STIGA®

Park series 4WD / 2WD

520 P
540 PX
620 PW
640 PWX
720 PW
740 PWX

Type P 901 CH



TOSAERBA CON CONDUCENTE A BORDO SEDUTO
SEKAČKA SE SEDÍCÍ OBSLUHOU
HAVETRAKTOR/HAVETRAKTOR MED FRONTKLIPPER (FM)
AUFSITZMÄHER (RASENMÄHER MIT FAHRERSITZ MIT SITZENDEM BENUTZER)
RIDE-ON LAWNMOWER WITH SEATED OPERATOR
CORTADORA DE PASTO CON CONDUCTOR SENTADO
ISTUVA JUHIGA MURUNIITJA
PÄÄLTÄAJETTAVA RUOHONLEIKKURI
TONDEUSE À GAZON À CONDUCTEUR ASSIS
SJEDEĆA KOSILICA TRAVE S OPERATEROM
VEZETŐÜLÉSES FŰNYÍRÓGÉP
BALNINĖ VEJAPJOVĖ SU SĖDINČIU OPERATORIUMI
SĒŽOT VADĀMA ZĀLIENU PĻAUJMAŠĪNA
GRASMAAIER MET ZITTENDE BEDIENER
SITTEGRESSKLIPPER
KOSIARKA Z OPERATOREM JADĄCYM, W POZYCJI SIEDZĄCEJ NA MASZYNIE
CORTA-RELVAS PARA OPERADOR SENTADO
ЕЗДОВАЯ КОСИЛКА С СИДЕНЬЕМ
TRAKTORSKA KOSILNICA
ÅKGRÄSKLIPPARE OCH FRÄMRE KLIPPNING (FM)

MANUALE DI ISTRUZIONI ..... IT
INSTRUKTIONSMANUAL ..... CS
INSTRUKTIONSMANUAL ..... DA
GEBRAUCHSANWEISUNG ..... DE
INSTRUCTION MANUAL ..... EN
USO Y MANTENIMIENT ..... ES
KASUTUSJUHEND ..... ET
KÄYTTÖOPAS ..... FI
MANUEL D'UTILISATION ..... FR
PRIRUČNIK ZA UPORABU ..... HR
HASZNÁLATI UTASÍTÁS ..... HU
VARTOJIMO INSTRUKCIJA ..... LT
OPERATORA ROKASGRĀMATA LV
GEBRUIKERSHANDLEIDINGNL ..... NL
BRUKSANVISNING - VEDLIKEHOLD ..... NO
INSTRUKCJE OBSŁUGI ..... PL
MANUAL DE USO ..... PT
РУКОВОДСТВО ПО ЭКСПЛУАТАЦИИ ..... RU
PRIROČNIK Z NAVODILI ..... SL
BRUKSANVISNING OCH UNDERHÅLL ..... SV

171501255/12 12/2019

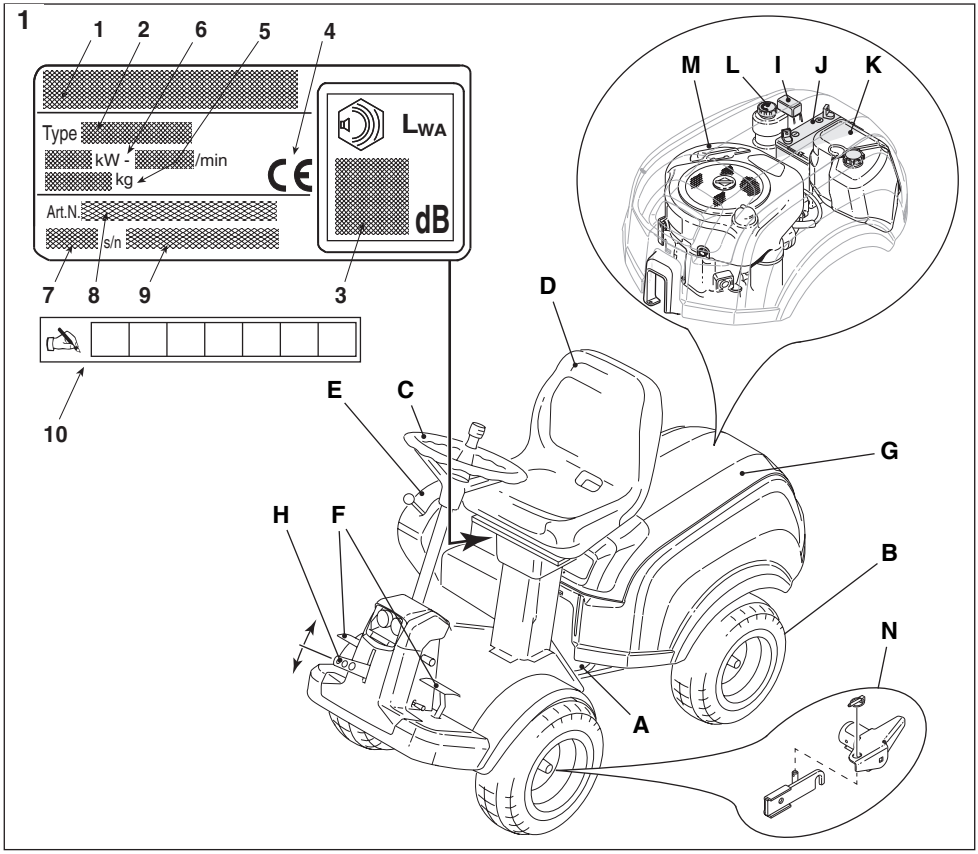
1
1
2
6
5
4
Type
kW -
/min
kg
Art.N.
s/n
LWA
dB
7
8
9
3
10
M
L
I
J
K
D
E
C
G
H
F
B
N
A

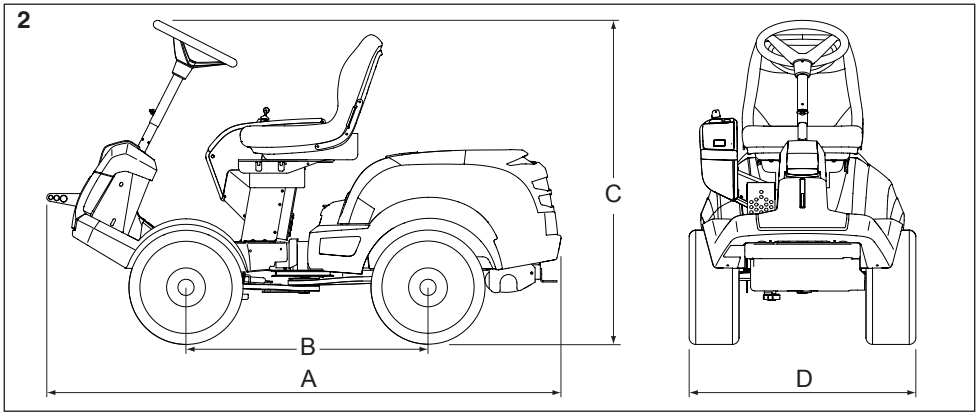
2
C
B
A
D

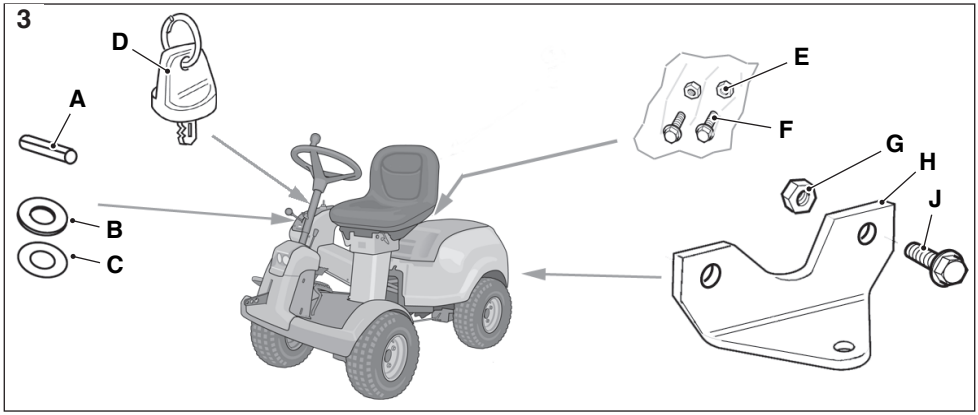
3
D
A
B
C
E
F
G
H
J

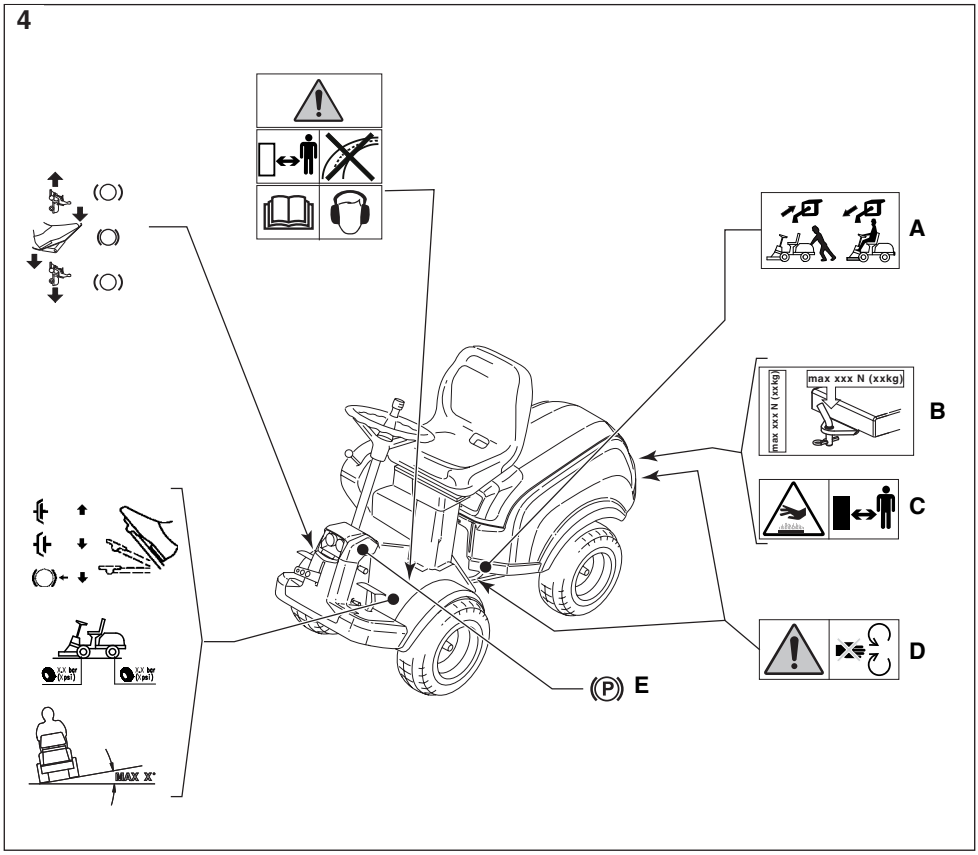
4
A
max xxx N (xxkg)
max xxx N (xxkg)
B
C
D
E
MAX X°

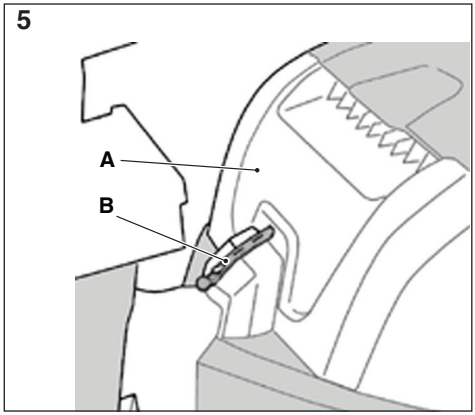
5
A
B

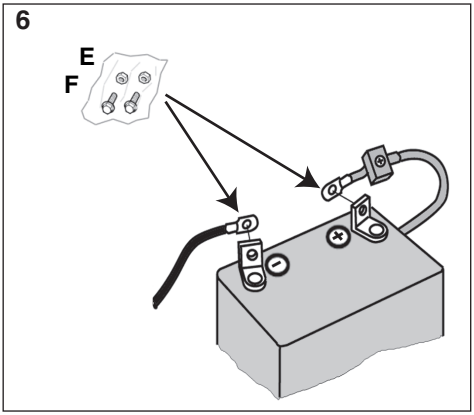
6
E
F

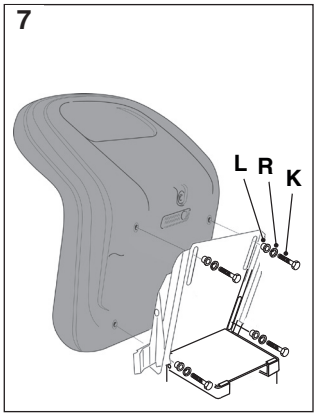
7
L
R
K

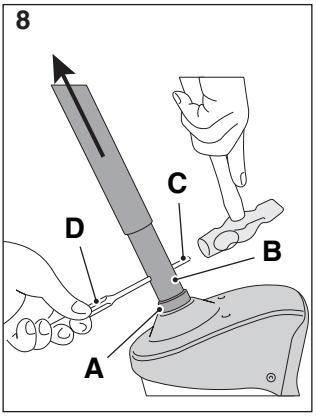
8
C
D
B
A

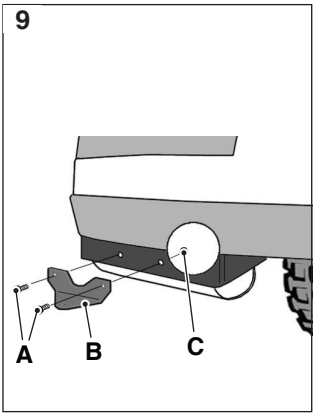
9
A
B
C

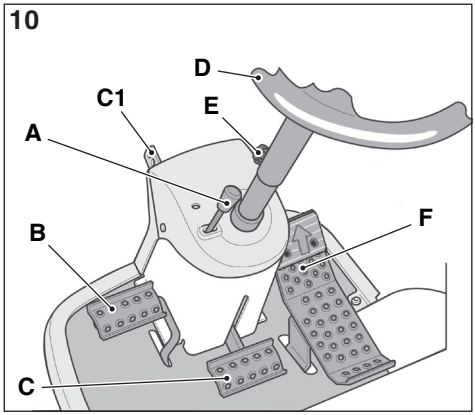
10
D
C1
E
A
B
F
C

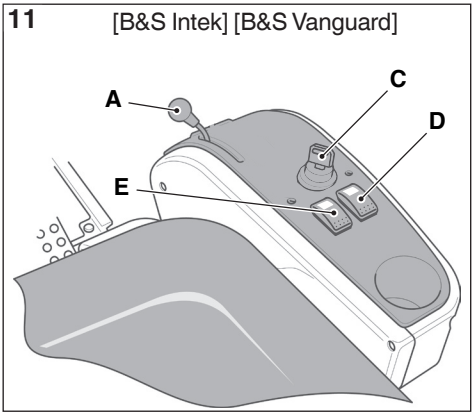
11
[B&S Intek] [B&S Vanguard]
A
C
D
E

12 [ST.]

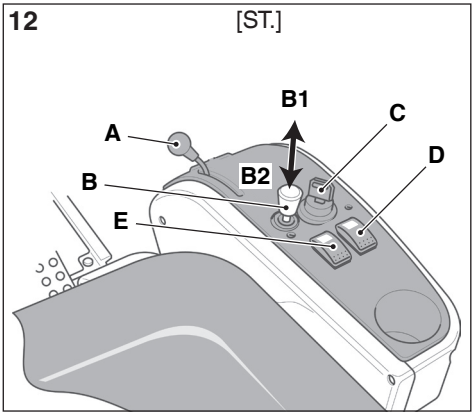

13

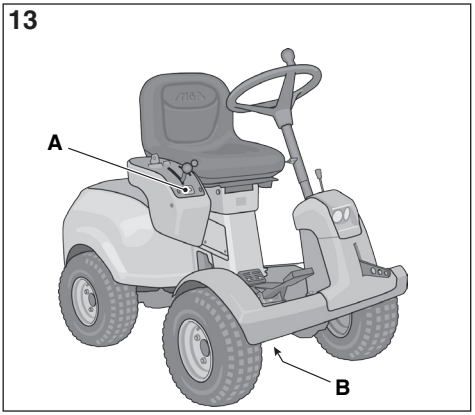

14 2WD

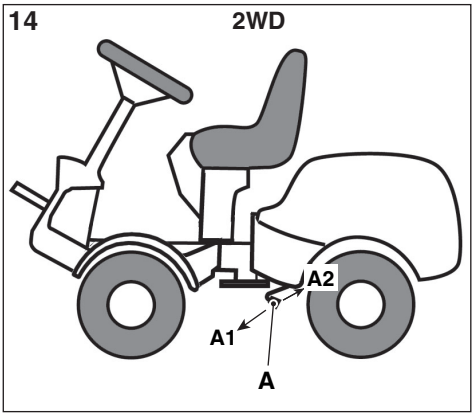

15 4WD

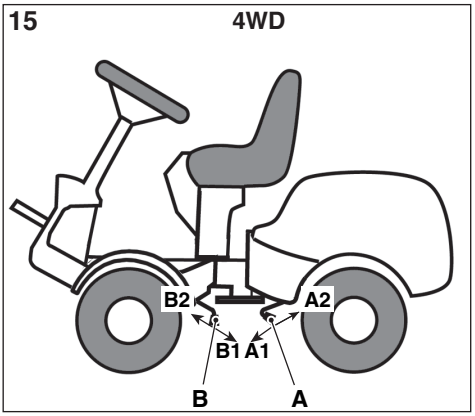

16

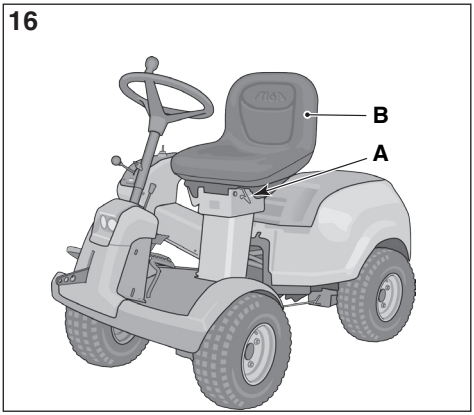

17

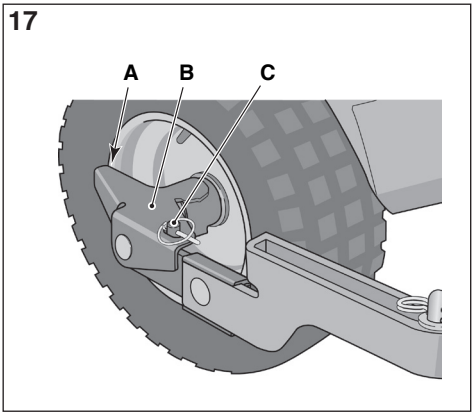

18

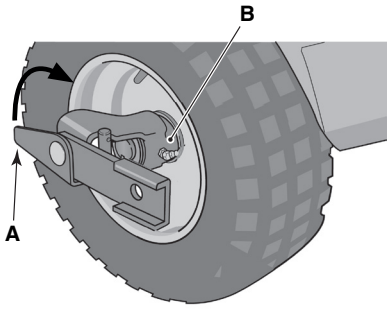

19

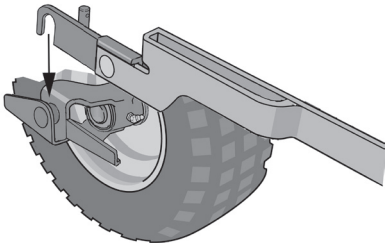

20

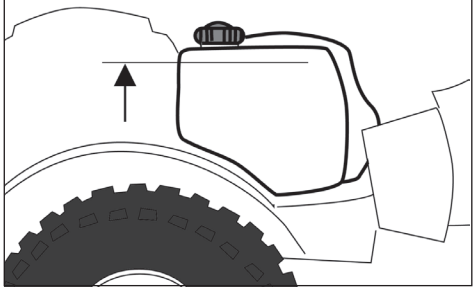

21 [B&S Intek]

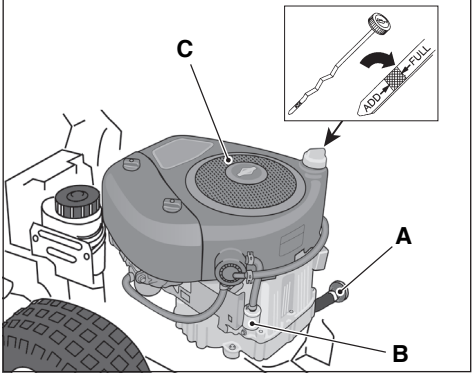

22 [B&S Vanguard]

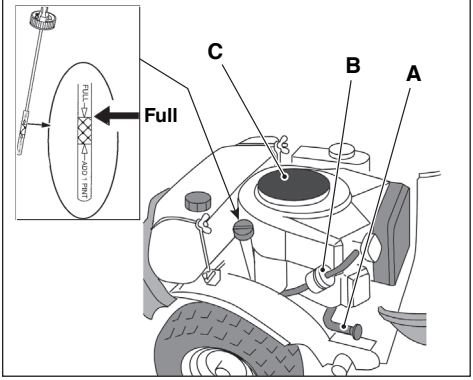

23

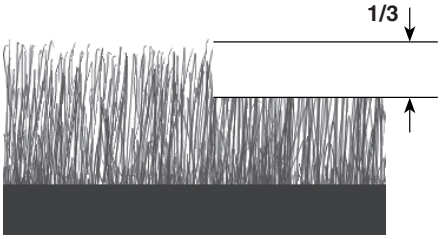

24

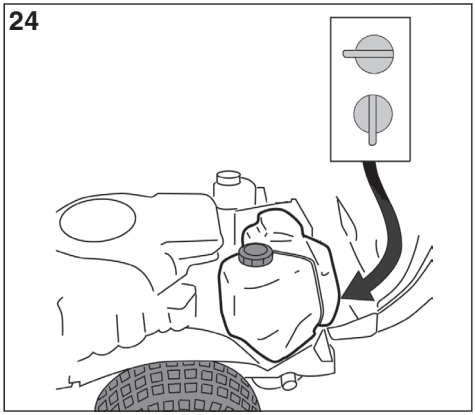

25

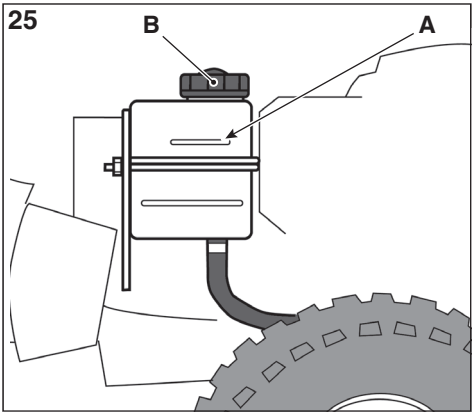

26 4WD

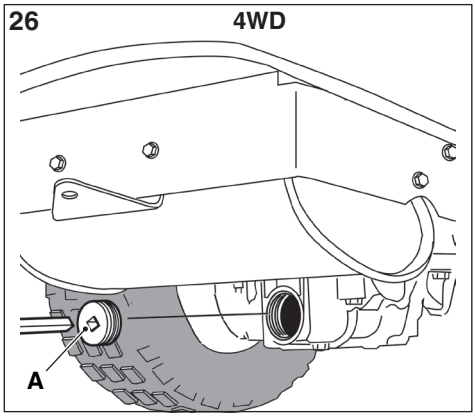

27 2WD

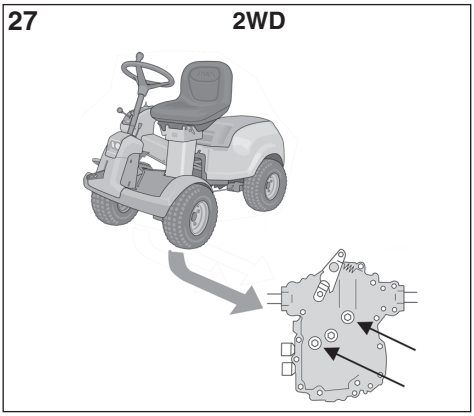

28 4WD

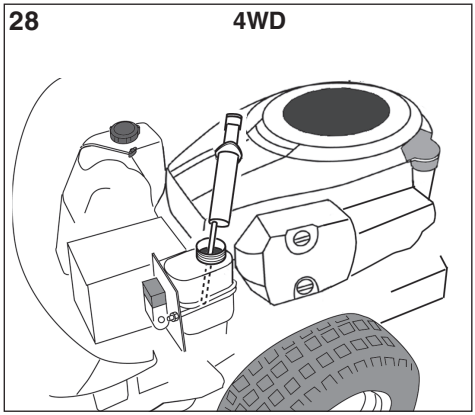

29 4WD

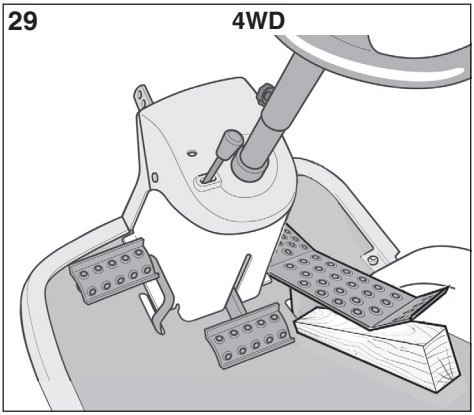

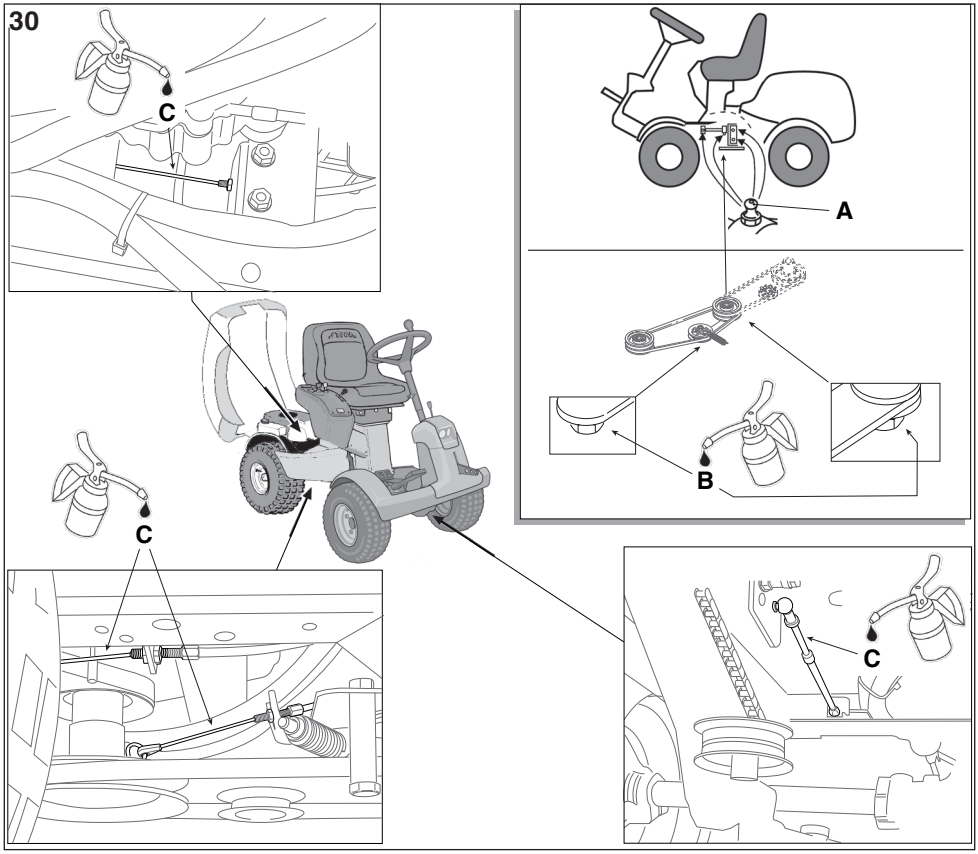
30
C
A
B
C
C

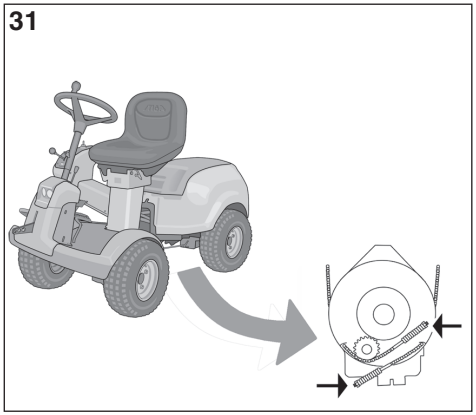
31

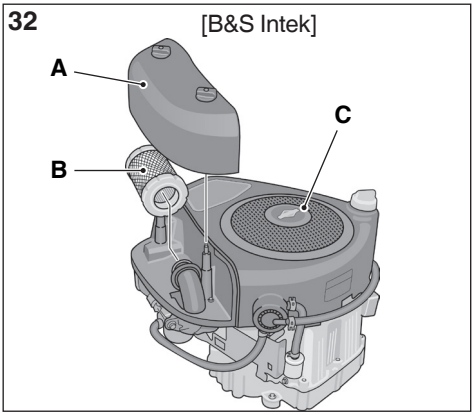
32
[B&S Intek]
A
B
C

33 [B&S Vanguard]

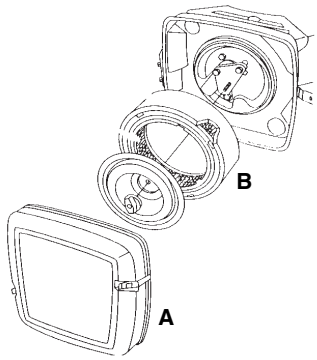

34 [ST]

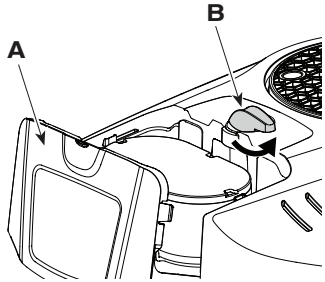

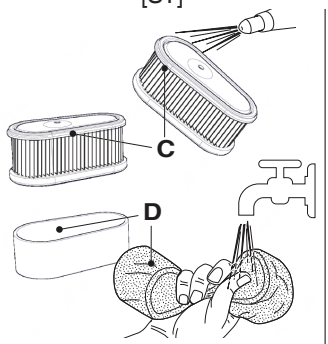

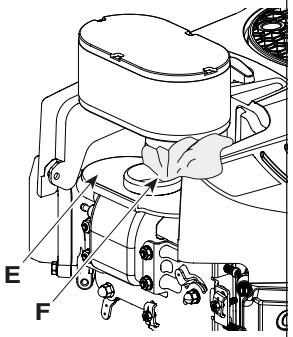

35

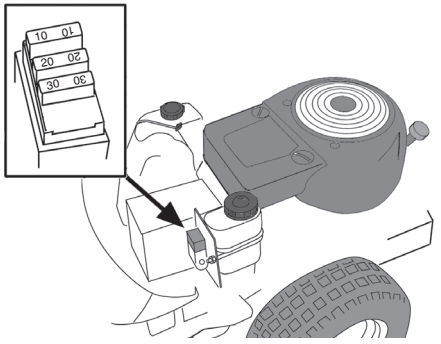

0 TABELLA DATI TECNICI

[1]	**Type**		**P 901 CH**	**P 901 CH**	**P 901 CH**
[2]	**Modello**		**PARK - 520 P**	**PARK - 540 PX**	**PARK - 620 PW**
[3]	Motore		B&S Intek 4185 (31R877)	B&S Intek 4185 (31R877)	ST600 (TRE 586V)
[4]	Cilindrata	cc	500	500	586
[5]	Trazione		2WD	4WD	2WD
[6]	Potenza	kW	10,72	10,72	13,1
[7]	Giri motore	rpm	3200	3200	3200
[8]	Impianto elettrico		12 V	12 V	12 V
[9]	Batteria		VLRA	VLRA	VLRA
[10]	Carburante		[A] Benzina senza piombo	[A] Benzina senza piombo	[A] Benzina senza piombo
[11]	Capacità serbatoio carburante	l	12	12	12
[12]	Olio motore		SAE 10W-30	SAE 10W-30	SAE 10W-30
[13]	Olio motore, classe di servizio		[A] SJ o superiore	[A] SJ o superiore	[A] SJ o superiore
[14]	Capacità serbatoio olio motore, senza sostituzione del filtro	l	1,4	1,4	1,4
[15]	Capacità serbatoio olio motore, con sostituzione del filtro	l	1,5	1,5	1,5
[16]	Olio Trasmissione		/	5W-40 / 5W-50	5W-40 / 5W-50
[17]	Quantità olio trasmissione al momento del cambio	l	/	3,6	3,6
[18]	Candela		[A] Champion XC12YC o equivalente.	[A] Champion XC12YC o equivalente.	[A] Champion XC12YC o equivalente.
[19]	Candela, distanza elettrodi	mm	0,75	0,75	0,75
[20]	Pneumatici	dim.	16x7.50-8	16x7.50-8	16x7.50-8
[21]	Pressione pneumatici	anteriore	bar 0,6 - psi 9	bar 0,6 - psi 9	bar 0,6 - psi 9
		posteriore	bar 0,4 - psi 6	bar 0,4 - psi 6	bar 0,4 - psi 6
[22]	Altezza di taglio	mm	[A] *Per l'altezza di taglio, vedere la "Tabella Dati Tecnici" del manuale "*assieme del dispositivo *di taglio"*		
[23]	Velocità di avanzamento (indicativa), in marcia avanti	km/h	10	10	10
[24]	Velocità di avanzamento (indicativa), in retromarcia	km/h	6	6	6
[25]	Massa	kg	180÷230		
[26]	A = Lunghezza	mm	1960	1960	1960
[27]	B = Passo	mm	992,5	992,5	992,5
[28]	C = Altezza	mm	1236	1236	1236
[29]	D = Larghezza	mm	864	864	864
[30]	Livello di potenza sonora misurato	dB(A)	100	100	100
[31]	Incertezza	dB(A)	0,64	0,64	0,64
[32]	Livello di potenza sonora garantito	dB(A)	100	100	100
[33]	Livello di pressione sonora	dB(A)	85	85	85
[34]	Incertezza	dB(A)	1,45	1,45	1,45
[35]	Valore delle vibrazioni al posto di guida	m/s^2	< 0,9	< 0,9	0,7
[36]	Incertezza	m/s^2	0,3	0,3	0,17
[37]	Valore delle vibrazioni al volante	m/s^2	< 2,5	< 2,5	2,8
[38]	Incertezza	m/s^2	0,3	0,3	0,55

0 TABELLA DATI TECNICI

[1]	**Type**		**P 901 CH**	**P 901 CH**	**P 901 CH**
[2]	**Modello**		**PARK - 640 PWX**	**PARK - 720 PW**	**PARK - 740 PWX**
[3]	Motore		ST600 (TRE 586V)	B&S Vanguard 18hp 2 cyl (356777)	B&S Vanguard 18hp 2 cyl (356777)
[4]	Cilindrata	cc	586	570	570
[5]	Trazione		4WD	2WD	4WD
[6]	Potenza	kW	13,1	11,82	11,82
[7]	Giri motore	rpm	3200	3200	3200
[8]	Impianto elettrico		12 V	12 V	12 V
[9]	Batteria		VLRA	VLRA	VLRA
[10]	Carburante		[A] Benzina senza piombo	[A] Benzina senza piombo	[A] Benzina senza piombo
[11]	Capacità serbatoio carburante	l	12	12	12
[12]	Olio motore		SAE 10W-30	SAE 10W-30	SAE 10W-30
[13]	Olio motore, classe di servizio		[A] SJ o superiore	[A] SJ o superiore	[A] SJ o superiore
[14]	Capacità serbatoio olio motore, senza sostituzione del filtro	l	1,4	1,6	1,6
[15]	Capacità serbatoio olio motore, con sostituzione del filtro	l	1,5	1,7	1,7
[16]	Olio Trasmissione		5W-40 / 5W-50	5W-40 / 5W-50	5W-40 / 5W-50
[17]	Quantità olio trasmissione al momento del cambio	l	3,6	3,6	3,6
[18]	Candela		[A] Champion XC12YC o equivalente.	[A] Champion XC12YC o equivalente.	[A] Champion XC12YC o equivalente.
[19]	Candela, distanza elettrodi	mm	0,75	0,75	0,75
[20]	Pneumatici	dim.	16x7.50-8	16x7.50-8	16x7.50-8
[21]	Pressione pneumatici anteriore		bar 0,6 - psi 9	bar 0,6 - psi 9	bar 0,6 - psi 9
	Pressione pneumatici posteriore		bar 0,4 - psi 6	bar 0,4 - psi 6	bar 0,4 - psi 6
[22]	Altezza di taglio	mm	[A] *Per l'altezza di taglio, vedere la "Tabella Dati Tecnici" del manuale "*assieme del dispositivo *di taglio"*		
[23]	Velocità di avanzamento (indicativa), in marcia avanti	km/h	10	10	10
[24]	Velocità di avanzamento (indicativa), in retromarcia	km/h	6	6	6
[25]	Massa	kg	180÷230		
[26]	A = Lunghezza	mm	1960	1960	1960
[27]	B = Passo	mm	992,5	992,5	992,5
[28]	C = Altezza	mm	1236	1236	1236
[29]	D = Larghezza	mm	864	864	864
[30]	Livello di potenza sonora misurato	dB(A)	100	100	100
[31]	Incertezza	dB(A)	0,64	0,64	0,64
[32]	Livello di potenza sonora garantito	dB(A)	100	100	100
[33]	Livello di pressione sonora	dB(A)	85	85	85
[34]	Incertezza	dB(A)	1,45	1,45	1,45
[35]	Valore delle vibrazioni al posto di guida	m/s^2	0,7	< 0,9	< 0,9
[36]	Incertezza	m/s^2	0,17	0,3	0,3
[37]	Valore delle vibrazioni al volante	m/s^2	2,8	< 2,5	< 2,5
[38]	Incertezza	m/s^2	0,55	0,3	0,3

0 TABELLA DATI TECNICI

[39]	**ACCESSORI A RICHIESTA**	
[40]	**Descrizione**	**Type**
[41]	Rimorchio	45-03453-997 / ST-1405
[42]	Fertilizzatore	45-03153-997
[43]	Raccogli foglie e erba	45-03313-997 **(**)** 45-02616-997 **(**)**
[44]	Rastrello	ST-1407 / ST-1408
[45]	Catene da neve	√
[46]	Ruote da fango / neve	√
[47]	Assieme del dispositivo di taglio	95CP / 95CP E
		95 CP E QF
		100C E
		100C E QF
		105C E
		105C E QF
		110C E
		110C E QF**(**)**
		125C E QF**(**)**
[48]	Erpice frontale	PA304 **(**)**
[49]	Trinciatrice	PA409 / PA409 E **(**)**
[50]	Spazzaneve a turbina	PA407 **(**)**
[51]	Spazzatrice frontale	PA501 / PVA101 / FKM 900 KA
[52]	Spalaneve a lama	ST-1404
[53]	Arieggiatore/scarificatore	LAR 1405 / LAR 1405 E
[54]	Contrappesi ruote posteriori	√
[55]	Sollevatore posteriore per accessori	ST-1406

[56] **(**) Per i modelli 2WD, è obbligatorio installare i contrappesi sulle ruote posteriori.**

0 TABELLA DATI TECNICI

[57] **TABELLA PER LA CORRETTA COMBINAZIONE DEGLI ACCESSORI**

	Accessorio [60]	[58] ACCESSORI POSTERIORI					
		 [41]	 [42]	 [43]	 [44]	 [45]	 [46]
[59] ACCESSORI FRONTALI	 [45]	√	√	-	-	-	-
	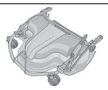 [47]	√ (***)	√	√	√	-	√
	 [48]	√	-	-	√	-	-
	 [49]	-	-	√	-	-	√
	 [50]	-	√	-	-	√	√
	 [51]	-	√	-	-	√	√
	 [52]	-	√	-	-	√	√
	 [53]	-	-	√	-	-	-

[61] **(***) Per i modelli 2WD, con l'applicazione contemporanea dell'assieme dei dispositivi di taglio "type 110C E, 110C E QF, 125C E QF" e del rimorchio è obbligatorio installare i contrappesi sulle ruote posteriori.**

0 TABULKA TECHNICKÝCH ÚDAJŮ

[1]	Typ	
[2]	Model	
[3]	Motor	
[4]	Objem motoru	
[5]	Trakce	
[6]	Výkon	
[7]	Otáčky motoru	
[8]	Elektrický systém	
[9]	Akumulátor	
[10]	Palivo	
[A]	Bezolovnatý benzín	
[11]	Kapacita palivové nádrže	
[12]	Motorový olej	
[13]	Motorový olej, provozní třída	
[A]	SJ nebo vyšší	
[14]	Kapacita olejové nádrže, bez výměny filtru	
[15]	Kapacita olejové nádrže, bez výměny filtru	
[16]	Převodový olej	
[17]	Množství převodového oleje v momentě převodu	
[18]	Svíčka	
[A]	Champion XC12YC nebo ekvivalentní typ	
[19]	Svíčka, vzdálenost elektrod	
[20]	Pneumatiky	
[21]	Tlak v pneumatikách	přední pneumatikách
		zadní pneumatiky
[22]	Výška sekání	
[A]	Informace o výšce sekání naleznete v části “Tabulka technických údajů” manuálu "jednotky sekací jednotky"	
[23]	Rychlost postupu (indikativní) při postupu napřed	
[24]	Rychlost postupu (indikativní) při couvání	
[25]	Hmotnost	
[26]	A = Délka	
[27]	B = Krok	
[28]	C = Výška	
[29]	D = Šířka	
[30]	Naměřená hladina akustického výkonu	
[31]	Nejistá	
[32]	Garantovaná hladina akustického výkonu	
[33]	Hladina akustického tlaku	
[34]	Nejistá	
[35]	Hodnota vibrací na místě řidiče	
[36]	Nejistá	
[37]	Hodnota vibrací u volantu	
[38]	Nejistá	
[39]	PŘÍSLUŠENSTVÍ NA POŽÁDANÍ	
[40]	Popis	
[41]	Přívěs	
[42]	Rozmetadlo hnojiv	
[43]	Sběrač listí a trávy	
[44]	Pohrabovač	
[45]	Sněhové řetězy	
[46]	Kola do bláta / sněhu	
[47]	Sekací jednotka	
[48]	Přední brána	
[49]	Řezačka	
[50]	Turbínová sněhová fréza	
[51]	Přední zametací zařízení	
[52]	Sněhová radlice	
[53]	Provzdušňovač/rozrývač	
[54]	Protizávaží na zadních kolech	
[55]	Zadní zdvih pro příslušenství	
[56]	(**) U modelů 2WD, je povinné nainstalovat protizávaží na zadních kolech.	
[57]	TABULKA PRO SPRÁVNOU KOMBINACI PŘÍSLUŠENSTVÍ	
[58]	ZADNÍ PŘÍSLUŠENSTVÍ	
[59]	FŘEDNÍ PŘÍSLUŠENSTVÍ	
[60]	Příslušenství	
[61]	(***) U modelů 2WD, při současném použití sekacích zařízení "typu 110C E, 110C E QF, 125C E QF" a přípojného vozidla, je povinné nainstalovat protizávaží na zadních kolech.	

0 TABEL OVER TEKNISKE SPECIFIKATIONER

[1]	Type	
[2]	Model	
[3]	Motor	
[4]	Cylindervolumen	
[5]	Antrieb	
[6]	Effekt	
[7]	Motoromdrejninger	
[8]	Elektrisk anlæg	
[9]	Batteri	
[10]	Brændstof	
[A]	Blyfri benzin	
[11]	Brændstoftankens rumfang	
[12]	Motorolie	
[13]	Motorolie, klassificering	
[A]	SJ eller højere	
[14]	Motorolietankkapacitet, uden filterudskiftning	
[15]	Motorolietankkapacitet, med filterudskiftning	
[16]	Transmissionsolie	
[17]	Transmissionsoliemængde på udskiftningstidspunktet	
[18]	Tændrør	
[A]	Champion XC12YC oder gleichwertig	
[19]	Tændrør, elektrodeafstand	
[20]	Dæk	
[21]	Dæktryk	forhjul
		baghjul
[22]	Schnitthöhe	
[A]	Indhent oplysninger om klippehøjden i “Tabel over tekniske specifikationer” i vejledningen “klippeaggregat”	
[23]	Fremføringshastighed (vejledende), i fremgear	
[24]	Fremføringshastighed (vejledende), i bakgear	
[25]	Vægt	
[26]	A = Længde	
[27]	B = Akselafstand	
[28]	C = Højde	
[29]	D = Bredde	
[30]	Målt lydeffektniveau	
[31]	Usikkerhed	
[32]	Garanteret lydeffektniveau	
[33]	Lydtrykniveau	
[34]	Usikkerhed	
[35]	Vibrationsværdi ved førerpladsen	
[36]	Usikkerhed	
[37]	Vibrationsværdi ved rattet	
[38]	Usikkerhed	
[39]	EKSTRAUDSTYR	
[40]	Beskrivelse	

[41]	Anhænger
[42]	Gødningsspreder
[43]	Blad- og græsindsamler
[44]	Rive
[45]	Snekæder
[46]	Mudder- og snehjul
[47]	Klippeaggregat
[48]	Frontharve
[49]	Skæremaskine
[50]	Turbineudstyret sneplov
[51]	Frontmonteret fejemaskine
[52]	Sneplov med klinge
[53]	Udluftningsgreb/plænelufter
[54]	Baghjulenes kontravægte
[55]	Udstyrsløfteaggregat bagpå
[56]	(**) Bei den Modellen 2WD ist die Installation der Hinterradgewichte vorgeschrieben.
[57]	TABEL OVER UDSTYRETS KORREKTE KOMBINATION
[58]	BAGMONTERET TILBEHØR
[59]	FORMONTERET TILBEHØR
[60]	Tilbehør
[61]	(***) Bei den Modellen 2WD ist mit gleichzeitigem Einsatz der Baugruppe Schneidvorrichtungen “Typ 110C E, 110C E QF, 125C E QF” und des Anhängers die Installation der Hinterradgewichte vorgeschrieben.

0 ÜBERSICHT DER TECHNISCHEN DATEN

[1]	Typ	
[2]	Modell	
[3]	Motor	
[4]	Hubraum	
[5]	Antrieb	
[6]	Leistung	
[7]	Motordrehzahl	
[8]	Elektrische Anlage	
[9]	Batterie	
[10]	Kraftstoff	
[A]	Bleifreies Benzin	
[11]	Kraftstofftankinhalt	
[12]	Motoröl	
[13]	Motoröl, Betriebsklasse	
[A]	SJ oder höher	
[14]	Inhalt Motorölbehälter, ohne Filteraustausch	
[15]	Inhalt Motorölbehälter, mit Filteraustausch	
[16]	Getriebeöl	
[17]	Getriebeölmenge beim Wechsel	
[18]	Zündkerze	
[A]	Champion XC12YC oder gleichwertig	
[19]	Zündkerze, Elektrodenabstand	
[20]	Bereifung	
[21]	Reifendruck	vorn
		hinten
[22]	Schnitthöhe	
[A]	Für die Schnitthöhe siehe "Übersicht der technischen Daten" in der Anleitung "Baugruppe Mähwerk"	
[23]	Fahrgeschwindigkeit (ca.), vorwärts	
[24]	Fahrgeschwindigkeit (ca.), rückwärts	
[25]	Gewicht	
[26]	A = Länge	
[27]	B = Radstand	
[28]	C = Höhe	
[29]	D = Breite	
[30]	Gemessener Schallleistungspegel	
[31]	Messunsicherheit	
[32]	Garantierter Schallleistungspegel	
[33]	Schalldruckpegel	
[34]	Messunsicherheit	
[35]	Vibrationen am Fahrersitz	
[36]	Messunsicherheit	
[37]	Vibrationen am Lenkrad	
[38]	Messunsicherheit	
[39]	SONDERZUBEHÖR	
[40]	Beschreibung:	
[41]	Anhänger	
[42]	Dungstreuer	
[43]	Laub- und Grassammler	
[44]	Harken	
[45]	Schneeketten	
[46]	M+S-Räder (Matsch- und Schneeräder)	
[47]	Baugruppe Mähwerk	
[48]	Frontegge	
[49]	Häcksler	
[50]	Schneefräse	
[51]	Kehrvorsatz	
[52]	Schneepflug	
[53]	Vertikutierer/Lockerer	
[54]	Hinterradgewichte	
[55]	Heckseitiger Geräteheber	
[56]	(**) Bei den Modellen 2WD ist die Installation der Hinterradgewichte vorgeschrieben.	
[57]	ÜBERSICHT FÜR DIE KORREKTE ZUBEHÖR-KOMBINATION	
[58]	HECKSEITIGES ZUBEHÖR	
[59]	FRONTSEITIGES ZUBEHÖR	
[60]	Zubehör	
[61]	(***) Bei den Modellen 2WD ist mit gleichzeitigem Einsatz der Baugruppe Schneidvorrichtungen “Typ 110C E, 110C E QF, 125C E QF” und des Anhängers die Installation der Hinterradgewichte vorgeschrieben.	

0 TECHNICAL DATA TABLE

[1]	Type	
[2]	Model	
[3]	Engine	
[4]	Engine displacement	
[5]	Traction	
[6]	Power	
[7]	Engine revs	
[8]	Electrical System	
[9]	Battery	
[10]	Fuel	
[A]	Unleaded petrol	
[11]	Fuel tank capacity	
[12]	Engine oil	
[13]	Engine oil, service category	
[A]	SJ or higher	
[14]	Engine oil tank capacity, without filter change	
[15]	Engine oil tank capacity, with filter change	
[16]	Transmission fluid	
[17]	Quantity of transmission fluid required for fluid change	
[18]	Spark plug	
[A]	Champion XC12YC or equivalent	
[19]	Spark gap	
[20]	Tyres	
[21]	Tyre pressure	front
		rear
[22]	Cutting height	
[A]	For the cutting height, please refer to the "Technical Data Table" in the cutting device assy manual.	
[23]	Forward travel speed (indicative)	
[24]	Reverse travel speed (indicative)	
[25]	Weight	
[26]	A = Length	
[27]	B = Pitch	
[28]	C = Height	
[29]	D = Width	
[30]	Measured sound power level	
[31]	Uncertainty	
[32]	Guaranteed sound power level	
[33]	Sound pressure level	
[34]	Uncertainty	
[35]	Vibration value in the driver's seat	
[36]	Uncertainty	
[37]	Vibration value in the steering wheel	
[38]	Uncertainty	
[39]	ACCESSORIES AVAILABLE ON REQUEST	
[40]	Description	
[41]	Trailer	

[42]	Fertilizer spreader
[43]	Grass and leaf collector
[44]	Rake
[45]	Snow chains
[46]	Mud / Snow wheels
[47]	Cutting device assy
[48]	Front harrow
[49]	"Shredder
[50]	Snow thrower
[51]	Front sweeper
[52]	Blade type snow plough
[53]	Aerator/scarifier
[54]	Rear wheel counterweights
[55]	Rear lifting assembly for accessories
[56]	(**) For 2WD models, counterweights must be installed on the rear wheels.
[57]	TABLE FOR CORRECT ACCESSORY COMBINATIONS
[58]	REAR ACCESSORIES
[59]	FRONT ACCESSORIES
[60]	Accessory
[61]	(***) For 2WD models, when the cutting device assies (type 110C E, 110C E QF, 125C E QF) are installed at the same time as the trailer, counterweights must be installed on the rear wheels.

0 TABLA DE DATOS TÉCNICOS

[1]	Tipo	
[2]	Modelo	
[3]	Motor	
[4]	Cilindrada	
[5]	Tracción	
[6]	Potencia	
[7]	Revoluciones del motor	
[8]	Sistema eléctrico	
[9]	Batería	
[10]	Carburante	
[A]	Gasolina sin plomo	
[11]	Capacidad del depósito de carburante	
[12]	Aceite motor	
[13]	Aceite motor, tipo de servicio	
[A]	SJ o superior	
[14]	Capacidad del depósito de aceite del motor, sin cambio de filtro	
[15]	Capacidad del depósito de aceite del motor, con cambio de filtro	
[16]	Aceite de transmisión	
[17]	Cantidad de aceite de transmisión al efectuar el cambio	
[18]	Bujía	
[A]	Champion XC12YC o equivalente	
[19]	Bujía, distancia electrodos	
[20]	Neumáticos	
[21]	Presión de neumáticos	delantera
		trasera
[22]	Altura de corte	
[A]	Para más información sobre la altura de corte, consulte la “Tabla de Datos Técnicos” del manual “grupo del dispositivo de corte”	
[23]	Velocidad de avance (indicativa) con marcha adelante	
[24]	Velocidad de avance (indicativa) con marcha atrás	
[25]	Peso	
[26]	A = Longitud	
[27]	B = Paso	
[28]	C = Altura	
[29]	D = Anchura	
[30]	Nivel de potencia sonora medido	
[31]	Incertidumbre	
[32]	Nivel de potencia sonora garantizado	
[33]	Nivel de presión sonora	
[34]	Incertidumbre	
[35]	Valor de las vibraciones en el puesto de conducción	
[36]	Incertidumbre	
[37]	Valor de vibraciones en el volante	
[38]	Incertidumbre	

[39]	ACCESORIOS BAJO PEDIDO
[40]	Descripción
[41]	Remolque
[42]	Fertilizador
[43]	Recoge hojas e hierba
[44]	Rastrillo
[45]	Cadenas para nieve
[46]	Ruedas para fango y nieve
[47]	Grupo del dispositivo de corte
[48]	Arado frontal
[49]	Trituradora
[50]	Quitanieves
[51]	Quitanieves frontal
[52]	Quitanieves de cuchilla
[53]	Aireador/escarificador
[54]	Contrapesos ruedas traseras
[55]	Elevador trasero para accesorios
[56]	(**) En los modelos 2WD, es obligatorio instalar los contrapesos en las ruedas traseras.
[57]	TABLA PARA COMBINAR ACCESORIOS
[58]	ACCESORIOS TRASEROS
[59]	ACCESORIOS FRONTALES
[60]	Accesorio
[61]	(***) En los modelos 2WD, cuando el grupo de dispositivos de corte “type 110C E, 110C E QF, 125C E QF” y el remolque se aplican contemporáneamente, es obligatorio instalar los contrapesos en las ruedas traseras.

0 TEHNILISTE ANDMETE TABEL

[1]	Tüüp	
[2]	Mudel	
[3]	Mootor	
[4]	Silindrid	
[5]	Vedu	
[6]	Võimsus	
[7]	Mootori pöörete arv	
[8]	Elektriseade	
[9]	Aku	
[10]	Kütus	
[A]	Pliivaba bensiin	
[11]	Kütusepaagi maht	
[12]	Mootoriõli	
[13]	Mootoriõli, teenindusklass	
[A]	SJ ja parem	
[14]	Mootoriõli paagi maht, ilma filtri asenduseta	
[15]	Mootoriõli paagi maht, koos filtri asendusega	
[16]	Ülekandeõli	
[17]	Ülekandeõli maht vahetamise ajal	
[18]	Küünal	
[A]	Champion XC12YC või samaväärne	
[19]	Küünal, elektroodide vahemaa	
[20]	Rehvid	
[21]	Rehvirõhk	ees
		taga
[22]	Niitmiskõrgus	
[A]	Niitmiskõrgust vaata niitmisseadme juhendis tabelist "Tehnilised andmed"	
[23]	Liikumiskiirus (indikatiivne), edasikäigul	
[24]	Liikumiskiirus (indikatiivne), tagasikäigul	
[25]	mass	
[26]	A=pikkus	
[27]	B=samm	
[28]	C=kõrgus	
[29]	D=laius	
[30]	Helivõimsuse mõõdetav tase	
[31]	Määramatus	
[32]	Helivõimsuse kindel tase	
[33]	Helirõhu tase	
[34]	Määramatus	
[35]	Vibratsioonid juhikohal	
[36]	Määramatus	
[37]	Vibratsioonid roolil	
[38]	Määramatus	
[39]	TELLIMUSEL LISATARVIKUD	
[40]	Kirjeldus	
[41]	Treiler	
[42]	Väetaja	
[43]	Lehtede ja rohu koguja	
[44]	Reha	
[45]	Lumeketid	
[46]	Lume- ja mudarattad	
[47]	Niitmisseade	
[48]	Esiäke	
[49]	Purustaja	
[50]	Turbiiniga lumepühkija	
[51]	Eesmine koristusseade	
[52]	Lumesahk	
[53]	Kobestaja	
[54]	Tagumiste rataste vastukaalud	
[55]	Tagumine tõstuk tarvikute jaoks	
[56]	(**) 2WD mudelitel on kohustuslik paigaldada tagaratastele vastukaalud	
[57]	TARVIKUTE ÕIGE KOMBINEERIMISE TABEL	
[58]	TAGUMISED TARVIKUD	
[59]	EESMISED TARVIKUD	
[60]	Tarvik	
[61]	(***) 2WD mudelitel "110C E, 110C E QF, 125C E QF tüüpi" niitmisseadme ja treileri samaaegsel kasutamisel on kohustuslik paigaldada tagaratastele vastukaalud	

0 TEKNISTEN TIETOJEN TAULUKKO

[1]	Tyyppi	
[2]	Malli	
[3]	Moottori	
[4]	Sylinteritilavuus	
[5]	Veto	
[6]	Teho	
[7]	Moottorin kierrosluku	
[8]	Sähkölaitteisto	
[9]	Akku	
[10]	Polttoneste	
[A]	Lyijytön bensiini	
[11]	Polttonestesäiliön tilavuus	
[12]	Moottoriöljy	
[13]	Moottoriöljy, luokitus	
[A]	SJ tai suurempi	
[14]	Moottoriöljysäiliön tilavuus ilman suodattimen vaihtoa	
[15]	Moottoriöljysäiliön tilavuus suodattimen vaihdon kanssa	
[16]	Vaihteistoöljy	
[17]	Vaihteistoöljyn määrä vaihdon hetkellä	
[18]	Sytytystulppa	
[A]	Champion XC12YC tai vastaava	
[19]	Sytytystulppa, elektrodien välinen etäisyys	
[20]	Renkaat	
[21]	Renkaiden paine	etu
		taka
[22]	Leikkuukorkeus	
[A]	Katso tietoja leikkuukorkeudesta leikkuulaiteoppaan teknisten tietojen taulukosta.	
[23]	Etenemisnopeus (suuntaa-antava), eteenpäin mentäessä	
[24]	Etenemisnopeus (suuntaa-antava), peruutettaessa	
[25]	Massa	
[26]	A = pituus	
[27]	B = akseliväli	
[28]	C = korkeus	
[29]	D = leveys	
[30]	Mitattu äänitehotaso	
[31]	Epävarmuus	
[32]	Taattu äänitehotaso	
[33]	Äänenpainetaso	
[34]	Epävarmuus	
[35]	Värinäarvo ajajan paikalla	
[36]	Epävarmuus	
[37]	Värinäarvo ohjauspyörään	
[38]	Epävarmuus	
[39]	TILATTAVAT LISÄVARUSTEET	
[40]	Kuvaus	
[41]	Perävaunu	
[42]	Lannoitin	
[43]	Ruoho -ja lehtikerääjä	
[44]	Harava	
[45]	Lumiketjut	
[46]	Muta-/talvipyörät	
[47]	Leikkuulaiteyksikkö	
[48]	Etuäes	
[49]	Silppuri	
[50]	Turbiinilumilinko	
[51]	Etuharjalaite	
[52]	Lumiaura	
[53]	Ilmastin/jyrsin	
[54]	Takapyörien vastapainot	
[55]	Lisävarusteiden takanostin	
[56]	(**) 2WD-malleissa on asennettava vastapainot takapyöriin.	
[57]	LISÄVARUSTEIDEN OIKEAOPPISEN YHDISTELYN TAULUKKO	
[58]	TAKAVARUSTE	
[59]	ETUVARUSTE	
[60]	Lisävaruste	
[61]	(***) 2WD-malleissa , joissa on samanaikaisesti tyypin 110C E, 110C E QF, 125C E QF -leikkuu-laitteet ja perävaunu, takapyöriin on asennettava vastapainot.	

0 TABLEAU DONNÉES TECHNIQUES

[1]	Type	
[2]	Modèle	
[3]	Moteur	
[4]	Cylindrée	
[5]	Traction	
[6]	Puissance	
[7]	Tours moteur	
[8]	Installation électrique	
[9]	Batterie	
[10]	Carburant	
[A]	Essence sans plomb	
[11]	Capacité du réservoir de carburant	
[12]	Huile moteur	
[13]	Huile moteur, classe de service	
[A]	SJ ou supérieure	
[14]	Capacité du réservoir huile moteur, sans remplacement du filtre	
[15]	Capacité du réservoir huile moteur, avec remplacement du filtre	
[16]	Huile de transmission	
[17]	Quantité huile de transmission au moment de la vidange	
[18]	Bougie	
[A]	Champion XC12YC ou équivalente	
[19]	Bougie, distance des électrodes	
[20]	Pneus	
[21]	Pression des pneus	avant
		arrière
[22]	Hauteur de coupe	
[A]	Pour la hauteur de coupe, voir le « Tableau Données Techniques » du manuel « ensemble du dispositif de coupe »	
[23]	Vitesse d'avancement (indicative), en marche avant	
[24]	Vitesse d'avancement (indicative), en marche arrière	
[25]	Masse	
[26]	A = Longueur	
[27]	B = Pas	
[28]	C = Hauteur	
[29]	D = Largeur	
[30]	Niveau de puissance sonore mesuré	
[31]	Incertitude	
[32]	Niveau de puissance sonore garanti	
[33]	Niveau de pression sonore	
[34]	Incertitude	
[35]	Valeur des vibrations au poste de conduite	
[36]	Incertitude	
[37]	Valeur des vibrations au volant	
[38]	Incertitude	
[39]	ACCESSOIRES SUR DEMANDE	

[40]	Description
[41]	Remorque
[42]	Fertiliseur
[43]	Ramasse feuilles et herbe
[44]	Râteau
[45]	Chaînes à neige
[46]	Roues complètes boue / neige
[47]	Ensemble du dispositif de coupe
[48]	Herse frontale
[49]	Dispositif à hacher
[50]	Chasse-neige à turbine
[51]	Balayeuse frontale
[52]	Chasse-neige à lame
[53]	Aérateur/scarificateur
[54]	Contrepoids roues arrière
[55]	Élévateur arrière pour accessoires
[56]	(**) Pour les modèles à 2 roues motrices, il est obligatoire d'installer les contrepoids sur les roues arrière.
[57]	TABLEAU POUR LA CORRECTE COMBINAISON DES ACCESSOIRES
[58]	ACCESSOIRES ARRIÈRE
[59]	ACCESSOIRES FRONTAUX
[60]	Accessoire
[61]	(***) Pour les modèles à 2 roues motrices, avec l'application en même temps de l'ensemble des dispositifs de coupe « type 110C E, 110C E QF, 125C E QF » et de la remorque, il est obligatoire d'installer les contrepoids sur les roues arrière.

0 TABLICA S TEHNIČKIM PODACIMA

[1]	Tip	
[2]	Model	
[3]	Motor	
[4]	Obujam	
[5]	Trakcija	
[6]	Snaga	
[7]	Broj okretaja motora	
[8]	Električni sustav	
[9]	Baterija	
[10]	Gorivo	
[A]	Bezolovni benzin	
[11]	Obujam spreminka za gorivo	
[12]	Motorno ulje	
[13]	Klasa motornog ulja	
[A]	SJ ili više	
[14]	Obujam spremnika za ulje motora, bez zamene filtera	
[15]	Obujam spremnika za ulje, sa zamenom filtera	
[16]	Ulje za menjač	
[17]	Količina ulja za mjenjač u prilikom zamijene	
[18]	Svjećica	
[A]	Champion XC12YC ili slično	
[19]	Svjećica, razmak elektroda	
[20]	Gume	
[21]	Tlak guma	prednje
		zadnje
[22]	Visina rezanja	
[A]	Za visinu rezanja pogledajte Tablicu s tehničkim podacima" u priručniku za "rezno kućište"	
[23]	Brzina hoda (indikativna) prema naprijed	
[24]	Brzina hoda (indikativna) prema nazad	
[25]	Masa	
[26]	A = Dužina	
[27]	B = Hod	
[28]	C = Visina	
[29]	D = Širina	
[30]	Izmerena razina zvučne snage	
[31]	Neizvjesnost	
[32]	Garantovana razina zvučne snage	
[33]	Razina zvučnog tlaka	
[34]	Neizvesnost	
[35]	Vrijednost vibracija na vozačevom mjestu	
[36]	Neizvjesnost	
[37]	Vrijednost vibracija na upravljaču	
[38]	Neizvjesnost	
[39]	DODATNI PRIBOR NA UPIT	
[40]	Opis	
[41]	Prikolica	
[42]	Uređaj za gnojenje	
[43]	Uređaj za skupljanje lišća i trave	
[44]	Grablje	
[45]	Lanci za snijeg	
[46]	Kotači za blato/snijeg	
[47]	Rezno kućište	
[48]	Prednja drljača	
[49]	Uređaj za ustinjavanje	
[50]	Turbinski čistač snijega	
[51]	Prednji čistač snijega	
[52]	Čistač snijega sa sječivima	
[53]	Provetrivač	
[54]	Protuv tegovi za zadnje kotače	
[55]	Zadnji podizač dodatnog pribora	
[56]	(**) Kod modela s trakcijom na 2 kotača, na zadnje kotače morate staviti protuv tegove.	
[57]	TABLICA ZA PRAVILNO KOMBINIRANJE DODATNOG PRIBORA	
[58]	ZADNJI DODATNI PRIBOG	
[59]	PREDNJI DODATNI PRIBOG	
[60]	Pribor	
[61]	(***) Kod modela s trakcijom na 2 kotača, priliko istodobnre uporabe reznog kućišta "110C E, 110C E QF, 125C E QF" i prikolice na zadnje kotače morate staviti protuv tegove.	

0 MŰSZAKI ADATOK TÁBLÁZATA

[1]	Típus	
[2]	Modell	
[3]	Motor	
[4]	Hengerűrtartalom	
[5]	Meghajtás	
[6]	Teljesítmény	
[7]	Fordulatszám	
[8]	Elektromos berendezés	
[9]	Akkumulátor	
[10]	Üzemanyag	
[A]	Ólommentes benzin	
[11]	Üzemanyagtartály térfogata	
[12]	Motorolaj	
[13]	Motorolaj, szervizosztály	
[A]	SJ vagy magasabb	
[14]	Motorolajtartály térfogata szűrőcsere nélkül	
[15]	Motorolajtartály térfogata szűrőcserével	
[16]	Hajtóműolaj	
[17]	Hajtóműolaj mennyisége olajcserénél	
[18]	Gyújtógyertya	
[A]	Champion XC12YC vagy egyenértékű	
[19]	Gyújtógyertya, elektródok távolsága	
[20]	Abroncsok	
[21]	Abroncsok nyomása	első
		hátsó
[22]	Vágásmagasság	
[A]	A vágásmagasságról lásd a nyíróberendezés használati utasításában a "Műszaki adatok táblázatá"-t	
[23]	Haladási sebesség (hozzávetőleges) előremenetben	
[24]	Haladási sebesség (hozzávetőleges) hátramenetben	
[25]	Súly	
[26]	A = hossz	
[27]	B = tengelytáv	
[28]	C = magasság	
[29]	D = szélesség	
[30]	Mért hangteljesítmény	
[31]	Pontatlanság	
[32]	Garantált hangteljesítmény	
[33]	Hangnyomás szint	
[34]	Pontatlanság	
[35]	Rezgések értéke vezetőülésnél	
[36]	Pontatlanság	
[37]	Rezgések értéke kormánykeréknél	
[38]	Pontatlanság	
[39]	RENDELHETŐ TARTOZÉKOK	
[40]	Megnevezés	
[41]	Utánfutó	
[42]	Permetező	
[43]	Levél- és fűgyűjtő	
[44]	Lombseprű	
[45]	Hólánc	
[46]	Sár- és hókerekek	
[47]	Nyíróberendezés	
[48]	Front borona	
[49]	Szárzúzó	
[50]	Turbós hómaró	
[51]	Front seprű	
[52]	Késes hókotró	
[53]	Mélyszellőztető/gyeplazító	
[54]	Keréksúlyok hátsó kerekekhez	
[55]	Hátsó tartozékemelő	
[56]	(***) A kétkerék-meghajtású modelleknél kötelező a hátsó kerekekre a keréksúlyokat felszerelni.	
[57]	TARTOZÉKOK HELYES KOMBINÁCIÓJA TÁBLÁZAT	
[58]	HÁTSÓ TARTOZÉKOK	
[59]	FRONT TARTOZÉKOK	
[60]	Tartozék	
[61]	(***) A kétkerék-meghajtású modelleknél kötelező a hátsó kerekekre a keréksúlyokat felszerelni, amikor egyszerre használja a “110C E, 110C E QF, 125C E QF típusú" nyíróberendezést és az utánfutót.	

0 TECHNINIŲ DUOMENŲ LENTELĖ

[1]	Tipas	
[2]	Modelis	
[3]	Variklis	
[4]	Tūris	
[5]	Trauka	
[6]	Galia	
[7]	Variklio apsukos	
[8]	Elektros sistema	
[9]	Akumuliatorius	
[10]	Degalai	
[A]	Bešvinis benzinas	
[11]	Degalų bako talpa	
[12]	Variklio alyva	
[13]	Variklio alyva, kokybės klasė	
[A]	SJ ar aukštesnė	
[14]	Variklio alyvos talpos tūris, nekeičiant filtro	
[15]	Variklio alyvos talpos tūris, keičiant filtrą	
[16]	Transmisinė alyva	
[17]	Transmisinės alyvos kiekis keitimo metu	
[18]	Žvakė	
[A]	„Champion XC12YC“ ar panašus	
[19]	Tarpai tarp žvakės elektrodų	
[20]	Padangos	
[21]	Oro slėgis padangose	priekinėse
		galinėse
[22]	Pjūvio aukštis	
[A]	Pjūvio aukštį žr. pjovimo agregato instrukcijoje „Techninių duomenų lentelėje“.	
[23]	Važiavimo greitis (apytikris), priekine eiga	
[24]	Važiavimo greitis (apytikris), atbuline eiga	
[25]	Svoris	
[26]	A = Ilgis	
[27]	B = Žingsnis	
[28]	C = Aukštis	
[29]	D = Plotis	
[30]	Išmatuota garso lygio galia	
[31]	Paklaida	
[32]	Garantuota garso lygio galia	
[33]	Garso slėgio lygis	
[34]	Paklaida	
[35]	Vibracija vairuotojo vietoje	
[36]	Paklaida	
[37]	Vairo vibracija	
[38]	Paklaida	
[39]	PRIEDAI, KURIUOS GALIMA UŽSISAKYTI	
[40]	Aprašymas	
[41]	Priekaba	
[42]	Tręštuvas	
[43]	Lapų ir žolių rinktuvai	
[44]	Grėblys	
[45]	Sniego grandinės	
[46]	Ratai purvui / sniegui	
[47]	Pjovimo prietaiso agregatas	
[48]	Priekinės akėčios	
[49]	Smulkintuvas	
[50]	Turbininis sniego valytuvas	
[51]	Priekinis šlavimo prietaisas	
[52]	Peilinis sniego valytuvas	
[53]	Aeratorius/skarifikatorius	
[54]	Galinių ratų atsvarai	
[55]	Galinis priedų kėlimo prietaisas	
[56]	(**) Modeliuose „2WD“ ant galinių ratų privaloma sumontuoti atsvarus.	
[57]	TEISINGOS PRIEDŲ KOMBINACIJOS LENTELĖ	
[58]	GALINIAI PRIEDAI	
[59]	PRIEKINIAI PRIEDAI	
[60]	Priedas	
[61]	(***) Modeliuose „2WD“ vienu metu naudojant 110C E, 110C E QF, 125C E QF tipo pjovimo prietaisų agregatus ir priekabą, ant galinių ratų privaloma sumontuoti atsvarus.	

0 TEHNISKO DATU TABULA

[1]	Tips	
[2]	Modelis	
[3]	Dzinējs	
[4]	Tilpums	
[5]	Sajūgs	
[6]	Jauda	
[7]	Dzinēja apgriezienu skaits	
[8]	Elektriskā sistēma	
[9]	Akumulators	
[10]	Degviela	
[A]	Benzīns bez svina	
[11]	Degvielas tvertnes tilpums	
[12]	Motoreļļa	
[13]	Dzinēja eļļa, pakalpojuma kategorija	
[A]	SJ vai augstāka	
[14]	Dzinēja eļļas tvertnes tilpums, nemainot filtru	
[15]	Dzinēja eļļas tvertnes tilpums, nomainot filtru	
[16]	Transmisijas eļļa	
[17]	Transmisijas eļļas daudzums tās nomaiņas brīdī	
[18]	Svece	
[A]	Champion XC12YC vai līdzvērtīgs	
[19]	Svece, elektrodu atstarpe	
[20]	Riepas	
[21]	Riepu spiediens	priekšējo
		aizmugurējo
[22]	Pļaušanas augstums	
[A]	Pļaušanas augstumam, skatiet "Tehnisko datu tabulu" rokasgrāmatā "Pļaušanas ierīces komplekts"	
[23]	Kustības ātrums (aptuvens), uz priekšu	
[24]	Kustības ātrums (aptuvens), atpakaļgaitas	
[25]	Svars	
[26]	A = Garums	
[27]	B = Solis	
[28]	C = Augstums	
[29]	D = Platums	
[30]	Mērītās skaņas jaudas līmenis:	
[31]	Nenoteiktība	
[32]	Garantētās skaņas jaudas līmenis	
[33]	Skaņas spiediena līmenis	
[34]	Nenoteiktība	
[35]	Vibrāciju vērtība vadītāja sēdeklī	
[36]	Nenoteiktība	
[37]	Vibrācijas vērtība pie stūres	
[38]	Nenoteiktība	
[39]	PIEDERUMI PĒC PIEPRASĪJUMA	
[40]	Apraksts	
[41]	Piekabe	
[42]	Mēslotājs	
[43]	Lapu un zāles savācējs	
[44]	Grābeklis	
[45]	Sniega ķēdes	
[46]	Dubļu/sniega riteņi	
[47]	Pļaušanas ierīces komplekts	
[48]	Priekšējā ecēšanas ierīce	
[49]	Smalcinātājs	
[50]	Sniega tīrītājs ar turbīnu	
[51]	Priekšējā slaucīšanas mašīna	
[52]	Sniega tīrītājs ar vērstuvi	
[53]	Irdinātājs/skarifikators	
[54]	Aizmugurējo riteņu pretsvari	
[55]	Piederumu aizmugurējais pacēlājs	
[56]	(**) 2WD modeļiem obligāti jāuzstāda uz aizmugurējiem riteņiem atsvari.	
[57]	TABULA PAREIZAI PIEDERUMU KOMBINĀCIJAI	
[58]	AIZMUGURES PIEDERUMI	
[59]	PRIEKŠĒJIE PIEDERUMI	
[60]	Piederums	
[61]	(***)2WD modeļiem, vienlaicīgu piemērojot "110C E, 110C E QF, 125C E QF tipa" griešanas ierīces komplektu un piekabi, ir obligāti jāuzstāda uz aizmugurējiem riteņiem atsvari.	

0 TABEL TECHNISCHE GEGEVENS

[1]	Type	
[2]	Model	
[3]	Motor	
[4]	Cilinderinhoud	
[5]	Tractie	
[6]	Vermogen	
[7]	Motortoeren	
[8]	Elektrisch systeem	
[9]	Accu	
[10]	Brandstof	
[A]	Loodvrije benzine	
[11]	Inhoud brandstoftank	
[12]	Motorolie	
[13]	Motorolie, klasse	
[A]	SJ of hoger	
[14]	Inhoud motoroliereservoir, zonder vervanging van het filter	
[15]	Inhoud motoroliereservoir, met vervanging van het filter	
[16]	Transmissieolie	
[17]	Hoeveelheid transmissieolie op het moment van de verversing	
[18]	Bougie	
[A]	Champion XC12YC of equivalent	
[19]	Bougie, afstand elektroden	
[20]	Banden	
[21]	Bandenspanning	voor
		achter
[22]	Maaihoogte	
[A]	Zie voor de maaihoogte de “Tabel technische gegevens” van de handleiding van de “maaisysteemgroep”	
[23]	Rijsnelheid (bij benadering), vooruit	
[24]	Rijsnelheid (bij benadering), achteruit	
[25]	Gewicht	
[26]	A = Lengte	
[27]	B = Wielbasis	
[28]	C = Hoogte	
[29]	D = Breedte	
[30]	Gemeten geluidsvermogenniveau	
[31]	Onzekerheid	
[32]	Gegarandeerd geluidsvermogenniveau	
[33]	Geluidsdrukniveau	
[34]	Onzekerheid	
[35]	Waarde van de trillingen op de bestuurdersplaats	
[36]	Onzekerheid	
[37]	Waarde van de trillingen aan het stuurwiel	
[38]	Onzekerheid	

[39]	OPTIONELE ACCESSOIRES
[40]	Beschrijving
[41]	Aanhanger
[42]	Mestverspreider
[43]	Bladeren- en grasopvangbak
[44]	Verticuteermachine
[45]	Sneeuwkettingen
[46]	Modderwielen/sneeuwwielen
[47]	Maaisysteemgroep
[48]	Eg aan voorzijde
[49]	Hakselaar
[50]	Roterende sneeuwruimer
[51]	Frontborstel
[52]	Sneeuwruimer met sneeuwschuif
[53]	Bodemventilator/verticuleermachine
[54]	Tegengewichten achterwielen
[55]	Hefsysteem achterzijde voor accessoires
[56]	(**) Voor de 2WD modellen is het verplicht om tegengewichten om de achterwielen te installeren.
[57]	TABEL VOOR DE JUISTE COMBINATIE VAN ACCESSOIRES
[58]	ACCESSOIRES ACHTERZIJDE
[59]	ACCESSOIRES VOORZIJDE
[60]	Accessoire
[61]	(***) Voor de 2WD modellen is het, met gelijktijdig gebruik van de maaisysteemgroep “type 110C E, 110C E QF, 125C E QF” en de aanhanger, verplicht om tegengewichten om de achterwielen te installeren.

0 TABELL - TEKNISKE DATA

[1]	Type	
[2]	Modell	
[3]	Motor	
[4]	Slagvolum	
[5]	Fremdrift	
[6]	Motoreffekt	
[7]	Motoromdreininger	
[8]	Elektrisk anlegg	
[9]	Batteri	
[10]	Drivstoff	
[A]	Blyfri bensin	
[11]	Kapasitet drivstofftank	
[12]	Motorolje	
[13]	Motorolje, serviceklasse	
[A]	SJ eller høyere	
[14]	Kapasitet motoroljebeholder, uten filterskifte	
[15]	Kapasitet motoroljetank, med skifte av filter	
[16]	Transmisjonsolje	
[17]	Mengde transmisjonsolje ved skifte	
[18]	Tennplugg	
[A]	Champion XC12YC eller tilsvarende	
[19]	Tennplugg, elektrodeavstand	
[20]	Dekk	
[21]	Dekktrykk	foran
		bak
[22]	Klippehøyde	
[A]	Sjekk klippehøyden i "Tabell over tekniske data" i håndboken for klippeaggregatet	
[23]	Fremdriftshastighet (veil.) forover	
[24]	Fremdriftshastighet (veil.) bakover	
[25]	Maskinens totalvekt	
[26]	A = Lengde	
[27]	B = Akselavstand	
[28]	C = Høyde	
[29]	D = Bredde	
[30]	Målt lydstyrkenivå	
[31]	Toleranse	
[32]	Garantert lydstyrkenivå	
[33]	Lydtrykknivå	
[34]	Toleranse	
[35]	Vibrasjonsverdier ved førerplassen	
[36]	Toleranse	
[37]	Vibrasjonsverdier ratt	
[38]	Toleranse	
[39]	TILLEGGSUTSTYR PÅ FORESPØRSEL	
[40]	Beskrivelse	
[41]	Tilhenger	
[42]	Gjødselspreder	
[43]	Blad- og gressoppsamler	
[44]	Rive	
[45]	Snøkjettinger	
[46]	Gjørme-/snøhjul	
[47]	Klippeaggregat	
[48]	Frontmontert harve	
[49]	Skjæreaggregat	
[50]	Snøfreser med turbin	
[51]	Frontmontert feieaggregat	
[52]	Snøplog med vinge	
[53]	Plenlufter/kultivator	
[54]	Motvekter bakhjul	
[55]	Bakmontert redskapsløfter	
[56]	(**) På 2WD-modellene er det påbudt å sette motvekter på bakhjulene.	
[57]	TABELL FOR KORREKT KOMBINERT BRUK AV TILBEHØR	
[58]	BAKMONTERT TILBEHØR	
[59]	FRONTMONTERT TILBEHØR	
[60]	Tilbehør	
[61]	(***) På 2WD-modellene hvor man kan bruke klippe-redskap "type 110C E, 110C E QF, 125C E QF" og tilhenger samtidig er det påbudt å sette motvekter på bakhjulene.	

0 TABELA DANYCH TECHNICZNYCH

[1]	Typ	
[2]	Model	
[3]	Silnik	
[4]	Pojemność skokowa	
[5]	Napęd	
[6]	Moc	
[7]	Obroty silnika	
[8]	Instalacja elektryczna	
[9]	Akumulator	
[10]	Paliwo	
[A]	Benzyna bezołowiowa	
[11]	Pojemność zbiornika paliwa	
[12]	Olej silnikowy	
[13]	Olej silnikowy, klasa użytkowa	
[A]	SJ lub wyższy	
[14]	Pojemność miski olejowej silnika, bez wymiany filtra	
[15]	Pojemność miski olejowej silnika z wymianą filtra	
[16]	Olej przekładniowy	
[17]	Ilość oleju przekładniowego w chwili wymiany	
[18]	Świeca zapłonowa	
[A]	Champion XC12YC lub równoważny	
[19]	Świeca, odległość elektrod	
[20]	Opony	
[21]	Ciśnienie w oponach	przód
		tył
[22]	Wysokość koszenia	
[A]	Odnośnie wysokości koszenia patrz “Tabela Danych Technicznych” w instrukcji “zespołu urządzenia tnącego”.	
[23]	Prędkość jazdy (orientacyjnie) podczas ruchu do przodu	
[24]	Prędkość jazdy (orientacyjnie) podczas ruchu do tyłu	
[25]	Ciężar	
[26]	A = Długość	
[27]	B = Odstęp	
[28]	C = Wysokość	
[29]	D = Szerokość	
[30]	Mierzony poziom mocy akustycznej	
[31]	Margines niepewności	
[32]	Gwarantowany poziom mocy akustycznej	
[33]	Poziom ciśnienia akustycznego	
[34]	Margines niepewności	
[35]	Wartość wibracji na stanowisku kierowcy	
[36]	Margines niepewności	
[37]	Wartość wibracji przy kierownicy	
[38]	Margines niepewności	
[39]	AKCESORIA DOSTĘPNE NA ZAMÓWIENIE	
[40]	Opis	

[41]	Przyczepa
[42]	Urządzenie do nawożenia
[43]	Urządzenie do zbierania liści i trawy
[44]	Zgrabiarka
[45]	Łańcuchy śniegowe
[46]	Koła błotne / śnieżne
[47]	Zespół urządzenia tnącego
[48]	Brona przednia
[49]	Kruszarka
[50]	Odśnieżarka turbinowa
[51]	Zamiatarka przednia
[52]	Pług śnieżny z ostrzem
[53]	Aerator/ skaryfikator
[54]	Przeciwciężary tylnych kół
[55]	Tylny podnośnik dla akcesoriów
[56]	(**) W modelach 2WD obowiązkowe jest zainstalowanie przeciwciężarów na tylnych kołach.
[57]	TABELA WŁAŚCIWEGO ŁĄCZENIA AKCESORIÓW
[58]	AKCESORIA TYLNE
[59]	AKCESORIA PRZEDNIE
[60]	Akcesorium
[61]	(***) W modelach 2WD, przy jednoczesnym zastosowaniu zespołów urządzeń tnących “typ 110C E, 110C E QF, 125C E QF” i przyczepy, obowiązkowe jest zainstalowanie przeciwciężarów na tylnych kołach.

0 TÉCNICO TABELA DE DADOS

[1]	Tipo	
[2]	Modelo	
[3]	Motor	
[4]	Cilindrada	
[5]	Tração	
[6]	Potência	
[7]	Rotações do motor	
[8]	Equipamento elétrico	
[9]	Bateria	
[10]	Combustível	
[A]	Benzina sem chumbo	
[11]	Capacidade reservatório de combustível	
[12]	Óleo motor	
[13]	Óleo motor, classe de serviço	
[A]	SJ ou superior	
[14]	Capacidade do reservatório de óleo do motor, sem substituição do filtro	
[15]	Capacidade do reservatório de óleo do motor, com substituição do filtro	
[16]	Óleo Transmissão	
[17]	Quantidade de óleo da transmissão no momento da substituição	
[18]	Vela	
[A]	Champion XC12YC ou equivalente	
[19]	Vela, distância elétrodos	
[20]	Pneus	
[21]	Pressão dos pneus.	anterior
		posterior
[22]	Altura de corte	
[A]	Per l'altezza di taglio, vedere la "Tabella Dati Tecnici" del manuale "assieme del dispositivo di taglio"Para a altura de corte consultar a "Tabela de Dados Técnicos" do manual "conjunto do dispositivo de corte"	
[23]	Velocidade de progresso (indicativa), em marcha à frente	
[24]	Velocidade de progresso (indicativa), em marcha-atrás	
[25]	Massa	
[26]	A = Comprimento	
[27]	B = Passo	
[28]	C = Altura	
[29]	D = Largura	
[30]	Nível de potência sonora medido	
[31]	Incerteza	
[32]	Nível de potência sonora garantido	
[33]	Nível de pressão sonora	
[34]	Incerteza	
[35]	Valor das vibrações no posto de condução	
[36]	Incerteza	
[37]	Valor das vibrações no volante	
[38]	Incerteza	
[39]	ACESSÓRIOS A PEDIDO	
[40]	Descrição	
[41]	Reboque	
[42]	Fertilizador	
[43]	Recolhedor de folhas e erva	
[44]	Ancinho	
[45]	Correntes de neve	
[46]	Rodas para lama / neve	
[47]	Conjunto do dispositivo de corte	
[48]	Grade frontal	
[49]	Máquina de cortar	
[50]	Dispositivo para remover a neve de turbina	
[51]	Vassoura frontal	
[52]	Dispositivo para remover a neve de lâmina	
[53]	Arejador/escarificador	
[54]	Contrapeso rodas posteriores	
[55]	Sistema de elevação posterior para acessórios	
[56]	(**) Para os modelos 2WD, é obrigatório instalar os contrapesos nas rodas posteriores.	
[57]	TABELA PARA A CORRETA COMBINAÇÃO DOS ACESSÓRIOS	
[58]	ACESSÓRIOS POSTERIORES	
[59]	ACESSÓRIOS FRONTAIS	
[60]	Acessório	
[61]	(***) Nos modelos 2WD, com a aplicação simultânea de todos os dispositivos de corte "tipo 110C E, 110C E QF, 125C E QF" e de reboque é obrigatório instalar os contrapesos nas rodas posteriores.	

0 ТАБЛИЦА ТЕХНИЧЕСКИХ ДАННЫХ

[1]	Тип	
[2]	Модель	
[3]	Двигатель	
[4]	Объем цилиндров	
[5]	Привод	
[6]	Мощность	
[7]	Обороты двигателя	
[8]	Электроустановка	
[9]	Аккумулятор	
[10]	Топливо	
[A]	Неэтилированный бензин.	
[11]	Емкость топливного бака	
[12]	Масло двигателя	
[13]	Масло двигателя, эксплуатационный класс	
[A]	SJ или выше	
[14]	Емкость бака для масла двигателя, без замены фильтра	
[15]	Емкость бака для масла двигателя, с заменой фильтра	
[16]	Масло коробки передач	
[17]	Количество масла коробки передач в момент замены	
[18]	Свеча зажигания	
[A]	"Champion" XC12YC или эквивалентная	
[19]	Свеча зажигания, расстояние между электродами	
[20]	Шины	
[21]	Давление в шинах	передние
		задние
[22]	Высота стрижки	
[A]	Высоту стрижки см. в “Таблице технических данных” руководства режущего узла	
[23]	Скорость хода (ориентировочная) при движении вперед	
[24]	Скорость хода (ориентировочная) при движении задним ходом	
[25]	Масса	
[26]	A = Длина	
[27]	B = Межосевое расстояние	
[28]	C = Высота	
[29]	D = Ширина	
[30]	Уровень измеренной звуковой мощности	
[31]	Погрешность	
[32]	Уровень звуковой мощности гарантированный	
[33]	Уровень звукового давления	
[34]	Погрешность	
[35]	Уровень вибрации на месте водителя	
[36]	Погрешность	
[37]	Уровень вибрации на рулевом колесе	
[38]	Погрешность	
[39]	ПРИНАДЛЕЖНОСТИ – НАВЕСНЫЕ ОРУДИЯ ПО ЗАКАЗУ	
[40]	Описание	
[41]	Прицеп	
[42]	Устройство для разбрасывания удобрений	
[43]	Устройство для сбора листьев и травы	
[44]	Грабли	
[45]	Цепи противоскольжения	
[46]	Колеса для грязи / снега	
[47]	Режущий узел	
[48]	Фронтальный рыхлитель	
[49]	Измельчитель	
[50]	Турбинный снегоочиститель	
[51]	Фронтальное подметально-уборочное устройство	
[52]	Шнекороторный снегоочиститель	
[53]	Рыхлитель/культиватор	
[54]	Противовесы задних колес	
[55]	Заднее устройство подъема навесных орудий	
[56]	(**) В моделях 2WD следует обязательно установить на задние колеса противовесы.	
[57]	ТАБЛИЦА ПРАВИЛЬНОГО СОЧЕТАНИЯ ПРИНАДЛЕЖНОСТЕЙ – НАВЕСНЫХ ОРУДИЙ	
[58]	ЗАДНИЕ НАВЕСНЫЕ ОРУДИЯ	
[59]	ФРОНТАЛЬНЫЕ НАВЕСНЫЕ ОРУДИЯ	
[60]	Навесное орудие	
[61]	(***) При одновременном использовании режущего узла типа 110C E, 110C E QF, 125C E QF и прицепа в моделях 2WD следует обязательно установить на задние колеса противовесы.	

0 TABELA S TEHNIČNIMI PODATKI

[1]	Tip	
[2]	Model	
[3]	Motor	
[4]	Cilindri	
[5]	Oprijem	
[6]	Moč	
[7]	Obrati motorja	
[8]	Električni sistem	
[9]	Akumulator	
[10]	Gorivo	
[A]	Neosvinčen bencin	
[11]	Kapaciteta rezervoarja za gorivo	
[12]	Motorno olje	
[13]	Motorno olje, delovni razred	
[A]	SJ ali višje	
[14]	Kapaciteta rezervoarja motornega olja, brez zamenjave filtra	
[15]	Kapaciteta rezervoarja motornega olja, z zamenjavo filtra	
[16]	Olje v menjalniku	
[17]	Količina olja v menjalniku v trenutku menjave	
[18]	Svečka	
[A]	Champion XC12YC ali enako	
[19]	Svečka, razdalja od elektrod	
[20]	Pnevmatike	
[21]	Pritisk v pnevmatikah	sprednje
		zadnje
[22]	Višina košnje	
[A]	Za višino košnje glejte “Tabelo s tehničnimi podatki” v priročniku "Sklopa Plošče za rezanje"	
[23]	Hitrost napredovanja (indikativna) pri vožnji naprej	
[24]	Hitrost napredovanja (indikativna) pri vzvratni vožnji	
[25]	Masa	
[26]	A = Dolžina	
[27]	B = Korak	
[28]	C = Višina	
[29]	D = Širina	
[30]	Raven izmerjene zvočne moči	
[31]	Negotovost	
[32]	Raven zagotovljene zvočne moči	
[33]	Raven zvočnega pritiska	
[34]	Negotovost	
[35]	Raven vibracij na voznikovem sedežu	
[36]	Negotovost	
[37]	Raven tresljajev na volanu	
[38]	Negotovost	
[39]	DODATNI PRIKLJUČKI NA ZAHTEVO	
[40]	Opis	
[41]	Priklopnik	
[42]	Gnojilo	
[43]	Zbiralna posoda za listje in travo	
[44]	Grablje	
[45]	Snežne verige	
[46]	Kolesa za blato / sneg	
[47]	Sklop naprave za rezanje (košnjo)	
[48]	Frontalna brana	
[49]	Mulčer	
[50]	Turbinski snežni plug	
[51]	Naprava za pometanje cest - frontalni priključek	
[52]	Odmetalnik snega	
[53]	Kultivator/Rahljalnik	
[54]	Kontrauteži za zadnja kolesa	
[55]	Naprava za dviganje dodatnih priključkov - zadaj	
[56]	(**) Pri modelih 2WD je potrebno namestiti kontrauteži na zadnja kolesa.	
[57]	TABELA ZA PRAVILNO KOMBINACIJO DODATNIH PRIKLJUČKOV	
[58]	ZADNJI PRIKLJUČKI	
[59]	SPREDNJI PRIKLJUČKI	
[60]	Dodatni priključek	
[61]	(***) Pri modelih 2WD je potrebno pri hkratni namestitvi naprav za rezanje “tip 110C E, 110C E QF, 125C E QF” in priklopnika namestiti kontrauteži na zadnja kolesa.	

0 TABELL MED TEKNISKA DATA

[1]	Typ	
[2]	Modell	
[3]	Motor	
[4]	Cylindervolym	
[5]	Dragkraft	
[6]	Effekt	
[7]	Motorvarvtal	
[8]	Elsystem	
[9]	Batteri	
[10]	Bränsle	
[A]	Blyfri bensin	
[11]	Volym bränsletank	
[12]	Motorolja	
[13]	Motorolja, serviceklass	
[A]	SJ eller högre	
[14]	Volym motoroljetank, utan filterbyte	
[15]	Volym motoroljetank, med filterbyte	
[16]	Transmissionsolja	
[17]	Mängd transmissionsolja vid byte	
[18]	Tändstift	
[A]	Champion XC12YC eller motsvarande	
[19]	Tändstift, avstånd mellan elektroderna	
[20]	Däck	
[21]	Däcktryck	fram
		bak
[22]	Klipphöjd	
[A]	För klipphöjd, se tabellen med tekniska data i klippaggregatets manual.	
[23]	Hastighet (indikativ) vid körning framåt	
[24]	Hastighet (indikativ) vid backning	
[25]	Vikt	
[26]	A = Längd	
[27]	B = Hjulbas	
[28]	C = Höjd	
[29]	D = Bredd	
[30]	Mätt ljudeffektnivå	
[31]	Osäkerhet	
[32]	Garanterad ljudeffektnivå	
[33]	Ljudtrycksnivå	
[34]	Osäkerhet	
[35]	Vibrationer på förarplatsen	
[36]	Osäkerhet	
[37]	Rattvibrationer	
[38]	Osäkerhet	
[39]	TILLVALSTILLBEHÖR	
[40]	Beskrivning	
[41]	Släp	
[42]	Gödselspridare	
[43]	Blad- och gräsuppsamlare	
[44]	Kratta	
[45]	Snökedjor	
[46]	Hjul för lera/snö	
[47]	Klippaggregat	
[48]	Främre jordfräs	
[49]	Kompostkvarn	
[50]	Snöslunga med turbin	
[51]	Främre borste	
[52]	Snöröjare med blad	
[53]	Luftare/vertikalskärare	
[54]	Motvikter för bakhjul	
[55]	Bakre tillbehörslyft	
[56]	(**) För modell 2WD är det obligatoriskt att installera motvikter på bakhjulen.	
[57]	TABELL ÖVER KORREKT KOMBINATION AV TILLBEHÖR	
[58]	BAKRE TILLBEHÖR	
[59]	FRÄMRE TILLBEHÖR	
[60]	Tillbehör	
[61]	(***) För modellerna 2WD, med samtidig användning av skärutrustning “typ 110C E, 110C E QF, 125C E QF” och av bogseringsutrustning är det obligatoriskt att installera motvikter på bakhjulen.	

1 Indice

0 TABELLA DATI TECNICI IX

1 INTRODUZIONE 4

1.1 STRUTTURA DEL MANUALE 4

1.2 SIMBOLOGIA 4

1.3 CONSERVAZIONE DEL MANUALE 4

2 CONOSCERE LA MACCHINA 4

2.1 MODELLI [2WD] 4

2.2 MODELLI [4WD] 4

2.3 USO PREVISTO 5

2.3.1 DEFINIZIONE DELLA TIPOLOGIA DI UTENTE 5

2.4 USO IMPROPRIO 5

2.5 SEGNALETICA DI SICUREZZA 5

2.5.1 Etichette adesive (4) 5

2.6 ETICHETTA DI IDENTIFICAZIONE PRODOTTO 6

2.7 COMPONENTI PRINCIPALI 6

3 NORME DI SICUREZZA 6

3.1 ADDESTRAMENTO 6

3.2 OPERAZIONI PRELIMINARI 7

3.3 DURANTE L'UTILIZZO 8

3.4 MANUTENZIONE E MAGAZZINAGGIO 10

3.5 TRASPORTO 11

3.6 TUTELA AMBIENTALE 11

4 ASSICURARE IL TOSAERBA 11

5 MONTAGGIO 11

5.1 COMPONENTI PER IL MONTAGGIO (3) 11

5.2 COFANO MOTORE (5:A) 12

5.3 BATTERIA 12

5.3.1 Collegamento della batteria (6) 12

5.3.2 Carica della batteria 12

5.4 SEDILE (7) 12

5.5 VOLANTE (8) 12

5.6 BARRA DI TRAINO (9) 13

5.7 SUPPORTI A SGANCIO RAPIDO (1:N) 13

5.8 PRESSIONE DEGLI PNEUMATICI 13

5.9 ACCESSORI 13

6 COMANDI 13

6.1 PEDALE SOLLEVATORE ACCESSORI MECCANICO (10:C) 13

6.2 PEDALE FRENO DI STAZIONAMENTO (10:B) 13

6.3 LEVA DI BLOCCO DEL FRENO DI STAZIONAMENTO (10:A) 13

6.4 PEDALE TRAZIONE (10:F) 13

6.5 VOLANTE (10:D) . . . 14
6.6 COMANDO DEL GAS (ACCELERATORE) (11:A; 12:A) MOD.: [B&S Intek] [B&S Vanguard] [ST.] 14
6.7 COMANDO DELL'ARIA (SE PREVISTO) (12:B) MOD.: [ST.] . . . 14
6.8 BLOCCHETTO DI ACCENSIONE / FARO (11:C; 12:C) . . . 14
6.9 PRESA DI POTENZA (11:D; 12:D) . . . 14
6.10 CONTAORE (13:A) . . . 14
6.11 REGOLAZIONE DELL'ALTEZZA DI TAGLIO (11:E; 12:E) . . . 14
6.12 LEVA DI INSERIMENTO / SBLOCCO DELLA TRASMISSIONE (14; 15) . . . 15
6.13 REGOLAZIONE DEL SEDILE (16:B) . . . 15
6.14 COFANO MOTORE . . . 15
6.15 SUPPORTI A SGANCIO RAPIDO . . . 15

7 AVVIAMENTO E MARCIA . . . 16
7.1 PRECAUZIONI PER L'USO . . . 16
7.2 USO COMBINATO DI ACCESSORI . . . 16
7.3 RIFORNIMENTO DI CARBURANTE . . . 16
7.4 CONTROLLO DEL LIVELLO DELL'OLIO DEL MOTORE (21; 22) . . . 16
7.5 CONTROLLO DEL LIVELLO DELL'OLIO DELLA TRASMISSIONE . . . 16
7.6 CONTROLLI DI SICUREZZA . . . 16
7.6.1 Controllo di sicurezza generale . . . 17
7.6.2 Controllo di sicurezza elettrico . . . 17
7.7 AVVIAMENTO / LAVORO . . . 17
7.7.1 Marcia . . . 17
7.8 ARRESTO . . . 17
7.9 PULIZIA . . . 18

8 UTILIZZO DELL'ACCESSORIO . . . 18
8.1 ALTEZZA DI TAGLIO . . . 18
8.2 SUGGERIMENTI PER LA TOSATURA . . . 18

9 MANUTENZIONE . . . 18
9.1 PROGRAMMA DI ASSISTENZA . . . 18
9.2 PREPARAZIONE . . . 19
9.3 TABELLA DELLE MANUTENZIONI . . . 19
9.4 PRESSIONE DEI PNEUMATICI . . . 19
9.5 RABBOCCO / SOSTITUZIONE OLIO MOTORE . . . 19
9.5.1 Controllo / rabbocco (21; 22) . . . 19
9.5.2 Sostituzione / riempimento (21; 22) . . . 19
9.5.3 Sostituzione del filtro dell'olio (se presente) . . . 20
9.6 SOSTITUZIONE DEL FILTRO DEL CARBURANTE (21:B, 22:B) . . . 20
9.7 CONTROLLO / RABBOCCO OLIO DELLA TRASMISSIONE [4WD] . . . 20
9.7.1 Controllo/rabbocco (25) . . . 20
9.7.2 Sostituzione . . . 20
9.8 CONTROLLO TRASMISSIONI A CINGHIA . . . 21
9.9 STERZO . . . 21

9.9.1 Controlli . . . 21
9.9.2 Regolazione (31) . . . 21
9.10 BATTERIA . . . 21
9.10.1 Carica mediante il motore . . . 22
9.10.2 Carica mediante carica batteria . . . 22
9.10.3 Smontaggio/montaggio . . . 22
9.10.4 Pulizia . . . 22
9.11 FILTRO DELL'ARIA, MOTORE . . . 22
9.11.1 Pulizia / Sostituzione - mod.: [B&S Intek] (32) . . . 22
9.11.2 Pulizia / Sostituzione - mod.: [B&S Vanguard] (33) . . . 22
9.11.3 Pulizia / Sostituzione - mod.: [ST.] (34) . . . 23
9.11.4 Sostituzione candela . . . 23
9.11.5 Pulizia presa d'aria . . . 23
9.12 LUBRIFICAZIONE (30) . . . 23
9.13 FUSIBILI (34) . . . 23

10 ASSISTENZA E RIPARAZIONI . . . 24

11 RIMESSAGGIO . . . 24

12 CONDIZIONI D'ACQUISTO . . . 24

13 TABELLA RIASSUNTIVA DELLE MANUTENZIONI . . . 25

14 GUIDA ALLA IDENTIFICAZIONE DEGLI INCONVENIENTI . . . 26

1 INTRODUZIONE

Prima di mettere in moto leggere attentamente il manuale d'istruzioni.

1.1 STRUTTURA DEL MANUALE

Il manuale è composto dalla copertina, un indice, una sezione comprendente tutte le figure, il testo esplicativo.
Il contenuto è suddiviso in capitoli, paragrafi e sottoparagrafi.
Il presente manuale contiene alcune tabelle relative ai diversi motori (se previsti).
Per facilitare la lettura, evidenziare i dati che si riferiscono alla relativa macchina o motore.

Figure

Le figure in queste istruzioni per l'uso sono numerate 1, 2, 3, e così via.
I componenti indicati nelle figure sono contrassegnati con le lettere A, B, C, e così via.
Un riferimento alla figura viene indicato con la dicitura (2).
Un riferimento al componente A nella figura 2 viene indicato con la dicitura (2:A).

Intestazioni

Le intestazioni in queste istruzioni per l'uso sono numerate come indicato nel seguente esempio:
2.3 USO PREVISTO"è un sottotitolo di "2 CONOSCERE LA MACCHINA" ed è incluso sotto questa intestazione.
Quando si fa riferimento alle intestazioni, in genere vengono specificati solo i numeri relativi, ad esempio "Vedere 2.3.1".

1.2 SIMBOLOGIA

Simbolo di AVVERTENZA. In caso di inosservanza delle istruzioni fornite, è possibile che ne derivino gravi lesioni a persone e/o danni a cose.

Simbolo di OBBLIGO. Indica un'operazione da eseguire obbligatoriamente.

Simbolo di DIVIETO. Indica un'operazione vietata.

Simbolo di NOTA. Indica un'informazione o un approfondimento di particolare importanza.

Simbolo di RIMANDO. Indica un rimando ad un'informazione, la nota indica dove si trova l'informazione.

1.3 CONSERVAZIONE DEL MANUALE

Conservare il manuale in buono stato e leggibile, in luogo conosciuto e facilmente accessibile dall'utilizzatore della macchina.

2 CONOSCERE LA MACCHINA

Questa macchina è un'attrezzatura da giardinaggio, e precisamente un rasaerba con conducente a bordo seduto e taglio frontale.
La macchina è provvista di un motore che aziona l'assieme del dispositivo di taglio, protetto da un carter, nonché un gruppo di trasmissione che provvede al movimento della macchina.
La macchina è articolata. Ciò significa che il telaio è diviso in una sezione anteriore e in una posteriore che possono essere sterzate in relazione l'una con l'altra.
Lo sterzo articolato fa sì che la macchina possa girare attorno agli alberi e ad altri ostacoli con un raggio di sterzata estremamente ridotto.
L'operatore è in grado di condurre la macchina e di azionare i comandi principali mantenendosi sempre seduto al posto di guida.
I dispositivi di sicurezza montati sulla macchina prevedono l'arresto del motore e e dell'assieme del dispositivo di taglio.

2.1 MODELLI [2WD]

La macchina è dotata di trazione posteriore.
L'assale posteriore è dotato di trasmissione idrostatica con rapporti di trasmissione avanti e indietro infinitamente variabile.
L'assale posteriore è dotato anche di un differenziale per facilitare la sterzata.
Gli accessori montati anteriormente sono azionati da cinghie di trasmissione.

2.2 MODELLI [4WD]

La macchina ha 4 ruote motrici.
La potenza dal motore alle ruote motrici viene trasmessa idraulicamente.
Il motore aziona una pompa dell'olio che attraverso un circuito idraulico aziona gli assi (ruote) posteriore e anteriore.
Le ruote anteriori e quelle posteriori ruotano alla stessa velocità.
Per agevolare la sterzata, entrambi gli assi sono dotati di differenziale.
Gli accessori montati anteriormente sono azionati da cinghie di trasmissione.

2.3 USO PREVISTO

Questa macchina è progettata e costruita per il taglio dell'erba.

L'utilizzo di particolari accessori, previsti dal Costruttore come equipaggiamento originale o acquistabili separatamente, permette di effettuare questo lavoro secondo varie modalità operative, illustrate in questo manuale o nelle istruzioni che accompagnano i singoli accessori.

Parimenti, la possibilità di applicare attrezzature supplementari (se previste dal Costruttore) può estendere l'utilizzo previsto ad altre funzioni, secondo i limiti e le condizioni indicate nelle istruzioni che accompagnano le apparecchiature stesse.

La macchina dev'essere utilizzata da un solo operatore.

La stabilità della macchina si riduce se viene utilizzato un accessorio frontale diverso dall'assieme del dispositivo di taglio.

La macchina deve essere utilizzata con almeno l'assieme del dispositivo di taglio o un altro accessorio frontale montato.

2.3.1 DEFINIZIONE DELLA TIPOLOGIA DI UTENTE

Questa macchina è destinata all'utilizzo da parte dei consumatori, cioè operatori non professionisti.

Questa macchina è destinata ad un "uso hobbistico".

2.4 USO IMPROPRIO

Qualsiasi altro impiego, difforme da quelli sopra citati, può rivelarsi pericoloso e causare danni a persone e/o cose

Rientrano nell'uso improprio (come esempio, ma non solo):

- trasportare sulla macchina o su un rimorchio altre persone, bambini o animali;
- trainare o spingere carichi senza l'utilizzo dell'apposito accessorio previsto per il traino;
- utilizzare la macchina per il passaggio su terreni instabili, scivolosi, ghiacciati, sassosi o sconnessi, pozzanghere o acquitrini che non permettano la valutazione della consistenza del terreno;
- azionare i dispositivi di taglio nei tratti non erbosi.

L'uso improprio della macchina comporta il decadimento della garanzia e il declino di ogni responsabilità del Costruttore, riversando sull'utilizzatore gli oneri derivanti da danni o lesioni proprie o a terzi.

2.5 SEGNALETICA DI SICUREZZA

La segnaletica di sicurezza presente sulla macchina informa l'utente sui comportamenti da seguire nell'uso della macchina, in particolare nelle operazioni che richiedono cautela e attenzione.

ATTENZIONE. Indica un pericolo. E' normalmente abbinato ad altre segnaletiche che indicano la particolarità del pericolo.

Attenzione! Prima di utilizzare la macchina leggere attentamente il manuale di istruzioni.

Attenzione! Fare attenzione ad eventuali oggetti sparsi. Fare attenzione ad eventuali persone presenti sul posto.

Attenzione! Indossare sempre cuffie protettive.

Attenzione! La macchina non è omologata per l'utilizzo su strade pubbliche.

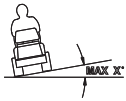

Attenzione! Questa macchina, con accessori originali installati, può procedere con un'inclinazione massima di 10°, a prescindere dalla direzione.

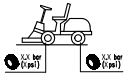

Pressione pneumatici. L'etichetta riporta i valori ottimali della pressione dei pnaumatici - vedere cap. "0 TABELLA DATI TECNICI". La corretta pressione dei pneumatici è condizione essenziale per ottenere dei buoni risultati dall'uso della macchina.

2.5.1 Etichette adesive (4)

Indicazione di blocco freno di stazionamento.



Indicazione di innesto / sblocco trasmissione (4:A).

L'etichetta si trova:

- in prossimità della leva di Innesto/disinnesto della trasmissione.



Indicazione del peso massimo rimorchiabile (4:B).

L'etichetta si trova:
- in prossimità della barra di traino.

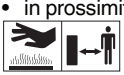
Attenzione! Rischio di ustioni (4:C). Non toccare il silenziatore.

L'etichetta si trova:
in prossimità della marmitta;


Attenzione! Rischio di schiacciamento (4:D). Tenere mani e piedi lontani dal giunto articolato dello sterzo e del gancio di traino quando è agganciato un accessorio.

L'etichetta si trova:
- in prossimità del giunto articolato dello sterzo;
- in prossimità della barra di traino.

Le etichette adesive rovinate o divenute illeggibili devono essere sostituite.

Richiedere le nuove etichette al proprio centro di assistenza autorizzato.

2.6 ETICHETTA DI IDENTIFICAZIONE PRODOTTO

L'etichetta di identificazione riporta i seguenti dati (vedere fig. 1):

1. Indirizzo del costruttore
2. Tipo di macchina
3. Livello di potenza acustica
4. Marchio di conformità CE
5. Peso in Kg
6. Potenza e velocità di esercizio del motore
7. Anno di fabbricazione
8. Numero di matricola
9. Codice articolo

Scrivete il numero di matricola della vostra macchina nell'apposito spazio della figura (1:10).

Il prodotto viene identificato grazie a due componenti:
- I numeri di articolo e di serie della macchina.
- I numeri di serie, tipo e modello del motore.

Utilizzare i nomi di identificazione ogni volta che si contatta l'officina autorizzata

L'esempio della dichiarazione di conformità si trova nella penultima pagina del manuale.

2.7 COMPONENTI PRINCIPALI

La macchina è costituita dai seguenti componenti principali (vedere fig. 1):

A. Telaio
B. Ruote
C. Volante
D. Sedile
E. Consolle
F. Comandi a pedale
G. Cofano motore
H. Leva di sollevamento accessori frontali
I. Alloggiamento fusibili
J. Batteria
K. Serbatoio carburante
L. Serbatoio olio trasmissione
M. Motore
N. Supporti a sgancio rapido per accessori

3 NORME DI SICUREZZA

Leggere attentamente le presenti istruzioni prima di usare la macchina.

3.1 ADDESTRAMENTO

ATTENZIONE! Leggere attentamente le presenti istruzioni prima di usare la macchina.
Prendere familiarità con i comandi e con un uso appropriato della macchina. Imparare ad arrestare la macchina e a disinnestare i comandi rapidamente.
L'inosservanza delle avvertenze e delle istruzioni può causare scosse elettriche, incendi e/o gravi lesioni.
Conservare tutte le avvertenze e le istruzioni per consultarle in futuro.

Non permettere mai che la macchina venga utilizzata da bambini o da persone che non abbiano la necessaria dimestichezza con le istruzioni.
Le leggi locali possono fissare un'età minima per l'utilizzatore.

Non utilizzare mai la macchina con persone, in particolare bambini, o animali nelle vicinanze.

Non utilizzare mail la macchina se l'utilizzatore è in condizione di stanchezza o malessere, oppure ha assunto farmaci, droghe, alcool o sostanze nocive alle sue capacità di riflessi e attenzione.

Ricordare che l'operatore o utilizzatore è responsabile di incidenti e imprevisti che si possono verificare ad altre persone o alle loro proprietà.
Rientra nella responsabilità dell'utilizzatore la valutazione dei rischi potenziali del terreno su cui si deve lavorare, nonché prendere tutte le precauzioni necessarie per garantire la sua e altrui sicurezza, in particolare sui pendii, terreni accidentati, scivolosi o instabili.

Nel caso si voglia cedere o prestare ad altri la macchina, assicurarsi che l'utilizzatore prenda visione delle istruzioni d'uso contenute nel presente manuale.

Non trasportare bambini o altri passeggeri sulla macchina, poiché potrebbero cadere e procurarsi lesioni gravi o pregiudicare una guida sicura.

Il conducente delle macchina deve seguire scrupolosamente le istruzioni per la guida e in particolare:

a. Non distrarsi e mantenere la necessaria concentrazione durante il lavoro;
b. Tenere presente che la perdita di controllo di una macchina che scivola su un pendio non può essere recuperata con l'uso del freno. Le cause principali di perdita di controllo sono:
- Mancanza di aderenza delle ruote;
- Velocità eccessiva;
- Frenatura inadeguata;
- Macchina inadeguata all'impiego;
- Mancanza di conoscenza sugli effetti che possono derivare dalle condizioni del terreno, specialmente sui pendii;
- Utilizzo scorretto come veicolo da traino;

La macchina è fornita di una serie di microinterruttori e di dispositivi di sicurezza che non devono mai essere manomessi o rimossi, pena il decadimento della garanzia ed il declino di ogni responsabilità del costruttore. Prima di utilizzare la macchina, controllare sempre che i dispositivi di sicurezza funzionino.

3.2 OPERAZIONI PRELIMINARI

- Quando si utilizza la macchina indossare sempre calzature da lavoro resistenti, antiscivolo e pantaloni lunghi.
- Non azionare la macchina a piedi scalzi o con sandali aperti.
- Evitare di indossare catene, braccialetti, indumenti con parti svolazzanti, o provvisti di lacci o cravatte.
- Raccogliere i capelli lunghi. Indossare sempre cuffie protettive.
- Ispezionare a fondo tutta l'area di lavoro e togliere tutto ciò che potrebbe venire espulso dalla macchina o danneggiare il gruppo di taglio e il motore (sassi, rami, fili di ferro, ossi, ecc.).

ATTENZIONE: PERICOLO! Il carburante è altamente infiammabile.

a. Conservare il carburante in appositi contenitori;
b. Rabboccare il carburante, utilizzando un imbuto, solo all'aperto e non fumare durante questa operazione e ogni volta che si maneggia il carburante;
c. Rabboccare prima di avviare il motore; non aggiungere carburante o togliere il tappo del serbatoio quando il motore è in funzione o è caldo;
d. Se fuoriesce del carburante, non avviare il motore, ma allontanare la macchina dall'area nella quale il carburante è stato versato, ed evitare di creare possibilità di incendio, fintanto che il carburante non sia evaporato ed i vapori di benzina non si siano dissolti;
e. Rimettere sempre e serrare bene i tappi del serbatoio e del contenitore del carburante.

Sostituire i silenziatori difettosi.

Prima dell'uso, procedere ad una verifica generale della macchina ed in particolare dell'aspetto del dispositivo di taglio e controllare che le viti e i di-

spositivi di taglio non siano usurati o danneggiati.
Sostituire in blocco il dispositivo di taglio e le viti danneggiate o usurate, per mantenere l'equilibratura.
Le eventuali riparazioni devono essere eseguite presso un centro specializzato.

Controllare periodicamente lo stato della batteria. Sostituirla in caso di danni al suo involucro, al coperchio o ai morsetti.

3.3 DURANTE L'UTILIZZO

Non azionare il motore in spazi chiusi, dove possono accumularsi pericolosi fumi di monossido di carbonio.
Le operazioni di avviamento devono avvenire all'aperto o in luogo ben aerato.
Ricordare sempre che i gas di scarico sono tossici.

Lavorare solamente alla luce del giorno o con buona luca artificiale e in condizioni di buona visibilità.
Allontanare persone, bambini e animali dall'area di lavoro.

Se possibile, evitare di lavorare nell'erba bagnata. Evitare di lavorare sotto la pioggia e con rischio di temporali. Non usare la macchina in condizioni di brutto tempo, specialmente con probabilità di lampi.

Prima di avviare il motore, disinnestare il dispositivo di taglio o la presa di potenza, mettere la trasmissione in "folle".

Prestare particolare attenzione quando ci si avvicina ad ostacoli che potrebbero limitare la visibilità.

Inserire il freno di stazionamento quando si parcheggia la macchina.

La macchina non deve essere utilizzati su pendii superiori a 10° (17%), a prescindere la senso di marcia.

Ricordarsi che non esiste un pendio "sicuro". Muoversi su prati in pendenza richiede una particolare attenzione. Per evitare ribaltamenti o perdita di controllo della macchina:

- **a.** Non arrestarsi o ripartire bruscamente in salita o in discesa;
- **b.** Innestare dolcemente la trazione e mantenere sempre la trasmissione inserita, specialmente in discesa;
- **c.** La velocità deve essere ridotta sui pendii e nelle curve strette;
- **d.** Fare attenzione ai dossi, alle cunette e ai pericolo nascosti.
- **e.** Non tagliare mai nel senso trasversale del pendio. I prati in pendenza devono essere percorsi nel senso salita/discesa e mai di traverso, facendo molta attenzione ai cambi di direzione e che le ruote a monte non incontrino ostacoli (sassi, rami, radici, ecc.) che potrebbero causare scivolamento laterale, ribaltamento o perdita di controllo della macchina.

Ridurre la velocità prima di qualsiasi cambiamento di direzione sui terreni in pendenza e inserire sempre il freno di stazionamento prima di lasciare la macchina ferma e incustodita.

Prestare molta attenzione in prossimità di dirupi, fossi o argini. La macchina si può ribaltare se una ruota oltrepassa un bordo o se il bordo cede.

Prestare la massima attenzione quando si procedere e si lavora in retromarcia. Guardare dietro di sé prima e durante la retromarcia per assicurarsi che non vi siano ostacoli.

Prestare attenzione trainando dei carichi o usando attrezzature pesanti:

- **a.** Per le barre di traino, usare soltanto punti di attacco approvati;
- **b.** Limitare i carichi a quelli che possono essere controllati agevolmente;
- **c.** Non sterzare bruscamente. Fare attenzione durante la retromarcia;
- **d.** Utilizzare contrappesi o pesi sulle ruote, quando suggerito nel manuale di istruzioni.

Disinnestare il dispositivo di taglio o la presa di potenza nell'attraversamento di zone non erbose, quando ci si sposta da o verso l'area che deve essere tagliata e portare l'assieme del dispositivo di taglio nella posizione più alta.



Quando si utilizza la macchina vicino alla strada, fare attenzione al traffico.



ATTENZIONE! La macchina non è omologata per l'utilizzo su strade pubbliche. Il suo impiego (ai sensi del Codice della Strada) deve avvenire esclusivamente in aree private chiuse al traffico.



Non utilizzare mai la macchina se i ripari sono danneggiati,



Non avvicinare mani e piedi accanto o sotto le parti rotanti. Stare sempre lontani dall'apertura di scarico.



Non lasciare la macchina ferma nell'erba alta con il motore in moto, per non rischiare di provocare incendi.



Quando si utilizzano gli accessori, non dirigere mai lo scarico verso le persone.



Utilizzare solo gli accessori approvati dal produttore della macchina.



Non utilizzare la macchina se gli accessori/utensili non sono installati nei punti previsti. La guida senza gli accessori può avere un effetto negativo sulla stabilità della macchina.



Prestare attenzione quando si utilizzano sacchi di raccolta e accessori che possono alterare la stabilità della macchina, in particolare sui pendii.



Non modificare le regolazioni del motore, e non fare raggiungere al motore un regime di giri eccessivo.



Non toccare i componenti del motore che si riscaldano durante l'uso. Rischio di ustioni.



Disinnestare il dispositivo di taglio o la presa di potenza, mettere in folle e inserire il freno di stazionamento, fermare il motore e togliere la chiave, (accertandosi che tutte le parti in movimento si siano completamente arrestate):

- **a.** Ogni qualvolta si lasci la macchina incustodita o si abbandoni il posto di guida:
- **b.** Prima di rimuovere le cause di bloccaggio o prima di disintasare il convogliatore di scarico;
- **c.** Prima di controllare, pulire o lavorare sulla macchina;
- **d.** Dopo aver colpito un corpo estraneo. Verificare eventuali danni sulla macchina ed effettuare le necessarie riparazioni prima di usarla nuovamente;



Disinnestare il dispositivo di taglio o la presa di potenza e fermare il motore, (accertandosi che tutte le parti in movimento si siano completamente arrestate):

- **a.** Prima di fare rifornimento di carburante;
- **b.** Ogni volta che si toglie o si rimonta il sacco di raccolta;
- **c.** Prima di regolare l'altezza di taglio, se questa operazione non può essere eseguita dalla postazione del conducente.



Disinnestare il dispositivo di taglio o la presa di potenza durante il trasporto e ogni volta che non vengono impiegati.



Ridurre il gas prima di fermare il motore. Chiudere l'alimentazione del carburante al termine del lavoro, seguendo le istruzioni fornite sul libretto.



Prestare attenzione all'assieme degli elementi di taglio con più di un dispositivo di taglio, poiché un dispositivo di taglio in rotazione può determinare la rotazione degli altri.



ATTENZIONE – In caso di rotture o incidenti durante il lavoro, arrestare immediatamente il motore e allontanare la macchina in modo da non provocare ulteriori danni; nel caso di incidenti con lesioni personali o a terzi, attivare immediatamente le procedure di pronto soccorso più adeguate alla situazione in atto e rivolgersi ad una Struttura Sanitaria per le cure necessarie. Rimuovere accuratamente eventuali detriti che potrebbero arrecare danni o lesioni a persone o a animali qualora rimanessero inosservati.



ATTENZIONE! Il livello di rumorosità e di vibrazioni riportato nelle presenti istruzioni, sono valori massimi di utilizzo della macchina. L'impiego di un elemento di taglio sbilanciato, l'eccessiva

velocità di movimento, l'assenza di manutenzione influiscono in modo significativo nelle emissioni sonore e nelle vibrazioni. Di conseguenza è necessario adottare delle misure preventive atte ad eliminare possibili danni dovuti ad un rumore elevato e alle sollecitazioni da vibrazioni; provvedere alla manutenzione della macchina, indossare cuffie antirumore, effettuare delle pause durante il lavoro.

3.4 MANUTENZIONE E MAGAZZINAGGIO

ATTENZIONE! – Togliere la chiave e leggere le relative istruzioni prima di iniziare qualsiasi intervento di pulizia o manutenzione. Indossare indumenti adeguati e guanti di lavoro in tutte le situazioni di rischio per le mani.

ATTENZIONE! – Non usare mai la macchina con parti usurate o danneggiate. I pezzi guasti o deteriorati devono essere sostituiti e mai riparati. Usare solo ricambi originali: l'uso di ricambi non originali e/o non correttamente montati compromette la sicurezza della macchina, può causare incidenti o lesioni personali e solleva il Costruttore da ogni obbligo o responsabilità.

Tutte le operazioni di manutenzione e di regolazione non descritte in questo manuale devono essere eseguite dal vostro Rivenditore o da un Centro specializzato, che dispone delle conoscenze e delle attrezzature necessarie affinché il lavoro sia correttamente eseguito, mantenendo il grado di sicurezza originale della macchina. Operazioni eseguite presso strutture inadeguate o da persone non qualificate comportano il decadimento di ogni forma di Garanzia e di ogni obbligo o responsabilità del Costruttore.

- Dopo ogni uso, togliere la chiave e controllare eventuali danni.
- Mantenere serrati dadi e viti, per essere certi che la macchina sia sempre in condizioni sicure di funzionamento. Una manutenzione regolare è essenziale per la sicurezza e per mantenere il livello delle prestazioni.
- Controllare regolarmente che le viti del dispositivo di taglio siano serrate correttamente.

Indossare guanti da lavoro per maneggiare il dispositivo di taglio , per smontarlo o rimontarlo.

Curare l'equilibratura del dispositivo di taglio quando viene affilato. Tutte le operazioni riguardanti il dispositivo di taglio (smontaggio, affilatura, equilibratura, rimontaggio e/o sostituzione) sono lavori impegnativi che richiedono una specifica competenza oltre all'impiego di apposite attrezzature; per ragioni di sicurezza, occorre pertanto che siano sempre eseguite presso un centro specializzato.

- Controllare regolarmente il funzionamento dei freni. È importante effettuare la manutenzione dei freni e, se necessario, ripararli.
- Sostituire gli adesivi che riportano istruzioni e messaggi di avvertenza, se danneggiati.
- Se la macchina non dispone di fermi meccanici per il trasporto, gli accessori devono sempre essere fatti appoggiare a terra quando la macchina viene parcheggiata, riposta o lasciata incustodita.
- Riporre la macchina in un luogo inaccessibile ai bambini.

Non riporre la macchina con del carburante nel serbatoio in un locale dove i vapori di carburante potrebbero raggiungere una fiamma, una scintilla o una forte fonte di calore.

- Lasciare raffreddare il motore prima di collocare la macchina in un qualsiasi ambiente.
- Per ridurre il rischio di incendio, mantenere il motore, il silenziatore di scarico, l'alloggiamento della batteria e la zona di magazzinaggio del carburante liberi da residui d'erba, foglie o grasso eccessivo.
- Per ridurre il rischio di incendi, controllare regolarmente che non vi siano perdite di olio e/o carburante.
- Se il serbatoio deve essere vuotato, effettuare questa operazione all'aperto e a motore freddo.
- Non lasciare mai le chiavi inserite o alla portata di bambini o persone non idonee. Togliere sempre la chiave prima di iniziare ogni intervento di manutenzione.

ATTENZIONE! – L'acido contenuto nella batteria è corrosivo. In caso di danni meccanici o di carica eccessiva potrebbe fuoriuscire. Evitare l'inalazione e il contatto con qualsiasi parte del corpo.

L'inalazione dei vapori dell'acido causa lesioni alle mucose e agli organi interni. Rivolgersi tempestivamente al medico.

ATTENZIONE! – Non caricare eccessivamente la batteria. Una carica eccessiva può farla esplodere causando la fuoriuscita dell'acido.

ATTENZIONE! – L'acido causa gravi danni agli utensili, agli indumenti e ad altri materiali. Risciacquare immediatamente con acqua la parte colpita dall'acido.

Non cortocircuitare i morsetti della batteria. Le scintille così provocate potrebbero causare un incendio.

ATTENZIONE ai componenti idraulici. La fuoriuscita del fluido idraulico sotto pressione può penetrare e danneggiare gravemente la pelle, richiedendo immediata assistenza medica.

3.5 TRASPORTO

ATTENZIONE! - Se la macchina deve essere trasportata su un camion o un rimorchio, utilizzare rampe di accesso con resistenza, larghezza e lunghezza adeguate.

Durante il trasporto, chiudere il rubinetto del carburante (se previsto), abbassare l'assieme del dispositivo di taglio o l'accessorio, inserire il freno di stazionamento e assicurare adeguatamente la macchina al mezzo di trasporto mediante funi o catene.

3.6 TUTELA AMBIENTALE

- La tutela dell'ambiente deve essere un aspetto rilevante e prioritario nell'uso della macchina, a beneficio della convivenza civile e dell'ambiente in cui viviamo. Evitare di essere un elemento di disturbo nei confronti del vicinato.
- Seguire scrupolosamente le norme locali per lo smaltimento di imballi, olii, carburante, filtri, parti deteriorate o qualsiasi elemento a forte impatto ambientale; questi rifiuti non devono essere gettati nella spazzatura, ma devono essere separati e conferiti agli appositi centri di raccolta, che provvederanno al riciclaggio dei materiali.
- Seguire scrupolosamente le norme locali per lo smaltimento dei materiali di risulta dopo il taglio.
- Al momento della messa fuori servizio, non abbandonare la macchina nell'ambiente, ma rivolgersi a un centro di raccolta, secondo le norme locali vigenti.

4 ASSICURARE IL TOSAERBA

Controllare l'assicurazione del trattorino tosaerba.

Contattare la propria compagnia di assicurazione.

È necessario contrarre una polizza che comprenda traffico, incendio, danno e furto.

5 MONTAGGIO

Prima del primo utilizzo, caricare completamente la batteria.

Non utilizzare la macchina prima di aver portato a termine le indicazioni della sezione "MONTAGGIO".

Lo sballaggio ed il completamento del montaggio devono essere effettuati su una superficie piana e solida, con spazio sufficiente alla movimentazione della macchina e degli imballi, avvalendosi sempre degli attrezzi appropriati.

5.1 COMPONENTI PER IL MONTAGGIO (3)

La macchina viene consegnata con il sedile, i braccioli, il volante, la barra di traino, i supporti a sgancio rapido smontati e la batteria collocata nella sua sede ma scollegata.

Nell'imballo sono compresi i componenti per il montaggio (3) elencati nella seguente tabella:

Pos.	N.	Descrizione	Dimensione
A	2	Perno	6 x 36
B	1	Rondella di spessore	6x38x0,5
C	1	Rondella di spessore	16x38x1,0
D	2	Chiave di accensione	/
E	2	Dado per batteria	/
F	2	Viti per batteria	/
G	2	Dado	M8
H	1	Barra di traino	/
J	2	Vite	8x20
R	4	Rosette grower	14 x 8,2 x 2

5.2 COFANO MOTORE (5:A)



Per accedere al rubinetto del carburante, alla batteria e al motore, aprire il cofano motore.

Il cofano motore si apre come indicato di seguito:

1. Sganciare la fascetta in gomma (5:B) posta sul bordo anteriore del cofano
2. Sollevare il cofano con cautela. Per chiudere il cofano motore abbassarlo e riagganciare la fascetta per bloccarlo.



Vietato avviare il motore quando il cofano motore è aperto.

5.3 BATTERIA

Per il tipo di batteria usato sulla macchina vedere "0 TABELLA DATI TECNICI"



ATTENZIONE! L'acido contenuto all'interno della batteria è corrosivo e il suo contatto è dannoso.

Maneggiare la batteria con cura facendo attenzione a non farlo fuoriuscire.



Non controllare e/o rabboccare il liquido della batteria

5.3.1 Collegamento della batteria (6)

Collegare la batteria all'impianto elettrico della macchina utilizzando le viti e i dadi (6:F; 6:E)

1. Collegare il cavo rosso al morsetto positivo della batteria (+).
2. Collegare il cavo nero al morsetto negativo della batteria (-).



La batteria potrebbe andare in cortocircuito o danneggiarsi se i cavi vengono scollegati/collegati nell'ordine inverso.



L'alternatore e la batteria si danneggiano se i cavi vengono scambiati tra loro.



Serrare saldamente i cavi. I cavi allentati possono causare incendi.



Non azionare mai il motore se la batteria non è collegata. L'alternatore e l'impianto elettrico potrebbero seriamente danneggiarsi.

5.3.2 Carica della batteria



Prima del primo utilizzo, caricare completamente la batteria.



Per le procedure di carica della batteria vedere 9.10.

5.4 SEDILE (7)

1. Smontare i seguenti componenti dal supporto sedile:
   - 4 Dadi (per il bloccaggio durante il trasporto, non verranno ulteriormente utilizzati).
   - 4 Viti (7:K).
   - 4 Rondelle con spallamento (7:L).
   - 4 Rosette grower (7:R).
2. Posizionare il sedile sul relativo appoggio nel supporto sedile.
3. Montare le rondelle con spallamento (7:L) sulle viti (7:K), complete di rondelle (7:R).
4. Inserire le viti complete di rondelle con spallamento nelle asole del supporto sedile e nei fori della piastra sedile. Avvitare il sedile in posizione.

Coppia di serraggio: 9±1,7 Nm.



Il sedile si danneggia se le viti vengono serrate ad una coppia superiore a 9±1,7 Nm.

5. Controllare che il sedile scorra con facilità nelle asole della staffa.

Il sedile è ripiegabile. Se la macchina viene lasciata fuori esposta alla pioggia, ripiegare il sedile in avanti per evitare che il cuscino si bagni.

5.5 VOLANTE (8)

Per ridurre al minimo il gioco assiale del piantone dello sterzo, montare le rondelle di spessoramento da 0,5 mm e/o 1 mm (3:C; 3:B) sul piantone dello sterzo tra i manicotti pos. (8:A) come segue.

1. Montare il manicotto (8:B) sul piantone dello sterzo e fissarlo inserendovi una delle spine (8:C) per circa 1/3 della sua lunghezza.

2. Tirare il manicotto e il piantone dello sterzo verso l'alto.
3. Controllare che la rondella da 0,5 mm, la rondella da 1 mm o entrambe possano essere inserite nell'apertura che si viene a creare nel punto (8:A). L'inserimento della(e) rondella(e) non deve essere forzato, in quanto deve esserci un lieve gioco assiale.
4. Estrarre la spina (8:C) con cacciaspine (8:D) e smontare il manicotto.
5. Montare la(e) rondella(e) come determinato al precedente punto 3.
6. Montare il manicotto sul piantone dello sterzo e fissare inserendovi completamente le spine. Bloccare il piantone del volante.

5.6 BARRA DI TRAINO (9)

Montare la barra di traino (9:B) sulla parte posteriore della macchina.

Utilizzare le viti e i dadi (9:A; 9:C).

Coppia di serraggio: 22 Nm.

5.7 SUPPORTI A SGANCIO RAPIDO (1:N)

I supporti a sgancio rapido e le relative istruzioni per l'installazione sono fornite in una confezione separata situata nell'imballo della macchina.

Installare i supporti a sgancio rapido sui semiassi anteriori della macchina.

5.8 PRESSIONE DEGLI PNEUMATICI

Per la pressione dei pneumatici vedere cap. "0 TABELLA DATI TECNICI"

5.9 ACCESSORI

Per il montaggio degli accessori, vedere la guida di montaggio separata fornita unitamente a ogni accessorio.

Nota: In questo caso l'assieme del dispositivo di taglio è considerato un accessorio.

6 COMANDI

6.1 PEDALE SOLLEVATORE ACCESSORI MECCANICO (10:C)

Comanda la leva (10:C1), serve per portare gli accessori dalla posizione di lavoro a quella di trasporto.

- Posizione di trasporto: premere a fondo il pedale e togliere il piede, il pedale rimane premuto.
- Posizione di lavoro: premere e rilasciare lentamente il pedale.

Non passare alla posizione di trasporto mentre l'accessorio agganciato è in funzione. Ciò distruggerebbe la cinghia di trasmissione.

6.2 PEDALE FRENO DI STAZIONAMENTO (10:B)

Non premere mai il pedale durante la marcia.

Vi è il rischio di surriscaldare la trasmissione.

Il pedale (10:B) può assumere le posizioni seguenti:



Rilasciato. La trazione è inserita. Il freno di stazionamento non è attivato.

Premuto a metà. La trazione in avanti è disinserita. Il freno di stazionamento non è attivato.

Completamente premuto. La trazione è disinserita. Il freno di stazionamento è completamente attivato ma non bloccato. Questa posizione viene utilizzata anche come freno di emergenza.

6.3 LEVA DI BLOCCO DEL FRENO DI STAZIONAMENTO (10:A)



Blocca il pedale "freno" in posizione completamente premuta. Questa funzione viene utilizzata per bloccare la macchina su pendii, durante il trasporto, ecc, quando il motore è fermo.

Bloccaggio:

1. Premere a fondo il pedale (10:B).
2. Spostare il fermo (10:A) verso destra.
3. Rilasciare il pedale (10:B).
4. Rilasciare il fermo (10:A).

Sbloccaggio:

1. Premere e rilasciare il pedale (10:B).

6.4 PEDALE TRAZIONE (10:F)

Il pedale determina il rapporto di trasmissione tra il motore e le ruote di trasmissione (= velocità).

Quando il pedale è rilasciato, il freno di servizio è attivato.

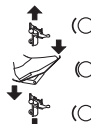

- Premendo il pedale in avanti, – la macchina avanza.
- Quando sul pedale non è presente un carico – la macchina è ferma.
- Premendo il pedale indietro – la macchina procede in retromarcia.

- Riducendo la pressione sul pedale – la macchina frena.

Sulla sezione superiore del pedale è presente una piastra che può essere regolata per adeguarsi al piede del conducente.

Se la macchina non frena come previsto quando il pedale è rilasciato, utilizzare il pedale sinistro (10:B) come freno di emergenza.

6.5 VOLANTE (10:D)

L'altezza del volante è regolabile in modo infinitesimale.

Svitare la manopola di regolazione (10:E) dello sterzo per sollevare o abbassare il volante nella posizione desiderata. Serrare.

Non regolare il volante durante la marcia.

Non girare mai il volante quando la macchina è ferma con un accessorio abbassato. Vi è il rischio di carichi anomali sul servosterzo e sugli organi dello sterzo.

6.6 COMANDO DEL GAS (ACCELERATORE) (11:A; 12:A) MOD.: [B&S Intek] [B&S Vanguard] [ST.]

Comando per regolare il regime del motore.

Pieno gas - da utilizzare sempre durante l'impiego della macchina.

Minimo.

6.7 COMANDO DELL'ARIA (SE PREVISTO) (12:B) MOD.: [ST.]

Comando per chiudere l'aria in caso di partenze a freddo.

Comando completamente in fuori (12:B1) - farfalla chiusa. Per partenze a freddo.
Comando spinto in dentro (12:B2) - farfalla aperta. Per partenze a caldo e durante la guida.

Quando il motore è caldo, non procedere con l'aria chiusa.

Alcuni modelli sono dotati di un sistema che controlla automaticamente la posizione del choke nel carburatore durante l'accensione del motore e il riscaldamento.

6.8 BLOCCHETTO DI ACCENSIONE / FARO (11:C; 12:C)

Il blocchetto di accensione è usato per avviare e arrestare il motore.

Funge anche da interruttore per il faro.

Quando si abbandona il posto di guida non lasciare la chiave nella posizione 2 o 3. Vi è il rischio di incendio - il carburante può entrare nel motore attraverso il carburatore - e che la batteria si scarichi e subisca dei danni.

Le quattro posizioni della chiave:

1. Posizione di arresto - il motore è in cortocircuito. La chiave può essere estratta.

2. Posizione di marcia - faro acceso.

3. Posizione di marcia - faro non acceso.

4. Posizione di avviamento - girando la chiave in questa posizione si attiva il motorino di avviamento. Quando il motore è in moto, rilasciare la chiave, che torna in posizione di marcia 3. Girare la chiave sulla posizione 2 per accendere il faro.

6.9 PRESA DI POTENZA (11:D; 12:D)

La presa di potenza non deve essere mai inserita quando il sollevatore accessori anteriore è nella posizione di trasporto. Ciò distruggerà la trasmissione a cinghia.

Pulsante di inserimento / disinserimento presa di potenza (11:D, 12:D). Premere il pulsante per inserire / disinserire la presa di potenza.

6.10 CONTAORE (13:A)

Indica le ore di guida effettuate. È attivo soltanto a motore in moto.

6.11 REGOLAZIONE DELL'ALTEZZA DI TAGLIO (11:E; 12:E)

La macchina è dotata di un comando per l'utilizzo del dispositivo di taglio con regolatore elettrico dell'altezza di taglio.

L'interruttore permette la regolazione continua dell'altezza di taglio.
L'assieme del dispositivo di taglio viene

collegato alla presa (13:B).

6.12 LEVA DI INSERIMENTO / SBLOCCO DELLA TRASMISSIONE (14; 15)

Leva che esclude la trasmissione variabile.



La 2WD è dotata di una leva collegata all'assale posteriore. Vedere (14:A).

La 4WD è dotata di due leve collegate all'assale posteriore (15:A) e all'assale anteriore (15:B).

La leva di inserimento / sblocco non deve mai trovarsi tra la posizione esterna e quella interna. Questa condizione surriscalda e danneggia la trasmissione.

Le leve consentono di spostare la macchina manualmente (a spinta o traino), senza mettere in moto.

Le due posizioni sono:

Trasmissione inserita (14:A1; 15:A1-B1)- trasmissione inserita per l'uso normale.

Trasmissione disinserita (14:A2; 15:A2-B2) - trasmissione disinserita. La macchina può essere spostata a mano.

Evitare di trainare la macchina su lunghe distanze o ad alte velocità. La trasmissione potrebbe danneggiarsi.

Non azionare la macchina con la trasmissione sbloccata (leva in dentro). Vi è il rischio di danni e di perdite d'olio nell'assale anteriore.

6.13 REGOLAZIONE DEL SEDILE (16:B)



Il sedile può essere regolato in avanti e indietro come di seguito indicato:

1. Spostare la leva di comando (16:A) verso l'alto.
2. Regolare il sedile nella posizione desiderata.
3. Rilasciare la leva di comando (16:A) per bloccare il sedile.

Il sedile è dotato di un interruttore di sicurezza collegato al sistema di sicurezza della macchina.

Ciò significa che quando sul sedile non vi è nessuno non è possibile avviare la macchina. (vedere 7.6.2).

6.14 COFANO MOTORE

Per la modalità di accesso al rubinetto del carburante, alla batteria e al motore vedere 5.2.

6.15 SUPPORTI A SGANCIO RAPIDO



Questi supporti consentono di passare in modo agevole e rapido da un accessorio ad un altro.

I supporti a sgancio rapido permettono di spostare agevolmente l'assieme del dispositivo di taglio tra due posizioni, vale a dire:

- Posizione normale, con la cinghia completamente tesa.
- Posizione arretrata di 4 cm rispetto a quella normale, con la cinghia allentata, in modo che l'assieme del dispositivo di taglio si avvicini maggiormente alla macchina di base.

Poiché il tenditore viene liberato dalla cinghia, i supporti a sgancio rapido semplificano la sostituzione della cinghia e l'assieme del dispositivo di taglio, agevolando inoltre il passaggio alla posizione di lavaggio e a quelle di lavoro.

Rilascio della tensione della cinghia (17; 18)

Vedere anche le istruzioni fornite con l'accessorio e con il supporto a sgancio rapido.

1. Rimuovere le copiglie o le spine di bloccaggio (17:C) da entrambi i lati.
2. Aprire i supporti a sgancio rapido premendo sulle sezioni posteriori con il tacco (17:A).

Una volta aperti i supporti a sgancio rapido, i bracci dell'accessorio sono liberi, quindi non più fissati saldamente all'aggancio.

Per qualsiasi intervento di regolazione o manutenzione, ricollocare i bracci sul supporto e richiuderlo.

1. Eseguire l'intervento necessario, come ad esempio:

- Sganciare la cinghia.
- Sostituire l'accessorio sganciando i bracci (19).

Tensionamento della cinghia (17; 18)

Tendere prima un lato poi l'altro attenendosi alle istruzioni riportate di seguito.

Non girare la leva con le mani. Vi è il rischio di lesioni da schiacciamento.

1. Mettere un piede sulla leva (18:A) e ruotarla con precauzione di mezzo giro in avanti.
2. Installare la copiglia o la spina di bloccaggio (17:C).
3. Ripetere l'operazione dall'altro lato.

7 AVVIAMENTO E MARCIA

7.1 PRECAUZIONI PER L'USO

Controllare sempre che il livello dell'olio nel motore sia corretto. Questo è particolarmente importante quando si lavora su pendii (vedere 7.4).

Stare molto attenti quando si tosa sui pendii: non effettuare brusche partenze o frenate, non utilizzare la macchina trasversalmente, muoversi sempre dall'alto verso il basso o dal basso verso l'alto.

Inserire il freno di stazionamento quando si parcheggia la macchina.

La macchina non deve essere utilizzata su pendii superiori a 10°, a prescindere dal senso di marcia.

Ridurre la velocità sui pendii e nelle curve strette per evitare di ribaltarsi o di perdere il controllo della macchina.

Procedendo alla massima velocità, non girare completamente lo sterzo. La macchina potrebbe ribaltarsi.

Tenere mani e piedi lontani dal giunto articolato dello sterzo e dal supporto sedile. Vi è il rischio di lesioni da schiacciamento.

7.2 USO COMBINATO DI ACCESSORI

Per l'uso combinato di accessori, vedere la "TABELLA PER LA CORRETTA COMBINAZIONE DEGLI ACCESSORI" nella sezione "0 TABELLA DATI TECNICI"

7.3 RIFORNIMENTO DI CARBURANTE

Usare solo benzina senza piombo. Non miscelare la benzina con olio.

Per la capacità del serbatoio vedere "0 TABELLA DATI TECNICI". La trasparenza del serbatoio permette di controllare facilmente il livello.

NOTA! La benzina è deperibile e non deve rimanere nel serbatoio per un periodo superiore a 30 giorni.

È possibile utilizzare carburanti ecologici, quali la benzina alchilata. La composizione di queste benzine ha un impatto minore su persone e ambiente.

Non sono segnalati effetti negativi collegabili all'uso delle stesse. Tuttavia in commercio esistono tipi di benzina alchilata per le quali non è possibile dare indicazioni precise in merito al loro utilizzo.

Per maggiori informazioni si consiglia di consultare le istruzioni e i dati forniti dal produttore di benzina alchilata.

Non riempire completamente il serbatoio.

Lasciare un po' di spazio (corrispondente almeno all'intero bocchettone di rabbocco + 1 - 2 cm sulla sommità del serbatoio) in modo che, quando la benzina si riscalda, possa espandersi senza traboccare.

Nell'utilizzo che precede un rimessaggio di un lungo periodo, (es.: la stagione invernale), caricare nel serbatoio una quantità di carburante sufficiente a portare a termine quell'ultimo utilizzo.

Infatti, prima di rimessare la macchina, si dovrà provvedere a svuotare completamente il serbatoio di carburante (vedere 10).

7.4 CONTROLLO DEL LIVELLO DELL'OLIO DEL MOTORE (21; 22)

La macchina viene consegnata con il pieno di olio. nel motore.

Prima di avviare la macchina controllare il livello dell'olio nel motore.

Per il controllo / rabbocco dell'olio del motore vedere 9.5.1.

7.5 CONTROLLO DEL LIVELLO DELL'OLIO DELLA TRASMISSIONE

Per il controllo / rabbocco dell'olio della trasmissione vedere 9.7.1.

7.6 CONTROLLI DI SICUREZZA

Al momento di provare la macchina, verificare che i risultati dei controlli di sicurezza corrispondano a quanto riportato nelle seguenti tabelle.

Effettuare sempre i controlli di sicurezza prima dell'uso.

Se uno qualsiasi dei risultati si discosta

da quanto indicato nelle seguenti tabelle, non è possibile utilizzare la macchina!

Consegnare la macchina ad un centro di assistenza per i controlli del caso e per la riparazione.

7.6.1 Controllo di sicurezza generale

Oggetto	Risultato
Impianto del carburante e connessioni.	Nessuna perdita.
Cavi elettrici	Tutto l'isolamento intatto. Nessun danno meccanico.
Impianto di scarico.	Nessuna perdita nei punti di connessione. Tutte le viti serrate.
Circuito dell'olio	Nessuna perdita. Nessun danno.
Azionare la macchina in avanti / indietro e rilasciare il pedale trazione.	La macchina si arresterà.
Guida di prova	Nessuna vibrazione anomala. Nessun suono anomalo.

7.6.2 Controllo di sicurezza elettrico

Stato	Azione	Risultato
Il pedale freno di stazionamento non è premuto.	Provare a mettere in moto.	Il motore non si mette in moto.
Motore acceso.	Il conducente si alza dal sedile.	Il motore si spegne.

7.7 AVVIAMENTO / LAVORO

Quando si utilizza la macchina, il cofano deve essere chiuso e bloccato.

Utilizzare sempre il pieno gas durante l'impiego della macchina.

Quando si avvia la macchina attendere 2 secondi in posizione di avviamento prima di accendere il motore.

1. Aprire il rubinetto del carburante (24).
2. Controllare che i cavi delle candele siano inseriti nelle rispettive candele.
3. Controllare che la presa di potenza sia disinserita (11:D; 12:D).
4. Non tenere il piede sul pedale freno di servizio/trazione (10:F).

Partenza a freddo

1. Innestare la trasmissione (14:A1),(15:A1; 15:B1).
2. Azionare il freno di stazionamento (10:B).
3. Portare l'acceleratore su pieno gas (11;A; 12:A).
4. Tirare in fuori completamente il comando dell'aria (12:B1) (se presente).
5. Girare la chiave di accensione e mettere in moto.

Prima di operare con la macchina, attendere qualche minuto per permettere all'olio di scaldarsi.

Partenza a caldo

1. Innestare la trasmissione (14:A1),(15:A1; 15:B1).
2. Azionare il freno di stazionamento (10:B).
3. Portare l'acceleratore su pieno gas (11;A; 12:A).
4. Il comando dell'aria dev'essere premuto (12:B2) (se presente).
5. Girare la chiave di accensione e mettere in moto.

Per proseguire vedere le istruzioni riportate al paragrafo 7.7.1.

7.7.1 Marcia

Per operare con la macchina procedere come di seguito descritto:

- Premere a fondo il pedale (10:B) e rilasciarlo.
- Azionare il pedale (10:F) per far muovere la macchina.
- Portarsi nella zona di lavoro.
- Nel caso siano installati accessori frontali, azionare la presa di potenza (11:D, 12:D).
- Iniziare a lavorare.

7.8 ARRESTO

Per arrestare la macchina procedere come di seguito descritto:

- Disinserire la presa di potenza (11:D; 12:D).
- Inserire il freno di stazionamento (10:B).
- Lasciare girare il motore al minimo per uno o due minuti.

- Spegnere il motore girando la chiave.
- Chiudere il rubinetto del carburante. Questa indicazione è particolarmente importante se la macchina deve essere trasportata su un rimorchio o simili.

Se ci si deve allontanare dalla macchina, scollegare i cavi delle candele e togliere la chiave di accensione.

Il motore potrebbe essere molto caldo subito dopo lo spegnimento. Non toccare la marmitta, il motore o le alette di raffreddamento. Vi è il pericolo di ustioni.

7.9 PULIZIA

Per ridurre il rischio di incendi, assicurarsi che su motore, marmitta, batteria e serbatoio del carburante non siano presenti erba, foglie ed olio

Per ridurre il rischio di incendi, controllare regolarmente che non vi siano perdite di olio e/o carburante.

Non utilizzare mai acqua ad alta pressione. Potrebbe danneggiare le guarnizioni dell'albero, i componenti elettrici e le valvole idrauliche.

Pulire sempre la macchina dopo l'uso. Per la pulizia, attenersi alle istruzioni seguenti:

- Non spruzzare l'acqua direttamente sul motore.
- Pulire il motore con una spazzola e/o aria compressa.
- Pulire la presa d'aria di raffreddamento del motore.
- Dopo la pulizia con acqua, avviare la macchina e l'assieme del dispositivo di taglio per rimuovere l'acqua che altrimenti potrebbe penetrare nei cuscinetti e provocare danni.

8 UTILIZZO DELL'ACCESSORIO

Controllare che non ci siano corpi estranei come pietre, ecc. nell'erba da tagliare.

8.1 ALTEZZA DI TAGLIO

Per ottenere i migliori risultati, tagliare un terzo dell'altezza dell'erba. Vedere fig. 23.

Se l'erba è lunga e deve essere tagliata in maniera significativa, effettuare due tagli utilizzando due altezze di taglio diverse.

Non utilizzare l'altezza di taglio minima se la superficie è accidentata.

I dispositivi di taglio potrebbero danneggiarsi urtando la superficie, scalzando lo strato superiore del prato.

8.2 SUGGERIMENTI PER LA TOSATURA

Per ottenere ottimi risultati di tosatura, seguire le indicazioni di seguito riportate.

- Tagliare l'erba frequentemente.
- Far funzionare il motore a pieni giri.
- L'erba non deve essere bagnata.
- Utilizzare dispositivi di affilati.
- Tenere pulita la parte inferiore dell'assieme del dispositivo di taglio.

9 MANUTENZIONE

9.1 PROGRAMMA DI ASSISTENZA

Per tenere sempre la macchina in buono stato per quanto riguarda affidabilità, sicurezza di funzionamento ed attenzione all'ambiente, attenersi sempre al programma di assistenza STIGA SpA.

I punti di intervento di questo programma sono illustrati nel manuale di manutenzione STIGA SpA allegato.

Il Controllo di Base deve sempre essere effettuato da un'officina autorizzata.

Il Primo Controllo e il Controllo Intermedio dovrebbero essere effettuati da un'officina autorizzata, ma possono essere anche a cura dell'utente.

Le procedure sono riportate nel libretto e sono descritte nel capitolo "7 AVVIAMENTO E MARCIA", oltre che qui di seguito.

I controlli effettuati da un'officina autorizzata garantiscono un lavoro professionale e ricambi originali.

Il libretto viene timbrato ad ogni Controllo di Base e ad ogni Controllo Intermedio effettuato da un'officina autorizzata. Un libretto con questi timbri aumenta il valore delle macchine di seconda mano.

9.2 PREPARAZIONE

Tutti i controlli e gli interventi di manutenzione devono essere effettuati a macchina ferma e motore spento.

Applicare sempre il freno di stazionamento per evitare che la macchina si sposti.

Spegnere il motore.

Evitare partenze accidentali del motore staccando i cavi delle candele e togliendo la chiave di accensione.

9.3 TABELLA DELLE MANUTENZIONI

Vedere capitolo "13 TABELLA RIASSUNTIVA DELLE MANUTENZIONI". La tabella ha lo scopo di aiutarvi a mantenere in efficienza e sicurezza la vostra macchina. In essa sono richiamati i principali interventi e la periodicità prevista per ciascuno di essi. Eseguire la relativa azione a seconda della prima scadenza che si verifica.

Cambiare l'olio più spesso se il motore deve funzionare in condizioni difficili o a una temperatura ambiente elevata.

9.4 PRESSIONE DEI PNEUMATICI

Regolare la pressione dei pneumatici ai valori riportati in "0 TABELLA DATI TECNICI".

9.5 RABBOCCO / SOSTITUZIONE OLIO MOTORE

Per questa manutenzione, vedere anche il manuale del motore fornito con la macchina.

9.5.1 Controllo / rabbocco (21; 22)

Controllare il livello dell'olio prima di ogni uso. Per il controllo la macchina deve essere in piano.

Pulire attorno all'asta. Svitarla ed estrarla. Pulire l'asta.

Infilare l'asta completamente senza avvitarla in posizione.

Svitare ed estrarre nuovamente l'asta. Controllare il livello dell'olio.

Rabboccare, se il livello risulta inferiore al segno "FULL" (21; 22).

Il livello dell'olio non deve mai superare il segno "FULL". Il motore si surriscalderebbe. Se il livello dell'olio supera il segno "FULL", è necessario drenare fino a raggiungere il livello corretto.

Cambiare l'olio più spesso se il motore deve funzionare in condizioni difficili o a una temperatura ambiente elevata.

9.5.2 Sostituzione / riempimento (21; 22)

Per la tempistica di intervento vedere capitolo 13.

Per il tipo di olio vedere "0 TABELLA DATI TECNICI".

Usare olio senza additivi.
Cambiare l'olio a motore caldo.

L'olio motore potrebbe essere molto caldo se viene tolto immediatamente dopo aver spento il motore. Lasciare quindi raffreddare il motore per alcuni minuti prima di togliere l'olio.

Procedere come di seguito descritto:

1. Posizionare la macchina su una superficie piana.
2. Azionare il freno di stazionamento.
3. Aprire il cofano motore.
4. Afferrare la fascetta sul tubo di scarico dell'olio. Usare una pinza regolabile, poligrip o simile (21:A; 22:A).
5. Spostare la fascetta lungo il tubo di scarico dell'olio verso l'alto di 3-4 cm e togliere il tappo.
6. Raccogliere l'olio in un recipiente.

NOTA! Fare attenzione a non versare olio sulle cinghie di trasmissione.

7. Consegnare l'olio per lo smaltimento in conformità con le normative locali.
8. Inserire il tappo di scarico dell'olio e riportare la fascetta sopra il tappo.
9. Pulire eventuali fuoriuscite di olio.
10. Estrarre l'asta dell'olio e rabboccare con olio nuovo. Per la quantità di olio vedere "0 TABELLA DATI TECNICI".
11. Ad ogni rifornimento, avviare il motore e procedere al minimo per 30 secondi.
12. Controllare che non vi siano perdite d'olio.
13. Spegnere il motore. Attendere 30 secondi e controllare nuovamente il livello dell'olio secondo quanto indicato nel paragrafo 9.5.1.

9.5.3 Sostituzione del filtro dell'olio (se presente)

Per questa manutenzione, vedere anche il manuale del motore fornito con la macchina.

Per la tempistica di intervento vedere capitolo 13.

Per questa manutenzione è consigliato rivolgersi ad un centro di assistenza autorizzato.

Prima di tutto, scaricare l'olio del motore e inserire il tappo di scarico come descritto sopra. Sostituire quindi il filtro dell'olio come segue:

- Pulire l'area attorno al filtro e smontare il filtro.
- Inumidire la guarnizione del nuovo filtro con olio.
- Installare il filtro. Prima di tutto, avvitare il filtro in maniera che la guarnizione vada a contatto con il motore. Quindi avvitare il filtro di un altro 1/2 giro o 3/4 di giro.
- Procedere con il punto 7 secondo quanto indicato nel paragrafo 9.5.2.

9.6 SOSTITUZIONE DEL FILTRO DEL CARBURANTE (21:B, 22:B)

Per questa manutenzione, vedere anche il manuale del motore fornito con la macchina.

Per la tempistica di intervento vedere capitolo 13.

Dopo aver installato il nuovo filtro, controllare se vi sono perdite di carburante.

9.7 CONTROLLO / RABBOCCO OLIO DELLA TRASMISSIONE [4WD]

Per la tempistica di intervento vedere capitolo 13.

Per il tipo e la quantità di olio vedere "0 TABELLA DATI TECNICI".

9.7.1 Controllo/rabbocco (25)

1. Posizionare la macchina su una superficie piana.
2. Controllare il livello dell'olio nel serbatoio (25:A). Il livello deve trovarsi sulla linea.
3. Rabboccare, se necessario.

9.7.2 Sostituzione

Scarico dell'olio

1. Azionare la macchina a varie velocità per 10-20 minuti per riscaldare l'olio della trasmissione.
2. Posizionare la macchina su una superficie piana.
3. Azionare il freno di stazionamento.
4. Portare le leve di disinnesto in posizione A1 - B1 come illustrato nella fig. (15:A; 15:B).
5. Posizionare un contenitore sotto l'assale posteriore e uno sotto quello anteriore.
6. Aprire il cofano motore e togliere il tappo del serbatoio dell'olio.

Per il tappo di scarico dell'olio utilizzare esclusivamente un attacco quadro da 3/8". Altri utensili potrebbero danneggiare il tappo.

7. Togliere il tappo di scarico dell'olio dall'assale posteriore (26:A).
8. Togliere i 2 tappi di scarico dall'assale anteriore. Utilizzare una chiave a tubo da 12 mm. Far defluire l'olio presente nell'assale anteriore e nei tubi (27).
9. Controllare che le guarnizioni sui tappi di scarico dell'assale anteriore siano intatte (27). Rimontare i tappi. Coppia di serraggio: 15-17 Nm.
10. Controllare che la guarnizione sul tappo di scarico dell'olio dell'assale posteriore sia intatta (26:A). Rimontare nell'assale posteriore. Stringere il tappo di scarico dell'olio con una coppia di 5 Nm.

Il tappo di scarico dell'olio potrebbe danneggiarsi se stretto con una coppia superiore a 5 Nm.

11. Aspirare l'olio dalla sezione più profonda del serbatoio con un estrattore d'olio (28).
12. Smaltire l'olio nel rispetto della normativa locale.

Riempimento

1. Riempire il serbatoio dell'olio con olio nuovo.
2. Controllare che la leva di rilascio della frizione dell'assale posteriore sia disinserita.
3. Avviare il motore. All'avvio del motore, la leva di disinnesto della trasmissione dell'assale anteriore si sposta automaticamente verso l'interno.

Non azionare mai il motore quando la leva di disinnesto della trasmissione dell'assale posteriore è inserita e la leva di disinnesto della trasmissione dell'assale anteriore è disinserita (15:A; 15:B). Le guarnizioni dell'assale anteriore potrebbero danneggiarsi.

Se il motore viene acceso in locali chiusi, è necessario collegare un dispositivo di aspirazione dei gas di scarico al tubo di scarico del motore.

4. Disinserire la leva di disinnesto della trasmissione dell'assale anteriore.

NOTA! L'olio viene aspirato rapidamente nell'impianto. Il serbatoio deve essere rabboccato in continuo, fino a quando rimane pieno, per riempire il circuito e per fare in modo che non venga aspirata aria nell'impianto, cosa che non deve mai avvenire.

5. Regolare il pedale dell'acceleratore in avanti bloccandolo con un cuneo di legno (29).
6. Far girare in posizione avanti per un minuto.
7. Spostare il cuneo di legno e regolare il pedale dell'acceleratore nella posizione opposta. Continuare a rabboccare olio.
8. Far girare in senso opposto per un minuto.
9. Cambiare il senso di marcia ogni minuto come indicato in precedenza e continuare a rabboccare olio fino a quando non vi sarà più alcun gorgogliamento nel serbatoio.
10. Spegnere il motore, rimettere il coperchio (25:B) del serbatoio dell'olio e chiudere il cofano motore.
11. Azionare la macchina a varie velocità per alcuni minuti e se necessario regolare il livello dell'olio nel serbatoio.

9.8 CONTROLLO TRASMISSIONI A CINGHIA

Controllare che tutte le cinghie siano intatte.

Per la tempistica di intervento vedere capitolo 13.

9.9 STERZO

Per la tempistica di intervento vedere capitolo 13.

9.9.1 Controlli

Girare leggermente lo sterzo indietro e in avanti.

Nelle catene dello sterzo non deve esserci nessun gioco meccanico.

9.9.2 Regolazione (31)

Se necessario, regolare le catene dello sterzo come segue:

1. Mettere la macchina con le ruote diritte.
2. Regolare le catene dello sterzo per mezzo dei due dadi posti sotto il punto centrale (31).
3. Regolare in modo uguale entrambi i dadi fino a eliminare qualsiasi gioco.
4. Provare la macchina muovendola in avanti in linea retta e controllare che lo sterzo non sia fuori centro.
5. Se lo sterzo è fuori centro, allentare un dado e serrare l'altro.

Non tendere eccessivamente le catene dello sterzo. Ciò farebbe irrigidire lo sterzo ed aumenterebbe l'usura delle sue catene.

9.10 BATTERIA

Per il tipo di batteria usato sulla macchina vedere "0 TABELLA DATI TECNICI"

ATTENZIONE! L'acido contenuto all'interno della batteria è corrosivo e il suo contatto è dannoso.

Maneggiare la batteria con cura facendo attenzione a non farlo fuoriuscire.

Se l'acido entra a contatto con gli occhi o con la pelle può causare serie lesioni. Se una qualsiasi parte del corpo entra a contatto con l'acido, risciacquarla immediatamente e abbondantemente con acqua e rivolgersi quanto prima a un medico.

Il liquido della batteria non deve essere controllato o rabboccato.

L'unico intervento di manutenzione necessario è effettuare la carica della batteria, ad esempio dopo un lungo periodo di immagazzinamento.

La batteria può essere caricata:

- mediante il motore
- mediante caricabatteria.

9.10.1 Carica mediante il motore

Questa modalità è possibile solo se la batteria ha un minimo di carica che permetta la messa in moto.

- in caso di batteria nuova, collegare i cavi alla batteria.
- Portare la macchina all'aperto.
- Mettere in moto seguendo le istruzioni del presente manuale.
- Lasciare in funzione il motore ininterrottamente per 45 minuti (tempo necessario per caricare la batteria completamente).
- Spegnere il motore.

9.10.2 Carica mediante carica batteria

Utilizzare un caricabatteria a tensione costante. L'utilizzo di un caricabatteria standard può danneggiare la batteria.

Per maggiori informazioni rivolgersi al proprio rivenditore di fiducia.

Prima di collegare il caricabatteria, scollegare la batteria dall'impianto elettrico.

9.10.3 Smontaggio/montaggio

La batteria si trova sotto al cofano motore.

Collegare e scollegare i cavi come segue durante il montaggio o lo smontaggio della batteria:

1. Durante lo smontaggio. Prima di tutto scollegare il cavo nero dal morsetto negativo della batteria (-). Quindi scollegare il cavo rosso dal morsetto positivo della batteria (+).
2. Durante il montaggio. Prima collegare il cavo rosso al morsetto positivo della batteria (+). Quindi, collegare il cavo nero al morsetto negativo della batteria (-).

La batteria potrebbe andare in cortocircuito o danneggiarsi se i cavi vengono scollegati/collegati nell'ordine inverso.

L'alternatore e la batteria si danneggiano se i cavi vengono scambiati tra loro.

Serrare saldamente i cavi. I cavi allentati possono causare incendi.

Non azionare mai il motore se la batteria non è collegata. L'alternatore e l'impianto elettrico potrebbero seriamente danneggiarsi.

9.10.4 Pulizia

Se i morsetti della batteria sono ossidati, è necessario pulirli.

Pulire i morsetti della batteria con una spazzola di ferro ed ingrassarli.

9.11 FILTRO DELL'ARIA, MOTORE

Per la tempistica di intervento vedere capitolo 13.

Per questa manutenzione, vedere anche il manuale del motore fornito con la macchina.

9.11.1 Pulizia / Sostituzione - mod.: [B&S Intek] (32)

Per la tempistica di intervento vedere capitolo 13.

NOTA! I filtri vanno puliti / sostituiti più spesso se la macchina lavora su un terreno molto polveroso.

Rimuovere/installare i filtri dell'aria come segue:

1. Pulire con cura attorno all'alloggiamento del filtro dell'aria (32:A).
2. Smontare il coperchio del filtro dell'aria rimuovendo le due viti.
3. Togliere il filtro di carta (32:B). Impedire che lo sporco penetri nel carburatore. Pulire l'alloggiamento del filtro dell'aria.
4. Pulire il filtro di carta picchiettandolo delicatamente contro una superficie piana. Se il filtro è molto sporco, sostituirlo.
5. Rimontare il tutto nell'ordine inverso a quello di smontaggio.

Per pulire il filtro di carta non utilizzare aria compressa o solventi a base di petroli, ad es. cherosene. Il filtro ne verrebbe danneggiato.

Il filtro di carta non richiede lubrificazione.

9.11.2 Pulizia / Sostituzione - mod.: [B&S Vanguard] (33)

Per la tempistica di intervento vedere capitolo 13.

NOTA! I filtri vanno puliti / sostituiti più spesso se la macchina lavora su un terreno molto polveroso.

Rimuovere/installare i filtri dell'aria come segue:

1. Pulire attentamente l'area attorno al coperchio del filtro dell'aria.
2. Smontare il coperchio del filtro dell'aria (33:A) rimuovendo le due graffe.
3. Smontare il gruppo filtro (33:B). Il prefiltro si trova sopra il filtro dell'aria. Impedire che lo

sporco penetri nel carburatore. Pulire l'alloggiamento del filtro dell'aria.
4. Pulire il filtro di carta picchiettandolo delicatamente contro una superficie piana. Se il filtro è molto sporco, sostituirlo.
5. Pulire il prefiltro. Se è molto sporco, sostituirlo.
6. Rimontare il tutto nell'ordine inverso a quello di smontaggio.

9.11.3 Pulizia / Sostituzione - mod.: [ST.] (34)

Per la tempistica di intervento vedere capitolo 13.

NOTA! I filtri vanno puliti / sostituiti più spesso se la macchina lavora su un terreno molto polveroso.

Rimuovere/installare i filtri dell'aria come segue:
1. Pulire la zona circostante il coperchio (34:A) del filtro.
2. Aprire il coperchio (34:A)ruotando la manopola di apertura (34:B).
3. Rimuovere l'elemento filtrante (34:C, 34:D).
4. Rimuovere il pre-filtro in spugna (34:D) dalla cartuccia (34:C).
5. Battere la cartuccia (34:C) su una superficie solida e soffiare con aria compressa dal lato interno per rimuovere polvere e detriti.
6. Lavare il pre-filtro in spugna (34:D) con acqua e detergente e lasciarlo asciugare all'aria.
7. Pulire l'interno dell'alloggiamento del filtro (34:E) da polvere e detriti, avendo cura di chiudere il condotto d'aspirazione con uno straccio (34:F) per evitare che entrino nel motore.
8. Rimuovere lo straccio (34:F), sistemare l'elemento filtrante (34:D, 34:C) nel suo alloggiamento e rimontare il coperchio (34:A).

9.11.4 Sostituzione candela

Per la tempistica di intervento vedere capitolo 13.

Prima di togliere la candela pulire la zona circostante il suo punto di installazione.

Per il tipo di candela e la distanza degli elettrodi, vedere "0 TABELLA DATI TECNICI".

9.11.5 Pulizia presa d'aria

Per la tempistica di intervento vedere capitolo 13.

Vedere figura (32:C).

Il motore è raffreddato ad aria.

Se l'impianto di raffreddamento è ostruito, il motore potrebbe danneggiarsi.

Una pulizia più meticolosa dell'impianto di raffreddamento viene eseguita durante ogni Controllo di Base.

9.12 LUBRIFICAZIONE (30)

Per la tempistica di intervento vedere capitolo 13.

Oggetto	Azione	Fig.
Punto centrale	4 ingrassatori Usare un ingrassatore riempito con grasso universale. Pompare fonchè il grasso non fuoriesce	30A
Catene dello sterzo	Pulire la catena con una spazzola di ferro. Lubrificare con spray per catene universale	-
Bracci tenditori	Lubrificare i punti di supporto con olio all'attivaione di ogni comando. Quest'operazione dovrebbe essere effettuata da due persone.	30B
Cavi di comando	Lubrificare le estremità dei cavi con olio all'attivazione di ogni comando. Quest'operazione deve essere effettuata da due persone.	30C

9.13 FUSIBILI (35)

Destinazione	Fusibile
Alimentazione valvola del carburante.	10 A
Alimentazione regolatore elettrico dell'altezza di taglio.	20 A
Alimentazione impianto elettrico.	30 A

10 ASSISTENZA E RIPARAZIONI

Questo manuale le fornisce tutte le indicazioni necessarie per la conduzione della macchina e per una corretta manutenzione di base eseguibile dall'utilizzatore.

Tutti gli interventi di regolazione e manutenzione non descritti in questo manuale devono essere eseguiti presso il vostro Rivenditore o un Centro specializzato, che dispone delle conoscenze e delle attrezzature necessarie affinché il lavoro sia correttamente eseguito, mantenendo il grado di sicurezza e le condizioni originali della macchina.

Prima di qualsiasi intervento di assistenza:

a. Posizionare la macchina su una superficie piana.
b. Azionare il freno di stazionamento (10:B).
c. Spegnere il motore.
d. Estrarre la chiave dalla sede.

Le officine di assistenza autorizzate effettuano le riparazioni e la manutenzione in garanzia.

Utilizzano esclusivamente ricambi originali.

I ricambi e gli accessori originali STIGA SpA sono stati sviluppati appositamente per le macchine STIGA SpA.
Si ricorda che i ricambi e gli accessori non originali non sono stati verificati e approvati dalla STIGA SpA.

L'utilizzo di ricambi e accessori non originali potrebbe avere effetti negativi sul funzionamento e sulla sicurezza della macchina.
La STIGA SpA declina qualsiasi responsabilità in caso di danni o lesioni causati da detti prodotti.

I ricambi originali vengono forniti dalle officine di assistenza e dai rivenditori autorizzati.

Si raccomanda di affidare la macchina una volta all'anno ad un'officina di assistenza autorizzata per la manutenzione, l'assistenza e il controllo dei dispositivi di sicurezza.

11 RIMESSAGGIO

1. Svuotare il serbatoio del carburante:
   - Avviare il motore della macchina e lasciarlo in moto fino a quando si arresta.
1. Sostituire l'olio quando il motore è ancora caldo.
2. Pulire tutta la macchina. È particolarmente importante pulire il lato inferiore dell'assieme del dispositivo di taglio.
3. Se la vernice è danneggiata, ritoccarla per prevenire la ruggine.
4. Riporre la macchina al coperto in un luogo asciutto.

Nelle macchine con starter elettrico:
Se la temperatura di magazzinaggio è corretta è sufficiente una ricarica di mantenimento della batteria ogni quattro mesi.

Prima di immagazzinare la macchina provvedere a caricare la batteria.

La batteria subisce seri danni se viene immagazzinata quando è scarica.

12 CONDIZIONI D'ACQUISTO

La garanzia copre tutti i difetti dei materiali e di fabbricazione.

L'utilizzatore dovrà seguire attentamente tutte le istruzioni fornite nella documentazione allegata.

La garanzia non copre i danni dovuti a:

- Mancata familiarizzazione con la documentazione di accompagnamento.
- Disattenzione.
- Uso e montaggio non corretti o non consentiti.
- Utilizzo di pezzi di ricambio non originali.
- Utilizzo di accessori non forniti o non approvati da STIGA SpA.

La garanzia non copre:

- La normale usura di materiali di consumo come coclee, ecc.
- Normale usura.
- Motori. Sono coperti dalle garanzie del produttore del motore nei termini e nelle condizioni specificati.

L'acquirente è protetto dalle proprie leggi nazionali. I diritti dell'acquirente previsti dalle proprie leggi nazionali non sono in alcun modo limitati dalla presente garanzia.

13 TABELLA RIASSUNTIVA DELLE MANUTENZIONI

Intervento	Periodicità ore di esercizio / mesi di calendario		Par. / Fig.di rif.
	Prima volta	Successivamente	
MACCHINA			
Controllo di tutti i fissaggi	-	Prima di ogni uso	-
Controlli di sicurezza / Verifica comandi	-	Prima di ogni uso	-
Controlli pressione pneumatici	-	Prima di ogni uso	-
Pulizia generale e controllo	-	Al termine di ogni uso	-
Lubrificazione generale	-	50 ore e dopo ogni lavaggio	9.12
Controllo usura cinghie di trasmissione	5 ore	50 ore	9.8
Controllo / correzione sterzo	5 ore	100 ore	9.9
Carica della batteria	-	Prima del rimessaggio. Nelle macchine con starter elettrico: effettuare una ricarica di mantenimento ogni 4 mesi	9.10
Pulizia dei morsetti della batteria	-	In presenza di ossido	9.10.4
MOTORI / TRASMISSIONE (generale)			
Controllo / rabbocco olio motore	-	Prima di ogni uso	9.5.1
Sostituzione / riempimento olio motore	5 ore	50 ore / 12 mesi	9.5.2
Sostituzione del filtro	-	100 ore	9.5.3
Sostituzione filtro carburante	5 ore	50 ore / 12 mesi	9.6
Sostituzione candele	-	200 ore	9.11.3
Pulizia presa d'aria	-	50 ore	9.11.4
Controllo/rabbocco livello olio trasmissione	1 ora	50 ore	9.7
Sostituzione olio trasmissione	5 ore	200 ore	9.7
Motore mod. B&S Intek, B&S Vanguard			
Pulizia / sostituzione prefiltro in schiuma dell'aria	-	25 ore	9.11.1 9.11.2 (1)
Pulizia / sostituzione filtro di carta dell'aria	-	100 ore	9.11.1 9.11.2 (1)
Motore mod. ST.			
Pulizia / sostituzione filtro di carta dell'aria	5 ore	50 ore	9.11.3 (1)

(1) Pulire più frequentemente in condizioni di lavoro particolarmente gravose o nel caso in cui siano presenti detriti nell'aria.

14 GUIDA ALLA IDENTIFICAZIONE DEGLI INCONVENIENTI

Inconveniente	Causa probabile	Rimedio
1. Il motorino d'avviamento non gira.	Batteria insufficientemente carica.	Ricaricare la batteria.
	Batteria mal collegata.	Verificare i collegamenti
	Fusibile 20A bruciato	Sostituire il fusibile
2. Il motorino d'avviamento gira, ma il motore non si avvia Con chiave di accensione in posizione di avvio il motorino d'avviamento gira, ma il motore non si avvia.	Rubinetto del carburante chiuso.	Aprire il rubinetto del carburante.
	Mancanza di afflusso di benzina.	- Verificare il livello nel serbatoio. - Verificare il filtro del carburante.
	Difetto di accensione.	- Verificare il fissaggio del cappuccio della candela. - Verificare la pulizia e la corretta distanza fra gli elettrodi.
3. Avviamento difficoltoso o funzionamento irregolare del motore.	Problemi di carburazione.	Pulire o sostituire il filtro dell'aria.
4. Calo di rendimento del motore durante il taglio.	Velocità di avanzamento elevata in rapporto all'altezza di taglio.	Ridurre la velocità di avanzamento e/o aumentare l'altezza di taglio.
5. Il motore si arresta, senza alcun motivo apparente.	- Il carburante è finito. - Provare a riavviare il motore.	Fare il pieno di carburante (se l'inconveniente persiste, rivolgersi ad un centro di assistenza autorizzato).
6. Taglio irregolare.		Controllare la pressione dei pneumatici.
	L'affilatura dei dispositivi di taglio è ridotta.	Rivolgersi ad un centro di assistenza autorizzato.
	Velocità di avanzamento elevata in rapporto all'altezza dell'erba da tagliare.	Ridurre la velocità di avanzamento e/o aumentare l'altezza di taglio.
	L'assieme del dispositivo di taglio è pieno d'erba.	- Attendere che l'erba sia asciutta. - Pulire l'assieme del dispositivo di taglio.
7. Vibrazione anomala durante l'uso.	- Dispositivi di taglio squilibrati. - Dispositivi di taglio allentati. - parti allentate. - eventuali danneggiamenti.	Rivolgersi ad un centro di assistenza autorizzato per verifiche, sostituzioni o riparazioni.
8. Con il motore in moto, azionando il pedale di trazione, la macchina non si sposta.	Leva di «disinnesto della trasmissione» in posizione di disinnesto.	Innestare la trasmissione.
Se si verifica uno dei problemi sotto elencati, sostituire il fusibile pertinente.		
9. Il motore non si avvia oppure si arresta subito dopo l'avvio. La batteria è carica.	Fusibile 10A guasto.	Sostituire il fusibile 10A.
10. Il regolatore lettrico dell'altezza di taglio non funziona.	Fusibile 20A guasto.	Sostituire il fusibile 20A.

Inconveniente	Causa probabile	Rimedio
11. Nessuna funzione elettrica è operativa. La batteria è carica.	Fusibile 30A guasto.	Sostituire il fusibile 30A.

Se gli inconvenienti perdurano dopo aver eseguito le operazioni sopra descritte, contattare il vostro Rivenditore.

Attenzione! Non tentare mai di effettuare riparazioni impegnative senza avere i mezzi e le cognizioni tecniche necessarie. Ogni intervento male eseguito, comporta automaticamente il decadimento della Garanzia ed il declino di ogni responsabilità del Costruttore.

1 ÚVOD 4
1.1 ROZVRŽENÍ MANUÁLU 4
1.2 SYMBOLY 4
1.3 PŘECHOVÁVANÍ MANUÁLU 4
2 SEZNÁMENÍ SE SE STROJEM 4
2.1 MODELY [2 WD] 4
2.2 MODELY [4 WD] 4
2.3 PŘEDPOKLÁDANÉ POUŽITÍ 5
2.3.1 Definování typu uživatele 5
2.4 NEVHODNÉ POUŽITÍ 5
2.5 BEZPEČNOSTNÍ NÁVĚSTÍ 5
2.5.1 Nálepky (4) 5
2.6 IDENTIFIKAČNÍ ŠTÍTEK VÝROBKU 6
2.7 HLAVNÍ KOMPONENTY (1) 6
3 BEZPEČNOSTNÍ NORMY 6
3.1 OBECNÁ DOPORUČENÍ 6
3.2 PŘÍPRAVA 7
3.3 BĚHEM POUŽITÍ 7
3.4 ÚDRŽBA A SKLADOVÁNÍ 9
3.5 PŘEPRAVA 10
3.6 ŽIVOTNÍ PROSTŘEDÍ 11
4 SEKAČKU NA TRÁVU SI POJISTĚTE 11
5 MONTÁŽ 11
5.1 KOMPONENTY PRO MONTÁŽ (3) 11
5.2 MOTOROVÁ SKŘÍŇ (5:A) 11
5.3 AKUMULÁTOR 11
5.3.1 Připojení akumulátoru (6) 11
5.3.2 Nabití akumulátoru 12
5.4 SEDADLO (7). 12
5.5 VOLANT (8) 12
5.6 VLEČNÁ DESKA (9). 12
5.7 RYCHLOUPÍNACÍ ZÁVĚSY (1:N) 12
5.8 TLAK V PNEUMATIKÁCH 12
5.9 PŘÍDAVNÁ ZAŘÍZENÍ 12
6 OVLÁDACÍ PRVKY 12
6.1 MECHANICKÝ PEDÁL KE ZVEDÁNÍ PŘÍDAVNÝCH ZAŘÍZENÍ (10:C) 12
6.2 PEDÁL PARKOVACÍ BRZDY (10:B) 13
6.3 BLOKOVACÍ ZAŘÍZENÍ PARKOVACÍ BRZDY (10:A) 13
6.4 PEDÁL POHONU (10:F) 13
6.5 VOLANT (10:D) 13
6.6 OVLADAČ PLYNU (AKCELERÁTOR)(11:A; 12:A) MOD.: [B&S Intek] [B&S Vanguard] [ST.] . 13
6.7 OVLADAČ VZDUCHU (JE-LI K DISPOZICI) (12:B) MOD.: [ST.] 13

6.8 ZÁMEK ZAPALOVÁNÍ/SVĚTLOMET (11:C; 12-C) . . . 13
6.9 VEDLEJŠÍ POHON (11:D, 12:D) . . . 14
6.10 POČÍTADLO HODIN (13:A) . . . 14
6.11 NASTAVENÍ VÝŠKY SEKÁNÍ (11:E; 12:E) . . . 14
6.12 PÁKA K UVOLNĚNÍ / ZABLOKOVÁNÍ PŘEVODU (14; 15) . . . 14
6.13 NASTAVENÍ SEDADLA (16:B) . . . 14
6.14 MOTOROVÁ SKŘÍŇ . . . 14
6.15 RYCHLOUPÍNACÍ ZÁVĚSY . . . 14

7 SPUŠTĚNÍ A PROVOZ . . . 15
7.1 OCHRANNÁ OPATŘENÍ PŘI PROVOZU . . . 15
7.2 KOMBINOVANÉ POUŽITÍ PŘÍSLUŠENSTVÍ . . . 15
7.3 DOPLŇOVÁNÍ PALIVA . . . 15
7.4 KONTROLA HLADINY OLEJE V MOTORU (21, 22) . . . 16
7.5 KONTROLA HLADINY PŘEVODOVÉHO OLEJE . . . 16
7.6 KONTROLA BEZPEČNOSTI . . . 16
7.6.1 Kontrola bezpečnosti obecně . . . 16
7.6.2 Elektrická kontrola bezpečnosti . . . 16
7.7 SPUŠTĚNÍ / PRÁCE . . . 16
7.7.1 Provoz . . . 17
7.8 ZASTAVENÍ . . . 17
7.9 ČIŠTĚNÍ . . . 17

8 POUŽITÍ PŘÍDAVNÉHO ZAŘÍZENÍ . . . 17
8.1 VÝŠKA SEKÁNÍ . . . 17
8.2 RADY PRO SEKÁNÍ . . . 17

9 ÚDRŽBA . . . 17
9.1 SERVISNÍ PROGRAM . . . 17
9.2 PŘÍPRAVA . . . 18
9.3 TABULKA ÚDRŽBY . . . 18
9.4 TLAK V PNEUMATIKÁCH . . . 18
9.5 DOLITÍ / VÝMĚNA MOTOROVÉHO OLEJE . . . 18
9.5.1 Kontrola / dolévání (21; 22) . . . 18
9.5.2 Výměna/naplnění (21, 22) . . . 18
9.5.3 Olejový filtr (je-li přítomný) . . . 19
9.6 PALIVOVÝ FILTR (21:B, 22:B) . . . 19
9.7 KONTROLA HLADINY PŘEVODOVÉHO OLEJE [4WD] . . . 19
9.7.1 Kontrola / dolévání (25) . . . 19
9.7.2 Výměna . . . 19
9.8 CONTROL ŘEMENOVÉ POHONY . . . 20
9.9 ŘÍZENÍ . . . 20
9.9.1 Kontroly . . . 20
9.9.2 Nastavení (31) . . . 20
9.10 AKUMULÁTOR . . . 20
9.10.1 Nabíjení pomocí motoru . . . 21

9.10.2 Nabíjení akumulátoru pomocí nabíječky . . . 21
9.10.3 Demontáž/montáž . . . 21
9.10.4 Čištění . . . 21
9.11 VZDUCHOVÝ FILTR, MOTOR . . . 21
9.11.1 Čištění / Výměna - mod.: [B&S Intek] (32) . . . 21
9.11.2 Čištění / výměna - mod.: [B&S Vanguard] (33) . . . 21
9.11.3 Čištění / Výměna - mod.: [ST.] (34) . . . 22
9.11.4 ZAPALOVACÍ SVÍČKA . . . 22
9.11.5 PŘÍVOD VZDUCHU . . . 22
9.12 MAZANÍ (30) . . . 22
9.13 MAZANÍ (35) . . . 22

10 SERVIS A OPRAVY . . . 22

11 SKLADOVÁNÍ . . . 23

12 NAKUPNÍ PODMÍNKY . . . 23

13 SOUHRNNÁ TABULKA ÚDRŽBY . . . 24

14 INFORMAČNÍ ZPRÁVY DISPLEJE . . . 25

1 ÚVOD

Než spustíte stroj, přečtěte si pozorně tento návod k provozu.

1.1 ROZVRŽENÍ MANUÁLU

Návod se skládá z obálky, obsahu, částí, která obsahuje všechny obrázky a vysvětlujícího textu. Obsah je rozdělen na kapitoly, odstavce a pododstavce.

Tento manuál obsahuje několik tabulek, které se vztahují na motory zahrnuty (je-li k dispozici) Pro větší přehlednost zvýrazněte údaje týkající se vašeho modelu stroje nebo motoru.

Obrázky

Obrázky v tomto návodu k provozu jsou očíslovány 1, 2, 3, a tak dále.

Komponenty uvedeny na obrázcích jsou označeny písmeny A, B, C, a tak dále.

Odkaz na obrázek je označen způsobem (2).

Odkaz na komponent A na obrázku 2 je označen způsobem (2:A).

Nadpisy

Nadpisy v tomto návodu k provozu jsou očíslovány tak, jak je uvedeno na následujícím příkladu:

„2.3 PŘEDPOKLÁDANÉ POUŽITÍ“ je titulek“2 SEZNÁMENÍ SE SE STROJEM“a je zahrnut pod tímto nadpisem.

V odkazech na nadpisy jsou obvykle specifikována příslušná čísla, například „Viz 2.3.1”.

1.2 SYMBOLY

Symbol UPOZORNĚNÍ.. Nedodržení těchto pokynů může vést k vážnému zranění osob nebo k poškození majetku.

Symbol POVINNOSTI. Označuje činnost, kterou je nutno povinně provést.

Symbol ZÁKAZU. Označuje zakázanou činnost.

Symbol POZNÁMKY. Označuje informaci nebo vysvětlení mimořádného významu.

Symbol ODKAZU. Označuje odkaz na informace, poznámka ukazuje, kde se informace nachází.

1.3 PŘECHOVÁVANÍ MANUÁLU

Manuál uchovávejte v dobrém a čitelném stavu, na známém místě, které je uživateli stroje snadno dostupné.

2 SEZNÁMENÍ SE SE STROJEM

Tento stroj je zařízení k použití v zahradě, přesněji zahradní sekačka trávy se sedící obsluhou a čelním sekáním.

Stroj je vybaven motorem, který aktivuje jednotku sekacího zařízení, chráněno bariérou, a skupinou převodů, která stroj pohání.

Stroj je rozdělen. To znamená, že rám je rozdělen na přední část a na zadní část, které mohou být řízené ve vzájemném vztahu.

Kloubové řízení znamená, že stroj se;může točit kolem stromů a jiných překážek s neobyčejně malým poloměrem otáčení.

Obsluhující pracovník je schopen vést stroj a aktivovat hlavní ovládací prvky vždy v sedícím stavu na místě řidiče.

Bezpečnostní zařízení instalována na stroji zastaví stroj a jednotku sekacího zařízení.

2.1 MODELY [2 WD]

Stroj má poháněná zadní kola.

Zadní náprava je osazena hydraulickou převodovkou s plynule měnitelným převodem pro jízdu vpřed i vzad.

Zadní náprava je osazena také diferenciálem, který usnadňuje zatáčení.

Přídavná zařízení instalovaná na stroji vepředu jsou aktivována hnacími řemeny.

2.2 MODELY [4 WD]

Stroj má pohon čtyř kol

Energie z motoru je hydraulicky přenášena na kola hnací nápravy.

Motor pohání olejové čerpadlo, které přes hydraulický okruh aktivuje zadní a přední hnací nápravu (kola).

Prední a zadní kola se otáčejí stejnou rychlostí.

Aby se usnadnilo zatáčení, obě nápravy jsou vybaveny diferenciálem.

Přídavná zařízení instalovaná na stroji vepředu jsou aktivována hnacími řemeny.

2.3 PŘEDPOKLÁDANÉ POUŽITÍ

Tento stroj je zkonstruován a vyroben pro sekání trávy.

Použití speciálních přídavných zařízení, určených výrobcem jako původní příslušenství nebo příslušenství k zakoupení samostatně, umožňuje provést tuto práci v různých režimech, ilustrovaných v tomto manuálu, nebo v pokynech, které doprovází jednotlivé příslušenství.

Také možnost použít doplňkové přídavné zařízení (je li předpokládano výrobcem) může rozšířit předpokládané použití o další funkce, podle omezení a podmínek uvedených v pokynech, které doprovázejí dané přídavné zařízení.

Stroj může používat pouze jeden pracovník.

Stabilita stroje je snížena, pokud používané přední příslušenství je jiné než jednotka sekacího zařízení.

Stroj musí být používán alespoň se sekacím zařízením nebo s jiným namontovaným předním příslušenstvím.

2.3.1 Definování typu uživatele

Tento stroj je určen pro zákazníky, tj. neprofesionální obsluhu.

Tento stroj je určen pro „hobby“.

2.4 NEVHODNÉ POUŽITÍ

Každý jiný způsob použití, odlišný od výše uvedených může být nebezpečný a může způsobit zranění člověka a/anebo škodu na majetku.

Mezi nevhodné použití patří např. (ale ne jenom):

- přepravovat na stroji nebo na přívěsu jiné osoby, zejména děti nebo zvířata.
- vléct nebo tlačit náklad bez použití příslušného přídavného zařízení určeného k tažení.
- používat stroj na jízdu po nestabilním, kluzkém, zamrznutém, kamenitém nebo nesouvislém terénu, v kalužích nebo močálech, které neumožňují správné zhodnocení stability terénu.
- provozovat sekací zařízení v oblastech bez trávy.

Nevhodné použití stroje znamená úpadek záruky a veškeré odpovědnosti Konstruktéra, a přechod úhrady nákladů, vyplývajících z újmy a škod způsobených sobě a třetím subjektům, na uživatele.

2.5 BEZPEČNOSTNÍ NÁVĚSTÍ

Bezpečnostní návěstí na stroji informují uživatele o tom, jak má postupovat při provozu stroje a zvlášť při činnostech, které vyžadují pozornost a opatrnost.

POZOR. Označuje nebezpečí. Je obvykle spojené s dalšími ukazateli, které označují jedinečnost nebezpečí.

POZOR! Před použitím stroje si pozorně přečtěte návod k provozu.

Pozor! Dávejte pozor na odhozené předměty. Pracujte v dostatečné vzdálenosti od přihlížejících lidí.

Pozor! Vždy používejte ochranná sluchátka.

Pozor! Tento stroj není určen k jízdě po veřejných komunikacích.

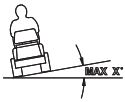

Pozor! Stroj vybavený jakýmkoliv originálním příslušenstvím nesmí pojíždět v žádném směru po svahu se sklonem větším než 10 °.

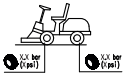

Tlak v pneumatikách. Na cedulce naleznete optimální hodnoty tlaku v pneumatikách (viz. 0 TABULKA TECHNICKÝCH ÚDAJŮ). Správný tlak v pneumatikách je základní podmínka, aby jste dosáhli dobrých výsledků z používání stroje.

2.5.1 Nálepky (4)



Označuje zablokování parkovací brzdy.



Označení zapojení / uvolnění převodu (4:A).

Nálepka se nachází:

- v blízkosti páky zapojení/uvolnění převodu.



Údaj o maximální tažitelné hmotnosti (4:B).

Nálepka se nachází:

- v blízkosti tažného zařízení.



Pozor! Nebezpečí popálení (4:C). Nedotýkejte se tlumiče výfuku.

Nálepka se nachází:

- v blízkosti výfuku;



Pozor! Nebezpečí skřípnutí (4:D). Udržujte ruce a nohy v bezpečné vzdálenosti od kloubu volantu a tažného zařízení, pokud je příslušenství připojené.

Nálepka se nachází:

- v blízkosti kloubu volantu;
- v blízkosti tažného zařízení.

Poškozené nebo nečitelné nálepky musí být nahrazené.

Vyžádejte si nové nálepky u Vašeho autorizovaného servisního střediska.

2.6 IDENTIFIKAČNÍ ŠTÍTEK VÝROBKU

Identifikační štítek uvádí tyto údaje (viz. obr. 1):

1. Adresa výrobce
2. Typ stroje:
3. Úroveň akustického výkonu
4. Označení shody ES
5. Hmotnost v kg.
6. Provozní výkon a rychlost motoru
7. Rok výroby
8. Výrobní číslo
9. Kód výrobku

Napište sériové číslo Vašeho stroje do určeného políčka na obrázku (1:10).

Identitu produktu určují tyto dva prvky:

- Kusové a sériové číslo stroje:
- Sériové číslo, typ a model motoru:

Při každé komunikaci s autorizovanou servisní dílnou používejte identifikační údaje

Příklad o prohlášení o shodě se nachází na předposlední straně návodu.

2.7 HLAVNÍ KOMPONENTY (1)

Stroj tvoří tyto hlavní komponenty (viz. obr. 1):

A. Podvozek
B. Kola
C. Volant
D. Sedadlo
E. Ovládání
F. Pedálové ovládače
G. Kryt motoru
H. Páka k zvedání čelního příslušenství
I. Uložení pojistek
J. Akumulátor
K. Palivová nádrž
L. Nádrž převodového oleje
M. Motor
N. Rychloupínací závěsy pro příslušenství

3 BEZPEČNOSTNÍ NORMY

Pečlivě si přečtěte tyto pokyny před použitím stroje.

3.1 OBECNÁ DOPORUČENÍ

POZOR! Pečlivě si přečtěte tyto pokyny před použitím stroje.
Seznamte se s ovladači a vhodným použitím stroje.
Naučte se, jak stroj zastavit a rychle vypnout ovládací prvky.
Nedodržení varování a pokynů může vést k úrazu elektrickým proudem, požáru a/nebo vážným zranění.
Uchovejte všechna varování a pokyny pro budoucí použití.

Nedovolte používat stroj dětem ani osobám, které nejsou dostatečně seznámeny s návodem k použití.
Zákony v jednotlivých zemích upřesňují minimální předepsaný věk uživatele.

Nepoužívejte stroj s osobami, obzvláště s dětmi, nebo se zvířaty v okolí.

Uživatel nesmí nikdy používat stroj, je-li unaven nebo pokud je mu nevolno nebo v případě, že užil léky, drogy, alkohol nebo jiné látky snižující jeho reflexní schopnosti a pozornost.

Pamatujte, že obsluha nebo uživatel nese plnou odpovědnost za nehody a nepředvídané události vůči jiným osobám a jejich majetku.
Zhodnocení možných rizik při práci na zvoleném terénu je odpovědností uživatele, jako i přijetí všech dostupných opatření k zabezpečení vlastní bezpečnosti a také bezpečnosti jiných osob, zvláště na svazích, nerovném, kluzkém a nestabilním terénu.

Chcete-li předat nebo zapůjčit stroj jiným osobám, ujistěte se, že uživatel se seznámí s pokyny obsažené v tomto návodu.

Nedovolte dětem ani jiným osobám, aby s vámi na zahradním traktoru pojížděly, mohly by spadnout a vážně se zranit, nebo bránit jeho bezpečnému řízení.

Obsluha stroje je povinna řídit se pokyny pro provoz, se zvláštní pozorností věnovanou především následujícím skutečnostem:

a. soustřeďte se na řízení stroje;

b. pamatujte, že pro znovuzískání kontroly nad strojem, klouzajícím po svahu, není možné použít brzdu. Hlavní důvody ztráty kontroly nad strojem jsou:
- Nedostatečná přilnavost kol;
- Nadměrná rychlost;
- Nevhodný způsob brzdění;
- Použití stroje pro nevhodný účel;
- Nedostatečná informovanost o možných důsledcích jízdy na nevhodných terénech, zvláště pak na svazích;
- Zneužití, jako tažné vozidlo;

Váš stroj je vybaven řadou bezpečnostních mikrospínačů a zařízení, které nesmějí být odstraňovány nebo upravovány. V opačném případě dojde ke zrušení záruky a ke zrušení odpovědnosti výrobce za vzniklé škody. Před každým použitím stroje zkontrolujte funkci ochranných prvků.

3.2 PŘÍPRAVA

- Při práci se strojem vždy používejte odolnou a protiskluzovou pracovní obuv a dlouhé kalhoty.
- Neřiďte stroj naboso nebo v otevřených sandálech.
- Vyhýbejte se nošení řetězů, náramků, volného oblečení, nebo s tkaničkami a kravatami.
- Sepněte si dlouhé vlasy. Vždy používejte ochranná sluchátka.
- Zkontrolujte důkladně celou pracovní plochu a odstraňte všechny cizí předměty, které by mohly být strojem vymrštěny (kameny, větve, dráty, kosti atd.)

POZOR: NEBEZPEČÍ! Palivo je vysoce hořlavé.

a. Palivo skladujte pouze v nádobách určených k tomuto použití;

b. Palivo doplňujte pomocí nálevky na otevřené prostoru a během manipulace s palivem nekuřte;

c. Palivo doplňujte před nastartováním motoru; nedoplňujte palivo a nesnímejte víčko palivové nádrže za chodu motoru anebo je-li horký;

d. Rozlijete-li palivo, nepokoušejte se nastartovat motor, ale přesuňte traktor na jiné místo a zabraňte vzniku nebezpečí požáru, dokud se rozlité palivo nevypaří a výpary se nerozptýlí;

e. Po dolití nádrže nezapomeňte znovu našroubovat a pečlivě dotáhnout víčko nádrže a nádoby s palivem.

Poškozený tlumič výfuku je nutno okamžitě vyměnit..

Před použitím vždy zkontrolujte stav stroje, především vzhled sekacího zařízení a zkontrolujte, aby šrouby a sekací zařízení nebyli opotřebované nebo poškozené.
Vyměňte sekací zařízení najednou s poškozenými nebo opotřebovanými šrouby, aby bylo zachováno vyvážení stroje.
Případné opravy musí být provedeny ve specializovaném centru.

Pravidelně kontrolujte stav baterie, vyměňte ji v případě poškození jejího potahu, krytu nebo terminálů.

3.3 BĚHEM POUŽITÍ

Nestartujte motor v uzavřených prostorech, kde vzniká nebezpečí nahromadění plynů, které obsahují oxid uhelnatý.
Startování stroje musí probíhat na otevřeném anebo v dobře větraném prostoru. Pamatujte vždy na to, že výfukové plyny jsou jedovaté.

Pracujte pouze při denním světle nebo při dobrém umělém osvětlení.
Oddalte osoby, děti a zvířata z pracovního prostoru.

Dle možností se vyhněte pracovní činnosti v mokré trávě. Nepracuje za deště a při riziku výskytu bouřek. Nepoužívejte stroj ve špatném počasí, zejména s pravděpodobností blesků.



Před nastartováním motoru, uvolněte nůž nebo PTO, uveďte převodovku do "neutrálu".



Dávejte ještě větší pozor, blížíte-li se k překážkám, které vám zakrývají výhled.



Při parkování použijte parkovací brzdu.



Stroj nesmí v žádném směru pojíždět po svahu se sklonem větším než 10 ° (17%).



Pamatujte, že neexistuje „bezpečný" svah. Jízda na svahu vyžaduje zvýšenou pozornost, jinak může dojít k převrácení stroje. Aby nedošlo k převrácení nebo ztrátě kontroly nad strojem:

- **a.** Nezastavujte a nerozjíždějte se prudce při jízdě do kopce nebo z kopce;
- **b.** Náhon zařazujte velmi zvolna a mějte vždy zařazenou převodovku, zvláště při jízdě z kopce;
- **c.** Při jízdě po svahu a při zatáčení snižte rychlost;
- **d.** Věnujte pozornost přejíždění hrbolů, jam a jiných skrytých nebezpečí;
- **e.** Nikdy nesekejte v příčném směru svahu. Šikmé trávníky by měly být sekané směrem nahoru/dolů a nikdy ne napříč. Dále musíte věnovat zvláštní pozornost směrovým změnám, a aby se do předních kol nezapletli překážky (kameny, větve, kořeny, atd..). To by mohlo způsobit boční posuvy, převrácení nebo ztrátu kontroly nad strojem.



Při jízdě na svahu, před jakoukoli změnou směru, snižte rychlost, a před každým opuštěním stroje zařaďte parkovací brzdu.



Buďte velmi opatrní v blízkosti skály, příkopů nebo násypů. Přejede-li jedno kolo kraj, nebo zhroutí-li se kraj, může dojít k převrácení stroje. Buďte zvlášť opatrní při práci ve zpětném chodu.



Před couváním i během něj se dívejte za sebe a kontrolujte, zda za vámi nejsou žádné překážky.



Když táhnete těžký náklad nebo používáte přídavná zařízení s vyšší hmotností, věnujte pozornost následujícím pokynům:

- **a.** Pro uchycení tažných tyčí používejte jenom uchycení k tomu určená;
- **b.** Převážejte pouze takový náklad, který můžete během přepravy bezpeční kontrolovat;
- **c.** Vyhněte se prudkému zatáčení. Věnujte pozornost zpětnému chodu;
- **d.** Používejte protizávaží nebo závaží na kola vždy, když to doporučuje návod k použití.



Odpojte sekací zařízení nebo napájecí zásuvku při přechodech přes oblasti bez trávy, pokud se přesouváte do nebo z oblasti, která má být sekaná a uveďte sekací zařízení do nejvyšší polohy.



Při použití stroje u silnic nebo v jejich blízkosti dávejte pozor na provoz.



POZOR! Předpisy, týkající se provozu tohoto stroje, nedovolují jeho provoz na veřejných komunikacích. K jeho použití může docházet (ve smyslu Dopravních předpisů) jenom na soukromých pozemcích, uzavřených pro veřejnou dopravu.



Nikdy nepoužívejte stroj, pokud kryty jsou poškozené.



Nepřibližujte ruce a nohy do blízkosti rotujících částí. Udržujte průchodnost vypouštěcího žlabu.



Nenechávejte stroj se zapnutým motorem ve vysokém trávním porostu, abyste se vyhnuli riziku vzniku požárů.



Při použití jakéhokoliv příslušenství nesmí jeho výstup směřovat k osobám nacházejícím se v blízkosti stroje.



Používejte pouze příslušenství schválené výrobcem stroje.



Stroj se nesmí používat bez příslušenství/nástrojů nainstalovaných ve stanovených montážních bodech. Pojíždění bez příslušenství může negativně ovlivnit stabilitu stroje.

Dávejte pozor při použití pytlů na sběr a příslušenství, která mohou změnit stabilitu stroje, zejména na svazích.

Neměňte nastavení motoru, a nedovolte, aby motor dosáhl příliš vysokých otáček.

Nedotýkejte se součástí motoru které se za chodu zahřívají. Nebezpečí popálení.

Uvolněte sekací zařízení nebo napájecí zásuvku, zařaďte neutrál a zatáhněte parkovací brzdu, zastavte motor a vyjměte klíček, (ujistěte se, že se všechny pohyblivé části zcela zastavily):

- **a.** Kdykoliv necháte stroj bez dozoru, nebo opustíte sedadlo řidiče:
- **b.** Před odstraněním zablokování nebo před odstraněním nánosů z vyhazovacího kanálu;
- **c.** Před kontrolou, čištěním anebo prací na stroji;
- **d.** Po nárazu do cizího předmětu. Prohlédněte celý stroj, zda nedošlo k poškození, a před dalším nastartováním poškozené části opravte;

Uvolněte sekací zařízení nebo napájecí zásuvku a zastavte motor (ujistěte se, že se všechny pohyblivé části zcela zastavily):

- **a.** Před doplňováním paliva;
- **b.** Kdykoliv hodláte sejmout nebo znovu nasadit sběrný pytel;
- **c.** Před nastavováním výšky sekání, pokud to nelze provést z místa obsluhy:

Uvolněte sekací zařízení nebo napájecí zásuvku během přepravy a pokaždé, když se nepoužívají.

Snižte plynu před zastavením motoru. Po ukončení práce uzavřete přívod paliva podle pokynů uvedených v návodu.

Dbejte na jednotku sekacích prvků s více než jedním sekacím zařízením, jelikož sekací zařízení v rotaci může způsobit rotaci dalších zařízení.

POZOR – V případě poruchy nebo nehody při práci, okamžitě zastavte motor a přesuňte stroj tak, aby nezpůsobil další škody; V případě nehody se zraněním sobě nebo jakékoli třetí straně, okamžitě proveďte první pomoc nejvhodnějším způsobem pro danou situaci a obraťte se na Středisko zdravotní péče pro nezbytnou léčbu. Pečlivě odstraňte případné nečistoty, které by mohly způsobit škodu nebo zranění osob nebo zvířat, kdyby zůstali bez dozoru.

UPOZORNĚNÍ - Úroveň hluku a vibrací uvedené v tomto návodu představují maximální hodnoty použití stroje. Použití nevyváženého řezacího prvku, příliš vysoká rychlost pohybu a chybějící údržba výrazně ovlivňují akustické emise a vibrace. Proto je třeba přijmout preventivní opatření pro odstranění možných škod způsobených vysokým hlukem a namáháním v důsledku vibrací; zajistěte údržbu stroje, používejte chrániče sluchu a během pracovní činnosti dělejte přestávky.

3.4 ÚDRŽBA A SKLADOVÁNÍ

POZOR! - Před každým čištěním nebo údržbou stroje vyjměte klíček zapalování a přečtěte si příslušné pokyny. Ve všech situacích, kde hrozí vašim rukám nebezpečí zranění, používejte vhodný oděv a pracovní rukavice.

POZOR! - Nikdy nepoužívejte stroj, který má opotřebované nebo poškozené součásti. Vadné nebo opotřebované součásti musí být nahrazeny a nikdy nesmí být opravovány. Použijte pouze originální náhradní díly: použití neoriginálních a/nebo nesprávně namontovaných náhradních dílů negativně ovlivní bezpečnost stroje a může způsobit nehody nebo osobní ublížení na zdraví a zprošťuje Konstruktér jakékoli povinnosti nebo odpovědnosti.

Všechny operace seřizování a údržby, které nejsou popsány v tomto návodu, musí být provedeny vaším Prodejcem nebo Autorizovaným servisním střediskem, které disponuje potřebnými znalostmi a vybavením, potřebným pro správné provedení uvedených operací při současném dodržení původní

bezpečnostní úrovně stroje. Činnosti prováděné u neadekvátních organizací nebo činnosti prováděné nekvalifikovaným personálem způsobí propadnutí jakékoli formy záruky a jakékoli povinnosti nebo odpovědnosti Konstruktéra.

- Po každém použití odejměte klíč a zkontrolujte případná poškození.
- Mějte matice a šrouby utažené, abyste se ujistili, že je zařízení v dobrém provozním stavu. Pravidelná údržba je nutnou podmínkou k udržení bezpečnosti a účinnému využití stroje.
- Pravidelně kontrolujte, zda jsou řádně utaženy šrouby sekacího zařízení.



Používejte pracovní rukavice při manipulaci se sekacím zařízením, při rozebírání nebo opětném sestavení.



Při broušení dbejte na vyvážení sekacího zařízení. Veškeré operace na sekacím zařízením (demontáž, broušení, vyvážení, zpětná montáž a/ nebo výměna) jsou náročné úlohy, které vyžadují určité znalosti a použití speciálních zařízení; z bezpečnostních důvodů by proto měla být vždy provedené ve specializovaném centru.

- Pravidelně kontrolujte funkci brzd. Je důležité provádět údržbu a v případě potřeby i opravu brzd.
- Vyměňte poškozené výstražné a instrukční nálepky.
- Jestliže neexistuje žádný mechanický uzávěr pro přepravní pozici stroje, při jeho zaparkování, skladování nebo ponechání bez dozoru je nutno spustit jeho přídavná zařízení k zemi.
- Stroj skladujte mimo dosah dětí.



Neskladujte stroj s palivem v nádrži v místnosti, kde může dojít ke styku výparů paliva s otevřeným ohněm, jiskrou nebo silným zdrojem tepla.

- Nechte motor předem vychladnout na otevřené ploše před jeho následným umístěním do uzavřeného prostoru.
- Abyste snížili riziko požáru, očistěte před uskladněním motor, výfuk, akumulátor a palivové vedení včetně nádrže na palivo od zbytků posečené travní hmoty, listí nebo nadměrného množství maziva.
- Abyste omezili nebezpečí vzniku požáru, pravidelně kontrolujte, zda ze stroje neuniká olej nebo palivo.
- Palivovou nádrž vypouštějte venku, a nechejte motor před tím vychladnout.
- Klíček zapalování nesmí zůstat ve spínací skříňce a nesmí být přístupný dětem nebo cizím osobám. Před jakoukoliv údržbou nebo opravou vyjměte klíček zapalování.



POZOR! - Kyselina obsažená v akumulátoru je korozivní. V případě mechanického poškození nebo přebití může kyselina vytéci. Zabraňte vdechování výparů kyseliny a kontakt s kteroukoliv části těla.



Vdechování výparů kyseliny může způsobit poškození sliznic a dalších vnitřních orgánů. Vyhledejte okamžitě lékařskou pomoc.



POZOR! - Nikdy nepřebíjejte akumulátor. Přebití může způsobit výbuch baterie, při kterém se kyselina rozstříkne do všech stran.



POZOR! - Kyselina vážně poškozuje nástroje, oděvy a další materiály. Okamžitě opláchněte vodou část těla, která byla zasažena kyselinou.



Nezkratujte vývody akumulátoru. Při zkratu dochází k jiskření, které by mohlo způsobit vznícení.



UPOZORNĚNÍ na hydraulické komponenty. Únik hydraulické kapaliny pod tlakem může proniknout a způsobit vážné poškození kůže, které vyžaduje okamžitou lékařskou pomoc.

3.5 PŘEPRAVA



POZOR! - Při přepravě stroje na kamionu nebo přívěsném vozu použijte přístupové rampy, které jsou dostatečně odolné, široké a dlouhé.
Během přepravy uzavřete kohoutek přívodu paliva (je-li součástí), spusťte sekací zařízení nebo příslušenství do nejnižší polohy, zařaďte parkovací brzdu a zajistěte stroj vhodným způsobem jako přepravní prostředek prostřednictvím lan nebo řetězů.

3.6 ŽIVOTNÍ PROSTŘEDÍ

- Ochrana životního prostředí by měla být důležitým aspektem a prioritou při používání stroje, ve prospěch občanské společnosti a prostředí, ve kterém žijeme. Nebuďte na obtíž sousedům.
- Pečlivě dodržujte místní předpisy pro likvidaci obalových materiálů, olejů, paliva, filtrů, poškozených dílů nebo jakékoliv položky s výrazným dopadem na životní prostředí; Tento odpad by neměl být hozen do koše, ale musí být oddělen a odevzdán do příslušných sběrných středisek, která poskytnou recyklaci materiálů.
- Pečlivě dodržujte místní předpisy pro likvidaci odpadních materiálů po sekání.
- V době vyřazení z provozu, nenechávejte stroj v prostředí, ale obraťte se na sběrné středisko, v souladu s místními předpisy.

4 SEKAČKU NA TRÁVU SI POJISTĚTE

Ověřte si možnosti pojištění sekačky na trávu.

Spojte se s vaší pojišťovnou.

Měli byste si smluvit plné pojištění zahrnující krytí škod při dopravních nehodách, požáru, poškození a krádeži.

5 MONTÁŽ

Před prvním použitím akumulátor úplně nabijte.

Nepoužívejte tento stroj, dokud nebudou provedeny všechny pokyny uvedeny v části "MONTÁŽ".

Rozbalení a dokončení instalace musí být provedené na pevném a rovném povrchu s dostatečným prostorem pro pohyb stroje a obalů, a to vždy s použitím vhodných nástrojů.

5.1 KOMPONENTY PRO MONTÁŽ (3)

Stroj je dodán s demontovaným sedadlem a volantem a s akumulátorem zasazeným do svého úložiště, ale nepřipojeným.

V obalu jsou obsaženy montážní komponenty (3) uvedeny v následující tabulce:

Poz.	N.	Popis:	Rozměr
A	2	Čep	6 x 36
B	1	Distanční vložka	6x38x0,5
C	1	Distanční vložka	16x38x1,0
D	2	Klíček zapalování:	/
E	2	Matice pro akumulátor	/
F	2	Šroub pro akumulátor	/
G	2	Matice	M8
H	1	Vlečná deska	/
J	2	Šroub	8x20
R	2	Vrubované podložky grower	14x8,2x2

5.2 MOTOROVÁ SKŘÍŇ (5:A)



Chcete-li se dostat k palivovému kohoutu, akumulátoru a motoru, musíte otevřít motorovou skříň.

Motorová skříň se otvírá následujícím způsobem:

1. Sundejte gumový pás (5:B) na předním okraji skříně.
2. Nadzvedněte pozorně motorovou skříň. Při zavření nejprve spusťte motorovou skříň dopředu a znovu upevněte a zajištěte gumový pás.

Je zakázáno spustit motor, když je motorová skříň otevřena.

5.3 AKUMULÁTOR

Informace o typu použitého akumulátoru naleznete v části "0 TABULKA TECHNICKÝCH ÚDAJŮ"

POZOR! Kyselina obsažená v akumulátoru je korozivní a kontakt kyseliny s kteroukoliv části těla je škodlivý.
S akumulátorem manipulujte opatrně a dávejte pozor, aby kyselina nevytekla.

Nekontrolujte a/nebo nedoplňujte kapalinu v akumulátoru.

5.3.1 Připojení akumulátoru (6)

Pomocí šroubů a matic (6:F; 6:E) připojte akumulátor na elektrický systém stroje:

1. Připojte nejprve červený kabel ke kladnému pólu akumulátoru (+).
2. Poté připojte černý kabel k zápornému pólu akumulátoru (-).

Zapojením či odpojením kabelů nesprávným postupem může dojít ke zkratování a poškození akumulátoru.

Opačným zapojením kabelů by došlo k poškození generátoru a akumulátoru.

Dobře připevněte kabely. Uvolněné kabely mohou způsobit vznícení.

Nikdy nespouštějte motor bez řádně připojeného akumulátoru. Mohlo by dojít k vážnému poškození generátoru a celého elektrického systému.

5.3.2 Nabití akumulátoru

Před prvním použitím akumulátor úplně nabijte.

Postup nabíjení akumulátoru naleznete v části 9.10.

5.4 SEDADLO (7)

1. Z konzole sedadla odstraňte tyto díly:
   - 4 matice (k zajištění při přepravě; nemají jinou funkci).
   - 4 matice (7:K)
   - 4 kuželové podložky (7:L)
   - 4 Vrubované podložky grower (7:R)
2. Na montážní body konzoly položte sedadlo.
3. Na šrouby (7:K) nasaďte kuželové podložky (7:L), s podložkami (7:R).
4. Do otvorů konzoly a upevňovací desky sedadla zasuňte šrouby s nasazenými kuželovými podložkami. Sedadlo přišroubujte.

Utahovací moment: 9 ± 1,7 Nm.

Utažením na moment větší než 9 ± 1,7 Nm by došlo k poškození sedadla.

5. Zkontrolujte, zda se sedadlo v otvorech konzoly volně pohybuje.

Sedadlo lze sklápět dopředu. Jestliže je stroj při dešti zaparkován venku, sklopte sedadlo dopředu, abyste zamezili zvlhnutí čalounění.

5.5 VOLANT (8)

K minimalizaci axiální vůle sloupku řízení je třeba mezi konzoli a plášť sloupku řízení poz. (8:A) nasadit distanční vložky 0,5 mm a/nebo 1 mm (3:C, 3:B), jak je uvedeno dál.

1. Nasaďte plášť (8:B) na sloupek řízení a upevněte jej zatlučením jednoho z čepů (8:C) přibližně do jedné třetiny délky.
2. Sloupek řízení vytáhněte společně s pláštěm nahoru.
3. Zkontrolujte, zda do mezery, která se vytvoří v bodě (8:A), není třeba vložit 0,5 mm nebo 1,0 mm distanční vložku, popřípadě obě vložky. Distanční vložky neinstalujte silou, protože je třeba zachovat malou axiální vůli.
4. Vytáhněte závlačku (8:C) pomocí vyrážeče závlaček (8:D) a demontujte plášť sloupku řízení.
5. Namontujte odpovídající distanční vložku (vložky), viz výše, bod 3.
6. Nasaďte plášť na sloupek řízení a upevněte jej zatlučením obou čepů v celé délce. Zajistěte sloupek řízení.

5.6 VLEČNÁ DESKA (9)

Na zadní stranu stroje upevněte vlečnou desku (9:B).

Použijte přiložené šrouby a matice (9:A; 9:C).

Utahovací moment: 22 Nm.

5.7 RYCHLOUPÍNACÍ ZÁVĚSY (1:N)

Rychloupínací závěsy a příslušné instalační díly se dodávají v samostatné krabici.

Rychloupínací závěsy namontujte na přední hřídele stroje.

5.8 TLAK V PNEUMATIKÁCH

Informace o tlaku v pneumatikách naleznete v části “0 TABULKA TECHNICKÝCH ÚDAJŮ”

5.9 PŘÍDAVNÁ ZAŘÍZENÍ

Při instalaci přídavných zařízení se řiďte instalačními návody, které se dodávají s každým přídavným zařízením.

Poznámka: Jednotka sekacího zařízení je v tomto případě považována za přídavné zařízení.

6 OVLÁDACÍ PRVKY

6.1 MECHANICKÝ PEDÁL KE ZVEDÁNÍ PŘÍDAVNÝCH ZAŘÍZENÍ (10:C)

Ovládá páku (10:C1), slouží k umístění přídavních zařízení do provozní a přepravní polohy.

- Přepravní poloha: úplně sešlápněte pedál a uvolněte jej, pedál zůstane sešlápnutý.
- Provozní poloha: sešlápněte pedál a pomalu jej uvolněte.

Nepřecházejte do přepravní polohy, je-li přídavné zařízení připojeno a v provozu. Poškodily by se řemenové pohony.

6.2 PEDÁL PARKOVACÍ BRZDY (10:B)

Za jízdy nikdy nesešlapujte pedál.

Hrozí riziko přehřátí převodovky.

Pedál (10:B) má následující tři polohy:

Volná. Pohon je zapnutý. Parkovací brzda není aktivována.

Poloviční sešlápnutí pedálu. Náhon dopředného pohybu odpojen. Parkovací brzda není aktivována.

Naplno sešlápnutý pedál. Náhon dopředného pohybu odpojen. Parkovací brzda je plně aktivována, avšak není zablokována. Tato poloha slouží též jako pomocná brzda.

6.3 BLOKOVACÍ ZAŘÍZENÍ PARKOVACÍ BRZDY (10:A)

Blokovací zařízení slouží k zajištění pedálu spojky - parkovací brzdy v sešlápnuté poloze. Této funkce lze použít k zajištění stroje ve svazích, při přepravě apod., když neběží motor.

Zajištění:

1. Úplně sešlápněte pedál (10:B).
2. Přesuňte nástroj (10:A) doprava.
3. Uvolněte pedál (10:B).
4. Uvolněte blokovací zařízení (10:A).

Uvolnění:

1. Sešlápněte a uvolněte pedál (10:B).

6.4 PEDÁL POHONU (10:F)

Pedál slouží k nastavení převodu mezi motorem a hnací nápravou (= rychlosti).

Je-li pedál uvolněný, provozní brzda je aktivována.

(○) Pedál sešlápnutý dopředu, – stroj se pohybuje vpřed.

(○) Na pedálu není žádná zátěž – stroj stojí..

(○) Pedál sešlápnutý dozadu – stroj couvá.

Uvolnění sešlápnutého pedálu – stroj brzdí.

V horní části pedálu je posuvná deska, která se může přizpůsobit velikosti chodidla řidiče.

Pokud stroj po uvolnění pedálu nebrzdí podle očekávání, použijte levý pedál(10:B) jako pomocnou brzdu.

6.5 VOLANT (10:D)

Výška volantu je plynule nastavitelná.

Povolte nastavovací šroub (10:E) na sloupku volantu a volant vysuňte nebo zasuňte do požadované polohy. Utáhněte.

Volant nenastavujte za provozu.

Když stroj stojí se spuštěným nástrojem, nikdy neotáčejte volantem. Hrozí riziko nadměrného zatížení posilovače a mechanizmu řízení.

6.6 OVLADAČ PLYNU (AKCELERÁTOR) (11:A; 12:A) MOD.: [B&S Intek] [B&S Vanguard] [ST.]

Ovladač pro nastavení režimu motoru.

Plný plyn – při provozu stroje by měl být vždy nastaven plný plyn. Poloha plného plynu je přibližně 2 cm za polohou sytiče.

Chod naprázdno.

6.7 OVLADAČ VZDUCHU (JE-LI K DISPOZICI) (12:B) MOD.: [ST.]

Vytahovací sytič pro studený start motoru.

Sytič je plně vytažen (12:B1) - škrticí klapka v karburátoru je zavřená. Ke spouštění studeného motoru.

Sytič je zatlačen dovnitř (12:B2) – škrticí klapka v karburátoru je otevřená. Ke spouštění teplého motoru a při provozu stroje.

Nikdy nepoužívejte stroj s vytaženým sytičem, je-li motor teplý.

Některé modely jsou vybaveny systémem, který automaticky kontroluje polohu sytiče v karburátoru během startování motoru a zahřívání.

6.8 ZÁMEK ZAPALOVÁNÍ/SVĚTLOMET (11:C; 12-C)

Zámek zapalování se používá ke spouštění a zastavování motoru.

Zámek zapalování slouží také jako spínač světlometu.

Opustíte-li místo řidiče, nenechávejte klíč v poloze 2 nebo 3. Hrozí riziko požáru, palivo může vytéci přes karburátor do motoru a hrozí riziko vybití a poškození baterie.

Čtyři polohy klíče:

1. Poloha stop – motor je zkratován. Klíček lze vyjmout.

2. Provozní poloha – světlomet je aktivován.

3. Provozní poloha – světlomet není aktivován.

4. Startovací poloha – spuštění motoru se aktivuje po otočení klíčkem do této polohy. Jakmile se motor spustí, umožněte návrat klíčku do provozní polohy 3. Otočením klíčku do polohy 2 zapněte světlomet.

6.9 VEDLEJŠÍ POHON (11:D, 12:D)

Pokud je zvedač přídavného zařízení v přepravní poloze, nikdy neaktivujte vedlejší pohon. Poškodily by se řemenové pohony.

Tlačítko pro aktivaci / deaktivaci PTO (11:D, 12:D). Stiskněte tlačítko pro aktivaci / deaktivaci vývodového mechanismu..

6.10 POČÍTADLO HODIN (13:A)

Označuje efektivní hodiny řízení. Je aktivní pouze tehdy, když je motor v chodu.

6.11 NASTAVENÍ VÝŠKY SEKÁNÍ (11:E; 12:E)

Stroj je vybaven ovladačem sekací plošiny s elektrickým nastavováním výšky sekání.

Vypínač slouží k plynulému nastavování různých výšek sekání.
Sekací plošina je připojena ke kontaktu (13:B).

6.12 PÁKA K UVOLNĚNÍ / ZABLOKOVÁNÍ PŘEVODU (14; 15)

Páka k vypínání převodovky.

Model 2WD je vybaven pákou připojenou k zadní nápravě. Viz (14:A).

Model 4WD je vybaven dvěma pákami připojenými k zadní nápravě (15:A) a k přední nápravě (15:B).

Páka zapojení / odblokování se nesmí nikdy nacházet mezi svoji vnější a vnitřní polohou. Tím se zahřívá a poškozuje převodovka.

Tyto páky umožňují pohybovat strojem ručně (vlečením nebo tlačením), bez pomoci motoru.

Dvě polohy jsou:

Převodovka zapojena (14:A1; 15:A1-B1) - převodovka je zapojena pro normální provoz.

Převodovka odpojena (14:A2; 15:A2-B2) - převodovka je odpojena. Strojem lze pohybovat ručně.

Stroj se nesmí vléci na velké vzdálenosti nebo vysokou rychlostí. Mohlo by dojít k poškození převodovky.

Stroj se nesmí používat, je-li přední páka vysunuta. Hrozí nebezpečí poškození a úniku oleje z přední nápravy.

6.13 NASTAVENÍ SEDADLA (16:B)

Sedadlo je nastavitelné zepředu e zezadu, následujícím způsobem:

1. Ovládací páku (16:A) vysuňte směrem nahoru.
2. Nastavte sedadlo do požadované polohy.
3. Uvolněte ovládací páku (16:A); sedadlo se zajistí v nastavené poloze.

Sedadlo je vybaveno bezpečnostním spínačem, který je připojen k bezpečnostnímu systému stroje.

Znamená to, že pokud v sedadle nikdo nesedí, nelze zapnout stroj. (viz, 7.6.2).

6.14 MOTOROVÁ SKŘÍŇ

Informace o tom jak se dostanete k palivovému kohoutu, akumulátoru a motoru naleznete v části 5.2.

6.15 RYCHLOUPÍNACÍ ZÁVĚSY

Rychloupínací spojky umožňují velmi snadný a rychlý přechod z jednoho zařízení/nástroje na druhý.

Podporuje rychlé uvolnění, které umožní snadný pohyb jednotku sekacího zařízení mezi dvěma polohami, a to:

- Normální poloha s úplně napjatým popruhem.

- Opožděná poloha o 4 cm, než je ta obvyklá, s volným popruhem, tak, aby se jednotka sekacího zařízení co nejvíce přiblížila k základně stroje.

Vzhledem k tomu, že napínák je propuštěn z popruhu, rychloupínací závěsy usnadňují výměnu popruhu a jednotky sekacího zařízení, a usnadní přechod do prací a pracovní polohy.

Uvolnění řemenu (17; 18)

Konzultujte také manuály dodané s přídavným zařízením a s rychloupínací spojkou.

1. Na obou stranách sundejte zajišťovací závlačky nebo čepy (17:C).
2. Patou sešlápněte zadní části rychloupínacích spojek a tím je otevřete (17:A).

Až se rychloupínací spojky otevřou, ramena plošiny budou volně spočívat v hřídelových částech, a spojení tedy již nebudou pevná.

Chcete-li provést jakoukoliv operaci nastavení nebo údržby, položte znovu ramena plošiny na spojku a znovu uzavřete.

1. Proveďte potřebné nápravné opatření, např.:

- Sejměte řemen.
- Vyvěšením plošinových ramen (19) vyměňte přídavné zařízení/nástroj.

Napínání řemene (17; 18)

Podle níže uvedených pokynů napněte nejprve jednu stranu, a poté druhou stranu.

Neotáčejte páku rukama. Hrozí nebezpečí vážných poranění.

1. Položte nohu na páku (18:A) a opatrně ji otočte o půl otáčky dopředu.
2. Nasaďte závlačku nebo pojistný kolík (17:C).
3. Postup zopakujte na druhé straně.

7 SPUŠTĚNÍ A PROVOZ

7.1 OCHRANNÁ OPATŘENÍ PŘI PROVOZU

Vždy zkontrolujte, zda je v motoru správné množství oleje. To je důležité zejména při jízdě po svazích (viz 7.4).

Dávejte pozor při sekání trávy na svazích: nerozjíždějte se ani nezastavujte prudce, nikdy nesekejte šikmo svahem, pohybujte se vždy shora dolů nebo zdola nahoru.

Při parkování použijte parkovací brzdu.

Stroj nesmí v žádném směru pojíždět po svahu se sklonem větším než 10 °.

Na svahu a v ostrých zatáčkách snižte rychlost, aby nedošlo k převrácení stroje nebo abyste neztratili kontrolu nad strojem.

Je-li zařazen nejvyšší rychlostní stupeň a jedete na plný plyn, neotáčejte volantem až na doraz. Stroj by se mohl snadno převrátit.

Ruce a prsty mějte v dostatečné vzdálenosti od kloubu hřídele volantu a konzoly sedadla. Hrozí nebezpečí vážných poranění.

7.2 KOMBINOVANÉ POUŽITÍ PŘÍSLUŠENSTVÍ

Pro kombinované použití příslušenství, viz "TABULKA PRO SPRÁVNOU KOMBINACÍ PŘÍSLUŠENSTVÍ" v části "0 TABULKA TECHNICKÝCH ÚDAJŮ"

7.3 DOPLŇOVÁNÍ PALIVA

Používejte výhradně bezolovnatý benzín. Nikdy nesmíte používat benzín smíchaný s olejem.

Informace o kapacitě nádrže naleznete v části “0 TABULKA TECHNICKÝCH ÚDAJŮ”. Průhlednost nádrže umožňuje snadnou kontrolu úrovně.

Pozn. Benzín podléhá zkáze a nesmí zůstat v nádrži déle než 30 dnů.

Lze používat benzín šetrný k prostředí, tj. alkylátový benzín. Složení benzínu těchto typů je méně škodlivé pro lidi a přírodu.

Nejsou hlášeny žádné nežádoucí účinky spojené s jejich užíváním. Nicméně na trhu existují typy alkylátového benzínu, pro které není možné poskytnout přesné informace o jejich použití.

Pro více informací, prosím, postupujte podle pokynů a údajů poskytnutých výrobcem alkylátového benzínu.

Neplňte nádrž až po okraj.

Nechte trochu místa (ve velikosti alespoň jednoho nalévacího nástavce + 1 - 2 cm) ve vrchní části nádrže tak, aby zahřáty benzín mohl expandovat.

Při použití, které předchází dlouhodobějšímu skladování (např. zimní sezóna), natočte do nádrže jen tolik benzínu, abyste mohli dokončit poslední práci.
Před uskladněním stroje je nutno totiž benzínovou nádrž úplně vyprázdnit, (viz 10).

7.4 KONTROLA HLADINY OLEJE V MOTORU (21, 22)

Stroj je dodán s plnou olejovou nádrží.

Před spuštěním stroje zkontrolujte, zda je v motoru správné množství oleje.

Informace o kontrole / dolévání motorového oleje naleznete v části 9.5.1.

7.5 KONTROLA HLADINY PŘEVODOVÉHO OLEJE

Informace o kontrole / dolévání převodového oleje naleznete v části 9.7.1.

7.6 KONTROLA BEZPEČNOSTI

Při zkoušení stroje zkontrolujte, zda bylo dosaženo výsledků bezpečnostní kontroly uvedených v následujících tabulkách.

Bezpečnostní kontrola se musí provádět vždy před každým použitím.

Není-li dosaženo kteréhokoliv z výsledků uvedených v následujících tabulkách, stroj se nesmí používat!
Předejte jej servisní dílně ke kontrole a k provedení opravy.

7.6.1 Kontrola bezpečnosti obecně

Předmět	Výsledek
Rozvod paliva a připojení.	Žádný únik.
Elektrické kabely.	Veškerá izolace v neporušeném stavu. Žádné mechanické poškození.
Výstup.	Žádné úniky ve spojích. Všechny šrouby utažené.
Olejový okruh	Žádný únik. Žádné poškození.
Proveďte pohyb stroje dopředu / dozadu a uvolněte pedál pohonu.	Stroj se zastaví.
Zkušební jízda	Žádné abnormální vibrace. Žádný abnormální zvuk.

7.6.2 Elektrická kontrola bezpečnosti

Stav	Činnost	Výsledek
Pedál parkovací brzdy není sešlápnutý.	Pokuste se nastartovat.	Motor se nespustí.
Běžící motor.	Řidič se zvedne ze sedadla.	Motor se zastaví.

7.7 SPUŠTĚNÍ / PRÁCE

Stroj se nesmí používat bez zavřené a zajištěné motorové skříně.

Při provozu stroje by měl být vždy nastaven plný plyn.

Při uvádění stroje do chodu před nastartováním motoru uveďte klíček do zapnuté polohy a vyčkejte 2 sekundy.

1. Otevřete palivový kohout (24).
2. Zkontrolujte, zda jsou na zapalovacích svíčkách nainstalovány kabely.
3. Přesvědčete se, je-li odpojen vedlejší PTO (11:D,12:D).
4. Nenechávejte chodidlo na pedálu brzdy/ pohonu. (10:F).

Startování za studena
1. Zapojte převod (14:A1),(15:A1; 15:B1).
2. Zatáhněte parkovací brzdu (10:B).
3. Sešlápněte pedál akcelerátor naplno (11:A; 12:A).
4. Zcela vytáhněte páčku ovladač vzduchu (12:B1) (je-li k dispozici).
5. Otočte klíčkem zapalování a nastartujte.

Před spuštěním stroje počkejte několik minut, než se olej zahřeje.

Startování za tepla
1. Zapojte převod (14:A1),(15:A1; 15:B1)..

2. Zatáhněte parkovací brzdu (10:B).
3. Sešlápněte pedál akcelerátor naplno (11:A; 12:A).
4. Páčka ovladače vzduchu musí být stisknutá (12:B2) (je-li k dispozici).
5. Otočte klíčkem zapalování a nastartujte.

Informace o tom, jak postupovat dále, naleznete v paragrafu 7.7.1.

7.7.1 Provoz

Pro uvedení stroje do provozu postupujte tak, jak je uvedeno níže:

- Úplně sešlápněte pedál (10:B) a uvolněte jej.
- Pro uvedení stroje do pohybu, sešlápněte pedál (10:F).
- Přesuňte se do pracovní zóny.
- V případě, že jsou nainstalována čelní přídavná zařízení, aktivujte vedlejší pohon.(11:D, 12:D)
- Začněte s provozem.

7.8 ZASTAVENÍ

Při zastavení stroje postupujte tak, jak je uvedeno níže:

- Deaktivujte PTO (11:D, 12:D).
- Zatáhněte parkovací brzdu (10:B).
- Přibližně 1 až 2 minuty nechte motor běžet naprázdno.
- Vypněte motor otočením klíčku zapalování.
- Zavřete palivový kohout. Toto je velmi důležité, pokud hodláte stroj převážet například na vlečném voze.

Pokud chcete nechat sekačku bez dozoru, odpojte kabel od zapalovací svíčky a vytáhněte klíček ze zapalování.

Motor může být bezprostředně po vypnutí velmi horký. Nedotýkejte se tlumiče, válce ani chladicích žeber. Mohli byste se spálit.

7.9 ČIŠTĚNÍ

Abyste omezili nebezpečí vzniku požáru, pravidelně čistěte motor, tlumič výfuku, akumulátor a palivovou nádrž od trávy, listí a oleje.

Abyste omezili nebezpečí vzniku požáru, pravidelně kontrolujte, zda ze stroje neuniká olej nebo palivo.

Nikdy nepoužívejte vysokotlakou vodu. Mohla by poškodit těsnění hřídele, elektrické součásti nebo hydraulické ventily.

Vždy po použití stroj vyčistěte. Při čištění postupujte podle následujících pokynů:

- Nestříkejte vodu přímo na motor.
- Motor vyčistěte kartáčem a / nebo stlačeným vzduchem.
- Vyčistěte přívod vzduchu k chlazení motoru.
- Po vyčištění vodou, spusťte stroj a jednotku sekacího zařízení k odstranění veškeré vody, která by jinak mohla proniknout k ložiskům a způsobit tak škodu.

8 POUŽITÍ PŘÍDAVNÉHO ZAŘÍZENÍ

Zkontrolujte, zda tráva, která se má sekat, neobsahuje žádné cizorodé předměty, např. kameny atd.

8.1 VÝŠKA SEKÁNÍ

Nejlepších výsledků se dosáhne tehdy, když se seká horní třetina trávy, tzn. Viz obr. 23

Viz obr. Pokud je tráva dlouhá a je ji třeba podstatně zkrátit, sekejte dvakrát s různými výškami sekání.

Pokud je povrch trávníku nerovný, nepoužívejte nejnižší výšky sekání.

Sekací zařízení by se mohli poškodit o povrch a odstranit vrchní půdní vrstvu trávníku.

8.2 RADY PRO SEKÁNÍ

Řiďte se následujícími radami, pro dosažení nejlepších výsledků sekání:

- Trávu sekejte často.
- Udržujte motor v maximálních otáčkách.
- Tráva by měla být suchá.
- Používejte nabroušené sekací zařízení.
- Spodní stranu jednotky sekacího zařízení udržujte v čistém stavu.

9 ÚDRŽBA

9.1 SERVISNÍ PROGRAM

Aby byl stroj udržován v dobrém stavu z hlediska spolehlivosti, provozní bezpečnosti a ochrany životního prostředí, je nutné vždy postupovat v souladu se servisním plánem firmy STIGA SpA.

Servisní střediska, zajišťující technický servis dle tohoto plánu, jsou uvedena v přiloženém manuálu k údržbě, vydaném firmou STIGA SpA.

Základní servis musí vždy provést autorizovaná dílna.

První servis a Průběžný servis by měla provést autorizovaná dílna, ale můžou být také v péči uživatele.

Tyto postupy jsou uvedeny v technickém průkazu a popsány v kapitole „7 SPUŠTĚNÍ A PROVOZ“, a také dále.

Servisní kontroly prováděné autorizovanou servisní dílnou jsou zárukou profesionální práce a originálních náhradních dílů.

V technickém průkazu výrobku bude každý Základní a Průběžný servis proveden autorizovanou dílnou potvrzen otiskem razítka. Technický průkaz s těmito otisky razítka zvyšuje hodnotu stroje při prodeji z druhé ruky.

9.2 PŘÍPRAVA

Veškerý servis a údržba se musí provádět na stojícím stroji s vypnutým motorem.

Proti pohybu stroj vždy zajistěte parkovací brzdou.

Vypněte motor.

Abyste předešli neúmyslnému spuštění motoru, odpojte kabely od zapalovacích svíček a vytáhněte klíček ze zapalování.

9.3 TABULKA ÚDRŽBY

Viz. kapitola „13 SOUHRNNÁ TABULKA ÚDRŽBY“. Tabulka je určená, aby vám pomohla udržet výkon stroje e jeho bezpečnost. V něm se nacházejí hlavní zásahy a frekvence potřebná pro každý z nich. Odpovídající výměnu proveďte podle toho, která možnost nastane dříve.

Pokud stroj pracuje v náročných podmínkách nebo za vysokých teplot, vyměňujte olej častěji.

9.4 TLAK V PNEUMATIKÁCH

Tlak v pneumatikách nastavte podle toho jak je uvedeno v cap. “0 TABULKA TECHNICKÝCH ÚDAJŮ”.

9.5 DOLITÍ / VÝMĚNA MOTOROVÉHO OLEJE

Pokud jde o tento typ údržby, viz také návod k obsluze motoru dodávaného se strojem.

9.5.1 Kontrola / dolévání (21; 22)

Před každým spuštěním stroje zkontrolujte, zda je v motoru správné množství oleje. Při kontrole musí stroj stát na vodorovném povrchu.

Otřete okolí olejové odměrky. Odšroubujte odměrku a vytáhněte ji. Otřete olejovou odměrku.

Odměrku zcela zasuňte do otvoru a zašroubujte ji.
Znovu ji odšroubujte a vytáhněte. Odečtěte hladinu oleje.
Pokud hladina nedosahuje po značku „FULL“ (21, 22), doplňte olej.

Hladina oleje nesmí nikdy překročit značku „FULL“. To by vedlo k přehřívání motoru. Pokud hladina oleje překročí značku „FULL“, olej se musí vypouštět, dokud nebude dosaženo správné hladiny.

Před každým použitím stroje zkontrolujte, zda je hladina oleje správná. Při kontrole musí stroj stát na vodorovném povrchu.

9.5.2 Výměna/naplnění (21, 22)

Načasování údržby naleznete v kapitole 13.

Informace o typu oleje, který má být použit, naleznete v paragrafu “0 TABULKA TECHNICKÝCH ÚDAJŮ”.

Používejte výhradně olej bez přídavků.
Olej vyměňujte, když je motor teplý.

Motorový olej by mohl být velmi horký, pro vypouštění ihned po vypnutí motoru. Nechte motor vychladnout několik minut, než vypustíte olej.

Postupujte tak, jak je uvedeno níže:

1. Umístěte stroj na vodorovný povrch.
2. Použijte parkovací brzdu.
3. Otevřete motorovou skříň.

4. Připevněte svorku na hadici pro vypouštění oleje. Použijte nastavovací kleště, papouška, nebo podobný typ (21A;22:A).
5. Posuňte svorku o 3 - 4 cm po vypouštěcí hadici směrem nahoru a vytáhněte zátku.
6. Olej slijte do sběrné nádoby.

Pozn. Zabraňte rozlití oleje na hnací řemeny.

7. Olej nechte zlikvidovat v souladu s místními předpisy.
8. Nainstalujte vypouštěcí zátku a přesuňte svorku zpět, aby svírala hadici nad zátkou.
9. Vyčistěte případně rozlitý olej.
10. Odstraňte olejovou odměrku a dolijte nový olej. Informace o množství oleje naleznete v části "0 TABULKA TECHNICKÝCH ÚDAJŮ".
11. Po doplnění oleje spusťte motor a nechejte jej 30 sekund běžet naprázdno.
12. Zkontrolujte, zda olej neuniká.
13. Vypněte motor. Počkejte 30 sekund a potom zkontrolujte hladinu oleje podle toho, jak je uvedeno v paragrafu 9.5.1.

9.5.3 Olejový filtr (je-li přítomný)

Pokud jde o tento typ údržby, viz také návod k obsluze motoru dodávaného se strojem.

Načasování údržby naleznete v kapitole 13.

Pro tuto údržbu doporučujeme obrátit se na autorizované servisní středisko.

Nejprve vypusťte motorový olej a nainstalujte vypouštěcí zátku, jak je popsáno výše. Potom následujícím způsobem vyměňte olejový filtr:

- Vyčistěte prostor kolem filtru a demontujte filtr.
- Navlhčete těsnění nového filtru olejem.
- Nainstalujte filtr. Nejprve našroubujte filtr, aby se těsnění dostalo do kontaktu s motorem. Potom otočte filtrem o další 1/2 - 3/4 otáčky.
- Pokračujte bodem 7 podle toho, jak je uvedeno v paragrafu 9.5.2.

9.6 PALIVOVÝ FILTR (21:B, 22:B)

Pokud jde o tento typ údržby, viz také návod k obsluze motoru dodávaného se strojem.

Načasování údržby naleznete v kapitole 13.

Jakmile nainstalujete nový filtr, zkontrolujte, zda palivo neuniká.

9.7 KONTROLA HLADINY PŘEVODOVÉHO OLEJE [4WD]

Načasování údržby naleznete v kapitole 13.

Informace o množství oleje naleznete v cap "0 TABULKA TECHNICKÝCH ÚDAJŮ".

9.7.1 Kontrola / dolévání (25)

1. Umístěte stroj na vodorovný povrch.
2. Zkontrolujte hladinu oleje v nádrži (25:A). Hladina by měla být v rovině s ryskou.
3. V případě potřeby olej doplňte.

9.7.2 Výměna

Vypouštění oleje

1. Nechte stroj běžet 10 - 20 minut při různých rychlostech, aby se zahřál převodový olej.
2. Umístěte stroj na vodorovný povrch.
3. Použijte parkovací brzdu.
4. Vytáhněte obě vysouvací páky do polohy A1 - B1 podle obr. (15:A; 15:B).
5. Pod přední i zadní osu postavte nádrže na olej.
6. Otevřete motorovou skříň a odstraňte uzávěr z olejové nádrže.

K odstranění vypouštěcí zátky oleje používejte pouze 3/8" čtvercový klíč. Jiný nástroj by mohl zátku poškodit.

7. Ze zadní osy odstraňte vypouštěcí zátku oleje (26:A).
8. Z přední osy odstraňte obě vypouštěcí zátky. Použijte 12 mm nástrčkový klíč. Olej z přední osy a potrubí (27) nechte vytéct.
9. Zkontrolujte, zda těsnění vypouštěcích zátek přední osy nejsou poškozena (27). Nainstalujte zátky zpět. Utahovací moment: 15-17 Nm.
10. Zkontrolujte, zda těsnění vypouštěcí zátky oleje na zadní ose není poškozeno (26:A). Vypouštěcí zátku našroubujte zpět. Utáhněte ji momentem 5 Nm.

Vypouštěcí zátku utahujte momentem nejvýše 5 Nm. Vyšší utahovací moment

by ji poškodil.

11. K odstranění oleje ze dna nádrže použijte čerpadlo (28).

12. Použitý olej zlikvidujte v souladu s místními předpisy.

Plnění

1. Do nádrže nalijte nový olej.

2. Zkontrolujte, zda je páka spojky zadní osy vysunuta.

3. Spusťte motor. Po spuštění motoru se páka odpojení pohonu přední osy automaticky zasune.

Nikdy nespouštějte motor, je-li páka odpojení pohonu zadní osy zasunuta a páka odpojení pohonu přední osy vysunuta (15:A; 15:B). Došlo by k poškození těsnění přední osy.

Při spuštění motoru v uzavřených prostorách musí být výfuk motoru připojen k odsávacímu zařízení.

4. Vytáhněte páku odpojení pohonu přední osy.

Pozn. Olej se do systému převodovky načerpá velmi rychle. Nádrž musí být plněna kontinuálně, dokud není zcela naplněna tak, aby se naplnil i celý okruh a abyste zabránili nasátí vzduchu do systému, k čemu by nemělo nikdy dojít.

5. Dřevěným klínem zablokujte plynový pedál v poloze pro jízdu vpřed (29).

6. Minutu pojíždějte se strojem směrem vpřed.

7. Přemístěte dřevěný klín tak, aby zajistil pedál akcelerátoru v poloze pro jízdu vzad. Pokračujte v doplňování oleje.

8. Minutu pojíždějte se strojem směrem vzad.

9. Po každé minutě změňte směr jízdy, jak je uvedeno výše, a dále doplňujte olej, až dokud bublání v nádrži nepřestane.

10. Vypněte motor, namontujte kryt (25:B) olejové nádrže a uzavřete motorovou skříň.

11. Stroj nechte pracovat při různých rychlostech, na několik minut a v případě potřeby upravte výšku hladiny oleje v nádrži.

9.8 CONTROL ŘEMENOVÉ POHONY

Zkontrolujte jsou-li všechny řemeny celé a nepoškozené.

Načasování údržby naleznete v kapitole 13.

9.9 ŘÍZENÍ

Načasování údržby naleznete v kapitole 13.

9.9.1 Kontroly

Krátce otočte volantem dozadu a dopředu.

V řetězech řízení nesmí být žádná mechanická vůle.

9.9.2 Nastavení (31)

Podle potřeby seřiďte řetězy řízení následujícím způsobem:

1. Nastavte stroj do polohy pro přímou jízdu.

2. Seřiďte řetězy řízení dvěma maticemi umístěnými pod středem (31).

3. Nastavujte obě matice stejně, dokud vůle nezmizí.

4. Vyzkoušejte stroj jízdou vpřed v přímém směru a zkontrolujte, je-li volant správně vycentrován.

5. Není-li volant správně vycentrován, povolte jednu matici a utáhněte druhou.

Nenapínejte nadměrně řetězy řízení. To způsobí ztuhnutí řízení a zvýšení opotřebení řetězů.

9.10 AKUMULÁTOR

Informace o typu použitého akumulátoru naleznete v části “0 TABULKA TECHNICKÝCH ÚDAJŮ”

POZOR! Kyselina obsažená v akumulátoru je korozivní a kontakt kyseliny s kteroukoliv části těla je škodlivý.

S akumulátorem manipulujte opatrně a dávejte pozor, aby kyselina nevytekla.

Pokud se kyselina dostane do kontaktu s očima nebo kůží, může způsobit vážná zranění. Pokud se jakákoliv část těla dostane do kontaktu s kyselinou, okamžitě ji omyjte spoustou vody a co nejdříve vyhledejte lékařskou pomoc.

Nekontrolujte a/nebo nedoplňujte kapalinu do akumulátoru.

Jediným zásahem potřebným pro údržbu akumulátoru je jeho nabití, například po dlouhodobém skladování.

Akumulátor lze nabíjet:

- pomocí motoru
- pomocí nabíječky.

9.10.1 Nabíjení pomocí motoru

Tento způsob je možný pouze v případě, že

akumulátor je nabitý na minimum, které umožňuje uvedení stroje do provozu.

- v případě nového akumulátoru, připojte kabely k akumulátoru.
- Vyjeďte se strojem venku.
- Nastartujte motor podle pokynů v tomto manuálu.
- Nechte motor běžet nepřetržitě po dobu 45 minut (čas potřebný k úplnému nabití akumulátoru).
- Vypněte motor.

9.10.2 Nabíjení akumulátoru pomocí nabíječky

Používejte nabíječku s konstantním napětím. Při použití standardní nabíječky může dojít k poškození akumulátoru.
Pro více informací kontaktujte svého prodejce.

Před připojením nabíječky, odpojte akumulátor od elektrického systému.

9.10.3 Demontáž/montáž

Akumulátor se nachází pod krytem motoru.

Pro přístup k akumulátoru postupujte tak, jak je uvedeno níže:

1. Při demontáži: nejprve odpojte černý kabel od záporného pólu akumulátoru (-), poté připojte červený kabel ke kladnému pólu akumulátoru (+).
2. Při montáži: nejprve připojte červený kabel ke kladnému pólu akumulátoru (+), poté připojte černý kabel k zápornému pólu akumulátoru (-).

Zapojením či odpojením kabelů nesprávným postupem může dojít ke zkratování a poškození akumulátoru.
Opačným zapojením kabelů by došlo k poškození generátoru a akumulátoru.
Dobře připevněte kabely. Uvolněné kabely mohou způsobit vznícení.
Nikdy nespouštějte motor bez řádně připojeného akumulátoru. Mohlo by dojít k vážnému poškození generátoru a celého elektrického systému.

9.10.4 Čištění

Zoxidované vývody akumulátoru je nutno očistit.
Vývody akumulátoru očistěte drátěným kartáčem a namažte je mazivem na kontakty.

9.11 VZDUCHOVÝ FILTR, MOTOR

Načasování údržby naleznete v kapitole 13.

Pokud jde o tento typ údržby, viz také návod k obsluze motoru dodávaného se strojem.

9.11.1 Čištění / Výměna - mod.: [B&S Intek] (32)

Načasování údržby naleznete v kapitole 13.

Pozn. Pokud stroj pracuje v prašném prostředí, čistěte/vyměňujte filtry častěji.

Vzduchové filtry vyjímejte/instalujte následujícím způsobem:

1. Důkladně očistěte okolí pouzdra vzduchového filtru (32:A).
2. Demontujte kryt vzduchového filtru tak, že odstraníte dva šrouby.
3. Odmontujte papírovou vložku filtru (32:B). Dbejte, aby se do karburátoru nedostaly žádné nečistoty. Očistěte kryt filtru.
4. Vyčistěte papírový filtr lehkým poklepáním na rovném povrchu. Pokud je filtr velmi znečištěn, vyměňte jej.
5. Montáž proveďte v opačném pořadí.

K čištění papírové vložky filtru nepoužívejte stlačený vzduch nebo benzínové čisticí prostředky, například petrolej. Došlo by k poškození filtru.

Na papírovou vložku filtru nesmí nakapat olej.

9.11.2 Čištění / výměna - mod.: [B&S Vanguard] (33)

Načasování údržby naleznete v kapitole 13.

Pozn. Pokud stroj pracuje v prašném prostředí, čistěte/vyměňujte filtry častěji.

Vzduchové filtry vyjímejte/instalujte následujícím způsobem:

1. Pečlivě vyčistěte okolí krytu vzduchového filtru.
2. Demontujte kryt vzduchového filtru (33:A) tím, že odstraníte dvě svorky.
3. Demontujte sestavu filtru (33:B). Předfiltr je

uložen na vzduchovém filtru. Dbejte, aby se do karburátoru nedostaly žádné nečistoty. Očistěte kryt filtru.
4. Vyčistěte papírový filtr lehkým poklepáním na rovném povrchu. Pokud je filtr velmi znečištěn, vyměňte jej.
5. Vyčistěte předfiltr. Pokud je filtr velmi znečištěn, vyměňte jej.
6. Montáž proveďte v opačném pořadí

9.11.3 Čištění / Výměna - mod.: [ST.] (34)

Načasování údržby naleznete v kapitole 13.

POZNÁMKA! Pokud stroj pracuje v prašném prostředí, čistěte/vyměňujte filtry častěji.

Vzduchové filtry vyjměte/instalujte následujícím způsobem:
1. Vyčistěte prostor kolem víka (34:A) filtru.
2. Otevřete víko (34:A) otočením rukojeti pro otevření (34:B).
3. Vytáhněte filtrační prvek (34:C, 34:D).
4. Vyjměte pěnový předfiltr (34:D) z filtrační vložky (34:C).
5. Oklepejte filtrační vložku (34:C) o pevný povrch a vyfoukejte stlačeným vzduchem z vnitřní strany tak, abyste odstranili prach a zbytky částic.
6. Omyjte pěnový předfiltr (34:D) vodou a čisticím prostředkem a nechte ho oschnout na vzduchu.
7. Očistěte vnitřek uložení filtru (34:E) od prachu a částic, nezapomeňte uzavřít sací potrubí kusem hadru (34:F), aby se nečistoty nemohly nasát do motoru.
8. Odstraňte hadr (34:F), uložte filtrační prvek (34:D, 34:C) do jeho uložení a namontujte zpět víko (34:A).

9.11.4 ZAPALOVACÍ SVÍČKA

Načasování údržby naleznete v kapitole 13.

Než odpojíte zapalovací svíčku, očistěte její okolí.
nformace o typu svíčky a vzdálenosti elektrod naleznete v “0 TABULKA TECHNICKÝCH ÚDAJŮ”.

9.11.5 PŘÍVOD VZDUCHU

Načasování údržby naleznete v kapitole 13.

Viz obrázky (32:C).
Motor je chlazen vzduchem.
Zablokovaný systém chlazení může motor poškodit.
Přívod vzduchu do motoru čistěte po 50 hodinách provozu. Při každém Základním servisu se provádí pečlivější čištění chladicího systému.

9.12 MAZANÍ (30)

Načasování údržby naleznete v kapitole 13.

Předmět	Činnost	Obr.
Středový bod	Čtyři maznice. Použijte mazací lis naplněný univerzálním mazivem. Čerpejte, dokud vychází mazivo.	30A
Řetězy řízení	Vyčistěte řetězy drátěným kartáčem. Namažte je univerzálním mazivem na řetězy ve spreji.	-
Napínací ramena	Namažte nosné body olejničkou při aktivaci každého ovládacího prvku. Tuto operaci by měly provádět dvě osoby.	30B
Ovládací lanka	Namažte konce lanka olejničkou při aktivaci každého ovládacího prvku. Tuto operaci by měly provádět dvě osoby.	30C

9.13 MAZANÍ (35)

Určení	Pojistka
Napájení palivového ventilu	10 A
Napájení elektrického nastavení výšky sekání	20 A
Napájení elektrického zařízení	30 A

10 SERVIS A OPRAVY

Tento manuál obsahuje všechny informace nezbytné pro provoz stroje a pro správnou základní údržbu, která může být v péči uživatele.
Všechno nastavení a zásahy údržby, které nejsou popsány v tomto manuálu by měl provést váš prodejce nebo specializované centrum, kteří mají znalosti a vybavení nezbytné pro správně provedenou

práci a prostředky pro zachování původního stupně bezpečnosti a stavu stroje.

Před zahájením jakéhokoliv servisního zásahu:
- **a.** Umístěte stroj na vodorovný povrch.
- **b.** Použijte parkovací brzdu (10:B).
- **c.** Vypněte motor.
- **d.** Vyjměte klíč ze zapalování.

Autorizované servisní dílny provádějí opravy a záruční servis.

Používejte pouze originální náhradní díly.

Originální náhradní díly a přídavná zařízení STIGA SpA byly vyvinuty speciálně pro stroje firmy STIGA SpA.
Vezměte na vědomí, že neoriginální náhradní díly a příslušenství nebyly ověřeny a schváleny firmou STIGA SpA.

Použití neoriginálních náhradních dílů a příslušenství může mít negativní vliv na provoz a bezpečnost stroje.
Firma STIGA SpA nenese žádnou odpovědnost za škody nebo zranění způsobené takovými výrobky.
Originální náhradní díly jsou dodávány servisním dílnám a autorizovaným prodejcům.

Doporučuje se svěřit stroj jednou za rok do péče autorizovaného servisního zástupce pro provedení údržby, servisu a kontroly bezpečnostních zařízení.

11 SKLADOVÁNÍ

1. Vyprázdněte palivovou nádrž:
   - Spusťte motor stroje a nechte ho běžet, dokud se nezastaví.
1. Vyměňte olej, dokud je motor ještě teplý.
2. Vyčistěte celý stroj. Je obzvláště důležité vyčistit spodní části jednotky sekacího zařízení.
3. Je-li nátěr poškozený, opravte jej, aby se zabránilo korozi.
4. Stroj přechovávejte na zakrytém a suchém místě.

U strojů s elektrickým startérem:
Pokud je teplota skladování správná, pro udržovaní akumulátoru je dostačující nabíjení každé čtyři měsíce.

Před uložením stroje nabijte akumulátor.
Akumulátor utrpí vážné poškození, je-li uložen ve vybitém stavu.

12 NAKUPNÍ PODMÍNKY

Záruka se vztahuje na všechny vady materiálu a vady vzniklé při výrobě.

Uživatel musí pečlivě dodržovat všechny pokyny uvedené v dokumentaci.

Záruka se nevztahuje na škody způsobené:
- Nedostatečným poznáváním průvodní dokumentace.
- Nepozorností.
- Provoz a montáž provedeny nesprávným nebo povoleným způsobem.
- Použití neoriginálních náhradních dílů.
- Použití přídavných zařízení nedodaných a neschválených firmou STIGA SpA.

Záruka se nevztahuje na:
- Běžné opotřebení spotřebního materiálu, jako jsou šrouby, atd.
- Běžné opotřebení.
- Motory. Jsou zahrnuty ve specifických záručních podmínkách výrobce motoru.

Kupující je chráněn vlastními vnitrostátními právními předpisy. Práva kupujícího podle svých vnitrostátních právních předpisů, nejsou žádným způsobem omezeny touto zárukou.

13 SOUHRNNÁ TABULKA ÚDRŽBY

Zásah	Četnost provozní hodiny / kalendářní měsíce		Ods. / Odkaz. obr.
	Poprvé	**Následně**	
STROJ			
Kontrola všech upevnění	-	Před každým použitím	-
Bezpečnostní kontroly / Ověření ovládání	-	Před každým použitím	-
Kontroly tlaku v pneumatikách	-	Před každým použitím	-
Generální úklid a kontrola	-	Po každém použití	-
Hlavní mazání	-	50 hodin a po každém mytí	9.12
Kontrola opotřebení přenosných popruhů	5 hodin	50 hodin	9.8
Kontrola / oprava volantu	5 hodin	100 hodin	9.9
Nabití akumulátoru	-	Před uskladněním. U strojů s elektrickým startérem: proveďte údržbové dobíjení každé 4 měsíce	9.10
Čištění svorek baterie	-	V přítomnosti oxidu	9.10.4
MOTORY / PŘEVOD (obecně)			
Kontrola/doplnění hladiny oleje motoru	-	Před každým použitím	9.5.1
Výměna / doplnění oleje motoru	5 hodin	50 hodin / 12 měsíců	9.5.2
Výměna filtru	-	100 hodin	9.5.3
Výměna palivového filtru	5 hodin	50 hodin / 12 měsíců	9.6
Výměna svíček	-	200 hodin	9.11.3
Vyčištění sání vzduchu motoru	-	50 hodin	9.11.4
Kontrola/doplnění hladiny převodového oleje	1 hodin	50 hodin	9.7
Výměna převodového oleje	5 hodin	200 hodin	9.7
Motor mod. B&S Intek, B&S Vanguard			
Čistění / výměna pěnového předfiltru vzduchu	-	25 hodin	9.11.1 9.11.2 (1)
Čistění / výměna předfiltru vzduchu	-	100 hodin	9.11.1 9.11.2 (1)
Motor mod. ST.			
Čistění / výměna předfiltru vzduchu	5 hodin	50 hodin	9.11.3 (1)
(1) Čistěte častěji za zvlášť těžké práci nebo jestliže se ve vzduchu nacházejí nečistoty.			

14 INFORMAČNÍ ZPRÁVY DISPLEJE

PROBLÉM	PRAVDĚPODOBNÁ PŘÍČINA	NÁPRAVA
1. Startér se neotáčí	Baterie není dostatečně nabitá.	Nabijte baterii.
	Špatně připojená baterie.	Zkontrolovat připojení
	Pojistka 20A je spálená	Vyměňte pojistku
2. Spouštěč se otáčí, ale motor se nenastartuje S klíčkem zapalování ve spouštěcí poloze, spouštěč se otáčí, ale motor se nenastartuje.	Palivový kohout uzavřen.	Otevřete palivový kohout.
	Nedostatek průtoku paliva.	Zkontrolujte hladinu v nádrži. Zkontrolujte palivový filtr.
	Porucha zapalování.	- Zkontrolujte upevnění krytu svíčky. - Zkontrolujte čistotu a správnou vzdálenost mezi elektrodami.
3. Obtížné startování nebo nepravidelný chod motoru.	Problémy zplynování.	Očistěte nebo vyměňte filtr vzduchu.
4. Pokles výkonu motoru při řezání.	Rychlost posuvu ve vztahu k výšce řezu je příliš vysoká.	Snižte rychlost posuvu a/nebo zvyšte výšku sekání.
5. Motor se zastaví, bez zjevného důvodu.	Došlo palivo. Pokuste se znovu nastartovat motor.	Doplňte palivo (pokud problém přetrvává, obraťte se na autorizované servisní středisko).
6. Nepravidelné sekání.		Zkontrolujte tlak v pneumatikách.
	Ostření sekacích zařízení se snížené.	Obraťte se na autorizované servisní středisko.
	Rychlost posuvu ve vztahu k výšce trávy, která má být posečená, je příliš vysoká.	Snižte rychlost posuvu a/nebo zvyšte výšku sekání.
	Jednotka sekacího zařízení je plná trávy.	- Vyčkejte dokud tráva není suchá. - Vyčistěte jednotku sekacího zařízení.
7. Abnormální vibrace během provozu.	- Sekací zařízení jsou nevyvážená. - Sekací zařízení jsou uvolněná. - části jsou uvolněné. - případná poškození.	Obraťte se na autorizované servisní středisko pro kontroly, opravy nebo výměny.
8. Při běžícím motor sešlápněte pedál pohonu, ale stroj se nepohybuje.	Páka k «odpojení převodu» v poloze odpojení.	Vložit převod.
Dojde-li k jakékoliv z níže uvedených závad, vyměňte příslušnou pojistku (22).		
9. Motor se nespustí nebo se spustí a ihned se zastaví. Akumulátor je nabitý.	Pojistka 10A je spálená.	Vyměňte pojistku 10A.
10. Elektrické nastavování výšky sekání je nefunkční.	Pojistka 20A je spálená.	Vyměňte pojistku 20A.

PROBLÉM	PRAVDĚPODOBNÁ PŘÍČINA	NÁPRAVA
11. Všechny elektrické funkce jsou mimo provoz. Akumulátor je nabitý.	Pojistka 30A je spálená.	Vyměňte pojistku 30A.

Pokud problém přetrvává i po provedení výše uvedených kroků, kontaktujte vašeho prodejce.

Pozor! Nikdy se nepokoušejte provádět opravy, bez použití potřebných prostředků a technických znalostí. Veškeré špatně provedené práce mají automaticky za následek ztrátu záruky a zamítnutí veškeré odpovědnosti výrobce.

1 INDLEDNING 4
1.1 VEJLEDNINGENS STRUKTUR 4
1.2 SYMBOLER 4
1.3 VEJLEDNINGENS OPBEVARING 4
2 KENDSKAB TIL MASKINEN 4
2.1 MODELLERNE [2WD] 4
2.2 MODELLERNE [4WD] 4
2.3 FORUDSET BRUG 5
2.3.1 Definition af brugertype 5
2.4 UKORREKT BRUG 5
2.5 SIKKERHEDSSIGNALERINGER 5
2.5.1 Klæbemærkater (4) 5
2.6 IDENTIFIKATIONSSKILT 6
2.7 HOVEDKOMPONENTER (1) 6
3 SIKKERHEDSFORSKRIFTER 6
3.1 GENERELLE RÅD 6
3.2 INDLEDENDE HANDLINGER 7
3.3 UNDER BRUG 8
3.4 VEDLIGEHOLDELSE OG OPMAGASINERING 9
3.5 TRANSPORT 11
3.6 MILJØBESKYTTELSE 11
4 FORSIKRING AF PLÆNEKLIPPERE 11
5 MONTERING 11
5.1 MONTERINGSKOMPONENTER (3) 11
5.2 MOTORHJELM (5:A) 11
5.3 BATTERI 11
5.3.1 Batteriets tilslutning (6) 12
5.3.2 Batteriopladning 12
5.4 SÆDE (7) 12
5.5 RAT (8) 12
5.6 TRÆKSTANG (9) 12
5.7 SNAPBESLAG (1:N) 12
5.8 DÆKTRYK 12
5.9 UDSTYR 12
6 BETJENINGSANORDNINGER 13
6.1 PEDAL TIL LØFT AF MEKANISK UDSTYR (10:C) 13
6.2 PARKERINGSBREMSEPEDAL (10:B) 13
6.3 GREB TIL BLOKERING AF PARKERINGSBREMSEN (10:A) 13
6.4 TRÆKPEDAL (10:F) 13
6.5 RAT (10:D) 13
6.6 GASSTYRING (ACCELERATOR) (11:A; 12:A) MOD.: [B&S Intek] [B&S Vanguard] [ST.] . . . 13
6.7 LUFTSTYRING (PÅ NOGLE MODELLER) (12:B) MOD.: [ST.] 13

6.8 TÆNDINGSLÅS/LYGTE (11:C; 12:C) . . . 14
6.9 KRAFTUDTAG (11:D; 12:D) . . . 14
6.10 TIMETÆLLER (13:A) . . . 14
6.11 INDSTILLING AF KLIPPEHØJDE (11:E; 12:E) . . . 14
6.12 STANGEN TIL TRANSMISSIONENS INDKOBLING / UDKOBLING (14; 15) . . . 14
6.13 REGULERING AF SÆDET (16:B) . . . 14
6.14 MOTORHJELM . . . 15
6.15 SNAPBESLAG (16:C) . . . 15

7 START OG KØRSEL . . . 15
7.1 BRUGSFORHOLDSREGLER . . . 15
7.2 KOMBINERET BRUG AF TILBEHØR . . . 15
7.3 BRÆNDSTOFPÅFYLDNING (19) . . . 15
7.4 KONTROL AF MOTORENS OLIESTAND (21, 22) . . . 16
7.5 KONTROL AF OLIENIVEAU I TRANSMISSIONEN . . . 16
7.6 SIKKERHEDSKONTROLLER . . . 16
7.6.1 Generel sikkerhedskontrol . . . 16
7.6.2 Elektrisk sikkerhedskontrol . . . 16
7.7 START / ARBEJDE . . . 16
7.7.1 Kørsel . . . 17
7.8 STANDSNING . . . 17
7.9 RENGØRING. . . . 17

8 BRUG AF UDSTYRET. . . . 17
8.1 KLIPPEHØJDE . . . 17
8.2 GODE RÅD OM GRÆSSLÅNING . . . 17

9 VEDLIGEHOLDELSE . . . 18
9.1 SERVICEPROGRAM . . . 18
9.2 KLARGØRING . . . 18
9.3 VEDLIGEHOLDELSESTABEL . . . 18
9.4 DÆKTRYK . . . 18
9.5 PÅFYLDNING / SKIFT AF MOTOROLIE . . . 18
9.5.1 Kontrol / påfyldning (21, 22). . . . 18
9.5.2 Udskiftning/påfyldning (21, 22) . . . 18
9.5.3 Udskiftning af oliefilteret (hvis til stede) . . . 19
9.6 UDSKIFTNING AF BRÆNDSTOFFILTERET (21:B, 22:B) . . . 19
9.7 KONTROL / PÅFYLDNING AF TRANSMISSIONENS OLIE [4WD] . . . 19
9.7.1 Kontrol/påfyldning (25) . . . 19
9.7.2 Udskiftning . . . 19
9.8 KONTROL AF REMTRANSMISSIONER . . . 20
9.9 RAT . . . 20
9.9.1 Kontroller. . . . 20
9.9.2 Justering (31) . . . 20
9.10 BATTERI . . . 20
9.10.1 Opladning via motor . . . 21

9.10.2 Opladning med batterilader. 21
9.10.3 Demontering/montering 21
9.10.4 Rengøring 21
9.11 LUFTFILTER, MOTOR (31, 32) 21
9.11.1 Rengøring / Udskiftning - mod.: [B&S Intek] (32) 21
9.11.2 Rengøring / Udskiftning - mod.: [B&S Vanguard] (33) 21
9.11.3 Rengøring / Udskiftning - mod.: [ST.] (34) 22
9.11.4 Udskiftning af tændrør 22
9.11.5 Rengøring af luftindtag 22
9.12 SMØRING (30) 22
9.13 SIKRINGER (35) 22

10 SERVICE OG REPARATION 22

11 OPMAGASINERING 23

12 KØBSVILKÅR 23

13 SAMMENFATTENDE VEDLIGEHOLDELSESTABEL 24

14 VEJLEDNING I FEJLSØGNING 25

1 INDLEDNING

Læs brugsvejledningen omhyggeligt igennem, inden maskinen tages i brug.

1.1 VEJLEDNINGENS STRUKTUR

Vejledningen består af en forside, en indholdsfortegnelse, et afsnit med alle illustrationerne samt den forklarende tekst.

Indholdet er opdelt i kapitler, afsnit og underafsnit.

Denne vejledning indeholder visse tabeller vedrørende de forskellig motorer (om forudsete).

For at gøre læsningen mere overskuelig, anbefales det at markere de data, der gælder for den pågældende maskine/motor.

Figurer

Figurerne i denne brugsvejledning er nummererede 1, 2, 3 osv.

De viste komponenter i figurerne er afmærkede med bogstaverne A, B, C osv.

Henvisninger til en figur angives med (2).

Henvisning til komponent A i figur 2 angives med (2:A).

Overskrifter

Overskrifterne i disse brugsvejledninger er nummererede som anført i nedenstående eksempel:

"2.3 FORUDSET BRUG"er en undertitel i "2 KENDSKAB TIL MASKINEN" og er inkluderet under denne overskrift.

Som regel specificeres kun de relevante numre ved henvisninger til overskrifter, for eksempel "Jfr. 2.3.1".

1.2 SYMBOLER

Symbolet ADVARSEL. Der er risiko for alvorlig personskade og/eller materielle skader, hvis de formidlede anvisninger ikke følges nøje.

Symbolet PÅBUD. Angiver en handling der er påbudt og som skal udføres.

Symbolet FORBUD. Angiver en forbudt handling.

Symbolet BEMÆRK. Angiver en særlig vigtig oplysning eller uddybning.

Symbolet HENVISNING. Angiver en henvisning til en oplysning, bemærkningen angiver hvor oplysningen findes.

1.3 VEJLEDNINGENS OPBEVARING

Opbevar den letlæselige vejledning i god stand på et kendt og nemt tilgængeligt sted for maskinens brugere.

2 KENDSKAB TIL MASKINEN

Denne maskine er et haveredskab, og nærmere betegnet en plæneklipper med fører om bord og frontalt skær.

Maskinen er udstyret med en skærmbeskyttet motor, som driver skæreaggregatet, samt en transmissionsgruppe, som sørger for maskinens bevægelse.

Maskinen er leddelt. Dette vil sige, at stellet er opdelt i det forreste afsnit og det bagerste afsnit, som kan styres i relation efter hinanden.

Den leddelte styring gør, at maskinen kan dreje omkring et træ eller andre hindringer med en meget lille styreradius.

Operatøren er i stand til at køre maskinen og aktivere de væsentligste betjeningsanordning, uden at skulle forlade førersædet.

De monterede sikkerhedsanordninger på maskinen forudser en standsning af motoren og af klippeaggregatet.

2.1 MODELLERNE [2WD]

Maskinen har baghjulstræk.

Bagakslen er udstyret med en hydrostatisk gearkasse med trinløse udvekslingsforhold fremad og bagud.

For at lette sving er bagakslen også udstyret med differentiale.

De frontmonterede tilbehør aktiveres ved hjælp af drivremme.

2.2 MODELLERNE [4WD]

Maskinen er 4-hjulstrukket.

Kraften overføres hydraulisk fra motoren til drivhjulene.

Motoren driver en oliepumpe som, gennem et hydraulisk kredsløb aktiverer for- og bagakslerne (hjul) .

For- og baghjulene drejer ved samme hastighed.

Begge akserne er udstyret med differentiale, for at lette drejemanøvrerne.

De frontmonterede tilbehør aktiveres ved hjælp af drivremme.

2.3 FORUDSET BRUG

Denne maskine er designet og bygget til at slå græs.

Brug af særligt tilbehør, som er forudset af Konstruktøren som originaludstyr eller erhvervet separat, giver mulighed for at udføre denne opgave på flere forskellige måder, der illustreres i denne vejledning eller i de anvisninger, som følger med det enkelte tilbehør.

Muligheden for at anvende ekstraudstyr (om forudset af Konstruktøren) kan ligeledes udvide det forudsete anvendelsesområde til andre funktioner, i henhold til de anførte begrænsninger og forhold i de anvisninger, som følger med de relevante apparaturer.

Maskinen må kun anvendes af én operatør.

Maskinens stabilitet reduceres, hvis der anvendes et andet frontmonteret tilbehør end klippeaggregatet.

Maskinen skal i det mindste anvendes med klippeaggregatet eller et andet frontmonteret tilbehør.

2.3.1 Definition af brugertype

Denne maskine er møntet på brug af forbrugere, dvs. ikke professionelle operatører, med ingen og/eller kun ringe erfaring.

Denne maskine er møntet på "hobbybrug".

2.4 UKORREKT BRUG

Enhver anden brug, i strid med ovennævnte, kan være yderst farlig og forårsage skader på personer og/eller materiel.

Blandt ukorrekt brug nævnes (som eksempel, men ikke begrænset hertil):

- Transport af andre personer, børn eller dyr på maskinen eller på en anhænger;
- Træk eller skub af en last, uden brug af det relevante tilbehør, som er beregnet på bugsering;
- Brug af maskinen til kørsel i ustabile, fedtede, tilisede eller ujævne terræner, vandpytter eller moser, som ikke tillader en korrekt vurdering af terrænbundens konsistens;
- Aktivering af klippeanordninger på strækninger uden græs.

Ukorrekt brug af maskinen medfører bortfald af garantien og fraskrivelse af ethvert Konstruktøransvar, og brugeren vil skulle dække enhver omkostning for eventuelle skader eller personskader på sig selv eller tredjepart.

2.5 SIKKERHEDSSIGNALERINGER

Den sikkerhedssignalering, som er sat på maskinen, oplyser brugeren om hvordan man skal opføre sig under brug af maskinen, især hvad angår handlinger, som kræver forsigtighed og opmærksomhed.

Symbolet ADVARSEL. Der er risiko for alvorlig personskade og/eller materielle skader, hvis de formidlede anvisninger ikke følges nøje.

Giv agt! Læs denne brugsanvisning omhyggeligt igennem, før maskinen startes.

Giv agt! Vær opmærksom omkring eventuelle genstande. Vær opmærksom omkring eventuel persontilstedeværelse i omgivelserne.

Giv agt! Benyt altid høreværn.

Giv agt! Maskinen er ikke typegodkendt til anvendelse på offentlig vej.



Giv agt! Denne maskine kan, uden hensyn til retningen, højst køre med en hældning på 10°, med originalt tilbehør installeret.

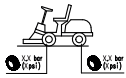

Dæktryk. Etiketten indeholder de optimale dæktryksværdier - jfr. kap. "TABEL OVER TEKNISKE SPECIFIKATIONER". Det korrekte dæktryk er en grundlæggende forudsætning, for at opnå gode resultater ved brug af maskinen.

2.5.1 Klæbemærkater (4)



Angivelse af parkeringsbremseblokering.



Angivelse af transmissionsindkobling / udløsning (4:A).

Etiketten er anbragt:

- I nærheden af transmissionens indkoblings/udkoblingshåndtag.



Angivelse af maksimal tilladt påhængsvægt (4:B).

Etiketten er anbragt:

- I nærheden af trækstangen.



Giv agt! Forbrændingsrisiko (4:C). Rør ikke ved lyddæmperen.

Etiketten er anbragt:

- I nærheden af udstødningsrøret;



Giv agt! Klemfare (4:D). Hold hænder og fødder på passende afstand af styringens leddelte samlestykke og af trækkrogen, når der findes påsat tilbehør.

Etiketten er anbragt:

- I nærheden af styringens leddelte samlestykke;
- I nærheden af trækstangen.

Beskadigede eller ulæselige mærkater skal skiftes ud.

Bestil de nye etiketter hos et autoriseret servicecenter.

2.6 IDENTIFIKATIONSSKILT

Identifikationsskiltet indeholder følgende data (jfr. fig. 1):

1. Konstruktørens adresse
2. Maskintype
3. Lydstyrkeniveau
4. EF-overensstemmelsesmærke
5. Vægt i kg.
6. Motorens driftseffekt og -hastighed
7. Byggeår
8. Matrikelnummer
9. Artikelkode

Nedskriv matrikelnummeret for maskinen i det relevante område i figuren (1:10).

Produktet identificeres ved hjælp af to komponenter:

- Maskinens artikel- og serienummer:
- Motorens model-, type- og serienummer:

Anvend disse identitetsbetegnelser ved alle henvendelser til serviceværkstedet

Eksemplet på overensstemmelseserklæringen findes i vejledningens næstsidste side.

2.7 HOVEDKOMPONENTER (1)

Maskinen består af følgende hovedkomponenter (jfr. fig. 1):

A. Stel
B. Hjul
C. Rat
D. Sæde
E. Konsol
F. Pedalbetjening
G. Motorhjelm
H. Løftestang til frontmonteret tilbehør
I. Sikringsholder
J. Batteri
K. Brændstoftank
L. Transmissionens olietank
M. Motor
N. Snapbeslag til påsætning af tilbehør

3 SIKKERHEDSFORSKRIFTER

Læs omhyggeligt disse vejledninger, inden maskinen tages i brug.

3.1 GENERELLE RÅD

GIV AGT! Læs omhyggeligt disse vejledninger, inden maskinen tages i brug.
Bliv bekendt med maskinens betjeningsanordninger og hvordan den anvendes korrekt.
Lær at standse maskinen og at frakoble betjeningsanordningerne hurtigt.
Tilsidesættelse af advarslerne og anvisningerne kan give anledning til elektrisk stød, antænding og/eller alvorlige læsioner.
Opbevar alle advarsler og anvisninger til senere brug.

Lad aldrig børn, eller personer, som ikke har det nødvendige kendskab til maskinen, bru¬ge denne.
Der kan lokalt være fastsat en mi¬nimumsaldersgrænse for brug af maskinen.

Anvend aldrig maskinen med personer, især børn, eller dyr i nærheden.

Brug aldrig maskinen hvis brugeren føler sig træt eller utilpas, eller hvis brugeren har indtaget lægemidler, euforiserende stoffer, alkohol eller andre

stoffer, som kan påvirke hans eller hendes reflekser eller opmærksomhed.

Vær opmærksom på, at operatøren er ansvar¬lig for ulykker, som påføres andre per¬soner eller deres ejendom.
Det er operatørens ansvar at vurdere de potentielle risici i terrænet, hvor maskinen skal anvendes, samt at iværksætte de nødvendige sikkerhedsforanstaltninger for operatøren selv og de øvrige personer, især på skråninger og ujævne, mudrede eller ustabile terræner.

Hvis maskinen ønskes overdraget eller udlånt til andre, skal man sørge for at brugeren læser brugsanvisningerne i denne vejledning.

Transportér aldrig børn eller andre passagerer på maskinen. De kan falde af og komme alvorligt til skade, eller de kan forhindre, at maskinen køres på en sikker måde.

Maskinens fører skal følge anvisningerne om kørsel med omhu og især hvad angår:

a. At undgå distraktioner og at fast_x001F_holde den nødvendige koncentration i under udførelse af arbejdet;

b. At huske på, at hvis man mister herredømmet over maskinen og denne sætter i skred på en skråning, kan kontrollen over maskinen ikke genoprettes ved hjælp af bremsen. De væ_x001F_sentligste årsager til, at herredømmet over maskinen mistes, er følgende:
- Manglende vejgreb;
- For høj hastighed;
- Ukorrekt bremsning;
- Uegnet maskine til formålet;
- Manglende kendskab til følgerne af terrænforholdene. Dette gælder især på skråninger;
- Ukorrekt brug af køretøjet som trækmiddel;

Maskinen er udstyret med en række sikkerhedsafbrydere og sikkerhedsanordninger, der aldrig må ændres eller fjernes. Såfremt dette sker, bort_x001F_falder garantien og fabrikantens ansvar. Kontrollér altid, at beskyttelsesanordningerne fungerer, før maskinen tages i brug.

3.2 INDLEDENDE HANDLINGER

- Bær altid robust, skridsikkert arbejdsfodtøj og lange bukser, når maskinen anvendes.
- Sæt aldrig maskinen i gang med bare fødder eller med åbne sandaler.
- Undlad at bære halskæder, armbånd, løstsiddende tøj eller tøj med snore eller slips.
- Sæt langt hår op. Benyt altid høreværn.
- Før arbejdet påbegyndes, bør området kon_x001F_trolleres for fremmedlegemer, som kan ud_x001F_slynges fra maskinen (sten, grene, jern_x001F_stykker, kødben osv.).

GIV AGT: FARE! Brændstoffet er yderst letantændeligt.

a. Opbevar brændstoffet i dertil beregnede dunke;

b. Fyld brændstof på ved hjælp af en tragt. Dette skal altid foregå i fri luft og ryg aldrig under påfyldning af brændstof eller andre indgreb, der involverer brændstof;

c. Fyld brændstof på før motoren startes. Påfyld aldrig brændstof, og fjern aldrig tankens dæksel, når motoren er i gang eller stadig er varm;

d. Start ikke motoren, hvis der er spildt brændstof, men flyt maskinen fra det forurenede område for at undgå brand. Vent til brændstoffet er fordampet og benzindampene er forsvundet;

e. Sørg altid for at stramme dækslet godt på både brændstoftank og -dunk.

Udskift defekte lyddæmpere.

Foretag et generelt eftersyn, især af klippeanordningens tilstand, før brug af maskinen. Kontrollér, at skruer og klippeanordninger ikke er slidte eller beskadigede.
Udskift såvel klippeanordning samt de ødelagte eller slidte skruer, for at bibeholde balancen.
Eventuelle reparationer skal udføres af et specialiseret servicecenter.

Kontrollér jævnligt batteriets tilstand. Skift det ud, hvis batterihuset, dækslet eller tilslutningspunkterne har taget skade.

3.3 UNDER BRUG

Tænd aldrig for motoren i et lukket rum; der kan opstå farlige kuliltedampe. Maskinen skal startes i det fri eller på et sted med tilstrækkelig udluftning. Husk altid på, at udstødningsgassen er giftig.

Arbejd udelukkende i dagslys eller med en god kunstig belysning og ved gode udsynsforhold. Andre personer, børn og dyr skal holdes væk fra arbejdsområdet

Undgå, så vidt muligt, at arbejde med vådt græs. Brug ikke maskinen i regn- eller tordenvejr. Brug ikke maskinen i dårligt vejr, især ikke ved sandsynlighed for lynnedslag.

Frakobl klippeaggregatet eller kraftudtaget og sæt transmissionen i "frigear", før motoren sættes i gang.

Vær forsigtig, når du nærmer dig hindringer, der vil kunne begrænse dit udsyn.

Træk parkeringsbremsen, når maskinen parkeres.

Uanset kørseretningen, må maskinen aldrig anvendes på skråninger med en hældning på over 10° (17%).

Husk, at ingen skråning er "sikker". Kørsel af maskinen på skråninger kræver særlig opmærksomhed. For at undgå tipning eller at miste herredømmet over maskinen:

- **a.** Undgå brat opstandsning eller genstart op eller ned ad bakke;
- **b.** Indkobl trækkraften gradvist og hold altid transmissionen indkoblet, især under kørsel ned ad bakke;
- **c.** Hastigheden skal reduceres på skråninger og bratte sving;
- **d.** Vær opmærksom på højdeforskelle, grøfter og skjulte farer.
- **e.** Klip aldrig græsset på tværs af en skråning. Man må kun køre op/ned ad skrånende plæner, aldrig på tværs heraf, og pas især på under retningsskift og sørg for at hjulene, som er højest oppe, ikke køres henover forhindringer (sten, grene, rødder, osv.) som vil kunne medføre udskridning til siden, tipning eller at man mister herredømmet over maskinen.

Reducér hastigheden før ethvert retningsskift på skrånende terræn, og indkobl altid parkeringsbremsen, før maskinen standses og efterlades uden opsyn.

Udvis stor opmærksomhed i nærheden af skrænter, grøfter eller diger. Maskinen kan vælte, hvis et hjul overskrider en kant eller hvis kanten styrter ned.

Udvis maksimal opmærksomhed under kørsel og arbejde i bakgear. Kik bagud før og mens du bakker, for at være sikker på, at der ikke er hindringer.

Vær opmærksom ved træk af last eller ved brug af tunge redskaber:

- **a.** Anvend udelukkende de godkendte tilkoblingspunkter til trækstænger;
- **b.** Begræns lasterne til dem, som nemt kan kontrolleres;
- **c.** Undgå bratte drejninger. Vær opmærksom under kørsel i bakgear;
- **d.** Anvend kontravægte eller lodder på hjulene, når brugsanvisningen foreslår dette.

Slå klippeaggregatet eller kraftudtaget fra når du passerer i områder uden græs, på vej til eller fra det område, hvor græsset skal slås, og anbring klippeaggregatet i den højeste position.

Vær opmærksom på trafikken, hvis maskinen anvendes i nærheden af en vej.

GIV AGT! Maskinen er ikke typegodkendt til anvendelse på offentlig vej. Brug heraf må (ifølge færdselsloven) kun foregå på lukkede private områder uden trafik.

Anvend aldrig maskinen med beskadigede afskærmninger,

Anbring aldrig hænder eller fødder i nærheden af eller under de roterede

dele. Hold altid lang afstand til udkaståbningen.



Lad aldrig maskinen stå parkeret i højt græs for tændt motor, idet denne situation udgør en brandfare.



Ret aldrig udkastet i retning af andre personer, når der anvendes tilbehør.



Anvend udelukkende tilbehør, som er godkendt af maskinens producent.



Anvend aldrig maskinen hvis tilbehøret/ redskaberne ikke er installeret i de forudsete punkter. Kørsel uden monteret tilbehør kan have en negativ indflydelse på maskinens stabilitet.



Vær opmærksom, når der anvendes indsamlingssække og tilbehør, som kan påvirke maskinens stabilitet, især på skråninger.



Udfør aldrig ændringer af motorindstillingerne, og undgå at lade motoren køre ved et overdrevent højt omdrejningstal.



Rør aldrig ved motorkomponenter, som bliver varme under brug. Forbrændingsrisiko.



Slå klippeaggregatet eller kraftudtaget fra, sæt i frigear og indkobl parkeringsbremsen, stop motoren og træk nøglen ud, (kontrollér, at alle de bevægelige dele står fuldstændigt stille):

- **a.** Hver gang maskinen efterlades uden opsyn eller førerpladsen forlades:
- **b.** Inden blokeringens årsager elimineres eller inden rensning af udkaståbningen;
- **c.** Inden kontrol, rengøring eller indgreb på maskinen;
- **d.** Efter påkørsel af et fremmedlegeme. Undersøg maskinen for eventuelle skader og udfør de nødvendige reparationer, inden den anvendes igen;



Slå klippeaggregatet eller kraftudtaget fra og stop motoren, (kontrollér, at alle de bevægelige dele står fuldstændigt stille):

- **a.** Før påfyldning af brændstof;
- **b.** Hver gang opsamlingsposen fjernes eller genmonteres;
- **c.** Før der foretages en regulering af klippehøjden, hvis denne handling ikke kan udføres fra førersædet.



Slå klippeaggregatet eller kraftudtaget fra under transport, og hver gang disse ikke er i brug.



Reducér gassen, inden motoren stoppes. Luk for brændstoftilførslen ved arbejdets afslutning, i henhold til anvisningerne i vejledningen.



Udvis særlig forsigtighed omkring klippeaggregater med flere klippeanordninger, da rotation af en klippeanordning kan sætte de andre anordninger i bevægelse.



GIV AGT – I tilfælde af skader eller ulykker under arbejdet skal motoren øjeblikkeligt standses og maskinen fjernes, så den ikke kan medføre yderligere skader; i tilfælde af ulykker med læsioner på dig selv eller andre, skal de bedst egnede førstehjælpsprocedurer øjeblikkeligt iværksættes og henvend dig til en skadestue for at modtage den nødvendige lægehjælp. Fjern omhyggeligt alle eventuelle affaldsmaterialer, som vil kunne forårsage skader eller læsioner på personer eller på dyr, hvis de ikke bliver set.



ADVARSEL - Det oplyste støj- og vibrationsniveauet i denne betjeningsvejledning svarer til maskinens maksimale driftsværdier. Brug af en ikke-afbalanceret klippeanordning, for høj kørehastighed og manglende vedligeholdelse øver markant indflydelse på udsendelsen af støj og vibrationer. Det er derfor nødvendigt at iværksætte forebyggende foranstaltninger, der er i stand til at fjerne mulige skader som følge af høj støj og vibrationer. Vedligehold maskine, bær høreværn og hold pauser under arbejdet.

3.4 VEDLIGEHOLDELSE OG OPMAGASINERING



GIV AGT! – Træk nøglen ud og læs de relevante anvisninger, før der udføres nogen form for rengørings- eller vedligeholdelsesindgreb. Anvend en pas-

sende beklædning og arbejdshandsker i alle de situationer, der indebærer risiko for hænderne.

GIV AGT! – Anvend aldrig maskinen med slidte eller ødelagte dele. Defekte eller ødelagte dele bør altid udskiftes og ikke repareres. Anvend udelukkende originale reservedele: Brug af uoriginale og/eller ukorrekt monterede reservedele forringer maskinens sikkerhed, kan medføre ulykker eller personskader og friholder fabrikanten fra enhver forpligtelse og ethvert ansvar.

Alle vedligeholdelses- og reguleringsindgreb, som ikke beskrives i denne vejledning, skal foretages af Forhandleren eller et specialiseret Center, som råder over kendskab og nødvendigt udstyr til at indgrebene kan udføres korrekt, samtidig med at maskinens oprindelige sikkerhedsniveau opretholdes. Indgreb udført af uegnede instanser eller ukvalificerede personer medfører bortfald af enhver form for garanti og enhver forpligtelse eller ansvar fra fabrikantens side.

- Træk altid nøglen ud og kontrollér for eventuelle skader efter brug.
- Sørg for at holde møtrikker og skruer korrekt spændte, så maskinens sikkerhedsforhold altid er i stand. Det er vigtigt for maskinens sikkerhed og ydelse at foretage en regelmæssig vedligeholdelse.
- Kontrollér regelmæssigt, at klippeaggregatets fæsteskruer er strammet korrekt til.

Anvend arbejdshandsker ved håndtering af klippeaggregaternes demontering eller montering.

Sørg for at klippeaggregatet afbalanceres når det slibes. Alle handlingerne omkring klippeaggregatet (demontering, slibning, afbalanceret, genmontering og/eller udskiftning) er omfattende indgreb, som kræver specifik kompetence samt brug af de egnede redskaber; de skal derfor, og af sikkerhedsårsager, altid udføres af et specialiseret servicecenter.

- Kontrollér jævnligt bremsernes funktion. Det er vigtigt at udføre vedligeholdelse på bremserne og, om nødvendigt, reparere dem.
- Udskift beskadigede advarsels- og anvisningsskilte.
- Hvis maskinen ikke er udstyret med mekaniske blokeringer til transport, skal tilbehøret altid anbringes på underlaget, når maskinen parkeres, stilles væk eller efterlades uden opsyn.
- Opbevar maskinen, så børn ikke kan få adgang hertil.

Undlad at anbringe maskinen med brændstof i tanken i et lokale, hvor dampene kan komme i berøring med åben ild, en gnist eller en stærk varmekilde.

- Lad motoren køle af, før maskinen anbringes i enhver form for lukket omgivelse.
- Med henblik på at reducere brandfaren, skal motoren, lyddæmperen, batterirummet og brændstoffets opbevaringsområde altid holdes fri for græsstrå, blade eller overdrevent smørefedt.
- Kontrollér jævnligt, at der ikke findes olie- og/eller brændstofudslip, med henblik på at reducere brandfaren.
- Hvis benzintanken skal tømmes, bør dette gøres i det fri og for kold motor.
- Efterlad aldrig maskinen med isatte nøgler. Nøglerne skal opbevares utilgængeligt for børn og uvedkommende. Træk altid nøglen ud, før der påbegyndes et vedligeholdelsesindgreb.

GIV AGT! – Batteriet indeholder en stærkt ætsende syre. Denne kan løbe ud i tilfælde af mekaniske beskadigelser eller overdreven opladning. Undgå indånding og berøring med enhver kropsdel.

Indånding af syredampene medfører beskadigelse af slimhinderne og de interne organer. Tag straks kontakt til en læge.

GIV AGT! – Undgå overdreven opladning af batteriet. En overdreven opladning kan medføre eksplosion og syreudslip.

GIV AGT! – Syren forårsager alvorlige skader på værktøj, tøj og andre materialer. Skyl øjeblikkeligt det syreramte område med rent vand.

Kortslut aldrig batteriets tilslutningspunkter. Der vil opstå gnister, som kan medføre brand.

VÆR OPMÆRKSOM på de hydrauliske komponenter. Udslip af hydraulikvæske under tryk kan trænge ind i huden og udøve alvorlig skade, hvilket kræver øjeblikkelig lægehjælp.

3.5 TRANSPORT

GIV AGT! - Hvis maskinen skal transporteres på en lastbil eller en anhænger, skal der anvendes tilkørselsramper med passende styrke, bredde og længde.
Under transport skal brændstofhanen (om forudset) lukkes, klippeaggregatet eller udstyret sænkes, parkeringsbremsen trækkes og maskinen skal blokeres på transportmidlet ved hjælp af wirer eller kæder.

3.6 MILJØBESKYTTELSE

- Miljøbeskyttelsen bør indgå som et relevant og højt prioriteret aspekt under brug af maskinen, til fordel for samfundet og de omgivelser vi lever i. Undgå at være et støjelement overfor naboerne.
- Følg med omhu de lokale forskrifter om bortskaffelse af emballage, olie, brændstof, filtre, nedslidte dele eller ethvert andet element med en stærk miljøpåvirkning; sådant affald må aldrig bortskaffes som husholdningsaffald, men skal indsamles separat og overdrages til de relevante affaldsbehandlingscentre, som kan sørge for materialernes genbrug.
- Følg de lokale forskrifter om bortskaffelse af afklippet materiale med omhu.
- Efterlad ikke maskinen i omgivelserne, når den tages ud af drift, men ret henvendelse til et indsamlingscenter i henhold til de gældende lokale forskrifter.

4 FORSIKRING AF PLÆNEKLIPPERE

Kontrollér plæneklipperens forsikring.

Tag kontakt til dit eget forsikringsselskab.

Det er nødvendigt at tegne en forsikring, som dækker trafik, brand, beskadigelse og tyveri.

5 MONTERING

Batteriet skal lades komplet op, før førstegangsbrug.

Anvend aldrig maskinen før alle de anviste handlinger i afsnittet "MONTERING" er udført.

Udpakning og montering af maskinen skal udføres på en plan og solid overflade, med tilstrækkelig omkringliggende plads til befordring af maskinen og emballagen, som altid skal udføres med egnede transportmidler.

5.1 MONTERINGSKOMPONENTER (3)

Maskinen leveres med demonteret sæde og rat, og batteriet vil være anbragt i sædet, men det er endnu ikke forbundet.

Nedenstående tabel indeholder de monteringskomponenter (3) som findes i emballagen:

Pos.	N.	Beskrivelse	Dimension
A	2	Bolt	6 x 36
B	1	Spændskive.	6x38x0,5
C	1	Spændskive.	16x38x1,0
D	2	Tændingsnøgle	/
E	2	Møtrik til batteri	/
F	2	Skrue til batteri	/
G	2	Møtrik	M8
H	1	Trækstang	/
J	2	Skrue	8x20
R	4	Grower spændskiver	14 x 8,2 x 2

5.2 MOTORHJELM (5:A)



Man skal åbne motorhjelmen, for at tage adgang til brændstofhanen, batteriet og motoren.

Motorhjelmen åbnes som anført nedenfor:

1. Løsn gummistroppen (5:B), som sidder på motorhjelmens forkant.
2. Løft forsigtigt motorhjelmen. Sænk motorhjelmen og fastsæt stroppen igen, så den blokeres, når den skal lukkes.

Det er forbudt, at sætte motoren i gang, hvis motorhjelmen står åben.

5.3 BATTERI

Indhent oplysninger om det anvendte batteri på maskinen i "0 TABEL OVER TEKNISKE SPECIFIKATIONER".

GIV AGT! Syren i batteriets indre er ætsende og berøring hermed er skadelig.

Håndtér batteriet med forsigtighed og sørg for at syren ikke slipper ud.

Forsøg aldrig på at kontrollere og/eller hælde væske på batteriet.

5.3.1 Batteriets tilslutning (6)

Forbind batteriet til maskinens elektriske anlæg ved hjælp af skruerne og møtrikkerne (6:F; 6:E)

1. Forbind det røde kabel til batteriets positive pol (+).
2. Forbind det sorte kabel til batteriets negative pol (-).

Batteriet kan kortslutte eller tage alvorlig skade, hvis kablerne forbindes i den omvendte rækkefølge.

Generatoren og batteriet tager skade, hvis der byttes om på kablerne.

Stram kablerne forsvarligt til. Løse kabler kan være årsag til antænding.

Sæt aldrig motoren i gang, hvis batteriet ikke er koblet til. Generatoren og det elektriske anlæg kan tage alvorlig skade.

5.3.2 Batteriopladning

Batteriet skal lades komplet op, før førstegangsbrug.

Indhent oplysninger om batteriets opladningsprocedure i 9.10.

5.4 SÆDE (7)

1. Demontér de følgende komponenter på sædets understøtning:
   - 4 Møtrikker (til blokering under transporten, anvendes ikke).
   - 4 Skruer (7:K).
   - 4 Spændskiver med ansats (7:L).
   - 4 Grower spændskiver (7:R).
2. Placér sædet på den relevante støtte i sædets understøtning.
3. Montér ansatsspændskiverne (7:L) på skruerne (7:K), med ansatsspændskiverne (7:R).
4. Sæt skruerne med ansatsspændskiverne i sædeunderstøtningens åbninger og i hullerne på sædets plade. Skru sædet i position.

Stramningsmoment: 9±1,7 Nm.

Sædet tager skade, hvis skruerne strammes med et moment på over 9±1,7 Nm.

5. Kontrollér, at sædet nemt kan flyttes i bøjlens åbninger.

Sædet kan slås ned. Slå sædet ned, for at undgå at sædepuden bliver våd, hvis maskinen efterlades udenfor, hvor den kan udsættes for regn.

5.5 RAT (8)

Ratstammens slør skal reduceres mest muligt, ved at montere spændskiverne på 0,5 mm og/eller 1 mm (3:C; 3:B) på ratstammen, mellem mufferne i pos. (8:A) som følger.

1. Montér muffen (8:B) på ratstammen og fastspænd den, ved at indsætte stifter 8:C) i cirka 1/3 af dens længde.
2. Træk muffen og ratstammen opad.
3. Kontrollér, at spændskiven på 0,5 mm, spændskiven på 1 mm eller begge, kan sættes i åbning, som herved skabes i punktet (8:A). Isætningen af spændskiven(erne) må ikke forceres, da der skal være et let aksialt slør.
4. Træk stiften (8:C) ud med udtrækkeren (8:D) og demontér muffen.
5. Montér spændskiven(erne) som anført i foregående punkt 3.
6. Montér muffen på ratstammen og fastgør ved at sætte stifterne helt i. Blokér ratstammen.

5.6 TRÆKSTANG (9)

Montér trækstangen (9:B) på maskinens bagside.

Benyt skruerne og møtrikkerne (9:A; 9:C).

Stramningsmoment: 22 Nm.

5.7 SNAPBESLAG (1:N)

Snapbeslagene og de relevante installationsanvisninger leveres i en separat indpakning, som er anbragt i maskinens emballage.

Installér snapbeslagene på maskinens forhjulsdrivaksel.

5.8 DÆKTRYK

Indhent oplysninger om dæktrykket i “0 TABEL OVER TEKNISKE SPECIFIKATIONER”.

5.9 UDSTYR

Indhent oplysninger om udstyret i den separate monteringsvejledning, som følger med hver enkelt udstyr.

Bemærk: Klippeaggregatet betragtes i dette tilfælde som et udstyr.

6 BETJENINGSANORDNINGER

6.1 PEDAL TIL LØFT AF MEKANISK UDSTYR (10:C)

Styrer grebet (10:C1) og anvendes til at bringe udstyret i arbejdsposition fra transportpositionen.

- Transportposition: Tryk pedalen helt i bund og fjern foden, pedalen forbliver trykket.
- Arbejdsposition: Tryk og slip herefter pedalen langsomt.

Skift aldrig til transportpositionen mens det påsatte udstyr er i funktion. Dette vil ødelægge drivremmen.

6.2 PARKERINGSBREMSEPEDAL (10:B)

Tryk aldrig på pedalen under kørslen.

Der foreligger fare for overophedning af transmissionen.

Pedalen (9:B) kan indtage de følgende positioner:

Sluppet. Trækkraften er slået til. Parkeringsbremsen er ikke aktiveret.

Trykket halvt ned. Fremdriftstrækket er slået fra. Parkeringsbremsen er ikke aktiveret.

Trykket helt i bund. Forhjulstrækket er slået fra. Parkeringsbremsen er fuldt aktiveret, men ikke blokeret. Denne position anvendes også som nødbremse.

6.3 GREB TIL BLOKERING AF PARKERINGSBREMSEN (10:A)

Blokerer pedalen "kobling-bremse" i den helt trykkede position. Denne funktion anvendes til at blokere maskinen på skråninger, under transport, osv. når motoren er stoppet.

Blokering:

1. Tryk pedalen helt i bund (10:B).
2. Flyt stoppet (10:A) mod højre.
3. Slip pedalen (10:B).
4. Slip stoppet (10:A).

Ophævning af blokering:

1. Tryk og slip så pedalen (10:B).

6.4 TRÆKPEDAL (10:F)

edalen bestemmer udvekslingsforholdet mellem motor og trækhjul (= hastighed).

Hvis pedalen er sluppet er driftsbremsen aktiveret.

Hvis pedalen trykkes fremad, – maskinen kører fremad.

Hvis der ikke er en belastning på pedalen – maskinen er stoppet.

Hvis pedalen trykkes bagud – maskinen kører i bakgear.

Hvis trykket på pedalen reduceres – maskinen bremser.

På pedalens øvre afsnit sidder en plade, som kan reguleres, for at tilpasse sig efter førerens fod.

Benyt den venstre pedal (10:B) som nødbremse, hvis maskinen ikke bremser som forudset, når pedalen er sluppet.

6.5 RAT (10:D)

Rattets højde kan reguleres trinløst.

Løsn rattets justeringsgreb (10:E), for at hæve eller sænke rattet til den ønskede position. Stram justeringsgrebet til igen.

Justér aldrig rattet under kørslen.

Drej aldrig på rattet hvis maskinen står stille med et sænket redskab. Der foreligger risiko for unormal belastning af servostyringen samt på styremekanikken.

6.6 GASSTYRING (ACCELERATOR) (11:A; 12:A) MOD.: [B&S Intek] [B&S Vanguard] [ST.]

Anordning til justering af motorens omdrejningstal.

Fuld gas - bør altid anvendes under brug af maskinen.

Tomgang.

6.7 LUFTSTYRING (PÅ NOGLE MODELLER) (12:B) MOD.: [ST.]

Anordning til lukning af lufttilførsel i tilfælde af koldstart.

Regulering trukket helt ud (12:B1) - lukket spjæld. Til start af kold motor

.Regulering trykket ind (12:B2) – åbent spjæld. Til start med varm motor og under kørsel.

Kør aldrig med lukket lufttilførsel når motoren er blevet varm.

Visse modeller er udstyret med et system, som automatisk kontrollerer chokerens position i karburatoren under tænding af motor og opvarmning.

6.8 TÆNDINGSLÅS/LYGTE (11:C; 12:C)

Tændingslåsen anvendes til at starte og stoppe motoren.

Den fungerer også som lygtekontakt.

Lad aldrig nøglen stå i position 2 eller 3 hvis førerpladsen forlades. Der foreligger risiko for brand - brændstoffet kan løbe ind i motoren gennem karburatoren - og for at batteriet aflades og tager skade.

Nøglens fire positioner:

1. Stopposition - motoren er kortsluttet. Nøglen kan tages ud.

2. Køreposition - tændt lygte.

3. Køreposition - slukket lygte.

4. Startposition - hvis nøglen drejes over i denne position, aktiveres startmotoren. Slip nøglen, som vender tilbage til køreposition 3, når motoren er i gang. Drej nøglen over i position 2, for at tænde lygten.

6.9 KRAFTUDTAG (11:D; 12:D)

Kraftudtaget må aldrig slås til, mens det frontmonterede tilbehørs løfteaggregat er i transportposition. Dette vil ødelægge remtransmissionen.

Knap til tilkobling / frakobling af kraftudtaget (11:D, 12:D). Tryk på knappen for at tilkoble / frakoble kraftudtaget.

6.10 TIMETÆLLER (13:A)

Viser antallet af kørte timer. Fungerer kun, når motoren er i bevægelse.

6.11 INDSTILLING AF KLIPPEHØJDE (11:E; 12:E)

Maskinen er udstyret med en anordning til anvendelse af klippeaggregat med elektrisk indstilling af klippehøjden.

Kontakten tillader en kontinuerlig indstilling af klippehøjden.

Klippeaggregatet sluttes til stikket (13:B).

6.12 STANGEN TIL TRANSMISSIONENS INDKOBLING / UDKOBLING (14; 15)

Håndtag til frakobling af den trinløse transmission.

2WD er udstyret med et håndtag forbundet med bagakslen. Jfr. (14:A).

4WD er udstyret med to håndtag, forbundet med bagakslen (15:A) og forakslen (15:B).

Indkoblings- / udkoblingshåndtaget må aldrig befinde sig mellem den yderste og den inderste position. Dette forhold overopheder og beskadiger transmissionen.

Håndtagene giver mulighed for at flytte maskinen manuelt (ved at skubbe eller trække den), uden at starte motoren.

Der er to positioner:

Indkoblet transmission (14:A1; 15:A1-B1)- transmission indkoblet til normal brug.

Frakoblet transmission (14:A2; 15:A2-B2) - frakoblet transmission. Maskinen kan flyttes manuelt.

Undgå at bugsere maskinen over lange strækninger eller ved høje hastigheder. Transmissionen vil kunne tage skade.

Maskinen må ikke sættes i gang med det forreste håndtag i den yderste position. Der foreligger risiko for skader og olielækage på forakslen.

6.13 REGULERING AF SÆDET (16:B)

Sædet kan reguleres i den fremadgående og tilbagegående retning, som anført nedenfor:

1. Flyt betjeningsgrebet (16:A) opad.
2. Indstil sædet i den ønskede position.
3. Slip betjeningsgrebet (16:A), for at blokere sædet igen.

Sædet er udstyret med en sikkerhedsafbryder, som er forbundet med maskinens sikkerhedssystem.

Dette betyder, at hvis ingen sidder på sædet, kan maskinen ikke sættes i gang. (Jfr. 7.6.2).

6.14 MOTORHJELM

Indhent oplysninger om hvordan der opnås adgang til brændstofhanen, til batteriet og til motoren i 5.2.

6.15 SNAPBESLAG (16:C)



Disse beslag giver mulighed for, nemt og hurtigt, at skifte fra brug af et tilbehør til brug af et andet.

Snapbeslagene muliggør, at aggregatet nemt kan flyttes mellem to positioner, og det vil sige:

- Normal position, med fuldt opspændt rem.
- 4 cm bag ved den normale position, med løsnet rem, så klippeaggregatet kommer endnu tættere på basismaskinen.

I og med at remstrammeren frigøres for remmen, forenkler snapbeslagene remskift og klippeaggregatskift og letter desuden passagen fra vaskeposition til arbejdspositionerne.

Slæk af remspændingen (17, 18)

Indhent også oplysninger i anvisningerne, som følger med tilbehøret og med snapbeslaget.

1. Tag split- eller låsestifterne ud (17:C) i begge sider.
2. Åbn snapbeslagene ved at trykke den bagerste del ned med hælen (17:A).

Når snapbeslagene er blevet åbnet, vil tilbehørets arme være frigjorte, og dermed ikke længere forsvarligt fastgjort i tilkoblingen.

Placér armene på beslaget igen, og luk det, efter ethvert justerings- eller vedligeholdelsesindgreb.

1. Foretag det nødvendige indgreb, som for eksempel:

- Tage remmen af.
- Udskifte tilbehøret ved at frigøre armene (19).

Remmens opspænding (17, 18)

Stram først den ene side og herefter den anden, som beskrevet i de nedenstående anvisninger.

Drej ikke grebet med hænderne. Der foreligger risiko for klemfare.

1. Sæt en fod på grebet (18:A) og drej det forsigtigt en halv omdrejning fremad.
2. Sæt splitstiften eller låsestiften i (17:C).
3. Gentag samme handling fra den anden side.

7 START OG KØRSEL

7.1 BRUGSFORHOLDSREGLER

Kontollér altid, at motorens olieniveau er korrekt. Dette er særdeles vigtigt ved kørsel på skråninger (jfr 7.4).

Vær meget forsigtig ved plæneklipning på skråninger: Udfør aldrig en brat start eller bremsning, anvend heller ikke maskinen på tværs af en skråning, men kør altid oppefra og nedad eller nedefra og opad.

Træk parkeringsbremsen, når maskinen parkeres.

Uanset køreretningen må maskinen aldrig anvendes på skråninger med en hældning på over 10°.

Sæt hastigheden ned på skråninger og i skarpe sving, for at undgå at vælte eller tabe kontrollen over maskinen.

Drej ikke rattet hele vejen rundt ved kørsel ved maksimal hastighed. Maskinen kan vælte.

Hold hænder og fødder på passende afstand af styringens leddelte samlestykke og sædets understøtning. Der foreligger risiko for klemfare.

7.2 KOMBINERET BRUG AF TILBEHØR

Indhent oplysninger om kombineret brug af tilbehør i "TABEL TIL KORREKT KOMBINATION AF TILBEHØR" i afsnittet "0 TABEL OVER TEKNISKE SPECIFIKATIONER"

7.3 BRÆNDSTOFPÅFYLDNING (19)

Brug altid ren blyfri benzin. Bland aldrig benzinen med olie.

Indhent oplysninger om tankens rumfang i "0 TABEL OVER TEKNISKE SPECIFIKATIONER". Den gennemsigtige tank gør det nemt at kontrollere niveauet.

BEMÆRK! Benzinen fordærves og bør ikke opbevares i tanken i mere end 30 dage.

Det er muligt at anvende økologisk brændstof, som for eksempel akylatbenzin. Denne type

benzin har en sammensætning, som er mindre skadelig for mennesker og miljø.

Der foreligger ingen signaleringer om negative virkninger, som kan sættes i forbindelse med brug heraf. Der findes dog typer af akylatbenzin i handlen, som ikke tillader at formidle præcise anvisninger om brug heraf.

Det anbefales derfor at indhente yderligere oplysninger i de anvisninger og data, som formidles af akylatbenzinproducenten.

Fyld aldrig tanken helt op.

Efterlad et tomrum (mindst hele påfyldningsmundingen plus 1 – 2 cm øverst i tanken), således at benzinen kan udvide sig uden at flyde over, når den opvarmes.

Ved kørsel forud for en længere opmagasineringsperiode (eks.: vinterhalvåret), bør tanken fyldes med den nødvendige mængde brændstof til at kunne fuldføre denne kørsel.
Tanken skal nemlig tømmes fuldstændig, inden maskinen stilles til opmagasinering (jfr. 11).

7.4 KONTROL AF MOTORENS OLIESTAND (21, 22)

Maskinen leveres med påfyldt olie i motoren.

Kontrollér oliestanden i motoren, inden maskinen sættes i gang.

Indhent oplysninger om kontrol / påfyldning af motorolie i 9.5.1.

7.5 KONTROL AF OLIENIVEAU I TRANSMISSIONEN

Indhent oplysninger om kontrol / påfyldning af motorolie i 9.7.1.

7.6 SIKKERHEDSKONTROLLER

Kontrollér, at resultatet af sikkerhedskontrollerne stemmer overens med resultaterne i de nedenstående tabeller, i forbindelse med afprøvning af maskinen.

Sikkerhedskontrollerne skal altid udføres inden brug.

Hvis et eller flere af resultaterne ikke stemmer overens med resultaterne i de nedenstående tabeller, må maskinen ikke tages i brug!
Lad de nødvendige kontroller og reparationer foretage på et serviceværksted.

7.6.1 Generel sikkerhedskontrol

Objekt	Resultat
Brændstofanlæg og tilslutninger.	Ingen lækage.
El-kabler	Al isolering intakt. Ingen mekaniske skader.
Udstødningssystem.	Ingen lækage i tilslutningspunkter. Samtlige skruer spændt.
Oliekredsløb	Ingen lækage. Ingen skader.
Kør maskinen frem/tilbage og slip driftsbremse-/trækpedalen.	Maskinen skal stoppe.
Prøvekørsel	Ingen unormale vibrationer. Ingen unormale lyde.

7.6.2 Elektrisk sikkerhedskontrol

Tilstand	Handling	Resultat
Parkeringsbremsepedalen er ikke trykket.	Prøv at starte.	Motoren skal ikke starte.
Tændt motor.	Føreren rejser sig fra sædet.	Motoren skal slukke.

7.7 START / ARBEJDE

Under brug af maskinen skal motorhjelmen være lukket og blokeret.

Anvend altid fuld gas under brug af maskinen.

Når maskinen tændes, skal man vente i 2 sekunder i startpositionen før motoren tændes.

1. Åbn brændstofhanen (24).
2. Kontrollér at tændrørskablerne er sat korrekt i tændrørene.
3. Kontrollér at kraftudtaget er slået fra (11:D; 12:D).
4. Hold ikke foden på pedalen driftsbremse/træk (10:F).

Koldstart

1. Indsæt transmissionen (14:A1),(15:A1; 15:B1).
2. Aktivér parkeringsbremsen (10:B).
3. Anbring acceleratoren på fuld gas (11:A; 12:A).

4. Træk luftstyringen helt ud (12:B1) (på nogle modeller).
5. Drej tændingsnøglen og start motoren.

Vent et par minutter, indtil olien varmes op, før maskinen anvendes.

Varmstart

1. Indsæt transmissionen (14:A1),(15:A1; 15:B1).
2. Aktivér parkeringsbremsen (10:B).
3. Anbring acceleratoren på fuld gas (11:A; 12:A).
4. Man skal trykke på luftstyringen (12:B2) (på nogle modeller).
5. Drej tændingsnøglen og start motoren.

Se instruktionerne fra afsnit 7.7.1 for at gå videre.

7.7.1 Kørsel

Følg nedenstående anvisninger, for at arbejde med maskinen:

- Tryk pedalen (10:B) helt i bund og slip den igen.
- Indvirk på pedalen (10:F), for at sætte maskinen i bevægelse.
- Kør hen til arbejdsområdet.
- Slå kraftudtaget (11:D, 12:D) til, hvis der er installeret frontmonteret udstyr
- Start arbejdsopgaven.

7.8 STANDSNING

Følg nedenstående anvisninger, for at standse maskinen:

- Slå kraftudtaget fra (11:D; 12D).
- Træk parkeringsbremsen (10:B).
- Lad motoren køre i tomgang i et par minutter.
- Sluk motoren ved at dreje nøglen.
- Luk brændstofhanen. Dette er særligt vigtigt, hvis maskinen skal transporteres på en anhænger eller lignende.

Hvis maskinen efterlades uden opsyn, skal tændrørskablerne frakobles og tændingsnøglen tages ud.

Motoren kan være meget varm lige efter standsning. Undgå at røre ved udstødningsrøret, motoren eller køleribberne. Der foreligger fare for forbrænding.

7.9 RENGØRING

Kontrollér, for at reducere risikoen for brand, at motoren, udstødningsrøret, batteriet og brændstoftanken er fri for græs, blade og olie.

Kontrollér jævnligt, at der ikke findes olie- og/eller brændstofudslip, med henblik på at reducere brandfaren.

Anvend aldrig vand ved højt tryk. Dette kan ødelægge akslens pakninger, de elektriske komponenter og de hydrauliske ventiler.

Rengør altid maskinen efter brug. Følg nedenstående anvisninger om rengøring:

- Ret aldrig direkte vandstråler mod motoren.
- Rens motoren med en børste og/eller trykluft.
- Rens motorens køleluftindtag.
- Start motoren og klippeaggregatet efter rengøring med vand, så vandet elimineres, da det i modsat fald vil kunne trænge ind i lejerne og forårsage skader.

8 BRUG AF UDSTYRET

Man opnår det bedste klipperesultat, når græssets øverste tredjedel klippes væk.

8.1 KLIPPEHØJDE

Man opnår det bedste klipperesultat, når græssets øverste tredjedel klippes væk. Jfr. fig. 23.

Hvis græsset er højt og der skal klippes meget af, så klip to gange med forskellige klippehøjder.

Brug ikke de laveste klippehøjder, hvis græsplænens underlag er ujævnt.

Klippeanordningerne kan tage skade, hvis de slår mod overfladen, og plænens øverste jordlag skrælles af.

8.2 GODE RÅD OM GRÆSSLÅNING

Følg nedenstående råd, for at få det bedste klipperesultat.

- Slå græsset ofte.
- Lad motoren køre for fulde omdrejninger.
- Græsset må ikke være vådt.
- Anvend slebne anordninger.
- Hold klippeaggregatets underside ren.

9 VEDLIGEHOLDELSE

9.1 SERVICEPROGRAM

Overhold altid serviceprogrammet fra STIGA SpA for at holde maskinen i god stand, især hvad angår pålidelighed, driftssikkerhed og miljøhensyn.

Indgrebspunkterne i dette program er illustreret i den vedlagte STIGA SpA vedligeholdelsesvejledning.

Grundservice skal altid udføres på et autoriseret værksted.

Første service og Mellemservice bør udføres af et autoriseret værksted, men kan også udføres af bruger.

Procedurerne er anført i håndbogen og beskrives i kapitel "7 START OG KØRSEL", samt i nedenstående.

Service udført af et autoriseret værksted giver garanti for fagligt korrekt arbejde og originale reservedele.

Ved hver Grundservice og Mellemservice, som udføres på et autoriseret værksted, stemples servicebogen. En stemplet servicebog øger maskinens gensalgsværdi.

9.2 KLARGØRING

Al service og vedligeholdelse skal udføres for standset maskine og slukket motor.

Træk altid parkeringsbremsen, for at undgå at maskinen kan flytte sig.

Sluk motoren.

Undgå utilsigtet motorstart ved at frakoble tændrørskablerne og trække tændingsnøglen ud.

9.3 VEDLIGEHOLDELSESTABEL

Jfr. kapitlet "13 SAMMENFATTENDE VEDLIGEHOLDELSESTABEL". Tabellens formål er at yde en hjælp til at opretholde maskinens virkedygtighed og sikkerhed. Denne indeholder de væsentligste indgreb og de forudsete intervaller for hver enkelt. Foretag den relevante handling ved det først opståede forhold.

Skift olien oftere, hvis motoren fungerer under besværlige forhold eller ved en høj omgivelsestemperatur.

9.4 DÆKTRYK

Justér dæktrykket i henhold til de anførte værdier i afsnit "0 TABEL OVER TEKNISKE SPECIFIKATIONER".

9.5 PÅFYLDNING / SKIFT AF MOTOROLIE

ndhent også oplysninger om dette indgreb i motorens vejledning, der leveres med maskinen

9.5.1 Kontrol / påfyldning (21, 22)

Kontrollér altid oliestanden inden brug. Under kontrollen skal maskinen stå i plan.

Rens området omkring oliepinden. Skru den løs og træk den ud. Rens oliepinden.

Sæt oliepinden helt i bund igen og skru den på plads.
Skru igen oliepinden løs og træk den ud. Aflæs oliestanden.
Fyld mere olie på, hvis niveauet ligger under afmærkningen "FULL" (21, 22).

Olieniveauet må aldrig overskride afmærkningen "FULL". Motoren vil blive for varm. Hvis oliestanden overstiger afmærkningen "FULL", er det påkrævet, at aftappe olien, indtil det korrekte niveau er genoprettet.

Skift olien oftere, hvis motoren fungerer under besværlige forhold eller ved en høj omgivelsestemperatur.

9.5.2 Udskiftning/påfyldning (21, 22)

Indhent oplysninger om indgrebsintervallerne i kapitel 13.

Indhent oplysninger om olietypen, som skal anvendes, i afsnit "0 TABEL OVER TEKNISKE SPECIFIKATIONER".

Anvend olie uden tilsætningsmidler.
Skift olien for varm motor.

Motorolien kan være meget varm, hvis den tappes af straks efter at motoren er blevet slukket. Lad derfor motoren køle af i et par minutter, inden olien tappes af.

Følg de nedenstående anvisninger:

1. Placér maskinen på en plan overflade.
2. Træk parkeringsbremsen.
3. Åbn motorhjelmen.
4. Tag fat om båndet på olieaftapningsslangen. Brug en skiftenøgle, poligrip eller lignende (21:A; 22:A).
5. Træk båndet 3-4 cm op langs olieaftapningsslangen og tag dækslet af.
6. Opsaml olien i en beholder.

BEMÆRK! Sørg for at der ikke spilles olie på drivremmene.

7. Lad olien bortskaffe i henhold til de lokale forskrifter.
8. Montér olieaftapningsdækslet og anbring båndet over dækslet.
9. Rens for eventuel spildt olie.
10. Træk oliepinden ud og fyld ny olie på. Indhent oplysninger om oliemængden i afsnit "0 TABEL OVER TEKNISKE SPECIFIKATIONER".
11. Start motoren og lad den køre i tomgang i 30 sekunder, efter hver påfyldning.
12. Kontrollér, om der siver olie ud.
13. Sluk motoren. Vent i 30 sekunder og kontrollér oliestanden igen, i henhold til anvisningerne i afsnit 9.5.1.

9.5.3 Udskiftning af oliefilteret (hvis til stede)

Indhent oplysninger om dette indgreb i motorens vejledning, der leveres med maskinen

Indhent oplysninger om indgrebsintervallerne i kapitel 13.

Det anbefales at lade dette vedligeholdelsesindgreb udføre af et autoriseret servicecenter.

Tap først og fremmest olien af motoren og sæt aftapningsdækslet i, som beskrevet ovenfor. Skift derefter oliefilteret som følger:

- Rens området omkring filteret og demontér dette.
- Fugt pakningen på det nye filter med olie.
- Montér filteret. Skru først og fremmest filteret i, så pakningen kommer i berøring med motoren. Skru derefter filteret endnu 1/2 eller 3/4 omdrejning ind.
- Fortsæt fra punkt 7, som beskrevet i afsnit 9.4.3.

9.6 UDSKIFTNING AF BRÆNDSTOFFILTERET (21:B, 22:B)

Indhent oplysninger om dette indgreb i motorens vejledning, der leveres med maskinen

Indhent oplysninger om indgrebsintervallerne i kapitel 13.

Kontrollér, at der ikke forekommer udsivning af brændstof, når det nye filter er monteret.

9.7 KONTROL / PÅFYLDNING AF TRANSMISSIONENS OLIE [4WD]

Indhent oplysninger om indgrebsintervallerne i kapitel 13.

Indhent oplysninger om olietype og -mængde i afsnit "0 TABEL OVER TEKNISKE SPECIFIKATIONER".

9.7.1 Kontrol/påfyldning (25)

1. Placér maskinen på en plan overflade.
2. Kontrollér oliestanden i beholderen (25:A). Oliestanden skal være på højde med stregen.
3. Påfyld, om nødvendigt, mere olie.

9.7.2 Udskiftning

Aftapning af olien

1. Lad maskinen køre ved forskellige hastigheder i 10-20 minutter, så transmissionsolien varmes op.
2. Placér maskinen på en plan overflade.
3. Træk parkeringsbremsen.
4. Anbring frakoblingsgrebene i position A1 - B1 som vist i fig. (15:A; 15:B).
5. Placér en beholder under bagakslen og en under forakslen.
6. Åbn motorhjelmen og tag olietankens dæksel af.

Anvend udelukkende en firkantnøgle på 3/8" til olieaftapningsdækslet. Andet værktøj kan ødelægge dækslet.

7. Demontér olieaftapningsdækslet på bagakslen (26:A).
8. Demontér de 2 aftapningsdæksler på forakslen. Anvend en topnøgle på 12 mm. Lad olien i forakslen og i ledningerne løbe ud (27).
9. Kontrollér, at pakningerne på forakslens aftapningsdæksler er intakte (27). Montér dækslerne igen. Stramningsmoment: 15-17

Nm.

10. Kontrollér, at pakningen på bagakslens aftapningsdæksel er intakt (26:A). Montér igen på bagakslen. Stram olieaftapningsdækslet med et moment på 5 Nm.

Olieaftapningsdækslet kan tage skade, hvis det strammes med et moment på over 5 Nm.

11. Sug olien op fra beholderens dybere del med en oliesuger (27).

12. Bortskaf olien i henhold til de lokale forskrifter.

Påfyldning

1. Fyld oliebeholderen med ny olie.

2. Kontrollér at grebet, som udløser bagakslens kobling, ikke er koblet ind.

3. Start motoren. Når motoren startes, flyttes grebet, som udløser forakslens transmission, automatisk indad.

Aktivér aldrig motoren hvis grebet til udkobling af trasmissionen på bagakslen er indkoblet og grebet til udkobling af forakslens transmission er koblet fra (15:A; 15:B). Forakslens pakninger kan tage skade.

Hvis motoren tændes i lukkede lokaler, skal der kobles en udsugningsanordning til motorens udstødningsrør.

4. Frakobl grebet til udkobling af transmission på forakslen.

BEMÆRK! Olien suges meget hurtigt ind i anlægget. Tanken skal konstant fyldes op, indtil den forbliver fyldt, så kredsløbet fyldes op og man undgår luftindsugning i anlægget, som aldrig må forekomme.

5. Indstil speederpedalen i fremposition og blokér den med en trækile (29).

6. Lad motoren køre i frempositionen i et minut.

7. Flyt trækilen og indstil speederpedalen i den modsatte position. Fortsæt med at fylde olie på.

8. Lad motoren køre i den modsatte retning i et minut.

9. Skift kørereretning hvert minut, som anført ovenfor, og fortsæt med at fylde olie på, indtil det holder op med at boble.

10. Sluk motoren, sæt dækslet (25:B) på olietanken igen og luk motorhjelmen.

11. Lad maskinen køre ved forskellige hastigheder i et par minutter og regulér, om nødvendigt, tankens olieniveau.

9.8 KONTROL AF REMTRANSMISSIONER

Kontrollér at alle remmene er intakte.

Indhent oplysninger om indgrebsintervallerne i kapitel 13.

9.9 RAT

Indhent oplysninger om indgrebsintervallerne i kapitel 13.

9.9.1 Kontroller

Drej rattet en smule fremad og tilbage.

Der må ikke forekomme mekanisk slør i styrekæderne.

9.9.2 Justering (31)

Justér, om nødvendigt, styrekæderne som følger:

1. Anbring maskinen så hjulene står lige.

2. Justér styrekæderne ved hjælp af de to møtrikker, som sidder under det centrale punkt (31).

3. Justér begge møtrikker lige meget, indtil der ikke forekommer slør.

4. Prøvekør maskinen ved at køre lige frem, og kontrollér, at rattet ikke står på skrå.

5. Den ene møtrik skal løsnes og den anden strammes, hvis rattet står skråt.

Spænd ikke styrekæderne for hårdt. Rattet vil blive for stift og kædeslitagen forøges.

9.10 BATTERI

Indhent oplysninger om det anvendte batteri på maskinen i “0 TABEL OVER TEKNISKE SPECIFIKATIONER”

GIV AGT! Syren i batteriets indre er ætsende og berøring hermed er skadelig. Håndtér batteriet med forsigtighed og sørg for at syren ikke slipper ud.

Syre som kommer i kontakt med øjne eller hud kan forårsage alvorlige personskader. Hvis en kropsdel kommer i berøring med syre, skal den straks skylles med rigeligt vand og man skal hurtigst muligt henvende sig til en læge.

Væsken i batteriet skal hverken kontrolleres eller fyldes op.

Det eneste nødvendige vedligeholdelsesindgreb er at oplade batteriet, for eksempel efter lang tids opmagasinering.

Batteriet kan genoplades:
- Via motoren
- Ved hjælp af batteriets ladeaggregat.

9.10.1 Opladning via motor

Denne tilstand er kun mulig, hvis batteriet stadig er tilstrækkeligt ladt til at motoren kan startes.
- Forbind batterikablerne i tilfælde af et nyt batteri.
- Anbring maskinen udendørs.
- Start motoren i henhold til anvisningerne i denne vejledning.
- Lad motoren køre uafbrudt i 45 minutter (det nødvendige tidsrum til fuld opladning af batteriet).
- Sluk motoren.

9.10.2 Opladning med batterilader.

Benyt en batterilader med konstant spænding. Brug af en standardbatterilader kan udøve skade på batteriet. Indhent yderligere oplysninger hos forhandleren.

Kobl batteriet fra det elektriske anlæg, inden batteriladeren sluttes til.

9.10.3 Demontering/montering

Batteriet er placeret under motorhjelmen.

Kablerne monteres og demonteres som følger, under batteriets montering og demontering:

1. Under demontering. Frakobl først og fremmest det sorte kabel fra batteriets negative pol (-). Frakobl herefter det røde kabel fra batteriets positive pol (+).
2. Under montering. Forbind først det røde kabel til batteriets positive pol (+). Forbind herefter det sorte kabel til batteriets negative pol (-).

Batteriet kan kortslutte eller tage alvorlig skade, hvis kablerne frakobles/forbindes i den omvendte rækkefølge. Generatoren og batteriet tager skade, hvis der byttes om på kablerne. Stram kablerne forsvarligt til. Løse kabler kan være årsag til antænding. Sæt aldrig motoren i gang, hvis batteriet ikke er koblet til. Generatoren og det elektriske anlæg kan tage alvorlig skade.

9.10.4 Rengøring

Batteripolerne skal renses, hvis de er oxiderede.

Rengør batteripolerne med en stålbørste og smør dem ind.

9.11 LUFTFILTER, MOTOR (31, 32)

Indhent oplysninger om indgrebsintervallerne i kapitel 13.

Indhent også oplysninger om dette indgreb i motorens vejledning, der leveres med maskinen

9.11.1 Rengøring / Udskiftning - mod.: [B&S Intek] (32)

Indhent oplysninger om indgrebsintervallerne i kapitel 13.

BEMÆRK! Filtrene skal rengøres / udskiftes oftere, hvis maskinen arbejder i meget støvholdige omgivelser.

Demontér/montér luftfiltrene som følger:

1. Rengør omhyggeligt området omkring luftfilterets sæde (32:A).
2. Demontér luftfilterets dæksel ved at skrue de to skruer ud.
3. Tag papirfilteret ud (32:B). Sørg for at der ikke trænger snavs ind i karburatoren. Rengør luftfilterets sæde.
4. Papirfilteret renses ved at banke det let mod en plan flade. Udskift filteret, hvis det er meget snavset.
5. Genmontér delene i den modsatte rækkefølge af demonteringen.

Anvend aldrig trykluft eller petroleumsbaserede opløsningsmidler, for eks. kerosen, til rengøring af papirfilteret. Filteret vil kunne tage skade.

Papirfilteret har ikke behov for smøring.

9.11.2 Rengøring / Udskiftning - mod.: [B&S Vanguard] (33)

Indhent oplysninger om indgrebsintervallerne i kapitel 13.

BEMÆRK! Filtrene skal rengøres/ udskiftes oftere, hvis maskinen arbejder i meget støvholdige omgivelser.

Demontér/montér luftfiltrene som følger.

1. Rens omhyggeligt området omkring luftfilterets dæksel.
2. Demontér luftfilterets dæksel (33:A) ved at

tage de to klemmer af.

3. Demontér filtergruppen (33:B). Forfilteret er placeret over luftfilteret. Sørg for at der ikke trænger snavs ind i karburatoren. Rengør luftfilterets sæde.
4. Papirfilteret renses ved at banke det let mod en plan flade. Udskift filteret, hvis det er meget snavset.
5. Rengør forfilteret. Udskift filteret, hvis det er meget snavset.
6. Genmontér delene i den modsatte rækkefølge af demonteringen.

9.11.3 Rengøring / Udskiftning - mod.: [ST.] (34)

Se kapitel 13 for indgrebenes tidsfrister.

BEMÆRK! Filtrene skal rengøres / udskiftes oftere, hvis maskinen arbejder på meget støvholdig jord.

Afmonter/monter luftfiltrene, som følger:

1. Rengør området omkring filterets dæksel (34:A).
2. Åbn dækslet (34:A) ved at skrue åbningsknoppen af (34:B).
3. Fjern filterelementet (34:C, 34:D).
4. Fjern forfilteret i skum (34:D) fra indsatsen (34:C).
5. Slå indsatsen (34:C) på en solid overflade og blæs med trykluft indefra for at fjerne støv og snavs.
6. Vask forfilteret i skum (34:D) med vand og rengøringsmiddel og lad det tørre i luften.
7. Rengør filterhusets inderside (34:E) for støv og snavs, og sørg for at lukke sugekanalen med en klud (34:F) for at undgå, at det trænger ind i motoren.
8. Fjern kluden (34:F), sæt filterelementet på plads (34:D, 34:C) og genmontér dækslet (34:A).

9.11.4 Udskiftning af tændrør

Indhent oplysninger om indgrebsintervallerne i kapitel 13.

Rens området omkring tændrørets installationspunkt, inden det tages ud.

Indhent oplysninger om tændrørstyper og elektrodeafstand i afsnit “0 TABEL OVER TEKNISKE SPECIFIKATIONER”.

9.11.5 Rengøring af luftindtag

Indhent oplysninger om indgrebsintervallerne i kapitel 13.

Jfr. figuren (32:C).

Motoren er luftafkølet.

Hvis køleanlægget er tilstoppet, kan motoren tage skade.

En mere grundig rengøring af køleanlægget udføres i forbindelse med hver grundservice.

9.12 SMØRING (30)

Indhent oplysninger om indgrebsintervallerne i kapitel 13.

Objekt	Handling	Fig.
Centralt punkt	4 smørenipler. Anvend en smørenippel fyldt med universalfedt. Pump, indtil smørefedtet løber ud.	30A
Styre-kæder	Rens kæderne med en stålbørste. Smør med en universalkædespray..	-
Spændarme	Smør lejringspunkterne med olie ved aktivering af hver enkelt anordning. Denne handling bør udføres af to personer..	30B
Styrekabler	Smør kabelenderne med olie ved aktivering af hver enkelt anordning. Denne handling skal udføres af to personer.	30C

9.13 SIKRINGER (35)

Destination	Sikring
Forsyning af brændstofventilen	10 A
Forsyning af klippehøjdens elektriske regulator	20 A
El-anlægsforsyning	30 A

10 SERVICE OG REPARATION

Denne vejledning formidler alle de nødvendige anvisninger til brug af maskinen og til en korrekt grundlæggende vedligeholdelse, som kan udføres af bruger.

Alle regulerings- og vedligeholdelsesindgreb, som ikke beskrives i denne vejledning, skal foretages

af Forhandleren eller et specialiseret Center, som råder over kendskab og nødvendigt udstyr til at indgrebene kan udføres korrekt, samtidig med at maskinens oprindelige sikkerhedsniveau og forhold opretholdes.

Inden enhver form for serviceindgreb:

a. Placér maskinen på en plan overflade.
b. Træk parkeringsbremsen (10:B).
c. Sluk motoren.
d. Træk nøglen ud af låsen.

Reparationer og vedligeholdelsesindgreb under garanti udføres af de autoriserede værksteder.

Disse anvender udelukkende originale reservedele.

De originale reservedele og tilbehør fra STIGA S.p.A. er udviklet specifikt til maskinerne fra STIGA S.p.A.
Husk på, at uoriginale reservedele ikke er blevet afprøvet og godkendt af STIGA S.p.A.

Brug af uoriginale reservedele og udstyr kan have en negativ effekt på maskinens funktioner og sikkerhed.
STIGA S.p.A. fralægger sig ethvert ansvar i tilfælde af skader eller læsioner forårsaget af sådanne produkter.
De originale reservedele leveres af de autoriserede servicecentre og forhandlere.

Man bør lade vedligeholdelse, service og kontrol af sikkerhedsanordningerne foretage én gang om året, hos et autoriseret servicecenter.

11 OPMAGASINERING

1. Tøm brændstoftanken:
   - Start maskinens motor og lad den køre indtil den går i stå.
1. Udskift olien mens motoren stadig er varm.
2. Rengør hele maskinen. Det er især vigtigt at rense klippeaggregatets underside.
3. Malingen skal udbedres, for at forebygge rustdannelser, hvis den er beskadiget.
4. Anbring maskinen på et tørt sted i et lukket rum.

På maskinen med elektrisk starter:
Hvis magasinets temperatur er korrekt, vil det være nok at foretage en opladning af batteriet hver fjerde måned.

Sørg for at batteriet lades op, før maskinen opmagasineres.

Batteriet tager alvorligt skade, hvis det opmagasineres når det er afladet.

12 KØBSVILKÅR

Garantien dækker alle materiale- og fabrikationsfejl.

Brugeren skal omhyggeligt følge alle anvisningerne, som formidles i den vedlagte dokumentation.

Garantien dækker ikke skader med uspring i:

- Manglende kendskab til den medfølgende dokumentation.
- Uopmærksomhed.
- Ukorrekt eller ikke tilladt brug og montering.
- Brug af uoriginale reservedele.
- Brug af tilbehør, som ikke er leveret eller godkendt af STIGA S.p.A.

Garantien dækker ikke:

- Normal slitage på forbrugsmaterialer, så som snekker, osv.
- Almindelig slitage.
- Motorer. Motorerne er dækket af producentens garanti i henhold til de specificerede vilkår og betingelser.

Køber er beskyttet af de nationale love på området. Den nationale lovgivnings forudsete rettigheder for køber begrænses på ingen måde af denne garanti.

13 SAMMENFATTENDE VEDLIGEHOLDELSESTABEL

Indgreb	Hyppighed driftstimer / kalendermåneder		Afs. / Fig. ref.
	Første gang	Herefter	
MASKINE			
Kontrol af alle fæstepunkter	-	Før hver brug	-
Sikkerhedskontroller / Kontrol af betjeningsanordninger	-	Før hver brug	-
Kontrol af dæktryk	-	Før hver brug	-
Generel rengøring og kontrol	-	Efter hver brug	-
Generel smøring	-	50 timer og efter hver vask	9.12
Kontrol af transmissionremmenes slitage	5 timer	50 timer	9.8
Kontrol / korrektion af styring	5 timer	100 timer	9.9
Batteriopladning	-	Inden opmagasinering. På maskinen med elektrisk starter: Foretag en forebyggende opladning hver 4 måned	9.10
Rengøring af batteriets klemskruer	-	Ved tilstedeværelse af oxid	9.10.4
MOTORER / TRANSMISSION (generelt)			
Kontrol / påfyldning af motorolie	-	Før hver brug	9.5.1
Udskiftning / påfyldning af motorolie	5 timer	50 timer / 12 måneder	9.5.2
Udskiftning af filter	-	100 timer	9.5.3
Udskiftning af brændstoffilter	5 timer	50 timer / 12 måneder	9.6
Udskiftning af tændrør	-	200 timer	9.11.3
Rengøring af luftindtag	-	50 timer	9.11.4
Kontrol/påfyldning af transmissionens olie	1 timer	50 timer	9.7
Udskiftning af transmissionsolie	5 timer	200 timer	9.7
Motormod. B&S Intek, B&S Vanguard			
Rengøring / udskiftning af luftens forfilter i skumgummi	-	25 timer	9.11.1 9.11.2 (1)
Rengøring / udskiftning af luftfilter i papir	-	100 timer	9.11.1 9.11.2 (1)
Motormod. ST.			
Rengøring / udskiftning af luftfilter i papir	5 timer	50 timer	9.11.3 (1)
(1) Rengør oftere ved brug i særligt hårde arbejdsomgivelser eller hvis der er tilstedeværelse af partikler i luften.			

14 VEJLEDNING I FEJLSØGNING

Ulempe	Mulig årsag	Løsning
1. Startmotoren drejer ikke.	Utilstrækkeligt opladet batteri.	Genoplad batteriet.
	Fejltilsluttet batteri.	Kontrollér tilslutningerne
	Sprunget sikring 20A	Udskift sikringen
2. Startmotoren kører, men motoren starter ikke Med tændingsnøglen i startpositionen kører start-motoren, men motoren starter ikke.	Lukket brændstofhane.	Åbn brændstofhanen.
	Manglende benzintilførsel.	- Kontrollér niveauet i tanken. - Kontrollér brændstoffilteret.
	Tændingsdefekt	- Kontrollér tændrørshættens fastgørelse. - Kontrollér elektrodernes renhed og korrekte afstand.
3. Startbesvær eller ujævn motorfunktion.	Karburatorproblemer.	Rens eller udskift luftfilteret.
4. Reducering af motorkraft under klippehandlingen.	Høj fremkørselshastighed i forhold til klippehøjden.	Reducér hastigheden og/eller forøg klippehøjden.
5. Motoren stopper, uden en synlig årsag.	- Opbrugt brændstof. - Prøv at genstarte motoren.	Fyld brændstof på (ret henvendelse til et autoriseret service-center, hvis ulempen varer ved).
6. Ujævn klipning.		Kontrollér dæktrykket.
	Klippeanordningerne er sløve.	Ret henvendelse til et autoriseret servicecenter.
	Høj fremkørselshastighed i forhold til højden på græsset.	Reducér hastigheden og/eller forøg klippehøjden.
	Klippeaggregatet er fyldt med græs.	- Afvent at græsset tørrer. - Rens klippeaggregatet.
7. Unormal vibration under brug.	- Uafbalancerede klippea-nordninger. - Løstsiddende klippeanordninger. - løstsiddende dele. - eventuelle beskadigelser.	Lad eftersyn, udskiftning eller reparation udføre af et autoriseret servicecenter.
8. Maskinen sætter ikke i gang for tændt motor, når der indvirkes på trækpedalen.	Koblingens «udkoblingshåndtag» i den udkoblede position.	Indkobl transmissionen.
Hvis et af nedenstående problemer opstår, skal den tilsvarende sikring skiftes ud (22).		
9. Motoren starter ikke, eller går i stå straks efter start. Batteriet er ladt.	Skadet sikring 10A.	Udskift sikringen 10A.
10. Den elektriske klip-pehøjderegulator fungerer ikke.	Skadet sikring 20A.	Udskift sikringen 20A.
11. Ingen elektrisk funktion fungerer. Batteriet er ladt.	Skadet sikring 30A.	Udskift sikringen 30A.

Kontakt forhandleren, hvis ulemperne varer ved, efter at have udført de ovennævnte handlinger.

Giv agt! Forsøg aldrig på at udføre større reparationer, uden at råde over de nødvendige midler og teknisk viden. Ethvert ukorrekt udført indgreb medfører automatisk bortfald af Garantien og ethvert ansvar fra Fabrikantens side.

1 EINLEITUNG 4
1.1 AUFBAU DER ANLEITUNG 4
1.2 SYMBOLE 4
1.3 AUFBEWAHRUNG DER ANLEITUNG 4
2 SICH MIT DEM GERÄT VERTRAUT MACHEN 4
2.1 MODELLE [2WD] 4
2.2 MODELLE [4WD] 4
2.3 VORGESEHENE VERWENDUNG 5
2.3.1 Definition der Bediener. 5
2.4 BESTIMMUNGSFREMDE VERWENDUNG 5
2.5 SICHERHEITSZEICHEN 5
2.5.1 Aufkleber (4) 6
2.6 PRODUKT-TYPENSCHILD 6
2.7 HAUPTBESTANDTEILE (1). 6
3 SICHERHEITSVORSCHRIFTEN 6
3.1 AUSBILDUNG 6
3.2 VORBEREITENDE MASSNAHMEN 7
3.3 WÄHREND DES GEBRAUCHS. 8
3.4 WARTUNG UND LAGERUNG 10
3.5 TRANSPORT. 11
3.6 UMWELTSCHUTZ 11
4 VERSICHERN SIE IHREN RASENMÄHER 12
5 MONTAGE 12
5.1 MONTAGETEILE (3). 12
5.2 MOTORHAUBE (5:A) 12
5.3 BATTERIE 12
5.3.1 Anschließen der Batterie (6) 12
5.3.2 Laden der Batterie. 12
5.4 SITZ (7) 13
5.5 LENKRAD (8) 13
5.6 ZUGVORRICHTUNG (9) 13
5.7 SCHNELLBEFESTIGUNGEN (1:N) 13
5.8 REIFENDRUCK. 13
5.9 ZUBEHÖR 13
6 BEDIENELEMENTE 13
6.1 MECHANISCHER GERÄTEHEBER (10:C) 13
6.2 PEDAL DER FESTSTELLBREMSE (10:B) 13
6.3 SPERRHEBEL FÜR FESTSTELLBREMSE (10:A) 14
6.4 PEDAL DES FAHRANTRIEBS (10:F) 14
6.5 LENKRAD (10:D) 14
6.6 GAS-BEFEHL (BESCHLEUNIGUNGSHEBEL) (11:A; 12:A) MOD.: [B&S Intek] [B&S Vanguard] [ST.] 14

6.7 JOKE-BEFEHL (WENN VORGESEHEN)(12:B) MOD.: [ST.]. . . . 14
6.8 ZÜNDSCHLOSS/SCHEINWERFER (11:C; 12:C) 14
6.9 ZAPFWELLE (11:D, 12:D) 15
6.10 BETRIEBSSTUNDENZÄHLER (13:A) 15
6.11 SCHNITTHÖHENEINSTELLUNG (11:E, 12:E) 15
6.12 HEBEL ZUM EINKUPPELN / AUSKUPPELN DES ANTRIEBS (14; 15) 15
6.13 SITZVERSTELLUNG (16:B) 15
6.14 MOTORHAUBE. 16
6.15 SCHNELLBEFESTIGUNGEN (16) 16

7 START UND BETRIEB 16
7.1 VORSICHTSMASSNAHMEN BEIM EINSATZ. 16
7.2 KOMBINIERTER ZUBEHÖREINSATZ 16
7.3 BENZINTANK FÜLLEN 16
7.4 ÖLSTANDKONTROLLE, MOTORÖL (21; 22) 17
7.5 ÖLSTANDSKONTROLLE, GETRIEBEÖL 17
7.6 SICHERHEITSKONTROLLE 17
7.6.1 Allgemeine Sicherheitskontrolle 17
7.6.2 Elektrische Sicherheitskontrolle 17
7.7 START / ARBEITSEINSATZ 17
7.7.1 Fahrantrieb 18
7.8 STOPP 18
7.9 REINIGUNG 18

8 MIT DEM ZUBEHÖR ARBEITEN 18
8.1 SCHNITTHÖHE 19
8.2 TIPPS ZUM MÄHEN. 19

9 WARTUNG 19
9.1 SERVICEPROGRAMM 19
9.2 VORBEREITUNG 19
9.3 WARTUNGSÜBERSICHT 19
9.4 REIFENDRUCK. 19
9.5 NACHFÜLLEN / WECHSEL MOTORÖL 19
9.5.1 Kontrolle / Nachfüllen (21; 22) 19
9.5.2 Wechsel/Nachfüllen (21; 22) 20
9.5.3 Austausch des Ölfilters (sofern vorhanden) 20
9.6 AUSTAUSCH DES KRAFTSTOFFFILTERS (21:B, 22:B) 20
9.7 KONTROLLE / NACHFÜLLEN DES GETRIEBEÖLS [4WD]. 21
9.7.1 Kontrolle/Nachfüllen (25) 21
9.7.2 Wechsel 21
9.8 KONTROLLE RIEMENTRIEB. 22
9.9 LENKUNG 22
9.9.1 Kontrolle 22
9.9.2 Einstellung (31) 22
9.10 BATTERIE 22

9.10.1 Laden über den Motor . . . 22
9.10.2 Laden mit Batterieladegerät . . . 22
9.10.3 Demontage/Montage . . . 22
9.10.4 Reinigung . . . 23
9.11 LUFTFILTER, MOTOR . . . 23
9.11.1 Reinigung/Austausch - Mod.: [B&S Intek] (32) . . . 23
9.11.2 Reinigung / Austausch - Mod.: [B&S Vanguard] (33) . . . 23
9.11.3 Reinigung/Austausch - Mod.: [ST.] (34) . . . 23
9.11.4 Austausch Zündkerze . . . 24
9.11.5 Reinigung des Lufteinlasses . . . 24
9.12 SCHMIERUNG (30) . . . 24
9.13 SICHERUNGEN (35) . . . 24

10 SERVICE UND REPARATUR . . . 24

11 ENTLEEREN SIE KRAFTSTOFFTANK. . . . 25

12 GARANTIEBEDINGUNGEN . . . 25

13 WARTUNGSÜBERSICHT . . . 26

14 AUFSCHLÜSSELUNG DER STÖRUNGEN . . . 27

1 EINLEITUNG

Lesen Sie vor Inbetriebnahme die Bedienungsanleitung aufmerksam durch.

1.1 AUFBAU DER ANLEITUNG

Die Anleitung besteht aus Deckblatt, Inhaltsverzeichnis, Abschnitt mit Abbildungen und Text.
Der Inhalt ist in Kapitel, Abschnitte und Unterabschnitte gegliedert
Die vorliegende Anleitung enthält Tabellen mit Angaben zu den verschiedenen Motoren (falls zutreffend).
Um die Lektüre zu vereinfachen, markieren Sie die Daten für das jeweilige Gerät bzw. den jeweiligen Motor.

Abbildungen

ie Abbildungen in dieser Bedienungsanleitung sind mit 1, 2, 3 usw. nummeriert.

Die Komponenten in den Abbildungen sind mit A, B, C usw. bezeichnet.

Ein Verweis auf die Abbildung wird mit der Bezeichnung (2) identifiziert.

Ein Verweis auf die Komponente A in Abbildung 2 wird mit der Bezeichnung (2:A) identifiziert.

Überschriften

Die Überschriften in dieser Bedienungsanleitung sind gemäß folgendem Beispiel nummeriert.

„2.3 VORGESEHENE VERWENDUNG“ ist ein Untertitel von „2 SICH MIT DEM GERÄT VERTRAUT MACHEN“und unter dieser Überschrift aufgeführt.

Bei einem Hinweis auf Überschriften wird häufig lediglich die Nummer der Überschrift angegeben: z.B. “Siehe 2.3.1”.

1.2 SYMBOLE

WARNSYMBOL. Ein Nichtbefolgen der Anweisungen kann schwerwiegende Personen- bzw. Sachschäden nach sich ziehen.

VORSCHRIFTSSYMBOL. Bezeichnet einen vorschriftsmäßig auszuführenden Vorgang.

VERBOTSSYMBOL. Bezeichnet einen verbotenen Vorgang.

HINWEISSYMBOL. Bezeichnet eine Information oder eine wichtige Anmerkung.

VERWEISSYMBOL. Verweist auf eine Information mit Angabe der Textstelle.

1.3 AUFBEWAHRUNG DER ANLEITUNG

Die Anleitung ist an einem für den Anwender leicht zugänglichen Ort in perfektem und einwandfrei leserlichem Zustand aufzubewahren.

2 SICH MIT DEM GERÄT VERTRAUT MACHEN

Es handelt sich hierbei um ein Gerät für die Gartenarbeit, insbesondere um einen Aufsitzmäher mit frontseitigem Mähwerk.

Das Gerät verfügt über einen Antriebsmotor für die Baugruppe Mähwerk mit Schutzgehäuse sowie über einen Fahrantrieb.

Das Gerät ist mit einer Knicklenkung ausgestattet. Der Rahmen besteht also aus einem separaten vorderen und hinteren Teil, die zueinander verdreht werden können.

Dank der Knicklenkung kann das Gerät in einem besonders geringen Radius um Bäume und andere Hindernisse gefahren werden.

Der Bediener kann das Gerät von seinem Sitz aus führen und dabei die wichtigsten Bedienelemente betätigen.

Die im Gerät verbauten Sicherheitsvorrichtungen stoppen den Motor und die Baugruppe Mähwerk.

2.1 MODELLE [2WD]

Das Gerät arbeitet mit Hinterradantrieb.

Die Hinterachse ist mit einem Hydrostatgetriebe mit stufenloser Übersetzung vor- und rückwärts ausgestattet.

Um das Fahren in Kurven zu erleichtern, ist die Hinterachse mit einem Differential ausgestattet.

Das frontseitig montierte Zubehör wird über Keilriemen angetrieben.

2.2 MODELLE [4WD]

Das Gerät verfügt über einen Vierradantrieb.

Die Leistung vom Motor wird hydraulisch auf die Antriebsräder übertragen.

Der Motor treibt eine Ölpumpe an, die über einen Hydraulikkreis die Vorder- und Hinterachse (Räder) antreibt.

Die Vorder- und Hinterräder drehen mit der gleichen Drehzahl.

Um das Fahren in Kurven zu erleichtern, sind beide Achsen mit Differential ausgestattet.

Das frontseitig montierte Zubehör wird über Keilriemen angetrieben.

2.3 VORGESEHENE VERWENDUNG

Dieses Gerät ist für das Schneiden von Gras ausgelegt.

Durch Einsatz von speziellem Zubehör, das der Hersteller als Originalzubehör anbietet oder das separat erhältlich ist, kann diese Aufgabe auf verschiedene Arbeitsweisen durchgeführt werden, die in vorliegender oder in der Bedienungsanleitung des jeweiligen Zubehörs geschildert sind.

Die Anbaumöglichkeit zusätzlicher Geräte (sofern vom Hersteller vorgesehen) kann darüber hinaus die vorgesehene Verwendung auf andere Funktionen erweitern, wobei in jedem Fall die Einschränkungen und Bedingungen lt. den Bedienungsanleitungen dieser Geräte gelten.

Das Gerät ist für die Bedienung nur durch eine Person ausgelegt.

Die Standfestigkeit des Geräts wird durch Einsatz eines anderen Frontzubehörs als die Baugruppe Mähwerk beeinträchtigt.

Das Gerät muss mindestens mit der Baugruppe Mähwerk oder einem anderen frontseitig montierten Zubehör verwendet werden.

2.3.1 Definition der Bediener

Dieses Gerät ist für den Einsatz durch Verbraucher, also nicht professionelle Bediener, bestimmt. Dieses Gerät ist für „Privatanwender“ ausgelegt.

Dieses Gerät ist für "Privatanwender" ausgelegt.

2.4 BESTIMMUNGSFREMDE VERWENDUNG

Jede von den vorgenannten abweichende Verwendung ist gefährlich und kann Personen- bzw. Sachschäden verursachen.

Fälle einer bestimmungsfremden Verwendung (rein als Beispiel):

- Beförderung von Personen, Kindern oder Tieren auf dem Gerät oder einem Anhänger.
- Abschleppen oder Schieben von Ladungen ohne die entsprechende Anhängerkupplung.
- Einsatz des Geräts auf lockerem, rutschigem, vereistem, steinigem oder unwegsamem Gelände oder in Pfützen bzw. Wasserlachen, die keine genaue Bewertung der Bodenbeschaffenheit ermöglichen.
- Betätigung der Schneidvorrichtungen auf nicht mit Gras bewachsenen Flächen.

Die bestimmungsfremde Verwendung des Geräts hat zusätzlich zum Garantieverfall ebenfalls den Haftungsausschluss des Herstellers zur Folge, so dass der Anwender für Sachschäden sowie für Schäden an der eigenen Personen bzw. an Dritten aufkommt.

2.5 SICHERHEITSZEICHEN

Die Sicherheitszeichen am Gerät weisen den Bediener auf die Verhaltensweise bei der Benutzung und den Arbeitsgängen hin, de besondere Vorsicht und Aufmerksamkeit erfordern.

ACHTUNG. Weist auf eine Gefahr hin. Wird normalerweise mit anderen Zeichen verwendet, die auf die Besonderheit der Gefahr hinweisen.

Achtung! Lesen Sie vor der Benutzung des Geräts die Bedienungsanleitung aufmerksam durch.

Achtung! Achten Sie auf herausgeschleuderte Gegenstände. Stellen Sie sicher, dass sich niemand im Gefahrenbereich aufhält.

Achtung! Tragen Sie beim Mähen immer einen Gehörschutz.

Achtung! Das Gerät ist nicht zum Befahren öffentlicher Straßen zugelassen.

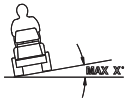

Achtung! Geräte mit montierten Original-Zubehörteilen dürfen unabhängig von der Richtung nur über Gefälle bis zu einem Neigungswinkel von maximal 10° gefahren werden.

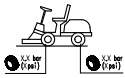

Reifendruck. Das Schild enthält die optimalen Werte des Reifendrucks (Siehe ÜBERSICHT DER TECHNISCHEN DATEN). Der richtige Reifendruck ist wesentliche Voraussetzung für perfekte Arbeitsergebnisse mit dem Gerät.

2.5.1 Aufkleber (4)

Sperre der Feststellbremse.



Einkupplung / Auskupplung des Antriebs (4:A).

Der Aufkleber befindet sich:

- in Nähe des Ein-/Auskupplungshebels des Antriebs.



Max. Zuggewicht (4:B).

Der Aufkleber befindet sich:

- in der Nähe der Zugvorrichtung.



Achtung! Verbrennungsgefahr (4:C). Den Auspufftopf nicht berühren.

Der Aufkleber befindet sich:

- in der Nähe des Auspuffs.



Achtung! Quetschgefahr (4:D). Halten Sie Hände und Füße von der Knicklenkung und der Anhängekupplung bei angehängtem Zubehör fern.

Der Aufkleber befindet sich:

- in der Nähe der Knicklenkung:
- in der Nähe der Zugvorrichtung.

Beschädigte oder unleserliche Aufkleber müssen ersetzt werden.

Fordern Sie die neuen Aufkleber bei Ihrem autorisiertem Servicezentrum an.

2.6 PRODUKT-TYPENSCHILD

Auf dem Typenschild sind folgende Daten vermerkt (siehe Abb.1):

1. Herstelleradresse
2. Gerätetyp
3. Schallleistungspegel
4. EG-Konformitätszeichen
5. Gewicht in kg
6. Leistung und Drehzahl des Motors
7. Baujahr
8. Seriennummer
9. Artikelnummer

Tragen Sie die Seriennummer Ihres Geräts im entsprechenden Feld von Abbildung (1:10) ein.

Die Produktidentifizierung besteht aus zwei Teilen:

- Artikel- und Seriennummer des Geräts:
- Modell-, Typen- und Seriennummer des Motors

Bitte geben Sie diese Angaben bei allen Kontakten mit der Servicewerkstatt an.

Die Konformitätserklärung befindet sich auf der vorletzten Seite dieser Anleitung.

2.7 HAUPTBESTANDTEILE (1)

Hauptbestandteile des Geräts (siehe Abb. 1):

A. Rahmen
B. Räder
C. Lenkrad
D. Sitz
E. Konsole
F. Bedienpedale
G. Motorhaube
H. Hebel für frontseitigen Geräteheber
I. Sicherungskasten
J. Batterie
K. Kraftstofftank
L. Getriebeölbehälter
M. Motor
N. Schnellbefestigungen für Zubehör

3 SICHERHEITSVORSCHRIFTEN

ACHTUNG! Lesen Sie diese Anleitungen vor Benutzung des Geräts sorgfältig durch.

3.1 AUSBILDUNG

ACHTUNG! Leggere attentamente le presenti istruzioni prima di usare la macchina.
Machen Sie sich mit den Bedienungsteilen und dem richtigen Gebrauch des Geräts vertraut.
Lernen Sie vor allen Dingen, das Gerät abzustellen und die Bedienelemente auszuschalten.
Die Missachtung der Sicherheitshinweise und Anweisungen kann Stromschlag, Brand bzw. ernsthafte Verletzungen zur Folge haben.

Bewahren Sie Sicherheitshinweise und Anweisungen für künftigen Bedarf auf.

Erlauben Sie niemals Kindern oder anderen Personen, die die Gebrauchsanweisung nicht kennen, das Gerät zu benutzen.
Der kan lokalt være fastsat en mi-nimumsaldersgrænse for brug af maskinen.

Sie sollten das Gerät nicht benutzen, wenn sich Personen, insbesondere Kinder, oder Tiere in der Nähe befinden.

Das Gerät niemals verwenden, wenn der Benutzer müde ist oder sich nicht wohl fühlt, oder wenn er Arzneimittel oder Drogen, Alkohol oder andere Stoffe zu sich genommen hat, die seine Konzentrations- und Reaktionsfähigkeit beeinträchtigen.

Denken Sie daran, dass der Fahrer oder der Benutzer für Unfälle und Zwischenfälle verantwortlich ist, die sich mit anderen Personen oder an deren Eigentum ereignen können.
Es gehört zum Verantwortungsbereich des Benutzers, potentielle Risiken des Geländes, auf dem gearbeitet wird, einzuschätzen sowie alle erforderlichen Vorsichtsmaßnahmen für die eigene Sicherheit und die anderer Personen zu treffen, insbesondere an Hängen, auf unwegsamen, rutschigem oder lockerem Gelände.

Stellen Sie beim Ausleihen des Geräts sicher, dass sich der Benutzer mit den Gebrauchsanweisungen in dieser Anleitung vertraut macht.

Es ist verboten, Kinder oder andere Personen auf dem Aufsitzmäher zu befördern. Sie könnten herunterfallen und sich schwer verletzen bzw. eine sichere Bedienung des Geräts beeinträchtigen.

Der Fahrer muss die Fahranweisungen genau beachten, insbesondere:

a. Er darf sich während der Arbeit mit dem Gerät nicht ablenken lassen und muss die notwendige Konzentration behalten;
b. Wenn er die Kontrolle über das Gerät, das auf einem Hang abgleitet, verliert, kann er dies nicht durch Bremsen wiedergutmachen. Die wesentlichen Gründe für den Verlust der Kontrolle sind:

- mangelnder Bodenkontakt der Räder;
- zu schnelles Fahren;
- unangemessenes Bremsen;
- das Gerät ist für den Einsatz nicht geeignet;
- mangelnde Kenntnisse über Wirkungen, die von den Bodenverhältnissen herrühren können, insbesondere am Hang;
- unsachgemäße Anwendung als Abschleppfahrzeug.

Das Gerät ist mit einer Reihe von Mikroschaltern und Sicherheitsvorrichtungen ausgerüstet, die niemals einem Eingriff unterzogen oder entfernt werden dürfen. Dies hat den Verfall der Garantie sowie die Ablehnung jeglicher Verantwortung des Herstellers zur Folge.. Kontrollieren Sie vor jeder Inbetriebnahme, dass die Sicherheitseinrichtungen einwandfrei funktionieren.

3.2 VORBEREITENDE MASSNAHMEN

- Bei der Benutzung des Geräts sollten Sie stets festes und rutschsicheres Schuhwerk sowie lange Hosen tragen.
- Benutzen Sie das Gerät niemals barfuß oder mit Sandalen.
- Vermeiden Sie das Tragen von Ketten, Armbändern, Kleidung mit losen Teilen oder Bändern sowie Krawatten.
- Binden Sie lange Haare zusammen. Tragen Sie beim Mähen immer einen Gehörschutz.
- Überprüfen Sie vollständig das Gelände, auf dem das Gerät eingesetzt wird, und entfernen Sie alle Gegenstände, die aus dem Gerät herausgeworfen werden können (Steine, Stöcke, Drähte, Knochen usw.).

ACHTUNG: GEFAHR! Kraftstoff ist extrem feuergefährlich.

a. Bewahren Sie Kraftstoff nur in dafür vorgesehenen Behältern auf;
b. Tanken Sie nur im Freien und benutzen Sie einen Trichter. Rauchen Sie nicht beim Tanken, sowie bei je-

der Handhabung von Benzin;

c. Kraftstoff ist vor dem Starten des Motors zu tanken. Während der Motor läuft oder wenn er heiß ist, darf der Tankverschluss nicht geöffnet oder Kraftstoff nachgefüllt werden;

d. Falls Kraftstoff übergelaufen ist, den Motor nicht starten. Statt dessen ist das Gerät von dem Ort, an dem der Kraftstoff übergelaufen ist, zu entfernen, und es ist alles zu vermeiden, was einen Brand verursachen könnte, solange der Kraftstoff nicht vollständig verdampft ist und die Kraftstoffdämpfe nicht verflüchtigt sind;

e. Die Deckel des Tanks und des Kraftstofftanks immer aufsetzen und gut verschließen.

Beschädigte Auspufftöpfe auswechseln.

Führen Sie vor jedem Gebrauch eine allgemeine Kontrolle des Geräts durch, prüfen Sie insbesondere das Mähwerk und stellen Sie sicher, dass die Schrauben und die Schneidvorrichtungen nicht abgenutzt oder beschädigt sind.
Zur Vermeidung einer Unwucht dürfen ein abgenutztes oder beschädigtes Mähwerk und die Schrauben nur satzweise ausgetauscht werden.
Reparaturen sind durch einen Fachbetrieb auszuführen.

Überprüfen Sie regelmäßig den Batteriezustand. Tauschen Sie die Batterie bei Beschädigung von Gehäuse, Abdeckung oder Polen aus.

3.3 WÄHREND DES GEBRAUCHS

Der Motor darf nicht in geschlossenen Räumen laufen, in denen sich gefährliche Kohlenmonoxidgase sammeln können.
Der Start hat im Freien oder in ausreichend belüfteter Umgebung zu erfolgen.
Man muss sich immer bewusst sein, dass die Abgase des Motors giftig sind.

Nur bei Tageslicht oder bei guter künstlicher Beleuchtung und mit guten Sichtverhältnissen arbeiten.
Personen, Kinder und Tiere vom Arbeitsbereich fern halten.

Vermeiden Sie, wenn möglich, nasses Gras zu mähen. Vermeiden Sie es, bei Regen und möglichem Gewitter zu arbeiten. Benutzen Sie das Gerät nicht bei schlechter Witterung, insbesondere bei Blitzgefahr.

Vor Starten des Motors sollten Sie das Messer oder die Zapfwelle ausschalten und den "Leerlauf" einlegen.

Arbeiten Sie besonders vorsichtig in der Nähe von Hindernissen, die die Sicht beeinträchtigen.

Ziehen Sie beim Parken des Geräts immer die Feststellbremse an.

Das Gerät darf ungeachtet der Fahrrichtung im Verhältnis zum Abhang mit maximal 10° (17%) Neigung gefahren werden.

Beachten Sie, dass es keinen "sicheren" Hang gibt. Das Fahren auf Rasen an Hängen erfordert besondere Aufmerksamkeit. Um ein Überschlagen zu vermeiden und nicht die Kontrolle zu verlieren:

a. Nicht ruckartig anhalten oder anfahren, wenn Sie aufwärts oder abwärts fahren;

b. Die Kupplung sanft einschalten und immer einen Gang eingelegt lassen, insbesondere beim Fahren bergab;

c. Die Fahrgeschwindigkeit an Hängen und in engen Kurven vermindern;

d. Auf Erhebungen, Vertiefungen und unsichtbare Gefahren achten;

e. Mähen Sie niemals quer zum Hang. Fahren Sie auf Rasenflächen an Hängen immer bergauf/bergab und niemals quer, achten Sie dabei auf Richtungswechsel und darauf, dass die hangseitigen Räder nicht gegen Hindernisse (Steine, Äste, Wurzeln usw.) stoßen, die zum Abrutschen, Überschlagen oder gar zum Verlust der Kontrolle führen könnten.

Vor jedem Richtungswechsel am Hang ist die Geschwindigkeit zu vermindern und immer, wenn man das Gerät abstellt und unbewacht lässt, ist die Feststellbremse anzuziehen.

Größte Vorsicht ist in Nähe von Steilhängen, Gräben oder Dämmen geboten. Das Gerät kann umkippen, wenn ein Rad über eine Kante gerät oder die Kante nachgibt.

Achten Sie besonders beim Fahren und Arbeiten im Rückwärtsgang. Schauen Sie vor und während des Zurücksetzens nach hinten und achten Sie auf mögliche Hindernisse.

Seien Sie vorsichtig beim Ziehen von Lasten oder wenn Sie schwere Ausrüstungen verwenden:

- **a.** Für Zugstangen nur zugelassene Anhängevorrichtungen benutzen;
- **b.** Lasten auf diejenigen beschränken, die leicht zu kontrollieren sind;
- **c.** Nicht ruckartig lenken. Vorsicht beim Rückwärtsfahren;
- **d.** Sofern in der Gebrauchsanleitung empfohlen, Gegengewichte oder Gewichte an den Rädern benutzen.

Schalten Sie das Mähwerk oder die Zapfwelle beim Überfahren grasfreier Bereiche oder beim Zu- oder Abfahren auf/von den zu mähenden Flächen aus und stellen Sie das Mähwerk in die höchste Position.

Achten Sie beim Einsatz des Geräts in der Nähe von Straßen immer auf den Verkehr.

ACHTUNG! Das Gerät ist nicht zum Befahren öffentlicher Straßen zugelassen. Ihr Einsatz (im Sinne der Straßenverkehrsordnung) darf ausschließlich auf privatem Gelände, das dem öffentlichen Verkehr untersagt ist, erfolgen.

Das Gerät nicht benutzen, wenn die Schutzeinrichtungen beschädigt sind.

Bringen Sie niemals Hände oder Füße in die Nähe von oder unter drehende Teilen. Halten Sie sich immer von der Auswurföffnung entfernt.

Das Gerät nicht mit laufendem Motor im hohen Gras stehen lassen, um Brandgefahr zu vermeiden.

Bei Verwendung von Zubehör dürfen Sie die Auswurföffnung niemals auf Personen richten.

Verwenden Sie nur das vom Gerätehersteller zugelassene Zubehör.

Benutzen Sie das Gerät nur, wenn das Zubehör/Arbeitsgerät in der vorgesehenen Halterung montiert ist. Der Fahrbetrieb ohne Zubehör/Arbeitsgerät kann die Stabilität des Aufsitzmähers beeinträchtigen.

Vorsicht ist beim Einsatz von Grasfangkörben und Zubehör geboten. Diese können die Stabilität des Geräts beeinflussen, besonders an Abhängen.

Ändern Sie nicht die Grundeinstellung des Motors und lassen Sie ihn nicht überdrehen.

Berühren Sie keine Motorteile, die beim Betrieb heiß geworden sind. Verbrennungsgefahr!

Schalten Sie das Mähwerk oder die Zapfwelle aus, legen Sie den Leerlauf ein und ziehen Sie die Feststellbremse, stellen Sie den Motor ab und ziehen Sie den Zündschlüssel ab (stellen Sie sicher, dass alle Bewegungsteile vollkommen stillstehen):

- **a.** Jedes Mal, wenn Sie das Gerät unbeaufsichtigt lassen oder den Fahrersitz verlassen:
- **b.** Bevor Sie Ursachen der Blockierung entfernen oder Verstopfungen im Auswurfkanal beseitigen;
- **c.** Bevor Sie das Gerät überprüfen, reinigen oder Arbeiten daran durchführen;
- **d.** Nachdem ein Fremdkörper getroffen wurde. Prüfen Sie, ob am Gerät Schäden entstanden sind und beseitigen Sie diese, bevor das Gerät benutzt wird;

Schalten Sie das Mähwerk oder die Zapfwelle aus und stellen Sie den Motor ab (stellen Sie sicher, dass alle Bewegungsteile vollkommen stillstehen):

- **a.** Bevor Sie tanken;
- **b.** Jedes Mal, wenn der Auffangsack abgenommen oder wieder montiert wird;
- **c.** Vor dem Einstellen der Schnitthöhe, soweit dieser Vorgang vom Fahrerplatz aus erfolgen kann.

Schalten Sie das Mähwerk oder die Zapfwelle beim Transport und bei jeder Nichtbenutzung aus.

Bevor Sie den Motor abstellen, gehen Sie vom Gas. Die Benzinzuführung ist bei Arbeitsende unter Befolgung der Anweisungen im Handbuch zu schließen.

Achten Sie auf die Gesamtheit der Schneidelemente bei mehr als einem Mähwerk, da ein sich drehendes Mähwerk die anderen in Drehung versetzen kann.

ACHTUNG – Bei Defekten oder Unfällen während der Arbeit sollten Sie umgehend den Motor abstellen und das Gerät wegfahren, um weitere Schäden zu vermeiden. Bei Unfällen mit persönlichen oder Verletzungen Dritter sofort die jeweiligen Erste-Hilfe-Maßnahmen einleiten und ein Krankenhaus für die ärztliche Behandlung aufsuchen. Entfernen Sie sorgfältig etwaige Rückstände, die andernfalls Schäden an Personen oder Tieren verursachen könnten.

ACHTUNG! – Die Angaben zu Schallpegel und Vibrationen in dieser Anleitung sind als Höchstwerte beim Betrieb des Geräts zu verstehen. Die Benutzung eines nicht ausgewuchteten Schneidelements, eine zu schnelle Fahrgeschwindigkeit, eine unterlassene Wartung beeinflussen den Schallpegel und die Vibrationen in erheblichem Maße. Treffen Sie daher die erforderlichen Vorkehrungen, um mögliche Schäden durch übermäßige Geräusche und Vibrationen zu beseitigen. Sorgen Sie für eine regelmäßige Wartung, benutzen Sie einen geeigneten Gehörschutz und legen Sie während der Arbeit häufig Pausen ein.

3.4 WARTUNG UND LAGERUNG

ACHTUNG! - Vor jedem Reinigungs- oder Wartungseingriff sollten Sie den Schlüssel abziehen und die entsprechenden Anweisungen lesen. Zweckmäßige Kleidung anziehen und Arbeitsschuhe benutzen in allen Situationen, die Gefahren für die Hände mit sich bringen.

ACHTUNG! - Das Gerät niemals mit abgenutzten oder beschädigten Bauteilen benutzen. Die abgenutzten oder verschlissenen Teile sind zu ersetzen und dürfen niemals repariert werden. Verwenden Sie ausschließlich Originalersatzteile: der Gebrauch nicht originaler bzw. nicht vorschriftsmäßig montierter Ersatzteile kann die Sicherheit des Geräts beeinträchtigen sowie Unfälle oder Verletzungen herbeiführen und entbindet den Hersteller jeder Haftung.

Alle Einstell- und Wartungsarbeiten, die nicht in diesem Handbuch beschrieben sind, müssen von Ihrem Händler oder einem spezialisiertem Kundendienst ausgeführt werden, die über das Wissen und die erforderlichen Werkzeuge für eine korrekte Arbeitsausführung verfügen, um die ursprüngliche Sicherheitsstufe des Geräts beizubehalten. Eingriffe, die nicht von einer Fachstelle oder von unqualifiziertem Personal ausgeführt werden, haben grundsätzlich den Verfall der Garantie und jegliche Verpflichtung oder Verantwortung des Herstellers zur Folge.

- Ziehen den Zündschlüssel nach jedem Einsatz ab und überprüfen Sie etwaige Schäden.
- Sorgen Sie dafür, dass alle Muttern und Schrauben fest angezogen sind, um sicher zu sein, dass sich das Gerät immer in guter Betriebsbereitschaft befindet. Eine regelmäßige Wartung ist unentbehrlich für die Sicherheit und die Erhaltung der Leistungsfähigkeit.
- Überprüfen Sie in regelmäßigen Abständen die Schrauben des Mähwerks auf festen Sitz.

Benutzen Sie zum Aus- und Einbau des Mähwerks stets geeignete Arbeitshandschuhe.

Achten Sie auf die Auswuchtung des Mähwerks nach dem Schleifen. Sämtliche Eingriffe am Mähwerk (Ausbau, Schleifen, Auswuchtung, Einbau und/oder Austausch) erfordern aufgrund ihrer Komplexität sowohl Kompetenz als auch geeignetes Werkzeug; sie sollten aus Sicherheitsgründen daher stets von einem Fachbetrieb durchgeführt werden.

- Kontrollieren Sie regelmäßig die Funktion der Bremsen. Die Wartung und ggf. die Reparatur der Bremsen ist besonders wichtig.
- Erneuern Sie beschädigte Warn- und Hinweisschilder.
- Sollte das Gerät nicht über mechanische Transportsicherungen verfügen, müssen Sie das Zubehör beim Parken, Abstellen oder unbeaufsichtigtem Zurücklassen des Geräts absenken.
- Bewahren Sie das Gerät außerhalb der Reichweite von Kindern auf.

Bewahren Sie das Gerät niemals mit Kraftstoff im Tank innerhalb eines Gebäudes auf, in dem möglicherweise Kraftstoffdämpfe mit offenem Feuer, einer Wärmequelle oder Funken in Berührung kommen.

- Lassen Sie den Motor abkühlen, bevor Sie das Gerät in einem Raum abstellen.
- Um Brandgefahr zu vermeiden, halten Sie Motor und Auspufftopf, den Platz für die Batterie sowie den Platz, an dem Kraftstoffkanister gelagert werden, frei von Gras, Blättern oder überschüssigem Fett.
- Kontrollieren Sie zur Verringerung der Brandgefahr das Gerät regelmäßig auf Öl- und/oder Kraftstoffaustritt.
- Den Tank immer im Freien und bei kaltem Motor entleeren.
- Niemals die Schlüssel stecken lassen oder in der Nähe von Kindern oder nicht befugten Personen aufbewahren. Den Zündschlüssel vor jedem Eingriff für die Wartung abziehen.

ACHTUNG! - Die Säure in der Batterie ist ätzend. Bei mechanischer Beschädigung oder Überladung kann Säure austreten. Vermeiden Sie das Einatmen und die Berührung der Säure mit Körperteilen.

Eingeatmete Säuredämpfe führen zu Schäden an Schleimhäuten und anderen inneren Organen. Suchen Sie sofort einen Arzt auf.

ACHTUNG! - Überladen Sie niemals die Batterie. Ein Überladen kann zur Explosion der Batterie und zum Austreten der Säure führen.

ACHTUNG! - Säure kann ebenfalls Werkzeuge, Bekleidung u.a. Materialien schwer beschädigen. Spülen Sie die Säure sofort mit Wasser ab.

Sie dürfen die Batteriepole niemals kurzschließen. Dabei entstehen Funken, die einen Brand verursachen können.

ACHTUNG auf die hydraulischen Teile. Austretende Hydraulikflüssigkeit unter Druck kann in die Haut dringen und diese ernsthaft beschädigen. Suchen Sie in diesem Fall umgehend einen Arzt auf.

3.5 TRANSPORT

ACHTUNG! - Wenn das Gerät auf einem Lastwagen oder Anhänger transportiert werden soll, müssen Auffahrrampen mit geeigneter Tragkraft, Breite und Länge verwendet werden.
Während des Transports den Kraftstoffhahn (falls vorgesehen) schließen, die Baugruppe Mähwerk oder das Zubehör absenken, die Feststellbremse anziehen und das Gerät auf dem Transportmittel mit Seilen oder Ketten auf geeignete Weise sichern.

3.6 UMWELTSCHUTZ

- Umweltschutz ist ein relevanter und vorrangiger Aspekt beim Einsatz dieses Geräts und kommt der guten Nachbarschaft sowie unserem Lebensraum gleichermaßen zu gute. Stören Sie Ihre Nachbarn so wenig wie möglich.
- Befolgen Sie die örtlichen Bestimmungen für die Entsorgung von Verpackungsstoffen, Altöl, Kraftstoff, Filtern, defekten oder stark umweltbelastenden Komponenten; diese Abfälle gehören nicht in den normalen Haushaltsmüll, sondern müssen sortenrein getrennt und den entsprechenden Wertstoffstellen für das nachträgliche Recycling zugeführt werden.
- Befolgen Sie die örtlichen Bestimmungen für die Entsorgung der Schnittabfälle.
- Setzen Sie das stillgelegte Gerät nicht in die Umwelt frei, sondern wenden Sie sich an eine Sammelstelle gemäß den örtlichen Bestimmungen.

4 VERSICHERN SIE IHREN RASENMÄHER

Überprüfen Sie die Versicherung Ihres Aufsitzmähers.

Nehmen Sie mit Ihrer Versicherung Kontakt auf.

Wie empfehlen eine umfassende Vollkaskoversicherung gegen Unfall, Brand und Diebstahl.

5 MONTAGE

Laden Sie die Batterie vor der ersten Benutzung vollständig auf.

Nehmen Sie das Gerät erst nach Durchführung der im Abschnitt "MONTAGE" beschriebenen Maßnahmen in Betrieb.

Wählen Sie zum Auspacken und der abschließenden Montage eine ebene und solide Fläche mit ausreichendem Freiraum für die Handhabung des Geräts und der Verpackung und benutzen Sie stets geeignetes Werkzeug.

5.1 MONTAGETEILE (3)

Das Gerät wird mit ausgebautem/r/n Sitz, Armlehnen, Lenkrad, Zugvorrichtung und Schnellbefestigungen sowie mit installierter und angeschlossener Batterie geliefert.

In der Verpackung sind die in folgender Übersicht aufgelisteten Montageteile (3) enthalten:

Pos.	Nr.	Beschreibung:	Größe
A	2	Stift	6 x 36
B	1	Passscheibe	6x38x0,5
C	1	Passscheibe	16x38x1,0
D	2	Zündschlüssel	/
E	2	Batteriemutter	/
F	2	Batterieschraube	/
G	2	Mutter	M8
H	1	Zugstange	/
J	2	Schraube	8x20
R	4	Federscheiben	14 x 8,2 x 2

5.2 MOTORHAUBE (5:A)

Öffnen Sie für den Zugang zu Kraftstoffhahn, Batterie und Motor die Motorhaube.

Die Motorhaube wird wird wie folgt geöffnet:

1. Lösen Sie die Gummibefestigung (5:B) an der Vorderseite der Motorhaube.
2. Heben Sie die Motorhaube vorsichtig an. Zum Schließen senken Sie die Motorhaube und sichern Sie dann die Befestigung.

Der Motorstart bei geöffneter Motor¬haube ist verboten.

5.3 BATTERIE

Für den auf dem Gerät verwendeten Batterietyp siehe ”0 ÜBERSICHT DER TECHNISCHEN DATEN”.

ACHTUNG! Die Säure in der Batterie ist ätzend und ihr Kontakt schädlich. Handhaben Sie die Batterie vorsichtig und achten Sie, dass keine Säure austritt.

Die Batterieflüssigkeit niemals überprüfen bzw. nachfüllen.

5.3.1 Anschließen der Batterie (6)

Schließen Sie die Batterie mit den Schrauben und Muttern (6:E,6:F) an die elektrische Anlage des Geräts an:

1. Verbinden Sie das rote Kabel mit dem Pluspol der Batterie (+).
2. Verbinden Sie dann das schwarze Kabel mit dem Minuspol der Batterie (-).

Wenn die Kabel in der umgekehrten Reihenfolge angeschlossen bzw. getrennt werden, besteht die Gefahr eines Kurzschlusses oder einer Beschädigung der Batterie.

Durch das Vertauschen der Kabel werden Generator und Batterie beschädigt.

Ziehen Sie die Kabel fest an. Lose Kabel können Brände verursachen.

Der Motor darf nie bei getrennter Batterie betrieben werden. Dadurch besteht die Gefahr von Schäden an Generator und elektrischer Anlage.

5.3.2 Laden der Batterie

Laden Sie die Batterie vor der ersten Benutzung vollständig auf.

Für die Ladevorgänge der Batterie 9.10.

5.4 SITZ (7)

1. Demontieren Sie folgende Komponenten von der Sitzkonsole:
   - 4 Muttern (als Transportsicherung, sind nicht zu verwenden).
   - 4 Schrauben (7:K)
   - 4 Ansatzscheiben (7:L)
   - 4 Federscheiben (7:R)
2. Positionieren Sie den Sitz über der Befestigung in der Sitzkonsole.
3. Montieren Sie die Ansatzscheiben (7:L) auf den Schrauben (7:K), samt Unterlegscheiben (7:R).
4. Führen Sie die Schrauben samt Ansatzscheiben durch die Öffnungen in der Sitzkonsole und die Löcher in der Sitzplatte. Befestigen Sie die Schrauben am Sitz.

Anzugsmoment: 9 ± 1,7 Nm.

Werden die Schrauben fester als mit 9 ±1,7 Nm angezogen, nimmt der Sitz Schaden.

5. Vergewissern Sie sich, dass der Sitz leicht in den Konsolenöffnungen läuft.

Der Sitz kann hochgeklappt werden. Wenn die Maschine bei Regen im Freien geparkt wird, klappen Sie den Sitz nach vorn, um die Sitzfläche vor Nässe zu schützen.

5.5 LENKRAD (8)

Um das Axialspiel an der Radachse zu minimieren. sind die 0,5 mm bzw. 1 mm Passscheiben (3:C; 3:B) zwischen Lenksäule und Hülse Pos. (8:A) folgendermaßen zu montieren.

1. Die Hülse (8:B) auf der Lenksäule montieren und fixieren. Hierzu einen der Splinte (8:C) um etwa 1/3 seiner Länge eintreiben.
2. Ziehen Sie Lenkrohr und Achse nach oben.
3. Kontrollieren Sie, ob die Unterlegscheibe mit jeweils 0,5 mm und 1 mm Stärke oder beide Unterlegscheiben in den Spalt am Punkt (8:A) eingeschoben werden können. Die Unterlegscheibe(n) darf bzw. dürfen nicht mit Gewalt in den Spalt geschoben werden. Ein geringes Axialspiel muss vorhanden sein.
4. Ziehen Sie den Splint (8:C) mit einem Austreiber (8:D) ab und demontieren Sie die Hülse.
5. Montieren Sie die Unterlegscheibe(n) gemäß Punkt 3 oben.
6. Die Hülse auf der Lenksäule montieren und fixieren. Hierzu die beiden Splinte vollständig einschlagen. Blockieren Sie die Lenksäule.

5.6 ZUGVORRICHTUNG (9)

Montieren Sie die Zugvorrichtung (9:B) hinten am Gerät.

Verwenden Sie dazu die Schrauben und Muttern (9:A; 9:C).

Anzugsmoment: 22 Nm.

5.7 SCHNELLBEFESTIGUNGEN (1:N)

Schnellbefestigungen und Montageanweisungen werden in einer separaten Schachtel in der Verpackung des Geräts geliefert.

Bringen Sie die Schnellbefestigungen an den Vorderachsen des Geräts an.

5.8 REIFENDRUCK

Für den Reifendruck siehe ”0 ÜBERSICHT DER TECHNISCHEN DATEN”

5.9 ZUBEHÖR

Hinweise zur Zubehörmontage entnehmen Sie bitte der gesonderten Montageanleitung, die dem jeweiligen Artikel beiliegt.

Hinweis: Die Baugruppe Mähwerk wird hier als Zubehör betrachtet.

6 BEDIENELEMENTE

6.1 MECHANISCHER GERÄTEHEBER (10:C)

Betätigt den Hebel (10:C1), um das Zubehör von der Betriebs- auf die Transportstellung zu bringen.

- Transportstellung: Das Pedal ganz durchtreten und den Fuß abnehmen, das Pedal bleibt gedrückt.
- Betriebsstellung: Das Pedal durchtreten langsam loslassen.

Schalten Sie bei laufendem Zubehör nicht auf die Transportstellung. Dadurch wird der Antriebsriemen beschädigt.

6.2 PEDAL DER FESTSTELLBREMSE (10:B)

Betätigen Sie das Pedal niemals während der Fahrt.

Es besteht Überhitzungsgefahr im Antrieb.

Das Pedal (10:A) verfügt über folgende Stellungen:



Ausgangsposition. Der Antrieb ist eingekuppelt. Die Feststellbremse ist nicht aktiviert.

Zur Hälfte gedrückt. Der Antrieb ist ausgekuppelt. Die Feststellbremse ist nicht aktiviert.

Pedal ganz gedrückt. Der Antrieb ist ausgekuppelt. Die Feststellbremse ist komplett aktiviert, jedoch nicht arretiert. Diese Stellung wird ebenfalls zur Notbremsung verwendet.

6.3 SPERRHEBEL FÜR FESTSTELLBREMSE (10:A)



Der Hebel verriegelt das "Bremspedal" in durchgetretener Stellung. Diese Funktion wird verwendet, um das Gerät an Abhängen, beim Transport usw. zu sichern, wenn der Motor nicht eingeschaltet ist.

Sicherung:

1. Das Pedal (10:B) ganz durchtreten.
2. Die Sperre (10:A) nach rechts verschieben.
3. Das Pedal (10:B) loslassen.
4. Die Sperre (10:A) lösen.

Lösen:

1. Das Pedal (10:B) betätigen und loslassen.

6.4 PEDAL DES FAHRANTRIEBS (10:F)

Das Pedal bestimmt das Übersetzungsverhältnis zwischen Motor und Antriebsrädern (= Geschwindigkeit).

Bei losgelassenem Pedal wird die Betriebsbremse aktiviert.

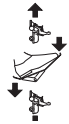

(○) Pedal nach vorn drücken – das Gerät fährt vorwärts.

(○) Pedal nicht betätigt – das Gerät steht still.

(○) Pedal nach hinten drücken – das Gerät fährt rückwärts.

Druck auf das Pedal verringern – das Gerät beginnt zu bremsen.

Im oberen Pedalbereich befindet sich eine einstellbare Platte, um sich dem Fuß des Fahrers anzupassen.

Falls das Gerät beim Loslassen des Pedals nicht wie erwartet bremst, ist das linke Pedal (10:B) als Notbremse zu benutzen.

6.5 LENKRAD (10:D)

Die Höhe des Lenkrads kann stufenlos verstellt werden.

Den Einstellknopf (10:E) an der Lenksäule lösen und das Lenkrad auf die gewünschte Höhe einstellen. Danach wieder festziehen.

Die Lenkradeinstellung nicht während der Fahrt ändern.

Drehen Sie niemals das Lenkrad, wenn das Gerät mit abgesenktem Zubehör stillsteht. Es besteht Gefahr außergewöhnlicher Belastungen an Servolenkung und Lenkmechanik.

6.6 GAS-BEFEHL (BESCHLEUNIGUNGSHEBEL) (11:A; 12:A) MOD.: [B&S Intek] [B&S Vanguard] [ST.]

Zur Regulierung der Motordrehzahl.



Vollgas - das Gerät sollte stets mit Vollgas betrieben werden.



Leerlauf.

6.7 JOKE-BEFEHL (WENN VORGESEHEN) (12:B) MOD.: [ST.]

Ziehregler für Choke bei Kaltstart.



1. Regler ganz herausgezogen (12:B1) - Drosselklappe geschlossen. Für Kaltstart.
2. Regler eingeschoben (12:B2) – Drosselklappe geöffnet. Für Warmstart und Normalbetrieb.

Niemals mit herausgezogenem Choke fahren, wenn der Motor warm ist.

Einige Modelle sind mit einem System ausgestattet, das die Choke-Position im Vergaser beim Anlassen des Motors und beim Heizen automatisch kontrolliert.

6.8 ZÜNDSCHLOSS/SCHEINWERFER (11:C; 12:C)

Das Zündschloss dient zum Anlassen und Abstellen des Motors.

Es fungiert ebenfalls als Stromschalter für den Scheinwerfer.

Verlassen Sie den Fahrersitz nicht, wenn der Zündschlüssel auf Stellung 2 oder 3 steht. Es besteht Brandgefahr. Der Kraftstoff kann über den Vergaser in den Motor gelangen. Zudem besteht das Risiko, dass sich die Batterie entlädt und beschädigt wird.

Die vier Stellungen des Zündschlüssels:

1. Stoppstellung - der Motor ist kurzgeschlossen. Der Schlüssel kann abgezogen werden.

2. Betriebsstellung - Scheinwerfer eingeschaltet.

3. Betriebsstellung - Scheinwerfer ausgeschaltet.

4. Startstellung - beim Drehen des Zündschlüssels in diese Stellung wird der Anlasser aktiviert. Wenn der Motor angesprungen ist, den Schlüssel in Betriebsstellung 3 zurückgehen lassen. Drehen Sie den Schlüssel in die Stellung 2, um den Scheinwerfer einzuschalten.

6.9 ZAPFWELLE (11:D, 12:D)

Die Zapfwelle darf niemals eingeschaltet werden, wenn sich der frontseitig montierte Geräteheber in der Transportstellung befindet. Andernfalls wird der Riementrieb zerstört.

Einlege-/Auskuppeltaste Zapfwelle (11:D, 12:D). Die Taste drücken, um die Zapfwelle einzulegen/auszukuppeln.

6.10 BETRIEBSSTUNDENZÄHLER (13:A)

Zeigt die Anzahl der Betriebsstunden an. Funktioniert nur bei laufendem Motor.

6.11 SCHNITTHÖHENEINSTELLUNG (11:E, 12:E)

Das Gerät ist mit Steuerungen für die Anwendung eines Mähwerks mit elektrischer Schnitthöheneinstellung ausgestattet.

Der Schalter dient zur stufenlosen Einstellung der Schnitthöhe.

Das Mähwerk wird an den Stecker (13:B) angeschlossen.

6.12 HEBEL ZUM EINKUPPELN / AUSKUPPELN DES ANTRIEBS (14; 15)

Hebel zum Auskuppeln des stufenlosen Antriebs.



Das Modell 2WD ist mit einem Hebel ausgerüstet, der mit der Hinterachse verbunden ist. Siehe (14:A).

Das Modell 4WD ist mit zwei Hebeln ausgestattet, die mit Hinterachse (15:A) und Vorderachse (15:B) verbunden sind.

Der Einkupplungs- / Auskupplungshebel darf sich nie zwischen der äußeren und inneren Stellung befinden. Dadurch wird das Getriebe überhitzt und beschädigt.

Mithilfe der Hebel kann das Gerät von Hand ohne Motorkraft geschoben oder gezogen werden.

Die zwei Stellungen:

Antrieb eingekuppelt (14:A1; 15:A1-B1)- Antrieb für den Normalbetrieb eingeschaltet.

Antrieb ausgekuppelt (14:A2; 15:A2-B2) - Antrieb ausgeschaltet. Das Gerät kann von Hand geschoben werden.

Das Gerät darf nicht über längere Strecken oder mit hoher Geschwindigkeit abgeschleppt werden. Das Getriebe kann dabei beschädigt werden.

Das Gerät darf nicht mit ausgekuppeltem Antrieb gefahren werden (Hebel nach innen). Es besteht die Gefahr von Schäden und Öllecks an der Vorderachse.

6.13 SITZVERSTELLUNG (16:B)



Der Sitz kann folgendermaßen in Längsrichtung verstellt werden:

1. Bewegen Sie den Hebel (16:A) nach oben.
2. Bringen Sie den Sitz in die gewünschte Position.
3. Lassen Sie den Hebel (16:A) los, um den Sitz zu arretieren.

Der Sitz verfügt über einen Sicherheitsschalter, der an das Sicherheitssystem des Geräts angeschlossen ist.

Dadurch kann das Gerät nicht gestartet werden, wenn sich niemand auf dem Sitz befindet. (siehe 7.5.2).

6.14 MOTORHAUBE

Für den Zugang zu Kraftstoffhahn, Batterie und Motor siehe 5.2.

6.15 SCHNELLBEFESTIGUNGEN (16)



Diese Schnellbefestigungen ermöglichen einen bequemen und schnellen Wechsel des Zubehörs.

Aufgrund der Schnellbefestigungen kann die Baugruppe Mähwerk einfach zwischen zwei Stellungen verstellt werden:

- Normalstellung mit vollständig gespanntem Riemen.
- 4 cm hinter der Normalstellung mit lockerem Riemen, damit sich die Baugruppe Mähwerk näher am Gerät befindet.

Gleichzeitig zum Lösen der Spannvorrichtung vom Riemen vereinfachen die Schnellbefestigungen den Austausch des Riemens und der Baugruppe Mähwerk sowie den Übergang in die Reinigungs- und Wartungsstellung.

Riemenspannung lockern (17; 18)

Siehe auch die Anleitungen des Zubehörs und der Schnellbefestigung.

1. Nehmen Sie die Splinte oder Sperrstifte (17:C) auf beiden Seiten ab.
2. Öffnen Sie die Schnellbefestigungen, indem Sie den hinteren Teil mit dem Absatz herunterdrücken (17:A).

Wenn die Schnellbefestigungen geöffnet sind, liegen die Arme des Zubehörs nur noch lose an der Befestigung an.

Setzen Sie für Wartungs- und Regeleingriffe die Arme unbedingt wieder auf die Befestigung und schließen Sie diese.

1. Führen Sie die gewünschten Schritte aus, z. B.

- Riemen aushaken.
- Zubehör durch Aushaken der Arme (19) auswechseln.

Riemen spannen (17; 18)

Spannen Sie zuerst die eine und anschließend die andere Seite (siehe Anweisungen unten).

Drehen Sie den Hubarm nicht mit den Händen. Quetschgefahr.

1. Setzen Sie einen Fuß auf den Hubarm (18:A) und drehen Sie ihn vorsichtig eine halbe Drehung vorwärts.
2. Montieren Sie den Splint oder den Sperrstift (17:C).
3. Wiederholen Sie die o.g. Schritte auf der anderen Seite.

7 START UND BETRIEB

7.1 VORSICHTSMASSNAHMEN BEIM EINSATZ

Achten Sie stets darauf, dass sich im Motor die korrekte Ölmenge befindet. Dies gilt insbesondere beim Fahren an Hängen (siehe 7.4).
Achten Sie stets darauf, dass sich im Motor die korrekte Ölmenge befindet. Dies gilt insbesondere beim Fahren an Hängen (siehe 7.3).
Höchste Vorsicht ist beim Mähen an Hängen geboten: Führen Sie keine abrupten Starts oder Stopps aus, verwenden Sie das Gerät niemals quer zum Abhang, fahren Sie immer von oben nach unten oder von unten nach oben.

Ziehen Sie beim Parken des Geräts immer die Feststellbremse an.

Das Gerät darf ungeachtet der Fahrrichtung im Verhältnis zum Abhang mit maximal 10° Neigung gefahren werden.

Reduzieren Sie die Geschwindigkeit beim Fahren an Abhängen und in Kurven, damit die Maschine nicht umkippt oder Sie die Kontrolle verlieren.

Fahren Sie bei Vollgas keine engen Kurven. Das Gerät kann umkippen.

7.2 KOMBINIERTER ZUBEHÖREINSATZ

Für den kombinierten Zubehöreinsatz siehe die "ÜBERSICHT FÜR DIE KORREKTE ZUBEHÖRKOMBINATION" im Abschnitt "0 ÜBERSICHT DER TECHNISCHEN DATEN"

7.3 BENZINTANK FÜLLEN

Tanken Sie immer bleifreies Benzin. Vermischen Sie das Benzin nicht mit Öl.

Für den Tankinhalt siehe " 0 ÜBERSICHT DER TECHNISCHEN DATEN". Der Benzinstand kann am transparenten Tank einfach abgelesen werden.

HINWEIS! Herkömmliches Benzin ist nur begrenzt haltbar und darf nicht länger als 30 Tage im Tank aufbewahrt werden.

Auch umweltfreundliches Benzin, so genanntes Alkylatbenzin, ist bestens geeignet. Diese Benzinsorte ist weniger umwelt- und gesundheitsschädlich als herkömmliches Benzin.

Negative Auswirkungen bei Benutzung dieses Benzins sind nicht bekannt. Im Handel sind jedoch Sorten von Alkylatbenzin erhältlich, über deren Benutzung keine genaueren Angaben vorliegen.

Für weiterführende Informationen sollten Sie die Anweisungen und die Daten der Hersteller von Alkylatbenzin einsehen.

Füllen Sie den Benzintank nie ganz voll.

Lassen Sie zumindest den Einfüllstutzen sowie die oberen 1 - 2 cm des Tanks frei, damit sich das Benzin beim Erwärmen ausdehnen kann, ohne auszulaufen.

Bei der Arbeit vor einem längeren Stillstand (z.B. über die Wintersaison) sollten Sie gerade so viel Benzin in den Tank füllen, um diesen letzten Einsatz fertigzustellen.
Vor Unterstellung des Geräts müssen Sie den Benzintank restlos entleeren (siehe 10).

7.4 ÖLSTANDKONTROLLE, MOTORÖL (21; 22)

Das Gerät wird mit Ölfüllung geliefert.

Überprüfen Sie vor dem Start des Geräts den Füllstand des Motoröls.

Für Kontrolle / Nachfüllen des Motoröls siehe 9.5.1.

7.5 ÖLSTANDSKONTROLLE, GETRIEBEÖL

Für Kontrolle / Nachfüllen des Getriebeöls siehe 9.7.1.

7.6 SICHERHEITSKONTROLLE

Überprüfen Sie, ob die Ergebnisse der im Folgenden aufgeführten Sicherheitskontrollen beim Test des aktuellen Geräts lt. folgenden Übersichten erfüllt werden.

Vor jedem Einsatz ist eine Sicherheitskontrolle durchzuführen.

Wenn nur eines der unten aufgeführten Ergebnisse von folgenden Übersichten abweicht, darf das Gerät nicht verwendet werden!
Das Gerät ist dann für die Inspektion und etwaige Reparatur in eine Servicewerkstatt zu bringen.

7.6.1 Allgemeine Sicherheitskontrolle

Teil	Ergebnis
Kraftstoffleitungen und Anschlüsse	Keine Lecks.
Elektrokabel.	Die gesamte Isolierung ist intakt. Keine mechanischen Schäden.
Abgassystem.	Keine Lecks an den Anschlüssen. Alle Schrauben sind fest angezogen.
Ölleitungen	Keine Lecks. Keine Schäden.
Gerät nach vorn/ hinten fahren und das Kupplungspedal freigeben.	Das Gerät sollte anhalten.
Probefahrt.	Keine ungewöhnlichen Vibrationen. Keine ungewöhnlichen Geräusche.

7.6.2 Elektrische Sicherheitskontrolle

Zustand	Maßnahme	Ergebnis
Das Pedal der Feststellbremse ist nicht getreten.	Start versuchen.	Der Motor darf nicht starten.
Motor läuft.	Fahrer erhebt sich von seinem Sitz.	Der Motor sollte anhalten.

7.7 START / ARBEITSEINSATZ

Das Gerät nur bei geschlossener und gesicherter Motorhaube betreiben.

Das Gerät sollte stets mit Vollgas betrieben werden.

Warten Sie beim Starten des Geräts 2 Sekunden in der Startstellung, bevor Sie den Motor starten.

1. Kraftstoffhahn (24) öffnen.
2. Kontrollieren Sie, ob das/die Zündkabel an der (den) Zündkerze(n) montiert sind.
3. Überprüfen Sie, ob die Zapfwelle ausgeschaltet ist (11:D; 12:D).
4. Den Fuß nicht auf das Pedal Betriebsbremse/Fahrantrieb (10:F) setzen.

Kaltstart

1. Das Getriebe einlegen (14:A1),(15:A1; 15:B1).
2. Die Feststellbremse auslösen (10:B).
3. Den Beschleunigungshebel auf Vollgas bringen (11;A; 12:A).
4. Den Joke vollkommen herausziehen (12:B1) (wenn vorhanden).
5. Den Startschlüssel drehen und den Motor anlassen.

Vor dem Betrieb der Maschine einige Minuten warten, damit sich das Öl aufwärmen kann.

Warmstart

1. Das Getriebe einlegen (14:A1),(15:A1; 15:B1).
2. Die Feststellbremse auslösen (10:B).
3. Den Beschleunigungshebel auf Vollgas bringen (11;A; 12:A).
4. Der Joke muss gedrückt werden (12:B2) (wenn vorhanden).
5. Den Startschlüssel drehen und den Motor anlassen.

Um fortzufahren, siehe die im Absatz 7.7.1 wiedergegebenen Anweisungen..

7.7.1 Fahrantrieb

Betreiben Sie das Gerät folgendermaßen:

- Treten Sie das Pedal (10:B) ganz durch und lassen Sie es dann los
- Betätigen Sie das Pedal (10:F) zum Anfahren des Geräts.
- Fahren Sie in den Arbeitsbereich.
- Schalten Sie bei Installation von frontseitigem Zubehör die Zapfwelle ein (11:D, 12:D).
- Beginnen Sie mit der Arbeit.

7.8 STOPP

Stoppen Sie das Gerät folgendermaßen:

- Kuppeln Sie die Zapfwelle aus (11:D; 12:D).
- Betätigen Sie die Feststellbremse (10:B).
- Lassen Sie den Motor 1 bis 2 Minuten im Leerlauf arbeiten.
- Stellen Sie den Motor durch Drehen des Zündschlüssels ab.
- Kraftstoffhahn schließen. Dies ist besonders wichtig, wenn das Gerät z.B. auf einem Anhänger transportiert werden soll.

Wird das Gerät unbeaufsichtigt stehen gelassen, sind das bzw. die Zündkerzenkabel abzuziehen und der Zündschlüssel zu entfernen.

Der Motor kann unmittelbar nach dem Ausschalten sehr heiß sein. Schalldämpfer, Zylinder oder Kühlrippen nicht berühren. Dies kann zu Verbrennungen führen.

7.9 REINIGUNG

Zur Verringerung der Brandgefahr Motor, Schalldämpfer, Batterie und Kraftstofftank frei von Gras, Laub und Öl halten.
Zur Verringerung der Brandgefahr das Gerät regelmäßig auf Öl- und/oder Kraftstoffaustritt kontrollieren.

Verwenden Sie niemals unter hohem Druck stehendes Wasser. Dies kann zur Zerstörung von Wellendichtungen, elektrischen Komponenten oder Hydraulikventilen führen.

Reinigen Sie das Gerät nach jedem Gebrauch. Halten Sie sich bei der Reinigung an folgende Anweisungen:

- Spitzen Sie den Motor nicht direkt mit Wasser ab.
- Reinigen Sie den Motor mit einer Bürste bzw. Druckluft.
- Reinigen Sie die Lüftungsschlitze des Motors.
- Starten Sie nach einer Wäsche des Geräts den Motor und ggf. auch die Baugruppe Mähwerk, um ggf. das Wasser zu entfernen, das andernfalls in die Lager eindringen und diese beschädigen könnte.

8 MIT DEM ZUBEHÖR ARBEITEN

Kontrollieren Sie, ob die zu mähen-

de Rasenfläche vollständig frei von Fremdkörpern ist (Steine usw.).

8.1 SCHNITTHÖHE

Optimale Mähergebnisse werden erzielt, wenn das oberste Drittel abgeschnitten wird. Siehe Abb. 23.

Wenn hohes Gras stark beschnitten werden soll, mähen Sie in zwei Durchgängen mit unterschiedlicher Schnitthöhe.

Verwenden Sie bei einer unebenen Rasenfläche nicht die niedrigste Schnitthöheneinstellung.

Andernfalls besteht die Gefahr, dass die Schneidvorrichtungen durch Bodenkontakt beschädigt werden und die oberste Erdschicht des Rasens abgetragen wird.

8.2 TIPPS ZUM MÄHEN

Beachten Sie folgende Ratschläge, um perfekte Mähergebnisse zu erzielen:

- Mähen Sie regelmäßig.
- Betreiben Sie den Motor mit Vollgas.
- Mähen Sie ausschließlich trockenes Gras.
- Verwenden Sie scharfe Schneidvorrichtungen.
- Halten Sie die Unterseite der Baugruppe Mähwerk sauber.

9 WARTUNG

9.1 SERVICEPROGRAMM

Halten Sie sich, um die Maschine immer in einem guten Zustand hinsichtlich von Zuverlässigkeit, Betriebssicherheit und Umweltschutz zu halten, immer an das Wartungsprogramm der STIGA SpA.

Die Wartungspunkte dieses Programms sind im beiliegenden Wartungshandbuch der STIGA SpA beschrieben.

Der Grundservice ist stets von einer autorisierten Werkstatt auszuführen.

Der erste Service und der Zwischenservice sollten von einer autorisierten Werkstatt ausgeführt werden, können aber durch den Benutzer selbst erfolgen.

Die Vorgehensweise ist dem Serviceheft zu entnehmen. Die einzelnen Maßnahmen sind im Kapitel „7 START UND BETRIEB“ sowie im Folgenden beschrieben.

Der von einer autorisierten Werkstatt durchgeführte Service garantiert eine fachmännische Arbeit mit Originalersatzteilen.

Jeder in der autorisierten Werkstatt ausgeführte Grund- und Zwischenservice wird im Serviceheft abgestempelt. Das Serviceheft mit diesen Stempeln erhöht den Wiederverkaufswert des Geräts.

9.2 VORBEREITUNG

Alle Service- und Wartungsmaßnahmen sind bei stehendem Gerät und ausgeschaltetem Motor durchzuführen.

Betätigen Sie stets die Feststellbremse, um eine Bewegung des Geräts zu verhindern.

Stellen Sie den Motor ab.

Um einen unfreiwilligen Motorstart zu verhindern, lösen Sie die Zündkabel von den Zündkerzen und ziehen Sie den Zündschlüssel ab.

9.3 WARTUNGSÜBERSICHT

Siehe Kapitel "13 WARTUNGSÜBERSICHT". Nachstehende Übersicht soll Ihnen helfen, eine langfristige Funktionstüchtigkeit und Sicherheit Ihres Geräts zu garantieren. Darin sind die wichtigsten Eingriffe und die dafür vorgesehene Häufigkeit aufgelistet. Die erforderlichen Maßnahmen sind dann auszuführen, wenn der erste Wert eingetroffen ist.

Wechseln Sie das Öl häufiger, wenn der Motor extrem belastet wird oder die Umgebungstemperatur sehr hoch ist.

9.4 REIFENDRUCK

Justieren Sie den Reifendruck nach den Angaben im Abschnitt “0 ÜBERSICHT DER TECHNISCHEN DATEN”.

9.5 NACHFÜLLEN / WECHSEL MOTORÖL

Für diesen Eingriff siehe auch die dem Gerät beigestellte Anleitung des Motorherstellers.

9.5.1 Kontrolle / Nachfüllen (21; 22)

Überprüfen Sie den Ölstand vor jeder Benutzung. Die Kontrolle ist bei Gerät auf ebener Fläche vorzunehmen.



Den Bereich rund um den Ölmessstab reinigen. Stab lösen und herausziehen. Ölmessstab abwischen.

Führen Sie den Ölmessstab vollständig ein und schrauben Sie ihn fest. Dann wieder losschrauben und herausziehen. Lesen Sie den Ölstand ab. Füllen Sie Öl bis zur Markierung "FULL" ein (21; 22).

Der Ölstand darf die Markierung "FULL" nicht überschreiten. Ansonsten kann sich der Motor überhitzen. Übersteigt der Ölstand die Markierung "FULL", soviel Öl ablassen, bis der korrekte Ölstand erreicht ist.

Wechseln Sie das Öl häufiger, wenn der Motor extrem belastet wird oder die Umgebungstemperatur sehr hoch ist.

9.5.2 Wechsel/Nachfüllen (21; 22)

Für das Intervall siehe Kapitel 13.

Für die zu verwendende Ölsorte siehe Abschnitt "0 TABELLE DER TECHNISCHEN DATEN".

Verwenden Sie Öl ohne Additive.
Wechseln Sie das Öl bei warmem Motor.

Das Motoröl kann sehr heiß sein, wenn es unmittelbar nach Abstellen des Motors abgelassen wird. Lassen Sie daher den Motor vor Ablassen des Öls einige Minuten abkühlen.

Gehen Sie folgendermaßen vor:

1. Stellen Sie das Gerät auf eine ebene Fläche auf.
2. Betätigen Sie die Feststellbremse.
3. Öffnen Sie die Motorhaube.
4. Klemmen Sie die Schelle des Ölablassschlauchs zusammen. Verwenden Sie eine Kombizange o.ä. (21:A; 22:A).
5. Schieben Sie die Schelle am Ölablassschlauch um 3-4 cm nach oben und nehmen Sie die Ölablassschraube ab.
6. Fangen Sie das Öl in einem Gefäß auf.

HINWEIS! Es darf kein Öl auf die Keilriemen gelangen.

7. Entsorgen Sie das Öl gemäß den lokalen Bestimmungen.
8. Montieren Sie die Ölablassschraube und schieben Sie die Schelle wieder über die Ölablassschraube auf.
9. Putzen Sie ggf. ausgetretenes Öl.
10. Ziehen Sie den Ölmessstab heraus und füllen Sie neues Öl ein. Für die Ölmenge siehe Abschnitt "0 ÜBERSICHT DER TECHNISCHEN DATEN".
11. Nach dem Einfüllen von Öl den Motor starten und 30 Sekunden lang im Leerlauf arbeiten lassen.
12. Das Gerät auf Öllecks überprüfen.
13. Stellen Sie den Motor ab. Warten Sie 30 Sekunden und kontrollieren Sie erneut den Ölstand gemäß Abschnitt 9.5.1.

9.5.3 Austausch des Ölfilters (sofern vorhanden)

Für diesen Eingriff siehe die dem Gerät beigestellte Anleitung des Motorherstellers.

Für das Intervall siehe Kapitel 13.

Wenden Sie sich für diesen Wartungseingriff an ein autorisiertes Servicezentrum.

Lassen Sie zunächst das Motoröl ab und montieren Sie die Ölablassschraube gemäß den obigen Angaben. Ersetzen Sie anschließend den Ölfilter wie folgt aus:

- Reinigen Sie den Bereich um den Filter und demontieren Sie den Filter.
- Feuchten Sie die Dichtung des neuen Filters mit Öl an.
- Montieren Sie den Filter. Schrauben Sie zunächst den Filter ein, sodass die Dichtung mit dem Motor in Kontakt kommt. Schrauben Sie anschließend den Filter um 180 bis 270° fest.
- Fahren Sie mit dem Punkt 7 gemäß Abschnitt 9.5.2 fort.

9.6 AUSTAUSCH DES KRAFTSTOFFFILTERS (21:B, 22:B)

Für diesen Eingriff siehe die dem Gerät beigestellte Anleitung des Motorherstellers.

Für das Intervall siehe Kapitel 13.

Kontrollieren Sie nach Einbau des neuen Filters, ob Kraftstofflecks vorliegen.

9.7 KONTROLLE / NACHFÜLLEN DES GETRIEBEÖLS [4WD]

Für das Intervall siehe Kapitel 13.

Für die Ölmenge und Sorte siehe Abschnitt "0 ÜBERSICHT DER TECHNISCHEN DATEN".

9.7.1 Kontrolle/Nachfüllen (25)

1. Stellen Sie das Gerät auf eine ebene Fläche auf.
2. Lesen Sie den Ölstand am Behälter ab (25:A). Das Niveau sollte auf der Markierung liegen.
3. Bei Bedarf Öl nachfüllen.

9.7.2 Wechsel

Ablassen des Öls

1. Betreiben Sie das Gerät mit wechselnden Geschwindigkeiten 10-20 Minuten, so dass das Getriebeöl erwärmt wird.
2. Stellen Sie das Gerät auf eine ebene Fläche auf.
3. Betätigen Sie die Feststellbremse.
4. Stellen Sie die Auskupplungshebel in Position A1 - B1 lt. Abb. (15:A; 15:B).
5. Stellen Sie einen Auffangbehälter unter der Hinterachse und einen unter der Vorderachse auf.
6. Öffnen Sie die Motorhaube und nehmen Sie die Schraube des Ölbehälters ab.

Für die Ölablassschraube darf ausschließlich ein 3/8-Zoll-Vierkantschlüssel benutzt werden. Andere Werkzeuge beschädigen die Schraube.

7. Nehmen Sie die Ölablassschraube von der Hinterachse ab (26:A).
8. Demontieren Sie zwei Ablassschrauben von der Vorderachse. Verwenden Sie einen 12-mm- Steckschlüssel. Lassen Sie das Öl aus Vorderachse und den Leitungen ablaufen (27).
9. Kontrollieren Sie, ob die Dichtungen an den Ablassschrauben der Vorderachse intakt sind (27). Ziehen Sie die Schrauben fest. Anzugsmoment: 15-17 Nm.
10. Kontrollieren Sie, ob die Dichtung für die Ölablassschraube an der Hinterachse intakt ist (26:A). Bringen Sie die Schraube wieder an der Hinterachse an. Ziehen Sie die Ölablassschraube mit 5 Nm fest.

Bei einem Anzugsmoment über 5 Nm wird die Ölablassschraube beschädigt.

11. Saugen Sie das Öl aus dem tieferen Behälterteil (28).
12. Entsorgen Sie das Öl gemäß den lokalen Bestimmungen.

Einfüllen

1. Füllen Sie den Ölbehälter mit dem neuen Öl.
2. Stellen Sie sicher, dass der Auskupplungshebel an der Hinterachse herausgezogen ist.
3. Starten Sie den Motor. Dabei wird der Auskupplungshebel der Vorderachse automatisch eingeschoben.

Den Motor niemals einschalten, wenn der Auskupplungshebel der Hinterachse eingeschoben und der Auskupplungshebel der Vorderachse herausgezogen ist (14:A-B). Andernfalls werden die Dichtungen für die Vorderachse zerstört.

Wenn der Motor in geschlossenen Räumen betrieben werden soll, muss die Absaugvorrichtung der Abgase mit dem Auspuff des Motors verbunden sein.

4. Ziehen Sie den Auskupplungshebel der Vorderachse heraus.

HINWEIS! Das Öl wird äußerst schnell in das System gesaugt. Der Behälter muss stets nachgefüllt werden, um den Kreis zu füllen. Es darf auf keinen Fall Luft in die Anlage gesaugt werden.

5. Bringen Sie das Fahrpedal in die Vorwärtsstellung und blockieren Sie es mit einem Holzkeil (29).
6. Lassen Sie das Gerät eine Minute im Vorwärtsbetrieb laufen.
7. Versetzen Sie den Holzkeil und bringen Sie das Fahrpedal in die entgegengesetzte Stellung. Füllen Sie weiterhin Öl nach.
8. Lassen Sie das Gerät eine Minute im entgegengesetztem Betrieb laufen.
9. Ändern Sie die Fahrtrichtung jede Minuten und füllen Sie solange Öl nach, bis kein Blubbern mehr im Behälter vorliegt.

10. Stellen Sie den Motor ab, bringen Sie den Deckel (25:B) des Ölbehälters an und schließen Sie die Motorhaube.
11. Betreiben Sie das Gerät mit wechselnden Geschwindigkeiten für einige Minuten und justieren Sie bei Bedarf den Ölstand im Behälter.

9.8 KONTROLLE RIEMENTRIEB

Überprüfen ob sämtliche Riemen intakt sind.

Für das Intervall siehe Kapitel 13.

9.9 LENKUNG

Für das Intervall siehe Kapitel 13.

9.9.1 Kontrolle

Drehen Sie das Lenkrad mit kurzem Ziehen nach vorn und hinten.

Es darf kein mechanisches Spiel an den Lenkketten vorliegen.

9.9.2 Einstellung (31)

Justieren Sie die Lenkketten bei Bedarf wie folgt:

1. Stellen Sie das Gerät auf geradeaus ein.
2. Justieren Sie die Lenkketten mit den zwei Muttern, die sich unter dem Knicklenkpunkt befinden (31).
3. Justieren Sie beide Muttern gleich und so weit, bis kein Spiel mehr vorliegt.
4. Fahren Sie das Gerät zur Probe geradeaus und überprüfen Sie, ob sich das Rad nicht schräg gestellt hat.
5. Steht das Rad schräg, lösen Sie die eine Mutter und ziehen Sie die andere Mutter an.

Die Lenkketten nicht zu stark spannen. Die Lenkung wird dann schwergängig und der Verschleiß der Ketten nimmt zu.

9.10 BATTERIE

Für den auf dem Gerät verwendeten Batterietyp siehe ”0 ÜBERSICHT DER TECHNISCHEN DATEN”

ACHTUNG! Die Säure in der Batterie ist ätzend und ihr Kontakt schädlich. Handhaben Sie die Batterie vorsichtig und achten Sie, dass keine Säure austritt.

Ist ein Körperteil mit Säure in Kontakt geraten, sofort mit reichlich Wasser spülen und einen Arzt aufsuchen.

Eine Kontrolle oder Auffüllung der Batterieflüssigkeit ist nicht möglich.

Die einzige erforderliche Wartungsmaßnahme besteht in der Aufladung, zum Beispiel nach einer längeren Lagerung.

Die Batterie kann geladen werden:

- über den Motor
- mit dem Batterieladegerät.

9.10.1 Laden über den Motor

Dieses Verfahren ist nur bei einer Batterie mit einer für das Anlassen ausreichenden Mindestladung möglich.

- Schließen Sie bei einer neuen Batterie die Kabel an.
- Bringen Sie das Gerät ins Freie.
- Starten Sie den Motor gemäß dieser Betriebsanleitung.
- Betreiben Sie den Motor ohne Unterbrechung für die Dauer von 45 Minuten (notwendige Zeit für die vollständige Ladung der Batterie).
- Stellen Sie den Motor ab.

9.10.2 Laden mit Batterieladegerät

Verwenden Sie ein Ladegerät mit Konstantspannung. Bei Verwendung eines Standardladegeräts kann die Batterie beschädigt werden.
Hinweise zum Kauf eines Batterieladegeräts mit Konstantspannung erhalten Sie von Ihrem Fachhändler.

Trennen Sie die Batterie vor Anschluss des Ladegeräts von der elektrischen Anlage.

9.10.3 Demontage/Montage

Die Batterie befindet sich unter der Motorhaube.

Bei einer Demontage/Montage gilt Folgendes für den Anschluss der Kabel:

1. • Bei der Demontage. Trennen Sie zuerst das schwarze Kabel vom Minuspol der Batterie (-). Trennen Sie danach das rote Kabel vom Plus der Batterie (+).
2. • Bei der Montage: Verbinden Sie zuerst das rote Kabel mit dem Pluspol der Batterie (+). Verbinden Sie danach das schwarze Kabel

mit dem Minuspol der Batterie (-).

Wenn die Kabel in der umgekehrten Reihenfolge angeschlossen bzw. getrennt werden, besteht die Gefahr eines Kurzschlusses oder einer Beschädigung der Batterie.
Durch das Vertauschen der Kabel werden Generator und Batterie beschädigt. Ziehen Sie die Kabel fest an. Lose Kabel können Brände verursachen.
Der Motor darf nie bei getrennter Batterie betrieben werden. Dadurch besteht die Gefahr von Schäden an Generator und elektrischer Anlage.

9.10.4 Reinigung

Oxidierte Batteriepole müssen gereinigt werden.
Verwenden Sie dazu eine Stahlbürste und schmieren Sie die Pole mit Fett ein.

9.11 LUFTFILTER, MOTOR

Für das Intervall siehe Kapitel 13.

Für diesen Eingriff siehe auch die dem Gerät beigestellte Anleitung des Motorherstellers.

9.11.1 Reinigung/Austausch - Mod.: [B&S Intek] (32)

Für das Intervall siehe Kapitel 13.

HINWEIS! Wird das Gerät unter staubigen Bedingungen eingesetzt, sind die Filter häufiger zu reinigen/auszutauschen.

Demontieren/montieren Sie die Luftfilter wie folgt:
1. Reinigen Sie sorgfältig den Bereich um das Luftfiltergehäuse (32:A).
2. Demontieren Sie das Luftfiltergehäuse, indem Sie die zwei Schrauben lösen.
3. Demontieren Sie den Papierfilter (32:B). Vorsichtig arbeiten, damit kein Schmutz in den Vergaser gelangt. Das Luftfiltergehäuse reinigen.
4. Reinigen Sie den Papierfilter, indem Sie ihn leicht gegen eine ebene Fläche klopfen. Wenn der Papierfilter sehr schmutzig ist, sollte er ausgewechselt werden.
5. Gehen Sie bei der Montage in umgekehrter Reihenfolge vor.

Zur Reinigung des Papierfilters dürfen keine Druckluft oder Lösungsmittel auf Petroleumbasis bzw. kein Petroleum verwendet werden. Dadurch wird der Filter zerstört.
Der Papierfilter darf nicht geölt werden.

9.11.2 Reinigung / Austausch - Mod.: [B&S Vanguard] (33)

Für das Intervall siehe Kapitel 13.

HINWEIS! Wird das Gerät unter staubigen Bedingungen eingesetzt, sind die Filter häufiger zu reinigen/auszutauschen.

Demontieren/montieren Sie die Luftfilter wie folgt:
1. Reinigen Sie den Bereich um den Luftfilterdeckel sorgfältig.
2. Demontieren Sie den Luftfilterdeckel (33:A), indem Sie die zwei Klammern lösen.
3. Demontieren Sie das Filterpaket (33:B). Der Vorfilter ist über dem Luftfilter positioniert. Vorsichtig arbeiten, damit kein Schmutz in den Vergaser gelangt. Das Luftfiltergehäuse reinigen.
4. Reinigen Sie den Papierfilter, indem Sie ihn leicht gegen eine ebene Fläche klopfen. Wenn der Papierfilter sehr schmutzig ist, sollte er ausgewechselt werden.
5. Reinigen Sie den Vorfilter. Wenn der Papierfilter sehr schmutzig ist, sollte er ausgewechselt werden.
6. Gehen Sie bei der Montage in umgekehrter Reihenfolge vor.

9.11.3 Reinigung/Austausch - Mod.: [ST.] (34)

Siehe Kapitel 13 für die Eingriffszeiten.

HINWEIS! Die Filter müssen öfter gereinigt/ausgetauscht werden, wenn die Maschine auf sehr staubigem Boden arbeitet.

Die Luftfilter folgendermaßen entfernen/installieren:
1. Den Bereich rund um den Deckel (34:A) des Filters reinigen.
2. Den Deckel (34:A) öffnen, dazu den Öffnungsgriff abschrauben (34:B).
3. Das Filterelement entfernen (34:C, 34:D).
4. Den Schwamm-Vorfilter (34:D) von der Patrone (34:C) entfernen.

5. Mit der Patrone (34:C) auf eine feste Oberfläche klopfen und mit Druckluft von innen blasen, um Staub und Ablagerungen zu entfernen.
6. Den Schwamm-Vorfilter (34:D) mit Wasser und Reinigungsmittel waschen und an der Luft trocknen lassen.
7. Das Innere des Filtergehäuses (34:E) von Staub und Ablagerungen reinigen, dabei darauf achten, den Ansaugkanal mit einem Lappen (34:F) zu verschließen, damit diese nicht in den Motor gelangen.
8. Den Lappen (34:F) entfernen, das Filterelement (34:D, 34:C) in seinem Gehäuse anordnen und den Deckel wieder anbringen (34:A).

9.11.4 Austausch Zündkerze

Für das Intervall siehe Kapitel 13.

Bevor Sie die Zündkerze lösen, reinigen Sie deren Befestigung.

Für den Zündkerzentyp und den Elektrodenabstand siehe “0 ÜBERSICHT DER TECHNISCHEN DATEN”.

9.11.5 Reinigung des Lufteinlasses

Für das Intervall siehe Kapitel 13.

Siehe Abbildung (32:C).
Der Motor ist luftgekühlt.

Verstopfungen im Kühlsystem schaden dem Motor.

Eine gründlichere Reinigung des Kühlsystems wird bei jedem Grundservice ausgeführt.

9.12 SCHMIERUNG (30)

Für das Intervall siehe Kapitel 12.

Teil	Maßnahme	Abb.
Knicklenkpunkt	4 Schmiernippel. Fettspritze mit Universalfett verwenden. Solange pumpen, bis Fett austritt.	30A
Lenkketten	Ketten mit Stahlbürste reinigen. Mit Universal-Kettenspray schmieren.	-
Spannarme	Lagerpunkte mit Ölkanne schmieren und gleichzeitig die Bedienelemente aktivieren. Am besten von 2 Personen auszuführen.	30B
Seilzüge der Bedienelemente	Seilzugenden mit Ölkanne schmieren und gleichzeitig die entsprechenden Bedienelemente aktivieren. Am besten von 2 Personen auszuführen.	30C

9.13 SICHERUNGEN (35)

Bestimmung	Sicherung
Versorgung Kraftstoffhahn	10 A
Versorgung elektrische Schnitthöheneinstellung.	20 A
Versorgung elektrische Anlage	30 A

10 SERVICE UND REPARATUR

Diese Anleitung vermittelt sämtliche Informationen zum Betrieb des Geräts sowie zur Ausführung des Grundservice durch den Benutzer.

Alle nicht in dieser Anleitung beschriebenen Wartungseingriffe und Einstellungen haben durch Ihren Fachhändler oder ein autorisiertes Servicezentrum zu erfolgen, die über die erforderlichen Kompetenzen und Werkzeuge für die fachgerechte Ausführung der Arbeiten verfügen und den originalen Zustand der Maschine gewährleisten können.

Vor jedem Service:

a. Stellen Sie das Gerät auf eine ebene Fläche auf.
b. Betätigen Sie die Feststellbremse.
c. Stellen Sie den Motor ab.
d. Ziehen Sie den Zündschlüssel ab.

Autorisierte Servicewerkstätten führen Reparatur und Wartung unter Garantie aus.

Sie verwenden ausschließlich Originalersatzteile.

Die Originalersatzteile und Zubehörteile von STIGA S.p.A. wurden eigens für die Maschinen der STIGA S.p.A. entwickelt.
Es wird daran erinnert, dass nicht originale Ersatzteile und Zubehörteile von der STIGA S.p.A. nicht überprüft und genehmigt sind.

Die Verwendung von Nicht-Originalersatz- und Zubehörteilen könnte den einwandfreien Betrieb und die Sicherheit des Geräts beeinträchtigen.
Die STIGA S.p.A. lehnt jedwede Haftung im Fall von Schäden oder Verletzungen durch die besagten Produkte ab.
Originalersatzteile sind bei autorisierten Servicewerkstätten und Fachhändlern erhältlich.

Sie sollten das Gerät zwecks Wartung, Service und Kontrolle der Sicherheitsvorrichtungen einmal im Jahr zu einer autorisierten Servicewerkstatt bringen.

11 Entleeren Sie Kraftstofftank.

1. Starten Sie den Motor und lassen Sie ihn solange laufen, bis er stoppt.
   - Wechseln Sie das Öl bei warmem Motor.
1. Wechseln Sie das Öl bei warmem Motor.
2. Reinigen Sie das Gerät gründlich. Reinigen Sie insbesondere die Unterseite der Baugruppe Mähwerk.
3. Beschädigten Lack zum Schutz vor Rost reparieren.
4. Stellen Sie das Gerät an einen trockenen Ort ab.

Bei Geräten mit Elektroanlasser:
Bei gemäßigter Lagertemperatur reicht eine Erhaltungsladung der Batterie alle vier Monate.

Laden Sie die Batterie vor Unterstellung des Geräts.
Eine im entladenen Zustand gelagerte Batterie kann schwere Schäden nehmen.

12 GARANTIEBEDINGUNGEN

Die Garantie deckt alle Material- und Herstellungsmängel.

Der Benutzer muss die in der beiliegenden Dokumentation enthaltenen Anweisungen sorgfältig befolgen.
Die Garantie deckt keine Schäden durch:

- Mangelnde Kenntnis der Begleitdokumentation.
- Unaufmerksamkeit.
- Falsche bzw. unzulässige Verwendung und Montage.
- Einsatz von Nicht-Originalersatzteilen.
- Verwendung von Zubehörteilen, die nicht von der STIGA S.p.A. geliefert bzw. genehmigt wurden.

Die Garantie deckt nicht:

- Den normalen Verschleiß.
- Die Motoren. Letztere sind von der Garantie des Motorherstellers nach den jeweiligen Bedingungen gedeckt.

Der Käufer wird durch die im eigenen Land geltende Gesetzgebung geschützt. Die von den nationalen Gesetzen vorgesehenen Rechte des

Käufers werden durch diese Garantie in keiner Weise eingeschränkt.

13 WARTUNGSÜBERSICHT

Eingriff	**Häufigkeit Betriebsstunden / Kalendermonate**		**Bez. Abschnitt / Abb.**
	Erstmals	**Anschließend**	
GERÄT			
Kontrolle sämtlicher Befestigungen	-	Vor jedem Gebrauch	-
Sicherheitskontrollen / Überprüfung der Bedienelemente	-	Vor jedem Gebrauch	-
Reifendruckkontrolle	-	Vor jedem Gebrauch	-
Allgemeine Reinigung und Kontrolle	-	Nach jedem Gebrauch	-
Allgemeine Schmierung	-	Alle 50 Stunden und nach jeder Wäsche	9.12
Verschleißkontrolle der Antriebsriemen	Alle 5 Stunden	Alle 50 Stunden	9.8
Kontrolle / Korrektur der Lenkung	Alle 5 Stunden	Alle 100 Stunden	9.9
Laden der Batterie	-	Vor der Unterstellung. Bei Geräten mit Elektrostarter: Alle 4 Monate eine Erhaltungsladung vornehmen	9.10
Reinigung der Batteriepole	-	Falls oxidiert	9.10.4
MOTOREN / ANTRIEB (Allgemein)			
Kontrolle / Nachfüllen des Motoröls	-	Vor jedem Gebrauch	9.5.1
Wechsel / Auffüllen des Motoröls	Alle 5 Stunden	Alle 50 Stunden / 12 Monate	9.5.2
Filteraustausch	-	Alle 100 Stunden	9.5.3
Austausch Kraftstofffilter	Alle 5 Stunden	Alle 50 Stunden / 12 Monate	9.6
Austausch Zündkerzen	-	Alle 200 Stunden	9.11.3
Reinigung des Lufteinlasses	-	Alle 50 Stunden	9.11.4
Kontrolle/Nachfüllen des Getriebeöls	1 Stunden	50 Stunden	9.7
Wechsel des Getriebeöls	5 Stunden	200 Stunden	9.7
Motor Mod. B&S Intek, B&S Vanguard			
Reinigung/Austausch Vorfilter aus Luftschaum	-	Alle 25 Stunden	9.11.1 9.11.2 (1)
Reinigung/Austausch Vorfilter aus Luftfilterpapier	-	Alle 100 Stunden	9.11.1 9.11.2 (1)
Motor Mod. ST.			
Reinigung/Austausch Vorfilter aus Luftfilterpapier	5 Stunden	Alle 50 Stunden	9.11.3 (1)

Eingriff	Häufigkeit Betriebsstunden / Kalendermonate	Bez. Abschnitt / Abb.
(1) Bei besonders schweren Arbeitsbedingungen oder durch Partikel belastete Luft häufiger reinigen.		

14 AUFSCHLÜSSELUNG DER STÖRUNGEN

Störung	Mögliche Ursache	Abhilfe
1. Anlasser funktioniert nicht.	Batterie unzureichend geladen.	Batterie laden.
	Batterie falsch angeschlossen.	Anschluss überprüfen
	Sicherung 20A durchgebrannt	Sicherung ersetzen
2. Anlasser funktioniert, Motor startet aber nicht Bei Zündschlüssel auf Startstellung funktioniert der Anlasser, der Motor startet aber nicht	Benzinhahn geschlossen.	Benzinhahn öffnen.
	Keine Benzinzufuhr.	- Benzinstand im Tank prüfen. - Kraftstofffilter prüfen.
	Defekte Zündung.	- Befestigung des Zündkerzen-steckers überprüfen. - Sauberkeit und korrekten Elektrodenabstand der Zündker-ze überprüfen.
3. Startschwierigkeiten oder unregelmäßiger Motorlauf.	Probleme mit dem Vergaser.	Luftfilter reinigen oder ersetzen.
4. Motorleistung sinkt beim Mähen	Fahrgeschwindigkeit im Verhält-nis zur Schnitthöhe hoch.	Fahrgeschwindigkeit drosseln bzw. Schneidteller anheben.
5. Motor stoppt, ohne offen-sichtlichen Grund.	- Kein Benzin mehr im Tank. - Motorstart versuchen.	Voll tanken (sollte das Problem fortbestehen, ein autorisiertes Servicezentrum aufsuchen).
6. Unregelmäßiger Schnitt.		Reifendruck prüfen.
	Schneidvorrichtungen unzurei-chend geschärft.	Autorisiertes Servicezentrum aufsuchen.
	Fahrgeschwindigkeit im Verhält-nis zur Schnitthöhe hoch.	Fahrgeschwindigkeit drosseln bzw. Schneidteller anheben.
	Baugruppe Mähwerk mit Gras gefüllt.	- Solange warten, bis das Gras trocken ist. - Baugruppe Mähwerk reinigen.
7. Nicht normale Vibrationen beim Betrieb.	- Schneidvorrichtungen nicht ausgewuchtet. - Schneidvorrichtungen locker. - Teile locker. - Etwaige Schäden.	Autorisiertes Servicezentrum für Inspektion, Austausch oder Reparatur aufsuchen.

Störung	Mögliche Ursache	Abhilfe
8. Bei laufendem Motor bewegt sich das Gerät durch Drücken des Fahrpedals nicht.	«Auskupplungshebel des Antriebs» ausgekuppelt.	Antrieb einkuppeln.
Wenn einer der unten aufgeführten Fehler auftritt, ist die entsprechende Sicherung auszuwechseln (22).		
9. Der Motor startet nicht bzw. startet und stoppt unmittelbar darauf wieder. Die Batterie ist geladen.	Sicherung 10A defekt.	Sicherung 10A ersetzen.
10. Elektrische Schnitthöheneinstellung funktioniert nicht.	Sicherung 20A defekt.	Sicherung 20A ersetzen.
11. Sämtliche elektrische Funktionen funktionieren nicht. Die Batterie ist geladen.	Sicherung 30A defekt.	Sicherung 30A ersetzen.

Sollten die Probleme nach den vorgenannten Eingriffen fortbestehen, Ihren Händler aufsuchen.

Achtung! Versuchen Sie niemals, aufwändige Reparaturen ohne die erforderlichen Werkzeuge und technischen Kenntnisse durchzuführen. Bei nicht fachgerecht ausgeführten Eingriffen erlischt automatisch jeder Garantieanspruch und jede Haftung des Herstellers.

1 Table of Contents

0 TECHNICAL DATA TABLE IX

1 INTRODUCTION 4

1.1 STRUCTURE OF THE MANUAL 4

1.2 SYMBOLS 4

1.3 TAKING CARE OF THE MANUAL 4

2 GETTING TO KNOW THE MACHINE 4

2.1 MODELS [2WD] 4

2.2 MODELS [4WD] 4

2.3 INTENDED USE 5

2.3.1 DEFINITION OF THE TYPE OF USER 5

2.4 IMPROPER USE 5

2.5 SAFETY SIGNS. 5

2.5.1 Decals (4) 5

2.6 PRODUCT IDENTIFICATION LABEL 6

2.7 MAIN COMPONENTS 6

3 SAFETY REGULATIONS 6

3.1 TRAINING 6

3.2 PREPARATION 7

3.3 DURING OPERATION 7

3.4 MAINTENANCE AND STORAGE 9

3.5 TRANSPORTING 10

3.6 ENVIRONMENTAL PROTECTION 10

4 INSURING YOUR LAWNMOWER 11

5 ASSEMBLY 11

5.1 ASSEMBLY COMPONENTS (3) 11

5.2 BONNET(5:A) 11

5.3 BATTERY 11

5.3.1 Battery connection (6) 11

5.3.2 Battery charging 11

5.4 SEAT (7) 11

5.5 STEERING WHEEL (8) 12

5.6 TOW BAR (9) 12

5.7 QUICK-RELEASE SUPPORTS (1:N) 12

5.8 TYRE PRESSURE 12

5.9 ATTACHMENTS 12

6 CONTROLS 12

6.1 MECHANICAL ATTACHMENT LIFT PEDAL (10:C) 12

6.2 PARKING BRAKE PEDAL (10:B) 12

6.3 PARKING BRAKE LOCKING LEVER (10:A) 13

6.4 TRACTION PEDAL (10:F) 13

6.5 STEERING WHEEL (10: D) . . . 13
6.6 THROTTLE CONTROL (ACCELERATOR) (12:A) MOD.: [B&S Intek] [B&S Vanguard] . . . 13
6.7 CHOKE CONTROL (if provided) (12:B) - MOD.: [2WD] . . . 13
6.8 IGNITION /HEADLIGHT BLOCK (11:C; 12:C) . . . 13
6.9 POWER TAKE-OFF (11:D; 12:D) . . . 14
6.10 HOUR METER (13:A) . . . 14
6.11 CUTTING HEIGHT ADJUSTMENT (11:E; 12:E) . . . 14
6.12 TRANSMISSION ENGAGE/DISENGAGE LEVER (14; 15) . . . 14
6.13 SEAT ADJUSTMENT (16:B) . . . 14
6.14 BONNET . . . 14
6.15 QUICK-RELEASE SUPPORTS . . . 14

7 START-UP AND OPERATION . . . 15
7.1 PRECAUTIONS FOR USE . . . 15
7.2 COMBINED USE OF ACCESSORIES . . . 15
7.3 REFUELLING . . . 15
7.4 CHECKING THE ENGINE OIL LEVEL (21; 22) . . . 16
7.5 CHECKING THE TRANSMISSION FLUID LEVEL . . . 16
7.6 SAFETY CHECKS . . . 16
7.6.1 General safety check . . . 16
7.6.2 Electrical safety check . . . 16
7.7 START-UP / OPERATION . . . 16
7.7.1 Operation . . . 17
7.8 STOPPING . . . 17
7.9 CLEANING . . . 17

8 USING THE ATTACHMENT . . . 17
8.1 CUTTING HEIGHT . . . 17
8.2 MOWING TIPS . . . 18

9 MAINTENANCE . . . 18
9.1 ASSISTANCE PROGRAMME . . . 18
9.2 PREPARATION . . . 18
9.3 MAINTENANCE TABLE . . . 18
9.4 TYRE PRESSURE . . . 18
9.5 ENGINE OIL TOP-UP/CHANGE . . . 18
9.5.1 Inspection / top-up (21; 22) . . . 18
9.5.2 Oil change/filling (21; 22) . . . 19
9.5.3 Replacing the oil filter (if present) . . . 19
9.6 REPLACING THE FUEL FILTER (21:B, 22:B) . . . 19
9.7 CHECKING/TOPPING UP THE TRANSMISSION FLUID [4WD] . . . 19
9.7.1 Check/top-up (25) . . . 19
9.7.2 Change . . . 19
9.8 BELT TRANSMISSIONS CHECK . . . 20
9.9 STEERING . . . 20
9.9.1 Checks . . . 20

9.9.2 Adjustment (31) . . . 20
9.10 BATTERY . . . 20
9.10.1 Charging by the engine . . . 21
9.10.2 Charging with a battery charger . . . 21
9.10.3 Disassembly/assembly . . . 21
9.10.4 Cleaning . . . 21
9.11 AIR FILTER, ENGINE . . . 21
9.11.1 Cleaning / Replacement - mod.: [B&S Intek] (32). . . . 21
9.11.2 Cleaning / Replacement - mod.: [B&S Vanguard] (33) . . . 22
9.11.3 Cleaning / Replacement - mod.: [ST.] (34). . . . 22
9.11.4 Replace the spark plug. . . . 22
9.11.5 Cleaning the air intake. . . . 22
9.12 LUBRICATION (30) . . . 22
9.13 FUSES (35) . . . 23

10 ASSISTANCE AND REPAIRS . . . 23

11 STORAGE . . . 23

12 TERMS OF PURCHASE . . . 24

13 MAINTENANCE SUMMARY TABLE . . . 24

14 TROUBLESHOOTING. . . . 25

1 INTRODUCTION

Read the instruction manual carefully before starting the machine.

1.1 STRUCTURE OF THE MANUAL

This manual is made up of the cover, the table of contents, a section containing all the figures and explanatory text.
Contents are divided into chapters, headings and subheadings.
This manual contains a number of tables relative to the different engines (if scheduled).
To facilitate reading, highlight the data which applies to your machine/engine.

Figures
The figures in these instructions for use are numbered 1, 2, 3, etc.

Components shown in the figures are marked A, B, C, etc.

A reference to a figure is written (2).

A reference to component A in figure 2 is written (2:A).

Headings
The headings in these instructions for use are numbered in accordance with the following example:
2.3 INTENDED USE" is a subheading to "2 GETTING TO KNOW THE MACHINE" and is included under this heading.

When referring to headings, usually only the relative number is specified, e.g. "See 2.3.1".

1.2 SYMBOLS

WARNING symbol. Failure to observe the instructions provided may result in serious injury and/or material damage.

MANDATORY symbol. Used to indicate that an operation is mandatory.

PROHIBITION symbol. Used to indicate that an operation is prohibited.

NOTE symbol. Indicates information or details which are particularly important

REFERENCE symbol. Indicates a reference to information, the note alongside indicates where the nformation can be found.

1.3 TAKING CARE OF THE MANUAL

Keep the manual in good, legible condition, in a place which is known and easily accessible to the machine user.

2 GETTING TO KNOW THE MACHINE

The machine described herein is gardening equipment, a ride-on lawnmower to be precise, with front cutting.

The machine is fitted with an engine which activates the cutting means assembly, protected by a safety guard, as well as a drive unit which moves the machine.

The machine is articulated. This means that the frame is divided into a front section and a rear section which can be steered in relation to one another.

The articulated steering allows the machine to turn smoothly round trees and other obstacles with a very tight turning radius.

The operator can drive the machine and activate the main commands from a sitting position in the driver's seat.

The safety devices installed on the machine stop the engine and the cutting means assembly.

2.1 MODELS [2WD]

This machine is rear wheel drive.

The rear axle is equipped with a hydrostatic transmission with infinitely variable forward and reverse gear ratios.

The rear axle is also equipped with a differential to facilitate turning.

Front mounted accessories are activated by drive belts.

2.2 MODELS [4WD]

This machine has 4-wheel drive.

The power from the engine to the drive wheels is transferred hydraulically.

The engine activates an oil pump which, via a hydraulic circuit, activates the rear and front axles (wheels).

The front and rear wheels rotate at the same speed.

Both axles are equipped with a differential to make turning easier.

Front mounted accessories are activated by drive belts.

2.3 INTENDED USE

This machine has been designed and built to mow grass.

The use of special accessories, envisaged by the Manufacturer as original equipment or purchasable separately, allows the user to perform this work in accordance with different operating modes as illustrated in this manual or the instructions accompanying the individual accessories.

Likewise, the possibility to apply supplementary equipment (if envisaged by the Manufacturer) may extend the range of intended uses to other functions, in accordance with the limits and conditions indicated in the instructions accompanying the equipment in question.

The machine must be used by one operator.

The stability of the machine is reduced when a front attachment other than the cutting means assembly is used.

The machine must be used with at least the cutting means assembly or another front attachment installed.

2.3.1 DEFINITION OF THE TYPE OF USER

This machine is designed for use by the general public, i.e. non-professional operators.

This machine is intended for “hobby use”.

2.4 IMPROPER USE

Any other use, different to the uses cited above, may be dangerous and cause injury and/or material damage.

Improper uses (by way of example and not limited to) are:

- Carrying other people, children or animals on the machine or on a trailer.
- Towing or pushing loads without using the proper towing attachment.
- Using the machine to travel over unstable, slippery, frozen, pebbly or potholed terrain or puddles or marshes which do not allow the user to accurately assess the solidity of the ground.
- activation of the cutting means on grass-free areas.

Improper use will render the warranty null and void and the Manufacturer shall be exonerated from all liability, with all responsibility for damages or injuries to self or third parties being transferred to the user.

2.5 SAFETY SIGNS

Safety signs on the machine are designed to inform the user as to the correct conduct to be maintained when using the machine, in particular for operations which require special caution and attention.

WARNING! Indicates a hazard. It is usually accompanied by other symbols indicating the type of hazard.

Warning! Read the instruction manual before using the machine.

Warning! Watch out for any loose objects on the ground. Pay attention to any other people who may be in the area.

Warning! Always wear hearing protectors.

Warning! The machine has not been approved for use on public roads.

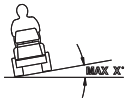

Warning! The machine, equipped with original accessories, must not be driven in any direction on slopes with a gradient greater than 10º.

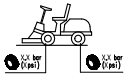

Tyre pressure. The decal shows the optimum tyre pressure values - see cap. "0 TECHNICAL DATA TABLE". Correct tyre pressure is an essential condition for achieving the best performance from your machine.

2.5.1 Decals (4)



Indicates parking brake blocking.



Indicates transmission engaging / release (4:A).

The decal is located:

- near the transmission engage/release lever.



Indication of the maximum towable weight (4:B).

The decal is located:

- near the tow bar.



Warning! Burns hazard (4:C). Do not touch the silencer.

The decal is located:

- near the exhaust pipe.



Warning! Risk of crushing injuries (4:D). Keep hands and feet well away from the articulated steering joint and the towing hook when it is connected to an attachment.

The decal is located:

- near the articulated steering joint;
- near the tow bar.

Any damaged or illegible decals must be replaced.

Order replacement decals from an authorised assistance centre.

2.6 PRODUCT IDENTIFICATION LABEL

The identification label holds the following data (see fig. 1):

1. Manufacturer's address
2. Type of machine
3. Sound power level
4. CE conformity marking
5. Weight in Kg
6. Engine operating speed and power
7. Year of manufacture
8. Serial number
9. Article code

Write your machine's serial number in the space provided in the figure (1:10).

The identity of the product is determined by two parts:

- The machine's item and serial numbers:
- The engine's model, type and serial numbers:

Use these means of identification whenever you contact an authorized service workshop.

The example of the declaration of conformity can be found on the second to last page of this manual.

2.7 MAIN COMPONENTS

The machine is made up of the following main components (see fig. 1):

A. Chassis
B. Wheels
C. Steering wheel
D. Seat
E. Console
F. Control pedals
G. Bonnet
H. Front accessories lift lever
I. Fuse box
J. Battery
K. Fuel tank
L. Transmission fluid reservoir
M. Engine
N. Quick-release supports for accessories

3 SAFETY REGULATIONS

Read these instructions carefully before using the machine.

3.1 TRAINING

CAUTION! Read these instructions carefully before using the machine.
Be familiar with the controls and the proper use of the machine.
Learn to stop the machine and disengage the controls quickly.
Failure to observe the warnings and instructions may lead to electric shock, fire and/or serious injury.
Please keep all the warnings and instructions for future reference.

Never allow children or people unfamiliar with these instructions to use the machine.
Local regulations may restrict the age of the operator.

Never use the machine when bystanders, especially children, or pets are in the surroundings.

Never use the machine if the user is tired or unwell, or has taken medicine, drugs, alcohol or substances which may slow his reflexes and compromise his judgement.

Keep in mind that the operator or user is responsible for accidents or hazards occurring to other people or their property.
It is the user's responsibility to assess the potential risk of the area where work is to be carried out, and to take all the necessary precautions to ensure his own safety and that of others, particularly on slopes or rough, slippery and unstable ground.

In the event of changes in ownership or loan of the machine, make sure the future user reads the instructions for use provided in this manual.

Never carry children or other passengers on the machine: they might fall off and be seriously injured or inhibit safe use of the machine.

The operator of a machine must carefully follow the driving instructions, particularly:

a. the need for care and concentration when using machines;

b. that control of a machine sliding on a slope will not be regained by the application of the brake. The main cause behind a loss of machine control are:
- insufficient wheel grip;
- being driven too fast;
- inadequate braking;
- the type of machine is unsuitable for its task;
- lack of awareness of the effect of ground conditions, especially slopes;
- Incorrect use of the machine as a towing vehicle;

The machine is equipped with a series of safety microswitches and devices which must never be removed, altered or tampered with. Removing these devices invalidates the warranty and the manufacturer declines any responsibility. Always check the safety devices work before using the machine.

3.2 PREPARATION

- When using the machine always wear sturdy, slip-resistant footwear and long trousers.
- Never activate the machine when barefoot or wearing open-toe sandals.
- Do not wear chains, bracelets, cumbersome clothing with strings or ties.
- Tie back long hair. Always wear hearing protectors.
- Thoroughly inspect the area where the equipment is to be used and remove all objects which may be thrown by the machine (stones, sticks, metal wire, bones, etc.)

CAUTION: DANGER! The fuel is highly flammable.

a. store fuel in containers specifically designed for this purpose;

b. refuel using a funnel and outdoors only. Do not smoke while refuelling or whenever handling the fuel;

c. Add fuel before starting the engine. Never remove the cap of the fuel tank or add fuel while the engine is running or when the engine is hot;

d. If fuel is spilled, do not attempt to start the engine but move the machine away from the area of spillage and avoid creating any source of ignition until the fuel has evaporated and the fumes dispersed;

e. Always replace caps of fuel tanks and container securely.

Replace faulty silencers.

Before using, always carry out a visual inspection, particularly of the cutting means, seeing that the screws and cutting means are not worn or damaged. Replace a worn or damaged cutting means and screws as a set to preserve balance.
Any repair shall be performed by an authorized service centre.

Check the condition of the battery at frequent intervals. Replace if damages to the casing, cover or terminals are found.

3.3 DURING OPERATION

Never start the engine in a confined area where hazardous carbon monoxide gases can build up.
All starting operations have to be effected in an open or well ventilated area!
Always remember that exhaust gases are toxic!

Mow only in daylight or with good artificial light in good visibility conditions. Keep persons, children and animals away from the working area.

If possible, avoid mowing wet grass. Avoid working in the rain and when there is a thunderstorm risk. Do not use the machine in bad weather, especially if there is a risk of lightning.

Before starting the engine, disengage the cutting means or the PTO and put the gear into neutral.

Take special care when approaching obstacles which may obscure your vision.

Apply the parking brake when you park the machine.

The machine may not be driven on slopes greater than 10º (17%), in any direction.

Remember there is no such thing as a "safe" slope. Travel on grass slopes requires particular care. To avoid roll-over of losing control of the machine:

- **a.** do not stop or start suddenly when going up or downhill;
- **b.** engage the drive slowly and always keep the machine in gear, especially when travelling downhill;
- **c.** machine speeds should be kept low on slopes and during tight turns;
- **d.** Beware of humps, hollows and other hidden dangers;
- **e.** Never mow across the face of the slope. When mowing on a slope, proceed up and down the slope as opposed to across it, taking great care when changing direction that the first wheels do not hit obstacles (such as stones, branches, roots, etc.), that may cause the machine to slide sideways, roll over or otherwise cause loss of control.

Reduce speed before any change of direction on slopes and always engage the parking brake before leaving the machine stopped and unattended.

exercise caution in the proximity of cliffs, ditches or embankments. The machine may overturn if a wheel drives over the edge or the edge gives way.

Exercise maximum caution when reversing and working in reverse. Look behind you both before and during reversing to make sure there are no obstacles.

Use care when pulling loads or using heavy equipment:

- **a.** use only approved drawbar hitch points;
- **b.** limit loads to those you can safely control;
- **c.** Do not make any sudden turns. Use care when reversing;
- **d.** use counterweight(s) or wheel weights whenever advised in the instructions manual.

Disengage the cutting means or PTO and lift the cutting means assembly to its highest position when crossing grass-free areas or when moving from one area to another.

Look out for traffic when using the machine near the road.

CAUTION! The machine has not been approved for use on public roads. It has to be used (as indicated by the highway code) in private areas closed to traffic.

Never use the machine if the safeguards are damaged.

Do not put hands or feet near or under rotating parts. Keep clear of the discharge opening at all times.

Do not leave the machine on high grass with the engine running to avoid the risk of starting a fire.

When using accessories, always direct the discharge chute away from people.

Only use accessories approved by the machine manufacturer.

Do not use the machine if the accessories/tools are not installed in the correct places. Driving without accessories may adversely effect machine stability.

Take care when using grass collectors and other accessories which may alter machine stability, especially when working on a slope.

Do not change the engine governor settings or overspeed the engine.

Do not touch engine components which get hot during use. Burns hazard.

Disengage the cutting means or the PTO, set the engine to the idle position, stop the engine and remove the key (make sure that all moving parts have come to a complete stop):

- **a.** whenever you leave the machine unattended or leave the driver'r seat.
- **b.** before removing the jamming cause or unclogging the collector channel;
- **c.** before checking, cleaning or working on machine;
- **d.** after striking a foreign object. Inspect the machine for damage and make repairs before restarting and operating the machine;

Disengage the cutting means or the PTO and stop the engine (make sure that all moving parts have come to a complete stop):

- **a.** Before refuelling;
- **b.** Every time you remove the grass collector sack or put it back on;
- **c.** adjusting the cutting height, assuming this operation cannot be done from the driver's seat.

Disengage the cutting means or the PTO during transport or whenever the machine is not being used.

Reduce the throttle setting before stopping the engine. turn the fuel off at the conclusion of mowing, following the instructions in the manual.

Take care with multiple cutting means as one rotating cutting mean may cause other cutting means to rotate.

WARNING - In the event of failures or accidents when working with the machine, stop the engine immediately and move the machine away to avoid causing further damage; in the event of accidents with injuries to operators or third parties, take the first aid measures which are most appropriate to deal with the situation and contact a health care facility for the necessary treatment. Carefully remove any debris which could cause damage or injury to persons or animals if ignored.

CAUTION! The noise and vibration levels shown in these instructions are the maximum levels for use of the machine. The use of an unbalanced cutting means, the excessive speed of movement, or the absence of maintenance have a significant influence on noise emissions and vibrations. Consequently, it is necessary to take preventive steps to eliminate possible damage due to high levels of noise and stress from vibration. Maintain the machine well, wear ear protection devices, and take breaks while working.

3.4 MAINTENANCE AND STORAGE

CAUTION! - Before cleaning or doing maintenance work, take out the ignition key and read the relevant instructions. Wear adequate clothing and work gloves whenever your hands are at risk.

CAUTION! - Never use the machine with worn or damaged parts. Faulty or worn-out parts must always be replaced and never repaired. Only use original spare parts: The use or non-original and/or incorrectly fitted parts will compromise the safety of the machine, may cause accidents or personal injuries for which the Manufacturer is under no circumstance liable or responsible.

Any regulations and maintenance operations not described herein must be carried out by your Dealer or Authorized Service Centre, which have the necessary knowledge and equipment to ensure that the work is carried out correctly, maintaining the correct degree of safety and the original operating conditions of the machine. Any adjustments or maintenance operations carried out by people not having the necessary knowledge will nullify the warranty and exonerate the manufacturer from all liability.

- After each use of the machine, remove the key and check for any damage.
- Keep all nuts, bolts and screws tight to be sure the equipment is in safe working condition. Regular maintenance is essential for safety and for maintaining performance levels.
- Regularly check that the **cutting means** screws are securely tightened.

Wear suitable work gloves when handling the cutting means assembly during removal and reinstallation operations.

Check the cutting means' balance after sharpening. All operations concerning the cutting means assembly (disassembling, sharpening, balancing, assembling and/or replacement) are tough works and require a specific knowledge as well as special tools; for sake of safety, they should always be performed by an authorized service centre.

- Regularly check the brakes work properly. It is important to service the brakes and repair them if necessary.
- Replace any damaged warning and instruction stickers.
- If the machine has no mechanical stoppers for transport, accessories must always be resting on the ground when the machine is parked, stored or left unattended.
- Store the machine where children cannot get to it.

Never store the equipment with fuel in the tank inside a building where fumes may reach a flame or a spark or a source of extreme heat.

- Allow the engine to cool before storing in an enclosed space.
- To reduce the fire hazard, keep the engine, exhaust silencer, battery compartment and fuel storage area free of grass, leaves, or excessive grease.
- To reduce the risk of fire, regularly check the machine for oil and/or fuel leaks.
- If the fuel tank has to be drained, this should be done outdoors and when the engine is cool.
- The ignition key must never be left inserted in the machine, or where children or persons not familiar to the machine may reach it. Before any maintenance or repair, remove the ignition key.

CAUTION! – Battery acid is corrosive. In the event of mechanical damage or overcharging, acid may leak out. Avoid inhalation or contact with any part of the body.

Inhaled acid fumes are harmful to mucous membranes and other internal organs. Seek medical attention immediately.

CAUTION! – Do not overcharge the battery. Excessive charging may cause the battery to explode with subsequent acid leaks.

CAUTION! – Acid can seriously damage tools, clothing and other materials. Rinse away spilled acid immediately with water.

Do not short circuit the battery terminals. Sparks occur which can result in fire.

TAKE CARE over the hydraulic components. Pressurized hydraulic fluid leaks may lead to injection injuries which can seriously damage tissues and need immediate medical attention.

3.5 TRANSPORTING

CAUTION! - If the machine is transported on a truck or trailer, use ramps with suitable resistance, width and length. During transport, close the fuel stopcock (if fitted), lower the cutting means assembly or the attachment, engage the parking brake and fasten the machine securely with ropes or chains to the hauling device.

3.6 ENVIRONMENTAL PROTECTION

- Safeguarding the environment must be a relevant and priority aspect of machine use, of benefit to the community and the environment we live in. Avoid being a disturbance to the neighbourhood.
- Adhere strictly to the local regulations governing the disposal of packaging, oil, fuel, filters, damaged parts or any other element which may have an impact on the environment; this waste should not be disposed of along with standard household waste, but must be disposed of separately and sent to special waste disposal facilities for handling and recycling.
- Adhere strictly to local regulations governing the disposal of cuttings.
- When the machine is withdrawn from service, do not dump it in the environment, but take it to

a waste disposal facility in accordance with the local regulations in force.

4 INSURING YOUR LAWNMOWER

Check the insurance on your lawnmower.

Contact your insurance company.

You ought to have fully comprehensive insurance for traffic, fire, damage and theft.

5 ASSEMBLY

The battery must be fully charged before being used for the first time.

Do not use the machine until all the indications provided in the "ASSEMBLY" section have been carried out.

Unpacking and completing the assembly should be done on a flat and stable surface, with enough space for machine handling and its packaging, always making use of suitable equipment.

5.1 ASSEMBLY COMPONENTS (3)

The machine is delivered with the seat, armrests, steering wheel, tow bar, quick-fit supports dismantled. The battery is in its housing but not connected.

The packaging holds the components needed for assembly (3) as listed in the table below:

Pos.	No.	Description	Dimensions
A	2	Pin	6 x 36
B	1	Shim	6x38x0.5
C	1	Shim	16x38x1.0
D	2	Ignition key	/
E	2	Screw for battery	/
F	2	Nut for battery	/
G	2	Nut	M8
H	1	Tow bar	/
J	2	Screw	8x20
R	4	Split lock washer	14 x 8,2 x 2

5.2 BONNET(5:A)

Open the bonnet to access the fuel cock, battery and engine.

The bonnet can be opened as follows:

1. Undo the rubber strap (5:B) on the front edge of the bonnet
2. Lift the bonnet with care. To close the bonnet lower it and do up the strap to secure it.

It is prohibited to start the engine when the bonnet is open.

5.3 BATTERY

For the type of battery installed on the machine, please refer to "0 TECHNICAL DATA TABLE"

CAUTION! Battery acid is corrosive and contact with it is harmful.
Handle the battery with care taking care not to let acid leak out.

Do not check or top up the battery fluid.

5.3.1 Battery connection (6)

Connect the battery to the machine's electrical system using the relative screws and nuts (6:F; 6:E):

1. Connect the red cable to the battery's positive terminal (+).
2. Connect the black cable to the battery's negative terminal (-).

If the leads are disconnected/connected in the wrong order, there is a risk of a short-circuit and damage to the battery.

Inverting the cable connections will damage the alternator and the battery.

Tighten the cables securely. Loose cables can cause a fire.

The engine must never be driven with the battery disconnected. There is a risk of serious damage to the alternator and the electrical system.

5.3.2 Battery charging

The battery must be fully charged before being used for the first time.

Please refer to 9.10 for the battery charging procedure.

5.4 SEAT (7)

1. Remove the following components from the seat bracket:
   - 4 Nuts (for blocking during transport, not

used).
- 4 Screws (7:K).
- 4 Shoulder washers (7:L).
- 4 Split lock washer (7:R).

2. Position the seat on the seat bracket mounting.
3. Put the shoulder washers (7:L) on the screws (7:K), complete with washers (7:R).
4. Insert the screws, complete with shoulder washers, in the slots in the seat bracket and the holes in the seat plate. Screw the seat into place.

Tightening torque: 9±1.7 Nm.

Tightening the screws to a torque over 9±1.7 Nm, will damaged the seat.

5. Check that the seat moves easily in the slots in the bracket.

The seat can be folded. If the machine is parked outside where it is exposed to rain, fold the seat forward to protect the seat cushion from getting wet.

5.5 STEERING WHEEL (8)

In order to minimise axial play in the steering column, place the 0.5-mm and/or 1-mm shim/s (3:C; 3:B) on the steering column between the sleeves, pos. (8:A) as follows:

1. Install the sleeve (8:B) on the steering column and secure in place by inserting one of the pins (8:C) by approximately 1/3 of its length.
2. Pull the sleeve and steering column upwards.
3. Check that the 0.5-mm shim, the 1.0-mm shim (or both) can be inserted into the gap which is created in point (8:A).. The shim/s must not be forced in, as there must be a little axial play.
4. Remove the pin (8:C) using a pin punch (8:D) and remove the sleeve.
5. Install the shim/s as indicated in point 3 above.
6. Install the sleeve on the steering column and secure by inserting both pins completely. Block the steering column.

5.6 TOW BAR (9)

Install the tow bar (9:B) on the rear of the machine.

Use the screws and nuts (9:A; 9:C).

Tightening torque: 22 Nm.

5.7 QUICK-RELEASE SUPPORTS (1:N)

The quick-release supports and relative installation instructions are supplied in a separate box inside the machine packaging.

Install the quick-release supports on the machine's front axles.

5.8 TYRE PRESSURE

For the tyre pressure, please refer to chap. "0 TECHNICAL DATA TABLE".

5.9 ATTACHMENTS

For installation of attachment, see the installation guide accompanying each attachment.

Note: In this case the cutting means assembly is considered an attachment.

6 CONTROLS

6.1 MECHANICAL ATTACHMENT LIFT PEDAL (10:C)

The control lever (10:C1) is used to take the accessories from the operating position to the transport position.

- Transport position: press the pedal right down then lift your foot off: the pedal stays down.
- Working position: press and slowly release the pedal.

Do not attempt to switch to the transport position while the hooked-up attachment is in operation. This will destroy the drive belt.

6.2 PARKING BRAKE PEDAL (10:B)

Never press the pedal while driving.

There is a risk of overheating the power transmission.

The pedal (10:B) has the following positions:



Released: Traction is engaged. The parking brake is not activated.

Pressed to halfway: Forward drive disengaged. The parking brake is not activated.

Pressed right down. Drive disengaged. The parking brake is fully activated but not locked. This position is also used as an emergency brake.

6.3 PARKING BRAKE LOCKING LEVER (10:A)

The lever locks the "brake" pedal in the pressed right down position. This function is used to lock the machine on slopes, during transport, etc., when the engine is not running.

Locking:

1. Press the pedal (10:B) right down.
2. Move the locking lever (10:A) to the right.
3. Release the pedal (10:B).
4. Release the locking lever (10:A).

Unlocking:

1. Press and release the pedal (10:B).

6.4 TRACTION PEDAL (10:F)

The pedal determines the gearing ratio between the engine and the drive wheels (= the speed).

When the pedal is released, the service brake is activated.

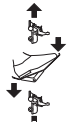

- Press the pedal forward – the machine moves forward.
- No load on the pedal – the machine is stationary.
- Press the pedal backward – the machine reverses.

- Reduce the pressure on the pedal – the machine brakes.

A plate is installed on the upper section of the pedal which can be adjusted to suit the driver's foot.

If the machine does not brake as expected when the pedal is released, the left pedal (10:B) should be used as an emergency brake.

6.5 STEERING WHEEL (10: D)

The height of the steering wheel is fully adjustable.

Unscrew the adjustment knob (10:E) on the steering column and raise or lower the steering wheel accordingly. Tighten.

Do not adjust the steering wheel when the machine is running.

Never turn the steering wheel when the machine is stationary with a lowered attachment. There is a risk of abnormal loads on the servo and steering mechanisms.

6.6 THROTTLE CONTROL (ACCELERATOR) (12:A) MOD.: [B&S Intek] [B&S Vanguard]

Control for regulating engine running speed.

Full throttle – should always be used when the machine is in use.

Idling.

Some models are equipped with a system that automatically controls the choke position in the carburettor during engine ignition and heating.

6.7 CHOKE CONTROL (if provided) (12:B) - MOD.: [2WD]

A choke control to be used when starting the engine in cold conditions.

Control fully pulled out (12:B1) - butterfly closed. For starting the machine in cold conditions.

Control pushed in (12:B2) - butterfly open. For starting the engine in warm conditions and during operation.

Do not use the choke when the engine is warm.

Some models are equipped with a system that automatically controls the choke position in the carburettor during engine ignition and heating.

6.8 IGNITION /HEADLIGHT BLOCK (11:C; 12:C)

The ignition block is used for starting and stopping the engine.

It is also used to switch on the headlight.

Do not leave the ignition key in position 2 or 3 when you leave the driving seat. There is a risk of fire (fuel can run into the engine through the carburettor) and the battery may go flat and get damaged.

The four ignition key positions:

1. Stop position – the engine is short-circuited. The key can be removed.

2. Operating position – headlight activated.



3. Operating position – headlight not activated.



4. Start position – the electric starter motor is activated when the key is turned to this position. Once the engine has started, let go of the key which will return to the driving position 3. Turn the key to position 2 to light the headlight.

6.9 POWER TAKE-OFF (11:D; 12:D)



The PTO must never be engaged when the front attachment lift is in the transport position. This will destroy the belt drive.



Button to engage / disengage the PTO (11:D; 12:D). Press the button to engage / disengage the PTO.

6.10 HOUR METER (13:A)

Indicates the number of service hours completed. Only works when the engine is running.

6.11 CUTTING HEIGHT ADJUSTMENT (11:E; 12:E)

The machine is equipped with a control for using the cutting means with electrical cutting height adjustment.



The switch allows the user to continuously adjust the cutting height.

The **cutting means** are connected to the contact (13:B).

6.12 TRANSMISSION ENGAGE/DISENGAGE LEVER (14; 15)

A lever for disengaging the variable transmission.



2WD is equipped with a lever, connected to the rear axle. See (14:A).

4WD is equipped with two levers, connected to the rear axle (15:A) and the front axle (15:B).



The engagement/release lever must never be between the outer and inner positions. This overheats and damages the transmission.

The levers allow the user to move the machine manually (pushing or pulling), without the engine running.

The two positions are:

Transmission engaged (14:A1; 15:A1-B1) - transmission engaged for normal operation.

Transmission disengaged (14:A2; 15:A2-B2) - transmission disengaged. The machine can be moved by hand.

The machine must not be towed over long distances or at high speeds. The transmission could get damaged.



Do not activate the machine with the transmission disengaged (lever in). Risk of damage and oil leakage in the front axle.

6.13 SEAT ADJUSTMENT (16:B)



The seat can be moved backwards and forwards to suit the driver as indicated below:

1. Move the control lever (16:A) upwards.
2. Set the seat to the desired position.
3. Release the control lever (16:A) to lock the seat.

The seat is equipped with a safety switch that is connected to the machine's safety system.

This means that when no-one is sitting in the seat the machine cannot be started. (see 7.6.2).

6.14 BONNET



See 5.2 for how to access the fuel cock, battery and engine.

6.15 QUICK-RELEASE SUPPORTS



These support allows the user to swap from one attachment to another quickly and easily.

The quick-release supports allow the user to move the cutting means assembly quickly and easily between two positions, i.e.:

- Normal position with the belt fully tensioned.
- Positioned 4 cm behind the normal position, with the belt slackened, so that the cutting means assembly moves closer to the base of the machine.

Being as the belt tensioner is released from the belt, the quick-release supports simplify belt and cutting means assembly replacement, and also make shifting to the washing position and service positions easier.

Belt tension releasing (17; 18)



See also the instructions provided with the attachment and with the quick-rele-

ase support.

1. Remove the cotter pins or lock pins (17:C) from both sides.
2. Open the quick-release supports by pressing on their rear sections with your heel (17:A)

Once the quick-release supports have been opened, the arms of the attachment are free and no longer secured to the hook-up device.

For any adjustment or maintenance operation, replace the arms on the support and reclose.

1. Carry out the necessary corrective action, e.g.:

- Release the belt.
- Replace the attachment by unhooking the arms (19).

Tensioning the belt (17; 18)

First tension one side and then the other according to the instructions provided below.

Do not turn the lever using your hands. Risk of crushing injuries.

1. Place your foot on the lever (18:A) and carefully turn it 180° forwards.
2. Install the cotter pin or lock pin (17:C).
3. Repeat the operation on the other side.

7 START-UP AND OPERATION

7.1 PRECAUTIONS FOR USE

Always make sure the engine oil level is correct. This is particularly important when operating on slopes (see 7.4).
Pay attention when mowing on slopes: avoid abrupt starts and stops, do not run the machine transversally to the slope but run from top to bottom and vice versa.
Apply the parking brake when you park the machine.

The machine may not be driven on slopes greater than 10º in any direction.

Reduce the speed on slopes and when making sharp turns in order to retain control of the machine and reduce the risk of overturning.

Do not turn the steering wheel to full lock when driving at full speed. The machine may overturn.

Keep hands and feet well away from the articulated steering joint and seat bracket. Risk of crushing injuries.

7.2 COMBINED USE OF ACCESSORIES

For the combined use of accessories, please refer to the "TABLE FOR THE CORRECT COMBINATION OF ACCESSORIES" in section "0 TECHNICAL DATA TABLE"

7.3 REFUELLING

Always use lead-free petrol only. DO NOT mix petrol with oil.

For the capacity of the fuel tank, please refer to “0 TECHNICAL DATA TABLE” The transparency of the tank allows the user to check the level easily.

NOTE! Petrol is perishable and should not remain in the tank for more than 30 days.

It is possible to use ecological fuels, i.e. alkylate petrol. The composition of these petrols is less harmful to people and the environment.

No negative effects linked to use of the same have been reported. However, there are types of alkylate-based petrol available on the market

for which it is not possible to give precise indications regarding their use.

For further information it is advisable to consult the instructions and data provided by the producer of the alkylate-based petrol.

Never fill the tank right to the top.

Leave a little space (equal to at least the whole depth of the top-up mouth + 1 - 2 cm from the top of the tank) so that when the petrol heats up it has room to expand without overflowing.

If you plan on putting the machine away for a prolonged period (e.g. over the winter), only put enough fuel in the tank to finish the last job in hand.
In fact, before storing the machine it is a good idea to empty the fuel tank completely (see 10).

7.4 CHECKING THE ENGINE OIL LEVEL (21; 22)

The machine is delivered complete with engine oil.

Before starting the machine check the level of the engine oil.

To check / top up the engine oil, see 9.5.1.

7.5 CHECKING THE TRANSMISSION FLUID LEVEL

To check / top up the transmission fluid, see 9.7.1.

7.6 SAFETY CHECKS

When trying out the machine, check that the results of the safety checks correspond with the indications provided in the following tables.

Always carry out the safety checks before use.

If any of the results fails to match the indications provided in the following table, do not use the machine!

Take it to a service centre to be checked and repaired if necessary.

7.6.1 General safety check

Object	Result
Fuel lines and connections.	No leaks.
Electrical cables	All insulation intact. No mechanical damage.
Exhaust system.	No leaks at connections. All screws tightened.
Oil lines	No leaks. No damage.
Drive the machine forwards/ backwards and release the driving pedal.	The machine will stop.
Test driving	No abnormal vibrations. No abnormal sound.

7.6.2 Electrical safety check

Status	Action	Result
The parking brake pedal is not pressed.	Try to start the machine.	The engine will not start.
Engine running.	The driver gets up from the seat.	The engine is switched off.

7.7 START-UP / OPERATION

When using the machine, the bonnet must be closed and fastened shut.

Always use full throttle when using the machine.

When starting the machine, wait for 2 seconds in starting position before starting the engine.

1. Open the fuel cock (24).
2. Check that the spark plug cables are installed on the spark plugs.
3. Check the PTO is disengaged (11:D; 12:D).
4. Do not keep your foot on the service/drive brake (10:F)

Models [B&S Power Built] [B&S Intek]:
Cold start

1. Engage the transmission (14:A1)
2. Activate the parking brake (10:B)
3. Put the choke on (11:A).
4. Turn the key in the ignition and start the engine.
5. When the engine is running, gradually acce-

lerate to maximum operating speed (11:A).

Before starting work with the machine, wait a few minutes for the oil to warm up.

Warm start.

1. Engage the transmission (14:A1)
2. Activate the parking brake (10:B)
3. Turn the throttle to full on (11:A)
4. Turn the key in the ignition and start the engine.

To proceed see the instructions provided in heading 7.7.1.

Cold start

1. Engage the transmission (14:A1),(15:A1; 15:B1).
2. Activate the parking brake (10:B)
3. Turn the throttle to full on (11:A; 12:A)
4. Pull the choke out completely (12:B1) if provided.
5. Turn the key in the ignition and start the engine.

Before starting work with the machine, wait a few minutes for the oil to warm up.

Warm start.

1. Engage the transmission (14:A1),(15:A1-B1)
2. Activate the parking brake (10:B)
3. Turn the throttle to full on (11:A; 12:A)
4. The choke must be pressed in (12:B2) if provided.
5. Turn the key in the ignition and start the engine.

To proceed see the instructions provided in heading 7.7.1.

7.7.1 Operation

To operate with the machine proceed as described below:

- Press the pedal (10:B) right down then release it.
- Activate the pedal (10:F) to move the machine.
- Go to the work area.
- If front accessories have been installed, activate the PTO (11:D, 12:D).
- Commence work.

7.8 STOPPING

To stop the machine, proceed as follows:

- Disengage the PTO (11:D; 12:D).
- Engage the parking brake (10:B)
- Allow the engine to idle 1-2 mins.
- Turn off the engine by turning the ignition key.
- Close the fuel cock. This is particularly important if the machine is to be transported on a trailer for example.

If you have to leave the machine unattended, disconnect the spark plugs and remove the key from the ignition.

The engine may be very warm immediately after it is shut off. Do not touch the silencer, cylinder or cooling fins. This can cause burn injuries.

7.9 CLEANING

To reduce the risk of fire, keep the engine, silencer, battery and fuel tank free from grass, leaves and oil
To reduce the risk of fire, regularly check the machine for oil and/or fuel leaks.

Never use high-pressure water jets. This can damage shaft seals, electrical components or hydraulic valves.

Always clean the machine after use. To clean the machine adhere to the instructions provided below:

- Do not spray water directly onto the engine.
- Clean the engine with a brush and/or compressed air.
- Clean the motor cooling air intake.
- After cleaning using water, start the machine and any cutting means assembly to remove any water which may otherwise end up in the bearings and cause damage.

8 USING THE ATTACHMENT

Make sure the grass to be cut is completely free of foreign objects such as stones etc.

8.1 CUTTING HEIGHT

For best results, cut off the top third of the grass. See fig. 23.

If the grass is long and needs cutting back significantly, cut twice using two different cutting heights.

Do not use the lowest cutting heights if the lawn

surface is uneven.
This would entail a risk of the cutting means being damaged against the surface and the lawn's top layer of soil being removed.

8.2 MOWING TIPS

To get the best mowing results, follow the tips given below.

- Cut grass frequently.
- Run the machine at full revs.
- Grass should not be wet.
- Only use sharp cutting means.
- Keep the bottom side of the cutting means clean.

9 MAINTENANCE

9.1 ASSISTANCE PROGRAMME

To keep the machine in good condition as regards reliability, operational safety and attention to the environment, always comply with the STIGA SpA assistance programme.
Details on this programme's interventions are illustrated in the attached STIGA SpA maintenance manual.
The Basic Service must always be carried out by an authorized service workshop.
The First Service and Intermediate Service should be carried out by an authorized service workshop, but can also be carried out by the user.
The procedures are indicated in the handbook and are described in the chapter "7 START-UP AND OPERATION" as well as here below.
The checks carried out by an authorized service workshop guarantee professional workmanship and the use of genuine spare parts.
The handbook is stamped every time a Basic Service is performed and each time an Intermediate Service is carried out by an authorized service workshop. A handbook with these stamps increases the second-hand value of the machine.

9.2 PREPARATION

All service and all maintenance checks must be carried out on a stationary machine with the engine switched off.

Always apply the parking brake to stop the machine from moving.

Stop the engine.

Prevent inadvertent start-up of the engine by disconnecting the spark plug cables and removing the ignition key.

9.3 MAINTENANCE TABLE

See chapter "13 MAINTENANCE SUMMARY TABLE". The table is designed to help you keep your machine in efficient and safe working order. It indicates the main operations to be performed and the frequency of the same. Perform the relative operation described based on the first deadline to arrive.

Change the oil more frequently if the engine has to work in difficult conditions or when the ambient temperature is high.

9.4 TYRE PRESSURE

Adjust the tyre pressure to meet the values provided in "0 TECHNICAL DATA TABLE".

9.5 ENGINE OIL TOP-UP/CHANGE

For this maintenance operation, see also the manual for the engine supplied with the machine.

9.5.1 Inspection / top-up (21; 22)

Always check the fluid level before use. To check the level, make sure the machine is on even ground.

Wipe around the dipstick. Unscrew it and pull it out. Wipe the dipstick clean.
Push the dipstick down completely without screwing it into place.
Now unscrew and pull the dipstick up again. Read off the oil level.
Top up if the level is lower than the "FULL" mark (21; 22).

The oil level must never exceed the "FULL" mark. This results in the engine overheating. If the oil level exceeds the "FULL" mark, the oil must be drained until the correct level is achieved.

Change the oil more frequently if the engine has to work in difficult conditions or when the ambient

temperature is high.

9.5.2 Oil change/filling (21; 22)

For the frequency of this intervention see chapter 13.

For the type of oil to use please refer to "0 TECHNICAL DATA TABLE".

Use oil with no additives.
Change the oil when the engine is warm.

The oil may be very hot just after the engine has been switched off. Consequently allow the engine to cool down for a few minutes before proceeding to drain off the oil.

Proceed as follows:
1. Place the machine on a flat surface.
2. Put the parking brake on.
3. Open the bonnet.
4. Grab the clamp on the oil drain hose. Use polygrip pliers or similar (21:A; 22:A).
5. Move the clamp 3-4 cm up the oil drain hose and pull out the plug.
6. Collect the oil in a suitable vessel.

NOTE! Take care not to spill any oil on the drive belts.

7. Hand the spent oil over to a disposal facility in accordance with local provisions.
8. Replace the oil drain plug and move the clamp back over the plug.
9. Clean up any spills.
10. Remove the dipstick and fill with fresh oil. For the quantities of oil required, please refer to "0 TECHNICAL DATA TABLE".
11. After filling up the oil, start the engine and leave it to idle for 30 seconds.
12. Check there are no oil leaks.
13. Stop the engine. Wait for 30 seconds and then check the oil level again as indicated in heading 9.5.1.

9.5.3 Replacing the oil filter (if present)

For this maintenance operation, see also the manual for the engine supplied with the machine.

For the frequency of this intervention see chapter 13.

For this maintenance operation is recommended to contact an authorised assistance centre.

First drain the engine oil and insert the oil drain plug as described above. Then replace the oil filter as follows:
- Clean the area around the filter and dismantle the filter.
- Smear the gasket on the new filter with oil.
- Install the filter. First screw in the filter so that the gasket comes into contact with the engine. Then screw in the filter a further 1/2-3/4 turn.
- Continue with point 7 in accordance with the indications provided in 9.5.2.

9.6 REPLACING THE FUEL FILTER (21:B, 22:B)

For this maintenance operation, see also the manual for the engine supplied with the machine.

For the frequency of this intervention see chapter 13.

Check for fuel leaks once the new filter has been installed.

9.7 CHECKING/TOPPING UP THE TRANSMISSION FLUID [4WD]

For the frequency of this intervention see chapter 13.

For the type and quantities of fluid required, please refer to "0 TECHNICAL DATA TABLE".

9.7.1 Check/top-up (25)

1. Place the machine on a flat surface.
2. Read the fluid level in the reservoir (25:A). The level should match the line.
3. Top up if necessary.

9.7.2 Change

Drain off the fluid
1. Run the machine at variable speeds for 10-20 minutes to heat up the transmission fluid.
2. Place the machine on a flat surface.
3. Put the parking brake on.
4. Take the disengagement levers to position A1 - B1 as illustrated in fig.(15:A; 15:B).
5. Place a container under the rear axle and another one under the front axle.

6. Open the bonnet and remove the plug on the fluid reservoir.

Only a 3/8" square drive may be used for the oil plug. Other tools may damage the plug.

7. Remove the fluid drain plug from the rear axle (26:A).
8. Remove the 2 drain plugs on the front axle. Use a 12 mm tubular wrench. Allow the fluid in the front axle and pipes to drain out (27).
9. Check that the gaskets on the drain plugs of the front axle are intact (27). Replace the plugs. Tightening torque: 15-17 Nm.
10. Check that the gasket on the drain plug of the rear axle is intact (26:A). Replace the plug in the rear axle. Tighten the drain plug to a torque of 5 Nm.

The drain plug might get damaged if it is tightened to a torque exceeding 5 Nm.

11. Draw out the fluid from the deepest part of the reservoir using a fluid extractor (28).
12. Dispose of the oil according to local regulations.

Filling

1. Fill the fluid reservoir with fresh fluid.
2. Check that the rear axle's clutch release lever is disengaged.
3. Start the engine. When the engine is started, the front axle's clutch release lever automatically slides inwards.

Never start the engine when the rear axle clutch release lever is engaged and the front axle clutch release lever is disengaged (15:A; 15:B). This could damage the front axle gaskets.

If the engine is run indoors, exhaust extraction equipment must be connected to the engine's exhaust pipe.

4. Disengage the front axle's clutch release lever.

NOTE! The oil is drawn into the system very quickly. The tank must be filled up continuously until it remains full in order to fill the circuit and make sure air is not drawn into the system (something which must never be allowed to happen).

5. Set the accelerator pedal to the forward position, locking it using a wooden wedge (29).
6. Run in the forward position for one minute.
7. Move the wooden wedge and set the accelerator pedal to the reverse position. Continue filling with oil.
8. Run in reverse mode for one minute.
9. Change driving direction every minute as indicated above and continue filling with oil until the bubbling in the reservoir stops.
10. Switch off the engine, replace the cover (25:B) on the fluid tank and close the bonnet.
11. Activate the machine at various speeds for several minutes and adjust the fluid level in the tank if necessary.

9.8 BELT TRANSMISSIONS CHECK

check that all belts are intact.

For the frequency of this intervention see chapter 13.

9.9 STEERING

For the frequency of this intervention see chapter 13.

9.9.1 Checks

Gently turn the steering wheel back and forth.

There must be no mechanical play in the steering chains.

9.9.2 Adjustment (31)

Adjust the steering chains if required as follows:

1. Put the machine in the straight-ahead position.
2. Adjust the steering chains by means of the two nuts, located under the central point (31).
3. Adjust both nuts by the same amount until there is no play.
4. Test drive the machine, moving it forward in a straight line and checking that the steering wheel is not off centre.
5. If the steering wheel is off centre, slacken one nut and tighten the other.

Do not over tension the steering chains. This would make the steering too stiff and increase wear on the chains.

9.10 BATTERY

For the type of battery installed on the machine, please refer to "0 TECHNICAL DATA TABLE"

CAUTION! Battery acid is corrosive and

contact with it is harmful.

Handle the battery with care taking care not to let acid leak out.

Acid can cause serious injuries if it comes into contact with eyes or skin. If any part of the body comes into contact with acid, rinse immediately with copious amounts of water and seek medical attention immediately.

The battery fluid does not need checking or topping up.

The only maintenance operation required is charging, for example after extended storage.

The battery can be charged:

- by the engine,
- by a battery charger.

9.10.1 Charging by the engine

This method is only an option if there is still enough charge in the battery to be able to start the engine.

- If the battery is new, connect the relative leads.
- Take the machine outside.
- Start the engine by following the instructions provided in this manual.
- Leave the engine running continuously for 45 minutes (the time needed to fully charge the battery).
- Stop the engine.

9.10.2 Charging with a battery charger

Use a constant voltage battery charger. Use of a standard charger may damage the battery.
For further information, please contact your dealer.

Before connecting the battery charger, disconnect the battery from the electrical system.

9.10.3 Disassembly/assembly

The battery is housed under the bonnet.

During removal/installation of the battery, connect and disconnect the leads as follows:

1. During removal. First disconnect the black lead from the battery's negative terminal (-). Then disconnect the red lead from the battery's positive terminal (+).
2. During installation: First connect the red cable to the battery's positive terminal (+). Then connect the black cable to the battery's negative terminal (-).

If the leads are disconnected/connected in the wrong order, there is a risk of a short-circuit and damage to the battery.
Inverting the cable connections will damage the alternator and the battery.
Tighten the cables securely. Loose cables can cause a fire.
The engine must never be driven with the battery disconnected. There is a risk of serious damage to the alternator and the electrical system.

9.10.4 Cleaning

If the battery terminals are coated with oxide, they should be cleaned.

Clean the battery terminals with a wire brush and lubricate them with terminal grease.

9.11 AIR FILTER, ENGINE

For the frequency of this intervention see chapter 13.

For this maintenance operation, see also the manual for the engine supplied with the machine.

9.11.1 Cleaning / Replacement - mod.: [B&S Intek] (32)

For the frequency of this intervention see chapter 13.

NOTE! The filters should be cleaned/replaced more often if the machine operates on very dusty ground.

Remove/install the air filters as follows:

1. Clean carefully around the air filter housing (32:A).
2. Remove the air filter cover by unscrewing the two screws.
3. Remove the paper filter (32:B). Make sure that no dirt gets into the carburettor. Clean the air filter housing.
4. Clean the paper filter by tapping it gently against a flat surface. If the filter is very dirty, replace it.
5. Assemble the filter by performing the above instructions in reverse order.

Compressed air or petroleum-based solvents such as kerosene must not be used for cleaning the paper filter insert. This will damage the filter.

The paper filter insert must not be oiled.

9.11.2 Cleaning / Replacement - mod.: [B&S Vanguard] (33)

For the frequency of this intervention see chapter 13.

NOTE! The filters should be cleaned/replaced more often if the machine operates on very dusty ground.

Remove/install the air filters as follows:

1. Carefully clean around the air filter cover.
2. Remove the air filter cover (33:A) by removing the two clamps.
3. Dismantle the filter assembly (33:B). The pre-filter is placed over the air filter. Make sure that no dirt gets into the carburettor. Clean the air filter housing.
4. Clean the paper filter by tapping it gently against a flat surface. If the filter is very dirty, replace it.
5. Clean the pre-filter. If the filter is very dirty, replace it.
6. Assemble the filter by performing the above instructions in reverse order.

9.11.3 Cleaning / Replacement - mod.: [ST.] (34)

For the frequency of this intervention see chapter 13.

NOTE! The filters should be cleaned/replaced more often if the machine operates on very dusty ground.

Remove/install the air filters as follows:

1. Clean the area around the filter cover (34:A).
2. Open the cover (34:A) by unscrewing the opening k nob (34:B).
3. Remove the filter element (34:C + 34:D).
4. Remove the sponge pre-filter (34:D) from the cartridge (34:C).
5. Tap the cartridge (34:C) on a solid surface and blow with compressed air from the inside to remove dust and debris.
6. Wash the sponge pre-filter (34:D) with water and detergent and leave it to dry in the air.
7. Clean any dust and debris from the inside of the filter housing (34:E) taking care to close the intake duct with a rag (34:F) to prevent foreign bodies entering the engine.
8. Remove the rag (34:F), refit the filter element (34:D + 34:C) in its housing and refit the cover (34:A).

9.11.4 Replace the spark plug

For the frequency of this intervention see chapter 13.

Before removing the spark plug, clean around its mounting.

For the type of spark plug and relative spark gap, please refer to "0 TECHNICAL DATA TABLE".

9.11.5 Cleaning the air intake.

For the frequency of this intervention see chapter 13.

See figure (32:C).

The engine is air-cooled.

A blocked cooling system can damage the engine.

More meticulous cleaning of the cooling system should be carried out during each basic service.

9.12 LUBRICATION (30)

For the frequency of this intervention see chapter 13.

Object	Action	Fig.
Centre point	4 grease nipples Use a grease nipple filled with multi-purpose grease. Pump until the grease seeps out.	30A
Steering chains	Brush the chain clean with a wire brush. Lubricate with universal chain spray.	-
Tensioning arms	Lubricate the support points with oil when each control is activated. Ideally this operation should be carried out by two people.	30B

Object	Action	Fig.
Control cables	Lubricate the cable ends with oil when each control is activated. This operation must be carried out by two people.	30C

9.13 FUSES (35)

Destination	Fuse
Fuel valve power supply	10 A
Electrical cutting height adjustment power supply	20 A
Electrical system power supply	30 A

10 ASSISTANCE AND REPAIRS

This manual provides all the necessary information to run the machine and for correct basic maintenance operations which can be performed by the user.

Any regulations and maintenance operations not described herein must be carried out by your Dealer or Authorized Service Centre, which have the necessary knowledge and equipment to ensure that the work is carried out correctly, maintaining the correct degree of safety and the original operating conditions of the machine.

Before performing any servicing operations:

a. Place the machine on a flat surface.
b. Activate the parking brake (10:B)
c. Stop the engine.
d. Remove the key from the ignition.

Authorized service workshops carry out guaranteed repairs and maintenance.

Always use genuine spare parts.

Genuine STIGA SpA spare parts and accessories were designed specifically for STIGA SpA machines.
Please remember that non-genuine spare parts and accessories have not been verified or approved by STIGA SpA.

The use of non-genuine spare parts and accessories could adversely affect machine operation and safety.
STIGA SpA shall decline all liability in the event of injuries or damages caused by such parts.
Genuine spare parts are supplied by authorized assistance workshops and dealers.

It is advisable to send your machine once a year to an authorized service workshop for servicing, assistance and safety device inspection.

11 STORAGE

1. Empty the fuel tank:
   - Start the machine's engine and leave it running until it stops.
1. Change the oil when the engine is still warm.
2. Thoroughly clean the whole machine. It is particularly important to clean the bottom side of the cutting means assembly.
3. If the paintwork is damaged, touch it up to prevent rust.
4. Place the machine in a covered, dry place.

For machines with electric starter:
If the storage temperature is correct, simply recharge the batter every four months.

Charge the battery before putting the machine into storage.

The battery can be seriously damaged it if is put into storage flat.

12 TERMS OF PURCHASE

The warranty covers all material and manufacturing defects.

The user must follow all the instructions provided in the accompanying documentation.

The warranty does not cover damages caused by:

- failure to become familiar with the documentation accompanying the machine,
- carelessness,
- incorrect or prohibited use or assembly,
- use of non-genuine spare parts,
- use of accessories not supplied or approved by STIGA S.p.A..

The warranty does not cover:

- Normal wear and tear on wear parts such as the auger, etc..
- normal wear and tear
- engines. Engines are covered by the warranty provided by the relative manufacturer in compliance with the specified terms and conditions.

The purchaser is protected by his own national legislation. The purchaser's rights envisaged by the national laws in his own country are not in any way restricted by this warranty.

13 MAINTENANCE SUMMARY TABLE

Intervention	**Frequency service hours/calendar months**		**ref. / Ref. Fig.**
	First time	**Then every**	
MACHINE			
Check all fasteners	-	Before each use	-
Safety checks/check controls	-	Before each use	-
Check tyre pressure	-	Before each use	-
General cleaning and inspection	-	At the end of each use	-
General lubrication	-	50 hours and after each wash	9.12
Check the drive belts for wear	5 hours	50 hours	9.8
Check/correct steering	5 hours	100 hours	9.9
Battery charging	-	Before putting into storage For machines with an electric starter: carry out a top-up charge every four months.	9.10
Cleaning the battery terminals	-	When there is oxidization.	9.10.4
ENGINES/TRANSMISSION (general)			
Check / Top up engine oil	-	Before each use	9.5.1
Replacing / Filling the engine oil	5 hours	50 hours / 12 months	9.5.2
Filter replacement	-	100 hours	9.5.3
Replace fuel filter	5 hours	50 hours / 12 months	9.6
Replacing the spark plugs	-	200 hours	9.11.3
Cleaning the air intake	-	50 hours	9.11.4
Check/top up transmission fluid	1 hours	50 hours	9.7
Change transmission fluid	5 hours	200 hours	9.7

Intervention	**Frequency service hours/calendar months**		**ref. / Ref. Fig.**
Engine mod. B&S Intek, B&S Vanguard			
Clean/replace the foam air pre-filter	-	25 hours	9.11.1 9.11.2 (1)
Clean/replace the paper air filter	-	100 hours	9.11.1 9.11.2 (1)
Engine mod. ST.			
Clean/replace the foam air pre-filter	5 hours	50 hours	9.11.3 (1)
(1) Clean more frequently when operating in particularly demanding conditions or when there is debris in the air.			

14 TROUBLESHOOTING

Problem	Probable cause	Remedy
1. The starter motor does not turn.	Battery not charged enough.	Recharge the flat battery.
	Battery not connected.	Check the connections.
	Fuse 20A blown.	Replace the fuse
2. The starter motor turns but the engine doesn't start. With the ignition key in the start position, the starter motor turns but the engine doesn't start.	Fuel cock closed.	Open the fuel cock.
	No fuel flow.	- Check the fuel level in the tank. - Check the fuel filter.
	Ignition fault.	- Check the spark plug cap is securely in place. - Check the spark gap and that the electrodes are clean.
3. Difficulty in engine start-up or engine runs irregularly.	Carburettor problems.	Clean or replace the air filter.
4. Drop in engine performance during cutting.	Forward speed too high in relation to the cutting height.	Reduce the forward speed and/ or raise the cutting height.
5. The engine stops for no apparent reason.	- Fuel tank empty. - Try to restart the engine.	Fill the fuel tank (if the problem persists, contact an authorised assistance centre).
6. Uneven cutting.		Check the tyre pressure.
	The cutting means sharpness level is low.	Contact an authorised assistance centre.
	Forward speed too high in relation to the height of the grass being cut.	Reduce the forward speed and/ or raise the cutting height.
	The cutting means assembly is full of grass.	- Wait for the grass to dry. - Clean the cutting means assembly.

Problem	Probable cause	Remedy
7. Abnormal vibration during use.	- Unbalanced cutting means. - Slackened cutting means. - loose components. - possible damage.	Contact an authorised assistance centre for inspection, replacement or repair operations.
8. With the engine running, activation of the traction pedal does not move the machine.	"Disengage transmission" lever in the disengaged position.	Engage the transmission.
If any of the faults listed below occurs, replace the relevant fuse.		
9. The engine does not start or starts and stops immediately. The battery is charged.	Fuse 10A blown.	Replace fuse 10A.
10. Electrical cutting height adjustment does not work.	Fuse 20A blown.	Replace fuse 20A.
11. All electrical functions are out of operation. The battery is charged.	Fuse 30A blown.	Replace fuse 30A.

If problems persist after the operations above have been performed, contact your dealer.

Warning! Never attempt to carry out complicated repairs without the necessary tools or technical ability. Any poorly performed interventions will automatically nullify the warranty and exonerate the manufacturer from all liability.

1 INTRODUCCIÓN 4
1.1 ESTRUCTURA DEL MANUAL 4
1.2 SÍMBOLOS UTILIZADOS EN EL MANUAL 4
1.3 CONSERVACIÓN DEL MANUAL 4
2 CONOCER LA MÁQUINA 4
2.1 MODELOS [2 WD] 4
2.2 MODELOS [4 WD] 4
2.3 USO PREVISTO 5
2.3.1 Definición del tipo de usuario 5
2.4 USO IMPROPIO 5
2.5 SEÑALES DE SEGURIDAD (4) 5
2.5.1 Etiquetas adhesivas (4) 5
2.6 ETIQUETA DE IDENTIFICACIÓN 6
2.7 COMPONENTES PRINCIPALES (1) 6
3 NORMAS DE SEGURIDAD 6
3.1 FORMACIÓN 6
3.2 OPERACIONES PREVIAS 7
3.3 DURANTE EL USO 8
3.4 MANTENIMIENTO Y ALMACENAMIENTO 10
3.5 TRANSPORTE 11
3.6 MEDIO AMBIENTE 11
4 ASEGURE SU CORTACÉSPED 11
5 MONTAJE 11
5.1 COMPONENTES NECESARIOS PARA EL MONTAJE (3) 11
5.2 CAPÓ DEL MOTOR (5:A) 12
5.3 BATERÍA 12
5.3.1 Conexión de la batería (6) 12
5.3.2 Carga de la batería 12
5.4 ASIENTO (7) 12
5.5 VOLANTE (8) 12
5.6 PLACA DE REMOLQUE (9) 13
5.7 FIJACIÓN DE SUELTA RÁPIDA (1:N) 13
5.8 PRESIÓN DE LOS NEUMÁTICOS 13
5.9 ACCESORIOS 13
6 MANDOS 13
6.1 PEDAL ELEVADOR DE ACCESORIOS MECÁNICO (10:C) 13
6.2 EMBRAGUE-FRENO DE ESTACIONAMIENTO (10:B) 13
6.3 PALANCA DE BLOQUEO DEL FRENO DE ESTACIONAMIENTO (10:A) 13
6.4 PEDAL DE TRACCIÓN (10:F) 14
6.5 VOLANTE (10:D) 14
6.6 MANDO DEL GAS (ACELERADOR) (11:A; 12:A) MOD.: [B&S Intek] [B&S Vanguard] [ST.] . 14
6.7 MANDO DEL AIRE (SI ESTUVIERA PREVISTO)(12:B) MOD.: [ST.] 14

6.8 LLAVE DE ENCENDIDO/FARO (11:C, 12:C) . . . 14
6.9 TOMA DE POTENCIA (11:D, 12:D) . . . 15
6.10 CONTADOR DE HORAS (13:A) . . . 15
6.11 REGULACIÓN DE LA ALTURA DE CORTE (11:E; 12:E) . . . 15
6.12 PALANCA DE ACOPLAMIENTO Y DESBLOQUEO DE LA TRANSMISIÓN (14; 15) . . . 15
6.13 REGULACIÓN DEL ASIENTO (16:B) . . . 15
6.14 CAPÓ DEL MOTOR . . . 15
6.15 FIJACIONES DE SUELTA RÁPIDA . . . 15

7 ENCENDIDO Y PUESTA EN MARCHA . . . 16
7.1 PRECAUCIONES . . . 16
7.2 USO COMBINADO DE ACCESORIOS . . . 16
7.3 ABASTECIMIENTO DE CARBURANTE . . . 16
7.4 CONTROL DEL NIVEL DE ACEITE DEL MOTOR (21, 22) . . . 17
7.5 CONTROL DEL NIVEL DE ACEITE DE LA TRANSMISIÓN . . . 17
7.6 CONTROLES DE SEGURIDAD . . . 17
7.6.1 Control general de seguridad . . . 17
7.6.2 Control eléctrico de seguridad . . . 17
7.7 ENCENDIDO / TRABAJO . . . 17
7.7.1 Marcha . . . 18
7.8 PARADA . . . 18
7.9 LIMPIEZA . . . 18

8 USO DEL ACCESORIO . . . 18
8.1 ALTURA DE CORTE. . . . 18
8.2 RECOMENDACIONES . . . 18

9 MANTENIMIENTO . . . 19
9.1 PROGRAMA DE ASISTENCIA . . . 19
9.2 PREPARACIÓN. . . . 19
9.3 TABLA DE MANTENIMIENTO . . . 19
9.4 PRESIÓN DE LOS NEUMÁTICOS . . . 19
9.5 LLENADO / SUSTITUCIÓN DEL ACEITE MOTOR. . . . 19
9.5.1 Control / llenado (21, 22) . . . 19
9.5.2 Sustitución/llenado (21, 22) . . . 19
9.5.3 Cambio del filtro de aceite (si lo hay) . . . 20
9.6 CAMBIO DEL FILTRO DE COMBUSTIBLE E (21:B, 22:B) . . . 20
9.7 CONTROL / LLENADO DEL ACEITE DE LA TRANSMISIÓN [4WD] . . . 20
9.7.1 Control/llenado (25) . . . 20
9.7.2 Sustitución . . . 20
9.8 CONTROL DE LAS CORREAS DE TRANSMISIÓN . . . 21
9.9 DIRECCIÓN . . . 21
9.9.1 DIRECCIÓN . . . 21
9.9.2 Regulación (31) . . . 21
9.10 BATERÍA. . . . 22
9.10.1 Recarga a través del motor . . . 22

9.10.2 Recarga con un cargador de baterías 22
9.10.3 Desmontaje/montaje. 22
9.10.4 Limpieza 22
9.11 FILTRO DE AIRE, MOTOR 22
9.11.1 Limpieza/ Sustitución - mod.: [B&S Intek] (32) 23
9.11.2 Limpieza / Sustitución - mod.: [B&S Vanguard] (33) 23
9.11.3 Limpieza / Sustitución - mod.: [ST.] (34). 23
9.11.4 Sustitución de la bujía 23
9.11.5 Limpieza de la entrada de aire 23
9.12 LUBRICACIÓN (30) 24
9.13 FUSIBLES (35) 24

10 ASISTENCIA Y REPARACIÓN 24

11 INUTILIZO 24

12 CONDICIONES DE COMPRA 25

13 TABLA DE MANTENIMIENTO 25

14 GUÍA PARA LOCALIZAR ANOMALÍAS 27

1 INTRODUCCIÓN

Lea atentamente el manual de instrucciones antes de arrancar la máquina.

1.1 ESTRUCTURA DEL MANUAL

El manual está compuesto por la portada, el índice y la sección que incluye las figuras y el texto descriptivo.
El contenido está dividido en capítulos, apartados y subapartados.
Este manual contiene algunas tablas relativas a los distintos motores (si están previstos)
Consulte únicamente los datos relativos a su máquina/motor.

Figuras

En estas instrucciones de uso, las figuras están numeradas por orden de aparición en el texto 1, 2, 3, etc.

Los componentes indicados en las figuras están marcados con letras A, B, C, etc.

Las referencias a las figuras se indican entre paréntesis, por ejemplo, (4).

Las referencias a los componentes de las figuras se indican entre paréntesis con el siguiente formato (2:A), donde "2:A" hace referencia al componente A de la figura 2.

Encabezamientos

En estas instrucciones de uso, los encabezamientos están numerados como se indica en el ejemplo siguiente:

"2.3 USO PREVISTO" es un subtítulo de "2 CONOCER LA MÁQUINA" y está incluido en este encabezamiento.

En general, cuando se hace referencia a los encabezamientos, sólo se especifican los números correspondientes, por ejemplo, "Consulte 2.3.1".

1.2 SÍMBOLOS UTILIZADOS EN EL MANUAL

Símbolo de ADVERTENCIA. Si no se siguen al pie de la letra las instrucciones pueden producirse lesiones personales graves o daños materiales.

Símbolo de OBLIGACIÓN. Indica una operación que se debe efectuar obligatoriamente.

Símbolo de PROHIBICIÓN. Indica una operación prohibida.

Símbolo de NOTA. Indica una información o un contenido de importancia fundamental.

Símbolo de CONSULTA. Indica que es necesario consultar una información, la nota indica el apartado en el que se encuentra dicha información.

1.3 CONSERVACIÓN DEL MANUAL

Conserve el manual en buen estado, legible y en un lugar conocido y al que se pueda acceder con facilidad.

2 CONOCER LA MÁQUINA

Este cortacésped de asiento es una herramienta de jardinería con corte frontal.
La máquina incorpora un motor que acciona el grupo del dispositivo de corte, protegido por un cárter, y un grupo de transmisión que controla el movimiento.

La máquina es de tipo articulado. Es decir, el chasis está dividido en una sección delantera y una trasera que giran por separado.

Gracias a la dirección articulada, la máquina puede efectuar giros de radio extremadamente reducido alrededor de los árboles y otros obstáculos.

El operador puede conducir la máquina y accionar los mandos principales sin abandonar el puesto de conducción.

Los dispositivos de seguridad instalados en la máquina prevén la parada del motor y del grupo del dispositivo de corte.

2.1 MODELOS [2 WD]

La máquina es de tracción trasera.

El eje trasero incorpora transmisión hidrostática con relación de cambio variable continua para marcha adelante y marcha atrás.

Así mismo, el eje trasero incluye un diferencial que facilita el giro.

Los accesorios de montaje frontal se accionan mediante correas de transmisión.

2.2 MODELOS [4 WD]

La máquina está equipada con transmisión a las cuatro ruedas.

El sistema de transmisión de la potencia del motor a las ruedas es de tipo hidráulico.

El motor acciona una bomba de aceite que gracias a un circuito hidráulico acciona los ejes (ruedas) delantero y trasero.

Las ruedas delanteras y traseras giran a la misma velocidad.

Para facilitar el giro, ambos ejes están equipados con un diferencial.

Los accesorios de montaje frontal se accionan mediante correas de transmisión.

2.3 USO PREVISTO

Esta máquina se ha diseñado y fabricado para cortar el césped.

El uso de los accesorios especiales previstos por el fabricante como equipamiento de serie u opcionales aumenta la gama de modalidades operativas ilustradas en este manual o en las instrucciones adjuntas con los distintos accesorios.

Del mismo modo, la posibilidad de aplicar herramientas auxiliares (si están previstas por el fabricante) puede ampliar el uso previsto y las funciones en función de los límites y las condiciones indicadas en las instrucciones adjuntas con las distintas herramientas.

La macchina dev'essere utilizzata da un solo operatore.

La estabilidad se reduce si se utiliza un accesorio frontal distinto del grupo del dispositivo de corte.

La máquina se debe utilizar con el grupo del dispositivo de corte o con otro accesorio frontal montado.

2.3.1 Definición del tipo de usuario

Máquina destinada a los consumidores, es decir, operadores no profesionales.

Máquina para aficionados.

2.4 USO IMPROPIO

Todo uso no conforme con cuanto arriba indicado es peligroso y puede causar daños personales y/o materiales.

Se considera uso impropio (a título de ejemplo, no exhaustivo):

- Transportar personas, niños o animales en la máquina o en un remolque;
- remolcar o empujar cargas sin utilizar el accesorio específico de remolque;
- utilizar la máquina sobre terrenos inestables, deslizantes, helados, rocosos, irregulares, fangosos o pantanosos que no permitan evaluar la consistencia del terreno;
- accionar los dispositivos de corte en zonas no cubiertas de césped.

El uso impropio de la máquina anula la garantía y exime de toda responsabilidad al fabricante. Los daños o lesiones personales o a terceros serán responsabilidad exclusiva del usuario.

2.5 SEÑALES DE SEGURIDAD (4)

Las señales de seguridad aplicadas en la máquina proporcionan información al usuario sobre los comportamientos previstos durante el uso de la máquina, en especial, al realizar operaciones que requieren precaución y atención.

ATENCIÓN Indica un peligro. Se suele asociar a otras señales que describen la gravedad del peligro.

¡Atención! Lea atentamente el manual de instrucciones antes de utilizar la máquina.

Atención! Tenga cuidado con los objetos desechados. No deje que se acerque nadie a la zona de trabajo.

Atención! Utilice siempre protectores para los oídos.

¡Atención! La máquina no está homologada para su uso por vías públicas.

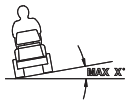

¡Atención! No conduzca la máquina equipada con accesorios originales por pendientes con una inclinación superior a 10º, ya sea en sentido ascendente o descendente.

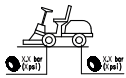

Presión de neumáticos. La etiqueta muestra los valores ideales de presión de los neumáticos - consulte el cap. "0 TABLA DE DATOS TÉCNICOS". Es fundamental garantizar una presión correcta de los neumáticos para obtener buenos resultados al utilizar la máquina.

2.5.1 Etiquetas adhesivas (4)



Indicación de bloqueo del freno de estacionamiento.



Indicación de acoplamiento y desbloqueo de la transmisión (4:A).

La etiqueta se encuentra:

- cerca de la palanca de acoplamiento y desacoplamiento de la transmisión.



Indicación del peso máximo que se puede remolcar (4:B).

El etiqueta se encuentra:
- cerca de la barra de remolque.

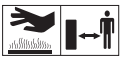

¡Atención! Riesgo de quemadura (4:C): No tocar el silenciador.

El etiqueta se encuentra:
- cerca del tubo de escape.



¡Atención! Riesgo de aplastamiento (4:D): Mantenga las manos y los pies alejados de la junta articulada de la dirección y del gancho de remolque cuando el accesorio esté enganchado.

El etiqueta se encuentra:
- cerca de la junta articulada de la dirección:
- cerca de la barra de remolque.

Sustituya las etiquetas dañadas o que resulten ilegibles.

Solicite las etiquetas nuevas a un centro de asistencia autorizado.

2.6 ETIQUETA DE IDENTIFICACIÓN

La etiqueta de identificación contiene los siguientes datos (consulte la fig. 1):

1. Dirección del fabricante
2. Tipo de máquina
3. Nivel de potencia acústica
4. Marca de conformidad CE
5. Peso en kg
6. Potencia y velocidad de funcionamiento del motor
7. Año de fabricación
8. Número de serie
9. Código de artículo

Escriba el número de serie de su máquina en el espacio correspondiente de la figura (1:10).

La identidad del producto consta de dos partes:
- Los números de referencia y serie de la máquina.
- Los números de serie, modelo y tipo del motor.

Utilice los nombres de identificación siempre que contacte con el taller autorizado.

Consulte el ejemplo de la declaración de conformidad en la penúltima página del manual.

2.7 COMPONENTES PRINCIPALES (1)

La máquina incorpora los siguientes componentes principales (consulte la fig. 1):

A. Chasis
B. Ruedas
C. Volante
D. Asiento
E. Consolas
F. Pedales de control
G. Capó del motor
H. Palanca de elevación de los accesorios frontales
I. Alojamiento de fusibles
J. Batería
K. Depósito de carburante
L. Depósito de aceite de transmisión
M. Motor
N. Fijaciones de suelta rápida para accesorios

3 NORMAS DE SEGURIDAD

Lea atentamente estas instrucciones antes de utilizar la máquina.

3.1 FORMACIÓN

¡ATENCIÓN! Lea atentamente estas instrucciones antes de utilizar la máquina.
Aprenda a utilizar los comandos y la máquina de manera correcta.
Aprenda a detener la máquina y a desactivar los comandos rápidamente.
El incumplimiento de las advertencias y de las instrucciones puede causar descargas eléctricas, incendios y/o lesiones graves.
Conserve las advertencias y las instrucciones para su consulta futura.

Impida que los niños y las personas que desconozcan las instrucciones de uso utilicen la máquina.
Las leyes locales pueden establecer una edad mínima para el usuario.

No utilice la máquina cuando haya personas, en especial niños, o animales cerca.

No utilice la máquina si está cansado o no se siente bien, bajo el efecto de fármacos, alcohol o sustancias nocivas que puedan reducir sus reflejos y su capacidad de atención.

Recuerde que el operador o usuario es responsable de los accidentes y los daños materiales y personales causados a otras personas.
Es responsabilidad del usuario evaluar los riesgos potenciales del terreno sobre el que se ha de trabajar, aplicar las medidas de precaución necesarias para garantizar la seguridad personal y ajena, en especial en caso de terrenos con pendiente, irregulares, deslizantes o inestables.

En caso de traspaso o préstamo de la máquina a otras personas, asegúrese de que el usuario lea las instrucciones de uso contenidas en este manual.

No transporte niños ni otros pasajeros en la máquina, podrían impedir la seguridad de conducción, caerse y sufrir lesiones graves.

El conductor de las máquinas debe seguir escrupulosamente las instrucciones de manejo y en especial:

a. No distraerse y mantener la concentración necesaria durante el trabajo.
b. Recordar en todo momento que el freno no sirve a recuperar el control de la máquina si ésta se desliza por una pendiente. Causas principales que pueden provocar la pérdida de control de la máquina:
- Falta de adherencia de las ruedas.
- Velocidad excesiva.
- Frenado inadecuado.
- Máquina inadecuada para el uso.
- Desconocimiento de los efectos que pueden provocar las condiciones del terreno, especialmente las pendientes.
- Uso incorrecto como vehículo de remolque.

No manipular ni desmontar los microinterruptores y los dispositivos de seguridad instalados en la máquina. Dichas operaciones anulan la garantía y eximen de toda responsabilidad al fabricante. Compruebe que los dispositivos de seguridad funcionan correctamente cada vez que vaya a utilizar la máquina.

3.2 OPERACIONES PREVIAS

- Utilice calzado de protección resistente y antideslizante, y pantalones largos cuando maneje la máquina.
- No accione la máquina descalzo ni con chanclas.
- Evite el uso de cadenas, brazaletes, vestuario con partes sueltas o lazos y corbatas.
- Recójase el pelo largo. Utilice siempre protectores para los oídos.
- Inspeccione el área de trabajo y retire cualquier tipo de objeto que pueda ser expulsado por la máquina o que pueda dañar el grupo de corte y el motor (piedras, ramas, alambre, huesos, etc.).

ATENCIÓN: ¡PELIGRO! El carburante es altamente inflamable.

a. Conserve el carburante en recipientes adecuados.
b. Reposte el carburante utilizando un embudo, al aire libre y no fume mientras realiza esta operación o maneja el carburante.
c. Reposte antes de arrancar el motor. No añada carburante ni desenrosque el tapón del depósito cuando el motor está en marcha o caliente.
d. Si se produce una pérdida de carburante, no arranque el motor. Aleje la máquina del área afectada y evite cualquier tipo de comportamiento que pueda provocar un incendio hasta que el carburante se evapore y los vapores de la gasolina si dispersen;
e. Enrosque y apriete a fondo los tapones del depósito y del recipiente de carburante.

Sustituya los silenciadores defectuosos.

Antes del uso, inspeccione la máquina en general y el dispositivo de corte y compruebe que los tornillos y los dispositivos de corte no estén desgastados ni dañados.

Sustituya el dispositivo de corte completo y los tornillos que estén dañados o desgastados para mantener el equilibrado.
En caso de reparación, contacte con un centro especializado.

Controle periódicamente el estado de la batería. Cámbiela si la caja, la tapa o los bornes están dañados.

3.3 DURANTE EL USO

No arranque el motor en zonas cerradas, ya que existe el peligro de que se acumule monóxido de carbono.
Las operaciones de arranque deben efectuarse al aire libre o en un lugar que disponga de la ventilación adecuada.
No olvide nunca que los gases de escape son tóxicos.

Trabaje sólo en condiciones de luz natural o si se dispone de una buena iluminación artificial y asegúrese de disponer de una buena visibilidad.
Impida que otras personas, niños y animales se acerque a la zona de trabajo.

Si es posible, evite trabajar sobre la hierba mojada. No trabaje bajo la lluvia ni en caso de tormenta. No utilice la máquina en condiciones atmosféricas adversas, en especial en caso de tormenta eléctrica.

Antes de arrancar el motor, desactive el dispositivo de corte o la toma de potencia y ponga la transmisión en "punto muerto".

Tenga cuidado cuando se acerque a obstáculos que puedan reducir el campo de visión.

Accione el freno de estacionamiento para aparcar la máquina.

No conduzca la máquina por pendientes con una inclinación superior a 10º (17%), ya sea en sentido ascendente o descendente.

Recuerde que no existen pendientes "seguras". Aumente la precaución cuando efectúe desplazamientos por prados en pendiente. Para evitar el riesgo de vuelco y de pérdida de control de la máquina:

- **a.** No efectúe maniobras de parada y arranque bruscas ni en subida ni en bajada.
- **b.** Acople suavemente la tracción y mantenga siempre la transmisión embragada, especialmente en bajada.
- **c.** Reduzca la velocidad en las pendientes y las curvas estrechas.
- **d.** Tenga cuidado con los badenes, las cuentas y todas aquellas zonas que puedan ser peligrosas.
- **e.** No corte nunca en posición transversal a la pendiente. Circule por los prados con pendiente en sentido ascendente o descendente, nunca transversal, efectuando los cambios de dirección con atención y sin que las ruedas aguas arriba pasen por encima de piedras, ramas, raíces, etc. para evitar el riesgo de deslizamiento lateral, vuelco o pérdida de control de la máquina.

Reduzca la velocidad antes de efectuar cualquier cambio de dirección sobre los terrenos en pendiente y accione siempre el freno de estacionamiento antes de abandonar la máquina.

Preste la máxima atención cuando trabaje cerca de zonas próximas a terraplenes, fosos o cauces. La máquina puede volcar si una rueda se sube al bordillo o éste cede.

Preste la máxima atención cuando conduzca marcha atrás. Mire hacia atrás antes de iniciar la maniobra y también mientras la ejecuta para evitar los posibles obstáculos.

Aumente las precauciones cuando remolque cargas o utilice herramientas pesadas:

- **a.** Enganche las barras de remolque sólo en los puntos previstos.
- **b.** Remolque sólo cargas que se puedan controlar con facilidad.
- **c.** No gire bruscamente. Realice las maniobras de marcha atrás con precaución.

d. Aplique contrapesos o pesos sobre las ruedas siempre que se indique en el manual de instrucciones.

Desacople el dispositivo de corte o la toma de potencia cuando atraviese zonas sin césped y cuando se desplace desde o hacia el área que desea cortar, sitúe el grupo del dispositivo de corte en la posición más alta.

Tenga cuidado con el tráfico cuando conduzca la máquina cerca de la carretera.

¡ATENCIÓN! La máquina no está homologada para su uso por vías públicas. De acuerdo con el Código de Circulación, la máquina sólo se puede utilizar en áreas privadas sin tráfico de vehículos.

No utilice nunca la máquina si las protecciones están dañadas.

No acerque ni coloque las manos ni los pies debajo de las partes giratorias. No se acerque al orificio de descarga.

Para evitar el riesgo de incendio, no deje la máquina parada en el césped con el motor encendido.

No dirija el orificio de descarga hacia las personas cuando utilice los accesorios.

Utilice únicamente accesorios aprobados por el fabricante de la máquina.

No utilice la máquina si los accesorios o las herramientas no están instalados correctamente. Conducir sin los accesorios montados puede afectar de forma negativa a la estabilidad de la máquina.

Tenga precaución cuando utilice bolsas para recoger el césped y accesorios que puedan alterar la estabilidad de la máquina, sobre todo en terrenos inclinados.

No modifique el ajuste del motor ni trabaje con un número de revoluciones excesivo.

No toque los componentes del motor que se calientan durante el uso. Riesgo de abrasión.

Desacople el dispositivo de corte o la toma de potencia, ponga la máquina en punto muerto, accione el freno de estacionamiento, pare el motor y extraiga la llave. Asegúrese de que todos los componentes en movimiento se detengan:

a. Siempre que deje la máquina sin vigilancia o abandone el puesto de conducción:
b. Antes de eliminar la causa de bloqueo o de desatascar la descarga.
c. Antes de controlar la máquina, limpiarla o trabajar en ella.
d. Cuando golpee un cuerpo extraño. Compruebe si la máquina se ha dañado y efectúe las reparaciones necesarias antes de volverla a utilizar.

Desacople el dispositivo de corte o la toma de potencia y pare el motor. Asegúrese de que todos los componentes en movimiento se detengan:

a. Antes de repostar.
b. Siempre que desmonte y monte la bolsa para recoger el césped.
c. Antes de regular la altura de corte si esta operación no se puede llevar a cabo desde el asiento del conductor.

Desacople el dispositivo de corte o la toma de potencia durante el transporte y siempre que no los utilice.

Reduzca la velocidad antes de parar el motor. Cierre el suministro de carburante al terminar el trabajo tal y como se indica en las instrucciones del manual.

Preste atención al grupo de elementos de corte que disponen de varios dispositivos de corte, la rotación de uno de ellos puede hacer girar al resto.

ATENCIÓN - En caso de rotura o accidente durante el trabajo, detenga inmediatamente el motor y aleje la máquina para no provocar otros daños. En caso de lesiones personales o a terceros en un accidente, active el protocolo de primeros auxilios y diríjase a una estructura sanitaria para recibir la atención necesaria. Elimine con atención los detritos que puedan provocar daños o lesiones a personas o animales.

ATENCIÓN - El nivel de ruido y de vibraciones indicado en estas instrucciones, son valores máximos de uso de la máquina. El uso de un elemento de corte desajustado, la excesiva velocidad de movimiento y la ausencia de mantenimiento influyen de manera significativa en las emisiones sonoras y en las vibraciones. Como consecuencia es necesario adoptar medidas preventivas apropiadas para eliminar posibles daños debidos a un ruido elevado y a los esfuerzos por vibraciones; llevar a cabo el mantenimiento de la máquina, usar auriculares anti-ruido, realizar pausas durante el trabajo.

3.4 MANTENIMIENTO Y ALMACENAMIENTO

¡ATENCIÓN! Extraiga la llave de contacto y lea las instrucciones antes de iniciar cualquier tipo de operación de limpieza o mantenimiento. Utilice vestuario adecuado y guantes de trabajo antes de iniciar cualquier tipo de operación que implique riesgo de lesión en las manos.

¡ATENCIÓN! – No utilice la máquina si está dañada o sus componentes están desgastados. Sustituya las piezas averiadas o deterioradas, no las repare. Utilice sólo recambios originales: el uso de recambios no originales y/o montados de manera incorrecta puede comprometer la seguridad de la máquina, causar accidentes o lesiones personales. El fabricante se exime de toda obligación o responsabilidad por los daños que se puedan causar.

Todas las operaciones de regulación y mantenimiento que no se describen en este manual deben ser efectuadas por un distribuidor o por un centro especializado que disponga de los conocimientos y las herramientas necesarios para garantizar profesionalidad y seguridad, manteniendo las condiciones originales de la máquina. Las operaciones llevadas a cabo por centros no autorizados o por personas no cualificadas anulan la garantía y eximen de toda obligación y responsabilidad al fabricante.

- Al terminar de utilizar la máquina, extraiga la llave y controle si ha sufrido algún daño.
- Compruebe el apriete de los tornillos y las tuercas para garantizar en todo momento la seguridad de funcionamiento. El mantenimiento regular es fundamental para la seguridad y para mantener el nivel de las prestaciones.
- Compruebe regularmente que los tornillos del dispositivo de corte estén apretados correctamente.

Utilice guantes de trabajo para manipular el dispositivo de corte, para desmontarlo y volverlo a montar.

Compruebe el equilibrado del dispositivo de corte cuando lo afile. Todas las operaciones relativas al dispositivo de corte (desmontaje, afilado, equilibrado, montaje y/o sustitución) son trabajos que requieren la formación necesaria y el uso de herramientas adecuadas; por motivos de seguridad, deben ser efectuadas por un centro especializado.

- Compruebe con frecuencia el funcionamiento de los frenos. Es importante efectuar el mantenimiento de los frenos y repararlos cuando sea necesario.
- Sustituya las pegatinas indicativas y de advertencia deterioradas.
- Si la máquina no dispone de bloqueo mecánico para el transporte, apoye siempre los accesorios sobre el suelo cuando deba aparcarla, guardarla o abandonarla sin vigilancia.
- Guarde la máquina fuera del alcance de los niños.

No aparque la máquina con el depósito lleno de carburante en un local donde los vapores de la carburante puedan entrar en contacto con llamas, chispas o fuentes intensas de calor.

- Deje enfriar el motor antes de aparcar la máquina en un local.
- Para reducir el riesgo de incendio, mantenga el motor, el silenciador de escape, el alojamiento de la batería y la zona de almacenamiento del carburante libres de hierba, hojas o grasa.
- Para reducir el riesgo de incendio, revise periódicamente la máquina y asegúrese

de que no tiene fugas de aceite o de combustible.

- Si necesita vaciar el depósito, estacione la máquina al aire libre y espere a que el motor se enfríe.
- No deje nunca las llaves puestas ni al alcance de los niños o las personas no aptas para el manejo de la máquina. Extraiga siempre la llave antes de iniciar cualquier tipo de operación de mantenimiento.

¡ATENCIÓN! El ácido de la batería es corrosivo. En caso de sobrecarga o daño mecánico, se puede producir una fuga. Evite cualquier tipo de contacto con el ácido y la inhalación de los gases que desprende.

La inhalación de los gases que el ácido desprende puede causar lesiones en las mucosas y en otros órganos internos. Acuda inmediatamente al médico.

¡ATENCIÓN! No cargue en exceso la batería. Podría explotar y provocar salpicaduras de ácido.

¡ATENCIÓN! El ácido corroe con gran rapidez las herramientas, la ropa y otros materiales. Limpie inmediatamente con agua cualquier derrame de ácido.

Tenga cuidado para que los bornes de la batería no sufran ningún cortocircuito, ya que las chispas pueden provocar un incendio.

CUIDADO con los componentes hidráulicos. Las pérdidas de líquido hidráulico a presión pueden provocar lesiones en la piel, incluso graves, que requieren asistencia médica inmediata.

3.5 TRANSPORTE

¡ATENCIÓN! - Para transportar la máquina en un camión o con un remolque, utilice rampas de acceso de resistencia, anchura y longitud adecuadas. Durante el transporte, cierre la llave del carburante (si la hay), baje el grupo del dispositivo de corte o el accesorio, accione el freno de estacionamiento y ancle la máquina al medio de transporte mediante cables o cadenas.

3.6 MEDIO AMBIENTE

- El cuidado del medio ambiente es un factor importante y prioritario al utilizar la máquina que beneficia la convivencia civil y protege el medio ambiente en el que vivimos. Evite molestar a los vecinos.
- Respete escrupulosamente las normas locales sobre eliminación de embalajes, aceites, carburante, filtros, piezas dañadas o cualquier otro elemento nocivo para el medio ambiente. Dichos desechos se deben eliminar de manera separada y entregar a centros de recogida autorizados para el reciclaje de los materiales.
- Respete escrupulosamente las normas locales sobre eliminación de los materiales residuales.
- Al finalizar su vida útil, no abandone la máquina en el medio ambiente; diríjase a un centro de eliminación de desechos autorizado de acuerdo con las normas locales vigentes.

4 ASEGURE SU CORTACÉSPED

Compruebe el seguro de su nuevo cortacésped de asiento.

Póngase en contacto con su compañía de seguros.

El seguro debe cubrir accidentes, incendio, daños y robo.

5 MONTAJE

Antes de utilizarla por primera vez, cargue la batería.

No utilice la máquina hasta haber aplicado todas las medidas que se indican en estas instrucciones de "MONTAJE".

Las operaciones de desembalaje y montaje se deben efectuar sobre una superficie plana y resistente. Compruebe que dispone del espacio suficiente para maniobrar la máquina y retirar el embalaje, y utilice siempre herramientas adecuadas.

5.1 COMPONENTES NECESARIOS PARA EL MONTAJE (3)

La máquina se suministra con el asiento y el volante desmontados, y la batería instalada en el alojamiento pero sin conectar.

El embalaje contiene los componentes necesarios para el montaje (3) que se indican en la tabla siguiente:

Pos.	N.	Descripción	Tamaño
A	2	Perno	6 x 36
B	1	Arandela de separación	6x38x0,5
C	1	Arandela de separación	16x38x1,0
D	2	Llave de encendido	/
E	2	Tuerca para batería	/
F	2	Tornillo para batería	/
G	2	Tuerca	M8
H	1	Placa de remolque	/
J	2	Tornillo	8x20
R	4	Arandelas grower	14 x 8,2 x 2

5.2 CAPÓ DEL MOTOR (5:A)

Para acceder a la llave del carburante, a la batería y al motor, abra el capó.
Para abrir el capó:

1. Suelte la correa de goma (5:B) de la parte frontal del capó.
2. Levante el capó con cuidado. Para cerrar el capó, bájelo y enganche la correa de goma para bloquearlo.

Se prohíbe arrancar el motor con el capó abierto.

5.3 BATERÍA

Consulte el tipo de batería utilizada en ”0 TABLA DE DATOS TÉCNICOS”

¡ATENCIÓN! El ácido de la batería es corrosivo y nocivo por contacto. Maneje la batería con cuidado y evite que el ácido se derrame.

No controle ni restablezca el líquido de la batería.

5.3.1 Conexión de la batería (6)

Conecte la batería a la instalación eléctrica de la máquina con los tornillos y las tuercas (6:F; 6:E)

1. Conecte el cable rojo al borne positivo de la batería (+).
2. Conecte el cable negro al borne negativo de la batería (-).

Si conecta los cables en orden inverso al indicado, se puede producir un cortocircuito que dañe la batería.

Si intercambia los cables, tanto el generador como la batería resultarán dañados.

Apriete bien los cables. Si quedan cables sueltos se podría producir un incendio.

No ponga en marcha el motor con la batería desconectada. Tanto el generador como el sistema eléctrico podrían sufrir una avería grave.

5.3.2 Carga de la batería

Antes de utilizarla por primera vez, cargue la batería.

Consulte el procedimiento de carga de la batería en 9.10.

5.4 ASIENTO (7)

1. Quite las piezas siguientes del soporte del asiento:
   - 4 tuercas (para bloqueo durante el transporte; no se utilizan).
   - 4 tornillos (7:K).
   - 4 arandelas de tope (7:L).
   - 4 arandelas grower (7:R).
2. Coloque el asiento en la montura del soporte.
3. Inserte las arandelas de tope (7:L) en los tornillos (7:K), con arandelas(7:R).
4. Introduzca los tornillos con las arandelas de tope por las ranuras del soporte del asiento y los orificios de la placa de asiento. Atornille el asiento.

Par de apriete: 9±1,7 Nm

Si aplica un par de más de 9±1,7 Nm, el asiento se dañará.

5. Compruebe que el asiento se desplace fácilmente por las ranuras del soporte.

El asiento se puede levantar. Si tiene la máquina al aire libre y empieza a llover, eche el asiento hacia adelante para que no se moje.

5.5 VOLANTE (8)

Para reducir al mínimo el juego axial de la columna de dirección, es preciso montar las arandelas de separación 0,5 mm y/o 1 mm (3:C; 3:B) en la columna, entre el tubo de la columna de dirección

y el soporte, como se indica a continuación (8:A).

1. Monte el tubo (8:B) en la columna de dirección y sujételo insertando uno de los pasadores (8:C) aproximadamente 1/3 de su longitud.
2. Empuje hacia arriba la columna de dirección y el tubo.
3. Compruebe si el espacio libre existente en el punto (8:A) permite insertar la arandela de 0,5 mm, la de 1,0 mm o ambas. La(s) arandela(s) debe(n) entrar sin necesidad de forzarla(s), ya que el volante debe tener un pequeño juego axial.
4. Extraiga el pasador (8:C) con un punzón plano (8:D) y desmonte el tubo.
5. Inserte la(s) arandela(s) como se indica en el punto 3 anterior.
6. Vuelva a montar el tubo de la columna de dirección y sujételo bien insertando los dos pasadores totalmente. Bloquee la columna de dirección del volante.

5.6 PLACA DE REMOLQUE (9)

Monte la placa de remolque (9:B) en la parte trasera de la máquina.

Utilice los tornillos y las tuercas (9:A; 9:C).

Par de apriete: 22 Nm.

5.7 FIJACIÓN DE SUELTA RÁPIDA (1:N)

Las fijaciones de suelta rápida y sus instrucciones de instalación van en una caja aparte, situada en el embalaje de la máquina.

Monte las fijaciones de suelta rápida en el eje delantero de la máquina.

5.8 PRESIÓN DE LOS NEUMÁTICOS

Compruebe la presión de aire de los neumáticos “0 TABLA DE DATOS TÉCNICOS”

5.9 ACCESORIOS

Para saber cómo se montan los accesorios, consulte la guía de instalación que se suministra con cada accesorio.

NOTA: El grupo del dispositivo de corte se considera un accesorio.

6 MANDOS

6.1 PEDAL ELEVADOR DE ACCESORIOS MECÁNICO (10:C)

Controla la palanca (10:C1) y se encarga de desplazar los accesorios desde la posición de trabajo hasta la de transporte.

- Posición de transporte: pise a fondo el pedal y retire el pie. El pedal permanece pisado.
- Posición de trabajo: pise y suelte lentamente el pedal.

No cambie a la posición de transporte mientras el accesorio enganchado está funcionando. La correa de transmisión podría dañarse.

6.2 EMBRAGUE-FRENO DE ESTACIONAMIENTO (10:B)

No pise el pedal mientras la máquina está en marcha.

La transmisión se podría sobrecalentar.

El pedal (10:B) tiene posiciones:

Sin pisar. La tracción está activada. El freno de estacionamiento no está activado.

Pisado hasta la mitad. La máquina está desembragada. El freno de estacionamiento no está activado.

Pisado a fondo. La máquina está desembragada. El freno de estacionamiento está totalmente activado pero no bloqueado. Esta posición también se utiliza como freno de emergencia.

6.3 PALANCA DE BLOQUEO DEL FRENO DE ESTACIONAMIENTO (10:A)

Bloquea el pedal de “embrague-freno” en la posición de pisado a fondo. Se utiliza para bloquear la máquina en cuestas, durante el transporte, etc., con el motor apagado.

Bloqueo:

1. Pise el pedal (10:B) a fondo.
2. Desplace la palanca (10:A) hacia la derecha.
3. Suelte el pedal (10:B).
4. Suelte la palanca (10:A).

Desbloqueo:

1. Pise y suelte el pedal (10:B).

6.4 PEDAL DE TRACCIÓN (10:F)

El pedal determina la relación de transmisión entre el motor y las ruedas motrices (= la velocidad).
Cuando se suelta el pedal, se activa el freno de servicio.

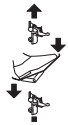

Al pisar el pedal hacia delante, – la máquina se desplaza marcha adelante.
Al dejar de pisar el pedal – la máquina se detiene.
Al pisar el pedal hacia atrás – la máquina se desplaza marcha atrás.
Al reducir la presión en el pedal – la máquina frena.

En la sección superior del pedal hay una placa que se puede regular para adaptar el pedal al tamaño de pie del conductor.

Si la máquina no frena como debería cuando se suelta el pedal, utilice el pedal izquierdo (10:B) como freno de emergencia.

6.5 VOLANTE (10:D)

La altura del volante se puede regular.
Para ello, afloje la maneta de ajuste (10:E) situada en la columna del volante y levante o baje el volante hasta la posición deseada. A continuación, vuelva a apretar la maneta.

No ajuste el volante durante la marcha.

No gire nunca el volante con la máquina parada y una herramienta en la posición flotante. El servo y la dirección podrían verse sometidos a un esfuerzo excesivo.

6.6 MANDO DEL GAS (ACELERADOR) (11:A; 12:A) MOD.: [B&S Intek] [B&S Vanguard] [ST.]

Comando para regular el régimen del motor.

A pleno gas - mantenga siempre la palanca en esta posición cuando la máquina esté en funcionamiento.

Ralentí.

6.7 MANDO DEL AIRE (SI ESTUVIERA PREVISTO)(12:B) MOD.: [ST.]

Palanca para estrangular el motor cuando se arranca en frío.

Palanca completamente extraída (12:B1) - válvula estranguladora cerrada. Para arrancar el motor en frío.
Palanca totalmente hundida (12:B2) – válvula estranguladora abierta. Se utiliza para arrancar el motor en caliente y cuando la máquina está en funcionamiento.

No utilice la máquina con la palanca del estrangulador extraída si el motor está caliente.

Algunos modelos están dotados de un sistema que controla automáticamente la posición del starter en el carburador durante el arranque del motor y el calentamiento.

6.8 LLAVE DE ENCENDIDO/FARO (11:C, 12:C)

La llave de encendido se utiliza para arrancar o parar el motor
y para encender o apagar el faro.

No deje la llave en las posiciones 2 ni 3 cuando abandone el asiento del conductor. En estas posiciones, puede pasar combustible al motor a través del carburador y se podría producir un incendio. Además, la batería se podría descargar y dañar.

La llave tiene cuatro posiciones:

1. Posición de parada - el motor está cortocircuitado. Se puede retirar la llave.

2. Posición de funcionamiento - faro encendido.

3. Posición de funcionamiento - faro apagado.

4. Posición de arranque - el motor de arranque eléctrico se activa al girar la llave hacia esta posición. Cuando el motor haya arrancado, suelte la llave para que regrese a la posición de funcionamiento 3. Si desea encender el faro, gire la llave a la posición 2.

6.9 TOMA DE POTENCIA (11:D, 12:D)

No active nunca la toma de fuerza cuando el elevador de accesorios delantero se encuentre en la posición de transporte. La transmisión se dañaría.

Botón de activación / desactivación de toma de potencia (11:D, 12:D). Pulsar el botón para activar / desactivar la toma de potencia.

6.10 CONTADOR DE HORAS (13:A)

Indica el número de horas de funcionamiento. Sólo avanza cuando el motor está en marcha.

6.11 REGULACIÓN DE LA ALTURA DE CORTE (11:E; 12:E)

La máquina está equipada con un interruptor que permite ajustar eléctricamente la altura de corte de la placa de corte.

El interruptor permite regular la altura de corte de manera continua.

La placa de corte va conectada a la toma (13:B).

6.12 PALANCA DE ACOPLAMIENTO Y DESBLOQUEO DE LA TRANSMISIÓN (14; 15)

Palanca que desembraga la transmisión variable.

El modelo 2WD lleva una palanca conectada al eje trasero. Consulte (14:A).

El modelo 4WD está equipado con dos palancas, conectadas al eje trasero (15:A) y al eje delantero (15:B).

La palanca de acoplamiento y desbloqueo no debe estar nunca entre las posiciones hacia fuera y hacia dentro. Esto sobrecalienta y daña la transmisión.

La palanca de desembrague permite desplazar manualmente la máquina (empujándola o remolcándola) sin utilizar el motor.

Posee dos posiciones:

1. Transmisión embragada (14:A1; 15:A1-B1)- transmisión embragada para funcionamiento normal.

2. Transmisión desembragada (14:A2; 15:A2-B2) - transmisión desembragada. Se puede mover la máquina manualmente.

No recorra largas distancias remolcando la máquina ni lo haga a gran velocidad. Podría estropear la transmisión.

No utilice la máquina con la palanca más delantera en la posición hacia fuera; el eje frontal podría dañarse o perder aceite.

6.13 REGULACIÓN DEL ASIENTO (16:B)

El asiento se puede regular hacia delante o hacia atrás como se indica a continuación:

1. Desplace la palanca (16:A) hacia arriba.
2. Ponga el asiento en la posición deseada.
3. Suelte la palanca (16:A) para bloquear el asiento.

El asiento lleva un interruptor de seguridad, conectado al sistema de seguridad de la máquina, que impide la puesta en marcha de la máquina cuando no hay nadie sentado. Consulte el apartado 7.6.2.

6.14 CAPÓ DEL MOTOR

Consulte la modalidad de acceso a la llave del carburante, a la batería y al motor en 5.2.

6.15 FIJACIONES DE SUELTA RÁPIDA

Estas fijaciones permiten intercambiar los accesorios de manera fácil y rápida.

Estas fijaciones permiten desplazar fácilmente el grupo del dispositivo de corte entre las dos posiciones disponibles:

- Posición normal, con la correa totalmente tensada.
- 4 cm por detrás de la posición normal, con la correa destensada. De ese modo, el grupo del dispositivo de corte queda más cerca de la máquina.

Dado que el rodillo tensor se suelta de la correa, las fijaciones rápidas simplifican el cambio de la correa y el grupo del dispositivo de corte y facilitan la colocación en las posiciones de lavado y mantenimiento.

Destensado de la correa (17; 18)

VConsulte las instrucciones adjuntas con el accesorio y con la fijación de suelta rápida.

1. Quite las chavetas y los pasadores de seguridad (17:C) de ambos laterales.
2. Abra las fijaciones rápidas presionando sus secciones traseras con el talón (17:A).

Cuando las fijaciones de suelta rápida están abiertas, los brazos del accesorio se liberan.

Antes de iniciar cualquier tipo de regulación u operación de mantenimiento, coloque los brazos en la fijación y ciérrela.

1. Efectúe las operaciones necesarias, por ejemplo:

- Desenganchar la correa.
- Sustituir el accesorio desenganchando los brazos (19).

Tensado de la correa (17; 18)
Tense en primer lugar un lateral y después el otro como se indica a continuación.

No gire la palanca con las manos. Riesgo de pillarse las extremidades.

1. Ponga un pie en la palanca (18:A) y gírela media vuelta hacia delante con cuidado.
2. Coloque la chaveta o el pasador de seguridad (17:C).
3. Repita el mismo procedimiento en el otro lado.

7 ENCENDIDO Y PUESTA EN MARCHA

7.1 PRECAUCIONES

Compruebe siempre que el nivel de aceite del motor sea el adecuado. Este punto es particularmente importante cuando se trabaja en pendientes (consulte 7.4).
Extreme la precaución cuando trabaje en pendiente: no arranque ni frene de manera brusca, no atraviese la máquina y conduzca siempre de arriba abajo o de abajo arriba.
Accione el freno de estacionamiento para aparcar la máquina.

No conduzca la máquina por pendientes con una inclinación superior a 10º, ya sea en sentido ascendente o descendente.

Reduzca la velocidad en las pendientes y cuando tome curvas cerradas para no perder el control de la máquina y evitar que se vuelque.

No gire el volante hasta el tope cuando conduzca a la máxima velocidad, la máquina podría volcarse.

Mantenga las manos y los pies alejados de la dirección articulada y del soporte del asiento. Riesgo de pillarse las extremidades.

7.2 USO COMBINADO DE ACCESORIOS

Para más información sobre el uso combinado de accesorios, consulte la "TABLA PARA COMBINAR DE MANERA CORRECTA LOS ACCESORIOS" de la sección "0 TABLA DE DATOS TÉCNICOS".

7.3 ABASTECIMIENTO DE CARBURANTE

Utilice siempre gasolina sin plomo. No mezcle la gasolina con aceite.

Consulte la capacidad del depósito en "0 TABLA DE DATOS TÉCNICOS". El depósito transparente permite controlar el nivel con facilidad.

¡NOTA! La gasolina se degrada y no debe permanecer en el depósito durante más de 30 días.

Es posible utilizar carburantes ecológicos como, por ejemplo, la gasolina alquilada. Gracias a su composición, el impacto de estas gasolinas sobre las personas y el medio ambiente es menor.
No se conocen efectos negativos relacionados con su uso. Aún así, en los comercios existen varios tipos de gasolina alquilada para los cuales no es posible proporcionar información precisa sobre su uso.
Para más información se recomienda consultar las instrucciones y los datos proporcionados por el fabricante de gasolina alquilada.
No llene del depósito al máximo.

Deje al menos 1 ó 2 cm dentro de la boca de llenado sobre la parte superior del depósito para que la gasolina pueda expandirse al calentarse sin rebosar.

Si piensa utilizar la máquina por última vez antes de un largo periodo de inactividad, (por ejemplo, durante el invierno), llene el depósito con la cantidad de carburante suficiente para completar el trabajo.
De hecho, antes de estacionar la máquina durante un largo periodo, es necesario vaciar completamente el depósito de carburante (consulte 11).

7.4 CONTROL DEL NIVEL DE ACEITE DEL MOTOR (21, 22)

La máquina se suministra con aceite en el motor.

Antes de arrancar la máquina, controle el nivel de aceite del motor.

Para controlar o llenar de aceite el motor, consulte 9.5.1.

7.5 CONTROL DEL NIVEL DE ACEITE DE LA TRANSMISIÓN

Para controlar o llenar de aceite de la transmisión, consulte 9.7.1

7.6 CONTROLES DE SEGURIDAD

Al probar la máquina, asegúrese de que los controles de seguridad indicados en las tablas siguientes den el resultado correcto.

Los controles de seguridad deben llevarse a cabo cada vez que se vaya a utilizar la máquina.

Si alguno de los resultados obtenidos no es satisfactorio, ¡no utilice la máquina!
Llévela a un taller para que la revisen y efectúen las reparaciones necesarias.

7.6.1 Control general de seguridad

Objeto	Resultado
Conductos y empalmes del circuito de combustible	Ninguna fuga.
Cables eléctricos.	Aislantes en perfecto estado. Ningún daño.
Sistema de escape.	Ninguna fuga en las conexiones. Todos los tornillos apretados.
Circuito de aceite	Ninguna fuga. Ningún daño.
Conduzca la máquina marcha adelante y marcha atrás y suelte el pedal de conducción-freno de servicio.	La máquina se detiene.
Prueba de conducción	Ninguna vibración extraña. Ningún ruido extraño.

7.6.2 Control eléctrico de seguridad

Estado	Acción	Resultado
El pedal del freno de estacionamiento no está pisado.	Intente arrancar.	El motor no se pone en marcha.
Motor en marcha.	Levántese del asiento del conductor.	El motor se apaga.

7.7 ENCENDIDO / TRABAJO

Cuando se utiliza la máquina, el capó debe estar cerrado y bloqueado.

Utilice siempre el pleno gas mientras usa la máquina.

Cuando se encienda la máquina, espere 2 segundos en la posición de encendido antes de arrancar el motor.

1. Abra la llave del carburante (24).
2. Compruebe que el cable de la bujía esté correctamente conectado a la bujía.
3. Asegúrese de que la toma de potencia esté desconectada (11:D; 12:D).
4. No mantenga el pie sobre el pedal de conducción/freno de servicio (10:F).

Arranque en frío

1. Activar la transmisión (14:A1),(15:A1; 15:B1).
2. Accionar el freno de estacionamiento (10:B).
3. Poner el acelerador a máxima potencia (11;A; 12:A).
4. Extraer completamente el mando del aire (12:B1) (si está presente).
5. Girar la llave de encendido y ponerla en marcha.

Antes de trabajar con la máquina, esperar unos minutos para que el aceite se caliente.

Arranque en caliente

1. Activar la transmisión (14:A1),(15:A1; 15:B1).
2. Accionar el freno de estacionamiento (10:B).
3. Poner el acelerador a máxima potencia (11;A; 12:A).
4. El mando del aire debe ser presionado (12:B2) (si está presente).
5. Girar la llave de encendido y ponerla en marcha.

Para continuar, véanse las instrucciones en el párrafo 7.7.1.

7.7.1 Marcha

Para trabajar con la máquina:

- Pise el pedal (10:B) a fondo y suéltelo.
- Accione el pedal (10:F) para mover la máquina.
- Desplácese hacia la zona de trabajo.
- Si ha instalado los accesorios frontales, accione la toma de potencia (11:D, 12:D).
- Empiece a trabajar.

7.8 PARADA

Para detener la máquina:

- Desactive la toma de potencia (11:D, 12:D).
- Accione el freno de estacionamiento (10:B).
- Deje que el motor funcione al ralentí durante uno o dos minutos.
- Gire la llave para parar el motor.
- Cierre la llave del carburante. Esta acción es especialmente importante, por ejemplo, si va a transportar la máquina en un remolque.

Si debe abandonar la máquina sin vigilancia, desconecte los cables de la bujía y extraiga la llave de encendido.

Es posible que el motor esté muy caliente inmediatamente después de apagarlo. No toque el silenciador, el cilindro ni las aletas de refrigeración. Podría quemarse.

7.9 LIMPIEZA

Para reducir el riesgo de incendio, elimine los restos de césped, hojas y aceite que pueda haber en el motor, el silenciador, la batería y el depósito de combustible.
Para reducir el riesgo de incendio, revise periódicamente la máquina y asegúrese de que no tiene fugas de aceite o de combustible.

Nunca utilice agua a presión, podría dañar las juntas del eje, los componentes eléctricos o las válvulas hidráulicas.

Limpie siempre la máquina después de usarla.
Respete las siguientes instrucciones de limpieza:

- No pulverice agua directamente sobre el motor.
- Limpie el motor con un cepillo y/o con aire a presión.
- Limpie la toma de aire de refrigeración del motor.
- Una vez terminadas las operaciones de limpieza con agua, ponga en marcha la máquina y el grupo del dispositivo de corte para eliminar el agua y evitar que penetre en los cojinetes, ya que podría dañarlos.

8 USO DEL ACCESORIO

Compruebe que sobre la superficie de césped que vaya a cortar no haya ningún objeto extraño (piedras, etc.).

8.1 ALTURA DE CORTE

Para obtener el mejor resultado, corte un tercio de la altura de la hierba. Consulte la fig. 23.

Si el césped está muy alto y tiene que cortarlo mucho, pase dos veces la máquina ajustada a alturas de corte diferentes.

No utilice las alturas de corte más bajas si la superficie es desigual.

Los dispositivos de corte podrían dañarse y además la capa superior del suelo podría levantarse.

8.2 RECOMENDACIONES

Obtendrá los mejores resultados de su cortacésped si sigue las recomendaciones siguientes:

- Corte el césped con frecuencia.
- Utilice la máquina con el motor a todo gas.
- No corte el césped cuando esté húmedo.
- Utilice dispositivos de corte afilados.

- Mantenga siempre limpios los bajos del grupo del dispositivo corte.

9 MANTENIMIENTO

9.1 PROGRAMA DE ASISTENCIA

Para garantizar la fiabilidad y la seguridad de funcionamiento de la máquina y ayudar a salvaguardar el medio ambiente, respete siempre el programa de asistencia de STIGA SpA.

Los puntos de intervención previstos en este programa se ilustran en el manual de mantenimiento de STIGA SpA que se adjunta.

La revisión general debe ser efectuada por un taller autorizado.

La primera revisión y la revisión intermedia pueden ser efectuadas por el usuario aunque se recomienda contactar con un taller autorizado.

Los procedimientos indicados a continuación se describen también en el capítulo “7 ENCENDIDO Y PUESTA EN MARCHA”del manual.

Las revisiones efectuadas por el taller autorizado garantizan profesionalidad y uso de recambios originales.

El manual se debe sellar cada vez que se efectúa una revisión general o una revisión intermedia en un taller autorizado. El manual sellado aumenta el valor de las máquinas de segunda mano.

9.2 PREPARACIÓN

Todas las tareas de mantenimiento y reparación deben efectuarse con la máquina y el motor parados.

Accione siempre el freno de estacionamiento para evitar que la máquina se mueva.

Pare el motor.

Evite que el motor se ponga en marcha de forma imprevista desconectando los cables de las bujías y quitando la llave de encendido.

9.3 TABLA DE MANTENIMIENTO

Consulte el capítulo “13 TABLA DE MANTENIMIENTO”. La tabla le ayudará a garantizar la eficiencia y la seguridad de su máquina. Contiene las operaciones y los tiempos de mantenimiento. Realice la acción indicada en el plazo que primero se cumpla.

Cambie el aceite más a menudo si el motor tiene que trabajar en condiciones duras o si la temperatura ambiente es elevada.

9.4 PRESIÓN DE LOS NEUMÁTICOS

Regule la presión de los neumáticos respetando los valores indicados en “0 TABLA DE DATOS TÉCNICOS”.

9.5 LLENADO / SUSTITUCIÓN DEL ACEITE MOTOR

Consulte el manual del motor que se suministra con la máquina para obtener más información sobre estas operaciones.

9.5.1 Control / llenado (21, 22)

Controle el nivel de aceite cada vez que vaya a utilizar la máquina. Para controlar el nivel de aceite, la máquina debe estar situada sobre un terreno bien nivelado.

Limpie la zona alrededor de la varilla. A continuación, desenrósquela y extráigala. Limpie la varilla.

Introduzca la varilla a fondo y enrósquela.
A continuación, desenrósquela y extráigala otra vez. Controle el nivel de aceite. Si está por debajo de la marca “FULL”, restablezca el nivel de aceite (21; 22).

El nivel de aceite no debe superar en ningún caso la marca “FULL”, pues el motor se sobrecalentaría. Si echa demasiado aceite y el nivel sobrepasa la marca “FULL”, drene aceite hasta alcanzar el nivel correcto.

Cambie el aceite más a menudo si el motor tiene que trabajar en condiciones duras o si la temperatura ambiente es elevada.

9.5.2 Sustitución/llenado (21, 22)

Para más información sobre los tiempos, consulte el capítulo 13 .

Para más información sobre el tipo de

aceite, consulte el apartado "0 TABLA DE DATOS TÉCNICOS".

Utilice aceite sin aditivos.

Cambie el aceite con el motor caliente.

El aceite del motor puede alcanzar temperaturas muy elevadas si se cambia nada más apagar el motor. Espere unos minutos hasta que la temperatura del motor descienda antes de cambiar el aceite.

Realice las siguientes operaciones:

1. Coloque la máquina en una superficie nivelada.
2. Accione el freno de estacionamiento.
3. Abra el capó del motor.
4. Fije la abrazadera al tubo de vaciado del aceite. Utilice una pinza de tipo Polygrip u otra herramienta similar (21:A; 22:A).
5. Desplace la abrazadera 3 o 4 cm por el tubo de vaciado del aceite y quite el tapón.
6. Recoja el aceite en un bidón.

¡NOTA! no deje que caiga aceite en las correas de transmisión.

1. Lleve el aceite a un punto de reciclaje para su eliminación con arreglo a la normativa local.
2. Ponga el tapón de vaciado del aceite y coloque la abrazadera sobre el tapón.
3. Limpie las salpicaduras de aceite.
4. Extraiga la varilla y eche aceite nuevo. Para más información sobre la cantidad de aceite, consulte "0 TABLA DE DATOS TÉCNICOS".
5. Después de rellenar el depósito de aceite, arranque el motor y póngalo al ralentí 30 segundos.
6. Compruebe si hay alguna fuga.
7. Pare el motor. Espere otros 30 segundos y controle el nivel de aceite como se indica en el apartado 9.5.1.

9.5.3 Cambio del filtro de aceite (si lo hay)

Consulte el manual del motor que se suministra con la máquina para obtener más información sobre estas operaciones.

Para más información sobre los tiempos, consulte el capítulo 13 .

Para realizar esta operación de mantenimiento, se recomienda contactar con un Centro de Asistencia Técnica autorizado.

Para ello, vacíe el aceite como se indica más arriba, asegurándose de poner el tapón de vaciado al acabar. A continuación, cambie el filtro de la manera siguiente:

- Limpie la zona alrededor del filtro y desmóntelo.
- Impregne la junta del filtro nuevo con aceite.
- Monte el filtro. Para ello, enrósquelo hasta que la junta haga contacto con el motor. A continuación, apriételo entre 1/2 y 3/4 de vuelta más.
- Siga las instrucciones del punto 7 como se indica en el apartado 9.4.3.

9.6 CAMBIO DEL FILTRO DE COMBUSTIBLE E (21:B, 22:B)

Consulte el manual del motor que se suministra con la máquina para obtener más información sobre estas operaciones.

Para más información sobre los tiempos, consulte el capítulo 13 .

Una vez instalado el filtro, compruebe si hay alguna fuga.

9.7 CONTROL / LLENADO DEL ACEITE DE LA TRANSMISIÓN [4WD]

Para más información sobre los tiempos, consulte el capítulo 13 .

Para más información sobre el tipo y la cantidad de aceite, consulte el apartado "0 TABLA DE DATOS TÉCNICOS".

9.7.1 Control/llenado (25)

1. Coloque la máquina en una superficie nivelada.
2. Controle el nivel de aceite del depósito (25:A). El aceite debe llegar a la línea.
3. Si es necesario, añada más aceit

9.7.2 Sustitución

Evacuación del aceite

1. Conduzca la máquina a distintas velocidades entre 10 y 20 minutos para calentar el aceite de la transmisión.
2. Coloque la máquina en una superficie nive-

lada.
3. Accione el freno de estacionamiento.
4. Coloque las palancas de desembrague en posición A1 - B1 como se ilustra en la fig. (15:A; 15:B).
5. Coloque un recipiente debajo del eje trasero y otro debajo del eje delantero.
6. Abra el capó del motor y quite el tapón del depósito de aceite.

Utilice exclusivamente un cuadrado macho de 3/8" para quitar el tapón de vaciado; si utiliza otra herramienta podría dañarlo.

1. Quite el tapón de vaciado del aceite del eje trasero (26:A).
2. Quite los 2 tapones de vaciado del eje delantero. Utilice una llave de tubo de 12 mm. Deje salir el aceite del eje delantero y de los tubos (27).
3. Asegúrese de que las juntas de los tapones de vaciado del eje delantero estén en perfectas condiciones (27). Vuelva a poner los tapones. Par de apriete: 15-17 Nm.
4. Asegúrese de que la junta del tapón de vaciado del aceite del eje trasero esté en perfectas condiciones (26:A). Vuelva a colocar el tapón en el eje trasero. Apriete el tapón de vaciado a 5 Nm.

El tapón de vaciado puede dañarse si se aprieta a más de 5 Nm.

1. Extraiga el aceite de la parte inferior del depósito con un extractor de aceite (28).
2. Deseche el aceite con arreglo a la normativa local.

Llenado

1. Llene el depósito con aceite sin usar.
2. Asegúrese de que la palanca de desembrague trasera esté hacia fuera.
3. Arranque el motor. Cuando se arranca el motor, la palanca de desembrague de la transmisión del eje delantero se desliza hacia dentro automáticamente.

No ponga en marcha el motor con la palanca de desembrague de la transmisión del eje trasero dentro y la palanca de desembrague de la transmisión del eje delantero fuera (15:A; 15:B). las juntas del eje delantero podrían dañarse.

Si va a poner el motor en marcha bajo techo, conecte un dispositivo de extracción de gases al tubo de escape del motor.

1. Desactive la palanca de desembrague de la transmisión del eje delantero.

¡NOTA! El sistema absorbe el aceite con mucha rapidez. El depósito se debe rellenar de manera continua hasta que deje de vaciarse, con objeto de llenar el circuito e impedir que entre aire en la instalación.

1. Mantenga el pedal del acelerador en la posición de marcha adelante bloqueándolo con una cuña de madera (29).
2. Deje que el motor funcione en la posición de marcha adelante durante un minuto.
3. Desplace la cuña para poner el pedal del acelerador en la posición de marcha atrás. Continúe con el llenado de aceite.
4. Deje que el motor funcione en la posición de marcha atrás durante un minuto.
5. Repita el procedimiento de cambio del sentido de marcha una vez por minuto como se ha indicado anteriormente y siga echando aceite hasta que dejen de formarse burbujas.
6. Pare el motor, coloque la tapa (25:B) del depósito de aceite y cierre el capó del motor.
7. Conduzca la máquina a distintas velocidades durante unos minutos y si es necesario regule el nivel de aceite del depósito.

9.8 CONTROL DE LAS CORREAS DE TRANSMISIÓN

Compruebe todas las correas para asegurarse de que estén en perfectas condiciones.

Para más información sobre los tiempos, consulte el capítulo 13 .

9.9 DIRECCIÓN

Para más información sobre los tiempos, consulte el capítulo 13 .

9.9.1 DIRECCIÓN

Compruebe y ajuste la dirección por primera vez después de 5

horas de funcionamiento y, sucesivamente, cada 100 horas de funcionamiento.

9.9.2 Regulación (31)

Si es necesario, ajuste las cadenas de dirección

de la manera siguiente:

1. Enderece totalmente la dirección.
2. Ajuste las cadenas de dirección con ayuda de las dos tuercas situadas bajo el punto central (31).
3. Ajuste las dos tuercas en la misma proporción hasta que desaparezca la holgura.
4. Desplace la máquina hacia delante en línea recta y compruebe que la dirección no esté descentrada.
5. Si lo está, afloje una tuerca y apriete la otra

No tense demasiado las cadenas de dirección. Si lo hace, la dirección se endurecerá y el desgaste de las cadenas aumentará.

9.10 BATERÍA

Consulte el tipo de batería utilizada en el apartado "0 TABLA DE DATOS TÉCNICOS"

¡ATENCIÓN! El ácido de la batería es corrosivo y nocivo por contacto.

Maneje la batería con cuidado y evite que el ácido se derrame.

Si se mancha con ácido, lave inmediatamente la zona con agua abundante y acuda al médico lo antes posible.

No controle ni restablezca el líquido de la batería.

El mantenimiento de la batería prevé exclusivamente su recarga cuando la máquina permanece estacionada durante un largo periodo de tiempo.

La batería se puede recargar:

- a través del motor,
- utilizando un cargador de baterías.

9.10.1 Recarga a través del motor

Esta modalidad de recarga sólo es posible si la batería dispone de carga suficiente como para poner en marcha el motor.

- Si la batería es nueva, conecte los cables a la batería.
- Estacione la máquina al aire libre.
- Arranque el motor siguiendo las instrucciones de este manual.
- Mantenga el motor en funcionamiento durante 45 minutos (tiempo necesario para recargar la batería por completo).
- Pare el motor.

9.10.2 Recarga con un cargador de baterías

Utilice un cargador de baterías con tensión constante. El uso de un cargador de baterías estándar puede dañar la batería.
Para más información, contacte con su distribuidor de confianza.

Antes de conectar el cargador de batería, desconecte la batería del circuito eléctrico.

9.10.3 Desmontaje/montaje

La batería va montada debajo del capó del motor.

Tanto durante el montaje como durante el desmontaje, es importante respetar las siguientes instrucciones sobre la conexión de los cables:

1. Durante el desmontaje. Desconecte en primer lugar el cable negro del borne negativo (-) de la batería. Luego desconecte el cable rojo del borne positivo (+) de la batería.
2. Durante el montaje. Conecte en primer lugar el cable rojo al borne positivo (+) de la batería. Luego conecte el cable negro al borne negativo (-) de la batería.

Si conecta o desconecta los cables en orden inverso al indicado, se puede producir un cortocircuito que dañe la batería.
Si intercambia los cables, tanto el generador como la batería resultarán dañados.
Apriete bien los cables. Si quedan cables sueltos se podría producir un incendio.
No ponga en marcha el motor con la batería desconectada. Tanto el generador como el sistema eléctrico podrían sufrir una avería grave.

9.10.4 Limpieza

Si los bornes de la batería se oxidan,
límpielos con un cepillo de alambre y engráselos.

9.11 FILTRO DE AIRE, MOTOR

Para más información sobre los tiempos, consulte el capítulo 13 .

Consulte el manual del motor que se suministra con la máquina para obtener más información sobre estas operaciones.

9.11.1 Limpieza/ Sustitución - mod.: [B&S Intek] (32)

Para más información sobre los tiempos, consulte el capítulo 13 .

¡NOTA! Si conduce la máquina por terrenos polvorientos, tendrá que limpiar o cambiar el filtro más a menudo.

Desmonte y monte los filtros de aire como se indica a continuación.

1. Limpie cuidadosamente la zona alrededor del portafiltro (32:A).
2. Quite la tapa del filtro extrayendo los dos tornillos.
3. Extraiga el filtro de papel (32:B). Tenga cuidado de que no entre suciedad en el carburador. Limpie la carcasa del filtro del aire.
4. Limpie el filtro de papel golpeándolo suavemente contra una superficie plana. Si el filtro está demasiado sucio, cámbielo.
5. Monte el filtro siguiendo estos pasos en orden inverso.

No utilice aire comprimido ni disolventes derivados del petróleo, como queroseno, para limpiar el filtro de papel. Se estropearía.

ni lo engrase con aceite.

9.11.2 Limpieza / Sustitución - mod.: [B&S Vanguard] (33)

Para más información sobre los tiempos, consulte el capítulo 13 .

¡NOTA! si conduce la máquina por terrenos polvorientos, tendrá que limpiar o cambiar el filtro más a menudo.

Desmonte y monte los filtros de aire como se indica a continuación.

1. Limpie cuidadosamente la zona alrededor de la tapa del filtro de aire.
2. Quite la tapa del filtro (33:A) extrayendo las dos abrazaderas.
3. Desmonte el filtro completo (33:B). El prefiltro está situado sobre el filtro de aire. Tenga cuidado de que no entre suciedad en el carburador. Limpie la carcasa del filtro del aire.
4. Limpie el filtro de papel golpeándolo suavemente contra una superficie plana. Si el filtro está demasiado sucio, cámbielo.
5. Limpie el prefiltro. Si el filtro está demasiado sucio, cámbielo.
6. Monte el filtro siguiendo estos pasos en orden inverso.

9.11.3 Limpieza/Sustitución-mod.:[ST.](34)

Véase el capítulo 13 para el tiempo de intervención.

¡NOTA! Los filtros deben limpiarse / sustituirse más a menudo si la máquina está trabajando en un terreno muy polvoriento.

Quitar/instalar los filtros de aire de la siguiente manera:

1. Limpiar la zona alrededor de la tapa (34:A) del filtro.
2. Abrir la tapa (34:A), girando el mando de apertura (34:B).
3. Quitar el elemento filtrante (34:C, 34:D).
4. Retirar el pre-filtro de esponja (34:D) del cartucho (34:C).
5. Agitar el cartucho (34:C) en una superficie sólida y soplar con aire comprimido desde el lado interno para retirar polvo y desechos.
6. Lavar el pre-filtro de esponja (34:D) con agua y detergente y dejarlo secar al aire libre.
7. Eliminar del alojamiento del filtro (34:E) el polvo y los desechos, prestando atención a cerrar el conducto de aspiración con un paño (34:F) para evitar que entren en el motor.
8. Retirar el paño (34:F) , montar el elemento filtrante (34:D, 34:C) en su alojamiento y volver a montar la tapa (34:A).

9.11.4 Sustitución de la bujía

Para más información sobre los tiempos, consulte el capítulo 13 .

Antes de desconectar la bujía, limpie la zona alrededor de su montura.

Para más información sobre el tipo de bujía y la distancia de los electrodos, consulte “0 TABLA DE DATOS TÉCNICOS”.

9.11.5 Limpieza de la entrada de aire

Para más información sobre los tiempos, consulte el capítulo 13 .

Consulte la figura (32:C).

El motor es de refrigeración por aire.

Si el sistema de refrigeración se bloquea, se puede estropear el motor.

Durante la revisión general, el sistema de refrigeración se limpia a fondo.

9.12 LUBRICACIÓN (30)

Para más información sobre los tiempos, consulte el capítulo 13 .

Objeto	Acción	Fig.
Punto central	Limpie las cadenas con un cepillo de alambre. Engrase con grasa universal para cadenas en spray.	30A
Brazos tensores	Lubrique los puntos de apoyo con aceite al activar los distintos mandos. Este procedimiento requiere dos personas.	-
Cables de control	Lubrique los extremos de los cables con aceite al activar los distintos mandos. Este procedimiento requiere dos personas.	30B
Cables de control	Lubrique los extremos de los cables con aceite al activar los distintos mandos. Este procedimiento requiere dos personas.	30C

9.13 FUSIBLES (35)

Destino	Fusible
Alimentación de la válvula de combustible	10 A
Alimentación del regulador eléctrico de la altura de corte	20 A
Alimentación del circuito eléctrico	30 A

10 ASISTENCIA Y REPARACIÓN

Este manual suministra la información necesaria para conducir la máquina y efectuar las operaciones básicas de mantenimiento que puede llevar a cabo el usuario.

Todas las operaciones de regulación y mantenimiento que no se describen en este manual deben ser efectuadas por un distribuidor o por un centro especializado que disponga de los conocimientos y las herramientas necesarios para garantizar profesionalidad y seguridad, manteniendo las condiciones originales de la máquina.

Antes de iniciar cualquier tipo de operación de asistencia:

a. Coloque la máquina en una superficie nivelada.
b. Accione el freno de estacionamiento.
c. Pare el motor.
d. Extraiga la llave.

Los talleres de asistencia autorizados realizan las reparaciones y el mantenimiento en garantía y utilizan exclusivamente recambios originales.

Los recambios y los accesorios originales STIGA S.p.A. se han desarrollados específicamente para las máquinas STIGA S.p.A.
Se recuerda que los recambios y los accesorios no originales no han sido controlados ni aprobados por STIGA S.p.A.

El uso de recambios y accesorios no originales puede afectar negativamente al funcionamiento y limitar la seguridad de la máquina.
STIGA S.p.A. declina cualquier tipo de responsabilidad por los daños o lesiones que puedan causar dichos productos.
Los recambios originales son suministrados por los talleres de asistencia y los distribuidores autorizados.

Se recomienda contactar con un taller de asistencia autorizado al menos una vez al año para que realice el mantenimiento, la asistencia y el control de los dispositivos de seguridad.

11 INUTILIZO

1. Vacíe el depósito de carburante:
- Arranque el motor de la máquina y déjelo en movimiento hasta que se pare.

1. Sustituya el aceite cuando el motor aún esté caliente.
2. Limpie la máquina. Es muy importante limpiar el lado inferior del grupo del dispositivo de corte.
3. Si la pintura está dañada, retóquela para evitar fenómenos de oxidación.
4. Estacione la máquina bajo techo en un local

seco.

En las máquinas con estárter eléctrico:
Si la temperatura de almacenamiento es correcta, es suficiente efectuar una recarga de mantenimiento de la batería cada cuatro meses

Antes de almacenar la máquina, recargue la batería.

La batería podría dañarse si se almacena descargada.

12 CONDICIONES DE COMPRA

La garantía cubre todos los defectos de los materiales y de fabricación.
El usuario debe seguir atentamente las instrucciones contenidas en la documentación adjunta.
La garantía cubre los daños por:

- No haber leído la documentación adjunta.
- Falta de concentración.
- Uso y montaje incorrectos o no autorizados.
- Uso de recambios no originales.
- Uso de accesorios no suministrados o no aprobados por STIGA S.p.A.

La garantía no cubre:

- La normale usura di materiali di consumo come coclee, ecc.
- El desgaste previsto.
- Motori. Se aplican los términos y las condiciones especificadas en las garantías del fabricante del motor.

El comprador está protegido por las leyes nacionales de su país. Los derechos del comprador previstos por las leyes nacionales de su país no están limitados por esta garantía.

13 TABLA DE MANTENIMIENTO

Intervención	**Tiempos horas de funcionamiento / meses de calendario**		**Par. / Fig. de ref.**
	Por primera vez	**Sucesivamente**	
MÁQUINA			
Control de todas las fijaciones	-	Antes de cada uso	-
Controles de seguridad / Control de comandos	-	Antes de cada uso	-
Controles de presión de los neumáticos	-	Antes de cada uso	-
Limpieza general y control	-	Al terminar de usar	-
Lubricación general	-	50 horas y después de cada lavado	9.12
Control del desgaste de las correas de transmisión	5 horas	50 horas	9.8
Control y corrección de la dirección	5 horas	100 horas	9.9

Intervención	**Tiempos horas de funcionamiento / meses de calendario**		**Par. / Fig. de ref.**
Carga de la batería	-	Antes de un largo periodo de inactividad En las máquinas con estárter eléctrico: efectúe una recarga de mantenimiento cada 4 meses	9.10
Limpieza de los bornes de la batería	-	En presencia de óxido	9.10.4
MOTORES / TRANSMISIÓN (general)			
Control / llenado del aceite motor	-	Antes de cada uso	9.5.1
Sustitución / llenado del aceite motor	5 horas	50 horas/12 meses	9.5.2
Sustitución del filtro	-	100 horas	9.5.3
Sustitución del filtro de carburante	5 horas	50 horas/12 meses	9.6
Sustitución de las bujías	-	200 horas	9.11.3
Limpieza de la entrada de aire	-	50 horas	9.11.4
Control/llenado del nivel de aceite de la transmisión	1 horas	50 horas	9.7
Sustitución del aceite de transmisión	5 horas	200 horas	9.7
Motor mod. B&S Intek, B&S Vanguard			
Limpieza / sustitución prefiltro de espuma del aire	-	25 horas	9.11.1 9.11.2 (1)
Limpieza / sustitución filtro de papel del aire	-	100 horas	9.11.1 9.11.2 (1)
Motor mod. ST.			
Limpieza / sustitución filtro de papel del aire	5 horas	50 horas	9.11.3 (1)
(1) En condiciones pesadas de trabajo o en caso de partículas en suspensión en el aire, aumente la frecuencia de limpieza.			

14 GUÍA PARA LOCALIZAR ANOMALÍAS

Anomalía	Causa probable	Solución
1. El motor de arranque no gira.	Carga de la batería insuficiente.	Recargue la batería.
	Batería mal conectada.	Controle las conexiones.
	Fusible 20 A quemado	Sustituya el fusible
2. El motor de arranque gira pero el motor no arranca. El motor de arranque gira con la llave de encendido pero el motor no arranca.	Llave del carburante cerrada.	Abra la llave del carburante.
	No llega gasolina.	- Controle el nivel del depósito. - Controle el filtro del carburante.
	Defecto de encendido.	- Controle la fijación del capuchón de la bujía. - Controle la limpieza y la distancia entre los electrodos.
3. Puesta en marcha difícil o funcionamiento irregular del motor.	Problemas de carburación.	Limpie o sustituya el filtro del aire.
4. Pérdida de rendimiento del motor durante el corte.	Velocidad de avance excesiva en relación con la altura de corte.	Reduzca la velocidad de avance y/o aumente la altura de corte.
5. El motor se para sin motivo.	- Se ha terminado el carburante. - Intente arrancar el motor.	Llene el depósito de carburante (si la anomalía persiste, contacte con un centro de asistencia autorizado).
6. Corte irregular.		Compruebe la presión de aire de los neumáticos.
	El afilado de los dispositivos de corte es reducido.	Contacte con un centro de asistencia autorizado.
	Velocidad de avance excesiva en relación con la altura del césped que se ha de cortar.	Reduzca la velocidad de avance y/o aumente la altura de corte.
	El grupo del dispositivo de corte está lleno de hierba.	- Espere a que la hierba se seque. - Limpie el grupo del dispositivo de corte.
7. Vibración anómala durante el uso.	- Dispositivos de corte desequilibrados. - Dispositivos de corte aflojados. - componentes aflojados. - otros daños.	Contacte con un centro de asistencia autorizado para que efectúe los controles, las sustituciones o las reparaciones necesarias.
8. La máquina no se mueve al pisar el pedal de tracción con el motor arrancado.	Palanca de «desbloqueo de la transmisión» en posición de desbloqueo.	Acople la transmisión.
Si se produce alguno de los fallos indicados a continuación, cambie el fusible correspondiente (22).		
9. El motor no arranca o arranca y se para inmediatamente. La batería está cargada.	Fusible 10 A dañado.	Sustituya el fusible de 10 A.

Anomalía	Causa probable	Solución
10. . El regulador eléctrico de la altura de corte no funciona.	Fusible 20 A dañado.	Sustituya el fusible de 20 A.
11. Todas las funciones eléctricas están fuera de servicio. La batería está cargada.	Fusible 30 A dañado.	Sustituya el fusible de 30 A.

Si la anomalía persiste después de haber realizado las operaciones arriba descritas, contacte con el distribuidor.

¡Atención! No intente realizar reparaciones complejas sin disponer de las herramientas y los conocimientos técnicos necesarios. Las intervenciones incorrectas anulan la garantía y eximen de toda responsabilidad al fabricante.

1 SISSEJUHATUS 4
1.1 JUHENDI STRUKTUUR 4
1.2 SÜMBOLID 4
1.3 JUHENDI SÄILITAMINE 4

2 MASINA TUNDMAÕPPIMINE 4
2.1 MUDELID [2 WD] 4
2.2 MUDELID [4 WD] 4
2.3 ETTENÄHTUD KASUTUS 5
2.3.1 Definición del tipo de usuario 5
2.4 VALE KASUTUS 5
2.5 OHUTUSSÜMBOLID 5
2.5.1 Kleebised (4) 5
2.6 IDENTIFITSEERIMISTÄHIS 6
2.7 PÕHIKOOSTISOSAD (1). 6

3 OHUTUSNÕUDED 6
3.1 ÜLDISED JUHISED 6
3.2 ETTEVALMISTUS. 7
3.3 KASUTAMINE 7
3.4 HOOLDUS JA HOIULEPANEK 9
3.5 TRANSPORT. 10
3.6 KESKKONNAKAITSE 10

4 KINDLUSTAGE MURUNIIDUK 10

5 MONTEERIMINE. 10
5.1 MONTEERITAVAD KOMPONENDID (3) 11
5.2 MOOTORIKAPOTT (5:A). 11
5.3 AKU 11
5.3.1 Aku ühendamine (6) 11
5.3.2 Akulaadimine 11
5.4 ISTE (7) 11
5.5 ROOL (8) 11
5.6 TÕMBEPLAAT (9). 12
5.7 KIIRVABASTUSEGA PAIGALDUS (1:N) 12
5.8 REHVIRÕHK 12
5.9 TARVIKUD 12

6 JUHTIMISSEADMED 12
6.1 LISATARVIKUTE TÕSTMISE PEDAAL (10:C) 12
6.2 SIDUR-SEISUPIDUR (10:B) 12
6.3 INHIBIITOR, SEISUPIDUR (10:A) 12
6.4 VEOPEDAAL (10:F) 12
6.5 ROOLIRATAS (10:D) 13
6.6 GAAS (KIIRENDUSSEADE) (11:A; 12:A) MUD: [B&S Intek] [B&S Vanguard] [ST.] 13
6.7 ÕHU JUHTSEADE (KUI ON ETTE NÄHTUD) (12:B) MUD: [ST.]. 13

6.8 SÜÜTELUKK/ESITULED (11:C, 12:C) . . . 13
6.9 KÄITUSVÕLL (11:D; 12:D) . . . 13
6.10 TUNNILUGEJA (13:A) . . . 13
6.11 NIITMISKÕRGUSE REGULEERIMINE (11:E; 12:E) . . . 13
6.12 ÜLEKANDE VABASTAMISE/SISSELÜLITAMISE HOOB (14; 15) . . . 13
6.13 ISTME REGULEERIMINE (16:B) . . . 14
6.14 MOOTORIKAPOTT . . . 14
6.15 KIIRVABASTUSEGA PAIGALDUS (16:C) . . . 14

7 KÄIVITAMINE JA LIIKUMINE . . . 14
7.1 KASUTUSNÕUANDED . . . 14
7.2 TARVIKUTE KOMBINEERITUD KASUTAMINE . . . 15
7.3 BENSIINI LISAMINE (19) . . . 15
7.4 MOOTORI ÕLITASEME KONTROLLIMINE (21, 22) . . . 15
7.5 ÜLEKANDEÕLI KONTROLLIMINE . . . 15
7.6 OHUTUSKONTROLL . . . 15
7.6.1 Üldine ohutuskontroll . . . 15
7.6.2 Elektriline ohutuskontroll . . . 15
7.7 KÄIVITAMINE / TÖÖTAMINE . . . 15
7.7.1 Liikumine . . . 16
7.8 PEATAMINE . . . 16
7.9 PUHASTAMINE . . . 16

8 APARAADI KASUTAMINE . . . 16
8.1 NIITMISKÕRGUS . . . 16
8.2 SOOVITUSED NIITMISEKS . . . 16

9 HOOLDUS . . . 17
9.1 TEENINDUSPROGRAMM . . . 17
9.2 ETTEVALMISTUS . . . 17
9.3 HOOLDUSTABEL . . . 17
9.4 REHVIRÕHK . . . 17
9.5 MOOTORIÕLI LISAMINE JA VAHETAMINE . . . 17
9.5.1 Kontrollimine / lisamine (21, 22) . . . 17
9.5.2 Vahetamine/lisamine (21, 22) . . . 17
9.5.3 Õlifiltri vahetamine (kui on olemas) . . . 18
9.6 KÜTUSEFILTRI VAHETAMINE (21:B; 22:B) . . . 18
9.7 ÜLEKANDEÕLI KONTROLLIMINE/LISAMINE [4WD] . . . 18
9.7.1 Kontrollimine / lisamine (25) . . . 18
9.7.2 Asendamine . . . 18
9.8 RIHMÜLEKANNETE KONTROLL . . . 19
9.9 ROOLIMINE . . . 19
9.9.1 Kontrollimine . . . 19
9.9.2 Reguleerimine (31) . . . 19
9.10 AKU . . . 19
9.10.1 Mootoriga laadimine . . . 19

9.10.2 Akulaadija abil laadimine 20
9.10.3 Eemaldamine/paigaldamine 20
9.10.4 Puhastamine 20
9.11 ÕHUFILTER, MOOTOR (31, 32) 20
9.11.1 Puhastamine / Väljavahetamine - mud: [B&S Intek] (32) 20
9.11.2 Puhastamine/Asendamine - mud.: [B&S Vanguard] (33) 20
9.11.3 Puhastamine / Väljavahetamine - mud: [ST.] (34) 21
9.11.4 Küünla vahetamine 21
9.11.5 Õhu sisselaskeava puhastamine 21
9.12 ÕLITAMINE (30) 21
9.13 KAITSED (35) 21

10 TEENINDUS JA PARANDAMINE 21

11 HOIUSTAMINE. 22

12 OSTUTINGIMUSED 22

13 HOOLDUSTÖÖDE KOKKUVÕTLIK TABEL 23

14 RIKETE TUVASTAMISE JUHEND 24

1 SISSEJUHATUS

Enne masina käivitamist lugege hoolikalt kasutusjuhendit.

1.1 JUHENDI STRUKTUUR

Käesolev juhend koosneb tiitellehest, sisukorrast ning jooniseid ja selgitavat teksti sisaldavast osast.
Sisu on jaotatud peatükkideks, pealkirjadeks ja alapealkirjadeks.
Käesolev juhend sisaldab mitmeid tabeleid, mis on seotud erinevate mootoritega (kui üldse).
Lugemise hõlbustamiseks tähistage andmed, mis käivad teie masina/mootori kohta.

Joonised

Käesolevas kasutusjuhendis sisalduvad joonised on nummerdatud 1, 2, 3 jne.
Joonistel kujutatud komponendid on tähistatud A, B, C jne. Viidet joonisele märgitakse järgmiselt:
Viidet joonisele märgitakse järgmiselt: (2).
Viidet komponendile joonisel 2 märgitakse järgmiselt: (2:A).

Pealkirjad

Käesoleva kasutusjuhendi pealkirjad on nummerdatud vastavalt järgmisele näitele:
"2.3 OTSTARBEKOHANE KASUTUS" on peatüki "2 MASINAGA TUTVUMINE" alapealkiri ja kuulub selle alla.
Pealkirjadele viidates on tavaliselt märgitud ainult vastav number, nt "Vt 2.3.1".

1.2 SÜMBOLID

Sümbol: HOIATUS. Toodud juhiste eiramine võib kaasa tuua raskeid vigastusi ja/või materiaalset kahju.

Sümbol: KOHUSTUSLIK. Kasutatakse, viitamaks sellele, et toiming on kohustuslik.

Sümbol: KEELATUD. Kasutatakse, viitamaks sellele, et toiming on keelatud.

Sümbol: MÄRKUS. Tähistab infot või andmeid, mis on eriti olulised.

Sümbol: VIIDE. Tähistab viidet infole, kaasnevas märkuses on toodud allikas, kust võib infot leida.

1.3 JUHENDI SÄILITAMINE

Hoidke juhendit heas, loetavas seisukorras, masina kasutajatele teadaolevas ja kergesti ligipääsetavas kohas.

2 MASINA TUNDMAÕPPIMINE

Käesoleva masina puhul on tegu aiapidamisseadmega, täpsemalt istmelt juhitava frontaalsete teradega muruniidukiga.

Masinal on mootor, mis juhib karteriga kaitstud niitmisseadet ja ülekandemehhanismi, mis liigutab masinat.

Masin on liigendatud. See tähendab, et šassii on jagatud esi- ja tagasektsiooniks, mida saab üksteise suhtes pöörata.

Liigendatud juhtimine tähendab seda, et masin saab pöörata ümber puude ja teiste takistuste äärmiselt väikese pööramisraadiusega.

Kasutaja saab masinat juhtida ning kõiki peamiseid juhtseadmeid kasutada ilma juhikohalt lahkumata.

Masina ohutusseadmed tagavad vajadusel mootori ja niitmisseadme seiskamise.

2.1 MUDELID [2 WD]

Masinal on tagarattavedu.

Tagatelg on varustatud hüdraulilise ülekandega piiramatult muudetava edaspidi- ja tagurpidi käigu suhtega.

Tagatelg on pööramise hõlbustamiseks varustatud ka diferentsiaaliga.

Ette paigaldatavad tööseadmed pannakse liikuma veorihmade abil.

2.2 MUDELID [4 WD]

Masinal on neljarattavedu.

Jõuülekanne mootorist veoratasteni toimub hüdrauliliselt.

Mootor käivitab õlipumba, mis hüdraulilise ahela abil liigutab taga- ja esitelge (rattad).

Esi- ja tagarattad on pöörlevad sama kiirusega.

Pööramise hõlbustamiseks on mõlemad teljed varustatud diferentsiaaliga.

Ette paigaldatavad tööseadmed pannakse liikuma veorihmade abil.

2.3 ETTENÄHTUD KASUTUS

ETTENÄHTUD KASUTUS

Masin on mõeldud muru niitmiseks.

Tänu tootja poolt pakutavatele lisaseadmetele, kas originaalseadistuses või eraldi ostetuna, on seda võimalik teha erinevatel viisidel, mida on näidatud käesolevas juhendis või lisaseadmetega kaasasolevates juhendites.

Masinat peab kasutama üks operaator.

Masina stabiilsus võib kannatada, kui eesmise tarvikuna kasutatakse midagi muud kui niitmisseadet.

Masinat tuleb kasutada kas koos niitmisseadmega või mõne muu eesmise tarvikuga.

2.3.1 Definición del tipo de usuario

Masin on mõeldud üldiseks kasutamiseks, s.t mitteprofessionaalsetele kasutajatele, kes kasutavad seda tüüpi seadmeid esimest korda ja/või on kogenematud.

Masin on mõeldud “hobikasutamiseks”.

2.4 VALE KASUTUS

Igasugune muu kasutamine, mis erineb eespool kirjeldatust, võib olla ohtlik ja põhjustada vigastusi ja/või materiaalset kahju.

Väärkasutus on (kirjeldatud näidete varal ja mitte piiritletud toodud näidetega):

- vedada masinal või selle haagisel teisi inimesi, lapsi või loomi;
- vedada või tõugata koormaid ilma vedamiseks mõeldud lisaseadet kasutamata;
- kasutada masinat liikumiseks ebastabiilsel, libedal, jäisel, kivisel või lahtisel, mudasel või vesisel pinnal, või pinnasel, mille püsivust ei olev võimalik adekvaatselt hinnata;
- käivitada niitmisterasid ilma rohuta kohtades.

Masina väärkasutus tühistab garantii ja tootja pole enam kohustatud vastutama kahjustuste või vigastuste eest kasutaja ega kolmandate osapoolte ees.

2.5 OHUTUSSÜMBOLID

Masinal olevad ohutusmärgid on mõeldud selleks, et teavitada kasutajat, kuidas masinat õigesti kasutada, eriti nende toimingute puhul, mis nõuavad erilist ettevaatust ja tähelepanu.

HOIATUS Viitab ohule. Sellele on tavaliselt lisatud teised sümbolid, mis viitavad ohu liigile.
Enne masina kasutamist lugege hoolikalt kasutusjuhendit.

Tähelepanu! Hoiduge väljapaiskuvate esemete eest. Hoidke kõrvalised isikud eemal.

Tähelepanu! Kasutage alati kuulmiskaitsevahendeid.

Tähelepanu! Masin ei ole mõeldud sõitmiseks üldkasutatavatel teedel.

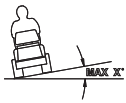

Tähelepanu! Tähelepanu! Originaaltarvikutega varustatud masin ei tohi sõita üheski suunas kallakutel, mille kalle on suurem kui 10°.

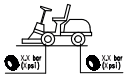

Rehvirõhk. Kleebisel on toodud optimaalne rehvirõhk - vaadake ptk. "0 TEHNILISTE ANDMETE TABEL" Õige rehvirõhk ja rehvide seisukord on hädavajalik tagamaks häid tulemusi masina kasutamisel.

2.5.1 Kleebised (4)



Näitab seisupidurit



Näitab ülekande vabastamise/sisselülitamise hooba (4:A).

Kleebis asub:

- ülekande vabastamise/sisselülitamise hoova läheduses.



Näitab suurimat järelveetavat massi (4:B)

Kleebis asub:

- veovarda lähedal.



Tähelepanu! Põletusoht (4:C). Ärge puudutage summutit.

Kleebis asub:

- summuti läheduses;



Tähelepanu! Muljumisoht (4:D). Hoidke käed ja sõrmed ohutus kauguses rooliliigendi ühenduskohast ja veokonksust, kui on paigaldatud lisatarvikud.

Kleebis asub:
- rooliliigendi ühenduskoha läheduses;
- veovarda lähedal.

Kahjustatud või loetamatuks muutunud sildid tuleb välja vahetada.

Tellige uued sildid volitatud hooldustöökojast.

2.6 IDENTIFITSEERIMISTÄHIS

Identifikatsioonisilt sisaldab järgmisi andmeid (vt joonis 1):

1. Tootja aadress
2. Helivõimsuse tase
3. EÜ vastavusmärk
4. Kaal kilogrammides
5. Mootori töökiirus ja -võimsus
6. Tootmisaasta
7. Matriklinumber
8. Toote kood

Kirjutage joonise (1:10) vastavasse kasti oma masina matriklinumber.

Toote identifikatsioon koosneb kahest osast:
- Masina element ja seerianumbrid:
- Mootori mudel, tüüp ja seerianumbrid:

Kasutage neid identifitseerimise vahendeid alati, kui võtate ühendust volitatud hooldustöökojaga.

Vastavusdeklaratsiooninäidise leiate käesoleva juhendi eelviimaselt leheküljelt.

2.7 PÕHIKOOSTISOSAD (1)

Masin koosneb järgmistest põhikomponentidest (vt joonis 1):

A. Šassii
B. Rattad
C. Rool
D. Iste
E. Konsool
F. Pedaalidega juhtimisseade
G. Mootorikapott
H. Eesmiste seadmete tõstekang
I. Kaitsmete korpus
J. Aku
K. Kütusepaak
L. Ülekandeõli paak
M. Mootor
N. Lisaseadmete kiirvabastusega paigaldus

3 OHUTUSNÕUDED

Enne masina kasutamist lugege hoolikalt neid juhiseid.

3.1 ÜLDISED JUHISED

HOIATUS! Enne masina kasutamist lugege hoolikalt neid juhiseid.
Tutvuge juhtseadistega ja masina õige kasutusviisiga.
Õppige masinat kiiresti seiskama ja juhtseadiseid vabastama..
Hoiatuste ja juhiste mittejärgimine võib põhjustada elektrilööke, tulekahjusid ja/või raskeid vigastusi.
Hoidke kõik hoiatused ja juhised tuleviku tarbeks alles.

Ärge kunagi lubage masinat kasutada lastel või isikutel, kes pole tutvunud käesolevate juhistega.
Kohalikud määrused võivad seada piiranguid kasutaja vanusele.

Masinat ei tohi kasutada kõrvaliste isikute, eriti laste või loomade juuresolekul.

Ärge kunagi kasutage masinat, kui olete väsinud, tunnete end halvasti või olete manustanud ravimeid, uimasteid, alkoholi või aineid, mis võivad aeglustada reaktsiooni ja mõjutada otsustusvõimet.

Pidage meeles, et kasutaja vastutab teistele inimestele või nende varale põhjustatud kahjude eest.
Kasutaja kohus on hinnata võimalikku ohtu alal, kus tööd tehakse, ja rakendada kõiki vajalikke ettevaatusabinõusid, tagamaks enda ja teiste ohutust, eriti kallakutel või konarlikul, libedal ja ebastabiilsel maapinnal.

Kui soovite masina kellelegi teisele müüa või laenata, siis hoolitsege selle eest, et kasutaja vaataks eelnevalt läbi õik juhendis olevad juhised.

Ärge lubage lastel või teistel reisijatel sõita masinal koos teiega, nad võivad maha kukkuda ja raskelt vigastada saada, või takistavad nad masina ohutut juhtimist.

Masina juht peab jälgima täpselt juhtimisjuhiseid, eriti:

a. Peab tööajal olema keskendunud ega laskma tähelepanu kõrvale juhtida;

b. Peab meeles pidama, et nõlvakul masina üle kontrolli kaotamisel ei piisa piduri kasutamisest. Peamised põhjused kontrolli kaotamisel on:
- Vähene rataste haardumine
- Ülemäärane kiirus;
- Ebapiisav pidurdamine;
- Tööks mittesobiv masin;
- Puudulikud teadmised maapinna tüübist, eriti kallakutest, tulenevatest eripäradest;
- Masina vale kasutamine järelveoks;

Masin on varustatud mikrolülitite ja ohutusseadistega, mida ei tohi kunagi muuta ega eemaldada, vastasel juhul katkeb garantii kehtivus ning tootja ei vastuta tagajärgede eest. Iga kord enne masina kasutamist veenduge, et ohutusseadised töötavad.

3.2 ETTEVALMISTUS

- Masina kasutamise ajal tuleb kanda vastupidavaid, libisemiskindlaid kaitsejalanõusid ja pikki pükse.
- Masinat ei tohi käivitada paljajalu või avatud sandaalidega.
- Ärge kandke lahtisi rippuvaid riideid, ehteid, lehvivaid rõivaid või paelu ja lipse.
- Pikad juuksed siduge kinni. Kasutage alati kuulmiskaitsevahendeid.
- Kontrollige eelnevalt tööala ning eemaldage kõik, mis võiks masina alt välja paiskuda või kahjustada niitmisseadet või mootorit (kivid, oksad, traat, kondid, jne).

TÄHELEPANU: OHTLIK! Kütus on kergestisüttiv aine.

a. Säilitage kütus sobilikes anumates;

b. Lisage kütust ainult lehtri abil ja lahtise taeva all, ärge suitsetage samal ajal, kui käitlete kütust.

c. Lisage kütust enne mootori käivitamist; ärge lisage kütust ega eemaldage paagilt korki siis, kui mootor töötab või on soe.

d. Kui kütus maha voolab, ärge käivitage mootorit, vaid lükake süttimise vältimiseks masin sellest kohast eemale kuni kütuseaurud on lahtunud.

e. Sulgege korralikult paagi ja kütusekanistri korgid.

Asendage katkised summutid.

Enne kasutamist vaadake masin üle ja pöörake erilist tähelepanu niitmisseadmele ja kontrollige, et niitmisseade ning kinnituskruvid oleks terved ja kulumata.
Tasakaalu säilitamiseks vahetage niitmisseade ja kulunud või kahjustatud kruvid välja üheskoos.
Vajalikke parandusi tuleb teha selleks spetsialiseerunud töökojas.

Kontrollige perioodiliselt aku seisukorda. Vahetage see välja, kui kahjustada on saanud aku korpus, kaas või klemmid.

3.3 KASUTAMINE

Mootorit ei tohi käivitada suletud kohas, kuhu võib koguneda ohtlik vingugaas.
Käivitage ainult vabas õhus või hästi õhutatud kohas.
Pidage meeles, et heitgaasid on mürgised.

Kasutage lumepuhurit ainult päevavalguses või hea valgustusega, hea nähtavuse tingimustes.
Hoidke isikud, lapsed ja loomad tööalalt eemal.

Võimalusel vältige märjas rohus töötamist. Ärge töötage vihma käes või tormiohuga. Masinat ei tohi kasutada rasketes ilmastikuoludes, eriti äikese võimaluse korral.

Enne mootori käivitamist vabastage niitmisseade või jõusiirdevõll ja viige ülekanne vabakäigule.

Olge nähtavust segavatele takistustele lähenedes ettevaatlik.

Lülitage seisupidur masina parkimisel alati sisse.

Masin ei tohi kasutada kallakutel, mille kalle on liikumissuuna suhtes suurem kui 10° (17%).

"Ohutut" nõlvakut ei ole olemas. Kallakul murul liikumisel tuleb alati olla väga ettevaatlik. Ümbermineku või kontrolli kaotamise vältimiseks:

- **a.** Ärge peatuge ega startige järsult, kui olete tõusul või langusel;
- **b.** Vedu vabastage aeglaselt ning hoidke ülekanne alati sees, eriti laskumisel;
- **c.** Kallakul ja kurvides tuleb sõita vähendatud kiirusega;
- **d.** Olge ettevaatlik kraavide, aukude ja varjatud ohtude suhtes.
- **e.** Ärge kunagi niitke piki kallakut. Kallakul tuleb liikuda ainult üles- ja allasuunas, mitte pikisuunas, tuleb pöörata tähelepanu ümberpööramistele ja sellele, et ülemised rattad ei sõidaks vastu takistusi (kive, oksi, juuri, jne), mis võiks põhjustada külglibisemist, ümberminemist või kontrolli kadu masina üle.

Enne kallakul suuna muutmist vähendage kiirust ja kui jätate masina valveta seisma, siis aktiveerige alati seisupidur.

Olge ettevaatlik järsakute, kraavide või vallide läheduses töötades. Masin võib ümber minna, kui selle ratas sõidab üle serva või kui serv mureneb.

Olge eriti ettevaatlikud, kui töötate tagasikäigul. Enne tagasikäigule minemist ja selle ajal vaadake selja taha, veendumaks takistuste puudumises.

Olge ettevaatlikud, kui veate mingit koormat või raskeid tööriistu:

- **a.** Veovardal kasutage ainult lubatud kinnituskohti;
- **b.** Vedage vaid koormusi, mida on võimalik hõlpsasti kontrollida;
- **c.** Ärge pidurdage järsult. Olge tagasikäigul liikudes ettevaatlikud;
- **d.** Kasutage vastukaalu või raskusi ratastel, kui juhendis on seda soovitatud.

Vabastage niitmisseade või jõusiirdevõll ja tõstke niitmisseade ülemisse asendisse, kui liigute üle muruta ala või kui viite masinat ühelt alalt teisele.

Jälgige liiklust ristmikel või sõiduteede läheduses sõites.

TÄHELEPANU! Masin ei ole mõeldud sõitmiseks üldkasutatavatel teedel. Selle kasutamine (järgides liikluseeskirju) tohib toimuda ainult eraldatud erateedel, kus ei ole liiklust.

Masinat ei tohi kasutada, kui piirded on kahjustatud.

Hoidke käed ja jalad liikuvatest masinaosadest eemal. Ärge seiske väljalaskeava ees.

Ärge jätke töötava mootoriga masinat kõrge heina sisse, et vältida tuleohtu.

Tarvikute kasutamisel ärge kunagi suunake väljalaskeava kellegi poole, kes selle kõrval seisab.

Kasutage üksnes tarvikuid, mis on masina tootja poolt heaks kiidetud.

Masinat ei tohi kasutada kui tarvikud/ tööseadmed ei ole paigaldatud ettenähtud kohtadesse. Ilma abiseadisteta sõitmine võib mõjuda negatiivselt masina stabiilsusele.

Olge ettevaatlikud kogumiskottide kasutamisel, sest see võib masina stabiilsuse ohtu seada, eriti kallakutel.

Ärge muutke mootori reguleerseadistust ja ärge kiirendage mootorit ülemäära.

Ärge puutuge mootoriosi, mis kuumenevad kasutuse ajal. Põletusoht.

Vabastage transpordi ajaks niitmisseade või jõusiirdevõll, viige ülekanne tühikäigule ja aktiveerige seisupidur, peatage mootor ja eemaldage võti (veenduge, et kõik liikuvad osad oleksid täielikult peatunud):

- **a.** Iga kord kui jätate masina valveta või lahkute istmel:
- **b.** Enne takistuste eemaldamist või väljavoolu puhastamist;
- **c.** Enne masina kontrollimist, puhastamist või sellega töötamist;
- **d.** Pärast võõrkehaga kokku põrkamist. Kontrollige, et masin ei oleks saanud kahjustada ning enne uuesti kasutamist sooritage vajalikud parandamistööd;

Vabastage niitmisseade või jõusiirdevõll ja peatage mootor (veenduge, et kõik liikuvad osad oleksid täielikult peatunud):

a. Enne bensiini tankimist;
b. Iga kord, kui eemaldate või panete tagasi kogumiskoti;
c. Enne niitmiskõrguse seadistamist juhul, kui seda ei saa teha juhiistmelt.

Vabastage transpordi ajaks niitmisseade või jõusiirdevõll või siis, kui need ei ole kasutuses.

Enne mootori peatamist vähendage gaasi. Sulgege töö lõpus kütuse pealevool, vastavalt juhendis selgitatule.

Olge tähelepanelik, kui kasutate niitmisseadet, millel on rohkem kui üks niitja, sest ühe pöörlemine võib määrata ka teiste pöörlemise.

HOIATUS - Masinaga töötamise ajal esinevate tõrgete või õnnetusjuhtumite korral seisake kohe mootor ja viige masin eemale, vältimaks edasiste kahjude tekitamist. Kui masina kasutaja või kolmandad isikud on vigastatud, võtke tarvitusele antud olukorra jaoks kõige sobivamad esmaabimeetmed ja pöörduge vajadusel ravi saamiseks arsti poole. Eemaldage hoolikalt mustus, mis võib tekitada kahju või vigastada inimesi või loomi.

TÄHELEPANU – Antud kasutusjuhendis toodud müra- ja vibratsioonitase on masina kasutamise maksimumnäitajad. Tasakaalust väljas lõikeelement, liigne liikumiskiirus, hoolduse puudumine mõjutavad märkimisväärselt müra ja vibratsiooni. Seetõttu on vajalik tarvitusele võtta ennetavaid meetmeid, et hoida ära kõrgest mürast ja vibratsioonist survest põhjustatud kahjustused; tegeleda masina hooldusega, kanda müravastaseid kõrvaklappe, teha töö ajal pause.

3.4 HOOLDUS JA HOIULEPANEK

TÄHELEPANU! - Enne puhastamist või hooldust eemaldage võti ja lugege üle vastavad juhised. Kõikides kätele ohtlikes olukordades kandke töökindaid.

HOIATUS! - Ärge kunagi kasutage masinat, kui selle osad on kulunud või kahjustatud. Defektsed või kulunud osad tuleb alati välja vahetada, neid ei tohi parandada. Kasutage ainult originaalvaruosi: Mitte-originaalosade kasutamine ja/või valesti paigaldatud osad vähendavad masina ohutust, võivad põhjustada õnnetusjuhtumeid või tekitada vigastusi, mille eest tootja mingil juhul ei vastuta.

Kõik reguleerimis- ja hooldustoimingud, mida pole siinkohal kirjeldatud, peab teostama edasimüüja või volitatud hooldustehnik, kellel on olemas vajalikud teadmised ja vahendid, tagamaks, et töö teostatakse õigesti, säilitades masina ohutusklassi ja algseid töötingimusi. Kõik reguleerimis- ja hooldustoimingud, mida pole selles kasutusjuhendis kirjeldatud, tuleb teostada edasimüüja juures või spetsialiseerunud hooldustöökojas.

- Pärast iga kasutamist eemaldage süütevõti ja kontrollige võimalikke kahjustusi.
- Mutrid ja kruvid peavad olema alati korralikult kinni, et tagada masina ohutu tööseisukord. Ohutuse ja töökindluse eesmärgil on regulaarne hooldus hädavajalik.
- Kontrollige regulaarselt, et niitmisseadme kinnituskruvid oleksid korralikult kinni.

Niitmisseadme käsitsemisel, paigaldamisel ja eemaldamisel, kandke kaitsekindaid.

Teritamise ajal säilitage niitmisseadme tasakaal. Kõik niitmisseadmega seotud tegevused (demonteerimine, teritamine, tasakaalustamine, tagasi monteerimine ja/või asendamine) on tööd, mis nõuavad erilisi teadmisi lisaks vastavate tööriistade kasutamisoskusele; ohutuse huvides on oluline, et neid sooritataks ainult spetsialiseerunud teeninduskeskustes.

- Kontrollige regulaarselt pidurite tööd. Oluline on vajadusel pidureid hooldada ja remontida.
- Asendage kahjustatud hoiatus- ja juhiskleebised.
- Kui transpordiasendi jaoks puudub mehaaniline lukk, tuleb niiduki seadmed

parkimise, hoiustamise või järelevalveta jätmise ajaks maapinnale toetuma lasta.

- Hoiustage masinat nii, et lapsed sellele juurde ei pääseks.



Ärge jätke täis paagiga masinat kohta, kus kütuseaurud võiksid kokku puutuda lahtise leegi, sädemete või kuumuseallikaga.

- Laske mootoril jahtuda enne, kui liigutate masinat mõnda muusse keskkonda.
- Tuleohu vähendamiseks hoidke mootor, summuti, aku asukoht ja kütuse hoidmise koht alati rohust, lehtedest ja üleliigsest määrdeainest puhtana.
- Põlenguohu vähendamiseks kontrollige regulaarselt masinat õli ja/või kütuselekete suhtes.
- Kui tühjendate paagi, siis tehke seda väljas ning külma mootoriga.
- Ärge kunagi jätke süütevõtit sisse või laste või teiste isikute käeulatuses. Enne iga hooldust eemaldage süütevõti.



TÄHELEPANU! - Aku sisaldab hapet. Mehaanilise kahjustuse või ülelaadimise korral võib hape välja lekkida. Vältige happe ja ükskõik millise kehaosa kokkupuutumist.



Happe aurude sissehingamine kahjustab limaskesti ja teisi siseelundeid. Pöörduge viivitamatult arsti poole.



TÄHELEPANU! - Ärge kunagi akut üle laadige. Ülelaadimine võib põhjustada aku plahvatamist, paisates happe igale poole laiali.



TÄHELEPANU! - Hape tekitab tõsist kahju tööriistadele, riietele ja teistele materjalidele. Loputage maha voolanud hape viivitamatult veega ära.



Ärge lühistage aku klemme. Tekivad sädemed, mis võivad põhjustada põlengu.



TÄHELEPANU hüdrauliliste osade käsitlemisel. Rõhu all oleva hüdraulika vedeliku väljapääsemine võib läbistada nahka ja nõuab kohest arsti poole pöördumist.

3.5 TRANSPORT



TÄHELEPANU! - Kui transpordite masinat veoki või järelkäru peal, siis kasutage sobiliku vastupidavuse, laiuse ja pikkusega pealesõiduteed.

Transpordi ajaks sulgege kütusekraan (kui see on), langetage niitmisseade või lisatarvik, aktiveerige seisupidur ja kinnitage masin korralikult kettide või trosside abil transpordivahendi külge.

3.6 KESKKONNAKAITSE

- Masina kasutamisel jälgige alati keskkonnanõudeid, see on meie kõigi kooselu ja keskkonna huvides. Üritage naabreid mitte häirida.
- Pakendite, õli, kütuse, filtrite, kulunud varuosade või teiste keskkonnatundlike osade ümbertöötlemisel tuleb järgida kehtivaid nõudeid; neid jääke ei tohi visata tavaprügi hulka, vaid need tuleb eraldada ja viia kogumiskeskustesse, kus materjalid ümber töödeldakse.
- Niidetud rohi teisaldage ja komposteerige vastavalt kehtivatele seadustele.
- Masina kasutusest eemaldamisel ei tohi masinat visata loodusesse, vaid see viia kogumiskeskusse, vastavalt kehtivatele nõuetele.

4 KINDLUSTAGE MURUNIIDUK

Kontrollige muruniiduki kindlustuse kehtivust.

Võtke ühendust kindlustuskompaniiga.

Teil peaks olema täielik kindlustus liiklusõnnetuse, tulekahju, kahjustuste ja varguse vastu.

5 MONTEERIMINE



Aku peab enne esimest kasutamist olema täiesti täis.



Masinat ei tohi kasutada enne peatükis "MONTEERIMINE" toodud juhiste lõpule viimist.



Pakkige lahti ja monteerige ainult tasasel ja kõval pinnal, kus on piisavalt ruumi masina ja pakendite liigutamiseks, kasutades alati sobivaid tööriistu.

5.1 MONTEERITAVAD KOMPONENDID (3)

Masin tuuakse kohale lahti monteeritud istme ja rooliga ning oma kohale paigutatud, kuid ühendamata akuga.

Pakendiga on kaasas monteeritavad komponendid (3), mis on loetletud alljärgnevas tabelis:

Pos.	N.	Kirjeldus	Mõõtmed
A	2	Tihvt	6 x 36
B	1	Seib.	6x38x0,5
C	1	Seib.	16x38x1,0
D	2	Süütevõti	/
E	2	Mutter aku jaoks	/
F	2	Kruvid aku jaoks	/
G	2	Mutter	M8
H	1	Tõmbeplaat	/
J	2	Kruvid	8x20
R	4	Vedruseibid	14 x 8,2 x 2

5.2 MOOTORIKAPOTT (5:A)



Kütusekraanile, akule ja mootorile ligipääsemiseks avage mootorikapott.

Mootorikapotti saab avada allkirjeldatud viisil:

1. Võtke kummirihm (5:B) mootorikapoti esiserval lahti.
2. Tõstke kapott ettevaatlikult üles. Sulgemiseks laske kapott alla ja kinnitage uuesti rihm.



Keelatud on käivitada mootorit lahtise kapotiga.

5.3 AKU

Masinal kasutatava akutüübi tarvis vaadake “0 Tehniliste andmete tabel”



TÄHELEPANU! Aku sisaldab hapet, millega kokkupuutumine on ohtlik. Käituge akuga ettevaatlikult ja ärge laske happel välja voolata.



Akuvedelikku ei ole vaja ning seda ei saagi kontrollida ega lisada.

5.3.1 Aku ühendamine (6)

Ühendage aku masina elektrisüsteemiga, kasutades selleks kruvisid ja mutreid (6:F; 6:E):

1. Ühendage punane juhe aku positiivse klemmiga (+).
2. Ühendage must juhe aku negatiivse klemmiga (-).



Kui juhtmed on vastupidiselt ühendatud, siis võib aku minna lühisesse ja saada viga.



Kui kaablid omavahel ära vahetatakse, saavad generaator ja aku kahjustada.



Kinnitage kaablid korralikult. Lahtised kaablid võivad tekitada põlengu.



Mootorit ei tohi kunagi kasutada, kui aku on lahti ühendatud. Tekib tõsiste kahjustuste oht generaatorile ja elektrisüsteemile.

5.3.2 Akulaadimine



Aku peab enne esimest kasutamist olema täiesti täis.



Akulaadimise kohta vaadake 9.10.

5.4 ISTE (7)

1. Eemaldage istme kinnitusklambrilt järgmised osad:
   - 4 mutrit (fikseerimiseks transpordi ajal, ei kasutata paigaldamiseks).
   - 4 kruvi (7:K).
   - 4 profiilseibi (7:L).
   - 4 Vedruseibid (7:R).
2. Asetage iste kinnitusklambrisse.
3. Paigaldage profiilseibid (7:L) kruvidele (7:K), varustatud seibid (7:R).
4. Lükake profiilseibidega varustatud kruvid läbi istme kinnitusklambris olevate pilude ja istmeplaadil olevate avade. Kinnitage iste kruvide abil oma kohale.

Pingutusmoment: 9±1.7 Nm.



Kruvide keeramine pingutusmomendiga üle 9±1.7 Nm rikub istme.

5. Kontrollige, et istet saab kinnitusklambris olevates avades vabalt liigutada.

Istme seljatoe saab ette lükata. Kui seade on pargitud vihmase ilmaga välja, lükake istme seljatugi ette, et istmepadi ei saaks märjaks.

5.5 ROOL (8)

Aksiaallõtku vähendamiseks roolisambas paigaldage roolisambale roolisamba kaitsekatte ja kinnitusklambri vahele 0,5 mm ja/või 1 mm vaheseibid (3:C; 3:B) asendis (8:A) järgmiselt:

1. Paigaldage roolisamba ümbris (8:B) roolisambale, selle fikseerimiseks lükake sisse üks tihvtidest (8:C) umbes 1/3 pikkuse ulatuses.
2. Tõmmake roolisamba kaitsekate ja roolisammas üles.
3. Kontrollige väljastpoolt, kas vahesse saab panna seibi – 0,5 mm seibi, 1,0 mm seibi või mõlemaid. Seibi/seibe ei tohi sisse suruda, kuna osade vahele peab jääma väike aksiaallõtk.
4. Tõmmake splint (8:C) splinditõmbajaga (8:D) välja ja demonteerige rooliratta kaitsekate.
5. Paigaldage seib/seibid vastavalt ülaltoodud punktis 3 antud juhistele.
6. Paigaldage roolisamba ümbris roolisambale, selle fikseerimiseks lükake tihvtid täiesti sisse. Blokeerige roolisammas.

5.6 TÕMBEPLAAT (9)

Paigaldage tõmbeplaat (9:B) seadme taha.

Kasutage kruve ja mutreid (9:A; 9:C).

Pingutusmoment: 22 Nm.

5.7 KIIRVABASTUSEGA PAIGALDUS (1:N)

Kiirühendused ja nende paigaldusjuhised tarnitakse eraldi karbis.

Paigaldage kiirühendused seadme esisillale.

5.8 REHVIRÕHK

Rehvirõhu tarvis vaadake “0 Tehniliste andmete tabel”

5.9 TARVIKUD

Lisatarvikute paigaldamisel järgige iga lisatarvikuga kaasasolevat kasutusjuhendit.

Märkus: Sellisel juhul kuulub niitmisseade lisatarvikute hulka.

6 JUHTIMISSEADMED

6.1 LISATARVIKUTE TÕSTMISE PEDAAL (10:C)

Juhib hooba (10:C1), millega viiakse tarvikud tööasendist transpordiasendisse.

- Transpordiasend: vajutage pedaal põhja ja võtke jalg ära, pedaal jääb allasendisse.
- Tööasend: vajutage ja laske pedaal aeglaselt lahti.

Ärge viige transpordiasendisse ajal, mil tarvik on küljes ja töötab. See purustaks ülekanderihma.

6.2 SIDUR-SEISUPIDUR (10:B)

Ärge kunagi vajutage seda pedaali sõidu ajal.

Esineb jõuülekande ülekuumenemise oht.

Pedaalil (10:B) on järgmised kolm asendit:

Vabastatud. Edaspidikäik sees. Seisupidur ei ole rakendatud.

Pooleldi alla vajutatud. Edaspidikäik väljas. Seisupidur ei ole rakendatud.

Täiesti alla vajutatud. Edaspidikäik väljas. Seisupidur on täielikult rakendatud, kuid mitte lukustatud. Seda asendit kasutatakse ka rikkepidurina.

6.3 INHIBIITOR, SEISUPIDUR (10:A)

Inhibiitor lukustab „siduri-piduri” pedaali allavajutatud asendis. Seda funktsiooni kasutatakse masina lukustamiseks kallakutel, transpordi ajal jms, kui mootor ei tööta.

Lukustamine:

1. Vajutage pedaal (10:B) täiesti alla.
2. Lükake inhibiitor (10:A) paremale.
3. Vabastage pedaal (10:B).
4. Vabastage inhibiitor (10:A).

Lukustuse avamine:

1. Vajutage ja vabastage pedaal (10:B).

6.4 VEOPEDAAL (10:F)

Pedaal (3:F) määrab hammasülekande suhte mootori ja veorataste vahel (=kiiruse).

Kui pedaal vabastatakse, rakendub sõidupidur.

Vajutage pedaali ettepoole – masin liigub edasi.

Pedaalil koormus puudub – masin on statsionaarne.

Vajutage pedaali tahapoole – masin tagurdab.

Vabastage pedaal survest – masin pidurdab.

Pedaali ülemisel sektsioonil on reguleerimisplaat, mis võimaldab pedaali seadistada vastavalt juhi jalale.

Kui masin pedaali vabastamisel ei pidurda, tuleks kasutada vasakut pedaali (9:B) rikkepidurina.

6.5 ROOLIRATAS (10:D)

Rooliratta kõrgus on vabalt reguleeritav.

Vabasta reguleerimisnupp (10:E) roolisambal ja tõsta või langeta rool soovitud asendisse. Kinnitage.

Ärge reguleerige rooliratast sõidu ajal.

Ärge kunagi pöörake rooliratast, kui masin on statsionaarne ja tööseade on alla lastud. Esineb servo- ja roolimehhanismi liigkoormuse oht.

6.6 GAAS (KIIRENDUSSEADE) (11:A; 12:A) MUD: [B&S Intek] [B&S Vanguard] [ST.]

Juhtimisseade masina töörežiimi seadistamiseks.

1. Täisgaas – kui masin töötab, tuleks alati kasutada täisgaasi.

2. Tühikäik.

6.7 ÕHU JUHTSEADE (KUI ON ETTE NÄHTUD) (12:B) MUD: [ST.]

Õhuklapi sulgemiseks, kui mootor käivitatakse külmalt.

Nupp täielikult välja tõmmatud (12:B1) – õhuklapp karburaatoris suletud. Külma mootori käivitamiseks.
Nupp sisse lükatud (12:B2) – õhuklapp lahti. Sooja mootori käivitamiseks ja masina töötamise ajal.

Kui mootor on soe, ärge kunagi töötage masinaga nii, et õhuklapi nupp on välja tõmmatud.

Osad mudelid on varustatud süsteemiga, mis juhib mootori käivitamise ja soojendamise ajal automaatselt õhuventiili asendit karburaatoris.

6.8 SÜÜTELUKK/ESITULED (11:C, 12:C)

Süütelukku kasutatakse mootori käivitamiseks ja seiskamiseks.

Süütelukk on ühtlasi esitulede lüliti.

Ärge jätke masinat järelevalveta, kui võti on asendis 2 või 3. Tekib põlenguoht, kütus võib voolata läbi karburaatori mootorisse, ning on oht, et aku tühjeneb ja saab kahjustada.

Luku neli asendit:

1. Stopp-asend – mootor seisab. Võtme võib eemaldada.

2. Tööasend – esituled põlevad.

3. Tööasend – esituled ei põle

4. Käivitusasend – elektrikäivitusega mootor aktiveeritakse, kui võti keeratakse vedrukoormusega käivitusasendisse. Kui mootor on käivitunud, laske võtmel pöörduda tagasi tööasendisse 3. Esitulede süütamiseks keerake võti asendisse 2.

6.9 KÄITUSVÕLL (11:D; 12:D)

Käitusvõlli ei tohi kunagi rakendada, kui ette paigaldatav tööseade on transpordiasendis. See purustaks rihmülekande.

Voolupistiku sisestamise / väljavõtmise nupp (11:D, 12:D). Voolupistiku sisestamiseks / välja võtmiseks vajutage nuppu.

6.10 TUNNILUGEJA (13:A)

Näitab töötundide arvu. Töötab ainult siis, kui mootor käib.

6.11 NIITMISKÕRGUSE REGULEERIMINE (11:E; 12:E)

Masin on varustatud juhtimisseadmega elektrilise niitmiskõrguse reguleerimisega niitmisplaadi kasutamiseks.

Lülitit kasutatakse niitmiskõrguse reguleerimiseks pidevalt muutuvates asendites.

Niitmisplaat on ühendatud kontaktiga (13:B)

6.12 ÜLEKANDE VABASTAMISE/SISSELÜLITAMISE HOOB (14; 15)

Muutuva ülekande vabastamise hoob.

2-rattaveoline on varustatud tagateljega ühendatud hoovaga. Vaata (14:A).
4-rattaveoline on varustatud kahe hoovaga, mis on ühendatud tagatelje (15:A) ja esiteljega (15:B).

Vabastamishoob ei tohi kunagi olla välimise ja sisemise asendi vahepeal.

Ülekanne kuumeneb üle ja saab kahjustada.

Hoovad võimaldavad masinat käsitsi (tõugates või vedades) ilma mootori abita liigutada. Kaks asendit:

Kaks asendit:

1. Ülekanne sees (14:A1; 15:A1-B1)- ülekanne on rakendatud tavapäraseks töötamiseks.

2. Ülekanne väljas (14:A2; 15:A2-B2) - ülekanne väljas. Masinat saab liigutada käsitsi.

Masinat ei või pukseerida pikki vahemaid ega suurtel kiirustel. Ülekanne võib kahjustada saada.

Masinaga ei tohi töötada nii, et kõige eesmine hoob on välimises asendis. Esitelje kahjustuse ja õlilekke oht.

6.13 ISTME REGULEERIMINE (16:B)

Istme seljatoe saab lükata ette ja taha. Istme soovitud asendisse seadmiseks:

1. Viige juhthoob (16:A) üles.
2. Seadke iste soovitud asendisse.
3. Vabastage juhthoob (16:A) istme lukustamiseks.

Iste on varustatud turvalülitiga, mis on ühendatud masina ohutussüsteemiga.

See tähendab, et masinat ei saa käivitada, kui istmel keegi ei istu. (Vaata 7.6.2).

6.14 MOOTORIKAPOTT

Kütusekraanile, akule ja mootorile ligipääsemiseks vt 5.2.

6.15 KIIRVABASTUSEGA PAIGALDUS (16:C)

Kiirühendusi saab eemaldada, seega on erinevate töövahendite vahetamine väga lihtne.

Kiirühendused võimaldavad liigutada niitmisseadet hõlpsalt kahe asendi vahel:

- Tavaline asend täielikult pingul rihmaga.
- 4 cm tavalisest asendist tagapool lõdvendatud rihmaga, nii et niitmisseade on põhimasinale lähemal.

Et rihma pingutusrull vabastatakse rihma küljest, lihtsustavad kiirühendused rihma ja niitmisseadme vahetamist ning kergendavad ka pesu- ja hooldusasendisse nihutamist.

Rihma pingest vabastamine (17; 18)

Vaadake ka juhiseid, mis on kaasas tarvikuga ning kiirvabastusseadmega.

1. Eemaldage mõlemalt küljelt lukustustihvtid ja -splindid (17:C).
2. Avage kiirühendused, vajutades nende tagaosa kannaga alla (17:A).

Kui kiirühendused on avatud, lebavad niiduki haarad vabalt võlliosades, mis tähendab, et nad ei ole enam kindlalt ühenduse küljes.

Ükskõik millise seadistamis- või hooldustöö jaoks kinnitage haarad uuesti toe külge ja sulgege need.

1. Tehke vajalikud korrigeerimistoimingud, näiteks:

- Haakige rihm lahti.
- Haakige niiduki haarad lahti niiduki vahetamiseks (19).

Rihma pingutamine (17; 18)

Esmalt pingutage alltoodud juhiste kohaselt ühte poolt ja seejärel teist.

Ärge pöörake hooba kätega. Muljumisvigastuste oht.

1. Asetage jalg hoovale (18:A) ja pöörake ettevaatlikult pool pööret edasi.
2. Paigaldage lukustustihvt või -spindel (17:C).
3. Tehke sama teise poolega.

7 KÄIVITAMINE JA LIIKUMINE

7.1 KASUTUSNÕUANDED

Veenduge alati, et mootoris on õige kogus õli. See on iseäranis tähtis, kui töötatakse kallakutel (vt 7.4).

Olge kallakutel sõites ettevaatlik: kallakutel ei tohi äkiliselt kohalt liikuda ega peatuda, ärge kunagi sõitke risti üle kallaku, liikuge ülalt alla ja alt ülesse.

Lülitage seisupidur masina parkimisel alati sisse.

Masin ei tohi sõita üheski suunas kallakutel, mille kalle on suurem kui 10°.

Vähendage kallakutel ja järskude pöörete tegemisel kiirust, et säilitada kontroll ja vähendada ümbermineku ohtu.

Ärge pöörake rooli lõpuni, kui sõidate kõrgeima käiguga ja täisgaasiga. Masin

võib kergesti ümber minna.

Hoidke käed ja sõrmed roolililigendi ühenduskohast ja istmekandurist ohutus kauguses. Muljumisvigastuste oht.

7.2 TARVIKUTE KOMBINEERITUD KASUTAMINE

Tarvikute kombineeritud kasutamise tarvis vaadake "TARVIKUTE ÕIGE KOMBINEERIMISE TABELIT" sektsioonis "0 TEHNILISTE ANDMETE TABEL"

7.3 BENSIINI LISAMINE (19)

Kasutage alati pliivaba bensiini. Ärge segage bensiini õliga.

Kütusepaagi mahutavuse kohta vaadake “0 Tehniliste andmete tabel”. Kütuse tase on läbipaistvas paagis hästi näha.

MÄRKUS! Tavaline pliivaba bensiin on kiirestiriknev ja seda ei tohiks säilitada üle 30 päeva.

Kasutada võib keskkonnasäästlikku bensiini, st alkülaatbensiini. Selle bensiinitüübi koostis on inimestele ja loodusele vähem kahjulik.

Nende kasutamisega ei seondu negatiivseid efekte. Ometi on olemas erinevaid alkülaatbensiini tüüpe, mille kohta pole võimalik anda täpseid andmeid kasutuse ja kasulikkuse kohta.

Lähema informatsiooni jaoks vaadake alkülaatbensiini tootja pakutavaid infolehti.

Ärge valage bensiinipaaki kunagi ääreni täis.

Jätke vaba ruumi (= vähemalt terve täitevooliku jagu pluss 1-2 cm paagi ülemisest äärest), et võimaldada bensiinil paisuda, kui see soojeneb, ilma et kütus üle ääre voolaks.

Kui kasutamisele järgneb pikem hoiustamisperiood (nt. talvehooaeg), siis lisage paaki ainult nii palju kütust, kui läheb viimaseks töötegemiseks tarvis. Ja enne masina hoiustamist tuleb kütusepaak täielikult tühjendada (vt 10).

7.4 MOOTORI ÕLITASEME KONTROLLIMINE (21, 22)

Tarnimisel on karter täidetud õliga.

Kontrollige õlitaset iga kord enne kasutamist.

Mootori õlitaseme kontrollimiseks / lisamiseks vt 9.5.1.

7.5 ÜLEKANDEÕLI KONTROLLIMINE

Ülekandeõli kontrollimiseks / lisamiseks vt 9.7.1.

7.6 OHUTUSKONTROLL

Veenduge, et allpool toodud ohutuskontrolli tulemused saavutatakse antud masina kontrollimisel.

Ohutuskontroll tuleb läbi viia iga kord enne kasutamist.

Kui mõnda allpool nimetatud tulemust ei saavutata, ei tohi masinat kasutada! Viige masin teenindustöökotta ülekontrollimiseks ja parandamiseks.

7.6.1 Üldine ohutuskontroll

Objekt	Tulemus
Kütusevoolikud ja ühendused.	Lekked puuduvad.
Elektrikaablid.	Kõik isolatsioonid terved. Mehhaanilised kahjustused puuduvad.
Heitgaasisüsteem.	Lekked ühenduskohtades puuduvad. Kõik kruvid korralikult kinni.
Õlivoolikud	Lekked puuduvad. Kahjustused puuduvad.
Sõitke masinaga edasi/tagurpidi ja vabastage sõidupiduri pedaal.	Masin peatub.
Proovisõit	Ebaharilik vibratsioon puudub. Ebaharilik heli puudub.

7.6.2 Elektriline ohutuskontroll

Olek	Tegevus	Tulemus
Seisupiduri pedaal ei ole alla vajutatud.	Proovige käivitada.	Mootor ei käivitu.
Mootor töötab.	Juht tõuseb juhiistmelt.	Mootor seiskub.

7.7 KÄIVITAMINE / TÖÖTAMINE

Masina kasutamise ajal peab kapott olema kinni ja lukus.

Kui masin töötab, tuleks alati kasutada täisgaasi.

Masinat käivitades oodake 2 sekundit käivitusasendis, enne kui mootori käivitate.

1. Avage kütusekraan (24).
2. Veenduge, et süüteküünalde juhtmed on ühendatud süüteküünaldega.
3. Veenduge, et käitusvõll on välja lülitatud (11:D,12:D).
4. Ärge hoidke jalga sõidupedaalil/seisupiduril (10:F).

Külmkäivitus

1. Pange käik sisse (14:A1),(15:A1; 15:B1).
2. Pange parkimispidur peale (10:B).
3. Pange kiirendusseadme gaas põhja (11;A; 12:A).
4. Tõmmake õhu juhtseade täielikult välja (12:B1) (kui see on olemas).
5. Keerake süütevõtit ja pange masin käima.

Enne masinaga töötamist oodake mõni minut, et õli saaks kuumeneda.

Kuumkäivitus

1. Pange käik sisse (14:A1),(15:A1; 15:B1).
2. Pange parkimispidur peale (10:B).
3. Pange kiirendusseadme gaas põhja (11;A; 12:A).
4. Õhu juhtseade tuleb sisse vajutada (12:B2) (kui see on olemas).
5. Keerake süütevõtit ja pange masin käima.

Jätkamiseks vaadake juhiseid punktis 7.7.1.

7.7.1 Liikumine

Masina juhtimiseks käituge järgnevalt:

- Vajutage pedaal (10:B) täiesti alla ja laske see lahti.
- Liigutage pedaali (10:F) masina liigutamiseks.
- Minge tööalasse
- Kui masina ette on paigaldatud lisatarvik, siis käivitage jõusiirdevõll (11:D; 12:D)
- Alustage tööd.

7.8 PEATAMINE

Masina peatamiseks käituge järgnevalt:

- Lülitage jõusiirdevõll välja (11:D; 12:D).
- Rakendage seisupidur (10:B).
- Laske mootoril 1-2 minutit tühikäigul töötada.
- Seisake mootor, keerates süütevõtme välja.
- Sulgege kütusekraan. See on eriti oluline, kui masinat näiteks treileril transporditakse.

Juhul kui masin jäetakse järelevalveta, eemaldage süüteküünla kaablid ja võtke süütevõti eest

Mootor võib vahetult pärast seiskumist olla väga kuum. Ärge puutuge summutit, silindrit ega jahutusribisid. See võib tekitada põletusi.

7.9 PUHASTAMINE

Põlenguohu vähendamiseks hoidke mootor, summuti, aku ja bensiinipaak puhtad rohust, lehtedest ja õlist.

Põlenguohu vähendamiseks kontrollige regulaarselt masinat õli ja/või kütuselekete suhtes.

Ärge kunagi kasutage kõrgsurvepesurit. See võib kahjustada võlli tihendeid, elektrikomponente ja hüdraulikaklappe.

Puhastage masin alati pärast kasutamist. Puhastamisel käituge järgnevalt:

- Ärge pritsige vett otse mootorile.
- Puhastage mootor harja ja/või suruõhuga.
- Puhastage mootori õhu sisselaskeavad.
- Pärast veega puhastamist käivitage masin ja sellele paigaldatud niitmisseadmed, et eemaldada vesi, mis vastasel juhul võib siseneda laagritesse ja neid kahjustada.

8 APARAADI KASUTAMINE

Kontrollige, et murul, mida te niitma hakkate, ei ole võõrkehi nagu kivid jne.

8.1 NIITMISKÕRGUS

Parimad niitmistulemused saate, kui niidate rohu ülemise ühe kolmandiku. Vaata joonist 23.

Kui rohi on väga pikk ja see tuleb niita tunduvalt lühemaks, siis niitke kaks korda erinevate niitmiskõrgustega.

Ärge kasutage kõige madalamaid niitmiskõrguseid, kui maapind on ebatasane.

Nii võivad niitmisterad vastu maapinda kahjustuda ja võite maha lõigata pinnase pealiskihi.

8.2 SOOVITUSED NIITMISEKS

Optimaalsete niitmistulemuste saavutamiseks

järgige allpool toodud soovitusi.

- Niitke sageli
- Rakendage mootori täispöördeid
- Niitke kuiva muru
- Kasutage teritatud seadmeid.
- Hoidke niitmisseadme alumine osa puhas

9 HOOLDUS

9.1 TEENINDUSPROGRAMM

Selleks et masin püsiks heas seisundis, ehk oleks usaldusväärne, töökindel ja keskkonnasäästlik, järgige alati STIGA SpA hoolduskava.

Selle kava tegevused on välja toodud kaasasolevas STIGA SpA kasutusjuhendis.

Põhihoolduse peab alati teostama volitatud töökoda.

Esimene hooldus ja vahehooldus tuleks teha volitatud töökojas, kuid seda võib teha ka kasutaja.

Selle sisu leiate hooldusraamatust ja tegevusi kirjeldatakse peatükis “7 KÄIVITAMINE JA KASUTAMINE”, samuti allpool.

Volitatud töökojas tehtud hooldus garanteerib professionaalse töö ja originaalvaruosade kasutamise.

Iga põhihoolduse ja vahehoolduse tegemisel volitatud töökojas lüüakse hooldusraamatusse tempel. Neid hooldusi näitav hooldusraamat on väärtuslik dokument, mis tõstab masina väärtust kasutatuna.

9.2 ETTEVALMISTUS

Remonti ja hooldust võib teostada vaid seisval ma- sinal, mille mootor on välja lülitatud.

Masina veeremise vältimiseks rakendage alati seisupidur.

Lülitage mootor välja.

Mootori kogemata käivitamise vältimiseks ühendage lahti süüteküünla/-küünalde kaabel süüteküünaldest ja võtke süütevõti eest.

9.3 HOOLDUSTABEL

Vaadake peatükki "13 HOOLDUSTÖÖDE KOKKUVÕTLIK TABEL". Tabeli abil saate masina eest efektiivselt ja ohutult hoolt kanda. Selles on märgitud peamised hooldustööd ja vajalik perioodi pikkus. Teostage vastav toiming siis, kui üks neist esimesena täis saab.

Vahetage õli sagedamini, kui mootor peab töötama nõudlikes tingimustes või kui ümbritsev tempera- tuur on kõrge.

9.4 REHVIRÕHK

Reguleerige rõhku rehvides vastavalt näitudele, mis on ära toodud lõigus “0 Tehniliste andmete tabel”.

9.5 MOOTORIÕLI LISAMINE JA VAHETAMINE

Selle hooldustöö jaoks vaadake ka juhendit, mis on masinaga kaasas.

9.5.1 Kontrollimine / lisamine (21, 22)

Kontrollige õlitaset enne iga masina kasutamist. Kontrollimiseks peab masin olema tasasel pinnal.

Pühkige õlivarda ümbert puhtaks. Keerake lahti ja tõmmake varras välja. Pühkige õlivarras puhtaks.

Lükake õlivarras täielikult sisse ja kruvige see oma kohale.
Kruvige lahti ja tõmmake varras jälle välja. Lugege vardalt õlitase.
Lisage õli kuni märgini „FULL” (TÄIS), kui õlitase on allpool seda märki (21; 22).

Õlitase ei tohi kunagi ületada märki „FULL”. See põhjustab mootori ülekuumenemist. Kui õlitase ületab märki „FULL”, tuleb õli seni välja lasta kuni saavutatakse õige tase.

Vahetage õli sagedamini, kui mootor peab töötama nõudlikes tingimustes või kui ümbritsev tempera- tuur on kõrge.

9.5.2 Vahetamine/lisamine (21, 22)

Perioodide pikkuse teadasaamiseks vaadake peatükki 13.

Kasutatava õlitüübi kindlakstegemiseks vaadake “0 Tehniliste andmete tabel”.

Kasutage ilma lisanditeta õli.
Vahetage õli, kui mootor on soe.

Mootoriõli võib väga kuum olla, kui see lastakse välja kohe pärast mootori seiskamist. Sellepärast laske enne õlist tüh- jendamist mootoril paar minutit jahtuda.

Toimige allkirjeldatud viisil:

1. Asetage masin tasasele pinnale.
2. Rakendage seisupidur.
3. Avage mootorikapott.
4. Kinnitage klamber õli väljalaskevoolikule. Kasutage polygrip või sarnast kinnitust (21:A; 22:A).
5. Liigutage klambrit 3-4 cm õlivoolikut mööda üles ja tõmmake kork välja.
6. Koguge õli kogumisanumasse.

MÄRKUS! Ärge tilgutage õli veorihmadele.

7. Viige õli jäätmete kõrvaldamispunkti vastavalt kohalikele eeskirjadele.
8. Paigaldage õli väljalaskekork ja liigutage klamber tagasi, nii et see asub ülevalpool korki.
9. Puhastage mahaläinud õli ära.
10. Eemaldage õlivarras ja valage uus õli paaki. Kasutatava õlikoguse kindlakstegemiseks vaadake lõiku “0 Tehniliste andmete tabel”.
11. Pärast õli sissevalamist käivitage mootor ja laske 30 sekundit tühikäigul töötada.
12. Veenduge, et õli välja ei leki.
13. Lülitage mootor välja. Oodake 30 sekundit ja kontrollige siis õlitaset vastavalt lõigule 9.5.1.

9.5.3 Õlifiltri vahetamine (kui on olemas)

Selle hooldustöö jaoks vaadake juhendit, mis on masinaga kaasas.

Perioodide pikkuse teadasaamiseks vaadake peatükki 13.

Selle töö jaoks on soovitav pöörduda teeninduskeskuse poole.

Esmalt tühjendage mootoriõli paak õlist ja seejärel paigaldage tühjenduskork, nagu ülal kirjeldatud. Seejärel vahetage õlifilter, toimige järgmiselt:

- Puhastage filtri ümbrus ja eemaldage filter.
- Niisutage uue filtri tihendit õliga.
- Paigaldage filter. Kõigepealt keerake filter kinni nii, et tihend on mootoriga kontaktis. Seejärel keerake filtrit veel 1/2 kuni 3/4 pööret.
- Jätkake punktiga 7 ülaltoodud osast 9.4.3.

9.6 KÜTUSEFILTRI VAHETAMINE (21:B; 22:B)

Selle hooldustöö jaoks vaadake juhendit, mis on masinaga kaasas.

Perioodide pikkuse teadasaamiseks vaadake peatükki 13.

Pärast uue filtri paigaldamist veenduge, et ei esine kütuseleket.

9.7 ÜLEKANDEÕLI KONTROLLIMINE/LISAMINE [4WD]

Perioodide pikkuse teadasaamiseks vaadake peatükki 13.

Kasutatava õlikoguse ja -tüübi kindlakstegemiseks vaadake lõiku “0 Tehniliste andmete tabel”.

9.7.1 Kontrollimine / lisamine (25)

1. Asetage masin tasasele pinnale.
2. Kontrollige õlitaset paagis (25:A) Õlitase peab olema joonega tasa.
3. Vajadusel lisage seda.

9.7.2 Asendamine

Õlist tühjendamine

1. Ülekandeõli soojendamiseks laske masinal käia erinevatel kiirustel 10-20 minutit.
2. Asetage masin tasasele pinnale.
3. Rakendage seisupidur.
4. Tõmmake mõlemad vabastushoovad välja asendisse A1-B1 vastavalt joonisele (14:A, B).
5. Asetage üks anum tagatelje ja teine esitelje alla.
6. Avage õlipaak, eemaldades kaas.

Õlikorgi jaoks võib kasutada ainult 3/ 8” nelikantvõtit. Teised tööriistad kahjustavad korki.

7. Eemaldage õlikork tagateljel (26:A).
8. Eemaldage esiteljelt 2 väljalaskekorki. Kasutage 12 mm padrunvõtit. Laske õlil esiteljest ja torudest välja voolata (27).
9. Veenduge, et esitelje väljalaskekorkide tihendid on terved (27). Pange korgid tagasi. Pingutusmoment: 15-17 Nm.
10. Veenduge, et tagatelje väljalaskekorgi tihend

on terve (26:A). Pange tagatelje kork tagasi. Pingutage õlikorki 5 Nm-ni.

Õlikork saab kahjustada, kui seda pingutada rohkem kui 5 Nm.

11. Õli väljatõmbamiseks paagi põhjast kasutage õliekstraktorit (27).
12. Kõrvaldage õli vastavalt kohalikele jäätmeeeskirjadele.

Täitmine

1. Täitke õlipaak uue õliga.
2. Veenduge, et tagatelje siduri vabastushoob on välja tõmmatud.
3. Käivitage mootor. Kui mootor on käivitatud, libiseb esitelje siduri vabastushoob automaatselt sisse.

Mootor ei tohi kunagi töötada, kui tagumise siduri vabastushoob on sisse lükatud ja esisiduri vabastushoob on välja tõmmatud (15:A; 15:B). See kahjustab esitelje tihendeid.

Kui mootoril lastakse töötada siseruumis, tuleb heitgaaside väljalasketoru ühendada heitgaaside ekstraheerimisseadmega.

4. Tõmmake esitelje siduri vabastushoob välja.

MÄRKUS! Õli tõmmatakse väga kiiresti süsteemi sisse. Paaki tuleb alati õli lisada kuni see jääb täis selleks, et täita süsteem õliga nii, et sellesse ei satuks õhku, mida ei tohi kunagi sisse tõmmata.

5. Seadke kiirenduspedaal edaspidiasendisse ja blokeerides puust kiilu abil (29).
6. Laske töötada edaspidiasendis üks minut.
7. Eemaldage puust kiil ja seadke kiirenduspedaal tagurpidiasendisse. Jätkake õliga täitmist.
8. Laske töötada tagurpidi üks minut.
9. Vahetage liikumissuunda kord minutis nagu eespool öeldud ja jätkake õliga täitmist kuni mullitamine paagis lõppeb.
10. Lülitage mootor välja, paigaldage õlipaagi kaas (25:B) ja sulgege mootorikapott.
11. Tehke paariminutiline proovisõit ja reguleerige õlitaset paagis.

9.8 RIHMÜLEKANNETE KONTROLL

Veenduge, et kõik rihmad on terved ja kahjustamata.

Perioodide pikkuse teadasaamiseks vaadake peatükki 13.

9.9 ROOLIMINE

Perioodide pikkuse teadasaamiseks vaadake peatükki 13.

9.9.1 Kontrollimine

Pöörake rooli kergelt edasi ja tagasi.

Rooli kettülekandel ei tohi olla mehaanilist lõtku.

9.9.2 Reguleerimine (31)

Reguleerige vajadusel kette järgnevalt:

1. Asetage masin otseasendisse.
2. Reguleerige rooli kett-ülekandeid kahe mutriga, mis asuvad keskpunkti all (31).
3. Reguleerige mõlemat mutrit ühepalju kuni lõtk kaob.
4. Tehke masinaga proovisõit otse edasi ja veenduge, et rool ei ole tsentrist väljas.
5. Kui rool on tsentrist väljas, laske ühte mutrit lõdvemaks ja keerake teist rohkem kinni.

Ärge kette ülemäära pingutage. See muudab roolimise raskeks ja kiirendab kettide kulumist.

9.10 AKU

Masinal kasutatava akutüübi tarvis vaadake "0 Tehniliste andmete tabel"

TÄHELEPANU! Aku sisaldab hapet, millega kokkupuutumine on ohtlik. Käituge akuga ettevaatlikult ja ärge laske happel välja voolata.

Kui hape puutub kokku silmade või nahaga, võib see põhjustada tõsiseid vigastusi. Kui mõni kehaosa on happega kokku puutunud, loputage viivitamatult rohke veega ja pöörduge arsti poole niipea kui võimalik.

Akuvedelikku ei ole vaja ning seda ei saagi kontrollida ega lisada.

Ainus nõutav hooldus on laadimine, näiteks pärast pikka seismist.

Akut saab laadida:

- mootori abil
- akulaadija abil.

9.10.1 Mootoriga laadimine

Akut saab sel viisil laadida vaid siis, kui akus on niipalju laetud, et seda sellega saab mootori käivitada.

- uue aku puhul ühendage akukaablid.
- Viige masin õue.
- Käivitage mootor vastavalt juhistele kasutusjuhendis.
- Laske mootoril töötada vahetpidamata 45 minutit (aeg, mille jooksul aku laetakse täielikult).
- Lülitage mootor välja.

9.10.2 Akulaadija abil laadimine

Kasutage konstantse pingega laadijat. Standardse akulaadija kasutamine võib akut kahjustada.

Täpsema teabe saamiseks pöörduge oma tavalise edasimüüja poole.

Enne akulaadija ühendamist, ühendage aku elektrisüsteemist välja.

9.10.3 Eemaldamine/paigaldamine

Aku on mootorikapoti all.

Eemaldamise ja paigaldamise ajal kehtib kaablite ühendamise kohta järgnev:

1. Eemaldamise ajal. Ühendage esmalt lahti must kaabel aku miinusklemmilt (-). Seejärel ühendage lahti punane kaabel aku plussklemmilt (-).
2. Paigaldamise ajal. Esmalt ühendage punane juhe aku positiivse klemmiga (+). Seejärel ühendage must juhe aku negatiivse klemmiga (-).

Kui juhtmed on vastupidiselt ühendatud/ lahti ühendatud, siis võib aku minna lühisesse ja saada viga.
Kui kaablid omavahel ära vahetatakse, saavad generaator ja aku kahjustada.
Kinnitage kaablid korralikult. Lahtised kaablid võivad tekitada põlengu.
Mootorit ei tohi kunagi kasutada, kui aku on lahti ühendatud. Tekib tõsiste kahjustuste oht generaatorile ja elektrisüsteemile.

9.10.4 Puhastamine

Kui aku klemmid oksüdeeruvad, tuleb need puhastada.

Puhastage aku klemme traatharjaga ja määrige klemmimäärdega.

9.11 ÕHUFILTER, MOOTOR (31, 32)

Perioodide pikkuse teadasaamiseks vaadake peatükki 13.

Selle hooldustöö jaoks vaadake ka juhendit, mis on masinaga kaasas.

9.11.1 Puhastamine / Väljavahetamine - mud: [B&S Intek] (32)

Perioodide pikkuse teadasaamiseks vaadake peatükki 13.

MÄRKUS! Filtreid tuleks puhastada/ vahetada tihedamini, kui masin töötab tolmusel pinnasel.

Eemaldage/paigaldage õhufiltreid järgnevalt.

1. Puhastage ettevaatlikult õhufiltri korpus (32:A) väljastpoolt.
2. Demonteerige õhufiltri korpus, eemaldades kaks kruvi.
3. Eemaldage paberfilter (32:B). Veenduge, et karburaatorisse ei satu mustust. Puhastage õhufiltri korpus.
4. Puhastage paberfilter, koputades seda kergelt vastu tasast pinda. Kui filter on väga määrdunud, vahetage see välja.
5. Monteerige uuesti kokku vastupidises järjekorras.

Paberfiltri puhastamiseks ei tohi kasutada suruõhku ega petrooliumipõhiseid lahusteid, nt. petrooli. See kahjustab filtrit.

Paberfiltrit ei tohi õlitada.

9.11.2 Puhastamine/Asendamine - mud.: [B&S Vanguard] (33)

Perioodide pikkuse teadasaamiseks vaadake peatükki 13.

MÄRKUS! Filtreid tuleks puhastada/ vahetada tihedamini, kui masin töötab tolmusel pinnasel.

Eemaldage/paigaldage õhufiltreid järgnevalt.

1. Puhastage hoolikalt õhufiltri kaane ümbrus.
2. Demonteerige õhufiltri korpus (33:A), eemaldades kaks klambrit.
3. Eemaldage filtriblokk (33:B). Eelfilter asub õhufiltri peal. Veenduge, et karburaatorisse ei satu mustust. Puhastage õhufiltri korpus.
4. Puhastage paberfilter, koputades seda kergelt vastu tasast pinda. Kui filter on väga määrdunud, vahetage see välja.
5. Puhastage eelfilter. Kui filter on väga määrdunud, vahetage see välja.
6. Monteerige uuesti kokku vastupidises järjekorras.

9.11.3 Puhastamine / Väljavahetamine - mud: [ST.] (34)

Vt hooldussageduse kohta peatükk 13.

PANE TÄHELE! Kui masin töötab väga tolmusel pinnasel, tuleb filtreid tuleb puhastada / vahetada sagedamini.

Võtke õhufiltrid välja/paigaldage järgmiselt:

1. Puhastage filtrikatte ümber olev ala (34:A).
2. Avage kate (34:A), keerates avamisnuppu (34:B).
3. Eemaldage filterelement (34:C, 34:D).
4. Eemaldage vaht-eelfilter (34:D) kassetist (34:C).
5. Koputage kassetti (34:C) vastu kõva pinda ja laske selle sisse suruõhku, et eemadada tolm ja praht.
6. Peske vaht-eelfiltrit (34:D) vee ja pesuainega ning jätke see õhu kätte kuivama.
7. Puhastage filtri korpus (34:E) kogu tolmust ja prahist, sulgedes selleks ajaks sissevõtuava kaltsuga (34:F), et takistada võõrkehade pääsemist mootorisse.
8. Eemaldage kalts (34:F), paigaldage filterelement (34:D, 34:C) tagasi korpusse ja paigaldage tagasi kate (34:A).

9.11.4 Küünla vahetamine

Perioodide pikkuse teadasaamiseks vaadake peatükki 13.

Enne süüteküünla lahti ühendamist puhastage kinnituse ümbrus.

Kasutatava süüteküünla tüübi ja elektroodide vahemaa kindlakstegemiseks vaadake “0 Tehniliste andmete tabel”.

9.11.5 Õhu sisselaskeava puhastamine

Perioodide pikkuse teadasaamiseks vaadake peatükki 13.

Vaata joonist (32:C).

Mootor on õhkjahutusega.

Ummistunud jahutussüsteem võib mootorit kahjustada.

Põhjalikum jahutussüsteemi puhastamine teostatakse iga põhihoolduse käigus.

9.12 ÕLITAMINE (30)

Perioodide pikkuse teadasaamiseks vaadake peatükki 13.

Objekt	Tegevus	Joonis
Keskpunkt	4 määrdepritsi. Kasutage universaalmäärdega täidetud määrdepritsi. Pumbake kuni määre välja tuleb.	30A
Kett-ülekanne	Hõõruge ketid traatharjaga puhtaks. Määrige universaalse pihustatava ketiõliga.	-
Pingutid	Määrige toetuspunkte õlikannu abil siis kui iga juhtimisseade on aktiveeritud. Kõige parem, kui seda teevad kaks inimest.	30B
Juhtkaablid	Määrige kaabliotsi õlikannu abil siis kui iga juhtimisseade on aktiveeritud. Tuleb teha kahe inimesega.	30C

9.13 KAITSED (35)

Asukoht	Kaitse
Kütuseventiili toide	10 A
Niitmiskõrguse elektrilise reguleerimise toide.	20 A
Elektriseadme toide	30 A

10 TEENINDUS JA PARANDAMINE

Antud kasutusjuhend sisaldab kogu infot, mis on vajalik masinaga töötamiseks ning peamiste hooldustööde õigeks läbiviimiseks kasutaja poolt.

Kõik reguleerimis- ja hooldustoimingud, mida pole siinkohal kirjeldatud, peab teostama edasimüüja või volitatud hooldustehnik, kellel on olemas vajalikud teadmised ja vahendid, tagamaks, et töö teostatakse õigesti, säilitades masina ohutusklassi ja algseid töötingimusi.

Enne mistahes hooldustöid:

a. Asetage masin tasasele pinnale.
b. Rakendage seisupidur.
c. Lülitage mootor välja
d. Eemaldage süütevõti.

Garantiiremonti ja hooldust viivad läbi volitatud hooldustöökojad.

Kasutage alati originaalvaruosi.

STIGA S.p.A. originaalvaruosad ja -lisaseadmed on välja töötatud spetsiaalselt STIGA S.p.A. masinate jaoks. Palume teil meeles pidada, et mitteoriginaalseid varuosi ja seadmeid ei ole STIGA S.p.A. üle kontrollinud ega heaks kiitnud.

Mitte-originaalvaruosade ja lisatarvikute kasutamine võib kahjustada masina tööd ja ohutust. STIGA S.p.A. ei vastuta mitteoriginaalsete toodete kasutamisest põhjustatud kahjustuste ja vigastuste eest. Originaalvaruosasid tarnivad volitatud hooldustöökojad ja edasimüüjad.

Soovitatav on viia masin kord aastas volitatud hooldustöökotta, et lasta seda kontrollida ja hooldada.

11 HOIUSTAMINE

1. Tühjendage kütusepaak:
   - Käivitage mootor ja laske sel töötada kuni seiskumiseni.
1. Vahetage õli välja kuni mootor on veel soe.
2. Puhastage masin tervenisti. Eriti oluline on puhastada niitmisseadme sisemine pool.
3. Parandage kahjustada saanud värvitud kohad, et vältida roostetamist.
4. Viige masin suletud ja kuiva kohta.

Elektrilise starteriga masinatel:
Kui hoiustamistemperatuur on õige, siis piisab aku hoolduslaadimisest iga nelja kuu järel.

Enne hoiustamist kontrollige, et masina aku oleks täis.
Aku võib saada rängalt kahjustada, kui masin hoiustatakse tühja akuga.

12 OSTUTINGIMUSED

Garantii katab kõik materjali- ja tootmisdefektid.

Kasutaja peab järgima tähelepanelikult kõiki lisatud dokumentatsioonis toodud juhiseid.

Garantii ei kata kahjustusi, mis tingitud järgmistest asjaoludest:

- Masinaga kaasasolevate dokumentidega tutvumata jätmine.
- Hooletus.
- Ebaõige või lubamatu kasutus või monteerimine.
- Mitte-originaalvaruosade kasutamine.
- Selliste lisaseadmete kasutamine, mida STIGA S.p.A. ei ole tootnud ega heaks kiitnud.

Garantii ei kata:

- Tavapäraste osade kulumist nagu kühvlid jne.
- Tavapärane kulumine.
- Mootorid. Mootoritel on mootori tootja garantii, vastavalt kindlaksmääratud tingimustele.

Ostjat kaitsevad oma riigi seadused. Käesolev garantii ei piira mingil moel ostja oma riigi seadustega ette nähtud õigusi.

13 HOOLDUSTÖÖDE KOKKUVÕTLIK TABEL

Töö	Töötunde / kuud		par. / joonise number
	1. korda	Järgnevalt	
MASIN			
Kõikide kinnituste kontrollimine	-	Enne iga kasutuskorda	-
Ohutuskontroll/juhtimisseadmete kontroll	-	Enne iga kasutuskorda	-
Rehvirõhu kontroll	-	Enne iga kasutuskorda	-
Üldine puhastamine ja kontroll	-	Pärast iga kasutuskorda	-
Üldine määrimine	-	50 töötundi või pärast iga pesemist	9.12
Rihmade kulumise kontroll	5 tundi	50 tundi	9.8
Rooli kontroll / korrigeerimine	5 tundi	100 tundi	9.9
Akulaadimine	-	Enne uuesti kasutusele võtmist. Elektrilise starteriga masinatel: laadige iga 4 kuu järel	9.10
Akuklemmide puhastamine	-	Rooste tekkimisel	9.10.4
MOOTOR / ÜLEKANNE (üldine)			
Mootoriõli kontroll / lisamine	-	Enne iga kasutuskorda	9.5.1
Mootoriõli asendamine / täitmine	5 tundi	50 tundi / 12 kuud	9.5.2
Filtri vahetamine	-	100 tundi	9.5.3
Kütusefiltri vahetamine	5 tundi	50 tundi / 12 kuud	9.6
Küünla vahetamine	-	200 tundi	9.11.3
Õhu sisselaskeava puhastamine	-	50 tundi	9.11.4
Ülekandeõli kontroll/lisamine	1 tundi	50 tundi	9.7
Ülekandeõli vahetamine	5 tundi	200 tundi	9.7
Mootori mud. B&S Intek, B&S Vanguard			
Vahtmaterjalist eelõhufiltri puhastamine / vahetamine	-	25 tundi	9.11.1 9.11.2 (1)
Paberist õhufiltri puhastamine / vahetamine	-	100 tundi	9.11.1 9.11.2 (1)
Mootori mud. ST.			
Paberist õhufiltri puhastamine / vahetamine	5 tundi	50 tundi	9.11.3 (1)
(1) Puhastage sagemini, kui tööolud on eriti rasked või kui õhus on mustust.			

14 RIKETE TUVASTAMISE JUHEND

Puudused	Võimalik põhjus	Lahendus
1. Käivitusmootor ei tööta	Aku ei ole laetud.	Laadige aku
	Aku ei ole ühendatud.	Kontrollige ühendusi
	20A kaitse on läbi põlenud	Asendage kaitse
2. Käivitusmootor töötab, aga mootor ei käivitu Kui keerate süütevõtit, siis käivitusmootor töötab, aga mootor ei käivitu.	Kütusekraan on kinni.	Avage kütusekraan.
	Ebapiisav bensiini pealevool.	- kontrollige paagi täituvust. - kontrollige kütusefiltrit.
	Käivitusviga	- Kontrollige süüteküünla korgi kinnitust. - Kontrollige elektroodide puhtust ja vahemaad.
3. Mootorit on raske käivitada või töötab see ebaregulaarselt.	Sisepõlemise probleemid.	Puhastage või asendage õhufilter.
4. Mootori jõudluse vähenemine niitmise ajal.	Liiga suur edasiliikumiskiirus niitmiskõrguse kohta.	Vähendage liikumiskiirust ja/või suurendage niitmiskõrgust.
5. Mootor seiskub ilma ilmse põhjuseta.	- Kütus on otsas. - Proovige mootorit uuesti käivitada.	Tankige paak (kui puudused jätkuvad, siis pöörduge teeninduskeskuse poole).
6. Ebakorrapäramine niitmine.		Kontrollige rehvirõhku.
	Niitmisterad ei ole piisavalt teritatud.	Pöörduda volitatud teeninduskeskuse poole.
	Liiga suur edasiliikumiskiirus niidetava heina kõrguse kohta.	Vähendage liikumiskiirust ja/või suurendage niitmiskõrgust.
	Niitmisseade on rohtu täis.	- Oodake kuni rohi kuivab.
7. Ebanormaalne vibreerimine kasutamise ajal.	- terad tasakaalust väljas. - terad lõdvenenud - muud komponendid lõdvenenud. - midagi on kahjustatud.	Pöörduge kontrolliks, asendamiseks ja parandamiseks volitatud teeninduskeskuse poole.
8. Mootor töötab, aga veopedaalile vajutades masin ei liigu paigalt.	Üleknde vabastamise hoob vabastatud asendis.	Vabastage ülekanne.
Kui esineb mõni allpool kirjeldatud rike, asendage vastav kaitse (22).		
9. Mootor ei käivitu või käivitub ja seiskub kohe. Aku on laetud.	10A kaitse on läbipõlenud.	Asendage 10A kaitse
10. Niitmiskõrguse elektriline reguleerimine ei tööta.	20A kaitse on läbipõlenud.	Asendage 20A kaitse
11. Elektrilised funktsioonid ei tööta. Aku on laetud.	30A kaitse on läbipõlenud.	Asendage 30A kaitse

TÄHELEPANU! Kui häired jäävad ka pärast ülalkirjeldatud tööde sooritamist, siis pöörduge edasimüüja poole.

Tähelepanu! Ärge kunagi puudulike vahendite või teadmistega üritage parandada masinat. Iga vale töö masinaga kaotab garantii kehtivuse ning tootja ei vastuta tagajärgede eest.

1 JOHDANTO 4
1.1 OPPAAN RAKENNE. 4
1.2 MERKINNÄT 4
1.3 OPPAAN SÄILYTYS 4
2 KONEEN TUNTEMINEN 4
2.1 MALLIT [2 WD] 4
2.2 MALLIT [4 WD] 4
2.3 TARKOITETTU KÄYTTÖ 5
2.3.1 Käyttäjätyypin määritteleminen 5
2.4 VIRHEELLINEN KÄYTTÖ 5
2.5 TURVALLISUUSMERKINNÄT 5
2.5.1 Liimaetiketit (4) 5
2.6 TYYPPIKILPI 6
2.7 PÄÄASIALLISET OSAT 6
3 TURVAOHJEET 6
3.1 YLEISET SUOSITUKSET 6
3.2 ENNALTA TEHTÄVÄT TOIMENPITEET 7
3.3 KÄYTÖN AIKANA 8
3.4 HUOLTO JA VARASTOINTI. 9
3.5 KULJETUS. 11
3.6 YMPÄRISTÖNSUOJELU 11
4 VAKUUTA RUOHONLEIKKURISI 11
5 ASENNUS 11
5.1 ASENNUKSEEN TARVITTAVAT OSAT (3) 11
5.2 KONEPELTI (5:A) 11
5.3 AKKU 12
5.3.1 Akun liittäminen (6) 12
5.3.2 Akun lataus. 12
5.4 ISTUIN (7) 12
5.5 OHJAUSPYÖRÄ (8) 12
5.6 VETOLEVY (9) 12
5.7 PIKAKIINNIKKEET (1:N) 12
5.8 RENGASPAINE. 12
5.9 LISÄVARUSTEET 13
6 SÄÄTIMET 13
6.1 MEKAANINEN LISÄVARUSTEIDEN NOSTOPOLJIN (10:C) 13
6.2 SEISONTAJARRUN POLJIN (10:B) 13
6.3 SEISONTAJARRUN LUKITUSVIPU (10:A) 13
6.4 VETOPOLJIN (10:F) 13
6.5 OHJAUSPYÖRÄ (10:D) 13
6.6 KAASUN OHJAIN (KAASUTIN) (11:A; 12:A) MALLI: [B&S Intek] [B&S Vanguard] [ST.] . . . 13
6.7 RIKASTIN (MIKÄLI VARUSTEENA) (12:B) MALLI: [ST.] 13

6.8 VIRTALUKKO/AJOVALOT (11:C; 12:C). 14
6.9 VOIMANOTTO (11:D; 12:D) 14
6.10 KÄYTTÖTUNTILASKURI (13:A) 14
6.11 LEIKKUUKORKEUDEN SÄÄTÖ (11:E; 12:E) 14
6.12 IRTIKYTKENTÄVIPU (14; 15) 14
6.13 ISTUIMEN SÄÄTÖ (16:B) 15
6.14 KONEPELTI 15
6.15 PIKAKIINNIKKEET (16:C) 15

7 KÄYNNISTYS JA KÄYTTÖ. 15
7.1 KÄYTTÖÄ KOSKEVAT VAROTOIMENPITEET 15
7.2 KÄYTTÖ LISÄVARUSTEIDEN KANSSA 15
7.3 TANKKAAMINEN (19) 15
7.4 MOOTTORIN ÖLJYMÄÄRÄN TARKISTUS (21, 22) 16
7.5 VAIHTEISTON ÖLJYMÄÄRÄNTARKISTUS. 16
7.6 TURVATARKASTUS 16
7.6.1 Yleinen turvatarkistus 16
7.6.2 Sähköiset turvatarkistukset 16
7.7 KÄYNNISTYS/TYÖ 16
7.7.1 Käyttö 17
7.8 PYSÄYTTÄMINEN 17
7.9 PUHDISTUS 17

8 LISÄVARUSTEEN KÄYTTÖ 17
8.1 LEIKKUUKORKEUS. 17
8.2 LEIKKUUOHJEITA 17

9 HUOLTO 18
9.1 TUKIOHJELMA 18
9.2 VALMISTELU. 18
9.3 HUOLTOTAULUKKO 18
9.4 RENGASPAINE. 18
9.5 MOOTTORIN ÖLJYN LISÄÄMINEN/ VAIHTO 18
9.5.1 Tarkistus/ lisääminen (21, 22) 18
9.5.2 Aihto/täyttö (21;22). 18
9.5.3 Öljynsuodattimen vaihto (jos kuuluu varustuksiin) 19
9.6 POLTTOAINESUODATTIMEN VAIHTO (21:B, 22:B) 19
9.7 VAIHTEISTOÖLJYN TARKISTUS/LISÄYS (4WD) 19
9.7.1 Tarkistus/ täyttö (25) 19
9.7.2 Vaihto 19
9.8 HIHNAVOIMANSIIRTOJEN TARKISTUS 20
9.9 OHJAUSPYÖRÄ 20
9.9.1 Tarkistukset 20
9.9.2 Säätö (31) 20
9.10 AKKU 20
9.10.1 Moottorin välityksellä lataaminen 20

9.10.2 Akkulaturilla lataaminen . . . 21
9.10.3 Irrotus/asennus . . . 21
9.10.4 Puhdistus . . . 21
9.11 MOOTTORIN ILMANSUODATIN (31, 32). . . . 21
9.11.1 Puhdistus / Vaihto - malli: [B&S Intek] (32). . . . 21
9.11.2 Puhdistus/vaihto - mod.: [B&S Vanguard] (33) . . . 21
9.11.3 Puhdistus / Vaihto - malli: [ST.] (34). . . . 21
9.11.4 Sytytystulpan vaihto . . . 22
9.11.5 Ilmanoton puhdistus . . . 22
9.12 VOITELU (30) . . . 22
9.13 VAROKKEET (35) . . . 22

10 HUOLTO JA KORJAUKSET . . . 22

11 VARASTOINTI . . . 23

12 OSTAMISTA KOSKEVAT EHDOT . . . 23

13 HUOLTOTOIMENPITEIDEN YHTEENVETOTAULUKKO . . . 23

14 OPAS HÄIRIÖIDEN TUNNISTAMISEEN . . . 24

1 JOHDANTO

Lue ohjeet huolella ennen käynnistämistä.

1.1 OPPAAN RAKENNE

Oppaaseen kuuluu kannet, sisällysluettelo, kuvien osio ja teksti.
Sisältö jakautuu lukuihin, kappaleisiin ja alakappaleisiin.
Tässä oppaassa on taulukoita, liittyvät valikoimassa oleviin eri moottoreihin (tarvittaessa). Lukemisen helpottamiseksi kannattaa merkitä tiedot, jotka liittyvät juuri sinun koneeseesi tai moottoriisi.

Kuvat

Näissä ohjeissa kuvat on numeroitu 1, 2, 3 jne.

Kuvissa olevat osat on merkitty kirjaimin A, B, C jne.

Kuvaan viitataan merkinnällä (2).

Jos halutaan viitata kuvassa 2 olevaan osaan A, merkintä on (2:A).

OTSIKOT

Näiden käyttöohjeiden otsikot on numeroitu seuraavasta esimerkistä ilmenevällä tavalla:

”2.3 TARKOITETTU KÄYTTÖ” on alaotsikko kohtaan ”2 KONEEN TUNTEMUS”, ja se on tämän otsikon alla.

Kun otsikoihin viitataan, yleensä mainitaan vain numerot, esimerkiksi ”Katso 2.3.1.”.

1.2 MERKINNÄT

VAROITUS-symboli. Jos annettuja ohjeita ei noudateta, seurauksena saattaa olla vakavia henkilö- ja/tai esinevaurioita.

PAKKOA osoittava symboli. Osoittaa pakolliset toimenpiteet.

KIELTOA osoittava symboli. Osoittaa kielletyn toimenpiteen.

HUOMIO-symboli. Osoittaa erityisen tärkeän tiedon tai syventävän tiedon.

VIITTAUS-symboli. Symbolilla viitataan tietoon. Huomiossa kerrotaan, mistä tieto löytyy.

1.3 OPPAAN SÄILYTYS

Säilytä opas hyvässä ja lukukelpoisessa kunnossa paikassa, jonka koneen käyttäjä tietää ja josta tämä saa sen helposti käsiinsä.

2 KONEEN TUNTEMINEN

Tämä kone on puutarhanhoitoväline, tarkemmin sanottuna ajoruohonleikkuri, jossa kuljettaja istuu paikoillaan ja jossa on etuleikkuri.

Koneessa on leikkuulaiteyksikköä käyttävä moottori. Leikkuulaitteen päällä on suojus. Lisäksi koneessa on voimansiirtoryhmä, joka saa koneen liikkumaan.

Kone on nivelletty. Tämä tarkoittaa, että runko on jaettu etu- ja takaosioon, joita voidaan ohjata suhteessa toisiinsa.

Nivelletyn ohjauksen ansiosta koneella voidaan ajaa puiden ja muiden esteiden ympäri niin, että kääntösäde on erittäin pieni.

Käyttäjä kykenee ohjaamaan konetta ja käyttämään pääasiallisia säätimiä istualtaan.

Koneeseen asennettujen turvalaitteiden avulla moottori ja leikkuulaiteyksikkö pysäytetään.

2.1 MALLIT [2 WD]

Kone on takapyörävetoinen.

Taka-akselissa on hydrostaattinen vaihteisto portaattomalla eteenajo- ja peruutusnopeuden säädöllä.

Kääntymisen helpottamiseksi taka-akseli on varustettu tasauspyörästöllä.

Eteen asennetut lisävarusteet käyvät kiilahihnojen välityksellä.

2.2 MALLIT [4 WD]

Kone on nelipyörävetoinen.

Moottorin voima siirretään hydraulisesti vetäville pyörille.

Moottori käyttää öljypumppua, joka hydraulipiirin kautta pumppaa öljyn taaemman ja etumaisen vetopyörästön läpi .

Etu- ja takapyörät pyörivät samalla nopeudella.

Kääntymisen helpottamiseksi molemmat akselit on varustettu tasauspyörästöllä.

Eteen asennetut lisävarusteet käyvät kiilahihnojen välityksellä.

2.3 TARKOITETTU KÄYTTÖ

Tämä kone on suunniteltu ja valmistettu ruohonleikkausta varten.

Erityisten, valmistajan alkuperäisiksi tai erikseen hankittaviksi varusteiksi laskemien lisävarusteiden käyttäminen mahdollistaa tämän työn tekemisen eri toimintatavoilla. Kyseiset toimintatavat on näytetty tässä oppaassa tai eri lisävarusteiden mukana toimitetuissa ohjeissa.

Samalla tavoin lisävarusteiden käytön mahdollisuus (valmistajan päätöksen mukaisesti) saattaa laajentaa muiden toimintojen käyttöä kyseisten lisävarusteiden mukana toimitetuissa ohjeissa kerrottujen rajoitusten ja ehtojen puitteissa.

Konetta voi käyttää vain yksi käyttäjä kerrallaan.

Koneen vakaus heikkenee, jos siinä käytetään jotakin muuta varustetta kuin leikkuulaiteyksikköä edessä.

Konetta on käytettävä niin, että siinä on ainakin leikkuulaiteyksikkö tai jokin muu etuvaruste asennettuna.

2.3.1 Käyttäjätyypin määritteleminen

Tämä kone on tarkoitettu kuluttajien, eli ei-ammattilaisten käyttöön. Käyttäjillä voi olla vähän tai ei ollenkaan käyttökokemusta.

Tämä kone on tarkoitettu harrastuskäyttöön.

2.4 VIRHEELLINEN KÄYTTÖ

Mikä tahansa yllä mainituista käytöistä poikkeava käyttö saattaa olla vaarallista ja vahingoittaa ihmisiä ja/tai esineitä.

Virheellistä käyttöä ovat (esimerkiksi, mutta ei pelkästään):

- muiden aikuisten, lasten tai eläinten kuljettaminen koneella tai perävaunussa;
- kuormien vetäminen tai työntäminen ilman, että vartavastaista vetoa varten suunniteltua lisävarustetta käytetään;
- koneen käyttäminen epävakaissa, liukkaissa, jäisissä, kivisissä, epätasaisissa maastoissa tai vesilätäköissä tai rämeikköissä, joissa maaston koostumuksen määrittäminen ei ole mahdollista;
- terän käyttö ei-ruohoisissa maastoissa.

Koneen virheellinen käyttö mitätöi takuun ja vapauttaa valmistajan kaikesta vastuusta, jolloin käyttäjä on yksin vastuussa itselleen tai kolmansille osapuolille aiheutuneista vahingoista tai loukkaantumisista.

2.5 TURVALLISUUSMERKINNÄT

Koneella olevilla turvallisuusmerkinnöillä kerrotaan käyttäjälle koneen käytössä ja varsinkin tarkkaavaisuutta ja varovaisuutta vaativissa toimenpiteissä noudatettavista käyttäytymisohjeista.

VAROITUS. Kertoo vaarasta. Liittyy yleensä muihin merkintöihin, jotka kertovat tarkemmin, mistä vaarasta on kysymys.

Huomio! Lue käyttöohjeet huolella ennen koneen käyttämistä.

Huomio! Varo uloslentäviä esineitä. Pidä sivulliset kaukana.

Huomio! Käytä aina kuulonsuojaimia.

Varoitus! Konetta ei voi käyttää yleisillä teillä.

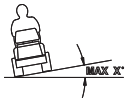

Huomio! Alkuperäislisävarusteilla varustettua konetta saa ajosuunnasta riippumatta ajaa enintään 10 astetta kaltevalla alustalla.

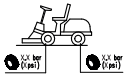

Renkaiden paine. Etiketissä on renkaiden paineen optimaaliset arvot, katso lukua "0 TEKNISTEN TIETOJEN TAULUKKO". Renkaiden oikeaoppinen paine on ehdoton edellytys onnistuneen koneen käytön kannalta.

2.5.1 Liimaetiketit (4)

Seisontajarrun lukituksen merkintä.



Voimansiirron kytkennän/vapautuksen merkintä (4:A).

Etiketin sijainti on seuraava:

- voimansiirron kytkentä-/irtikytkentävivun lähettyvillä.



Kiinnitettävän painon merkintä (4:B). Etiketin sijainti on seuraava:

- vetotangon lähettyvillä.



Varoitus! Palovammavaara (4:C). Älä koske äänenvaimentimeen.

Etiketin sijainti on seuraava:

- pakoputken lähellä;



Varoitus! Puristumisvaara (4:D). Pidä kädet ja jalat poissa runko-ohjauksesta ja vetokoukusta, kun tämä on kiinnitettynä lisävarusteeseen.

Etiketin sijainti on seuraava:

- runko-ohjauksen lähettyvillä;
- vetotangon lähettyvillä.

Rikkoontuneet tai lukemattomiksi tuhoutuneet etiketit on vaihdettava.

Pyydä uudet etiketit omasta valtuutetusta huoltoliikkeestä.

2.6 TYYPPIKILPI

Tyyppikilvessä ilmoitetaan seuraavat tiedot (katso kuva 1):

1. Valmistajan osoite
2. Konetyyppi
3. Melutaso
4. EY-yhdenmukaisuusmerkintä
5. Paino kilogrammoina
6. Moottorin käyttöteho ja -nopeus
7. Valmistusvuosi
8. Sarjanumero
9. Tuotekoodi

Kirjoita koneesi sarjanumero vartavastaiseen kohtaan, joka näkyy kuvassa (1:10).

Tuote tunnistetaan kahdesta osasta:

- Koneen tuote- ja sarjanumero:
- Moottorin sarja-, tyyppi- ja mallinumero:

Käytä tunnistenimiä aina kun asioit valtuutetun huoltokeskuksen kanssa.

Oppaan toiseksi viimeisellä sivulla on esimerkki vaatimustenmukaisuusvakuutuksesta.

2.7 PÄÄASIALLISET OSAT

Kone koostuu seuraavista pääasiallisista osista (katso kuva 1):

A. Runko
B. Renkaat
C. Ohjauspyörä
D. Istuin
E. Konsoli
F. Poljinohjaimet
G. Konepelti
H. Etuvarusteiden nostovipu
I. Sulakekotelo
J. Akku
K. Polttonestesäiliö
L. Vaihteistoöljyn säiliö
M. Moottori
N. Lisävarusteiden pikakiinniketuet

3 TURVAOHJEET

Lue nämä ohjeet huolella. Tutustu kaikkiin säätimiin sekä koneen käyttöön.

3.1 YLEISET SUOSITUKSET

VAROITUS! Lue huolella nämä ohjeet ennen koneen käyttöä.
Tutustu ohjaimiin ja koneen oikeaoppiseen käyttöön.
Opi pysäyttämään kone ja ottamaan ohjaimet pois käytöstä nopeasti..
Varoitusten ja ohjeiden laiminlyönti saattaa johtaa sähköiskuihin, tulipaloihin ja/tai vakaviin loukkaantumisiin.
Säilytä kaikki varoitukset ja ohjeet tulevaa tarvetta varten.

Älä anna lasten tai laitetta tuntemattomien tai kokemattomien henkilöiden käyttää laitetta.
Paikalliset lait voivat määrätä laitteen käytölle vähimmäisikärajan.

Älä käytä konetta silloin, jos lähettyvillä on ihmisiä, erityisesti lapsia, tai eläimiä.

Laitetta ei tule käyttää, jos käyttäjä on väsynyt tai huonovointinen tai on nauttinut lääkeaineita, huumeita, alkoholia tai muita käyttäjän reflekseihin ja huomiokykyyn vaikuttavia aineita.

Muista, että laitteen käyttäjä on vastuussa tapaturmista tai vahingoista, jotka hän aiheuttaa muille ihmisille tai heidän omaisuudelleen.
Laitteen käyttäjän on itsensä arvioitava työalueeseen liittyvät riskit ja toimittava niiden edellyttämällä tavalla oman turvallisuutensa takaamiseksi. Noudata erityistä varovaisuutta rinteissä, epätasaisessa maastossa sekä liukkailla tai epävakailla maaperillä työskennellessäsi.

Jos haluat lainata konetta muille varmista, että käyttäjä lukee tässä oppaassa olevat käyttöohjeet.

Älä kuljeta lapsia tai muita henkilöitä koneella, sillä nämä saattavat pudota ja vahingoittua vakavasti tai vaarantaa turvallisen ajon.

Ajajan täytyy noudattaa ajo-ohjeita huolellisesti ja hänen täytyy toimia seuraavasti:

a. Keskittyminen ei saa herpaantua ja tarvittava keskittyminen tulee säilyttää työn aikana;
b. Ajajan täytyy muistaa, että rinteessä liukuvaa konetta ei saada takaisin hallintaan jarrua käyttämällä. Hallinta menetetään yleensä seuraavista syistä:
- Renkaissa ei ole pitoa;
- Nopeutta on liikaa;
- Jarrutus ei ole sopiva;
- Kone ei sovi käyttötarkoitukseen;
- Ei tunneta tarpeeksi vaikutuksia, joita maaston olosuhteilla erityisesti rinteissä saattaa olla;
- Konetta käytetään virheellisesti vetokoneena;

Koneessa on joukko mikrokytkimiä ja turvalaitteita, joita ei tule koskaan peukaloida tai poistaa. Muuten koneen takuu raukeaa eikä valmistaja ole vastuussa seurauksista. Tarkista aina ennen koneen käyttöä, että turvalaitteet toimivat.

3.2 ENNALTA TEHTÄVÄT TOIMENPITEET

- Käytä aina konetta ajaessasi kestäviä ja liukumattomia kenkiä ja pitkiä housuja.
- Älä käytä konetta paljain jaloin tai avosandaalit jalassa.
- Vältä rannekorujen, ketjujen ja liehuvien vaatteiden, kravattien ja lenkkien käyttöä.
- Sido pitkät hiukset. Käytä aina kuulonsuojaimia.
- Tarkista työalue huolella ja poista kaikki esineet, jotka kone saattaa sinkoa tai jotka saattavat vahingoittaa leikkuuyksikköä ja moottoria (kivet, oksat, rautalangat, luut jne.).

VAROITUS: VAARA! Polttoneste on erittäin syttyvää.
a. Säilytä polttoneste tarkoituksenmukaisissa säilytysastioissa;
b. Suorita polttonesteentäydennys suppilon avulla ulkotiloissa. Älä tupakoi tämän toimenpiteen aikana tai yleensäkään polttonesteen käsittelyn yhteydessä;
c. Suorita polttonestetäydennys ennen moottorin käynnistystä. Älä lisää polttonestettä tai poista korkkia silloin, kun moottori on käynnissä tai kuuma;
d. Jos polttonestettä valuu ulos, älä käynnistä moottoria, vaan vie kone kauas paikasta, johon nestettä oli valunut. Varo, ettei syttymisvaaraa synny, kunnes polttoneste on haihtunut ja bensiinihöyryt hälventyneet.
e. Sulje säiliön ja polttonestekanisterin korkit erittäin hyvin.

Vaihda vialliset äänenvaimentimet.

Tarkista kone yleisesti ennen käyttöä. Kiinnitä erityistä huomiota leikkuulaiteyksikköön ja tarkista, että leikkuuruuvit ja -laitteet eivät ole kuluneita tai vahingoittuneita.
Vaihda samanaikaisesti leikkuulaite ja kuluneet tai vahingoittuneet ruuvit, jotta vakaus säilyisi.
Mahdolliset korjaukset tulee teettää valtuutetussa huoltokeskuksessa.

Tarkista akun kunto säännöllisesti. Vaihda akku mikäli sen kotelo, kansi tai navat ovat vaurioituneet.

3.3 KÄYTÖN AIKANA



Älä käynnistä moottoria suljetuissa tiloissa, joissa voi syntyä hengenvaarallista häkää.
Käynnistystoimenpiteet on suoritettava ulkosalla tai hyvin ilmastoiduissa tiloissa.
Muista, että moottorin pakokaasut ovat myrkyllisiä.



Työskentele ainoastaan päivänvalossa tai kyllin riittävässä keinovalossa ja hyvän näkyväisyyden vallitessa.
Pidä henkilöt, lapset ja eläimet loitolla työalueelta.



Vältä märässä ruohikossa työskentelyä mahdollisuuksien mukaan. Vältä sateessa työskentelyä ja työskentelyä silloin, kun ukkonen on mahdollinen. Älä käytä konetta huonon sään vallitessa, eikä varsinkaan silloin, kun salamat saattavat iskeä.



Kytke leikkuulaite tai tehonotto pois päältä ennen moottorin käynnistämistä ja laita vaihde vapaalle.



Ole varovainen lähestyessäsi näkyvyyttä rajoittavia esteitä.



Laita seisontajarru, kun pysäköit koneen.



Konetta saa ajosuunnasta riippumatta ajaa enintään 10 astetta (17 %) kallellaan olevalla alustalla.



Muistathan, että turvallista rinnettä ei ole olemassa. Kaltevilla nurmikoilla ajaminen vaatii erityishuomiota. Toimi seuraavasti, jotta kone ei kaatuisi ja jotta sen hallintaa ei menetettäisi:

- **a.** Älä pysähdy ylä- tai alamäkeen tai lähde yllättäen uudelleen liikkeelle ylös tai alas;
- **b.** Kytke veto päälle varoen ja pidä vaihde aina kytkettynä varsinkin alamäessä;
- **c.** Nopeutta tulee vähentää rinteissä ja tiukoissa mutkissa;
- **d.** Varo monttuja, kumpareita ja piileviä vaaroja.
- **e.** Älä koskaan leikkaa poikittaissuunnassa rinteessä. Kaltevat nurmikot tulee ajaa nousu/laskusuunnassa eikä koskaan poikittain. Ole varovainen vaihtaessasi suuntaa, ja varo, että etupään pyörät eivät osu esteisiin (kivet, juuret, oksat jne.), jotka saattavat johtaa poikittaiseen liukumiseen, nurin keikahtamiseen tai koneen hallinnan menettämiseen.



Hiljennä vauhtia aina ennen suunnanvaihtoa rinteissä ja kytke aina seisontajarru päälle ennen kuin jätät koneen pysähdyksiin ja vartioimatta.



Ole erityisen varovainen jyrkänteiden, ojien ja pengerten lähellä. Kone saattaa keikahtaa nurin, jos jokin sen renkaista ylittää reunan tai jos reuna pettää.



Ole varovainen, kun työskentelet peruuttamalla. Katso taaksesi ennen peruuttamista ja peruuttamisen aikana varmistaaksesi, ettei esteitä ole.



Ole varovainen vetäessäsi kuormia tai käyttäessäsi painavia varusteita:

- **a.** Käytä vain hyväksyttyjä kiinnityskohtia vetotankoja varten;
- **b.** Käytä vain sellaisia kuormia, joiden hallinta käy helposti;
- **c.** Älä käännä äkkinäisesti. Ole tarkkana peruuttaessasi;
- **d.** Käytä vastapainoja tai painoja pyörillä, kun käyttöoppaassa niin ehdotetaan.



Kytke leikkuulaite tai virranotto pois päältä kun ylität ruohottomia alueita siirtyessäsi leikattavaa aluetta kohti ja pidä leikkuulaitetta korkeimmassa asennossa.



Varo liikennettä, kun käytät konetta tien vierellä.



VAROITUS! Konetta ei voi käyttää yleisillä teillä. Konetta tulee käyttää (tielainsäädännön mukaisesti) vain yksityisalueilla, joissa ei ole liikennettä.



Älä käytä konetta, jos suojukset ovat vahingoittuneet.



Älä laita käsiäsi tai jalkojasi pyörivien osien lähelle tai alle. Pysy kaukana poistoaukon luota.

Älä jätä konetta paikoilleen korkeaan ruohikkoon moottorin ollessa käynnissä, jotta tulipaloja ei syttyisi.

Käyttäessäsi jotakin lisävarustetta älä koskaan suuntaa poistoaukkoa vieressä oleviin henkilöihin päin.

Käytä vain koneen valmistajan hyväksymiä lisävarusteita.

Älä käytä konetta, jos lisävarusteita/ työkaluja ei ole asennettu vartavastisiin kohtiin. Ajo ilman lisävarusteita saattaa heikentää koneen ajovakautta.

Ole varovainen käyttäessäsi keruusäkkejä ja muita lisävarusteita, sillä nämä voivat muuttaa koneen vakautta erityisesti rinteissä.

Älä muuta moottorin säätöjä tai käytä moottoria liian nopeilla kierroksilla.

Älä koske koneen osiin, jotka kuumentuvat käytön aikana. Palovammojen vaara.

Kytke leikkuulaite tai tehonotto pois päältä, laita vapaalle ja kytke seisontajarru päälle. Pysäytä moottori ja irrota avain (varmista, että kaikki liikkuvat osat ovat kokonaan pysähdyksissä):

- **a.** Aina kun jätät koneen vartioimatta tai nouset ajajan paikalta:
- **b.** Ennen kuin poistat tukoksen syyt tai puhdistat poistokuljettimen;
- **c.** Ennen koneen tarkistusta, puhdistamista tai koneella työskentelemistä.
- **d.** Vieraaseen esineeseen osumisen jälkeen. Tarkista konevauriot ja tee tarvittavat korjaukset ennen kuin käytät konetta uudelleen;

Kytke leikkuulaite tai tehonotto pois päältä ja pysäytä moottori (varmista, että kaikki liikkuvat osat ovat kokonaan pysähdyksissä):

- **a.** Ennen tankkausta:
- **b.** Aina, kun keruusäkki irrotetaan tai asetetaan uudelleen;
- **c.** ennen leikkuukorkeuden säätämistä, jos tätä toimenpidettä ei voida tehdä kuljettajan asemasta käsin.

Kytke irti leikkuulaite tai tehonotto kuljetuksen aikana ja aina silloin, kun niitä ei käytetä.

Vähennä kaasua ennen moottorin pysäyttämistä. Sulje polttoaineen syöttö työskentelyn loputtua käyttöoppaassa olevien ohjeiden mukaisesti.

Kiinnitä huomiota leikkuuosien yhdistelmään, jossa on enemmän kuin yksi leikkuulaite, sillä yksi pyörivä leikkuulaite voi saada muutkin laitteet pyörimään.

VAROITUS– Jos työn aikana tapahtuu rikkoontumisia tai vahinkoja, pysäytä moottori välittömästi ja vie kone kauemmas, jotta lisävahingoilta vältyttäisiin. Jos tapahtuu vahinkoja, joiden seurauksena ajaja tai kolmannet osapuolet vahingoittuvat, ryhdy heti ensiaputoimiin tilanteen mukaan ja ota yhteyttä lääkintäpalveluihin tarvittavia hoitoja varten. Poista huolella mahdolliset palaset, jotka vartioimattomina saattavat aiheuttaa vahinkoa tai vammoja ihmisille tai eläimille.

VAROITUS – Näissä ohjeissa annetut melu- ja tärinätason arvot vastaavat laitteen käytössä syntyviä maksimiarvoja. Epävakaan leikkauselementin käyttö, liian nopea liike ja huollon puute vaikuttavat merkittävästi melu- ja tärinäpäästöarvoihin. Näin ollen on tarpeen soveltaa ennaltaehkäiseviä toimenpiteitä, joiden tarkoituksena on poistaa mahdolliset korkeasta melusta ja tärinästä syntyvät mahdolliset vahingot; suorita laitteen huolto, käytä kuulosuojaimia, pidä taukoja työskentelyn aikana.

3.4 HUOLTO JA VARASTOINTI

VAROITUS! – Poista avain ja lue ohjeet huolellisesti ennen minkään puhdistus- tai huoltotoimenpiteen aloittamista. Käytä sopivia asusteita ja työkäsineitä kaikissa tilanteissa, joissa kädet ovat vaarassa.

VAROITUS! – Älä koskaan käytä konetta, jos siinä on kuluneita tai vaurioituneita osia. Käyttöturvallisuuden kan-

nalta on tärkeää, että rikkoutuneet osat vaihdetaan uusiin, eikä niitä korjata. Käytä vain alkuperäisiä varaosia. Ei-alkuperäisten ja/tai huonosti asennettujen varaosien käyttäminen vaarantaa koneen turvallisuuden ja voi aiheuttaa onnettomuuksia tai henkilövahinkoja. Valmistajalla ei ole minkäänlaista vastuuta tällaisissa tapauksissa.

Kaikki säätö- ja huoltotoimenpiteet, joita ei ole kuvattu tässä ohjekirjassa, tulee suorittaa sellaisen jälleenmyyjän tai huoltokeskuksen toimesta, joka tuntee koneen ja jolla on erityistyökalut työn oikeaoppiseen tekemiseen ja laitteen alkuperäisen turvallisuustason säilyttämiseen. Toimenpiteet, jotka tapahtuva soveltumattomissa tiloissa tai valtuuttamattomien henkilöiden toimesta johtavat takuun raukeamiseen, eikä valmistaja ole niistä vastuussa.

- Irrota avain ja tarkista mahdolliset vauriot jokaisen käyttökerran jälkeen.
- Pidä ruuvit ja mutterit hyvin kiristettyinä, jotta laitteen käyttö olisi aina turvallista. Säännölliset huoltotoimenpiteet ovat välttämättömiä laitteen turvallisuuden ja parhaan mahdollisen suorituskyvyn kannalta.
- Tarkista säännöllisesti, että leikkuulaitteen ruuvit on kunnolla kiristetty.

Käytä työkäsineitä leikkuulaitetta käsitellessäsi, kun irrotat tai asennat sen uudelleen.

Tasapainota leikkuulaite, kun sitä hiotaan. Kaikki leikkuulaitetta koskevat toimenpiteet (purku, teroitus, tasapainotus, uudelleenasennus ja/tai vaihto) ovat vaativia tehtäviä, joissa edellytetään erityisosaamista sekä erikoistyökalujen käyttöä. Turvallisuussyistä kyseiset toimenpiteet täytyy siis uskoa valtuutetulle huoltokeskukselle.

- Tarkasta säännöllisesti jarrujen toiminta. Jarrujen huolto on tärkeä, ja jarrut tulee tarvittaessa korjata.
- Vaihda ohjeita ja varoituksia sisältävät tarrat, jos ne ovat vahingoittuneet.
- Jos koneessa ei ole mekaanisia kuljetusasennon lukitussalpoja, lisävarusteet täytyy aina laittaa maahan silloin, kun kone pysäköidään, varastoidaan tai jätetään vartioimatta.
- Laita kone paikkaan, johon lapset eivät pääse.

Älä aseta polttonestettä sisältävää konetta tiloihin, joissa polttonesteen höyryt voivat syttyä liekistä, kipinästä tai erittäin kuumasta lämmönlähteestä.

- Anna moottorin jäähtyä ennen kuin asetat koneen mihin tahansa paikkaan.
- Syttymisriskin vähentämiseksi pidä moottori, pakoputken äänenvaimennin, akkukotelo ja polttonesteen varastointialue puhtaina ruohosta, lehdistä tai liiallisesta rasvasta.
- Tarkista paloriskin välttämiseksi säännöllisesti, että öljy- ja/tai polttonestevuotoja ei ole.
- Mikäli tankki joudutaan tyhjentämään, suorita tämä toimenpide aina ulkotiloissa ja moottorin ollessa kylmänä.
- Älä jätä koskaan avainta virtalukkoon tai lasten tai soveltumattomien henkilöiden ulottuville. Ota avain aina pois ennen minkään huoltotoimenpiteen tekemistä.

VAROITUS! - Akun sisältämä happo on syövyttävää. Mekaanisten vaurioiden tai liian suuren latausjännitteen seurauksena happoa saattaa vuotaa. Vältä sisäänhengittämistä ja millä tahansa kehonosalla koskettamista.

Happohöyryt vaurioittavat limakalvoja ja sisäelimiä. Käänny välittömästi lääkärin puoleen.

VAROITUS! - Älä lataa akkua liikaa. Liiallinen lataus voi saada akun räjähtämään, jolloin happoa saattaa vuotaa.

VAROITUS! – Happo vaurioittaa vakavasti työkaluja, vaatteita ja muita materiaaleja. Huuhtele hapon kanssa kosketuksiin joutunut osa välittömästi runsaalla vedellä.

Älä oikosulje akun napoja. Muodostuvat kipinät voivat aiheuttaa palovaaran.

OLE VAROVAINEN hydrauliosien kanssa. Paineistetun nesteen saattaa ulosjoutuessaan tunkeutua ihoon ja vahingoittaa sitä vakavasti. Tällöin tarvitaan lääkinnällistä hoitoa.

3.5 KULJETUS

VAROITUS! - Jos laitetta kuljetetaan kuorma-autossa tai perävaunussa, käytä tarpeeksi kestäviä, leveitä ja pitkiä ramppeja.

Sulje kuljetuksen ajaksi polttonestehana (mikäli asennettu), laske leikkuutaso tai lisävaruste alas, laita seisontajarru päälle ja kiinnitä laite hyvin kuljetusajoneuvoon vaijereiden tai ketjujen avulla.

3.6 YMPÄRISTÖNSUOJELU

- Ympäristönsuojelun tulee olla olennainen ja ensisijainen seikka koneen käytössä. Se edistää rauhallista rinnakkaiseloa ympäristömme kanssa. Vältä naapuruston häiritsemistä.
- Noudata huolella paikallisia määräyksiä, jotka koskevat pakkausten, öljyn, polttonesteen, suodattimien, huonontuneiden osien tai kaikkien muiden ympäristöön voimakkaasti vaikuttavien aineiden tai esineiden hävittämistä. Kyseisiä jätteitä ei tule hävittää kotitalousjätteiden mukana. Ne tulee lajitella ja laittaa vartavastisiin kierrätyskeskuksiin, jotka huolehtivat niiden kierrättämisestä.
- Noudata huolella paikallisia määräyksiä leikkuusta syntyneiden materiaalien hävittämisessä.
- Kun kone otetaan pois käytöstä, älä jätä sitä ympäristöön, vaan ota yhteyttä kierrätyskeskukseen voimassaolevien paikallisten määräysten mukaisesti.

4 VAKUUTA RUOHONLEIKKURISI

Ota uudelle ruohonleikkurillesi vakuutus.

Ota yhteyttä omaan vakuutusyhtiöösi.

On välttämätöntä ottaa vakuutus, johon sisältyy liikenne-, palo-, vahinko- ja varkausturva.

5 ASENNUS

Lataa akku kokonaan ennen ensimmäistä käyttökertaa.

Älä käytä konetta ennen kuin olet tehnyt osiossa “ASENNUS” kerrotut asiat.

Pakkauksesta purun ja kokoonpanon loppuunsuorittamisen tulee tapahtua tasaisella ja kestävällä pinnalla, jossa on tarpeeksi tilaa koneen ja pakkausten liikuttamiseen. Käytä aina oikeita välineitä.

5.1 ASENNUKSEEN TARVITTAVAT OSAT (3)

Toimitushetkellä koneen istuin ja ohjauspyörä ovat irrotettuina ja akku on paikoillaan, mutta irtikytkettynä.

Pakkauksessa on asennusta varten tarvittavat osat (3), jotka luetellaan seuraavassa taulukossa:

Pos.	N.	Kuvaus	Koko
A	2	Tappi	6 x 36
B	1	Säätölevy	6x38x0,5
C	1	Säätölevy	16x38x1,0
D	2	Virta-avain	/
E	2	Akun mutteri	/
F	2	Akun ruuvi	/
G	2	Mutteri	M8
H	1	Vetolevy	/
J	2	Ruuvi	8x20
R	4	Grower-aluslaatat	14 x 8,2 x 2

5.2 KONEPELTI (5:A)



Kone on varustettu avattavalla konepellillä, jonka alla on polttonestehana, akku ja moottori.

Konepelti avataan seuraavasti:

1. Irrota kumisilmukka (5:B) konepellin etureunasta.
2. Nosta konepeltiä varovasti. Sulje konepelti laskemalla se alas ja laita kumisilmukka paikoilleen lukitaksesi sen.

Moottorin käynnistäminen on kiellettyä, jos konepelti on auki.

5.3 AKKU

Jos haluat lisätietoja koneessa käytetystä akkutyypistä, katso ”0 TEKNISTEN TIETOJEN TAULUKKO”

HUOMIO! Akun sisällä oleva happo on syövyttävää ja sen kanssa kosketuksiin joutuminen on vahingollista. Käsittele akkua huolella niin, että happoa ei pääse ulos.

Älä tarkista ja/tai täytä akun sisältämää nestettä.

5.3.1 Akun liittäminen (6)

Liitä akku koneen sähkölaitteistoon ruuvien ja muttereiden avulla (6:F; 6:E)

1. Kytke punainen kaapeli akun plusnapaan (+).
2. Kytke musta kaapeli akun miinusnapaan (–).

Jos kaapelit kytketään väärässä järjestyksessä, on olemassa oikosulun ja akun vaurioitumisen vaara.

Jos kaapelit kytketään vääriin napoihin, generaattori ja akku vaurioituvat.

Kiinnitä kaapelit kunnolla. Irralliset kaapelit voivat aiheuttaa palovaaran.

Moottoria ei saa koskaan käyttää ilman akkua. Generaattori ja koneen sähköjärjestelmä voivat vaurioitua vakavasti.

5.3.2 Akun lataus

Lataa akku kokonaan ennen ensimmäistä käyttökertaa

Katso akun lataustoimenpiteitä koskeva kohta 9.10.

5.4 ISTUIN (7)

1. Irrota seuraavat osat istuimen kiinnikkeestä:
   - 4 mutteria (kuljetusvarmistus, ei käytetä uudelleen).
   - 4 ruuvia (7:K).
   - 4 aluslevyä (7:L)
   - 4 Grower-aluslaatat (7:R)
2. Aseta istuin kannattimen kiinnikkeeseen.
3. Pujota aluslevyt (7:L) ruuveille (7:K), varustetut aluslaatat (7:R).
4. Työnnä ruuvit istuinkannattimen aukkojen läpi ja kierrä ne istuimen reikiin. Kiristä istuimen ruuvit.

Tiukkuus: 9±1,7 Nm.

Istuin vaurioituu, jos ruuveja kiristetään liikaa (yli 9±1,7 Nm).

5. Tarkasta, että istuin liikkuu kevyesti kannattimen urissa.

Istuin voidaan kallistaa. Jos kone pysäköidään ulos sateeseen, kallista istuin eteen, jotta istuintyyny ei kastu.

5.5 OHJAUSPYÖRÄ (8)

Ohjausakselin päittäisvälyksen minimoimiseksi voidaan asettaa säätölevyjä, joiden koot ovat 0,5 mm ja/tai 1 mm (3:C; 3:B) ohjauspyöräputken ja kannattimien väliin as. (8:A) seuraavanlaisesti.

1. Asenna ohjausakseliputki (8:B) akselille ja kiinnitä lyömällä sokkaa (8:C) sisään noin 1/3.
2. Vedä ohjauspyöräputkea ja akselia ylöspäin.
3. Tarkista, että sekä 0,5 mm:n että 1 mm:n tai molemmat levyt voidaan laittaa rakoon, joka ilmestyy kohtaan (8:A). Säätölevyjä ei saa asentaa väkisin, akselissa pitää olla hieman päittäisvälystä.
4. Vedä sokka ulos (8:C) sokan irrottimella (8:D) ja irrota ohjauspyöräputki.
5. Asenna säätölevyt kohdan 3 mukaisesti.
6. Asenna ohjausakseliputki akselille ja kiinnitä lyömällä molemmat sokat täysin sisään. Lukitse ohjauspyörän akseli.

5.6 VETOLEVY (9)

Asenna vetolevy (9:B) koneen takapäähän.

Käytä ruuveja ja muttereita (9:A; 9:C).

Tiukkuus: 22 Nm.

5.7 PIKAKIINNIKKEET (1:N)

Pikakiinniketuet toimitetaan erillisessä pakkauksessa yhdessä asennusohjeiden kanssa. Ne sijaitsevat koneen pakkauksen sisällä.

Asenna pikakiinniketuet koneen etuakseleille.

5.8 RENGASPAINE

Katso rengaspaineesta tietoja kohdasta “0 TEKNISTEN TIETOJEN TAULUKKO”

5.9 LISÄVARUSTEET

Lisävarusteiden asennus selostetaan kunkin lisävarusteen mukana toimitetussa erillisessä oppaassa.

Huom.: Tässä yhteydessä leikkuulaiteyksikkö katsotaan lisävarusteeksi.

6 SÄÄTIMET

6.1 MEKAANINEN LISÄVARUSTEIDEN NOSTOPOLJIN (10:C)

Vipusäätimen avulla (10:C1) lisävarusteet voidaan saattaa työasennosta kuljetusasentoon.

- Kuljetusasento: paina poljin pohjaan ja nosta jalka, poljin pysyy pohjassa.
- Työasento: paina poljinta ja nosta jalkaa hitaasti.

Älä siirry kuljetusasentoon silloin, kun paikoillaan oleva lisävaruste on toiminnassa. Tämä koituisi kiilahihnan kohtaloksi.

6.2 SEISONTAJARRUN POLJIN (10:B)

Älä koskaan paina poljinta ajon aikana.

Voimasiirron ylikuumenemisen vaara.

Polkimella (9:B) on kolme asentoa:

Vapautettu. Veto kytketty. Seisontajarru ei ole aktivoituna.

Puoliväliin painettu Veto irtikytketty. Seisontajarru ei ole aktivoituna.

Pohjaan painettu. Veto irtikytketty. Seisontajarru täysin aktivoituna mutta ei lukittuna Tätä käytetään myös hätäjarrutukseen.

6.3 SEISONTAJARRUN LUKITUSVIPU (10:A)

Lukitsee kytkin-seisontajarrupolkimen alaspainettuun asentoon. Toimintoa käytetään koneen varmistamiseen luiskissa, kuljetuksessa jne., kun moottori ei ole käynnissä.

Lukitseminen:

1. Paina poljin (10:B) täysin pohjaan.
2. Siirrä salpaa (10:A) oikealle.
3. Vapauta poljin (10:B).
4. Vapauta salpa (10:A).

Vapauttaminen:

1. Paina ja vapauta poljin (10:B).

6.4 VETOPOLJIN (10:F)

Polkimen asento määrittää moottorin ja vetävien pyörien välisen välityssuhteen (= nopeus).

Käyttöjarru aktivoituu kun poljin vapautetaan.

Paina poljinta eteenpäin - kone liikkuu eteenpäin.

Paina poljinta eteenpäin - kone liikkuu eteenpäin.

Paina poljinta taaksepäin - kone liikkuu taaksepäin.

Vapauta hieman poljinta - konetta jarrutetaan.

Polkimen yläsivulla on säätölevy, jota voidaan säätää kuljettajan jalalle sopivaksi.

Ellei kone pysähdy, kun poljin vapautetaan, voit käyttää vasenta poljinta (10:B) hätäjarruna.

6.5 OHJAUSPYÖRÄ (10:D)

Ohjauspyörän korkeus voidaan säätää portaattomasti.

Löysää ohjauspylvään käsipyörä (10:E) ja nosta/laske ohjauspyörä haluttuun asentoon. Tiukenna.

Älä säädä ohjauspyörää ajon aikana.

Älä käännä ohjauspyörää kun kone seisoo paikallaan työlaite alaslaskettuna. Hydrauliikkajärjestelmän ja ohjauksen kuormitus saattaa aiheuttaa vaurioita.

6.6 KAASUN OHJAIN (KAASUTIN) (11:A; 12:A) MALLI: [B&S Intek] [B&S Vanguard] [ST.]

Moottorin käytön säädin.

1. Täyskaasu - tätä asentoa tulisi aina käyttää.

2. Tyhjäkäynti.

6.7 RIKASTIN (MIKÄLI VARUSTEENA) (12:B) MALLI: [ST.]

Kun säädin vedetään ulos, seosta rikastetaan kylmäkäynnistystä varten.

Säädin kokonaan ulkona (12:B1) - rikastinläppä kiinni. Kylmäkäynnistyksiä varten. Kun säädin on sisäänpainettuna (12:B2) –

rikastinläppä on auki. Lämpimänä käynnistykseen ja ajon aikana.

Älä koskaan aja rikastinsäädin ulosvedettynä, kun moottori on lämmin.

Jotkut mallit on varustettu järjestelmällä, joka valvoo automaattisesti kaasuttimen ryypyn asentoa moottorin kännistyksen ja lämmityksen aikana. min.

6.8 VIRTALUKKO/AJOVALOT (11:C; 12:C)

Virtalukon avulla käynnistetään ja pysäytetään moottori.

Virtalukko toimii myös ajovalojen katkaisimena.

Kun istuimelta poistutaan, avainta ei tule koskaan jättää asentoon 2 tai 3. Palovaara, polttonestettä voi valua moottoriin kaasuttimen läpi tai akku saattaa purkautua ja vaurioitua.

Avaimen neljä asentoa:

1. Pysäytysasento - moottorin sytytysvirta katkaistu. Avain voidaan poistaa lukosta.

2. Ajoasento – ajovalot päällä.

3. Ajoasento – ajovalot pois päältä.

4. Käynnistysasento – kun avainta väännetään tähän asentoon, käynnistysmoottori aktivoituu. Päästä avain palautumaan ajoasentoon 3, kun moottori on käynnistynyt. Sytytä ajovalot kääntämällä avain asentoon 2.

6.9 VOIMANOTTO (11:D; 12:D)

Voimanottoa ei saa koskaan kytkeä päälle, kun eteen asennettu työlaite on kuljetusasennossa. Muuten hihnaveto vaurioituu.

Voimanottolaitteen kytkentä- / poiskytkentäpainike (11:D, 12:D). Paina painiketta voimanottolaitteen kytkemiseksi / poiskytkemiseksi.

6.10 KÄYTTÖTUNTILASKURI (13:A)

Näyttää koneen käyttötunnit. Laskuri toimii vain moottorin käydessä.

6.11 LEIKKUUKORKEUDEN SÄÄTÖ (11:E; 12:E)

Kone on varustettu hallintavivulla, jolla ohjataan leikkuulaitteen sähkötoimista leikkuukorkeuden säätöä.

Katkaisimen ansiosta leikkuukorkeutta voidaan säätää jatkuvasti.

Leikkuulaite kytketään pistokkeeseen (13:B).

6.12 IRTIKYTKENTÄVIPU (14; 15)

Vipu, joka kytkee irti portaattoman vaihteiston

2WD-mallissa on yksi vipu, joka on kytketty taka-akseliin. Katso (14:A).

4WD-mallissa on kaksi vipua, jotka on kytketty taka-akseliin (15:A) ja etuakseliin (15:B).

Irtikytkentä-/vapautusvipu ei saa koskaan olla ulomman ja sisemmän asennon välissä. Tämä aiheuttaa voimansiirron ylikuumentumisen ja vaurioittaa voimansiirtoa.

Vivut mahdollistavat koneen siirtämisen käsin (työntämällä tai vetämällä) moottori pysäytettynä.

Kaksi asentoa ovat:

1. Voimansiirto kytketty (14:A1; 15:A1-B1)- voimansiirto kytketty normaalia käyttöä varten.

2. Voimansiirto irtikytketty (14:A2; 15:A2-B2) - voimansiirto irtikytketty. Konetta voidaan siirtää käsin.

Konetta ei saa hinata pidempiä matkoja eikä suurella nopeudella. Voimansiirto voi vaurioitua. danneggiarsi.

Koneella ei saa ajaa etumainen vipu ulkona. Etuakseli saattaa vaurioitua ja siihen voi tulla öljyvuoto.

6.13 ISTUIMEN SÄÄTÖ (16:B)



Säädä istuin haluttuun asentoon:
1. Löysää nuppeja (16:A) ilman työkaluja.
2. Säädä istuin haluttuun asentoon.
3. Sulje nupit (16:A) käsin.

Istuin on varustettu turvakytkimellä, joka on kytketty koneen turvajärjestelmään.

Tämän vuoksi konetta ei voida käynnistää, ellei kukaan istu istuimella. (katso 7.6.2).

6.14 KONEPELTI

Jos haluat lisätietoja polttonestehanaan, akkuun ja moottoriin pääsystä, katso 5.2.

6.15 PIKAKIINNIKKEET (16:C)



Näiden kiinnikkeiden ansiosta voidaan siirtyä sutjakkaasti ja nopeasti yhdestä lisävarusteesta toiseen.

Pikakiinniketuet mahdollistavat leikkuulaiteyksikön nopean asennon vaihdon kahden asennon välillä:

- normaaliasento hihna kiristettynä.
- 4 cm normaaliasennon takana hihna löysällä, niin että leikkuulaiteyksikkö on lähempänä peruskonetta.

Pikakiinniketukien avulla hihna voidaan nopeasti löysyttää kiristysrullan avulla. Tämä helpottaa hihnan vaihtoa, leikkuulaiteyksikön vaihtoa sekä pesu- ja huoltoasentoon nostamista.

Hihnan kireyden löysääminen (17, 18)

Katso myös lisävarusteen ja pikakiinnikkeiden mukana toimitettuja ohjeita.

1. Irrota lukkotapit tai -sokat (17:B) kummaltakin puolelta.
2. Avaa pikakiinnikkeet painamalla niiden takaosa alas (17:A).

Kun pikakiinnikkeet on avattu, laitevarret ovat irrallaan kiinnityskohtien varassa.

Kaikkia säätö- tai huoltotoimenpiteitä varten laita varret kiinnikkeeseen ja sulje uudelleen.

1. Suorita halutut toimenpiteet, esim.:

- Irrota hihna.
- Vaihda lisävaruste irrottamalla varret (19).

Hihnan kiristys (17; 18)

Kiristä hihna: kiristä ensin yksi puoli ja sitten toinen puoli alla olevien ohjeiden mukaan.

Älä käännä vipuvarsia käsin. Puristumisvaara.

1. Aseta jalka vipuvarrelle (18:A) ja kierrä varovasti puoli kierrosta eteenpäin.
2. Asenna lukkotappi tai -sokka (17:C).
3. Suorita sama toisella puolella.

7 KÄYNNISTYS JA KÄYTTÖ

7.1 KÄYTTÖÄ KOSKEVAT VAROTOIMENPITEET

oikea määrä öljyä. Tämä on erittäin tärkeää erityisesti rinteissä ajaessasi (katso 7.4).

Varovaisuutta tarvitaan rinteillä ajettaessa: älä tee äkillisiä jarrutuksia tai lähtöjä, älä aja koneella vinottain, aja aina ylhäältä alas tai alhaalta ylös.

Laita seisontajarru, kun pysäköit koneen.

Konetta saa ajosuunnasta riippumatta ajaa enintään 10 astetta kallellaan olevalla alustalla.

Hidasta rinteissä ja tiukoissa kaarteissa, jotta kone ei kaadu etkä menetä koneen hallintaa.

Älä väännä ohjauspyörää kokonaan suurella nopeudella ajaessasi. Kone voi kaatua.

Pidä kädet ja sormet kaukana runkoohjauksesta ja istuimen kannattimesta. Puristumisvaara.

7.2 KÄYTTÖ LISÄVARUSTEIDEN KANSSA

Jos haluat käyttää laitetta lisävarusteiden kanssa, katso taulukkoa: "LISÄVARUSTEIDEN OIKEAN YHDISTELYN TAULUKKO" osiossa "0 TEKNISTEN TIETOJEN TAULUKKO"

7.3 TANKKAAMINEN (19)

Käytä vain puhdasta lyijytöntä bensiiniä. Älä sekoita bensiiniä öljyyn.

Katso säiliön tilavuudesta tietoja kohdasta “0 TEKNISTEN TIETOJEN TAULUKKO”. Säiliön läpinäkyvyyden ansiosta taso voidaan tarkistaa helposti.

HUOM! Bensiini huononee eikä sen tule jäädä säiliöön yli 30 päiväksi.

Myös ekologisia polttonesteitä, kuten alkylaattibensiiniä, voidaan käyttää. Kyseiset bensiinit vaikuttavat vähemmän ympäristöön ja ihmisiin.

Niiden käyttöön liittyviä negatiivisia vaikutuksia ei tiedetä. Myynnissä on kuitenkin myös alkylaattibensiinejä, joiden käytöstä ei voi antaa tarkkoja ohjeita.

Katso lisätietoja varten alkylaattibensiinin valmistajan antamia tietoja ja ohjeita.

Älä täytä polttoainesäiliötä kokonaan.

Jätä vähän tilaa (vähintään + 1 - 2 cm säiliön yläosasta) niin että bensiinin kuumentuessa tämä voi laajentua ilman, että se tulee ulos.

Pitkäaikaista säilytystä (esim. talvella) edeltävää käyttöä varten säiliöön kannattaa laittaa sen verran polttoainetta, että se riittää viimeiseen käyttöön. Ennen koneen säilytystä polttoneste täytyy nimittäin poistaa säiliöstä (katso 11).

7.4 MOOTTORIN ÖLJYMÄÄRÄN TARKISTUS (21, 22)

Toimitettaessa moottori on täynnä öljyä.

Tarkista moottorissa olevan öljyn määrä ennen koneen käynnistämistä.

Moottorin öljyn määrän tarkistamiseksi/lisäämiseksi, katso 9.5.1.

7.5 VAIHTEISTON ÖLJYMÄÄRÄNTARKISTUS

Vaihteiston öljyn määrän tarkistamiseksi/lisäämiseksi, katso 9.7.1.

7.6 TURVATARKASTUS

Tarkasta, että turvatarkastusten tulokset ovat seuraavan taulukon mukaiset koneen käyttöhetkellä.

Suorita turvatarkastus ennen jokaista käyttökertaa.

Konetta ei saa käyttää ellei se ole seuraavissa taulukoissa kerrotun mukainen!

Luovuta kone huoltoliikkeeseen tarkistusta ja korjausta varten.

7.6.1 Yleinen turvatarkistus

Tila	Tulos
Polttonesteputket ja -liitännät.	Ei vuotoa.
Sähköjohdot.	Eristeet ehjiä. Ei mekaanisia vaurioita.
Pakojärjestelmä.	Ei vuotoa liitoksissa. Kaikki ruuvit tiukalla.
Öljypiiri	Ei vuotoa. Ei vaurioita.
Aja koneella eteen-/taaksepäin ja vapauta vetokäyttöjarrupoljin.	Koneen pitää pysähtyä.
Koeajo	Ei epänormaalia tärinää. Ei epänormaalia melua.

7.6.2 Sähköiset turvatarkistukset

Tila	Toiminta	Tulos
Seisontajarrupoljin ei ole painettuna.	Yritä käynnistää.	Moottori ei käynnisty.
Moottori käynnissä.	Kuljettaja nousee ylös istuimelta.	Moottori sammuu.

7.7 KÄYNNISTYS/TYÖ

Konetta käytettäessä konepellin täytyy olla kiinni ja lukittuna.

Käytä aina täyttä kaasua koneen käyttöhetkellä.

Kun käynnistät konetta, odota 2 sekuntia käynnistysasennossa ennen kuin käynnistät moottorin.

1. Avaa polttonestehana (24).
2. Tarkasta, että sytytysjohtimet on kytketty sytytystulppiin.
3. Tarkasta, että tehonotto on irtikytketty (11:D; 12:D).
4. Älä pidä jalkaa käyttö-vetojarrupolkimella (10:F).

Kylmäkäynnistys

1. Kytke vaihde (14:A1),(15:A1; 15:B1).
2. Aseta seisontajarru päälle (10:B).
3. Vie kaasutin asentoon täydet kierrokset (11:A; 12:A).

4. Vedä rikastin kokonaan ulos (12:B1) (jos paikalla).
5. Käännä virta-avainta ja käynnistä.

Ennen koneen käyttöä, odota muutama minuutti, jotta öljy lämpenee.

Kuumakäynnistys

1. Kytke vaihde (14:A1),(15:A1; 15:B1).
2. Aseta seisontajarru päälle (10:B).
3. Vie kaasutin asentoon täydet kierrokset (11:A; 12:A).
4. Rikastimen on oltava painettu (12:B2) (jos paikalla).
5. Käännä virta-avainta ja käynnistä.

Jatkaaksesi katso kappaleessa 7.7.1 annetut ohjeet.

7.7.1 Käyttö

Käytä konetta toimimalla seuraavasti:

- Paina poljin (10:B) täysin pohjaan ja vapauta se.
- Käytä poljinta (10:F) saadaksesi koneen liikkumaan.
- Mene työalueelle.
- Jos lisävarusteita on asennettu eteen, käytä tehonottoa (11:D, 12:D).
- Aloita työskentely.

7.8 PYSÄYTTÄMINEN

Toimi seuraavasti koneen pysäyttämiseksi:

- Kytke tehonotto irti (11:D; 12:D).
- Käytä seisontajarrua (10:B).
- Anna moottorin käydä tyhjäkäynnillä 1–2 minuuttia.
- Pysäytä moottori kääntämällä virta-avain pysäytysasentoon.
- Sulje polttonesteen hana. Erityisen tärkeää, jos konetta kuljetetaan esim. perävaunussa.

Jos kone jätetään ilman valvontaa, irrota sytytysjohto ja poista virta-avain virtalukosta.

Moottori voi olla erittäin kuuma heti pysäytyksen jälkeen. Älä koske äänenvaimentimeen, moottoriin tai jäähdytysripoihin. Palovammojen vaara.

7.9 PUHDISTUS

Palovaaran vähentämiseksi moottori, äänenvaimennin, akku ja polttonestesäiliö tulisi pitää puhtaina ruohosta, lehdistä ja öljystä.

Palovaaran vähentämiseksi tarkasta säännöllisesti, ettei missään ole öljy- ja/tai polttonestevuotoja.

Älä käytä painepesuria. Paineistettu vesisuihku voi tuhota akselitiivisteet, sähkökomponentit taihydrauliikkaventtiilit.

Puhdista kone jokaisen käyttökerran jälkeen. Noudata seuraavia ohjeita puhdistuksessa:

- Älä ruiskuta vettä suoraan moottoriin.
- Puhdista moottori harjalla ja/tai paineilmalla.
- Puhdista moottorin jäähdytysilma-aukko.
- Vedellä puhdistuksen jälkeen käynnistä kone ja leikkuulaiteyksikkö poistaaksesi veden, joka muuten saattaa kulkeutua laakereihin ja saada aikaan vahinkoa.

8 LISÄVARUSTEEN KÄYTTÖ

Tarkista, että leikattavalla nurmialueella ei ole vieraita esineitä, kuten kiviä.

8.1 LEIKKUUKORKEUS

Leikkaa kolmannesosa ruohon korkeudesta parhaiden tulosten saavuttamiseksi. Katso kuva 23.

Jos ruoho on pitkää ja sitä pitää leikata paljon, leikkaa kaksi kertaa ja käytä kullakin kerralla eri leikkuukorkeutta.

Älä käytä pienintä leikkuukorkeutta, jos pinta on epätasainen.

Muuten leikkuulaitteet saattavat vahingoittua pintaa koskiessaan ja ne voivat irrottaa osan nurmikon pinnasta.

8.2 LEIKKUUOHJEITA

Saavutat parhaan leikkaustuloksen seuraavia ohjeita noudattamalla:

- Leikkaa ruoho usein.
- Käytä moottoria täysillä kierroksilla.
- Nurmikko ei saa olla märkää.
- Käytä teräviä laitteita.
- Pidä leikkuulaiteyksikön sisäosa puhtaana.

9 HUOLTO

9.1 TUKIOHJELMA

Jotta kone pysyy jatkuvasti hyvässä kunnossa käyttövarmana, turvallisena ja ympäristöystävällisenä, toimi aina STIGA SpA:n huolto-ohjelman mukaisesti.

Tämän ohjelman sisältämät toimenpiteet on kuvattu liitteenä olevassa STIGA SpA -huolto-oppaassa.

Perushuolto on aina valtuutetun huoltoliikkeen tehtävä.

Ensimmäinen tarkistus ja keskivälin tarkistus tulee tehdä valtuutetussa huoltoliikkeessä, mutta myös käyttäjä voi niistä huolehtia.

Toimenpiteet on kerrottu lehtisessä ja kuvailtu luvussa “7 KÄYNNISTYS JA KÄYTTÖ”, sekä tässä alla.

Valtuutetun huoltoliikkeen tekemät tarkistukset takaavat sen, että työ on ammattimaista ja varaosat alkuperäisiä.

Lehtiseen merkitään leima jokaisen, valtuutetun huoltoliikeen tekemän perushuollon ja keskivälin huollon aikana. Lehtinen, jossa on nämä leimat, lisää käytetyn koneen arvoa.

9.2 VALMISTELU

Kaikki huoltotyöt pitää suorittaa kone paikallaan ja moottori pysäytettynä.

Estä koneen siirtyminen kiristämällä seisontajarru.

Pysäytä moottori.

Estä moottorin tahaton käynnistys irrottamalla sytytysjohdin ja poistamalla avain lukosta.

9.3 HUOLTOTAULUKKO

Katso lukua " 13 HUOLTOTOIMENPITEIDEN YHTEENVETOTAULUKKO". Taulukon tarkoitus on auttaa pitämään kone tehokkaana ja turvallisena. Siinä kerrotaan pääasialliset toimenpiteet ja niiden aikataulu. Toimenpide pitää suorittaa ensin täyttyvän kohdalla.

Vaihda öljy useammin, jos moottoria kuormitetaan paljon tai jos ympäristön lämpötila on korkea.

9.4 RENGASPAINE

Säädä rengaspaineet arvoihin, jotka on kerrottu kappaleessa “0 TEKNISTEN TIETOJEN TAULUKKO”.

9.5 MOOTTORIN ÖLJYN LISÄÄMINEN/ VAIHTO

Katso tätä huoltotoimenpidettä varten myös koneen kanssa toimitettu moottorin opas.

9.5.1 Tarkistus/ lisääminen (21, 22)

Tarkista öljyn määrä ennen kutakin käyttökertaa. Tarkistusta varten koneen täytyy olla tasaisella alustalla.

Pyyhi puhtaaksi öljynmittapuikon ympäristö. Löysää ja vedä öljynmittapuikko ulos. Pyyhi öljynmittapuikko puhtaaksi.

Paina öljynmittapuikko täysin sisään ja kierrä kiinni.
Löysää ja vedä öljynmittapuikko uudelleen ulos. Lue öljyn taso.
Lisää öljyä, jos sen taso on ”FULL”-merkinnän alapuolella (21;22).

Öljytaso ei saa koskaan olla ”FULL”-merkinnän yläpuolella. Se voi aiheuttaa moottorin ylikuumentumisen. Jos öljytaso on ”FULL”-merkin yläpuolella, öljyä pitää laskea ulos kunnes öljytaso on oikea.

Vaihda öljy useammin, jos moottoria kuormitetaan paljon tai jos ympäristön lämpötila on korkea.

9.5.2 Aihto/täyttö (21;22).

Katso tietoja toimenpiteiden aikataulusta luvusta 13.

Käytettävää öljytyyppiä varten katso kappale “0 TEKNISTEN TIETOJEN TAULUKKO”.

Käytä lisäaineetonta öljyä.
Vaihda öljy moottorin ollessa lämmin.

Moottoriöljy voisi olla hyvin kuumaa, jos se otetaan pois välittömästi sen jälkeen, kun moottori on sammutettu. Anna moottorin jäähtyä muutaman minuutin verran ennen kuin poistat öljyn.

Toimi seuraavasti:
1. Aja kone tasaiselle alustalle.
2. Käytä seisontajarrua.
3. Avaa konepelti.
4. Purista yhteen öljyntyhjennysletkun kiristin. Käytä esim. siirtoleukapihtejä (21:A; 22:A)..
5. Siirrä kiristintä 3–4 cm ylöspäin letkulla ja vedä tulppa irti.
6. Kerää öljy astiaan.

HUOM! Varo päästämästä öljyä kiilahihnoille.

7. Toimita öljy keräyspisteeseen.
8. Asenna tyhjennystulppa paikalleen ja siirrä kiristin takaisin tulpan kohdalle.
9. Siivoa pois valunut öljy.
10. Irrota öljynmittapuikko ja täytä uutta öljyä. Katso öljyn määrästä tietoja kohdasta ”0 TEKNISTEN TIETOJEN TAULUKKO”.
11. Kun olet täyttänyt öljyn, käynnistä moottori ja anna sen käydä tyhjäkäynnillä 30 sekunnin ajan.
12. Tarkasta esiintyykö öljyvuotoja.
13. Pysäytä moottori. Odota 30 sekuntia ja tarkasta öljytaso, katso 9.5.1.

9.5.3 Öljynsuodattimen vaihto (jos kuuluu varustuksiin)

Katso tätä huoltoa varten myös koneen kanssa toimitettua moottorin opasta.

Katso tietoja toimenpiteiden aikataulusta luvusta 13.

Käänny huoltoasioissa valtuutetun huoltokeskuksen puoleen.

Laske ulos moottoriöljy ja asenna tyhjennystulppa takaisin paikalleen yllä kuvatun mukaisesti. Vaihda sitten öljynsuodatin seuraavasti:

- puhdista suodattimen ympäristö ja irrota suodatin.
- Sivele öljyä uuden suodattimen tiivisteeseen.
- Asenna suodatin. Kierrä suodatinta paikalleen niin, että tiiviste koskettaa moottoria. Kiristä vielä 1/2-3/4-kierrosta.
- Jatka kohdasta 7, kappaleen 9.4.3 mukaisesti.

9.6 POLTTOAINESUODATTIMEN VAIHTO (21:B, 22:B)

Katso tätä huoltoa varten myös koneen kanssa toimitettua moottorin opasta.

Katso tietoja toimenpiteiden aikataulusta luvusta 13.

Tarkasta uuden polttonesteensuodattimen asennuksen jälkeen, ettei mistään vuoda polttonestettä.

9.7 VAIHTEISTOÖLJYN TARKISTUS/LISÄYS (4WD)

Katso tietoja toimenpiteiden aikataulusta luvusta 13.

Katso öljyn määrästä tietoja kohdasta ”0 TEKNISTEN TIETOJEN TAULUKKO”.

9.7.1 Tarkistus/ täyttö (25)

1. Aja kone tasaiselle alustalle.
2. Lue öljyn taso säiliössä (25:A). Öljytason pitää olla merkinnän kohdalla.
3. Täytä tarvittaessa lisää öljyä.

9.7.2 Vaihto

Öljyn poisto

1. Aja koneella vaihtelevalla nopeudella 10-20 minuutin ajan niin, että vaihteistoöljy lämpenee.
2. Aja kone tasaiselle alustalle.
3. Käytä seisontajarrua.
4. Saata irtikytkentävivut asentoon A1 - B1 kuvassa (15:A; 15:B). osoitetulla tavalla.
5. Aseta keräysastia taka-akselin ja etu-akselin alle.
6. Avaa konepelti ja irrota öljysäiliön korkki.

Tyhjennystulpan avaamiseen saa käyttää vain 3/8”-nelikulmioavainta. Muut työkalut tuhoavat tulpan.

7. Irrota tyhjennystulppa taka-akselista (26:A).
8. Irrota etuakselin 2 tyhjennystulppaa. Käytä 12 mm:n hylsyä. Anna öljyn valua ulos etuakselista ja letkuista (27).
9. Tarkasta, että etuakselin tyhjennystulppien tiivisteet ovat ehjät (27). Asenna tulpat. Tiukkuus: 15-17 Nm.
10. Tarkasta, että taka-akselin tyhjennystulpan tiiviste on ehjä (26:A). Asenna paikalleen. Tiukkaa tyhjennystulppa 5 Nm:n tiukkuuteen.

Tyhjennystulppa vaurioituu, jos se tiukataan yli 5 Nm:iin.

11. Ime öljy säiliön syvemmästä osasta öljyimurilla (27).

12. Hävitä käytetty öljy paikallisten määräysten mukaisesti.

Täyttö

1. Täytä öljysäiliö uudella öljyllä.
2. Tarkasta, että taka-akselin sulkuventtiili on ulosvedettynä.
3. Käynnistä moottori. Moottorin käynnistyessä etuakselin voimansiirron irtikytkentä painuu sisään automaattisesti.

Moottoria ei saa koskaan käyttää, kun taaemman akselin voimansiirron irtikytkentä on käytössä ja etuakselin voimansiirron irtikytkennän vipu on pois päältä (15:A; 15:B). Etuakselin tiivisteen vaurioituvat.

pakoputkeen pitää liittää pakokaasuimuri.

4. Vedä ulos etuakselin voimansiirron irtikytkentä.

HUOM! Öljy imeytyy järjestelmään erittäin nopeasti. Säiliö täytyy täyttää jatkuvasti niin kauan, kun se on täysi, jotta piiri täyttyisi ja jotta järjestelmään ei imeytyisi ilmaa, sillä tämän ei tulisi koskaan tapahtua.

5. Lukitse käyttöpoljin eteenajoasentoon esim. puukiilalla (29).
6. Käytä konetta eteenpäin minuutin ajan.
7. Poista puukiila ja aseta käyttöpoljin taakseajoasentoon. Täytä edelleen uutta öljyä.
8. Käytä konetta taaksepäin minuutin ajan.
9. Vaihda ajosuuntaa minuutin välein ja lisää öljyä, kunnes säiliössä ei näy kuplia.
10. Pysäytä moottori, asenna öljysäiliön kansi (25:B) ja sulje konepelti.
11. Käytä konetta eri nopeuksilla muutaman minuutin ajan ja säädä säiliössä olevan öljyn tasoa tarvittaessa..

9.8 HIHNAVOIMANSIIRTOJEN TARKISTUS

Tarkista, että kaikki hihnat ovat ehjiä.

Katso tietoja toimenpiteiden aikataulusta luvusta 13.

9.9 OHJAUSPYÖRÄ

Katso tietoja toimenpiteiden aikataulusta luvusta 13.

9.9.1 Tarkistukset

Kääntele ohjauspyörää oikealle ja vasemmalle. Ohjausketjuissa ei saa tuntua mekaanista välystä.

9.9.2 Säätö (31)

Säädä ohjausketjut tarvittaessa seuraavasti:

1. Aseta kone suoraan ajoasentoon.
2. Säädä ohjausketjut keskinivelen alla olevilla muttereilla (31).
3. Kiristä molempia muttereita yhtä paljon niin, että välys häviää.
4. Aja koneella suoraan eteenpäin ja varmista, ettei ohjauspyörän asento ole muuttunut.
5. Jos ohjauspyörä on vinossa, löysää yhtä mutteria ja kiristä toista.

Älä kiristä ohjausketjuja liikaa. Ohjaus muuttuu jäykäksi ja ketjujen kuluminen lisääntyy.

9.10 AKKU

Jos haluat lisätietoja koneessa käytetystä akkutyypistä, katso ”0 TEKNISTEN TIETOJEN TAULUKKO”

VAROITUS! Akun sisällä oleva happo on syövyttävää ja sen kanssa kosketuksiin joutuminen on vahingollista. Käsittele akkua huolella niin, että happoa ei pääse ulos.

Silmiin tai iholle päästessään akkuhappo voi aiheuttaa vakavia vammoja. Jos happoa joutuu iholle, huuhtele välittömästi runsaalla vedellä ja ota yhteys lääkäriin.

Akkunestettä ei tule tarkistaa tai lisätä.

Ainut tarvittava huoltotoirmenpide on akun lataaminen, esimerkiksi pitkän varastointijakson päätteeksi.

Akku voidaan ladata:

- moottorin välityksellä
- akkulaturin välityksellä.

9.10.1 Moottorin välityksellä lataaminen

Tämä tapa on mahdollinen vain silloin, kun akulla on jo vähäinen lataus, jonka ansiosta käynnistäminen on mahdollista.

- Uuden akun tapauksessa johdot täytyy liittää akkuun.
- Vie kone ulos.
- Käynnistä moottori tämän käyttöohjeen ohjeiden mukaan.
- Anna moottorin käydä keskeytyksettä 45

minuutin ajan (tarvittava aika akun täysin lataamiseen).
- Pysäytä moottori.

9.10.2 Akkulaturilla lataaminen

Käytä jatkuvajännitteistä akkulaturia. Vakiomallisen akkulaturin käyttäminen saattaa vaurioittaa konetta.

Jos haluat lisätietoja, käänny oman luottojälleenmyyjäsi puoleen.

Ennen akkulaturin liittämistä irrota akku sähköjärjestelmästä.

9.10.3 Irrotus/asennus

Akku on asennettu konepellin alle.

Irrotuksen/asennuksen yhteydessä on noudatettava seuraavia ohjeita:

1. irrotuksen aikana. Irrota ensin musta kaapeli akun miinusnavasta (-). Irrota sitten punainen kaapeli akun plusnavasta (+).
2. Asennus: Kytke ensin punainen kaapeli akun plusnapaan (+). Kytke sitten musta kaapeli akun miinusnapaan (–).

Jos kaapelit irrotetaan/kytketään väärässä järjestyksessä, on olemassa oikosulun ja akun vaurioitumisen vaara. Jos kaapelit kytketään vääriin napoihin, generaattori ja akku vaurioituvat. Kiinnitä kaapelit kunnolla. Irralliset kaapelit voivat aiheuttaa palovaaran. Moottoria ei saa koskaan käyttää ilman akkua. Generaattori ja koneen sähköjärjestelmä voivat vaurioitua vakavasti.

9.10.4 Puhdistus

Puhdista hapettuneet akunnavat.

Puhdista akunnavat teräsharjalla ja rasvaa ne.

9.11 MOOTTORIN ILMANSUODATIN (31, 32)

Katso tietoja toimenpiteiden aikataulusta luvusta 13.

Katso tätä huoltotoimenpidettä varten myös koneen kanssa toimitettu moottorin opas.

9.11.1 Puhdistus / Vaihto - malli: [B&S Intek] (32)

Katso tietoja toimenpiteiden aikataulusta luvusta 13.

HUOM! Puhdista/uusi suodattimet useammin, jos konetta käytetään pölyisissä olosuhteissa.

Irrota/asenna ilmansuodatin seuraavasti:

1. Puhdista huolella ilmansuodatinkotelon (32:A) ympäristö.
2. Irrota ilmansuodatinkotelo irrottamalla kaksi ruuvia.
3. Irrota paperisuodatin (32:B). Varo, ettei likaa pääse kaasuttimeen. Puhdista ilmansuodatinkotelo.
4. Puhdista paperisuodatin naputtamalla sitä kevyesti tasaista pintaa vasten Jos suodatin on erittäin likainen, vaihda suodatin.
5. Asenna päinvastaisessa järjestyksessä.

Paineilmaa tai petrolipohjaisia liuotinaineita, kuten valopetrolia, ei saa käyttää paperisuodattimen puhdistamiseen. Ne tuhoavat suodattimen.

Paperisuodatinta ei saa öljytä.

9.11.2 Puhdistus/vaihto - mod.: [B&S Vanguard] (33)

Katso tietoja toimenpiteiden aikataulusta luvusta 13.

HUOM! Puhdista/uusi suodattimet useammin, jos konetta käytetään pölyisissä olosuhteissa

Irrota/asenna ilmansuodatin seuraavasti.

1. Puhdista huolella ilmansuodatinkotelon ympäristö.
2. Irrota ilmansuodattimen kansi (33:A) irrottamalla kaksi kiristintä.
3. Irrota suodatin (33:B). Esisuodatin on asennettu ilmansuodattimen päälle. Varo, ettei likaa pääse kaasuttimeen. Puhdista ilmansuodatinkotelo.
4. Puhdista paperisuodatin naputtamalla sitä kevyesti tasaista pintaa vasten Jos suodatin on erittäin likainen, vaihda suodatin.
5. Puhdista esisuodatin. Jos suodatin on erittäin likainen, vaihda suodatin.
6. Asenna päinvastaisessa järjestyksessä.

9.11.3 Puhdistus / Vaihto - malli: [ST.] (34)

Toimenpiteen ajankohtia varten, katso luku 13.

HUOM! Suodattimet on puhdistettava / vaihdettava useammin jos kone työskentelee erittäin pölyisillä mailla.

Irrota/asenna ilmansuodattimet seuraavaan tapaan:

1. Puhdista suodattimen suojusta (34:A) ympäröivä alue.
2. Avaa suojus (34:A) kiertämällä avauskahvaa (34:B).
3. Poista suodatuselementti (34:C, 34:D).
4. Poista esisuodatinsieni (34:D) patruunasta (34:C).
5. Lyö patruunaa (34:C) kiinteää pintaa vasten ja puhalla sisäpuoli paineilmalla, jotta pöly ja roskat irtoavat.
6. Pese esisuodattimen sieni (34:D) vedellä ja puhdistusaineella ja anna kuivua vapaasti.
7. Puhdista suodattimen asennuspaikan sisäpuoli (34:E) pölystä ja roskista ja sulje imukanava huolellisesti rievulla (34:F), ettei roskia pääse moottoriin.
8. Poista riepu (34:F), asenna suodatinelementti (34:D, 34:C) ja suodattimen suojus (34:A) takaisin paikoilleen.

9.11.4 Sytytystulpan vaihto

Katso tietoja toimenpiteiden aikataulusta luvusta 13.

Pyyhi sytytystulpan ympäristö puhtaaksi ennen sen irrotusta.

Sytytystulppatyyppiä ja elektrodien etäisyyttä varten katso kappale“0 TEKNISTEN TIETOJEN TAULUKKO”.

9.11.5 Ilmanoton puhdistus

Katso tietoja toimenpiteiden aikataulusta luvusta 13.

Katso kuva (32:C).

Moottori on ilmajäähdytteinen.

Jäähdytysjärjestelmän tukkeutuminen vaurioittaa moottoria.

Perushuollon yhteydessä suoritetaan täydellisempi jäähdytysjärjestelmän puhdistus.

9.12 VOITELU (30)

Katso tietoja toimenpiteiden aikataulusta luvusta 13.

Tila	Toiminta	Kuva
Keskikohta	4 rasvaajaa. Käytä rasvapuristinta, täytä yleisrasvalla. Pumppaa kunnes rasvaa pursuaa ulos.	30A
Ohjausketjut.	Harjaa ketjut puhtaiksi terästharjalla. Voitele yleisketjuöljyllä.	-
Kireysvarret	Voitele tukikohdat öljyllä jokaisen säätimen aktivointihetkellä. Tähän työhön on hyvä pyytää avustaja.	30B
Hallintavaijerit	Voitele vaijerinpäät öljykannulla samalla kun aktivoit vastaavan hallintalaitteen. Tähän työhön on hyvä pyytää avustaja.	30C

9.13 VAROKKEET (35)

Kohde	Sulake
Polttoaineventtiilin syöttö	10 A
Leikkuukorkeuden sähköisen säätimen syöttö.	20 A
Sähkölaitteiston syöttö	30 A

10 HUOLTO JA KORJAUKSET

Tässä oppaassa annetaan kaikki tarvittavat ohjeet koneen käyttöä ja käyttäjän tekemää oikeaoppista perushuoltoa varten.

Kaikki säätö- ja huoltotoimenpiteet, joita ei ole kuvattu tässä oppaassa, tulee suorittaa sellaisen jälleenmyyjän tai huoltokeskuksen toimesta, joka tuntee koneen ja jolla on erityistyökalut niin, että työ suoritetaan oikein ja koneen alkuperäinen turvallisuustaso säilytetään.

Ennen huoltotoimenpiteitä:

a. Aja kone tasaiselle alustalle.
b. Käytä seisontajarrua.
c. Pysäytä moottori.
d. Irrota avain.

Valtuutetut huoltoliikkeet tekevät takuun piiriin kuuluvat korjaukset ja huollot.

Liikkeissä käytetään vain alkuperäisvaraosia.

Alkuperäiset STIGA SpA:n varaosat ja lisävarusteet on kehitelty erityisesti STIGA S.p.A. -koneita varten.

On muistettava, että STIGA S.p.A. ei ole tarkistanut tai hyväksynyt muita kuin alkuperäisiä varaosia ja lisävarusteita.

Ei-alkuperäisten varaosien ja tarvikkeiden käyttö voi vaikuttaa heikentävästi koneen toimintaan ja turvallisuuteen. STIGA SpA ei ole missään vastuussa tällaisten tuotteiden käytöstä johtuvista vahingoista tai loukkaantumisista. Alkuperäisiä varaosia saa huoltoliikkeistä ja valtuutetuilta jälleenmyyjiltä.

Suosittelemme, että viet koneen kerran vuodessa valtuutettuun huoltoliikkeeseen huoltoa ja turvalaitteiden tarkistusta varten.

11 VARASTOINTI

1. Tyhjennä polttoneste säiliöstä:
   - Käynnistä koneen moottori ja anna koneen käydä, kunnes se pysähtyy.
1. Vaihda öljy silloin, kun moottori on vielä lämmin.
2. Puhdista koko kone. On erityisen tärkeää puhdistaa leikkuulaiteyksikön alapuoli.
3. Jos maalipinta on vaurioitunut, korjaa sitä ehkäistäksesi ruostumisen.
4. Laita kone katettuun ja kuivaan tilaan.

Sähkökäynnistimellä varustettuja koneita varten:

Jos varastointilämpötila on oikeaoppinen riittää, kun akku ladataan neljän kuukauden välein.

Ennen varastoimista koneen akku täytyy ladata.
Akku vaurioituu pahoin, jos se varastoidaan tyhjänä.

12 OSTAMISTA KOSKEVAT EHDOT

Takuu kattaa kaikki materiaali- ja valmistusvirheet.

Käyttäjän täytyy noudattaa huolella mukana toimitetuissa asiakirjoissa annettuja ohjeita.

Takuu ei kata vahinkoja, jotka johtuvat seuraavista:

- Mukana toimitettuihin asiakirjoihin tutustumisen laiminlyönti.
- Huolimattomuus.
- Virheelliset tai ei-sallitut käytöt ja asennukset.
- Ei-alkuperäisten varaosien käyttö.
- Muiden kuin STIGA SpA:n toimittamien tai hyväksymien lisävarusteiden käyttö.

Takuu ei kata seuraavia:

- Kuluvien osien kuten lumiruuvien yms. normaali kuluminen.
- Normaali kuluminen.
- Moottori. Moottorin valmistajan takuut kattavat ne määriteltyjen ehtojen mukaisesti.

Kansalliset lait suojaavat ostajaa. Tämä takuu ei rajoita mitenkään ostajan omien kansallisten lakien antamia oikeuksia.

13 HUOLTOTOIMENPITEIDEN YHTEENVETOTAULUKKO

Toimenpide	**Tiheys käyttötunteja/kalenterikuukausia**		**Kohta / viitekuva**
	Ensimmäinen kerta	**Sen jälkeen**	
KONE			
Kaikkien kiinnitysosien tarkistus	-	Ennen jokaista käyttökertaa	-
Turvallisuustarkistukset/ohjainten tarkistukset	-	Ennen jokaista käyttökertaa	-
Rengaspaineiden tarkistus	-	Ennen jokaista käyttökertaa	-
Yleinen puhdistus ja tarkistus	-	Jokaisen käyttökerran jälkeen	-
Yleinen voitelu	-	50 tuntia ja jokaisen pesukerran jälkeen	9.12
Voimansiirtohihnojen kulumisen tarkistus	5 tuntia	50 tuntia	9.8

Toimenpide	Tiheys käyttötunteja/kalenterikuukausia		Kohta / viiteku-va
Ohjauksen tarkistus/korjaus	5 tuntia	100 tuntia	9.9
Akun lataus	-	Ennen varastoimista. Koneissa, joissa on sähkökäynnistin. Lataa 4 kuukauden välein	9.10
Akun napojen puhdistus	-	Jos on oksidia	9.10.4
MOOTTORI / VOIMANSIIRTO (yleinen)			
Moottoriöljyn tarkistus/täyttö	-	Ennen jokaista käyttökertaa	9.5.1
Moottoriöljyn vaihto/täyttö	5 tuntia	50 tuntia/12 kuukautta	9.5.2
Suodattimen vaihto	-	100 tuntia	9.5.3
Polttoainesuodattimen vaihto	5 tuntia	50 tuntia/12 kuukautta	9.6
Tulppien vaihto	-	200 tuntia	9.11.3
Ilmanoton puhdistus	-	50 tuntia	9.11.4
Vaihteistoöljyn tason tarkistus/lisääminen	1 tuntia	50 tuntia	9.7
Vaihteistoöljyn vaihto	5 tuntia	200 tuntia	9.7
Moottori malli B&S Intek, B&S Vanguard			
Puhdistus / ilman vaahtoesisuodattimen vaihto	-	25 tuntia	9.11.1 9.11.2 (1)
Puhdistus / ilman paperisuodattimen vaihto	-	100 tuntia	9.11.1 9.11.2 (1)
Moottori malli ST.			
Puhdistus / ilman paperisuodattimen vaihto	5 tuntia	50 tuntia	9.11.3 (1)
(1) Puhdista useammin erityisen vaikeissa työolosuhteissa tai siinä tapauksessa, että ilmassa on jäämiä.			

14 OPAS HÄIRIÖIDEN TUNNISTAMISEEN

Häiriö	Todennäköinen syy	Korjaustoimenpide
1. Käynnistysmoottori ei pyöri.	Akun lataus ei ole riittävä.	Lataa akku.
	Akku on huonosti liitetty.	Tarkista liitännät
	Sulake 20A on palanut	Vaihda sulake
2. Käynnistysmoottori pyörii, mutta moottori ei käynnisty. Kun virta-avain on käynnistasennossa, käynnistysmoottori pyörii, mutta moottori ei käynnisty.	Polttonestehana on kiinni.	Avaa polttonestehana.
	Bensiiniä ei virtaa.	- Tarkista säiliön taso. - Tarkista polttoainesuodatin.
	Vika sytytyksessä.	- Tarkista, että tulpan kupu on kunnolla kiinni. - Tarkista elektrodien puhtaus ja oikea etäisyys.
3. Vaikea käynnistys tai moottori toimii virheellisesti.	Kaasutusongelmia.	Puhdista ilmansuodatin tai vaihda se.

Häiriö	Todennäköinen syy	Korjaustoimenpide
4. Moottorin teho laskee leikkuun aikana.	Etenemisnopeus on suuri suhteessa leikkuukorkeuteen.	Vähennä etenemisnopeutta ja/tai lisää leikkuukorkeutta.
5. Moottori pysähtyy ilman näkyvää syytä.	- Polttoaine on loppu. - Koeta käynnistää moottori uudelleen.	Tankkaa säiliö täyteen (jos vika jatkuu, käänny valtuutetun huoltokeskuksen puoleen).
6. Epätasainen leikkuujälki.		Tarkasta rengaspaineet.
	Leikkuulaitteet eivät ole tarpeeksi teräviä.	Käänny valtuutetun huoltokeskuksen puoleen.
	Etenemisnopeus on suuri suhteessa leikattavan ruohon korkeuteen.	Vähennä etenemisnopeutta ja/tai lisää leikkuukorkeutta.
	Leikkuulaiteyksikkö on täynnä ruohoa.	- Odota, että nurmikko kuivuu. - Puhdista leikkuulaiteyksikkö.
7. Epätavallinen värinä käytön aikana.	- Leikkuulaitteet ovat epätasapainossa. - Leikkuulaitteet ovat löystyneet. - löystyneet osat. - mahdolliset vauriot.	Käänny valtuutetun huoltokeskuksen puoleen tarkistuksia, vaihtoja tai korjauksia varten.
8. Kone ei liiku kun moottori on käynnissä ja kun vetopoljinta painetaan.	Voimansiirron irtikytkentävipu on irtikytketyssä asennossa.	Kytke voimansiirto.
Jos jokin seuraavista vioista ilmenee, uusi kyseinen sulake (22).		
9. Moottori ei käynnisty tai se pysähtyy heti käynnistymisen jälkeen. Akku on täyteen varattu.	Sulake 10A on viallinen.	Vaihda sulake 10A.
10. Sähkötoiminen leikkuukorkeuden säätö ei toimi.	Sulake 20A on viallinen.	Vaihda sulake 20A.
11. Sähkölaitteet eivät toimi. Akku on täyteen varattu.	Sulake 30A on viallinen.	Vaihda sulake 30A.

Jos ongelmat jatkuvat yllä kerrottujen toimenpiteiden jälkeen, ota yhteyttä jälleenmyyjään.

Varoitus! Älä koskaan koeta tehdä vaativia korjauksia ilman tarvittavia teknisiä tietoja. Jokainen huonosti tehty toimenpide johtaa takuun umpeutumiseen ja vapauttaa valmistajan kaikesta vastuusta.

1 INTRODUCTION 4
1.1 STRUCTURE DU MANUEL 4
1.2 SYMBOLES 4
1.3 CONSERVATION DU MANUEL 4
2 CONNAÎTRE LA MACHINE 4
2.1 MODÈLES [2 WD]. 4
2.2 MODÈLES [4 WD]. 4
2.3 UTILISATION PRÉVUE 5
2.3.1 Définition du type d'utilisateur 5
2.4 UTILISATION IMPROPRE 5
2.5 SIGNAUX DE SÉCURITÉ 5
2.5.1 Étiquettes adhésives (4) 6
2.6 ÉTIQUETTE D'IDENTIFICATION 6
2.7 PRINCIPAUX COMPOSANTS (1) 6
3 NORMES DE SÉCURITÉ 6
3.1 RECOMMANDATIONS GÉNÉRALES 6
3.2 OPÉRATIONS PRÉLIMINAIRES 7
3.3 PENDANT L'UTILISATION 8
3.4 ENTRETIEN ET REMISAGE 10
3.5 TRANSPORT. 11
3.6 PROTECTION DE L'ENVIRONNEMENT 12
4 ASSURER LA TONDEUSE. 12
5 MONTAGE 12
5.1 COMPOSANTS POUR LE MONTAGE (3) 12
5.2 CAPOT MOTEUR (5:A) 12
5.3 BATTERIE 12
5.3.1 Raccordement de la batterie (5) 13
5.3.2 Charge de la batterie 13
5.4 SIÈGE (7) 13
5.5 VOLANT (8) 13
5.6 BARRE DE REMORQUAGE (9). 13
5.7 SUPPORTS À DÉCROCHAGE RAPIDE (1:N) 13
5.8 PRESSION DES PNEUS. 14
5.9 ACCESSOIRES. 14
6 COMMANDES 14
6.1 PÉDALE DE LEVAGE ACCESSOIRES MÉCANIQUE (10:C) 14
6.2 PÉDALE DU FREIN DE STATIONNEMENT (10:B). 14
6.3 LEVIER DE BLOCAGE DU FREIN DE STATIONNEMENT (10:A) 14
6.4 PÉDALE DE TRACTION (10:F) 14
6.5 VOLANT (10:D) 14
6.6 COMMANDE DU GAZ (ACCÉLÉRATEUR)(11:A ; 12:A) MOD. : [B&S Intek] [B&S Vanguard] [ST.] 15

6.7 COMMANDE DE L'AIR (12:B) MOD.: [ST] . . . 15
6.8 DÉMARREUR/PHARE (11:C; 12:C) . . . 15
6.9 COMMANDE DE L'AIR (SI PRÉVUE)(12:B) MOD. : [ST.] . . . 15
6.10 COMPTEUR HORAIRE (13:A) . . . 15
6.11 RÉGLAGE DE LA HAUTEUR DE COUPE (11:E; 12:E) . . . 15
6.12 LEVIER D'ACTIVATION / DÉBLOCAGE DE LA TRANSMISSION (14; 15) . . . 15
6.13 RÉGLAGE DU SIÈGE (16:B) . . . 16
6.14 CAPOT MOTEUR . . . 16
6.15 SUPPORTS À DÉCROCHAGE RAPIDE (16:C) . . . 16

7 DÉMARRAGE ET CONDUITE . . . 16
7.1 PRÉCAUTIONS D'UTILISATION . . . 16
7.2 UTILISATION COMBINÉE D'ACCESSOIRES . . . 17
7.3 AVITAILLEMENT DU CARBURANT (19) . . . 17
7.4 CONTRÔLE DU NIVEAU DE L'HUILE MOTEUR (21; 22) . . . 17
7.5 CONTRÔLE DU NIVEAU DE L'HUILE DE LA TRANSMISSION . . . 17
7.6 CONTRÔLES DE SÉCURITÉ. . . . 17
7.6.1 Contrôle de sécurité générale . . . 18
7.6.2 Contrôle de sécurité électrique . . . 18
7.7 DÉMARRAGE/CONDUITE . . . 18
7.7.1 Marche . . . 18
7.8 ARRÊT . . . 18
7.9 NETTOYAGE . . . 19

8 UTILISATION DE L'ACCESSOIRE . . . 19
8.1 HAUTEUR DE COUPE . . . 19
8.2 CONSEILS DE TONTE . . . 19

9 ENTRETIEN . . . 19
9.1 PROGRAMME D'ASSISTANCE . . . 19
9.2 PRÉPARATION . . . 19
9.3 TABLEAU DES ENTRETIENS . . . 20
9.4 PRESSION DES PNEUS. . . . 20
9.5 AJOUT/VIDANGE HUILE MOTEUR . . . 20
9.5.1 Contrôle/ajout (21; 22) . . . 20
9.5.2 Vidange/remplissage (21; 22) . . . 20
9.5.3 Remplacement du filtre à huile (si présent) . . . 21
9.6 REMPLACEMENT DU FILTRE À CARBURANT (21:B, 22:B) . . . 21
9.7 CONTRÔLE / AJOUT HUILE DE LA TRANSMISSION [4 roues motrices] . . . 21
9.7.1 Contrôle/ajout (25) . . . 21
9.7.2 Vidange . . . 21
9.8 CONTRÔLE DES TRANSMISSIONS À COURROIE . . . 22
9.9 DIRECTION . . . 22
9.9.1 Contrôles . . . 22
9.9.2 Réglage (31) . . . 22
9.10 BATTERIE . . . 22

9.10.1 Charge à l'aide du moteur . . . 22
9.10.2 Charge à l'aide d'un chargeur . . . 23
9.10.3 Déposer/repose . . . 23
9.10.4 Nettoyage . . . 23
9.11 FILTRE À AIR, MOTEUR . . . 23
9.11.1 Nettoyage / Remplacement - mod. : [B&S Intek] (32) . . . 23
9.11.2 Nettoyage / Remplacement - mod. : [B&S Vanguard] (33) . . . 23
9.11.3 Nettoyage / Remplacement - mod. : [ST.] (34) . . . 24
9.11.4 Remplacement de la bougie . . . 24
9.11.5 Nettoyage prise d'air . . . 24
9.12 LUBRIFICATION (30) . . . 24
9.13 FUSIBLES (35) . . . 24

10 ASSISTANCE ET RÉPARATIONS . . . 25

11 REMISAGE . . . 25

12 CONDITIONS D'ACHAT . . . 26

13 TABLEAU RÉCAPITULATIF DES ENTRETIENS . . . 26

14 GUIDE À L'IDENTIFICATION DES INCONVÉNIENTS . . . 27

1 INTRODUCTION

Avant de mettre en fonction la machine il est recommandé de lire attentivement le manuel d'instructions.

1.1 STRUCTURE DU MANUEL

Le manuel se compose de la couverture, d'une table des matières, d'une section réunissant toutes les figures, du texte explicatif.
Le contenu est divisé en chapitres, paragraphes et sous-paragraphes.
Ce manuel contient des tableaux relatifs aux différents moteurs (si prévus).
Pour une lecture plus simple, noter les données correspondant à la machine/au moteur concerné(e).

Figures
Les figures contenues dans ce manuel d'instructions sont numérotées 1, 2, 3, etc.
Les composants indiqués dans les figures sont marqués par les lettres A, B, C, etc.
Une référence à la figure est indiquée par la mention (2).
Une référence au composant A dans la figure 2 est indiquée par le mention (2:A).

Titres
Les titres dans ces instructions pour l'utilisation sont numérotés comme indiqué dans l'exemple suivant :
« 2.3 UTILISATION PRÉVUE » est un sous-titre de « 2 CONNAÎTRE LA MACHINE » et est inclus sous ce titre.
En cas de référence aux titres, généralement il sont spécifiés par les seuls numéros correspondants, par exemple « Voir 2.3.1 ».

1.2 SYMBOLES

Symbole d'AVERTISSEMENT. Risque de lésions graves aux personnes et/ou de dommages aux biens en cas de non-respect des instructions fournies.

Symbole d'OBLIGATION. Indication d'une opération à effectuer obligatoirement.

Symbole d'INTERDICTION. Indication d'une opération interdite.

Symbole de REMARQUE. Indication d'une information ou approfondissement d'une particulière importance.

Symbole de RENVOI. Indication d'un renvoi à une information, la remarque indique où se trouve l'information.

1.3 CONSERVATION DU MANUEL

Conserver le manuel en bon état et lisible, dans un lieu connu et facilement accessible par l'utilisateur de la machine.

2 CONNAÎTRE LA MACHINE

Cette machine est un équipement pour le jardinage, et précisément une tondeuse auto-portée avec conducteur à bord assis et coupe frontale.
La machine est équipée d'un moteur qui actionne l'ensemble du dispositif de coupe, protégé par un carter, ainsi que d'un groupe de transmission assurant le mouvement de la machine.
La machine est articulée. Ce qui signifie que le châssis est divisé en deux sections : une avant et une arrière qui peuvent être braquées une avec l'autre.
La direction articulée permet à la machine de contourner les arbres et les autres obstacles avec un rayon de braquage extrêmement réduit
L'opérateur est en mesure de conduire la machine et d'actionner les commandes principales tout en restant toujours assis au poste de conduite.
Les dispositifs de sécurité installés sur la machine prévoient l'arrêt du moteur et de l'ensemble du dispositif de coupe.

2.1 MODÈLES [2 WD]

La machine est équipée de roues arrière motrices.
L'essieu arrière est équipé d'une transmission hydrostatique à rapports en marche avant et en marche arrière, variables en continu.
L'essieu arrière est également équipé d'un différentiel pour faciliter le braquage.
Les accessoires montés à l'avant sont actionnés par courroies de transmission.

2.2 MODÈLES [4 WD]

La machine possède 4 roues motrices.
La puissance dégagée par le moteur est transmise aux roues par un système hydraulique.
Le moteur actionne une pompe à huile qui, à travers un circuit hydraulique, actionne les essieux (roues) avant et arrière.

Les roues avant et arrière tournent à a même vitesse.

Pour faciliter le braquage, les deux essieux sont équipés d'un différentiel.

Les accessoires montés à l'avant sont actionnés par courroies de transmission.

2.3 UTILISATION PRÉVUE

Cette machine est conçue et construite pour la coupe de l'herbe.

L'utilisation d'accessoires particuliers, prévus par le Constructeur comme équipement d'origine ou pouvant être achetés séparément, permet d'effectuer ce travail suivant différents modes de fonctionnement, illustrés dans ce manuel ou dans les instructions fournies en dotation des différents accessoires.

De même, la possibilité d'appliquer des équipements supplémentaires (si prévus par le Constructeur) peut étendre l'utilisation prévue à d'autres fonctions, conformément aux limites et aux conditions indiquées dans les instructions qui accompagnent les équipements mêmes.



La machine doit être utilisée par un seul opérateur.e.



La stabilité de la machine est réduite en cas d'utilisation d'un accessoire frontal différent de l'ensemble du dispositif de coupe.



La machine doit être utilisée avec au moins l'ensemble du dispositif de coupe ou un autre accessoire frontal monté.

2.3.1 Définition du type d'utilisateur

Cette machine est destinée à une utilisation de la part des consommateurs, c'est-à-dire des opérateurs non professionnels, à la première expérience d'utilisation et/ou inexperts.

Cette machine est destinée à une « utilisation pour loisir »

2.4 UTILISATION IMPROPRE

Toute autre utilisation, non conforme à celles indiquées ci-dessus, peut se révéler dangereuse et provoquer des dommages aux personnes et/ou aux biens.

Sont à considérer impropre les utilisations suivantes (à titre d'exemple non exclusif)

- transporter sur la machine ou sur une remorque d'autres personnes, des enfants ou des animaux ;
- tracter ou pousser des charges sans utiliser l'accessoire prévu pour la traction ;
- utiliser la machine pour passer sur des terrains instables, glissants, glacés, rocailleux ou irréguliers, des flaques ou des mares ne permettant pas d'évaluer correctement la consistance du terrain ;
- actionner les dispositifs de coupe sur des terrains sans herbe.



Toute utilisation impropre de la machine comporte la déchéance de la garantie et de fait le Constructeur décline toute responsabilité, en laissant à la charge de l'utilisateur toute les conséquences dérivant de tout dommage ou lésion causé à lui-même ou à autrui.

2.5 SIGNAUX DE SÉCURITÉ

Les signaux de sécurité qui se trouvent sur la machine informent l'utilisateur sur les comportements à suivre pendant l'utilisation de la machine, notamment dans les opérations qui nécessitent précaution et attention.



ATTENTION. Indication d'un danger. Il est généralement uni à d'autres signaux qui indiquent la particularité du danger spécifique.



Attention ! Il est recommandé de lire attentivement le manuel d'instructions avant toute utilisation de la machine.



Attention ! Prêter attention à l'éventuelle présence d'objets éparpillés. Prêter attention à l'éventuelle présence de personnes sur place.



Attention ! Porter toujours des casques anti-bruit.



Attention ! La machine n'est pas homologuées pour l'utilisation sur des voies publiques.

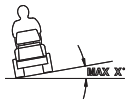

Attention ! Cette machine, équipée d'accessoires d'origine, ne peut en aucun cas être utilisée sur des pentes supérieures à 10°, dans n'importe quelle direction.

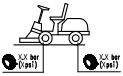

Pression des pneus. L'étiquette indique les valeurs optimales de la pression des pneus - voir chap. « 0 TABLEAU DONNÉES TECHNIQUES ». La pression correcte des pneus est une condition essentielle pour obtenir de bons résultats de l'utilisation de la machine.

2.5.1 Étiquettes adhésives (4)



Indication de blocage du frein de stationnement.



Indication de l'enclenchement / déblocage de la transmission (4:A).

L'étiquette se trouve :

- à proximité du levier d'enclenchement/ désenclenchement de la transmission.



Indication du poids maximum remorquable (4:B).

L'étiquette se trouve :

- à proximité de la barre de remorquage.



Attention ! Risque de brûlures (4:C). Ne pas toucher le silencieux.

L'étiquette se trouve :

- à proximité du pot d'échappement ;



Attention ! Risque d'écrasement (4:D). Maintenir mains et pieds éloignés du joint articulé de la direction et du crochet de remorquage quand un accessoire est attelé.

L'étiquette se trouve :

- à proximité du joint articulé de la direction ;
- à proximité de la barre de remorquage.

Les étiquettes adhésives abimées ou devenues illisibles doivent être remplacées.

Il est nécessaire de demander les nouvelles étiquettes à votre centre d'assistance agréé.

2.6 ÉTIQUETTE D'IDENTIFICATION

L'étiquette d'identification indique les données suivantes (voir fig. 1):

1. Adresse du constructeur
2. Niveau de puissance acoustique
3. Marque de conformité CE
4. Poids en kg
5. Puissance et vitesse d'exercice du moteur
6. Année de fabrication
7. Numéro de matricule
8. Code du produit

Veuillez écrire le numéro de matricule de votre machine dans l'espace réservé à cet effet dans la figure (1:10).

Le produit est identifié par deux éléments :

- La référence et le numéro de série de la machine ;
- Le modèle, le type et le numéro de série du moteur.

Utiliser les noms d'identification chaque fois qu'il est nécessaire de contacter l'atelier agréé.

À l'avant-dernière page du manuel se trouve l'exemple de la déclaration de conformité.

2.7 PRINCIPAUX COMPOSANTS (1)

La machine se compose des principaux éléments suivants (voir fig. 1) :

A. Châssis
B. Roues
C. Volant
D. Siège
E. Console
F. Commandes à pédale
G. Capot moteur
H. Levier de levage des accessoires frontaux
I. Emplacement des fusibles
J. Batterie
K. Réservoir carburant
L. Réservoir huile de transmission
M. Moteur
N. Supports pour accessoires à décrochage rapide

3 NORMES DE SÉCURITÉ

Lire attentivement ces instructions avant d'utiliser la machine

3.1 RECOMMANDATIONS GÉNÉRALES

ATTENTION ! Lire attentivement ces instructions avant d'utiliser la machine
Se familiariser avec les commandes et avec une utilisation correcte de la machine.
Apprendre à arrêter la machine est à désengager les commandes rapidement.
L'inobservation des avertissements et des instructions peut provoquer des chocs électriques, des incendies et/ou des lésions graves.
. Il est recommandé de conserver tous les avertissements et les instructions pour toute consultation future.

Ne jamais permettre d'utiliser la machine à des enfants ou à des personnes qui ne sont pas suffisamment familiarisés avec les instructions.
La réglementation locale peut fixer un age minimum pour l'utilisateur.

Ne jamais utiliser la machine avec des personnes, notamment des enfants, ou des animaux à proximité.

Ne jamais utiliser la machine si l'utilisateur est en état de fatigue ou de malaise, ou bien si il a pris des médicaments, des drogues, de l'alcool ou des substances nocives à ses capacités de réflexes et d'attention.

Garder à l'esprit que l'opérateur ou l'utilisateur est responsable de tout accident et imprévu pouvant encourir à autrui et à ses biens.
Il est de la responsabilité de l'utilisateur d'évaluer les risques potentiels du terrain à travailler, ainsi que de prendre toutes les précautions nécessaires pour assurer sa sécurité et celle d'autrui, notamment dans les pentes, sur les sols accidentés, glissants ou instables.

En cas de cession ou prêt de la machine à autrui, il est nécessaire de s'assurer que l'utilisateur ait lu et maîtrise les instructions d'utilisation contenues dans ce manuel.

Ne pas transporter d'enfants ou d'autres passagers sur la machine, car ils pourraient tomber et se procurer des lésions graves ou bien compromettre une conduite sûre.

Le conducteur de la machine doit suivre scrupuleusement les instructions pour la conduite, à savoir :

a. Ne pas se distraire et maintenir la concentration nécessaire pendant le travail ;
b. Se rappeler qu'il n'est pas possible de reprendre le contrôle d'une machine qui glisse sur une pente en utilisant le frein. Les causes principales de la perte de contrôle sont les suivantes :
  - Manque d'adhérence des roues ;
  - Vitesse excessive ;
  - Freinage insuffisant ;
  - Machine inadaptée à l'utilisation ;
  - Manque de connaissance des effets pouvant dériver des conditions du terrain, surtout dans les pentes ;
  - Utilisation incorrecte en tant que véhicule de remorquage ;

La machine est équipée d'une série de micro-interrupteurs et de dispositifs de sécurité qui ne doivent en aucun cas être altérés ou éliminés, sous peine de la déchéance de la garantie et le déclin de toute responsabilité du constructeur. Vérifier l'état des dispositifs de sécurité avant toute utilisation de la machine.

3.2 OPÉRATIONS PRÉLIMINAIRES

- En cas d'utilisation de la machine il est recommandé de porter toujours des chaussures de travail résistantes, antidérapantes et des pantalons longs.
- Ne pas actionner la machine les pieds nus ou en portant des sandales.
- Éviter de porter chaînes, bracelets, vêtements présentant des parties voletantes ou munis de lacets ou cravates.
- Attacher les cheveux longs. Porter des protections auditives.
- Inspecter minutieusement toute la zone de travail et éliminer tout objet étranger qui pourrait être projeté par la machine ou endommager le dispositif de coupe et le moteur (pierres, morceaux de bois, fils de fer, os, etc.).

ATTENTION : DANGER ! Le carburant est hautement inflammable.

a. Conserver le carburant dans des récipients spécialement prévus à cet effet ;
b. Rajouter le carburant à l'aide d'un entonnoir, uniquement à l'extérieur et ne pas fumer pendant cette opération et pendant toute manipulation du carburant ;
c. Faire le plein avant de démarrer le moteur ; ne pas ajouter de carburant ou ne pas enlever le bouchon du réservoir quand le moteur est en marche ou tant qu'il est encore chaud ;
d. En cas de déversement de carburant, ne pas démarrer le moteur, mais éloigner la machine de la zone où le carburant a été renversé et éviter de provoquer toute source d'inflammation, tant que le carburant déversé ne s'est pas évaporé et que les vapeurs ne se sont dissipées ;
e. Repositionner toujours et serrer correctement les bouchons du réservoir et du récipient du carburant.

Remplacer les silencieux défectueux.

Avant toute utilisation, procéder toujours à un contrôle général de la machine et en particulier de l'aspect du dispositif de coupe, en vérifiant aussi que les vis et les dispositifs de coupe ne soient pas usés ou endommagés.
Remplacer le dispositif de coupe tout entier et les vis endommagées ou usées, afin de préserver un bon équilibrage de la machine.
Les éventuelles réparations doivent être effectuées auprès d'un centre spécialisé.

Contrôler périodiquement l'état de la batterie. La remplacer en cas de dommages à son enveloppe, au couvercle ou bien aux bornes.

3.3 PENDANT L'UTILISATION

Ne pas mettre en marche le moteur dans des espaces confinés, où peuvent s'accumuler des émissions dangereuses de monoxyde de carbone.
Il est recommandé d'effectuer les opérations de démarrage en plein air ou dans un lieu bien aéré.
Ne jamais oublier que les gaz d'échappement du moteur sont toxiques.

Travailler uniquement à la lumière du jour ou avec une lumière artificielle adéquate et dans des conditions de bonne visibilité.
Éloigner les personnes, enfants et animaux de la zone de travail.

Si possible, éviter de travailler dans l'herbe mouillée. Éviter de travailler sous la pluie et par temps orageux. Ne pas utiliser la machine dans des conditions de mauvais temps, notamment avec possibilité de foudre.

Avant de démarrer le moteur, désengager le dispositif de coupe ou la prise de puissance, mettre la transmission au « point mort ».

Prêter une attention particulière à proximité d'obstacles qui pourraient limiter la visibilité.

En cas d'arrêt de la machine, actionner le frein de stationnement.

La machine ne doit en aucun cas être utilisée sur des pentes supérieures à 10° (17 %), indépendamment du sens de marche.

Se rappeler qu'il n'existe pas de pente « sûre ». Se déplacer sur des terrains en pente demande une attention particulière. Pour éviter tout renversement ou perte de contrôle de la machine :
a. Ne pas s'arrêter ou repartir brusquement en montée ou en descente;
b. Embrayer doucement la traction et maintenir toujours la transmission engagée, surtout en pente ;
c. Il est recommandé de réduire la vitesse sur les pentes et dans les virages serrés ;
d. Faire attention aux dos d'âne, aux cassis et aux dangers cachés.
e. Ne jamais tondre dans le sens transversal de la pente. Il est recommandé de parcourir les terrains en pente dans le sens montée/descente et jamais de travers, en faisant bien attention aux changements de direc-

tion et que les roues en amont ne rencontrent pas d'obstacles (pierres, branches, racines, etc.) qui pourraient provoquer un glissement latéral, un renversement ou une perte de contrôle de la machine.

Réduire la vitesse avant tout changement de direction sur des terrains en pente et engager toujours le frein de stationnement avant de laisser la machine à l'arrêt et sans surveillance.

Prêter grande attention à proximité de falaises, fossés ou berges. La machine risque de se renverser si une roue dépasse une bordure ou si la bordure s'effondre.

Prêter une attention maximale en cas d'avancement et de travail en marche arrière. Regarder derrière soi avant et pendant la marche arrière afin de vérifier l'absence de tout obstacle.

Prêter attention en cas de remorquage de charges ou pendant l'utilisation d'un équipement lourd :

- **a.** Pour les barres de remorquage, utiliser uniquement des points de raccordement homologués ;
- **b.** Limiter les charges à celles qui peuvent être aisément contrôlées ;
- **c.** Ne pas braquer brusquement. Faire attention pendant l'avancement en marche arrière ;
- **d.** Utiliser des contrepoids ou des poids sur les roues lorsque cela est indiqué dans le manuel d'instructions.

Désengager le dispositif de coupe ou la prise de puissance en cas de passage sur des zones sans herbe, pendant les déplacements depuis et vers la zone à tondre, et porter l'ensemble du dispositif de coupe dans la position la plus haute.

Faire attention à la circulation, en cas d'utilisation de la machine à proximité de la voie publique.

ATTENTION ! La machine n'est pas homologuées pour l'utilisation sur des voies publiques. Elle doit être utilisée (conformément au Code de la Route) exclusivement dans des zones privées fermées au trafic.

Ne jamais utiliser la machine si les carters de protection sont endommagés,

Ne pas approcher les mains ni les pieds à proximité ou sous les parties tournantes. Se tenir toujours à l'écart de la goulotte d'éjection.

Ne pas laisser la machine arrêtée dans l'herbe haute avec le moteur en marche, afin d'éviter tout risque d'incendie.

En cas d'utilisation des accessoires, ne jamais diriger l'orifice d'évacuation vers des personnes.

Utiliser exclusivement des accessoires approuvés par le fabricant de la machine.

Ne pas utiliser la machine si les accessoires/outils ne sont pas installés dans les points prévus. L'utilisation de la tondeuse sans les accessoires peut avoir un effet négatif sur la stabilité de la machine.

Faire attention en cas d'utilisation de sacs de collecte et d'accessoires pouvant affecter la stabilité de la machine, notamment sur des terrains en pente.

Ne pas modifier les réglages du moteur, ni faire atteindre au moteur un régime excessif.

Ne pas toucher les composants du moteur qui s'échauffent pendant l'utilisation. Risque de brûlures.

Désengager le dispositif de coupe ou la prise de puissance, mettre le moteur au « point mort » et actionner le frein de stationnement, arrêter le moteur et retirer la clé (en s'assurant que toutes les parties en mouvement soient complètement arrêtées) :

- **a.** Chaque fois que la machine est laissée sans surveillance ou que l'opérateur quitte le poste de conduite :
- **b.** Avant d'éliminer les causes de blocage ou avant de désengorger le tunnel d'éjection ;
- **c.** Avant de contrôler, nettoyer ou travailler sur la machine ;

d. Après avoir heurté un corps étranger. Vérifier les éventuels dommages sur la machine et effectuer les réparations nécessaires avant de l'utiliser à nouveau ;

Désengager le dispositif de coupe ou la prise de puissance et arrêter le moteur (en s'assurant que toutes les parties en mouvement soient complètement arrêtées) :

a. Avant le ravitaillement du carburant ;
b. À chaque dépose ou repose du sac de collecte ;
c. Avant de régler la hauteur de coupe, si cette opération ne peut pas être effectuée depuis le poste du conducteur.

Désengager le dispositif de coupe ou la prise de puissance pendant le transport et chaque fois qu'ils ne sont pas utilisés.

Réduire les gaz avant d'arrêter le moteur. Fermer le robinet d'alimentation du carburant à la fin de chaque utilisation, en suivant les instructions fournies sur le livret.

Prêter attention à l'ensemble des éléments de coupe avec plusieurs dispositifs de coupe, car un dispositif de coupe en rotation peut causer la rotation des autres.

ATTENTION – En cas de ruptures ou d'accidents pendant le travail, arrêter immédiatement le moteur et éloigner la machine afin de ne pas provoquer d'ultérieurs dommages ; en cas d'accidents avec des lésions personnelles ou à autrui, activer immédiatement les procédures de premier secours plus appropriées à la situation courante et s'adresser à une Structure Sanitaire pour les soins nécessaires. Éliminer soigneusement tout éventuel débris qui pourrait provoquer des dommages ou des lésions aux personnes ou aux animaux si il est inaperçu.

ATTENTION – Le niveau de bruit et de vibrations reporté dans les présentes instructions renvoie à des valeurs maximales d'utilisation de la machine. L'emploi d'un élément de coupe non équilibré, une vitesse de mouvement excessive, l'absence d'entretien ont une incidence significative sur les émissions sonores et les vibrations. Il est par conséquent nécessaire d'adopter des mesures de prévention aptes à éliminer les dommages éventuels dus à un bruit élevé et aux contraintes issues des vibrations ; procéder à l'entretien de la machine, porter un casque antibruit, observer des pauses pendant le travail.

3.4 ENTRETIEN ET REMISAGE

ATTENTION ! – Enlever la clé de contact et lire les relatives instructions avant de commencer toute intervention de nettoyage ou d'entretien. Porter des vêtements appropriés et de gants de travail dans toutes les situations de risque pour les mains.

ATTENTION ! – Ne jamais utiliser la machine en cas de présence de pièces usées ou endommagées. Les pièces endommagées ou détériorées doivent être remplacées et jamais réparées. Utiliser uniquement des pièces de rechange d'origine: l'utilisation de pièces de rechange non originales et/ou montées de manière incorrecte compromet la sécurité de la machine, peut provoquer des accidents ou des lésions personnelles et soulève le Constructeur de toute obligation ou responsabilité.

Toutes les opérations d'entretien et de réglage qui ne sont pas décrites dans ce manuel doivent être effectuées par votre Revendeur ou par un Centre d'assistance spécialisé, disposant des connaissances et des équipements nécessaires pour que l'intervention soit effectuée correctement, en maintenant le degré de sécurité d'origine de la machine. Toute opération effectuée dans des structures inadéquates ou par des personnes non qualifiées entraîne la déchéance de toutes les formes de Garantie et de toute obligation ou responsabilité du Constructeur.

- Après chaque utilisation, retirer la clé et vérifier la présence d'éventuels dommages.

- Maintenir tous les écrous et les vis serrés afin d'assurer des conditions d'utilisation sûres. Un entretien régulier est essentiel pour la sécurité et pour le maintien du niveau des performances.
- Contrôler périodiquement que les vis du dispositif de coupe soient serrées correctement.

Porter des gants de travail pour manier le dispositif de coupe, pour le déposer ou le reposer.

En cas d'affûtage du dispositif de coupe, il est important d'en soigner l'équilibrage. Toutes les opérations concernant le dispositif de coupe (dépose, affûtage, équilibrage, repose et/ou remplacement) sont des opérations contraignantes qui requièrent une compétence spécifique, ainsi que l'utilisation d'outillages spéciaux ; pour des raisons de sécurité, il est donc nécessaire que ces opérations soient toujours effectuées auprès d'un centre spécialisé.

- Contrôler périodiquement le bon fonctionnement des freins. Il est important d'effectuer l'entretien des freins et, le cas échéant, les réparer.
- Remplacer les autocollants reportant des instructions et des messages d'avertissement qui seraient devenus illisibles.
- Si la machine n'est pas équipée d'arrêts mécaniques pour le transport, les accessoires doivent toujours être portés en appui au sol quand la machine est garée, remisée ou laissée sans surveillance.
- Remiser la machine dans un lieu inaccessible aux enfants.

Ne pas entreposer la machine avec du carburant dans le réservoir dans un local où les vapeurs de carburant pourraient atteindre une flamme, une étincelle ou une forte source de chaleur.

- Laisser le moteur refroidir avant de ranger la machine dans un local quelconque.
- Pour réduire les risques d'incendie, débarrasser la machine, notamment le moteur, le silencieux d'échappement, l'emplacement de la batterie ainsi que la zone de remisage du carburant de tout résidu d'herbe, de feuilles ou d'excès de graisse.
- Pour réduire le risque d'incendie, contrôler régulièrement que la machine ne présente aucune fuite d'huile et/ou de carburant.
- Si le réservoir de carburant doit être vidangé, effectuer cette opération à l'extérieur et avec le moteur froid.
- Ne jamais laisser les clés sur la machine ou à la portée des enfants ou de personnes non compétentes. Retirer toujours la clé de contact avant de commencer toute intervention d'entretien.

ATTENTION ! – L'acide contenu dans la batterie est corrosif. En cas de dommages mécaniques ou de surcharge, une fuite d'acide est possible. Éviter toute inhalation et tout contact avec n'importe quelle partie du corps.

Toute inhalation des vapeurs d'acide peut provoquer des lésions des muqueuses et des organes internes. Contacter immédiatement un médecin.

ATTENTION ! – Ne pas charger excessivement la batterie. Une charge excessive peut la faire exploser en provoquant un déversement de l'acide.

ATTENTION ! – L'acide peut endommager sérieusement les outils, vêtements et autres éléments. Rincer immédiatement avec de l'eau la partie touchée par l'acide.

Ne pas court-circuiter les bornes de la batterie. Cela provoquerait des étincelles susceptibles de provoquer un incendie.

ATTENTION aux composants hydrauliques. Tout déversement du fluide hydraulique sous pression peut pénétrer et endommager gravement la peau, en demandant assistance médicale immédiate.

3.5 TRANSPORT

ATTENTION ! - Si la machine doit être transportée sur un camion ou une remorque, utiliser des rampes d'accès

ayant une résistance, une largeur et une longueur appropriées.
Pendant le transport, fermer le robinet du carburant (si prévu), baisser l'ensemble du dispositif de coupe ou l'accessoire, actionner le frein de stationnement et fixer la machine de manière appropriée au moyen de transport à l'aide de câbles ou de chaînes.

3.6 PROTECTION DE L'ENVIRONNEMENT

- La protection de l'environnement doit être un aspect considérable et prioritaire dans l'utilisation de la machine, au bénéfice de la cohabitation civile et de l'environnement dans lequel nous vivons. Éviter d'être un élément nocif pour le voisinage.
- Suivre scrupuleusement les réglementations locales relatives à l'élimination des emballages, des huiles, du carburant, des filtres, des pièces détériorées ou de n'importe quel élément à fort impact environnemental ; ces déchets ne doivent pas être jetés dans les ordures, mais ils doivent être séparés et confiés à des stations de collecte agréés, qui se chargeront du recyclage des matériaux.
- Suivre scrupuleusement les réglementations locales en matière d'élimination des matériels de déchet après la coupe.
- Au moment de la mise hors service, ne pas abandonner la machine dans l'environnement, mais contacter une station de collecte, selon les réglementations locales en vigueur.

4 ASSURER LA TONDEUSE

Contrôler l'assurance de la tondeuse autoportée.

Contacter la propre compagnie d'assurance.

Il est nécessaire de souscrire une assurance pour couvrir les risques d'accidents sur la voie publique, d'incendie, dommages et vol.

5 MONTAGE

Il est recommandé de charger complètement la batterie avant de la première utilisation.

Ne pas utiliser la machine avant d'avoir exécuté toutes les instructions indiquées dans la section « MONTAGE ».

Le déballage et l'achèvement du montage doivent être effectués sur une surface plane et solide, avec suffisamment d'espace pour la manutention de la machine et des emballages, toujours en utilisant les outils appropriés.

5.1 COMPOSANTS POUR LE MONTAGE (3)

La machine est livrée avec le siège et le volant démontés et la batterie positionnée dans son emplacement mais déconnectée.

Dans l'emballage sont inclus les composants pour le montage (3) indiqués dans le tableau suivant :

Pos.	N.	Description	Dimension
A	2	Goujon	6 x 36
B	1	Rondelle d'épaisseur	6x38x0,5
C	1	Rondelle d'épaisseur	16x38x1,0
D	2	Clé de contact	/
E	2	Écrou pour batterie	/
F	2	Vis pour batterie	/
G	2	Écrou	M8
H	1	Barre de remorquage	/
J	2	Vis	8x20
R	4	Rondelles grower	14 x 8,2 x 2

5.2 CAPOT MOTEUR (5:A)



Ouvrir le capot moteur pour accéder au robinet du carburant, à la batterie et au moteur.

Le capot moteur s'ouvre de la façon indiquée ci-après :

1. Décrocher la sangle en caoutchouc (5:B) placée sur le bord avant du capot.
2. Soulever le capot avec précaution. Pour fermer le capot moteur, le baisser et raccrocher la sangle pour le bloquer.

Il est interdit de démarrer le moteur quand le capot moteur est ouvert.

5.3 BATTERIE

Pour le type de batterie utilisé sur la machine voir «0 TABLEAU DONNÉES TECHNIQUES».

ATTENTION ! L'acide contenu à l'intérieur de la batterie est corrosif et tout contact est nocif.
Manipuler la batterie avec précaution en prêtant attention à éviter tout déversement.

Ne pas contrôler et/ou rajouter le liquide de la batterie.

5.3.1 Raccordement de la batterie (5)

Raccorder la batterie à l'installation électrique de la machine en utilisant les vis et les écrous (6:F; 6:E) :

1. Connecter le câble rouge à la borne positive de la batterie (+).
2. Connecter le câble noir à la borne négative de la batterie (-).

Une connexion des câbles dans le mauvais pourrait provoquer un court-circuit ou endommager la batterie.

L'inversion des câbles peut endommager l'alternateur et la batterie.

Serrer correctement les câbles. Les câbles lâches peuvent provoquer des incendies.

Ne jamais actionner le moteur si la batterie est déconnectée. L'alternateur et l'installation électrique pourraient être sérieusement endommagés.

5.3.2 Charge de la batterie

Il est recommandé de charger complètement la batterie avant de la première utilisation.

Pour les procédures de chargement de la batterie, voir 9.10.

5.4 SIÈGE (7)

1. Déposer les composants suivants du support du siège :
   - 4 Écrous (pour le blocage pendant le transport, non utilisés).
   - 4 Vis. (7:K)
   - 4 Rondelles à épaulement. (7:L)
   - 4 Rondelles grower (7:R)
2. Positionner correctement le siège pour le monter sur le support.
3. Installer les rondelles à épaulement (7:L) sur les vis (7:K), avec les rondelles (7:R).
4. Insérer les vis et leurs rondelles à épaulement dans les fentes du support de siège et dans les trous de la plaque du siège. Visser le siège en position.

Couple de serrage : 9±1,7 Nm.

Tout serrage des vis à un couple supérieur à 9±1,7 Nm, peut endommager le siège.

5. Vérifier que le siège coulisse facilement dans les fentes de la bride.

Le siège est rabattable. Si la machine reste à l'extérieur, exposée à la pluie, il est recommandé de rabattre le siège afin d'éviter de mouiller les coussins.

5.5 VOLANT (8)

Pour minimiser le jeu axial de la colonne de direction, monter les rondelles d'épaisseur de 0,5 mm et/ou 1 mm (3:C; 3:B) sur le support de la direction entre les manchons pos. (8:A), comme indiqué ci-après.

1. Monter le manchon (8:B) sur la colonne de direction et le fixer en enfonçant une des goupilles (8:C) pour environ 1/3 de sa longueur.
2. Tirer le manchon et la colonne de direction vers le haut.
3. Contrôler que la rondelle de 0,5 mm, la rondelle de 1 mm ou les deux puissent être introduites dans l'ouverture qui se crée dans le point (8:A). L'introduction de la(les) rondelle(s) ne doit pas être forcée, car un léger jeu axial est nécessaire.
4. Extraire la goupille (8:C) à l'aide d'un chasse-goupille (8:D) et déposer le manchon.
5. Monter la ou les rondelles comme indiqué précédemment au point 3.
6. Installer le manchon sur la colonne de direction et fixer l'ensemble en enfonçant à fond les goupilles. Bloquer la colonne du volant.

5.6 BARRE DE REMORQUAGE (9)

Installer la barre de remorquage (9:B) sur la partie arrière de la machine.

Utiliser les vis et les écrous (9:A; 9:C).

Couple de serrage : 22 Nm.

5.7 SUPPORTS À DÉCROCHAGE RAPIDE (1:N)

Les supports à décrochage rapide et les relatives instructions d'installation sont livrés dans un paquet séparé placé dans l'emballage de la machine.

Installer les supports à décrochage rapide sur les demi-essieux avant de la machine.

5.8 PRESSION DES PNEUS

Pour la pression des pneus, voir «0 TABLEAU DONNÉES TECHNIQUES».

5.9 ACCESSOIRES

Pour le montage des accessoires, voir le manuel d'installation fourni séparément avec chaque accessoire.

Remarque : Dans ce cas l'ensemble du dispositif de coupe est considéré comme un accessoire.

6 COMMANDES

6.1 PÉDALE DE LEVAGE ACCESSOIRES MÉCANIQUE (10:C)

Elle commande le levier (10:C1), qui sert à porter les accessoires de la position de travail à celle de transport.

- Position de transport : presser à fond la pédale et retirer le pied, la pédale reste pressée.
- Position de travail : presser et relâcher lentement la pédale.

Ne pas passer à la position de transport pendant que l'accessoire accroché est encore en fonction. Une intervention de ce type porterait à la rupture de la courroie de transmission

6.2 PÉDALE DU FREIN DE STATIONNEMENT (10:B)

Ne jamais presser la pédale pendant le fonctionnement de la machine.

Il y a le risque de surchauffer la transmission.

La pédale (9:B) se règle sur les positions suivantes :



Relâché. La traction est engagée. Le frein de stationnement n'est pas activé.

Pressée à moitié. La marche avant est désactivée. Le frein de stationnement n'est pas activé.

Pressée à fond. La marche avant est désactivée. Le frein de stationnement est complètement activé mais n'est pas verrouillé. Cette position est également utilisée comme frein d'arrêt d'urgence.

6.3 LEVIER DE BLOCAGE DU FREIN DE STATIONNEMENT (10:A)

Il bloque la pédale « embrayage-frein » dans la position de pressée à fond. Cette fonction permet de bloquer la machine sur des terrains en pente, pendant le transport, etc., lorsque le moteur est arrêté.

Verrouillage :

1. Presser à fond la pédale (10:B).
2. Déplacer le dispositif d'arrêt (10:A) vers la droite.
3. Relâcher la pédale (10:B).
4. Relâcher le dispositif d'arrêt (10:A).

Déverrouillage :

1. Enfoncer et relâcher la pédale (10:B).

6.4 PÉDALE DE TRACTION (10:F)

La pédale détermine le rapport de transmission entre le moteur et les roues motrices (= vitesse).

Le frein de service est activé lorsque la pédale est relâchée.

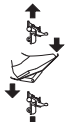

En pressant la pédale vers l'avant – la machine avance.

Pas de pression sur la pédale – la machine est arrêtée.

En pressant la pédale vers l'arrière – la machine recule.

Pression réduite sur la pédale – la machine freine.

La partie supérieure de la pédale est équipée d'une plaque pouvant être réglée pour s'adapter au pied du conducteur

Si la machine ne freine pas comme prévu en relâchant la pédale, utiliser la pédale de gauche (10:B) comme frein d'arrêt d'urgence.

6.5 VOLANT (10:D)

La hauteur du volant est réglable de manière infinitésimale.

Desserrer le bouton de réglage (10:E) situé sur la colonne de direction pour soulever ou baisser le volant à la hauteur désirée. Resserrer.

Ne pas régler le volant pendant le fonctionnement de la machine.

Ne jamais tourner le volant quand la machine est arrêtée avec un outil baissé. Ceci risque de créer des surcharges sur la direction assistée et sur les organes de la direction.

6.6 COMMANDE DU GAZ (ACCÉLÉRATEUR)(11:A ; 12:A) MOD. : [B&S Intek] [B&S Vanguard] [ST.]

Commande pour régler le régime du moteur.



Plein régime - à utiliser toujours pendant l'utilisation de la machine.



Ralenti.

6.7 COMMANDE DE L'AIR (12:B) MOD.: [ST]

Commande qui réduit l'apport d'air en cas de démarrage du moteur à froid.



Commande toute en dehors (12:B1) - starter fermé. Pour tout démarrage à froid.
Commande enfoncée à fond (12:B2) – starter ouvert. Pour tout démarrage à chaud et pendant l'utilisation de la machine.



Quand le moteur est chaud, il est recommandé de ne pas conduire la tondeuse avec le starter fermé.



Certains modèles sont dotés d'un système qui contrôle automatiquement la position du choke dans le carburateur lors du démarrage et du réchauffement du moteur.

6.8 DÉMARREUR/PHARE (11:C; 12:C)

Le dispositif démarreur est utilisé pour démarrer et arrêter le moteur.
Il a aussi la fonction d'interrupteur pour le phare.



Ne pas quitter le poste de conduite en laissant la clé dans la position 2 ou 3. En cas contraire il y a le risque d'incendie - le carburant peut atteindre le moteur à travers le carburateur - et que la batterie se décharge et puisse être endommagée.

Les quatre positions de la clé sont les suivantes :



1. Position d'arrêt - le moteur est court-circuité. La clé peut être retirée.



2. Position de marche - phare allumé.



3. Position de marche - phare éteint.



4. Position de démarrage - en tournant la clé dans cette position le démarreur est actionné. Lorsque le moteur tourne, relâcher la clé, qui revient en position de marche 3. Tourner la clé en position 2 pour allumer le phare.

6.9 COMMANDE DE L'AIR (SI PRÉVUE) (12:B) MOD. : [ST.]



La prise de force ne doit jamais être engagée quand le dispositif de levage avant est en position de transport. Une intervention de ce type porterait à la rupture de la courroie de transmission.



Bouton marche/arrêt de la prise de puissance (11:D, 12:D). Appuyer sur le bouton pour allumer/éteindre la prise de puissance..

6.10 COMPTEUR HORAIRE (13:A)

Il indique le nombre d'heures de travail effectuées. Le compteur fonctionne uniquement quand le moteur tourne.

6.11 RÉGLAGE DE LA HAUTEUR DE COUPE (11:E; 12:E)

La machine est équipée d'une commande pour l'utilisation du plateau de coupe à réglage électrique de la hauteur de coupe.



L'interrupteur permet d'obtenir un réglage continu de la hauteur de coupe.

Le plateau de coupe est connecté à la prise (13:B).

6.12 LEVIER D'ACTIVATION / DÉBLOCAGE DE LA TRANSMISSION (14; 15)

Levier permettant de débrayer la transmission variable.



Le modèle 2WD est équipé d'un levier raccordé à l'essieu arrière. Voir (14:A).
Le modèle 4WD est équipé de deux leviers raccordés à l'essieu arrière (15:A) et à l'essieu avant (15:B).



Le levier d'activation/déblocage ne doit jamais se trouver entre les positions externe et interne. Cette condition peut surchauffer et endommager la transmission.

Les levier permettent de déplacer manuellement la machine (en la poussant ou en la tirant), avec le

moteur éteint.

Les deux positions sont les suivantes :

Transmission engagée (14:A1; 15:A1-B1) - transmission engagée pour l'utilisation normale.

Transmission désengagée (14:A2; 15:A2-B2) - transmission désengagée. La machine peut être déplacée manuellement.

Éviter de remorquer la machine sur de longues distances ou à des vitesses élevées. La transmission pourrait être endommagée.

Ne pas actionner la machine avec le levier situé à l'avant en position externe. Dans ce cas il y a le risque d'endommagements et de pertes d'huile dans l'essieu avant.

6.13 RÉGLAGE DU SIÈGE (16:B)



Le siège peut se régler en avant et en arrière, comme indiqué ci-après :

1. Déplacer le levier de commande (16:A) vers le haut.
2. Mettre le siège dans la position désirée.
3. Relâcher le levier de commande (16:A) pour bloquer le siège.

Le siège est équipé d'un interrupteur de sécurité raccordé au dispositif de sécurité de la machine.

Cela signifie qu'il n'est pas possible de démarrer la machine si personne n'est assis sur le siège. (voir 7.6.2).

6.14 CAPOT MOTEUR

Pour le mode d'accès au robinet du carburant, à la batterie et au moteur, voir 5.2.

6.15 SUPPORTS À DÉCROCHAGE RAPIDE (16:C)



Ces supports permettent de passer de façon aisée et rapide d'un accessoire à l'autre.

Les raccords rapides permettent de déplacer aisément l'ensemble du dispositif de coupe entre deux positions différentes, c'est-à-dire :

- Position normale, avec la courroie complètement tendue.
- Position à 4 cm au-delà de la position normale, avec la courroie détendue, pour que l'ensemble du dispositif de coupe se rapproche un peu plus de la machine de base.

Lorsque le tendeur est détaché de la courroie, les raccords rapides simplifient le remplacement de la courroie et de l'ensemble du dispositif de coupe, en permettant ainsi de passer plus facilement à la position de nettoyage et à celles de travail.

Réduction de la tension de la courroie (17;18)

Voir aussi les instructions fournis avec l'accessoire et avec le support à décrochage rapide.

1. Retirer les goupilles ou les chevilles de blocage (17:C) sur les deux côtés.
2. Ouvrir les raccords rapides en pressant sur les sections arrière avec le talon (17:A).

Une fois les raccords rapides ouverts, les bras de l'accessoire sont libres, et donc iles ne sont plus fixés solidement au support.

Pour toute intervention de réglage ou d'entretien, repositionner les bras sur le support et le refermer.

1. Exécuter l'intervention requise, comme par exemple :

- Décrocher la courroie.
- Remplacer l'accessoire en décrochant les bras (19).

Tensionnement de la courroie (17; 18)

Régler la tension sur un côté puis sur l'autre, suivant les instructions illustrées ci-après.

Ne pas tourner le levier avec les mains. Risque de lésions par écrasement.

1. Mettre le pied sur le levier (18:A) et la tourner avec précaution d'un demi-tour en avant.
2. Installer la goupille ou la cheville de blocage (17:B).
3. Répéter l'opération de l'autre côté.

7 DÉMARRAGE ET CONDUITE

7.1 PRÉCAUTIONS D'UTILISATION

Vérifier toujours que le niveau d'huile dans le moteur soit correct. Ceci est particulièrement important en cas de travail sur des terrains en pente (voir 7.4).

Prêter grande attention en cas de tonte sur des terrains en pente : éviter d'effectuer des départs ou des braquages

brusques, ne pas utiliser la machine transversalement, se déplacer toujours du haut vers le bas ou du bas vers le haut.
En cas d'arrêt de la machine, actionner le frein de stationnement.

La machine ne doit en aucun cas être utilisée sur des pentes supérieures à 10°, indépendamment du sens de marche.

Réduire la vitesse dans les pentes et dans les virages serrés afin d'éviter de se renverser ou de perdre le contrôle de la machine.

En cas de marche à la vitesse maximum, ne pas tourner complètement le volant. Dans cette situation, elle pourrait facilement se renverser.

Garder les mains et les pieds éloignés du joint articulé de la direction et du support du siège. Risque de lésions par écrasement.

7.2 UTILISATION COMBINÉE D'ACCESSOIRES

Pour l'utilisation combinée d'accessoires, voir le « TABLEAU POUR LA CORRECTE COMBINAISON DES ACCESSOIRES » dans la section « 0 TABLEAU DONNÉES TECHNIQUES ».

7.3 AVITAILLEMENT DU CARBURANT (19)

Utiliser uniquement de l'essence sans plomb. Ne pas mélanger l'essence avec de l'huile.

Pour la capacité du réservoir, voir «0 TABLEAU DONNÉES TECHNIQUES». La transparence du réservoir du carburant permet de contrôler facilement le niveau.

REMARQUE ! L'essence est périssable et ne doit donc pas rester dans le réservoir pour plus de 30 jours.

Il est possible d'utiliser des carburants écologiques, comme une essence alkylée. La composition de ces essences a un impact réduit sur les personnes et sur l'environnement.

Aucun effet négatif n'est signalé comme étant lié à l'usage des ces essences. Toutefois, dans le commerce il existe différents types d'essence alkylée pour lesquelles il n'est pas possible de donner des indications précises relatives à leur utilisation.

Pour plus d'informations il est conseillé de consulter les instructions et les données fournies par le producteur de l'essence alkylée.

Ne pas remplir le réservoir à ras bord.

Laisser un peu d'espace (correspondant à l'embout de rajout entier + 1-2 cm sur la partie supérieur du réservoir) afin que l'essence, quand elle se réchauffe, puisse se dilater sans déborder.

Pendant l'utilisation qui précède un remisage de longue durée (par ex. : la saison hivernale), mettre dans le réservoir une quantité de carburant juste suffisant à terminer cette dernière utilisation.
En effet il est recommandé de vidanger le réservoir du carburant avant le remisage de la machine (voir 11).

7.4 CONTRÔLE DU NIVEAU DE L'HUILE MOTEUR (21; 22)

La machine est livrée avec le réservoir de l'huile moteur plein.

Contrôler le niveau de l'huile moteur avant de démarrer la machine.

Pour le contrôle/rajout de l'huile moteur, voir 9.5.1.

7.5 CONTRÔLE DU NIVEAU DE L'HUILE DE LA TRANSMISSION

Pour le contrôle/rajout de l'huile de la transmission, voir 9.7.1

7.6 CONTRÔLES DE SÉCURITÉ

En phase d'essai de la machine, vérifier que les résultats des contrôles de sécurité correspondent aux indications des tableaux suivants.

Effectuer toujours les contrôles de sécurité avant toute utilisation.

Il est interdit d'utiliser la machine, si un quelconque des résultat ne correspond pas aux indications des tableaux suivants !
Confier la machine à un centre d'assistance pour les interventions nécessaires et pour la réparations.

7.6.1 Contrôle de sécurité générale

Objet	Résultat
Conduites de carburant et raccords.	Absence de fuites.
Câbles électriques.	Tout l'isolement intact. Absence de dégâts mécaniques.
Échappement.	Absence de fuites aux raccords. Toutes les vis serrées.
Circuit de l'huile.	Absence de fuites. Absence de dégâts mécaniques.
Déplacer la machine en avant/en arrière et relâcher la pédale du frein de service-conduite.	La machine s'arrête.
Test de pilotage.	Pas de vibrations anormales. Pas de bruits anormaux.

7.6.2 Contrôle de sécurité électrique

État	Action	Résultat
La pédale du frein de stationnement n'est pas enfoncée.	Tenter de démarrer.	Le moteur ne démarre pas.
Le moteur tourne.	Le conducteur se lève du siège.	Le moteur s'arrête.

7.7 DÉMARRAGE/CONDUITE

Pendant l'utilisation de la machine, le capot doit être bien fermé et bloqué.

Utiliser toujours le plein régime pendant l'utilisation de la machine.

Lors de la mise en service de la machine, patienter 2 secondes en position de démarrage avant d'allumer le moteur

1. Ouvrir le robinet du carburant (24).
2. Vérifier que les câbles des bougies soient connectés aux bougies correspondantes.
3. Contrôler que la prise de puissance soit désengagée (11:D; 12:D).
4. Ne pas tenir le pied sur la pédale du frein de service/conduite (10:F).

Démarrage à froid

1. Engager la transmission (14:A1), (15:A1 ; 15:B1).
2. Engager le frein de stationnement (10:B).
3. Amener l'accélérateur à plein gaz (11 ; A ; 12:A).
4. Tirer complètement la commande de l'air (12:B1) (si présente).
5. Tourner la clé de contact et démarrer.

Avant de travailler avec la machine, attendre quelques minutes pour permettre à l'huile de se réchauffer.

Démarrage à chaud

1. Engager la transmission (14:A1), (15:A1 ; 15:B1).
2. Engager le frein de stationnement (10:B).
3. Amener l'accélérateur à plein gaz (11 ; A ; 12:A).
4. La commande de l'air doit être enfoncée (12:B2) (si présente).
5. Tourner la clé de contact et démarrer.

Pour continuer, se reporter aux instructions du paragraphe 7.7.1.

7.7.1 Marche

Pour travailler avec la machine, procéder de la façon suivante :

- Enfoncer à fond la pédale (10:B) et la relâcher.
- Actionner la pédale (10:F) pour mettre la machine en mouvement.
- Se porter dans la zone de travail.
- Si des accessoires sont installés à l'avant, engager la prise de puissance (11:D, 12:D).
- Commencer les opérations de tonte.

7.8 ARRÊT

Pour arrêter la machine, procéder de la façon suivante :

- Désengager la prise de puissance (11:D; 12:D).
- Actionner le frein de stationnement (10:B).
- Laisser tourner le moteur au ralenti pendant 1 à 2 minutes.
- Arrêter le moteur en tournant la clé.
- Fermer le robinet du carburant. Ce point est particulièrement important si la machine doit être transportée sur une remorque ou autre moyen de transport.

Si le conducteur s'éloigne de la machine, il est recommandé de déconnecter les câbles des bougies et de retirer la

clé de contact

Le moteur peut être très chaude immédiatement après l'arrêt. Ne pas toucher le pot d'échappement, le moteur ou les ailettes de refroidissement. Risque de brûlures.

7.9 NETTOYAGE

Pour réduire le risque d'incendie, éviter toute présence d'herbe, feuilles et huile sur le moteur, le port d'échappement, la batterie et le réservoir de carburant. Pour réduire le risque d'incendie, contrôler régulièrement que la machine ne présente aucune fuite d'huile et/ou de carburant.

Ne jamais utiliser de l'eau sous haute pression. Cela pourrait endommager les joints d'étanchéité de l'arbre, les composants électriques et les vannes hydrauliques.

Nettoyer toujours la machine après l'utilisation.
Pour le nettoyage, il est recommandé de s'en tenir aux instructions suivantes :

- Ne pas asperger l'eau directement sur le moteur.
- Nettoyer le moteur à l'aide d'une brosse et/ou à l'air comprimé.
- Nettoyer la prise d'air de refroidissement du moteur.
- Après le nettoyage à l'eau, démarrer la machine et l'ensemble du dispositif de coupe afin d'éliminer l'eau qui autrement pourrait pénétrer dans les paliers et provoquer des dommages.

8 UTILISATION DE L'ACCESSOIRE

Vérifier l'absence de tout corps étranger, pierres, etc. dans la pelouse à tondre.

8.1 HAUTEUR DE COUPE

Pour obtenir les meilleurs résultats, il est conseillé de couper le tiers supérieur de l'herbe. Voir fig. 23.

Si l'herbe est haute et elle doit être coupée courte, il est recommandé d'effectuer deux passages à des hauteurs de coupe différentes.

Ne pas utiliser la hauteur de coupe minimale en cas de surface accidentée.

Les dispositifs de coupe pourraient s'endommager en heurtant la surface, en déchaussant ainsi la couche supérieure du pré.

8.2 CONSEILS DE TONTE

Afin d'obtenir une tonte optimale, il est conseillé de suivre les indications suivantes.

- Tondre l'herbe fréquemment.
- Faire tourner le moteur à plein régime.
- L'herbe ne doit pas être mouillée.
- Utiliser des dispositifs de coupe affûtés.
- Garder la partie inférieure de l'ensemble du dispositif de coupe bien propre.

9 ENTRETIEN

9.1 PROGRAMME D'ASSISTANCE

Pour toujours garder la machine en bon état concernant la fiabilité, la sécurité du bon fonctionnement et le respect de l'environnement, toujours s'en tenir au programme d'assistance STIGA SpA.

Les points d'intervention de ce programme sont montrés dans le manuel d'entretien STIGA SpA ci-joint.

Le Contrôle de Base doit toujours être effectué par un atelier agréé.

Le Premier Contrôle et le Contrôle Intermédiaire devraient être effectués par un atelier agréé, mais peuvent aussi être effectuer directement par l'utilisateur.

Les procédures sont reportées dans le livret et sont décrites au chapitre «7 DÉMARRAGE ET CONDUITE», ainsi que ci-après.

Les contrôles effectués par un atelier agréé assurent un travail professionnel et des pièces détachées d'origine.

La notice est tamponné à chaque Contrôle de Base et à chaque Contrôle Intermédiaire effectué par un atelier agréé. Un notice avec ces tampons augmente la valeur des éventuelles machines d'occasion.

9.2 PRÉPARATION

Tous les contrôles et les interventions d'entretien doivent être effectuées sur une machine à l'arrêt dont le moteur est coupé.

Actionner toujours le frein de stationnement afin d'éviter tout déplacement de

la machine.

Arrêter le moteur.

Éviter tout démarrage accidentel en déconnectant les câbles des bougies et en retirant la clé de contact.

9.3 TABLEAU DES ENTRETIENS

Voir chapitre « 13 TABLEAU RÉCAPITULATIF DES ENTRETIENS ». Le tableau a pour but de vous aider à maintenir votre machine performante et en sécurité. Le tableau indique les principales interventions et la périodicité prévue pour chacune de ces opérations. Effectuer l'opération correspondante selon l'échéance se présentant en premier.

Si le moteur doit fonctionner dans des conditions difficiles ou à une température ambiante élevée, il est recommandé d'augmenter la fréquence des vidanges.

9.4 PRESSION DES PNEUS

Régler la pression des pneus selon les valeurs reportées «0 TABLEAU DONNÉES TECHNIQUES».

9.5 AJOUT/VIDANGE HUILE MOTEUR

Pour cet entretien, voir aussi le manuel du moteur, fourni avec la machine.

9.5.1 Contrôle/ajout (21; 22)

Vérifier le niveau de l'huile avant toute utilisation. Placer la machine sur un sol plat pour effectuer les contrôles.

Nettoyer autour de la jauge. La dévisser et la sortir du carter. Nettoyer soigneusement la jauge.

Introduire complètement la jauger et la visser en position.
Dévisser et extraire à nouveau la jauge.
Contrôler le niveau de l'huile.
Si le niveau est inférieur au repère « FULL »(21; 22) faire l'appoint.

Le niveau de l'huile ne doit jamais dépasser le repère « FULL ». En cas contraire le moteur se surchaufferait. Si le niveau de l'huile dépasse le repère « FULL », il est nécessaire de vidanger l'huile jusqu'à atteindre le niveau d'huile correct.

Si le moteur doit fonctionner dans des conditions difficiles ou à une température ambiante élevée, il est recommandé d'augmenter la fréquence des vidanges.

9.5.2 Vidange/remplissage (21; 22)

Pour la périodicité d'intervention, voir le chapitre 13.

Pour le type d'huile à utiliser voir «0 TABLEAU DONNÉES TECHNIQUES».

Utiliser des huiles sans additifs.
Effectuer la vidange de l'huile avec le moteur chaud.

L'huile moteur pourrait être très chaude si on effectue la vidange aussitôt après l'arrêt du moteur Il est donc conseiller de laisser refroidir le moteur pendant quelques minutes avant d'effectuer la vidange.

Procéder de la façon suivante :

1. Placer la machine sur un sol plat.
2. Actionner le frein de stationnement.
3. Ouvrir le capot moteur.
4. Saisir le collier sur le tuyau de vidange de l'huile. Utiliser un pince réglable, polygrip ou semblable (21:A; 22:A).
5. Remonter le collier de 3 à 4 cm le long du tuyau de vidange de l'huile et déposer le bouchon.
6. Récupérer l'huile dans un récipient.

REMARQUE ! Ne pas renverser d'huile sur les courroies de transmission.

7. Recycler l'huile usagée conformément aux normes locales en vigueur.
8. Introduire le bouchon de vidange et remettre le collier sur le bouchon.
9. Nettoyer tout éventuel déversement d'huile.
10. Extraire la jauge de l'huile et ajouter de l'huile neuve dans le réservoir. Pour la quantité d'huile à introduire, voir paragraphe «0 TABLEAU DONNÉES TECHNIQUES».
11. Après avoir ajouté l'huile, démarrer le moteur et le laisser tourner au ralenti pendant au moins 30 secondes.
12. Vérifier l'absence de toute fuite d'huile.
13. Arrêter le moteur. Attendre 30 secondes, puis contrôler à nouveau le niveau d'huile,

conformément aux indications du paragraphe 9.5.1.

9.5.3 Remplacement du filtre à huile (si présent)

Pour cet entretien, voir aussi le manuel du moteur, fourni avec la machine.

Pour la périodicité d'intervention, voir le chapitre 13.

Pour cet entretien, il est conseillé de contacter un centre d'assistance agréé.

Utiliser des huiles sans additifs.

- Effectuer la vidange de l'huile avec le moteur chaud.
- L'huile moteur pourrait être très chaude si on effectue la vidange aussitôt après l'arrêt du moteur Il est donc conseiller de laisser refroidir le moteur pendant quelques minutes avant d'effectuer la vidange.
- Procéder de la façon suivante :
- Placer la machine sur un sol plat.

9.6 REMPLACEMENT DU FILTRE À CARBURANT (21:B, 22:B)

Pour cet entretien, voir aussi le manuel du moteur, fourni avec la machine.

Pour la périodicité d'intervention, voir le chapitre 13.

Après l'installation du nouveau filtre, vérifier l'absence de toute fuite de carburant.

9.7 CONTRÔLE / AJOUT HUILE DE LA TRANSMISSION [4 roues motrices]

Pour la périodicité d'intervention, voir le chapitre 13.

Pour le type et la quantité d'huile, voir «0 TABLEAU DONNÉES TECHNIQUES».

9.7.1 Contrôle/ajout (25)

1. Placer la machine sur un sol plat.
2. Contrôler le niveau de l'huile dans le réservoir (25:A). Le niveau doit arriver à hauteur de la ligne.
3. Le cas échéant, faire l'appoint.

9.7.2 Vidange

Vidange de l'huile

1. Faire fonctionner la machine à différentes vitesses pendant 10 à 20 minutes pour faire chauffer l'huile de la transmission.
2. Placer la machine sur un sol plat.
3. Actionner le frein de stationnement.
4. Porter les leviers de débrayage dans les position A1 - B1, comme illustré à la fig. (15:A; 15:B).
5. Placer un récipient sous l'essieu arrière et un sous l'essieu avant.
6. Ouvrir le capot moteur et retirer le bouchon du réservoir de l'huile.

Pour le bouchon de vidange il est recommandé d'utiliser exclusivement une clé carrée de 3/8". D'autres outils pourraient endommager le bouchon.

7. Retirer le bouchon de vidange de l'essieu arrière (26:A).
8. Retirer les 2 bouchons de vidange de l'essieu avant. Utiliser une clé à douille de 12 mm. Faire découler l'huile qui se trouve dans l'essieu avant et dans les tuyaux (27).
9. Vérifier le bon état des joints d'étanchéité des bouchons de vidange de l'essieu avant (27). Remettre les bouchons. Couple de serrage : 15-17 Nm.
10. Vérifier le bon état du joint d'étanchéité du bouchon de vidange de l'essieu arrière (26:A). Reposer dans l'essieu arrière. Serrer le bouchon de vidange de l'huile à un couple de 5 Nm.

L'application d'un couple supérieur à 5 Nm pourrait endommager le bouchon de vidange.

11. Vider l'huile de la section plus profonde du réservoir, à l'aide d'un extracteur d'huile (27).
12. Recycler l'huile usagée conformément aux normes locales en vigueur.

Remplissage

1. Remplir le réservoir avec de l'huile neuve.
2. Vérifier que le levier de relâche de l'embrayage de l'essieu arrière soit désengagé.
3. Démarrer le moteur. Au démarrage du moteur, le levier de désengagement de la transmission de l'essieu avant se déplace automatiquement vers l'intérieur.

Ne jamais mettre le moteur en fonction avec le levier de débrayage de la transmission de l'essieu arrière engagé et le levier de débrayage de la transmission de l'essieu avant désengagé (15:A; 15:B). Les joints de l'essieu

avant pourrait en être endommagés.

Si le moteur est mis en marche dans des lieux fermés, il est nécessaire de prévoir un dispositif d'aspiration des gaz d'échappement au pot d'échappement de la machine.

4. Désengager le levier de débrayage de la transmission de l'essieu avant.

REMARQUE ! L'huile est aspirée très rapidement dans le circuit. Il est nécessaire de rajouter de l'huile en continu, jusqu'à quand le réservoir reste plein, afin de remplir le circuit et d'éviter toute aspiration d'air dans le circuit ; il ne doit jamais y avoir d'huile dans le circuit.

5. Régler la pédale de l'accélérateur en avant, en le bloquant à l'aide d'un coin en bois (29).
6. Faire tourner en position avant pendant une minute.
7. Déplacer le coin en bois et régler la pédale de l'accélérateur dans la position opposée. Continuer à ajouter de l'huile.
8. Faire tourner en position opposée pendant une minute.
9. Changer le sens de la tonte toutes les minutes, comme indiqué précédemment, et continuer à ajouter de l'huile jusqu'à quand tout « bouillonnement » dans le réservoir s'arrête.
10. Éteindre le moteur, reposer le couvercle (25:B) du réservoir de l'huile et fermer le capot moteur.
11. Actionner la machine à différentes vitesses pendant quelques minutes et, le cas échéant, régler le niveau de l'huile dans le réservoir.

9.8 CONTRÔLE DES TRANSMISSIONS À COURROIE

Vérifier que toutes les courroies soient intactes.

Pour la périodicité d'intervention, voir le chapitre 13.

9.9 DIRECTION

Pour la périodicité d'intervention, voir le chapitre 13.

9.9.1 Contrôles

Tourner légèrement le volant d'un côté et de l'autre.

Il ne doit y avoir aucun jeu mécanique dans les chaînes de la direction.

9.9.2 Réglage (31)

Le cas échéant, régler les chaînes de direction de la façon suivante :

1. Mettre les roues de la machine en position droite.
2. Régler les chaînes de la direction au moyen des deux écrous positionnés sous le point central (31).
3. Serrer les deux écrous au même couple afin d'éliminer tout jeu.
4. Effectuer un test de roulage en avançant en ligne droite et vérifier que le volant ne soit pas décentré.
5. En cas contraire, desserrer un écrou et resserrer l'autre

Il est recommandé de ne pas appliquer une tension excessive aux chaînes de la direction. Une tension excessive aurait comme effet de durcir la direction et d'augmenter l'usure de ces chaînes.

9.10 BATTERIE

Pour le type de batterie utilisé sur la machine voir « 0 TABLEAU DONNÉES TECHNIQUES »

ATTENTION ! L'acide contenu à l'intérieur de la batterie est corrosif et tout contact est nocif.
Manipuler la batterie avec précaution en prêtant attention à éviter tout déversement.

Tout contact de l'acide avec les yeux ou la peau peut provoquer de graves lésions. Si une partie quelconque du corps entre en contact avec l'acide, rincer immédiatement et abondamment à l'eau claire et consulter un médecin le plus rapidement possible.

Le liquide de la batterie ne doit pas être contrôlé ou ajouté.

La seule intervention d'entretien requise est celle de charger la batterie, par exemple après une période prolongée de stockage.

La batterie peut être chargée :

- à l'aide du moteur ;
- à l'aide d'un chargeur.

9.10.1 Charge à l'aide du moteur

Cette méthode est applicable uniquement si la batterie a encore un minimum de charge permettant de mettre en marche le moteur.

- En cas de batterie neuve, connecter les câbles à la batterie.

- Porter la machine à l'extérieur.
- Démarrer le moteur, en suivant les instructions de ce manuel.
- Laisser tourner le moteur de manière ininterrompue pendant 45 minutes (le temps nécessaire à charger complètement la batterie).
- Arrêter le moteur.

9.10.2 Charge à l'aide d'un chargeur

Utiliser un chargeur à tension constante. L'utilisation d'un chargeur standard peut en effet endommager la batterie.
Pour plus d'informations, veuillez vous adresser à votre revendeur de confiance.

Avant de connecter le chargeur, déconnecter la batterie de l'installation électrique.

9.10.3 Déposer/repose

La batterie se trouve sous le capot moteur.

Pendant la dépose ou la repose de la batterie il est recommandé de connecter et déconnecter les câbles de la façon suivante :

1. Pendant la dépose : Déconnecter avant tout le câble noir de la borne négative (-) de la batterie. Déconnecter ensuite le câble rouge de la borne positive (+) de la batterie.
2. Pendant la repose : Reconnecter en premier lieu le câble rouge à la borne positive (+) de la batterie. Reconnecter ensuite le câble noir à la borne négative (-) de la batterie.

Déconnecter ou reconnecter les câbles dans le mauvais ordre pourrait provoquer un court-circuit ou endommager la batterie.
L'inversion des câbles peut endommager l'alternateur et la batterie.
Serrer correctement les câbles. Les câbles lâches peuvent provoquer des incendies.
Ne jamais actionner le moteur si la batterie est déconnectée. L'alternateur et l'installation électrique pourraient être sérieusement endommagés.

9.10.4 Nettoyage

Il est recommandé de nettoyer les éventuelles traces d'oxydation sur les bornes.

Nettoyer les bornes au moyen d'une brosse en métal, puis les graisser.

9.11 FILTRE À AIR, MOTEUR

Pour la périodicité d'intervention, voir le chapitre 13.

Pour cet entretien, voir aussi le manuel du moteur, fourni avec la machine.

9.11.1 Nettoyage / Remplacement - mod. : [B&S Intek] (32)

Pour la périodicité d'intervention, voir le chapitre 13.

REMARQUE ! En cas d'utilisation de la machine sur des terrains très poussiéreux il est recommandé d'augmenter la fréquence de nettoyage/remplacement des filtres.

Déposer/reposer les filtres à air de la façon suivante :

1. Nettoyer soigneusement la zone autour de l'emplacement du filtre à air (32:A).
2. Déposer le couvercle du filtre à air en retirant les deux vis.
3. Retirer le filtre en papier (32:B). Veiller à ce qu'aucune saleté ne tombe dans le carburateur. Nettoyer l'emplacement du filtre à air.
4. Nettoyer le filtre en papier en le tapotant délicatement sur une surface plane. Si le filtre est très encrassé, il est nécessaire de le remplacer.
5. Reposer le groupe filtre en répétant les opérations de dépose dans l'ordre inverse.

Pour le nettoyage du filtre en papier il est recommandé de ne pas utiliser l'air comprimé ou des solvants à base de pétrole, par ex. du kérosène. Ceci pourrait endommager le filtre.

Le filtre en papier ne nécessite aucune lubrification.

9.11.2 Nettoyage / Remplacement - mod. : [B&S Vanguard] (33)

Pour la périodicité d'intervention, voir le chapitre 13.

REMARQUE ! En cas d'utilisation de la machine sur des terrains très poussiéreux il est recommandé d'augmenter la fréquence de nettoyage/remplacement des filtres.

Déposer/reposer les filtre à air de la façon suivante :

1. Nettoyer soigneusement la zone autour du couvercle du filtre à air.
2. Déposer le couvercle du filtre à air (33:A) en retirant les deux clips.
3. Déposer le groupe filtre (33:B). Le préfiltre est positionné sur le filtre à air. Veiller à ce qu'aucune saleté ne tombe dans le carburateur. Nettoyer l'emplacement du filtre à air.
4. Nettoyer le filtre en papier en le tapotant délicatement sur une surface plane. Si le filtre est très encrassé, il est nécessaire de le remplacer.
5. Nettoyer le préfiltre. Si le filtre est très encrassé, il est nécessaire de le remplacer.
6. Reposer le groupe filtre en répétant les opérations de dépose dans l'ordre inverse.

9.11.3 Nettoyage / Remplacement - mod. : [ST.] (34)

Pour les délais d'intervention, voir chapitre 13.3.

REMARQUE ! Les filtres doivent être nettoyés/remplacés plus souvent si la machine travaille sur un sol très poussiéreux.

Retirer/installer les filtres à air de la façon suivante :

1. Nettoyer la zone située autour du couvercle du filtre (34:A).
2. Ouvrir le couvercle (34:A) en dévissant la poignée d'ouverture (34:B).
3. Retirer l'élément filtrant (34:C, 34:D).
4. Retirer le préfiltre en éponge (34:D) de la cartouche (34:C).
5. Taper la cartouche (34:C) sur une surface solide et souffler l'intérieur avec de l'air comprimé pour éliminer la poussière et les débris.
6. Laver le préfiltre en éponge (34:D) avec de l'eau et du détergent et le laisser sécher à l'air.
7. Nettoyer l'intérieur du logement du filtre (34:E) pour éliminer la poussière et les débris en ayant soin de fermer le tuyau d'admission avec un chiffon (34:F) pour éviter qu'ils ne pénètrent dans le moteur.
8. Retirer le chiffon (34:F), placer l'élément filtrant (34:D, 34:C) dans son logement et remonter le couvercle (34:A).

9.11.4 Remplacement de la bougie

Pour la périodicité d'intervention, voir le chapitre 13.

Nettoyer la zone autour du point d'installation de la bougie avant de la déposer.

Pour le type de bougie et la distance des électrodes, voir « 0 TABLEAU DONNÉES TECHNIQUES».

9.11.5 Nettoyage prise d'air

Pour la périodicité d'intervention, voir le chapitre 13.

Voir figure (32:C).

Le moteur est refroidi à l'air.

En cas d'obstruction du système de refroidissement, le moteur pourrait être endommagé.

Le système de refroidissement est nettoyé plus soigneusement à chaque Contrôle de Base.

9.12 LUBRIFICATION (30)

Pour la périodicité d'intervention, voir le chapitre 13.

Objet	Action	Fig.
Point central	4 graisseurs. Appliquer de la graisse universelle à l'aide d'un graisseur. Pomper jusqu'à ce que la graisse sorte de l'embout.	30A
Chaînes de la direction	Nettoyer les chaînes à l'aide d'une brosse métallique. Lubrifier à l'aide d'un vaporisateur de graisse universelle pour chaînes.	-
Bras tendeurs	Lubrifier les points de support avec de l'huile à chaque activation de toutes les commandes. Cette opération devrait être effectuée par deux personnes.	30B
Câbles de commande	Lubrifier les extrémité des câbles avec de l'huile à l'activation de chaque commande. Cette opération doit être effectuée par deux personnes.	30C

9.13 FUSIBLES (35)

Affectation	Fusible
Alimentation soupape du carburant	10 A
Alimentation régulateur électrique de la hauteur de coupe.	20 A
Alimentation circuit électrique	30 A

10 ASSISTANCE ET RÉPARATIONS

Ce manuel fournit toutes les indications nécessaires à la conduite de la machine et un correct entretien de base, pouvant être effectué par l'utilisateur.

Toutes les interventions de réglage et d'entretien que ne sont pas décrites dans ce manuel doivent être effectuées chez votre Revendeur agréé ou dans un Centre spécialisé, qui dispose des connaissances et des équipements nécessaires afin que l'intervention soit effectué correctement, en maintenant le degré de sécurité et les conditions originales de la machine.

Avant toute intervention d'assistance :

a. Placer la machine sur un sol plat.
b. Actionner le frein de stationnement (10:B).
c. Arrêter le moteur.
d. Extraire la clé de contact.

Les ateliers d'assistance agréés effectuent les réparations et l'entretien sous garantie.

Il utilisent exclusivement des pièce détachées d'origine.

Les pièces détachées et les accessoires d'origine STIGA SpA ont été développés spécialement pour les machines STIGA SpA.
Noter que les pièces détachées et les accessoires qui ne sont pas d'origine ne sont pas vérifiés et approuvés par STIGA S.p.A.

L'utilisation de pièces détachées et d'accessoires non originales pourrait avoir des effets négatifs sur le fonctionnement et sur la sécurité de la machine. STIGA SpA décline toute responsabilité en cas de dommages ou blessures causés par ces produits.
Les pièces détachées d'origine sont fournies par les ateliers d'assistance et les revendeurs autorisés.

Il est recommandé de confier une fois par an la machine à un atelier d'assistance agréé pour l'entretien, l'assistance et le contrôle des dispositifs de sécurité.

11 REMISAGE

1. Vider le réservoir du carburant :
   - Démarrer le moteur de la machine et le laisser tourner jusqu'à quand il s'arrête.
1. Vidanger l'huile quand le moteur est encore chaud.
2. Nettoyer toute la machine. Il est particulièrement important de nettoyer la partie inférieure de l'ensemble du dispositif de coupe.
3. En cas de défauts au vernis, il est recommandé de le retoucher afin de prévenir toute formation de rouille.
4. Remiser la machine à l'abri dans un lieu sec.

Pour les machine équipés de starter électriques :
Si la température de stockage est correcte, il suffit d'effectuer une recharge de maintien de la batterie tous les quatre mois.

Avant de remiser la machine il est recommandé d'effectuer une charge de la batterie.

Si la batterie est stockée en étant déchargée, elle peut en subir de graves dommages.

12 CONDITIONS D'ACHAT

La garantie couvre tous les défauts de matériel et de fabrication.

L'utilisateur devra suivre attentivement toutes les instructions fournis dans la documentation en annexe.

La garantie ne couvre pas les dommages dûs à :

- Manque de familiarité avec la documentation en dotation.
- Négligence de l'utilisateur.
- Utilisation et montage non corrects ou non autorisés.
- Utilisation de pièce détachées non originales
- Utilisation d'accessoires non fournis ou non approuvés par STIGA S.p.A.

La garantie ne couvre pas :

- La normale usure des matériels consommables, tels que vis sans fin, etc.
- L'usure normale.
- Les moteurs. Les moteurs sont couvert par les garanties du producteur du moteur, selon les termes et les conditions spécifiés.

L'acheteur est protégé par les normes nationales de son propre pays. Les droits de l'Acheteur prévus pas les différentes normes nationales ne sont en aucun cas et manière limités par cette garantie.

13 TABLEAU RÉCAPITULATIF DES ENTRETIENS

Intervention	**Périodicité heures d'exercice / mois du calendrier**		**Par. / Fig. de réf.**
	Première fois	**Ensuite**	
MACHINE			
Contrôle de toutes les fixations	-	Avant chaque utilisation	-
Contrôles de sécurité / Vérification des commandes	-	Avant chaque utilisation	-
Contrôles pression des pneus	-	Avant chaque utilisation	-
Nettoyage général et contrôle	-	À la fin de chaque utilisation	-
Lubrification générale	-	50 heures et après chaque lavage	09:12
Contrôle de l'usure courroies de transmission	5 heures	50 heures	9.8
Contrôle / correction de la direction	5 heures	100 heures	9.9
Charge de la batterie	-	Avant du remisage. Dans les machines équipées de démarreur électrique : effectuer une recharge de maintien tous les 4 mois	09:10
Nettoyage des bornes de la batterie	-	En présence d'oxyde	9.10.4
MOTEURS / TRANSMISSION (général)			
Contrôle / ajout huile moteur	-	Avant chaque utilisation	9.5.1
Vidange / remplissage huile moteur	5 heures	50 heures / 12 mois	9.5.2
Remplacement du filtre	-	100 heures	9.5.3
Remplacement filtre à carburant	5 heures	50 heures / 12 mois	9.6
Remplacement des bougies	-	200 heures	9.11.3
Nettoyage prise d'air	-	50 heures	9.11.4
Contrôle/ajout niveau huile de transmission	1 heure	50 heures	9.7

Intervention	**Périodicité heures d'exercice / mois du calendrier**		**Par. / Fig. de réf.**
Vidange huile d transmission	5 heures	200 heures	9.7
Moteur mod. B&S Intek, B&S Vanguard			
Nettoyage/remplacement du pré-filtre à air en mousser	-	25 heures	9.11.1 9.11.2 (1)
Nettoyage/remplacement du filtre à air en papier	-	100 heures	9.11.1 9.11.2 (1)
Moteur mod. ST.			
Nettoyage/remplacement du filtre à air en papier	5 heures	50 heures	9.11.3 (1)
(1) Nettoyer plus souvent en cas de conditions de travail particulièrement lourdes ou en cas de présence de débris dans l'air.			

14 GUIDE À L'IDENTIFICATION DES INCONVÉNIENTS

Inconvénient	**Cause probable**	**Remède**
1. Le démarreur ne tourne pas.	Batterie insuffisamment chargée.	Recharger la batterie.
	Batterie mal connectée.	Vérifier les connexions
	Fusible 20A grillé	Remplacer le fusible
2. Le démarreur tourne, mais le moteur ne démarre pas. Avec la clé de contact en position de démarrage, le démarreur tourne, mais le moteur ne démarre pas.	Robinet du carburant fermé.	Ouvrir le robinet du carburant.
	Manque d'afflux d'essence.	- Vérifier le niveau dans le réservoir. - Vérifier le filtre à carburant.
	Défaut de démarrage.	- Vérifier la fixation du capuchon de la bougie. - Vérifier le nettoyage et la correcte distance entre les électrodes.
3. Démarrage difficile ou fonctionnement irrégulier du moteur.	Problèmes de carburation.	Nettoyer ou remplacer le filtre à air.
4. Baisse de rendement du moteur pendant la coupe.	Vitesse d'avancement élevée par rapport à la hauteur de coupe.	Réduire la vitesse d'avancement et/ou augmenter la hauteur de coupe.
5. Le moteur s'arrête, sans aucune raison apparente.	- Le carburant est épuisé. - Essayer de redémarrer le moteur.	Faire le plein de carburant (si l'inconvénient persiste, contacter un centre d'assistance agréé).

Inconvénient	Cause probable	Remède
6. Coupe irrégulière.		Vérifier la pression des pneus.
	L'affûtage des dispositifs de coupe est réduit.	Contacter un centre d'assistance agréé.
	Vitesse d'avancement élevée par rapport à la hauteur de l'herbe à tondre.	Réduire la vitesse d'avancement et/ou augmenter la hauteur de coupe.
	L'ensemble du dispositif de coupe est plein d'herbe.	- Attendre que l'herbe soit sèche. - Nettoyer l'ensemble du dispositif de coupe.
7. Vibration anormale pendant l'utilisation.	- Dispositifs de coupe déséquilibrés. - Dispositifs de coupe desserrés. - parties desserrées. - éventuels dommages.	Contacter un centre d'assistance agréé pour toute vérification, remplacement ou réparation.
8. Avec le moteur en marche, en actionnant la pédale de traction, la machine ne se déplace pas.	Levier de « désengagement de la transmission » en position de désactivation.	Engager la transmission.
En cas de détection d'un des problèmes indiqués ci-après, remplacer le fusible correspondant (22).		
9. Le moteur ne démarre pas ou s'arrête immédiatement. La batterie est chargée.	Fusible 10A en panne.	Remplacer le fusible 10A.
10. Le réglage électrique de la hauteur de coupe ne fonctionne pas.	Fusible 20A en panne.	Remplacer le fusible 20A.
11. Aucune commande électrique ne fonctionne. La batterie est chargée.	Fusible 30A en panne.	Remplacer le fusible 30A.

Si après avoir effectué les opérations décrites ci-dessus les inconvénients persistent, contacter votre Revendeur.

Attention ! Ne jamais tenter d'effectuer des réparations difficiles sans avoir les moyens et les connaissances techniques nécessaires. Toute intervention effectuée de façon incorrecte, comporte automatiquement la déchéance de la Garantie et le déclin de toute responsabilité de la part du Constructeur.

1 UVOD 4
1.1 STRUKTURA PRIRUČNIKA 4
1.2 SIMBOLI 4
1.3 ČUVANJE PRIRUČNIKA 4
2 POZNAVANJE STROJA 4
2.1 MODELI [2WD] 4
2.2 MODELI [4WD] 4
2.3 PREDVIĐENA UPORABA 4
2.3.1 Definiranje vrste korisnika 5
2.4 NEPRIMJERENA UPORABA 5
2.5 SIGURNOSNI SIGNALI 5
2.5.1 Samoljepljive naljepnice (4) 5
2.6 IDENTIFIKACIONA PLOČICA 6
2.7 GLAVNI DIJELOVI (1) 6
3 SIGURNOSNE ODREDBE 6
3.1 OBUKA 6
3.2 POČETNE OPERACIJE 7
3.3 TIJEKOM UPORABE 7
3.4 ODRŽAVANJE, SERVISIRANJE I SKLADIŠTENJE 9
3.5 PRIJEVOZ 10
3.6 ZAŠTITA OKOLIŠA 11
4 OSIGURANJE KOSILICE 11
5 MONTAŽA 11
5.1 DIJELOVI ZA MONTAŽU (3) 11
5.2 POKLOPAC MOTORA (5:A) 11
5.3 AKUMULATOR 11
5.3.1 Priključenje akumulatora (6) 11
5.3.2 Punjenje akumulatora 12
5.4 SJEDALO (7) 12
5.5 PRAVLJAČ (8) 12
5.6 PRIHVATNA PLOČA ZA VUČU (9) 12
5.7 SPOJ ZA BRZO OTPUŠTANJE (1:N) 12
5.8 TLAK GUMA 12
5.9 DODATNA OPREMA 12
6 UPRAVLJAČKI ELEMENTI 12
6.1 PAPUČICA ZA MEHANIČKO PODIZANJE OPREME (10:C) 12
6.2 PAPUČICA ZA PARKING KOČNICU (10:B) 13
6.3 RUČICA ZA BLOKIRANJE PARKIRNE KOČNICE (10:A) 13
6.4 PAPUČICA ZA KRETANJE (10:F) 13
6.5 UPRAVLJAČ (10:D) 13
6.6 UPRAVLJAČKI ELEMENT ZA GAS (AKCELERATOR) (11:A; 12:A) MOD.: [B&S Intek] [B&S Vanguard] [ST.] 13

6.7 ČOK (UREĐAJ ZA POKRETANJE HLADNOG MOTORA – AKO POSTOJI)(12:B) MOD.: [ST.] 13
6.8 KONTAKT BRAVA/ (11:C; 12:C) . . . 14
6.9 PRIKLJUČNO VRATILO (11:D; 12:D) . . . 14
6.10 BROJAČ SATI (13:A) . . . 14
6.11 PODEŠAVANJE VISINE KOŠENJA (11:E; 12:E) . . . 14
6.12 POLUGA ZA UBACIVANJE / IZBACIVANJE BRZINE (14; 15) . . . 14
6.13 PODEŠAVANJE SJEDALA (16:B) . . . 14
6.14 POKLOPAC MOTORA . . . 14
6.15 SPOJ NA BRZO OTPUŠTANJE (16:C) . . . 14

7 POKRETANJE I HOD . . . 15
7.1 MJERE PREDOSTROŽNOSTI ZA UPORABU . . . 15
7.2 KOMBINIRANA UPORABA DODATNOG PRIBORA . . . 15
7.3 DOLIJEVANJE GORIVA (19) . . . 15
7.4 KONTROLA RAZINE ULJA U MOTORU (21, 22) . . . 16
7.5 KONTROLA RAZINE ULJA U MJENJAČU . . . 16
7.6 SIGURNOSNE KONTROLE . . . 16
7.6.1 Opća sigurnosna kontrola . . . 16
7.6.2 Električna sigurnosna kontrola . . . 16
7.7 POKRETANJE / HOD . . . 16
7.7.1 Hod . . . 17
7.8 ZAUSTAVLJANJE . . . 17
7.9 ČIŠĆENJE . . . 17

8 UPORABA RADNOG PRIKLJUČKA . . . 17
8.1 VISINA KOŠENJA . . . 17
8.2 SAVJETI ZA KOŠENJE . . . 17

9 ODRŽAVANJE . . . 17
9.1 PROGRAM SERVISIRANJA . . . 18
9.2 PRIPREMA . . . 18
9.3 TABLICA S PLANOM ODRŽAVANJA . . . 18
9.4 TLAK GUMA . . . 18
9.5 DOLIJEVANJE / ZAMJENA ULJA U MOTORU . . . 18
9.5.1 Kontrola / dolijevanje (21, 22) . . . 18
9.5.2 Promjena/dolivanje (21; 22) . . . 18
9.5.3 Promjena filtra ulja (ako postoji) . . . 19
9.6 ZAMIJENA FILTRA ZA GORIVO (21:B, 22:B) . . . 19
9.7 PROVJERA / DOLIJEVANJE ULJA MJENJAČA [4WD] . . . 19
9.7.1 Kontrola / dolijevanje (25) . . . 19
9.7.2 Zamjena . . . 19
9.8 PROVJERA SUSTAVA REMENSKIH PRIJENOSA . . . 20
9.9 UPRAVLJAČ . . . 20
9.9.1 Kontrole . . . 20
9.9.2 Podešavanje (31) . . . 20

9.10 AKUMULATOR 20
9.10.1 Punjenje putem motora 21
9.10.2 Punjenje putem punjača akumulatora 21
9.10.3 Demontaža/montaža 21
9.10.4 Čišćenje 21
9.11 FILTAR ZA ZRAK, MOTOR 21
9.11.1 Čišćenje/Zamjena - mod.: [B&S Intek] (32) 21
9.11.2 Čišćenje / Zamjena - model: [B&S Vanguard] (33) 21
9.11.3 Čišćenje/Zamjena - mod.: [ST.] (34) 22
9.11.4 Zamjena svjećice 22
9.11.5 Čišćenje dovoda zraka 22
9.12 MAZANJE (29) 22
9.13 OSIGURAČI (35) 22

10 SERVISIRANJE I POPRAVKE 23

11 ČUVANJE 23

12 UVJETI KUPOVINE 23

13 TABELICA S PLANOM ODRŽAVANJA 24

14 VODIČ ZA PREPOZNAVANJE PROBLEMA 25

1 UVOD

Prije stavljanja u pokret pažljivo pročitajte priručnik sa uputima.

1.1 STRUKTURA PRIRUČNIKA

Korisnički priručnik je sastavljen iz omota, kazala, jednog dijela koji sadrži sve slike te objašnjavajućeg teksta.
Sadržaj priručnika je podijeljen u poglavlja, odjeljke i pododjeljke.
Ovaj priručnik sadrži nekoliko tablica koje se odnose na različite motore (ako su predviđeni) Radi lakšeg čitanja naglasite podatke koje se odnose na dani stroj ili motor.

Slike

Slike u ovim uputima za uporabu su označene brojevima 1, 2, 3, i tako dalje.
Dijelovi navedeni na slikama su označeni velikim slovima A, B, C, i tako dalje.
Uputa na sliku je označena porukom (2).
Uputa na dio A na slici 2 je prikazana porukom (2:A).

Natpisi

Natpisi u ovom priručniku su označeni brojevima kao što se navodi u sljedećem primjeru:
"2.3 PREDVIĐENA UPORABA" je podnaslov dijela "2 POZNAVANJE STROJA" i nalazi se ispod istog natpisa.
Kada se upućuje na natpise, obično je naveden samo broj na koji se odnose, na primjer "Vidjeti 2.3.1".

1.2 SIMBOLI

Simbol UPOZORENJA. Nepoštivanje danih uputa može dovesti do nanošenja ozbiljnih ozljeda osobama i/ili do oštećenja stvari.

Simbol OBVEZE. Navodi operaciju koja se mora izvesti.

Simbol ZABRANE. Navodi zabranjenu operaciju.

Simbol NAPOMENE. Navodi informaciju ili objašnjenje od izuzetne važnosti.

Simbol za UPUĆIVANJE. Upućuje na poglavlje s dodatnim informacijama, a napomena ukazuje gdje se ta informacija nalazi.

1.3 ČUVANJE PRIRUČNIKA

Priručnik čuvajte u dobrom i čitkom stanju, na poznatom mjestu, koje je lako dostupno korisniku stroja.

2 POZNAVANJE STROJA

Ovaj stroj je postrojenje za rad u vrtu i točnije traktorska kosilica sa prednjim košenjem i sjedećim vozačem.
Stroj ima motor koji aktivira rezne elemente, zaštićene karterom, te pogone, koje pokreću stroj.
Stroj je zglobni. To znači da je šasija podijeljena na prednji i zadnji dio koji se mogu okretati u odnosu jedan na drugi.
Zglobni upravljač omogućava da se stroj okreće oko drveća i ostalih prepreka s iznimno malim promjerom okretanja.
Rukovatelj je u stanju da vozi stroj i da aktivira glavne upravljačke elemente sjedeći uvijek na mjestu vozača.
Sigurnosne naprave montirane na stroju predviđene su za zaustavljanje motora i reznih elemenata.

2.1 MODELI [2WD]

Stroj ima stražnji pogon.
Stražnja osovina ima hidrostatički prijenos, s neograničeno varijabilnim prijenosnim omjerima naprijed i unatrag.
Stražnja osovina ima i jedan diferencijal, radi lakšeg zakretanja.
Alate montirane sprijeda aktivirane su pogonskim remenjem.

2.2 MODELI [4WD]

Stroj ima 4 pogonska kotača.
Snaga motora se prenosi na pogonske kotače hidrauličkim putem.
Motor pokreće pumpu za ulje, koja putem hidrauličkog kruga aktivira stražnju i prednju osovinu (kotači).
Prednji i stražnji kotači se okreću istom brzinom.
Radi lakšeg zakretanja, obje osovine imaju diferencijal.
Alate montirane sprijeda aktivirane su pogonskim remenjem.

2.3 PREDVIĐENA UPORABA

Ovaj stroj projektiran je i napravljen za košenje trave.

Uporaba osobitih alata i opreme, predviđenih sa strane proizvođača kao što je originalna oprema ili ona koja se može nabaviti odvojeno, omogućava izvođenje ovog posla na više načina objašnjenih u ovom korisničkom priručniku ili u uputima koje prate pojedinačne alate i opremu.

Mogućnost uporabe dodatne opreme (u slučaju da je predviđena sa strane proizvođača) može proširiti predviđenu uporabu na druge funkcije, sukladno ograničenjima i uvjetima navedenim u pratećim uputstvima.

Strojem smije upravljati samo jedan rukovatelj.

Stabilnost stroja se smanjuje kada se koristi prednja oprema različita od reznih elemenata.

Stroj se mora koristiti ili s reznim elemntim ili s nekom drugom dodatnom opremom montiranom naprijed.

2.3.1 Definiranje vrste korisnika

Ovaj stroj je namijenjen običnim potrošačima odnosno neprofesionalnim korisnicima, osobama koji se prvi put susreću s ovom vrstom stroja i/ili osobama bez iskustva.

Ovaj stroj je prikladan za "hobi poslove".

2.4 NEPRIMJERENA UPORABA

Svaki drugi način uporabe, različit od onoga koji je naveden gore može biti opasan i dovesti do nanošenja ozbiljnih ozljeda osobama i/ili do oštećenja stvari.

U neprimjerenu uporabu ulazi (na primjer, osim ostalog, ali ne samo):

- voziti na stroju ili na prikolici druge osobe, djecu ili životinje.
- vući ili gurati teret bez upotrebe specijalnog alata predviđenog za vučenje;
- koristiti stroj na nestabilnim, klizavim, zamrznutim, kamenim ili nesuvislim terenima, lokvama ili močvarima, koji ne dozvoljavaju odgovarajuću procjenu stabilnosti terena
- uključite rezne elemente u dijelovima koji nisu pokriveni travom.

Neprimjerena uporaba stroja dovodi do poništavanja jamstva i odricanje svake odgovornosti Proizvođača, čime svi troškovi nastali uslijed oštećenja ili povreda samog korisnika ili drugih osoba prelaze na teret korisnika.

2.5 SIGURNOSNI SIGNALI

Sigurnosni signali na stroju informiraju korisnika kako se mora ponašati prilikom upotrebe istog, pogotovu kod operacija koje traže više pažnje i opreznosti.

POZOR. Označava opasnost. Obično je u kombinaciji sa drugim simbolima koji označavaju specifičnu opasnost.

Pozor! Prije stavljanja u pokret pažljivo pročitajte priručnik sa uputstvima.

Pozor! Pazite na eventualne razbacane predmete. Pazite na osobe koje bi se mogle nalaziti u blizini.

Pozor! Uvijek nosite zaštitne slušalice.

Pozor! Stroj nije homologiran za uporabu na javnim cestama.

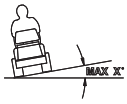

Pozor! Ovaj stroj – s postavljenom originalnom opremom – može raditi pod maksimalnim nagibom od 10°, bez obzira na smjer.

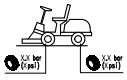

Tlak guma. Na naljepnici su naznačene optimalne vrijednosti tlaka u gumama – vidite odjeljak "0 TABLICA S TEHNIČKIM PODACIMA". Ispravan tlak u gumama je ključan uvjet za dobivanje dobrih rezultata tijekom uporabe stroja.

2.5.1 Samoljepljive naljepnice (4)

Naznaka da je parking kočnica uključena.



Naznaka da je ubačena / izbačena brzina (4: A).

Naljepnica se nalazi:

- U blizini poluge za ubacivanje/izbacivanje brzine.



Naznaka maksimalne težine koja se smije vući (4:B).

Naljepnica se nalazi:

- u blizini poluge za vuču.



Pozor! Opasnost od opeklina (4:C). Ne dodirujte prigušivač.

Naljepnica se nalazi:

- u blizini auspuha;



Pozor! Opasnost od prignječenja (4:D). Ruke i noge držite podalje od zglobnog spoja upravljača i vučne kuke kada je za nju priključen dodatni pribor

Naljepnica se nalazi:

- u blizini zglobnog spoja upravljača;
- u blizini poluge za vuču.

Oštećene ili nečitke samoljepljive naljepnice se moraju zamijeniti.

Zatražite nove naljepnice u ovlaštenom servisnom centru.

2.6 IDENTIFIKACIONA PLOČICA

Identifikaciona pločica sadrži sljedeće podatke (vidi sl. 1)

1. Adresa proizvođača
2. Tip stroja
3. Razina akustične snage
4. Oznaka sukladnosti CE
5. Težina u kg.
6. Radna snaga i brzina motora
7. Godina proizvodnje
8. Broj serije stroja
9. Kod artikla

Upišite broj serije vašeg stroja u određeni prostor na slici (1:10).

Proizvod se može identificirati zahvaljujući dvjema komponentama:

- brojevi artikla i serije stroja:
- brojevi serije, tipa i modela motora:

Koristite identifikacijske nazive prilikom svakog kontaktiranja ovlaštene radionice.

Primjer izjave o sukladnosti se nalazi na pretposljednjoj strani priručnika.

2.7 GLAVNI DIJELOVI (1)

Stroj se sastoji sa sljedećih glavnih dijelova (vidi sl. 1)

A. Šasija
B. Kotači
C. Upravljač
D. Sjedalo
E. Konsola
F. Upravljanje pomoću pedala
G. Poklopac motora
H. Ručica za podizanje dodatne opreme montirane sprijeda.
I. Sjedište osigurača
J. Akumulator
K. Spremnik goriva
L. Spremnik za ulje mjenjača
M. Motor
N. Spojevi za brzo otpuštanje radnih priključka

3 SIGURNOSNE ODREDBE

Prije uporabe stroja pažljivo pročitajte ove upute.

3.1 OBUKA

POZOR! Prije uporabe stroja pažljivo pročitajte ove upute.
Upoznajte se s komandama i s pravilnom uporabom stroja.
Naučite kako se zaustavlja stroj i kako se brzo isključuju komande.
Uslijed nepridržavanja upozorenjima i uputama može doći do strujnog udara, požara i/ili teških ozljeda.
Sva upozorenja i sve upute spremite radi buduće uporabe.

Ne dopustite da stroj koriste djeca ili osobe koje ne poznaju dovoljno upute za uporabu.
Lokalni propisi mogu ograničiti minimalnu starost za korištenje stroja.

Stroj nemojte koristiti ako se u blizini nalaze osobe, osobito djeca, ili kućni ljubimci ili druge životinje.

Stroj se ne smije koristiti ako je korisnik umoran ili ako mu je loše, te ako je pod lijekovima, ili je konzumirao drogu, alkohol i druge štetne tvari koje utječu na sposobnost reagiranja i na pažnju.

Podsjećamo da je korisnik odnosno rukovatelj odgovoran za nezgode i nesreće koje se mogu dogoditi drugim osobama ili njihovoj imovini.
Također, korisnik je odgovoran za procjenu potencijalnih rizika vezanih za tlo na kome se treba raditi te je obvezan poduzeti sve potrebne mjere opreza

kako bi osigurao svoju sigurnost i sigurnost drugih, osobito na padinama, neravnim, skliskim i nestabilnim terenima.

Ako stroj želite prodati ili dati drugima na uporabu, uvjerite se da se novi korisnik upoznao s uputama za uporabu koje se nalaze u ovom priručniku.

Ne dopuštajte djeci ili drugim putnicima da se penju na stroj koji radi, mogli bi pasti i zadobiti teške ozljede ili bi mogli ugroziti sigurnu vožnju stroja.

Upravljač strojem mora strogo slijediti upute za upravljanje, a posebice mora poštovati sljedeće:

a. Ne dozvolite da vam što drugo odvuče pozornost i za vrijeme rada održavajte potrebnu koncentraciju.

b. Obratite pozornost da gubitak kontrole nad strojem koji kliza niz padinu se ne može spriječiti samo uporabom kočnica. Glavni uzroci koji mogu dovesti do gubitka kontrole nad strojem su:
- Nedostatak prianjanja kotača;
- Prevelika brzina;
- Neadekvatno kočenje;
- Neodgovarajući stroj za radnju koja se obavlja;
- Nedostatak poznavanja efekata izazvanih uvjetima terena, posebice na nagibima.
- Uporaba stroja kao vučno vozilo;

Stroj je opremljen nizom mikro prekidača i sigurnosnih uređaja koji se ne smiju nepropisno izmjenjivati ili uklanjati. Njihova izmjena ili uklanjanje poništava važenje jamstva i oslobađa proizvođača od svake odgovornosti. Prije korištenja stroja uvijek provjerite rade li sigurnosne naprave.

3.2 POČETNE OPERACIJE

- Za vrijeme uporabe stroja uvijek nosite otpornu radnu obuću s neprokliznom gumom i duge hlače.
- Nemojte koristiti stroj ako ste bosi ili imate sandale.
- Izbjegavajte nositi lančiće, narukvice, odjeću koja lepršа ili koja ima vrpce te kravate.
- Dugu kosu trebate povezati. Uvijek nosite zaštitne slušalice.
- Temeljito provjerite radno područje i uklonite sve predmete koje bi stroj mogao odbaciti ili koji mogu oštetiti rezni element i motor (kamenje, grane, komade drva, željezne žice, kosti, itd.).

POZOR: OPASNOST! Gorivo je vrlo zapaljivo.

a. Gorivo pohranite u odgovarajuće spremnike;

b. Za dolijevanje goriva koristite lijevak i gorivo dolijevajte samo na otvorenom. Za vrijeme dolijevanja i uopće svaku put kada rukujete gorivo ne smijete pušiti;

c. Gorivo dolijte prije nego pokrenete motor i nemojte ga dodavati niti uklanjati čep spremnika dok motor radi ili dok je vruć;

d. Ako gorivo iscuri, ne pokrećite motor, udaljite stroj iz područja gdje je gorivo iscurio i izbjegavajte stvarati situacije u kojima može doći do izbijanja požara sve dok gorivo i benzinski plinovi u potpunosti ne raspršu;

e. Uvijek vratite čep spremnika za gorivo na svoje mjesto i dobro a zategnite.

Zamijenite pokvarene prigušivače.

Prije uporabe, općenito provjerite stroj te posebice obratite pozornost na rezne elemente i uvjerite se da vijci koji se na njemu nalazi nisu istrošeni ili oštećeni. Kako biste zadržali uravnoteženost stroja zamijenite rezne lemente zajedno sa oštećenim ili istrošenim vijcima. Popravke mora obaviti ovlašteni servisni centar.

Redovito provjeravajte stanje akumulatora. Zamijenite akumulator u slučaju oštećenja njegovog plašta, poklopca, ili stezaljki.

3.3 TIJEKOM UPORABE

Nemojte pokretati motor u zatvorenim prostorima, gdje bi moglo doći do opasne koncentracije ugljičnog monoksida.
Pokretanje motora se mora obaviti na otvorenom ili u dobro označenom prostoru.
Uvijek imajte na umu da su ispušni plinovi otrovni.

Stroj koristite samo na dnevnom svjetlu ili dobrom umjetnom svjetlu i u uvjetima dobre vidljivosti.
Udaljite osobe, djecu i životinje iz radne zone.

Ako je moguće, izbjegavajte raditi u mokroj travi. Izbjegavajte raditi na kiši ili ako postoji opasnost od nepogode. Stroj ne koristite po lošem vremenu, posebice ako postoji opasnost od sevanja.

Prije nego pokrenete motor, iskopčajte noževe i priključno vratilo i stavite mjenjač u "neutralni položaj".

Posvetite posebnu pažnju kad se približavate preprekama koje bi mogle ograničiti vidljivost.

Kad stroj parkirate, aktivirajte parkirnu kočnicu;

Stroj ne smijete koristiti na terenima s nagibom većim od 10° (17%), bez obzira na smjer vožnje.

Ne zaboravite da ne postoji "siguran" nagib. Kretanje na travnatim padinama zahtjeva osobito pozornost. Kako biste izbjegli prevrtanje ili gubitak kontrole nad strojem:

- **a.** Ne zaustavljate se i ne krećite naglo na nizbrdicama ili uzbrdicama;
- **b.** Pogon pokrenite nježno i uvijek održavajte ubačenu brzinu, posebice pri kretanju nizbrdo;
- **c.** Morate smanjiti brzinu na padinama i u uskim zavojima;
- **d.** Obratite pozornost na grbe, udubljenja i skrivene opasnosti.
- **e.** Nikada nemojte kositi u poprečnom smjeru u odnosu na nagib. Padinama se morate kretati ili uzbrdo ili nizbrdo, nikako poprečno i morate obratiti pozornost na promjene smjera . Također, gornji kotači ne smiju naići na prepreke (kamenje, grane, korenje, i sl.) koje mogu uzrokovati bočno otklizavanje, prevrtanje ili gubitak kontrole nad strojem.

Prije svake promijene smjera kretanja na nagibima, smanjite brzinu i aktivirajte parking kočnicu prije nego mašinu ostavite da stoji bez nadzora.

Budite vrlo oprezni u blizini hridi, jaraka ili nasipa. Stroj se može prevrnuti ako jedan kotač prođe kroz rub ili ako se rub razbije.

Posebice pazite prilikom uporabe i kretanja stroja unatrag. Prije i za vrijeme kretanja unatrag gledajte iza sebe, kako biste se uvjerili da nema prepreka.

Budite oprezni za vrijeme vuče tereta ili prilikom uporabe teških alata:

- **a.** Za vučne šipke koristite samo odobrena mjesta za povezivanje;
- **b.** Ograničite opterećenja teretom na ona koja se lako mogu kontrolirati;
- **c.** Nemojte naglo skretati. Obratite pozornost prilikom kretanja unatrag;
- **d.** Kada to savjetuje priručnik, koristite protuvtegove ili tegove za kotače.

Za vrijeme prelaska preko ne travnatih površina kao i dok se krećete ka ili od područja gdje trebate pokositi travu, iskopčajte noževe i priključno vratilo i noževe držite u najvišem položaju.

Prilikom korištenja stroja blizu ceste, pazite na promet.

POZOR! Stroj nije homologiran za uporabu na javnim cestama. Smije se koristiti (sukladno Zakonom o saobraćaju) samo na privatnim površinama na kojima je zabranjen saobraćaj.

Ako su štitnici oštećeni nikada ne koristite stroj.

Ne stavljate ruke i noge blizu ili ispod rotirajućih dijelova. Budite uvijek podalje od izlaznog otvora.

Stroj ne ostavljajte u visokoj travi s uključenim motorom da ne biste izazvali požar.

Prilikom korištenja dodatne opreme nemojte nikad usmjeravati pražnjenje prema eventualno prisutnim osobama.

Koristite samo dodatnu opremu koju preporučuje proizvođač stroja.

Nemojte koristiti stroj ako dodatna oprema/alat nisu postavljeni na predviđena mjesta. Voženje stroja bez dodatne opreme može negativno utjecati na njegovu stabilnost.

Obratite pozornost kad koristite košaru za sakupljanje trave i drugu dodatnu opremu koja može izmijeniti stabilnost stroja, posebno na kosinama.

Nemojte mijenjati postavke motora i nemojte koristiti motor tako da ima preveliki broj obrtaja.

Nemojte dodirivati komponente motora koje se tijekom uporabe zagriju. Rizik od opeklina.

Iskopčajte noževe ili priključno vratilo, stavite mjenjač u neutralni položaj, aktivirajte parking kočnicu, zaustavite motor i izvadite ključ (nakon što ste se uvjerili da su se svi pokretni dijelovi zaustavili):

- **a.** Svaki put kada ostavite stroj bez nadzora ili ostavite prazno mjesto vozača:
- **b.** Prije nego uklonite uzrok blokade i prije nego odčepite izbacivač;
- **c.** Prije nego obavite kontrolu, čišćenje ili podešavanje stroja;
- **d.** Nakon što udarite strano tijelo ili predmet. Provjerite da li na stroju ima oštećenja i obavite potrebne popravke prije ponovnog korištenja.

Iskopčajte noževe ili priključno vratilo i zaustavite motor (nakon što ste se uvjerili da su se svi pokretni dijelovi zaustavili):

- **a.** Prije dolijevanja goriva;
- **b.** Svaki put nakon što skinete i vratite vreću za prihvat trave;
- **c.** Prije podešavanja visine košenja ako to ne možete izvršiti s mjesta vozača.

Iskopčajte noževe ili priključno vratilo za vrijeme transporta i svaki put kada ih ne koristite.

Prije zaustavljanja, smanjite gas. Na kraju rada zatvorite dovod goriva sljedeći upute u priručniku.

Obratite pozornost na sklop reznih elemenata sa više od jednog sječiva jer okretanje jednog sječiva može izazvati okretanje drugih.

POZOR - U slučaju kvara ili nesreće tijekom rada, odmah ugasite motor i udaljite se od stroja kako ne bi došlo do daljnjeg oštećenja; u slučaju nesreća u kojima ste se ozlijedili vi ili druge osobe, odmah pružite prvu pomoć prikladnu situaciji i obratite se zdravstvenoj ustanovi za potrebno liječenje. Pažljivo uklonite eventualne ostatke koji bi mogli uzrokovati, ukoliko ostanu nezapaženi, štetu ili ozljede osoba ili životinja.

PAŽNJA - Razina buke i vibracija navedena u ovim uputama predstavlja maksimalne vrijednosti za uporabu stroja. Uporaba neuravnoteženog reznog elementa, prevelika brzina kretanja i neodržavanje stroja bitno utječu na emisiju zvuka i vibracije. Stoga je potrebno primijeniti mjere preventivne zaštite u cilju otklanjanja mogućih rizika od prevelike buke i napora od vibracija; vršite održavanje mašine, nosite zaštitu za uši, pravite pauze za vrijeme rada.

3.4 ODRŽAVANJE, SERVISIRANJE I SKLADIŠTENJE

POZOR! - Izvadite ključ i pročitajte odgovarajuće upute prije početka bilo kakvih operacija vezanih za čišćenje ili održavanje. Nosite prikladnu odjeću i zaštitne rukavice u svim situacijama u kojima postoji rizik za ruke.

POZOR! - Ne koristite stroj ako su na njemu istrošeni ili oštećeni dijelovi. Neispravni ili oštećeni dijelovi se moraju zamijeniti, ne smiju se popravljati. Koristite samo originalne rezervne dijelove: uporaba neoriginalnih rezervnih dijelova i/ili neispravno postavljenih dijelova ugrožava sigurnost stroja, može izazvati nesreće ili ozljede i oslobađa proizvođača od bilo kakvih obaveza ili odgovornosti.

Sve radnje podešavanja i održavanja koje nisu navedene u ovom priručniku moraju biti izvedene od strane ovlaštene trgovine ili specijaliziranog centra koji poznaje stroj te ima potrebnu opremu da bi izvelo rad korektno i sukladno tome da budu ispoštovani stupanj sigurnosti i originalni uvjeti stroja . Radnje izvede u neprimjerenim radionicama ili od strane nekvalificira-

nih osoba dovode do prekida svake vrste jamstva i odricanje svake odgovornosti proizvođača.

- Poslije uporabe, iskopčajte ključ i provjerite eventualnu štetu.
- Zategnite sve matice i vijke kako biste osigurali uvijek siguran rad stroja. Redovno održavanje i servisiranje je bitno za sigurnost i za održavanje razine učinkovitosti.
- Redovito provjeravajte jesu li vijci noža reznog kućišta dobro zategnuti.



Nosite zaštitne rukavice kada rukujete reznim kućištem, kada ga uklanjate ili postavljate.



Kada rezno kućište naoštrite, obavite balansiranje stroja. Sve radnje vezane za rezno kućište (uklanjanje, oštrenje, balansiranje, ponovna montaža i/ili zamjena) su zahtjevne i za njihovo obavljanje potrebni su specifično znanje i poseban alat; iz sigurnosnih razloga, potrebno ih je obavljati uvijek u specijaliziranom centru.

- Redovito provjeravajte rad kočnica. Važno je obavljati radnje održavanja i eventualno popraviti kočnice ako treba.
- Ako stroj nema mehaničkih blokada za prijevoz, opremu morate uvijek spustiti na tlo kad stroj parkirate, skladištite ili ostavljate bez nadzora.
- Stroj treba skladištiti na mjestu koje je nepristupačno djeci.



Stroj nemojte skladištiti s gorivom u spremniku u prostoriji gdje bi plinovi goriva mogli doći u dodir s vatrom, iskrom ili izvorom topline.

- Prije nego stroj odložite u bilo kom prostoru sačekajte da se motor prvo ohladi.
- Kako biste smanjili rizik od požara, u blizini motora, prigušivača u auspuhu (akustičnog filtra), ležišta akumulatora i prostora u kom odlažete gorivo ne ostavljajte travu, lišće ili previše masti i maziva.
- Radi smanjenja rizika od požara, redovito provjeravajte da nema propuštanja ulja i/ili goriva.
- Ako spremnik trebate isprazniti, to uradite na otvorenom i kad je motor hladan.
- Nikada ne ostavljajte ključeve u bravi ili na dohvat djece ili osoba koje nisu ovlaštene za upravljanje ovim strojem. Uvijek izvadite ključ prije nego počnete obavljati bilo kakve radnje vezane za održavanje.



POZOR! - Kiselina u akumulatoru je korozivna. U slučaju mehaničkih oštećenja ili pretjeranog punjenja, kiselina bi mogla iscuriti. Izbjegavajte udisanje kiselih para i kontakt sa bilo kojim dijelom tijela.



Udisanje kiselih para izaziva oštećenja sluznice i drugih unutarnjih organa. Obratite se pod hitno ljekaru.



POZOR! - Nemojte pretjerivati u punjenju akumulatora. Kod pretjeranog punjenja on može eksplodirati i prouzrokovati curenje kiseline.



POZOR! - Kiselina izaziva teška oštećenja alata, odjeće i drugih materijala. Dio u dodiru s kiselinom odmah isperite vodom.



Nemojte dovoditi u kratki spoj stezaljke akumulatora. Tako izazvane iskre mogu prouzročiti požar.



Obratite POZORNOST na dijelove pod tlakom (hidraulične komponente). Tekućina pod tlakom u hidrauličnom sustavu kada iscuri može prodrijeti u kožu i ozbiljno je ozlijediti. Ako do toga dođe, odmah zatražite pomoć liječnika.

3.5 PRIJEVOZ



POZOR! - Ako je potrebno stoj prevesti kamionom ili prikolicom, koristite navoz s odgovarajuće otpornosti, širine i dužine.

Za vrijeme transporta, zatvorite slavinu za gorivo (ako postoji), spustite rezne elemente ili drugu dodatnu opremu, uključite parking kočnicu i na odgovarajući način, pomoću užadi ili lanaca, osigurajte stroj za prijevozno sredstvo.

3.6 ZAŠTITA OKOLIŠA

- Zaštita okoliša mora biti važan i prioritetan aspekt prilikom uporabe stroja, u korist civilnog društva i okoliša u kome živimo. Izbjegavajte biti smetnja susjedima.
- Pažljivo slijedite lokalne propise za zbrinjavanje ambalaže, ulja goriva, filtra, oštećenih dijelova i bilo kojih dijelova koji imaju jak utjecaj na okoliš. Ovaj otpad se ne smije bacati u smeće već se mora odvojiti i odložiti u odgovarajućim centrima za prikupljanje otpada koji obavljaju reciklažu materijala.
- Pažljivo slijedite lokalne propise za odlaganje materijala poslije košenja.
- Na kraju radnog vijeka stroja, ne ostavljajte ga u okolišu već se obratite sabirnom centru u skladu sa lokalnim propisima.

4 OSIGURANJE KOSILICE

Provjerite osiguranje traktorske kosilice.

Kontaktirajte vlastito osiguravajuće društvo.

Potrebno je ugovoriti policu koja uključuje promet, požar, štetu i krađu.

5 MONTAŽA

Prije prve uporabe stroja napunite akumulator do kraja.

Nemojte koristiti stroj dok ne provedete sve mjere iz dijela "MONTAŽA".

Otpakiranje iz ambalaže i završetak montaže moraju se provesti na ravnoj i čvrstoj površini s dovoljno prostora za kretanje stroja i za ambalažu. Pri tome uvijek koristite odgovarajući alat.

5.1 DIJELOVI ZA MONTAŽU (3)

Kod isporuke stroja su sjedalo i upravljač rastavljeni i akumulator namješten u svoje sjedište ali ne priključen.

U ambalaži stroja se nalaze dijelovi za montažu (3) upisani u sljedeću tablicu:

Pol.	Br.	Opis	Razmjer
A	2	Zatik	6 x 36
B	1	Podložna pločica	6x38x0,5
C	1	Podložna pločica	16x38x1,0
D	2	Ključ za paljenje	/
E	2	Matica za akumulator	/
F	2	Vijak za akumulator	/
G	2	Matica	M8
H	1	Prihvatna ploča za vuču	/
J	2	Vijak	8x20
R	4	Rascijepljena podloška	14 x 8,2 x 2

5.2 POKLOPAC MOTORA (5:A)



Kako biste pristupili ventilu goriva, akumulatoru i motoru, otvorite poklopac motora.

Poklopac motora se otvara kako se navodi u nastavku.

1. Otkačite gumenu vezicu (5:B) na prednjem rubu poklopca.
2. Pažljivo podignite poklopac . Poklopac motora prije zatvaranja spustite i ponovo prikačite gumenu vezicu za blokiranje.

Zabranjeno je pokrenuti motor kada je poklopac otvoren.

5.3 AKUMULATOR

Da biste vidjeli koji tip akumulatora je montiran na stroju pogledajte paragraf "0 TABLICA TEHNIČKIH PODATAKA"

POZOR! Kisjelina koja se nalazi u akumulatoru je korozivna i kontakt sa njom nanosi štetu.
Pažljivo rukujte sa akumulatorom i posvetite naročito pažnju tome da ne iscuri.

Ne kontrolirajte i/ili ne doljevajte tekućinu u akumulator.

5.3.1 Priključenje akumulatora (6)

Priključiti akumulator na električni sustav stroja pomoću vijka i matica (6:F; 6:E):

1. Prvo spojite crveni kabel na pozitivnu stezaljku akumulatora (+).
2. Zatim spojite crni kabel na negativnu stezaljku akumulatora (-).

Ako kabele odspajate/spajate obrnutim redoslijedom, moglo bi doći do kratkog spoja u akumulatoru ili njegovog oštećenja.

Alternator i akumulator će se oštetiti ako međusobno zamijenite njihove kabele.

Dobro učvrstite kabele. Olabavljeni kabeli mogu prouzročiti požar.

Nemojte nikad pokretati motor ako akumulator nije spojen. Alternator i električni sustav bi se mogli ozbiljno oštetiti.

5.3.2 Punjenje akumulatora

Prije prve uporabe stroja napunite akumulator do kraja.

Za postupke koje treba izvesti da biste napunili akumulator vidite 9.10.

5.4 SJEDALO (7)

1. S nosača sjedala demontirajte sljedeće komponente:
   - 4 matice (za blokiranje tijekom prijevoza, ne koriste se),
   - 4 vijka (7:K)
   - 4 podložne pločice s uzdignutim rubom (7:L)
   - 4 Rascijepljena podloška (7:R)
2. Namjestite sjedalo na odgovarajući oslonac na nosaču sjedala.
3. Montirajte podložne pločice (7:L) s uzdignutim rubom na vijke (7:K), s podloške (7:R).
4. Uvucite vijke zajedno s podložnim pločicama s uzdignutim rubom u rupice na nosaču sjedala i u otvore na ploči sjedala. Navijte sjedalo u položaj.

Zatezni moment: 9±1,7 Nm.

Sjedalo će se oštetiti ako vijke zategnete momentom većim od 9±1,7 Nm.

5. Provjerite klizi li sjedalo lako u rupicama podupirača.

Sjedalo je preklopivo. Ako stroj ostavljate vani, izložen kiši, preklopite sjedalo prema naprijed kako se jastuk ne bi smočio.

5.5 PRAVLJAČ (8)

Kako bi se aksijalni slobodni hod stupa upravljača smanjio na najmanju moguću mjeru, montirajte podložne pločice od 0,5 mm i/ili 1 mm (3:C; 3:B) između naglavaka na stupu upravljača, pol. (8:A) kako slijedi.

1. Montirajte naglavak (8:B) na stup upravljača i pričvrstite uvlačenjem jednog zatika (8:C) za otprilike 1/3 njegove dužine.
2. Povucite naglavak i stup upravljača prema gore.
3. Kontrolirajte da li se mogu podloška od 0,5 mm, ili podloška od 1 mm ili obe, staviti u otvor, koji se formirao u točki (8:A). Podlošku (podloške) ne smijete uvlačiti silom, jer mora postojati mali aksijalni slobodni hod.
4. Izvadite zatik (8:C) pomoću alata za vađenje zatika (8:D) i demontirajte naglavak.
5. Montirajte podlošku (podloške) kao što se navodi u prethodnoj točki 3.
6. Montirajte naglavak na stup upravljača i pričvrstite uvlačenjem zatika do kraja. Blokirajte stup upravljača.

5.6 PRIHVATNA PLOČA ZA VUČU (9)

Montirajte prihvatnu ploču za vuču (9:B) na stražnji dio stroja.

Koristite vijke i matice (9:A, 9:C).

Zatezni moment: 22 Nm.

5.7 SPOJ ZA BRZO OTPUŠTANJE (1:N)

Brze spojke i upute za njihovo postavljanje dostavljeni su u odvojenom pakiranju unutar kutije u kojoj se nalazi stroj.

Postavite brze spojke na prednje poluosovine stroja.

5.8 TLAK GUMA

Više informacije koje se odnose na tlak guma se nalaze u paragrafu “0 TABLICA TEHNIČKIH PODATAKA”

5.9 DODATNA OPREMA

Za montiranje dodatne opreme vidite odvojeni vodič za montažu koji se dostavlja zajedno sa svakim dijelom dodatne opreme.

Napomena: U ovom slučaju rezni elementi se smatraju dijelom dodatne opreme.

6 UPRAVLJAČKI ELEMENTI

6.1 PAPUČICA ZA MEHANIČKO PODIZANJE OPREME (10:C)

Upravlja ručicom za (10:C1), služi za prijelaz dodatne opreme iz radnog položaja u transportni položaj.

- Trasportni položaj: pritisnite papučicu do kraja i skinite stopalo, papučica ostane u pritisnutom položaju.

- Radni položaj: pritisnite i otpustite polako papučicu.

Ne prelazite u trasportni položaj dok je oprema priključena i radi. Tako će se uništiti remenski prijenos.

6.2 PAPUČICA ZA PARKING KOČNICU (10:B)

Nemojte nikad pritisnuti papučicu za vrijeme vožnje.

Postoji rizik od pregrijavanja prijenosa.

Papučica (9:B) može zauzeti tri položaja koji slijede.



Otpuštena. Pogon je uključen. Parkirna kočnica nije aktivirana.

Pritisnuta do pola. Prednji pogon je isključen. Parkirna kočnica nije aktivirana.

Potpuno pritisnuta. Prednji pogon je isključen. Parkirna kočnica je potpuno aktivirana, ali nije blokirana. Ovaj položaj se koristi i kao kočnica za hitni slučaj.

6.3 RUČICA ZA BLOKIRANJE PARKIRNE KOČNICE (10:A)

Zaustavljač blokira papučicu "spojke-kočnice" u potpuno pritisnutom položaju. Ova funkcija služi za blokiranje stroja na kosinama, za vrijeme prijevoza itd., kad je motor zaustavljen.

Blokiranje:

1. Pritisnite papučicu do kraja (10:B).
2. Pomaknite zaustavljač (10:A) na desno.
3. Otpustite papučicu (10:B).
4. Otpustite zaustavljač (10:A).

Deblokiranje:

1. Pritisnite i otpustite papučicu (10:B).

6.4 PAPUČICA ZA KRETANJE (10:F)

Papučica određuje prijenosni omjer između motora i pogonskih kotača (= brzina).

Kad otpustite papučicu, radna kočnica je aktivirana.

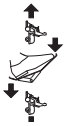

Ako papučicu pritisnete prema naprijed – stroj napreduje.

Kad na papučici nema opterećenja – stroj je zaustavljen.

Ako papučicu pritisnete prema natrag – stroj se kreće unatrag.

Ako smanjite pritisak na papučicu – stroj koči.

U gornjem dijelu papučice postoji pločica za podešavanje, radi prilagođavanja stopalu vozača.

Ako prilikom otpuštanja papučice stroj ne koči kako je predviđeno, koristite lijevu papučicu (10:B) kao kočnicu za hitni slučaj.

6.5 UPRAVLJAČ (10:D)

Visina upravljača je neograničeno podesiva.

Odvijte gumb za podešavanje (10:E) na upravljaču kako biste ga podigli ili spustili u željeni položaj. Zategnite.

Nemojte podešavati upravljač za vrijeme vožnje.

Nemojte nikad okretati upravljač dok je stroj zaustavljen sa spuštenim radnim priključkom. Postoji rizik od nepravilnih opterećenja servo upravljača i dijelova upravljača.

6.6 UPRAVLJAČKI ELEMENT ZA GAS (AKCELERATOR) (11:A; 12:A) MOD.: [B&S Intek] [B&S Vanguard] [ST.]

Ručica za podešavanje režima motora.

Puni gas – koristite uvijek za vrijeme korištenja stroja.

Minimum.

6.7 ČOK (UREĐAJ ZA POKRETANJE HLADNOG MOTORA – AKO POSTOJI) (12:B) MOD.: [ST.]

Komanda za zatvaranje zraka u slučaju pokretanja hladnog motora.

Komanda potpuno prema vani (12:B1) - leptir za zrak u rasplinjaču je zatvoren. Za pokretanje hladnog motora

Komanda gurnuta prema unutra (12:B2) – leptir je otvoren. Za pokretanje toplog motora i tijekom vožnje.

Kad je motor topao, nemojte voziti sa zatvorenim zrakom.

Pojedini modeli imaju sustav koji automatski kontrolira položaj uređaja za pokretanje hladnog motora u rasplinjaču tijekom paljenja i zagrijavanja motora.

6.8 KONTAKT BRAVA/ (11:C; 12:C)

Kontakt brava služi za pokretanje i zaustavljanje motora.

Ujedno služi i kao prekidač za far.

U slučaju napuštanja mjesta vozaća nemojte ostavljati stroj s ključem u položaju 2 ili 3. Postoji rizik od požara (gorivo može ući u motor putem rasplinjača) te od pražnjenja i oštećenja akumulatora.

Četiri položaja ključa

1. Položaj zaustavljanja – motor je u kratkom spoju. Možete izvaditi ključ.

2. Položaj vožnje – far je uključen.

3. Položaj vožnje – far nije uključen.

4. Položaj pokretanja – okretanjem ključa u ovaj položaj pokreće se elektropokretač. Kad se motor pokrene, otpustite ključ koji će se vratiti u položaj za vožnju 3. Okrenite ključ u položaj 2 kako biste uključili far.

6.9 PRIKLJUČNO VRATILO (11:D; 12:D)

Priključno vratilo ne smijete nikad uključiti ako je prednji podizač radnih priključaka u svom transportnom položaju. Tako će se uništiti remenski prijenos.

Gumb za uključivanje/isključivanje priključnog vratila (11:D, 12:D). Pritisnite gumb kako biste uključili/isključili priključno vratilo.

6.10 BROJAČ SATI (13:A)

Pokazuje broj odvoženih sati. Aktivan je samo dok motor radi.

6.11 PODEŠAVANJE VISINE KOŠENJA (11:E; 12:E)

Stroj ima jedan upravljački element za korištenje rezne ploče s električnim podešavanjem visine košenja.

Prekidač omogućuje neprekidno podešavanje visine košenja.
Rezna ploča je spojena sa vratilom (13:B).

6.12 POLUGA ZA UBACIVANJE / IZBACIVANJE BRZINE (14; 15)

Ručica koja deaktivira varijabilni prijenos.

Pogon na dva kotača (2WD) ima jednu ručicu spojenu na stražnju osovinu. Vidi (14:A).
Pogon na četiri kotača (4WD) ima dvije ručice spojene na stražnju osovinu (15:A) i na prednju osovinu (15:B).

Ručica za ubacivanje/izbacivanje brzine se ne smije nikad nalaziti između vanjskog i unutarnjeg položaja. U tom stanju prijenos će se pregrijati i oštetiti.

Ručice omogućuju ručno pomicanje stroja (vučenjem ili tiskanjem), bez stavljanja u pokret.

Dva položaja su:

Prijenos aktiviran (14:A1; 15: A1-15:B1) - prijenos je aktiviran za normalnu uporabu.

Prijenos je deaktiviran (14:A2; 15:A2-15:B2) - prijenos je deaktiviran. Stroj se može ručno pomicati.

Stroj se ne smije vući na velike udaljenosti ili velikim brzinama. Prijenos bi se mogao oštetiti.

Nemojte pokretati stroj ako je prednja ručica u vanjskom položaju. Postoji rizik od oštećenja i propuštanja ulja u prednjoj osovini.

6.13 PODEŠAVANJE SJEDALA (16:B)

Sjedalo se može podesiti prema naprijed i prema natrag, kako se navodi u nastavku:

1. Pomaknite upravljačku ručicu (16:A) prema gore.
2. Podesite sjedalo u željeni položaj.
3. Otpustite upravljačku ručicu (16:A) kako bi se sjedalo blokiralo.

Sjedalo ima sigurnosni prekidač koji je spojen na sigurnosni sustav stroja.

To znači da kad na sjedalu nema nikoga nije moguće pokrenuti stroj. (pogledajte 7.6.2).

6.14 POKLOPAC MOTORA

Kako biste pristupili ventilu goriva, akumulatoru i motoru, otvorite prostor za motor, vidjeti 5.2.

6.15 SPOJ NA BRZO OTPUŠTANJE (16:C)

Brze spojke omogučavaju lakši i brži

prijelaz s jednog radnog priključka na drugi.
Nosači za brzo oslobađanje omogućuju lako pomicanje reznih elemenata između dva položaja, odnosno:

- Normalni položaj, s potpuno zategnutim remenom.
- Položaj pomeren za 4 cm unatrag u odnosu na onaj normalan, s olabavljenim remenom na način da se rezni elementi više približe osnovnom stroju.

Budući da remen oslobađa uređaj za zatezanje, nosači za brzo oslobađanje olakšavaju zamijenu remena i reznih elemenata, čime također olakšavaju prelazak iz položaja za pranje u radni položaj.

Popuštanje zategnutosti lanca (17, 18)

Pročitajte također korisničke upute koje su dostavljane zajedno sa radnim priključkom i sa brzom spojkom.

1. S obje strane izvadite zatike i klinove za blokiranje (17:C) .
2. Otvorite brze spojke tako da petom pritisnete stražnje dijelove (17:A).

Kad se brze spojke otvore, krakovi radnog priključka su slobodni i znač nisu čvrsto fiksirani na kuku.

Radi bilo kakvog zahvata podešavanja ili održavanja položite ponovo krakove na spojke i ponovo ih zatvorite.

1. Izvršite potreban korektivni zahvat, kao na primjer:

- Otkačite remen.
- Zamjenite dodatnu opremu tako što otkačite krakove (19).

Zatezanje remena (17, 18)
Zategnite prvo jednu, zatim drugu stranu, pridržavajući se uputa koje se navode u nastavku.

Ručicu nemojte okretati rukama. Postoji rizik od prignječenja.

1. Stavite jedno stopalo na ručicu (18:A) i oprezno je okrenite za pola okretaja prema naprijed.
2. Instalirajte rascijepku ili klin za blokiranje (17:C).
3. Ponovite radnju s druge strane.

7 POKRETANJE I HOD

7.1 MJERE PREDOSTROŽNOSTI ZA UPORABU

Uvijek provjerite da li je razina ulja u motoru ispravna. To je naročito važno prilikom rada na kosinama (vidite 7.4).

Budite vrlo oprezni prilikom košenja na kosinama: nemojte naglo kretati niti kočiti, nemojte poprečno kositi, uvijek se pomičite odozgo prema dolje, odnosno odozdo prema gore.

Kad stroj parkirate, aktivirajte parkirnu kočnicu;

Stroj ne smije koristiti na terenima s nagibom većim od 10°, bez obzira na smjer vožnje.

Na kosinama ili u uskim zavojima smanjite brzinu kako se ne biste prevrnuli ili izgubili kontrolu nad strojem.

Ako se krećete maksimalnom brzinom, nemojte nikad potpuno okretati upravljač. Stroj bi se mogao prevrnuti.

Držite ruke i stopala daleko od spojnog zgloba upravljača i od nosača sjedala. Postoji rizik od prignječenja.

7.2 KOMBINIRANA UPORABA DODATNOG PRIBORA

Za kombiniranu uporabu dodatnog pribora pogledajte "TABLICU ZA PRAVILNO KOMBINIRANJE DODATNOG PRIBORA" u odjeljku "0 TABLICA S TEHNIČKIM PODACIMA"

7.3 DOLIJEVANJE GORIVA (19)

Koristite samo bezolovni benzin. Nemojte miješati benzin s uljem.
Informacije vezane za kapacitet spremnika se nalaze u paragrafu “0 TABLICA TEHNIČKIH PODATAKA” Prozirni spremnik omogućuje lako provjeravanje razine.

NAPOMENA! Benzin je kvarljiv i ne smije ostati u spremniku dulje od 30 dana.
Možete koristiti i ekološka goriva poput alkilnog benzina. Sastav ovog benzina manje utječe na osobe i na okoliš.
Nisu poznati negativni efekti vezani za korištenje istog. Međutim , na tržištu je moguće naći alkilni

benzin za koji nije moguće dati jasne smjernice u pogledu njegove uporabe.

Za dodatne informacije pogledajte upute i podatke koje daje proizvođač alkilnoga benzina.

Nemojte potpuno puniti spremnik benzina.

Ostavite malo prostora pri vrhu spremnika (koji odgovara barem jednom cijelom naglavku za punjenje + 1 - 2 cm) tako da bi benzin mogao slobodno ekspandirati, bez curenja, kad se zagrije.

Kod uporabe stroja kojoj slijedi dulji period skladištenja: (na primjer zimsko doba), napunite spremnik dovoljnom količinom goriva da bi se mogao završiti ovaj posljednji posao.

Zapravo, prije skladištenja stroja morate potpuno isprazniti spremnik goriva (vidjeti11).

7.4 KONTROLA RAZINE ULJA U MOTORU (21, 22)

U trenutku isporuke stroja je motor napunjen uljem

Prije stavljanja stroja u pokret provjerite razinu ulja u motoru.

Zbog kontrole/ dolijevanja motornog ulja vidjeti 9.5.1.

7.5 KONTROLA RAZINE ULJA U MJENJAČU

Zbog kontrole/ dolijevanja ulja u mjenjaču vidjeti 9.7.1.

7.6 SIGURNOSNE KONTROLE

U trenutku isprobavanja stroja provjerite odgovaraju li rezultati sigurnosnih kontrola onom što je navedeno u sljedećim tablicama.

Prije uporabe uvijek izvršite sigurnosne kontrole.

Ako bilo koji rezultat odstupa od onoga što se navodi u sljedećim tablicama, ne smijete koristiti stroj!

Dostavite stroj servisnom centru radi relevantne kontrole i popravke.

7.6.1 Opća sigurnosna kontrola

Predmet	Rezultat
Sustav goriva i spojevi	Nema nikakvog propuštanja.
Električni kabeli	Izolacija je potpuno cjelovita. Nema nikakvog mehaničkog oštećenja.
Ispušni sustav	Nema nikakvog propuštanja u spojnim točkama. Svi vijci su zategnuti.
Krug ulja	Nema nikakvog propuštanja. Nema nikakvog oštećenja.
Pokretati stroj prema naprijed/ prema natrag i otpustiti papučicu za servisno kočenje - vuču.	Stroj će se zaustaviti.
Probna vožnja	Nema nikakve nepravilne vibracije. Nema nikakvih abnormalnih zvukova.

7.6.2 Električna sigurnosna kontrola

Stanje	Postupak	Rezultat
Parkirna kočnica nije pritisnuta.	Pokušajte staviti u pokret..	Motor se ne pokreće.
Motor je upaljen.	Vozač napusti mjesto.	Motor se isključuje.

7.7 POKRETANJE / HOD

Kada koristite stroj, poklopac motora mora biti zatvoren i zaključan.

Za vrijeme korištenja stroja koristite uvijek puni gas.

Kod pokretanja stroja, pričekajte 2 sekunde u položaju pokretanja prije paljenja motora.

1. Otvorite ventil za gorivo (24).
2. Provjerite jesu li kabeli svjećica uvučeni u odgovarajuće svjećice.
3. Provjerite je li vratilo za snagu isključen0 (11:D,12:D).
4. Ne držite nogu na papučici za rad/pogon (10:F).

Pokretanje hladnog motora

1. Uključite prijenos (14:A1),(15:A1; 15:B1).
2. Aktivirajte parkirnu kočnicu (10:B).
3. Stavite u puni gas (11;A; 12:A).
4. Izvucite čok potpuno vani (12:B1) (ako je prisutan).
5. Okrenite ključ za paljenje i pokrenite.

Prije rada strojem pričekajte nekoliko minuta kako biste omogućili da se ulje zagrije.

Pokretanje toplog motora.

1. Uključite prijenos (14:A1),(15:A1; 15:B1).
2. Aktivirajte parkirnu kočnicu (10:B).
3. Stavite u puni gas (11;A; 12:A).
4. Čok mora biti pritisnut (12:B2) (ako je prisutan).
5. Okrenite ključ za paljenje i pokrenite.

Za nastavak vidi upute koje se navode u odlomku 7.7.1.

7.7.1 Hod

Za upravljanje strojem postupite kako se navodi u nastavku:

- Pritisnite papučicu do kraja (10:B) i pustite ju.
- Za pokretanje stroja aktivirajte papučicu (10:F).
- Dovedite stroj u radnu zonu.
- U slučaju da je postavljena prednja dodatna oprema/alat, aktivirajte priključno vratilo (11:D; 12:D)
- Počnite sa radom.

7.8 ZAUSTAVLJANJE

Za zaustavljanje stroja postupajte kako se navodi u nastavku:

- Isključite priključno vratilo (11:D, 12:D).
- Ubacite parking kočnicu (10:B).
- Pustite da motor radi na minimumu jednu ili dvije minute
- Okretanjem ključa ugasite motor.
- Zatvorite ventil za gorivo. Ova naznaka je naročito važna ako stroj treba prevoziti na prikolici ili sličnom.

Ako se morate udaljiti od stroja, odspojite kabele svjećica i izvadite ključ za paljenje.

Odmah nakon gašenja, motor bi mogao biti vrlo vruć. Nemojte dodirivati prigušivač, motor ili krilca za hlađenje. Postoji rizik od opeklina.

7.9 ČIŠĆENJE

Radi smanjenja rizika od požara, uvjerite se da na motoru, prigušivaču, akumulatoru i spremniku goriva nema trave, lišća i ulja.

Radi smanjenja rizika od požara, redovito provjeravajte da nema propuštanja ulja i/ ili goriva.

Nemojte nikad koristiti vodu pod visokim tlakom. Mogla bi oštetiti brtve vratila, električne komponente i hidraulične ventile.

Uvijek očistite stroj nakon uporabe. Kod čišćenja, slijedite upute u nastavku:

- Ne prskajte vodu direktno na motor.
- Motor očistite s četkom i / ili komprimiranim zrakom.
- Očistite usis zraka hlađenja motora.
- Poslije čišćenja vodom, pokrenite stroj i eventualne rezne elemente kako biste uklonili vodu koja bi u suprotnom mogla ući u ležajeve i uzrokovati oštećenja.

8 UPORABA RADNOG PRIKLJUČKA

Provjerite dali nema u travi za košenje stranih tijela, kao kamenje, i slično.

8.1 VISINA KOŠENJA

Najbolje rezultate ćete postići ako pokosite trećinu visine trave. Vidi sl. 23.

Ako je trava visoka i treba je znatno pokositi, prođite dva puta koristeći dvije različite visine košenja.

Nemojte koristiti minimalnu visinu košenja ako je površina neravna.

Rezni elementi bi se mogli oštetiti udarajući o površinu i otkopati gornji dio travnjaka.

8.2 SAVJETI ZA KOŠENJE

Radi postizanja odličnih rezultata košenja, slijedite naznake koje se navode u nastavku.

- Često kosite travu.
- Pustite da motor radi pri punom broju okretaja.
- Trava ne smije biti mokra.
- Koristite naoštrene rezne elemente.
- Pazite da je donji dio reznih elemenata uvijek čist.

9 ODRŽAVANJE

9.1 PROGRAM SERVISIRANJA

Da bi vam stroj uvijek bio u dobrom stanju što se tiče pouzdanosti, sigurnosti rada i utjecaja na okoliš, uvijek se pridržavajte programa servisiranja STIGA SpA.

Točke zahvata iz ovog programa ilustrirane su u priloženom priručniku za održavanje STIGA SpA.

Osnovna kontrola mora biti uvijek izvedena

od strane ovlaštene radionice.

Prva kontrola i Srednja kontrola moraju biti izvedene sa strane ovlaštene radionice, ali mogu biti i na teret korisnika.

Postupci su navedeni u Knjižici stroja i izloženi su u poglavlju “8 POKRETANJE I HOD”, a osim toga i u nastavku.

Kontrole izvršene sa strane ovlaštene radionice garantiraju profesionalni rad i uporabu originalnih rezervnih dijelova.

9.2 PRIPREMA

Sve kontrole i radnje održavanja moraju biti izvršeni kad je stroj zaustavljen i motor ugašen.

Uvijek aktivirajte parkirnu kočnicu kako biste spriječili pomicanje stroja.

Ugasite motor.

Izbjegnite slučajna pokretanja motora tako da odspojite kabele svjećica i izvadite ključ za paljenje.

9.3 TABLICA S PLANOM ODRŽAVANJA

Pogledajte poglavlje "13 TABLICA S PLANOM ODRŽAVANJA". Tablica ima za cilj pomoći vam prilikom održavanja učinkovitosti i sigurnosti vašeg stroja. U njoj su navedene glavne intervencije i vrijeme kada ih treba obaviti. Izvršite odgovarajući postupak prema prvom roku koji nastupi.

Ulje zamijenite češće, ako motor treba raditi u teškim uvjetima ili na vrlo visokoj okolnoj temperaturi.

9.4 TLAK GUMA

Podesite tlak guma u skladu sa podacima navedenim u paragrafu “0 TABLICA TEHNIČKIH PODATAKA”.

9.5 DOLIJEVANJE / ZAMJENA ULJA U MOTORU

Informacije potrebne za ovaj tip održavanja potražite u priručniku motora dostavljenog zajedno sa strojem.

9.5.1 Kontrola / dolijevanje (21, 22)

Provjerite razinu ulja prije svake uporabe. Stroj se mora nalaziti na ravnom prilikom kontrole.

Očistite oko šipke. Odvijte je i izvucite. Očistite šipku.

Potpuno uvucite šipku i navijte je na mjesto.

Odvijte i ponovno izvucite šipku. Provjerite razinu ulja.

Nadolijte ako je razina manja od oznake “FULL” (PUN) (21; 22).

Razina ulja ne smije nikad prijeći oznaku “FULL”. Motor bi se pregrijao. Ako razina ulja prijelazi oznaku “FULL”, treba isprazniti sve do dostizanja ispravne razine.

Ulje zamijenite češće ako motor treba raditi u teškim uvjetima ili na vrlo visokoj okolnoj temperaturi.

9.5.2 Promjena/dolivanje (21; 22)

Za vrijeme kada trebate obaviti ovu operaciju, pogledajte poglavlje 13.

Informacije vezane za tip korišćenog ulja dobijete u paragrafu “0 TABLICA TEHNIČKIH PODATAKA”.

Koristiti ulje bez dodatnih srijedstava.

Ulje zamjenite dok je motor topao.

Ulje u motoru bi moglo biti vrlo vruće, ako bi ga ispustili odmah nakon gašenja motora. Pričekajte nekoliko minuta prije ispuštanja ulja dok se motor ohladi.

Zatim postupajte kako se navodi u nastavku:

1. Parkirajte stroj na ravnoj površini.
2. Aktivirajtei parkirnu kočnicu.
3. Otvorite poklopac motora.
4. Uhvatite vezicu na cijevi za ispuštanje ulja. Koristite podesiva kliješta, papagajke ili slično (21:A; 22:A).
5. Pomaknite vezicu duž cijevi za ispuštanje ulja

3-4 cm prema gore i izvadite čep.
6. Sakupite ulje u neku posudu.

NAPOMENA! Pazite da ne prolijete ulje na pogonsko remenje.

7. Predajte ulje na zbrinjavanje sukladno lokalnim propisima.
8. Stavite čep za ispuštanje ulja i vratite vezicu iznad njega.
9. Očistite ako se ulje eventualno izlije.
10. Izvucite mjernu šipku i nadolijte novo ulje. Informacije o količini ulja se nalaze u paragrafu "0 TABLICA TEHNIČKIH PODATAKA"
11. Prilikom svakog dolijevanja pokrenite motor i pustite ga na minimumu 30 sekundi.
12. Provjerite da nema propuštanja ulja.
13. Ugasite motor. Pričekajte 30 sekundi i ponovno provjerite razinu ulja kao što se navodi u paragrafu 9.5.1.

9.5.3 Promjena filtra ulja (ako postoji)

Informacije potrebne za ovaj tip održavanja potražite u priručniku motora dostavljenog zajedno sa strojem.

Za vrijeme kada trebate obaviti ovu operaciju, pogledajte poglavlje 13.

Savjetujemo obratiti se ovlaštenom servisnom centru za ovu vrstu održavanja.

Prije svega, ispustite motorno ulje i uvucite čep za ispuštanje kao što se gore opisuje. Zatim zamijenite filter ulja kako slijedi:

- Očistite područje oko filtera i demontirajte ga.
- Navlažite brtvu novog filtera uljem.
- Montirajte filter. Prije svega, navijte filter tako da brtva dodiruje motor. Zatim navijte filter za još 1/2 ili 3/4 okretaja.
- Nastaviti od točke 7 kao što se navodi u paragrafu 9.4.3.

9.6 ZAMIJENA FILTRA ZA GORIVO (21:B, 22:B)

Informacije potrebne za ovaj tip održavanja potražite u priručniku motora dostavljenog zajedno sa strojem.

Za vrijeme kada trebate obaviti ovu operaciju, pogledajte poglavlje 13 .

Nakon što se postavili novi filter provjerite da li nema propuštanja goriva.

9.7 PROVJERA / DOLIJEVANJE ULJA MJENJAČA [4WD]

Za vrijeme kada trebate obaviti ovu operaciju, pogledajte poglavlje 13 .

Informacije o količini ulja se nalaze u paragrafu "0 TABLICA TEHNIČKIH PODATAKA"

9.7.1 Kontrola / dolijevanje (25)

1. Parkirajte stroj na ravnoj površini.
2. Provjerite razinu ulja u spremniku. (25:A). Razina mora biti na crti.
3. Nadolijte ako treba.

9.7.2 Zamjena

Ispuštanje ulja

1. Pustite da stroj radi različitim brzinama 10-20 minuta kako bi se ulje u prijenosu zagrijalo.
2. Parkirajte stroj na ravnoj površini.
3. Aktivirajte parkirnu kočnicu.
4. Dovedite obje ručice za deaktiviranje u položaj A1 - B1 kao što se ilustrira na sl. (15:A; 15:B).
5. Namjestite posude ispod stražnje i ispod prijednje osovine.
6. Otvorite poklopac motora i izvadite čep spremnika ulja.

Za čep za ispuštanje ulja koristite isključivo četvrtasti priključak 3/8". Drugi alat bi mogao oštetiti čep.

7. Izvadite čep za ispuštanje ulja na stražnjoj osovini (26:A).
8. Izvadite 2 čepa za ispuštanje na prednjoj osovini. Koristite nasadni ključ 12 mm. Pustite da ulje koje se nalazi u prednjoj osovini i u cijevima isteče (27).
9. Provjerite jesu li brtve na čepovima za ispuštanje na prednjoj osovini potpuno cjelovite (27). Ponovno namjestite čepove. Zatezni moment: 15-17 Nm.
10. Provjerite je li brtva na čepu za ispuštanje ulja stražnje osovine potpuno cjelovita (26:A). Ponovno montirajte stražnju osovinu. Zategnite čep za ispuštanje ulja momentom od 5 Nm.

Čep za ispuštanje ulja bi se mogao oštetiti ako ga zategnete momentom većim od 5 Nm.

11. Izvlakačem ulja usišite ulje iz najdubljeg dijela spremnika (27).
12. Odložite ulje poštujući lokalne propise.

Dolijevanje

1. Napunite spremnik ulja novim uljem.
2. Provjerite je li ručica za otpuštanje spojke stražnje osovine deaktivirana.
3. Pokrenite motor. Kod pokretanja motora ručica za deaktivaranje prijenosa prijednje osovine se automatski pomiče prema unutra.

Nemojte nikad pokretati motor ako je ručica za deaktivaranje prijenosa stražnje osovine aktivirana, a ručica za deaktivaranje prijenosa prijednje osovine deaktivirana.(15:A; 15:B). Mogle bi se oštetiti brtve prijednje osovine.

Ako motor pokrećete u zatvorenom prostoru, na auspuh motora je potrebno povezati uređaj za usisavanje izduvnih plinova.

4. Deaktivirajte ručicu za za deaktivaranje prijenosa prijednje osovine.

NAPOMENA! Ulje se brzo usisava u sustav. Spremnik mora biti kontinualno punjen, sve dok se ne napuni. Napuniti krug tako, da ne bi došlo do usisavanja zraka u postrojenje, to se ne smije nikad desiti.

5. Podesite papučicu gasa prema naprijed i blokirajte je drvenim klinom (29).
6. Pustite da radi u položaju prema naprijed jednu minutu.
7. Premjestite drveni klin i podesite papučicu gasa u suprotni položaj. Nastavite nadolijevati ulje.
8. Pustite da radi u suprotnom smjeru jednu minutu.
9. Mijenjajte smjer vožnje svake minute kako se prethodno navodi i nastavite nadolijevati ulje sve dok u spremniku više ne bude nikakvog grgutanja.
10. Ugasite motor, namjestite poklopac (25:B) spremnika ulja i zatvorite poklopac motora.
11. Pustite da stroj radi različitim brzinama nekoliko minuta i ako je potrebno podesite razinu ulja u spremniku

9.8 PROVJERA SUSTAVA REMENSKIH PRIJENOSA

Provjerite je li svo remenje potpuno cjelovito.

Za vrijeme kada trebate obaviti ovu operaciju, pogledajte poglavlje 13 .

9.9 UPRAVLJAČ

Za vrijeme kada trebate obaviti ovu operaciju, pogledajte poglavlje 13 .

9.9.1 Kontrole

Malo okrenite upravljač prema natrag i prema naprijed.

Na lancima upravljača ne smije biti nikakvog mehaničkog slobodnog hoda.

9.9.2 Podešavanje (31)

Ako treba, podesite lance upravljača kako slijedi.

1. Stavite stroj s kotačima ravno.
2. Podesite lance upravljača pomoću dvije matice koje se nalaze ispod središnje točke (31).
3. Podesite na isti način obje matice kako biste uklonili bilo kakav slobodni hod.
4. Isprobajte stroj pomičući ga ravno naprijed i provjerite da upravljač nije izvan centra.
5. Ako je upravljač izvan centra, popustite jednu maticu i zategnite drugu.

Nemojte pretjerano zatezati lance upravljača. Tako će se upravljač ukrutiti i lanaca povećati trošenje.

9.10 AKUMULATOR

Da biste vidjeli tip akumulatora koji je montiran na stroju pogledajte ”0 TABLICA S TEHNIČKIM PODACIMA”

POZOR! Kiselina koja se nalazi u akumulatoru je korozivna i kontakt sa njom nanosi štetu.

Pažljivo rukujte sa akumulatorom i posvetite naročitu pažnju tome da ne iscuri.

Ako kiselina dođe u dodir s očima ili s kožom, može prouzročiti ozbiljne ozljede. Ako bilo koji dio tijela dođe u dodir s kiselinom, odmah isperite obilatom količinom vode i što prije se obratite liječniku.

Nemojte nikad kontrolirati ili dolijevati tekućinu akumulatora.

Jedini potrebni zahvat održavanja je punjenje akumulatora, na primjer poslije duljeg perioda skladištenja.

Akumulator možete napuniti:

- putem motora
- putem punjača.

9.10.1 Punjenje putem motora

Ovaj način je moguć samo ako je akumulator barem malo pun da bi se omogućilo stavljanje stroja u pogon.

- U slučaju novoga akumulatora spojiti kabele sa akumulatorom.
- Odvesti stroj na otvoreno.
- Stavite u pokret slijedeći upute u ovom korisničkom priručniku.
- Pustite motor da radi neprekidno 45 minuta (vrijeme potrebno za potpuno punjenje akumulatora)
- Ugasite motor.

9.10.2 Punjenje putem punjača akumulatora

Koristiti punjač akumulatora stalnog napona. U slučaju uporabe standardnog punjača akumulatora, akumulator bi se mogao oštetiti.

Više informacija možete dobiti kod vašeg pouzdanog prodavača.

Prije nego što spojite punjač akumulatora, odspojite akumulator od električnog sustava.

9.10.3 Demontaža/montaža

Akumulator se nalazi ispod prostora za motor.

Za vrijeme montaže ili demontaže akumulatora, kabele spajajte i odspajajte kako slijedi.

1. Za vrijeme demontaže. Prvo odspojite crni kabel s negativne stezaljke akumulatora (-). Zatim odspojite crveni kabel s pozitivne stezaljke akumulatora (+).
2. Za vrijeme montaže. Prvo spojite crveni kabel na pozitivnu stezaljku akumulatora (+). Zatim spojite crni kabel na negativnu stezaljku akumulatora (-).

Ako kabele odspajate/spajate obrnutim redoslijedom, moglo bi doći do kratkog spoja u akumulatoru ili njegovog oštećenja.

Alternator i akumulator će se oštetiti ako međusobno zamijenite njihove kabele.

Dobro učvrstite kabele. Olabavljeni kabeli mogu prouzročiti požar.

Nemojte nikad pokretati motor ako akumulator nije spojen. Alternator i električni sustav bi se mogli ozbiljno oštetiti.

9.10.4 Čišćenje

Ako su stezaljke akumulatora oksidirale, trebate ih očistiti.

Očistite stezaljke akumulatora željeznom četkom i podmažite.

9.11 FILTAR ZA ZRAK, MOTOR

Za vrijeme kada trebate obaviti ovu operaciju, pogledajte poglavlje 13.

Informacije potrebne za ovaj tip održavanja se nalaze u priručniku motora, koji je dostavljen zajedno sa strojem.

9.11.1 Čišćenje/Zamjena - mod.: [B&S Intek] (32)

Za vrijeme kada trebate obaviti ovu operaciju, pogledajte poglavlje 13.

NAPOMENA! Filtere trebate češće čistiti/mijenjati ako stroj radi na vrlo prašnjavom terenu.

Filtere zraka izvadite/montirajte kako slijedi.

1. Pažljivo očistite oko sjedišta filtera zraka (32:A).
2. Demontirajte poklopac filtera zraka tako da izvadite dva vijka.
3. Izvadite papirnati filter (32:B). Spriječite ulazak nečistoće u rasplinjač. Očistite sjedište filtera zraka.
4. Očistite papirnati filter blago udarajući njime po ravnoj površini. Ako je filter vrlo prljav, zamijenite ga.
5. Ponovno sve montirajte obrnutim redoslijedom od demontiranja.

Za čišćenje papirnatog filtra nemojte koristiti stlačeni zrak ili otapala na osnovi nafte kao što je kerozen. Oni će oštetiti filter.

Papirnati filter ne zahtijeva podmazivanje.

9.11.2 Čišćenje / Zamjena - model: [B&S Vanguard] (33)

Za vrijeme kada trebate obaviti ovu

operaciju, pogledajte poglavlje 13.

NAPOMENA! Filtere trebate češće čistiti/mijenjati ako stroj radi na vrlo prašnjavom terenu.

Filtere zraka izvadite/montirajte kako slijedi.

1. Pažljivo očistite područje oko poklopca filtera zraka.
2. Demontirajte poklopac filtera zraka (33:A) tako da izvadite dvije stezaljke.
3. Demontirajte sklop filtera (33:B). Predfilter se nalazi iznad filtera zraka. Spriječite ulazak nečistoće u rasplinjač. Očistite sjedište filtera zraka.
4. Očistite papirnati filter blago udarajući njime po ravnoj površini. Ako je filter vrlo prljav, zamijenite ga.
5. Očistite prefilter. Ako je filter vrlo prljav, zamijenite ga.
6. Ponovno sve montirajte obrnutim redoslijedom od demontiranja.

9.11.3 Čišćenje/Zamjena - mod.: [ST.] (34)

Vrijeme izvođenja zahvata vidi u 13. poglavlju.

NAPOMENA! Filtere trebate češće čistiti/mijenjati ako stroj radi na vrlo prašnjavom terenu.

Filtere zraka izvadite/montirajte kako slijedi:

1. Očistite područje oko poklopca (34:A) filtera.
2. Otvorite poklopac (34:A) okretanjem ručke za otvaranje (34:B).
3. Izvadite filtrirajući element (34:C, 34:D).
4. Izvadite predfilter od spužve (34:D) iz uloška (34:C).
5. Udarite uloškom (34:C) po nekoj čvrstoj površini i ispušite stlačenim zrakom s unutarnje strane kako biste uklonili prašinu i trunke.
6. Operite predfilter od spužve (34:D) vodom i sredstvom za čišćenje i ostavite ga da se osuši na zraku.
7. Očistite unutrašnjost sjedišta filtera (34:E) od prašine i trunaka pazeći da zatvorite usisni vod krpom (34:F) kako biste izbjegli da oni uđu u motor.
8. Uklonite krpu (34:F), namjestite filtrirajući element (34:D, 34:C) u njegovo sjedište i ponovno montirajte poklopac (34:A).

9.11.4 Zamjena svjećice

Za vrijeme kada trebate obaviti ovu operaciju, pogledajte poglavlje 13.

Prije vađenja svjećice očistite područje oko njezine točke postavljanja.

Informacije o tipu svjećice i razmaku elektroda se nalaze u paragrafu “0 TABLICA TEHNIČKIH PODATAKA”

9.11.5 Čišćenje dovoda zraka

Za vrijeme kada trebate obaviti ovu operaciju, pogledajte poglavlje 13.

Vidjeti slike (32:C).

Motor se hladi zrakom.

Ako je rashladni sustav zapriječen, motor se može oštetiti.

Detaljno čišćenje rashladnog sustava treba izvršiti tijekom svake osnovne kontrole.

9.12 MAZANJE (29)

Za vrijeme kada trebate obaviti ovu operaciju, pogledajte poglavlje 13.

Predmet	Postupak	Sl.
Središnja točka	4 mazalice Koristite mazalicu napunjenu univerzalnom mašću. Pumpajte sve dok ne izađe mast.	30A
Lanci upravljača	Očistite lance željeznom četkom. Podmažite univerzalnim sprejem za lance.	-
Zatezni krakovi	Podmažite krajeve kabela uljem kod aktiviranja svakog upravljačkog elementa . Ovu radnju trebaju izvršiti dvije osobe.	30B
Kontrolni kabeli	Podmažite krajeve kabela uljem kod aktiviranja svakog upravljačkog elementa. Ovu radnju bi trebale izvršiti dvije osobe.	30C

9.13 OSIGURAČI (35)

Mjesto	Osigurač
Napajanje ventila za gorivo	10 A
Napajanje električnog uređaja za podešavanje visine košenja.	20 A
Napajanje električnog sustava	30 A

10 SERVISIRANJE I POPRAVKE

Ovaj korisnički priručnik pruža sve upute potrebne za rad i upravljanje strojem i za ispravno osnovno održavanje, koje može biti izvedeno od strane korisnika.

Sve radnje podešavanja i održavanja koje nisu navedene u ovom priručniku moraju biti izvedene kod vašeg Prodavača ili Specializiranog centra koje poznaje stroj te ima potrebnu opremu da bi se taj posao pravilno izveo i sukladno tome da budu ispoštovani stupanj bezbjednosti i originalni uvjeti stroja .

Prije bilo kojeg servisnog zahvata :

- **a.** Parkirajte stroj na ravnoj površini.
- **b.** Aktivirajte parkirnu kočnicu.
- **c.** Ugasite motor.
- **d.** Izvadite ključ za paljenje.

Ovlašćene servisne radionice izvode popravke i održavanje tjekom garancijskog roka.

Koristite isključivo originalne rezervne dijelove.

Originalni rezervni dijelovi i dodatna oprema STIGA S.p.A. razvijeni su upravo za strojeve STIGA S.p.A.
Podsjećamo da neoriginalni rezervni dijelovi i dodatna oprema nisu ispitani ni odobreni od strane tvrtke STIGA S.p.A.

Uporaba neoriginalnih rezervnih dijelova i opreme može imati negativne reperkusije na bezbjednost i rad stroja.
STIGA S.p.A. otklanja bilo kakvu odgovornost u slučaju oštećenja ili ozljeda koje su prouzročili navedeni proizvodi.
Originalne rezervne dijelove dostavljaju servisne radionice i ovlašćeni prodavci.

Preporučujemo da povjerite stroj jednom godišnje ovlašćenoj servisnoj radionici zbog održavanja, servisiranja i kontrole sigurnosnih uređaja.

11 ČUVANJE

1. Izprazniti spremnik goriva:
   - Pokrenite motor i pustite ga da radi dok se zaustavi.
1. Zamjenite ulje dok je motor još topao.
2. Očistite cijeli stroj. Vrlo je važno očistiti donji dio reznih elemenata.
3. Ako je farba na nekim mjestima oljuštena, ofarbajte ih da bi spriječili pojavu rđe.
4. Stavite stroj u sakriveni prostor, na suho mjesto.

Kod strojeva sa električkim pokretačom:
Ako je temperatura skladištenja ispravna i dostatna, dovoljno je jedno punjenje akumulatora svaka četiri mjeseca.

Prije stavljanja stroja u skladište napunite akumulator.

Akumulator se može ozbiljno oštetiti ako ga praznog ostavite u skladište.

12 UVJETI KUPOVINE

Jamstvo pokriva sve tvorničke defekte i defekte strukture materijala.

Korisnik mora pažljivo slijediti sve upute dostavljene u priloženoj dokumentaciji.

Jamstvo ne pokriva štetu nastalu zbog:

- Nedovoljnog poznavanja prateće dokumentacije.
- Nepažljivosti.
- Neispravne ili nedozvoljene uporabe i montaže.
- Upotrebe neoriginalnih rezervnih dijelova.
- Korištenja dodatne opreme koju ne dostavlja ili ju nije odobrila tvrtka STIGA S.p.A.

Jamstvo ne pokriva:

- Normalno habanje potrošnog materijala, kao pogonsko remenje, farovi, kotači, vijci i žice.
- Normalno trošenje

• Motore. Oni su pokriveni jamstvom proizvođača motora u navedenim uvjetima i rokovima.
Kupac je zaštićen zakonima svoje vlastite države. Prava kupca predviđeni zakonima vlastite države nisu ni u kakvom slučaju ograničeni ovim jamstvom.

13 TABELICA S PLANOM ODRŽAVANJA

Intervencija	**Periodičnost sati rada /mjesec u godini**		**Odjeljak / Vidi sl.**
	Prvi put	**Poslije**	
STROJ			
Provjera nategnutosti	-	Prije svake uporabe	-
Sigurnosna kontrola / Provjera komandi	-	Prije svake uporabe	-
Provjerite tlak u gumama	-	Prije svake uporabe	-
Opće čišćenje i kontrola	-	Na kraju svake uporabe	-
Opće podmazivanje	-	50 sati i poslije svakog pranja	9.12
Provjera istrošenosti prijenosnih remena	5 sati	50 sati	9.8
Provjera / ispravka volana	5 sati	100 sati	9.9
Punjenje akumulatora	-	Prije pohranjivanja. Kod strojeva s električnim starterom: obavite punjenja zarad održavanja akumulatora na svaka 4 mjeseca.	9.10
Čišćenje polova akumulatora	-	Ako ima oksida	9.10.4
MOTORI / MJENJAČ (općenito)			
Provjera / dolijevanje ulja	-	Prije svake uporabe	9.5.1
Zamjena / usipanje ulja u motor	5 sati	50 sati / 12 mjeseci	9.5.2
Zamjena filtra	-	100 sati	9.5.3
Zamjena filtra za gorivo	5 sati	50 sati / 12 mjeseci	9.6
Zamjena svjećica	-	200 sati	9.11.3
Čišćenje dovoda zraka	-	50 sati	9.11.4
Provjera razine/dolijevanje ulja za mjenjač	1 sati	50 sati	9.7
Zamjena ulja mjenjača	5 sati	200 sati	9.7
Motor mod. B&S Intek, B&S Vanguard			
Čišćenje/zamjena pjenastog predfiltera zraka	-	25 sati	9.11.1 9.11.2 (1)
Čišćenje/zamjena papirnatog predfiltera zraka	-	100 sati	9.11.1 9.11.2 (1)

Intervencija	**Periodičnost sati rada /mjesec u godini**		**Odjeljak / Vidi sl.**
Motor mod. ST.			
Čišćenje/zamjena papirnatog predfiltera zraka	5 sati	50 sati	9.11.3 (1)
(1) Čisite češće ako radite u osobito otežanim uslovima ili ako je su u zraku prisutni ostaci materijala.			

14 VODIČ ZA PREPOZNAVANJE PROBLEMA

Problem	**Vjerojatni uzrok**	**Rješenje**
1. Elektropokretač se ne okreće.	Baterija nije dovoljno puna.	Napunite bateriju.
	Baterija je loše povezana.	Provjerite veze.
	Osigurač od 20A je izgorio.	Zamijenite osigurač.
2. Elektropokretač se okreće, ali se motor ne uključuje S ključem za paljenje u položaju za pokretanje elektropokretač se okreće ali se motor ne uključuje.	Ventil za gorivo je zatvoren.	Otvorite ventil za gorivo.
	Nedostatak protoka benzina.	- Provjerite razinu benzina u spremniku. - Provjerite filtar za gorivo.
	Greška kod paljenja.	- Provjerite da li je poklopac svjećice dobro pričvršćen. - Provjerite da li su elektrode čiste i da li se nalaze na ispravnom rastojanju.
3. Teško paljenje ili neregularni rad motora.	Problemi s karburacijom.	Očistite ili zamijenite filtar zraka.
4. Za vrijeme rezanja dolazi do pada učinkovitosti motora.	Brzina hoda je prevelika u odnosu na visinu reza.	Smanjite brzinu hoda i/ili povećajte visinu reza.
5. Motor se zaustavlja bez ikakvog vidljivog razloga.	- Nema više goriva. - Probajte ponovno pokrenuti motor.	Spremnik napunite do kraja gorivom (ako ne riješite problem, obratite se ovlaštenom servisnom centru).
6. Rez je neujednačen.		Provjerite tlak u gumama.
	Naoštrenost reznih elemenata je smanjena.	Obratite se ovlaštenom servisnom centru.
	Brzina hoda je prevelika u odnosu na visinu trave koju trebate kositi.	Smanjite brzinu hoda i/ili povećajte visinu reza.
	Rezni element je pun trave.	- Pričekajte da se trava osuši. - Očistite rezni element.

Problem	Vjerojatni uzrok	Rješenje
7. Nenormalno vibriranje tijekom uporabe.	- Rezni element nije uravnotežen. - Rezni element je labav. - dijelovi stroja su se olabavili. - došlo je do oštećenja.	Obratite se ovlaštenom servisnom centru radi kontrole, zamjene dijelova i popravki.
8. Dok motor radi, pritiskom na pedalu za kretanje, stroj se ne pomjera.	Poluga za «izbacivanje iz brzine»je u položaju izvan brzine.	Ubacite u brzinu.
Ako dođe do jednog od dolje nabrojenih problema, zamijenite osigurač u pitanju (22).		
9. Motor se ne uključuje ili prestaje raditi odmah poslije pokretanja. Baterija je prazna.	Osigurač od 10A je pokvaren.	Zamijenite osigurač od 10A.
10. Električni regulator visine košenja ne radi.	Osigurač od 20A je pokvaren.	Zamijenite osigurač od 20A.
11. Nijedna električna funkcija ne radi. Baterija je prazna.	Osigurač od 30A je pokvaren.	Zamijenite osigurač od 30A.

Ako niste riješili problem ni poslije obavljanja opisanih zahvata, obratite se trgovcu zastupniku.

Pozor! Nemojte nikada pokušavati izvedbu kompliciranih popravki bez odgovarajućega alata ili potrebnog tehničkog znanja. Svaka loše izvedena popravka, automatski dovodi do nevaženja jamstva i oslobađanja proizvođača od svake vrste odgovornosti.

1 BEVEZETÉS 4
1.1 HASZNÁLATI UTASÍTÁS FELÉPÍTÉSE 4
1.2 EGYEZMÉNYES JELEK 4
1.3 HASZNÁLATI UTASÍTÁS MEGŐRZÉSE 4

2 GÉP MEGISMERÉSE 4
2.1 MODELLEK[2WD] 4
2.2 MODELLEK [4WD] 4
2.3 RENDELTETÉSSZERŰ HASZNÁLAT 5
2.3.1 Felhasználó típusának meghatározása 5
2.4 NEM RENDELTETÉSSZERŰ HASZNÁLAT. 5
2.5 BIZTONSÁGI JELZÉSEK 5
2.5.1 Öntapadó címkék (4) 5
2.6 AZONOSÍTÓ ADATTÁBLA 6
2.7 FŐBB ALKOTÓEGYSÉGEK (1) 6

3 BIZTONSÁGI SZABÁLYOK 6
3.1 ÁLTALÁNOS FIGYELMEZTETÉSEK. 6
3.2 ELŐKÉSZÍTŐ MŰVELETEK 7
3.3 HASZNÁLAT KÖZBEN 8
3.4 KARBANTARTÁS ÉS TÁROLÁS 10
3.5 SZÁLLÍTÁS 11
3.6 KÖRNYEZETVÉDELEM 11

4 FŰNYÍRÓ BIZTOSÍTÁSA 11

5 ÖSSZESZERELÉS 11
5.1 ALKATRÉSZEK ÖSSZESZERELÉSHEZ (3) 11
5.2 MOTORHÁZTETŐ (5:A) 12
5.3 AKKUMULÁTOR 12
5.3.1 Akkumulátor bekötése (6) 12
5.3.2 Akkumulátor feltöltése 12
5.4 ÜLÉS (7) 12
5.5 KORMÁNYKERÉK (8) 12
5.6 VONÓRÚD (9) 13
5.7 GYORSKIOLDÓ SZERELVÉNYEK (1:N) 13
5.8 ABRONCSOK NYOMÁSA 13
5.9 TARTOZÉKOK 13

6 VEZÉRLŐSZERVEK 13
6.1 MECHANIKUS TARTOZÉKEMELŐ PEDÁL (10:C) 13
6.2 RÖGZÍTŐFÉKPEDÁL (10:B) 13
6.3 RÖGZÍTŐFÉK MŰKÖDÉSGÁTLÓ (10:A) 13
6.4 MEGHAJTÁSPEDÁL (10:F) 13
6.5 KORMÁNYKERÉK (10:D) 14
6.6 GÁZKAR (11:A; 12:A) MOD.: [B&S Intek] [B&S Vanguard] [ST.] 14
6.7 SZÍVATÓ (HA VAN) (12:B) MOD.: [ST.] 14

6.8 GYÚJTÁSKAPCSOLÓ/FÉNYSZÓRÓ (11:C; 12:C) . . . 14
6.9 TELJESÍTMÉNY-LEADÓ TENGELY (11:D; 12:D) . . . 14
6.10 ÜZEMÓRA-SZÁMLÁLÓ (13:A) . . . 14
6.11 VÁGÁSMAGASSÁG BEÁLLÍTÁSA (11:E; 12:E) . . . 14
6.12 SEBESSÉGVÁLTÓ KAR (14; 15) . . . 15
6.13 ÜLÉS (16:B) BEÁLLÍTÁSA . . . 15
6.14 MOTORHÁZTETŐ . . . 15
6.15 GYORSKIOLDÓ SZERELVÉNYEK (16:C) . . . 15

7 INDÍTÁS ÉS MENET . . . 16
7.1 ÓVINTÉZKEDÉSEK HASZNÁLATKOR . . . 16
7.2 TARTOZÉKOK KOMBINÁLT HASZNÁLATA . . . 16
7.3 ÜZEMANYAG FELTÖLTÉS (19) . . . 16
7.4 MOTOROLAJSZINT ELLENŐRZÉSE (21:22) . . . 16
7.5 SEBESSÉGVÁLTÓ-OLAJ SZINTJÉNEK ELLENŐRZÉSE . . . 16
7.6 BIZTONSÁGI ELLENŐRZÉSEK . . . 16
7.6.1 Általános biztonsági ellenőrzés . . . 17
7.6.2 Elektromos biztonsági ellenőrzés . . . 17
7.7 INDÍTÁS / MUNKA . . . 17
7.7.1 Menet . . . 17
7.8 LEÁLLÁS . . . 17
7.9 TISZTÍTÁS . . . 18

8 TARTOZÉK HASZNÁLATA . . . 18
8.1 VÁGÁSMAGASSÁG. . . . 18
8.2 JAVASLATOK FŰNYÍRÁSHOZ . . . 18

9 KARBANTARTÁS . . . 18
9.1 SZEMLÉK . . . 18
9.2 ELŐKÉSZÍTÉS . . . 18
9.3 KARBANTARTÁS TÁBLÁZAT . . . 19
9.4 ABRONCSOK NYOMÁSA . . . 19
9.5 MOTOROLAJ UTÁNTÖLTÉSE / CSERÉJE . . . 19
9.5.1 Ellenőrzés / utántöltés (21; 22) . . . 19
9.5.2 Csere/feltöltés (21; 22).. . . . 19
9.5.3 Olajszűrő csere (ha van) . . . 19
9.6 ÜZEMANYAGSZŰRŐ-CSERE (21:B, 22:B). . . . 20
9.7 HAJTÓMŰOLAJ [4WD] ELLENŐRZÉSE / UTÁNTÖLTÉSE . . . 20
9.7.1 Ellenőrzés/utántöltés (25) . . . 20
9.7.2 Olajcsere. . . . 20
9.8 ÉKSZÍJAK ELLENŐRZÉSE . . . 21
9.9 KORMÁNYMŰ . . . 21
9.9.1 Ellenőrzések . . . 21
9.9.2 Beállítás (31) . . . 21
9.10 AKKUMULÁTOR . . . 21
9.10.1 Feltöltés motor segítségével . . . 21

9.10.2 Feltöltés akkumulátortöltővel . . . 21
9.10.3 Leszerelés/felszerelés . . . 22
9.10.4 Tisztítás . . . 22
9.11 LEVEGŐSZŰRŐ, MOTOR . . . 22
9.11.1 Tisztítás / Csere - mod.: [B&S Intek] (32) . . . 22
9.11.2 Tisztítás / Csere - mod.: [B&S Vanguard] (33) . . . 22
9.11.3 Tisztítás / Csere - mod.: [ST.] (34) . . . 22
9.11.4 Gyújtógyertya cseréje . . . 23
9.11.5 Szellőzőnyílás tisztítása . . . 23
9.12 KENÉS (29) . . . 23
9.13 BIZTOSÍTÉKOK (35) . . . 23

10 SZERVIZELÉS ÉS JAVÍTÁSOK . . . 23

11 TÁROLÁS . . . 24

12 KERESKEDELMI FELTÉTELEK . . . 24

13 KARBANTARTÁSOK ÖSSZEFOGLALÓ TÁBLÁZATA . . . 25

14 ÚTMUTATÓ A HIBAKERESÉSHEZ . . . 26

1 BEVEZETÉS

Mielőtt beindítaná a gépet, figyelmesen olvassa el a használati utasítást.

1.1 HASZNÁLATI UTASÍTÁS FELÉPÍTÉSE

A használati utasítás egy borítóból, tartalomjegyzékből, az összes ábrát tartalmazó részből, magyarázó szövegből áll.
A tartalma fejezetekre, bekezdésekre és albekezdésekre van osztva.
A kézikönyv tartalmaz a különböző motorokra (amennyiben vannak) vonatkozó néhány táblázatot
A könnyebb tanulmányozás érdekében, emelje ki az Ön gépére vagy motorjára vonatkozó adatokat.

Ábrák
A használati utasításban az ábrák számozva vannak (1., 2., 3., stb.).
Az ábrákon látható alkatrészek betűkkel vannak megjelölve (A, B, C, stb.).
Az ábrákra hivatkozás jelölése (2).
A 2. ábrán a A alkatrészre való hivatkozás jelölése (2:A).

Fejezetek címei
A használati utasításban a címek számozva vannak a következő példában látható módon:
a következő fejezet alcíme „2 GÉP MEGISMERÉSE
", és ez alá a fejezetcím alá tartozik "2.3 RENDELTETÉSSZERŰ HASZNÁLAT".
Amikor a fejezetek címeire történik hivatkozás, általában csak a számokat jelöljük meg, például "Lásd 2.3.1".

1.2 EGYEZMÉNYES JELEK

FIGYELMEZTETŐ jelzés. Ha nem tartják be pontosan az utasításokat, súlyos személyi sérülés és/vagy vagyoni kár keletkezhet.

KÖTELEZŐ jelzés. Olyan műveletet jelöl, amit kötelező elvégezni.

TILOS jelzés. Olyan műveletet jelöl, amit tilos elvégezni.

MEGJEGYZÉS jelzés. Különleges fontosságú tájékoztatást vagy részletes bemutatást jelöl

UTALÁS jelzés. Valamilyen információra utal, jelzi, hogy hol érhető el az információ.

1.3 HASZNÁLATI UTASÍTÁS MEGŐRZÉSE

A használati utasítást megfelelő és olvasható állapotban őrizze meg, a gép felhasználója által ismert és könnyen hozzáférhető helyen.

2 GÉP MEGISMERÉSE

Ez a gép kerti felszerelés, mégpedig frontkaszás fűnyíró traktor, amit a vezetőülésben ülő vezető irányít.
A gép rendelkezik egy motorral, amely a védőburkolattal védett nyíróberendezés rendszert, valamint a gép mozgatásáról gondoskodó erőátviteli egységet működteti.
A gép csuklós kivitelű. Ez azt jelenti, hogy az alváz egy első és egy hátsó részre van felosztva, melyeket egymáshoz viszonyítva lehet kormányozni.
A csuklós kormányozás miatt a gép könnyen körbe tudja járni a fákat és egyéb akadályokat rendkívül kis fordulókörrel.
A kezelő a vezetőülésből tudja vezetni a gépet és a főbb vezérléseket működtetni.
A gépre szerelt biztonsági berendezések lehetővé teszik a motor és a nyíróberendezés rendszer leállítását.

2.1 MODELLEK[2WD]

A gép hátsókerék-meghajtású.
A hátsó tengely hidrosztatikus sebességváltóval van felszerelve, számtalan változtatható előre-, és hátrameneti áttételellel.
A hátsó tengely differenciálművel is fel van szerelve, hogy elősegítse a fordulást.
A gép elejére szerelt tartozékok szíjhajtással működnek.

2.2 MODELLEK [4WD]

A gép négykerék-meghajtású.
A hajtott kerekek hidraulikus úton veszik át a motor teljesítményét.
A motor egy olajszivattyút működtet, amely hidraulikus rendszer segítségével működteti az első és hátsó tengelyeket (kerekeket).
Az első és a hátsó kerekek ugyanakkora sebességgel forognak.
A fordulás megkönnyítésére mindkét tengely differenciálművel van felszerelve.

A gép elejére szerelt tartozékok szíjhajtással működnek.

2.3 RENDELTETÉSSZERŰ HASZNÁLAT

A gép fűnyírásra lett tervezve és kialakítva.
A Gyártó által eredeti vagy külön megvásárolható felszerelésnek tekintett különleges tartozékok használata lehetővé teszi, hogy a használati utasításban vagy az egyes tartozékokhoz adott utasításokban bemutatott különböző felhasználási módokban végezze ezt a munkát.
Hasonlóan a (Gyártó által tervezett) kiegészítő tartozékok alkalmazásának lehetősége kiterjeszti a felhasználás lehetőségeit a készülékekhez adott utasításokban megjelölt korlátozások és feltételek szerint.

A gépet csak egy kezelő használja.

A gép stabilitása csökken, amennyiben a nyíróberendezés rendszertől eltérő front tartozékot szerel fel.

Használatkor szerelje fel a nyíróberendezést vagy egy másik front tartozékot a gépre.

2.3.1 Felhasználó típusának meghatározása

Ez a gép fogyasztók, azaz nem professzionális felhasználók számára készült.
Ez a gép „hobbi használatra" készült.

2.4 NEM RENDELTETÉSSZERŰ HASZNÁLAT

Minden más, a fent felsoroltaktól eltérő felhasználás veszélyes lehet, és személyi sérülést és/vagy a tárgyakban károkat okozhat.
Nem rendeltetésszerű használatnak minősül (például, de nem kizárólag):

- más személyek, gyermekek vagy állatok szállítása a gépen vagy pótkocsin;
- rakományok vontatása vagy tolása a vontatásra szolgáló külön tartozék használata nélkül;
- gép használata instabil, csúszós, lefagyott, kavicsos vagy laza talajon, pocsolyákon vagy mocsaras területeken történő áthaladáshoz, melyek nem teszik lehetővé a talaj állagának értékelését;
- vágószerkezetek használata nem füves részeken.

A gép nem rendeltetésszerű használata a garancia elvesztését vonja maga után, a Gyártó elhárít minden felelősséget, és áthárítja a felhasználóra a kezelőben vagy harmadik személyeknek okozott károk és sérülések miatt keletkezett kötelezettségeket.

2.5 BIZTONSÁGI JELZÉSEK

A gépen található biztonsági jelzések tájékoztatják a felhasználót a gép használata közben követendő viselkedésről, különösen a körültekintést és figyelmet igénylő műveletek esetében.

FIGYELEM. Veszélyt jelez. Általában más, a veszély jellegére utaló jelzésekkel együtt van feltüntetve.

Figyelem! A gép használata előtt figyelmesen olvassa el a használati utasítást.

Figyelem! Ügyeljen az eldobott tárgyakra. Tartsa távol az esetleges bámészkodókat.

Figyelem! Mindig viseljen fülvédőt!

Figyelem! A gép nincs hitelesítve közúti használatra!

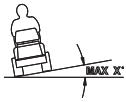

Figyelem! Az eredeti tartozékokkal ellátott géppel 10%-nál nagyobb dőlésű lejtőn semmilyen irányban sem szabad haladni.

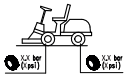

Abroncsok nyomása. A címkén az optimális abroncs nyomás értékek vannak feltüntetve - lásd a „0. MŰSZAKI ADATOK TÁBLÁZATA" fejezetet. A helyes abroncs nyomás alapvetően fontos ahhoz, hogy a gép használata közben jó eredményeket érjünk el.

2.5.1 Öntapadó címkék (4)

Rögzítőfék jelölése.



Hajtáskapcsoló kar jelölése (4:A).
A címke a következő helyen található:

- a hajtáskapcsoló kar közelében.



Maximális vontatható tömeg jelölése (4:B).

A címke a következő helyen található:

- a vonórúd közelében.



Figyelem! Égési sérüléseket szenvedhet! (4:C) Ne érintse meg a hangtompítót.

A címke a következő helyen található:

- a kipufogó közelében;



Figyelem! Zúzódásos sérülések veszélye (4:D). Kezét, lábát tartsa távol a kormánymű csuklós csatlakozásától és a vonóhorogtól, amikor valamilyen tartozék rá van akasztva.

A címke a következő helyen található:

- a kormánymű csuklós csatlakozása közelében;
- a vonórúd közelében.

A megrongálódott vagy olvashatatlanná vált címkéket cserélje ki!

Új címkéket márkaszervizében rendelhet.

2.6 AZONOSÍTÓ ADATTÁBLA

Az azonosító adattáblán a következő adatok vannak feltüntetve (lásd az 1. ábrát):

1. Gyártó címe
2. Gép típusa
3. Hangteljesítmény szintje
4. CE megfelelőség jelölés
5. Tömeg kg-ban
6. Motor teljesítménye és üzemi sebessége
7. Gyártási év
8. Sorozatszám
9. Cikkszám

Írja fel a gép sorozatszámát az ábra erre a célra szolgáló helyére (1:10).

A termék beazonosítása két alkotó alapján történik:

- A gép cikkszáma és sorozatszáma:
- A motor sorozatszáma, típusa és modellje:

Használja az azonosító elnevezéseket minden alkalommal, amikor a márkaszervizhez fordul

A megfelelőségi nyilatkozat példája a használati utasítás utolsó előtti oldalán található.

2.7 FŐBB ALKOTÓEGYSÉGEK (1)

A gép a következő főbb alkotórészekből áll (lásd az 1. ábrát):

A. Alváz
B. Kerekek
C. Kormánykerék
D. Ülés
E. Konzol
F. Pedálvezérlések
G. Motorháztető
H. Front tartozékok emelőkarja
I. Biztosítéktartó
J. Akkumulátor
K. Üzemanyagtartály
L. Hajtóműolaj-tartály
M. Motor
N. Gyorscsatlakozó szerelvények tartozékokhoz

3 BIZTONSÁGI SZABÁLYOK

A gép használata előtt olvassa el figyelmesen ezeket az utasításokat.

3.1 ÁLTALÁNOS FIGYELMEZTETÉSEK

FIGYELEM! A gép használata előtt olvassa el figyelmesen ezeket az utasításokat.
Ismerje meg a kezelőszerveket és a gép rendeltetésszerű használatát.
Tanulja meg, hogyan tudja gyorsan leállítani a gépet, és a kezelőszerveket kikapcsolni.
A figyelmeztetések és utasítások be nem tartása áramütést, tűzesetet és/vagy súlyos sérüléseket okozhat.
A figyelmeztetéseket és utasításokat őrizze meg, hogy a jövőben is tudja tanulmányozni.

Soha ne engedje meg, hogy a gépet gyermekek vagy olyan személyek használják, akik nem ismerik megfelelően a használati utasítást!
A helyi törvények megszabhatják a felhasználó alsó korhatárát.

Soha ne használja a gépet, ha emberek, különösen gyermekek, vagy állatok vannak a közelében.

Soha ne használjuk a gépet, amennyiben a felhasználó fáradt vagy rosszul van illetve gyógyszerek, kábítószer, alkohol vagy más olyan szer hatása alatt áll, melyek módosíthatják reflexeit vagy éberségét.

Ne felejtse, hogy a kezelő vagy felhasználó felel a másoknak vagy mások vagyontárgyaiban okozott balesetekért és váratlan eseményekért.
A felhasználó felelőssége a megmunkálandó terület lehetséges veszélyforrásainak értékelése valamint, hogy megtegye az összes szükséges óvintézkedést saját maga és mások biztonsága érdekében, különös tekintettel, ha lejtős, hepehupás, csúszós vagy instabil talajon dolgozik.

Amennyiben át- vagy kölcsön akarja adni másoknak a gépet, győződjön meg arról, hogy a kezelő elolvassa a jelen kézikönyvben tartalmazott utasításokat.

Ne szállítson gyermekeket vagy más utasokat a gépen, mivel leeshetnek, és súlyos sérüléseket szenvedhetnek, vagy veszélyeztethetik a biztonságos vezetést.

A gép vezetőjének szigorúan be kell tartania a vezetésre vonatkozó utasításokat, különösképpen:

a. Munka közben ne viselkedjen szórakozottan, mindig kellően összpontosítson a munkájára.

b. Ne feledkezzen meg arról, hogy amennyiben elveszíti uralmát a lejtőn lefelé csúszó gép felett, fékezéssel nem tudja visszaszerezni. A gép feletti uralom elveszítésének fő okai a következők:
- A kerekek nem tapadnak;
- Túlzott sebesség;
- Nem megfelelő fékezés;
- Használatra alkalmatlan gép;
- A talajviszonyokból eredő következmények ismeretének hiánya, különösen lejtőn;
- Helytelen használat vontató járműként;

A gépen több mikrokapcsoló és biztonsági berendezés van, amelyeket soha nem szabad jogosulatlanul módosítani vagy eltávolítani, mert ezzel a garancia és a Gyártó minden felelőssége megszűnik. Mielőtt a gépet üzembe helyezné, minden alkalommal ellenőrizze, hogy a biztonsági eszközök működnek-e.

3.2 ELŐKÉSZÍTŐ MŰVELETEK

- A gép használata közben mindig csúszásgátló, robosztus munkavédelmi cipőt és hosszú nadrágot viseljen.
- Mezítláb vagy nyitott szandálban ne üzemeltesse a gépet.
- Ne viseljen nyakláncot, karkötőt és lebegő ruhát, szíjakat vagy nyakkendőt.
- Amennyiben hosszú haja van, fogja össze. Mindig használjon fülvédőt.
- Gondosan vizsgálja át az egész munkaterületet, és távolítson el mindent, amit a gép kilökhet, vagy ami károsíthatja a vágóegységet és a motort (kavicsok, drótok, csontok, stb.).

FIGYELEM: VESZÉLY! Az üzemanyag fokozottan tűzveszélyes.

a. Az üzemanyagot erre a célra kialakított edényben tartsa;

b. Üzemanyagot egy tölcsér segítségével csak szabadban töltsön a gépbe, és minden alkalommal, amikor üzemanyaggal dolgozik, kerülje a dohányzást;

c. A motor beindítása előtt töltse fel üzemanyaggal; soha ne töltsön bele üzemanyagot vagy vegye le az üzemanyagtartály zárósapkáját ha a motor jár vagy meleg;

d. Az üzemanyag kiszabadulása esetén ne indítsa be a motort, hanem távolítsa el a gépet arról a területtől, ahova az üzemanyag kifolyt, és kerülje az olyan helyzeteket, amelyek tűzveszélyt hozhatnak létre, amíg az üzemanyag el nem párolgott és a benzinpára el nem oszlott;

e. Mindig tegye vissza a helyére, és erősen húzza meg az üzemanyagtartály zárósapkáját és az üzemanyagkanna zárósapkáját.

A hibás hangtompítót cserélje ki.

Használat előtt ellenőrizze a gépet, különösen a vágószerkezetet, hogy a csavarok és a vágószerkezetek ninc-

senek-e megkopott vagy sérült állapotban.
Kopás vagy sérülés esetén a teljes vágószerkezetet cserélje le, hogy ne változzon meg a berendezés egyensúlya.
Az esetleges javításokat szakszervizben végeztesse el.

Rendszeresen ellenőrizze az akkumulátor állapotát. Cserélje ki, amennyiben megsérül a háza, a fedele vagy a saruk.

3.3 HASZNÁLAT KÖZBEN

Ne indítsa be a motort zárt térben, ahol veszélyes szénmonoxid füst halmozódhat fel.
Az indítást nyílt térben vagy megfelelő szellőzéssel rendelkező helyen végezzük el.
Ne felejtse el, hogy a kipufogó gázok mérgezők.

Kizárólag nappali fénynél vagy jó megvilágítás mellett, megfelelő látási körülmények között dolgozzon.
Tartsa távol az embereket, gyermekeket és állatokat a munkaterülettől!

Amennyiben lehetséges, ne dolgozzon a nedves fűben. Lehetőség szerint ne dolgozzon esőben, amikor vihar lehet. Soha ne használja a gépet rossz időben, különösen, ha villámlás várható.

A motor beindítása előtt kapcsolja ki a nyíróberendezést vagy húzza ki a villásdugót, a hajtást tegye „üresbe".

Legyen különösen óvatos, amikor olyan tárgyakat közelít meg, amelyek korlátozzák a látási viszonyokat.

Parkoláskor mindig használja a rögzítőféket.

10°-nál (17%) nagyobb dőlésű lejtőn ne használja a gépet, menetiránytól függetlenül.

Ne feledje, hogy nincs „biztonságos" lejtő. Amikor lejtős zöldterületen mozog, mindig különösen figyeljen. A gép felborulásának vagy a gép feletti uralom elvesztésének elkerülése érdekében:

a. Lejtőn vagy emelkedőn ne álljon meg és ne induljon hirtelen;
b. Finoman kapcsolja be a meghajtást, és tartsa mindig bekapcsolva az erőátvitelt, különösen lejtőn;
c. Csökkentse a sebességet lejtőkön vagy éles fordulásnál;
d. Ügyeljen a bukkanókra, a kátyúkra és a rejtett veszélyekre!
e. Soha ne nyírjon a géppel lejtőre merőlegesen. A szintkülönbséggel rendelkező zöldterületeket mindig hegymenet/lejtő irányban kell bejárni, és soha nem szabad erre merőlegesen. Különösen ügyeljen irányváltáskor valamint arra, hogy a felső kerekek ne ütközzenek akadályokba (kavicsok, ágak, gyökerek, stb.), mert ilyenkor oldal irányban megcsúszhat, felborulhat a gép vagy elveszítheti fellette az uralmát.

Minden irányváltás előtt csökkentse a sebességet lejtős területen, és mindig kapcsolja be a rögzítőféket, mielőtt a gépet magára hagyja.

Különös figyelemmel járjon el meredek sziklafalak, árkok és töltések közelében. A gép felborulhat, ha kereke túlszalad a lejtő peremén, vagy ha a lejtő hirtelen leszakad.

Nagyon óvatosan járjon el, amikor hátramenetben halad vagy dolgozik. Mielőtt hátramenetbe kapcsolna és tolatás közben, hátranézve győződjön meg róla, hogy vannak-e akadályok az útjában.

Ügyeljen vontatásnál illetve amikor nehéz felszereléseket használ:

a. A vontatórudakhoz kizárólag a jóváhagyott csatlakozási pontokat használja;
b. Csak annyi rakományt vigyen, amennyit könnyen kezelni tud;
c. Tartózkodjon a hirtelen kormánymozdulatoktól. Hátramenetben ügyeljen;
d. Használjon ellensúlyokat vagy keréksúlyokat, amikor a használati utasítás ezt javasolja.

Amikor nem füves területeken halad át, kapcsolja ki a nyíróberendezést vagy húzza ki a villásdugót, amikor a munkaterületre megy ki, vagy onnan jön

vissza, a nyíróberendezést állítsa a legmagasabb állásba.

Kereszteződéseknél, vagy ha út szélén halad, ügyeljen az elhaladó forgalomra.

FIGYELEM! A gép nincs hitelesítve közúti használatra! Használni (a KRESZ értelmében) kizárólag forgalom elöl elzárt magán területen lehet.

Soha ne használja a gépet, ha a védőlemezek sérültek;

Kezét, lábát ne tegye forgó részek mellé vagy alá. Maradjon mindig távol a kidobó nyílástól!

Ne hagyja a magas fűben járó motorral a gépet, hogy ne okozzon tüzet.

A tartozékok használata közben soha ne irányuljon a kimeneti nyílás a gép mellett álló személyre.

Kizárólag a gép gyártója által jóváhagyott tartozékokat használja.

A gép nem használható a gép szerszámtartójára szerelhető tartozékok nélkül. Ha a gépet tartozékok nélkül üzemelteti, az kedvezőtlen hatással lehet annak stabilitására.

Ügyeljen, ha gyűjtőzsákot vagy tartozékot használ, melyek befolyásolhatják a gép stabilitását, különösen a lejtőkön.

Ne módosítsa a motor beállításait, ne használja túl magas fordulatszámon.

Ne érjen a használat közben felmelegedő motoralkatrészekhez. Égési sérüléseket szenvedhet!

Kapcsolja ki a nyíróberendezést vagy húzza ki a villásdugót, a hajtást tegye „üresbe", kapcsolja be a rögzítőféket, állítsa le a motort, és húzza ki az indítókulcsot (győződjön meg arról, hogy az összes mozgásban levő rész teljesen leállt-e):

- **a.** Minden alkalommal, amikor felügyelet nélkül hagyja a gépet, vagy amikor elhagyja a vezetőállást:
- **b.** Mielőtt eltávolítaná a leállás kiváltó okát vagy mielőtt megtisztítaná az eltömődött kidobónyílást;
- **c.** Mielőtt ellenőrizné, megtisztítaná vagy dolgozna a gépen;
- **d.** Miután idegen tárggyal ütközött. Ellenőrizze a gépben keletkezett esetleges károkat, és végezze el a szükséges javításokat, mielőtt ismételten használná;

Kapcsolja ki a nyíróberendezést vagy húzza ki a villásdugót és állítsa le a motort (győződjön meg arról, hogy az összes mozgásban levő rész teljesen leállt-e):

- **a.** Üzemanyag feltöltés előtt;
- **b.** Minden alkalommal, amikor leveszi vagy visszaszereli a gyűjtőzsákot;
- **c.** A vágásmagasság beállítását megelőzően, amennyiben ezt a műveletet nem lehet elvégezni a vezetőülésből.

Kapcsolja ki a nyíróberendezést vagy húzza ki a villásdugót szállítás közben illetve, amikor nem használja.

A motor leállítása előtt vegye vissza a gázt. A munka végeztével zárja el az üzemanyag ellátást a könyvben feltüntetett utasítások szerint.

Ügyeljen az egynél több nyíróberendezéssel rendelkező vágóelemekre, hiszen az egyik nyíróberendezés forgása meghatározhatja a többi forgását is.

FIGYELEM - Amennyiben valamit összetör vagy balesetet okoz, haladéktalanul állítsa le a motort, és vigye el a gépet, hogy ne okozzon további károkat. Amennyiben saját magának vagy harmadik személynek személyi sérülést okoz, haladéktalanul nyújtson elsősegélyt a helyzet által megkövetelt módon, vagy a szükséges kezelésért forduljon orvoshoz! Gondosan távolítsa el az esetleges törmelékeket, amelyek kárt vagy sérülést okozhatnak emberekben vagy állatokban, amennyiben nem veszi észre.

FIGYELEM - A jelen útmutatóban megadott zajszint- és vibrációértékek a gép legnagyobb használati értékei. A nem egyensúlyban levő vágóelem, a túl gyors mozgás, a karbantartás

elhanyagolása jelentősen befolyásolják a zajkibocsátás és a vibrálást. Ezért szükséges biztosítani azokat a megelőző intézkedéseket, melyek révén megszüntethetők a magas zajszint és a vibrálás okozta lehetséges károsodások; valamint gondoskodni kell a gép karbantartásáról, fülvédőt kell viselni és a munka során szüneteket kell tartani.

3.4 KARBANTARTÁS ÉS TÁROLÁS



FIGYELEM! – Húzza ki az indítókulcsot, és olvassa el a használati utasítás megfelelő részeit a tisztítás vagy a karbantartás megkezdése előtt. Viseljen megfelelő ruházatot és munkavédelmi kesztyűt minden olyan helyzetben, ami veszélyt jelent a kezére!



FIGYELEM! – Soha ne használja a gépet kopott vagy sérült alkatrészekkel! A meghibásodott vagy sérült alkatrészeket ki kell cserélni! Soha ne javítsa meg! Használjon kizárólag gyári alkatrészeket: a nem gyári alkatrészek használata és/vagy a nem megfelelő beszerelés veszélyezteti a gép biztonságát, balesetet vagy személyi sérülést okozhat, és mentesíti a Gyártót mindennemű kötelezettség és felelősség alól.



A kézikönyvben nem leírt karbantartásokkal és beállításokkal forduljon forgalmazójához vagy szakszervizhez, ahol rendelkeznek a munka szakszerű elvégzéséhez szükséges ismeretekkel és szerszámokkal, hogy megőrizhesse gépe eredeti biztonsági fokát. A nem megfelelő helyen vagy megfelelő képesítéssel nem rendelkező személyek által végzett műveletek a Garancia minden formájának, valamint a Gyártó minden kötelezettségének vagy felelősségének megszűnését vonják maguk után.

- Minden használat után húzza ki az indítókulcsot, és ellenőrizze, hogy megsérült-e.
- Mindig legyenek az anyák és a csavarok meghúzva, hogy a gép mindig biztonságos körülmények között üzemeljen. A rendszeres karbantartás lényeges a biztonság és a teljesítményszint megőrzéséhez.
- Rendszeres időközönként ellenőrizze, hogy a nyíróberendezés csavarjai szorosan meg vannak-e húzva.



Viseljen munkavédelmi kesztyűt, amikor a nyíróberendezéshez nyúl, hogy leszerelje vagy visszaszerelje.



Élezéskor ügyeljen a nyíróberendezés egyensúlyára. A nyíróberendezésen végzett összes művelet (leszerelés, élezés, kiegyenlítés, visszaszerelés és/vagy csere) olyan munkák, amelyek elvégzéséhez szakértelemre van szükség valamint megfelelő célszerszámokra. Biztonsági okokból ezeket mindig szakszervizben kell elvégeztetni.

- Rendszeresen ellenőrizze a fékek működését. Fontos, hogy a fékek karbantartása és javítása megtörténjék, mihelyt szükséges.
- Cserélje ki a sérült figyelmeztető vagy útmutató címkéket.
- Ha a szállító pozíciókban nincsen mechanikus pozíciózár, a tartozékokat mindig le kell engedni, amikor a gépet leparkolja, tárolja vagy felügyelet nélkül hagyja.
- Úgy tárolja el a gépet, hogy gyermekek ne férkőzhessenek a közelébe.



Amennyiben az üzemanyagtartályában üzemanyag van, a gépet ne tárolja soha olyan helyiségben, ahol az üzemanyaggőz lánggal, szikrával vagy más erős hőforrással érintkezhet.

- Hagyja a motort lehűlni, mielőtt a gépet beállítaná zárt térbe.
- A tűzveszély csökkentése érdekében tartsa a motort, a kipufogó hangtompítóját, az akkumulátortartót és az üzemanyagtároló környékét fűmaradéktól, levelektől es felesleges zsírtól tisztán.
- A tűzveszély csökkentése érdekében rendszeresen ellenőrizze, hogy a gépből nem szivárog-e az olaj vagy az üzemanyag.
- Amennyiben ki kell ürítenie az üzemanyagtartályt, ezt a műveletet a motor lehűlése után mindig a szabadban végezze.

- Soha ne hagyja az indítókulcsot bedugva, illetve gyermekek vagy illetéktelen személyek részére elérhető helyen. A karbantartás elkezdése előtt mindig húzza ki az indítókulcsot.

FIGYELEM! - Az akkumulátorban tartalmazott sav mar! Fizikai sérülés vagy túltöltés esetén a sav kiszivároghat. Ne lélegezze be, és kerülje az érintkezését a test bármely részével.

A sav belélegzett kigőzölgései károsíthatják a nyálkahártyát és a belső szerveket. Haladéktalanul forduljon orvoshoz.

FIGYELEM! - Soha ne töltse túl az akkumulátort. A túltöltés miatt az akkumulátor felrobbanhat, a sav minden irányba szétfröccsenhet.

FIGYELEM! - A sav súlyosan károsítja a szerszámokat, ruházatot és más anyagokat. A kifröccsent savat azonnal öblítse le vízzel.

Ne zárja rövidre az akkumulátor saruit. Szikrák keletkezhetnek, ami tüzet okozhat.

FIGYELJEN a hidraulika elemekre. A nyomás alatt levő szivárgó hidraulikus folyadék behatolhat a bőrbe, és súlyosan károsíthatja. Ilyen esetben haladéktalanul orvosi ellátásra van szükség.

3.5 SZÁLLÍTÁS

FIGYELEM! - Amennyiben a gépet kamionnal vagy tréleren szállítják mindig megfelelő teherbírású, szélességű és hosszú rámpát használjon.
Szállítás közben zárja el az üzemanyagcsapot (amennyiben van), eressze le a nyíróberendezést vagy a tartozékot, kapcsolja be a rögzítőféket, és kötelekkel vagy láncokkal rögzítse megfelelően a gépet a szállító járműhöz.

3.6 KÖRNYEZETVÉDELEM

- A gép használata során a környezetvédelemnek fontos és elsődleges szempontnak kell lennie, a békés együttélés és környezetünk védelmében. Ne zavarja a szomszédokat!
- Szigorúan tartsa be a csomagolóanyag, az olajok, az üzemanyag, a szűrők, a meghibásodott alkatrészek valamint minden, a környezetet nagymértékben terhelő egység megsemmisítésére vonatkozó helyi jogszabályokat. Az ilyen hulladékokat nem szabad a kommunális hulladékba dobni, hanem szelektíven el kell vinni az erre a célra szolgáló gyűjtőudvarba, ahol újrahasznosítják.
- Szigorúan tartsa be a vágás után a melléktermékek megsemmisítésére vonatkozó helyi jogszabályokat.
- Amikor véglegesen használaton kívül helyezi a gépet, ne hagyja el a természetben, hanem forduljon egy gyűjtőudvarhoz, a vonatkozó helyi jogszabályok szerint.

4 FŰNYÍRÓ BIZTOSÍTÁSA

Ellenőrizze a fűnyíró traktor biztosítását.
Lépjen kapcsolatba biztosítójával.
A közlekedési balesetekre, tűzre, sérülésre és lopásra kiterjedő biztosítással kell rendelkeznie.

5 ÖSSZESZERELÉS

Az első használat előtt töltse fel teljesen az akkumulátort.

Ne használja addig a gépet, a személyi sérülés és az anyagi kár megelőzése érdekében, ameddig az "ÖSSZESZERELÉS" fejezetben leírtakat el nem végezte.

A gép kicsomagolását és összeszerelését vízszintes, szilárd felületen végezze, ahol elegendő helye van a gép és a csomagolóanyagok mozgatására. Használjon mindig megfelelő szerszámokat!

5.1 ALKATRÉSZEK ÖSSZESZERELÉSHEZ (3)

A gépet leszerelt üléssel és kormánykerékkel szállítjuk, valamint helyén lévő, de be nem kötött akkumulátorral.

A csomagolás tartalmazza az összeszereléshez szükséges alkatrészeket (3), melyek a következő táblázatban vannak felsorolva:

Pos.	N.	Megnevezés	Méret
A	2	Tengely	6 x 36
B	1	Távtartó.	6x38x0,5
C	1	Távtartó.	16x38x1,0
D	2	Gyújtókulcs	/
E	2	Akkumulátor anya	/
F	2	Akkumulátor csavar	/
G	2	Anya	M8
H	1	Vonórúd	/
J	2	Csavar	8x20
R	4	Grower-gyűrű	14 x 8,2 x 2

5.2 MOTORHÁZTETŐ (5:A)



Az üzemanyagcsaphoz, az akkumulátorhoz és a motorhoz úgy férhet hozzá, ha kinyitja a motorháztetőt.

A motorháztető következőképpen nyitható ki:

1. Akassza ki a motorháztető első oldalán található gumipántot (5:B).
2. Óvatosan emelje fel a motorháztetőt. A motorháztető bezárásához engedje le, és akassza vissza a rögzítő gumipántot.



Nyitott motorháztetővel tilos a motort beindítani.

5.3 AKKUMULÁTOR

A gépen használt akkumulátor típusát lásd a ”0 MŰSZAKI ADATOK TÁBLÁZATA”-ban.



FIGYELEM! Az akkumulátorban tartalmazott sav korrozív, a vele való érintkezés káros.
Óvatosan bánjon az akkumulátorral, kerülje a kifröccsenést.



Ne ellenőrizze és/vagy töltse fel az akkumulátort savat.

5.3.1 Akkumulátor bekötése (6)

Csatlakoztassa az akkumulátort a gép elektromos rendszeréhez a csavarok és az anyák segítségével (6:F; 6:E)

1. Csatlakoztassa a piros kábelt az akkumulátor pozitív pólusához (+).
2. Csatlakoztassa a fekete kábelt az akkumulátor negatív pólusához (-).



Ha a kábeleket nem megfelelő sorrendben csatlakoztatja, fennáll a rövidzárlat veszélye, és az akkumulátor károsodhat.



Ha a kábeleket felcseréli, a generátor és az akkumulátor is károsodhat.



Biztonságosan rögzítse a kábeleket. A meglazult kábelek tüzet okozhatnak.



A motort soha nem szabad úgy járatni, hogy az akkumulátor nincsen csatlakoztatva. Ilyen esetben fennáll a generátor és az elektromos rendszer súlyos károsodásának a veszélye.

5.3.2 Akkumulátor feltöltése



Az első használat előtt töltse fel teljesen az akkumulátort.



Az akkumulátor feltöltéséről lásd 9.10.

5.4 ÜLÉS (7)

1. Távolítsa el a következő elemeket az ülés tartókeretéből:
   - 4 anya (szállítás közben történő rögzítéshez, nem használt).
   - 4 csavar (7:K).
   - 4 vállas alátét. (7:L)
   - 4 Grower-gyűrű (7:R)
2. Illessze az ülést a rögzítőkeret szerelőpontjai fölé.
3. Illessze a vállas alátéteket (7:L) a csavarokra (7:K), felszerelt alátétekkel (7:R).
4. Illessze a vállas alátétekkel felszerelt csavarokat az ülés rögzítőkeretében és az ülés tartólemezében lévő nyílásokba. Csavarozza a helyére az ülést.

Nyomaték: 9±1,7 Nm.



Ha a csavarokat 9±1,7 Nm-nél nagyobb nyomatékkal húzza meg, az ülés megrongálódhat.

5. Ellenőrizze, hogy az ülés könnyedén mozogjon a keret nyílásaiban.

Az ülés dönthető. Ha a gép esős időben a szabadban áll, döntse előre az ülést, hogy megelőzze az üléspárnák átázását.

5.5 KORMÁNYKERÉK (8)

Ha minimálisra kívánja csökkenti a kormányoszlop axiális játékát, illessze a 0,5 mm-es és/vagy 1 mm-es távtartó alátéteket (3:C; 3:B) a kormányoszlop és annak burkolata közé poz. (8:A) a következők szerint:

1. Illessze a kormányoszlop burkolatát (8:B) a kormányoszlopra, és rögzítse az egyik sasszeget (8:C) kb. 1/3-ig betolva.
2. Húzza felfelé a kormányoszlop burkolatát és a kormányoszlopot.
3. Kívülről ellenőrizze, hogy beilleszthető-e akár a 0,5 mm-es, akár az 1,0 mm-es alátétet, akár a kettő együtt a keletkező hézagba (8:A). Az alátétet/alátéteket tilos beerőszakolni, mivel valamennyi axiális játék mégis szükséges.
4. Húzza ki a sasszeget (8:C) a célszerszámmal (8:D), és szerelje le a kormányoszlop burkolatát.
5. Illessze be az alátétet/alátéteket a fenti 3. pontban leírtak szerint.
6. Illessze a kormányoszlop burkolatát a kormányoszlopra, és rögzítse teljesen helyére tolt sasszegekkel. Rögzítse a kormányoszlopot.

5.6 VONÓRÚD (9)

Szerelje fel a vonórudat (9:B) a gép hátuljára.
Használja a csavarokat és az anyákat (9:A; 9:C).
Nyomaték: 22 Nm.

5.7 GYORSKIOLDÓ SZERELVÉNYEK (1:N)

A gyorskioldó szerelvények és a Szerelési útmutató külön dobozban találhatók.
Szerelje fel a gyorskioldó szerelvényeket a gép első féltengelyeire.

5.8 ABRONCSOK NYOMÁSA

Az abroncsok nyomását lásd a “0. MŰSZAKI ADATOK TÁBLÁZATÁ”-ban.

5.9 TARTOZÉKOK

A tartozékok felszerelése előtt tekintse át a velük együtt szállított szerelési útmutatót.

Megjegyzés: Itt a nyíróberendezés rendszer tartozéknak minősül.

6 VEZÉRLŐSZERVEK

6.1 MECHANIKUS TARTOZÉKEMELŐ PEDÁL (10:C)

A kart (9:C1) vezérli, lehetővé teszi a tartozékok mozgatását a munkapozícióból a szállítási pozícióba.

- Szállítási pozíció: nyomja ki teljesen a pedált, majd vegye le a lábát. A pedál benyomva marad.
- Munkapozíció: nyomjuk ki, és lassan engedjük fel a pedált.

Ne állítsa át szállítási pozícióba, amikor a rácsatlakoztatott tartozék működik. Ezzel tönkre teheti az ékszíjat.

6.2 RÖGZÍTŐFÉKPEDÁL (10:B)

Menet közben soha ne nyomja le a pedált.

Fennáll az erőátvitel túlhevülésének a veszélye.

A pedál (9:B) az alábbi három pozícióban állhat:

Kioldva. A meghajtás be van kapcsolva. A rögzítőfék nem aktív.

Félig lenyomva. A gép nincs előremenetbe kapcsolva. A rögzítőfék nem aktív.

Teljesen lenyomva. A gép nincs előremenetbe kapcsolva. A rögzítőfék teljesen aktiválva van, de nincs rögzítve. Ez a pozíció vészfékezésre is szolgál.

6.3 RÖGZÍTŐFÉK MŰKÖDÉSGÁTLÓ (10:A)

A működésgátló lenyomott állapotban rögzíti a „tengelykapcsoló-fék” pedált. Ezzel a funkcióval a gépet lejtőkön, szállítás közben stb. lehet rögzíteni, amikor a motor áll.

Zárás:
1. Nyomja le teljesen a pedált (10:B).
2. Tolja a működésgátlót (10:A) jobbra.
3. Engedje fel a pedált (10:B).
4. Oldja ki a működésgátlót (10:A).

Kioldás:
1. Nyomja le és engedje fel a pedált (10:B).

6.4 MEGHAJTÁSPEDÁL (10:F)

Ha a pedál felengedésekor a gép nem úgy lassul, mint ahogyan azt elvárná, a baloldali pedált (9:B) kell vészfékezésre használni.
A pedál határozza meg a motor és a meghajtott kerekek közötti áttételt (=sebesség).

Tolja előre a pedált, – a gép előrehalad.
Ha nem nyomja a pedált – a gép megáll.
Tolja vissza a pedált – a gép hátramenetbe kapcsol.
Csökkentse a pedálra gyakorolt nyomást – a gép lassít.

A pedál felső részén található egy lemez, amelyet be lehet állítani, hogy a pedál igazodjon a vezető lábához.

Ha a pedál felengedésekor a gép nem úgy lassul, mint ahogyan azt elvárná, a baloldali pedált (10:B) kell vészfékezésre használni.

6.5 KORMÁNYKERÉK (10:D)

A kormánykerék magassága fokozatmentesen állítható.

Oldja ki a kormányoszlopon lévő rögzítő kapcsolót (10:E), és emelje vagy süllyessze a kormányt a kívánt pozícióba. Rögzítse a kapcsolót.

A gép üzemelése közben ne állítson a kormányon.

Ha a gép álló helyzetben, leeresztett eszközzel várakozik, soha ne forgassa el a kormánykereket. Fennáll a veszélye, hogy abnormális terhelés nehezedhet a szervo-, illetve a kormánymechanizmusra.

6.6 GÁZKAR (11:A; 12:A) MOD.: [B&S Intek] [B&S Vanguard] [ST.]

A motor sebességének szabályozása.

A fojtószelep teljesen nyitva - amikor a gép üzemel, a fojtószelep mindig legyen teljesen nyitva.

Alapjárat.

6.7 SZÍVATÓ (HA VAN) (12:B) MOD.: [ST.]

Kihúzható szivató, ha a gépet hideg időben kívánja beindítani.

A szivató teljesen ki van húzva (12:B1) - a karburátor hidegindító csappantyúja el van zárva. Hideg motor indításához.

A szivató benyomva (12:B2) – a hidegindító csappantyúja nyitva van. Meleg motor indításakor és a gép üzemeltetése közben.

Soha ne üzemeltesse a gépet kihúzott szivatóval, amikor a motor már bemelegedett.

Egyes típusok fel vannak szerelve a hidegindító állását a motor beindítása és melegedése alatt automatikusan ellenőrző szerkezettel.

6.8 GYÚJTÁSKAPCSOLÓ/FÉNYSZÓRÓ (11:C; 12:C)

A gyújtáskapcsoló a motor indítására és leállítására szolgál.

A fényszóró is az indításkapcsolóval kapcsolható be.

Ne hagyja úgy magára a gépet, ha az indítókulcs 2. vagy 3. állásban van. Tűzveszély áll fenn; az üzemanyag a karburátoron keresztül belefolyhat a motorba, és fennáll a veszélye, hogy az akkumulátor kisül és megsérül.

A gyújtáskapcsolónak négy állása lehetséges:

1. Leállítás - a motor rövidre zárt. Az indítókulcs kivehető.

2. Üzemi pozíció - a fényszóró be van kapcsolva.

3. Üzemi pozíció - a fényszóró nincs bekapcsolva.

4. Indítás - az elektromos indítómotor akkor kapcsol be, amikor a kulcsot indító helyzetbe állítják. Miután a motor beindult, engedje el az indítókulcsot, ami visszatért a 3. üzemi pozícióba. A fényszóró bekapcsolásához az indítókulcsot fordítsa 2. üzemi pozícióba.

6.9 TELJESÍTMÉNY-LEADÓ TENGELY (11:D; 12:D)

Amikor az előre felszerelt tartozékok emelője szállítási helyzetben van, soha ne kapcsolja be a teljesítmény-leadó tengelyt. Ezzel tönkre teheti az ékszíjat.

Kihajtás beiktató/kiiktató gomb (11:D, 12:D). Nyomja meg a gombot a kihajtás be-/kiiktatásához.

6.10 ÜZEMÓRA-SZÁMLÁLÓ (13:A)

A megtett üzemórákat mutatja. Csak akkor működik, amikor jár a motor.

6.11 VÁGÁSMAGASSÁG BEÁLLÍTÁSA (11:E; 12:E)

A gép olyan vezérlőszervvel rendelkezik, amely lehetővé teszi a vágószerkezet vágásmagasságának elektronikus beállítását.


A kapcsolóval a vágásmagasság folyamatosan állítható.

A vágószerkezet a csatlakozóhoz (13:B) van kötve.

6.12 SEBESSÉGVÁLTÓ KAR (14; 15)

Kar a változtatható áttétel szétkapcsolásához.


A 2WD a hátsó tengelyhez kapcsolt karral van felszerelve. Lásd (14:A).

A 4WD két karral van felszerelve: az egyik az első tengelyhez (15:A) a másik a hátsó tengelyhez (15:B) kapcsolódik.

A kapcsolókar soha nem állhat a külső és a belső pozíció között. Ettől túlmelegszik és megrongálódik a hajtás.

A karok lehetővé teszik a gép kézzel (tolás vagy vontatás), a motor bekapcsolása nélkül történő mozgatását.

Két állásuk van:

Erőátvitel bekapcsolva (14:A1; 15:A1-B1) - az erőátvitel normál működésre van beállítva.

. Erőátvitel kikapcsolva (14:A2; 15:A2-B2)- az erőátvitel szétkapcsolva. A gép kézzel mozgatható.

A gép nagy távolságra vagy nagy sebességgel nem vontatható. A sebességváltó megsérülhet.

A gép nem üzemeltethető akkor, ha az első kar külső helyzetben van. Rongálódás és olajszivárgás veszélye az első tengelynél.

6.13 ÜLÉS (16:B) BEÁLLÍTÁSA


Az ülés dönthető, és előre/hátra tolható. Az ülés beállításához:

1. Tolja fel a szabályozó kart (16:A).
2. Állítsa az ülést a kívánt helyzetbe.
3. Engedje el az irányítókart (16:A) az ülés rögzítéséhez.

Az ülés olyan biztonsági kapcsolóval van felszerelve, amely a gép biztonsági rendszeréhez van csatlakoztatva.

Ez azt jelenti, hogy ha senki sem ül a vezetőülésben, nem lehet beindítani a gépet (lásd 7.6.2.).

6.14 MOTORHÁZTETŐ


Az üzemanyagcsap, az akkumulátor és a motor megközelíthetőségét lásd a 5.2. bekezdésben.

6.15 GYORSKIOLDÓ SZERELVÉNYEK (16:C)


A gyorscsatlakozók lehetővé teszik, hogy könnyen és gyorsan át tudjon váltani egyik tartozékról a másikra.

A gyorscsatlakozó szerelvények lehetővé teszik a nyíróberendezés rendszer egyszerű mozgatását két pozíció között, azaz:

- Normál pozíció, a szíj teljesen meg van feszítve.
- A normál pozíciónál 4 cm-rel hátrább levő pozíció, a szíj laza, a nyíróberendezés rendszer közelebb van az alapgéphez.

Mivel a szíjfeszítőről leveszi a szíjat, a gyorscsatlakozó szerelvények megkönnyítik a szíj és a nyíróberendezés rendszer cseréjét, valamint az átállást a mosási helyzetből a munka helyzetekbe.

Szíj feszességének oldása (17;18)

Tanulmányozza a tartozékhoz és a gyorskioldó szerelvényhez adott használati utasítást is.

1. Távolítsa el a csapszegeket vagy a rögzítő tüskéket (17:C) mindkét oldalról.
2. A gyorscsatlakozók hátsó részét a sarkával megnyomva oldhatja ki (17:A).

A gyorscsatlakozók kioldásakor az eszköztartó karok lazán illeszkednek az összekapcsoló szerkezethez.

Minden beállításnál vagy karbantartásnál helyezze vissza a karokat a szerelvényre, és zárja vissza.

1. Hajtsa végre a szükséges korrekciókat, például:

- Akassza ki a szíjat.
- A karok (19) kioldásával cserélje ki a tartozékot.

Szíj feszítése (17;18)

Az alábbi útmutató szerint először feszítse meg az egyik, majd a másik oldalt.

A kart ne kézzel forgassa. Fennáll a zúzódásos sérülések veszélye.

1. Lépjen a karra (18:A), és óvatosan forgassa előre fél fordulattal.
2. Illessze a helyére a csapszeget vagy rögzítő tüskét (17:C).
3. Végezze el a fent leírtakat az átellenes oldalon is.

7 INDÍTÁS ÉS MENET

7.1 ÓVINTÉZKEDÉSEK HASZNÁLATKOR

Mindig ellenőrizze, hogy a motorolaj szintje megfelelő-e. Ez különösen akkor fontos, amikor lejtőn dolgozik (lásd 7.4).

Nagyon figyeljen, amikor lejtőn nyír füvet: kerülje a hirtelen indulásokat és fékezéseket, ne használja a gépet keresztirányba, hanem mindig fentről lefelé vagy lentről felfelé haladjon.

Parkoláskor mindig használja a rögzítőféket.

10°-nál nagyobb dőlésű lejtőn ne használja a gépet, menetiránytól függetlenül.

Lejtőn vagy éles fordulásoknál csökkentse a sebességet, hogy megakadályozza a gép felborulását vagy azt, hogy elveszítse felette az irányítást.

Amennyiben a maximális sebességgel halad, ne fordítsa el teljes mértékben a kormányt. A gép felborulhat.

Kezét, lábát tartsa távol a kormányműcsuklós csatlakozásától és a vezetőülés rögzítőkeretétől. Fennáll a zúzódásos sérülések veszélye.

7.2 TARTOZÉKOK KOMBINÁLT HASZNÁLATA

A tartozékok kombinált használatát lásd a „0 MŰSZAKI ADATOK TÁBLÁZATA" szakasz „TARTOZÉKOK HELYES KOMBINÁCIÓJA TÁBLÁZAT"-ban

7.3 ÜZEMANYAG FELTÖLTÉS (19)

Kizárólag ólommentes benzint használjon. Soha ne keverje a benzint olajjal.

Az üzemanyagtartály térfogatát lásd a "0. MŰSZAKI ADATOK TÁBLÁZATÁ"-ban. Az üzemanyagszint az átlátszó tartályon keresztül könnyen leolvasható.

MEGJEGYZÉS! A benzin károsodhat, 30 napnál tovább ne tárolja.

Lehetséges környezetbarát, például alkilezett benzint használni. Ez a fajta üzemanyag olyan összetételű, ami kevésbé ártalmas az ember és a környezet számára.

Nem kaptunk visszajelzést negatív következményekről ezek használatához kapcsolódóan. Mindazonáltal kereskedelmi forgalomban elérhetők olyan alkilezett benzinek, melyekkel kapcsolatosan nem lehetséges pontos útmutatást adni a felhasználásukat illetően.

További információkért javasoljuk, hogy tanulmányozza az alkilezett benzin gyártója által szolgáltatott utasításokat és adatokat.

Soha ne töltse színültig a tartályt.

Hagyjon egy kis helyet (legalább az utántöltő csőcsatlakozó nagysága + 1 - 2 cm-nyi helyet a tartály felső részében), hogy a felmelegedő benzin kitágulhasson anélkül, hogy kifolyna.

Huzamosabb ideig történő tárolás (pl.: téli időszak) előtt, csak annyi üzemanyagot töltsön a tartályba, amennyi az utolsó felhasználáskor szükséges.
A gép tárolása előtt teljesen le kell üríteni az üzemanyagtartályt (lásd 11.).

7.4 MOTOROLAJSZINT ELLENŐRZÉSE (21:22)

A gép leszállításakor fel van töltve motorolajjal.

A gép beindítása előtt ellenőrizze a motorolaj szintjét.

A motorolajszint ellenőrzését/utántöltését lásd a 9.5.1. bekezdésben.

7.5 SEBESSÉGVÁLTÓ-OLAJ SZINTJÉNEK ELLENŐRZÉSE

A sebességváltó-olaj szintjének ellenőrzését/utántöltését lásd a 9.7.1. bekezdésben.

7.6 BIZTONSÁGI ELLENŐRZÉSEK

Ügyelni kell, hogy a gép tesztelése során a biztonsági ellenőrzések eredménye megfeleljen az alábbi táblázatokban foglaltaknak

A biztonsági ellenőrzést minden használat előtt el kell végezni.

Ha az alábbi táblázatokban foglalt követelmények nem teljesülnek, a gépet ti-

los használni!
Vigye a gépet egy szakszervizbe, ellenőriztesse, és javítassa meg.

7.6.1 Általános biztonsági ellenőrzés

Tárgy	Eredmény
Üzemanyagrendszer és csatlakozások.	Nincs szivárgás.
Elektromos kábelek.	Minden szigetelés ép. Nincs fizikai sérülés.
Kipufogó rendszer.	A csatlakozásoknál nincs szivárgás. Minden csavar meg van húzva.
Olajvezetékek	Nincs szivárgás. Nincs sérülés.
Haladjon előre/hátra a géppel, és engedje fel a gázpedált–üzemi féket.	A gép leáll.
Próbakör.	Nincs szokatlan rázkódás. Nincs szokatlan hang.

7.6.2 Elektromos biztonsági ellenőrzés

Állapot	Intézkedés	Eredmény
A rögzítőfék pedálja nincs kinyomva.	Próbálja beindítani.	A motor nem indul.
A motor jár.	A vezető feláll a vezetőülésből.	A motor leáll.

7.7 INDÍTÁS / MUNKA

Használat közben a motorháztető legyen lezárva és rögzítve.

Amikor a gép üzemel, a fojtószelep mindig legyen teljesen nyitva.

Amikor elindítja a gépet, várjon 2 másodpercet indítási helyzetben, mielőtt bekapcsolná a motort.

1. Nyissa ki az üzemanyagcsapot (24).
2. Ellenőrizze, hogy az indítókábelek csatlakoznak-e a gyújtógyertyákhoz.
3. Ellenőrizze, hogy a segédkihajtás ki legyen kapcsolva (11:D,12:D).
4. Ne hagyja a lábát a rögítőféken/gázpedálon (10:F).

Hidegindítás
1. Kapcsolja be az erőátvitelt (14:A1),(15:A1; 15:B1).
2. Működtesse a kéziféket (10:B).
3. Állítsa a gázkart a teljes gázra (11;A; 12:A).
4. Húzza ki teljesen a szívatót (ha van) (12:B1).
5. Fordítsa el az indítókulcsot és indítsa be a gépet.

A géppel való munkavégzés előtt várjon néhány percet, amíg az olaj felmelegszik.

Melegindítás
1. Kapcsolja be az erőátvitelt (14:A1),(15:A1; 15:B1).
2. Működtesse a kéziféket (10:B).
3. Állítsa a gázkart a teljes gázra (11;A; 12:A).
4. A szívató legyen benyomva (ha van) (12:B2).
5. Fordítsa el az indítókulcsot és indítsa be a gépet.

A folytatáshoz lásd a 7.7.1. szakasz útmutatását.

7.7.1 Menet

A gép működtetéséhez a következőképpen járjon el:

- Nyomja le teljesen és engedje fel a pedált (10:B).
- A pedál (10:F) lenyomásával tudja a gépet mozgatni.
- Menjen ki a munkaterületre.
- Amennyiben előre felszerelt tartozékokkal dolgozik, kapcsolja be a teljesítmény-leadó tengelyt (11:D, 12:D).
- Kezdjen el dolgozni.

7.8 LEÁLLÁS

A gép leállításához a következőképpen járjon el:

- Kapcsolja ki a segédkihajtást (11:D; 12:D).
- Kapcsolja be a rögzítőféket (10:B).
- Hagyja alapjáraton járni a motort egy vagy két percig.
- A kulcs elfordításával állítsa le a motort.
- Zárja el az üzemanyagcsapot. Ez különösen fontos például olyankor, ha a gépet tréleren vagy hasonló járművön szállítják.

Ha a gépet felügyelet nélkül hagyja, távolítsa el az indítókábeleket a gyújtógyertyákról, és vegye ki az indítókulcsot.

A motor közvetlenül a leállítás után nagyon meleg lehet. Ne érjen a kipufogóhoz, a motorhoz vagy a hűtőbordákhoz. Égési sérüléseket szenvedhet.

7.9 TISZTÍTÁS

A tűzveszély csökkentése érdekében a motort, a kipufogót, az akkumulátort és az üzemanyagtartályt tisztítsa meg a fűtől, levelektől és az olajtól.

A tűzveszély csökkentése érdekében rendszeresen ellenőrizze, hogy a gépből nem szivárog-e az olaj vagy az üzemanyag.

Soha ne használjon nagynyomású vizet. Ez tönkre teheti a tengely tömítéseit, az elektromos alkatrészeket vagy a hidraulika szelepeket.

A gépet minden egyes használat után meg kell tisztítani. A tisztításnál tartsa be a következő utasításokat:

- Ne locsolja a vizet közvetlenül a motorra.
- A motort kefével és/vagy sűrített levegővel tisztítsa meg.
- Tisztítsa meg a motor szellőzőnyílását.
- A vízzel történő tisztítás után indítsa be a gépet és a nyíróberendezés rendszert, hogy eltávolítsa a vizet, hogy az be ne kerüljön, és ne károsítsa a csapágyakat.

8 TARTOZÉK HASZNÁLATA

Ellenőrizze, hogy a levágandó fűben ne legyen semmilyen idegen tárgy, például kövek, stb.

8.1 VÁGÁSMAGASSÁG

A legjobb eredményt úgy éri el, ha a fű magasságának harmadát nyírja le. Lásd a 23. ábrát.

Ha a fű nagyon magas, és sokat kell levágni belőle, vágja le kétszerre, más és más vágási magassággal.

Ne alkalmazza a legkisebb vágási magasságot, ha a gyep felszíne egyenetlen.

Ez azzal járhat, hogy a vágószerkezetek a felszínhez érve megsérülnek és a gyep felső talajrétege „elmozdul”.

8.2 JAVASLATOK FŰNYÍRÁSHOZ

Az optimális fűnyírás érdekében kövesse az alábbi tanácsokat:

- Nyírja gyakran a füvet.
- Üzemeltesse a motort teljes fordulatszámon.
- A fű legyen száraz.
- Éles berendezéseket használjon.
- Tartsa tisztán a nyíróberendezés rendszer alsó részét.

9 KARBANTARTÁS

9.1 SZEMLÉK

A jármű megbízhatóságának, működési biztonságának fenntartása, valamint a környezet védelme érdekében mindig tartsa be a STIGA SpA szervizprogramját.

A programpontokat a csatolt STIGA SpA karbantartási kézikönyvben találja.

Az Alapszemlét mindig márkaszerviznek kell elvégeznie.

Az első szemlét és a köztes szemlét márkaszervizben végeztesse, de amennyiben erre nincs lehetőség a felhasználó is elvégezheti.

A teendők a szervizfüzetben, az “7. INDÍTÁS ÉS MENET” fejezetben valamint a következőkben vannak leírva.

A márkaszervizben végzett szemle garancia a szakszerű munkára és a gyári alkatrészek használatára.

A szervizfüzetet minden Alapszemlénél a márkaszerviz lepecsételi, ahogy az ott végzett köztes szemléknél is. A márkaszervizben lepecsételt szervizfüzet megnöveli a használt gépek értékét.

9.2 ELŐKÉSZÍTÉS

Minden szemlét és karbantartást álló gépen, kikapcsolt motor mellett kell elvégezni.

A rögzítőfék használatával előzze meg, hogy a gép elgurulhasson.

Állítsa le a motort.

A motor véletlen beindítását azzal akadályozhatja meg, ha leköti a gyújtókábeleket a gyújtógyertyákról, és eltávolítja az indítókulcsot.

9.3 KARBANTARTÁS TÁBLÁZAT

Lásd a „13. KARBANTARTÁSOK ÖSSZEFOGLALÓ TÁBLÁZATA" fejezetet. A táblázat célja, hogy segítsen Önöknek a gép hatékonyságának és biztonságának megőrzésében. A főbb karbantartási beavatkozások és azok gyakorisága a táblázatban található. Hajtsa végre a megfelelő intézkedést, azt, amelyiknek előbb jön el az ideje.

Cseréljen gyakrabban olajat, ha a motor nagyobb igénybevételnek van kitéve vagy ha a környezet hőmérséklete magas.

9.4 ABRONCSOK NYOMÁSA

Állítsa be az abroncsok nyomását a "0. MŰSZAKI ADATOK TÁBLÁZATÁ"-ban feltüntetett értékekre.

9.5 MOTOROLAJ UTÁNTÖLTÉSE / CSERÉJE

Ehhez a karbantartási művelethez lásd a motor használati utasítását, melyet a géphez adtunk.

9.5.1 Ellenőrzés / utántöltés (21; 22)

Minden használat előtt ellenőrizze a motorolajszintet. Ellenőrzéskor a gép vízszintes helyzetben legyen.

Tisztítsa meg a nívópálca környékét. Csavarja ki és húzza ki. Tisztítsa meg a nívópálcát.

Teljesen tolja be a nívópálcát, és csavarja a helyére.
Csavarja ki, és ismételten húzza ki a pálcát. Ellenőrizze az olaj szintjét.
Töltse fel olajjal a "FULL" („TELE") jelzésig (21; 22)., ha az olajszint ennél alacsonyabb.

Az olajszint soha ne haladja meg a "FULL" („TELE") jelzést. A motor túlmelegedhet. Amennyiben az olaj szintje meghaladja a "FULL" („TELE") jelzést, a helyes szint eléréséig eresszen le belőle.

Cseréljen gyakrabban olajat, ha a motor nagyobb igénybevételnek van kitéve, vagy ha a környezeti hőmérséklet magas.

9.5.2 Csere/feltöltés (21; 22).

A művelet gyakoriságát lásd a 13. fejezetben.

A használandó olaj típusát lásd a "0. MŰSZAKI ADATOK TÁBLÁZATÁ"-ban.

Adalékanyagot nem tartalmazó olajat használjon.
Olajcserét meleg motoron végezzen.

A motorolaj nagyon meleg, ha közvetlenül a motor leállítása után ereszti le. Ezért hagyja a motort pár percig hűlni az olaj leeresztése előtt.

A következőkben leírtak szerint járjon el:

1. Állítsa a gépet teljesen vízszintes helyzetbe.
2. Használja a rögzítőféket.
3. Nyissa ki a motorháztetőt.
4. Fogja meg az olajleürítő tömlő bilincsét. Használjon állítható, több ponton rögzítő fogót vagy hasonló eszközt (20-21:A).
5. Tolja fel a bilincset 3-4 cm-re az olajleürítő tömlőn és húzza ki a záródugót.
6. Gyűjtse össze az olajat egy tartályban.

MEGJEGYZÉS! Ne kerüljön olaj az ékszíjakra.

7. A helyi előírások szerint semmisítse meg az olajat.
8. Szerelje fel az olajleürítő záródugóját, és helyezze a bilincset a dugó fölé.
9. Az esetlegesen kifolyt olajat takarítsa össze.
10. Húzza ki a nívópálcát, és töltse be az új olajat. Az olaj mennyiségét lásd a "0. MŰSZAKI ADATOK TÁBLÁZATÁ"-ban.
11. Az olaj betöltése után indítsa be a motort, és járassa alapjáraton 30 másodpercig.
12. Ellenőrizze, hogy észlel-e olajszivárgást.
13. Állítsa le a motort. Várjon 30 másodpercig, majd ellenőrizze olajszintet a 9.5.1. bekezdésben leírtak szerint.

9.5.3 Olajszűrő csere (ha van)

Ehhez a karbantartási művelethez lásd a motor használati utasítását, melyet a géphez adtunk.

A művelet gyakoriságát lásd a 13. fejezetben.

Javasoljuk, hogy a karbantartást kizárólag márka-

szervizben végeztesse el.

Először ürítse le a motorolajat és a fentiek szerint illessze a helyére az olajleürítő dugót. Majd az alábbiak szerint cserélje ki az olajszűrőket:

- Tisztítsa meg a szűrő körüli területet és szerelje le a szűrőt.
- Olajozza be az új szűrő tömítését.
- Illessze a helyére a szűrőt. Először csavarja be a szűrőt úgy, hogy a tömítés illeszkedjen a motorra. Majd további 1/2–3/4 fordulattal húzza meg a szűrőt.
- Folytassa a 7. ponttól a 9.4.3. bekezdésben leírtak szerint.

9.6 ÜZEMANYAGSZŰRŐ-CSERE (21:B, 22:B)

Ehhez a karbantartási művelethez lásd a motor használati utasítását, melyet a géphez adtunk.

A művelet gyakoriságát lásd a 13. fejezetben.

Az új szűrő beszerelése után ellenőrizze, hogy nincs-e üzemanyag szivárgás.

9.7 HAJTÓMŰOLAJ [4WD] ELLENŐRZÉSE / UTÁNTÖLTÉSE

A művelet gyakoriságát lásd a 13. fejezetben.

Az olaj típusát és mennyiségét lásd a "0. MŰSZAKI ADATOK TÁBLÁZATÁ"-ban.

9.7.1 Ellenőrzés/utántöltés (25)

1. Állítsa a gépet teljesen vízszintes helyzetbe.
2. Ellenőrizze a tartályban az olajszintet (25:A). A szint érje el a jelzést.
3. Szükség esetén töltse fel.

9.7.2 Olajcsere

Olaj leeresztése

1. Különböző sebességekben használja 10-20 percig a gépet, hogy a sebességváltó-olaj felmelegedjen.
2. Állítsa a gépet teljesen vízszintes helyzetbe.
3. Használja a rögzítőféket.
4. Állítsa a sebességváltó karokat az A1 - B1 állásokba az ábrán mutatott módon (15:A; 15:B).
5. Helyezzen egy edényt a hátsó, egy másikat az első tengely alá.
6. Nyissa ki a motorháztetőt, és vegye le az olajtartály zárósapkáját.

Az olajleeresztő sapkájához csak 3/8"-os dugókulcsot használjon. Más szerszám megsértheti a sapkát.

7. Távolítsa el a hátsó tengely olajleeresztő sapkáját (26:A).
8. Távolítsa el az első tengely 2 olajleeresztő sapkáját. Használjon 12 mm-es csavarkulcsot. Eressze le az első tengelyben és a csövekben levő olajat (27).
9. Ellenőrizze, hogy az első tengely leeresztő sapkáin sértetlenek-e a tömítések (27). Helyezze vissza a sapkákat. Nyomaték: 15-17 Nm.
10. Ellenőrizze, hogy a hátsó tengely leeresztő sapkáján sértetlen-e a tömítések (26:A). Helyezze vissza az első tengelyre. 5 Nm nyomatékkal húzza meg az olajleeresztő sapkát.

Ha 5 Nm-nél nagyobb nyomatékkal húzza meg az olajleeresztő sapkát, az megsérülhet.

11. Olajkiemelővel távolítsa el az olajat a tartály mélyebb részéből (27).
12. Az olajat a helyi előírásoknak megfelelően ártalmatlanítsa.

Az olaj betöltése

1. Töltse tele az olajtartályt új olajjal.
2. Ellenőrizze, hogy a hátsó tengely tengelykapcsoló-kioldó karja ki legyen húzva.
3. Indítsa be a motort. Amikor a motor jár, az első tengely sebességváltó karja automatikusan befelé csúszik.

Soha ne indítsa be a motort, ha a hátsó tengely sebességváltó karja sebességbe és az első tengely sebességváltó karja üresbe van kapcsolva (15:A; 15:B). Emiatt megsérülhetnek az első tengely tömítései.

Ha a motort zárt térben járatja, csatlakoztasson füstgázelvezetőt a gép kipufogójához.

4. Vegye ki sebességből az első tengely sebességváltó karját.

MEGJEGYZÉS! A rendszer nagyon gyorsan felveszi az olajat. A tartályt folyamatosan utána kell tölteni, amíg tele nem marad, hogy a teljes ren-

dszer fel legyen töltve, és ne szívjon fel levegőt.

5. A gázpedált állítsa „előre” pozícióba, és rögzítse egy faék használatával (29).
6. Egy percig működtesse a gépet előre üzemmódban.
7. Távolítsa el a faéket, és állítsa a gázpedált hátrameneti pozícióba. Folytassa tovább az olajjal való feltöltést.
8. Egy percig járassa a motort hátramenetben.
9. Percenként változtasson irányt a fentiek szerint, és folytassa tovább az olajjal való feltöltést addig, ameddig a tartály
10. Állítsa le a motort, szerelje vissza az olajtartály fedelét (25:B) és zárja le a motorháztetőt.
11. Különböző sebességfokozatokban pár percig tesztelje a gépet, és amennyiben szükséges korrigálja a tartályban az olajszintet.

9.8 ÉKSZÍJAK ELLENŐRZÉSE

ellenőrizze, hogy mindegyik ékszíj sértetlen-e.

A művelet gyakoriságát lásd a 13. fejezetben.

9.9 KORMÁNYMŰ

A művelet gyakoriságát lásd a 13. fejezetben.

9.9.1 Ellenőrzések

A kormánykereket kissé forgassa előre-hátra.

A kormányláncoknak nem lehet semmilyen mechanikus játéka.

9.9.2 Beállítás (31)

Ha szükséges, a következők szerint végezheti el a kormányláncok utánállítását.

1. Állítsa a gépet „egyenesen előre” pozícióba.
2. A központi hely alatt lévő két anyával végezheti el a kormányláncok utánállítását (31).
3. Mindkét anyán ugyanannyit állítson, amíg a játék megszűnik.
4. Egyenesen előre haladva tesztelje a gépet és ellenőrizze, hogy a kormánykerék nem húz-e valamelyik irányba.
5. Ha a kormány valamelyik irányba húz, lazítsa meg az egyik anyát, és húzza meg a másikat.

Ne feszítse meg túlságosan a kormányláncokat. Ez megnehezíti a kormányzást, és megnő a kormánylánc elhasználódása.

9.10 AKKUMULÁTOR

A géphez használt akkumulátor típusát lásd a „0 MŰSZAKI ADATOK TÁBLÁZATA” részben

FIGYELEM! Az akkumulátorban tartalmazott sav mar, a vele való érintkezés káros.
Óvatosan bánjon az akkumulátorral, kerülje a kifröccsenést.

Ha a sav bőrre vagy szembe kerül, súlyos sérülést okozhat. Ha bármely testrész savval érintkezik, azonnal bő vízzel le kell öblíteni, és a lehető leggyorsabban orvoshoz kell fordulni.

Ne ellenőrizze és ne töltse fel az akkumulátor folyadékszintjét.

Az egyetlen szükséges karbantartási művelet az akkumulátor feltöltése például huzamosabb tárolás után.

Az akkumulátor a következő módokon lehet feltölteni:

- a motor segítségével
- akkumulátortöltővel.

9.10.1 Feltöltés motor segítségével

Ez a mód csak abban az esetben használható, ha az akkumulátornak van legalább minimális töltése, ami lehetővé teszi a beindítást.

- új akkumulátor esetében csatlakoztassa a vezetékeket.
- Vigye a gépet szabad térre.
- A kézikönyv utasításai szerint indítsa be a gépet.
- Hagyja megszakítás nélkül 45 percig beindítva a motort (ennyi időre van szüksége az akkumulátornak, hogy teljesen feltöltődjön).
- Állítsa le a motort.

9.10.2 Feltöltés akkumulátortöltővel

Állandó feszültséggel működő akkumulátortöltőt használjon. Szokványos akkumulátortöltő használata károsíthatja az akkumulátort.
További információért forduljon forgalmazójához.

Az akkumulátortöltő csatlakoztatása előtt, kapcsolja le az akkumulátort az elektromos hálózatról.

9.10.3 Leszerelés/felszerelés

Az akkumulátor a motorháztető alatt található.

Az akkumulátor ki- és beszerelése közben a vezetékeket a következőkben leírtak szerint kösse le majd kösse vissza.

1. Kiszerelés közben. Először a fekete kábelt kösse le az akkumulátor negatív kivezetéséről (–). Majd a vörös kábelt kösse le az akkumulátor pozitív kivezetéséről (+).
2. Beszerelés közben. Először a vörös kábelt csatlakoztassa az akkumulátor pozitív kivezetéséhez (+). Majd a fekete kábelt csatlakoztassa az akkumulátor negatív kivezetéséhez (–).

Ha a kábeleket nem megfelelő sorrendben csatlakoztatja/köti le, fennáll a rövidzárlat veszélye, és az akkumulátor károsodhat.
Ha a kábeleket felcseréli, a generátor és az akkumulátor is károsodhat.
Biztonságosan rögzítse a kábeleket. A meglazult kábelek tüzet okozhatnak.
A motort soha nem szabad úgy járatni, hogy az akkumulátor nincsen csatlakoztatva. Fennáll a generátor és az elektromos rendszer súlyos károsodásának a veszélye.

9.10.4 Tisztítás

Amennyiben az akkumulátor sarui oxidálódtak, meg kell azokat tisztítani.

Egy drótkefével tisztítsa meg az akkumulátor saruit és zsírozza meg azokat.

9.11 LEVEGŐSZŰRŐ, MOTOR

A művelet gyakoriságát lásd a 13. fejezetben.

Ehhez a karbantartási művelethez lásd a motor használati utasítását, melyet a géphez adtunk.

9.11.1 Tisztítás / Csere - mod.: [B&S Intek] (32)

A művelet gyakoriságát lásd a 13. fejezetben.

MEGJEGYZÉS! A szűrőket gyakrabban kell tisztítani/cserélni, ha a gép nagyon poros területen üzemel.

A légszűrőket az alábbiak szerint kell eltávolítani/beszerelni:

1. Tisztítsa meg alaposan a légszűrőház környékét (32:A).
2. A két csavar eltávolításával szerelje le a szűrőház fedelét.
3. Távolítsa el papír szűrőbetétet (32:B). Ügyeljen rá, hogy ne kerüljön szennyeződés a karburátorba. Tisztítsa meg a légszűrőházat.
4. A papírszűrőt tisztítsa úgy, hogy finoman hozzáütögeti egy sík felülethez. Ha a szűrő erősen szennyezett, cserélje ki.
5. Az összeszerelést fordított sorrendben végezze.

A papír szűrőbetét tisztításához nem lehet sűrített levegőt, vagy petróleum-alapú oldószert, például kerozint, használni. Megrongálhatja a szűrőt.

A papír szűrőbetétet tilos beolajozni.

9.11.2 Tisztítás / Csere - mod.: [B&S Vanguard] (33)

A művelet gyakoriságát lásd a 13. fejezetben.

MEGJEGYZÉS! A szűrőket gyakrabban kell tisztítani/cserélni, ha a gép nagyon poros területen üzemel.

A légszűrőket az alábbiak szerint kell eltávolítani/beszerelni.

1. Körültekintően tisztítsa meg a légszűrő fedele körüli területet.
2. A két bilincs eltávolításával szerelje le a légszűrő fedelét (33:A).
3. Vegye ki a teljes levegőszűrőt (33:B). Az előszűrő a levegőszűrő felett található. Ügyeljen rá, hogy ne kerüljön szennyeződés a karburátorba. Tisztítsa meg a légszűrőházat.
4. A papírszűrőt tisztítsa úgy, hogy finoman hozzáütögeti egy sík felülethez. Ha a szűrő erősen szennyezett, cserélje ki.
5. Tisztítsa meg az előszűrőt. Ha a szűrő erősen szennyezett, cserélje ki.
6. Az összeszerelést fordított sorrendben végezze.

9.11.3 Tisztítás / Csere - mod.: [ST.] (34)

A beavatkozás ütemezéséhez lásd a 13. fejezetet.

MEGJEGYZÉS! A szűrőket gyakrabban kell tisztítani/cserélni, ha a gépet nagyon poros talajon működteti.

Szerelje le/fel a levegőszűrőket az alábbiak szerint:

1. Tisztítsa meg a szűrő fedele körüli területet (34:A)
2. Nyissa ki a fedelet (34:A) a nyitó gombot elforgatva (34:B).
3. Vegye ki a szűrőelemet (34:C, 34:D).
4. Távolítsa el a szivacs előszűrőt (34:D) a patronból (34:C).
5. Üsse a patront (34:C) szilárd felülethez, és sűrített levegővel fújasson rá a belső oldalról a por és a hulladék eltávolításához.
6. Mossa le a szivacs előszűrőt (34:D) vízzel és tisztítószerrel, és hagyja megszáradni a levegőn.
7. Tisztítsa meg a szűrő foglalatának belsejét (34:E) portól és törmeléktől, ügyelve arra, hogy lezárja a szívócsövet egy ronggyal (34:F), nehogy a motorba jusson.
8. Távolítsa el a rongyot (34:F), helyezze el a szűrőelemet (34:D, 34:C) a foglalatába, és helyezze vissza a fedelet (34:A).

9.11.4 Gyújtógyertya cseréje

A művelet gyakoriságát lásd a 13. fejezetben.

A gyújtógyertya kiszerelése előtt tisztítsa meg a környékét.

A gyertya típusát és az elektródák távolságát lásd a “0. MŰSZAKI ADATOK TÁBLÁZATÁ”-ban.

9.11.5 Szellőzőnyílás tisztítása

A művelet gyakoriságát lásd a 13. fejezetben.

Lásd a (32:C). ábrát.

A motor léghűtéses.

A léghűtőrendszer elzáródása károsíthatja a motort.

A hűtőrendszer alaposabb tisztítását minden alapszemle során elvégzik.

9.12 KENÉS (29)

A művelet gyakoriságát lásd a 13. fejezetben.

Tárgy	Intézkedés	Ábra
Központi zsírzás	4 zsírzófej. Használjon univerzális zsírral megtöltött zsírzóprést. Addig pumpálja a zsírt a présből, ameddig a zsírzófej megtelik.	30A
Kormány-láncok	Drótkefével tisztítsa meg a láncokat. Univerzális láncolajozó spray-vel kenje meg.	-
Feszítőkarok	Akkor olajozza meg a csapágypontokat, amikor mindegyik vezérlő aktiválva van. Ideális esetben két személy végezze.	30B
Vezérmű-kábelek.	Akkor olajozza meg a kábelvégeket, amikor mindegyik vezérlő aktiválva van. Ezt a műveletet két személy végezze.	30C

9.13 BIZTOSÍTÉKOK (35)

Cél	Biztosíték
Üzemanyag-szivattyú ellátása	10 A
Az elektromos vágásmagasság-szabályozó áramellátása.	20 A
Elektromos berendezés áramellátása	30 A

10 SZERVIZELÉS ÉS JAVÍTÁSOK

Ez a kézikönyv tartalmazza a gép vezetéséhez és a felhasználó által elvégezhető helyes alapkarbantartásához szükséges összes útmutatást.

A kézikönyvben nem leírt beállításokkal és karbantartásokkal forduljon forgalmazójához vagy szakszervizhez, ahol rendelkeznek a munka szakszerű elvégzéséhez szükséges ismeretekkel és szerszámokkal, hogy megőrizhesse gépe biztonságát és eredeti állapotát.

Minden szervizelés előtt:

a. Állítsa a gépet teljesen vízszintes helyzetbe.

b. Használja a rögzítőféket.
c. Állítsa le a motort
d. Húzza ki az indítókulcsot.

A márkaszervizek a javításokat és a karbantartásokat garanciában végzik.

Mindig gyári alkatrészeket használnak.

Az eredeti STIGA SpA cserealkatrészeket és tartozékokat kifejezetten STIGA SpA gépeinkhez terveztük.

Ne feledje, hogy a nem eredeti alkatrészeket a STIGA SpA nem ellenőrizte és nem hagyta jóvá.

A nem gyári alkatrészek és tartozékok használata negatívan befolyásolhatja a gép működését és biztonságosságát. Ezen termékek okozta károk, balesetek és sérülések esetén a STIGA SpA nem vállal semminemű felelősséget. Gyári alkatrészeket a márkaszervizekben és a márkakereskedésekben vásárolhat.

Javasoljuk, hogy évente egyszer vigye be gépét egy márkaszervizbe a szükséges karbantartás, szemlék elvégzése valamint a biztonsági berendezések ellenőrzése céljából.

11 TÁROLÁS

1. Ürítse ki az üzemanyagtartályt:
- Indítsa be a motort, és addig hagyja járni, amíg le nem áll.

1. Cserélje ki az olajat, amíg a motor meleg.
2. Tisztítsa meg az egész gépet. Különösen fontos a nyíróberendezés rendszer alsó oldalának megtisztítása.
3. Amennyiben a fényezés sérült, javítsa ki, hogy be ne rozsdásodjon.
4. Zárt, száraz helyen tárolja a gépet.

Elektromos önindítóval rendelkező gépeknél: Megfelelő tárolási hőmérséklet esetén elegendő négyhavonta egy fenntartó töltés az akkumulátornak.

Mielőtt elrakná a gépet, töltse fel az akkumulátort.
Az akkumulátor súlyos károkat szenved, ha nem töltött állapotban teszik raktárba.

12 KERESKEDELMI FELTÉTELEK

A garancia kiterjed az összes anyag- és gyári hibára.

A felhasználónak szigorúan be kell tartania a csatolt dokumentációban tartalmazott összes utasítást.

A garancia nem terjed ki a következő okok miatt keletkezett károkra:
- Nem ismerte meg kellőképpen a kísérő dokumentációt.
- Figyelmetlenség.
- Nem helyes vagy nem rendeltetésszerű használat és összeszerelés.
- Nem gyári alkatrészek használata.
- Nem a STIGA SpA által szállított vagy engedélyezett tartozékok használata.

A garancia nem terjed ki:
- A kopóanyagok, mint marócsigák stb. szokványos kopására.
- Szokványos kopásra.
- Motorokra. Ezekre a motor gyártója ad, az általa feltüntetett feltételek szerint garanciát.

A vásárlót a saját országában érvényes törvények védik. Jelen garancia semmilyen módon nem korlátozza a vásárlót az országában érvényben lévő törvények által meghatározott jogaiban.

13 KARBANTARTÁSOK ÖSSZEFOGLALÓ TÁBLÁZATA

Művelet	Gyakoriság üzemóra / naptári hónap		Bekezd. / Hiv. rajz
	Első alkalommal	Ezt követően minden	
GÉP			
Az összes rögzítés ellenőrzése	-	Minden használat előtt	-
Biztonsági ellenőrzések / kezelőszervek ellenőrzése	-	Minden használat előtt	-
Abroncsok nyomásának ellenőrzése	-	Minden használat előtt	-
Általános tisztítás és ellenőrzés	-	Minden használat után	-
Általános kenés	-	50 üzemóránként és minden mosás után	9.12
Ékszíjak elhasználódásának ellenőrzése	5 üzemóránként	50 üzemóránként	9.8
Kormánymű ellenőrzése / beállítása	5 üzemóránként	100 üzemóránként	9.9
Akkumulátor feltöltése	-	Tárolás előtt. Elektromos önindítóval rendelkező gépeknél: 4 havonta végezzen egy szinten tartó feltöltést.	9.10
Akkumulátorsaruk megtisztítása	-	Oxidációra utaló nyomok esetén	9.10.4.
MOTOROK / ERŐÁTVITEL (általánosságban)			
Motorolaj ellenőrzése / utántöltése	-	Minden használat előtt	9.5.1
Motorolaj cseréje / feltöltése	5 üzemóránként	50 üzemóránként / 12 havonta	9.5.2
Szűrőcsere	-	100 üzemóránként	9.5.3
Üzemanyagszűrő csere	5 üzemóránként	50 üzemóránként / 12 havonta	9.6
Gyújtógyertyák cseréje	-	200 üzemóránként	9.11.3
Szellőzőnyílás tisztítása	-	50 üzemóránként	9.11.4
Hajtóműolaj szintjének ellenőrzése/utántöltés	1 üzemóránként	50 üzemóránként	9.7
Hajtóműolaj cseréje	5 üzemóránként	200 üzemóránként	9.7
Motor mod. B&S Intek, B&S Vanguard			
Levegő hab-előszűrő tisztítása/cseréje	-	25 üzemóránként	9.11.1 9.11.2 (1)
Levegő papír-előszűrő tisztítása/cseréje	-	100 üzemóránként	9.11.1 9.11.2 (1)
Motor mod. ST.			
Levegő papír-előszűrő tisztítása/cseréje	5 üzemóránként	50 üzemóránként	9.11.3 (1)
(1) Különösen nehéz üzemi körülmények esetén illetve, amikor a levegőben szennyeződés van, gyakrabban tisztítsa.			

14 ÚTMUTATÓ A HIBAKERESÉSHEZ

Meghibásodás	Valószínű kiváltó ok	Elhárítás
1. Az indítómotor nem forog.	Akkumulátor töltése nem elegendő.	Töltse fel az akkumulátort.
	Az akkumulátor nincs megfelelően csatlakoztatva.	Ellenőrizze a vezetékeket
	20A-es biztosíték kiégett	Cserélje ki a biztosítékot
2. Az indítómotor forog, de a motor nem indul be A gyújtáskulcs indítás állásban van, az indítómotor forog, de a motor nem indul be.	Az üzemanyagcsap el van zárva.	Nyissa ki az üzemanyagcsapot.
	Nem folyik be benzin.	- Ellenőrizze a tartályban a szintet. - Ellenőrizze az üzemanyagszűrőt.
	Gyújtáshiba.	- Ellenőrizze a gyújtógyertya sapkájának rögzítését. - Ellenőrizze a tisztaságát és, hogy az elektródok közötti távolság megfelelő-e.
3. Nehezen indul, szabálytalanul működik a motor.	Üzemanyag-ellátó rendszer hibái.	Tisztítsa meg, vagy cserélje ki a levegőszűrőt.
4. Nyírás közben csökken a motor teljesítménye.	A vágásmagassághoz képest magas haladási sebesség.	Csökkente a haladási sebességet és/vagy növelje meg a vágásmagasságot.
5. A motor leáll, minden látható ok nélkül.	- Az üzemanyag elfogyott. - Próbálja meg újraindítani a motort.	Töltse tele üzemanyaggal (amennyiben a meghibásodás továbbra is fennáll, forduljon márkaszervizhez).
6. Szabálytalan vágás.		Ellenőrizze az abroncsok nyomását.
	A vágószerkezet életlen.	Forduljon márkaszervizhez.
	A levágandó fű magasságához képest magas haladási sebesség.	Csökkente a haladási sebességet és/vagy növelje meg a vágásmagasságot.
	A nyíróberendezés rendszer tele van fűvel.	- Várja meg, míg megszárad a fű. - Tisztítsa meg a nyíróberendezés rendszert.
7. Használat közben rendellenesen rezeg.	- A vágószerkezetek nincsenek egyensúlyban. - A vágószerkezetek meglazultak. - néhány rész meglazult. - esetleges sérülések.	Az ellenőrzések, alkatrész cserék vagy a javítások elvégzéséért forduljon márkaszervizhez.
8. Járó motor esetén, a meghajtás pedál megnyomásakor a gép nem halad.	«Hajtáskapcsoló kar» kikapcsolt állásban.	Kapcsolja be a hajtást.
Ha az alábbiakban megadott bármelyik hiba előfordul, cserélje ki az érintett biztosítékot (22).		

Meghibásodás	Valószínű kiváltó ok	Elhárítás
9. A motor nem indul be, vagy nyomban a beindulás után leáll. Az akkumulátor fel van töltve	10A-es biztosíték meghibásodott.	Cserélje ki a 10A-es biztosítékot.
10. Az elektromos vágásmagasság-szabályozó nem működik.	20A-es biztosíték meghibásodott.	Cserélje ki a 20A-es biztosítékot.
11. Az elektromos funkciók nem működnek. Az akkumulátor fel van töltve	30A-es biztosíték meghibásodott.	Cserélje ki a 30A-es biztosítékot.

Amennyiben a fent leírt műveletek elvégzése után a hiba továbbra is fennáll, forduljon márkakereskedőjéhez!

Figyelem! Soha ne kísérelje meg a nehezebb javításokat elvégezni a szükséges eszközök és szakmai ismeretek nélkül. Minden rosszul elvégzett beavatkozás automatikusan a garancia és a Gyártó felelősségének megszűnését vonja maga után.

1 ĮŽANGA 4
1.1 INSTRUKCIJŲ STRUKTŪRA 4
1.2 SIMBOLIAI 4
1.3 VADOVO LAIKYMAS 4
2 MAŠINOS PAŽINIMAS 4
2.1 MODELIAI [2WD] 4
2.2 MODELIAI [4WD] 4
2.3 NUMATYTAS NAUDOJIMAS 4
2.3.1 Vartotojų tipologijos apibrėžimas 5
2.4 NETINKAMAS NAUDOJIMAS 5
2.5 SAUGUMO ŽENKLAI 5
2.5.1 Lipdukai (4) 5
2.6 IDENTIFIKACINĖ ETIKETĖ 6
2.7 PAGRINDINĖS DALYS (1) 6
3 SAUGOS INSTRUKCIJOS 6
3.1 BENDROJI DALIS 6
3.2 PARUOŠIAMIEJI VEIKSMAI 7
3.3 NAUDOJIMO METU 7
3.4 TECHNINĖ PRIEŽIŪRA IR LAIKYMO SĄLYGOS 9
3.5 TRANSPORTAVIMO 10
3.6 APLINKOSAUGA 10
4 VEJAPJOVĘ APDRAUSKITE 11
5 MONTAVIMAS 11
5.1 MONTAVIMO KOMPONENTAI (3) 11
5.2 VARIKLIO GAUBTAS (5:A) 11
5.3 AKUMULIATORIUS 11
5.3.1 Akumuliatoriaus pajungimas (6) 11
5.3.2 Akumuliatoriaus pakrovimas 11
5.4 SĖDYNĖ (7) 12
5.5 VAIRARATIS (8) 12
5.6 VILKIMO PLOKŠTELĖ (9) 12
5.7 GREITAVEIKĖS JUNGTYS (1:N) 12
5.8 ORO SLĖGIS PADANGOSE 12
5.9 REIKMENYS 12
6 KOMANDOS 12
6.1 MECHANINIS PADARGO KĖLIMO PEDALAS (10:C) 12
6.2 STOVĖJIMO STABDŽIO PEDALAS (10:B) 12
6.3 STOVĖJIMO STABDŽIO SLOPINTUVO RANKENA (10:A) 13
6.4 DARBINIS STABDYS-SANKABA (10:F) 13
6.5 VAIRARATIS (10:D) 13
6.6 DUJŲ VALDIKLIS (AKCELERATORIUS) (11:A; 12:A) MOD.: [B&S Intek] [B&S Vanguard] [ST.] 13

6.7 ORO VALDIKLIS (JEI NUMATYTA) (12:B) MOD.: [ST.] . . . 13
6.8 UŽDEGIMO SPYNELĖ / PRIEKINIS ŽIBINTAS (11:C; 12:C). . . . 13
6.9 GALIOS PERDAVIMO ĮTAISAS (11:D; 12:D) . . . 13
6.10 DARBO VALANDŲ SKAITIKLIS (13:A) . . . 14
6.11 PJOVIMO AUKŠČIO REGULIAVIMAS (11:E; 12:E) . . . 14
6.12 TRANSMISIJOS ĮJUNGIMO / ATBLOKAVIMO SVIRTIS (14; 15). . . . 14
6.13 SĖDYNĖS REGULIAVIMAS (16:B) . . . 14
6.14 VARIKLIO GAUBTAS . . . 14
6.15 GREITAVEIKĖS JUNGTYS (16:C) . . . 14

7 MAŠINOS UŽVEDIMAS IR EKSPLOATAVIMAS . . . 15
7.1 PATARIMAI DĖL NAUDOJIMO . . . 15
7.2 JUNGTINIS PRIEDŲ NAUDOJIMAS. . . . 15
7.3 BENZINO ĮPYLIMAS (19) . . . 15
7.4 VARIKLIO ALYVOS LYGIO PATIKRA (21, 22) . . . 15
7.5 TANSMISINĖS ALYVOS LYGIO PATIKRA. . . . 15
7.6 SAUGOS PATIKROS . . . 15
7.6.1 Bendrosios saugos patikros . . . 16
7.6.2 Elektros saugos patikra . . . 16
7.7 UŽVEDIMAS / DARBAS . . . 16
7.7.1 Važiavimas . . . 16
7.8 IŠJUNGIMAS. . . . 16
7.9 VALYMAS . . . 17

8 PRIEDO NAUDOJIMAS . . . 17
8.1 PJOVIMO AUKŠTIS . . . 17
8.2 PATARIMAI, KAIP PJAUTI ŽOLĘ . . . 17

9 PRIEŽIŪRA . . . 17
9.1 TECHNINĖS PRIEŽIŪROS PROGRAMA . . . 17
9.2 PASIRUOŠIMAS . . . 17
9.3 PRIEŽIŪROS DARBŲ LENTELĖ . . . 18
9.4 ORO SLĖGIS PADANGOSE . . . 18
9.5 VARIKLIO ALYVOS PRIPILDYMAS / KEITIMAS . . . 18
9.5.1 Tikrinimas / pripildymas (21, 22) . . . 18
9.5.2 Keitimas / pripildymas (21, 22) . . . 18
9.5.3 Alyvos filtro keitimas (jeigu yra) . . . 18
9.6 DEGALŲ FILTRO KEITIMAS (21:B, 22:B) . . . 19
9.7 TRANSMISINĖS ALYVOS PATIKRINIMAS / PAPILDYMAS [4WD] . . . 19
9.7.1 Tikrinimas / pripildymas (25) . . . 19
9.7.2 Keitimas . . . 19
9.8 TRANSMISINIŲ DIRŽŲ PATIKRINIMAS . . . 20
9.9 VAIRAS . . . 20
9.9.1 Patikros . . . 20
9.9.2 Reguliavimas (31) . . . 20
9.10 AKUMULIATORIUS . . . 20

9.10.1 Akumuliatoriaus įkrova nuo variklio 20
9.10.2 Akumuliatoriaus įkrova akumuliatorių įkroviklio pagalba 20
9.10.3 Išėmimas ir įdėjimas 20
9.10.4 Valymas 21
9.11 VARIKLIO ORO FILTRAS 21
9.11.1 Valymas / keitimas - mod.: [B&S Intek] (32) 21
9.11.2 Valymas / Keitimas - mod.: [B&S Vanguard] (33) 21
9.11.3 Valymas / keitimas - mod.: [ST.] (34) 21
9.11.4 Žvakės keitimas 21
9.11.5 Oro angos valymas 22
9.12 TEPIMAS (30) 22
9.13 SAUGIKLIAI (35) 22

10 SERVISAS IR TAISYMAS **22**

11 SANDĖLIAVIMAS **22**

12 PIRKIMO SĄLYGOS **23**

13 SUVESTINĖ PRIEŽIŪROS DARBŲ LENTELĖ **23**

14 GEDIMŲ NUSTATYMO VADOVAS **24**

1 ĮŽANGA

Prieš naudodamiesi mašina atidžiai perskaitykite šias naudojimo instrukcijas.

1.1 INSTRUKCIJŲ STRUKTŪRA

Instrukcijos sudarytos iš viršelio, turinio ir aiškinamosios dalies.
Turinys yra padalintas į skyrius, paragrafus ir antraštes.
Šiose instrukcijose pateikiamos kelios lentelės, susijusios su skirtingais tiekiamais varikliais (jeigu yra) .
Kad būtų lengviau skaityti, žiūrėkite į duomenis, nurodytus konkrečiai mašinai ar varikliui.

Paveikslėliai
Šiose naudojimo instrukcijose paveikslėliai sunumeruoti 1, 2, 3 ir t. t.
Paveikslėliuose pavaizduotos sudedamosios dalys žymimos A, B, C ir t. t.
Nuoroda į paveikslėlį žymima (2).
Nuoroda į sudedamąją dalį „A“ 2 paveikslėlyje rašoma taip: (2:A).

Antraštės
Antraštės šiose instrukcijose sunumeruotos taip, kaip šiame pavyzdyje:
2.3 NUMATYTAS NAUDOJIMAS yra vidinė 2 skyriaus MAŠINOS PAŽINIMAS antraštė.
Nuorodose į antraštes paprastai nurodomas tik antraštės numeris, pvz., „Žr. 2.3.1“.

1.2 SIMBOLIAI

Simbolis ATSARGIAI. Jeigu būsite neatsargūs ir nesilaikysite instrukcijų, galite stipriai susižeisti ir (arba) patirti materialinių nuostolių.

Simbolis BŪTINA. Žymi veiksmą, kurį būtina atlikti.

Simbolis DRAUDŽIAMA. Žymi draudžiamą veiksmą.

Simbolis DĖMESIO. Žymi ypač svarbią informaciją ar paaiškinimą.

Simbolis NUORODA. Žymi nuorodą į informaciją, pastaboje nurodyta vieta, kur galima rasti šią informaciją.

1.3 VADOVO LAIKYMAS

Saugokite instrukcijas taip, kad jos liktų įskaitomomis, laikykite jas gerai matomoje ir lengvai pasiekiamoje mašinos naudotojui vietoje.

2 MAŠINOS PAŽINIMAS

Ši mašina yra skirta sodininkystės darbams. Tai yra žoliapjovė su sėdimąja vieta vairuotojui ir priekyje tvirtinamu pjovimo agregatu.
Mašinoje yra variklis, įjungiantis pjovimo įtaiso agregatą, apsaugotą dangčiu bei pavarų grupė, leidžianti mašinai judėti.
Prie mašinos yra prijungiami priedai. Tai reiškia, kad kėbulas yra padalintas į priekinę ir užpakalinę dalis, kurios gali būti vairuojamos kartu.
Mašina su priedu gali apvažiuoti medžius, ar kitas kliūtis labai mažu apsisukimo spinduliu.
Vairuotojas gali vairuoti mašiną ir atlikti pagrindinius darbus visuomet sėdėdamas.
Saugos įtaisai sumontuoti mašinoje, gali sustabdyti jos variklį ar pjovimo prietaiso agregatą.

2.1 MODELIAI [2WD]

Mašina yra su užpakaliniais varančiaisiais ratais.
Užpakalinė ašis yra su hidrostatine transmisija su keičiamu tiesioginio ir atbulinio perdavimo koeficientu.
Be to, užpakalinė ašis yra su diferencialu, kuris palengvina sukimą.
Priekyje sumontuotus įtaisus valdo pavaros diržai.

2.2 MODELIAI [4WD]

Mašina yra su keturiais varančiaisiais ratais.
Galia iš variklio varantiesiems ratams perduodama hidrauliniu būdu.
Variklis varo alyvos siurblį, kuris pumpuoja alyvą per hidraulinę grandinę ir aktyvuoja užpakalinės ir priekinės ašies pavaras.
Priekinė ašis ir užpakalinė ašis yra sujungtos nuosekliai, o tai reiškia, kad priekiniai ir užpakaliniai ratai yra verčiami suktis tuo pačiu greičiu.
Sukimui palengvinti abi ašys yra su diferencialais.
Priekyje sumontuotus įtaisus valdo pavaros diržai.

2.3 NUMATYTAS NAUDOJIMAS

Ši mašina yra suprojektuota ir pagaminta žolės pjovimui.
Specialių priedų, kaip originalios įrangos iš Gamintojo arba parduodamos atskirai, naudojimas suteikia galimybę dirbti įvairiais režimais, kaip nurodyta

šiame vadove arba instrukcijose, pridedamose prie priedų.

Be to, naudojant papildomą įrangą (jei tai numatyta Gamintojo) galima prailginti numatytą naudojimo laiką kitoms funkcijoms, atsižvelgiant į nustatytus apribojimus ir sąlygas instrukcijose, pridedamose prie pačios įrangos.

Mašina turi būti naudojama tik vieno operatoriaus.

Mašinos stabilumas sumažėja, jei yra naudojamas skirtingas nei pjovimo prietaiso agregato priedas.

Mašiną reikia naudoti kartu su pjovimo prietaisu arba su kitu, sumontuotu priekiniu priedu.

2.3.1 Vartotojų tipologijos apibrėžimas

Ši mašina skirta naudoti vartotojams, t.y. neprofesionaliems naudotojams.

Ši mašina yra skirta "mėgėjiškam naudojimui".

2.4 NETINKAMAS NAUDOJIMAS

Bet koks kitas naudojimas, neįtrauktas į pirmiau minėtus naudojimo būdus, gali būti pavojingas, padaryti žalą žmonėms ir (arba) turtui.

Į netinkamo naudojimo sąvoką įeina (kaip pavyzdžiai, tačiau tuo neapsiribojant):

- pašalinių žmonių, vaikų ar gyvūnų vežimas ant mašinos ar priekabos;
- krovinių vilkimas ar stūmimas be priedų, skirtų vilkimui;
- mašinos naudojimas ant nestabilių, slidžių, apledijusių, akmenuotų ar netolygių paviršių bei tvenkinių ar pelkių, kurie neleidžia įvertinti paviršiaus lygumo;
- įjungti pjovimo prietaisus važiuojant ne veja.

Netinkamas mašinos naudojimas iš karto nutraukia garantiją ir atleidžia Gamintoją nuo bet kokios atsakomybės. Vartotojas tampa atsakingu už bet kokios žalos sau ar trečiajai šaliai padengimą.

2.5 SAUGUMO ŽENKLAI

Ant mašinos esanti saugos ženklų sistema, informuoja naudotoją, kaip reikia elgtis su mašina, atliekant dėmesio ir atsargumo reikalaujančius darbus.

DĖMESIO. Nurodo pavojų. Paprastai yra pritvirtintas šalia kitų ženklų, kuriuose yra nurodoma informacija apie pavojų.

Atsargiai! Prieš naudodamiesi mašina atidžiai perskaitykite šias naudojimo instrukcijas.

Atsargiai! Saugokitės iš po prietaiso galinčių išlėkti daiktų. Pasirūpinkite, kad pašaliniai asmenys stovėtų atokiai.

Atsargiai! Visada užsidėkite apsaugines ausines.

Dėmesio! Mašina nėra patvirtinta naudojimui valstybinės reikšmės keliuose.

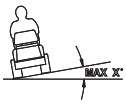

Atsargiai! Mašina su originaliais priedais negalima važiuoti jokia kryptimi statesniais nei 10 laipsnių šlaitais.

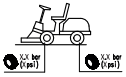

Padangų slėgis. Etiketėje yra nurodyta optimali padangų slėgio vertė - žiūrėti sk. „0 TECHNINIŲ DUOMENŲ LENTELĖ“. Teisingas padangų slėgis - būtina gero mašinos našumo sąlyga.

2.5.1 Lipdukai (4)



Nurodo stovėjimo stabdžio blokavimą.



Nurodo transmisijos (4:A) įjungimą / atjungimą.

Lipduką galima rasti:

- šalia transmisijos prijungimo / atjungimo svirties.



Didžiausią pakrautos priemonės svorį (4:B).

Lipduką galima rasti:

- Šalia vilkimo sijos.



Dėmesio! Rizika nusideginti (4:C). Nelieskite duslintuvo.

Lipduką galima rasti:

- šalia duslintuvo;



Dėmesio! Rizika prisispausti (4:D). Nekiškite rankų ir pėdų arti lanksčios vairo jungties ir vilkimo sijos, kai yra prijungtas priedas.

Lipduką galima rasti:

- šalia lanksčios vairo jungties;
- Šalia vilkimo sijos.

Sugadintus ar neįskaitomus lipdukus reikia pakeisti.

Naujus lipdukus užsisakykite įgaliotame servise.

2.6 IDENTIFIKACINĖ ETIKETĖ

Identifikacinėje etiketėje nurodyti šie duomenys (žr. 1 pav.):

1. Gamintojo adresas
2. Mašinos tipas
3. Triukšmo lygis
4. Atitikimo su CE žyma
5. Svoris kilogramais
6. Variklio darbinė galia ir greitis
7. Pagaminimo metai
8. Serijinis numeris
9. Mašinos kodas

Mašinos serijinį numerį užrašykite tam skirtoje vietoje, paveikslėlyje (1:10).

Gaminys identifikuojamas dvejopai:

- Gaminio ir registracijos numeriai.
- Variklio serijos, tipo ir modelio numeriai.

Visada pateikite šiuos identifikacijos numerius, kai kreipiatės į serviso centrus

Atitikimo sertifikato pavyzdys yra priešpaskutiniame vadovo puslapyje.

2.7 PAGRINDINĖS DALYS (1)

Mašina sudaryta iš šių pagrindinių dalių (žr. 1 pav.):

A. Kėbulas
B. Ratai
C. Vairas
D. Sėdynė
E. Kronšteinai
F. Pedalu valdomos komandos
G. Variklio gaubtas
H. Priekinių priedų pakėlimo svirtis
I. Saugiklių skyrius
J. Akumuliatorius
K. Kuro bakas
L. Transmisinės alyvos rezervuaras
M. Variklis
N. Laikikliai su greitąja atkabinimo jungtimi priedams

3 SAUGOS INSTRUKCIJOS

Atidžiai perskaitykite šias instrukcija prieš naudodamiesi mašina.

3.1 BENDROJI DALIS

DĖMESIO! Atidžiai perskaitykite šias instrukcija prieš naudodamiesi mašina.
Susipažinkite su mašinos valdymo komandomis ir tinkamu jos naudojimu.
Išmokite sustabdyti mašiną ir išjungti komandas greitai.
Nepaisydami pateiktų įspėjimų ir nesilaikydami nurodymų, galite nusitrenkti elektra, sukelti gaisrą ir/ar sunkiai susižaloti.
Išsaugokite įspėjimų ir nurodymų knygelę, kad ir ateityje ja galėtumėte pasinaudoti.

Niekuomet neleiskite mašinos naudoti vaikams ar asmenims, tinkamai nesusipažinusiems su šiomis instrukcijomis.
Vietiniai įstatymai gali riboti mašinos naudojimo amžių.

Niekada nenaudokite mašinos, jei netoliese yra žmonių, ypač vaikų ar gyvūnų.

Niekada nenaudokite mašinos, jei naudotojas yra pavargęs ar sergantis, arba yra pavartojęs vaistų, narkotikų, alkoholių ar kitų kenksmingų medžiagų, galinčių paveikti žmogaus refleksus ar dėmesio sutelkimą.

Prisiminkite, kad operatorius ar naudotojas yra atsakingas už bet kokius nelaimingus ar nenumatytus atsitikimus, galinčius įvykti kitiems asmenims ar jų nuosavybei.
Naudotojo atsakomybė yra įvertinti visas rizikas kylančias dėl paviršiaus, ant kurio dirbama bei imtis visų reikiamų priemonių, kad būtų užtikrintas jo pačio ir kitų saugumas, ypač ant šlaitų, šiurkščių, slidžių ar nestabilių paviršių.

Jei norite atiduoti ar paskolinti mašiną kitiems, pasirūpinkite, kad naudotojas susipažintų su šiame vadove pateiktomis naudojimo instrukcijomis.

Mašina nevežkite vaikų ar kitų keleivių, nes jie gali nukristi ir sunkiai susižeisti arba trukdyti saugiai vairuoti.

Mašinos vairuotojas turi griežtai laikytis vairavimo taisyklių ir:

a. Nesiblaškyti ir darbo metu išlikti susikaupęs;

b. Įsidėmėti, kad, praradus nuo įkalnės slystančios mašinos kontrolę, stabdžiu jos nesustabdys. Pagrindinės mašinos kontrolės praradimo priežastys:
- Ratai neliečia žemės;
- Per didelis greitis;
- Netinkamas stabdymas;
- Mašina naudojama netinkamai;
- Nežinojimas žemės paviršiaus sąlygų turimo poveikio, ypač nuokalnėse;
- Neteisingas naudojimas - kaip vilkimo priemonė;

Mašinoje yra eilė mikrojungiklių ir apsauginių prietaisų, kurių negalima perdirbti ar atjungti, priešingu atveju yra netenkama garantijos, o gamintojas neprisiima jokios su tuo susijusios atsakomybės. Prieš naudojant mašiną, reikia visada patikrinti, ar apsauginiai prietaisai veikia.

3.2 PARUOŠIAMIEJI VEIKSMAI

- Dirbdami su mašina, visada avėkite tvirtus darbinius, neslystančius batus ir ilgas kelnes.
- Nedirbkite su mašina basomis kojomis ar su atvira avalyne.
- Nedėvėkite grandinėlių, apyrankių, drabužių su laisvai kabančiomis dalimis ar raišteliais, kaklaraiščių.
- Ilgus plaukus suriškite. Visada dėvėkite apsaugines ausines.
- Atidžiai patikrinkite visą darbinę zoną ir pašalinkite viską, ką mašina galėtų išsviesti ar kas galėtų sugadinti pjovimo mazgą ir variklį (akmenukai, šakos, plieninės vielos, kaulai ir pan.).

DĖMESIO: PAVOJUS! Kuras yra labai degus.

a. Kurą laikykite tam skirtose talpyklose;

b. Kuru papildykite tik lauke, naudodami piltuvėlį, nerūkykite tai darydami ar bet kada tvarkydami degalus;

c. Kuru papildykite prieš užvesdami variklį; nepilkite benzino ar neatidarykite bako dangtelio, kai variklis veikia ar yra karštas;

d. Jei kuras teka, variklio nepaleiskite ir patraukite įrenginį nuo vietos, kurioje kuras išsipylė, kad nebūtų sudaryta gaisro pavojaus galimybė, kol kuras neišsivadės ir garai neišsisklaidys;

e. Baką ir kuro talpyklą visada uždarykite dangteliais ir gerai užveržkite.

Pakeiskite sugedusius slopintuvus.

Prieš naudojimą atlikite bendrą mašinos patikrinimą, ypač pjovimo prietaiso agregato sritį. Patikrinkite, ar varžtai ir pjovimo prietaisai nenusidėvėjo, ar jiems nebuvo pakenkta.
Kad išliktų geras balansas, šiame mazge pakeiskite pjovimo prietaiso agregatą ir pažeistus ar nusidėvėjusius varžtus.
Remontas turi būti atliekamas specializuotame centre.

Reguliariai patikrinkite akumuliatoriaus stovį. Jei jo danga, dangtis ar gnybtai yra pažeisti, jį pakeiskite.

3.3 NAUDOJIMO METU

Neužvedinėkite variklio uždarose patalpose, kuriose gali kauptis pavojingi anglies monoksido dūmai.
Užvedimo operacijos turi būti atliekamos lauke ar gerai vėdinamoje vietoje.
Visada atminkite, kad išmetamosios dujos yra toksiškos.

Dirbkite tik dienos šviesoje ar esant gerai dirbtinei šviesai ir tik esant geram matomumui.
Neleiskite prieiti arti darbinės zonos kitiems žmonėms, vaikams ir gyvūnams.

Jei įmanoma, nedirbkite, kai žolė yra drėgna. Venkite dirbti lietuje ir, jei yra perkūnijos rizika. Nenaudokite mašinos blogomis oro sąlygomis, ypač, jei yra žaibavimo tikimybė.

Prieš užvesdami variklį, atjunkite pjovimo prietaisą arba galios ėmimo įrenginį, transmisiją nustatykite į „neutralią“ padėtį.

Būkite ypatingai atidūs, jei priartėjate prie kliūčių, kurios gali apriboti matomumą.

Mašiną pastatydami, užtraukite stovėjimo stabdį.

Mašinos negalima naudoti nuokalnėse, kurių nuolydžio kampas viršija 10° (17%), nepriklausomai nuo važiavimo krypties.

Atminkite „saugi“ nuokalnė neegzistuoja. Važiuojant nuolaidžia veja reikia ypatingo atidumo. Kad neapvirstumėte ar neprarastumėte mašinos kontrolės:

- **a.** Leisdamiesi ar kildami, staigiai nestabdykite arba nepradėkite staigiai važiuoti;
- **b.** Sankabą paspauskite švelniai, transmisiją laikykite visada įjungtą, ypač leisdamiesi nuokalne;
- **c.** Važiuojant nuokalne ir siauruose posūkiuose greitį reikia sumažinti;
- **d.** Atkreipkite dėmesį į kalnelius, įdubas ir kitus nematomus pavojingus aspektus.
- **e.** Niekada nebandykite nuokalnės kirsti išilgai. Ant nuolaidžių pievų reikia važiuoti kilimo / leidimosi kryptimi, jų negalima kirsti išilgai, eigos kryptį leisti labai atsargiai ir stebėti, kad ratai, kylant į kalną neužkliūtų (akmenukai, šakos, šaknys, pan.), dėl ko mašina gali nuslysti į šoną, apvirsti arba galima prarasti mašinos kontrolę.

Visada, prieš keičiant eigos kryptį nuokalnėse, greitį reikia sumažinti ir, mašiną pastatant ar paliekant be priežiūros, reikia užtraukti stovėjimo stabdį.

Būkite ypač atsargūs arti daubų, griovių ar pylimų. Mašinai užvažiavus ant krašto ar kraštui įgriuvus, ji gali apvirsti.

Būkite ypatingai atsargūs, kai važiuojate ir dirbate važiuodami atbuline eiga. Prieš pradėdami važiuoti atbuline eiga, apsidairykite, įsitikinkite ar nėra kliūčių.

Būkite atsargūs temdami krovinius ar naudodami sunkią įrangą:

- **a.** Vilkimo sijas tvirtinkite tik patvirtintuose prikabinimo taškuose;
- **b.** Vežkite tokius krovinius, kokius galite nesunkiai kontroliuoti;
- **c.** Nedarykite staigių posūkių. Būkite atidūs važiuodami atbuline eiga;
- **d.** Kai vadove yra rekomenduojama, naudokite atsvarus ar ratų svorius.

Važiuojant iš ar į vietą, kurią reikia pjauti nežolėta žemės paviršiaus sritimi, pjovimo prietaisą arba galios ėmimo įrenginį reikia atjungti ir juos pakelti į aukštesnę padėtį.

Naudodami mašiną šalia kelio, atkreipkite dėmesį į eismą.

DĖMESIO! Mašina nėra patvirtinta naudojimui valstybinės reikšmės keliuose. Ją galima naudoti (pagal kelių eismo taisykles) tik privačiose zonose, kuriose eismo nebūna.

Niekada nenaudokite mašinos, jei apsaugos apgadintos,

Nekiškite rankų ar pėdų arti ar po besisukančiomis dalimis. Visuomet laikykitės atokiai nuo išmetimo angos.

Nepalikite stovinčios mašinos su veikiančiu varikliu aukštoje žolėje, kad nekiltų gaisro rizika.

Naudodami priedus, neatsukite iškrovimo konvejerio į žmones.

Naudokite tik mašinos gamintojo patvirtintus priedus.

Nenaudokite mašinos, jei priedai / įrankiai yra nesumontuoti numatytuose taškuose. Važiuojant be priedų gali neigiamai atsiliepti mašinos stabilumui.

Būkite atsargūs naudodami surinkimo maišus ir priedus, kurie gali paveikti mašinos stabilumą, ypač nuokalnėse.

Nekeiskite variklio nustatymų ir nepaleiskite variklio per didelių apsukų režimu.

Nelieskite naudojimo metu įkaistančių variklio dalių. Rizika nudegti.

Atjunkite pjovimo prietaisą arba galios ėmimo įrenginį, nustatykite į neutralią padėtį ir užtraukite stovėjimo stabdį, sustabdykite variklį ir ištraukite raktelį, (įsitikindami, kad visos judančios dalys visiškai sustojo):

- **a.** Kiekvieną kartą, palikdami mašiną be priežiūros arba palikdami vairuotojo vietą:
- **b.** Prieš pašalinant blokavimo priežastis ar atkemšant iškrovimo konvejerį;
- **c.** Prieš tikrinant, valant ar atliekant darbus su mašina;
- **d.** Atsitrenkus į pašalinį objektą. Patikrinkite mašinai padarytą žalą ir, prieš ją naudojant, atlikite reikiamą remontą;

Atjunkite pjovimo prietaisą arba galios ėmimo įrenginį, sustabdykite variklį (įsitikindami, kad visos judančios dalys visiškai sustojo):

- **a.** Prieš papildydami degalais;
- **b.** Kiekvieną kartą nuimant ar uždedant surinkimo maišą;
- **c.** Prieš reguliuojant pjovimo aukštį, jei šios operacijos negalima atlikti iš vairuotojo vietos.

Pjovimo prietaisą ir galios ėmimo įrenginį transportavimo metu ir nenaudojant atjunkite.

Prieš sustabdant variklį, atleiskite greičio pedalą. Vadovaudamiesi vadove pateiktomis instrukcijomis, sustabdykite degalų tiekimą.

Atkreipkite dėmesį į pjovimo elementus, kuriuose yra daugiau nei vienas pjovimo įtaisas, nes vieno pjovimo įtaiso sukimasis gali įtakoti kito įtaiso sukimąsi.

DĖMESIO - Darbo metu kam nors sugedus ar įvykus avarijai, nedelsdami išjunkite variklį ir patraukite mašiną taip, kad nesudarytumėte sąlygų didesnei žalai; gaisro atveju, padarius žalos sau ar trečiajai šaliai, atlikite atitinkamas situacijai greitosios medicininės pagalbos procedūras ir kreipkitės į atitinkamas institucijas reikalingam gydymui. Atsargiai nuvalykite nešvarumus, kurie gali sukelti žalą arba žalos asmenims ar gyvūnams, jei liko nepastebėtų.

DĖMESIO - Triukšmo ir vibracijų lygis nurodytas šiose instrukcijose, yra maksimalios įrenginio naudojimo vertės. Išbalansuotas pjovimo elemento naudojimas, per didelis greitis, priežiūros neatlikimas daro įtaką garso ir vibracijų emisijai. Todėl būtina imtis prevencijų norint pašalinti galimus nuostolius atsirandančius dėl per didelio triukšmo ir dėl vibracijų; reikia pasirūpinti įrenginio technine priežiūra, dėvėti apsaugines ausines, ir darbo metu padaryti pertraukas.

3.4 TECHNINĖ PRIEŽIŪRA IR LAIKYMO SĄLYGOS

DĖMESIO! – Prieš pradėdami bet kokį valymo ar priežiūros darbą, ištraukite raktelį ir perskaitykite su darbu susijusias instrukcijas. Visų, rankoms pavojingų situacijų metu dėvėkite tam tinkamus drabužius ir mūvėkite darbines pirštines.

DĖMESIO! – Niekuomet nenaudokite mašinos dalims esant nusidėvėjusioms ar pažeistoms. Sugedusios ar nusidėvėjusios dalys turi būti pakeistos, o ne taisomos. Naudokite tik originalias atsargines dalis: neoriginalių ir (arba) netinkamai sumontuotų atsarginių dalių naudojimas gali paveikti mašinos saugumą, gali sukelti avarijas ar asmeninę žalą ir atleidžia Gamintoją nuo bet kokių prievolių ir atsakomybės.

Visi reguliavimo ir techninės priežiūros darbai neaprašyti šiame vadove turi būti atliekami Jūsų vietinio atstovo ar specializuotame centre, turinčiame apmokytus darbuotojus bei tinkamą įrangą, reikalingus tinkamam šių darbų atlikimui, išlaikant originalų mašinos saugumą. Darbus atliekant netinkamose struktūrose ar nekvalifikuotų asmenų nustoja galiota bet kokia Garantijos forma ir Gamintojas yra atleidžiamas nuo bet kokių prievolių ar atsakomybės.

- Po kiekvieno naudojimo ištraukite raktelį ir patikrinkite, ar mašinai nebuvo pakenkta.
- Kad darbas su mašina visada būtų saugus, reikia reguliariai priveržti varžtus ir veržles. Nuolatinė įrenginio priežiūra yra pagrindinė taisyklė, norint, kad įrenginys būtų saugus ir dirbtų kokybiškai.
- Reguliariai tikrinkite, ar pjovimo prietaiso varžtai tinkamai užveržti.

Atlikdami darbus su pjovimo prietaisu, jį išmontuodami ar sumontuodami atgal, mūvėkite darbines pirštines.

Pjovimo prietaisą pagalandę, jį subalansuokite. Visos, su pjovimo prietaisu susijusio operacijos (išmontavimas, galandimas, balansavimas, sumontavimas ir / ar keitimas) yra sudėtingos, kurioms, be tam skirtų įrankių reikia ir specialios kompetencijos; saugumo sumetimais jas visada turėtų atlikti specializuotas centras.

- Visada patikrinkite, kaip veikia stabdžiai. Atlikti stabdžių priežiūrą ir, jei reikia, juos pataisyti yra svarbu.
- Jei lipdukai, kuriuose yra pateiktos instrukcijos ir nurodymai yra pažeisti, juos pakeiskite.
- Jei mašina neturi mechaninių stabdiklių, mašiną palikus stovėti, ją pastačius į vietą ar palikus be priežiūros, priedus visada reikia atremti į žemę.
- Pastatykite mašiną vaikams neprieinamoje vietoje.

Nelaikykite mašinos su kuru bake vietoje, kurioje kuro garai gali pasiekti ugnį, kibirkštį ar stipraus karščio šaltinį.

- Prieš pastatant mašiną į bet kokią vietą, reikia leisti varikliui atvėsti.
- Siekiant sumažinti gaisro riziką, nuo variklio, išmetimo duslintuvo, akumuliatoriaus skyriaus ir kuro laikymo vietoje pašalinkite žolės, lapų ir ištekėjusio tepalo likučius.
- Siekiant sumažinti gaisro riziką, reguliariai tikrinkite, ar neteka alyva ir / ar kuras.
- Jei reikia ištuštinti baką, atlikite šią operaciją lauke, varikliui atvėsus.
- Niekada nepalikite įkištų raktelių arba vaikams bei kitiems asmenims prieinamoje vietoje. Prieš pradėdami priežiūros darbus visada ištraukite raktelį.

DĖMESIO! – Akumuliatoriuje esanti rūgštis yra ėsdinanti medžiaga. Mechaniškai pažeidus ar perkrovos atveju gali ištekėti. Venkite įkvėpti jos garų ir, kad ji nepatektų ant kurios nors kūno dalies.

Įkvėpus rūgšties garų, jie gali pažeisti gleivinę ir vidaus organus. Nedelsdami kreipkitės į gydytoją.

DĖMESIO! – Akumuliatoriaus neperkraukite. Perkrautas akumuliatorius gali sprogti, dėl ko gali ištekėti rūgšties.

DĖMESIO! – Rūgšties gali padaryti didelės žalos įrankiams, drabužiams ir kitoms medžiagoms. Kūno dalį, ant kurios pateko rūgšties nedelsdami nuplaukite vandeniu.

Neužtrumpinkite akumuliatoriaus gnybtų. Tokiu būdu sukeltos žiežirbos gali sukelti gaisrą.

BŪKITE ATSARGŪS su hidrauliniais elementais. Ištryškęs suslėgtas hidraulinis skystis gali prasiskverbti ir rimtai pažeisti odą, kam prireiks skubios medicininės pagalbos.

3.5 TRANSPORTAVIMO

DĖMESIO! - Jei mašina turi būti gabenama sunkvežimiu ar priekaboje, naudokite atitinkamo stiprumo, pločio ir ilgio rampą.
Gabenant, kuro čiaupas (jei įrengtas) turi būti uždarytas, pjovimo prietaiso agregatas ar priedo jungtis nuleista, stovėjimo stabdys užtrauktas, o mašina turi būti tinkamai pritvirtinta lynais ar grandinėmis.

3.6 APLINKOSAUGA

- Naudojantis mašina, privalu atsižvelgti ir laikyti prioritetu aplinkos apsaugą visuomenės ir aplinkos, kurioje mes gyvename, labui. Venkite tapti triukšmo šaltiniu.
- Griežtai laikykitės vietinių pakuotės, tepalų, kuro, filtrų, nusidėvėjusių dalių ar bet kokio kito, aplinką neigiamai veikiančio elemento šalinimo taisyklių; šios atliekos neturi būti išmetamos

kartu su kitomis buitinėmis atliekomis. Jas reikia atskirti ir pristatyti į tam skirtus surinkimo centrus, kurie gali pasirūpinti jų perdirbimu.

- Griežtai laikykitės vietinių, po pjovimo susidariusių medžiagų šalinimo taisyklių.
- Mašiną baigę eksploatuoti, jos aplinkoje nepalikite, o kreipkitės į surinkimo centrą, kaip tai nurodo galiojančios vietinės normos.

4 VEJAPJOVĘ APDRAUSKITE

Patikrinkite vejapjovės draudimą.

Kreipkitės į savo draudimo įmonę.

Būtina turėti draudimo polisą, kuris apimtų eismo, ugnies, žalos ir vagystės atvejus.

5 MONTAVIMAS

Prieš naudojant pirmą kartą, reikia pilnai pakrauti akumuliatorių.

Tam, kad būtų išvengta žmonių sužalojimo ar turto sugadinimo, nenaudokite mašinos, kol nebus atlikti visi šioje instrukcijoje pateikti nurodymai.

Įrenginio išpakavimas ir montavimas turi būti atliekamas ant lygaus ir tvirto paviršiaus, kur būtų pakankamai vietos mašinos tvarkymui ir išpakavimui, naudojant tam tikslui tinkamus įrankius.

5.1 MONTAVIMO KOMPONENTAI (3)

Mašina pristatoma su nesumontuotais sėdyne ir vairaračiu bei akumuliatoriumi savoje vietoje, tačiau neprijungtu.

Pakuotėje yra montavimo komponentai (3) išvardinti toliau pateikiamoje lentelėje:

Pos.	N.	Apmas	Dydis
A	2	Kaištis	6 x 36
B	1	Poveržlė.	6x38x0,5
C	1	Poveržlė.	16x38x1,0
D	2	Užvedimo raktelis	/
E	2	Veržlė akumuliatoriui	/
F	2	Varžtai akumuliatoriui	/
G	2	Veržlė	M8
H	1	Vilkimo plokštelė	/
J	2	Varžtai	8x20
R	4	Spyruoklinė poveržlė	14 x 8,2 x 2

5.2 VARIKLIO GAUBTAS (5:A)



Norint pasiekti kuro čiaupą, akumuliatorių ir variklį, reikia atidaryti variklio gaubtą.

Variklio gaubtas atidaromas taip:

1. Nuimkite guminį dirželį (5:B), esantį gaubto priekyje.
2. Atsargiai pakelkite variklio gaubtą. Gaubtą uždarykite atvirkštine tvarka.

Draudžiama užvesti variklį atidarytu gaubtu.

5.3 AKUMULIATORIUS

Akumuliatoriaus tipą naudojamą mašinoje žr. ”0 TECHNINIŲ DUOMENŲ LENTELĖ”

DĖMESIO! Akumuliatoriuje esanti rūgštis yra korozinė ir kontaktas su ja sukelia žalą.
Elkitės su akumuliatoriumi labai atsargiai, kad jos neišpiltumėte.

Netikrinkite ir (arba) nepildykite akumuliatoriaus skysčio.

5.3.1 Akumuliatoriaus pajungimas (6)

Akumuliatorių prijunkite prie mašinos elektros sistemos naudodami varžtus ir veržles (6:F; 6:E):

1. Prijunkite raudoną laidą prie teigiamo akumuliatoriaus gnybto (+).
2. Prijunkite juodą laidą prie neigiamo akumuliatoriaus gnybto (-).

Jei laidai bus atjungiami ar prijungiami nesilaikant nurodytos tvarkos, gali įvykti trumpas jungimasis ir akumuliatorius gali sugesti.

Sukeitus laidus, generatorius ir akumuliatorius gali sugesti.

Laidus gerai pritvirtinkite. Netinkamai pritvirtinti laidai gali sukelti gaisrą.

Variklio negalima bandyti užvesti, kai akumuliatorius yra atjungtas. Priešingu atveju galimi rimti generatoriaus ir elektros sistemos gedimai.

5.3.2 Akumuliatoriaus pakrovimas

Prieš pirmąjį panaudojimą, visiškai pakraukite akumuliatorių-

Akumuliatoriaus krovimo procedūrą žr. 9.10.

5.4 SĖDYNĖ (7)

1. Pašalinkite šiuos komponentus iš sėdynės laikiklio:
   - 4 veržles (skirtas užfiksuoti gabenant, nenaudojamos).
   - 4 varžtus. (7:K)
   - 4 peties poveržles. (7:L)
   - 4 Spyruoklinė poveržlė (7:R)
2. Pastatykite sėdynę virš tvirtinimo sėdynės laikiklyje.
3. Uždėkite peties poveržles (7:L) ant varžtų (7:K), su poveržlėmis (7:R).
4. Įkiškite varžtus su uždėtomis peties poveržlėmis per lizdus sėdynės laikiklyje ir angas sėdynės plokštelėje. Prisukite sėdynę i vietą.

Užveržimo sūkio momentas: 9±1,7 Nm.

Jei varžtai prisukami daugiau kaip 9±1,7 Nm, sėdynė bus sugadinta.

5. Patikrinkite, ar sėdynė lengvai juda laikiklio lizduose.

Sėdynę galima užlenkti. Jei mašina pastatoma lauke lyjant lietui, užlenkite sėdynę i priekį, kad apsaugotumėte sėdynės pagalvėlę nuo sudrėkimo.

5.5 VAIRARATIS (8)

Tam, kad būtų sumažintas ašies judėjimas vairo kolonėlėje, tarp vairo kolonėlės gaubtuvo ir laikiklio turi būti įtaisytos pleišto poveržlės nuo 0,5 mm ir (arba) 1 mm (3:C; 3:B), pozicija (8:A), kaip nurodyta žemiau.

1. Uždėkite vairo kolonėlės gaubtuvą (8:B) vairo kolonėlėje ir pritvirtinkite sukaldami maždaug 1/3 vieno kaiščio (8:C) ilgio.
2. Patraukite vairo kolonėlės gaubtuvą ir vairo kolonėlę aukštyn.
3. Iš išorės patikrinkite, ar į plyšį, taške (8:A), negalima įkišti poveržlės (0,5 mm, 1,0 mm poveržles arba abiejų). Poveržlė (poveržlės) neturi būti įstumtos jėga, nes turi likti šiek tiek vietos ašiai judėti.
4. Ištraukite fiksuojamuosius vielokaiščius (8:C; 8:D) ir nuimkite vairaračio gaubtuvą
5. Įdėkite poveržlę (poveržles), kaip nurodyta 3 punkte aukščiau.
6. Uždėkite vairo kolonėlės gaubtuvą vairo kolonėlėje ir pritvirtinkite sukaldami abu kaiščius iki galo. Užrakinkite vairo kolonėlę.

5.6 VILKIMO PLOKŠTELĖ (9)

Įtaisykite vilkimo plokštelę (9:B) mašinos užpakalyje.

Naudokite varžtus ir veržles (9:A; 9:C).

Užveržimo sūkio momentas: 22 Nm.

5.7 GREITAVEIKĖS JUNGTYS (1:N)

Laikikliai su greitojo atkabinimo jungtimi ir atitinkamos instaliavimo instrukcijos yra pateiktos atskirame, mašinos pakuotėje esančiame pakete.

Laikiklius su greito atkabinimo jungtimi sumontuokite ant priekinių varomųjų pusašių.

5.8 ORO SLĖGIS PADANGOSE

Tinkamas padangų slėgis žr. “0 TECHNINIŲ DUOMENŲ LENTELĖ”.

5.9 REIKMENYS

Kaip įrengti priedus žr. atskiroje įrengimo instrukcijoje, pateikiamoje su kiekvienu priedu.

Pastaba: Pjovimo prietaiso agregatas šioje instrukcijoje laikomas priedu.

6 KOMANDOS

6.1 MECHANINIS PADARGO KĖLIMO PEDALAS (10:C)

Valdomas rankena (10:C1), skirtas padargų padėties nustatymui iš darbinės į transportavimo.

- Transportavimo padėtis: nuspauskite pedalą iki galo ir patraukite koją - pedalas lieka nuspaustas.
- Darbinė padėtis: nuspauskite ir lėtai atleiskite pedalą.

Neperjunkite padėčių veikiant padargui. Tai sugadins pavarų diržą.

6.2 STOVĖJIMO STABDŽIO PEDALAS (10:B)

Niekada nespauskite pedalo važiuodami.

Gali perkaisti galios transmisija.

Pedalas (9:B) turi tokias padėtis:

Atleistas. Trauka įjungta. Stovėjimo stabdys nejjungtas.

Pusiau nuspaustas. Priekinės eigos trauka išjungta. Stovėjimo stabdys nejjungtas.

Visiškai nuspaustas. Tiesioginė eiga išjungta. Stovėjimo stabdys veikia, tačiau nėra užfiksuotas. Ši padėtis atstoja avarinį stabdį.

6.3 STOVĖJIMO STABDŽIO SLOPINTUVO RANKENA (10:A)

Slopintuvas užfiksuoja „sankabos – stabdžio" pedalą nuspaustoje padėtyje. Ši funkcija naudojama mašinai užfiksuoti šlaituose, transportuojant ir pan., kai neveikia variklis.

Fiksavimas:

1. Iki galo nuspauskite pedalą (10:B).
2. Pasukite slopintuvą (10:A) į dešinę.
3. Atleiskite pedalą (10:B).
4. Atleiskite slopintuvą (10:A).

Atrakinimas:

1. Nuspauskite ir atleiskite pedalą (10:B).

6.4 DARBINIS STABDYS-SANKABA (10:F)

Jei atleidus pedalą mašina nesustoja, avariniam stabdymui reikia spausti kairįjį pedalą (9:B).

Pedalas nustato variklio ir varančiųjų ratų perdavimo koeficientą (t.y. greitį).

Spauskite pedalą į priekį – mašina juda į priekį.

Nespaudžiant pedalo – mašina nejuda.

Spauskite pedalą atgal – mašina juda atbuline eiga.

Atleidus pedalą – mašina sustoja.

Pedalo viršuje yra reguliavimo plokštelė, kurią galima nustatyti į tris padėtis, atitinkančias vairuotojo pėdą.

Jei mašina, atleidus pedalą, nestoja, kaip turėtų, kaip avarinį stabdį naudokite kairįjį pedalą (10:B).

6.5 VAIRARATIS (10:D)

Vairaračio aukštis yra reguliuojamas.

Atsukite vairo kolonėlės reguliavimo rankenėlę (10:E) ir vairaratį pakelkite arba nuleiskite į norimą padėtį. Rankenėlę užsukite.

Nereguliuokite vairaračio darbo metu.

Niekuomet nesukite vairaračio, kai mašina stovi su nuleistu padargu. Servomechanizmas ir vairavimo mechanizmas gauna pernelyg didelę apkrovą.

6.6 DUJŲ VALDIKLIS (AKCELERATORIUS) (11:A; 12:A) MOD.: [B&S Intek] [B&S Vanguard] [ST.]

Juo reguliuojamas variklio sūkių dažnis.

Droselinė sklendė - kai mašina naudojama, būtina visuomet naudoti droselinę sklendę.

Tuščioji eiga.

6.7 ORO VALDIKLIS (JEI NUMATYTA) (12:B) MOD.: [ST.]

Ištraukiamo tipo valdymo įtaisas varikliui apsaugoti šaltojo užvedimo metu.

Valdymo įtaisas ištrauktas (12:B1) - oro sklendė uždaryta. Šaltam varikliui užvesti.

Valdymo įtaisas įspaustas (12:B2) – oro sklendė atidaryta. Šiltam varikliui užvesti ir mašinai veikti.

Niekuomet nedirbkite su ištrauktu valdymo įtaisu, kai variklis šiltas.

Kai kurie modeliai turi sistemą, kuri automatiškai valdo sklendės padėtį karbiuratoriuje įjungiant ir pakaitinant variklį.

6.8 UŽDEGIMO SPYNELĖ / PRIEKINIS ŽIBINTAS (11:C; 12:C)

Uždegimo spynelė yra naudojama varikliui užvesti ir išjungti.

Be to, uždegimo spynelė yra priekinio žibinto jungiklis.

Nepalikite mašinos, kai raktelis yra 2 arba 3 padėtyje. Gali kilti gaisras, iš karbiuratoriaus į variklį gali patekti degalų ir gali išsikrauti arba sugesti akumuliatorius.

Keturios raktelio padėtys:

1. Stabdymo padėtis - variklis yra trumpai sujungtas. Raktelį galima ištraukti.

2. Darbinė padėtis - priekinis žibintas įjungtas.

3. Darbinė padėtis - priekinis žibintas išjungtas.

4. Paleidimo padėtis - raktelį pasukus į spyruoklinę paleidimo padėtį, įsijungia elektrinis paleidimo variklis. Kai variklis užsiveda, leiskite rakteliui grįžti į 3 padėtį Pasukite raktelį į 2 padėtį ir įjunkite priekinį žibintą.

6.9 GALIOS PERDAVIMO ĮTAISAS (11:D;

12:D)

Galios perdavimo įtaisas negali būti įjungtas, kai priekyje sumontuotas padargas yra transportavimo padėtyje. Tai sugadins diržinę pavarą.

Maitinimo lizdo įjungimo / išjungimo mygtukas (11:D, 12:D). Paspauskite mygtuką, kad įjungtumėte / išjungtumėte maitinimo lizdą.

6.10 DARBO VALANDŲ SKAITIKLIS (13:A)

Rodo darbo valandų skaičių. Veikia tik tuomet, kai dirba variklis

6.11 PJOVIMO AUKŠČIO REGULIAVIMAS (11:E; 12:E)

Mašina yra su elektriniu valdymo įtaisu, kuris reguliuoja pjaunamojo agregato aukštį.

Jungikliu galima nureguliuoti įvairų pjovimo aukštį.

Pjaunamasis agregatas yra jungiamas prie kontakto (13:B).

6.12 TRANSMISIJOS ĮJUNGIMO / ATBLOKAVIMO SVIRTIS (14; 15)

Svirtis reguliuojamai transmisijai išjungti.

Dviejų varančiųjų ratų pavara yra su svirtimi, sujungta su užpakaline ašimi. Žr. (14:A).

Keturių varančiųjų ratų pavara yra su dviem svirtimis, sujungtomis su užpakaline ašimi (15:A) ir priekine ašimi (15:B).

Įjungimo / atblokavimo svirtis niekada neturėtų būti tarp išorinės ir vidinės padėčių. Tokia padėtis įkaitina ir kenkia transmisijai.

Svirtys leidžia valdyti mašiną rankiniu būdu, neužvedus variklio.

Dvi padėtys:

Svirtis vidinėje padėtyje (14:A1; 15:A1-15:B1) - transmisija įjungta normaliam darbui.

Svirtis išorinėje padėtyje (14:A2: 15:A2-15:B2) - transmisija išjungta. Mašiną galima valdyti rankiniu būdu.

Mašinos negalima vilkti ilgu atstumu ir dideliu greičiu. Gali sugesti transmisija.

Mašinos negalima naudoti, kai priekinė svirtis yra išorinėje padėtyje. Galimas gedimas ir alyvos nuotėkis priekinėje ašyje.

6.13 SĖDYNĖS REGULIAVIMAS (16:B)

Sėdynė yra užlenkiama ir gali būti judinama į priekį ir atgal. Norėdami nustatyti sėdynę į norimą padėtį:

1. Pakelkite valdymo svirtį (16:A) aukštyn.
2. Nustatykite sėdynę į norimą padėtį.
3. Nuleiskite valdymo svirtį (16:A) ir užfiksuokite sėdynę.

Sėdynė yra įrengta su apsauginiu jungikliu, kuris yra susietas su mašinos apsaugos sistema.

Tai reiškia, kad, jei ant sėdynės niekas nesėdi, mašina neužsives. (Žr. 7,6.2)

6.14 VARIKLIO GAUBTAS

Norint pasiekti kuro čiaupą, akumuliatorių ir variklį, žr. 5.2.

6.15 GREITAVEIKĖS JUNGTYS (16:C)

Šios jungtys leidžia labai lengva perjungti skirtingus padargus.

Greito atkabinimo jungtys leidžia lengvai perkelti pjovimo prietaiso agregatą į dvi padėtis:

- Įprastą padėtį su visiškai įtemptu diržu.
- 4 cm už įprastos padėties su atlaisvintu diržu, kad pjovimo prietaiso agregatas būtų arčiau mašinos pagrindo.

Kadangi tuščiaeigis skriemulys yra atlaisvinamas iš diržo, greito atkabinimo jungtys jungtys supaprastina diržo ir pjovimo prietaiso agregato pakeitimą ir taip pat palengvina perjungimą į plovimo ir techninės priežiūros padėtis.

Diržo įtempimo atlaisvinimas (17, 18)

Taip pat žiūrėkite instrukcijas gautas su priedu ir greitaveike jungtimi.

1. Ištraukite abiejų pusių fiksavimo kaiščius (17:C).
2. Atidarykite greitaveikes jungtis paspausdami jų užpakalines dalis kulnu (17:A).

Kai greitaveikės jungtys atidarytos, pjaunamojo agregato tvirtinimo gembės lieka laisvos movos skyriuose.

Prieš atlikdami bet kokius reguliavimo ar priežiūros veiksmus, įstatykite tvirtinimo gembes į jungtį ir ją uždarykite.

1. Atlikite visus reikiamus ištaisomuosius veiksmus, pvz.:

- Atkabinkite diržą.
- Uždėkite pjaunamąjį agregatą atkabindami agregato tvirtinimo gembes (19).

Diržo įtempimas (17; 18)
Laikydamiesi toliau pateiktų instrukcijų iš pradžių sureguliuokite įtempimą vienoje pusėje, po to – kitoje.

Nesukite svirties rankomis. Sutraiškymo pavojus.

1. Pastatykite koją ant svirties (18:A) ir atsargiai pasukite ją puse sukimo į priekį.
2. Įkiškite vielokaištį ar fiksavimo kaištį (17:C).
3. Atlikite tą patį kitoje pusėje.

7 MAŠINOS UŽVEDIMAS IR EKSPLOATAVIMAS

7.1 PATARIMAI DĖL NAUDOJIMO

Prieš naudodami mašiną, visada patikrinkite alyvos lygį variklyje. Tai ypač svarbu tais atvejais, kai dirbama ant šlaito (žr. 7.4).

Važiuodami šlaitais, būkite itin atsargūs: važiuodami šlaitu aukštyn arba žemyn, staigiai neužveskite ir nestabdykite mašinos. Niekada nevažiuokite skersai šlaito. Važiuokite iš viršaus į apačią ir iš apačios į viršų.

Kai statote mašiną, visuomet užtraukite stovėjimo stabdį.

Mašina negalima važiuoti jokia kryptimi statesniais nei 10 laipsnių šlaitais.

Šlaituose ir staigiuose posūkiuose sumažinkite greitį, kad suvaldytumėte mašiną ir ji neapsiverstų.

Važiuodami aukščiausia pavara ir maksimaliu greičiu nesukite vairaračio iki pat galo. Mašina gali pasvirti ir apsiversti.

Rankas ir kojas laikykite atokiai nuo vairo trauklės šarnyro ir sėdynės laikiklio. Sutraiškymo pavojus.

7.2 JUNGTINIS PRIEDŲ NAUDOJIMAS

Norėdami priedus derinti, žiūrėkite "TEISINGOS PRIEDŲ KOMBINACIJOS LENTELĘ" skyriuje „0 TECHNINIŲ DUOMENŲ LENTELĖ"

7.3 BENZINO ĮPYLIMAS (19)

Visada naudokite bešvinį benziną. Niekuomet nenaudokite maišyto su alyva benzino.

Bako tūris žr. "0 TECHNINIŲ DUOMENŲ LENTELĖ" Benzino lygį galima lengvai matyti pro permatomo bakelio sieneles.

PASTABA! Įprastas bešvinis benzinas yra gendantis produktas, todėl negali būti laikomas ilgiau nei 30 dienų.

Galite naudoti ekologiškus degalus, pavyzdžiui, benzino alkilatą. Šio benzino sudėtyje esančios medžiagos mažiau kenkia žmogaus sveikatai ir aplinkai.

Nėra su jų naudojimu susieto neigiamo poveikio. Vis dėlto rinkoje yra benzino alkilato tipų, apie kurių naudojimą neįmanoma pateikti tikslių detalių.

Norėdami gauti daugiau informacijos, rekomenduojame paskaityti benzino alkilato gamintojo pateiktas instrukcijas ir duomenis.

Bako iki galo nepripildykite.

Palikite šiek tiek vietos (atitinkančios bent vieno papildymo antgalio dydį plius 1-2 cm bako viršuje), kad įkaitęs benzinas galėtų plėstis ir neištekėtų.

Paskutinio naudojimo metu, prieš paliekant mašiną nenaudojamą ilgam laikui (pvz., žiemos sezono), į baką pripilkite pakankamai degalų, kad sunaudotumėte juos visus darbo metu. Prieš paleidžiant mašiną iš naujo, reikia visiškai ištuštinti degalų baką (žr. 11).

7.4 VARIKLIO ALYVOS LYGIO PATIKRA (21, 22)

Pristatymo metu variklio karteris yra pripildytas.

Prieš pradėdami naudotis mašina, visada patikrinkite alyvos lygį.

Variklio alyvos lygio patikra / pripildymas žr. 9.5.1.

7.5 TANSMISINĖS ALYVOS LYGIO PATIKRA

Variklio alyvos lygio patikra / pripildymas žr. 9.7.1.

7.6 SAUGOS PATIKROS

Kai tikrinate mašiną, atkreipkite dėmesį, ar ji

atitinka nurodytus saugos patikrų rezultatus toliau pateiktose lentelėse.

Saugos patikras būtina atlikti kaskart prieš naudojantis mašina.

Jei patikros rezultatai neatitinka nurodytųjų lentelėse, mašina naudotis draudžiama!
Dėl mašinos remonto kreipkitės į remonto dirbtuves.

7.6.1 Bendrosios saugos patikros

Patikros objektas	Rezultatas
Degalų vamzdynas ir jungtys.	Nėra nuotėkio.
Elektros kabeliai.	Nepažeista izoliacija. Nėra mechaninių pažeidimų.
Išmetimo sistema.	Nėra nuotėkio ties jungtimis. Priveržti visi varžtai.
Alyvos vamzdynas.	Nėra nuotėkio. Nėra pažeidimų.
Pavažiuokite mašina pirmyn / atgal ir atleiskite darbinio stabdžio pedalą.	Mašina sustoja.
Bandomasis važiavimas	Nėra neįprastos vibracijos. Nėra neįprasto garso.

7.6.2 Elektros saugos patikra

Būsena	Veiksmas	Rezultatas
Stovėjimo stabdžio pedalas nenuspaustas.	Pabandykite įjungti.	Variklis nesisuka.
Variklis įjungtas.	Vairuotojas pasikėlė nuo sėdynės.	Variklis išsijungia.

7.7 UŽVEDIMAS / DARBAS

Naudojant mašiną, gaubtas turi būti uždarytas ir užblokuotas.

Naudojimo metu mašina važiuokite visu greičiu.

Kai paleidžiate mašiną, prieš užvesdami variklį palaukite 2 sekundes pradinėje padėtyje.

1. Atidarykite kuro čiaupą (24).
2. Patikrinkite, ar žvakės laidai prijungti prie uždegimo žvakių.
3. Patikrinkite, ar išjungtas galios tiekimo velenas (11:D; 12:D).
4. Nelaikykite kojos ant darbinio stabdžio / sankabos pedalo (10:F).

Šaltas paleidimas
1. Įjunkite transmisiją (14:A1),(15:A1; 15:B1).
2. Suaktyvinkite rankinį stabdį (10:B).
3. Nuspauskite akceleratorių iki pilno dujų režimo (11:A; 12:A).
4. Visiškai ištraukite oro valdiklį (12:B1) (jei yra).
5. Pasukite įjungimo raktelį ir užveskite.

Prieš naudodami įrenginį palaukite kelias minutes, kad alyva galėtų įkaisti.

Karštas paleidimas
1. Įjunkite transmisiją (14:A1),(15:A1; 15:B1).
2. Suaktyvinkite rankinį stabdį (10:B).
3. Nuspauskite akceleratorių iki pilno dujų režimo (11:A; 12:A).
4. Oro valdiklis turi būti nuspaustas (12:B2) (jei yra).
5. Pasukite įjungimo raktelį ir užveskite.

Norėdami tęsti, žiūrėkite 7.7.1 skirsnyje pateiktas instrukcijas.

7.7.1 Važiavimas

Norėdami su mašina dirbti, veikite kaip aprašyta toliau:
- Iki galo nuspauskite pedalą (10:B) ir jį atleiskite.
- Paspauskite pedalą (10:F), kad mašina pajudėtų.
- Nuvažiuokite į darbo zoną.
- Jei yra sumontuoti priekiniai priedai, įjunkite galios ėmimo įrenginį (11:D, 12:D).
- Pradėkite dirbti.

7.8 IŠJUNGIMAS

Kad išjungtumėte mašiną, sekite toliau išvardintus nurodymus:
- Išjunkite galios tiekimo veleną (11:D; 12:D).
- Užtraukite stovėjimo stabdį (10:B).
- Leiskite 1 ar 2 minutes varikliui veikti tuščiąja eiga.
- Pasukite uždegimo raktelį ir sustabdykite variklį.
- Uždarykite kuro čiaupą. Šis nurodymas yra itin svarbus, kai mašina yra pervežama priekaba ar kita panašia transporto priemone.

Jeigu mašiną paliekate be priežiūros, atjunkite uždegimo žvakės laidus ir ištraukite uždegimo raktelį.

Išjungus variklį, tam tikrą laiką jis dar gali būti karštas. Nelieskite duslintuvo, cilindro ir aušinimo briaunų. Tai gali sukelti nudegimus.

7.9 VALYMAS

Norėdami išvengti gaisro pavojaus, stenkitės, kad ant variklio, duslintuvo, akumuliatoriaus ir degalų bako nebūtų žolės, lapų ir alyvos.
Norėdami išvengti gaisro pavojaus, reguliariai tikrinkite, ar nėra alyvos ir / arba degalų nuotėkio.

Niekada nenaudokite aukšto slėgio vandens srovės. Tai gali pažeisti veleno sandariklius, elektrines dalis arba hidraulinius vožtuvus.

Mašiną po darbo visada nuplaukite. Plaunant reikia laikytis šių instrukcijų:

- Nepurkškite vandens tiesiai ant variklio.
- Valykite variklį šepečiu ir / arba suspaustu oru.
- Variklio oro įvadą valykite nuo variklio sušalimo.
- Nuplovę vandeniu, mašiną ir pjovimo prietaiso agregatą paleiskite, kad vanduo pasišalintų, nepatektų ant guolių ir jiems nepakenktų.

8 PRIEDO NAUDOJIMAS

Patikrinkite, ar žolėje, kurią ketinate pjauti, nėra jokių pašalinių daiktų, pvz., akmenų ir pan.

8.1 PJOVIMO AUKŠTIS

Pjovimo rezultatai būna geriausi, kai nupjaunamas viršutinis žolės trečdalis. Žr. pav. 23

Jeigu žolė aukšta ir ją reikia nupjauti beveik visą, pjaukite du kartus, kaskart nustatę skirtingą pjovimo aukštį.

Jeigu vejos paviršius nelygus, nenustatykite mažiausio pjovimo aukščio.

Tokiu atveju pjovimo prietaisai gali atsimušti į žemės paviršių ir sugesti, be to, pažeidžiamas viršutinis dirvos sluoksnis.

8.2 PATARIMAI, KAIP PJAUTI ŽOLĘ

Norėdami pasiekti optimalių pjovimo rezultatų, atkreipkite dėmesį į šiuos patarimus.

- Žolę pjaukite dažnai.
- Visiškai atidarykite droselinę sklendę.
- Žolė turi būti sausa.
- Naudokite pagaląstus pjovimo prietaisus.
- Pjovimo prietaiso agregato apačia turi būti švari.

9 PRIEŽIŪRA

9.1 TECHNINĖS PRIEŽIŪROS PROGRAMA

Kad prietaisas visada būtų geros būklės, atsižvelgiant į patikimumą, veikimo saugumą ir aplinkos apsaugą, visada laikykitės „STIGA SpA“ priežiūros paslaugų programos.

Šios programos punktai yra nurodyti pridedamame „STIGA SpA“ techninės priežiūros vadove.

Esminė techninė priežiūra turi būti atliekama tik įgaliotoje dirbtuvėje.

Pirmąją ir tarpines technines priežiūras gali atlikti įgaliotos dirbtuvės specialistai arba pats mašinos naudotojas.

Techninės priežiūros turinys yra pateikiamas techninės priežiūros knygelėje, o techninės priežiūros veiksmai yra aiškinami “7 MAŠINOS UŽVEDIMAS IR EKSPLOATAVIMAS” ir toliau šiame skyriuje.

Techninė priežiūra, kurią atlieka įgaliotų dirbtuvių specialistai, užtikrina, kad darbai bus atlikti profesionaliai ir su originaliomis dalimis.

Atlikus esminę arba tarpinę techninę priežiūrą, techninės priežiūros knygelėje dedamas spaudas. Techninės priežiūros knygelė, kurioje sužymėti atlikti techninės priežiūros darbai, yra vertingas dokumentas, padidinantis mašinos vertę jos pardavimo kitam naudotojui atveju.

9.2 PASIRUOŠIMAS

Visi aptarnavimo ar techninės priežiūros darbai gali būti atliekami tik tuomet, kai yra išjungtas variklis ir mašina nedirba.

Kad mašina nepajudėtų iš vietos, visuomet užtraukite stovėjimo stabdį.

Išjunkite variklį.

Kad variklis atsitiktinai neįsijungtų, atjunkite uždegimo žvakių laidus nuo uždegimo žvakių ir ištraukite uždegimo raktelį.

9.3 PRIEŽIŪROS DARBŲ LENTELĖ

Žr. skyrių „13 SUVESTINĖ PRIEŽIŪROS DARBŲ LENTELĖ“. Ši lentelė jums gali padėti efektyviai ir saugiai prižiūrėti mašiną. Joje yra nurodyti pagrindiniai priežiūros darbai ir jų periodiškumas. Atlikite atitinkamus veiksmus pagal tai, kas buvo atlikta anksčiau.

Alyvą keiskite dažniau, jei variklis turi dirbti sudėtingomis sąlygomis ar esant aukštesnei nei normali aplinkos temperatūrai.

9.4 ORO SLĖGIS PADANGOSE

Oro slėgį padangose sureguliuokite pagal vertes, nurodytas skyriuje “0 TECHNINIŲ DUOMENŲ LENTELĖ”.

9.5 VARIKLIO ALYVOS PRIPILDYMAS / KEITIMAS

Dėl šio darbo atlikimo, žr. taip pat variklio instrukcijas, pateiktas su mašina.

9.5.1 Tikrinimas / pripildymas (21, 22)

Prieš darbą visuomet tikrinkite alyvos lygmenį. Mašina turi stovėti ant lygaus pagrindo.

Nuvalykite aplink alyvos lygio matuoklį. Matuoklį atsukite ir ištraukite. Nuvalykite.

Įstatykite iki galo matuoklį ir įsukite jį į vietą.

Atsukite ir vėl ištraukite alyvos matuoklį. Patikrinkite alyvos lygį.

Jei alyvos lygis žemiau žymos “FULL”, pripildykite (21, 22).

Alyvos lygis negali viršyti žymos „FULL“. Priešingu atveju gali perkaisti variklis. Jei alyvos lygis viršija žymą „FULL“, perteklinę alyvą reikia nupilti iki reikiamo lygio.

Jei variklis dirba sunkiomis sąlygomis arba jei aukšta aplinkos temperatūra, alyvą keiskite dažniau.

9.5.2 Keitimas / pripildymas (21, 22)

Apie darbo atlikimo laiką skaitykite 13 skyriuje.

Kokio tipo alyvą naudoti, žr. “0 TECHNINIŲ DUOMENŲ LENTELĘ”.

Naudokite alyvą be priedų.
Alyvą keiskite tada, kai variklis šiltas.

Variklinė alyva gali būti labai karšta, jei ją išleidžiate iškart, kai tik išjungiate variklį. Taigi palaukite keletą minučių, kol variklis atauš, tada išleiskite alyvą.

Toliau darykite, kaip nurodyta žemiau:

1. Mašiną pastatykite ant lygaus paviršiaus.
2. Nuspauskite stovėjimo stabdį.
3. Atidarykite variklio gaubtą.
4. Alyvos išpylimo žarną suspauskite veržtuvu. Naudokite universalius ar kt. panašius veržtuvus (21:A; 22:A).
5. Pastumkite veržtuvą 3–4 cm į viršų ir ištraukite kaištį.
6. Alyvą išleiskite į rinktuvą.

PASTABA! Stenkitės, kad alyvos nepakliūtų ant pavaros diržų.

1. Alyvą perduokite atliekų tvarkymo įmonei, laikydamiesi vietoje galiojančių reikalavimų.
2. Įstatykite alyvos išleidimo kaištį ir pastumkite veržtuvą taip, kad jis būtų virš čiaupo.
3. Išvalykite išlaistytą alyvą.
4. Ištraukite alyvos lygio matuoklį ir supilkite naują alyvą. Alyvos kiekį žr. “0 TECHNINIŲ DUOMENŲ LENTELĖ”
5. Įpylus alyvą reikia užvesti variklį ir leisti jam 30 sek. padirbti tuščiąja eiga.
6. Patikrinkite, ar nėra alyvos nuotėkio.
7. Išjunkite variklį. Palaukite 30 sekundžių ir patikrinkite alyvos lygį, kaip nurodyta 9.5.1.

9.5.3 Alyvos filtro keitimas (jeigu yra)

Dėl šio darbo atlikimo, žr. taip pat variklio instrukcijas, pateiktas su mašina.

Apie darbo atlikimo laiką skaitykite 13 skyriuje.

Ši priežiūra yra rekomenduojama, kreipkitės į autorizuotą aptarnavimo centrą.

Pirmiausia išleiskite variklinę alyvą ir įsukite alyvos išleidimo angos kamštį, kaip jau buvopaaiškinta anksčiau. Paskui pakeiskite alyvos filtrą:

- Nuvalykite paviršių aplink filtrą ir išmontuokite filtrą.
- Naujo filtro tarpiklį šiek tiek patepkite alyva.
- Sumontuokite filtrą. Pirma filtrą įsukite tiek, kad tarpiklis liestųsi su varikliu. Paskui filtrą įsukite dar 1/2–3/4 apsisukimo.
- Toliau atlikite 7 veiksmą, aprašytą ankstesniame skyriuje 9.4.3.

9.6 DEGALŲ FILTRO KEITIMAS (21:B, 22:B)

Dėl šio darbo atlikimo, žr. taip pat variklio instrukcijas, pateiktas su mašina.

Apie darbo atlikimo laiką skaitykite 13 skyriuje.

Įstačius naują filtrą, reikia patikrinti, ar nėra degalų nuotėkio.

9.7 TRANSMISINĖS ALYVOS PATIKRINIMAS / PAPILDYMAS [4WD]

Apie darbo atlikimo laiką skaitykite 13 skyriuje.

Alyvos tipą ir kiekį žr. “0 TECHNINIŲ DUOMENŲ LENTELĖ”.

9.7.1 Tikrinimas / pripildymas (25)

1. Mašiną pastatykite ant lygaus pagrindo.
2. Patikrinkite alyvos lygį rezervuare (25:A). Alyvos lygis turi būti lygus su linija.
3. Jei reikia, įpilkite daugiau alyvos.

9.7.2 Keitimas

Alyvos išpylimas

1. Leiskite mašinai veikti 10–20 minučių įvairiu greičiu, kad įšiltų transmisinė alyva.
2. Mašiną pastatykite ant lygaus pagrindo.
3. Nuspauskite stovėjimo stabdį.
4. Ištraukite abi išjungimo svirtis į pozicijas A1 - B1, kaip parodyta (15:A; 15:B) pav.
5. Vieną indą pastatykite po užpakaline ašimi ir vieną – po priekine.
6. Atidarykite variklio gaubtą ir ištraukite alyvos rezervuaro kaištį.

Kaištį galima ištraukti tik su 3/8 colių atsuktuvu su keturkampe galvute. Kitokie įrankiai gali sugadinti kaištį.

7. Ištraukite alyvos kaištį iš užpakalinės ašies (26:A).
8. Ištraukite du alyvos kaiščius iš priekinės ašies. Naudokite 12 mm raktą. Palaukite, kol iš priekinės ašies ir vamzdyno išbėgs alyva (27).
9. Patikrinkite, ar sandarūs priekinės ašies alyvos išleidimo kaiščių tarpikliai. Įstatykite kaiščius (27). Užveržimo sūkio momentas: 15-17 Nm.
10. Patikrinkite, ar sandarus užpakalinės ašies alyvos išleidimo kaiščio tarpiklis (26:A). Įstatykite kaištį į užpakalinę ašį. Kaištį priveržkite iki 5 Nm.

Jei alyvos kaištį suksite stipriau nei 5 Nm, jis gali sugesti.

11. Alyvą iš giliosios rezervuaro dalies galima ištraukti alyvos ištraukimo prietaisu (27).
12. Pašalinkite alyvą, laikydamiesi vietinių reikalavimų.

Pripildymas

1. Supilkite naują alyvą į alyvos rezervuarą.
2. Patikrinkite, ar ištraukta užpakalinės ašies sankabos atleidimo svirtis.
3. Užveskite variklį. Užsivedus varikliui, priekinės ašies sankabos atleidimo svirtis įsitraukia automatiškai.

Variklis negali dirbti, jei užpakalinė sankabos atleidimo svirtis yra įtraukta, o priekinė sankabos atleidimo svirtis –ištraukta (15:A; 15:B). Gali sugesti priekinės ašies tarpikliai.

Jei variklis užvedamas patalpoje, prie variklio išmetamojo vamzdžio reikia prijungti išmetalų ištraukimo įrangą.

4. Ištraukite priekinės ašies sankabos atleidimo svirtį.

PASTABA! Alyva į sistemą įsiurbiama labai greitai. Todėl rezervuarą reikia nuolatos papildyti, kad visuomet būtų pilnas.Stenkitės, kad nepakliūtų oro.

5. Nustatykite akceleratoriaus pedalą į tiesioginę eigą ir užfiksuokite jį mediniu pleištu (29).
6. Minutei įjunkite tiesioginę eigą.
7. Ištraukite medinį pleištą ir nustatykite akceleratoriaus pedalą į atbulinę eigą. Toliau pilkite alyvą.
8. Minutei įjunkite atbulinę eigą.

9. Kas minutę keiskite judėjimo kryptį, kaip aiškinama pirma, ir toliau pildykite rezervuarą, kol rezervuare liausis burbuliavimas.
10. Išjunkite variklį, įstatykite rezervuaro kaištį (25:B) ir uždarykite variklio gaubtą.
11. Keletui minučių įjunkite mašiną skirtingais greičiais ir, jeigu reikia, nureguliuokite alyvos lygį rezervuare.

9.8 TRANSMISINIŲ DIRŽŲ PATIKRINIMAS

Patikrinkite ar visi diržai yra sveiki ir nepažeisti.

Apie darbo atlikimo laiką skaitykite 13 skyriuje.

9.9 VAIRAS

Apie darbo atlikimo laiką skaitykite 13 skyriuje.

9.9.1 Patikros

Truputį pasukiokite vairaratį pirmyn ir atgal.

Vairo grandinės neturi būti laisvos.

9.9.2 Reguliavimas (31)

Prireikus vairo grandines reguliuokite taip:

1. Pastatykite mašiną tiesiai.
2. Reguliuokite vairo grandines dviem veržlėmis, esančiomis centre (31).
3. Vienodai reguliuokite veržles, kol neliks laisvumo.
4. Pavažiuokite mašina į priekį ir patikrinkite, ar vairaratis nenukrypsta nuo centro.
5. Jei vairaratis krypsta nuo centro, pareguliuokite veržles, t.y. vieną veržlę atlaisvinkite, o kitą – priveržkite.

Vairo grandinių pernelyg nepriveržkite. Priešingu atveju bus sunku vairuoti ir greičiau susidėvės vairo grandinės.

9.10 AKUMULIATORIUS

Norėdami sužinoti apie naudojamą akumuliatoriaus tipą, žr. „0 TECHNINIŲ DUOMENŲ LENTELĘ“.

DĖMESIO! Akumuliatoriuje esanti rūgštis yra ėsdinanti ir žalinga medžiaga.

Dirbkite su akumuliatoriumi atsargiai, stengdamiesi, kad rūgštis neištekėtų.

Į akis ar ant odos patekusi rūgštis gali sukelti rimtus sužalojimus. Jei ant kurios nors kūno vietos pateko rūgšties, nedelsdami plaukite dideliu kiekiu vandens ir kiek įmanydami greičiau kreipkitės į gydytoją

Akumuliatoriaus skystis negali būti tikrinimas ar pripildomas.

Vienintelis dalykas, atliekamas su akumuliatoriumi, yra jo krovimas, pvz., po ilgo sandėliavimo laikotarpio.

Akumuliatorius gali būti įkrautas:

- naudojant variklį
- naudojant akumuliatorių įkroviklį.

9.10.1 Akumuliatoriaus įkrova nuo variklio

Šitaip įkrauti akumuliatorių galima tik tuomet, kai jis turi minimalų krūvį, reikalingą išjudinti mašiną.

- Jeigu akumuliatorius naujas, sujunkite laidus.
- Pastatykite mašiną lauke.
- Užveskite variklį, laikydamiesi šiame vadove pateiktų instrukcijų.
- Leiskite varikliui dirbti be pertraukos 45 minutes (tai yra laikas, reikalingas visiškam akumuliatoriaus pakrovimui).
- Išjunkite variklį.

9.10.2 Akumuliatoriaus įkrova akumuliatorių įkroviklio pagalba

Naudokite pastovios įtampos akumuliatorių įkroviklį. Jei naudosite įprastinį akumuliatorių įkroviklį, galite sugadinti akumuliatorių.
Dėl pastovios įtampos akumuliatorių įkroviklio įsigijimo kreipkitės į prekybos atstovą..

Prieš prijungdami akumuliatorių įkroviklį, atjunkite akumuliatorių nuo elektrinės sistemos.

9.10.3 Išėmimas ir įdėjimas

Akumuliatorius yra po variklio gaubtu.

Akumuliatoriaus išėmimo ir įdėjimo metu laidai yra jungiamo tokia tvarka:

1. Akumuliatoriaus išėmimas. Pirmiausia atjunkite juodą laidą nuo neigiamo akumuliatoriaus gnybto (-). Tada atjunkite raudoną laidą nuo teigiamo akumuliatoriaus gnybto (+).
2. Akumuliatoriaus įdėjimas. Pirmiausia prijunkite raudoną laidą prie teigiamo akumuliatoriaus gnybto (+). Tada, prijunkite juodą laidą prie

neigiamo akumuliatoriaus gnybto (-).

Jei laidai bus atjungiami ar prijungiami nesilaikant nurodytos tvarkos, gali įvykti trumpas jungimasis ir akumuliatorius gali sugesti.
Sukeitus laidus, generatorius ir akumuliatorius gali sugesti.
Laidus gerai pritvirtinkite. Netinkamai pritvirtinti laidai gali sukelti gaisrą.
Variklio negalima bandyti užvesti, kai akumuliatorius yra atjungtas. Priešingu atveju galimi rimti generatoriaus ir elektros sistemos gedimai.

9.10.4 Valymas

Jei akumuliatoriaus gnybtai oksiduojasi, juos reikia nuvalyti.

Akumuliatoriaus gnybtus valykite vieliniu šepečiu ir sutepkite juos gnybtų tepalu.

9.11 VARIKLIO ORO FILTRAS

Apie darbo atlikimo laiką skaitykite 13 skyriuje.

Dėl šio darbo atlikimo, žr. taip pat variklio instrukcijas, pateiktas su mašina.

9.11.1 Valymas / keitimas - mod.: [B&S Intek] (32)

Apie darbo atlikimo laiką skaitykite 13 skyriuje.

PASTABA! Jei mašina eksploatuojama dulkėtoje aplinkoje, filtrus reikia valyti ir keisti dažniau.

Oro filtrai išimami ir įdedami tokia tvarka:

1. Atsargiai nuvalykite aplink oro filtro korpusą (32:A).
2. Nuimkite oro filtro korpusą, išsukę abu varžtus.
3. Išimkite popierinio filtro kasetę (32:B). Stenkitės, kad į karbiuratorių nepatektų nešvarumų. Nuvalykite oro filtro korpusą.
4. Išvalykite popierinį filtrą – švelniai padaužykite jį į plokščią paviršių. Labai užterštą filtrą reikia pakeisti.
5. Filtrą surinkite atvirkštine tvarka.

Popieriniam filtrui valyti nenaudokite suslėgto oro srovės ar tirpiklių naftos produktų pagrindu, pvz., žibalo. Tai filtrą sugadintų.

Popierinio filtro sutepti nereikia.

9.11.2 Valymas / Keitimas - mod.: [B&S Vanguard] (33)

Apie darbo atlikimo laiką skaitykite 13 skyriuje.

PASTABA! Jei mašina eksploatuojama dulkėtoje aplinkoje, filtrus reikia valyti ir keisti dažniau.

Oro filtrai išimami ir įdedami tokia tvarka:

1. Atsargiai nuvalykite aplink oro filtro dangtelį.
2. Nuimkite du veržtuvus ir nuimkite oro filtro dangtelį (33:A).
3. Išardykite filtrą (33:B). Pirminis filtras yra virš oro filtro. Stenkitės, kad į karbiuratorių nepatektų nešvarumų. Nuvalykite oro filtro korpusą.
4. Išvalykite popierinį filtrą – švelniai padaužykite jį į plokščią paviršių. Labai užterštą filtrą reikia pakeisti.
5. Išvalykite pirminį oro filtrą. Labai užterštą filtrą reikia pakeisti.
6. Filtrą surinkite atvirkštine tvarka.

9.11.3 Valymas / keitimas - mod.: [ST.] (34)

Darbų laikai pateikiami 13 skyriuje.

PASTABA! Filtrus valyti / keisti reikia dažniau, jei įrenginys dirba ant labai dulkėtos žemės.

Išimkite / sumontuokite oro filtrus atlikdami tokius veiksmus:

1. Išvalykite zoną aplink filtro dangtį (34:A).
2. Atidarykite dangtį (34:A) atsukę atidarymo rankenėlę (34:B).
3. Nuimkite filtruojantį elementą (34:C, 34:D).
4. Nuimkite pirminį kempinės filtrą (34:D) iš kasetės (34:C).
5. Pastuksenkite kasetę (34:C) į kietą paviršių ir papūskite suslėgtu oru iš vidinės pusės, kad pašalintumėte dulkes ir nuosėdas.
6. Išplaukite pirminį kempinės filtrą (34:D) vandeniu ir plovikliu, tada palikite išdžiūti ore.
7. Išvalykite filtro skyriaus vidų (34:E) nuo dulkių ir nuosėdų prieš tai užkimšę siurbimo kanalą skuduru (34:F), kad jos nepatektų į variklį.
8. Išimkite skudurą (34:F), įstatykite filtruojantįjį elementą (34:D, 34:C) į savo skyrių ir vėl uždėkite dangtį (34:A).

9.11.4 Žvakės keitimas

Apie darbo atlikimo laiką skaitykite 13

skyriuje.

Prieš atjungdami uždegimo žvakę, nuvalykite vietas aplink jos laikiklį.

Žvakės tipą ir elektrodų tarpą žr.“0 TECHNINIŲ DUOMENŲ LENTELĖ”

9.11.5 Oro angos valymas

Apie darbo atlikimo laiką skaitykite 13 skyriuje.

Žr. (32:C) pav.

Variklis aušinamas oru.

Dėl užsikimšusios aušinimo sistemos gali sugesti variklis.

Kruopštesnis aušinimo sistemos valymas atliekamas esminės techninės priežiūros metu.

9.12 TEPIMAS (30)

Apie darbo atlikimo laiką skaitykite 13 skyriuje.

Objektas	Veiksmas	Pav.
Centrinis taškas	4 tepimo antgaliai. Naudokite tepalo švirkštą su universaliu tepalu. Pumpuokite iki pasirodys tepalas.	30A
Grandininė vairavimo sistema	Nuvalykite grandines vieliniu šepečiu. Apipurkškite universaliuoju grandinių tepalu.	-
Įtempimo-gembės	Atramos taškus tepkite alyva, junginėdami valdymo įtaisus. Patartina dirbti dviem žmonėms.	30B
Kontroliniai kabeliai	Kabelio galus tepkite alyva, junginėdami valdymo įtaisus. Privalu dirbti dviem žmonėms.	30C

9.13 SAUGIKLIAI (35)

Vieta	Saugiklis
Kuro aprūpinimo vožtuvas.	10 A
Pjovimo aukščio elektrinis reguliatorius.	20 A
Elektros sistemos maitinimas	30 A

10 SERVISAS IR TAISYMAS

Šiame vadove yra pateikiama visa informacija, reikalinga darbui su mašina ir jos tinkamai techninei priežiūrai, atliekamai vartotojo.

Visi reguliavimo ir techninės priežiūros darbai neaprašyti šiame vadove turi būti atliekami Jūsų vietinio atstovo ar specializuotame centre, turinčiame apmokytus darbuotojus bei tinkamą įrangą, reikalingus tinkamam šių darbų atlikimui, išlaikant mašinos saugumą bei jos originalią būseną.

Prieš bet kokią patikrą:

a. Mašiną pastatykite ant lygaus pagrindo.
b. Nuspauskite stovėjimo stabdį (10:B).
c. Išjunkite variklį.
d. Ištraukite užvedimo raktą iš spynelės.

Remontą ir garantinę techninę priežiūrą atlieka įgaliotosios techninės priežiūros dirbtuvės.

Jie naudoja tiktai originalias atsargines dalis.

„STIGA SpA“ originalios atsarginės detalės ir priedai yra specialiai sukurti „STIGA SpA“ įrenginiams.
Atkreipkite dėmesį, kad neoriginalios atsarginės detalės ir priedai nebuvo patikrinti ir patvirtinti „STIGA SpA“.

Tokių dalių ar priedų naudojimas gali pakenkti mašinos darbui ir saugumui.
„STIGA SpA“ atsiriboja nuo bet kokios atsakomybės dėl žalos ar sužeidimų, kuriuos sąlygoja šių produktų naudojimas.
Firmines gamintojo atsargines detales galima įsigyti serviso dirbtuvėse ir iš daugelio tiekėjų.

Rekomenduojame kartą per metus atiduoti mašiną į įgaliotuosius serviso punktus, kur ją sutvarkys, atliks profilaktinę apžiūrą ir patikrins saugos prietaisus.

11 SANDĖLIAVIMAS

1. Ištuštinkite benzino baką:
   - Užveskite variklį ir leiskite veikti, kol jis užges.
1. Alyvą keiskite tada, kai variklis šiltas.
2. Nuvalykite visą mašiną. Ypač svarbu išvalyti po pjovimo prietaiso agregatu.
3. Nudažykite vietas, kuriose atsilupę dažai, kad jos neimtų rūdyti.

4. Mašiną laikykite sausoje patalpoje.
Mašinose su elektriniu starteriu:
Laikant tinkamoje temperatūroje, akumuliatorių reikia pakartotinai įkrauti kas keturis mėnesius.



Prieš sandėliuodami mašiną, įkraukite akumuliatorių.

Akumuliatorius bus stipriai pažeistas laikant jį sandėlyje nepakrautą.

12 PIRKIMO SĄLYGOS

Garantija padengia visus medžiagų ir gamybinius defektus.
Naudotojas privalo veikti pagal visas pateiktas instrukcijas.
Garantija nepadengia žalos, patirtos dėl:

- Pateiktų dokumentų turinio nežinojimo.
- Nedėmesingumo.
- Netinkamo ar neleidžiamo naudojimo ar montavimo.
- Neoriginalių atsarginių dalių naudojimo.
- „STIGA SpA“ netiekiamų ir nepatvirtintų priedų naudojimo.

Garantija netaikoma:

- Normalus naudojamų dalių nusidėvėjimas, pvz., sraigtai ir pan.
- Normalus nusidėvėjimas.
- Varikliams. Variklio gamintojas suteikia jiems garantiją specialiais terminais ir sąlygomis.

Pirkėjo teisės yra saugomos konkrečios šalies įstatymų. Pirkėjo teisės galiojančios konkrečioje šalyje, nėra niekaip ribojamos šios garantijos.

13 SUVESTINĖ PRIEŽIŪROS DARBŲ LENTELĖ

Darbas	**Periodiškumas darbo valandos / kalendoriniai mėnesiai**		**Par. / nuor. pav.**
	Pirmą kartą	**Vėliau**	
MAŠINA			
Visų tvirtinimo elementų patikrinimas	-	Prieš kiekvieną naudojimą	-
Saugumo patikrinimas / Komandų patikrinimas	-	Prieš kiekvieną naudojimą	-
Padangų slėgio patikrinimas	-	Prieš kiekvieną naudojimą	-
Bendras valymas ir patikrinimas	-	Kiekvieną kartą po naudojimo	-
Bendrieji sutepimo darbai	-	kas 50 valandų ir po kiekvieno plovimo	9.12
Transmisijos diržų nusidėvėjimo patikrinimas	kas 5 valandas	kas 50 valandų	9.8
Varo tikrinimas / koregavimas	kas 5 valandas	kas 100 valandų	9.9
Akumuliatoriaus įkrovimas	-	Prieš pastatant į laikymo vietą. Mašinose su elektriniu starteriu: įkraukite kas 4 mėnesiai	9.10
Baterijos gnybtų valymas	-	Esant rūdžių	9.10.4

Darbas	**Periodiškumas darbo valandos / kalendoriniai mėnesiai**		**Par. / nuor. pav.**
VARIKLIAI / TRANSMISIJA (bendra)			
Variklio alyvos lygio patikrinimas / papildymas	-	Prieš kiekvieną naudojimą	9.5.1
Variklio alyvos keitimas / papildymas	kas 5 valandas	kas 50 valandų / 12 mėnesių	9.5.2
Filtro pakeitimas	-	kas 100 valandų	9.5.3
Kuro filtro pakeitimas	kas 5 valandas	kas 50 valandų / 12 mėnesių	9.6
Žvakučių keitimas	-	kas 200 valandų	9.11.3
Oro angos valymas	-	kas 50 valandų	9.11.4
Transmisinės alyvos tikrinimas / pripildymas	kas 1 valandas	kas 50 valandų	9.7
Transmisinės alyvos keitimas	kas 5 valandas	kas 200 valandų	9.7
Variklis mod. B&S Intek, B&S Vanguard			
Oro putų priešfiltrio valymas / keitimas	-	kas 25 valandų	9.11.1 9.11.2 (1)
Oro popierinio priešfiltrio valymas / keitimas	-	kas 100 valandų	9.11.1 9.11.2 (1)
Variklis mod. ST.			
Oro popierinio priešfiltrio valymas / keitimas	kas 5 valandas	kas 50 valandų	9.11.3 (1)
(1) Valykite dažniau, jei yra labai sunkios darbo sąlygos arba, jei ore yra teršalų.			

14 GEDIMŲ NUSTATYMO VADOVAS

Gedimas	**Priežastis**	**Sprendimo būdas**
1. Starteris nesisuka. Įjungimo rakteliui esant paleidimo padėtyje starteris sukasi, tačiau variklis nepasileidžia.	Nepakankamai įkrauta baterija.	Pakraukite akumuliatorių.
	Blogai prijungtas akumuliatorius.	Patikrinkite jungtis
	20A saugiklis perdegė	Pakeiskite saugiklį
2. Starteris sukasi, tačiau variklis nepasileidžia. Įjungimo rakteliui esant paleidimo padėtyje starteris sukasi, tačiau variklis nepasileidžia.	Uždarytas kuro čiaupas.	Atidarykite kuro čiaupą.
	Netiekiamas benzinas.	- Patikrinkite bake benzino lygį. - Patikrinkite kuro filtrą.
	Užvedimo sistemos gedimas.	- Patikrinkite žvakutės dangtelio pritvirtinimą. - Patikrinkite, ar atstumas tarp elektrodų yra teisingas ir, ar švaru.
3. Variklis sunkiai užsiveda ir netolygiai veikia.	Kuro sistemos gedimas.	Išvalykite ir pakeiskite oro filtrą.
4. Variklio našumo sumažėjimas pjovimo metu.	Eigos greitis didesnis pjovimo aukščio atžvilgiu.	Sumažinkite eigos greitį ir / ar padidinkite pjūvio aukštį.

Gedimas	Priežastis	Sprendimo būdas
5. Variklis sustoja, be jokios aiškios priežasties.	- Baigėsi kuras. - Pabandykite variklį užvesti dar kartą.	Baką (jei triktis kartojasi, kreipkitės į autorizuotą techninio aptarnavimo centrą).
6. Netolygus pjovimas.		Patikrinkite padangų slėgį.
	Pjovimo prietaisai atšipo.	Kreipkitės į autorizuotą techninio aptarnavimo centrą.
	Eigos greitis didesnis pjaunamos žolės aukščio atžvilgiu.	Sumažinkite eigos greitį ir / ar padidinkite pjūvio aukštį.
	Pjovimo prietaiso agregatas pilnas žolės.	- Palaukite kol žolė išdžius. - Išvalykite pjovimo prietaiso agregatą.
7. Naudojimo metu neįprastai vibruoja.	- Išsiderinę pjovimo įtaisai. - Atsilaisvinę pjovimo įtaisai. - atsilaisvinusios dalys. - galimi gedimai.	Dėl patikrinimo, dalių keitimo ir remonto kreipkitės į autorizuotą techninio aptarnavimo centrą.
8. Varikliui veikiant, paspaudus sankabos pedalą, mašina nejuda.	Transmisijos atjungimo svirtis atjungimo padėtyje.	Prijunkite transmisiją.
Jei pasireikštų viena iš žemiau išvardintų problemų, pakeiskite atitinkamą saugiklį (22).		
9. Variklis neužsiveda arba, užvedus iš kart užgesta. Akumuliatorius įkrautas.	10A saugiklis perdegė.	Pakeiskite 10A saugiklį.
10. Elektrinis pjovimo aukščio įtaisas neveikia.	20A saugiklis perdegė.	Pakeiskite 20A saugiklį.
11. Neveikia nei viena elektra varoma funkcija. Akumuliatorius įkrautas.	30A saugiklis perdegė.	Pakeiskite 30A saugiklį.

Jei, atlikus aukščiau aprašytus veiksmus, problema išlieka, kreipkitės į savo prekybos atstovą.

Dėmesio! Niekada nebandykite rimtų gedimų taisyti patys, jei neturite reikiamos techninės informacijos ir priemonių. Kiekvieno, netinkamai atlikto remonto darbo atveju yra automatiškai netenkama garantijos, o gamintojas neprisiima jokios su tuo susijusios atsakomybės.

1 IEVADS 4
1.1 ROKASGRĀMATAS STRUKTŪRA 4
1.2 SIMBOLI 4
1.3 ROKASGRĀMATAS GLABĀŠANA 4
2 IEPAZĪSTIET MAŠĪNU 4
2.1 MODEĻI[2WD] 4
2.2 MODEĻI [4WD]. 4
2.3 PAREDZĒTĀ LIETOŠANA 5
2.3.1 Lietotāja veida definīcija 5
2.4 NEPAREIZA LIETOŠANA 5
2.5 DROŠĪBAS ZĪMES 5
2.5.1 Uzlīmes (4) 5
2.6 IDENTIFIKĀCIJAS ETIĶETE 6
2.7 GALVENĀS SASTĀVDAĻAS (1). 6
3 DROŠĪBAS NORMAS 6
3.1 VISPĀRĒJI NORĀDĪJUMI 6
3.2 DARBĪBAS PIRMS DARBA UZSĀKŠANAS. 7
3.3 LIETOŠANAS LAIKĀ 7
3.4 TEHNISKĀ APKOPE UN UZGLABĀŠANA 9
3.5 TRANSPORTS 10
3.6 VIDES AIZSARDZĪBA 11
4 PĻĀVĒJA APDROŠINĀŠANA 11
5 MONTĀŽA 11
5.1 MONTĀŽAS SASTĀVDAĻAS (3) 11
5.2 DZINĒJA PĀRSEGS (5:A) 11
5.3 AKUMULATORS 11
5.3.1 Akumulatora pievienošana (6). 12
5.3.2 Akumulatora uzlādēšana 12
5.4 SĒDEKLIS (7) 12
5.5 STŪRE (8) 12
5.6 BUKSĒŠANAS STIENIS (9) 12
5.7 ĀTRAS ATBRĪVOŠANAS STIPRINĀJUMI (1:N) 12
5.8 RIEPU SPIEDIENS 12
5.9 PIEDERUMI 12
6 VADĪBA. 13
6.1 PIEDERUMU PACĒLĀJS, MEHĀNISKS (10:C) 13
6.2 STĀVBREMZES PEDĀLIS (10:B) 13
6.3 STĀVBREMZES FIKSATORA SVIRA (10:A) 13
6.4 PIEDZIŅAS PEDĀLIS (10:F) 13
6.5 STŪRE (10:D) 13
6.6 AKSELERATORA VADĪBAS SVIRA (AKSELERATORS) (11:A; 12:A) MOD.: [B&S Intek] [B&S Vanguard] [ST.] 13

6.7 GAISA VĀRSTA VADĪBAS SVIRA (JA TAS IR PAREDZĒTS) (12:B) MOD.: [ST.] . . . 13
6.8 AIZDEDZES SLĒDZIS/PRIEKŠĒJĀS GAISMAS (11:C; 12:C) . . . 14
6.9 JAUDAS PADEVE (11:D; 12:D) . . . 14
6.10 STUNDU MĒRĪTĀJS (13:A) . . . 14
6.11 PĻAUŠANAS AUGSTUMA REGULĒŠANA (11:E; 12:E) . . . 14
6.12 SAJŪGA IESLĒGŠANAS/ATSLĒGŠANAS SVIRA (14; 15) . . . 14
6.13 SĒDEKĻA REGULĒŠANA (16:B) . . . 14
6.14 DZINĒJA PĀRSEGS. . . . 15
6.15 ĀTRAS ATBRĪVOŠANAS STIPRINĀJUMI (16:C) . . . 15

7 IEDARBINĀŠANA UN LIETOŠANA . . . 16
7.1 LIETOŠANAS DROŠĪBAS BRĪDINĀJUMI . . . 16
7.2 PIEDERUMU KOMBINĒTA IZMANTOŠANA . . . 16
7.3 DEGVIELAS UZPILDE (19) . . . 16
7.4 DZINĒJA EĻĻAS LĪMEŅA PĀRBAUDE (21: 22) . . . 16
7.5 TRANSMISIJAS EĻĻAS LĪMEŅA PĀRBAUDE . . . 16
7.6 DROŠĪBAS PĀRBAUDES . . . 16
7.6.1 Vispārējā drošības pārbaude . . . 17
7.6.2 Elektriskā drošības pārbaude . . . 17
7.7 IEDARBINĀŠANA/LIETOŠANA . . . 17
7.7.1 Lietošana . . . 17
7.8 APTURĒŠANA . . . 17
7.9 TĪRĪŠANA . . . 18

8 PIEDERUMU IZMANTOŠANA . . . 18
8.1 PĻAUŠANAS AUGSTUMS . . . 18
8.2 PĻAUŠANAS IETEIKUMI. . . . 18

9 TEHNISKĀ APKOPE . . . 18
9.1 APKOPES PROGRAMMA . . . 18
9.2 SAGATAVOŠANĀS . . . 18
9.3 TEHNISKĀS APKOPES TABULA . . . 18
9.4 RIEPU SPIEDIENS . . . 19
9.5 DZINĒJA EĻĻAS UZPILDE/NOMAIŅA . . . 19
9.5.1 Pārbaude/uzpilde (21, 22) . . . 19
9.5.2 Nomaiņa/uzpilde (21, 22). . . . 19
9.5.3 Eļļas filtra nomaiņa (ja ir) . . . 19
9.6 DEGVIELAS FILTRA NOMAIŅA (21:B, 22:B) . . . 20
9.7 TRANSMISIJAS EĻĻAS PĀRBAUDE/UZPILDE [4WD] . . . 20
9.7.1 Pārbaude/uzpilde (25) . . . 20
9.7.2 Nomainīšana . . . 20
9.8 SIKSNU TRANSMISIJAS PĀRBAUDE . . . 21
9.9 STŪRE . . . 21
9.9.1 Pārbaudes . . . 21
9.9.2 Pielāgošana (31) . . . 21
9.10 AKUMULATORS . . . 21

9.10.1 Uzlādēšana ar dzinēja palīdzību . . . 21
9.10.2 Uzlāde, izmantojot akumulatora lādētāju . . . 21
9.10.3 Noņemšana/uzstādīšana . . . 21
9.10.4 Tīrīšana . . . 22
9.11 DZINĒJA GAISA FILTRS . . . 22
9.11.1 Tīrīšana / Nomaiņa - mod.: [B&S Intek] (32) . . . 22
9.11.2 Tīrīšana/nomainīšana – mod.: [B&S Vanguard] (33) . . . 22
9.11.3 Tīrīšana / Nomaiņa - mod.: [ST.] (34) . . . 22
9.11.4 Aizdedzes sveces nomaiņa . . . 22
9.11.5 Gaisa ieplūdes sistēmas tīrīšana . . . 23
9.12 EĻĻOŠANA (30) . . . 23
9.13 DROŠINĀTĀJI (35) . . . 23

10 APKOPE UN REMONTS . . . 23

11 UZGLABĀŠANA . . . 24

12 IEPIRKUMA NOSACĪJUMI . . . 24

13 APKOPES KOPSAVILKUMA TABULA . . . 24

14 PROBLĒMU IDENTIFIKĀCIJAS NORĀDĪJUMI . . . 25

1 IEVADS

Pirms iedarbināšanas rūpīgi izlasiet instrukciju rokasgrāmatu.

1.1 ROKASGRĀMATAS STRUKTŪRA

Šī rokasgrāmata sastāv no vāka, satura rādītāja, sadaļas, kas ietver visus attēlus un paskaidrojošo tekstu.
Satura rādītājs ir sadalīts daļās, nodaļās un apakšnodaļās.
Šajā rokasgrāmatā ir iekļautas vairākas tabulas ar dažādiem motoru (ja tādi ir).
Lai atvieglotu lasīšanu, atzīmējiet datus, kas attiecas uz attiecīgo mašīnu/dzinēju.

Attēli
Attēli šajā lietošanas instrukcijā ir numurēti secīgā kārtībā: 1, 2, 3, un tā tālāk.
Attēlos parādītās sastāvdaļas ir apzīmētas ar burtiem A, B, C, un tā tālāk.
Attēla norāde ir apzīmēta šādi (2).
Atsauce uz A sastāvdaļu 2. attēlā tiek apzīmēta šādi (2:A).

Virsraksti
Virsraksti šajās lietošanas instrukcijās ir numurēti atbilstoši šādam piemēram:
2.3 “PAREDZĒTAIS LIETOJUMS" ir" 2 IEPAZĪSTIET MAŠĪNU" ir apakšvirsraksts, un tiek iekļauts šajā pozīcijā.
Kas attiecas uz virsrakstiem, parasti tiek norādīti tikai virsrakstu numuri, piemēram, "Skatīt 2.3.1”.

1.2 SIMBOLI

BRĪDINĀJUMA simbols. Šo norādījumu neievērošana var radīt nopietnus savainojumus un/vai īpašuma bojājumus.

PIENĀKUMA simbols. Norāda obligāti veicamās darbības

AIZLIEGUMA simbols Norāda aizliegtas darbības.

PIEZĪMES simbols Norāda informāciju vai īpaši svarīgu paplašinājumu.

SAVSTARPĒJĀS NORĀDES simbols Norāda uz informācijas savstarpējo norādi; piezīme norāda, kur atrodas informācija.

1.3 ROKASGRĀMATAS GLABĀŠANA

Rokasgrāmata jāuzglabā labā un salasāmā stāvoklī, viegli pieejamā, un mašīnas lietotājam zināmā vietā.

2 IEPAZĪSTIET MAŠĪNU

Šī mašīna ir dārzkopības aprīkojums, proti, zāliena pļaujmašīna ar vadītāja sēdekli un priekšpusē uzstādītu pļaušanas bloku.
Mašīna ir aprīkota ar dzinēju, kas darbina pļaušanas ierīci, ko aizsargā korpuss, kā arī ar transmisijas bloku, kas nodrošina mašīnas kustību.
Mašīna ir šarnīrveida. Tas nozīmē, ka rāmis ir sadalīts priekšējā daļā un aizmugurējā daļā, kas var tikt pagrieztas viena pret otru.
Šarnīrveida stūres nozīmē, ka mašīna var izdarīt apgriezienus ap kokiem un citiem šķēršļiem ar ļoti mazu pagrieziena rādiusu.
Operators var mašīnu vadīt un darbināt galvenās vadības ierīces, vienmēr atrodoties vadītāja sēdeklī.
Mašīnā uzstādītās drošības ierīces nodrošina dzinēju un pļaušanas ierīces apturēšanu.

2.1 MODEĻI[2WD]

Mašīna ir aprīkota ar aizmugurējo riteņu piedziņu.
Aizmugurējā ass ir aprīkota ar hidrostatisku transmisiju ar plaši pielāgojamām pārnesuma kustībām virzienā uz priekšu un atpakaļgaitā.
Aizmugurējā ass ir aprīkota arī ar diferenciāli, lai atvieglotu pagriezienu veikšanu.
Priekšpusē piestiprināmie piederumi tiek darbināti ar piedziņas siksnām.

2.2 MODEĻI [4WD]

Mašīnai ir četru riteņu piedziņa.
Jauda no dzinēja uz piedziņas riteņiem tiek pārnesta hidrauliski.
Dzinējs darbina eļļas sūkni, sūknējot eļļu caur hidraulisko kontūru, kas iedarbina aizmugurējo un priekšējo piedziņas asi (riteņu).
Priekšējie un aizmugurējie riteņi griežas ar vienu un to pašu ātrumu.
Lai atvieglotu pagriezienu veikšanu, abas asis ir aprīkotas ar diferenciāli.
Priekšpusē piestiprināmie piederumi tiek darbināti ar piedziņas siksnām.

2.3 PAREDZĒTĀ LIETOŠANA

Šī mašīna ir projektēta un konstruēta zāles pļaušanai.

Izmantojot īpašu piederumu, kuru ražotājs ir paredzējis kā oriģinālo aprīkojumu, vai iegādājoties to atsevišķi, šo darbu iespējams veikt dažādos darbības režīmos, kas norādīti šajā rokasgrāmatā vai piederumiem atsevišķi pievienotās instrukcijās.

Līdzīgi, iespēja izmantot papildu ierīces (ja tās paredz ražotājs) var paplašināt paredzēto pielietojumu ar citām funkcijām, saskaņā ar ierobežojumiem un nosacījumiem, kas noteikti šīm ierīcēm pievienotajos norādījumos.

Iekārta jāapkalpo vienam operatoram.

Mašīnas stabilitāte samazinās, ja tiek izmantots priekšējais piederums, kas nav pļaušanas ierīce.

Mašīna jālieto ar vismaz priekšā uzmontētu pļaušanas ierīci vai citu piederumu.

2.3.1 Lietotāja veida definīcija

Šī iekārta ir paredzēta lietošanai patērētājiem, t.i., neprofesionāliem operatoriem pirmās reizes izmantošanai un/vai pieredzei.

Šī mašīna ir paredzēta "hobija lietošanai".

2.4 NEPAREIZA LIETOŠANA

Jebkura cita veida izmantošana, kas atšķiras no iepriekšminētajām, var būt bīstama un nodarīt kaitējumu personām un/vai īpašumam.

Nepareiza lietošana (kā piemērs, bet ne tikai):

- transportēt mašīnā vai tās piekabē nepiederošas personas, bērnus vai dzīvniekus;
- stumt vai vilkt kravas bez īpašiem, vilkšanai paredzētiem piederumiem;
- izmantot mašīnu kā pārvietošanās līdzekli pa nestabilu, slidenu, apledojušu, akmeņainu vai nelīdzenu, peļķainu vai purvainu virsmu, kur nav iespējams novērtēt zemes virsmas noturību;
- izmantot asmeni mērķiem, kas nav saistīti ar zāles pļaušanu.

Mašīnas nepareizas lietošanas gadījumā tiek anulēta garantija, un ražotājs atsakās no jebkādas atbildības, uzliekot maksājumus, kas izriet no bojājumiem vai kaitējuma sev vai citiem lietotājam.

2.5 DROŠĪBAS ZĪMES

Drošības zīmes uz mašīnas informē lietotāju par pasākumiem, kas jāievēro, izmantojot to, it īpaši veicot uzdevumus, kas prasa piesardzību un uzmanību.

UZMANĪBU. Norāda apdraudējumu. Parasti asociējas ar citām zīmēm, kas liecina par apdraudējuma unikalitāti.

Brīdinājums! Pirms mašīnas lietošanas uzmanīgi izlasiet instrukciju rokasgrāmatu.

Brīdinājums! Uzmanieties no izmestiem objektiem. Nelaidiet tuvumā novērotājus.

Brīdinājums! Vienmēr lietojiet dzirdes aizsargus.

Uzmanību! Mašīnai nav homologācijas tās izmantošanai uz koplietošanas ceļiem.

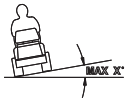

Brīdinājums! Ar mašīnu, kas aprīkota ar oriģināliem piederumiem, nedrīkst braukt jebkurā virzienā pa nogāzēm, kas stāvākas par 10 grādiem.

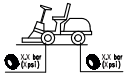

Riepu spiediens. Uzlīmē tiek norādīts riepu optimālais spiediens - skatīt nodaļu "0 TEHNISKO DATU TABULA". Pareizs riepu spiediens ir būtisks nosacījums, lai iegūtu labus rezultātus, izmantojot mašīnu.

2.5.1 Uzlīmes (4)

Stāvbremzes fiksatora norāde.



Transmisijas sakabināšanas/ atbloķēšanas (4:A) norāde.

Uzlīme atrodas:

- transmisijas sakabināšanas/atkabināšanas sviras tuvumā.

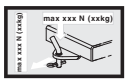

Maksimālā vilkšanas svara (4: B) norāde.

Uzlīme atrodas:

- jūgstieņa tuvumā.



Uzmanību! Apdegumu risks (4:C). Nepieskarieties izpūtējam.

Uzlīme atrodas:

- trokšņa slāpētāja tuvumā;


Uzmanību! Saspiešanas risks (4:D). Sargājiet rokas un kājas no stūres locīklsavienojuma un sakabes āķa, ja ir pievienots piederums.

Uzlīme atrodas:
- stūres locīklsavienojuma tuvumā;
- jūgstieņa tuvumā.

Uzlīmes, kas bojātas vai nav skaidri salasāmas, jānomaina.

Pieprasīt jaunas uzlīmes pilnvarotajā servisa centrā.

2.6 IDENTIFIKĀCIJAS ETIĶETE

Identifikācijas etiķete ietver šādus datus (sk. 1. att.):
1. Ražotāja adrese
2. Mašīnas tips
3. Skaņas jaudas līmenis
4. CE atbilstības marķējums
5. Svars kg
6. Dzinēja darbības jauda un ātrums
7. Izgatavošanas gads
8. Sērijas numurs
9. Preces kods

Pierakstiet savas mašīnas sērijas numuru šajā vietā attēlā (1:10).

Izstrādājuma identitāti nosaka divas daļas:
- mašīnas preces un sērijas numuri;
- dzinēja modeļa, tipa un sērijas numuri.

Sazinoties ar pakalpojumu dienestu, vienmēr lietot šos identifikācijas numurus.

Atbilstības deklarācijas piemērs atrodas rokasgrāmataspriekšpēdējā lapā.

2.7 GALVENĀS SASTĀVDAĻAS (1)

Mašīna sastāv no šādām galvenajām sastāvdaļām (sk. 1. att.):
A. Rāmis
B. Riteņi
C. Stūre
D. Sēdeklis
E. Kontrolpanelis
F. Pedāļu vadības pults
G. Dzinēja pārsegs
H. Priekšējo piederumu celšanas svira
I. Drošinātāju nodalījums
J. Akumulators
K. Degvielas bāka
L. Piedziņas eļļas tvertne
M. Dzinējs
N. Piederumu ātrā savienojuma stiprinājumi

3 DROŠĪBAS NORMAS

Pirms mašīnas lietošanas rūpīgi izlasīt šīs instrukcijas.

3.1 VISPĀRĒJI NORĀDĪJUMI

UZMANĪBU! Pirms mašīnas lietošanas rūpīgi izlasīt šīs instrukcijas.
Iepazīties ar mašīnas kontrolierīcēm un pareizu to lietošanu.
Iemācīties ātri apturēt mašīnu un izslēgt kontrolierīces.
Brīdinājumu un norādījumu neievērošana var izraisīt elektriskās strāvas triecienu, ugunsgrēku un/vai nopietnus savainojumus.
Saglabājiet visus brīdinājumus un norādījumus turpmākai atsaucei.

Nekādā gadījumā nepie mašīnu izmantotu bērni vai personas, kas nav nepieciešamajā līmenī iepazinušies ar instrukciju.
Vietējā likumdošanā var būt noteikts minimālais mašīnas operatora vecums.

Nekad nelietot mašīnu, ja tuvumā atrodas personas, it īpaši, bērni, vai dzīvnieki.

Nekad neizmantot mašīnu, ja lietotājs ir noguris vai jūt nespēku, vai arī ir lietojis medikamentus, narkotikas, alkoholu vai citas kaitīgas vielas, kas palēnina reakciju vai novērš uzmanību.

Atcerēties, ka operators vai lietotājs ir atbildīgs par negadījumiem un nejaušiem īpašuma bojājumiem, kuros ir iesaistītas trešās personas vai to īpašums.
Lietotāja atbildība ir novērtēt virsmas potenciālo risku, kur tiek strādāts, un veikt visus nepieciešamos pasākumus, lai nodrošinātu savu un pārējo drošību, it īpaši uz nogāzēm un raupjas, slidenas vai nestabilas virsmas.

Ja vēlaties nodot vai aizdot mašīnu citiem, pārliecinieties, vai lietotājs ir iepazinies ar šajā rokasgrāmatā ietvertajiem norādījumiem.

Neļaujiet bērniem vai citiem pasažieriem kopā ar jums braukt mašīnā. Viņi var nokrist no mašīnas un gūt nopietnas traumas, kā arī traucēt mašīnas drošu vadību.

Mašīnas vadītājam rūpīgi jāievēro vadības instrukcijas, jo īpaši:

a. nedrīkst novērst uzmanību un jāuztur nepieciešamā koncentrācija darba laikā;

b. Jāņem vērā, ka, zaudējot kontroli pār mašīnu uz slīdošas nogāzes, to nevar atgūt, izmantojot bremzes. Kontroles zuduma galvenie cēloņi ir šādi:
- riteņiem nav adhēzijas;
- pārmērīgs ātrums;
- nepietiekama bremzēšana;
- mašīna nav piemērota pielietojumam;
- zināšanu trūkums par sekām, kas var rasties atkarībā no augsnes apstākļiem, jo īpaši nogāzēs;
- ļaunprātīga izmantošana, piemēram, velkošā transportlīdzekļa.

Mašīna ir aprīkota ar vairākiem mikroslēdžiem un drošības ierīcēm, kuras nedrīkst būt bojātas vai tikt noņemtas, jo var padarīt nederīgu garantiju, un ražotājs var atteikties no jebkādas atbildības. Pirms mašīnas lietošanas katru reizi pārliecinieties, vai drošības ierīces darbojas.

3.2 DARBĪBAS PIRMS DARBA UZSĀKŠANAS

- Lietojot mašīnu, vienmēr jānēsā izturīgi un neslīdoši darba apavi un garas bikses.
- Nedarbiniet mašīnu ar basām kājām vai sandalēm.
- Izvairieties nēsāt ķēdītes, rokassprādzes, vaļīgu vai ar lentēm lietojamu apģērbu vai kaklasaites.
- Gari mati ir jāsasien. Vienmēr lietojiet dzirdes aizsargus.
- Rūpīgi pārbaudiet darba zonu un novāciet visu, kas varētu tikt izmests no mašīnu vai sabojāt pļaušanas bloku un dzinēju (akmeņus, zarus, stieples, kaulus, utt.).

UZMANĪBU. BĪSTAMI! Benzīns ir ārkārtīgi viegli uzliesmojoša viela.

a. Degvielu uzglabāt atbilstošos konteineros.

b. Degvielu uzpildīt tikai ārpus telpām, lietojot piltuvi, un nesmēķēt gan uzpildes laikā, gan arī, rīkojoties ar benzīnu.

c. Uzpildīšana jāveic pirms dzinēja iedarbināšanas; neliet benzīnu un nenoņemt tvertnes vāciņu, iekams dzinējs nav apstājies vai ir sakarsis.

d. Ja radusies benzīna noplūde, neiedarbiniet dzinēju, bet gan attāliniet mašīnu no vietas, kur izlijusi degviela, lai neizraisītu aizdegšanos, līdz degviela nav iztvaikojusi un benzīna tvaiki nav izklīduši.

e. Vienmēr jāuzliek atpakaļ un kārtīgi jāaizgriež benzīna tvertnes un uzglabāšanas kannas vāciņi.

Jānomaina bojāti trokšņa slāpētāji.

Pirms lietošanas jāveic mašīnas vispārējā pārbaude un it īpaši jāpārbauda pļaušanas ierīces komplekta ārējais izskats, un, vai skrūves un griezēji nav nodiluši vai bojāti. Nomainiet pļaušanas ierīces komplekta bloku un bojātās vai nodilušās skrūves, lai saglabātu līdzsvaru. Jebkuri remontdarbi jāveic specializētā centrā.

Regulāri pārbaudiet akumulatora stāvokli. Nomainiet to, ja ir bojāts tā apvalks, pārsegs vai spailes.

3.3 LIETOŠANAS LAIKĀ

Nedarbiniet dzinēju slēgtās telpās, jo var uzkrāties bīstamā tvana gāze. Iedarbināšana jāveic ārpus telpām vai labi vēdināmā vietā. Neaizmirstiet, ka izplūdes gāzes ir toksiskas.

Strādājiet tikai pie dienas gaismas vai atbilstoša mākslīgā apgaismojuma un labas redzamības apstākļos. Darba zonu jāaizsargā no personām, bērniem un dzīvniekiem.

Ja iespējams, izvairieties strādāt slapjā zālē. Izvairieties strādāt arī lietus laikā un negaisa riska apstākļos. Neizmantojiet mašīnu darbam sliktos laika apstākļos, jo īpaši, ja zibeņo.

Pirms dzinēja iedarbināšanas atbrīvojiet pļaušanas ierīci vai jūgvārpstu; pārslēdziet transmisiju "neitrālā" stāvoklī.

Esiet piesardzīgi, tuvojoties šķēršļiem, kas traucē redzamību.

Apstādiniet mašīnu; iedarbiniet stāvbremzi.

Mašīnu nedrīkst vadīt pa nogāzēm, kas stāvākas par 10° (17%), neatkarīgi no braukšanas virziena. Atcerieties, ka nav drošu nogāžu.

Lai pārvietotos pa nolaideniem mauriņiem, nepieciešama īpaša uzmanība. Lai novērstu apgāšanos vai arī, lai nezaudētu kontroli pār mašīnu:

- **a.** neapstāties vai neuzsākt kustību strauji, pārvietojoties kalnup un lejup;
- **b.** darbināt sajūgu lēnām, un vienmēr turēt gājienu ieslēgtu, jo īpaši, pārvietojoties lejup;
- **c.** jāuztur zems ātrums uz nogāzēm un asu pagriezienu gadījumos;
- **d.** jāpievērš uzmanība pauguriem, grāvjiem un slēptiem apdraudējumiem.
- **e.** Nekad nepļaujiet šķērsām pa nogāzi. Pa mauriņiem ar nogāzēm jāpārvietojas virzienā uz augšu/leju, bet nekad šķērsām, pievēršot uzmanību virzienu maiņām, kas var izraisīt slīdēšanu uz sāniem, apgāšanos vai kontroles zaudēšanu pār mašīnu.

Samaziniet ātrumu pirms virziena maiņas uz nogāzēm un vienmēr iedarbiniet stāvbremzi, pirms mašīna tiek apstādināta un paliek bez uzraudzības.

Jābūt ļoti piesardzīgiem klinšu, grāvju un uzbērumu tuvumā. Ja ritenis pārkaras pāri malai vai tā nobrūk, mašīna var apgāzties.

Esiet īpaši uzmanīgi, braucot atpakaļgaitā. Pirms uzsākt kustību atpakaļgaitā, kā arī tās laikā, palūkojieties atpakaļ, lai pārliecinātos, vai nav šķēršļu.

Uzmanieties, velkot kravas vai izmantojot smago aprīkojumu:

- **a.** jūgstieņiem izmantojiet tikai apstiprinātus stiprinājuma punktus;
- **b.** ierobežojiet kravas tā, lai tās būtu droši kontrolējamas;
- **c.** neizdariet straujus pagriezienus; uzmanieties, braucot atpakaļgaitā;
- **d.** izmantojiet atsvarus vai riteņu svarus, kā ieteikts rokasgrāmatā.

Atvienojiet pļaušanas ierīci vai jūgvārpstu, pirms šķērsot zonas bez zāles, atrodoties kustībā uz vai no zonas, kas jāpļauj, un pļaušanas ierīci novietojiet visaugstākajā pozīcijā.

Uzmanīties no ceļu satiksmes, braucot ar mašīnu tās tuvumā.

UZMANĪBU! Mašīnai nav homologācijas tās izmantošanai uz koplietošanas ceļiem. Tā jāizmanto (satiksmes izpratnē) tikai privātās teritorijās, kas slēgtas satiksmei.

Nekad nelietojiet mašīnu, ja ir bojāti aizsargi.

Nekad nelikt rokas vai kājas pie vai zem rotējošajām daļām. Neatrasties izmešanas atveres tuvumā.

Lai neizraisītu ugunsgrēku, neatstājiet mašīnu ar ieslēgtu dzinēju apstādinātu garā zālē.

Lietojot kādu no piederumiem, nekad nevērsiet izmeti uz personām.

Izmantojiet tikai mašīnas izgatavotāja apstiprinātus papildu piederumus.

Mašīna nedrīkst tikt lietota, ja paredzētajos punktos nav uzstādīti piederumi/instrumenti. Braukšana bez piederumiem var negatīvi ietekmēt mašīnas stabilitāti.

Esiet uzmanīgi, lietojot zāles savācējus un citus piederumus, kas var ietekmēt mašīnas stabilitāti, it īpaši uz nolaidenām virsmām.

Nemainiet dzinēja iestatījumus un neļaujiet tam darboties pārāk lielu apgriezienu režīmā.

Nepieskarieties dzinēja daļām, kas lietošanas laikā sasniegušas augstu temperatūru. Apdegumu risks.

Atvienojiet pļaušanas ierīci vai jūgvārpstu, ieslēdziet neitrālo stāvokli un iedarbiniet stāvbremzi, izslēdziet dzinēju un izņemiet atslēgu, (pārliecinoties, ka visas kustīgās daļas ir pilnībā apstājušās):

- **a.** ikreiz, atstājot mašīnu bez uzraudzības vai pametot vadītāja vietu:
- **b.** pirms novērst bloķēšanas cēloņus vai noņemt izlādes teknes aizsprostojumus;
- **c.** pirms pārbaudīt, tīrīt vai strādāt uz mašīnas;
- **d.** pēc sadursmes ar svešķermeni; pārbaudiet, vai mašīna nav bojāta, un, pirms to izmantot atkārtoti, veiciet nepieciešamo remontu;

Atvienojiet pļaušanas ierīci vai jūgvārpstu un apturiet dzinēju (pārliecinieties, vai visas kustīgās daļas ir pilnībā apstājušās):

- **a.** pirms degvielas uzpildes;
- **b.** ikreiz, izņemot vai nomainot savākšanas maisiņu;
- **c.** pirms pļaušanas augstuma noregulēšanas, ja šo darbību nav iespējams veikt no vadītāja pozīcijas.

Atvienojiet pļaušanas ierīci vai jūgvārpstu pārvadāšanas laikā un vienmēr, kad to nelietojat.

Pirms dzinēja izslēgšanas samaziniet ātrumu. Pēc darba pabeigšanas aizveriet degvielas padevi, sekojot norādījumiem rokasgrāmatā.

Pievērsiet uzmanību komplekta pļaušanas elementiem ar vairāk nekā vienu pļaušanas ierīci, jo vienas pļaušanas ierīces rotācijas virziens var noteikt otras rotācijas virzienu.

UZMANĪBU! Bojājumu vai nelaimes gadījumā darba laikā nekavējoties izslēgt dzinēju un pārvietot mašīnu tā, lai nerastos papildu bojājumi; attiecībā uz negadījumiem, kuru rezultātā tiek izraisītas traumas personālam vai jebkurai trešajai personai, nekavējoties aktivizēt ārkārtas procedūras, kas atbilst pašreizējai situācijai un konsultēties ar veselības aprūpes iestādi attiecībā uz nepieciešamo ārstēšanos. Rūpīgi notīrīt atkritumus, kas var izraisīt bojājumus vai traumas personām vai dzīvniekiem, ja tie paliek nepamanīti.

UZMANĪBU - Trokšņa un vibrācijas līmenis, kas norādīts šajā instrukcijā, atbilst maksimālajām vērtībām, kas sasniedzamas mašīnas izmantošanas laikā. Nelīdzsvarota griezējelementa izmantošana, pārmērīgs kustības ātrums un tehniskās apkopes neveikšana būtiski ietekmē trokšņa līmeni un vibrācijas. Tāpēc ir jāveic piesardzības pasākumi, lai novērstu iespējamus bojājumus, kas var rasties pārmērīga trokšņa vai vibrāciju radītas pārslodzes dēļ; veiciet mašīnas tehnisko apkopi, izmantojiet prettrokšņa austiņas, darba laikā taisiet pauzes.

3.4 TEHNISKĀ APKOPE UN UZGLABĀŠANA

UZMANĪBU! – Pirms uzsākt jebkādus tīrīšanas un apkopes darbus, izņemiet atslēgu un izlasiet attiecīgās instrukcijas. Nēsājiet piemērotu apģērbu un cimdus situācijās, kas var izraisīt traumu risku rokām.

UZMANĪBU! - Nekad nelietot mašīnu, ja detaļas ir nodilušas vai bojātas. Daļas ir nepieciešams nomainīt, bet ne labot. Lietot tikai oriģinālās rezerves daļas: izmantojot neoriģinālās rezerves daļas, un/vai, ja tās nav pareizi uzstādītas, tiek apdraudēta mašīnas drošība un var tikt izraisīti negadījumi vai personāla traumas un ražotāja atbrīvošana no tā pienākumiem un atbildības.

Visi korekciju un apkopes darbi, kas nav aprakstīti šajā rokasgrāmatā, jāveic jūsu vietējam izplatītājam vai specializētā centrā ar nepieciešamajām zināšanām un aprīkojumu pienācīgai darbu izpildei, saglabājot mašīnas drošību un tās sākotnējo stāvokli.

Operācijas, kas tiek veiktas, izmantojot neatbilstošu iekārtu vai nekvalificētu personu, ir saistītas ar jebkāda veida garantijas un ražotāja pienākumu vai atbildības atteikšanu.

- Pēc katras lietošanas reizes izņemiet atslēgu un pārbaudiet, vai nav bojājumu.
- Sekojiet, lai visi uzgriežņi un skrūves būtu kārtīgi pievilkti, pārliecinoties, ka mašīna visu laiku atrodas drošā darbības stāvoklī. Regulāra tehniskā apkope ir nepieciešama, lai garantētu drošību, un, lai saglabātu darbības raksturojumus.
- Ik pēc noteikta laika posma pārliecinieties, vai pļaušanas mehānisma asmens skrūves ir pietiekami pievilktas.

Lietojiet darba cimdus, rīkojoties ar pļaušanas ierīci, to izjaucot vai saliekot.

Veiciet pļaušanas ierīces līdzsvarošanu, kad tā tiek uzasināta. Visas operācijas saistībā ar pļaušanas ierīci (noņemšana, asināšana, līdzsvarošana, atkārtota uzstādīšana un/vai nomaiņa) ir darbi, kuriem nepieciešamas īpašas iemaņas un attiecīgs aprīkojums; tādēļ drošības apsvērumu dēļ tās vienmēr jāveic specializētā centrā.

- Regulāri pārbaudiet bremžu darbību. Ir būtiski veikt bremžu apkopi un remontu, ja tas nepieciešams.
- Nomainīt bojātās brīdinājuma un instrukciju uzlīmes.
- Ja transporta pozīcijai nav mehāniska slēga, tad, mašīnu novietojot, glabājot vai atstājot bez uzraudzības, piederumi ir jāatbalsta uz zemes.
- Mašīnu uzglabāt bērniem nepieejamā vietā.

Mašīnu ar uzpildītu benzīna tvertni neuzglabājiet vietā, kur benzīna tvaiki var nonākt saskarē ar atklātu liesmu, dzirkstelēm vai spēcīgu siltuma avotu.

- Ļaujiet dzinējam atdzist, pirms mašīnu novietot jebkādā slēgtā telpā.
- Lai samazinātu ugunsgrēka risku, uzturiet dzinēju, izpūtēja trokšņa slāpētāju, akumulatora nodalījumu un benzīna uzglabāšanas vietu bez zāļu, lapu un smērvielu atliekām.
- Lai samazinātu uzliesmošanas risku, regulāri pārbaudiet, vai nav eļļas un/vai degvielas noplūžu.
- Ja tvertne jāiztukšo, tas jādara ārpus telpām un jāatdzesē dzinējs.
- Atslēgas nekad neatstājiet ievietotas vai arī sargājiet tās no bērniem un nepiederošām personām. Pirms uzsākt jebkādu apkopes darbību, vienmēr izņemiet atslēgu.

UZMANĪBU! - Akumulators satur skābi, kas ir kodīga. Mehānisku bojājumu vai pārlādēšanas gadījumā skābe var izplūst. Izvairieties to ieelpot un no saskares ar jebkuru ķermeņa daļu.

Ieelpojot skābes izgarojumus, tie var izraisīt gļotādas un citu iekšējo orgānu bojājumus. Pēc iespējas ātrāk griezieties pēc medicīniskās palīdzības.

UZMANĪBU! - Nekad nepārlādējiet akumulatoru. Pārlādēšana var izraisīt akumulatora eksploziju, izsviežot skābi jebkurā virzienā.

UZMANĪBU! - Skābe izraisa nopietnus instrumentu, apģērba un citu materiālu bojājumus. Izlietu skābi nekavējoties noskalojiet ar ūdeni.

Neizraisiet īssavienojumu starp akumulatora spailēm. Radušās dzirksteles var izraisīt liesmu.

UZMANIETIES no hidrauliskajiem komponentiem. Hidrauliskā šķidruma, kas atrodas zem spiediena, noplūdes rezultātā tas var izspiesties cauri ādai un izraisīt nopietnu kaitējumu; nepieciešama tūlītēja medicīniskā palīdzība.

3.5 TRANSPORTS

UZMANĪBU! - Ja mašīna tiek transportēta ar kravas automašīnu vai piekabi, jāizmanto atbilstošas izturības, platuma un garuma rampas.
Transportēšanas laikā aizveriet degvielas krānu (ja tāds ir), nolaidiet pļaušanas ierīces komplektu vai piederumus, iedarbiniet stāvbremzi un mašīnu kārtīgi nostipriniet uz transportlīdzekļa, izmantojot virves vai ķēdēm.

3.6 VIDES AIZSARDZĪBA

- Izmantojot mašīnu, vides aizsardzībai jābūt prioritātei un svarīgam aspektam pilsoniskās sabiedrības un vides, kurā mēs dzīvojam, labā. Izvairieties, lai tā nekļūtu par traucējošu elementu apkārtnei.
- Rūpīgi sekojiet vietējiem noteikumiem par atbrīvošanos no iepakojuma materiāliem, eļļas, benzīna, filtriem, bojātajām daļām vai jebkura objekta ar negatīvu ietekmi uz vidi; šos atkritumus nedrīkst izmest atkritumu tvertnē; tie jāatdala un jānogādā uz atbilstošajiem savākšanas centriem, kas nodrošina materiālu otrreizēju izmantošanu.
- Rūpīgi sekot vietējiem noteikumiem par atbrīvošanos no atkritumiem pēc griešanas procesa.
- Ekspluatācijas pārtraukšanas brīdī neatstājiet mašīnu vidē, bet gan nogādājiet to uz savākšanas centru saskaņā ar vietējiem noteikumiem.

4 PĻĀVĒJA APDROŠINĀŠANA

Pārbaudiet jūsu zāles pļāvēja traktora apdrošināšanu.

Sazinieties ar savu apdrošināšanas sabiedrību.

Jums nepieciešams iegūt pilnu visaptverošu apdrošināšanu pret satiksmes negadījumiem, ugunsgrēku, bojājumiem un zādzību.

5 MONTĀŽA

Pirms pirmās lietošanas reizes akumulatoram ir jābūt pilnībā uzlādētam.

Nelietojiet mašīnu, pirms nav veikti visi nodaļā "MONTĀŽA" norādītie pasākumi.

Izpakošana un montāžas pabeigšana jāveic uz cietas, līdzenas virsmas un tā, lai būtu pietiekami daudz vietas mašīnas un iepakojuma pārvietošanai, vienmēr izmantojot atbilstošus instrumentus.

5.1 MONTĀŽAS SASTĀVDAĻAS (3)

Mašīna tiek piegādāta ar nomontētu sēdekli un stūres ratu, un akumulatoru novietotu pareizajā vietā, bet atvienotu.

Iepakojumā ietilpst montāžas sastāvdaļas(3), kas uzskaitītas šajā tabulā:

Pos.	N.	Apraksts	Izmēri
A	2	Pirksts	6 x 36
B	1	Starplika.	6x38x0,5
C	1	Starplika.	16x38x1,0
D	2	Startera atslēga	/
E	2	Akumulatora uzgrieznis	/
F	2	Akumulatora skrūves	/
G	2	Uzgrieznis	M8
H	1	Buksēšanas stienis	/
J	2	Skrūve	8x20
R	4	Nostiprināšanas paplāksne	14 x 8,2 x 2

5.2 DZINĒJA PĀRSEGS (5:A)



Lai piekļūtu degvielas krānam, akumulatoram un dzinējam, atveriet dzinēja pārsegu.

Dzinēja pārsegu var atvērt šādi:

1. Atbrīvojiet gumijas siksnu (5:B), kas atrodas pārsega priekšpusē.
2. Uzmanīgi paceliet dzinēja pārsegu. Lai aizvērtu dzinēja pārsegu, nolaidiet un noslēdziet to, noliecot skavu.

Aizliegts dzinēju iedarbināt, ja pārsegs ir atvērts.

5.3 AKUMULATORS

Mašīnā izmantotā akumulatora tipu skatīt "0 TABULA: TEHNISKIE DATI"

BRĪDINĀJUMS! Akumulators satur skābi, kas ir kodīga un saskare ar to ir kaitīga.
Apejieties ar akumulatoru piesardzīgi, uzmanoties, lai nebūtu noplūdes.

Akumulatora šķidrumu nav nepieciešams pārbaudīt vai papildināt.

5.3.1 Akumulatora pievienošana (6)

Pievienojiet akumulatoru mašīnas elektrosistēmai, izmantojot skrūves un uzgriežņus (6:F; 6:E):

1. Pievienojiet sarkano kabeli pie akumulatora pozitīvās spailes (+).
2. Pievienojiet melno kabeli pie akumulatora negatīvās spailes (-).

Ja kabeļi tiek pievienoti nepareizā secībā, pastāv īssavienojuma rašanās un akumulatora bojājuma risks.

Ja kabeļi tiek samainīti vietām, tiek bojāts akumulators un ģenerators.

Cieši nostipriniet kabeļus. Nenostiprināti kabeļi var izraisīt liesmas.

Dzinēju nedrīkst darbināt, ja akumulators ir atvienots. Pastāv nopietnu ģeneratora un elektriskās sistēmas bojājumu risks.

5.3.2 Akumulatora uzlādēšana

Pirms pirmās lietošanas akumulatoram ir jābūt pilnībā uzlādētam.

Akumulatora uzlādēšanas procedūru skatīt 9.10.

5.4 SĒDEKLIS (7)

1. No sēdekļa pamatnes izņemiet šādas sastāvdaļas:
   - 4 uzgriežņus (transportēšanas noslēgšanai, netiek izmantoti);
   - 4 skrūves (7:K);
   - 4 starplikas (7:L).
   - 4 Nostiprināšanas paplāksne (7:R).
2. Novietojiet sēdekli virs stiprinājuma sēdekļa pamatnē.
3. Uzlieciet uz skrūvēm (7:L) starplikas (7:K), ar paplāksnēm (7:R).
4. Ievietojiet skrūves ar starplikām caur spraugām sēdekļa pamatnē un caurumiem sēdekļa plāksnē. Pieskrūvējiet sēdekli pozīcijā.

Pievilkšanas griezes moments: 9±1,7 Nm.

Ja skrūves tiek pievilktas vairāk nekā par 9±1,7 Nm, sēdeklis tiks bojāts.

5. Pārliecinieties, vai sēdeklis bez grūtībām kustas pamatnē esošajās spraugās.

Sēdekli iespējams nolocīt. Ja mašīna lietus laikā tiek atstāta ārpus telpām, nolokiet sēdekli uz priekšu, lai aizsargātu sēdekļa polsterējumu no samirkšanas.

5.5 STŪRE (8)

Lai minimāli samazinātu stūres statnes ass brīvgājienu, jāievieto 0,5 mm un/vai 1 mm (3:C; 3:B) paplāksne starp stūres statņa apvalku un pamatni poz. (8:A) šādi:

1. Uzstādiet stūres statņa apvalku (8:B) uz stūres statņa un nostipriniet to, iedzenot vienu no tapām (8:C) par aptuveni 1/3 no tās garuma.
2. Pavelciet uz augšu stūres statņa apvalku un stūres statni.
3. No ārpuses pārbaudiet, vai spraugā, kas tiek izveidota posmā (8:A), nevar ievietot nevienu no paplāksnēm - 0,5 mm paplāksni, 1,0 mm paplāksni vai abas Paplāksne/paplāksnes nedrīkst tikt iespiestas ar spēku, jo jāpastāv nelielai ass brīvgaitai.
4. Izvelciet šķelttapu (8:C) ar perforatoru (8:D) un izjauciet stūres apvalku.
5. Saskaņā ar iepriekš minēto 3. punktu ievietojiet paplāksni/paplāksnes.
6. Uzstādiet stūres statņa apvalku uz stūres statņa un nostipriniet, iedzenot līdz galam abas tapas. Nostipriniet stūres statni.

5.6 BUKSĒŠANAS STIENIS (9)

Uzstādiet buksēšanas stieni (9:B) mašīnas aizmugures daļā.

Lietojiet skrūves un uzgriežņus (9:A; 9:C).

Pievilkšanas griezes moments: 22 Nm.

5.7 ĀTRAS ATBRĪVOŠANAS STIPRINĀJUMI (1:N)

Ātrās atbrīvošanas stiprinājumi un uzstādīšanas instrukcija ir piegādāti atsevišķā kastē, kas atrodas mašīnas iepakojumā.

Uzstādiet ātrās atbrīvošanas stiprinājumus uz mašīnas priekšējām asīm.

5.8 RIEPU SPIEDIENS

Riepu spiedienu skatīt “0 TABULA: TEHNISKIE DATI”

5.9 PIEDERUMI

Piederumu uzstādīšana ir aprakstīta atsevišķās uzstādīšanas rokasgrāmatās, kas tiek piegādātas kopā ar katru piederumu.

Piezīme: Šajā gadījumā pļaušanas mehānisms tiek uzskatīts par piederumu.

6 VADĪBA

6.1 PIEDERUMU PACĒLĀJS, MEHĀNISKS (10:C)

Šī vadības svira (10:C1) kalpo, lai piederumu pārslēgtu no darba pozīcijas uz transporta pozīciju.

- Transporta pozīcija: nospiediet pedāli līdz galam un noņemiet kāju no pedāļa, pedālis paliek nospiests.
- Darba pozīcija: nospiediet un lēnām atlaidiet pedāli.

Nekad nepārslēdziet uz transporta pozīciju, kamēr piederums darbojas. Tas bojā piedziņas siksnu.

6.2 STĀVBREMZES PEDĀLIS (10:B)

Nekad nespiediet pedāli braukšanas laikā.
Pastāv jaudas transmisijas pārkaršanas risks.

Pedālim (9:B) ir šādas trīs pozīcijas:

Atbrīvots. Sajūgs nav aktivizēts. Stāvbremze nav aktivizēta.

Līdz pusei nospiests. Izslēgta piedziņa uz priekšu. Stāvbremze nav aktivizēta.

Pilnībā nospiests. Izslēgta piedziņa uz priekšu. Pilnībā aktivizēta stāvbremze, taču tā nav nofiksēta. Šo pozīciju izmanto arī kā ārkārtas situācijas bremzi.

6.3 STĀVBREMZES FIKSATORA SVIRA (10:A)

Fiksators nofiksē "sajūga–bremzes" pedāli nospiestā pozīcijā. Šo funkciju lieto, lai nofiksētu mašīnu uz nogāzēm, transportēšanas laikā utt., dzinējam nedarbojoties.

Nofiksēšana:

1. Nospiediet pedāli (10:B) līdz galam.
2. Pārvietojiet fiksatoru (10:A) pa labi.
3. Atlaidiet pedāli (10:B).
4. Atlaidiet fiksatoru(10:A).

Atbrīvošana:

1. Nospiediet un atlaidiet pedāli (10:B).

6.4 PIEDZIŅAS PEDĀLIS (10:F)

Ja mašīna pēc pedāļa atlaišanas nenobremzē, kā gaidāms, kā ārkārtas situācijas bremze jālieto kreisais pedālis (9:B).

Pedālis regulē sazobes attiecību starp dzinēju un piedziņas riteņiem (=ātrumu).

(○) Nospiediet pedāli uz priekšuV–mašīna kustas uz priekšu.

(○) Pedālis netiek spiests – mašīna nekustas.

(○) Nospiediet pedāli uz aizmuguri – mašīna kustas atpakaļgaitā.

Samaziniet spiedienu uz pedāli – mašīna bremzē.

Pedāļa augšējā daļā atrodas regulējama plāksne, lai to pielāgotu vadītāja kājām.

Ja mašīna pēc pedāļa atlaišanas nenobremzē, kā gaidāms, kā ārkārtas situācijas bremze jālieto kreisais pedālis (10:B).

6.5 STŪRE (10:D)

Stūres augstumu iespējams regulēt.

Atbrīvojiet regulēšanas pogu (10:E), kas atrodas uz stūres statņa, un paceliet vai nolaidiet stūri vēlamajā pozīcijā. Nostipriniet.

Neregulējiet stūri braukšanas laikā.

Nekad negrieziet stūri, ja mašīna nekustas un instruments ir nolaists. Pastāv risks, ka servomehānismam un stūres mehānismam tiek uzlikta pārāk liela slodze.

6.6 AKSELERATORA VADĪBAS SVIRA (AKSELERATORS) (11:A; 12:A) MOD.: [B&S Intek] [B&S Vanguard] [ST.]

Vadības svira dzinēja apgriezienu uzstādīšanai.

Pilna jauda – mašīnai darbojoties vienmēr jālieto pilna jauda.

Tukšgaita.

6.7 GAISA VĀRSTA VADĪBAS SVIRA (JA TAS IR PAREDZĒTS) (12:B) MOD.: [ST.]

Vadības svira gaisa vārsta aizvēršanai, iedarbinot atdzisušu dzinēju.

adības svira pilnībā izvilkta (12:B1) – karburatora gaisa vārsts aizvērts. Atdzisuša dzinēja iedarbināšanai.

Vadības svira iebīdīta uz iekšu (12:B2) – karburatora gaisa vārsts atvērts. Sakarsuša dzinēja iedarbināšanai un mašīnas darbināšanai.

Ja dzinējs ir sakarsis, nekad nedarbiniet mašīnu ar izvilktu gaisa vārsta kontroles sviru.

Daži modeļi ir aprīkoti ar sistēmu, kas automātiski pārbauda karburatora gaisa vārsta pozīciju dzinēja iedarbināšanas un iesildīšanas laikā.

6.8 AIZDEDZES SLĒDZIS/PRIEKŠĒJĀS GAISMAS (11:C; 12:C)

Aizdedzes slēdzi lieto dzinēja iedarbināšanai un apturēšanai.

Aizdedzes slēdzis kalpo arī par priekšējo gaismu slēdzi.

Neatstājiet mašīnu, ja atslēga atrodas 2. vai 3. pozīcijā. Pastāv aizdegšanās risks, degviela caur karburatoru var nonākt dzinējā, kā arī pastāv risks, ka akumulators var izlādēties un tikt bojāts.

Atslēgas četras pozīcijas:

1. Apturēšanas pozīcija – dzinējs ir īssavienojuma stāvoklī. Var izņemt atslēgu.ù

2. Darba pozīcija – ieslēgtas priekšējās gaismas.

3. Darba pozīcija – nav ieslēgtas priekšējās gaismas.

4. Iedarbināšanas pozīcija – elektriskais startera motors tiek iedarbināts brīdī, kad atslēga tiek pagriezta šajā pozīcijā Kad dzinējs ir iedarbināts, ļaujiet atslēgai atgriezties 3.darba pozīcijā. Pagrieziet atslēgu 2. pozīcijā, lai iedegtu priekšējās gaismas.

6.9 JAUDAS PADEVE (11:D; 12:D)

Jaudas padevi nedrīkst pieslēgt, ja priekšā stiprināmais piederums atrodas transporta pozīcijā. Tas bojā siksnas transmisiju.

Jaudas noņēmēja ieslēgšanas/izslēgšanas poga (11:D, 12:D). Nospiediet pogu, lai ieslēgtu/izslēgtu jaudas noņēmēju.

6.10 STUNDU MĒRĪTĀJS (13:A)

Norāda darba stundu skaitu. Darbojas tikai tad, ja ir iedarbināts dzinējs.

6.11 PĻAUŠANAS AUGSTUMA REGULĒŠANA (11:E; 12:E)

Mašīna ir aprīkota ar vadības slēdzi pļaušanas mehānisma ar elektrisku pļaušanas augstuma regulēšanu lietošanai.

Slēdzis tiek lietots, lai regulētu pļaušanas augstumu nepārtraukti mainīgās pozīcijās.

Pļaušanas mehānisms ir pievienots kontaktligzdai (13:B).

6.12 SAJŪGA IESLĒGŠANAS/ ATSLĒGŠANAS SVIRA (14; 15)

Svira mainīgās transmisijas atslēgšanai.

2WD ir aprīkots ar sviru, kas pievienota aizmugurējai asij. Skatīt (14:A)

4WD ir aprīkots ar divām svirām, kas pievienotas pie aizmugurējās ass (15:A) un priekšējās ass (15:B).

Ieslēgšanas/atslēgšanas svira nekad nedrīkst atrasties starp ārējo un iekšējo pozīciju. Tiek pārkarsēta un bojāta transmisija.

Sviras ļauj mašīnu pārvietot manuāli (stumjot vai velkot), bez dzinēja palīdzības.

Divas pozīcijas:

Svira iekšējā pozīcijā (14:A1; 15:A1-15:B1)- transmisija pieslēgta normālam darbam.

Svira ārējā pozīcijā (14:A2; 15:A2-15:B2) - transmisija atslēgta. Mašīnu iespējams stumt.

Mašīnu nedrīkst vilkt, veicot lielus attālumus un ar lielu ātrumu. Var tikt bojāta transmisija.

Mašīnu nedrīkst darbināt, ja priekšējā svira atrodas ārējā pozīcijā. Var izraisīt bojājumus un eļļas noplūdi priekšējā asī.

6.13 SĒDEKĻA REGULĒŠANA (16:B)

Sēdeklis ir nolokāms un to var noregulēt uz priekšu un atpakaļ, kā norādīts zemāk:

1. Pārvietojiet vadības sviru (16:A) uz augšu.
2. Uzstādiet sēdekli vēlamajā pozīcijā.
3. Atbrīvojiet kontroles sviru (16:A), lai nofiksētu sēdekli.

Sēdeklis ir aprīkots ar drošības slēdzi, kas pieslēgts mašīnas drošības sistēmai.

Tas nozīmē, ka, ja sēdeklis ir tukšs, mašīnu nav iespējams iedarbināt. (Skatīt 7.6.2).

6.14 DZINĒJA PĀRSEGS

Lai uzzinātu, kā piekļūt degvielas krānam, akumulatoram un dzinējam, skatīt 5.2.

6.15 ĀTRAS ATBRĪVOŠANAS STIPRINĀJUMI (16:C)

Šie stiprinājumi ļauj viegli un ātri nomainīt vienu piederumu ar otru.

Ātrie savienojumi ļauj viegli pārvietot pļaušanas mehānismu starp divām pozīcijām:

- Normālā pozīcija ar pilnībā nospriegotu siksnu.
- 4 cm aiz normālās pozīcijas ar atslābinātu siksnu, lai pļaušanas mehānisms piekļūtu tuvāk bāzes mašīnai.

Siksnas rullītim atbrīvojoties no siksnas, ātrie savienojumi atvieglo siksnas un pļaušanas mehānisma nomaiņu, kā arī atvieglo pārslēgšanos uz mazgāšanas un apkopes pozīcijām.

Siksnas sprieguma atbrīvošana (17, 18)

Skatīt norādījumus piederumu un ātrās atbrīvošanas stiprinājumu komplektā.

1. Izņemiet no abām pusēm noslēdzošās tapas (17:C).
2. Atveriet ātros savienojumus, nospiežot to aizmugurējās daļas ar papēdi (17:A).

Ātrajiem savienojumiem atrodoties atvērtā pozīcijā, pļaušanas mehānisma sviras ir brīvā stāvoklī, nav vairs droši nofiksētas sakabē.

Veicot jebkādu noregulēšanu vai apkopi, atkārtoti novietojiet pļaušanas mehānisma sviras uz atbalsta un aizveriet to.

1. Veiciet nepieciešamās regulēšanas darbības, piemēram:

- Noņemiet siksnu.
- Nomainiet piederumu, atāķējot sviras (19).

Siksnas nospriegošana (17; 18)

No sākuma nospriegojiet vienu pusi un tad otru, atbilstoši turpmāk minētajiem norādījumiem.

Negrieziet sviru ar rokām. Risks gūt nopietnus savainojumus.

1. Novietojiet kāju uz sviras (18:A) un uzmanīgi par pus apgriezienu pagrieziet uz priekšu.
2. Uzstādiet bloķēšanas pirkstu vai noslēdzošo tapu (17:B).
3. Veiciet iepriekš minētās darbības arī otrajā pusē.

7 IEDARBINĀŠANA UN LIETOŠANA

7.1 LIETOŠANAS DROŠĪBAS BRĪDINĀJUMI

Vienmēr pārliecinieties, vai dzinējā ir pareizais eļļas daudzums. Tas ir īpaši būtiski, strādājot uz slīpām virsmām (sk. 7.4.)

virsmām: braucot pa nogāzi augšup vai lejup, strauji neuzsāciet vai neapstājieties. Nekad nebrauciet šķērsām pa slīpumu. Pārvietojieties no augšas uz leju vai no lejas uz augšu.

Apstādinot mašīnu, iedarbiniet stāvbremzi.

Mašīna nedrīkst tikt vadīta pa nogāzēm, kas stāvākas par 10°, neatkarīgi no braukšanas virziena.

Braucot pa nogāzēm un veicot asus pagriezienus, samaziniet braukšanas ātrumu, lai saglabātu kontroli pār mašīnu un samazinātu apgāšanās risku.

Negrieziet sūri līdz galam, braucot ar lielāku ātrumu. Mašīna var viegli apgāzties.

Netuviniet rokas un pirkstus stūres locīklsavienojumam un sēdekļa pamatnei. Risks gūt nopietnus savainojumus.

7.2 PIEDERUMU KOMBINĒTA IZMANTOŠANA

Lai izmantotu piederumus kombinēti, skatīt "TABULA PAREIZAI PIEDERUMU KOMBINĀCIJAI" sadaļā "0 TEHNISKO DATU TABULA"

7.3 DEGVIELAS UZPILDE (19)

Vienmēr izmantojiet bezsvina benzīnu. Nejauciet benzīnu ar eļļu.

Tvertnes ietilpību skatīt "0 TABULA: TEHNISKIE DATI" Līmeni var bez grūtībām noteikt caur caurspīdīgo tvertni.

PIEZĪME! Parastais bezsvina benzīns ātri bojājas, tādēļ to nedrīkst uzglabāt ilgāk par 30 dienām.

Vēlams izmantot videi draudzīgu, piemēram, alkilēto benzīnu. Šī benzīna sastāvs ir mazāk kaitīgs cilvēkiem un videi.

Nav norādīts par nelabvēlīgu ietekmi attiecībā uz tā izmantošanu. Tomēr tirgū ir pieejami alkilētā benzīna veidi, attiecībā uz kuriem nav iespējams sniegt precīzu informāciju par to izmantošanu.

Lai iegūtu plašāku informāciju, lūdzu, skatiet ražotāja sniegtos norādījumus un datus saistībā ar alkilēto benzīnu.

Neuzpildiet bāku pilnībā.

Atstājiet brīvu vietu (= vismaz visu piltuves cauruli plus 1–2 cm no tvertnes augšpuses), lai benzīns, tam uzsilstot un izplešoties, nepārplūstu.

Lietojot mašīnu pirms uzglabāšanas uz ilgu laika periodu (piemēram: ziemas sezonā), iepildiet tvertnē pietiekamu degvielas daudzumu, lai veiktu šos pēdējos darbus.
Pirms mašīnas uzglabāšanas nepieciešams pilnībā iztukšot degvielas tvertni (skatīt 11).

7.4 DZINĒJA EĻĻAS LĪMEŅA PĀRBAUDE (21: 22)

Piegādes brīdī mašīna ir uzpildīta ar dzinēja eļļu.

Pirms mašīnas iedarbināšanas pārbaudiet eļļas līmeni dzinējā.

Lai pārbaudītu/papildinātu dzinēja eļļu, skatīt 9.5.1.

7.5 TRANSMISIJAS EĻĻAS LĪMEŅA PĀRBAUDE

Lai pārbaudītu/papildinātu transmisijas eļļu, skatīt 9.7.1.

7.6 DROŠĪBAS PĀRBAUDES

Pārbaudot mašīnu, pārliecinieties, vai turpmāk minēto drošības pārbaužu rezultāti atbilst norādītajiem turpmākajā tabulā.

Drošības pārbaudes ir jāveic pirms katras lietošanas reizes.

Ja kāds no turpmākajā tabulā norādītajiem rezultātiem netiek sasniegts, mašīnu nedrīkst lietot!
Nogādājiet mašīnu apkopes darbnīcā attiecīgajām pārbaudēm un remonta veikšanai.

7.6.1 Vispārējā drošības pārbaude

Objekts	Rezultāts
Degvielas vadi un savienojumi.	Noplūžu nav.
Elektrības kabeļi.	Izolācija nav bojāta. Nav mehānisku bojājumu.
Izplūdes gāzu sistēma.	Savienojumos nav noplūžu. Visas skrūves ir pievilktas.
Eļļas vadi.	Noplūžu nav. Bojājumu nav.
Pabrauciet ar mašīnu uz priekšu/atpakaļ un atbrīvojiet braukšanas–darba bremzes pedāli.	Mašīna apstāsies.
Pārbaudes brauciens	Nav anomālu vibrāciju. Nav anomālu skaņu.

7.6.2 Elektriskā drošības pārbaude

Stāvoklis	Darbība	Rezultāts
Bremžu pedālis nav nospiests.	Mēģiniet iedarbināt.	Dzinējs neuzsāk darboties.
Dzinējs darbojas.	Vadītājs pieceļas no sēdekļa.	Dzinējs izslēdzas.

7.7 IEDARBINĀŠANA/LIETOŠANA

Mašīnas darbības laikā dzinēja pārsegam jābūt aizvērtam un noslēgtam.

Mašīnai darbojoties, vienmēr ir jālieto pilna jauda.

Iedarbinot mašīnu, pirms motora ieslēgšanas uzgaidiet 2 sekundes iedarbināšanas stāvoklī.

1. Atveriet degvielas krānu (24).
2. Pārbaudiet, vai aizdedzes sveces kabeļi ir uzstādīti uz attiecīgajām aizdedzes svecēm.
3. Pārliecinieties, vai jaudas padeve ir atslēgta (11:D; 12:D).
4. Neturiet kāju uz darba/piedziņas bremzes pedāļa (10:F).

Auksta dzinēja iedarbināšana

1. Ieslēdziet transmisiju (14:A1),(15:A1; 15:B1).
2. Ieslēdziet stāvbremzi (10:B).
3. Uzstādiet akseleratoru pilnas jaudas režīmā (11:A; 12:A).
4. Pilnībā izvelciet gaisa vārsta vadības sviru (12:B1) (ja tāda ir).
5. Pagrieziet iedarbināšanas atslēgu un iedarbiniet dzinēju.

Pirms mašīnas izmantošanas uzgaidiet dažas minūtes, ļaujot eļļai uzsildīties.

Karsta dzinēja iedarbināšana

1. Ieslēdziet transmisiju (14:A1),(15:A1; 15:B1).
2. Ieslēdziet stāvbremzi (10:B).
3. Uzstādiet akseleratoru pilnas jaudas režīmā (11:A; 12:A).
4. Gaisa vārsta vadības svirai jābūt iespiestai (12:B2) (ja tāda ir).
5. Pagrieziet iedarbināšanas atslēgu un iedarbiniet dzinēju.

Turpmākos norādījumus skatiet punktā 7.7.1.

7.7.1 Lietošana

Lai strādātu ar mašīnu, jārīkojas šādi:

- nospiediet līdz galam pedāli (10:B) un atlaidiet to;
- nospiediet pedāli (10 F), lai mašīnu pārvietotu;
- pārvietojiet to uz darba zonu.
- Gadījumā, ja ir uzstādīti priekšējie piederumi, darbiniet jūgvārpstu (11:D, 12:D)
- Uzsāciet strādāt.

7.8 APTURĒŠANA

Lai mašīnu apturētu, rīkojieties šādi:

- Atslēdziet jūgvārpstu (11:D;12:D).
- Iedarbiniet stāvbremzi (10:B).
- Ļaujiet dzinējam vienu–divas minūtes darboties tukšgaitā.
- Apturiet dzinēju, pagriežot aizdedzes atslēgu izslēgtā pozīcijā.
- Aizveriet benzīna krānu. Tas ir īpaši būtiski, ja mašīna tiek transportēta, piemēram, ar autopiekabi.

Ja mašīna tiek atstāta bez uzraudzības, noņemiet aizdedzes sveces kabeļus un izņemiet aizdedzes atslēgu.

Tūlīt pēc apturēšanas dzinējs var būt, stipri uzkarsis. Neaiztieciet trokšņa slāpētāju, cilindru vai dzesēšanas iekārtu. Tas var izraisīt apdegumu traumas.

7.9 TĪRĪŠANA

Lai samazinātu aizdegšanās risku, iztīriet dzinēju, trokšņa slāpētāju, akumulatoru un benzīna tvertni no zāles, lapām un liekās eļļas.

Lai samazinātu aizdegšanās risku, regulāri pārbaudiet, vai mašīnai nav radušās eļļas un/vai degvielas noplūdes.

Nekad neizmantojiet augstspiediena ūdens mazgāšanas ierīces. Tas var sabojāt vārpstas blīves, elektriskās daļas un hidrauliskos vārstus.

Pēc katras lietošanas reizes mašīna ir jānotīra. Lai to veiktu, sekojiet turpmākajiem norādījumiem.

- Neizsmidzināt ūdeni tieši uz dzinēja.
- Dzinēju tīrīt ar suku un/vai saspiestu gaisu.
- Iztīriet dzinēja dzesēšanas gaisa atveri.
- Pēc tīrīšanas ar ūdeni iedarbiniet mašīnu un eventuāli pļaušanas mehānismus, lai aizvāktu ūdeni, kas var nokļūt gultņos un izraisīt bojājumus.

8 PIEDERUMU IZMANTOŠANA

Pārbaudiet, vai pļaujamajā zālē nav svešķermeņu (piemēram, akmeņi un citi priekšmeti).

8.1 PĻAUŠANAS AUGSTUMS

Lai iegūtu labākus pļaušanas rezultātus, nopļaujiet zāli par trešdaļu. Skatīt att. (23).

Ja zāle ir gara un tā jānopļauj gandrīz visā tās garumā, dariet to divreiz, izmantojot dažādus pļaušanas augstumus.

Neizmantojiet zemāko pļaušanas augstumu, ja mauriņa virsma ir nelīdzena.

Tas ir saistīts ar risku, jo asmeņi tiek bojāti, saskaroties ar virsmu, un tiek noņemts mauriņa augšējais augsnes slānis.

8.2 PĻAUŠANAS IETEIKUMI

Lai sasniegtu optimālus pļaušanas rezultātus, rīkojieties saskaņā ar šeit aprakstītajiem ieteikumiem:

- pļaujiet zāli bieži.
- darbiniet dzinēju ar pilnu jaudu.
- zālei jābūt sausai.
- izmantojiet asus asmeņus.
- pļaušanas mehānisma apakšai jābūt tīrai.

9 TEHNISKĀ APKOPE

9.1 APKOPES PROGRAMMA

Lai uzturētu mašīnu labā tehniskā kārtībā, atbilstoši drošības un vides aizsardzības prasībām, vienmēr rīkojieties atbilstoši STIGA SpA servisa programmai.

Darbības saskaņā ar šo programmu ir ilustrētas pievienotajā STIGA SpA lietošanas pamācībā.

Pamata apkope vienmēr ir jāveic pilnvarotai darbnīcai.

Pirmā apkope un starpapkopes būtu jāveic pilnvarotai darbnīcai, taču tās var veikt arī lietotājs.

To saturs ir atrodams apkopes žurnālā, un darbības ir aprakstītas sadaļā “8 IEDARBINĀŠANA UN LIETOŠANA”, kā arī turpmākajā tekstā.

Pilnvarotā darbnīcā veiktas apkopes garantē, ka darbs tiks paveikts profesionāli un tiks lietotas oriģinālās rezerves daļas.

Pēc katras pamata apkopes, kas veikta pilnvarotā darbnīcā, apkopes žurnālā tiek iespiests zīmogs. Apkopes žurnāls, kas liecina par šīm apkopēm, ir vērtīgs dokuments, kas ceļ mašīnas vērtību, pārdodot to tālāk.

9.2 SAGATAVOŠANĀS

Visas apkopes ir jāveic, mašīnai atrodoties nekustīgi un ar izslēgtu dzinēju.

Vienmēr aktivizējiet stāvbremzi, lai novērstu mašīnas ripošanu.

Apturiet dzinēju.

Novērsiet nejaušu dzinēja iedarbināšanu, atvienojot aizdedzes sveces kabeļus no aizdedzes svecēm un izņemot aizdedzes atslēgu.

9.3 TEHNISKĀS APKOPES TABULA

Skatīt sadaļu "13 APKOPES KOPSAVILKUMA TABULA". Tabula ir domāta, lai palīdzētu jums saglabāt savas mašīnas drošību un veiktspēju. Tajā ir norādīti galvenie pasākumi un, cik bieži katru no tiem ir nepieciešams veikt. Atbilstošo darbību veikt atkarībā no

radušos apstākļu secības.

Eļļa jānomaina biežāk, ja dzinējs darbojas smagos darba apstākļos vai pie augstas apkārtējās vides temperatūras.

9.4 RIEPU SPIEDIENS

Noregulējiet riepu spiedienu saskaņā ar vērtībām, kas uzrādītas apakšpunktā "0 TABULA: TEHNISKIE DATI".

9.5 DZINĒJA EĻĻAS UZPILDE/NOMAIŅA

Šai apkopes operācijai skatīt arī komplektā ar mašīnu piegādāto dzinēja rokasgrāmatu.

9.5.1 Pārbaude/uzpilde (21, 22)

Pirms katras lietošanas reizes pārbaudiet eļļas līmeni. Pārbaudei mašīnai ir jāatrodas uz līdzenas virsmas.

Noslaukiet virsmu ap eļļas līmeņa rādītāju. Atskrūvējiet un izvelciet to. Noslaukiet eļļas līmeņa rādītāju.

Pilnībā iespiediet iekšā eļļas līmeņa rādītāju un pieskrūvējiet to.
Atskrūvējiet un atkal izvelciet eļļas līmeņa rādītāju. Pārbaudiet eļļas līmeni. Ja eļļas līmenis atrodas zem atzīmes "FULL", uzpildiet eļļu līdz šai atzīmei (21, 22).

Eļļas līmenis nedrīkst pārsniegt atzīmi "FULL". Tas izraisa dzinēja pārkaršanu. Ja eļļas līmenis pārsniedz "FULL" atzīmi, eļļa ir jānotecina, līdz tiek sasniegts pareizais līmenis.

Eļļas nomaiņu veiciet biežāk, ja dzinējam ir jādarbojas smagos apstākļos vai pie augstas apkārtējās vides temperatūras.

9.5.2 Nomaiņa/uzpilde (21, 22)

Lai uzzinātu par darbības grafiku, skatīt 13. sadaļu.

Lietošanai paredzēto eļļas tipu skatīt apakšpunktā "0 TABULA: TEHNISKIE DATI ".

Lietojiet eļļu bez piedevām.
Eļļu nomainiet, dzinējam esot siltam.

Dzinēja eļļa, ja to iztecina tūlīt pēc dzinēja apturēšanas, var būt ļoti karsta. Tādēļ, pirms iztecināt eļļu, ļaujiet dzinējam dažas minūtes atdzist.

Rīkojieties, kā aprakstīts turpmāk:

1. Novietojiet mašīnu uz līdzenas virsmas.
2. Iedarbiniet stāvbremzi.
3. Atveriet dzinēja pārsegu.
4. Uzlieciet skavu uz eļļas notecināšanas šļūtenes. Lietojiet stellatslēgu vai ko līdzīgu (21:A; 22:A).
5. Pārvietojiet skavu par 3–4 cm uz augšu pa eļļas notecināšanas šļūteni un izvelciet aizbāzni.
6. Izteciniet eļļu savākšanas traukā.

PIEZĪME! Neizlejiet eļļu uz piedziņas siksnām.

7. Nododiet eļļu likvidēšanai saskaņā ar jūsu valsts noteikumiem.
8. Ielieciet atpakaļ eļļas notecināšanas aizbāzni un pārvietojiet skavu virs aizbāžņa.
9. Notīriet izlijušo eļļu.
10. Izņemiet eļļas līmeņa mērītāju un iepildiet jaunu eļļu. Eļļas daudzumam skatīt apakšpunktu "0 TABULA: TEHNISKIE DATI"
11. Pēc eļļas iepildīšanas iedarbiniet dzinēju un ļaujiet tam 30 sekundes darboties tukšgaitā.
12. Pārbaudiet, vai nav radusies eļļas noplūde.
13. Apturiet dzinēju. Uzgaidiet 30 sekundes un pārbaudiet eļļas līmeni saskaņā ar apakšpunktā 9.5.1. norādīto

9.5.3 Eļļas filtra nomaiņa (ja ir)

Šai apkopes operācijai skatīt komplektā ar mašīnu piegādāto dzinēja rokasgrāmatu

Lai uzzinātu par darbības grafiku, skatīt 13. sadaļu.

Šai uzturēšanai ir ieteicams sazināties ar pilnvarotu servisa centru.

Sākumā nolejiet dzinēja eļļu un ievietojiet eļļas notecināšanas aizbāzni, kā aprakstīts iepriekš. Pēc tam nomainiet eļļas filtru šādi:

- Notīriet laukumu ap filtru un noņemiet to.
- Samitriniet jaunā filtra paplāksni ar eļļu.
- Ievietojiet filtru. Sākumā ieskrūvējiet filtru tā, lai paplāksne saskartos ar dzinēju. Pēc tam ieskrūvējiet filtru vēl par 1/2 – 3/4 apgrieziena.
- Turpiniet ar 7. punktu saskaņā ar iepriekš

aprakstīto apakšpunktā 9.4.3.

9.6 DEGVIELAS FILTRA NOMAIŅA (21:B, 22:B)

Šai apkopes operācijai skatīt komplektā ar mašīnu piegādāto dzinēja rokasgrāmatu

Lai uzzinātu par darbības grafiku, skatīt 13. sadaļu.

Pēc jaunā filtra uzstādīšanas pārbaudiet, vai nav radušās degvielas noplūdes.

9.7 TRANSMISIJAS EĻĻAS PĀRBAUDE/ UZPILDE [4WD]

Lai uzzinātu par darbības grafiku, skatīt 13. sadaļu.

Eļļas tipam un daudzumam skatīt paragrāfu "0 TABULA: TEHNISKIE DATI"

9.7.1 Pārbaude/uzpilde (25)

1. Novietojiet mašīnu uz līdzenas virsmas.
2. Pārbaudiet eļļas līmeni tvertnē (25:A). Līmenim ir jāsakrīt ar svītriņu.
3. Ja nepieciešams, pielejiet klāt eļļu.

9.7.2 Nomainīšana

Eļļas notecināšana

1. 10–20 minūtes darbiniet mašīnu ar dažādiem ātrumiem, lai uzsildītu transmisijas eļļu.
2. Novietojiet mašīnu uz līdzenas virsmas.
3. Iedarbiniet stāvbremzi.
4. Izvelciet abas atslēgšanas sviras pozīcijā A1 - B1. kā tas redzams attēlā (15:A; 15:B).
5. Novietojiet vienu tvertni zem priekšējās ass un otru zem aizmugurējās.
6. Atveriet dzinēja pārsegu un eļļas tvertni, noņemot vāciņu.

Eļļas aizbāzni drīkst skrūvēt tikai ar 3/8" kvadrātveida atslēgu. Citi instrumenti sabojās aizbāzni.

7. Izņemiet eļļas aizbāzni no aizmugurējās ass (26:A).
8. Izņemiet 2 notecināšanas aizbāžņus no priekšējās ass. Lietojiet 12 mm uzmavu. Ļaujiet no priekšējās ass un caurulēm iztecēt eļļai (27).
9. Pārliecinieties, vai priekšējās ass notecināšanas aizbīdņu paplāksnes nav bojātas (27). Ievietojiet atpakaļ aizbāžņus. Pievilkšanas griezes moments: 15-17 Nm.
10. Pārliecinieties, vai aizmugurējās ass notecināšanas aizbīdņa paplāksne nav bojāta (26:A). Ievietojiet aizbīdni atpakaļ aizmugurējā asī. Pievelciet eļļas aizbīdni ar 5 Nm spēku.

Ja eļļas aizbāznis tiks pievilkts ar spēku, kas pārsniedz 5 Nm, tas var tikt bojāts.

11. Lietojiet eļļas savācēju, lai eļļu izdabūtu no tvertnes dziļākās daļas (27).
12. Atbrīvojieties no eļļas saskaņā ar jūsu valsts noteikumiem.

Uzpildīšana

1. Piepildiet eļļas tvertni ar jaunu eļļu.
2. Pārliecinieties, vai aizmugurējās ass sajūga atbrīvošanas svira ir izvilkta uz āru.
3. Iedarbiniet dzinēju. Kad dzinējs ir iedarbināts, priekšējās ass sajūga atbrīvošanas svira automātiski ieslīd uz iekšu iespiestā pozīcijā.

Dzinēju nedrīkst darbināt, ja aizmugurējā sajūga atbrīvošanas svira ir iespiesta uz iekšu un priekšējā sajūga atbrīvošanas svira ir izvilkta uz āru (15:A; 15:B). Tas bojā priekšējās ass noslēdzējus.

Ja dzinējs tiek darbināts iekštelpās, pie dzinēja izplūdes caurules ir jāpieslēdz izplūdes gāzu savākšanas aparatūra.

4. Izvelciet uz āru priekšējās ass sajūga atbrīvošanas sviru.

PIEZĪME! Eļļa sistēmā izplatās ļoti ātri. Tvertne jāuzpilda nepārtraukti, līdz tā ir pilna, lai aizpildītu ķēdi, veicot to tādejādi, lai sistēmā neieplūstu gaiss, kas nav pieļaujami.

5. Uzstādiet akseleratora pedāli pozīcijā kustībai uz priekšu, nofiksējot to ar koka ķīļa palīdzību (29).
6. Vienu minūti darbiniet dzinēju pozīcijā kustībai uz priekšu.
7. Pārvietojiet koka ķīli un nofiksējiet akseleratora pedāli atpakaļgaitas pozīcijā. Turpiniet iepildīt eļļu.
8. Vienu minūti darbiniet dzinēju atpakaļgaitas pozīcijā.
9. Ik pēc minūtes nomainiet braukšanas virzienu, kā minēts iepriekš, un turpiniet iepildīt eļļu, līdz tvertnē vairs nerodas burbuļi.
10. Apturiet dzinēju, uzlieciet eļļas tvertnes vāciņu (25:B) un aizveriet dzinēja pārsegu.

11. Veiciet ar mašīnu pāris minūšu garu braucienu ar dažādiem ātrumiem un, ja nepieciešams, noregulējiet eļļas līmeni tvertnē.

9.8 SIKSNU TRANSMISIJAS PĀRBAUDE

Pārliecinieties vai siksnas nav bojātas.

Lai uzzinātu par darbības grafiku, skatīt 13. sadaļu.

9.9 STŪRE

Lai uzzinātu par darbības grafiku, skatīt 13. sadaļu.

9.9.1 Pārbaudes

Strauji pagrieziet stūri uz priekšu un atpakaļ.
Stūres mehānisma ķēdēs nav jābūt mehāniskām atstarpēm.

9.9.2 Pielāgošana (31)

Ja nepieciešams, pielāgojiet stūres mehānisma ķēdes šādā veidā:

1. Novietojiet mašīnu ar riteņiem kustībai taisni uz priekšu.
2. Pielāgojiet stūres mehānisma ķēdes ar divu uzgriežņu palīdzību, kas atrodas zem centrālās atzīmes (31).
3. Abus uzgriežņus pielāgojiet vienādā mērā, līdz atstarpe ir novērsta.
4. Pārbaudiet mašīnu, braucot taisni uz priekšu, lai pārliecinātos, vai stūre nav novirzījusies no centra.
5. Ja stūre ir novirzījusies no centra, atbrīvojiet vienu no uzgriežņiem un pievelciet otru.

Nepievelciet stūres mehānisma ķēdes pārāk cieši. Tas apgrūtina stūrēšanu un palielina stūres mehānisma ķēžu nodilumu.

9.10 AKUMULATORS

Mašīnā izmantotā akumulatora tipu skatīt "0 TEHNISKIE DATU TABULA"

UZMANĪBU! Akumulators satur skābi, kas ir kodīga, un saskare ar to ir kaitīga. Apejieties ar akumulatoru piesardzīgi, uzmanoties, lai nebūtu noplūdes.

Ja skābe nonāk saskarē ar acīm vai ādu, tas var izraisīt nopietnas traumas. Ja kāda ķermeņa daļa ir nonākusi saskarē ar skābi, nekavējoties noskalojiet to ar lielu ūdens daudzumu un pēc iespējas ātrāk griezieties pēc medicīniskās palīdzības.

Akumulatora šķidrumu nav nepieciešams pārbaudīt vai papildināt, un tas nav arī iespējams.
Vienīgā nepieciešamā apkope ir uzlāde, piemēram pēc ilgstošas uzglabāšanas.
Akumulatoru iespējams uzlādēt:

- ar dzinēja palīdzību;
- ar akumulatora lādētāja palīdzību.

9.10.1 Uzlādēšana ar dzinēja palīdzību

Šis režīms ir iespējams vienīgi tad, ja akumulatoram ir minimāla uzlāde, kas ļauj mašīnu iedarbināt.

- Jauna akumulatora gadījumā pievienojiet tam vadus.
- Izbrauciet mašīnu ārpusē.
- Iedarbiniet dzinēju saskaņā ar šīs rokasgrāmatas norādījumiem.
- Ļaujiet dzinējam 45 minūtes nepārtraukti darboties (laiks, kas nepieciešams, lai pilnībā uzlādētu akumulatoru).
- Apturiet dzinēju.

9.10.2 Uzlāde, izmantojot akumulatora lādētāju

Uzlādei jālieto akumulatora lādētājs ar nemainīgu spriegumu. Ja tiek lietots standarta akumulatora lādētājs, akumulators var tikt bojāts.
Lai iegūtu plašāku informāciju, sazinieties ar savu izplatītāju.

Pirms lādētāja pievienošanas atvienojiet akumulatoru no elektriskās sistēmas.

9.10.3 Noņemšana/uzstādīšana

Akumulators atrodas zem dzinēja pārsega.
Uz kabeļu savienošanu noņemšanas/uzstādīšanas laikā attiecas šādi norādījumi:

1. Noņemšanas laikā. No sākuma atvienojiet melno kabeli no akumulatora negatīvās spailes (-). Tad atvienojiet sarkano kabeli no akumulatora pozitīvās spailes (+).
2. Uzstādīšanas laikā. No sākuma pievienojiet sarkano kabeli pie akumulatora pozitīvās spailes (+). Tad pievienojiet melno kabeli pie akumulatora negatīvās spailes (-).

Ja kabeļi tiek atvienoti/pievienoti

nepareizā secībā, pastāv īssavienojuma rašanās un akumulatora bojājuma risks.
Ja kabeļi tiek samainīti vietām, tiek bojāts akumulators un ģenerators.
Kabeļus nostipriniet cieši. Nenostiprināti kabeļi var izraisīt liesmas.
Dzinēju nedrīkst darbināt, ja akumulators ir atvienots. Pastāv nopietnu ģeneratora un elektriskās sistēmas bojājumu risks.

9.10.4 Tīrīšana

Ja akumulatora spailes sedz oksīds, tās ir jānotīra.
Notīriet akumulatora spailes ar drāšu birsti un ieziediet tās ar spaiļu smērvielu.

9.11 DZINĒJA GAISA FILTRS

Lai uzzinātu par darbības grafiku, skatīt 13. sadaļu.

Šai apkopes operācijai skatīt arī komplektā ar mašīnu piegādāto dzinēja rokasgrāmatu

9.11.1 Tīrīšana / Nomaiņa - mod.: [B&S Intek] (32)

Lai uzzinātu par darbības grafiku, skatīt 13. sadaļu.

PIEZĪME! Ja mašīna tiek lietota uz putekļainas virsmas, filtri ir jātīra/ jānomaina biežāk.

Izņemiet/uzstādiet gaisa filtrus šādā veidā:
1. Rūpīgi notīriet virsmu ap gaisa filtra korpusu (32:A).
2. Demontējiet gaisa filtra korpusu, izskrūvējot divas skrūves.
3. Izņemiet papīra filtru (32:B). Pārliecinieties, vai karburatorā neiekļūst netīrumi. Notīriet gaisa filtra apvalku.
4. Iztīriet papīra filtru, to maigi uzsitot pret līdzenu virsmu. Ja filtrs ir ļoti netīrs, nomainiet to.
5. Salikšanu veiciet pretējā secībā.

Papīra filtra ieliktņa tīrīšanai nedrīkst izmantot šķīdinātājus uz naftas bāzes kā, piemēram, petroleju.
Papīra filtra ieliktnis nav jāeļļo.

9.11.2 Tīrīšana/nomainīšana – mod.: [B&S Vanguard] (33)

Lai uzzinātu par darbības grafiku, skatīt 13. sadaļu.

PIEZĪME! Ja mašīna tiek lietota uz putekļainas virsmas, filtri ir jātīra/ jānomaina biežāk.

Izņemiet/uzstādiet gaisa filtrus šādā veidā:
1. Rūpīgi notīriet virsmu ap gaisa filtra vāku.
2. Atveriet gaisa filtra vāku (33:A), noņemot divas skavas.
3. Izjauciet filtra bloku (33:B). Pirmais filtrs atrodas virs gaisa filtra. Pārliecinieties, vai karburatorā neiekļūst netīrumi. Notīriet gaisa filtra apvalku.
4. Iztīriet papīra filtru, to maigi uzsitot pret līdzenu virsmu. Ja filtrs ir ļoti netīrs, nomainiet to.
5. Iztīriet pirmo filtru. Ja filtrs ir ļoti netīrs, nomainiet to.
6. Salikšanu veiciet pretējā secībā.

9.11.3 Tīrīšana / Nomaiņa - mod.: [ST.] (34)

Informāciju par operācijas veikšanas biežumu skatiet 13. nodaļā.

PIEZĪME! Filtri jātīra/jāmaina biežāk, ja mašīna strādā uz ļoti putekļainas zemes.

Noņemiet/uzstādiet gaisa filtrus šādā veidā:
1. Notīriet zonu apkārt filtra vākam (34:A).
2. Atveriet vāku (34:A), atskrūvējot atvēršanas rokturi (34:B).
3. Izņemiet filtrējošo elementu (34:C, 34:D).
4. Izņemiet sūkļa priekšfiltru (34:D) no kasetnes (34:C).
5. Padauziet kasetni (34:C) pret cietu virsmu un izpūtiet ar saspiesto gaisu no iekšpuses, lai novāktu putekļus un atgriezumus.
6. Izmazgājiet sūkļa priekšfiltru (34:D) ar ziepjūdeni un ļaujiet tam nožūt gaisā.
7. Novāciet no filtra nodalījuma iekšpuses (34:E) putekļus un atgriezumus, neaizmirstot aizvērt iesūkšanas kanālu ar lupatu (34:F), lai izvairītos no netīrumu iekļūšanas dzinējā.
8. Izņemiet lupatu (34:F) , ievietojiet filtrējošo elementu (34:D, 34:C) attiecīgajā nodalījumā un uzstādiet atpakaļ vāku (34:A).

9.11.4 Aizdedzes sveces nomaiņa

Lai uzzinātu par darbības grafiku, skatīt 13. sadaļu.

Pirms atvienot aizdedzes sveci, notīriet virsmu ap tās stiprinājumu.

Lai iegūtu informāciju par aizdedzes sveces tipu elektrodu atstarpi, skatīt paragrāfu “0 TABULA: TEHNISKIE DATI”.

9.11.5 Gaisa ieplūdes sistēmas tīrīšana

Lai uzzinātu par darbības grafiku, skatīt 13. sadaļu.

Skatīt attēlu (32:C).

Dzinējs tiek dzesēts ar gaisu.

Bloķēta dzesēšanas sistēma var bojāt dzinēju.

Rūpīgāka dzesēšanas sistēmas tīrīšana tiek veikta katras pamata apkopes laikā.

9.12 EĻĻOŠANA (30)

Lai uzzinātu par darbības grafiku, skatīt 13. sadaļu.

Objekts	Darbība	Att.
Centrālais punkts	4 eļļošanas nipeļi. Lietojiet ar universālu smērvielu pildītu ziedes pistoli.Pumpējiet, līdz smērviela kļūst redzama.	30A
Stūres mehānisma ķēdes	Notīriet ķēdes ar drāšu birsti. Ieeļļojiet ar universālu ķēdes aerosolu.	-
Spriegošanas sviras	Kad ir aktivizēta katra vadība, ieeļļojiet atbalsta punktus ar eļļu. Ideālā variantā tas jāveic diviem cilvēkiem.	30B
Vadības troses	Kad ir aktivizēta katra vadība, ieeļļojiet kabeļu galus ar eļļu. Tas ir jāveic diviem cilvēkiem.	30C

9.13 DROŠINĀTĀJI (35)

Galamērķis	Drošinātājs
Degvielas vārsta strāvas padeve	10 A
Pļaušanas augstuma elektriskā regulatora strāvas padeve.	20 A
Elektriskās sistēmas barošana	30 A

10 APKOPE UN REMONTS

Šī rokasgrāmata sniedz visus nepieciešamos norādījumus mašīnas vadīšanai un tās pienācīgai apkopei, kas lietotājam jāizpilda.

Visi korekciju un apkopes darbi, kas nav aprakstīti šajā rokasgrāmatā, jāveic jūsu vietējam izplatītājam vai specializētā centrā ar nepieciešamajām zināšanām un aprīkojumu pienācīgai darbu izpildei, saglabājot mašīnas drošību un tās sākotnējo stāvokli.

Pirms jebkuru apkopes darbu veikšanas:

- **a.** Novietojiet mašīnu uz līdzenas virsmas.
- **b.** Ledarbiniet stāvbremzi.
- **c.** Apturiet dzinēju.
- **d.** Izņemiet atslēgu.

Pilnvarotās darbnīcās remontdarbi un apkope tiek veikti saskaņā ar garantiju.

izmantojot tikai oriģinālās rezerves daļas

Jāizmanto tikai oriģinālās rezerves daļas.

Rezerves daļas un STIGA SpA oriģinālie piederumi ir izstrādāti speciāli STIGA SpA mašīnām.
Atgādinām, ka rezerves daļas un piederumus, kas nav oriģināli, STIGA SpA nav pārbaudījusi un apstiprinājusi.

Rezerves daļu un piederumu lietošana, kas nav oriģinālie, var negatīvi ietekmēt mašīnas ekspluatāciju un drošību.
STIGA SpA neatbild par zaudējumiem un bojājumiem, kas radušies minēto produktu izmantošanas rezultātā.
Oriģinālās rezerves daļas tiek piegādātas pilnvarotām remontdarbnīcām un tirgotājiem.

Reizi gadā mašīnu ieteicams uzticēt autorizētai darbnīcai tās apkopei un drošības ierīču pārbaudei.

11 UZGLABĀŠANA

1. Iztukšojiet degvielas tvertni.
   - Iedarbiniet mašīnu un ļaujiet tai darboties, līdz tā apstājas.
1. Nomainiet eļļu, kamēr dzinējs vēl silts.
2. Notīriet mašīnu. Īpaši svarīgi ir notīrīt pļaušanas bloka apakšējo daļu.
3. Ja krāsa ir bojāta, atjaunojiet to, lai novērstu rūsēšanu.
4. Glabājiet mašīnu telpās, sausā vietā.

Mašīnām ar elektrisko starteri:
Ja ir piemērota uzglabāšanas temperatūra, ir pietiekami uzlādēt akumulatoru ik pēc četriem mēnešiem.

Pirms mašīnas uzglabāšanas nodrošiniet, lai tiktu uzlādēts akumulators.

Akumulators tiek nopietni bojāts, ja tas tiek uzglabāts izlādētā stāvoklī.

12 IEPIRKUMA NOSACĪJUMI

Garantija attiecas uz visiem materiālu un ražošanas defektiem.
Lietotājam rūpīgi jāievēro visas pievienotajā dokumentācijā norādītās instrukcijas.
Garantija neattiecas uz bojājumiem, kurus izraisa:

- nespēja iepazīties ar pavaddokumentiem;
- neuzmanība;
- nepareiza vai neatļauta montāža;
- neoriģinālo rezerves daļu izmantošana;
- piederumu, ko nav piegādājusi un apstiprinājusi STIGA SpA, izmantošana.

Garantija neattiecas uz:

- La normale usura di materiali di consumo come coclee, ecc.
- parastu nodilumu;
- Dzinēji. Tos sedz dzinēja izgatavotāja garantijas noteikumi un nosacījumi un īpašie noteikumi.

Pircējs ir aizsargāts ar savas valsts tiesību aktiem. Ar šo garantiju nekādā veidā netiek ierobežotas pircēja tiesības, kuras noteiktas attiecīgajos valsts tiesību aktos.

13 APKOPES KOPSAVILKUMA TABULA

Iejaukšanās	**Periodiskums darba stundas/kalendāra mēneši**		**Sad. / atsauces att.**
	Pirmo reizi	**Pēc tam**	
MAŠĪNA			
Visu stiprinājumu pārbaude	-	Pirms katras lietošanas reizes	-
Drošības pārbaudes/Pārbaudīt vadības ierīces	-	Pirms katras lietošanas reizes	-
Riepu spiediena pārbaude	-	Pirms katras lietošanas reizes	-
Ģenerālā tīrīšana un pārbaude	-	Katras lietošanas reizes beigās	-
Vispārējā eļļošana	-	Ik pa 50 stundām, un pēc katras mazgāšanas	9.12
Transmisijas siksnu nodiluma pārbaude	Ik pa 5 stundām	Ik pa 50 stundām	9.8
Stūres pārbaude/korekcija	Ik pa 5 stundām	Ik pa 100 stundām	9.9
Akumulatora uzlādēšana	-	Pirms uzglabāšanas. Mašīnām ar elektrisko starteri: veikt uzturēšanas lādēšanu ik pēc 4 mēnešiem	9.10

Iejaukšanās	**Periodiskums darba stundas/kalendāra mēneši**		**Sad. / atsauces att.**
Akumulatora spaiļu tīrīšana	-	Ja ir oksidējušās	9.10.4
DZINĒJI/TRANSMISIJAS (vispārīgi)			
Pārbaudes/dzinēja eļļas līmeņa uzpilde	-	Pirms katras lietošanas reizes	9.5.1
Dzinēja eļļas nomaiņa/uzpilde	Ik pa 5 stundām	Ik pa 50 stundām/ik pa 12 mēnešiem	9.5.2
Filtra nomaiņa	-	Ik pa 100 stundām	9.5.3
Degvielas filtra nomaiņa	Ik pa 5 stundām	Ik pa 50 stundām/ik pa 12 mēnešiem	9.6
Sveces nomaiņa	-	Ik pa 200 stundām	9.11.3
Gaisa ieplūdes sistēmas tīrīšana	-	Ik pa 50 stundām	9.11.4
Pārbaude/transmisijas eļļas līmeņa uzpilde	Ik pa 1 stundām	Ik pa 50 stundām	9.7
Transmisijas eļļas nomaiņa	Ik pa 5 stundām	Ik pa 200 stundām	9.7
Dzinēja mod. B&S Intek, B&S Vanguard			
Sūkļveida gaisa priekšfiltra tīrīšana/nomaiņa	-	Ik pa 25 stundām	9.11.1 9.11.2 (1)
Papīra gaisa filtra tīrīšana/nomaiņa	-	Ik pa 100 stundām	9.11.1 9.11.2 (1)
Dzinēja mod. ST.			
Papīra gaisa filtra tīrīšana/nomaiņa	Ik pa 5 stundām	Ik pa 50 stundām	9.11.3 (1)
(1) Tīrīt biežāk, īpaši skarbos darba apstākļos vai arī, ja gaiss ir piesārņots.			

14 PROBLĒMU IDENTIFIKĀCIJAS NORĀDĪJUMI

Traucējums	**Iespējamais cēlonis**	**Līdzeklis**
1. Starteris negriežas.	Akumulators nav pietiekami uzlādēts.	Uzlādējiet akumulatoru.
	Akumulators slikti savienots.	Pārbaudiet savienojumus< 0}
	20A drošinātājs izdedzis	Nomainīt drošinātāju
2. Starteris griežas, bet dzinējs neiedarbinās **Ar aizdedzes atslēgu starta pozīciju starteris griežas, bet dzinējs neiedarbinās.**	Degvielas krāns aizvērts.	Atveriet degvielas krānu.
	Nav degvielas plūsmas.	Pārbaudiet līmeni tvertnē. Pārbaudiet degvielas filtru.
	Aizdedzes defekts.	Pārbaudiet aizdedzes sveces vāciņa stiprinājumu. Pārbaudiet tīrību un pareizo attālumu starp elektrodiem.
3. Apgrūtināta iedarbināšana vai neregulāra dzinēja darbība.	Karburatora problēmas.	Iztīrīt vai nomainīt gaisa filtru.

Traucējums	Iespējamais cēlonis	Līdzeklis
4. Pļaušanas laikā samazināta dzinēja veiktspēja.	Kustības ātrums ir pārāk liels attiecībā pret pļaušanas augstumu.	Samazināt kustības ātrumu un/ vai palielināt pļaušanas augstumu.
5. Dzinējs apstājas bez acīmredzama iemesla.	Degviela ir beigusies. Mēģiniet restartēt dzinēju.	Uzpildiet karburatoru ar degvielu (ja problēmu neizdodas novērst, sazinieties ar pilnvarotu servisa centru).
6. Nevienmērīga pļaušana.		Pārbaudiet gaisa spiedienu riepās.
	Griešanas ierīču asums samazināts	Sazinieties ar pilnvarotu servisa centru.
	Kustības ātrums ir pārāk liels attiecībā pret pļaujamās zāles augstumu.	Samazināt kustības ātrumu un/ vai palielināt pļaušanas augstumu.
	Pļaušanas ierīces komplekts ir pilns ar zāli.	Strādājiet ar zāli, kad tā ir sausa. - Iztīriet pļaušanas ierīci.
7. Anomālas vibrācijas lietošanas laikā.	Nenolīdzsvaroti asmeņi. - Vaļīgi asmeņi. - Vaļīgas daļas - Iespējami bojājumi.	Lai veiktu testēšanas, remonta vai nomaiņas darbus, sazinieties ar pilnvarotu servisa centru.
8. Dzinējam darbojoties, darbinot piedziņas pedāli, mašīna nepārvietojas.	Transmisijas atslēgšanas svira atrodas atvienotā stāvoklī.	Ieslēgt transmisiju.
Ja rodas kāda no turpmāk minētajām problēmām, nomainiet attiecīgo drošinātāju (22).		
9. Dzinēju nevar iedarbināt vai arī pēc iedarbināšanas tas nekavējoties apstājas. Akumulators ir uzlādēts.	Drošinātājs 10A bojāts.	Nomainīt drošinātāju 10A.
10. Nedarbojas pļaušanas augstuma elektriskā regulēšana.	Drošinātājs 20A bojāts.	Nomainīt drošinātāju 20A.
11. Nedarbojas neviena no elektriskajām funkcijām.Akumulators ir uzlādēts.	Drošinātājs 30A bojāts.	Nomainīt drošinātāju 30A.

Ja problēmas pēc iepriekšminēto darbību veikšanas neizzūd, sazinieties ar vietējo izplatītāju.

Uzmanību! Nekad nemēģināt remontdarbus veikt bez nepieciešamajiem līdzekļiem un tehniskajām zināšanām. Jebkura nepareizi veikta darba gadījumā tiek automātiski anulēta garantija, un ražotājs atsakās no jebkādas atbildības.

1 INLEIDING 4
1.1 STRUCTUUR VAN DE HANDLEIDING 4
1.2 SYMBOLEN 4
1.3 BEWAREN VAN DE HANDLEIDING 4
2 DE MACHINE LEREN KENNEN 4
2.1 MODELLEN [2WD] 4
2.2 MODELLEN [4WD] 4
2.3 VOORZIEN GEBRUIK 5
2.3.1 Definitie van de gebruikers 5
2.4 ONEIGENLIJK GEBRUIK 5
2.5 VEILIGHEIDSAANDUIDINGEN 5
2.5.1 Zelfklevende etiketten (4) 6
2.6 IDENTIFICATIE-ETIKET 6
2.7 HOOFDONDERDELEN 6
3 VEILIGHEIDSVOORSCHRIFTEN 6
3.1 ALGEMENE AANBEVELINGEN 6
3.2 VOOR HET GEBRUIK 7
3.3 TIJDENS HET GEBRUIK 8
3.4 ONDERHOUD EN OPSLAG 10
3.5 TRANSPORT 11
3.6 MILIEU 11
4 VERZEKER UW GRASMAAIER 12
5 MONTAGE 12
5.1 ONDERDELEN VOOR DE MONTAGE (3) 12
5.2 MOTORKAP (5:A) 12
5.3 ACCU 12
5.3.1 Aansluiting van de accu (6) 12
5.3.2 De accu opladen 12
5.4 ZITTING (7) 13
5.5 STUURWIEL (8) 13
5.6 TREKPLAAT (9) 13
5.7 SNELSLUITINGEN (1:N) 13
5.8 BANDENSPANNING 13
5.9 ACCESSOIRES 13
6 BEDIENINGSELEMENTEN 13
6.1 PEDAAL MECHANISCHE GEREEDSCHAPSBEVESTIGING (10:C) 13
6.2 KOPPELING-PARKEERREM (10:B) 13
6.3 BLOKKEERHENDEL PARKEERREM (10:A) 14
6.4 BEDRIJFSREM-AANDRIJVING (10:F) 14
6.5 STUURWIEL (10:D) 14
6.6 BEDIENINGSELEMENT VAN DE GAS (GASPEDAAL) (11:A; 12:A) MOD.: [B&S Intek] [B&S Vanguard] [ST.] 14

6.7 BEDIENINGSELEMENT VAN DE LUCHT (INDIEN VOORZIEN) (12:B) MOD.: [ST.] 14
6.8 CONTACTSLOT/KOPLAMP (11:C; 12:C) 14
6.9 KRACHTAFNEMER (11:D; 12:D) 15
6.10 URENTELLER (13:A) 15
6.11 MAAIHOOGTE-INSTELLING (11:E; 12:E) 15
6.12 ONTKOPPELINGSHENDEL VAN DE AANDRIJVING (14; 15) 15
6.13 INSTELLING VAN DE ZITTING (16:B) 15
6.14 MOTORKAP 16
6.15 SNELSLUITINGEN (16:C) 16

7 STARTEN EN BEDRIJF 16
7.1 VOORZORGSMAATREGELEN 16
7.2 GECOMBINEERD GEBRUIK VAN ACCESSOIRES 16
7.3 BIJVULLEN MET BENZINE (19) 16
7.4 CONTROLE VAN HET OLIEPEIL VAN DE MOTOR (21; 22) 17
7.5 CONTROLE VAN HET TRANSMISSIEOLIEPEIL 17
7.6 VEILIGHEIDSCONTROLES 17
7.6.1 Algemene veiligheidscontrole 17
7.6.2 Elektrische veiligheidscontrole 17
7.7 STARTEN / BEDRIJF 17
7.7.1 Bedrijf 18
7.8 STOPPEN 18
7.9 REINIGING. 18

8 GEBRUIK VAN HET ACCESSOIRE 19
8.1 MAAIHOOGTE 19
8.2 MAAIADVIES 19

9 ONDERHOUD 19
9.1 ASSISTENTIEPROGRAMMA. 19
9.2 VOORBEREIDING 19
9.3 ONDERHOUDSTABEL 19
9.4 BANDENSPANNING 19
9.5 BIJVULLEN / VERVERSEN MOTOROLIE 19
9.5.1 Controle / bijvullen (21; 22) 20
9.5.2 Verversen/vullen (21; 22) 20
9.5.3 Oliefilter vervangen (indien aanwezig) 20
9.6 BRANDSTOFFILTER VERVANGEN (21:B, 22:B) 20
9.7 CONTROLEREN / BIJVULLEN VAN DE TRANSMISSIEOLIE [4WD] 21
9.7.1 Controle/bijvullen (25) 21
9.7.2 Verversen 21
9.8 CONTROLEREN VAN RIEMTRANSMISSIES. 21
9.9 BESTURING 22
9.9.1 Controles 22
9.9.2 Afstelling (31) 22
9.10 ACCU 22

9.10.1 Opladen via de motor . . . 22
9.10.2 Opladen via acculader . . . 22
9.10.3 Verwijderen/terugplaatsen . . . 22
9.10.4 Reiniging . . . 22
9.11 LUCHTFILTER, MOTOR . . . 23
9.11.1 Reiniging / Vervanging - mod.: [B&S Intek] (32) . . . 23
9.11.2 Reinigen / vervangen - mod.: [B&S Vanguard] (33) . . . 23
9.11.3 Reiniging / Vervanging - mod.: [ST.] (34) . . . 23
9.11.4 Vervanging bougie . . . 23
9.11.5 Reiniging luchtinlaat . . . 24
9.12 SMERING (30) . . . 24
9.13 ZEKERINGEN (34) . . . 24

10 ASSISTENTIE EN REPARATIES . . . 24

11 OPSLAG . . . 24

12 KOOPVOORWAARDEN . . . 25

13 OVERZICHTSTABEL ONDERHOUDSWERKZAAMHEDEN . . . 26

14 GIDS VOOR HET OPSPOREN VAN STORINGEN . . . 27

1 INLEIDING

Alvorens de machine in bedrijf te stellen dient u de gebruikershandleiding aandachtig door te lezen.

1.1 STRUCTUUR VAN DE HANDLEIDING

De handleiding bestaat uit de voorpagina, een inhoudsopgave, een gedeelte met alle afbeeldingen, de tekst met uitleg.
De inhoud is onderverdeeld in hoofdstukken, paragrafen en subparagrafen.
Deze handleiding bevat een aantal tabellen met betrekking tot de verschillende motoren die (indien aanwezig). Markeer de gegevens die voor uw machine/motor van toepassing zijn.
Afbeeldingen

Afbeeldingen

De afbeeldingen in deze gebruikershandleiding zijn genummerd met 1, 2, 3 etc.
Onderdelen in afbeeldingen worden aangegeven met A, B, C etc.
Een verwijzing naar de afbeelding wordt aangegeven met het opschrift (4).
Een verwijzing naar onderdeel A in afbeelding 4 wordt aangegeven met het opschrift (4:A).

Titels

Titels
De titels van de paragrafen van deze handleiding zijn als volgt genummerd:
“2.3 VOORZIEN GEBRUIK” is een subparagraaf van “2 DE MACHINE LEREN KENNEN
”en maakt onderdeel uit van deze paragraaf.

1.2 SYMBOLEN

WAARSCHUWING-symbool. Als de instructies niet nauwkeurig worden opgevolgd, kan dit leiden tot ernstige persoonlijke verwondingen en/of materiële schade.

VERPLICHTINGS-symbool. Geeft een handeling aan die verplicht moet worden uitgevoerd.

VERBODS-symbool. Geeft een verboden handeling aan.

Symbool OPMERKING. Duidt op belangrijke informatie of gedetailleerde toelichting.

Symbool VERWIJZING. Duidt op een verwijzing naar een informatie, de noot geeft aan waar de informatie te vinden is.

1.3 BEWAREN VAN DE HANDLEIDING

Bewaar de handleiding in goede en leesbare staat, op een bekende plaats die gemakkelijk toegankelijk is voor de gebruiker van de machine.

2 DE MACHINE LEREN KENNEN

Dit is een machine die bestemd is voor tuinwerkzaamheden, namelijk een zitmaaier met maaisysteem aan de voorzijde.
De machine is voorzien van een motor die de maaisysteemgroep aandrijft, beschermd door een carter, alsmede een aandrijfgroep die de machine laat rijden.
De machine heeft knikbesturing. Dit betekent dat het frame in een voor- en een achtergedeelte is verdeeld en dat deze delen ten opzichte van elkaar gestuurd kunnen worden.
Knikbesturing zorgt ervoor dat de machine met een extreem kleine draaicirkel rond bomen en andere obstakels kan draaien.
Vanaf de zitting kan bestuurder de machine besturen en de voornaamste bedieningen activeren.
Bij activering van de op de machine gemonteerde veiligheidsvoorzieningen worden de motor en de maaisysteemgroep gestopt.

2.1 MODELLEN [2WD]

De machine heeft achterwielaandrijving.
De achteras is voorzien van een hydrostatische transmissie met traploze transmissie voor- en achteruit.
De achteras is eveneens voorzien van een differentieel om het draaien te vergemakkelijken.
De aan de voorzijde gemonteerde accessoires worden aangedreven door aandrijfriemen.

2.2 MODELLEN [4WD]

De machine heeft vierwielaandrijving.
Het vermogen van de motor wordt hydraulisch op de wielen overgebracht.
De motor stuurt een oliepomp aan die olie naar de voor- en achterassen (wielen) pompt via een hydraulisch circuit.
De voor- en achterwielen draaien op dezelfde snelheid.
Om het draaien te vergemakkelijken zijn beide

assen voorzien van een differentieel.
De aan de voorzijde gemonteerde accessoires worden aangedreven door aandrijfriemen.

2.3 VOORZIEN GEBRUIK

Deze machine is ontworpen en gebouwd om gras te maaien.
Het gebruik van specifieke accessoires, door de fabrikant voorzien als originele uitrusting of apart verkrijgbare uitrusting, maakt het mogelijk dit werk op verschillende manieren uit te voeren; deze gebruiksmodi worden toegelicht in deze handleiding of in de instructies die bij de afzonderlijke accessoires worden geleverd.
Op dezelfde wijze kan dankzij de mogelijkheid, aanvullende uitrustingen te gebruiken (indien dit door de fabrikant is voorzien), het voorziene gebruik tot andere functies worden uitgebreid, volgens de limieten en de voorwaarden die zijn aangegeven in de gebruiksaanwijzingen die bij de betreffende apparatuur worden geleverd.

De machine mag door slechts één bestuurder worden gebruikt.

De stabiliteit van de machine wordt gereduceerd als er een frontaccessoire anders dan de maaisysteemgroep wordt gebruikt.

De machine moet altijd met minimaal de maaisysteemgroep of een ander gemonteerd frontaccessoire worden gebruikt.

2.3.1 Definitie van de gebruikers

Deze machine is bestemd voor gebruik door consumenten, dat wil zeggen niet-professionele gebruikers.
Deze machine is bestemd voor “hobbygebruik”.

2.4 ONEIGENLIJK GEBRUIK

Ieder willekeurig ander gebruik dat van het hierboven vermelde gebruik afwijkt, kan gevaarlijk zijn en schade aan personen en/of voorwerpen toebrengen.
Onder oneigenlijk gebruik vallen (als voorbeeld, naar niet alleen):

- het transporteren, op de machine of op een aanhanger, van andere personen, kinderen of dieren;
- het trekken of duwen van lasten zonder de hiervoor bestemde trekinrichting (accessoire) te gebruiken;
- het rijden met de machine over instabiel, glad, bevroren, steenachtig of los terrein, of door waterplassen of poelen die het niet mogelijk maken de consistentie van de grond te beoordelen;
- het activeren van het maaisysteem op gedeeltes waar geen gras groeit.

Oneigenlijk gebruik van de machine maakt iedere garantie ongeldig en ontheft de fabrikant van iedere aansprakelijkheid; dit betekent dat de kosten die voortvloeien uit schade of persoonlijk letsel of schade aan derden voor rekening van de gebruiker komen.

2.5 VEILIGHEIDSAANDUIDINGEN

De veiligheidsaanduidingen die op de machine zijn aangebracht, wijzen de gebruiker op het gedrag dat bij het gebruik van de machine in acht moet worden genomen, met name bij werkzaamheden die voorzichtigheid en oplettendheid vereisen.

LET OP. Wijst op een gevaar. Komt normaal in combinatie met andere aanduidingen voor, die aangeven om wat voor soort gevaar het gaat.

Let op! Lees vóór gebruik van de machine de gebruikershandleiding.

Let op! Kijk uit voor eventuele rondslingerende voorwerpen. Pas op voor eventuele omstanders.

Let op! Gebruik altijd gehoorbescherming.

Let op! De machine is niet goedgekeurd om op de openbare weg te rijden.

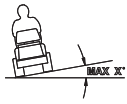

Let op! U mag met de machine, uitgerust met de originele accessoires, niet rijden op een helling met een grotere hellingshoek dan 10°, ongeacht de rijrichting.

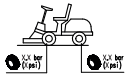

Bandenspanning. Het etiket vermeldt de optimale waarden voor de bandenspanning - zie hoofdstuk "0 TABEL TECHNISCHE GEGEVENS". Een correcte bandenspanning is een fundamentele voorwaarde om goede resultaten te verkrijgen bij het gebruik van de machine.

2.5.1 Zelfklevende etiketten (4)

Indicatie blokkering parkeerrem.



Indicatie inschakeling / uitschakeling aandrijving (4:A).

Het etiket bevindt zich:

- in de nabijheid van de hendel voor inschakeling/ uitschakeling van de aandrijving.



Indicatie maximumgewicht dat kan worden getrokken (4:B).

Het etiket bevindt zich:

- in de nabijheid van de trekplaat.



Let op! Gevaar voor brandwonden (4:C). Kom niet aan de geluiddemper.

Het etiket bevindt zich:

- in de nabijheid van de uitlaat;



Let op! Gevaar voor beknelling (4:D). Houd uw handen en voeten uit de buurt van de scharnierende koppeling van de stuurinrichting en van de trekhaak wanneer er een accessoire is aangekoppeld.

Het etiket bevindt zich:

- in de nabijheid van de scharnierende koppeling van de stuurinrichting;
- in de nabijheid van de trekplaat.

Beschadigde of onleesbaar geworden etiketten moeten worden vervangen.

Ga voor nieuwe etiketten naar uw erkende servicewerkplaats.

2.6 IDENTIFICATIE-ETIKET

Het identificatie-etiket bevat de volgende gegevens (zie afb. 1):

1. Adres van de fabrikant
2. Machinetype
3. Geluidsvermogenniveau
4. CE-merk van overeenstemming
5. Gewicht in kg.
6. Vermogen en bedrijfstoerental van de motor
7. Bouwjaar
8. Serienummer
9. Artikelcode

Noteer het serienummer van uw machine in de hiervoor bestemde ruimte van afbeelding (1:10).

De identiteit van het product wordt bepaald door twee onderdelen:

- De artikel- en serienummers op de machine:
- Het model-, type- en serienummer van de motor:

Gebruik de identificatiegegevens iedere keer dat u contact opneemt met de erkende werkplaats

Het voorbeeld van de verklaring van overeenstemming staat op de een na laatste pagina van de handleiding.

2.7 HOOFDONDERDELEN

De machine bestaat uit de volgende hoofdonderdelen (zie afb. 1):

A. Frame
B. Wielen
C. Stuurwiel
D. Zitting
E. Console
F. Bedieningspedalen
G. Motorkap
H. Hendel voor het opheffen van aan de voorzijde gemonteerde accessoires
I. Behuizing zekeringen
J. Accu
K. Brandstoftank
L. Oliereservoir aandrijving
M. Motor
N. Snelsluitingen voor accessoires

3 VEILIGHEIDSVOORSCHRIFTEN

Lees deze aanwijzingen aandachtig door voordat u de machine gaat gebruiken.

3.1 ALGEMENE AANBEVELINGEN

LET OP! Lees deze aanwijzingen aandachtig door voordat u de machine gaat gebruiken.
Zorg dat u vertrouwd raakt met de bedieningsknoppen en in staat bent de machine op de juiste wijze te gebruiken.
Leer de machine te stoppen en de bedieningen snel uit te schakelen..
Als u zich niet aan deze richtlijnen en

instructies houdt, kan dit leiden tot elektrische schokken, brand en/of ernstig letsel.
Bewaar alle richtlijnen en instructies om ze ook in de toekomst te kunnen raadplegen.

Laat kinderen of personen die deze gebruiksaanwijzing niet gelezen hebben de machine niet gebruiken.
De leeftijd van de gebruiker kan landelijk gereglementeerd zijn.

Gebruik de machine niet wanneer er zich personen, met name kinderen of dieren in de nabijheid bevinden.

Gebruik de machine in geen geval indien de gebruiker moe is, zich niet fit voelt of geneesmiddelen, drugs, alcohol of schadelijke stoffen ingenomen heeft die zijn reactievermogen en aandacht kunnen verminderen.

Denk eraan dat de gebruiker van de machine aansprakelijk is voor ongevallen en onvoorziene gebeurtenissen die personen of hun eigendommen kunnen overkomen.
Het valt onder de verantwoordelijkheid van de gebruiker om de risico's die het terrein waar hij op moet werken met zich kan brengen te beoordelen en om alle nodige voorzorgsmaatregelen te treffen, met het oog op zijn eigen veiligheid en die van anderen, met name op hellingen, hobbelige, gladde of instabiele terreinen.

Indien u de machine aan anderen wilt doorverkopen of uitlenen, dient u zich ervan te verzekeren dat de gebruiker de aanwijzingen uit deze handleiding heeft gezien.

Vervoer geen kinderen of andere passagiers op deze machine, ze zouden kunnen vallen en ernstig letsel oplopen of de rijveiligheid in gevaar kunnen brengen.

De bestuurder van de machine dient de aanwijzingen voor het besturen van de machine stipt op te volgen en wel:

a. de bestuurder mag niet afgeleid worden en dient alle aandacht bij zijn werk te houden;

b. de bestuurder dient eraan te denken dat het verlies van de macht over het stuur van de machine, terwijl hij van een helling afglijdt, niet hersteld kan worden door de rem te gebruiken. De voornaamste oorzaken waardoor u de macht over het stuur kwijt kunt raken zijn de volgende:
- de wielen hebben niet voldoende grip;
- te hoge snelheid;
- niet goed remmen;
- de machine is niet geschikt voor het doel waarvoor hij wordt gebruikt;
- gebrek aan kennis ten aanzien van de gevolgen die de toestand waarin het terrein zich verkeerd kunnen hebben, in het bijzonder op hellingen;
- Onjuist gebruik als sleepvoertuig;

De machine is van een aantal microschakelaars en veiligheidsinrichtingen voorzien. U mag deze voorzieningen in geen geval beschadigen of verwijderen, op straffe van verval van de garantie en de fabrikant kan hier dan niet voor aansprakelijk gesteld worden. Controleer elke keer voordat u de machine gebruikt, of de veiligheidsmechanismes goed functioneren.

3.2 VOOR HET GEBRUIK

- Wanneer u de machine gebruikt, dient u altijd stevige werkschoenen met antislipzool en een lange broek te dragen.
- Bedien de machine niet wanneer u op blote voeten bent of open sandalen draagt.
- Draag geen kettingen, armbanden, kleding met loshangende delen of koorden of dassen.
- Steek lang haar op. Gebruik altijd gehoorbescherming.
- Controleer het gehele terrein dat u wilt maaien grondig en verwijder alles wat uit de machine zou kunnen worden geslingerd of wat de maaigroep en de motor zou kunnen beschadigen (zoals stenen, takken, ijzerdraad, botten etc.).

LET OP: GEVAAR! De brandstof is uiterst brandbaar.
a. Bewaar de brandstof in speciale tanks;
b. Giet de brandstof, met behulp van een trechter, alleen in de open lucht in de

tank en als u dit doet mag u hierbij, en ook niet tijdens het hanteren van de brandstof, niet roken;

c. Giet de brandstof in de tank vóórdat u de motor aanzet: als de motor aanstaat of warm is mag u geen brandstof toevoegen of niet de dop van de brandstoftank eraf draaien;

d. Als u brandstof gelekt heeft mag u de motor niet starten maar dient u de machine uit de buurt van de plek waar u de brandstof gelekt heeft te brengen en te voorkomen dat er brand ontstaat. U dient te wachten totdat de brandstof verdampt is en de brandstofdampen opgelost zijn;

e. Draai de doppen van de brandstoftank van de machine en van het brandstofblik altijd goed dicht.

Vervang de geluiddempers als deze defect zijn.

Vóór het gebruik dient u een algemene controle van de machine te verrichten, met name de toestand van het maaisysteem, en dient u te controleren of de bouten en het maaisysteem niet versleten of beschadigd zijn.
Vervang het beschadigde of versleten maaisysteem en/of de bouten als één geheel om ervoor te zorgen dat het maaisysteem in balans blijft.
Eventuele reparaties moeten door een gespecialiseerd centrum worden uitgevoerd.

Controleer regelmatig de toestand van de accu. Vervang hem in geval van beschadiging van de behuizing, of de klemmen.

3.3 TIJDENS HET GEBRUIK

Start de motor niet in gesloten ruimten, waar zich gevaarlijke koolstofmonoxide kan ophopen.
De machine alleen in de open lucht of in een goed geventileerde ruimte starten.
Denk eraan dat de uitlaatgassen giftig zijn.

Werk uitsluitend bij daglicht of met goed kunstlicht en wanneer het zicht goed is.
Verwijder personen, kinderen en dieren uit de werkzone.

Vermijd, indien mogelijk, op nat gras te werken. Vermijd te werken in de regen en bij risico op onweer. Gebruik de machine niet als het slecht weer is, met name als er kans op bliksem bestaat.

Alvorens de motor te starten, het maaisysteem of de krachtafnemer uitschakelen en de aandrijving in "neutraal" schakelen.

Rijd voorzichtig wanneer u obstakels nadert die uw zicht beperken.

Schakel de parkeerrem in wanneer u de machine parkeert.

Deze machine mag op een helling van maximaal 10° (17%) rijden, ongeacht de rijrichting.

Denk eraan dat er geen "veilige" hellingen bestaan. U dient bijzonder goed op te letten als u zich op een helling begeeft. Om te voorkomen dat u omkantelt of de controle over de machine verliest:

a. niet plotseling stoppen of optrekken als u een helling op- of afrijdt;

b. de koppeling altijd voorzichtig laten opkomen en altijd een versnelling ingeschakeld houden, met name bij het naar beneden rijden;

c. de snelheid op de hellingen en in scherpe bochten laag houden;

d. op hobbels, taluds en op verborgen gevaren letten.

e. Nooit dwars op de helling maaien. Hellende grasvelden moeten in de richting van de helling/daling worden gemaaid, en nooit overdwars. Let goed op bij veranderingen van richting. Let op dat de bovenste wielen geen obstakels (stenen, takken, wortels etc.) tegenkomen waardoor de machine opzij wegglijdt, kantelt of men de controle erover verliest.

Op een helling moet u altijd snelheid minderen voordat u van richting verandert, en de machine altijd op de handrem zetten voordat u de machine onbeheerd achterlaat.

Let goed op bij in de nabijheid van afgronden, greppels of dijken. De machine kan omkantelen wanneer een wiel over de rand komt of wanneer de rand afbreekt.

Let goed op wanneer u bij het werken achteruit rijdt. Kijk voordat en terwijl u achteruit rijdt, achter u om te controleren of er geen obstakels aanwezig zijn.

Let op bij het trekken van lasten of zware gereedschappen:

- **a.** Gebruik voor de trekplaten alleen de goedgekeurde bevestigingspunten;
- **b.** Leg alleen gemakkelijk controleerbare lasten op;
- **c.** Neem geen scherpe bochten. Let op bij het achteruit rijden;
- **d.** Gebruik tegengewichten of gewichten op de wielen wanneer dit wordt aangeraden in de gebruiksaanwijzing.

Schakel het maaisysteem of de krachtafnemer af bij het oversteken van niet met gras begroeide terreinen, onderweg naar of op de terugweg van het te maaien gebied en zet de maaisysteemgroep in de hoogste stand.

Wanneer u de machine in de buurt van een weg gebruikt, goed op het verkeer letten.

LET OP! De machine is niet goedgekeurd om op de openbare weg te rijden. U mag de machine (overeenkomstig het Wegenverkeersreglement) alleen op privéterrein gebruiken, dat voor openbaar wegverkeer afgesloten is.

De machine nooit gebruiken wanneer de beschermingen beschadigd zijn.

Kom niet met uw handen of voeten in de buurt van of onder de draaiende delen. Blijf altijd uit de buurt van de uitwerpopening.

De machine niet in hoog gras laten staan met een draaiende motor, teneinde geen risico op brand te veroorzaken.

Richt wanneer u accessoires gebruikt de uitlaat nooit op andere personen.

Gebruik alleen accessoires die zijn goedgekeurd door de fabrikant van de machine.

Gebruik de machine niet als de accessoires/werktuigen niet op de voorziene punten zijn gemonteerd. Rijden zonder accessoires kan een negatief effect hebben op de stabiliteit van de machine.

Let goed op bij het gebruik van opvangzakken en accessoires die effect kunnen hebben op de stabiliteit van de machine, met name op hellingen.

Wijzig de afstelling van de motor niet en laat het toerental van de motor niet buitengewoon hoog oplopen.

Kom niet aan motoronderdelen die gedurende het gebruik heet worden. Kans op brandwonden.

Schakel het maaisysteem of de krachtafnemer uit, zet in de neutrale stand en schakel de parkeerrem in, stop de motor en haal de sleutel eruit (waarbij u zich ervan verzekert dat alle draaiende delen volledig tot stilstand zijn gekomen):

- **a.** Iedere keer dat u de machine onbeheerd achterlaat of de bestuurdersplaats verlaat:
- **b.** Voordat u de oorzaken van blokkeringen opheft of voordat u het windkanaal leegmaakt;
- **c.** Vóórdat u de machine controleert, schoonmaakt of ermee werkt;
- **d.** Nadat u op een vreemd voorwerp gestoten bent. Controleer of de machine beschadigd is en voer de nodige reparaties uit vóórdat u de machine opnieuw gebruikt;

Schakel het maaisysteem of de krachtafnemer uit en stop de motor (waarbij u zich ervan verzekert dat alle draaiende delen volledig tot stilstand zijn gekomen):

- **a.** voordat u benzine bijvult;
- **b.** iedere keer als u de opvangzak verwijdert of opnieuw aanbrengt;
- **c.** voordat u de maaihoogte instelt, als dit niet vanaf de bestuurdersplaats gedaan kan worden.

Het maaisysteem of de krachtafnemer moeten gedurende transport of wanneer ze niet in gebruik zijn worden uitgeschakeld.

Neem gas terug voordat u de motor uitschakelt. Draai, na voltooiing van het maaien, de benzinekraan dicht, waarbij u de in het boekje vermelde aanwijzingen dient na te leven.

Let, wanneer er meer dan één maaisysteem aanwezig is, op de groep van maaielementen; één draaiend maaisysteem kan de andere systemen namelijk aan het draaien brengen.

LET OP – In geval van breuk van onderdelen of ongelukken gedurende het werk, de motor onmiddellijk afzetten en de machine verwijderen om geen verdere schade te veroorzaken; in geval van ongelukken waarbij uzelf of anderen verwond zijn geraakt, onmiddellijk de eerstehulpdiensten inschakelen en/ of naar een ziekenhuis gaan. Eventuele resten die, indien ze ongezien blijven, schade of letsel van personen of dieren kunnen veroorzaken, zorgvuldig verwijderen.

LET OP – Het niveau van het geluid en van de trillingen dat aangegeven is in deze handleiding, zijn de maximale waarden voor het gebruik van de machine. Het gebruik van een niet gebalanceerd maai-element, een overdreven snelheid van de beweging, het gebrek aan onderhoud hebben een negatieve invloed op het geluidsniveau en op de trillingen. Daarom is het noodzakelijk preventieve maatregelen te treffen om mogelijke schade wegens een hoog geluidsniveau en wegens belastingen door trillingen te vermijden; voer het nodige onderhoud uit op de machine, gebruik gehoorbescherming, en neem pauzes tijdens het werk in acht.

3.4 ONDERHOUD EN OPSLAG

LET OP! – Haal de sleutel uit het contact en lees de bijgeleverde instructies alvorens enige reinigings-, of onderhoudswerkzaamheden te verrichten. Trek geschikte kleding en werkhandschoenen voor alle handelingen die gevaarlijk kunnen zijn voor de handen.

LET OP! – Gebruik de machine nooit als er onderdelen versleten of beschadigd zijn. De defecte of beschadigde onderdelen moeten vernieuwd en niet gerepareerd worden. Gebruik uitsluitend originele reserveonderdelen: het gebruik van niet originele en/of niet goed gemonteerde onderdelen beïnvloedt de veiligheid van de machine, kan ongelukken of persoonlijk letsel aanrichten en de fabrikant kan hiervoor niet aansprakelijk gesteld worden.

Alle onderhoudshandelingen en afstellingen die niet beschreven zijn in deze handleiding moeten uitgevoerd worden door uw Verkoper of in een gespecialiseerd Centrum dat beschikt over de nodige kennis en uitrustingen om de werken correct uit te voeren, met respect voor het oorspronkelijk niveau van veiligheid van de machine. Werkzaamheden die worden uitgevoerd in niet adequaat toegeruste structuren of door niet-gekwalificeerd personeel leiden tot het vervallen van iedere vorm van garantie en ontheffen de fabrikant van alle verplichtingen en van iedere aansprakelijkheid

- Verwijder na elk gebruik de sleutel en controleer op eventuele schade.
- Zorg ervoor dat moeren en bouten altijd zijn vastgedraaid, om er zeker van te zijn dat de machine altijd in veilige gebruikscondities is. Regelmatig onderhoud is van essentieel belang voor de veiligheid en om de prestaties van de machine hoog te houden.
- Controleer regelmatig of de schroeven van het maaisysteem goed zijn aangehaald.

Draag werkhandschoenen wanneer u aan het maaisysteem komt om dit te demonteren of te monteren.

Let bij het slijpen van het maaisysteem op dat dit in balans blijft. Alle werkzaamheden die betrekking hebben op het maaisysteem (demontage, slijpen, uitbalanceren, montage en/of vervanging) zijn ingewikkelde werkzaamheden die specifieke competenties vereisen en, om veiligheidsredenen, het gebruik van speciale gereedschappen. Dergelijke werkzaamheden dienen daarom altijd bij een gespecialiseerd centrum te worden uitgevoerd.

- Controleer regelmatig de werking van de remmen. Het is belangrijk de remmen goed te onderhouden en ze, indien nodig, te repareren.
- Vervang beschadigde waarschuwings- en instructiestickers.
- Als de machine niet is voorzien van mechanische transportvergrendelingen, moet u de accessoires altijd op de grond laten rusten wanneer u de machine parkeert, opbergt of onbewaakt achterlaat.
- Berg de machine op in een ruimte die niet voor kinderen toegankelijk is.

Zet de machine nooit met brandstof in de tank in een ruimte waar de brandstofdampen met vlammen, vonken of een warmtebron in aanraking zouden kunnen komen.

- Laat de motor eerst afkoelen vóórdat u de machine opbergt.
- Om het brandgevaar zoveel mogelijk te beperken dient u de motor, de geluiddemper van het uitwerpmechanisme, de accubak en de brandstoftank vrij te houden van gras, bladeren of teveel vet.
- Om het gevaar op brand te verkleinen regelmatig controleren of er sprake is van olie- en/of brandstoflekkage.
- Als u de tank moet legen, dient u dit in de open lucht te doen terwijl de motor koud is.
- Laat de sleutels nooit in het contact zitten of binnen het bereik van kinderen of personen die de machine niet mogen gebruiken. Voordat u onderhoud gaat uitvoeren, altijd eerst de sleutel uit het contact halen.

LET OP! Het zuur dat in de accu zit is bijtend. Bij mechanische schade of overlading kan het zuur uit de accu lekken. Vermijd inademing en aanraking met willekeurig welke lichaamsdelen.

Zuurdampen kunnen bij inademing letsel veroorzaken aan slijmvliezen en inwendige organen. Ga onmiddellijk naar een arts.

LET OP! – De accu niet te veel opladen. Door overlading van de accu kan deze ontploffen, waardoor het zuur uit de accu ontsnapt.

LET OP! – Zuur kan ernstige schade veroorzaken aan gereedschappen, kleding en ander materiaal. Spoel gemorst zuur onmiddellijk weg met water.

De klemmen van de accu nooit kortsluiten. Hierbij kunnen vonken ontstaan, waardoor brand kan worden veroorzaakt.

LET OP voor de hydraulische onderdelen. Onder druk wegspuitende hydraulische vloeistof kan in de huid dringen en deze ernstig beschadigen, in dit geval is onmiddellijke medische hulp vereist.

3.5 TRANSPORT

LET OP! - Als de machine op een vrachtwagen of op een oplegger vervoerd moet worden, dient men toegangshellingen met geschikte draagkracht, breedte en lengte te gebruiken.
Sluit gedurende het transport brandstofkraan (indien voorzien), zet de maaisysteemgroep of het accessoire, in de laagste stand, schakel de handrem in en zorg dat de machine goed vastzit aan het vervoermiddel met touwen of kettingen.

3.6 MILIEU

- Bij het gebruik van deze machine dient men altijd de prioriteit te geven aan de bescherming van het milieu, en de fatsoensnormen van de samenleving en van de omgeving waarin we wonen in acht te nemen. Zorg ervoor dat u geen overlast voor uw buren veroorzaakt.
- Houd u strikt aan de plaatselijke voorschriften voor de gescheiden afvalverwerking van verpakkingen, olie, brandstof, filters, kapotte onderdelen of andere elementen die schadelijk zijn voor het milieu; deze zaken moeten niet bij het huisvuil worden gegooid, maar moeten worden verzameld en afgegeven bij speciale centra, die deze materialen kunnen recyclen.
- Houd u strikt aan de plaatselijke voorschriften voor de afvoer van het restmateriaal dat overblijft na het maaien.
- Op het moment dat de machine wordt

afgedankt, mag hij niet in het milieu worden achtergelaten. Breng hem naar een centrum voor afvalverzameling, in overeenstemming met de geldende plaatselijke voorschriften.

4 VERZEKER UW GRASMAAIER

Controleer of uw nieuwe grasmaaier verzekerd is.
Neem contact op met uw verzekeringsmaatschappij.
U dient een polis af te sluiten die verkeersongelukken, brand, schade en diefstal omvat.

5 MONTAGE

Voor het eerste gebruik dient de accu volledig te worden opgeladen.

U dient de machine niet te gebruiken voordat alle aanwijzingen uit het hoofdstuk "MONTAGE" zijn opgevolgd.

Het uitpakken en monteren van de machine moeten op een rechte en stevige ondergrond plaatsvinden en met voldoende ruimte om de machine en de verpakkingen te verplaatsen. Gebruik altijd geschikte werktuigen.

5.1 ONDERDELEN VOOR DE MONTAGE (3)

De machine wordt afgeleverd met gedemonteerde zitting en stuurwiel. De accu zit op zijn plaats maar is afgekoppeld.
In de verpakking zitten de in de volgende tabel vermelde onderdelen voor de montage (3):

Pos.	N.	Beschrijving	Afmeting
A	2	Pen	6 x 36
B	1	Vulring.	6x38x0,5
C	1	Vulring.	16x38x1,0
D	2	Contactsleutel	/
E	2	Moer voor accu	/
F	2	Schroef voor accu	/
G	2	Moer	M8
H	1	Trekplaat	/
J	2	Schroef	8x20
R	4	Grower-ringen	14 x 8,2 x 2

5.2 MOTORKAP (5:A)



Om bij de brandstofkraan, accu en motor te komen, dient u de motorkap te openen.

De motorkap wordt als volgt geopend:

1. Maak de rubberen band (5:B) op de voorste rand van de kap los.
2. Licht de kap voorzichtig op. Om de motorkap te sluiten, hem laten zakken en de rubberen band weer vasthaken om hem te vergrendelen.

Het is verboden de motor te starten wanneer de motorkap geopend is.

5.3 ACCU

Zie voor het op de machine gebruikte accutype "0 TABEL TECHNISCHE GEGEVENS"

LET OP! De accu bevat een bijtend zuur, het is gevaarlijk om hiermee in aanraking te komen.
Ga voorzichtig met de accu om en zorg ervoor dat het zuur niet naar buiten kan stromen.

De accuvloeistof niet controleren en/of bijvullen.

5.3.1 Aansluiting van de accu (6)

Sluit de accu op het elektrische systeem van de machine aan met behulp van de schroeven en de moeren (6:F; 6:E)

1. Sluit de rode kabel aan op de positieve accuklem (+).
2. Sluit de zwarte kabel aan op de negatieve accuklem (-).

Als u de kabels niet in de goede volgorde aansluit, kan er kortsluiting ontstaan en kan de accu beschadigd raken.

Als u de kabels verwisselt, raken de dynamo en de accu beschadigd.

Zet de kabels stevig vast. Losse kabels kunnen brand veroorzaken.

De accu moet altijd aangesloten zijn als u de motor wilt laten lopen. Anders kunnen de dynamo en het elektrische systeem beschadigd raken.

5.3.2 De accu opladen

Voor het eerste gebruik dient de accu volledig te worden opgeladen.

Zie voor de procedures voor het opladen van de accu 9.10.

5.4 ZITTING (7)

1. Verwijder de volgende onderdelen van de zittinghouder:
   - 4 moeren (voor transportvergrendeling, niet gebruikt).
   - 4 schroeven (7:K)
   - 4 borstringen (7:L)
   - 4 Grower-ringen (7:R)
2. Plaats de zitting op de zittinghouder.
3. Draai de borstringen (7:L) op de schroeven (7:K), met de borstringen (7:R).
4. Plaats de schroeven met de borstringen door de gaten in de zittinghouder en de openingen in de zittingplaat. Schroef de zitting vast.

Aanhaalmoment: 9±1,7 Nm.

Als het aanhaalmoment groter dan 9±1,7 Nm is, raakt de zitting beschadigd.

5. Zorg dat de zitting eenvoudig in de gaten van de houder valt.

De zitting kan worden opgeklapt. Als de machine buiten in de regen staat, klapt u de zitting naar voren zodat het kussen niet nat wordt.

5.5 STUURWIEL (8)

Om de speling van de stuurkolom tot een minimum te beperken, moeten de vulringen van 0,5 mm en/of 1 mm (3:C:3:B) op de stuurkolom worden gemonteerd, tussen de bussen pos. (8:A) . Hiervoor gaat u als volgt te werk.

1. Monteer de bus (8:B) op de stuurkolom en zet hem vast door één van de pennen (8:C) er voor ongeveer 1/3 van zijn lengte in te steken.
2. Trek de bus en de stuurkolom omhoog.
3. Controleer of de vulring van 0,5 mm, de vulring van1 mm of beide ringen in de opening kunnen worden geplaatst die ontstaat in het punt (8:A). Forceer de ring(en) niet, er moet een klein beetje speling zijn.
4. Haal de pen (8:C) naar buiten met de pons (8:D) en demonteer de bus.
5. Plaats de ring(en) zoals aangegeven bij punt 3 hierboven.
6. Plaats de stuurkolombus op de stuurkolom en vergrendel deze door de beide pennen er volledig in te steken. Blokkeer de stuurkolom.

5.6 TREKPLAAT (9)

Monteer de trekplaat (9:B) aan de achterzijde van de machine.

Gebruik de schroeven en moeren (9:A; 9:C).

Aanhaalmoment: 22 Nm.

5.7 SNELSLUITINGEN (1:N)

De snelsluitingen en installatie-instructies worden in een aparte doos geleverd. Deze zit in de verpakking van de machine.

Monteer de snelsluitingen op de voorste assen van de machine.

5.8 BANDENSPANNING

Zie voor de bandenspanning “0 TABEL TECHNISCHE GEGEVENS”

5.9 ACCESSOIRES

Voor de montage van accessoires kijkt u in de aparte montagehandleiding die bij iedere accessoire wordt geleverd.

Opmerking: In dit geval wordt de maaisysteemgroep als een accessoire beschouwd.

6 BEDIENINGSELEMENTEN

6.1 PEDAAL MECHANISCHE GEREEDSCHAPSBEVESTIGING (10:C)

Bediend met de hendel (10:C1), dient om de accessoires van de werkstand in de transportstand te brengen.

- Transportstand: trap het pedaal helemaal in en haal uw voet weg, het pedaal blijft omlaag staan.
- Werkstand: druk op het pedaal en laat het langzaam omhoog komen.

Schakel de transportstand niet in terwijl het aangekoppelde accessoire in werking is. Hierdoor zou de aandrijfriem worden vernield.

6.2 KOPPELING-PARKEERREM (10:B)

Druk nooit op het pedaal tijdens het bedrijf.

De krachtoverbrenging kan dan oververhit raken.

Het pedaal (9:B) heeft de volgende drie standen:


Omhoog. De aandrijving is ingeschakeld. De parkeerrem is niet geactiveerd.

Voor de helft ingetrapt. Voorwaarts rijden uitgeschakeld. De parkeerrem is niet geactiveerd.

Volledig ingetrapt. Voorwaarts rijden uitgeschakeld. De parkeerrem is geactiveerd maar niet vergrendeld. Deze stand wordt ook gebruikt als noodrem.

6.3 BLOKKEERHENDEL PARKEERREM (10:A)


Vergrendelt het koppelings-/rempedaal in de volledig ingetrapte stand. Deze functie wordt gebruikt om de machine te vergrendelen op hellingen, tijdens transport enz., als de motor niet draait.

Vergrendelen:

1. Trap het pedaal (10:B) volledig in.
2. Verplaats de vergrendeling (10:A) naar rechts.
3. Laat het pedaal (10:B) los.
4. Laat de vergrendeling (10:A) los.

Ontgrendelen:

1. Trap het pedaal (10:B) volledig in en laat het weer los.

6.4 BEDRIJFSREM-AANDRIJVING (10:F)

Als de machine niet remt zoals verwacht als het pedaal wordt losgelaten, moet het linkerpedaal (9:B) als noodrem worden gebruikt.

Het pedaal regelt de versnelling tussen de motor en de wielen (= de snelheid).


(○) Pedaal voorwaarts, – de machine gaat vooruit.

(○) Pedaal onbelast – de machine staat stil.

(○) Pedaal achterwaarts – de machine rijdt achteruit.

Minder druk op het pedaal – de machine remt.

Op het bovenste gedeelte van het pedaal bevindt zich een plaat die kan worden afgesteld om te worden aangepast aan de voet van de bestuurder.

Als de machine niet remt zoals verwacht als het pedaal wordt losgelaten, moet het linker pedaal (10:B) als noodrem worden gebruikt.

6.5 STUURWIEL (10:D)

De hoogte van het stuur is volledig instelbaar.

Draai de instelknop (10:E) op de stuurkolom los en stel het stuur op de gewenste stand in. Draai de knop weer vast.

Verstel het stuur nooit tijdens het rijden.

Draai nooit aan het stuur als de machine stilstaat en het gereedschap in de werkstand staat. De kans bestaat dat het stuurbekrachtigingmechanisme wordt overbelast.

6.6 BEDIENINGSELEMENT VAN DE GAS (GASPEDAAL) (11:A; 12:A) MOD.: [B&S Intek] [B&S Vanguard] [ST.]

Dient voor het regelen van het motortoerental.


Vol gas - bij gebruik van de machine altijd vol gas geven.


Stationair.

6.7 BEDIENINGSELEMENT VAN DE LUCHT (INDIEN VOORZIEN) (12:B) MOD.: [ST.]

Trekhendel om te choken bij koude start.


Hendel volledig uitgetrokken (12:B1) - chokeklep gesloten. Voor koude start.

Hendel ingedrukt (12:B2) – chokeklep open. Voor starten met warme motor en tijdens het rijden.

Rijd nooit met uitgetrokken choke als de motor warm is.

Sommige modellen zijn voorzien van een systeem dat automatisch de positie van de starter in de carburateur controleert in de tijdens het inschakelen van de motor en tijdens de verwarming.

6.8 CONTACTSLOT/KOPLAMP (11:C; 12:C)

Het contactslot wordt gebruikt om de motor te starten en uit te schakelen.

Het contactslot is ook de schakelaar voor de koplamp.

Wanneer u de bestuurdersplaats verlaat, de sleutel niet in de stand 2 of 3 laten staan. Er is dan brandgevaar omdat brandstof in de motor kan lopen via de

carburateur en de accu kan ontladen en worden beschadigd.

De vier standen van de sleutel:



1. Stopstand - de motor is kortgesloten. De sleutel kan verwijderd worden.



2. Rijstand- de koplamp brandt.



3. Rijstand - de koplamp brandt niet.



4. Startstand - wanneer u de sleutel in deze stand draait wordt de startmotor geactiveerd. Laat de sleutel teruggaan naar rijstand 3 wanneer de motor gestart is. Draai de sleutel naar stand 2 om de koplamp in te schakelen.

6.9 KRACHTAFNEMER (11:D; 12:D)



De krachtafnemer mag nooit ingeschakeld zijn wanneer het systeem voor het opheffen van accessoires aan de voorzijde in de transportstand staat. Dit beschadigt de riemaandrijving.



Toets voor inschakeling / uitschakeling stopcontact (11:D, 12:D). Druk op de toets om het stopcontact in / uit te schakelen.

6.10 URENTELLER (13:A)

Laat het aantal werkuren zien. Werkt alleen bij draaiende motor.

6.11 MAAIHOOGTE-INSTELLING (11:E; 12:E)

De machine is uitgerust met een mechanisme voor het gebruik van een maaidek met elektrische maaihoogte-instelling.



De schakelaar laat traploze instelling van de maaihoogte toe.

Het maaidek wordt aangesloten op het contact (13:B).

6.12 ONTKOPPELINGSHENDEL VAN DE AANDRIJVING (14; 15)

Hendel om de traploze transmissie uit te schakelen.



De 2WD is voorzien van een hendel die op de achteras is aangesloten. Zie (14:A).

De 4WD is voorzien van twee hendels die op de achteras (15:A) en op de vooras (15:B) zijn aangesloten.



De hendel voor inschakeling / deblokkering mag nooit tussen de binnenste en buitenste stand staan. Dit leidt tot oververhitting en beschadiging van de transmissie.

Hiermee kunt u de machine handmatig verplaatsen (door hem te duwen of te trekken) zonder de motor te gebruiken.

De twee standen zijn:

Aandrijving ingeschakeld (14:A1; 15:A1-B1)- aandrijving ingeschakeld voor normaal gebruik.

Aandrijving uitgeschakeld (14:A2; 15:A2-B2) - aandrijving uitgeschakeld. De machine kan handmatig worden verplaatst.

De machine mag niet over lange afstanden of met hoge snelheid worden gesleept. Hierdoor kan de transmissie worden beschadigd.



Stel de machine niet in werking met de voorste hendel in de buitenste stand. Gevaar voor beschadiging en olielekken in de achteras.

6.13 INSTELLING VAN DE ZITTING (16:B)



De zitting kan naar voor of achter worden geschoven zoals hierna aangegeven:

1. Verplaats de bedieningshendel (16:A) omhoog.
2. Breng de zitting in de gewenste stand.
3. Laat de hendel (16:A) los om de zitting te vergrendelen.

De zitting is voorzien van een beveiligingsschakelaar die is aangesloten op het beveiligingssysteem van de machine.

Dit houdt in dat de machine niet gestart kan worden als er niemand op de zitting zit. (zie 7.6.2).

6.14 MOTORKAP

Zie 5.2 voor de wijze waarop u toegang krijgt tot de brandstofkraan, de accu en de motor.

6.15 SNELSLUITINGEN (16:C)



Dankzij deze snelsluitingen kan zeer snel en eenvoudig van accessoire gewisseld worden.

De snelsluitingen zorgen ervoor dat de maaisysteemgroep gemakkelijk kan wisselen tussen de twee standen:

- Normale stand met volledig aangespannen riem.
- 4 cm achter de normale stand met losse riem, zodat de maaisysteemgroep dichter bij de basismachine komt.

Omdat de riemspanner loskomt van de riem, vereenvoudigen de snelsluitingen de vervanging van de riem en de maaisysteemgroep en wordt het omschakelen naar de reinigingsstand en de servicestanden gemakkelijker.

Spanning van de riem halen (16, 18)

Zie ook de aanwijzingen die bij het accessoire en de snelsluiting zijn geleverd.

1. Verwijder de splitpennen of de borgstiften (16:B) aan beide zijden.
2. Open de snelsluitingen door de achterste gedeelten met uw hiel naar beneden te drukken (16:A).

Nadat de snelsluitingen geopend zijn, zijn de armen van het accessoire vrij, en zitten dus niet langer aan de bevestiging vast.

Voor afstel- of onderhoudswerkzaamheden, de armen weer op de sluiting plaatsen en de sluiting vergrendelen.

1. Voer de noodzakelijke aanpassingen uit, bijvoorbeeld:

- Haak de riem los.
- Verwissel het accessoire door de armen (18) los te maken.

Aanspannen van de riem (17; 18)

Span de uiteinden afzonderlijk aan volgens onderstaande instructies.

Draai de hendel niet met uw handen. Gevaar voor verwonding door beknelling.

1. Plaats uw voet op de hendel (18:A) en draai voorzichtig een halve slag naar voren.
2. Installeer de splitpen of de borgstift (17:C).
3. Doe hetzelfde aan de andere kant.

7 STARTEN EN BEDRIJF

7.1 VOORZORGSMAATREGELEN

Controleer altijd of het oliepeil in de motor correct is. Dit is met name belangrijk bij het werken op hellingen (zie 7,4).
Let heel goed op wanneer u gras maait op hellingen: vermijd bruusk starten of remmen, rijd niet dwars over de helling, rijd altijd van boven naar beneden of van beneden naar boven.
Schakel de parkeerrem in wanneer u de machine parkeert.

Deze machine mag op een helling van maximaal 10° rijden, ongeacht de rijrichting.

Neem gas terug op hellingen en wanneer u scherpe bochten maakt, om te voorkomen dat de machine kantelt of u de controle over de machine verliest.

Wanneer u op de maximumsnelheid rijdt, het stuur niet volledig draaien. De machine kan dan kantelen.

Blijf met uw handen en voeten uit de buurt van de scharnierende koppeling van de stuurinrichting en van de drager van de zitting. Gevaar voor verwonding door beknelling.

7.2 GECOMBINEERD GEBRUIK VAN ACCESSOIRES

Zie voor het gecombineerde gebruik van accessoires de "TABEL VOOR DE JUISTE COMBINATIE VAN ACCESSOIRES" in hoofdstuk "0 TABEL TECHNISCHE GEGEVENS"

7.3 BIJVULLEN MET BENZINE (19)

Gebruik altijd loodvrije benzine. Meng de benzine niet met olie.

Zie voor de inhoud van de tank "0 TABEL TECHNISCHE GEGEVENS". De tank is doorzichtig, zodat het peil gemakkelijk gecontroleerd kan worden.

LET OP! De benzine mag niet langer dan 30 dagen in de tank blijven, anders bederft hij.

Het is mogelijk om milieuvriendelijke benzine te gebruiken, bijvoorbeeld alkylaatbenzine. Door zijn speciale samenstelling heeft deze benzine een minder slechte uitwerking op het milieu.

Er zijn geen negatieve effecten van het gebruik ervan bekend. In de handel bestaan echter soorten alkylaatbenzine waarvoor geen precieze indicaties ten aanzien van het gebruik kunnen worden gegeven.

Raadpleeg voor meer informatie de instructies en gegevens die worden geleverd door de fabrikant van de alkylaatbenzine.

U mag de tank niet volledig vullen.

Laat wat ruimte over (tenminste de volledige vulmond + 1 - 2 cm boven in de tank) zodat de benzine, wanneer hij warm wordt, kan uitzetten zonder over te stromen.

Wanneer u de machine voor de laatste keer gebruikt voordat u hem voor een lange periode opbergt (bijvoorbeeld voor de winter), dient u ervoor te zorgen dat er precies genoeg brandstof in de tank zit voor dat gebruik.
Alvorens de machine voor lange tijd op te bergen, dient de brandstoftank volledig te worden geleegd (zie 11).

7.4 CONTROLE VAN HET OLIEPEIL VAN DE MOTOR (21; 22)

Bij de aflevering zit er genoeg olie in de motor van de machine.

Alvorens de machine te starten, het oliepeil van de motor controleren.

Zie voor controleren / bijvullen van de motorolie 9.5.1.

7.5 CONTROLE VAN HET TRANSMISSIEOLIEPEIL

Zie voor controleren / bijvullen van de transmissieolie 9.7.1.

7.6 VEILIGHEIDSCONTROLES

Controleer, wanneer u de machine uitprobeert, of de resultaten van de veiligheidscontroles overeenstemmen met hetgeen vermeld is in onderstaande tabellen.

De veiligheidscontroles moeten voor ieder gebruik worden uitgevoerd.

Als één van de resultaten van de controles afwijkt van hetgeen in onderstaande tabellen is aangegeven, mag u de machine niet gebruiken!
Breng de machine naar een servicewerkplaats voor de noodzakelijke controles en reparaties.

7.6.1 Algemene veiligheidscontrole

Onderdeel	Resultaat
Brandstofslangen en aansluitingen.	Geen lekkages.
Elektrische kabels.	Alle isolatie intact. Geen mechanische schade.
Uitlaatsysteem.	Geen lekkages bij de aansluitingen Alle schroeven aangespannen.
Oliecircuit	Geen lekkages. Geen schade.
Rijd de machine voor- en achteruit en laat het pedaal van de bedrijfsremaandrijving omhoog komen.	De machine zal stoppen.
Testrit.	Geen abnormale trillingen. Geen abnormale geluiden.

7.6.2 Elektrische veiligheidscontrole

Toestand	Handeling	Resultaat
Het pedaal van de parkeerrem is niet ingetrapt.	Probeer te starten.	De motor start niet.
Lopende motor.	De bestuurder gaat staan.	De motor slaat af.

7.7 STARTEN / BEDRIJF

Wanneer de machine wordt gebruikt, moet de motorkap gesloten en vergrendeld zijn.

Bij gebruik van de machine altijd vol gas geven.

Wacht het starten van de machine 2 seconden in de startpositie alvorens de motor te starten.

1. Open de brandstofkraan (24).
2. Controleer of the bougiekabel(s) op de bougie(s) is/zijn geplaatst.
3. Controleer of de krachtafnemer uitgeschakeld is(11:D; 12:D).
4. Houd uw voet niet op het pedaal van de bedrijfsrem/aandrijving (10:F).

Koud starten

1. Schakel de transmissie in (14:A1),(15:A1; 15:B1).
2. Activeer de parkeerrem (10:B).
3. Breng het gaspedaal op volgas (11:A; 12:A).
4. Trek het bedieningselement van de lucht helemaal uit (12:B1) (indien aanwezig).
5. Draai de contactsleutel om en start de motor.

Wacht enkele minuten voordat u de machine gebruikt zodat de olie kan opwarmen.

Warm starten

1. Schakel de transmissie in (14:A1),(15:A1; 15:B1).
2. Activeer de parkeerrem (10:B).
3. Breng het gaspedaal op volgas (11:A; 12:A).
4. Het bedieningselement moet ingedrukt gehouden worden (12:B2) (indien aanwezig).
5. Draai de contactsleutel om en start de motor.

Raadpleeg de instructies in de paragraaf 7.7.1 om door te gaan.

7.7.1 Bedrijf

Om met de machine te werken, als volgt te werk gaan:

- Trap het pedaal (10:B) volledig in en laat het weer opkomen.
- Bedien het pedaal (10:F) om de machine te laten bewegen.
- Rijd naar het werkgebied.
- Activeer, als er accessoires gemonteerd zijn, de krachtafnemer (11:D, 12:D).
- Begin te werken.

7.8 STOPPEN

Om te machine te stoppen, als volgt te werk gaan:

- Schakel de krachtafnemer (11:D; 12:D) uit.
- Schakel de parkeerrem (10:B) in.
- Laat de motor één tot twee minuten stationair draaien.
- Zet de motor af door de contactsleutel om te draaien.
- Sluit de brandstofkraan. Dit is vooral belangrijk als de machine op bijv. een aanhanger vervoerd moet worden.

Als u de machine zonder toezicht achterlaat, moet u de bougiekabels losmaken en de contactsleutel verwijderen.

Direct na gebruik kan de motor bijzonder heet zijn. Raak de demper, de cilinder of de koelribben niet aan. Dit kan ernstige brandwonden veroorzaken.

7.9 REINIGING

Om het gevaar voor brand te verkleinen de motor, de demper, de accu en de brandstoftank vrijhouden van gras, bladeren en olie.
Om het gevaar op brand te verkleinen regelmatig controleren of er sprake is van olie- en/of brandstoflekkage.

Spuit nooit water onder hoge druk op de machine. Hierdoor kunnen asafdichtingen, elektrische onderdelen of hydraulische kleppen beschadigd raken.

Maak de machine na gebruik altijd schoon. Houd u hierbij aan de volgende aanwijzingen:

- Spuit geen water rechtstreeks op de motor.
- Maak de motor schoon met een borstel en/of perslucht.
- Maak de koelluchtinlaat van de motor schoon.
- Start na het schoonmaken met water de machine en de maaisysteemgroep, om het water te verwijderen, dat anders in de lagers zou kunnen dringen en daar schade veroorzaken.

8 GEBRUIK VAN HET ACCESSOIRE

Controleer of het gras dat u gaat maaien vrij is van vreemde voorwerpen zoals stenen etc.

8.1 MAAIHOOGTE

U krijgt de beste resultaten als een derde van de hoogte van het gras wordt gemaaid. Zie afb. 23.

Als het gras lang is en veel korter moet worden, kunt u beter twee keer maaien met twee verschillende maaihoogtes.

Gebruik niet de minimum maaihoogte als het oppervlak van het gazon ongelijkmatig is.

Anders loopt u het gevaar dat het maaisysteem beschadigd raakt door het oppervlak en dat de toplaag van het gazon wordt verwijderd.

8.2 MAAIADVIES

Volg voor een optimaal maairesultaat onderstaande aanwijzingen op.

- Maai het gras regelmatig.
- Gebruik de motor op volle kracht.
- Het gras moet droog zijn.
- Zorg ervoor dat het maaisysteem scherp is.
- Houd de onderzijde van de maaisysteemgroep schoon.

9 ONDERHOUD

9.1 ASSISTENTIEPROGRAMMA

Om de machine altijd in goede condities te houden voor wat betreft de betrouwbaarheid, werkveiligheid en milieuvriendelijkheid, moet het serviceprogramma van STIGA SpA gegarandeerd worden.

De punten van dit programma worden aangeduid in de handleiding voor het onderhoud van STIGA SpA in bijlage.

De Basiscontrole moet altijd worden uitgevoerd door een erkende servicewerkplaats.

De Eerste controle en de Tussencontrole kunnen het beste worden overgelaten aan een erkende servicewerkplaats, maar mogen ook door de gebruiker zelf worden uitgevoerd.

De procedures zijn vermeld in het machinedocument en zijn beschreven in hoofdstuk “7 STARTEN EN BEDRIJF”, en ook op de volgende pagina’s.

Door de controles uit te laten voeren door een erkende servicewerkplaats, bent u verzekerd van professionaliteit en originele vervangingsonderdelen.

Het machinedocument wordt bij iedere Basiscontrole en bij iedere Tussencontrole door een erkende servicewerkplaats gestempeld. Een document met deze stempels verhoogt de tweedehands waarde van de machine.

9.2 VOORBEREIDING

Alle service en onderhoud moet worden uitgevoerd op een stilstaande machine waarvan de motor is uitgeschakeld.

Schakel altijd de parkeerrem in om te voorkomen dat de machine wegrolt.

Zet de motor af.

Voorkom dat de motor onbedoeld start door de bougiekabels los te maken en de contactsleutel te verwijderen.

9.3 ONDERHOUDSTABEL

Zie hoofdstuk “13 OVERZICHTSTABEL ONDERHOUDSWERKZAAMHEDEN”. Het doel van de tabel is u te helpen om uw machine efficiënt en veilig te houden. De tabel bevat de voornaamste werkzaamheden en de intervallen die er tussen de werkzaamheden moeten zitten. Voer de betreffende handeling uit op het moment dat zich het eerst voordoet.

Ververs de olie regelmatiger als de machine onder extreme condities of bij hoge omgevingstemperaturen wordt gebruikt.

9.4 BANDENSPANNING

Regel de bandenspanning op de waarden die vermeld zijn in paragraaf “0 TABEL TECHNISCHE GEGEVENS”.

9.5 BIJVULLEN / VERVERSEN MOTOROLIE

Zie hiervoor ook de bij de machine geleverde handleiding van de motor.

9.5.1 Controle / bijvullen (21; 22)

Controleer het oliepeil iedere keer dat u de machine gaat gebruiken. Voor deze controle moet de machine op een rechte ondergrond staan.

Veeg de omgeving van de peilstok schoon. Draai de oliepeilstok los en trek deze omhoog. Veeg de oliepeilstok af.

Duw de oliepeilstok volledig naar beneden en schroef deze vast.
Schroef de peilstok weer los en trek deze weer omhoog. Lees het oliepeil af. Vul olie bij tot de "FULL"-streep als het oliepeil onder deze markering staat (21; 22)

Het oliepeil mag nooit boven de "FULL"-streep komen. Een te hoog oliepeil kan de motor oververhitten Als het oliepeil boven de "FULL"-streep staat, dient u olie af te tappen totdat het juiste peil is bereikt.

Ververs de olie regelmatiger als de machine onder extreme condities of bij hoge omgevingstemperaturen wordt gebruikt.

9.5.2 Verversen/vullen (21; 22)

Zie voor de service-intervallen hoofdstuk 13.

Zie voor het soort olie dat u moet gebruiken paragraaf "0 TABEL TECHNISCHE GEGEVENS".

Gebruik olie zonder additieven.

Ververs de olie wanneer de motor warm is.

Als u de motor meteen na het uitschakelen van de motor aftapt, kan de motorolie zeer heet zijn. Laat de motor een paar minuten afkoelen voordat u de olie aftapt.

Ga als volgt te werk:

1. Zet de machine op een vlakke ondergrond.
2. Schakel de parkeerrem in.
3. Open de motorkap.
4. Zet de klem op de afvoerslang. Gebruik een verstelbare tang, polygrip of dergelijke (21:A; 22:A).
5. Verplaats de klem 3-4 cm op de afvoerslang en verwijder de dop.
6. Vang de olie op in een vat.

LET OP! Knoei geen olie op de aandrijfriemen.

7. Volg de lokale voorschriften voor het afvoeren van afgewerkte olie op.
8. Breng de olieaftapplug weer aan en verplaats de klem zodat deze zich boven de plug bevindt.
9. Verwijder eventuele gemorste olie.
10. Verwijder de oliepeilstok en vul de machine met nieuwe olie. Zie voor de oliehoeveelheid paragraaf "0 TABEL TECHNISCHE GEGEVENS".
11. Na het bijvullen van olie start u de motor en laat u deze 30 seconden stationair draaien.
12. Controleer of er een olielek is.
13. Zet de motor af. Wacht 30 seconden en controleer dan opnieuw of het oliepeil overeenkomt met de aanwijzingen uit paragraaf 9.5.1.

9.5.3 Oliefilter vervangen (indien aanwezig)

Zie hiervoor de bij de machine geleverde handleiding van de motor.

Zie voor de service-intervallen hoofdstuk 13.

Het is raadzaam om dit onderhoud uit te laten voeren door een erkende servicewerkplaats.

Tap eerst de motorolie af en installeer de olieaftapplug zoals hierboven beschreven. Vervang vervolgens het oliefilter op de volgende wijze:

- Maak rond het filter schoon en demonteer het filter.
- Bevochtig de pakking van het nieuwe filter met olie.
- Installeer het filter. Schroef het filter eerst zo ver vast dat de pakking de motor raakt. Draai het filter dan nog 1/2 tot 3/4 slag verder.
- Ga verder met punt 7 volgens de aanwijzingen uit paragraaf 9.4.3.

9.6 BRANDSTOFFILTER VERVANGEN (21:B, 22:B)

Zie hiervoor de bij de machine geleverde handleiding van de motor.

Zie voor de service-intervallen hoofdstuk 13.

Controleer of er geen benzinelekkages zijn nadat het nieuwe filter is geïnstalleerd.

9.7 CONTROLEREN / BIJVULLEN VAN DE TRANSMISSIEOLIE [4WD]

Zie voor de service-intervallen hoofdstuk 13.

Zie voor en het type en de hoeveelheid olie paragraaf "0 TABEL TECHNISCHE GEGEVENS".

9.7.1 Controle/bijvullen (25)

1. Zet de machine op een vlakke ondergrond.
2. Lees het oliepeil af op het reservoir (24:A). Het oliepeil moet tot de lijn komen.
3. Vul indien nodig olie bij.

9.7.2 Verversen

Aftappen van de olie

1. Laat de machine gedurende 10-20 minuten op verschillende snelheden lopen om de transmissieolie op te warmen.
2. Zet de machine op een vlakke ondergrond.
3. Schakel de parkeerrem in.
4. Zet de ontkoppelingshefbomen in stand A1 - B1 zoals op afb. (15:A; 15:B).
5. Plaats één opvangbak onder de achteras en één onder de vooras.
6. Open de motorkap en verwijder de dop van het oliereservoir.

Gebruik uitsluitend een 3/8" dopsleutel voor de olieaftapplug. Het gebruik van ander gereedschap beschadigt de plug.

7. Verwijder de olieaftapplug van de achteras (26:A).
8. Verwijder 2 aftappluggen uit de vooras. Gebruik hiervoor een 12 mm sleutel. Laat de olie uit de vooras en de leidingen lopen (27).
9. Controleer of de pakkingen op de aftappluggen van de vooras intact zijn (27). Plaats de pluggen terug. Aanhaalmoment: 15-17 Nm.
10. Controleer of de pakking op de olieaftapplug van de achteras intact is (26:A). Plaats terug

in de achteras. Draai de olieaftapplug aan tot 5 Nm.

11. De olieaftapplug wordt beschadigd als hij vaster dan 5 Nm wordt aangedraaid.
12. Zuig de olie uit het onderste deel van het reservoir met behulp van een olieafscheider (27).

Vullen

1. Vul het oliereservoir met de nieuwe olie.
2. Controleer of de koppelingshendel van de achteras uitgetrokken is.
3. Start de motor. Als de motor is gestart, schuift de ontkoppelingshendel van de aandrijving van de vooras automatisch naar binnen.

De motor mag nooit draaien als dachterste ontkoppelingshendel van de aandrijving van de achteras is ingeschakeld en de ontkoppelingshendel van de aandrijving van de vooras uitgeschakeld is (15:A; 15:B). Hierdoor kunnen de afdichtingen van de vooras beschadigd raken.

Als de motor binnen moet draaien, dient u ervoor te zorgen dat uitlaatgassen kunnen worden afgevoerd.

4. Schakel de ontkoppelingshendel van de aandrijving van de vooras uit.

LET OP! De olie wordt zeer snel het systeem ingezogen. Het reservoir moet continu worden bijgevuld totdat het vol blijft, om het circuit te vullen en ervoor te zorgen dat er geen lucht in het systeem wordt gezogen, iets wat nooit mag gebeuren.

5. Zet het gaspedaal in de voorste stand door het te blokkeren met een houten wig (29).
6. Laat de motor een minuut in de stand vooruit draaien.
7. Verwijder de houten wig en zet het gaspedaal in de stand achteruit. Ga door met het bijvullen van de olie.
8. Laat de motor een minuut in de stand achteruit draaien.
9. Verander de rijrichting elke minuut, zoals hierboven is aangegeven, en ga door met het bijvullen van de olie tot het borrelen in het reservoir stopt.
10. Zet de motor af, plaats het kapje (25:B) van het oliereservoir terug en sluit de motorkap.
11. Laat de machine een paar minuten op verschillende snelheden draaien en corrigeer indien nodig het oliepeil in het reservoir.

9.8 CONTROLEREN VAN RIEMTRANSMISSIES

Dient u te controleren of alle riemen intact zijn.

Zie voor de service-intervallen hoofdstuk 13.

9.9 BESTURING

Zie voor de service-intervallen hoofdstuk 13.

9.9.1 Controles

Draai het stuur kort heen en weer.

Er mag geen mechanische speling in de stuurkettingen zitten.

9.9.2 Afstelling (31)

Stel indien nodig de stuurkettingen als volgt af:

1. Zet de machine in de 'recht vooruit'-stand.
2. Stel de stuurkettingen af met de twee moeren onder het centrale punt (31).
3. Draai beide moeren evenveel tot er geen speling meer is.
4. Rijd de machine recht vooruit en controleer of het stuur recht staat.
5. Als het stuur verdraaid staat, maakt u de ene moer losser en de andere vaster.

Span de stuurkettingen niet te strak aan. Daardoor wordt het sturen zwaarder en neemt de slijtage van de kabels toe.

9.10 ACCU

Zie voor het op de machine gebruikte accutype "0 TABEL TECHNISCHE GEGEVENS"

LET OP! De accu bevat een bijtend zuur, het is gevaarlijk om hiermee in aanraking te komen.

Ga voorzichtig met de accu om en zorg ervoor dat het zuur niet naar buiten kan stromen.

Als u het zuur in uw ogen of op uw huid krijgt, kan dit ernstig letsel veroorzaken. Als er zuur op uw lichaam terechtkomt, moet u het betreffende lichaamsdeel onmiddellijk afspoelen met een ruime hoeveelheid water en zo snel mogelijk medische hulp zoeken.

De accuvloeistof niet controleren en/of bijvullen.

Het enige onderhoud dat verricht moet worden, is het opladen van de accu, bijvoorbeeld nadat de machine voor lange tijd heeft stilgestaan.

De accu kan worden opgeladen:

- via de motor
- via een acculader.

9.10.1 Opladen via de motor

Dit is alleen mogelijk als de accu nog iets geladen is, zodat de machine kan worden gestart.

- In geval van een nieuwe accu, de kabels op de accu aansluiten.
- Rijd de machine naar buiten.
- Start de motor volgens de instructies in deze handleiding.
- Laat de motor onafgebroken werken voor 45 minuten (dit is de tijd die nodig is om de accu volledig op te laden).
- Zet de motor af.

9.10.2 Opladen via acculader

Gebruik een acculader met constante spanning. Gebruik van een standaard acculader kan de accu beschadigen. Neem voor meer informatie contact op met uw dealer.

Alvorens de acculader aan te sluiten, de accu loskoppelen van het elektrische systeem.

9.10.3 Verwijderen/terugplaatsen

De accu zit onder de motorkap.

Bij het verwijderen of plaatsen van de accu, dient u rekening te houden met het volgende:

1. Bij het verwijderen. Maak eerst de zwarte kabel los van de negatieve accuklem (-). Maak daarna de rode kabel los van de positieve accuklem (+).
2. Bij het terugplaatsen. Sluit eerst de rode kabel aan op de positieve accuklem (+). Sluit dan de zwarte kabel aan op de negatieve accuklem (-).

Als u de kabels niet in de goede volgorde aansluit of losmaakt, kan er kortsluiting ontstaan en kan de accu beschadigd raken.
Als u de kabels verwisselt, raken de dynamo en de accu beschadigd.
Zet de kabels stevig vast. Losse kabels kunnen brand veroorzaken.
De accu moet altijd aangesloten zijn als u de motor wilt laten lopen. Anders kunnen de dynamo en het elektrische systeem beschadigd raken.

9.10.4 Reiniging

Indien de accupolen geoxideerd zijn, moeten deze schoongemaakt worden.

Reinig de accupolen met een staalborstel en smeer ze in met vet.

9.11 LUCHTFILTER, MOTOR

Zie voor de service-intervallen hoofdstuk 13.

Zie hiervoor ook de bij de machine geleverde handleiding van de motor.

9.11.1 Reiniging / Vervanging - mod.: [B&S Intek] (32)

Zie voor de service-intervallen hoofdstuk 13.

LET OP! Reinig/vervang beide filters vaker indien de machine in stoffige omstandigheden moet werken.

Verwijder/installeer de luchtfilters als volgt:

1. Maak de behuizing van het luchtfilter zorgvuldig schoon (32:A).
2. Demonteer de luchtfilterkap door de twee schroeven te verwijderen.
3. Verwijder het papierfilter (32:B). Zorg ervoor dat de carburateur niet vuil wordt. Maak de behuizing van het luchtfilter schoon.
4. Maak het papierfilter schoon door er zachtjes mee tegen een plat oppervlak te tikken. Indien het filter erg vuil is, moet het worden vervangen.
5. Monteer alles weer in omgekeerde volgorde.

Bij het schoonmaken van de behuizing van het papierfilter mogen geen perslucht of oplosmiddelen op basis van petroleum worden gebruikt. Hierdoor raakt het filter beschadigd.

Het papierfilter hoeft niet te worden gesmeerd.

9.11.2 Reinigen / vervangen - mod.: [B&S Vanguard] (33)

Zie voor de service-intervallen hoofdstuk 13.

LET OP! Reinig/vervang beide filters vaker indien de machine in stoffige omstandigheden moet werken.

Verwijder/installeer de luchtfilters als volgt.

1. Maak het gebied rond de luchtfilterkap voorzichtig schoon.
2. Demonteer de luchtfilterkap (33:A) door de twee klemmen te verwijderen.
3. Demonteer de filtergroep (33:B). Het voorfilter zit boven het luchtfilter. Zorg ervoor dat de carburateur niet vuil wordt. Maak de behuizing van het luchtfilter schoon.
4. Maak het papierfilter schoon door er zachtjes mee tegen een plat oppervlak te tikken. Indien het filter erg vuil is, moet het worden vervangen.
5. Maak het voorfilter schoon. Indien het filter erg vuil is, moet het worden vervangen.
6. Monteer alles weer in omgekeerde volgorde.

9.11.3 Reiniging / Vervanging - mod.: [ST.] (34)

Voor de interventietijd zie hoofdstuk 13.

OPMERKING! Filters moeten vaker worden gereinigd / vervangen als de machine op zeer stoffige grond werkt.

Verwijder / installeer de luchtfilters als volgt:

1. Reinig de zone rondom het deksel (34:A) van de filter.
2. Open het deksel (34:A) door het losdraaien van de openingsknop (34:B).
3. Verwijder het filterelement (34:C, 34:D).
4. Verwijder het sponzen voorfilter (34:D) uit de patroon (34:C).
5. Klop de patroon (34:C) op een stevige ondergrond en blaas hem met perslucht van binnenuit door om stof en vuil te verwijderen.
6. Was het sponzen voorfilter (34:D) met water en reinigingsmiddel en laat het drogen in de lucht.
7. Verwijder stof en vuil uit de binnenkant van het filterhuis (34:E) waarbij u het aanzuigkanaal moet afsluiten met een lap (34:F) om te voorkomen dat het de motor binnendringt.
8. Verwijder de lap (34:F), zet het filterelement (34:D, 34:C) in zijn behuizing en plaats het deksel terug (34:A).

9.11.4 Vervanging bougie

Zie voor de service-intervallen hoofdstuk 13.

Maak schoon rond de bevestiging van de bougie voordat u deze losmaakt.

Zie voor het type bougies en de afstand van de elektroden paragraaf “0 TABEL TECHNISCHE GEGEVENS”.

9.11.5 Reiniging luchtinlaat

Zie voor de service-intervallen hoofdstuk 13.

Zie afbeelding (32:C).

De motor is luchtgekoeld.

Door een verstopt koelsysteem kan de motor beschadigd raken.

Het koelsysteem wordt bij elke basic service nauwkeurig gereinigd.

9.12 SMERING (30)

Zie voor de service-intervallen hoofdstuk 13.

Onderdeel	Handeling	Afb.
Centraal punt	4 smeernippels. Gebruik een smeerpistool met universeel vet. Pomp tot het vet eruit komt.	30A
Kettingen van de besturing	Reinig de kettingen met een staalborstel. Smeer met universele spray voor kettingen.	-
Armen spanners	Smeer de lagerpunten met olie bij de activering van iedere bediening. Dit moet worden gedaan door twee personen.	30B
Bedieningskabels	Smeer de uiteinden van de kabels met een oliehouder terwijl alle regelaars zijn geactiveerd. Dit moet worden gedaan door twee personen.	30C

9.13 ZEKERINGEN (35)

Bestemming	Zekering
Voeding brandstofafsluiter	10 A
Voeding elektrische regelaar van de maaihoogte.	20 A
Voeding elektrische systeem	30 A

10 ASSISTENTIE EN REPARATIES

In deze handleiding vindt u alle aanwijzingen die u nodig heeft voor de machinebediening en voor het basisonderhoud ervan, dat door de gebruiker kan worden verricht.

Alle afstellings- en onderhoudswerkzaamheden die niet in deze handleiding zijn beschreven, dienen te worden uitgevoerd door uw dealer of door een gespecialiseerde werkplaats, die over de noodzakelijke kennis en apparatuur beschikt om het werk correct uit te voeren en zo de veiligheid en de originele staat van de machine te handhaven.

Alvorens onderhoudswerkzaamheden uit te voeren:

a. Zet de machine op een vlakke ondergrond.
b. Schakel de parkeerrem in.
c. Zet de motor af
d. Trek de contactsleutel uit het contact.

Erkende servicewerkplaatsen zijn bevoegd om reparaties en onderhoud te verrichten die binnen de garantie vallen.

Ze gebruiken uitsluitend originele reserveonderdelen.

De reserveonderdelen en de originele accessoires van STIGA SpA zijn specifiek ontwikkeld voor de machines van STIGA SpA.
Niet-originele reserveonderdelen en accessoires worden niet gecontroleerd en goedgekeurd door STIGA SpA.

Het gebruik van niet-originele reserveonderdelen en accessoires kan mogelijk een negatieve uitwerking op de werking en de veiligheid van de machine hebben.
STIGA SpA kan niet aansprakelijk gesteld worden in geval van schade of letsels veroorzaakt door die producten.
De originele reserveonderdelen zijn uitsluitend verkrijgbaar bij erkende servicewerkplaatsen en dealers.

Wij raden u aan de machine eens per jaar naar een erkende servicewerkplaats te brengen voor onderhoud, service en controle van de veiligheidsinrichtingen.

11 OPSLAG

1. Maak de brandstoftank leeg:
   - Start de motor van de machine en laat hem draaien tot hij afslaat.
1. Ververs de olie wanneer de motor nog warm is.
2. Maak de hele machine schoon. Het is met name belangrijk om de onderkant van de maaisysteemgroep schoon te maken.
3. Als de lak beschadigd is, hem bijwerken om

roest te voorkomen.

4. Berg de machine op in een overdekte en droge ruimte.

Op machines met elektrische starter:
Als de opslagtemperatuur correct is, is het voldoende om de accu eens in de vier maanden bij te laden om de lading in stand te houden.

Alvorens de machine op te bergen, eerst de accu opladen.
De accu zal ernstige schade oplopen als u de machine met lege accu opslaat.

12 KOOPVOORWAARDEN

De garantie dekt alle materiaal- en fabricagefouten.

De gebruiker dient zich zorgvuldig aan de aanwijzingen uit bijgevoegde documentatie te houden.

De garantie dekt geen schade die is ontstaan:

- Doordat de gebruiker geen kennis heeft genomen van de begeleidende documentatie.
- Door onoplettendheid.
- Doordat de machine op onjuiste of verboden wijze werd gebruikt en gemonteerd.
- Door gebruik van niet-originele reserveonderdelen.
- Gebruik van accessoires die niet worden geleverd en niet zijn goedgekeurd door STIGA SpA.

Het volgende wordt niet door de garantie gedekt:

- De normale slijtage van verbruiksmaterialen zoals transportschroeven etc.
- Normale slijtage.
- Motoren. Zijn gedekt door de garantie van de motorfabrikant, volgens de gespecificeerde termijnen en voorwaarden.

De koper geniet bescherming volgens de in zijn eigen land geldende wetten. De in het eigen land van de koper geldende wetten worden op generlei wijze beperkt door deze garantie.

13 OVERZICHTSTABEL ONDERHOUDSWERKZAAMHEDEN

Handeling	**Frequentie bedrijfsuren / kalendermaanden**		**Par. / Ref. afb.**
	Eerste keer	**Vervolgens**	
MACHINE			
Controle van alle bevestigingen	-	Voor elk gebruik	-
Veiligheidscontroles / controle bedieningen	-	Voor elk gebruik	-
Controles bandenspanning	-	Voor elk gebruik	-
Algemene reiniging en controle	-	Na afloop van elk gebruik	-
Algemene smering	-	50 uur en na iedere wasbeurt	09:12
Controleer de slijtage van de aandrijfriemen	5 uur	50 uur	9.8
Controle / correctie stuurinrichting	5 uur	100 uur	9.9
De accu opladen	-	Alvorens de machine op te bergen. Op machines met elektrische starter: iedere 4 maanden bijladen om de lading in stand te houden	09:10
Reiniging van de accuklemmen	-	Bij roest	9.10.4
MOTOREN / TRANSMISSIE (algemeen)			
Controleren / bijvullen van de motorolie	-	Voor elk gebruik	9.5.1
Verversen / vullen van de motorolie	5 uur	50 uur /12 maanden	9.5.2
Vervanging van het filter	-	100 uur	9.5.3
Vervanging brandstoffilter	5 uur	50 uur /12 maanden	9.6
Vervanging bougies	-	200 uur	9.11.3
Reiniging luchtinlaat	-	50 uur	9.11.4
Controleren/bijvullen transmissieoliepeil	1 uur	50 uur	9.7
Verversing transmissieolie	5 uur	200 uur	9.7
Motor mod. B&S Intek, B&S Vanguard			
Reiniging / vervanging lucht-voorfilter in schuim	-	25 uur	9.11.1 9.11.2 (1)
Reiniging / vervanging papieren luchtfilter	-	100 uur	9.11.1 9.11.2 (1)
Motor mod. [ST.]			
Reiniging / vervanging papieren luchtfilter	5 uur	50 uur	9.11.3 (1)
(1) Vaker schoonmaken bij zware werkomstandigheden of in het geval er deeltjes in de lucht zweven.			

14 GIDS VOOR HET OPSPOREN VAN STORINGEN

Storing	Waarschijnlijke oorzaak	Oplossing
1. De startmotor draait niet.	Accu niet genoeg opgeladen.	Laad de accu op.
	Accu slecht aangesloten.	Controleer de aansluitingen
	20A zekering doorgebrand	Vervang de zekering
2. De startmotor draait, maar de motor start niet Met de startsleutel in de startstand draait de startmotor, maar de motor start niet.	Brandstofkraan dicht.	Open de brandstofkraan.
	Er is geen benzinetoevoer.	- Controleer het peil in de tank. - Controleer het brandstoffilter.
	Probleem in de ontsteking.	- Controleer de bevestiging van de dop van de bougie. - Controleer of de elektroden schoon zijn en op de juiste afstand van elkaar zitten.
3. Moeizaam starten of onregelmatige werking van de motor.	Problemen met de carburatie.	Het luchtfilter schoonmaken of vervangen.
4. Afname van het motorrrendement gedurende het maaien.	Hoge rijsnelheid in verhouding tot de maaihoogte.	Verminder de rijsnelheid en/of verhoog de maaihoogte.
5. De motor slaat zonder duidelijke reden af.	- De brandstof is op. - Probeer de motor weer te starten.	Vul de brandstoftank (als het probleem aanhoudt, naar een erkende servicewerkplaats gaan).
6. Onregelmatig snijden.		Controleer de bandenspanning.
	De messen van het maaisysteem zijn niet scherm.	Ga naar een erkende servicewerkplaats.
	Rijsnelheid hoog in verhouding tot de hoogte van het gras dat moet worden gemaaid.	Verminder de rijsnelheid en/of verhoog de maaihoogte.
	De maaisysteemgroep zit vol gras.	- Wacht tot het gras gedroogd is. - Maak de maaisysteemgroep schoon.
7. Afwijkende trillingen gedurende het gebruik.	- Maaisysteem niet gebalanceerd. - Messen maaisysteem los. - losgeraakte onderdelen. - eventuele beschadigingen.	Ga naar een erkende servicewerkplaats voor controle, vervanging of reparatie.
8. Met draaiende motor komt de machine niet in beweging wanneer het aandrijfpedaal wordt ingetrapt.	Hendel voor «uitschakeling van de transmissie» staat in uitgeschakelde stand.	Schakel de aandrijving in.
Als één van de onderstaande problemen optreedt, moet u de betreffende zekering vervangen (22).		
9. De motor start niet of slaat meteen weer af. De accu is opgeladen.	10A zekering defect.	Vervang de 10A zekering.
10. Elektrische maaihoogteinstelling werkt niet.	20A zekering defect.	Vervang de 20A zekering.

Storing	Waarschijnlijke oorzaak	Oplossing
11. Geen enkele elektrische functie werkt. De accu is opgeladen.	30A zekering defect.	Vervang de 30A zekering.

Als de storingen niet verdwijnen na de hierboven handelingen te hebben verricht, contact opnemen met uw dealer.

Let op! Nooit proberen om zelf moeilijke reparaties uit te voeren terwijl u niet over de noodzakelijke middelen en technische kennis beschikt. Slecht uitgevoerde reparaties leiden automatisch tot het vervallen van de garantie. In deze gevallen aanvaardt de fabrikant geen enkele aansprakelijkheid.

1 INTRODUKSJON. 4
1.1 HÅNDBOKENS STRUKTUR 4
1.2 SYMBOLER 4
1.3 OPPBEVARING AV HÅNDBOKEN 4
2 BLI KJENT MED MASKINEN. 4
2.1 MODELLER [2WD] 4
2.2 MODELLER [4WD] 4
2.3 BRUKSOMRÅDE 5
2.3.1 Brukerkategori - definisjon 5
2.4 URIKTIG BRUK 5
2.5 SIKKERHETSVARSLER 5
2.5.1 Selvklebende etiketter (4) 5
2.6 MERKESKILT 6
2.7 HOVEDKOMPONENTER 6
3 SIKKERHETSFORSKRIFTER 6
3.1 GENERELLE ANBEFALINGER 6
3.2 FORBEREDELSER 7
3.3 NÅR MASKINEN BRUKES 7
3.4 VEDLIKEHOLD OG LAGRING 9
3.5 TRANSPORT. 10
3.6 MILJØVERN 10
4 FORSIKRE GRESSKLIPPEREN 11
5 MONTERING 11
5.1 MONTERINGSDELER (3) 11
5.2 MOTORPANSER (5:A). 11
5.3 BATTERI. 11
5.3.1 Koble til batteriet (6) 11
5.3.2 Lade opp batteriet 11
5.4 SETE (7) 11
5.5 RATT (8) 12
5.6 HENGERFESTE (9) 12
5.7 HURTIGKOBLINGSFESTER (1:N) 12
5.8 DEKKTRYKK 12
5.9 TILBEHØR 12
6 BETJENINGSUTSTYR 12
6.1 PEDAL FOR MEKANISK REDSKAPSLØFTER (10:C) 12
6.2 PARKERINGSBREMSEPEDAL (10:B) 12
6.3 SPERRE PARKERINGSBREMS (10:A) 12
6.4 FREMDRIFTSPEDAL (10:F) 13
6.5 RATT (10:D) 13
6.6 GASSKOMMANDO (GASSPAK) (11:A; 12:A) MOD.: [B&S Intek] [B&S Vanguard] [ST.] . . . 13
6.7 KOMMANDO FOR LUFT (DERSOM DENNE FINNES) (12:B) MOD.: [ST.] 13

6.8 TENNINGSLÅS/FRONTLYS (11:C; 12:C). 13
6.9 KRAFTUTTAK (11:D; 12:D). 13
6.10 TIMETELLER (13:A). 13
6.11 KLIPPEHØYDEINNSTILLING (11:E; 12:E) 13
6.12 SPAK FOR FRAKOBLING AV TRANSMISJONEN (14; 15) 14
6.13 SETEREGULERING (16:B). 14
6.14 MOTORPANSER 14
6.15 HURTIGKOBLINGSFESTER (16:C) 14

7 START OG KJØRING 14
7.1 FORHOLDSREGLER VED BRUK 14
7.2 KOMBINERT BRUK AV TILBEHØR 15
7.3 FYLLE BENSIN (19) 15
7.4 KONTROLLERE OLJENIVÅET I MOTOREN (21,; 22) 15
7.5 KONTROLLERE OLJENIVÅET I TRANSMISJONEN. 15
7.6 SIKKERHETSKONTROLL 15
7.6.1 Generell sikkerhetskontroll 15
7.6.2 Sikkerhetskontroll av det elektriske anlegget 16
7.7 START / ARBEID 16
7.7.1 Kjøring. 16
7.8 STOPP 16
7.9 RENGJØRING 16

8 BRUK AV TILBEHØRET 17
8.1 KLIPPEHØYDE 17
8.2 KLIPPERÅD 17

9 VEDLIKEHOLD 17
9.1 SERVICEPROGRAM 17
9.2 KLARGJØRING. 17
9.3 VEDLIKEHOLDSTABELL 17
9.4 DEKKTRYKK 17
9.5 ETTERFYLLING/SKIFTE AV MOTOROLJE. 17
9.5.1 Kontroll/etterfylling (21; 22) 17
9.5.2 Skifte/etterfylling (21; 22) 18
9.5.3 Skifte av oljefilter (hvis det finnes) 18
9.6 SKIFTE AV DRIVSTOFFILTER (21:B, 22:B) 18
9.7 KONTROLL OG ETTERFYLLING AV TRANSMISJONSOLJE (4WD) 18
9.7.1 Kontroll/etterfylling (25). 19
9.7.2 Skifte 19
9.8 KONTROLL AV DRIVREIM 19
9.9 STYREMEKANISME 19
9.9.1 Kontroller. 19
9.9.2 Justering (31) 19
9.10 BATTERI 20
9.10.1 Lading med motoren. 20

9.10.2 Lading med batterilader . . . 20
9.10.3 Montering/demontering . . . 20
9.10.4 Rengjøring . . . 20
9.11 LUFTFILTER, MOTOR . . . 20
9.11.1 Rengjøring / Utskiftning - mod.: [B&S Intek] (32) . . . 20
9.11.2 Rengjøring og skifte - modell: [B&S Vanguard] (33) . . . 21
9.11.3 Rengjøring / Utskiftning - mod.: [ST.] (34) . . . 21
9.11.4 Skifte av tennplugg . . . 21
9.11.5 Rengjøring av luftinntak . . . 21
9.12 SMØRING (30) . . . 21
9.13 SIKRINGER (35) . . . 22

10 SERVICE OG REPARASJONER . . . 22

11 OPPLAG . . . 23

12 KJØPSBETINGELSER . . . 23

13 VEDLIKEHOLDSTABELL . . . 23

14 FEILSØKINGSVEILEDNING . . . 24

1 INTRODUKSJON

Før start må denne instruksjonshåndboken leses nøye.

1.1 HÅNDBOKENS STRUKTUR

Håndboken består av et omslag, en innholdsfortegnelse, en del som inneholder alle figurer og til slutt den forklarende teksten.
Innholdet er delt inn i kapitler, avsnitt og underavsnitt.
Denne håndboken inneholder noen tabeller over de ulike motorene (hvis disse finnes).
Det gjør det enklere å lese den hvis du merker av opplysningene som gjelder den aktuelle maskinen/motoren.

Figurer

Figurene i denne bruksanvisningen er nummerert 1, 2, 3 osv.

Komponentene som vises i figurene er merket med bokstavene A, B, C, osv.

En anmerkning med referanse til figuren er merket (2).

En anmerkning med referanse til komponenten A i figur 2 er merket (2:A).

Overskrifter

Overskriftene i denne bruksanvisningen er nummerert som vist i følgende eksempel:

"2.3 BRUKSOMRÅDE" er en undertittel til «2 BLI KJENT MED MASKINEN» og er å finne under denne overskriften.

Ved henvisning til overskrifter, angis som oftest bare nummeret på overskriften, for eksempel: "Se 2.3.1".

1.2 SYMBOLER

Symbol for ADVARSEL. Hvis du ikke følger anvisningene nøye, kan det føre til alvorlige personskader og/eller materielle skade.

Symbol for PÅBUD. Henviser til noe som er påbudt å gjøre.

Symbol for FORBUD. Henviser til noe som er forbudt å gjøre.

Symbol for ANMERKNINGER. Henviser til en informasjon eller en spesielt viktig forklaring.

Symbol for HENVISNING. Betyr at det henvises til en informasjon. Anmerkningen viser hvor man finner informasjonen.

1.3 OPPBEVARING AV HÅNDBOKEN

Håndboken skal holdes i god og lesbar stand, og må oppbevares på et kjent sted som er lett tilgjengelig for brukeren.

2 BLI KJENT MED MASKINEN

Denne maskinen er et hageredskap, nærmere bestemt en gressklipper/frontklipper med sittende sjåfør.

Maskinen er utstyrt med en motor som driver klippeaggregatet som er beskyttet av et deksel, samt en transmisjonsenhet som driver maskinen.

Maskinen er leddet. Dvs. at chassiet er delt i to: en fremre og en bakre del som kan svinges etter hverandre.

Leddstyringen gjør at maskinen kan sno seg rundt trær og andre hindringer med sterkt redusert svingradius.

Brukeren kan kjøre maskinen og samtidig bruke det viktigste betjeningsutstyret mens han/hun sitter på førerplassen.

Sikkerhetsanordningene som er montert på maskinen sørger for å stanse motoren og klippeaggregatet.

2.1 MODELLER [2WD]

Maskinen er bakhjulsdrevet.

Bakakselen er utstyrt med en hydrostatisk girkasse med trinnløs utveksling forover og bakover.

For å gjøre det enklere å svinge, er bakakselen dessuten utstyrt med differensial.

Det frontmonterte tilbehøret drives ved hjelp av drivremmer.

2.2 MODELLER [4WD]

Maskinen har firehjulsdrift.

Kraften fra motoren til drivhjulene overføres hydraulisk.

Motoren aktiverer en oljepumpe som ved hjelp av en hydraulisk krets driver bak- og foraksene (hjulene).

For- og bakhjulene dreier med samme hastighet.

For å gjøre det enklere å svinge er begge akslene utstyrt med differensial.

Det frontmonterte tilbehøret drives ved hjelp av drivremmer.

2.3 BRUKSOMRÅDE

Denne maskinen er utviklet og konstruert for gressklipping.

Ved hjelp av det spesielle tilbehøret som produsenten har inkludert i maskinen, eller som kan kjøpes separat, kan arbeidet utføres på forskjellige måter. Disse fremgangsmåtene er beskrevet i håndboken eller i bruksanvisningen for de forskjellige tilbehørene.

Likeledes kan man ved å montere andre tilleggsutstyr (dersom produsenten har foreskrevet dette) bruke maskinen til andre funksjoner, dog innenfor de begrensninger og forhold som er angitt i bruksanvisningene for utstyret.

Maskinen skal kun brukes av én person.

Maskinen blir mindre stabil hvis den brukes med andre frontmonterte tilbehør enn klippeaggregatet.

Maskinen skal brukes enten med klippeaggregatet eller med et annet frontmontert utstyr.

2.3.1 Brukerkategori - definisjon

Denne maskinen er beregnet for forbrukere, dvs. ikke profesjonelle brukere, som bruker den for første gang og/eller ikke har noen erfaring med slike.

Denne maskinen er beregnet for hobbybruk.

2.4 URIKTIG BRUK

All annen bruk enn hva som er nevnt ovenfor, kan være farlig og føre til personskader og/eller materielle skader.

Med uriktig bruk menes (bare for å nevne noen):

- la andre personer, barn eller dyr sitte på maskinen eller på hengeren;
- trekke eller skyve laster uten det egnede tilbehøret;
- bruke maskinen på ustabilt, glatt, isete, steinete eller ujevnt terreng, over sølepytter eller sumper hvor det ikke er mulig å vurdere bakkefastheten;
- sette klipperedskapene i gang utenfor gressbevokste områder.

Uriktig bruk av maskinen medfører at garantien bortfaller, samt at produsenten frasier seg ethvert ansvar for skader eller kvestelser som påføres brukeren selv eller tredjepersoner. Brukeren må i slike tilfeller dermed ta det hele og fulle ansvar.

2.5 SIKKERHETSVARSLER

Sikkerhetsvarslene på maskinen informerer brukeren om hvordan han/hun skal gå frem når maskinen brukes. Dette gjelder spesielt i de tilfeller man må være ekstra forsiktig og årvåken.

ADVARSEL! Henviser til en fare. Står vanligvis sammen med andre symboler som viser hvilken fare det dreier seg om.

Advarsel! Les instruksjonshåndboken nøye før du begynner å bruke maskinen.

Advarsel! Se opp for utkastede gjenstander. Hold tilskuere borte.

Advarsel! Bruk alltid hørselvern.

Advarsel! Maskinen er ikke beregnet eller godkjent for kjøring på offentlig vei.



Advarsel! Når originaltilbehøret er montert kan maskinen kjøres i maks. 10° helling, uansett retning.

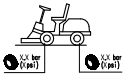

Dekktrykk. Merkeskiltet viser optimalt dekktrykk - se kapittel "0 TABELL – TEKNISKE DATA". Korrekt dekktrykk er en forutsetning for at man skal få tilfredsstillende resultater når man bruker maskinen.

2.5.1 Selvklebende etiketter (4)

Markerer parkeringsbremsens sperre.



Markerer innkobling/utkobling av giret (4:A).

Etiketten sitter:

- ved girinnkoblings-/utkoblingsspaken.



Markerer maksimal hengervekt (4:B).

Etiketten sitter:

- ved hengerfestet.



Advarsel! Fare for brannskader (4:C). Rør ikke lydpotten.

Etiketten sitter:

- ved lydpotten.


Advarsel! Fare for klemskader (4:D). Hold hender og føtter unna rattstammens leddkobling og hengerfestet når et tilbehør henger på.

Etiketten sitter:

- ved rattstammens leddkobling.
- ved hengerfestet.

Ødelagte eller uleselige etiketter skal skiftes ut.

Henvend deg til ditt godkjente servicesenter for å få nye etiketter.

2.6 MERKESKILT

Merkeskiltet inneholder følgende data (se fig. 1):

1. Produsentens adresse
2. Maskintype
3. Støynivå
4. CE-samsvarsmerking
5. Vekt i kg.
6. Motoreffekt og arbeidshastighet
7. Fabrikasjonsår
8. Delenummer
9. Artikkelkode

Notere delenummeret i feltet i figuren (1:10). Produktet identifiseres av to komponenter:

- Maskinens artikkel- og serienummer:
- Motorens serie-, type- og modellnummer:

Oppgi disse numrene hver gang du kontakter et godkjent serviceverksted.

Et eksemplar av samsvarserklæringen finner du på nest siste side i håndboken.

2.7 HOVEDKOMPONENTER

Maskinen består av følgende hovedkomponenter (se fig. 1):

A. Chassis
B. Hjul
C. Ratt
D. Sete
E. Styrekonsoll
F. Pedalstyring
G. Motorpanser
H. Løftespak for frontmontert tilbehør
I. Sikringsrom
J. Batteri
K. Drivstofftank
L. Beholder for transmisjonsolje
M. Motor
N. Hurtigkoblingsfester for tilbehør

3 SIKKERHETSFORSKRIFTER

Disse anvisningene må leses nøye før maskinen tas i bruk.

3.1 GENERELLE ANBEFALINGER

ADVARSEL! Disse anvisningene må leses nøye før maskinen tas i bruk.
Gjør deg kjent med betjeningsutstyret og med hvordan maskinen skal brukes riktig.
Lær deg å stanse maskinen og å koble ut betjeningen raskt.
Hvis man ikke følger anvisningene og instruksjonene, kan man risikere elektrisk støt, brann og/eller alvorlige skader.
Oppbevar alle anvisningene og instruksjonene for senere bruk.

La aldri barn eller andre som ikke kjenner disse anvisningene bruke maskinen.
Arbeidstilsynet har aldersbegrensning for bruk av maskiner og utstyr.

Bruk aldri maskinen mens noen står i nærheten. Vær spesielt oppmerksom på barn og dyr.

Maskinen må aldri brukes hvis brukeren er sliten, ikke føler seg vel eller er påvirket av medisiner, narkotika, alkohol eller andre stoffer som nedsetter refleksene eller konsentrasjonen.

Husk på at føreren eller brukeren er ansvarlig for ulykker og uforutsette situasjoner som kan oppstå og påføres andre mennesker eller eiendom.
Det er brukerens ansvar å vurdere eventuelle risikoer i området hvor arbeidet skal utføres, og han/hun må ta alle nødvendige forholdsregler for å garantere sin egen og andres sikkerhet.
Dette gjelder spesielt når arbeidet skal utføres i hellinger eller i kupert, glatt eller ustabilt terreng.

Hvis maskinen skal overdras eller lånes til andre, må man forsikre seg om at brukeren leser bruksanvisningene i denne håndboken.

La ikke barn eller andre sitte på maskinen sammen med deg. De kan falle av og pådra seg alvorlige skader, eller gjøre det vanskelig å kjøre maskinen på en forsvarlig måte.

Føreren må følge kjøreanvisningene nøye, og spesielt:

a. Ikke la seg distrahere og konsentrere seg om arbeidet.
b. Vær oppmerksom på at det ikke er mulig å gjenvinne herredømmet over maskinen ved å bremse hvis den sklir i en skråning. Hovedårsakene til at man mister kontrollen, er:
- For dårlig veigrep;
- For høy hastighet;
- Utilstrekkelig bremsing;
- Maskinen er ikke egnet for arbeidet;
- Manglende kjennskap til hvilken effekt terrengforholdene kan ha, spesielt ved kjøring i skråninger;
- Når maskinen brukes feil, f.eks. som trekkvogn.

Maskinen er utstyrt med en rekke mikrobrytere og sikkerhetsanordninger som ikke må tukles med eller fjernes. Det vil i så fall føre til at garantien og produsentens ansvar bortfaller. Kontroller at sikkerhetsanordningene fungerer korrekt hver gang du tar maskinen i bruk.

3.2 FORBEREDELSER

- Når du skal bruke maskinen skal du alltid ha på deg tykke, sklisikre arbeidssko og lange bukser.
- Kjør aldri maskinen barbeint eller med åpne sandaler.
- Du bør ikke ha kjeder eller armbånd på deg, eller være kledd i løstsittende klær, klær med løse bånd eller slips.
- Bind opp langt hår. Bruk alltid hørselvern.
- Undersøk grundig området som skal klippes og fjern alt som kan kastes ut fra maskinen eller skade klippeaggregatet og motoren (steiner, pinner, metallgjenstander, beinrester o.l.).

ADVARSEL! FARE! Drivstoffet er meget brannfarlig.
a. Drivstoffet skal oppbevares i spesielle beholdere.
b. Tanken skal fylles utendørs. Bruk trakt. Røyk aldri når du fyller eller håndterer drivstoff.
c. Fyll tanken før du starter motoren. Fyll ikke drivstoff og fjern ikke tanklokket mens motoren er i gang eller den er varm.
d. Hvis du har sølt drivstoff, må du ikke starte motoren. Flytt maskinen vekk fra det tilsølte området og unngå alt som kan antenne drivstoffet til det har fordampet og drivstoffdampene er fordunstet.
e. Skru alltid lokket til drivstofftanken og -kannen godt til etter fylling.

Bytt ut ødelagte lydpotter.

Kontrollere alltid maskinen før bruk. Sjekk spesielt hvordan klipperedskapet ser ut, og at skruene eller klipperedskapet ikke er slitte eller skadde.
Hvis de er skadde eller slitte skal klipperedskapet byttes ut sammen med skruene slik at balansen opprettholdes. Eventuelle reparasjoner skal utføres av et spesialverksted.

Kontrollere regelmessig batteritilstanden. Bytt det ut hvis du finner skader på boksen, lokket eller batteriklemmene.

3.3 NÅR MASKINEN BRUKES

Start ikke motoren i lukkede rom hvor det kan samle seg farlige eksosgasser. Motoren skal alltid startes i friluft eller i et godt ventilert område.
Husk alltid at eksosgassene er giftige.

Arbeid bare i dagslys eller med god kunstig belysning, og med gode siktforhold
Hold uvedkommende, spesielt barn og dyr unna arbeidsområdet.

Hvis mulig, unngå å klippe gresset når det er vått. Unngå å arbeide i regnvær og hvis det er fare for tordenvær. Bruk ikke maskinen i dårlig vær, spesielt hvis det er mulighet for lyn.



Koble fra klipperedskapet eller kraftuttaket før du starter motoren, og sett giret i fri.



Vær spesielt forsiktig når du nærmer deg hindringer som kan redusere sikten.



Sett på parkeringsbremsen når du parkerer maskinen.



Maskinen må ikke kjøres i bakker med mer enn 10° helling (17 %), uavhengig av kjøreretningen.



Husk at det er ikke noe som heter en "trygg" bakke. Kjøring på skrånende gressplener krever at du er spesielt påpasselig. For å unngå å velte eller miste kontrollen over maskinen, må du:

- **a.** Ikke bråstoppe eller -starte når du kjører oppover eller nedover en bakke;
- **b.** Koble trekkraften forsiktig inn og alltid kjøre med innkoblet gir, spesielt i nedoverbakke;
- **c.** Redusere hastigheten i bakker og i krappe svinger;
- **d.** Kjøre forsiktig over humper og søkk, og være oppmerksom på skjulte farer.
- **e.** Kjør aldri på tvers av skråningene. Kjør alltid rett oppover eller nedover i skrånende gressplener, og vær spesielt forsiktig når du skifter retning. Pass på at ikke hjulene støter mot hindringer (steiner, kvister, røtter osv.) som kan gjøre at du sklir sidelengs, velter eller mister kontrollen over maskinen.



Redusere hastigheten før du svinger i skråninger. Sett alltid parkeringsbremsen på før du forlater maskinen.



Vær spesielt forsiktig i nærheten av bratte steder, grøfter og høye kanter. Maskinen kan velte hvis ett av hjulene kommer utenfor kanten eller kanten skulle rase ut.



Vær spesielt forsiktig når du arbeider samtidig som du rygger. Se deg bakover før og mens du rygger, og kontrollere at det ikke finnes noen hindringer.



Vær forsiktig når du trekker last etter deg eller bruker tungt utstyr:

- **a.** Bruk bare godkjente tilhengerfester;
- **b.** Begrens lasten slik at den er lettere å kontrollere;
- **c.** Vri ikke plutselig på rattet. Vær forsiktig når du rygger;
- **d.** Bruk motvekter eller hjulvekter når det er anbefalt i instruksjonsboken.



Koble ut klipperedskapet eller kraftuttaket når du kjører over gressfrie områder eller du må flytte deg for å fortsette arbeidet på et annet sted. Hold samtidig klippeaggregatet i høyeste stilling.



Se opp for trafikken når du kjører i nærheten av veier.



ADVARSEL! Maskinen er ikke beregnet eller godkjent for kjøring på offentlig vei. I henhold til Vegtrafikkloven skal den kun brukes på private områder som er lukket for trafikk.



Bruk ikke maskinen hvis vernedekslene er ødelagte.



Pass på at ikke hendene eller føttene kommer bort i de roterende delene. Stå aldri i nærheten av utkasteråpningen.



La ikke maskinen stå med motoren i gang i høyt gress. Gresset kan antennes.



Når du bruker tilbehørene må utkastet aldri rettes mot personer som befinner seg i nærheten.



Bruk bare tilbehør som er godkjent av maskinprodusenten.



Bruk ikke maskinen hvis tilbehøret/ redskapet ikke er montert i de riktige punktene. Maskinen kan bli mindre stabil hvis den kjøres uten tilbehør.



Vær forsiktig når du bruker gressoppsamlingsposer og annet tilbehør som kan endre maskinens stabilitet. Dette er spesielt viktig i bakker og skråninger.



Endre ikke motorinnstillingene, og la ikke motoren kjøre på for høyt turtall.



Ta ikke på deler av motoren som blir varme under bruk. Fare for brannskader.

Koble fra klipperedskapet eller kraftuttaket, sett giret i fri og sett på parkeringsbremsen, stans motoren og ta ut tenningsnøkkelen (forsikre deg om at alle deler i bevegelse står helt stille).

- **a.** Hvis du lar maskinen stå ubevoktet eller du forlater førersetet:
- **b.** Før du fjerner årsakene til blokkeringen eller fjerner tilstoppet materiale i utkasteråpningen;
- **c.** Før du kontrollerer eller rengjør maskinen, eller gjør noe annet arbeid på den;
- **d.** Etter at du har kjørt på fremmedlegemer. Kontroller om maskinen har blitt skadet og reparere den før du bruker den igjen;

Koble fra klipperedskapet eller kraftuttaket og stans motoren (forsikre deg om at alle deler i bevegelse står helt stille):

- **a.** Før du fyller drivstoff;
- **b.** Hver gang du tar gressoppsamlingsposen av eller på;
- **c.** Før du regulerer klippehøyden, hvis det ikke er mulig å gjøre dette fra førersetet.

Koble alltid ut klipperedskapet eller kraftuttaket under transport eller når de ikke skal brukes.

Redusere gasspådraget før du stanser motoren. Steng drivstofftilførselen når du har avsluttet arbeidet, som forklart i håndboken.

Vær forsiktig med klippeaggregater som har flere enn én kniv. Hvis bare én av dem er i bevegelse kan den sette i gang de andre også.

ADVARSEL – Hvis noe går i stykker, eller det skjer en ulykke under arbeidet, skal du stanse motoren øyeblikkelig og fjerne maskinen slik at den ikke gjør ytterligere skade. Hvis det skjer en ulykke hvor du selv eller andre er blitt skadet, skal du straks sørge for egnet førstehjelp og kontakte lege eller sykehus for behandling av skadene. Fjern eventuelt avfall og rester som kan skade mennesker eller dyr hvis det blir liggende.

ADVARSEL - Støy- og vibrasjonsnivået oppgitt i bruksanvisningen er maskinens maks verdier. Bruk av en dårlig innstilt klippeanordning, for høy hastighet og intet vedlikehold, påvirker støy- og vibrasjonsutslippene betydelig. Ta nødvendige tiltak for å redusere mulige skader fra høyt støynivå og vibrasjonsbelastninger: Vedlikehold maskinen, bruk hørselsvern og ta pauser under arbeidet.

3.4 VEDLIKEHOLD OG LAGRING

ADVARSEL! - Ta ut tenningsnøkkelen og les instruksjonene før du begynner rengjøring eller vedlikehold. Kle deg i egnede klær og bruk alltid arbeidshansker i situasjoner som kan være farlige for hendene.

ADVARSEL! - Bruk aldri maskinen hvis noen av delene er slitte eller skadde. Defekte eller slitte deler skal skiftes ut og aldri repareres. Bruk kun originale reservedeler: Bruk av uoriginale og/ eller feilmonterte reservedeler setter maskinens sikkerhet i fare, kan forårsake ulykker eller personskader, og fritar fabrikanten for alle forpliktelser og ansvar.

Alle vedlikeholdsinngrep og reguleringer som ikke er beskrevet i denne håndboken, skal utføres av forhandleren eller av et spesialverksted som har den nødvendige kompetansen og utstyret, slik at arbeidet utføres korrekt og maskinens opprinnelige sikkerhetsnivå opprettholdes. Inngrep som utføres ved uegnede verksteder eller av ukvalifiserte personer vil medføre at alle garantier opphører, samt at produsenten fritas fra enhver forpliktelse og ansvar.

- Fjern nøkkelen etter bruk og kontrollere eventuelle skader.
- Pass på at mutterne og skruene er skrudd godt til, slik at maskinen alltid er i forsvarlig stand. Jevnlig vedlikehold er et vesentlig sikkerhetskrav og nødvendig for at maskinens ytelse alltid skal være på topp.
- Kontrollere regelmessig at skruene i klipperedskapet er korrekt tilstrammet.

Bruk arbeidshansker når du må manøvrere klipperedskapet og demontere eller montere det.

Pass på å balansere klipperedskapet når det slipes. Alle inngrep på klipperedskapet (demontering, sliping, balansering, montering og/eller utskifting) er arbeid som krever spesifikke kunnskaper og spesielt verktøy. Av sikkerhetsgrunner skal derfor slike inngrep alltid utføres på et spesialverksted.

- Kontrollere regelmessig at bremsene fungerer. Det er viktig å utføre vedlikehold på bremsene og reparere dem hvis det er nødvendig.
- Skift ut merkelappene med anvisninger og advarsler hvis de er ødelagte.
- Hvis maskinen ikke er utstyrt med mekaniske transportlåser skal tilbehøret alltid senkes ned på bakken når maskinen parkeres, lagres eller blir stående uten tilsyn.
- Oppbevar maskinen utilgjengelig for barn.

Maskinen må aldri oppbevares innendørs med drivstoff på tanken, hvor drivstoffdampene kan bli antent av åpen flamme, gnister eller ekstrem hete.

- La motoren få tid til å avkjøle seg før du setter den innendørs.
- For å redusere brannfaren skal du holde motoren, lydpotten, batterirommet og området hvor du oppbevarer drivstoffet fritt for gress, løv eller unødig mye fett.
- Av samme grunn skal du kontrollere regelmessig at det ikke finnes olje- og/eller drivstofflekkasjer.
- Hvis tanken må tømmes, må dette gjøres utendørs og når motoren er kald.
- Tenningsnøkkelen skal aldri stå i tenningslåsen eller være tilgjengelig for barn eller personer som ikke har kjennskap til maskinen. Ta alltid nøkkelen ut før du utfører vedlikehold.

ADVARSEL! - Batterisyre er etsende. Ved mekaniske skader eller overlading kan den lekke ut. Unngå innånding og all form for fysisk kontakt.

Innånding av syredampen kan føre til skader på slimhinnene og indre organer. Søk øyeblikkelig legehjelp.

ADVARSEL! - Batteriet må ikke overlades. Overlading kan føre til at batteriet eksploderer slik at syren renner ut.

ADVARSEL! – Syren kan forårsake alvorlige skader på verktøy, klær og andre materialer. Skyll tilsølte deler umiddelbart med vann.

Kortslutt ikke batteripolene. Det kan oppstå gnister som fører til brann.

VÆR FORSIKTIG med de hydrauliske komponentene. Hvis hydraulikkvæske under trykk renner ut, kan den trenge inn i huden og gjøre alvorlig skade. Søk øyeblikkelig legehjelp.

3.5 TRANSPORT

ADVARSEL! - Dersom maskinen skal transporteres med lastebil eller tilhenger må man bruke ramper som er sterke nok, og som er tilstrekkelig brede og lange.
Under transporten skal drivstoffkranen (hvor det finnes) være stengt. Senk klippeaggregatet eller tilbehøret, sett på parkeringsbremsen og forankre maskinen godt til transportkjøretøyet med tau, reip eller kjettinger.

3.6 MILJØVERN

- Miljøvern er et viktig aspekt og skal ha høy prioritet når maskinen brukes, både av hensyn til våre medmennesker og til miljøet vi lever i. Pass på at du ikke forstyrrer dine naboer.
- Følg de lokale forskrifter for avhending av emballasjer, oljer, drivstoff, filtre, ødelagte deler eller andre gjenstander som kan være miljøskadelige. Disse skal ikke kastes i husholdningsavfallet, men kildesorteres og leveres til de spesielle avfallsstasjonene som vil sørge for at materialene blir resirkulert.
- Følg de lokale forskriftene for avhending av gressavfallet.
- Når maskinen skal kasseres må du ikke etterlate den i miljøet, men levere den til en avfallsstasjon i samsvar med gjeldende lokale forskrifter.

4 FORSIKRE GRESSKLIPPEREN

Kontrollere forsikringen for traktorklipperen. Ta kontakt med ditt forsikringsselskap. Du må ha både trafikk-, brann-, skade- og tyveriforsikring.

5 MONTERING

Batteriet må fullades før du bruker det første gang.

Bruk ikke maskinen før du har utført alle inngrep som er beskrevet i avsnittet "MONTERING".

Utpakking og montering skal gjøres på et flatt og solid underlag hvor det er tilstrekkelig plass for maskinen og emballasjen. Bruk alltid korrekt verktøy.

5.1 MONTERINGSDELER (3)

Når maskinen leveres er setet og rattet ikke montert. Batteriet sitter på plass, men er ikke tilkoblet.

Alle monteringsdeler (3) beskrevet i listen nedenfor følger med i pakken:

Pos.	N.	Beskrivelse	Dimensjon
A	2	Stift	6 x 36
B	1	Mellomleggskive	6x38x0,5
C	1	Mellomleggskive	16x38x1,0
D	2	Tenningsnøkkel	/
E	2	Mutter til batteri	/
F	2	Skrue til batteri	/
G	2	Mutter	M8
H	1	Hengerfeste	/
J	2	Skrue	8x20
R	4	Fjærskiver	14 x 8,2 x 2

5.2 MOTORPANSER (5:A)

For å få tilgang til drivstoffkranen, batteriet og motoren, må du åpne motorpanseret.

Motorpanseret åpnes ved å:

1. løsne gummistroppen (5:B) foran på panseret.
2. Løft panseret forsiktig opp. For å lukke motorpanseret, legger du det ned og fester det med gummistroppen igjen.

Det er forbudt å starte motoren når motorpanseret er åpent.

5.3 BATTERI

For hvilken type batteri som benyttes av maskinen, se "0 TABELL - TEKNISKE DATA".

ADVARSEL! Syren i batteriet er etsende og skadelig hvis man kommer i kontakt med den.
Behandle batteriet forsiktig slik at ikke syren renner ut.

Ikke kontrollere og/eller etterfyll batterivæsken.

5.3.1 Koble til batteriet (6)

Koble batteriet til maskinens elektriske anlegg ved hjelp av skruene og mutterne (6:E; 6:F):

1. Kople først den røde kabelen til batteriets plusspol (+).
2. Kople deretter den svarte kabelen til batteriets minuspol (-).

Hvis kablene koples fra/til i omvendt rekkefølge, er det fare for kortslutning og skader på batteriet.

Hvis kablene byttes om, blir generatoren og batteriet ødelagt.

Stram kablene skikkelig. Løse kabler kan forårsake brann.

Start aldri motoren hvis ikke batteriet er tilkoblet. Fare for alvorlige skader på generator og el-anlegg.

5.3.2 Lade opp batteriet

Batteriet må fullades før du bruker det første gang.

Se 9.10. for hvordan du skal gå frem for å lade batteriet.

5.4 SETE (7)

1. Demontere følgende deler fra setekonsollen:
   - 4 Muttere (til låsing under transport. Skal ikke brukes).
   - 4 Skruer (7:K)
   - 4 Trykkskiver (7:L)
   - 4 Fjærskiver (7:R)
2. Plasser setet over festet i setekonsollen.
3. Montere trykkskivene (7:L) på skruene (7:K), med trykkskivene (7:R).

4. Sett skruene med skivene inn i spaltene i setekonsollen og ned i hullene i seteplaten. Skru setet fast.

Tiltrekkingsmoment: 9±1,7 Nm.

Hvis skruene trekkes hardere til enn 9±1,7 Nm vil setet bli ødelagt.

5. Kontroller at setet beveger seg lett i spaltene på konsollen.

Setet kan klappes sammen. Hvis maskinen parkeres utendørs i regnvær, kan setet vippes forover for å beskytte seteputen mot fuktighet.

5.5 RATT (8)

For å redusere aksialklaringen i rattstammen, må man montere 0,5 mm og/eller 1 mm mellomleggsskiver (3:C; 3:B) på rattstammen mellom bøssingene pos. (8:A) som forklart nedenfor.

1. Montere bøssingen (8:B) på rattstammen og fest den ved å skyve én av låsepinnene (8:C) ca. 1/3 inn.
2. Trekk bøssingen og rattstammen oppover.
3. Kontroller at skiven på 0,5 mm, skiven på 1,0 mm eller begge skivene kan trykkes inn i spalten som åpner seg i punktet (8:A). Skiven(e) må ikke trykkes inn med makt – det skal være en liten aksialklaring.
4. Skyv låsepinnen (8:C) ut med en dor (8:D) og ta bøssingen av.
5. Montere skiven(e) som forklart i punkt 3 ovenfor.
6. Montere skiven(e) som forklart i punkt 3 ovenfor.

5.6 HENGERFESTE (9)

Montere hengerfestet (9:B) bak på maskinen.

Bruk skruene og mutterne (9:A; 9:C).

Tiltrekkingsmoment: 22 Nm.

5.7 HURTIGKOBLINGSFESTER (1:N)

Hurtigkoblingsfestene leveres i en egen eske sammen med monteringsanvisningene, som ligger i samme pakke som maskinen.

Montere hurtigkoblingsfestene på maskinens drivaksler foran.

5.8 DEKKTRYKK

For dekktrykk, se “0 TABELL TEKNISKE DATA”

5.9 TILBEHØR

For montering av tilbehør, se egen monteringsveiledning som følger med det enkelte tilbehøret.

NB! I dette tilfellet anses klippeaggregatet som tilbehør.

6 BETJENINGSUTSTYR

6.1 PEDAL FOR MEKANISK REDSKAPSLØFTER (10:C)

Styrer utløseren (10:C1). Gjør det mulig å veksle mellom arbeidsstilling og transportstilling.

- Transportstilling: Trykk pedalen helt inn og slipp pedalen. Pedalen er fortsatt trykket inn.
- Arbeidsstilling: Trykk på pedalen og slipp den langsomt opp.

Skift ikke over til transportstilling mens tilbehøret fremdeles er i funksjon. Det vil skade drivremmen.

6.2 PARKERINGSBREMSEPEDAL (10:B)

Trykk aldri på pedalen mens du kjører.

Fare for at girkassen overopphetes.

Pedalen (10:B) har mulige stillinger:

Sluppet opp. Trekkraften er tilkoblet. Parkeringsbremsen er ikke aktivert.

Halvveis trykket inn. Fremdriften forover er frikoplet. Parkeringsbremsen er ikke aktivert.

Trykket helt inn. Fremdriften forover er frikoplet. Parkeringsbremsen er fullt aktivert, men ikke sperret. Denne stillingen anvendes også som nødbrems.

6.3 SPERRE PARKERINGSBREMS (10:A)

Sperren låser “clutch-bremse”-pedalen i inntrykket stilling. Funksjonen brukes til å låse maskinen i skråninger, under transport osv. når motoren ikke går.

Låsing:

1. Trykk pedalen (10:B) helt inn.
2. Sett sperren (10:A) over til høyre.
3. Slipp pedalen (10:B).
4. Slipp sperren (10:A).

Frigjøring:

1. Trykk inn og slipp pedalen (10:B).

6.4 FREMDRIFTSPEDAL (10:F)

Dersom maskinen ikke bremser som forventet når pedalen slippes, skal venstre pedal (9:B) brukes som nødbrems.

Pedalen bestemmer utvekslingsforholdet mellom motoren og drivhjulene (= hastigheten).

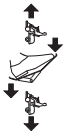

(○) Trykk pedalen fremover, – maskinen beveger seg fremover.
(○) Når pedalen ikke belastes - maskinen står stille.
(○) Trykk pedalen bakover – maskinen beveger seg bakover.
Trykket på pedalen reduseres - maskinen bremser.
På den øvre delen av pedalen finnes det en plate som kan reguleres slik at den kan tilpasses nøyaktig førerens fot.

Hvis maskinen ikke bremser som forventet når pedalen slippes, skal du bruke venstre pedal (10:B) som nødbrems.

6.5 RATT (10:D)

Ratthøyden kan reguleres trinnløst.

Skru opp justeringsrattet (10:E) på styremekanismen og hev eller senk rattet til ønsket stilling. Trekk til.

Rattet må aldri justeres mens du kjører.

Vri aldri på rattet når maskinen står stille med senket arbeidsredskap. Fare for unormal belastning på servoen og styremekanikken.

6.6 GASSKOMMANDO (GASSPAK) (11:A; 12:A) MOD.: [B&S Intek] [B&S Vanguard] [ST.]

Regulerer motorturtallet.

Full gass - skal alltid brukes når man arbeider med maskinen.

Tomgang.

6.7 KOMMANDO FOR LUFT (DERSOM DENNE FINNES) (12:B) MOD.: [ST.]

Regulerer choken ved kaldstart.

Regulatoren er trukket helt ut (12:B1) - gasspjeldet er lukket. Ved kaldstart.

Regulatoren er trykket inn (12:B2) – gasspjeldet er åpent. For varmstart og under kjøring.

Kjør aldri med choken trukket ut når motoren er varm.

Visse modeller er udstyret med et system, som kontrollerer chokerens position automatik i karburatoren under tændingen af motoren og opvarmningen.

6.8 TENNINGSLÅS/FRONTLYS (11:C; 12:C)

Tenningslåsen brukes til å starte og stoppe motoren.

I tillegg fungerer den som strømbryter for frontlyset.

Når du forlater førerplassen må du aldri la nøkkelen stå i stilling 2 eller 3. Det kan føre til brannfare (drivstoff kan renne inn i motoren gjennom forgasseren), samt fare for at batteriet lades ut og blir ødelagt.

Nøkkelen kan stå i fire stillinger:

1. Stoppstilling – motoren er kortsluttet. Nøkkelen kan tas ut.

2. Kjørestilling – frontlys på.

3. Kjørestilling – frontlys av.

4. Startstilling - startmotoren aktiveres når nøkkelen vris til denne stilling. Når motoren har startet, slipper du nøkkelen som går tilbake til kjørestilling 3. Vri nøkkelen til stilling 2 for å tenne lyset.

6.9 KRAFTUTTAK (11:D; 12:D)

Kraftuttaket må ikke kobles til når det frontmonterte tilbehøret befinner seg i transportstilling. Det vil ødelegge remdriften.

Knapp for innkobling / utkobling strømuttak (11:D, 12:D). Trykk på knappen for å koble inn / koble ut strømuttaket.

6.10 TIMETELLER (13:A)

Viser antall driftstimer. Fungerer bare når motoren er i gang.

6.11 KLIPPEHØYDEINNSTILLING (11:E; 12:E)

Maskinen er utstyrt med en betjeningsanordning for bruk av klippeaggregat med elektrisk klippehøydeinnstilling.


Bryteren gir trinnløs innstilling av klippehøyden.

Klippeaggregatet kobles til uttaket (13:B).

6.12 SPAK FOR FRAKOBLING AV TRANSMISJONEN (14; 15)

Spak for å kople fra den trinnløse transmisjonen.


2WD er utstyrt med en spak som er koplet til bakakselen. Se (14:A).

4WD er utstyrt med to spaker som henholdsvis er koplet til bakakselen (15:A) og forakselen (15:B).

Inn-/utkoblingsspaken må aldri stå mellom det ytterste og det innerste sporet. Dette vil overopphete og skade transmisjonen.

Spakene gjør det mulig å flytte maskinen for hånd (ved å skyve eller trekke den) uten å starte motoren.

De to stillingene er:

Transmisjon tilkoblet (14:A1; 15:A1-B1) - transmisjonen er tilkoblet for vanlig bruk.

Transmisjon frakoblet (14:A2; 15:A2-B2) - transmisjonen er frakoblet. Maskinen kan flyttes for hånd.

Maskinen må ikke slepes over lengre strekninger eller i høy fart. Transmisjonen kan skades.

Start ikke maskinen mens den forreste spaken er trukket helt ut. Fare for skader og oljelekkasje i forakslingen.

6.13 SETEREGULERING (16:B)


Setet kan justeres i lengderetningen som beskrevet nedenfor:

1. Trekk reguleringshåndtaket (16:A) opp.
2. Regulere setet til ønsket stilling.
3. Slipp reguleringshåndtaket (16:A) for å blokkere setet.

Setet er utstyrt med en sikkerhetsbryter som er koblet til maskinens sikkerhetssystem.

Det vil si at hvis ingen sitter i setet, kan ikke maskinen startes. (se 7.6.2.).

6.14 MOTORPANSER

For å få tilgang til drivstoffkranen, batteriet og motoren, se 5.2.

6.15 HURTIGKOBLINGSFESTER (16:C)


Disse festene gjør det mulig å skifte raskt og enkelt mellom de forskjellige tilbehørene.

Hurtigkoblingsfestene gjør det enkelt å flytte klippeaggregatet mellom to forskjellige stillinger, dvs.:

- Normalstilling med helt stram rem.
- 4 cm bak normalstilling, med slakk rem, slik at klippeaggregatet kommer nærmere hovedmaskinen.

Ved at remstrammeren frigjøres fra remmen, forenkler hurtigkoblingsfestene også bytte av reim og klippeaggregat, i tillegg til at det gjør det enklere å skifte til vaskestilling og til arbeidsstilling.

Slakke remstrammingen (17; 18)

Se også anvisningene som følger med tilbehøret og med hurtigkoblingsfestet.

1. Ta ut låsesplintene eller låsepinnene (17:C) på begge sider.
2. Åpne hurtigkoblingsfestene ved å trykke den bakre delen ned med hælen (17:A).

Når hurtigkoblingsfestene er åpnet, er aggregatarmene løse, dvs. de holdes ikke fast av koblingsfestet.

Før man utfører noen justeringer eller vedlikehold, må armene festes til koblingsfestet igjen som deretter lukkes.

1. Utføre nødvendige inngrep, som f.eks.:

- Hekte av remmen.
- Skifte tilbehøret ved å hekte av aggregatarmene (19).

Stramme remmen (17; 18)

Stram først på den ene siden og deretter på den andre, som beskrevet nedenfor.

Vri ikke spaken med hendene. Klemfare.

1. Sett foten på spaken (18:A) og vri den forsiktig en halv omdreining fremover.
2. Sett i låsesplinten eller låsepinnen (17:C).
3. Gjør det samme på den andre siden.

7 START OG KJØRING

7.1 FORHOLDSREGLER VED BRUK

Pass alltid på at oljenivået i motoren er korrekt. Dette er spesielt viktig når man arbeider i skrått terreng (se 7.4).
Vær meget forsiktig når du klipper gress i bakker og skråninger: Unngå å bråstarte og bråstoppe, kjør ikke maskinen på tvers av skråningen, kjør alltid fra toppen av skråningen og rett ned, eller fra foten av skråningen og rett opp.
Sett på parkeringsbremsen når du parkerer maskinen.

Maskinen kan kjøres i maks. 10º helling, uansett retning.

Senk hastigheten i skråninger og skarpe svinger, slik at maskinen ikke velter eller du mister kontrollen over den.

Gi Ikke fullt rattutslag når du kjører i høyeste hastighet. Maskinen kan velte.

Hold hender og fingrer vekk fra styringens leddkobling og setekonsollen. Klemfare.

7.2 KOMBINERT BRUK AV TILBEHØR

For kombinert bruk av tilbehør, se "TABELL FOR KORREKT KOMBINERT BRUK AV TILBEHØR" i avsnittet "0 TABELL - TEKNISKE DATA"

7.3 FYLLE BENSIN (19)

Bruk kun blyfri bensin. Bland ikke bensinen med olje.

For tankkapasitet, se “0 TABELL TEKNISKE DATA”. Innholdet sjekkes lett gjennom den gjennomsiktige tanken.

OBS! Bensin er “ferskvare”, og skal ikke oppbevares på tanken i mer enn 30 dager.

Det er mulig å bruke miljøvennlig drivstoff som alkylatbensin. Disse bensintypene har en sammensetning som er mindre skadelig for mennesker og miljø.

Man kjenner ikke til skadelige virkninger som følge av disse. Det finnes allikevel noen typer alkylatbensin i handelen som det ikke er mulig å gi eksakte bruksanvisninger for.

For ytterligere informasjon anbefaler vi at du leser anvisningene og dataene fra produsenten av alkylatbensinen.

Fyll ikke tanken helt full.

La det være et tomrom (som skal være minst like stort som hele påfyllingsrøret + 1-2 cm fra den øverste kanten av tanken), slik at bensinen kan utvide seg når den blir varm uten at den renner over.

Når du bruker maskinen siste gang før den skal settes i opplag (f.eks. i vintersesongen), skal du fylle så mye bensin på tanken at det er akkurat nok til dette siste arbeidet.
Før du setter maskinen i opplag må du nemlig tømme bensintanken helt (se 11).

7.4 KONTROLLERE OLJENIVÅET I MOTOREN (21,; 22)

Maskinen leveres med full motoroljetank.

Kontrollere oljenivået i motoren før du starter maskinen.

For kontroll / etterfylling av motorolje, se 9.5.1.

7.5 KONTROLLERE OLJENIVÅET I TRANSMISJONEN

For kontroll / etterfylling av olje i transmisjonen, se 9.7.1.

7.6 SIKKERHETSKONTROLL

Når du tester maskinen må du forsikre deg om at sikkerhetskontrollen gir samme resultat som beskrevet i tabellene nedenfor.

Sikkerhetskontrollen skal utføres hver gang maskinen tas i bruk.

Hvis bare ett av resultatene er forskjellig fra resultatene i tabellene nedenfor, må du ikke bruke maskinen!

Levere maskinen til et serviceverksted for ytterligere kontroll og reparasjon.

7.6.1 Generell sikkerhetskontroll

Objekt	Resultat
Drivstoffanlegg og tilkoblinger.	Ingen lekkasje.

Objekt	Resultat
Strømkabler.	All isolasjon intakt. Ingen mekaniske skader.
Avgassystem.	Ingen lekkasjer i tilkoblingspunkter. Alle skruer trukket til.
Oljeledninger	Ingen lekkasje. Ingen skader.
Kjør maskinen forover/bakover og slipp drifts-/kjørebremsens pedal.	Maskinen stopper.
Prøvekjøring.	Ingen unormale vibrasjoner. Ingen unormale lyder.

7.6.2 Sikkerhetskontroll av det elektriske anlegget

Tilstand	Inngrep	Resultat
Parkeringsbremsepedalen er ikke trykt inn.	Forsøk å starte.	Motoren starter ikke.
Motor i gang.	Føreren reiser seg fra setet.	Motoren stanser.

7.7 START / ARBEID

Motorpanseret skal være lukket og låst når maskinen er i drift.

Gi alltid full gass når du arbeider med maskinen.

Når en slår på maskinen må en vente i 2 sekund i posisjon for start før en slår på motoren.

1. Åpne drivstoffkranen (24).
2. Kontrollere at tennpluggledningene sitter på de respektive tennpluggene.
3. Kontrollere at kraftuttaket er frakoblet (11:D; 12:D).
4. Pass på at foten ikke hviler på drifts-/kjørebremsen (10:F).

Kaldstart

1. Koble inn transmisjonen (14:A1),(15:A1; 15:B1).
2. Aktiver parkeringsbremsen (10:B).
3. Sett gasspaken på full gass (11:A; 12:A).
4. Dra luftkommandoen fullstendig ut (12:B1) (dersom denne finnes).
5. Vri rundt tenningsnøkkelen og start motoren.

Før du bruker maskinen, må du vente noen minutter slik at oljen kan varmes opp.

Varmstart

1. Koble inn transmisjonen (14:A1),(15:A1; 15:B1).
2. Aktiver parkeringsbremsen (10:B).
3. Sett gasspaken på full gass (11:A; 12:A).
4. Luftkommandoen må trykkes på (12:B2) (dersom denne finnes).
5. Vri rundt tenningsnøkkelen og start motoren.

For å fortsette, se instruksjonene som gjengis i paragrafen 7.7.1.

7.7.1 Kjøring

For å arbeide med maskinen går du frem som beskrevet nedenfor:

- Trykk pedalen helt inn (10:B) og slipp den.
- Bruk pedalen (10:F) for å bevege maskinen.
- Kjør til stedet arbeidet skal utføres.
- Koble inn kraftuttaket hvis du har installert frontmontert tilbehør (11:D, 12:D).
- Start arbeidet.

7.8 STOPP

For å stoppe maskinen går du frem som beskrevet nedenfor:

- Koble fra kraftuttaket (11:D; 12:D).
- Sett på parkeringsbremsen (10:B).
- La motoren gå på tomgang i ett eller to minutter.
- Stans motoren ved å vri om tenningsnøkkelen.
- Åpne drivstoffkranen. Dette er spesielt viktig hvis maskinen skal transporteres, f.eks. på en tilhenger.

Koble fra tennkablene og ta tenningsnøkkelen ut av tenningslåsen hvis du forlater maskinen uten tilsyn.

Motoren kan være svært varm når den nettopp har blitt stanset. Rør ikke lydpotten, motoren eller kjøleribbene. Det kan forårsake brannskader.

7.9 RENGJØRING

For å redusere brannfaren må du holde motor, lydpotte, batteri og drivstofftank fri for gress, løv og olje.
Av samme grunn må du kontrollere regelmessig at det ikke finnes olje og/el-

ler drivstofflekkasjer.

Bruk aldri høytrykksspyler. Det kan ødelegge akseltetningene, de elektriske komponentene og hydraulikkventilene.

Rengjør alltid maskinen etter bruk. Følg anvisningene nedenfor når maskinen skal rengjøres:

- Rett ikke vannstrålen rett på motoren.
- Rengjør motoren med børste og/eller trykkluft.
- Rengjør motorens luftavkjølingsinntak.
- Etter at du har vasket maskinen med vann, må du starte den og klippeaggregatet, slik at vannet fjernes. I motsatt fall kan vannet trenge inn i lagrene og gjøre skade.

8 BRUK AV TILBEHØRET

Kontroller at gressplenen som skal klippes er helt fri for fremmedlegemer som steiner og lignende.

8.1 KLIPPEHØYDE

Du får best resultat ved å klippe av en tredjedel av gresshøyden. Se fig. 23.

Hvis gresset er høyt og må klippes kraftig, skal du klippe to ganger med forskjellig klippehøyde.

Bruk ikke den laveste klippehøyden hvis gressmatten er ujevn.

Klipperedskapene kan bli ødelagte hvis de slår mot bakken slik at de skreller de øverste jordlaget av plenen.

8.2 KLIPPERÅD

Følg rådene nedenfor for å oppnå best mulig klipperesultat:

- Klipp gresset ofte.
- Kjør motoren på full gass.
- Gresset må ikke være vått.
- Bruk skarpe redskaper.
- Hold undersiden av klippeaggregatet rent.

9 VEDLIKEHOLD

9.1 SERVICEPROGRAM

For at maskinen alltid skal være i god stand, pålitelig og driftssikker ikke minst av miljøvernhensyn, må du følge STIGA SpA sitt serviceprogram.

Inngrepene i dette programmet er beskrevet i vedlikeholdshåndboken til STIGA SpA som følger vedlagt.

Grunnservice skal alltid utføres av et autorisert verksted.

Første service og mellomservice bør utføres av et autorisert verksted, men kan også utføres av brukeren.

Inngrepene er beskrevet i heftet og i kapittelet “7 START OG KJØRING”, samt nedenfor.

Service som utføres av et autorisert verksted gir garanti for at arbeidet er utført fagmessig og at det er blitt brukt originale reservedeler.

Ved hver grunnservice og mellomservice som utføres ved et serviceverksted blir serviceheftet stemplet. Når du kan dokumentere serviceinngrepene vil det øke maskinens bruktverdi.

9.2 KLARGJØRING

Alt service- og vedlikeholdsarbeid skal gjøres mens maskinen står stille og motoren er slått av.

Sett alltid på parkeringsbremsen slik at maskinen ikke beveger seg.

Slå av motoren.

Koble fra tennkablene og ta ut tenningsnøkkelen så du er sikker på at ikke maskinen starter utilsiktet.

9.3 VEDLIKEHOLDSTABELL

Se kapittel “13 VEDLIKEHOLDSTABELL”. Hensikten med denne tabellen er å hjelpe deg med å holde maskinen i god og sikker stand. Her finner du de viktigste inngrepene og intervallene for disse. Inngrepet som skal utføres avhenger av hva som inntreffer først.

Skift olje oftere hvis motoren skal arbeide under vanskelige forhold eller ved svært høy omgivelsestemperatur.

9.4 DEKKTRYKK

Justere dekktrykket til verdiene oppgitt i avsnittet “0 TABELL TEKNISKE DATA”.

9.5 ETTERFYLLING/SKIFTE AV MOTOROLJE

Du finner også mer informasjon om dette vedlikeholdsinngrepet i håndboken

for motoren som følger med maskinen.

9.5.1 Kontroll/etterfylling (21; 22)

Kontrollere oljenivået hver gang du tar maskinen i bruk. Maskinen må stå vannrett når du kontrollerer oljenivået.

PTørk rundt oljepeilepinnen. Skru den løs og trekk den ut. Tørk av oljepeilepinnen.

Stikk oljepeilepinnen helt ned og skru den fast.

Skru den løs og trekk den opp igjen. Kontrollere oljenivået.

Fyll på olje hvis nivået ligger under merket "FULL" (21; 22).

Oljenivået må aldri overstige "FULL"-merket. Det vil føre til å motoren overopphetes. Hvis oljenivået går over "FULL", må du tappe oljen ut til du har fått korrekt nivå.

Skift olje oftere hvis motoren må jobbe under vanskelige forhold eller ved svært høy omgivelsestemperatur.

9.5.2 Skifte/etterfylling (21; 22)

For serviceintervaller, se kapittel 13.

Se "0 TABELL TEKNISKE DATA" for hvilken oljetype som skal brukes.

Bruk olje uten tilsetninger.
Skifte olje når motoren er varm.

Motoroljen kan være svært varm hvis den tappes rett etter at du har slått av motoren. Avkjøl oljen i noen minutter før du tapper den ut.

Gå frem som forklart nedenfor.

1. Plassere maskinen på flat bakke.
2. Trekk til parkeringsbremsen.
3. Åpne motorpanseret.
4. Klem sammen klemmene på oljetappeslangen. Bruk en regulerbar tang, polygriptang eller lignende (21:A; 22:A).
5. Flytt klemmen 3-4 cm opp på oljetappeslangen og trekk pluggen ut.
6. Samle opp oljen i en beholder.

OBS! Søl ikke olje på drivremmene.

7. Levere oljen til avfallsbehandling i overensstemmelse med lokale forskrifter.
8. Sett på oljetappepluggen og sett klemmen på plass igjen over pluggen.
9. Tørk eventuelt opp oljesøl.
10. Ta ut oljepeilestaven og fyll på ny olje. Kontrollere hvilke oljetype du skal bruke i avsnittet "0 TABELL TEKNISKE DATA".
11. Etter fylling av olje skal motoren startes og kjøres på tomgang i 30 sekunder.
12. Kontroller at det ikke finnes oljelekkasjer.
13. Slå av motoren. Vent i 30 sekunder og kontroller deretter oljenivået igjen som forklart i avsnitt 9.5.1.

9.5.3 Skifte av oljefilter (hvis det finnes)

For dette vedlikeholdsinngrepet, se håndboken for motoren som følger maskinen.

For serviceintervaller, se kapittel 13.

Henvend deg til et autorisert servicesenter for dette vedlikeholdsinngrepet.

Tapp først ut motoroljen og sett på oljetappepluggen som beskrevet ovenfor. Bytt deretter oljefilteret som forklart nedenfor:

- Rengjør området rundt filteret og ta ut filteret.
- Fukt den nye filterpakningen med olje.
- Montere filteret. Skru først inn filteret slik at pakningen kommer i berøring med motoren. Deretter skrur du filteret en 1/2-3/4 omdreining til.
- Gå videre med punkt 7 som beskrevet i avsnitt 9.5.2.

9.6 SKIFTE AV DRIVSTOFFILTER (21:B, 22:B)

For dette vedlikeholdsinngrepet, se håndboken for motoren som følger maskinen.

For serviceintervaller, se kapittel 13.

Kontrollere, etter at det nye filteret er montert, at det ikke finnes drivstofflekkasjer.

9.7 KONTROLL OG ETTERFYLLING AV TRANSMISJONSOLJE (4WD)

For serviceintervaller, se kapittel 13.

Se "2.10 TABELL TEKNISKE DATA" for hvilken oljetype og -mengde som skal brukes.

9.7.1 Kontroll/etterfylling (25)

1. Plassere maskinen på flat bakke.
2. Kontrollere oljenivået i beholderen (25:A). Nivået skal ligge på høyde med streken.
3. Fyll på mer olje om nødvendig.

9.7.2 Skifte

Oljetapping

1. Kjør maskinen i varierende hastigheter i 10-20 minutter for å varme opp transmisjonsoljen.
2. Plassere maskinen på flat bakke.
3. Trekk til parkeringsbremsen.
4. Sett frakoblingsspakene i stilling A1 - B1 som vist i fig. (15:A; 15:B).
5. Plassere ett oppsamlingskar under bakakselen og ett under forakselen.
6. Åpne motorpanseret og ta av oljepluggen.

Bruk bare en 3/8" firkantnøkkel på oljetappepluggen. Andre verktøy kan ødelegge pluggen.

7. Skru av oljetappepluggen på bakakselen (26:A).
8. Skru av de to tappepluggene på forakselen. Bruk en 12 mm pipenøkkel. La oljen i forakselen og rørledningene renne ut (27).
9. Kontroller at pakningene på forakselens tappeplugger er intakte (27). Sett på pluggene. Tiltrekkingsmoment: 15-17 Nm.
10. Kontroller at pakningen på bakakselens oljetappeplugg er intakt (26:A). Sett den tilbake på bakakselen. Skru oljetappepluggen til med 5 Nm.

Hvis oljetappepluggen trekkes til hardere enn 5 Nm kan den ødelegges.

1. Sug ut oljen nederst i beholderen ved hjelp av en oljesuger (28).
2. Levere oljen til avfallsbehandling i overensstemmelse med lokale forskrifter.

Påfylling

3. Fyll oljebeholderen med ny olje.
4. Kontrollere at utløserhåndtaket for bakakselens clutch er koblet ut.
5. Start motoren. Når motoren starter, flytter utløserhåndtaket for forakselens transmisjon seg automatisk innover.

Du må aldri starte motoren når utløserhåndtaket for bakakselens transmisjon er lagt inn, og utløserhåndtaket for forakselens transmisjon er koblet ut (14:A-B). Det vil ødelegge pakningene i forakselen.

Hvis motoren skal startes innendørs, må man kople en avtrekksanordning til motorens eksosrør.

6. Koble ut utløserhåndtaket for forakselens transmisjon.

OBS! Oljen suges veldig raskt inn i systemet. For å fylle kretsen og hindre at luft suges inn i systemet (hvilket aldri må skje), må beholderen stadig fylles slik at den forblir full.

7. Sett gasspedalen i foroverstilling og blokkere den med en trekile (29).
8. La den gå i foroverstilling i ca. ett minutt.
9. Flytt trekilen og still gasspedalen i motsatt retning. Fortsett å fylle på olje.
10. La den gå i motsatt retning i ca. ett minutt.
11. Skift kjøreretning en gang i minuttet som beskrevet ovenfor, og fortsett å fylle på olje til det slutter å boble i beholderen.
12. Slå av motoren, sett lokket (25:B) på oljebeholderen og lukk motorpanseret.
13. Sett i gang maskinen og la den gå i forskjellige hastigheter i noen minutter. Om nødvendig, justere oljenivået i beholderen.

9.8 KONTROLL AV DRIVREIM

Kontroller at alle remmene er intakte og uskadde.

For serviceintervaller, se kapittel 13.

9.9 STYREMEKANISME

For serviceintervaller, se kapittel 13.

9.9.1 Kontroller

Vri rattet litt frem og tilbake.

Det skal ikke være noe mekanisk slark i styrekjedene.

9.9.2 Justering (31)

Justere styrekjedene ved behov som forklart nedenfor:

1. Still maskinen i "rett forover"-stilling.
2. Justere styrekjedene med de to mutrene som sitter under midtpunktene (31).
3. Justere begge mutrene like mye, til det ikke er noe slark.
4. Prøvekjør maskinen rett forover og kontrollere at rattet ikke er skjevinnstilt.
5. Hvis rattet er skjevt, løsner du den ene mutteren og trekker til den andre.

Stram ikke styrekjedene for hardt. Det vil gjøre styring tung samtidig som kjedene slites mer.

9.10 BATTERI

Sjekk hvilken type batteri maskinen bruker i "0 TABELL - TEKNISKE DATA".

ADVARSEL! Batterisyre er etsende og skadelig hvis man kommer i kontakt med den.
Behandle batteriet forsiktig slik at ikke syren renner ut.

Hvis syren kommer i kontakt med øynene eller huden kan den forårsake alvorlige skader. Hvis en kroppsdel kommer i kontakt med syre, må du umiddelbart skylle med rikelige mengder vann og kontakte lege snarest.

Det er ikke nødvendig å kontrollere eller etterfylle batterivæske.

Den eneste form for vedlikehold som batteriet trenger, er gjenoppladning; f.eks. etter lang tids lagring.

Batteriet kan lades:

- med motoren
- med batterilader.

9.10.1 Lading med motoren

Denne måten er mulig bare hvis batteriet fremdeles har nok lading til å starte motoren.

- Hvis det er et nytt batteri, skal du koble kablene til batteriet.
- Plassere maskinen utendørs.
- Start motoren som forklart i håndbokens anvisninger.
- La motoren gå uavbrutt i 45 minutter (nødvendig tid for å fullade batteriet).
- Slå av motoren.

9.10.2 Lading med batterilader

Bruk en batterilader med konstant spenning. En vanlig batterilader kan ødelegge batteriet.
Henvend deg til din forhandler for ytterligere informasjon.

Koble batteriet fra strømanlegget før du kobler til batteriladeren.

9.10.3 Montering/demontering

Batteriet er plassert under motorpanseret.

Når batteriet monteres eller demonteres, skal kablene kobles til og fra som forklart nedenfor:

1. Ved demontering. Kople først den svarte kabelen fra batteriets minuspol (-). Kople deretter den røde kabelen fra batteriets plusspol (+).
2. Ved montering. Kople først den røde kabelen til batteriets plusspol (+). Kople deretter den svarte kabelen til batteriets minuspol (-).

Hvis kablene koples fra/til i omvendt rekkefølge, risikerer du kortslutning eller skader på batteriet.
Hvis kablene byttes om kan generatoren og batteriet bli ødelagt.
Stram kablene skikkelig. Løse kabler kan forårsake brann.
Start aldri motoren hvis ikke batteriet er tilkoblet. Fare for alvorlige skader på generator og el-anlegg.

9.10.4 Rengjøring

Hvis batteripolene har oksidert, må de rengjøres.

Rengjør batteripolene med en stålbørste og smør dem inn med fett.

9.11 LUFTFILTER, MOTOR

For serviceintervaller, se kapittel 13.

Du finner også mer informasjon om dette vedlikeholdsinngrepet i håndboken for motoren som følger med maskinen.

9.11.1 Rengjøring / Utskiftning - mod.: [B&S Intek] (32)

For serviceintervaller, se kapittel 13.

OBS! Rengjør/bytt filtrene oftere dersom maskinen arbeider i meget støvete terreng.

Demontere/montere luftfiltrene som forklart nedenfor:

1. Rengjør grundig rundt luftfilterhuset (32:A).
2. Demontere luftfilterdekselet ved å løsne de to skruene.
3. Fjern papirfilteret (32:B). Pass på at det ikke kommer noe smuss ned i forgasseren. Rengjør luftfilterhuset.
4. Rengjør papirfilteret ved å banke det lett mot en flat overflate. Bytt ut filteret hvis det er svært skittent.
5. Montere det igjen i motsatt rekkefølge.

Trykkluft eller petroleumsbaserte løsningsmidler, som for eksempel parafin, må ikke brukes til rengjøring av papirfilteret. Det vil ødelegge filteret.

Papirfilteret skal ikke oljes.

9.11.2 Rengjøring og skifte - modell: [B&S Vanguard] (33)

For serviceintervaller, se kapittel 13.

OBS! Rengjør/bytt filtrene oftere dersom maskinen arbeider i meget støvete terreng.

Demontere/montere luftfiltrene som forklart nedenfor.

1. Rengjør grundig rundt luftfilterdekselet.
2. Fjern luftfilterdekselet (33:A) ved å løsne de to klemmene.
3. Ta filterenheten ut (33:B). Forfilteret sitter over luftfilteret. Pass på at det ikke kommer noe smuss ned i forgasseren. Rengjør luftfilterhuset.
4. Rengjør papirfilteret ved å banke det lett mot en flat overflate. Bytt ut filteret hvis det er svært skittent.
5. Rengjør forfilteret. Bytt ut filteret hvis det er svært skittent.
6. Montere det igjen i motsatt rekkefølge.

9.11.3 Rengjøring / Utskiftning - mod.: [ST.] (34)

For inngrepstidsplanen, se kapittel 13.

MERK! Filtrene må rengjøres / skiftes ut ofte dersom maskinen arbeider i meget støvete terreng.

Fjern/installer luftfilterne på følgende måte:

1. Rengjør området rundt filterdekselet (34:A).
2. Åpne lokket (34:A) ved å dreie på håndtaket (34:B).
3. Fjern det filtrerende elementet (34:C, 34:D).
4. Fjern forfilteret av svamp (34:D) fra patronen (34:C).
5. Slå patronen (34:C) mot en hard overflate og blås trykkluft på siden for å fjerne støv og skitt.
6. Rengjør forfilteret av svamp (34:D) med vann og vaskemiddel og la det deretter lufttørke
7. Rengjør filterhuset innvendig (34:E) for støv og skitt. Sørg for at innsugingsrøret er slukket med et stoffstykke (34:F) for å unngå at det ikke kommer inn i motoren.
8. Fjern stoffstykket (34:F), fest filterelementet (34:D, 34:C) i huset og lukk igjen lokket (34:A).

9.11.4 Skifte av tennplugg

For serviceintervaller, se kapittel 13.

Rengjør området rundt tennpluggfestet før du løsner tennpluggen.

Se avsnitt “0 TABELL TEKNISKE DATA” for hvilken type tennplugg du skal bruke, og elektrodeavstanden.

9.11.5 Rengjøring av luftinntak

For serviceintervaller, se kapittel 13.

Se figur (32:C).

Motoren er luftkjølt.

Et tilstoppet kjølesystem vil kunne skade motoren.

En grundigere rengjøring av kjølesystemet utføres ved hver grunnservice.

9.12 SMØRING (30)

For serviceintervaller, se kapittel 13.

Objekt	Inngrep	Figur
Midtpunkt	4 smørenipler. Bruk en smørepistol fylt med universalfett. Pump helt til fettet trenger ut.	30A

Objekt	Inngrep	Figur
Styrekjeder	Børst kjedene rene med stålbørste. Smør med en universal kjedespray.	-
Remstram-mere	Smør lagerpunktene med olje, samtidig som de respektive reguleringene aktiveres. Dette inngrepet bør utføres av to personer.	30B
Komman-do-kabler.	Smør kabelendene med olje samtidig som de respektive kommandoene aktiveres. Bør utføres av to personer.	30C

9.13 SIKRINGER (35)

Plassering	Sikring
Strømtilførsel til drivstoffventilen	10 A
Strømtilførsel for elektrisk inn-stilling av klippehøyden	20 A
Strømtilførsel	30 A

10 SERVICE OG REPARASJONER

Denne håndboken gir all nødvendig informasjon om hvordan maskinen skal brukes, og om hvordan det grunnleggende vedlikeholdet som kan gjøres av brukeren skal utføres.

Alle justerings- og vedlikeholdsinngrep som ikke er beskrevet i denne håndboken, skal utføres av forhandleren eller av et verksted som har de nødvendige kunnskapene og utstyret. På denne måten kan man være trygg på at arbeidet utføres korrekt, og maskinens opprinnelige sikkerhetsnivå og tilstand opprettholdes.

Før man utfører noen av serviceinngrepene, må man:

a. Plassere maskinen på flat bakke.
b. Trekke til parkeringsbremsen.
c. Slå av motoren.
d. Ta nøkkelen ut av tenningen.

De autoriserte verkstedene gjør reparasjoner og service under garanti.

De bruker dessuten kun originale reservedeler

De originale STIGA S.p.A.-reservedelene og tilbehøret er spesielt utviklet for STIGA S.p.A.-maskinene.
Vi minner om at ikke originale reservedeler og tilbehør ikke er kontrollert eller godkjent av STIGA S.p.A.

Dersom man bruker ikke-originale reservedeler og tilbehør, kan det gå ut over maskinens funksjoner og sikkerheten.
STIGA S.p.A. frasier seg ethvert ansvar for skader eller kvestelser som forårsakes av slike produkter.

Vi anbefaler at du lar et autorisert serviceverksted ta seg av vedlikehold, service og kontroll av sikkerhetsanordninger én gang i året.

11 OPPLAG

1. Tøm drivstofftanken:
   - Start maskinens motor og la den gå til den stanser.
1. Skift oljen mens motoren fremdeles er varm.
2. Rengjør hele maskinen. Det er spesielt viktig å rengjøre undersiden av klippeaggregatet.
3. Hvis lakken er skadet, bør den utbedres for å unngå rustdannelser.
4. Lagre maskinen under tak på et tørt sted.

I maskiner med elektrisk starter:
Hvis temperaturen i opplaget er korrekt, er det tilstrekkelig å lade opp batteriet hver fjerde måned for å opprettholde ladingen.

Lad batteriet før du setter maskinen i opplag.
Batteriet kan bli alvorlig skadet hvis det er utladet når det settes i opplag.

12 KJØPSBETINGELSER

Garantien dekker alle material- og fabrikasjonsfeil.
Brukeren må følge omhyggelig alle anvisningene i den vedlagte dokumentasjonen.
Garantien dekker ikke skader som skyldes:

- At man ikke har gjort seg kjent med dokumentasjonen som følger med.
- Uoppmerksomhet.
- Feil eller ikke tillatt bruk og montering.
- Bruk av ikke-originale reservedeler.
- Bruk av tilbehør som ikke er levert eller godkjent av STIGA S.p.A.

Garantien dekker ikke:

- Normal slitasje av forbruksmaterialer som f.eks. innmaterskruer osv.
- Alminnelig slitasje.
- Motorer. Dekkes av motorprodusentens garanti iht. angitte garantibetingelser og -vilkår.

Kjøperen er beskyttet av de landets forskrifter og lover. Rettigheter som kjøperen har i følge gjeldende lover i det aktuelle landet, begrenses ikke på noen måte av denne garantien.

13 VEDLIKEHOLDSTABELL

Inngrep	**Serviceintervaller driftstimer/kalendermåneder**		**Ref. par./-fig.**
	1. gang	**Deretter**	
MASKIN			
Kontroll av alle fester	-	Før hver gangs bruk	-
Sikkerhetskontroller/Kontroll av betjeninger	-	Før hver gangs bruk	-
Kontroll av dekktrykk	-	Før hver gangs bruk	-
Generell rengjøring og kontroll	-	Etter hver gangs bruk	-
Generell smøring	-	50 timer og etter hver vask	9.12
Kontroll av slitasje på drivremmer	5 timer	50 timer	9.8
Kontroll og korrigering av styremekanismen	5 timer	100 timer	9.9
Lading av batteri	-	Før opplag. I maskiner med elektrisk starter: Vedlikeholdslading hver 4. måned.	9.10
Rengjøring av batteriklemmer.	-	Hvis oksidert	9.10.4
MOTORER/TRANSMISJON (generell)			
Kontroll/etterfylling av motorolje	-	Før hver gangs bruk	9.5.1
Skifte/fylling av motorolje	5 timer	50 timer/12 mnd.	9.5.2
Skifte av filter	-	100 timer	9.5.3
Skifte av drivstoffilter	5 timer	50 timer/12 mnd.	9.6

Inngrep	Serviceintervaller driftstimer/kalendermåneder		Ref. par./-fig.
Skifte av tennplugger	-	200 timer	9.11.3
Rengjøring av luftinntak	-	50 timer	9.11.4
Kontroll/etterfylling av oljenivået i transmisjonen	1 timer	50 timer	9.7
Skifte transmisjonsolje	5 timer	200 timer	9.7
Motore mod. B&S Intek, B&S Vanguard			
Rengjøring / utskiftning av for-luftfilter i skum	-	25 timer	9.11.1 9.11.2 (1)
Rengjøring / utskiftning av luftfilter i papir	-	100 timer	9.11.1 9.11.2 (1)
Motore mod. ST.			
Rengjøring / utskiftning av luftfilter i papir	5 timer	50 timer	9.11.3 (1)
(1) Rengjøres oftere hvis maskinen arbeider under spesielt vanskelige forhold eller hvis det er mye urenheter i luften.			

14 FEILSØKINGSVEILEDNING

Feil	Mulig årsak	Løsning
1. Startmotoren går ikke.	Batteriet har for dårlig lading.	Lad opp batteriet.
	Batteriet er feilkoblet	Kontrollere tilkoblingene
	Sikring 20A har gått.	Skift sikringen.
2. Startmotoren går, men motoren starter ikke. Tenningsnøkkelen står på start og startmotoren går, men motoren starter ikke.	Driftstoffkranen er lukket.	Åpne drivstoffkranen.
	Ingen bensintilførsel.	- Kontrollere tanknivået. - Kontrollere drivstoffilteret.
	Tenningsfeil.	- Kontrollere at hetten på tennpluggen sitter fast. - Kontrollere at elektrodene er rene og at avstanden mellom dem er korrekt.
3. Motoren er vanskelig å starte eller den fungerer uregelmessig.	Problemer med forgassingen.	Rengjør eller skift luftfilteret.
4. Motorytelsen blir dårligere mens man klipper.	For høy fremdriftsfart i forhold til klippehøyden.	Redusere fremdriftsfarten og/ eller øk klippehøyden.
5. Motoren stopper uten noen åpenlys årsak.	- Den har gått tom for drivstoff. - Prøv å starte motoren igjen.	Fyll drivstofftanken full (hvis problemet vedvarer, må du henvende deg til et godkjent serviceverksted).

Feil	Mulig årsak	Løsning
6. Ujevn klipping.		Kontroller lufttrykket i dekkene.
	Klipperedskapene er blitt sløve.	Henvend deg til et godkjent serviceverksted.
	For høy fremdriftsfart i forhold til gresshøyden.	Redusere fremdriftsfarten og/ eller øk klippehøyden.
	Klippeaggregatet er fullt av gress.	- Vent til gresser har blitt tørt. - Rengjør klipperedskapet.
7. Unormale vibrasjoner mens du arbeider.	- Knivene er ubalanserte. - Knivene er løse. - Løse deler. - Eventuelt skader.	Henvend deg til et godkjent serviceverksted for kontroll, utskifting eller reparasjon.
8. Motoren er i gang, men maskinen beveger seg ikke når man trykker på kjørepedalen.	Spaken for "utkobling av transmisjonen" står i utkoblet stilling.	Koble inn transmisjonen.
Hvis noen av følgende feil oppstår, må du skifte ut den tilhørende sikringen (22).		
9. Motoren starter ikke, eller starter og stopper igjen med én gang. Batteriet er fulladet.	Feil på 10A sikring.	Skift ut 10A sikringen.
10. Den elektriske innstillingen av klippehøyden fungerer ikke.	Feil på 20A sikring.	Skift ut 20A sikringen.
11. Ingen av de elektriske funksjonene virker. Batteriet er fulladet.	Feil på 30A sikring.	Skift ut 30A sikringen.

Henvend deg til forhandleren din hvis problemene vedvarer etter at du har gjort inngrepene beskrevet ovenfor.

Advarsel! Forsøk aldri å gjøre større reparasjoner selv hvis du ikke har det nødvendige verktøyet og de tekniske kunnskapene. Inngrep som blir feil utført vil medføre at garantien og produsentens ansvar bortfaller.

1 WSTĘP 4
1.1 STRUKTURA INSTRUKCJI. 4
1.2 SYMBOLE 4
1.3 PRZECHOWYWANIE INSTRUKCJI 4
2 POZNAJEMY MASZYNĘ 4
2.1 MODELE [2WD] 4
2.2 MODELE [4WD] 4
2.3 UŻYCIE ZGODNE Z PRZEZNACZENIEM 5
2.3.1 Określenie rodzaju użytkownika 5
2.4 UŻYCIE NIEWŁAŚCIWE 5
2.5 ZNAKI OSTRZEGAWCZE 5
2.5.1 Etykiety samoprzylepne (4) 6
2.6 TABLICZKA IDENTYFIKACYJNA 6
2.7 CZĘŚCI SKŁADOWE (1) 6
3 ZASADY BEZPIECZEŃSTWA 6
3.1 ZASADY OGÓLNE BEZPIECZEŃSTWA 6
3.2 CZYNNOŚCI WSTĘPNE 7
3.3 PODCZAS UŻYWANIA 8
3.4 KONSERWACJA I MAGAZYNOWANIE 10
3.5 TRANSPORT. 11
3.6 OCHRONA ŚRODOWISKA 11
4 UBEZPIECZENIE TRAKTORKA KOSIARKI 12
5 MONTAŻ 12
5.1 KOMPONENTY DO MONTAŻU (3) 12
5.2 OSŁONA SILNIKA (5:A) 12
5.3 AKUMULATOR 12
5.3.1 Podłączenie akumulatora (6) 12
5.3.2 Ładowanie akumulatora 13
5.4 FOTEL (7) 13
5.5 KIEROWNICA (8) 13
5.6 PŁYTA HOLOWNICZA (9) 13
5.7 SZYBKOZŁĄCZA (1:N) 13
5.8 CIŚNIENIE W OPONACH 13
5.9 WYPOSAŻENIE DODATKOWE 13
6 STEROWANIE 13
6.1 MECHANICZNY PEDAŁ PODNOŚNIKA WYPOSAŻENIA (10:C) 13
6.2 PEDAŁ HAMULCA POSTOJOWEGO (10:B) 14
6.3 DŹWIGNIA BLOKADY HAMULCA POSTOJOWEGO (10:A) 14
6.4 PEDAŁ NAPĘDOWY (10:F) 14
6.5 KIEROWNICA (10:D) 14
6.6 DŹWIGNIA GAZU (PRZYSPIESZENIE) (11:A; 12:A) MOD.: [B&S Intek] [B&S Vanguard] [ST.]] 14

6.7 DŹWIGNIA POWIETRZA (JEŻELI JEST PRZEWIDZIANA) (12:B) MOD.: [ST.]. 14
6.8 STACYJKA/REFLEKTOR (11:C, 12:C) 15
6.9 WAŁ POBORU MOCY (11:D; 12:D) 15
6.10 LICZNIK GODZIN (13:A) 15
6.11 REGULACJA WYSOKOŚCI KOSZENIA (11:E; 12:E) 15
6.12 DŹWIGNIA ZAŁĄCZANIA / ZWALNIANIA PRZEKŁADNI (14; 15) 15
6.13 REGULACJA FOTELA (16:B) 15
6.14 OSŁONA SILNIKA 15
6.15 SZYBKOZŁĄCZA (16:C) 16

7 URUCHOMIENIE I PRACA. 16
7.1 WSKAZÓWKI DOTYCZĄCE OBSŁUGI 16
7.2 UŻYWANIE WYPOSAŻENIA 16
7.3 UZUPEŁNIANIE BENZYNY (19) 16
7.4 SPRAWDZANIE POZIOMU OLEJU SILNIKOWEGO (21, 22) 17
7.5 SPRAWDZANIE POZIOMU OLEJU PRZEKŁADNIOWEGO 17
7.6 KONTROLA BEZPIECZEŃSTWA 17
7.6.1 Ogólna kontrola bezpieczeństwa 17
7.6.2 Kontrola bezpieczeństwa elektrycznego 17
7.7 ROZRUCH / PRACA. 17
7.7.1 Praca 18
7.8 ZATRZYMANIE 18
7.9 CZYSZCZENIE 18

8 UŻYTKOWANIE AKCESORIUM. 18
8.1 WYSOKOŚĆ KOSZENIA. 18
8.2 WSKAZÓWKI DOTYCZĄCE KOSZENIA 19

9 KONSERWACJA 19
9.1 PROGRAM OBSŁUGI SEWISOWEJ 19
9.2 PRZYGOTOWANIE 19
9.3 TABELA KONSERWACJI 19
9.4 CIŚNIENIE W OPONACH 19
9.5 UZUPEŁNIANIE / WYMIANA OLEJU SILNIKOWEGO 19
9.5.1 Kontrola / uzupełnianie (21; 22) 19
9.5.2 Wymiana / uzupełnianie (21; 22). 20
9.5.3 Wymiana filtra oleju (jeśli obecne) 20
9.6 WYMIANA FILTRA PALIWA (21:B, 22:B) 20
9.7 KONTROLA / UZUPEŁNIANIE OLEJU NAPĘDOWEGO [4WD] 20
9.7.1 Sprawdzanie/uzupełnianie (25) 20
9.7.2 Wymiana. 21
9.8 KONTROLA PRZEKŁADNI PASOWYCH 21
9.9 UKŁAD KIEROWNICZY 21
9.9.1 Kontrola 21
9.9.2 Regulacja (31) 21
9.10 AKUMULATOR 22

9.10.1 Ładowanie za pomocą silnika . . . 22
9.10.2 Ładowanie za pomocą ładowarki do akumulatorów . . . 22
9.10.3 Demontaż/Montaż. . . . 22
9.10.4 Czyszczenie . . . 22
9.11 FILTR POWIETRZA, SILNIK . . . 22
9.11.1 Czyszczenie / Wymiana - mod.: [B&S Intek] (32) . . . 22
9.11.2 Czyszczenie / Wymiana - mod.: [B&S Vanguard] (33) . . . 23
9.11.3 Czyszczenie / Wymiana - mod.: [ST.] (34) . . . 23
9.11.4 Wymiana świecy . . . 23
9.11.5 Czyszczenie wlotu powietrza . . . 23
9.12 SMAROWANIE (30) . . . 24
9.13 BEZPIECZNIKI (35) . . . 24

10 SERWIS I NAPRAWY . . . 24

11 MAGAZYNOWANIE. . . . 24

12 WARUNKI SPRZEDAŻY . . . 25

13 TABELA ZBIORCZA KONSERWACJI . . . 25

14 PRZEWODNIK IDENTYFIKACJI NIEPRAWIDŁOWOŚCI . . . 26

1 WSTĘP

Przed uruchomieniem maszyny należy dokładnie zapoznać się z niniejszą instrukcją obsługi.

1.1 STRUKTURA INSTRUKCJI

Instrukcja składa się z okładki, spisu treści, sekcji zawierającej wszystkie rysunki i tekstu z objaśnieniami.
Zawartość jest podzielona na rozdziały, paragrafy i punkty.
Niniejsza instrukcja zawiera tabele dotyczące różnych silników montowanych w (jeśli dostępny).
Aby ułatwić odczyt, należy odnaleźć dane, które odnoszą się do danej maszyny lub silnika.

Rysunki
Rysunki w niniejszej instrukcji zostały oznaczone numerami 1, 2, 3 i tak dalej.

Komponenty wskazane na rysunkach zostały oznaczone literami A, B, C i tak dalej.

Odniesienie do rysunku oznaczone jest cyfrą (2).

Odniesienie do komponentu A na rysunku 2 jest oznaczone poprzez (2:A).

Rysunki
Nagłówki niniejszej instrukcji obsługi zostały ponumerowane tak jak wskazano w następującym przykładzie:

„2.3 UŻYCIE ZGODNE Z PRZEZNACZENIEM”

jest podtytułem „2 POZNAJEMY MASZYNĘ” i zawarty jest w niniejszym nagłówku.

W odniesieniu do nagłówków, na ogół zostają podane tylko ich oznaczenia cyfrowe, na przykład „Patrz 2.3.1”.

1.2 SYMBOLE

Symbol OSTRZEŻENIA. Niezastosowanie się do dostarczonych instrukcji może prowadzić do poważnych obrażeń ciała i/lub uszkodzenia mienia.

Symbol NAKAZU. Oznacza operację, którą należy przeprowadzić obowiązkowo.

Symbol ZAKAZU. Oznacza operację zabronioną.

Symbol UWAGA. Oznacza informację lub wskazówkę o szczególnym znaczeniu.

Symbol ODSYŁACZA. Wskazuje odsyłanie do innej informacji, dopisek wskazuje, gdzie znajduje się dana informacja.

1.3 PRZECHOWYWANIE INSTRUKCJI

Przechowywać instrukcję w stanie niezniszczonym i czytelnym, w miejscu znanym i łatwo dostępnym dla użytkownika.

2 POZNAJEMY MASZYNĘ

Niniejsza maszyna jest sprzętem ogrodniczym, a dokładnie kosiarką do trawy, obsługiwaną przez osobę kierującą w pozycji siedzącej, z systemem tnącym w części przedniej.

Maszyna wyposażona jest w silnik, który napędza mechanizm tnący, zabezpieczony osłoną, a ponadto zespół przenoszenia napędu, który zapewnia ruch maszyny.

Maszyna posiada przegub. Oznacza to, że rama jest podzielona na część przednią i część tylną, które poruszają się zależnie jedna od drugiej.

Zastosowanie przegubu w kierowaniu maszyną powoduje, że maszyna może okrążać drzewa i inne przeszkody z bardzo ograniczonym promieniem skrętu.

Osoba kierująca jest w stanie prowadzić maszynę i uruchamiać główne funkcje pozostając w pozycji siedzącej na stanowisku kierowania.

Urządzenia bezpieczeństwa zamontowane w maszynie umożliwiają zatrzymanie silnika oraz agregatu tnącego.

2.1 MODELE [2WD]

Maszyna posiada napęd na tylne koła.

Tylna oś jest wyposażona w przekładnię hydrostatyczną o bezstopniowych przełożeniach do jazdy naprzód i wstecz.

Tylna oś jest również wyposażona w mechanizm róznicowy ułatwiający skręcanie.

Mocowane z przodu akcesoria są napędzane paskami napędowymi.

2.2 MODELE [4WD]

Maszyna posiada napęd na 4 koła.

Moc z silnika do kół napędowych przekazywana jest hydraulicznie..

Silnik napędza pompę olejową, która pompuje olej do napędu tylnej i przedniej osi.

Koła przednie i tylne obracają się z taką samą prędkością.

Aby ułatwić skręcanie, obie osie wyposażono w mechanizm różnicowy.

Mocowane z przodu akcesoria są napędzane paskami napędowymi.

2.3 UŻYCIE ZGODNE Z PRZEZNACZENIEM

Maszyna została zaprojektowana i wyprodukowana do cięcia trawy.

Użycie poszczególnych akcesoriów, zaprojektowanych przez Producenta jako wyposażenie oryginalne lub też jako dostępne oddzielnie, pozwala na wykonywanie pracy w różnych trybach roboczych, co ilustruje niniejsza instrukcja oraz broszury dołączone do poszczególnych akcesoriów.

Również możliwość zastosowania wyposażenia dodatkowego (jeśli Producent przewidział) może poszerzać zakres użycia zgodnego z przeznaczeniem do innych funkcji, w ramach ograniczeń i warunków określonych w instrukcjach dołączonych do wymienionego wyposażenia.

Maszyna musi być używana tylko przez jedną osobę kierującą.

Stabilność maszyny zmniejszona jest w przypadku użycia przedniego akcesorium odmiennego od agregatu tnącego.

Maszyna może być użytkowana z zamontowanym agregatem tnącym lub innych akcesorium przednim.

2.3.1 Określenie rodzaju użytkownika

Niniejsza maszyna przeznaczona jest do używania przez konsumentów, tzn. osoby niewyszkolone, pierwszy raz używających maszyny i/ub niedoświadczonych w jej używaniu.

Niniejsza maszyna przeznaczona jest do „używania amatorskiego".

2.4 UŻYCIE NIEWŁAŚCIWE

Jakiekolwiek zastosowanie odmienne od opisanego powyżej może być niebezpieczne i powodować obrażenia osób i/lub uszkodzenie mienia.

Jako użycie niezgodne z przeznaczeniem rozumieć należy przykładowo (lecz nie tylko):

- przewożenie na maszynie lub na przyczepie innych osób, dzieci lub zwierząt;
- holowanie lub pchanie ciężarów bez użycia odpowiedniego wyposażenia przeznaczonego do holowania;
- używanie maszyny do jazdy na terenie niestabilnym, śliskim, oblodzonym, kamienistym lub grząskim, zalanym lub bagnistym, co uniemożliwia ocenę stabilności terenu;
- uruchamianie urządzeń tnących na terenach nieporośniętych trawą.

Użycie niewłaściwe maszyny pociąga za sobą utratę gwarancji, zwalniając Producenta z wszelkiej odpowiedzialności i przenosząc na użytkownika koszty związane ze szkodami lub urazami dotyczącymi użytkownika bądź osób trzecich.

2.5 ZNAKI OSTRZEGAWCZE

Znaki dotyczące bezpieczeństwa umieszczone na maszynie informują użytkownika o sposobach postępowania podczas korzystania z maszyny, szczególnie podczas operacji wymagających szczególnej uwagi i ostrożności.

UWAGA. Wskazuje na zagrożenie. Zazwyczaj towarzyszą mu inne znaki wskazujące specyficzność zagrożenia.

Uwaga! Przed rozpoczęciem użytkowania maszyny należy zapoznać się z podręcznikiem obsługi

Uwaga! Uważać na wyrzucane przedmioty. Uważać na osoby przebywające w miejscu pracy maszyny.

Uwaga! Zawsze nosić ochraniacze słuchu.

Uwaga! Maszyna nie posiada homologacji dla jej używania na drogach publicznych.

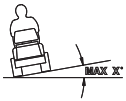

Uwaga! Maszyna z oryginalnym wyposażeniem dodatkowym może pracować w terenie o maksymalnym nachyleniu wynoszącym 10°, niezależnie od kierunku jazdy.

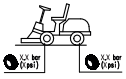

Ciśnienie w oponach. Na etykiecie wskazano optymalne wartości ciśnienia w oponach - patrz rozdz. "0 TABELA DANYCH TECHNICZNYCH". Poprawne ciśnienie w oponach jest zasadniczym warunkiem dla zagwarantowania wydajnego używania maszyny.

2.5.1 Etykiety samoprzylepne (4)

Wskazanie blokady hamulca postojowego.



Wskazanie załączenia / odblokowania przekładni (4:A).

Etykieta znajduje się:
- w pobliżu dźwigni załączania / odłączania przekładni.



Wskazanie maksymalnej masy ciągnionej (4:B).

Etykieta znajduje się:
- w pobliżu belki zaczepowej.



Uwaga! Zagrożenie poparzeniem (4:C): Nie dotykać tłumika.

Etykieta znajduje się:
- w pobliżu tłumika;



Uwaga! Zagrożenie przygnieceniem (4:D): Trzymać ręce i stopy z dala od przegubu sterowniczego i od zaczepu, kiedy przyłączone jest wyposażenie.

Etykieta znajduje się:
- w pobliżu przegubu sterowniczego;
- w pobliżu belki zaczepowej.

Zniszczone lub nieczytelne etykiety samoprzylepne muszą zostać wymienione.

Poprosić o nowe etykiety w swoim autoryzowanym centrum serwisowym.

2.6 TABLICZKA IDENTYFIKACYJNA

Tabliczka identyfikacyjna zawiera następujące dane (patrz rys. 1):

1. Adres producenta
2. Typ maszyny
3. Poziom mocy akustycznej
4. Oznakowanie zgodności CE
5. Masa w kg
6. Moc i prędkość obrotowa silnika
7. Rok produkcji
8. Numer fabryczny
9. Kod artykułu

Należy wpisać numer fabryczny Państwa maszyny w odpowiednim miejscu na rysunku (1:10).

Produkt jest oznaczany za pomocą dwóch komponentów:
- Numeru fabrycznego i seryjnego maszyny:
- Numeru seryjnego, typu i modelu silnika.

Należy posługiwać się nazwami identyfikacyjnymi za każdym razem w przypadku kontaktu z autoryzowanym warsztatem.

Przykład deklaracji zgodności znajduje się na przedostatniej stronie instrukcji.

2.7 CZĘŚCI SKŁADOWE (1)

Maszyna składa się z następujących głównych części składowych (patrz rys. 1):

A. Rama
B. Koła
C. Kierownica
D. Fotel
E. Konsola
F. Pedały
G. Maska silnika
H. Dźwignia podnoszenia wyposażenia przedniego
I. Gniazdo bezpieczników
J. Akumulator
K. Zbiornik paliwa
L. Zbiornik oleju napędowego
M. Silnik
N. Wsporniki z szybkim odłączeniem do wyposażenia

3 ZASADY BEZPIECZEŃSTWA

Uważnie przeczytać niniejszą instrukcję obsługi przez użyciem maszyny.

3.1 ZASADY OGÓLNE BEZPIECZEŃSTWA

UWAGA! Uważnie przeczytać niniejszą instrukcję obsługi przez użyciem maszyny.
Zapoznać się z poleceniami i ze stosownym używaniem maszyny.
Nauczyć się zatrzymywać maszynę i szybko wyłączać polecenia sterujące.
Niezastosowanie się do ostrzeżeń oraz instrukcji może spowodować porażenie prądem, pożar i/lub ciężkie obrażenia ciała.
Zachować wszystkie instrukcje i ostrzeżenia dla przyszłego odniesienia.

Nie pozwolić nigdy, aby maszyna używana była przez dzieci lub osoby, które nie zapoznały się w sposób wystarczający z instrukcjami.
Prawa lokalne mogą wyznaczać minimalny wiek użytkownika.

Nigdy nie używać maszyny, kiedy w jej pobliżu znajdują się osoby, zwłaszcza dzieci, lub zwierzęta.

Nigdy nie używać maszyny w przypadku gdy użytkownik jest zmęczony lub w złym stanie zdrowotnym, lub po zażyciu lekarstw, narkotyków, alkoholu i substancji negatywnie wpływających na jego zdolność reakcji i uwagi.

Pamiętać o tym, ze osoba kierująca lub użytkownik jest odpowiedzialny za wypadki i nieszczęścia, którym mogą ulec inne osoby lub ich mienie.
Użytkownik odpowiedzialny jest za ocenę możliwego ryzyka wynikającego z ukształtowania terenu, na którym się pracuje, a także za powzięcie wszelkich niezbędnych środków ostrożności w celu zagwarantowania bezpieczeństwa sobie i innym osobom, zwłaszcza pochyleń, terenów powypadkowych, śliskich i niestabilnych.

W przypadku odstąpienia lub wypożyczenia maszyny osobom trzecim, należy upewnić się, że użytkownik zapoznał się ze wskazówkami dotyczącymi obsługi, zawartymi w niniejszej instrukcji.

Zabrania się transportowania dzieci lub innych osób na maszynie. Mogą one spaść i doznać poważnych obrażeń, a także uniemożliwiać bezpiecznie kierowanie maszyną.

Kierowca maszyny musi dokładnie przestrzegać instrukcji dotyczących prowadzenia maszyny, a zwłaszcza:

a. Zachować uwagę i niezbędną koncentrację podczas pracy;
b. Pamiętać, że utrata kontroli nad maszyną, która osuwa się po terenie pochyłym, nie jest odzyskiwana za pomocą hamulca. Główne powody utraty kontroli to:
- Brak przyczepności kół;
- Nadmierna prędkość;
- Niepoprawne hamowanie;
- Maszyna nieodpowiednia dla sposobu jej używania;
- Nieznajomość skutków jakie mogą wiązać się z warunkami terenu, zwłaszcza na terenach pochyłych;
- Niestosowne używanie jako pojazd holowniczy;

Maszyna wyposażona jest w szereg mikro wyłączników i urządzeń bezpieczeństwa, którymi nie należy nigdy manipulować, ani nie należy ich usuwać, gdyż powoduje to unieważnienie gwarancji i producent odmawia ponoszenia jakiejkolwiek za to odpowiedzialności. Przed każdym użyciem maszyny należy sprawdzić, czy urządzenia zabezpieczające działają.

3.2 CZYNNOŚCI WSTĘPNE

- W czasie używania maszyny należy zawsze ubierać odporne i przeciwpoślizgowe obuwie robocze oraz długie spodnie.
- Nie należy włączać maszyny będąc na boso ani w odkrytym obuwiu.
- Unikać zakładania łańcuchów, bransolet, wiszących ubrań, lub odzieży posiadającej tasiemki, oraz krawatów.
- Długie włosy należy spiąć. Zawsze należy stosować ochraniacze słuchu.
- Dogłębnie skontrolować obszar roboczy i usunąć wszystko to co mogłoby być wydalone przez maszynę lub zniszczyć zespół tnący i silnik (kamienie, gałęzie, druty, kości, itp.).

UWAGA: NIEBEZPIECZEŃSTWO! Paliwo jest wysoce łatwopalne.
a. Przechowywać paliwo w zbiornikach wyprodukowanych specjalnie do tego celu;
b. Uzupełnić poziom paliwa z użyciem lejka, jedynie na otwartej przestrzeni i nie palić podczas niniejszej operacji oraz w każdym przypadku obchodzenia się z paliwem;
c. Uzupełnić poziom przed uruchomieniem silnika; nie uzupełniać paliwa i nie usuwać korka zbiornika gdy silnik jest w działaniu lub jest gorący;
d. W przypadku wycieku paliwa nie uruchamiać silnika, lecz oddalić

maszynę od obszaru wycieku paliwa i unikać powstania źródła zapłonu, dopóki paliwo nie odparuje a jego opary nie zostaną rozproszone;

e. Zawsze umieszczać i dokładnie dokręcać korki zbiornika oraz pojemnika paliwa.



Wymienić wadliwe tłumiki.



Przed użyciem, wykonać ogólny przegląd maszyny a w szczególności wyglądu urządzenia tnącego i sprawdzić, czy śruby i urządzenia tnące nie są zużyte lub uszkodzone.
Wymienić urządzenie tnące w stanie zablokowanym, wraz z uszkodzonymi lub zużytymi śrubami, w celu utrzymania wyważenia.
Wszelkie naprawy powinny być przeprowadzane w specjalistycznych centrach.



Okresowo sprawdzać stan akumulatora. Należy wymienić go w przypadku widocznych uszkodzeń na obudowie, osłonie lub zaciskach.

3.3 PODCZAS UŻYWANIA



Nie wolno uruchamiać silnika w pomieszczeniach zamkniętych, gdzie może się gromadzić niebezpieczny dla zdrowia tlenek węgla.
Czynności uruchamiania muszą być wykonywane na zewnątrz lub w miejscu dobrze napowietrzonym.
Pamiętać zawsze, że spaliny są toksyczne.



Pracować tylko przy źródle światła dziennego lub dobrym sztucznym świetle i w warunkach dobrej widoczności.
Oddalać osoby, dzieci i zwierzęta od obszaru pracy.



W miarę możliwości, unikać pracy na wilgotnej trawie. Unikać pracy podczas deszczu i kiedy występuje zagrożenie wystąpieniem burz. Nie używać maszyny w warunkach złej pogody, szczególnie z prawdopodobieństwem wystąpienia wyładowań atmosferycznych.



Przed włączeniem silnika, odłączyć agregat tnący lub jednostkę poboru mocy, umieścić przekładnię na biegu "jałowym".



Podczas zbliżania się do przeszkód ograniczających widoczność należy zachować ostrożność.



Zaciągać hamulec postojowy podczas parkowania maszyny.



Maszyny nie wolno używać na terenach o pochyleniu większym niż 10° (17%), niezależnie od kierunku jazdy.



Należy pamiętać, że nie istnieją "bezpieczne" tereny pochyłe. Poruszanie się na terenach pochyłych wymaga szczególnej uwagi. Aby uniknąć wywrócenia lub utraty kontroli nad maszyną:

a. Nie zatrzymywać się, ani nagle nie wznawiać pracy wjeżdżając na lub zjeżdżając z górki;

b. Lekko załączyć napęd i utrzymywać zawsze załączony, zwłaszcza przy zjeżdżaniu;

c. Należy ograniczyć prędkość na terenach pochyłych i na ostrych zakrętach;

d. Uważać na wzniesienia, wyboje i ukryte zagrożenie.

e. Nigdy nie używać maszyny poprzecznie do kierunku pochylenia terenu. Na terenach pochyłych należy pracować zgodnie z kierunkiem wzniesienia/spadku i nigdy poprzecznie, uważając na zmiany kierunku i na przeszkody dla kół (kamienie, gałęzie, korzenie, itp.), które mogą powodować poślizgnięcie boczne, wywrócenie lub utratę kontroli nad maszyną.



Ograniczyć prędkość przed jakąkolwiek zmianą kierunku na terenach pochyłych i zawsze zaciągnąć hamulec postojowy przed pozostawieniem maszyny zatrzymanej i nienadzorowanej.



Bardzo uważać w pobliżu urwisk, rowów i nasypów. Maszyna może się przewrócić, jeśli koło przejedzie nad krawędzią lub jeśli krawędź obsunie się.

Zachować ostrożność podczas poruszania naprzód i podczas cofania. Przed i w trakcie cofania należy oglądać się za siebie, żeby w porę spostrzec ewentualne przeszkody.

Uważać ciągnąc ładunki lub używając ciężkich przyrządów:

- **a.** Do podłączenia belek zaczepowych używać tylko zatwierdzonych punktów;
- **b.** Ograniczyć ładunki do tych, które można łatwo kontrolować;
- **c.** Nie wykonywać nagłych skrętów. Uważać podczas cofania;
- **d.** Używać przeciwwagi lub ciężarów na kołach, kiedy jest to zalecane w instrukcjach.

Odłączyć agregat tnący lub jednostkę poboru mocy podczas przemieszczania się po strefach pozbawionych trawy, kiedy przechodzi się z lub ku obszarowi, który będzie koszony i umieścić agregat tnący w jak najwyższej pozycji.

Podczas korzystania z maszyny w pobliżu drogi, należy uważać na ruch uliczny.

UWAGA! Maszyna nie posiada homologacji dla jej używania na drogach publicznych. Musi być ona używana (zgodnie z Kodeksem Drogowym) wyłącznie na obszarach prywatnych, zamkniętych dla ruchu.

Nigdy nie używać maszyny w przypadku uszkodzenia osłon;

Nie zbliżać rąk i stop do lub pod części obracające się. Trzymać się zawsze z daleka od otworu wylotowego spalin.

Nie pozostawiać zatrzymanej maszyny na wysokiej trawie z poruszającym się silnikiem, aby uniknąć spowodowania pożaru.

Podczas używania wyposażenia dodatkowego nigdy nie należy kierować wylotu spalin na przebywające obok osoby.

Należy używać wyłącznie wyposażenia zatwierdzonego przez Producenta maszyny.

Nie wolno używać maszyny, jeżeli wyposażenie/narzędzia nie zostały zainstalowane w przewidzianych punktach. Prowadzenie bez wyposażenia może mieć niekorzystny wpływ na stabilność maszyny.

Podczas używania zbieracza trawy i innego wyposażenia należy zachować ostrożność. Mogą one wpływać na stabilność maszyny, szczególnie na terenach pochyłych.

Nie zmieniać regulacji silnika i nie pozwalać aby chodził on na zbyt wysokich obrotach.

Nie należy dotykać elementów silnika, które nagrzewają się podczas pracy. Niebezpieczeństwo poparzeń.

Odłączyć agregat tnący lub jednostkę poboru mocy, umieścić na biegu jałowym i zaciągnąć hamulec postojowy, zatrzymać silnik i wyjąć klucz, (upewniając się, że wszystkie części poruszające się całkowicie się zatrzymały):

- **a.** Za każdym razem gdy pozostawia się maszynę bez nadzoru lub oddala się od stanowiska kierowcy:
- **b.** Przed usunięciem przyczyn zablokowania lub przed oczyszczeniem transportera rozładunku;
- **c.** Przed skontrolowaniem, oczyszczeniem lub pracą na maszynie;
- **d.** Po uderzeniu w ciało obce. Sprawdzić ewentualne uszkodzenie maszyny i wykonać niezbędne naprawy przed jej ponownym użyciem;

Odłączyć agregat tnący lub jednostkę poboru mocy i zatrzymać silnik (upewniając się, że wszystkie części poruszające się całkowicie się zatrzymały):

- **a.** Przed uzupełnianiem paliwa;
- **b.** Za każdym razem gdy zdejmuje się lub ponownie zakłada zbieracz:
- **c.** Przed przeprowadzeniem regulacji wysokości koszenia, jeżeli niniejsza operacja nie może zostać przeprowadzona z pozycji kierowcy.

Odłączyć agregat tnący lub jednostkę poboru mocy podczas transportu i zawsze gdy nie są one używane.

Zmniejszyć gaz przed zatrzymaniem silnika. Odciąć zasilanie paliwa po zakończeniu pracy, śledząc instrukcje opisane w publikacji.

Zwrócić uwagę na zespół elementów tnących z więcej niż jednym agregatem tnącym, gdyż obracający się agregat tnący może powodować obracanie innych agregatów.

UWAGA – W przypadku uszkodzeń lub wypadków podczas pracy, natychmiast zatrzymać silnik i oddalić maszynę tak, aby nie spowodować jej większego uszkodzenia; w przypadku wypadków powodujących obrażenia osobiste lub innych osób, natychmiast zastosować procedury pierwszej pomocy, odpowiednie dla sytuacji i zwrócić się o przepisanie koniecznego leczenia w Strukturze Sanitarnej. Odpowiednio usunąć ewentualne resztki, które mogłyby spowodować uszkodzenie lub zranienie osób lub zwierząt, w przypadku ich niezauważenia.

OSTRZEŻENIE - Poziom hałasu i drgań podany w niniejszych instrukcjach przedstawia maksymalne wartości tych parametrów dopuszczalne dla użytkowania maszyny. Stosowanie źle wyważonego narzędzia tnącego, zbyt wysoka prędkość ruchu, nieprawidłowe wykonywanie konserwacji lub jej brak wpływają w istotny sposób na zwiększenie emisji hałasu i poziomu drgań. W związku z powyższym jest konieczne powzięcie środków zapobiegawczych mających na celu usunięcie ewentualnych skutków zbyt wysokiego hałasu i nadmiernych drgań; dokonać konserwacji maszyny, stosować ochronniki słuchu oraz dokonywać przerw podczas pracy.

3.4 KONSERWACJA I MAGAZYNOWANIE

UWAGA! - Wyjąc kluczyk i przeczytać stosowne instrukcje przed rozpoczęciem jakiejkolwiek czynności czyszczenia lub konserwacji. Ubierać stosowną odzież i rękawice robocze we wszystkich sytuacjach zagrożenia dla rąk.

UWAGA! - Nigdy nie używać maszyny z zużytymi lub zniszczonymi częściami. Elementy uszkodzone lub zniszczone muszą zostać wymienione, nigdy naprawiane. Używać tylko oryginalnych części zamiennych: używanie części nieoryginalnych i/ lub niepoprawnie zainstalowanych ogranicza bezpieczeństwo maszyny, może być przyczyną wypadków i obrażeń osobistych, za które Producent nie bierze żadnego zobowiązania i odpowiedzialności.

Wszelkie czynności związane z regulacją i konserwacją, które nie zostały opisane w niniejszej instrukcji muszą być wykonywane przez lokalnego Sprzedawcę lub wyspecjalizowane Centrum serwisowe, które dysponuje wiedzą i odpowiednim sprzętem niezbędnym do prawidłowego wykonania pracy, zachowując stopień bezpieczeństwa oraz oryginalny stan maszyny. Czynności wykonywane przez nieodpowiednie struktury lub osoby niewykwalifikowane powodują unieważnienie każdej formy Gwarancji i zwalniają Producenta z zobowiązań i odpowiedzialności.

- Po każdym użyciu, wyjąć klucz i sprawdzić czy maszyna nie jest uszkodzona.
- Utrzymywać dociśnięte nakrętki i śruby, aby zagwarantować działanie maszyny w warunkach bezpieczeństwa. Regularna konserwacja jest niezbędna dla bezpieczeństwa i dla zachowania poziomu wydajności.
- W regularnych odstępach czasu należy sprawdzać, czy śruby agregatu tnącego są dokręcone prawidłowo.

Ubierać rękawice robocze chwytając za agregat tnący w celu jego montażu lub demontażu.

Zadbać o zrównoważenie agregatu tnącego kiedy jest on ostrzony. Wszystkie czynności związane z agregatem tnącym (demontaż, ostrzenie, wyważanie, ponowny montaż i/lub wymiana) są wymagające i wymagają specyficznych kompetencji, a także użycia specjalistycznych przyrządów; ze względów bezpieczeństwa, należy

więc powierzać ich wykonanie wyspecjalizowanemu zakładowi.

- Regularnie sprawdzać działanie hamulców. Istotne jest, aby w przypadku potrzeby przeprowadzić konserwację bądź naprawę hamulców.
- Wymienić uszkodzone nalepki, zawierające instrukcje oraz komunikaty ostrzegawcze, jeśli zniszczone.
- Jeżeli maszyna nie jest wyposażona w blokady mechaniczne w celach transportowych, wyposażenie należy zawsze oprzeć o podłoże podczas postoju maszyny bądź pozostawiania jej bez nadzoru.
- Przechowywać maszynę w miejscu niedostępnym dla dzieci.

Nie przechowywać maszyny z paliwem w zbiorniku w miejscu, w którym opary paliwa mogłyby dotrzeć do otwartego płomienia, iskry lub silnego źródła ciepła.

- Poczekać na ostygnięcie silnika przed umieszczeniem maszyny w jakimkolwiek obszarze.
- Aby zmniejszyć zagrożenie pożarowe, należy utrzymywać silnik, tłumik, komorę baterii i obszar magazynowania paliwa w stanie wolnym od trawy, liści oraz nadmiernej ilości smaru.
- Aby zmniejszyć zagrożenie pożarowe należy regularnie sprawdzać, czy nie są obecne wycieki oleju i/lub benzyny.
- W przypadku konieczności opróżnienia zbiornika należy wykonywać niniejszą operację na zewnątrz oraz przy ostygniętym silniku.
- Nigdy nie pozostawiać kluczy w stacyjce lub w zasięgu dzieci bądź osób nieuprawnionych. Przed rozpoczęciem jakiejkolwiek operacji konserwacyjnej należy zawsze usunąć klucz.

UWAGA! - Kwas zawarty w akumulatorze powoduje korozję. W przypadku uszkodzeń mechanicznych lub przeładowania istnieje ryzyko wycieku. Unikać wdychania i kontaktu z jakąkolwiek częścią ciała.

Wdychanie oparów elektrolitu powoduje uszkodzenie błon śluzowych i organów wewnętrznych. W takim wypadku należy natychmiast zgłosić się do lekarza.

UWAGA! - Nie przeładowywać akumulatora. Przeładowanie może spowodować jego wybuch i rozrzucenie elektrolitu we wszystkich kierunkach.

UWAGA! - Elektrolit powoduje poważne uszkodzenia narzędzi, odzieży i innych materiałów. Rozlany elektrolit należy natychmiast spłukać wodą.

Nie wolno powodować zwarcia zacisków akumulatora. Powstałe iskry mogą wywołać pożar.

UWAGA na komponenty hydrauliczne. Wyciek płynu hydraulicznego będącego pod ciśnieniem może przeniknąć i poważnie uszkodzić skórę, co wymaga natychmiastowej pomocy medycznej.

3.5 TRANSPORT

UWAGA! - W przypadku konieczności transportu maszyny na samochodzie ciężarowym lub przyczepie, należy użyć ramp dostępu charakteryzujących się odpowiednią wytrzymałością, szerokością i długością.
Podczas transportu zamknąć zawór paliwa (jeżeli został przewidziany), obniżyć zespół urządzenia tnącego lub akcesorium, aktywować hamulec postojowy oraz odpowiednio przymocować maszynę do środka transportu za pośrednictwem lin lub łańcuchów.

3.6 OCHRONA ŚRODOWISKA

- Ochrona środowiska musi stanowić główny oraz pierwszorzędny aspekt podczas korzystania z maszyny, na rzecz społeczeństwa oraz środowiska, w którym żyjemy. Należy uniknąć powodowania niedogodności w stosunku do obszarów sąsiadujących.
- Należy dokładnie przestrzegać lokalnych przepisów w zakresie usuwania materiałów opakowaniowych, olejów, paliwa, filtrów, uszkodzonych części lub jakichkolwiek elementów charakteryzujących się znaczącym

wpływem na środowisko; niniejsze odpady nie mogą być usuwane wraz ze zwykłymi odpadami, lecz muszą zostać posegregowane oraz dostarczone do odpowiednich punktów zbiórki, które zapewnią recykling materiałów.

- Dokładnie przestrzegać lokalnych przepisów dotyczących utylizacji odpadów po cięciu.
- W momencie likwidacji nie wolno pozostawiać maszyny w środowisku, lecz należy zwrócić się do punktu zbiórki, zgodnie z obowiązującymi przepisami lokalnymi.

4 UBEZPIECZENIE TRAKTORKA KOSIARKI

Należy sprawdzić ubezpieczenie traktorka do koszenia trawy.

W tym celu należy skontaktować się z firmą ubezpieczeniową.

Należy wykupić pełne ubezpieczenie komunikacyjne, od pożaru, szkód i kradzieży.

5 MONTAŻ

Przed pierwszym użyciem należy całkowicie naładować akumulator.

Nie wolno używać maszyny, dopóki nie zostaną przeprowadzone wszystkie czynności opisane w rozdziale MONTAŻ

Rozpakowywanie i dokańczanie montażu muszą być wykonywane na powierzchni płaskiej i solidnej, z wystarczającą ilością miejsca do poruszania maszyny i opakowań, stosując zawsze stosowne środki pomocnicze.

5.1 KOMPONENTY DO MONTAŻU (3)

Maszyna jest dostarczana ze zdjętym fotelem i kierownicą i akumulatorem umieszczonym w gnieździe, ale rozłączonym.

W opakowaniu znajdują się elementy przeznaczone do montażu (3) wymienione w poniższej tabeli:

Pos.	N.	Opis	Wymiary
A	2	Sworzeń	6 x 36
B	1	Podkładka dystansowa.	6x38x0,5
C	1	Podkładka dystansowa.	16x38x1,0
D	2	Klucz do stacyjki	/
E	2	Wkręty do akumulatora	/
F	2	Śruby do akumulatora	/
G	2	Wkręt	M8
H	1	Płyta holownicza	/
J	2	Śruby	8x20
R	4	Rozety grower	14 x 8,2 x 2

5.2 OSŁONA SILNIKA (5:A)



W celu uzyskania dostępu do zaworu paliwowego, akumulatora i silnika, należy podnieść maskę silnika.

Osłonę silnika podnosi się w następujący sposób

1. Odczepić gumowy pasek (5:B) umieszczony z przodu osłony.
2. Ostrożnie unieść osłonę. W celu zamknięcia osłony silnika, opuścić ją i zaczepić gumowy pasek, blokując osłonę.

Zabrania się uruchamiania silnika, podczas gdy jego maska jest otwarta.

5.3 AKUMULATOR

W celu sprawdzenia typu akumulatora użytego w maszynie patrz "0 TABELA DANYCH TECHNICZNYCH".

UWAGA! Kwas zawarty w akumulatorze powoduje korozję a kontakt z nim jest niebezpieczny.

Z akumulatorem obchodzić się ostrożnie, zwracając szczególną uwagę, aby nie spowodować wycieków.

Nie sprawdzać i/lub nie uzupełniać elektrolitu w akumulatorze.

5.3.1 Podłączenie akumulatora (6)

Podłączyć akumulator do instalacji elektrycznej maszyny za pomocą śrub i wkrętów (6:F; 6:E):

1. Podłączyć czerwony kabel do dodatniego zacisku akumulatora (+).
2. Podłączyć czarny kabel do ujemnego zacisku akumulatora (-).

Jeśli kable zostaną odłączone/ podłączone nieprawidłowo, istnieje ryzyko zwarcia i uszkodzenia akumulatora.

W przypadku zamiany kabli dojdzie do uszkodzenia alternatora i akumulatora.

Dokręć mocno przewody. Luźne przewody mogą spowodować pożar.

Nigdy nie wolno uruchamiać silnika przy odłączonym akumulatorze. Grozi to poważnym uszkodzeniem prądnicy i instalacji elektrycznej.

5.3.2 Ładowanie akumulatora

Przed pierwszym użyciem całkowicie naładować akumulator.

Aby zapoznać się z procedurą ładowania patrz 9.10.

5.4 FOTEL (7)

1. Wymontować ze wspornika fotela następujące podzespoły:
   - 4 nakrętki (do blokowania w czasie transportu, nieużywane).
   - 4 śruby (7:K).
   - 4 podkładki pasowane (7:L).
   - 4 Rozety grower (7:R).
2. Umieścić fotel nad mocowaniem we wsporniku.
3. Założyć podkładki pasowane (7:L) na śruby (7:K), z podkładkami (7:R)
4. Wsunąć śruby z założonymi podkładkami przez otwory we wsporniku i płycie fotela. Przykręcić fotel.

Moment obrotowy dokręcania: 9±1,7 Nm.

Jeśli śruby zostaną dokręcone momentem przekraczającym 9±1,7 Nm, fotel ulegnie uszkodzeniu.

Sprawdzić, czy fotel przesuwa się lekko w otworach we wsporniku.

Fotel można składać.

Jeśli maszyna jest zaparkowana na zewnątrz w czasie deszczu, należy złożyć fotel do przodu, aby chronić go przed zamoknięciem.

5.5 KIEROWNICA (8)

Aby zminimalizować luz osiowy w kolumnie kierownicy, należy założyć na nią podkładki ustalające 0,5 mm i/lub 1 mm (3:C; 3:B) na kolumnie kierownicy między uchwytami poz. (8:A) w następujący sposób.

1. Założyć osłonę kolumny kierownicy (8:B) na kolumnę i zamocować, wbijając jedną z zawleczek (8:C) na około 1/3 długości.
2. Pociągnąć do góry osłonę kolumny kierownicy wraz z kolumną.
3. Sprawdzić od zewnątrz, czy nie można włożyć podkładki 0,5 mm, 1,0 mm lub obu w szczelinę, którą właśnie utworzyliśmy - punkt (8:A). Podkładki/podkładek nie wolno wciskać na siłę, ponieważ należy zostawić niewielki luz osiowy.
4. Wyjąć sworzeń (8:C) przy pomocy ściągacza (8:D), zdjąć osłonę kolumny kierownicy.
5. Założyć podkładkę/podkładki zgodnie z punktem 3 powyżej.
6. Założyć osłonę kolumny kierownicy na kolumnę i zamocować, wbijając do końca obie zawleczki. Użyć przeciwuchwytu.

5.6 PŁYTA HOLOWNICZA (9)

Zamontować płytę holowniczą (9:B) z tyłu maszyny.

Założyć śruby i nakrętki (9:A; 9:C).

Moment obrotowy: 22 Nm.

5.7 SZYBKOZŁĄCZA (1:N)

Wsporniki z szybkim odłączeniem oraz odpowiednie instrukcje montażu zostały dołączone w oddzielnym opakowaniu, dołączonym do opakowania maszyny.

Zainstalować wsporniki z szybkim odłączeniem na przednich półosiach maszyny.

5.8 CIŚNIENIE W OPONACH

Dla ciśnienia w oponach patrz “0 TABELA DANYCH TECHNICZNYCH”

5.9 WYPOSAŻENIE DODATKOWE

Instrukcje dotyczące instalacji wyposażenia dodatkowego znajdują się w instrukcji montażu dołączonej do danego elementu wyposażenia.

Uwaga: W niniejszym przypadku agregat tnący został zaliczony do wyposażenia.

6 STEROWANIE

6.1 MECHANICZNY PEDAŁ PODNOŚNIKA WYPOSAŻENIA (10:C)

Steruje dźwignią (10:C1), służy do podnoszenia wyposażenia z pozycji roboczej do pozycji transportowej.

- Pozycja transportowa: wcisnąć do oporu pedał i cofnąć stopę, pedał pozostaje wciśnięty.
- Pozycja robocza: wcisnąć i powoli uwalniać pedał.

Nie przechodzić do pozycji transportowej w trakcie pracy wyposażenia. Może to spowodować uszkodzenia paska napędowego.

6.2 PEDAŁ HAMULCA POSTOJOWEGO (10:B)

Nie wolno wciskać pedału podczas jazdy.

Istnieje niebezpieczeństwo przegrzania napędu.

Pedał (9:B) ustawia się w trzech następujących pozycjach:

Zwolniony. Napęd jest włączony. Hamulec postojowy nie jest włączony.

Wciśnięty do połowy. Napęd do przodu jest wyłączony. Hamulec postojowy nie jest włączony.

Całkowicie wciśnięty. Napęd do przodu jest rozłączony. Hamulec postojowy jest w pełni aktywny ale nie jest zablokowany. Takie ustawienie jest używane również jako hamulec awaryjny.

6.3 DŹWIGNIA BLOKADY HAMULCA POSTOJOWEGO (10:A)

Blokada unieruchamia pedał sprzęgła-hamulca w pozycji wciśniętej. Funkcja ta służy do blokowania maszyny na pochyłościach, podczas transportu, itp., kiedy silnik jest wyłączony.

Blokowanie:

1. Wcisnąć pedał (10:B) do oporu.
2. Przestawić blokadę (10:A) w prawo.
3. Zwolnić pedał (10:B).
4. Zwolnić blokadę (10:A).

Odblokowanie:

1. Nacisnąć i zwolnić pedał (10:B).

6.4 PEDAŁ NAPĘDOWY (10:F)

Jeśli maszyna nie hamuje prawidłowo po zwolnieniu pedału, należy wykorzystać lewy pedał (9:B) jako hamulec awaryjny.

Pedał określa przełożenia między silnikiem i kołami napędowymi (= prędkość).

(○) Nacisnąć pedał do przodu – maszyna porusza się do przodu.

(○) Brak nacisku na pedał – maszyna stoi w miejscu.

(○) Nacisnąć pedał do tyłu – maszyna cofa.

Zmniejszyć nacisk na pedał – maszyna hamuje.

W górnej części pedału znajduje się płytka regulacyjna, którą można ustawić odpowiednio do stopy kierowcy

Jeśli maszyna nie hamuje prawidłowo po zwolnieniu pedału, należy wykorzystać lewy pedał (10:A) jako hamulec awaryjny.

6.5 KIEROWNICA (10:D)

Wysokość kierownicy można regulować w dużym zakresie.

Odkręcić pokrętło regulacji (10:E) na kolumnie kierownicy i unieść lub opuścić ją do żądanej pozycji. Dokręcić.

Nie wolno regulować pozycji kierownicy podczas jazdy.

Nigdy nie należy kręcić kierownicą, kiedy maszyna stoi z opuszczonym elementem wyposażenia dodatkowego. Grozi to nieprawidłowym obciążeniem mechanizmu serwa i kierownicy.

6.6 DŹWIGNIA GAZU (PRZYSPIESZENIE) (11:A; 12:A) MOD.: [B&S Intek] [B&S Vanguard] [ST.]]

Komenda regulująca tryb pracy silnika.

Pełny gaz – używać tylko podczas pracy maszyny.

Minimalny.

6.7 DŹWIGNIA POWIETRZA (JEŻELI JEST PRZEWIDZIANA) (12:B) MOD.: [ST.]

Załączane przez zamknięcie powietrza w przypadku rozruchu zimnego silnika.

Ssanie całkowicie wyciągnięte (12:B1) - przepustnica w gaźniku zamknięta. Uruchamianie zimnego silnika. Ssanie wciśnięte (12:B2) – przepustnica otwarta. Uruchamianie ciepłego silnika oraz praca maszyny.

Nie pracować z wyciągniętym ssaniem, kiedy silnik jest ciepły.

Niektóre modele są wyposażone w system kontrolujący samodzielnie pozycję choke w gaźniku podczas zapłonu silnika i ogrzewania.

6.8 STACYJKA/REFLEKTOR (11:C, 12:C)

Stacyjka służy do uruchamiania i zatrzymywania silnika.

Dodatkowo stacyjka służy do włączania światła.

Nie zostawiać maszyny z kluczykiem w pozycji 2 lub 3. Grozi to pożarem, dostaniem się paliwa do silnika przez gaz i oraz rozładowaniem i uszkodzeniem akumulatora.

Dostępne są cztery położenia:

1. Pozycja stop – silnik jest wyłączony. Można wyjąć kluczyk.

2. Pozycja robocza – światło jest włączone.

3. Pozycja robocza – światło jest wyłączone.

4. Pozycja start – po przekręceniu kluczyka do pozycji startowej włącza się elektryczne uruchamianie silnika. Po uruchomieniu silnika kluczyk powinien powrócić do pozycji roboczej 3. Przekręcić kluczyk w pozycję 2, aby włączyć światło.

6.9 WAŁ POBORU MOCY (11:D; 12:D)

Nigdy nie należy załączać wałka odbioru mocy, kiedy zamontowany z przodu element wyposażenia jest w pozycji transportowej, ponieważ grozi to uszkodzeniem przekładni pasowej.

Przycisk włączania / wyłączania wału odbioru mocy (11:D, 12:D). Nacisnąć przycisk, by włączyć / wyłączyć wał odbioru mocy.

6.10 LICZNIK GODZIN (13:A)

Wskazuje liczbę przepracowanych godzin. Działa tylko przy włączonym silniku.

6.11 REGULACJA WYSOKOŚCI KOSZENIA (11:E; 12:E)

Maszyna wyposażona jest w elektryczną regulację wysokości koszenia platformy koszącej.

Przełącznik służy do płynnej regulacji wysokości koszenia.

Platforma kosząca jest podłączona do kontaktu (13:B).

6.12 DŹWIGNIA ZAŁĄCZANIA / ZWALNIANIA PRZEKŁADNI (14; 15)

Dźwignia służąca do wysprzęglania przekładni bezstopniowej.

Model 2WD jest wyposażony w dźwignię podłączoną do tylnej osi. Patrz (14:A).

Model 4WD jest wyposażony w dwie dźwignie, podłączone do tylnej (15:A)) i przedniej (15:B).

Dźwignia załączania / zwalniania nie może nigdy znajdować się pomiędzy położeniem zewnętrznym i wewnętrznym. Powoduje to przegrzanie i uszkodzenie przekładni.

Dźwigni wysprzęglającej nigdy nie wolno ustawiać między położeniem zewnętrznym i wewnętrznym. Spowoduje to przegrzanie i uszkodzi przekładnię.

Dźwignie te umożliwiają ręczne przesuwanie maszyny (pchanie lub ciągnięcie) bez pomocy silnika.

Dostępne są dwa położenia:

Dźwignia włączona (13, 14: A1, B1) - przekładnia załączona do normalnej pracy.

Dźwignia wyłączona (13, 14: A2, B2) - przekładnia wysprzęglona. Maszynę można przesuwać ręcznie.

Nie wolno holować maszyny na dużych odległościach lub z dużą prędkością. Może dojść do jej uszkodzenia.

6.13 REGULACJA FOTELA (16:B)

Fotel jest może być regulowany poprzez przesunięcie do przodu i do tyłu, jak wskazano poniżej:

1. Przesunąć dźwignię sterującą (16:A) w górę.
2. Ustawić fotel w żądanej pozycji.
3. Zwolnić dźwignię sterującą (16:A) aby zablokować fotel.

Fotel został wyposażony w wyłącznik bezpieczeństwa, podłączony do systemu bezpieczeństwa maszyny.

Oznacza to, że kiedy na fotelu nie ma kierowcy, uruchomienie maszyny jest niemożliwe. (patrz 7.6.2).

6.14 OSŁONA SILNIKA

Odnośnie sposobu uzyskania dostępu do zaworu paliwowego, akumulatora i

silnika patrz 5.2.

6.15 SZYBKOZŁĄCZA (16:C)



Szybkozłącza umożliwiają szybką i łatwą zmianę akcesoriów.

Wsporniki z szybkim odłączeniem umożliwiają szybkie przemieszczanie agregatu tnącego pomiędzy dwiema pozycjami, a mianowicie:

- Pozycja standardowa z paskiem maksymalnie naprężonym.
- Pozycja wycofana o 4 cm w stosunku do pozycji standardowej, z poluzowanym paskiem, dzięki czemu agregat tnący zostaje maksymalnie przybliżony do maszyny podstawowej.

Ponieważ napinacz jest uwolniony od paska, szybkozłącza ułatwiają wymianę paska oraz agregatu, a także przechodzenie do pozycji czyszczenia i pozycji roboczej.

Luzowanie naprężenia paska (17; 18)

Patrz także instrukcje załączone do akcesoriów i do szybkozłączy.

1. Wyjmij kołki i zawleczki zabezpieczające (17:C) po obu stronach.
2. Rozłącz szybkozłącza, naciskając ich tylne części piętą. Patrz (17:A).

Po ich rozłączeniu, ramiona agregatu będą swobodnie spoczywać, czyli nie będą już trwale złączone.

Aby przeprowadzić regulację lub konserwację, z powrotem wprowadzić ramiona w szybkozłącza i zablokować je.

1. Przeprowadź wymaganą regulację, np.:

- Odczep pasek.
- Wymień agregat, odczepiając jego ramiona. Patrz rys. (19).

Napinanie paska (17; 18)

Najpierw naprężyć jedną stronę, a następnie drugą, zgodnie z poniższą instrukcją.

Nie obracać dźwigni dłońmi. Istnieje ryzyko zgniecenia.

1. Postawić stopę na dźwigni (18:A) i ostrożnie obrócić ją o pół obrotu do przodu.
2. Założyć kołek lub zawleczkę zabezpieczającą (17:C).
3. Wykonać powyższe czynności po drugiej stronie.

7 URUCHOMIENIE I PRACA

7.1 WSKAZÓWKI DOTYCZĄCE OBSŁUGI

Zawsze należy sprawdzać, czy w silniku znajduje się odpowiednia ilość oleju. Jest to szczególnie ważne podczas pracy na pochyłościach (patrz 7,4).
Zachować szczególną ostrożność kiedy kosi się na pochyłościach: nie przyspieszać gwałtownie ani nie hamować, nie jeździć w poprzek zbocza, tylko prowadzić maszynę z góry na dół lub z dołu do góry.
Zaciągać hamulec postojowy, kiedy odstawia się maszynę

Maszyny nie wolno używać na pochyłościach powyżej 10°, niezależnie od kierunku jazdy.

Zwolnić na pochyłościach i na ostrych zakrętach, aby nie przechylić się i nie stracić panowania nad maszyną.

Jadąc z maksymalną prędkością nie wykonywać ostrych skrętów kierownicą. Grodzi to przewróceniem się maszyny.

Trzymać dłonie i palce z dala od przegubu sterowniczego i wspornika siedzenia. Istnieje ryzyko zgniecenia.

7.2 UŻYWANIE WYPOSAŻENIA

Zestawianie wyposażenia w "TABELI POPRAWNEGO ZESTAWIANIA WYPOSAŻENIA" w sekcji "0 TABELA DANYCH TECHNICZNYCH"

7.3 UZUPEŁNIANIE BENZYNY (19)

Zawsze należy stosować benzynę bezołowiową. Nie mieszać benzyny z olejem.

Aby sprawdzić pojemność zbiornika paliwa patrz "0 TABELA DANYCH TECHNICZNYCH". Przeźroczysty zbiornik pozwala kontrolować poziom paliwa.

UWAGA! Benzyna traci swoje właściwości i nie powinna przebywać w zbiorniku dłużej niż 30 dni.

Możliwe jest używanie paliw ekologicznych, jak na przykład benzyna alkilowana. Skład niniejszej benzyny ma mniejszy wpływ na zdrowie człowieka

oraz środowisko naturalne.

Nie zasygnalizowano szkodliwych skutków jej używania. W handlu występują jednakże rodzaje benzyny alkilowanej, o których używaniu nie można znaleźć precyzyjnych informacji.

Więcej informacji w instrukcjach i danych dostarczonych przez producenta benzyny alkilowanej.

Nie napełniać całkowicie zbiornika.

Pozostawić niewielką ilość wolnego miejsca (mniej więcej tyle, ile zawiera wlew paliwa + 1 - 2 cm powyżej zbiornika) tak, aby w przypadku nagrzania benzyny mogła się ona swobodnie rozprężać, nie przelewając się przez korek.

Kiedy będziemy korzystać z maszyny przed spodziewanym dłuższym postojem, (np.: przed zimą), nalewać benzyny tylko tyle, żeby zużyć ją w trakcie ostatniej pracy przed postojem. Oznacza to, że przed odstawieniem maszyny do magazynu należy całkowicie opróżnić zbiornik paliwa (patrz. 11).

7.4 SPRAWDZANIE POZIOMU OLEJU SILNIKOWEGO (21, 22)

Maszyna jest dostarczana z wypełnionym zbiornikiem oleju.

Przed uruchomieniem maszyny sprawdzać poziom oleju silnikowego.

Aby sprawdzić / uzupełnić olej silnikowy patrz 9.5.1.

7.5 SPRAWDZANIE POZIOMU OLEJU PRZEKŁADNIOWEGO

Aby sprawdzić / uzupełnić olej w przekładni patrz 9.7.1

7.6 KONTROLA BEZPIECZEŃSTWA

Podczas testowania maszyny należy sprawdzić, czy wyniki poniższych kontroli są zgodne z danymi zawartymi w tabeli poniżej.

Kontrolę bezpieczeństwa należy zawsze przeprowadzać przed każdym użyciem.

W przypadku nie osiągnięcia poniższych wyników nie wolno używać maszyny!

W takim przypadku należy zawieźć maszynę do serwisu w celu sprawdzenia i naprawy.

7.6.1 Ogólna kontrola bezpieczeństwa

Zakres	Wynik
Przewody paliwowe i złącza	Brak nieszczelności.
Przewody elektryczne	Cała izolacja w stanie nienaruszonym. Brak uszkodzeń mechanicznych.
Układ wydechowy	Brak nieszczelności na złączach. Wszystkie śruby dokręcone.
Przewody olejowe	Brak nieszczelności. Brak uszkodzeń
Ruszyć maszyną naprzód / wstecz i zwolnić pedał jazdy-hamulca głównego.	Maszyna zatrzyma się.
Jazda próbna	Brak nietypowych wibracji. Brak nietypowych dźwięków

7.6.2 Kontrola bezpieczeństwa elektrycznego

Stan	Czynność	Wynik
Hamulec postojowy nie jest zaciągnięty.	Wykonać próbę wprowadzenia w ruch.	Silnik nie uruchamia się.
Silnik włączony.	Kierowca maszyny wstał z fotela.	Silnik wyłącza się.

7.7 ROZRUCH / PRACA

Podczas korzystania z urządzenia, maska musi być zamknięta i zablokowana.

Podczas pracy maszyny należy zawsze używać pełnego gazu.

Przy uruchamianiu maszyny należy odczekać 2 sekundy w pozycji startowej przed uruchomieniem silnika.

1. Otworzyć kurek paliwa (24).
2. Sprawdzić, czy przewody świec zapłonowych są podłączone do odpowiednich świec.
3. Upewnić się, że wał odbioru mocy jest wyłączony (11:D; 12:D).

4. Nie trzymać stopy na pedale hamulca głównego/sprzęgła (10:F).

Uruchomienie na zimno

1. Załączyć przekładnię (14:A1),(15:A1; 15:B1).
2. Zaciągnąć hamulec postojowy (10:B).
3. Ustawić przyspieszenie na pełnym gazie (11;A; 12:A).
4. Całkowicie wyciągnąć na zewnątrz dźwignię powietrza (12:B1) (jeżeli jest przewidziana).
5. Przekręcić klucz do stacyjki i uruchomić.

Przed rozpoczęciem działań na maszynie, odczekać kilka minut, aby umożliwić ogrzanie oleju.

Uruchomienie na gorąco

1. Załączyć przekładnię (14:A1),(15:A1; 15:B1).
2. Zaciągnąć hamulec postojowy (10:B).
3. Ustawić przyspieszenie na pełnym gazie (11;A; 12:A)
4. Należy nacisnąć dźwignię powietrza (12:B2) (jeśli występuje).
5. Przekręcić klucz do stacyjki i uruchomić.

W celu kontynuacji, patrz instrukcje w punkcie 7.7.1.

7.7.1 Praca

W celu uruchomienia maszyny należy postępować w następujący sposób:

- Wcisnąć do oporu pedał (10:B) i zwolnić go.
- Wcisnąć pedał (10:F), aby maszyna ruszyła.
- Przemieścić się w obszar roboczy.
- Jeśli zainstalowano akcesoria z przodu, włączyć jednostkę poboru mocy (11:D, 12:D).
- Rozpocząć pracę.

7.8 ZATRZYMANIE

Aby zatrzymać maszynę należy wykonać następujące czynności:

- Wyłączyć wał odbioru mocy (11:D; 12:D).
- Zaciągnąć hamulec postojowy (10:B).
- Pozostawić działający silnik przez co najmniej jedną lub dwie minuty.
- Wyłączyć silnik przekręcając kluczyk.
- Zamknąć kurek paliwa. Niniejsza wskazówka jest szczególnie ważna, jeżeli maszyna musi zostać przetransportowana na przyczepie lub innym pojeździe.

Jeśli oddalamy się od maszyny, należy odłączyć ze świec przewody i zabrać kluczyk ze stacyjki.

Tuż po wyłączeniu silnika może on być bardzo rozgrzany. Nie dotykać gaźnika, silnika ani osłony chłodnicy. Istnieje niebezpieczeństwo poparzeń.

7.9 CZYSZCZENIE

Aby zmniejszyć zagrożenie pożarowe, upewnić się, że na silniku, tłumiku, akumulatorze i zbiorniku paliwa nie zostały resztki trawy, liści i oleju.
Aby zmniejszyć zagrożenie pożarowe, regularnie sprawdzać, czy nie ma wycieków oleju i/lub benzyny.

Nigdy nie używać wody pod ciśnieniem. Może ona uszkodzić uszczelki wału, elementy instalacji elektrycznej i zawory hydrauliczne.

Zawsze wyczyścić maszynę po użyciu. Odnośnie czyszczenia należy postępować zgodnie z poniższymi instrukcjami:

- Nie rozpylać wody bezpośrednio na silnik.
- Oczyścić silnik przy użyciu szczotki i/lub sprężonego powietrza.
- Oczyścić wlot powietrza chłodzenia silnika.
- Po umyciu wodą, uruchomić maszynę i agregat tnący w celu usunięcia wody, która mogłaby przeniknąć do łożysk i spowodować ich uszkodzenie.

8 UŻYTKOWANIE AKCESORIUM

Sprawdzić, czy w trawie przeznaczonej do koszenia nie ma ciał obcych, takich jak np. kamienie.

8.1 WYSOKOŚĆ KOSZENIA

W celu uzyskania najlepszych rezultatów kosić jedną trzecią wysokości trawy. Patrz rys. 23.

Jeżeli trawa jest wysoka i musi zostać skoszona w znaczący sposób, należy wykonać podwójne koszenie, ustawiając dwie odmienne wysokości koszenia.

Nie należy stosować minimalnej wysokości koszenia, w przypadku gdy powierzchnia jest nierówna.

Urządzenia tnące mogłyby ulec uszkodzeniu uderzając o podłoże oraz zrywając górną

powierzchnię trawy.

8.2 WSKAZÓWKI DOTYCZĄCE KOSZENIA

W celu uzyskania optymalnych rezultatów koszenia, należy postępować zgodnie z instrukcjami podanymi poniżej.

- Kosić trawę często.
- Utrzymywać pracę silnika na pełnych obrotach.
- Trawa nie może być mokra.
- Używać ostrych urządzeń.
- Utrzymywać w czystości dolną część agregatu tnącego.

9 KONSERWACJA

9.1 PROGRAM OBSŁUGI SEWISOWEJ

Aby zapewnić utrzymanie maszyny w dobrym stanie, jej niezawodne, bezpieczne i przyjazne dla środowiska funkcjonowanie należy zawsze przestrzegać programu obsługi serwisowej STIGA SpA.

Operacje należące do tego programu zostały przedstawione w załączonej instrukcji konserwacji STIGA SpA.

Przegląd podstawowy powinien być zawsze wykonywany przez autoryzowany serwis.

Pierwszy przegląd i drugi przegląd powinny być także wykonywane przez autoryzowany serwis, ale mogą być także wykonywane przez użytkownika we własnym zakresie.

Procedury zostały opisane w książce serwisowej i zawarte w rozdziale “7 URUCHOMIENIE I PRACA”, innym niż umieszczone w niniejszej instrukcji.

Przeglądy wykonywane przez autoryzowany serwis dają gwarancję profesjonalnej obsługi i oryginalnych części.

Książka serwisowa jest stemplowana przy każdym przeglądzie podstawowym i przy każdym kolejnym przeglądzie w autoryzowanym serwisie. Książka serwisowa podnosi wartość maszyn odsprzedawanych kolejnym użytkownikom.

9.2 PRZYGOTOWANIE

Wszystkie czynności serwisowe i konserwacyjne należy przeprowadzać na nieruchomej maszynie z wyłączonym silnikiem.

Zaciągać hamulec postojowy, aby uniemożliwić poruszenie się maszyny.

Wyłączyć silnik.

Aby nie doszło do przypadkowego uruchomienia silnika zdjąć przewody ze świec i wyjąć kluczyk ze stacyjki.

9.3 TABELA KONSERWACJI

Patrz rozdział “13 TABELA ZBIORCZA KONSERWACJI”. Tabela ma za zadanie pomóc w utrzymaniu skuteczności i bezpieczeństwa Waszej maszyny. Znajdują się w niej główne interwencje i wskazania odstępów czasu, z jakimi należy je wykonywać. Wykonać czynność w zależności od tego, który termin upłynie jako pierwszy.

Wymieniać olej częściej, jeśli silnik pracuje w trudnych warunkach lub w wysokiej temperaturze otoczenia.

9.4 CIŚNIENIE W OPONACH

Ustawić ciśnienie w oponach do wartości podanych w paragrafie “0 TABELA DANYCH TECHNICZNYCH”.

9.5 UZUPEŁNIANIE / WYMIANA OLEJU SILNIKOWEGO

W sprawie tej operacji zapoznać się też z instrukcją do silnika, dołączoną do maszyny

9.5.1 Kontrola / uzupełnianie (21; 22)

Przed każdym użyciem maszyny należy sprawdzić poziom oleju. Maszyna powinna stać na równym podłożu.

Wytrzeć miejsce wokół wskaźnika poziomu oleju. Odkręcić go i wyciągnąć. Wytrzeć wskaźnik poziomu oleju.

Całkowicie wsunąć wskaźnik poziomu oleju i dokręcić.
Następnie ponownie go odkręcić i wyciągnąć. Odczytać poziom oleju.
Uzupełnić olej, jeśli jego poziom ukazuje się poniżej znaku „FULL”. Patrz (21; 22).

Poziom oleju nigdy nie powinien przekraczać oznaczenia „FULL”. Spowoduje to przegrzanie silnika. Jeśli poziom oleju przekracza oznaczenie

„FULL", należy go spuścić do uzyskania prawidłowego poziomu.

Wymieniać olej częściej, jeśli silnik pracuje w trudnych warunkach lub w wysokiej temperaturze otoczenia.

9.5.2 Wymiana / uzupełnianie (21; 22)

Okresy wykonywania czynności wskazane są w rozdz. 13 .

Aby sprawdzić jaki typ oleju ma być użyty patrz paragraf "0 TABELA DANYCH TECHNICZNYCH".

Używać oleju bez dodatków.

Olej należy wymieniać przy ciepłym silniku.

Olej może być bardzo gorący jeśli jest wymieniany natychmiast po wyłączeniu silnika. W związku z tym zanim olej będzie spuszczany należy odczekać parę minut po wyłączeniu silnika.

Należy postępować następująco:

1. Ustawić maszynę na równym podłożu.
2. Zaciągnąć hamulec postojowy.
3. Podnieść osłonę silnika.
4. Przymocować zacisk na wężyku do spuszczania oleju. Można do tego wykorzystać zacisk Polygrip lub podobny. Patrz (21:A; 22:A).
5. Przesunąć zacisk o 3-4 cm w górę po wężu do spuszczania oleju i wyciągnąć korek.
6. Olej należy spuścić do przygotowanego wcześniej naczynia.

UWAGA! Nie rozlać oleju na paski napędowe.

7. Zużyty olej należy oddać do utylizacji zgodnie z lokalnymi przepisami.
8. Założyć korek spustu oleju i wycofać zacisk, aby znalazł się nad korkiem.
9. Usunąć ewentualne wycieki oleju.
10. Wyjąć wskaźnik poziomu oleju i wlać nowy olej. W sprawie ilości oleju patrz paragraf "0 TABELA DANYCH TECHNICZNYCH".
11. Przy każdym uzupełnieniu oleju należy uruchomić silnik i pozostawić go na 30 sekund.
12. Sprawdzić, czy nie nastąpił wyciek oleju.
13. Zatrzymać silnik. Odczekać 30 sekund i sprawdzić poziom oleju zgodnie z paragrafem 9.5.1.

9.5.3 Wymiana filtra oleju (jeśli obecne)

Do tej czynności zapoznać się z instrukcją silnika dołączoną do maszyny

Okresy wykonywania czynności wskazane są w rozdz. 13 .

Dla niniejszej operacji konserwacyjnej zaleca się skontaktowanie z autoryzowanym centrum serwisowym.

Najpierw należy spuścić olej silnikowy i założyć korek spuszczania oleju, jak opisano powyżej. Następnie należy wymienić filtr oleju w następujący sposób:

- Wyczyścić miejsce wokół filtra i zdemontować filtr.
- Zwilżyć nową uszczelkę filtra olejem.
- Założyć filtr. Najpierw należy wkręcić filtr, aby uszczelka dotknęła silnika. Następnie należy wkręcić go o dalsze 1/2-3/4 obrotu.
- Kontynuować czynności od punktu 7 opisanego w paragrafie 9.4.3.

9.6 WYMIANA FILTRA PALIWA (21:B, 22:B)

Do tej czynności zapoznać się z instrukcją silnika dołączoną do maszyny

Okresy wykonywania czynności wskazane są w rozdz. 13 .

Po założeniu nowego filtra należy sprawdzić szczelność instalacji paliwowej.

9.7 KONTROLA / UZUPEŁNIANIE OLEJU NAPĘDOWEGO [4WD]

Okresy wykonywania czynności wskazane są w rozdz. 13 .

Jeśli chodzi o typ oleju i jego ilość, patrz paragraf "0 TABELA DANYCH TECHNICZNYCH".

9.7.1 Sprawdzanie/uzupełnianie (25)

1. Ustawić maszynę na równym podłożu.
2. Sprawdzić poziom oleju w zbiorniku (25:A). Poziom powinien znajdować się na zaznaczonej linii.
3. Uzupełnić, jeśli istnieje potrzeba.

9.7.2 Wymiana

Spuszczanie oleju

1. Uruchomić maszynę i zmieniać biegi przez 10-20 minut, aby rozgrzać olej przekładniowy.
2. Ustawić maszynę na równej powierzchni.
3. Zaciągnąć hamulec postojowy.
4. Dźwignię odłączającą napęd ustawić w pozycji A1 - B1 jak pokazuje rysunek (15:A; 15:B).
5. Ustawić jedno naczynie pod osią tylną a drugie pod osią przednią.
6. Podnieć osłonę silnika i wyjąć korek ze zbiornika oleju.

Do korka spustowego oleju używać tylko klucza imbusowego 3/8". Inne narzędzia mogą uszkodzić korek.

7. Odkręcić korek spustu oleju z osi tylnej (26:A).
8. Wyjąć 2 korki spustu oleju z osi przedniej. Użyć klucza nasadowego 12 mm. Spuścić olej z osi przedniej i przewodów (27).
9. Sprawdzić, czy uszczelki przy korkach spustowych w osi przedniej są w dobrym stanie (27). Założyć korki. Moment dokręcania: 15-17 Nm.
10. Sprawdzić, czy uszczelka przy korku spustu oleju w osi tylnej jest w dobrym stanie (26:A). Założyć korek w osi tylnej. Dokręcić korek momentem 5 Nm.

Korek spustu oleju możne zostać uszkodzony jeśli użyje się do dokręcania momentu ponad 5 Nm.

11. Zassać olej z głębszej części zbiornika używając ściągacza oleju. (27).
12. Pozbyć się oleju zgodnie z lokalnymi przepisami.

Napełnianie

1. Napełnić zbiornik nowym olejem.
2. Sprawdzić, czy dźwignia zwalniania sprzęgła tylnej osi jest wyciągnięta.
3. Uruchomić silnik. Po jego uruchomieniu dźwignia zwalniania sprzęgła przedniej osi automatycznie przesuwa się do wewnątrz.

Nie wolno uruchamiać silnika, kiedy dźwignia zwalniania sprzęgła tylnej osi jest wciśnięta, a przedniej osi wyciągnięta (15:A; 15:B). Doprowadzić to może do uszkodzenia uszczelek przedniej osi.

Jeśli silnik ma pracować w pomieszczeniu, należy podłączyć urządzenie pochłaniające spaliny do rury wydechowej silnika.

4. Wyciągnąć dźwignię zwalniania sprzęgła przedniej osi.

UWAGA! Olej zostanie bardzo szybko wciągnięty przez układ. Poziom oleju w zbiorniku należy stale uzupełniać. Nie wolno dopuścić do zassania powietrza.

5. Ustawić pedał gazu w położeniu jazdy do przodu, blokując go drewnianym klinem. Patrz rys. (29).
6. Pracować w tym trybie przez jedną minutę.
7. Wyjąć drewniany klin i ustawić pedał gazu w położeniu jazdy do tyłu. Kontynuować uzupełnianie oleju.
8. Przejść do pracy w odwrotnym kierunku, pracować tak przez jedną minutę.
9. Zmieniać kierunek jazdy co minutę, jak opisano powyżej, kontynuując uzupełnianie oleju, aż przestaną wypływać pęcherzyki na powierzchnię zbiornika.
10. Wyłączyć silnik, założyć pokrywę (25:B) zbiornika oleju i zamknąć osłonę silnika.
11. Przejechać się na próbę przez kilka minut i jeśli trzeba wyregulować poziom oleju w zbiorniku.

9.8 KONTROLA PRZEKŁADNI PASOWYCH

Sprawdzić czy wszystkie paski są nienaruszone.

Okresy wykonywania czynności wskazane są w rozdz. 13 .

9.9 UKŁAD KIEROWNICZY

Okresy wykonywania czynności wskazane są w rozdz. 13 .

9.9.1 Kontrola

Przez chwilę kręcić kierownicą w prawo i w lewo.
W łańcuchach układu kierowniczego nie może być żadnego mechanicznego luzu.

9.9.2 Regulacja (31)

W razie potrzeby należy wyregulować łańcuchy kierownicy w następujący sposób:

1. Ustawić prosto koła maszyny.
2. Wyregulować łańcuchy kierownicy za pomocą dwóch nakrętek, umieszczonych pod punktem środkowym. Patrz (31).
3. Wyregulować obie nakrętki przez jednakowy obrót, aż do zlikwidowania luzu.
4. Przeprowadzić jazdę próbną maszyny i

sprawdzić, czy kierownica nie znajduje się poza środkiem.

5. Jeśli kierownica jest poza centrum, należy odkręcić jedną nakrętkę i dokręcić drugą.

Łańcuchów nie należy dokręcać zbyt mocno. Spowoduje to utrudnienie w kierowaniu i zwiększy ich zużycie.

9.10 AKUMULATOR

W celu sprawdzenia typu akumulatora użytego w maszynie patrz "0 TABELA DANYCH TECHNICZNYCH"

UWAGA! Kwas zawarty w akumulatorze powoduje korozję, a kontakt z nim jest niebezpieczny.
Z akumulatorem należy obchodzić się ostrożnie, zwracając szczególną uwagę, aby nie spowodować wycieków.

Jeśli dojdzie do kontaktu kwasu z oczami lub skórą może to spowodować poważne obrażenia. Jeśli dojdzie do kontaktu elektrolitu z dowolną częścią ciała, należy natychmiast spłukać go dużą ilością wody i szybko zgłosić się do lekarza.

Illości elektrolitu w akumulatorze nie kontroluje się ani nie uzupełnia.

Jedyną czynnością obsługową jest ładowanie akumulatora, na przykład po dłuższym postoju w magazynie.

Akumulator można ładować:

- za pomocą silnika
- za pomocą ładowarki.

9.10.1 Ładowanie za pomocą silnika

Taka możliwość pojawia się jedynie wtedy, gdy akumulator ma jeszcze minimum ładunku, który pozwoli na uruchomienie silnika.

- w przypadku nowego akumulatora, podłączyć przewody do akumulatora.
- Maszynę wyprowadzić na zewnątrz.
- Uruchomić silnik zgodnie niniejszą instrukcją.
- Pozostawić pracujący silnik na 45 minut (czas konieczny do całkowitego naładowania akumulatora).
- Wyłączyć silnik.

9.10.2 Ładowanie za pomocą ładowarki do akumulatorów

Ładując akumulator za pomocą ładowarki należy stosować ładowarkę o stałym napięciu. Użycie standardowej ładowarki grozi uszkodzeniem akumulatora.
Aby zakupić taką ładowarkę należy skontaktować się z lokalnym sprzedawcą.

Przed podłączeniem ładowarki, odłączyć akumulator od instalacji elektrycznej.

9.10.3 Demontaż/Montaż

Akumulator znajduje się pod osłoną silnika.

W trakcie demontażu /montażu należy stosować się do następujących wskazówek przy odłączaniu/podłączaniu kabli:

1. Demontaż. Najpierw odłączyć czarny kabel od ujemnego zacisku akumulatora (-). Następnie odłączyć czerwony kabel od dodatniego zacisku akumulatora (+).
2. Montaż. Najpierw podłączyć czerwony kabel do dodatniego zacisku akumulatora (+). Następnie podłączyć czarny kabel do ujemnego zacisku akumulatora (-).

Jeśli kable zostaną odłączone/podłączone nieprawidłowo, istnieje ryzyko zwarcia i uszkodzenia akumulatora.
W przypadku zamiany kabli dojdzie do uszkodzenia prądnicy i akumulatora.
Dokręć mocno przewody. Luźne przewody mogą spowodować pożar.
Nigdy nie wolno uruchamiać silnika przy odłączonym akumulatorze. Grozi to poważnym uszkodzeniem prądnicy i instalacji elektrycznej

9.10.4 Czyszczenie

Jeśli końcówki akumulatora są pokryte tlenkiem, należy je oczyścić.

Końcówki należy oczyścić szczotką drucianą, a następnie nasmarować odpowiednim smarem.

9.11 FILTR POWIETRZA, SILNIK

Okresy wykonywania czynności wskazane są w rozdz. 13 .

W sprawie konserwacji silnika należy zapoznać się z instrukcją obsługi silnika, dołączoną do maszyny

9.11.1 Czyszczenie / Wymiana - mod.: [B&S

Intek] (32)

Okresy wykonywania czynności wskazane są w rozdz. 13 .

UWAGA! Filtry należy czyścić/ wymieniać częściej, jeśli maszyna pracuje na pylistym podłożu.

Filtry powietrza demontuje/montuje się w następujący sposób:

1. Starannie wyczyść miejsce wokół osłony filtra powietrza (32:A).
2. Zdejmij osłonę filtra powietrza, odkręcając dwie śrubki.
3. Rozebrać wkładkę papierową filtra (32:B). Upewnić się, że żaden brud nie dostanie się do gaźnika. Wyczyścić obudowę filtra powietrza.
4. Wyczyścić filtr papierowy, stukając nim lekko o płaską powierzchnię. Jeśli filtr jest bardzo brudny, należy go wymienić.
5. Złożyć całość powtarzając czynności w odwrotnej kolejności.

Do czyszczenia filtra papierowego nie wolno używać sprężonego powietrza ani rozpuszczalników benzynopochodnych, takich jak kerosen. Spowoduje to uszkodzenie filtra.

Filtr papierowy nie wymaga smarowania.

9.11.2 Czyszczenie / Wymiana - mod.: [B&S Vanguard] (33)

Okresy wykonywania czynności wskazane są w rozdz. 13 .

UWAGA! Filtry należy czyścić/ wymieniać częściej, jeśli maszyna pracuje na pylistym podłożu.

Filtry powietrza demontuje/montuje się w następujący sposób:

1. Starannie wyczyść miejsce wokół osłony filtra powietrza.
2. Zdejmij osłonę filtra powietrza (33:A) zdejmując dwa zaciski.
3. Zdemontować zespół filtra (33:B). Filtr wstępny znajduje się ponad filtrem powietrza. Upewnić się, że żaden brud nie dostanie się do gaźnika. Wyczyścić obudowę filtra powietrza.
4. Wyczyścić filtr papierowy, stukając nim lekko o płaską powierzchnię. Jeśli filtr jest bardzo brudny, należy go wymienić.
5. Wyczyścić filtr wstępny. Jeśli filtr jest bardzo brudny, należy go wymienić.
6. Złożyć całość wykonując czynności w odwrotnej kolejności.

9.11.3 Czyszczenie / Wymiana - mod.: [ST.] (34)

W celu uzyskania informacji na temat czasu działania, patrz rozdział 13.

UWAGA! Gdy maszyna pracuje na bardzo zapylonym terenie, należy częściej czyścić / wymieniać filtry.

Wyjąć/zainstalować filtry powietrza w następujący sposób:

1. Oczyścić strefę wokół pokrywy (34:A) filtra.
2. Otworzyć pokrywę (34:A), odkręcając dźwignię otwarcia (34:B).
3. Usunąć wkład filtra (34:C, 34:D).
4. Usunąć gąbkowy filtr wstępny (34:D) z wkładu (34:C).
5. Uderzyć wkładem (34:C) o twardą powierzchnię i przedmuchać sprężonym powietrzem od wewnątrz, aby usunąć pyły i osady.
6. Przepłukać gąbkowy filtr wstępny (34:D) w wodzie z detergentem i pozostawić go na powietrzu do wyschnięcia.
7. Wyczyścić wnętrze komory filtra (34:E) z pyłów i osadów, zatykając przewód zasysania szmatką (34:F), aby zapobiec przedostaniu się ich do silnika.
8. Usunąć szmatkę (34:F) , włożyć wkład filtra (34:D, 34:C) do jego komory i ponownie zamontować pokrywę (34:A).

9.11.4 Wymiana świecy

Okresy wykonywania czynności wskazane są w rozdz. 13 .

Przed odłączeniem świecy zapłonowej, należy oczyścić miejsce jej montażu.

Jeśli chodzi o rodzaj świecy i odległość elektrod, patrz paragraf “0 TABELA DANYCH TECHNICZNYCH”.

9.11.5 Czyszczenie wlotu powietrza

Okresy wykonywania czynności wskazane są w rozdz. 13 .

Patrz rysunek (32:C).

Silnik jest chłodzony powietrzem.

Zablokowany system chłodzenia może go uszkodzić.

Dokładniejsze czyszczenie systemu chłodzącego

przeprowadza się przy każdym przeglądzie podstawowym.

9.12 SMAROWANIE (30)

Okresy wykonywania czynności wskazane są w rozdz. 13.

Zakres	Czynność	Fys.
Punkt środkowy	4 smarowniczki. Za pomocą smarownicy napełnionej smarem uniwersalnym. Pompować, aż smar wypłynie.	30A
Łańcuchy kierownicy	Łańcuchy czyścić szczotką drucianą Nasmarować uniwersalnym sprayem do łańcuchów	-
Ramiona napinające	Nasmarować punkty łożyska olejarką przy aktywacji elementów sterowania. Najlepiej robić to w dwie osoby	30B
Przewody sterowania	Nasmarować końcówki kabli olejarką przy aktywacji elementów sterowania. Należy robić to w dwie osoby	30C

9.13 BEZPIECZNIKI (35)

Przeznaczenie	Bezpiecznik
Zasilanie zaworu paliwa	10 A
Zasilanie elektrycznego regulatora wysokości cięcia.	20 A
Zasilanie instalacji elektrycznej	30 A

10 SERWIS I NAPRAWY

Niniejsza instrukcja zawiera wszystkie wskazówki konieczne do prawidłowej obsługi maszyny oraz prawidłowej, podstawowej konserwacji wykonywanej przez użytkownika.

Wszelkie czynności związane z regulacją i naprawą, które nie zostały opisane w niniejszej instrukcji muszą być wykonywane przez lokalnego sprzedawcę lub wyspecjalizowany serwis, który dysponuje wiedzą i odpowiednim sprzętem niezbędnym do prawidłowego wykonania pracy, zachowując stopień bezpieczeństwa oraz oryginalny stan maszyny.

Przed jakąkolwiek czynnością serwisową:

a. Ustawić maszynę na równej powierzchni.
b. Zaciągnąć hamulec postojowy (10:B).
c. Wyłączyć silnik
d. Wyjąć kluczyk ze stacyjki.

Autoryzowane punkty serwisowe wykonują naprawy oraz konserwację objętą gwarancją.

Używając wyłącznie oryginalnych części zamiennych.

Oryginalne części zamienne oraz akcesoria STIGA S.p.A. zostały opracowane specjalnie dla maszyn STIGA S.p.A. Należy pamiętać, że inne niż oryginalne części zamienne oraz akcesoria nie zostały sprawdzone i zatwierdzone przez firmę STIGA S.p.A.

Użycie nieoryginalnych akcesoriów lub części zamiennych może mieć negatywny wpływ na działanie oraz bezpieczeństwo maszyny.
Firma STIGA S.p.A. nie ponosi żadnej odpowiedzialności za szkody i obrażenia spowodowane stosowaniem tego rodzaju produktów.
Oryginalne części zamienne są dostarczane przez punkty serwisowe i autoryzowanych sprzedawców.

Raz w roku zaleca się powierzenie maszyny autoryzowanemu centrum serwisowemu, w celu przeprowadzenia konserwacji, sprawdzenia maszyny i skontrolowania stanu jej urządzeń zabezpieczających.

11 MAGAZYNOWANIE

1. Opróżnić zbiornik paliwa:
- Uruchomić silnik i odczekać aż zgaśnie.a.

1. Wymienić olej, gdy silnik jest jeszcze ciepły.
2. Wyczyścić całą maszynę. Szczególnie ważne jest czyszczenie dolnej części agregatu tnącego.
3. W przypadku uszkodzenia lakieru należy wykonać poprawki lakiernicze, żeby zapobiec korozji.
4. Odstawić maszynę w suche oraz zadaszone miejsce.

W maszynach z elektrycznym starterem:
Jeśli temperatura magazynu jest prawidłowa wystarczy jedno ładowanie konserwujące akumulatora raz na cztery miesiące.

Przed odstawieniem maszyny do magazynu należy naładować akumulator. Akumulator może ulec poważnemu uszkodzeniu, jeśli zostanie pozostawiony bez naładowania.

12 WARUNKI SPRZEDAŻY

Gwarancja obejmuje wszystkie defekty materiałowe i produkcyjne.

Użytkownik zobowiązany jest do uważnego przestrzegania wszystkich wskazówek zawartych w załączonej dokumentacji.

Gwarancja nie obejmuje szkód związanych z:

- Niezaznajomieniem się z towarzyszącą dokumentacją.
- Nieostrożnością.
- Nieprawidłowym i niedopuszczonym użyciem i montażem.
- Użyciem nieoryginalnych części zamiennych.
- Użyciem akcesoriów niedostarczonych lub niezatwierdzonych przez STIGA S.p.A.

Gwarancja nie obejmuje:

- Normalnego zużycia materiałów eksploatacyjnych tj. ślimaki, itp.
- Normalnego zużycia.
- Silników. Silniki są objęte gwarancją własnego Producenta, z oddzielnymi warunkami i terminami.

Kupujący jest chroniony przez prawo obowiązujące w jego kraju. Niniejsza gwarancja nie ogranicza praw Kupującego przewidzianych przez przepisy prawne obowiązujące w jego kraju.

13 TABELA ZBIORCZA KONSERWACJI

Interwencja	**Godziny działania / miesiące kalendarzowe**		**Par. / Rys. odn.**
	Pierwszy raz	**Kolejny**	
MASZYNA			
Sprawdzanie wszystkich mocowań	-	Przed każdym użyciem	-
Kontrole bezpieczeństwa / Sprawdzanie poleceń sterujących	-	Przed każdym użyciem	-
Kontrola ciśnienia w oponach	-	Przed każdym użyciem	-
Czyszczenie ogólne i kontrola	-	Po każdym użyciu	-
Smarowanie ogólne	-	50 godzin i po każdym myciu	9.12
Kontrola zużycia pasów napędowych	5 godzin	50 godzin	9.8
Kontrola / poprawianie układu sterowniczego	5 godzin	100 godzin	9.9
Ładowanie akumulatora	-	Przed magazynowaniem. W maszynach z rozrusznikiem elektrycznym: wykonywać doładowanie konserwacyjne co 4 miesiące	9.10
Czyszczenie zacisków akumulatora	-	W obecności tlenków	9.10.4
SILNIKI / PRZEKŁADNIA (ogólne)			
Kontrola / uzupełnianie oleju silnikowego	-	Przed każdym użyciem	9.5.1
Wymiana / uzupełnianie oleju silnika	5 godzin	50 godzin / 12 miesięcy	9.5.2
Wymiana filtra	-	100 godzin	9.5.3

Interwencja	**Godziny działania / miesiące kalendarzowe**		**Par. / Rys. odn.**
Wymiana filtra paliwa	5 godzin	50 godzin / 12 miesięcy	9.6
Wymiana świec	-	200 godzin	9.11.3
Czyszczenie wlotu powietrza	-	50 godzin	9.11.4
Kontrola/uzupełnianie poziomu oleju przekładniowego	1 godzin	50 godzin	9.7
Wymiana oleju przekładniowego	5 godzin	200 godzin	9.7
Silnik mod. B&S Intek, B&S Vanguard			
Czyszczenie / wymiana piankowego filtra wstępnego	-	25 godzin	9.11.1 9.11.2 (1)
Czyszczenie / wymiana papierowego filtra	-	100 godzin	9.11.1 9.11.2 (1)
Silnik mod. ST.			
Czyszczenie / wymiana papierowego filtra	5 godzin	50 godzin	9.11.3 (1)
(1) Zwiększyć częstotliwość czyszczenia w poważniejszych warunkach pracy lub w przypadku obecności osadów w powietrzu.			

14 PRZEWODNIK IDENTYFIKACJI NIEPRAWIDŁOWOŚCI

Nieprawidłowość	**Prawdopodobna przyczyna**	**Środek zaradczy**
1. Silniczek rozruchowy nie działa.	Akumulator nienaładowany wystarczająco.	Doładować akumulator.
	Akumulator źle podłączony.	Sprawdzić podłączenia.
	Bezpiecznik 20A przepalony	Wymienić bezpiecznik
2. Silniczek rozruchowy działa, ale silnik nie uruchamia się Z kluczem uruchamiającym w pozycji uruchamiania silniczek rozruchowy działa, ale silnik się nie uruchamia.	Korek paliwa zamknięty.	Otworzyć korek paliwa.
	Brak dopływu benzyny.	- Sprawdzić poziom w zbiorniku. - Sprawdzić filtr paliwa.
	Wada zapłonu.	- Sprawdzić zamocowanie nasadki świecy. - Sprawdzić czystość i poprawną odległość między elektrodami.
3. Trudne uruchamianie lub nieprawidłowe działanie silnika.	Problemy z dopływem paliwa.	Wyczyścić lub wymienić filtr powietrza.
4. Spadek wydajności silnika podczas koszenia.	Wysoka prędkość przesuwu w stosunku do wysokości koszenia.	Zmniejszyć prędkość przesuwu i/lub zwiększyć wysokość koszenia.
5. Silnik zatrzymuje się bez wyraźnego powodu.	- Paliwo wyczerpane. -Spróbować ponownie uruchomić silnik.	Zatankować do pełna (jeśli nieprawidłowość nie zostanie rozwiązana, należy się zwrócić do autoryzowanego centrum serwisowego).

Nieprawidłowość	Prawdopodobna przyczyna	Środek zaradczy
6. Nieregularne koszenie.		Sprawdzić ciśnienie w oponach.
	Ostrzenie urządzeń tnących jest zmniejszone.	Zwrócić się do autoryzowanego centrum serwisowego.
	Wysoka prędkość przesuwu w stosunku do wysokości koszonej trawy.	Zmniejszyć prędkość przesuwu i/lub zwiększyć wysokość koszenia.
	Agregat tnący jest pełen trawy.	- Odczekać aż trawa będzie sucha. - Oczyścić agregat tnący.
7. Nieprawidłowe wibracje podczas używania.	- Urządzenia tnące niesymetryczne. - Urządzenia tnące poluzowane. - Poluzowane części. - Ewentualne uszkodzenia.	Zwrócić się do autoryzowanego centrum serwisowego w celu przeprowadzenia kontroli, wymian lub napraw.
8. Maszyna nie porusza się z działającym silnikiem i po wciśnięciu pedału napędowego.	Dźwignia «odłączania przekładni» w pozycji odłączenia.	Załączyć przekładnię.
Jeśli wystąpią opisane poniżej problemy, należy wymienić właściwy bezpiecznik. Patrz (22).		
9. Silnik nie uruchamia się lub uruchamia się i natychmiast zatrzymuje. Akumulator jest naładowany.	Bezpiecznik 10A uszkodzony.	Wymienić bezpiecznik 10A.
10. Elektryczny regulator wysokości koszenia nie działa.	Bezpiecznik 20A uszkodzony.	Wymienić bezpiecznik 20A.
11. Nie działają żadne funkcje elektryczne. Akumulator jest naładowany.	Bezpiecznik 30A uszkodzony.	Wymienić bezpiecznik 30A.

Jeśli nieprawidłowości dalej występują po wykonaniu powyżej wskazanych czynności, należy skontaktować się z Waszym Sprzedawcą.

Uwaga! Nigdy nie próbować naprawiania maszyny nie posiadając koniecznych środków i znajomości technicznych. Każda niestosownie wykonana interwencja powoduje automatyczne unieważnienie Gwarancji oraz odmowę Producenta do przyjęcia jakiejkolwiek za nią odpowiedzialności.

1 INTRODUÇÃO 4
1.1 ESTRUTURA DO MANUAL 4
1.2 SÍMBOLOS 4
1.3 CONSERVAÇÃO DO MANUAL 4
2 CONHECER A MÁQUINA 4
2.1 MODELOS [2WD] 4
2.2 MODELOS [4WD] 4
2.3 FORUDSET BRUG 5
2.3.1 Definition af brugertype 5
2.4 USO IMPRÓPRIO 5
2.5 SINAIS DE SEGURANÇA 5
2.5.1 Etiquetas adesivas (4) 6
2.6 ETIQUETA DE IDENTIFICAÇÃO 6
2.7 COMPONENTES PRINCIPAIS (1) 6
3 NORMAS DE SEGURANÇA 6
3.1 FORMAÇÃO 6
3.2 OPERAÇÕES PRELIMINARES 7
3.3 DURANTE A UTILIZAÇÃO 8
3.4 MANUTENÇÃO E ARMAZENAMENTO 10
3.5 TRANSPORTE 11
3.6 INFORMAÇÃO AMBIENTAL 11
4 FIXAR O CORTA-ERVA 11
5 MONTAGEM. 11
5.1 COMPONENTES PARA A MONTAGEM (3) 12
5.2 CAPÔ DO MOTOR (5:A) 12
5.3 BATERIA. 12
5.3.1 Ligação da bateria (6) 12
5.3.2 Carregamento da bateria 12
5.4 ASSENTO (7). 12
5.5 VOLANTE (8). 13
5.6 CHAPA DE REBOQUE (9) 13
5.7 FIXAÇÕES DE DESENGATE RÁPIDO (1:N) 13
5.8 PRESSÃO DOS PNEUS 13
5.9 ACESSÓRIOS 13
6 COMANDOS 13
6.1 PEDAL LEVANTADOR DE ACESSÓRIOS MECÂNICO (10:C) 13
6.2 PEDAL TRAVÃO DE ESTACIONAMENTO (10:B) 13
6.3 ALAVANCA DE BLOQUEIO DO TRAVÃO DE ESTACIONAMENTO (10:A) 13
6.4 PEDAL TRAÇÃO (10:F) 14
6.5 VOLANTE (10:D) 14
6.6 COMANDO DO GÁS (ACELERADOR) (11:A; 12:A) MOD.: [B&S Intek] [B&S Vanguard] [ST.] 14

6.7 COMANDO DO AR (SE PREVISTO) (12:B) MOD.: [ST.] . . . 14
6.8 FECHADURA DE IGNIÇÃO/FAROL (11:C; 12:C) . . . 14
6.9 TOMADA DE FORÇA (11:D; 12:D) . . . 14
6.10 CONTADOR DE HORAS (13:A) . . . 15
6.11 REGULAÇÃO DA ALTURA DO CORTE (11:E; 12:E) . . . 15
6.12 ALAVANCA DE ENGRENAMENTO/DESENGRENAMENTO DA TRANSMISSÃO (14; 15) . . . 15
6.13 REGULAÇÃO DO ASSENTO (16:B) . . . 15
6.14 CAPÔ DO MOTOR . . . 15
6.15 FIXAÇÕES DE DESENGATE RÁPIDO (16:C) . . . 15

7 ARRANQUE E CONDUÇÃO . . . 16
7.1 PRECAUÇÕES PARA A UTILIZAÇÃO . . . 16
7.2 UTILIZAÇÃO COMBINADA DOS ACESSÓRIOS . . . 16
7.3 ABASTECIMENTO DE COMBUSTÍVEL (19) . . . 16
7.4 VERIFICAR O NÍVEL DO ÓLEO DO MOTOR (21; 22) . . . 17
7.5 VERIFICAR O NÍVEL DO ÓLEO DA TRANSMISSÃO . . . 17
7.6 VERIFICAÇÕES DE SEGURANÇA . . . 17
7.6.1 Verificação de segurança geral . . . 17
7.6.2 Verificação de segurança elétrica . . . 17
7.7 ARRANQUE / OPERAÇÃO . . . 17
7.7.1 Condução . . . 18
7.8 PARAGEM . . . 18
7.9 LIMPEZA . . . 18

8 USAR O ACESSÓRIO . . . 18
8.1 ALTURA DO CORTE . . . 18
8.2 CONSELHOS PARA CORTE DE RELVA . . . 18

9 MANUTENÇÃO . . . 18
9.1 PROGRAMA DE ASSISTÊNCIA . . . 19
9.2 PREPARAÇÃO . . . 19
9.3 TABELA DE MANUTENÇÃO . . . 19
9.4 PRESSÃO DOS PNEUS . . . 19
9.5 ENCHIMENTO/SUBSTITUIÇÃO DO ÓLEO DO MOTOR . . . 19
9.5.1 Controlo / Enchimento (21, 22) . . . 19
9.5.2 Substituição/enchimento (21-22) . . . 19
9.5.3 Substituição do filtro de óleo (se presente) . . . 20
9.6 FILTRO DO COMBUSTÍVEL (20-21:B) . . . 20
9.7 CONTROLO/ADIÇÃO DE ÓLEO DA TRANSMISSÃO [4WD] . . . 20
9.7.1 Controlo / Enchimento (25) . . . 20
9.7.2 Substituição . . . 20
9.8 CONTROLO TRANSMISSÃO DE CORREIA . . . 21
9.9 DIREÇÃO . . . 21
9.9.1 Verificações . . . 21
9.9.2 Regulação (31) . . . 21
9.10 BATERIA . . . 22

9.10.1 Carregamento através do motor 22
9.10.2 Carregamento através do carregador de bateria 22
9.10.3 Desmontagem/montagem 22
9.10.4 Limpeza 22
9.11 FILTRO DO AR, MOTOR (31-32) 22
9.11.1 Limpeza / Substituição - mod.: [B&S Intek] (32) 22
9.11.2 Limpeza/Substituição - mod.: [B&S Vanguard] (33) 23
9.11.3 Limpeza / Substituição - mod.: [ST.] (34) 23
9.11.4 Substituição vela 23
9.11.5 Limpeza tomada de ar 23
9.12 LUBRIFICAÇÃO (29) 23
9.13 FUSÍVEIS (35) 24

10 ASSISTÊNCIA E REPARAÇÕES 24

11 REMESSA DO APARELHO 25

12 CONDIÇÕES DE COMPRA 25

13 TABELA RECAPITULATIVA DAS MANUTENÇÕES 26

14 GUIA PARA A IDENTIFICAÇÃO DOS INCONVENIENTES 27

1 INTRODUÇÃO

Antes do arranque, leia atentamente o manual de instruções.

1.1 ESTRUTURA DO MANUAL

O manual é composto pela capa, um índice, uma secção com todas as imagens, o texto explicativo.

O conteúdo está dividido em capítulos, parágrafos e subparágrafos.

O presente manual contém algumas tabelas relativas aos vários motores (se previstos).

Para facilitar a leitura, marque os dados que se aplicam à máquina/ao motor relevante.

Figuras

As figuras destas instruções para o uso estão numeradas em 1, 2, 3, e assim por diante.

Os componentes indicados nas figuras estão marcados com as letras A, B, C, e assim por diante.

Uma referência à figura é indicada com a escrita (2).

Uma referência ao componente A na figura 2 é indicada com a escrita (2:A).

Títulos

Os títulos destas instruções para a utilização são numerados como indicado no exemplo a seguir:

"2.3 FORUDSET BRUG" é um subtítulo de "2 CONHECER A MÁQUINA" e está incluído neste título.

Quando nos referimos aos títulos, geralmente são especificados apenas os números relativos, por exemplo, "Ver 2.3.1".

1.2 SÍMBOLOS

Símbolo de ADVERTÊNCIA. Poderão resultar ferimentos e/ou danos graves em pessoas e propriedade se as instruções não forem seguidas cuidadosamente.

Símbolo de OBRIGATORIEDADE. Indica uma operação que deve ser efetuada obrigatoriamente.

Símbolo de PROIBIÇÃO. Indica uma operação proibida.

Símbolo de OBSERVAÇÃO. Indica uma informação ou um aprofundamento muito importante.

Símbolo de REFERÊNCIA. Indica uma referência a uma informação, a nota indica onde se encontra a informação.

1.3 CONSERVAÇÃO DO MANUAL

Conservar o manual em boas condições e legível, num local conhecido e de fácil acesso para o utilizador da máquina.

2 CONHECER A MÁQUINA

Esta máquina é um aparelho para jardinagem, mais nomeadamente um corta-relva com condutor sentado e para corte frontal.

A máquina tem um motor que aciona o dispositivo de corte, protegido por um cárter, além de um grupo e transmissão que comanda o movimento da máquina.

A máquina é articulada. Isto significa que a carroçaria divide-se numa seção anterior e numa posterior que podem tomar direções diferentes uma em relação a outra.

A direção articulada faz com que a máquina possa virar ao redor de árvores ou outros obstáculos com um raio de viragem extremamente reduzido.

O operador pode conduzir a máquina e acionar os comandos principais ficando sempre sentado no assento de condução.

Os dispositivos de segurança montados na máquina preveem a parada do motor e do dispositivo de corte.

2.1 MODELOS [2WD]

A máquina tem tração às rodas traseiras.

O eixo traseiro está equipado com uma transmissão hidrostática com relações infinitamente variáveis para mudanças de avanço e de marcha atrás.

O eixo traseiro está também equipado com um diferencial para facilitar a viragem.

Os acessórios montados na frente são acionados por correias de transmissão.

2.2 MODELOS [4WD]

A máquina tem tração às 4 rodas.

A potência transmitida do motor às rodas motrizes é transferida hidraulicamente.

O motor aciona uma bomba do óleo que através de um circuito hidráulico aciona os eixos (rodas) posterior e anterior.

As rodas anteriores e posteriores rodam com a mesma velocidade.

Para facilitar a rotação, ambos os eixos estão equipados com diferencial.

Os acessórios montados na frente são acionados por correias de transmissão.

2.3 FORUDSET BRUG

Esta máquina foi projetada e fabricada para o corte da relva.

O uso de acessórios especiais, previstos pelo Fabricante como equipamento original ou que podem ser comprados separadamente, permite efetuar este trabalho com várias modalidades operacionais, ilustradas neste manual ou nas instruções que acompanham cada acessório.

Da mesma forma, a possibilidade de aplicar equipamentos suplementares (desde que previstos pelo Fabricante) pode ampliar a utilização prevista à outras funções, conforme os limites e as condições indicadas nas instruções que acompanham os próprios equipamentos.

Maskinen må kun anvendes af én operatør.

A estabilidade da máquina é reduzida se for utilizado um acessório frontal diferente do dispositivo de corte.

A máquina deve ser utilizada com, pelo menos, o conjunto do dispositivo de corte ou outro acessório frontal montado.

2.3.1 Definition af brugertype

Denne maskine er møntet på brug af forbrugere, dvs. ikke professionelle operatører, med ingen og/eller kun ringe erfaring.

Denne maskine er møntet på “hobbybrug”.

2.4 USO IMPRÓPRIO

Qualquer outro tipo de uso, diferente dos acima citados, pode ser perigoso e causar danos a pessoas e/ou coisas.

Devem ser considerados usos impróprios (como por exemplo, mas não limitadamente):

- transportar sobre a máquina ou sobre um reboque outras pessoas, crianças ou animais;
- rebocar ou empurrar cargas sem o uso do específico acessório previsto para o reboque;
- utilizar a máquina para atravessar terrenos instáveis, escorregadios, gelados, com pedras ou em desnível, poças ou pântanos que não permitam a avaliação da consistência do terreno;
- acionar os dispositivos de corte em terrenos sem relva.

O uso impróprio da máquina comporta a decadência da garantia e o declino de qualquer responsabilidade por parte do Fabricante, deixando ao utilizador a responsabilidade de qualquer custo derivante de danos ou lesões próprias ou a terceiros.

2.5 SINAIS DE SEGURANÇA

Os sinais de segurança presentes na máquina informam o utilizador sobre os comportamentos que deve seguir para o uso da máquina, de modo especial durante as operações que exigem cautela e atenção.

ATENÇÃO. Indica um perigo. Está normalmente associado a outras sinalétic as que indicam a particularidade do perigo.

Atenção! Antes de utilizar a máquina ler atentamente o manual de instruções.

Atenção! Prestar atenção aos objetos espalhados. Prestar atenção às pessoas presentes nas proximidades.

Atenção! Usar sempre proteção auditiva.

Atenção! A máquina não é homologada para a utilização em estradas públicas.

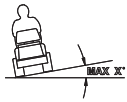

Atenção! A máquina, com os acessórios genuínos montados, não deve ser conduzida em terreno com uma inclinação superior a 10º, independentemente da direção seguida.

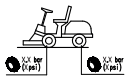

Pressão dos pneus. A etiqueta apresenta os valores ideais da pressão dos pneus - ver cap. "0 TABELA DADOS TÉCNICOS". A pressão correta dos pneus é uma condição essencial para obter bons resultados com a utilização da máquina.

2.5.1 Etiquetas adesivas (4)

Indicação de bloco travão de estacionamento.



Indicação de embraiagem/desbloqueio da transmissão (4:A).

A etiqueta encontra-se:

- junto à alavanca de engrenamento/ desengrenamento da transmissão.



Indicação do peso máximo rebocável (4:B).

A etiqueta encontra-se:

- junto à barra de reboque.



Atenção! Risco de queimadura (4:C). Não tocar no silenciador.

A etiqueta encontra-se:

- junto à panela;



Atenção! Risco de esmagamento (4:D). Manter as mãos e os pés longe da junta articulada do volante e do gancho de reboque quando existir um acessório atrelado.

A etiqueta encontra-se:

- junto à junta articulada do volante;
- junto à barra de reboque.

As etiquetas adesivas danificadas ou que estejam ilegíveis deverão ser substituídas.

Solicitar as novas etiquetas junto do centro de assistência autorizado.

2.6 ETIQUETA DE IDENTIFICAÇÃO

A etiqueta de identificação traz os seguintes dados (ver fig. 1):

1. Endereço do fabricante
2. Tipo de máquina
3. Nível de potência acústica
4. Marca de conformidade CE
5. Peso em Kg.
6. Potência e velocidade de funcionamento do motor
7. Ano de fabricação
8. Número de matrícula
9. Numero do artigo

Escreva o número de matrícula da sua máquina no respetivo espaço da figura (1:10).

A identidade do produto é determinada em duas partes:

- Os números de item e de série da máquina:
- Os números de série, tipo e modelo do motor:

Usar os nomes de identificação cada vez que contactar a oficina autorizada.

O exemplo da declaração de conformidade encontra-se na penúltima página do manual.

2.7 COMPONENTES PRINCIPAIS (1)

A máquina é composta pelos seguintes componentes principais (ver fig. 1):

A. Carroçaria
B. Rodas
C. Volante
D. Assento
E. Consola
F. Comandos por pedal
G. Capô do motor
H. Alavanca de elevação dos acessórios frontais
I. Caixa dos fusíveis
J. Bateria
K. Depósito combustível
L. Depósito do óleo da transmissão
M. Motor
N. Fixações de desengate rápido para acessórios

3 NORMAS DE SEGURANÇA

ATENÇÃO! Ler atentamente as presentes instruções antes de utilizar a máquina.

3.1 FORMAÇÃO

ATENÇÃO! Ler atentamente as presentes instruções antes de utilizar a máquina.
Familiarizar-se com os comandos e com uma utilização adequada da máquina.
Acionar e parar a máquina e libertar os comandos rapidamente.
O incumprimento das advertências e instruções pode causar choques elétricos, incêndios e/ou lesões graves.
Conservar todas as advertências e instruções para consulta futura.



Nunca permitir que a máquina seja utilizada por crianças ou pessoas que não tenham o conhecimento necessário das instruções.
As legislações locais podem fixar uma idade mínima para o utilizador.



Nunca utilizar a máquina com pessoas, principalmente crianças, ou animais nas proximidades.



Nunca utilizar a máquina se o utilizador estiver em condições de cansaço ou mal-estar, ou esteja sob o efeito de medicamentos, drogas, álcool ou substâncias nocivas para a sua capacidade de reflexos e atenção.



Lembrar que o operador ou utilizador é responsável pelos incidentes e imprevistos que possam ocorrer a outras pessoas ou à sua propriedade.
É da responsabilidade do utilizador a avaliação dos potenciais riscos do terreno onde pretende trabalhar, assim como tomar todas as precauções necessárias para garantir a sua segurança e a dos outros, em particular em inclinações, terrenos acidentados, escorregadios ou instáveis.



No caso de pretender ceder ou emprestar a máquina, assegure-se de que o utilizador consulta as instruções de utilização contidas no presente manual.



Não transportar crianças ou outros passageiros na máquina, uma vez que poderão cair e ficar com lesões graves ou prejudicar uma condução segura.



O condutor da máquina deve seguir escrupulosamente as instruções para a condução e, em particular:

a. Não deverá distrair-se e manter a concentração necessária durante o trabalho;
b. Ter presente que a perda de controlo de uma máquina que escorregue numa inclinação não pode ser recuperada através do travão. As causas principais de perda de controlo são:
- Falta de aderência das rodas;
- Velocidade excessiva;
- Travagem inadequada;
- Máquina inadequada para a utilização;
- Falta de conhecimento sobre os efeitos que possam derivar das condições do terreno, especialmente em inclinações;
- Utilização incorreta como veículo de tração;



A máquina é fornecida com uma série de microinterruptores e dispositivos de segurança que nunca devem ser alterados ou removidos, sob pena de anulação da garantia e recusa de responsabilidade por parte do construtor. Antes de utilizar a máquina, verificar sempre que os dispositivos de segurança funcionam.

3.2 OPERAÇÕES PRELIMINARES

- Ao utilizar a máquina utilizar sempre calçado de trabalho resistente, antiderrapantes e calças compridas.
- Não acionar a máquina com os pés descalços ou com sandálias abertas.
- Evitar utilizar correntes, braceletes, vestuário com partes soltas ou com laços ou gravata.
- Prender os cabelos compridos. Utilizar sempre touca de proteção.
- Inspecionar a fundo toda a área de trabalho e remover tudo o que possa ser expulso da máquina ou danificar o grupo de corte e o motor (pedras, ramos, fios de ferro, ossos, etc.).



ATENÇÃO: PERIGO! O combustível é altamente inflamável.

a. Conservar o combustível em contentores adequados;
b. Adicionar combustível utilizando um funil, apenas na abertura e não fumar durante esta operação e sempre que manusear combustível;
c. Adicionar antes de acionar o motor; não acrescentar combustível ou remover a tampa do reservatório quando o motor estiver em funcionamento ou estiver quente;
d. Se verificar uma fuga de combustível, não acionar o motor e afastar a máquina da área onde o combustível foi derramado e evitar criar possibilidade de incêndio, desde que o combustível não evapore e os vapores de combustível não sejam dissolvidos;
e. Instalar sempre e apertar bem as tampas do reservatório e do contentor de combustível.

Substituir os silenciadores com defeito.

Antes de utilizar, proceder a uma verificação geral da máquina e, em particular, do aspeto de todo o dispositivo de corte e controlar que os parafusos e os dispositivos de corte não apresentam marcas de desgaste ou danos.
Substituir em bloco o conjunto do dispositivo de corte e os parafusos danificados ou desgastados, para manter o equilíbrio.
As eventuais reparações devem ser efetuadas junto de um centro especializado.

Controlar periodicamente o estado da bateria. Substituí-la em caso de danos no compartimento, na tampa ou nos terminais.

3.3 DURANTE A UTILIZAÇÃO

Não acionar o motor em espaços fechados onde possam acumular-se fumos perigosos de monóxido de carbono.
As operações de acionamento devem ser efetuadas num lugar aberto ou bem ventilado.
Lembrar sempre que os gases de escape são tóxicos.

Trabalhar apenas com a luz do dia ou com uma boa iluminação artificial e em condições de boa visibilidade.
Afastar pessoas, crianças e animais da área de trabalho.

Se possível, evitar trabalhar em erva húmida. Evitar trabalhar à chuva e com risco de temporal. Não utilizar a máquina em condições de mau tempo, principalmente com a probabilidade de relâmpagos.

Antes de acionar o motor, desengrenar o dispositivo de corte ou a tomada de potência, colocar a transmissão em "ponto morto".

Prestar particular atenção quando se aproximar de obstáculos que possam limitar a visibilidade.

Pressionar o travão de estacionamento quando estacionar a máquina.

A máquina não deve ser utilizada em inclinações superiores a 10° (17%), consoante o sentido de marcha.

Lembrar que não existe uma inclinação "segura". Deslocar-se em locais com inclinação necessita de uma particular atenção. Para evitar capotamento ou perda de controlo da máquina:

- **a.** Não para ou arrancar bruscamente na subida ou em descida;
- **b.** Engrenar com cuidado a tração e manter sempre a transmissão engrenada, principalmente em descida;
- **c.** A velocidade deve ser reduzida em inclinações e curvas apertadas;
- **d.** Ter atenção às encostas, às valetas e aos perigos ocultos.
- **e.** Nunca cortar no sentido transversal da inclinação. As zonas inclinadas devem ser percorridas no sentido subida/descida e nunca na transversal, tendo muita atenção às alterações de direção e que as rodas não encontrem obstáculos (pedras, ramos, raízes, etc.) que possam causar o deslizamento lateral, o capotamento ou a perda de controlo da máquina.

Reduzir a velocidade antes de qualquer alteração de direção em terrenos inclinados e pressionar sempre o travão de estacionamento antes de deixar a máquina parada e sem vigilância.

Prestar muita atenção nas proximidades de falésias, fossos ou diques. A máquina pode capotar se uma roda ultrapassar um rebordo ou se o rebordo ceder.

Prestar a máxima ate4nção quando avançar e trabalhar em marcha-atrás. Ter atenção atrás de si antes e durante a marcha-atrás para garantir que não existem obstáculos.

Prestar atenção ao rebocar cargas ou utilizando atrelados pesados:

- **a.** Para as barras de reboque, utilizar apenas os pontos de fixação aprovados;
- **b.** Limitar as cartas às que possam ser controladas facilmente;
- **c.** Não conduzir de forma brusca. Ter atenção durante a marcha-atrás;

d. Utilizar contrapesos ou pesos nas rodas, quando sugerido no manual de instruções.

Desengrenar o dispositivo de corte ou a tomada de potência ao atravessar zonas sem ervas, quando se encontrar em ou na direção da área que deve ser cortada e colocar todo o dispositivo de corte na posição mais elevada.

Quando utilizar a máquina próximo da estrada, ter atenção ao trânsito.

ATENÇÃO! A máquina não é homologada para a utilização em estradas públicas. A sua utilização (nos termos do Código da Estrada) deve ser efetuada exclusivamente em áreas privadas fechadas ao trânsito.

Nunca utilizar a máquina se a estrutura estiver danificada,

Não aproximar as mãos ou pés junto ou por baixo das partes rotativas. Permanecer sempre longe da abertura de descarga.

Não deixar a máquina parada em erva alta com o motor em funcionamento, para não correr o risco de provocar incêndios.

Quando os acessórios forem utilizados, nunca direcionar a descarga para as pessoas.

Utilizar apenas os acessórios aprovados pelo fabricante da máquina.

Não utilizar a máquina se os acessórios/utensílios não estiverem instalados nos pontos previstos. A condução sem os acessórios pode ter um efeito negativo na estabilidade da máquina.

Prestar atenção quando utilizar sacos de recolha e acessórios que possam alterar a estabilidade da máquina, em particular em inclinações.

Não modificar as regulações do motor e não aplicar no motor um regime de rotações excessivo.

Não tocar nos componentes do motor que fiquem quentes durante a utilização. Risco de queimaduras.

Desengrenar o dispositivo de corte ou a tomada de potência, colocar em ponto morto e pressionar o travão de estacionamento, parar o motor e remover a chave, (assegurando-se de que todas as partes em movimento se encontram completamente paradas):

- **a.** Quando deixar a máquina sem vigilância ou abandonar o posto de condução:
- **b.** Antes de remover as causas de bloqueio ou antes de desentupir o sistema de descarga;
- **c.** Antes de controlar, limpar ou trabalhar na máquina;
- **d.** Após ter descoberto um corpo estranho. Verificar eventuais danos na máquina e efetuar as reparações necessárias antes de a utilizar novamente;

Desengrenar o dispositivo de corte ou a tomada de potência e parar o motor, (assegurando-se de que todas as partes em movimento se encontram completamente paradas):

- **a.** Antes de efetuar o reabastecimento de combustível;
- **b.** Sempre que for removido ou instalado o saco de recolha;
- **c.** Antes de regular a altura de corte, se esta operação não puder ser efetuada a partir do posto do condutor.

Desengrenar o dispositivo de corte ou a tomada de potência durante o transporte e sempre que não forem utilizados.

Reduzir o gás antes de desligar o motor. Interromper a alimentação de combustível no final do trabalho, de acordo com as instruções fornecidas no livro.

Prestar atenção a todos os elementos de corte com mais de um dispositivo de corte, uma vez que um dispositivo de corte em rotação pode determinar a rotação dos restantes.

ATENÇÃO – Em caso de rutura ou incidentes durante o trabalho, parar imediatamente o motor e afastar a máquina de forma a não provocar mais danos; no caso de incidentes com lesões pessoais ou em terceiros, ativar imediata-

mente os procedimentos de primeiros socorros mais adequados à situação e contactar uma instituição de saúde para os cuidados necessários. Remover adequadamente eventuais resíduos que possam causar danos ou lesões em pessoas ou animais quando permanecerem ignorados.

ATENÇÃO – O nível de ruído e de vibrações indicado nas presentes instruções, são valores máximos de utilização da máquina. O uso de um elemento de corte desbalanceado, a velocidade excessiva de movimento, a falta de manutenção influem de modo significativo nas emissões sonoras e nas vibrações. Por conseguinte é preciso adotar medidas preventivas capazes de eliminar possíveis danos devidos a um ruído elevado e aos esforços por vibrações; efetue a manutenção da máquina, use auriculares antirruído, faça pausas durante o trabalho.

3.4 MANUTENÇÃO E ARMAZENAMENTO

ATENÇÃO! – Remover a chave e ler as respetivas instruções antes de iniciar qualquer intervenção de limpeza ou de manutenção. Utilizar vestuário adequado e luvas de trabalho em todas as situações de risco para as mãos.

ATENÇÃO! – Nunca utilizar a máquina com peças desgastadas ou danificadas. As peças desgastadas ou deterioradas devem ser substituídas e nunca reparadas. Utilizar apenas peças de substituição originais: a utilização de peças de substituição não originais e/ou que não sejam corretamente montadas compromete a segurança da máquina, pode causar incidentes ou lesões pessoais e liberta o Construtor de qualquer obrigação ou responsabilidade.

Todas as operações de manutenção e de regulação não descritas no presente manual devem ser efetuadas no seu Revendedor ou num Centro especializado, que disponha dos conhecimentos e equipamentos necessários para que o trabalho seja corretamente efetuado, mantendo o grau de segurança original da máquina. Operações efetuadas junto de estruturas inadequadas ou por pessoas não qualificadas representam a anulação da Garantia e da obrigação ou responsabilidade do Construtor.

- Após cada utilização, remover a chave e verificar eventuais danos.
- Manter as porcas e parafusos apertados para garantir que a máquina se encontra sempre em condições seguras de funcionamento. Uma manutenção regular é essencial para a segurança e para manter o nível das prestações.
- Controlar regularmente que os parafusos do dispositivo de corte se encontram corretamente apertados.

Utilizar luvas de trabalho para manusear o dispositivo de corte, para o desmontar ou montar.

Tratar do equilíbrio do dispositivo de corte quando for afiado. Todas as operações relativas ao dispositivo de corte (desmontar, afiar, equilibrar, montar e/ou substituir) são trabalhos exigentes que necessitam de uma competência específica para além da utilização dos equipamentos; por motivos de segurança deverão, portanto, ser sempre efetuadas junto de um centro especializado.

- Controlar regularmente o funcionamento dos travões. É importante efetuar a manutenção dos travões e, se necessário, repará-los.
- Substituir as etiquetas que apresentam instruções e mensagens de aviso, se estiverem danificadas.
- Se a máquina não possuir freios mecânicos para o transporte, os acessórios devem ser sempre colocados em apoio no solo quando a máquina estiver estacionada ou for deixada sem vigilância.
- Colocar novamente a máquina num local inacessível para as crianças.

Não colocar a máquina com combustível no reservatório num local onde os vapores de combustível estejam próximos de chamas, faíscas ou uma forte fonte de calor.

- Deixar arrefecer o motor antes de colocar a máquina neste tipo de ambiente.
- Para diminuir o risco de incêndio, manter o motor, o silenciador do escape, o alojamento da bateria e a zona de armazenamento de combustível livres de resíduos de erva, folhas ou gordura excessiva.
- Para diminuir o risco de incêndios, controlar regulamente que não foi perdido óleo e/ou combustível.
- Se for necessário esvaziar o reservatório, esta operação deverá ser efetuada ao ar livre e com o motor frio.
- Nunca deixar as chaves inseridas ou ao alcance de crianças ou pessoas incapazes. Remover sempre a chave antes de iniciar cada intervenção de manutenção.

ATENÇÃO! – O ácido contido na bateria é corrosivo. Em caso de danos mecânicos ou de carga excessiva pode apresentar fugas. Evitar a inalação e o contacto com qualquer parte do corpo.

A inalação dos vapores do ácido causa lesões na mucosa e nos órgãos internos. Consultar imperativamente um médico.

ATENÇÃO! – Não carregar excessivamente a bateria. Uma carga excessiva pode fazê-la explodir causando fugas de ácido.

ATENÇÃO! – O ácido causa graves danos nos utensílios, no vestuário e nos outros materiais. Lavar imediatamente com água a parte libertada do ácido.

Não colocar em curto-circuito os terminais da bateria. As faíscas provocadas podem causar um incêndio.

ATENÇÃO aos componentes hidráulicos. A fuga de fluido hidráulico pode penetrar e danificar gravemente a pele, necessitando de assistência médica imediata.

3.5 TRANSPORTE

ATENÇÃO! - Se for necessário transportar a máquina num camião ou reboque, utilizar rampas de acesso com resistência, largura e comprimento adequados. Durante o transporte, fechar a torneira de combustível (se previsto), baixar o conjunto do dispositivo de corte ou o acessório, pressionar o travão de estacionamento e suportar adequadamente a máquina ao meio de transporte através de cabos ou correntes.

3.6 INFORMAÇÃO AMBIENTAL

- A proteção do ambiente deve ser um aspeto relevante e prioritário na utilização da máquina, em benefício da convivência civil e do ambiente em que vivemos. Evitar ser um elemento de perturbação nos confrontos com a vizinhança.
- Seguir rigorosamente as normas locais para a eliminação de embalagens, óleos, combustível, filtros, peças deterioradas ou qualquer elemento de forte impacto ambiental; os resíduos não devem ser eliminados para o ambiente mas devem ser separador e entregues aos respetivos centros de recolha, que procederão à reciclagem dos materiais.
- Seguir rigorosamente as normas locais para a eliminação dos materiais resultantes após o corte.
- No momento da colocação fora de serviço, não abandonar a máquina no ambiente mas dirigir-se a um centro de recolha, de acordo com as normas locais em vigor.

4 FIXAR O CORTA-ERVA

Controlar a fixação do corta-erva.

Contactar a companhia de seguro.

É necessário adquirir uma apólice que inclua trânsito, incêndio, danos e furto.

5 MONTAGEM

Antes da primeira utilização, carregar completamente a bateria.

Não use a máquina antes e ter terminado as operações indicadas na seção "MONTAGEM".

O desembalamento e conclusão da montagem devem ser efetuados numa superfície plana e sólida, com espaço suficiente para a movimentação da máquina e das embalagens, utilizando sempre os equipamentos apropriados.

5.1 COMPONENTES PARA A MONTAGEM (3)

A máquina é entregue com o assento e o volante desmontados e a bateria posicionada no seu lugar mas desligada.
Na embalagem estão inclusos os componentes para a montagem (3) elencados na tabela abaixo:

Pos.	N.	Descrição	Dimensões
A	2	Pino	6 x 36
B	1	Anilha de espessura	6x38x0,5
C	1	Anilha de espessura	16x38x1,0
D	2	Chave de ligação	/
E	2	Porca para bateria	/
F	2	Parafuso para bateria	/
G	2	Porca	M8
H	1	Chapa de reboque	/
J	2	Parafuso	8x20
R	5	Anilhas grower	14 x 8,2 x 2

5.2 CAPÔ DO MOTOR (5:A)

Para aceder à torneira de combustível, à bateria e ao motor, abra o capô do motor.
O capô do motor abre-se da seguinte forma:

1. Solte a braçadeira de borracha (5:B) situada na extremidade dianteira do capô.
2. Levante o capô com cautela. Para fechar o capô do motor, abaixe-o e aperte novamente a braçadeira para bloqueá-lo.

É proibido acionar o motor quando a capota estiver aberta.

5.3 BATERIA

Para o tipo de bateria usado na máquina ver "0 TABELA DOS DADOS TÉCNICOS".

ATENÇÃO! O ácido contido no interior da bateria é corrosivo e o contato com o mesmo é danoso.

Manusear a bateria com atenção tendo cuidado de não deixar vazar o ácido.

Não controlar e/ou atestar o líquido da bateria.

5.3.1 Ligação da bateria (6)

Ligar a bateria à instalação elétrica da máquina utilizando parafusos e porcas (6:F; 6:E):

1. Ligar primeiro o cabo vermelho ao terminal positivo (+) da bateria.
2. Depois, ligar o cabo preto ao terminal negativo (-) da bateria.

Se os cabos forem desligados/ligados pela ordem errada, há o risco de curto-circuito e de danos na bateria.

Se os cabos forem trocados, o gerador e a bateria ficarão danificados.

Aperte firmemente os cabos. Cabos soltos podem provocar um incêndio.

O motor nunca deve ser acionado se a bateria não estiver ligada. Existe um risco de danos graves no gerador e no sistema elétrico.

5.3.2 Carregamento da bateria

Antes de utilizar pela primeira vez, carregar completamente a bateria.

Para conhecer os procedimentos de carregamento da bateria ver o parágrafo 9.10.

5.4 ASSENTO (7)

1. Retire os seguintes componentes do suporte do assento:
   - 4 porcas (para bloqueio durante o transporte, não utilizadas)
   - 4 parafusos (7:K)
   - 4 anilhas de rebordo (7:L)
   - 4 Anilhas grower (7:R)
2. Coloque o assento sobre a estrutura de fixação no suporte do assento.
3. Instale as anilhas de rebordo (7:L) nos parafusos (7:K), com anilhas (7:R).
4. Introduza os parafusos com as anilhas de rebordo colocadas através das ranhuras existentes no suporte do assento e dos orifícios na chapa do assento. Aparafuse o assento na posição correta.

Binário de aperto: 9±1,7 Nm.

Se os parafusos forem apertados mais de 9±1,7 Nm, o assento será danificado.

5. Verifique se o assento se desloca facilmente nas ranhuras no suporte.

O assento pode ser dobrado. Se a máquina estiver estacionada no exterior quando estiver a chover, dobre o assento para a frente para proteger a respetiva almofada e evitar que se molhe.

5.5 VOLANTE (8)

Para minimizar a folga axial na coluna da direção, montar as anilhas espaçadoras de 0,5 mm e/ou 1 mm (3:C; 3:B) na coluna da direção entre as camisas pos. (8:A) como indicado a seguir.

1. Instale a camisa (8:B) na coluna da direção e fixe-a introduzindo uma das cavilhas (8:C) por aproximadamente 1/3 do seu comprimento.
2. Puxe a camisa da coluna da direção e a coluna da direção para cima.
3. Controle que a anilha de 0,5 mm, a anilha de 1 mm ou ambas possam ser inseridas na abertura que se cria no ponto (8:A). A entrada da(s) anilha(s) não deve ser forçada porque deverá haver uma pequena folga axial.
4. Extrair a cavilha (8:C) com a ferramenta específica (8:D) e desmonte a camisa.
5. Instale a(s) anilha(s) de acordo com o ponto 3 acima.
6. Instale a camisa da coluna da direção na coluna da direção e fixe introduzindo ambas as cavilhas totalmente para dentro. Bloqueie a coluna de direção do volante.

5.6 CHAPA DE REBOQUE (9)

Instale a chapa de reboque (9:B) na traseira da máquina.

Use os parafusos e as porcas (9:A; 9:C).

Binário de aperto: 22 Nm.

5.7 FIXAÇÕES DE DESENGATE RÁPIDO (1:N)

Os suportes de gancho rápido e as respetivas instruções de instalação são fornecidas num elemento separado, situado na embalagem da máquina.

Monte as fixações de desengate rápido nas pontas do eixo dianteiro da máquina.

5.8 PRESSÃO DOS PNEUS

Para a pressão dos pneus ver “0 TABELA DOS DADOS TÉCNICOS”

5.9 ACESSÓRIOS

Para a instalação dos acessórios, ver o guia de instalação separado fornecido com cada acessório.

Nota: Neste caso o dispositivo de corte é considerado um acessório.

6 COMANDOS

6.1 PEDAL LEVANTADOR DE ACESSÓRIOS MECÂNICO (10:C)

Comanda a alavanca (10:C1), serve para levar os acessórios da posição de trabalho à posição de transporte.

- Posição de transporte: premir a fundo o pedal e tirar o pé, o pedal ficará pressionado.
- Posição de trabalho: premir e soltar lentamente o pedal.

Não passar para a posição de transporte enquanto o acessório inserido estiver a funcionar. Isto destruiria a correia de transmissão.

6.2 PEDAL TRAVÃO DE ESTACIONAMENTO (10:B)

Nunca premir o pedal durante a condução.

Há o perigo de sobreaquecimento na transmissão de potência.

O pedal (9:B) pode assumir as três posições seguintes:


Solto. A embraiagem não está ativada. O travão de estacionamento não está ativado.

Carregado até meio curso. A tração para a frente está desengatada. O travão de estacionamento não está ativado.

Carregado a fundo. A tração para a frente está desengatada. O travão de estacionamento está totalmente ativado mas não fixo. Esta posição também é utilizada como travão de emergência.

6.3 ALAVANCA DE BLOQUEIO DO TRAVÃO DE ESTACIONAMENTO (10:A)


Fixa o pedal de “embraiagem-travão” na posição de carregado. Esta função é utilizada para travar a máquina em declives, durante o transporte, etc., quando o motor não está a trabalhar.

Trancar:

1. Carregar a fundo no pedal (10:B).
2. Deslocar o inibidor (10:A) para a direita.
3. Soltar o pedal (10:B).
4. Soltar o inibidor (10:A).

Destrancar:

1. Premir e soltar o pedal (10:B).

6.4 PEDAL TRAÇÃO (10:F)

O pedal determina a relação de engrenagens entre o motor e as rodas motrizes (= a velocidade).

Quando se solta o pedal, o travão de serviço é ativado

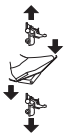

(○) Pressionar o pedal para a frente - a máquina desloca-se para a frente.

(○) Sem carga no pedal - a máquina está parada.

(○) Pressionar o pedal para trás - a máquina desloca-se em marcha atrás.

Reduzir a pressão sobre o pedal - a máquina trava.

Existe uma placa de regulação na seção superior do pedal que pode ser regulada para adaptar-se ao pé do condutor.

Se a máquina não travar como seria de esperar quando se solta o pedal, deve utilizar-se o pedal do lado esquerdo (10:B) como travão de emergência.

6.5 VOLANTE (10:D)

A altura do volante é ajustável de modo infinitesimal.

Desapertar botão de ajuste (10:E) na coluna da direção e fazer subir ou descer o volante para a posição desejada. Apertar.

Não ajustar o volante durante o funcionamento da máquina.

Nunca rodar o volante quando a máquina está parada com um elevador de utensílios baixado. Há perigo de cargas anómalas sobre os mecanismos do servo-freio e da direção.

6.6 COMANDO DO GÁS (ACELERADOR) (11:A; 12:A) MOD.: [B&S Intek] [B&S Vanguard] [ST.]

Comando para regular o regime do motor.

Aceleração máxima - ao utilizar a máquina deve usar sempre aceleração máxima.

Ralenti.

6.7 COMANDO DO AR (SE PREVISTO) (12:B) MOD.: [ST.]

Comando do tipo puxador para fechar o ar do motor ao arrancar a frio.

Comando totalmente para fora (12:B1) - válvula do ar fechada. Para arranque a frio.

Comando para dentro (12:B2) - válvula do ar aberta. Para arranque de um motor quente e durante a condução.

Não conduzir nunca com o obturador do ar puxado para fora quando o motor está quente.

Alguns modelos estão equipados com um sistema que controla automaticamente a posição do choke no carburador durante o acendimento do motor e o aquecimento.

6.8 FECHADURA DE IGNIÇÃO/FAROL (11:C; 12:C)

A fechadura da ignição é utilizada para arrancar/parar o motor.

A fechadura da ignição também serve de comutador para o farol.

Quando se abandona o posto de condução não deixar a chave na posição 2 ou 3. Há perigo de incêndio, pode escorrer combustível para dentro do motor através do carburador e há perigo de a bateria descarregar ou ficar danificada.

A quatro posições da chave são:

1. Posição de paragem - o motor está em curto-circuito. Pode retirar-se a chave.

2. Posição de condução - farol ativado.

3. Posição de condução - farol não ativado.

4. Posição de arranque – ao rodar a chave nesta posição o motor de arranque elétrico é ativado. Assim que o motor arrancar, deixe a chave voltar à posição de condução 3. Vire a chave na posição 2 para ligar o farol.

6.9 TOMADA DE FORÇA (11:D; 12:D)

A tomada de força nunca deverá ser engatada quando o levantador dos acessórios montados na frente estiver na posição de transporte. Isto destruirá a transmissão por correia.



Tecla de inserção / desinserção de tomada de potência (11:D, 12:D). Clicar na tecla para inserir / desinserir a tomada de potência:

Alavanca para a frente - tomada de força desacoplada.

6.10 CONTADOR DE HORAS (13:A)

Mostra o número de horas de funcionamento. Funciona apenas com o motor a trabalhar.

6.11 REGULAÇÃO DA ALTURA DO CORTE (11:E; 12:E)

A máquina está equipada com um comando para utilização da plataforma de corte com regulação elétrica da altura de corte.



O interruptor permite a regulação contínua da altura de corte.

A plataforma de corte é ligada à tomada (13:B).

6.12 ALAVANCA DE ENGRENAMENTO/DESENGRENAMENTO DA TRANSMISSÃO (14; 15)

Alavanca para desengatar a transmissão variável.



O 2WD está equipado com uma alavanca, ligada ao eixo traseiro. Ver (14:A).

O 4WD está equipado com duas alavancas, ligadas ao eixo traseiro (15:A) e ao eixo dianteiro (15:B).



A alavanca de engrenamento/desengrenamento nunca deve encontrar-se entre a posição externa e a interna. Esta condição sobreaquece e danifica a transmissão.

As alavancas permitem a deslocação manual da máquina (por impulso ou reboque), sem auxílio do motor.

As duas posições são:

Transmissão engatada (14:A1; 15:A1-15:B1)- transmissão engatada para operação normal.

Transmissão desengatada (14:A2; 15:A2-15:B2) - transmissão desengatada. A máquina pode ser deslocada manualmente.

A máquina não pode ser rebocada em longas distâncias ou a velocidades elevadas. A transmissão pode ficar danificada.



A máquina não pode ser operada com a alavanca mais avançada na posição exterior. Risco de danos e fuga de óleo no eixo dianteiro.

6.13 REGULAÇÃO DO ASSENTO (16:B)



O banco pode ser regulado para a frente e para trás conforme a seguinte indicação:

1. Desloque a alavanca de controlo (16:A) para cima.
2. Coloque o assento na posição desejada.
3. Solte a alavanca de controlo (16:A) para travar o assento em posição.

O assento está equipado com um interruptor de segurança que está ligado ao sistema de segurança da máquina.

Isto significa que quando não existir ninguém sobre o banco não é possível acionar a máquina. (ver 7.6.2).

6.14 CAPÔ DO MOTOR



Para aceder à torneira de combustível, à bateria e ao motor, ver o parágrafo 6.5.

6.15 FIXAÇÕES DE DESENGATE RÁPIDO (16:C)



Estas fixações consentem passar de forma rápida e fácil de um acessório ao outro.

As fixações rápidas permitem que a unidade de corte seja facilmente deslocada entre duas posições:

- Posição normal com a correia em tensão absoluta.
- 4 cm atrás da posição normal, com a correia folgada, de forma a que a unidade de corte se aproxime mais da máquina base.

Quando a polia de tensão da correia não está presa à correia, as fixações rápidas simplificam a substituição da correia e da unidade de corte, facilitando também a mudança para a posição de lavagem e de serviço.

Libertar a tensão da correia (17, 18)



Ver também as instruções fornecidas com o acessório e o suporte de desengate rápido.

1. Retire as cavilhas ou os pinos de bloqueio (17:C) de ambos os lados.
2. Abra as ligações rápidas fazendo pressão nas respetivas secções traseiras com o calcanhar (17:A).

Quando as ligações rápidas estão abertas, os braços do acessório estarão livre, portanto não mais fixados ao engate.

Para qualquer operação de regulação ou manutenção, coloque novamente os braços no suporte e volte a fechá-lo.

1. Executar as medidas corretivas necessárias, por exemplo:

- Desprenda a correia.
- Substitua o acessório desprendendo os braços (19).

Aplicar tensão na correia (17; 18)
Aplique tensão primeiro de um lado e depois do outro, de acordo com as instruções que se seguem.

Não rodar a alavanca com as mãos. Risco de ferimentos por esmagamento.

1. Coloque o pé sobre a alavanca (18:A) e, com cuidado, rode meia volta para a frente.
2. Coloque a cavilha ou o pino de bloqueio (17:C).
3. Repita no outro lado o procedimento acima descrito.

7 ARRANQUE E CONDUÇÃO

7.1 PRECAUÇÕES PARA A UTILIZAÇÃO

Verificar sempre se o nível de óleo no motor está correto. Isto é especialmente importante quando se utiliza a máquina em declives (ver 7.4).
Tenha cuidado quando conduzir a máquina em terrenos inclinados: não efetue arranques ou frenagens bruscos, não use a máquina transversalmente, mova-se sempre de cima para baixo ou de baixo para cima.
Aplique o travão de estacionamento quando estacionar a máquina.

A máquina não pode ser conduzida em declives com uma inclinação superior a 10º, independentemente da direção.

Reduza a velocidade em terrenos inclinados e curvas apertadas para evitar que a máquina tombe ou para não perder o controlo da mesma.

Ao conduzir com a velocidade máxima, não vire o volante até ao máximo. A máquina pode voltar-se facilmente.

Mantenha as mãos e os dedos bem afastados da articulação central e do suporte do banco. Risco de ferimentos por esmagamento.

7.2 UTILIZAÇÃO COMBINADA DOS ACESSÓRIOS

Para a utilização combinada de acessórios, consultar a "TABELA SOBRE A CORRETA COMBINAÇÃO DOS ACESSÓRIOS" na secção "0 TABELA DADOS TÉCNICOS"

7.3 ABASTECIMENTO DE COMBUSTÍVEL (19)

Utilizar sempre gasolina sem chumbo. Não misture a gasolina com óleo.

Para a capacidade do depósito de combustível ver "0 TABELA DOS DADOS TÉCNICOS" A transparência do depósito permite um fácil controle do nível.

NOTA! A gasolina é perecível e não deve ficar no depósito por um período superior aos 30 dias.

É possível utilizar combustíveis ecológicos como a gasolina alquilada. A composição desta gasolina tem um impacto menor nas pessoas e no meio ambiente.

Não são assinalados efeitos negativos associados à utilização da mesma. No entanto, no comércio existem tipos de combustível alquiladoa para os quais não é possível dar indicações precisas relativamente à sua utilização.

Para mais informações aconselhamos que consulte as instruções e os dados fornecidos pelo produtor de combustível alquilada.

Não encha completamente o depósito de gasolina.

Deixa um pouco de espaço (correspondente ao menos a toda a boca de enchimento + 1 – 2 cm no topo do depósito) de forma que, quando a gasolina se aquece, possa expandir-se sem vazar.

Quando for utilizar a máquina pela última vez antes de um longo período de inutilização (como por exemplo: durante o inverno), deite no depósito uma quantidade de combustível suficiente

apenas a efetuar este último trabalho. De fato, antes de guardar a máquina, será necessário esvaziar completamente o depósito de combustível (ver parágrafo 11).

7.4 VERIFICAR O NÍVEL DO ÓLEO DO MOTOR (21; 22)

A máquina é entregue com o motor cheio de óleo.

Antes de arrancar a máquina, controle o nível de óleo no motor.

Para o controlo / enchimento do óleo no motor, ver parágrafo 9.5.1.

7.5 VERIFICAR O NÍVEL DO ÓLEO DA TRANSMISSÃO

Para o controlo / enchimento do óleo no motor, ver parágrafo 9.7.1.

7.6 VERIFICAÇÕES DE SEGURANÇA

Verificar se se obtêm os resultados das verificações de segurança abaixo quando testar a máquina em questão.

Estas verificações de segurança devem ser sempre realizadas antes de cada utilização.

Se qualquer dos resultados for diferente de quanto indicado nas tabelas abaixo, a máquina não deverá ser utilizada! Leve a máquina a uma oficina de assistência técnica para a revisão e a reparação.

7.6.1 Verificação de segurança geral

Objeto	Resultado
Linhas e ligações de combustível	Não há fugas.
Cabos elétricos	Todos os isolamentos intactos. Nenhum dano mecânico.
Sistema de escape.	Não há fugas nas ligações. Todos os parafusos estão apertados.
Linhas de óleo	Não há fugas. Não há danos.
Conduzir a máquina para a frente/ para trás e soltar o pedal do travão de condução-serviço.	A máquina pára.
Ensaio de condução	Não há vibrações anómalas. Não há qualquer som anómalo.

7.6.2 Verificação de segurança elétrica

Estado	Ação	Resultado
O pedal travão de estacionamento não é pressionado.	Tentar colocar em movimento.	O motor não entra em movimento.
Motor ligado.	O condutor eleva-se do banco.	O motor desliga-se.

7.7 ARRANQUE / OPERAÇÃO

Quando a máquina é utilizada, a capota deve estar fechada e bloqueada.

Utilizar sempre o gás total durante a utilização da máquina.

Quando se liga a máquina aguardar 2 segundos na posição de arranque antes de ligar o motor.

1. Abrir a torneira do combustível (24).
2. Verificar se os cabos das velas estão instalados nas velas.
3. Certificar-se de que a tomada de força está desengatada (11:D; 12:D).
4. Não manter o pé no pedal de travão de condução-serviço (10:F).

Arranque a frio.

1. Engatar a transmissão (14:A1),(15:A1; 15:B1).
2. Acionar o travão de estacionamento (10:B).
3. Colocar o acelerador em pleno gás (11:A; 12:A).
4. Puxar para fora completamente o comando do ar (12:B1) (se presente).
5. Girar a chave de arranque e colocar para funcionar.

Antes de utilizar a máquina, esperar alguns minutos para permitir que o óleo se aqueça.

Arranque a quente.

1. Engatar a transmissão (14:A1),(15:A1; 15:B1).
2. Acionar o travão de estacionamento (10:B).
3. Colocar o acelerador em pleno gás (11:A; 12:A).
4. O comando do ar deve ser pressionado (12:B2) (se presente).
5. Girar a chave de arranque e colocar para funcionar.

Para continuar, ver as instruções contidas no parágrafo 7.7.1.

7.7.1 Condução

Para utilizar a máquina, proceder conforme descrito em seguida:

- Carregar a fundo no pedal (10:B) e soltá-lo.
- Acionar o pedal (10:F) para fazer mover a máquina.
- Posicionar-se na área de trabalho.
- No caso de estarem instalados acessórios frontais, acionar a tomada de potência (11:D, 12:D).
- Comece a trabalhar.

7.8 PARAGEM

Para parar a máquina proceda como descrito abaixo:

- Remover a tomada de potência (11:D; 12:D).
- Ativar o travão de estacionamento (10:B).
- Deixar o motor trabalhar ao ralenti durante 1 ou 2 minutos.
- Parar o motor rodando a chave da ignição.
- Fechar a torneira da gasolina. Isso é especialmente importante se a máquina vai ser transportada, por exemplo, num reboque.

Se tiver que deixar a máquina sem vigilância, retirar os cabos da vela e retirar a chave da ignição.

O motor pode estar muito quente imediatamente a seguir a ser desligado. Não toque no silenciador, no cilindro ou nas aletas de arrefecimento. Tal poderá causar ferimentos devido a queimaduras.

7.9 LIMPEZA

Para reduzir o risco de incêndio, manter o motor, a bateria e o depósito de combustível limpo de relva, folhas e óleo.

Para reduzir o perigo de incêndio, verificar regularmente a máquina para ver se há fugas de óleo e/ou combustível.

Nunca utilize água a alta pressão. Pode danificar os vedantes dos veios, os componentes elétricos ou as válvulas hidráulicas.

Limpar sempre a máquina após utilização. Para a limpeza, verificar as seguintes instruções:

- Não deitar água diretamente no motor.
- Limpar o motor com uma escova e/ou ar comprimido.
- Limpar a entrada de ar de arrefecimento do motor.
- Após a limpeza com água, acionar a máquina e o conjunto do dispositivo de corte para remover a água que, caso contrário, pode penetrar nos rolamentos e provocar danos.

8 USAR O ACESSÓRIO

Verifique se a relva a cortar não tem quaisquer objectos estranhos como pedras, etc.

8.1 ALTURA DO CORTE

Os melhores resultados de corte obtêm-se quando o terço superior da relva é cortado. Ver fig. 23.

Se a relva estiver alta e tiver que levar um corte significativo, corte duas vezes utilizando diferentes alturas de corte.

Não utilize as alturas de corte mais baixas se a superfície do relvado for irregular.

Isto implicaria o risco de os dispositivos de corte ficarem danificadas por embaterem na superfície e a camada superior da terra seria removida.

8.2 CONSELHOS PARA CORTE DE RELVA

Para obter resultados ideais de corte de relva, siga os conselhos abaixo:

- Corte frequentemente.
- Ponha o motor a trabalhar em aceleração máxima.
- A relva deve estar seca.
- Utilize dispositivos de corte afiados.
- Mantenha a parte debaixo do conjunto do dispositivo de corte limpa.

9 MANUTENÇÃO

9.1 PROGRAMA DE ASSISTÊNCIA

Para manter a máquina sempre em boas condições no que respeita à fiabilidade, segurança em termos do funcionamento e respeito pelo ambiente, siga sempre o programa de assistência da STIGA SpA.

Os pontos de intervenção deste programa são descritos no manual de manutenção da STIGA SpA em anexo.

A Revisão Básica deve ser sempre efetuada por uma oficina autorizada.

A Primeira Revisão e a Revisão Intermédia deveriam ser efetuadas por uma oficina autorizada, mas podem também ser efetuadas pelo utilizador.

Os procedimentos estão indicados no manual e descritos no capítulo "7 ARRANQUE E CONDUÇÃO", e também em seguida.

As revisões efetuadas por uma oficina autorizada garantem um trabalho profissional e peças de reposição genuínas.

O manual é carimbado a cada Revisão Básica e a cada Revisão Intermédia efetuadas pela oficina especializada. Um manual com estes carimbos aumenta o valor das máquinas usadas.

9.2 PREPARAÇÃO

Todas as revisões e todos os trabalhos de manutenção deverão ser realizados com a máquina parada e com o motor desligado.

Acionar sempre o travão de estacionamento para impedir que a máquina se movimente.

Parar o motor.

Para evitar o arranque acidental do motor, desligar os cabos das velas e retirar a chave da ignição.

9.3 TABELA DE MANUTENÇÃO

Ver capítulo "13 TABELA RECAPITULATIVA DAS MANUTENÇÕES". A tabela tem o objetivo de ajudar a efetuar uma manutenção eficaz e segura da sua máquina. Aqui são indicadas as principais intervenções e a periodicidade prevista em cada uma delas. Efetuar a respetiva ação de acordo com o primeiro prazo indicado.

Substituir o óleo mais rapidamente se o motor funcionar em condições difíceis ou a uma temperatura ambiente elevada.

9.4 PRESSÃO DOS PNEUS

Regular a pressão dos pneus conforme os valores indicados no parágrafo "0 TABELA DOS DADOS TÉCNICOS".

9.5 ENCHIMENTO/SUBSTITUIÇÃO DO ÓLEO DO MOTOR

Para esta manutenção, ver também o manual do motor fornecido com a máquina.

9.5.1 Controlo / Enchimento (21, 22)

Verificar sempre o nível do óleo antes de cada utilização. Para o controlo, a máquina deverá estar sobre uma superfície nivelada.

Limpe à volta da vareta. Desenrosque-a e puxe-a para cima. Limpe a vareta.
Empurre a vareta mesmo até ao fundo e aperte na posição correta.
Desenrosque e puxe a vareta novamente para cima. Faça a leitura do nível de óleo.
Ateste com óleo até à marca "FULL" (21-22), se o nível do óleo se encontrar abaixo desta marca.

O nível do óleo não deve ultrapassar a marca "FULL". Tal pode resultar no sobreaquecimento do motor. Se o nível do óleo ultrapassar a marca "FULL", o óleo tem que ser drenado até se atingir o nível correto.

Mude o óleo mais frequentemente se o motor tiver que funcionar em condições mais exigentes ou se a temperatura ambiente for elevada.

9.5.2 Substituição/enchimento (21-22)

Para conhecer os tempos da intervenção, consultar o capítulo 13.

Para o tipo de óleo a ser utilizado ver o parágrafo "0 TABELA DOS DADOS TÉCNICOS".

Usar óleo sem aditivos.
Trocar o óleo com o motor quente.

O óleo do motor poderia estar muito quente se for tirado imediatamente após ter desligado o motor. Deixe arrefecer o motor por alguns minutos antes de tirar o óleo.

Efetue as seguintes operações:

1. Colocar a máquina sobre uma superfície plana.
2. Aplicar o travão de estacionamento.
3. Abrir o capô do motor.
4. Prender a braçadeira na mangueira de drenagem do óleo. Utilizar uma pinça regulável, uma pega múltipla ou semelhante (21:A; 22:A).
5. Deslocar a braçadeira 3-4 cm para cima na mangueira de drenagem do óleo e puxar o tampão para fora.
6. Recolher o óleo num recipiente de recolha.

NOTA! Cuidado para não entornar óleo sobre as correias de transmissão.

7. Entregar o óleo para eliminação de acordo com as disposições locais.
8. Colocar o tampão de drenagem do óleo e voltar a deslocar a braçadeira para baixo de forma a que aperte sobre o tampão.
9. Limpar eventuais fugas de óleo.
10. Retirar a vareta de nível do óleo e atestar com óleo novo. Para a quantidade de óleo, ver o parágrafo "0 TABELA DOS DADOS TÉCNICOS".
11. Depois de encher com óleo, pôr o motor a trabalhar e deixar ao ralenti durante 30 segundos.
12. Verificar se há alguma fuga de óleo.
13. Parar o motor. Esperar 30 segundos e depois verificar o nível do óleo de acordo com quanto indicado no parágrafo 9.4.1.

9.5.3 Substituição do filtro de óleo (se presente)

Para esta manutenção, ver também o manual do motor fornecido com a máquina.

Para conhecer os tempos da intervenção, consultar o capítulo 13.

Para esta manutenção deverá consultar um centro de assistência auttorizado.

Começar por drenar o óleo do motor e instalar o tampão de drenagem do óleo conforme descrito acima. Depois substituir o filtro do óleo, da seguinte maneira:

- Limpar a área à volta do filtro e desmontar o filtro.
- Humedecer com óleo a junta vedante do filtro novo.
- Instalar o filtro. Primeiro, enroscar o filtro de forma a que a junta vedante fique em contacto com o motor. Depois enroscar o filtro mais ½ -¾ de volta.
- Prosseguir com o ponto 7 de acordo com quanto indicado no parágrafo 9.4.3.

9.6 FILTRO DO COMBUSTÍVEL (20-21:B)

Para esta manutenção, ver também o manual do motor fornecido com a máquina.

Para conhecer os tempos da intervenção, consultar o capítulo 13.

Verificar se há fugas de combustível depois do filtro novo ter sido instalado.

9.7 CONTROLO/ADIÇÃO DE ÓLEO DA TRANSMISSÃO [4WD]

Para conhecer os tempos da intervenção, consultar o capítulo 13.

Para o tipo e a quantidade de óleo, ver o parágrafo "0 TABELA DOS DADOS TÉCNICOS".

9.7.1 Controlo / Enchimento (25)

1. Colocar a máquina sobre uma superfície plana.
2. Fazer a leitura do nível do óleo no depósito (25:A). O nível deve estar nivelado com a linha.
3. Se for necessário, atestar com mais óleo.

9.7.2 Substituição

Drenagem do óleo

1. Pôr a máquina a funcionar a velocidades variáveis durante 10 a 20 minutos para aquecer o óleo da transmissão.
2. Colocar a máquina sobre uma superfície plana.
3. Aplicar o travão de estacionamento.
4. Colocar as alavancas de desengate na posição A1 – B1, de acordo com a fig. (14:A, B).
5. Colocar um recipiente por baixo do eixo traseiro e outro por baixo do eixo dianteiro.

6. Abrir o capô do motor e tirar o tampão do depósito do óleo.

Para o tampão de drenagem do óleo deve utilizar-se apenas uma chave quadrada de 3/8". Outras ferramentas poderão danificar o tampão.

7. Retirar o tampão de drenagem do óleo do eixo traseiro (26-A).
8. Retirar os 2 tampões de drenagem do eixo dianteiro. Utilizar uma chave de 12 mm. Deixar escoar o óleo do eixo traseiro e dos tubos (27).
9. Verificar se as juntas vedantes nos tampões de drenagem do eixo dianteiro estão intactas (27). Instalar novamente os tampões. Binário de aperto: 15-17 Nm.
10. Verificar se a junta vedante no tampão de drenagem do óleo do eixo traseiro está intacta (26:A). Voltar a instalar o no eixo traseiro. Apertar o tampão de drenagem do óleo com 5 Nm.

O tampão de drenagem do óleo ficará danificado se for apertado com mais de 5 Nm.

11. Aspirar o óleo da seção mais funda do depósito utilizando um extrator de óleo (27).
12. Eliminar o óleo de acordo com as regulamentações locais.

Enchimento

1. Encher o depósito do óleo com óleo novo.
2. Verificar se a alavanca de desengate rápido do eixo traseira está puxada para fora.
3. Arrancar o motor. Depois do motor estar a funcionar, a alavanca de desengate da transmissão do eixo dianteiro desliza automaticamente para dentro.

O motor não deve funcionar quando a alavanca de desengate da transmissão traseira estiver para dentro e a alavanca de desengate da transmissão dianteira estiver para fora (15:A; 15:B). Isto irá danificar os vedantes do eixo dianteiro.

Se o motor for posto a funcionar no interior, deve ligar-se um equipamento de extração de escape ao tubo de escape.

4. Puxar para fora a alavanca de desengate da transmissão do eixo dianteiro.

NOTA! O óleo é aspirado muito rapidamente para dentro do sistema. O depósito deve ser enchido continuamente, até quando ficar cheio, para encher o circuito e para fazer com que não seja aspirado ar na instalação, coisa que jamais deveria ocorrer.

5. Regular o pedal do acelerador para a posição para a frente, bloqueando-o por meio de um calço de madeira (29).
6. Pôr a funcionar na posição para a frente durante um minuto.
7. Deslocar o calço de madeira e regular o pedal do acelerador para a posição de marcha-atrás. Continuar a encher com óleo.
8. Pôr a funcionar em modo de marcha-atrás durante um minuto.
9. Mudar a direção de condução de minuto a minuto conforme indicado acima e continue a encher com óleo até deixar de haver bolhas no depósito.
10. Desligar o motor, colocar a tampa (25:B) do depósito do óleo e fechar o capô do motor.
11. Fazer um ensaio de condução durante vários minutos e se necessário, ajustar o nível do óleo no depósito.

9.8 CONTROLO TRANSMISSÃO DE CORREIA

controlar que todas as correias estejam intactas.

Para conhecer os tempos da intervenção, consultar o capítulo 13.

9.9 DIREÇÃO

Para conhecer os tempos da intervenção, consultar o capítulo 13.

9.9.1 Verificações

Rodar brevemente o volante para trás e para a frente.

Não deverá haver qualquer folga mecânica nas cadeias de direção.

9.9.2 Regulação (31)

Ajustar as cadeias de direção conforme necessário, da seguinte maneira:

1. Colocar a máquina com as rodas retas.
2. Ajustar as correntes da direção com as duas porcas localizadas por baixo do ponto central (31).
3. Ajustar ambas as porcas com o mesmo aperto até não haver qualquer folga.
4. Fazer um ensaio de condução com a máquina para a frente e verificar se o volante

não está descentrado.

5. Se o volante estiver descentrado, desaperte uma porca e aperte a outra.

Não esticar demasiado as correntes da direção. Se isso acontecer, a direção fica pesada e o desgaste das correntes será maior.

9.10 BATERIA

Para o tipo de bateria usado na máquina consultar "0 TABELA DADOS TÉCNICOS"

ATENÇÃO! O ácido presente no interior da bateria é corrosivo e o contacto com o mesmo é perigoso.
Manusear a bateria com cuidado, tendo atenção para que não se verifiquem fugas.

Se o ácido entrar em contacto com os olhos ou a pele pode provocar ferimentos graves. Se qualquer parte do corpo entrar em contacto com o ácido, lavar imediatamente com grandes quantidades de água e procurar assistência médica o mais rápido possível.

Não controlar e/ou atestar o líquido da bateria.

A única intervenção de manutenção necessária é o carregamento da bateria, por exemplo, após um longo período de armazenamento.

A bateria pode ser carregada:

- através do motor
- através do carregador de baterias.

9.10.1 Carregamento através do motor

Esta modalidade é possível somente se a bateria tiver uma carga mínima que permita o arranque.

- No caso de uma bateria nova, ligar os cabos à bateria.
- Colocar a máquina ao ar livre.
- Arrancar o motor de acordo com as instruções contidas neste manual.
- Deixar funcionar o motor continuamente por 45 minutos (tempo necessário ao carregamento completo da bateria).
- Parar o motor.

9.10.2 Carregamento através do carregador de bateria

Utilizar um carregador de baterias com tensão constante. O uso de um carregador de baterias padrão pode danificar a bateria.

Para ulteriores informações, contatar o próprio revendedor.

Antes de ligar o carregador de bateiras, desligar a bateria da instalação elétrica.

9.10.3 Desmontagem/montagem

A bateria encontra-se sob o capô do motor.

Ligar e desligar os cabos como indicado a seguir durante a montagem e a desmontagem da bateria:

1. Durante a desmontagem. Desligar primeiro o cabo preto do terminal negativo (-) da bateria. Depois, desligar o cabo vermelho do terminal positivo (+) da bateria.
2. Durante a montagem. Ligar primeiro o cabo vermelho ao terminal positivo (+) da bateria. Depois, ligar o cabo preto ao terminal negativo (-) da bateria.

Se os cabos forem desligados/ligados pela ordem errada, há o risco de curto-circuito e de danos na bateria.
Se os cabos forem trocados, o gerador e a bateria ficarão danificados.
Aperte firmemente os cabos. Cabos soltos podem provocar um incêndio.
O motor nunca deve ser acionado com a bateria descarregada. Existe um risco de danos graves no gerador e no sistema elétrico.

9.10.4 Limpeza

Se os terminais da bateria estiverem oxidados, terão que ser limpos.

Limpar os terminais da bateria com uma escova de arame e lubrificá-los com massa para terminais.

9.11 FILTRO DO AR, MOTOR (31-32)

Para conhecer os tempos da intervenção, consultar o capítulo 13.

Para esta manutenção, ver também o manual do motor fornecido com a máquina.

9.11.1 Limpeza / Substituição - mod.: [B&S Intek] (32)

Para conhecer os tempos da intervenção, consultar o capítulo 13.

NOTA! Os filtros têm que ser limpos com mais frequência se a máquina for utilizada em solo poeirento.

Remover/instalar os filtros do ar da seguinte forma:

1. Limpar cuidadosamente em torno da caixa do filtro de ar (32:A).
2. Desmontar a cobertura do filtro de ar retirando os dois parafusos.
3. Desmontar o filtro de papel (32:B). Deve certificar-se de que não entra sujidade para o carburador. Limpar a caixa do filtro de ar.
4. Limpar o filtro de papel, batendo com ele levemente sobre um superfície plana. Se o filtro estiver muito sujo, deve ser substituído.
5. Voltar a montar pela ordem inversa.

Para limpar o elemento do filtro de papel, não deve utilizar diluentes à base de petróleo como a querosene. O filtro seria danificado.

O filtro de cartão não necessita de lubrificação.

9.11.2 Limpeza/Substituição - mod.: [B&S Vanguard] (33)

Para conhecer os tempos da intervenção, consultar o capítulo 13.

NOTA! Os filtros têm que ser limpos com mais frequência se a máquina for utilizada em solo poeirento.

Remover/instalar os filtros do ar da seguinte forma:

1. Limpar cuidadosamente em volta da cobertura do filtro de ar.
2. Desmontar a cobertura do filtro de ar (33:A) retirando as duas braçadeiras.
3. Desmontar o conjunto do filtro (33:B). O pré-filtro é colocado sobre o filtro do ar. Deve certificar-se de que não entra sujidade para o carburador. Limpar a caixa do filtro de ar.
4. Limpar o filtro de papel, batendo com ele levemente sobre um superfície plana. Se o filtro estiver muito sujo, deve ser substituído.
5. Limpar o pré-filtro. Se o filtro estiver muito sujo, deve ser substituído.
6. Voltar a montar pela ordem inversa.

9.11.3 Limpeza / Substituição - mod.: [ST.] (34)

Para o prazo de intervenção, consultar o capítulo 13.

NOTA! Os filtros devem ser limpos / substituídos por mais vezes caso a máquina trabalha num terreno com muito pó.

Remover/instalar os filtro de ar como foi descrito a seguir:

1. Limpar a área circunstante da tampa (34:A) do filtro.
2. Abrir a tampa (34:A) afrouxando o manípulo de abertura (34:B).
3. Remover o elemento filtrante (34:C, 34:D).
4. Remover o pré-filtro de esponja (34:D) do cartucho (34:C).
5. Bater no cartucho (34:C) numa superfície sólida e soprar com ar comprimido por dentro para remover detritos e pós.
6. Lavar o pré-filtro de esponja (34:D) com água e detergente e o deixar secar ao ar livre.
7. Limpar o interior do alojamento do filtro (34:E) contra pó e detritos, tendo o cuidado de fechar a conduta de aspiração com um pano (34:F) para evitar que entrem no motor.
8. Remover o pano (34:F), colocar o elemento filtrante (34:D, 34:C) no seu alojamento e remontar a tampa (34:A).

9.11.4 Substituição vela

Para conhecer os tempos da intervenção, consultar o capítulo 13.

Antes de desligar a vela, limpar em volta do respetivo encaixe.

Para o tipo de vela e a distância dos elétrodos, ver o parágrafo “0 TABELA DOS DADOS TÉCNICOS”.

9.11.5 Limpeza tomada de ar

Para conhecer os tempos da intervenção, consultar o capítulo 13.

Ver figura (32:C).

O motor é refrigerado a ar.

Um sistema de refrigeração obstruído pode danificar o motor.

Uma limpeza mais meticulosa do sistema de refrigeração é feita durante cada revisão básica.

9.12 LUBRIFICAÇÃO (29)

Para conhecer os tempos da inter-

venção, consultar o capítulo 13.

Objeto	Ação	Fig.
Ponto central	4 lubrificadores. Utilizar uma pistola de massa lubrificante com massa universal. Bombear até a massa lubrificante aparecer.	30A
Correntes da direção	Limpar as correias escovando com uma escova de arame. Lubrificar com spray universal para correntes.	-
Braços tensores	Lubrificar os pontos de suporte com óleo durante a ativação de cada comando. Esta operação deve ser executada por duas pessoas.	30B
Cabos de controlo	Lubrificar as extremidades dos cabos quando cada comando é ativado. Esta operação deve ser executada por duas pessoas.	30C

9.13 FUSÍVEIS (35)

Destino	Fusível
Alimentação da válvula de combustível.	10 A
Alimentação do regulador elétrico da altura de corte.	20 A
Alimentação sistema elétrico	30 A

10 ASSISTÊNCIA E REPARAÇÕES

Este manual fornece todas as indicações necessárias para a condução da máquina e para uma correta manutenção de base que pode ser efetuada pelo utilizador.

Todas as intervenções de regulação e manutenção não descritas neste manual devem ser efetuadas junto ao vosso Revendedor ou num Centro Especializado que dispõe dos conhecimentos e dos equipamentos necessários para que o trabalho seja efectuado corretamente, mantendo o grau de segurança e as condições originais da máquina.

Antes de qualquer intervenção de assistência:

a. Colocar a máquina sobre uma superfície plana.
b. Aplicar o travão de estacionamento (10:B).
c. Parar o motor.
d. Extrair a chave da sua posição.

As oficinas de assistência autorizadas efetuam as reparações e a manutenção em garantia.

Utilizam sempre peças sobressalentes genuínas.

As peças sobresselentes e os acessórios originais STIGA SpA foram especificamente desenvolvidos para as máquinas STIGA SpA.
Recorde-se que as peças sobresselentes não originais não foram verificadas, nem aprovadas pela STIGA SpA.

O uso de peças de reposição e acessórios não originais poderia causar efeitos negativos sobre o funcionamento e a segurança da máquina.
A STIGA SpA declina qualquer responsabilidade em caso de danos ou lesões causados pelos referidos produtos.
As peças de reposição originais são fornecidas pelas oficinas de assistência e pelos revendedores autorizados.

Recomenda-se mandar a máquina uma vez por ano à uma oficina de assistência autorizada para a manutenção, a assistência e a revisão dos dispositivos de segurança.

11 REMESSA DO APARELHO

1. Esvaziar o depósito de combustível.
   - Arrancar o motor da máquina e deixá-lo ligado até quando parar.
1. Substituir o óleo quando o motor ainda estiver quente.
2. Limpar a máquina inteira. É particularmente importante limpar o lado inferior do conjunto do dispositivo de corte.
3. Se a verniz estiver danificada, retocá-la para prevenir a ferrugem.
4. Guardar a máquina de num loca seco.

Nas máquinas com starter elétrico:
Se a temperatura de armazenamento for correta, será suficiente um carregamento de manutenção da bateria a cada quatro meses.

Antes de armazenar a máquina, carregue a bateria.
A bateria sofreria danos graves se fosse armazenada descarregada.

12 CONDIÇÕES DE COMPRA

A garantia cobre todos os defeitos dos materiais e de fabricação.

O utilizador deverá efetuar atentamente todas as instruções fornecidas na documentação fornecida.

A garantia não cobre os danos devidos a:

- Falta de familiarização com a documentação de acompanhamento.
- Desatenção.
- Uso e montagem não corretos ou não permitidos.
- Uso de peças de reposição não originais.
- Utilização de acessórios não fornecidos ou não aprovados pela STIGA SpA.

A garantia não cobre:

- O normal desgaste dos materiais de consumo tais como correias de transmissão, faróis, rodas, parafusos e fios.
- Normal desgaste.
- Motores. Estão coberto pela garantia do fabricante do motor nos termos e nas condições especificados.

O comprador está protegidos pelas próprias leis nacionais. Os direitos do comprador previstos pelas próprias leias nacionais não são de alguma forma limitados por esta garantia.

13 TABELA RECAPITULATIVA DAS MANUTENÇÕES

Intervenção	**Periodicidade horas de exercício/meses de calendário**		**Par. / Fig.de ref.**
	Primeira vez	**Vezes seguintes**	
MÁQUINA			
Controlo de todas as fixações	-	Antes de cada utilização	-
Controlos de segurança/verificação de comandos	-	Antes de cada utilização	-
Controlos pressão dos pneus	-	Antes de cada utilização	-
Limpeza geral e controlo	-	No final de cada utilização	-
Lubrificação geral	-	50 horas e após cada lavagem	9.12
Controlo de desgaste das correias de transmissão	5 horas	50 horas	9.8
Controlo/correção volante	5 horas	100 horas	9.9
Carga da bateria	-	Antes do armazenamento. Nas máquinas com motor de arranque elétrico: efetuar uma recarga de manutenção a cada 4 meses	9.10
Limpeza dos terminais da bateria	-	Na presença de óxido	9.10.4
MOTORES/TRANSMISSÃO (geral)			
Controlo/adição óleo do motor	-	Antes de cada utilização	9.5.1
Substituição/enchimento óleo do motor	5 horas	50 horas/12 meses	9.5.2
Substituição do filtro	-	100 horas	9.5.3
Substituição do filtro de combustível	5 horas	50 horas/12 meses	9.6
Substituição velas	-	200 horas	9.11.3
Limpeza tomada de ar	-	50 horas	9.11.4
Controlo/reposição do nível do óleo da transmissão	1 horas	50 horas	9.7
Substituição do óleo da transmissão	5 horas	200 horas	9.7
Motor mod. B&S Intek, B&S Vanguard			
Limpeza / substituição do pré-filtro em espuma do ar	-	25 horas	9.11.1 9.11.2 (1)
Limpeza / substituição do filtro de papel do ar	-	100 horas	9.11.1 9.11.2 (1)
Motor mod. ST.			
Limpeza / substituição do filtro de papel do ar	5 horas	50 horas	9.11.3 (1)
(1) Limpar mais frequentemente em condições de trabalho particularmente complicadas ou no caso de existirem resíduos presentes na área.			

14 GUIA PARA A IDENTIFICAÇÃO DOS INCONVENIENTES

Inconveniente	Causa provável	Solução
1. O motor de arranque não funciona.	Bateria com carga insuficiente.	Recarregar a bateria.
	Bateria ligada incorretamente.	Verificar as ligações.
	Fusível 20A queimado	Substituir o fusível
2. O motor de arranque funciona, mas o motor não é acionado **Com a chave de acionamento na posição de acionamento o motor de arranque funciona, mas o motor não é acionado.**	Torneira de combustível fechada.	Abrir a torneira de combustível.
	Ausência de fluxo de combustível.	- Verificar o nível no reservatório. - Verificar o filtro de combustível.
	Defeito de acionamento.	- Verificar a fixação da tampa da vela. - Verificar a limpeza e a correta distância entre os elétrodos.
3. Acionamento difícil ou funcionamento irregular do motor.	Problemas de carburação.	Limpar ou substituir o filtro de ar.
4. Diminuição de rendimento do motor durante o corte.	Velocidade de progressão elevada relativamente à altura de corte.	Reduzir a velocidade de progressão e/ou aumentar a altura de corte.
5. O motor para, sem nenhum motivo aparente.	- O combustível terminou. - Tentar reativar o motor.	Proceder a um abastecimento de combustível (se o inconveniente persistir, consultar um centro de assistência autorizado).
6. Corte irregular.		Controlar a pressão dos pneus.
	A amoladura dos dispositivos de corte é reduzida.	Dirigir-se a um centro de assistência autorizado.
	Velocidade de progressão elevada relativamente à altura da erva a cortar.	Reduzir a velocidade de progressão e/ou aumentar a altura de corte.
	O dispositivo de corte está cheio de erva.	- Aguardar que a erva esteja seca. - Limpar o dispositivo de corte.
7. Vibração anormal durante a utilização.	- lâminas desequilibradas. - lâminas soltas. - peças soltas. - eventuais danos.	Dirigir-se a um centro de assistência autorizado para verificações, substituições ou reparações.
8. Com o motor em funcionamento, pressionando o pedal de tração, a máquina não funciona.	Alavanca de «desengrenamento da transmissão» na posição de desengrenamento.	Engrenar a transmissão.
Se for verificado um dos problemas acima referidos, substituir o fusível em questão (22).		
9. O motor não é acionado ou para subitamente após o acionamento. A bateria está carregada.	Fusível 10A gasto.	Substituir o fusível 10A.
10. O regulador elétrico de altura de corte não funciona.	Fusível 20A gasto.	Substituir o fusível 20A.

Inconveniente	Causa provável	Solução
11. Nenhuma função elétrica em funcionamento. A bateria está carregada.	Fusível 30A gasto.	Substituir o fusível 30A.

Se os inconvenientes continuarem após ter efetuado as operações acima descritas, contactar o seu Revendedor.

Atenção! Nunca tentar efetuar reparações difíceis sem ter os meios e os conhecimentos técnicos necessários. Cada intervenção efetuada incorretamente, resulta automaticamente na anulação da Garantia e no declínio de responsabilidade do Construtor.

1 ВВЕДЕНИЕ 4
1.1 СТРУКТУРА РУКОВОДСТВА 4
1.2 УСЛОВНЫЕ ОБОЗНАЧЕНИЯ 4
1.3 ХРАНЕНИЕ РУКОВОДСТВА 4
2 ЗНАКОМСТВО С МАШИНОЙ 4
2.1 Модели [2WD] 4
2.2 Модели [4WD] 5
2.3 ПРЕДУСМОТРЕННОЕ ИСПОЛЬЗОВАНИЕ 5
2.3.1 Определение типологии пользователя. 5
2.4 НЕНАДЛЕЖАЩЕЕ ИСПОЛЬЗОВАНИЕ 5
2.5 ЗНАКИ БЕЗОПАСНОСТИ. 5
2.5.1 Самоклеящиеся этикетки (4) 6
2.6 ИДЕНТИФИКАЦИОННАЯ ТАБЛИЧКА 6
2.7 ОСНОВНЫЕ КОМПОНЕНТЫ (1) 7
3 ТЕХНИКА БЕЗОПАСНОСТИ 7
3.1 ОБЩИЕ РЕКОМЕНДАЦИИ 7
3.2 ПОДГОТОВИТЕЛЬНЫЕ ОПЕРАЦИИ. 8
3.3 ВО ВРЕМЯ ИСПОЛЬЗОВАНИЯ 8
3.4 ТЕХНИЧЕСКОЕ ОБСЛУЖИВАНИЕ И ХРАНЕНИЕ 11
3.5 ТРАНСПОРТИРОВКА 12
3.6 ОХРАНА ОКРУЖАЮЩЕЙ СРЕДЫ. 12
4 ЗАСТРАХУЙТЕ ВАШУ ГАЗОНОКОСИЛКУ 13
5 СБОРКА 13
5.1 КОМПОНЕНТЫ ДЛЯ СБОРКИ (3) 13
5.2 КАПОТ ДВИГАТЕЛЯ (5:A) 13
5.3 АККУМУЛЯТОР 13
5.3.1 Соединение аккумулятора (6) 13
5.3.2 Зарядка аккумулятора 14
5.4 СИДЕНИЕ (7) 14
5.5 РУЛЕВОЕ КОЛЕСО (8) 14
5.6 БУКСИРОВОЧНАЯ ПЛАСТИНА (9) 14
5.7 БЫСТРОСЪЕМНЫЕ УСТРОЙСТВА (1:N). 14
5.8 ДАВЛЕНИЕ В ШИНАХ 14
5.9 ПРИНАДЛЕЖНОСТИ 15
6 УСТРОЙСТВА УПРАВЛЕНИЯ 15
6.1 ПЕДАЛЬ МЕХАНИЧЕСКОГО УСТРОЙСТВА ПОДЪЕМА НАВЕСНЫХ ОРУДИЙ (10:C) . 15
6.2 ПЕДАЛЬ СТОЯНОЧНОГО ТОРМОЗА (10:B) 15
6.3 БЛОКИРУЮЩИЙ РЫЧАГ ДЛЯ СТОЯНОЧНОГО ТОРМОЗА (10:A) 15
6.4 ПЕДАЛЬ ПРИВОДА (10:F) 15
6.5 РУЛЕВОЕ КОЛЕСО (10:D) 15
6.6 РЫЧАГ ГАЗА (РЫЧАГ УПРАВЛЕНИЯ ДРОССЕЛЕМ) (11:A; 12:A) МОД.: [B&S Intek] [B&S Vanguard] [ST.] 16

6.7 РЕГУЛЯТОР ПОДАЧИ ВОЗДУХА (ЕСЛИ ОН ПРЕДУСМОТРЕН) (12:B) МОД.: [ST.] . . . 16
6.8 ЗАМОК ЗАЖИГАНИЯ/ФАРЫ (10, 11:C) . . . 16
6.9 МЕХАНИЗМ ОТБОРА МОЩНОСТИ (11:D; 12:D) . . . 16
6.10 СЧЕТЧИК МОТОЧАСОВ (13:A) . . . 16
6.11 РЕГУЛИРОВКА ВЫСОТЫ СТРИЖКИ (11:E; 12:E) . . . 16
6.12 РЫЧАГ ОТКЛЮЧЕНИЯ ТРАНСМИССИИ (14, 15) . . . 16
6.13 РЕГУЛИРОВКА СИДЕНИЯ (16:B) . . . 17
6.14 КАПОТ ДВИГАТЕЛЯ . . . 17
6.15 БЫСТРОСЪЕМНЫЕ УСТРОЙСТВА (16:C) . . . 17

7 ПУСК И ДВИЖЕНИЕ . . . 18
7.1 МЕРЫ ПРЕДОСТОРОЖНОСТИ ПРИ ИСПОЛЬЗОВАНИИ . . . 18
7.2 КОМБИ
ОРУДИЙ . . . 18
7.3 ЗАПРАВКА БЕНЗИНОМ (19) . . . 18
7.4 ПРОВЕРКА УРОВНЯ МАСЛА В ДВИГАТЕЛЕ (21, 22) . . . 18
7.5 ПРОВЕРКА УРОВНЯ МАСЛА В КОРОБКЕ ПЕРЕДАЧ . . . 19
7.6 ПРОВЕРКА СИСТЕМЫ БЕЗОПАСНОСТИ . . . 19
7.6.1 Общая проверка безопасности . . . 19
7.6.2 Проверка электробезопасности . . . 19
7.7 ПУСК / РАБОТА . . . 19
7.7.1 Движение . . . 20
7.8 ОСТАНОВ . . . 20
7.9 ЧИСТКА . . . 20

8 ИСПОЛЬЗОВАНИЕ ПРИСТАВКИ . . . 20
8.1 ВЫСОТА СТРИЖКИ . . . 20
8.2 РЕКОМЕНДАЦИИ ПО СТРИЖКЕ ТРАВЫ . . . 20

9 ТЕХНИЧЕСКОЕ ОБСЛУЖИВАНИЕ . . . 21
9.1 ПРОГРАММА ПРОВЕДЕНИЯ ТЕХОБСЛУЖИВАНИЯ . . . 21
9.2 ПОДГОТОВКА . . . 21
9.3 ТАБЛИЦА РАБОТ ПО ТЕХНИЧЕСКОМУ ОБСЛУЖИВАНИЮ . . . 21
9.4 ДАВЛЕНИЕ В ШИНАХ . . . 21
9.5 ДОЛИВКА / ЗАМЕНА МАСЛА В ДВИГАТЕЛЕ . . . 21
9.5.1 Контроль / доливка (21, 22) . . . 21
9.5.2 Замена/заполнение (21, 22) . . . 22
9.5.3 Замена масляного фильтра (При наличии) . . . 22
9.6 ЗАМЕНА ТОПЛИВНОГО ФИЛЬТРА (21:B, 22:B) . . . 22
9.7 ПРОВЕРКА УРОВНЯ / ДОЛИВКА МАСЛА В КОРОБКЕ ПЕРЕДАЧ [4WD] . . . 22
9.7.1 Контроль/доливка (25) . . . 23
9.7.2 Замена . . . 23
9.8 КОНТРОЛЬ РЕМЁННЫХ ПЕРЕДАЧ . . . 24
9.9 РУЛЬ . . . 24
9.9.1 Проверки . . . 24
9.9.2 Регулировка (31) . . . 24

9.10 АККУМУЛЯТОР . . . 24
9.10.1 Зарядка от двигателя. . . . 24
9.10.2 Зарядка с помощью зарядного устройства . . . 24
9.10.3 Снятие/установка . . . 25
9.10.4 Чистка . . . 25
9.11 ВОЗДУШНЫЙ ФИЛЬТР ДВИГАТЕЛЯ (31, 32) . . . 25
9.11.1 Очистка / Замена - мод.: [B&S Intek] (32) . . . 25
9.11.2 Чистка / Замена - мод.: [B&S Vanguard] (33) . . . 25
9.11.3 Очистка / Замена - мод.: [ST.] (34) . . . 26
9.11.4 Замена свечи зажигания . . . 26
9.11.5 Чистка воздухозаборника . . . 26
9.12 СМАЗКА (30) . . . 26
9.13 ПРЕДОХРАНИТЕЛИ (35) . . . 26

10 ОБСЛУЖИВАНИЕ И РЕМОНТ . . . 27

11 ХРАНЕНИЕ . . . 27

12 УСЛОВИЯ ПОКУПКИ . . . 27

13 СВОДНАЯ ТАБЛИЦА РАБОТ ПО ТЕХНИЧЕСКОМУ ОБСЛУЖИВАНИЮ . . . 29

14 ОБНАРУЖЕНИЕ И УСТРАНЕНИЕ НЕИСПРАВНОСТЕЙ. . . . 30

1 ВВЕДЕНИЕ

Прежде чем включить двигатель, обязательно изучите данное руководство.

1.1 СТРУКТУРА РУКОВОДСТВА

Руководство состоит из титульного листа, оглавления, раздела, включающего все рисунки, и объяснительного текста.
Документ разделён на главы, параграфы и подпараграфы;
Данное руководство содержит таблицы, охватывающие различные двигатели (если таковые предусмотрены).
Для того, чтобы облегчить пользование таблицей, выделите данные, относящиеся к вашей машине или двигателю.

Рисунки

Рисунки в настоящих инструкциях по эксплуатации нумеруются как 1, 2, 3 и т. д.

Компоненты, показанные на рисунках, нумеруются как A, B, C и т. д.

Ссылка на рисунок обозначается цифрой, например, (2).

Ссылка на компонент A на рис. 2 обозначается как (2:A).

Заголовки

Заголовки в настоящих инструкциях по эксплуатации нумеруются как указано в следующем примере:

2.3 «ПРЕДУСМОТРЕННОЕ ИСПОЛЬЗОВАНИЕ "является подзаголовком главы «2 ЗНАКОМСТВО С МАШИНОЙ» и идет под этим заголовком.

При необходимости сделать ссылку на заголовок, как правило, указываются только соответствующие цифры, например, «См. 2.3.1».

1.2 УСЛОВНЫЕ ОБОЗНАЧЕНИЯ

Условные знаки ПРЕДУПРЕЖДАЮЩИЕ. В случае несоблюдения предоставленных инструкций существует опасность получения тяжелых травм или повреждения оборудования.

Условные знаки ПРЕДПИСЫВАЮЩИЕ. Указывают действия, подлежащие обязательному выполнению.

Условные знаки ЗАПРЕЩАЮЩИЕ. Указывают запрещенные действия.

Условные знаки УКАЗАТЕЛЬНЫЕ. Указывают информацию или пояснения, имеющие важное значение.

Условные знаки ССЫЛКИ Обозначают ссылку на информацию; в примечании указано, где находится соответствующая информация.

1.3 ХРАНЕНИЕ РУКОВОДСТВА

Руководство должно поддерживаться в хорошем состоянии, быть читаемым и должно храниться в известном и легко доступном для пользователя машины месте.

2 ЗНАКОМСТВО С МАШИНОЙ

Данная машина предназначена для применения в садоводстве, а именно представляет собой газонокосилку, управляемую сидящим водителем, с фронтальной установкой навесных орудий.

Машина оснащена двигателем, защищенным картером и приводящим в действие режущие устройства, а также узлом коробки передач (трансмиссии), обеспечивающим движение самой машины. Машина имеет шарнирно-сочлененную конструкцию.

Это значит, что ее рама разделена на переднюю и заднюю секции, которые могут поворачиваться по отношению друг к другу.

Шарнирно-сочлененное рулевое управление позволяет машине объезжать деревья и другие препятствия с уменьшенным радиусом поворота.

Водитель может управлять машиной и выполнять все основные действия с места водителя.

Установленные на машине предохранительные устройства предусматривают останов двигателя и режущего узла.

2.1 Модели [2WD]

Машина имеет привод на задние колеса.

На задней оси установлена гидростатическая трансмиссия с бесступенчатым регулированием передаточного числа прямых и задней передач.

Кроме того, задняя ось оборудована

дифференциалом, который облегчает выполнение поворотов.

Орудия, установленные спереди, приводятся в действие с помощью приводных ремней.

2.2 Модели [4WD]

Машина имеет полный привод.

Мощность от двигателя на ведущие колёса передаётся посредством гидравлики.

Двигатель управляет масляным насосом, который через гидросистему приводит в действие передний и задний мосты (колеса).

Передние и задние колеса вращаются с одинаковой скоростью.

Для облегчения поворотов оба моста снабжены дифференциалами.

Орудия, установленные спереди, приводятся в действие с помощью приводных ремней.

2.3 ПРЕДУСМОТРЕННОЕ ИСПОЛЬЗОВАНИЕ

Данная машина запроектирована и изготовлена для резки травы.

Использование навесных орудий, включенных Производителем в оснащение машины или приобретаемых отдельно, позволяет выполнять широкий набор работ, описанных в данном Руководстве или в инструкциях отдельных принадлежностей.

Возможность применения дополнительных орудий (если это предусмотрено Производителем) расширяет область предусмотренного использования за счет других функций, но в пределах и согласно условиям, указанным в инструкциях таких орудий.



Машина должна управляться одним оператором.



При использовании иных фронтальных навесных орудий, чем режущий узел, снижается устойчивость машины.



Машина должна использоваться с режущим узлом или другим фронтальным навесным орудием.

2.3.1 Определение типологии пользователя

Данная машина предназначена для простых пользователей, т.е. непрофессиональных операторов.

Данная машина предназначена для любительского использования.

2.4 НЕНАДЛЕЖАЩЕЕ ИСПОЛЬЗОВАНИЕ

Любое использование, отличающееся от вышеуказанного, может оказаться опасным и привести к травмам людей и/или нанесению материального ущерба

Следующие способы использования (как, например, но не ограничиваясь) должны рассматриваться как ненадлежащие:

- перевозка на газонокосилке или на прицепе других людей, детей или животных;
- буксировка или перемещение грузов без использования специального буксировочного устройства;
- использование машины на неустойчивом, скользком, обледенелом, каменистом или неровном грунте, при наличии луж или в заболоченных местах, не позволяющих оценить плотность грунта;
- приведение в действие ножей при отсутствии травы.



Ненадлежащее использование машины ведет к прекращению действия гарантии и освобождению Производителя от любой ответственности за возможный ущерб, возникший в результате нанесения повреждений оператору или третьим лицам. Такая ответственность возлагается на пользователя.

2.5 ЗНАКИ БЕЗОПАСНОСТИ

Имеющиеся на машине знаки безопасности информируют пользователя о правильных способах ее эксплуатации, в частности при выполнении действий, требующих особой осторожности и внимания.



ВНИМАНИЕ. Обозначает опасность. Как правило, сопровождается другими знаками, указывающими характер опасности.



Внимание! До начала эксплуатации внимательно изучите руководство по эксплуатации.


Внимание! Осторожно! Внимательно следите за тем, чтобы под работающей машиной не оказались посторонние предметы. Внимательно следите за людьми, находящимися на участке работ.


Внимание! Обязательно пользуйтесь средствами для защиты органов слуха.


Внимание! Машина не предназначена для использования на дорогах общего пользования.

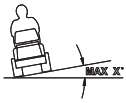

Внимание! Осторожно! Запрещается движение машины, оснащенной навесными орудиями данного производителя, по склонам с уклоном свыше 10° в любом направлении.

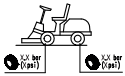

Давление в шинах. На этикетке указаны оптимальные данные давления в шинах - см. главу "0 ТАБЛИЦА ТЕХНИЧЕСКИХ ДАННЫХ". Правильное давление шин является необходимым условием для использования машины с хорошими результатами.

2.5.1 Самоклеящиеся этикетки (4)


Указание блокирующего рычага для стояночного тормоза


Указание включения / отключения коробки передач (4:A).

Этикетка находится:

- около рычага включения/отключения коробки передач.



Указание максимального буксируемого веса (4:B).

Этикетка находится:

- около буксировочной пластины


Внимание! Риск ожогов (4:C). Не прикасайтесь к глушителю.

Этикетка находится:

- около глушителя


Внимание! Риск раздавливания (4:D). Следует держать руки и ноги на безопасном расстоянии от шарнирного сочленения рулевой колонки и буксировочного крюка, когда на нем закреплено навесное орудие.

Этикетка находится:

- около шарнирного сочленения рулево колонки;
- около буксировочной пластины

Поврежденные или ставшие нечитаемыми клеящиеся этикетки должны быть заменены.

Запросите новые этикетки в авторизованном сервисном центре.

2.6 ИДЕНТИФИКАЦИОННАЯ ТАБЛИЧКА

На идентификационной табличке указаны следующие данные (См. Рис. 1):

1. Адрес Производителя
2. Тип машины
3. Уровень звуковой мощности
4. Маркировка соответствия CE
5. Вес в кг
6. Мощность и рабочая скорость двигателя
7. Год выпуска
8. Заводской номер
9. Серийный номер

Внесите заводской номер вашей газонокосилки в соответствующую ячейку на Рисунке (1:10).

Идентификация изделия определяется двумя частями:

- Название и заводской номер машины.
- Модель, тип и заводской номер двигателя.

Эти обозначения следует использовать при любых контактах с сервисными мастерскими.

Пример Декларации о соответствии приводится на предпоследней странице Руководства.

2.7 ОСНОВНЫЕ КОМПОНЕНТЫ (1)

Машина состоит из следующих основных компонентов (См. Рис. 1):

A. Рама
B. Колеса
C. Рулевое колесо
D. Сидение
E. Пульт управления
F. Педальный привод
G. Капот двигателя
H. Подъемный рычаг фронтальных навесных орудий
I. Отсек плавких предохранителей
J. Аккумулятор
K. Топливный бак
L. Резервуар масла коробки передач
M. Двигатель
N. Быстросъемное устройство для навесных орудий

3 ТЕХНИКА БЕЗОПАСНОСТИ

Перед применением машины внимательно прочитайте настоящую инструкцию.

3.1 ОБЩИЕ РЕКОМЕНДАЦИИ

ВНИМАНИЕ: Перед применением машины внимательно прочитайте настоящую инструкцию.
Ознакомьтесь с органами управления и надлежащим использованием машины.
Научитесь быстро останавливать машину и отключать органы управления.
Несоблюдение предупреждений и инструкций может вызвать электрические удары, пожары и/или тяжелые повреждения.
Сохраните все предупреждения и инструкции для последующих консультаций.

Ни в коем случае не разрешайте пользоваться машиной детям или лицам, недостаточно хорошо знакомым с правилами обращения с ней.
Местное законодательство может устанавливать минимальный возраст пользователя.

Не используйте машину, если поблизости находятся другие люди, и в особенности дети или животные.

Никогда не используйте машину, если вы устали, плохо себя чувствуете или находитесь под воздействием лекарственных средств, наркотиков, алкоголя или веществ, снижающих ваши рефлексы и внимание.

Помните, что оператор или пользователь машины несет ответственность за несчастные случаи или возникновение непредвиденных ситуаций, в результате которых могут пострадать третьи лица или имуществу которых может быть нанесен ущерб.
Пользователь несет ответственность за оценку потенциальных рисков на участке, на котором он работает, кроме того, он должен принять все меры предосторожности, чтобы обеспечить свою безопасность и безопасность других людей, в особенности на склонах, неровных, скользких или неустойчивых поверхностях.

Если вы решите передать или одолжить машину другим лицам, убедитесь, что они ознакомились с инструкциями по использованию, содержащимися в данном руководстве.

Запрещается перевозить на машине детей или других лиц, поскольку они могут упасть и получить тяжелые травмы или же помешать безопасному управлению машиной.

Лицо, управляющее машиной, должно строго соблюдать предписания по управлению и в особенности:

a. не отвлекаться и должным образом сконцентрироваться на работе;
b. Помнить, что управление машиной, скользящей по наклонной поверхности, нельзя восстановить при помощи тормоза. Ниже перечислены основные причины потери управления:

- Недостаточное сцепление между колесами и поверхностью;
- Слишком высокая скорость;
- Недостаточное торможение;
- Несоответствие машины цели использования;
- Незнание особенностей поведения машины на разных типах поверхностей, особенно на наклонных;
- Неправильное использование в качестве буксирного средства;

Машина оснащена рядом микропереключателей и предохранительных устройств, которые ни в коем случае нельзя вскрывать или снимать, поскольку это ведет к отмене гарантии и освобождению изготовителя от любой ответственности за последствия. Перед каждым использованием машины проверяйте работоспособность защитных устройств.

3.2 ПОДГОТОВИТЕЛЬНЫЕ ОПЕРАЦИИ

- Перед работой на машине наденьте прочную рабочую нескользящую обувь и длинные брюки.
- Не работать на машине босиком или в открытых сандалиях.
- Не надевать цепочки, браслеты, галстуки, одежду с развевающимися частями или снабженную завязками.
- Необходимо собрать длинные волосы. Обязательно пользуйтесь средствами для защиты органов слуха.
- Внимательно осмотрите рабочий участок и уберите все, что может быть выброшено машиной или может повредить режущий узел (камни, ветки, проволоку, кости и т.д.).

ВНИМАНИЕ: ОПАСНОСТЬ! Бензин легко воспламеняется.

a. Храните топливо в специальных канистрах;

b. Заливайте топливо через воронку, только на открытом месте и не курите при этой операции, а также вообще при работе с топливом;

c. Заливайте топливо перед тем как запустить двигатель; не добавляйте бензин и не снимайте пробку бака, когда двигатель работает или когда он горячий;

d. в случае разлива бензина не запускайте двигатель, уберите машину с места разлива и примите меры по предупреждению возгорания до тех пор, пока топливо не испарится, и его испарения не рассеются;

e. Всегда помещайте на место и хорошо закручивайте пробки бака и канистры с топливом.

Замените неисправные глушители

Перед пользованием проведите общий осмотр машины и в особенности осмотр режущего узла и убедитесь, что винты и режущий узел не изношены и не повреждены. Для сохранения балансировки заменяйте поврежденные или изношенные режущий узел и винты все вместе.
Все ремонты должны производиться в авторизованном сервисном центре.

Осуществлять периодический контроль состояния аккумулятора. В случае повреждения корпуса, крышки корпуса или зажимов аккумулятора его следует заменить.

3.3 ВО ВРЕМЯ ИСПОЛЬЗОВАНИЯ

Не включайте двигатель в закрытом пространстве, где может скопиться опасный угарный газ.
Запуск должен производиться снаружи или в хорошо проветриваемом помещении.
Не забывайте о том, что выхлопной газ двигателя токсичен!

Работайте только при дневном свете или при хорошем искусственном освещении, в условиях хорошей видимости.
На рабочем участке не должно быть взрослых людей, детей и животных.

Если возможно, избегайте работы на мокрой траве. Избегайте работы под дождем или, если

близится гроза. Запрещается использовать машину при плохих погодных условиях, особенно при возможности молний.



Перед запуском двигателя отключить режущий узел или механизм отбора мощности, установить нейтральную передачу.



Будьте предельно осторожны при приближении к препятствиям, которые могут ухудшить обзор.



При парковке машины всегда ставьте ее на стояночный тормоз.



Не допускается движение машины в любом направлении по склонам с уклоном свыше 10° (17%).



Помните, что не существует “безопасных” склонов. При перемещении по газонам с уклоном необходимо соблюдать особую осторожность. Чтобы избежать опрокидывания машины или потери управления:

- **a.** при подъеме или спуске не останавливайтесь и не начинайте движение резко;
- **b.** плавно включайте тягу и всегда держите трансмиссию включенной, особенно при спуске;
- **c.** На наклонных поверхностях и на крутых поворотах скорость необходимо снизить;
- **d.** Обратите внимание на подъемы, канавы и скрытые опасности;
- **e.** Не выполняйте резку травы на склонах в поперечном направлении. Стрижку газона на склонах следует производить строго в направлении подъема/спуска и никогда не в поперечном направлении, проявляя особую осторожность при изменении направления и следя за тем, чтобы колеса, находящиеся на более высоком уровне не наехали на препятствия (камни, ветки, корни и т.д.), которые могут вызвать боковое скольжение, опрокидывание или потерю управления машиной.



Снижайте скорость перед любым изменением направления движения на наклонных участках, а также всегда ставьте машину на стояночный тормоз, если вы оставляете ее без присмотра.



Действуйте с особой осторожностью поблизости от крутых склонов, канав, насыпей. Машина может опрокинуться при съезжании колеса с края обрыва или при обрушении обрыва.



Соблюдайте осторожность при движении и работе на заднем ходу. Перед движением задним ходом и во время движения смотрите назад, чтобы убедиться в отсутствии препятствий.



При буксировке грузов или при использовании тяжелого оборудования будьте внимательны:

- **a.** для крепления буксирных тяг используйте только предназначенные для этого места крепления;
- **b.** Перевозите только такое количество груза, которое можно легко контролировать;
- **c.** Не поворачивайте руль резко. Будьте внимательны во время заднего хода;
- **d.** Установите на колеса противовесы или веса, если в руководстве рекомендуется их использование.



При пересечении не заросших травой участков, а также при перемещении с и на участки резки травы отключите режущий узел или механизм отбора мощности и установите режущий диск в самое высокое положение.



При использовании машины вблизи от дорог следите за движением транспорта.



ВНИМАНИЕ! Машина не предназначена для использования на дорогах общего пользования. Ее использование (согласно правилам дорожного движения) разрешено только на частной территории, отделенной от дорожного движения.



Запрещается использовать машину, если повреждены ее предохранительные приспособления,



Не приближайте руки и ноги к вращающимся частям и не помещайте их под ними. Всегда держитесь вдали от отверстия выброса.



Не оставляйте машину с включенным двигателем на участках с высокой травой, чтобы не создавать риск возникновения пожара.



При использовании навесных орудий никогда не направляйте выброс травы на находящихся рядом людей.



Используйте только орудия, разрешенные изготовителем машины.



Не разрешается эксплуатация машины без орудий/инструментов, установленных в предусмотренных местах. При движении без навесных орудий может быть нарушена устойчивость машины.



Будьте осторожны при использовании сборников травы и других приспособлений, которые могут повлиять на устойчивость машины, особенно на склонах.



Не изменяйте регулировок двигателя и не выводите двигатель на слишком высокие обороты.



Не дотрагивайтесь до частей двигателя, нагревающихся во время работы. Риск ожога.



Отключить режущий узел или устройство отбора мощности, установить нейтральную передачу и поставить машину на стояночный тормоз, остановить двигатель и вынуть ключ зажигания (убедившись, что все движущиеся части полностью остановлены):

a. Если вы оставляете машину без присмотра или удаляетесь с места водителя:

b. Перед удалением блокировок или перед очисткой канала выброса;

c. Перед тем как приступить к проверке, очистке или работе на машине;

d. После удара о посторонний предмет. Проверить, не была ли повреждена машина и провести необходимый ремонт до того, как снова ей воспользоваться;



Отключить режущий узел или устройство отбора мощности и остановить двигатель (убедившись, что все движущиеся части полностью остановлены):

a. Перед заправкой горючим;

b. Когда вы снимаете или устанавливаете мешок для сбора травы.

c. Перед регулировкой высоты стрижки, когда эта операция не может быть выполнена с места водителя.



Отключить режущий узел или механизм отбора мощности во время транспортировки или когда они не используются.



Снизьте обороты перед остановкой двигателя. Перекройте подачу топлива по окончании работы, следуя инструкциям руководства.



Будьте осторожны при работе с многоножевыми деками, так как один вращающийся нож может привести во вращение остальные ножи.



ВНИМАНИЕ – в случае поломки или аварии во время работы немедленно остановите двигатель и отойдите от машины, чтобы не вызвать дальнейшие повреждения. В случае получения травмы или нанесения травмы третьим лицам немедленно окажите надлежащую первую помощь и обратитесь в медицинское учреждение. Тщательно уберите любой мусор, который может стать причиной повреждений машины или телесных повреждений людей или животных, если останется незамеченным.

ВНИМАНИЕ - Значения уровня шума и вибрации, указанные в настоящем руководстве, являются максимальными рабочими значениями машины. Использование несбалансированного режущего элемента, слишком высокая скорость, отсутствие обслуживания существенно влияют на уровень шума и вибрацию. Следовательно, необходимо принять профилактические меры для устранения возможного ущерба, вызванного высоким уровнем шума и вибрационными нагрузками; выполнять обслуживание машины, надевать противошумные наушники, делать перерывы во время работы.

3.4 ТЕХНИЧЕСКОЕ ОБСЛУЖИВАНИЕ И ХРАНЕНИЕ

ВНИМАНИЕ! – Перед выполнением любых операций по очистке или техобслуживанию вынуть ключ и прочитать соответствующие инструкции. Во всех ситуациях, где присутствует риск для рук, надевайте подходящую одежду и рабочие перчатки.

ВНИМАНИЕ: – Ни в коем случае не используйте машину с износившимися или поврежденными частями. Поврежденные или износившиеся детали всегда необходимо заменять, их никогда не ремонтируют. Используйте только оригинальные запчасти: использование неоригинальных и/или неправильно установленных запасных частей может снизить безопасность использования машины, вызвать несчастные случаи или телесные повреждения, и освобождает изготовителя от ответственности по любому обязательству.

Все операции по техническому обслуживанию и регулировкам, не описанные в данном Руководстве, должны производиться в магазине вашего дилера или в специализированном центре, располагающем подготовленным персоналом и оборудованием, необходимыми для правильного выполнения работы и поддержания первоначального уровня безопасности машины. Операции, выполненные в неподходящих для этого структурах или неквалифицированными людьми, приводят к аннулированию гарантии в любой форме и всех обязанностей и ответственности Изготовителя.

- После каждого использования выньте ключ и проверьте, не имеются ли повреждения.
- Следите за тем, чтобы гайки и винты были затянуты для уверенности в том, что машина всегда безопасна при работе. Регулярное техобслуживание чрезвычайно важно для надежности и поддержания эксплуатационных характеристик на нужном уровне.
- Регулярно проверяйте затяжку крепежных винтов режущего узла.

Всегда используйте рабочие перчатки при работе с режущим узлом, его установке или демонтаже.

Выполняйте балансировку режущего узла при его заточке. Все операции с режущим узлом (демонтаж, заточка, балансировка, установка и/или замена) представляют собой сложные работы, требующие особых навыков и использования специального оборудования; поэтому для обеспечения безопасности необходимо поручать их выполнение специализированным центрам;

- Регулярно проверяйте работу тормозов. Очень важно проводить надлежащее техническое обслуживание тормозов, а в случае необходимости и их ремонт.
- Заменяйте поврежденные таблички с предостережениями и инструкциями.
- Если машина не оборудована механическим фиксатором транспортного положения при

постановке машины на стоянку, в гараж или оставлении без присмотра необходимо опустить навесные орудия на землю.

- Машину следует хранить так, чтобы она не была доступна для детей.

Не ставьте машину с топливом в баке в помещение, где испарения топлива могут вступить в контакт с пламенем, искрой или источником сильного тепла.

- Дайте остыть двигателю перед перемещением машины в любое помещение.
- Для предотвращения опасности возгорания регулярно очищайте двигатель, глушитель, гнездо аккумулятора и зону хранения бензина от остатков травы, листьев или излишков смазки.
- Чтобы снизить опасность пожара, регулярно проверяйте машину на предмет отсутствия утечек масла и/или топлива.
- Если бак нужно опорожнить, выполняйте эту операцию на открытом воздухе и при остывшем двигателе.
- Никогда не оставляйте ключ, вставленным в замок зажигания, либо в месте, доступном для детей или для других лиц, не способных управлять машиной. Перед проведением любого обслуживания всегда извлекайте ключ

ВНИМАНИЕ! – Содержащаяся в аккумуляторе кислота разъедающая. В случае механического повреждения или чрезмерной зарядки кислота может потечь. Не допускать вдыхания кислоты и ее попадания на любую часть тела.

Вдыхание паров кислоты вызывает повреждение слизистой оболочки и других внутренних органов. В таких случаях необходимо незамедлительно обратиться за медицинской помощью.

ВНИМАНИЕ! – Не допускается чрезмерная зарядка аккумулятора. Чрезмерная зарядка может вызвать взрыв аккумуляторной батареи с выбросом кислоты.

ВНИМАНИЕ! – Кислота наносит серьёзные повреждения инструментам, одежде и другим материалам.. Брызги кислоты необходимо немедленно смыть водой.

Запрещается закорачивать клеммы аккумулятора. Образующиеся при этом искры могут стать причиной пожара.

ВНИМАНИЕ: гидравлические компоненты. Утечка гидравлической жидкости под давлением может привести к ее проникновению под кожу и нанесению тяжелых повреждений, требующих немедленного оказания медицинской помощи.

3.5 ТРАНСПОРТИРОВКА

ВНИМАНИЕ: - Если машину необходимо транспортировать на грузовике или прицепе, пользоваться специальными платформами доступа соответствующей прочности, ширины и длины.
Во время транспортировки закрыть топливный кран (если он предусмотрен), опустить режущий узел или навесное орудие, включить стояночный тормоз и должным образом закрепить машину на транспортном средстве при помощи тросов или цепей.

3.6 ОХРАНА ОКРУЖАЮЩЕЙ СРЕДЫ

- Забота об охране окружающей среды должна быть определяющим фактором при использовании машины. Необходимо избегать нарушения покоя соседей.
- Следует строго соблюдать местное законодательство по утилизации упаковочных материалов, масел, топлива, фильтров, изношенных частей и любых материалов, которые могут нанести вред окружающей среде; запрещается выбрасывать такие материалы вместе с

бытовым мусором, они должны сдаваться на специальные сборочные пункты, производящие их переработку.
- Следует строго соблюдать местное законодательство по утилизации отходов.
- Если машина приходит в негодность запрещается оставлять ее в окружающей среде, необходимо обратиться в специализированный центр в соответствии с местными нормативами.

4 ЗАСТРАХУЙТЕ ВАШУ ГАЗОНОКОСИЛКУ

"Проверьте страховой полис на вашу газонокосилку.

Обратитесь в вашу страховую компанию.

Следует оформить универсальную страховку на случай дорожно-транспортного происшествия, пожара, повреждения или хищения."

5 СБОРКА

Перед первым использованием следует полностью зарядить аккумулятор.

Во избежание травм и повреждения оборудования запрещается эксплуатировать машину до выполнения всех указаний раздела «СБОРКА».

Распаковка машины и ее монтаж должны выполняться с помощью надлежащего инструмента на ровной твердой поверхности, обеспечивающей достаточное пространство для перемещения самой машины и ее упаковки.

5.1 КОМПОНЕНТЫ ДЛЯ СБОРКИ (3)

Машина продается с разобранным сидением и рулевым колесом; аккумулятор установлен в соответствующем отсеке, но не подключен.

В упаковке машины находятся компоненты для сборки (3), перечисленные в следующей таблице:

Pos.	N.	писание	Размеры
A	2	Штифт	6 x 36
B	1	Шайба	6x38x0,5
C	1	Шайба	16x38x1,0
D	2	Ключ зажигания	/
E	2	Гайка	/
F	2	Гайка для аккумулятора	/
G	2	Гайка	M8
H	1	Буксировочная пластина	/
J	2	Винт	8x20
R	4	Гроверные шайбы	14 x 8,2 x 2

5.2 КАПОТ ДВИГАТЕЛЯ (5:A)



Для доступа к топливному крану, аккумуляторной батарее или двигателю необходимо открыть капот двигателя.

Капот двигателя открывается следующим образом:

1. Отсоедините резиновый ремень (5:B) на переднем краю капота.
2. Осторожно поднимите капот. Чтобы закрыть капот двигателя следует опустить его и заблокировать резиновым ремнем.

Запрещается запускать двигатель при открытом капоте.

5.3 АККУМУЛЯТОР

Тип аккумулятора, используемый в машине, указан в таблице 0 «Технические данные».

ВНИМАНИЕ! Содержащаяся в аккумуляторе кислота коррозионная, и контакт с ней очень вреден.
При обращении с аккумулятором следует соблюдать предельную осторожность и не допускать утечек кислоты.

Запрещается контролировать и/или доливать жидкость аккумулятора.

5.3.1 Соединение аккумулятора (6)

Подключение аккумулятора к электроустановке машины производится с помощью винтов и гаек (6:F; 6:E)

1. Сначала подсоедините красный кабель к

положительной (+) клемме аккумулятора.
2. Затем подсоедините чёрный кабель к отрицательной (-) клемме аккумулятора.

Если кабели подсоединены в неправильном порядке, существует опасность короткого замыкания и повреждения аккумулятора.

Если кабели поменять местами, то генератор и аккумуляторная батарея выйдут из строя.

Надежно закрепите кабели. Незакрепленные кабели могут послужить причиной пожара.

Ни в коем случае не допускается запуск двигателя с отсоединенной аккумуляторной батареей. Это может вызвать серьёзное повреждение генератора и системы электрооборудования.

5.3.2 Зарядка аккумулятора

Перед первым использованием следует полностью зарядить аккумулятор.

Порядок зарядки аккумулятора указан в 9.10.

5.4 СИДЕНИЕ (7)

1. Снимите с кронштейна сидения следующие детали:
   - 4 гайки (для блокировки при транспортировке, не используются).
   - 4 винта (7:K).
   - 4 упорные шайбы (7:L).
   - 4 Гроверные шайбы (7:R).
2. Расположите сидение над креплением в кронштейне сидения.
3. Установите на винты (7:L) упорные шайбы (7:K), с шайбы(7:R).
4. Вставьте винты с установленными на них упорными шайбами в пазы кронштейна сидения и в отверстия в пластине сидения. Завинтите сидение до отказа.

Момент затяжки: 9±1,7 Нм

При перетяжке винтов с усилием более 9±1,7 Нм сидение будет повреждено.

Проверьте свободное перемещение сиденья в прорезях кронштейна.

Сидение можно сложить. При парковке машины на стоянке под дождем сложите сидение в переднем направлении, чтобы не промокла подушка.

5.5 РУЛЕВОЕ КОЛЕСО (8)

Для сведения к минимуму осевого люфта рулевой колонки установите регулировочные шайбы толщиной 0,5 мм и/или 1 мм (3:C; 3:B) на рулевую колонку между рубашками поз. (7:A) в следующем порядке.

1. Установите рубашку (8:B) на рулевую колонку и зафиксируйте ее, вставив один из штифтов (8:C) примерно на 1/3 его длины.
2. Потяните рубашку рулевой колонки и рулевую колонку вверх.
3. Проверьте сколько и какие регулировочные шайбы (толщиной 0,5 мм, 1 мм или обе) можно вставить в образовавшееся в точке (8:A) отверстие. Шайбы должны вставляться без усилий, поскольку необходимо оставить небольшой осевой люфт.
4. Извлеките штифт (8:C) с помощью выколотки (8:D) и разберите рубашку.
5. Установите шайбу(ы), как указано в предыдущем пункте 3.
6. Установите рубашку на рулевую колонку и зафиксируйте двумя штифтами, забив их до упора. Заблокируйте колонку рулевого колеса.

5.6 БУКСИРОВОЧНАЯ ПЛАСТИНА (9)

Установите буксировочную пластину (9:B) в задней части машины.

Используйте для этого винты и гайки (9:A; 9:C).

Момент затяжки: 22 Нм

5.7 БЫСТРОСЪЕМНЫЕ УСТРОЙСТВА (1:N)

Быстроразъемные соединения и инструкции по их монтажу поставляются в отдельной упаковке, вложенной в общую упаковку машины.

Установите быстросъемные устройства на передние оси машины.

5.8 ДАВЛЕНИЕ В ШИНАХ

Давление шин указано в таблице 0 «Технические данные».

5.9 ПРИНАДЛЕЖНОСТИ

В комплекте с каждой принадлежностью поставляется руководство по ее установке.

Примечание: Режущий узел в данном случае относится к принадлежностям.

6 УСТРОЙСТВА УПРАВЛЕНИЯ

6.1 ПЕДАЛЬ МЕХАНИЧЕСКОГО УСТРОЙСТВА ПОДЪЕМА НАВЕСНЫХ ОРУДИЙ (10:C)

Управляет рычагом (10:C1) и служит для перевода навесных орудий из рабочего положения в положение транспортировки.

- Положение транспортировки: Выжать педаль до упора, убрать ногу, педаль останется выжатой.
- Рабочее положение: Нажать и медленно отпустить педаль.

Запрещается переход в положение транспортировки, если навесное орудие работает. Это приведет к выходу из строя ремённой передачи.

6.2 ПЕДАЛЬ СТОЯНОЧНОГО ТОРМОЗА (10:B)

Никогда не нажимайте эту педаль во время движения.
Это может вызвать перегрев силовой передачи.

Педаль (9:B) имеет положения:

Отпущено. Привод включен. Стояночный тормоз не включен.

Выжато наполовину. Передний привод не включен. Стояночный тормоз не включен.

Нажато до конца. Передний привод не включен. Стояночный тормоз полностью отжат, но не заблокирован. Данное положение применяется также для аварийного торможения.

6.3 БЛОКИРУЮЩИЙ РЫЧАГ ДЛЯ СТОЯНОЧНОГО ТОРМОЗА (10:A)

Фиксирует педаль «муфта-тормоз» в нажатом состоянии. Эта функция применяется для блокировки машины на уклонах, при транспортировке и т.д., когда двигатель не работает.

Блокировка:

1. Полностью утопите педаль (10:B).
2. Переведите блокировку (10:A) вправо.
3. Нажмите и отпустите педаль (10:B).
4. Отпустите замедлитель (10:A).

Разблокировка:

1. Нажмите и отпустите педаль (10:B).

6.4 ПЕДАЛЬ ПРИВОДА (10:F)

Если при отпущенной педали торможение машины не выполняется должным образом, необходимо выполнить аварийное торможение при помощи левой педали (9:B).

Педаль определяет передаточное соотношение между двигателем и ведущими колесами (= скорость).

Нажать педаль вперед – машина двигается вперед.

Отпустить педаль – движение машины прекращается.

Отжать педаль назад – машина двигается назад. Уменьшение усилия нажатия на педаль – машина тормозит.

В верхней части педали имеется регулировочная пластина, которую можно установить в удобное для водителя положение.

Если при отпущенной педали торможение машины не выполняется должным образом, необходимо выполнить аварийное торможение при помощи левой педали (10:B).

6.5 РУЛЕВОЕ КОЛЕСО (10:D)

Высота положения руля регулируется свободно.

Отвинтите рукоятку регулировки (10:E) и поднимите или опустите рулевое колесо в желаемое положение. Затяните рукоятку.

Не допускается регулировать высоту руля во время работы.

Запрещается поворачивать рулевое колесо, когда машина остановлена, а навесное оборудование опущено. При этом возникает опасность аномальных нагрузок на сервопривод и механизм рулевого управления.

6.6 РЫЧАГ ГАЗА (РЫЧАГ УПРАВЛЕНИЯ ДРОССЕЛЕМ) (11:A; 12:A) МОД.: [B&S Intek] [B&S Vanguard] [ST.]

Служит для регулирования режима работы двигателя.


Дроссельная заслонка полностью открыта – при работе с машиной рукоятка дроссельной заслонки должна всегда быть в этом положении.


Холостой ход.

6.7 РЕГУЛЯТОР ПОДАЧИ ВОЗДУХА (ЕСЛИ ОН ПРЕДУСМОТРЕН) (12:B) МОД.: [ST.]

Вытяжная рукоятка для обогащения топливной смеси при запуске холодного двигателя.


Рукоятка полностью вытянута (12:B1) – воздушная заслонка закрыта. Для запуска холодного двигателя.
Рукоятка полностью утоплена (12:B2) – воздушная заслонка открыта. Для запуска разогретого двигателя и при работе машины.


Работа на машине с вытянутой рукояткой управления воздушной заслонкой на горячем двигателе не допускается.


Некоторые модели оснащены системой, автоматически контролирующей положение воздушной заслонки карбюратора во время запуска и нагрева двигателя.

6.8 ЗАМОК ЗАЖИГАНИЯ/ФАРЫ (10, 11:C)

Замок зажигания служит для запуска и остановки двигателя.

Замок зажигания является также выключателем фар.


Не оставляйте место водителя, если ключ находится в положении 2 или 3. Существует опасность зажигания, топливо может через карбюратор пойти в двигатель, и может произойти разрядка и повреждение аккумуляторной батареи.

Четыре положения ключа зажигания:



1. Положение “Стоп” – двигатель выключен. Ключ можно извлечь.


2. Рабочее положение - фары включены.


3. Рабочее положение – фары выключены.


4. Положение “Запуск” – при повороте ключа в этом положении запускается стартер. Как только двигатель запустится, отпустите ключ, он возвратится в рабочее положение 3. Для включения фар поверните ключ в положение 2.

6.9 МЕХАНИЗМ ОТБОРА МОЩНОСТИ (11:D; 12:D)


Механизм отбора мощности ни при каких условиях не должен быть включен, если навесное орудие, устанавливаемое спереди, находится в транспортном положении. Это приведет к выходу из строя ремённой передачи.


Кнопка включения / отключения отбора мощности (11:D, 12:D). Нажмите на кнопку, чтобы включить / отключить отбор мощности:

6.10 СЧЕТЧИК МОТОЧАСОВ (13:A)

Указывает число часов работы. Работает только при включенном двигателе.

6.11 РЕГУЛИРОВКА ВЫСОТЫ СТРИЖКИ (11:E; 12:E)

Машина оборудована устройством для управления режущим блоком с электрическим регулятором высоты стрижки.


Нажимая переключатель, можно плавно регулировать высоту обрезки.

Режущий блок подключается к контакту (13:B).

6.12 РЫЧАГ ОТКЛЮЧЕНИЯ ТРАНСМИССИИ (14, 15)

Рычаг отключения бесступенчатой трансмиссии.


2WD оборудована рычагом, присоединенным к задней оси. См. (14:A).
4WD оборудована двумя рычагами, присоединенными к

задней оси (15:A) и к передней оси (14:B).

Рычаг включения / отключения трансмиссии ни в коем случае не должен находиться между наружным и внутренним положениями. Это приводит к перегреву и повреждению трансмиссии.

Эти рычаги позволяют перемещать машину вручную (толканием или буксированием), не включая двигатель.

Два положения:

Трансмиссия включена (14:A1; 15:A1-B1) - для нормального использования.

Трансмиссия выключена (14:A2; 15:A2-B2) - машину можно перемещать вручную.

Машина не должна буксироваться на большие расстояния или на высокой скорости. Это может привести к повреждению трансмиссии.

Машину не следует эксплуатировать, когда передний рычаг находится в выдвинутом положении. При этом возникает риск повреждения передней оси и утечки из нее масла.

6.13 РЕГУЛИРОВКА СИДЕНИЯ (16:B)



Сидение можно передвинуть вперед и назад, как показано далее.

1. Сдвиньте рычаг управления (16:A) вверх.
2. Сядьте на сидение и займите удобное положение.
3. Для того чтобы зафиксировать сидение, отпустите рычаг управления (16:A).

Сидение оборудовано предохранительным выключателем, который подключен к защитной системе машины.

Это значит, что запустить машину невозможно, если на ее сидении никого нет. (См. 7.6.2).

6.14 КАПОТ ДВИГАТЕЛЯ

Порядок доступа к топливному крану, аккумуляторной батарее или двигателю смотрите в 5.2.

6.15 БЫСТРОСЪЕМНЫЕ УСТРОЙСТВА (16:C)



Быстроразъемные соединения обеспечивают быструю и легкую замену различных навесных орудий.

Быстроразъемные соединения позволяют легко перемещать режущий узел в одно из двух положений:

- Нормальное положение с полностью натянутым ремнем.
- Отведенное положение на 4 см от нормального, с ослабленным ремнем, в результате чего режущий диск приближается к машине.

Если натяжной шкив отведен от ремня, быстроразъемные соединения упрощают замену ремня и режущего узла, а также облегчают перевод в положения мойки и обслуживания.

Ослабление натяжение ремня (17, 18)

См. также инструкции навесного орудия и быстроразъемного соединения.

1. Выньте блокировочные шпильки или стопорные штифты (17:C) с обеих сторон.
2. Откройте быстроразъемные соединения, нажав на их задние секции каблуком (17:A).

Когда быстроразъемные соединения открыты, кронштейны навесных орудий освобождаются.

Перед выполнением любых регулировок или техобслуживания следует положить кронштейны на опору и закрыть ее.

1. Выполните все необходимые поправочные мероприятия, например:

- Отсоедините ремень.
- Замените орудие, отсоединив кронштейны (19).

Натяжение ремня (17, 18)

Сначала натяните одну сторону, а затем другую, согласно приведенным ниже инструкциям.

Не поворачивайте рычаг руками. Опасность получения травм и переломов.

1. Поставьте ногу на рычаг (18:A) и осторожно поверните его на пол-оборота вперед.
2. Вставьте шпильку или стопорный штифт

(17:B).

3. Выполните описанное выше действие на другой стороне.

7 ПУСК И ДВИЖЕНИЕ

7.1 МЕРЫ ПРЕДОСТОРОЖНОСТИ ПРИ ИСПОЛЬЗОВАНИИ

Обязательно убедитесь, что в двигателе имеется надлежащее количество масла. Это особенно важно при работе на уклонах (см. 7,4).

Соблюдайте предельную осторожность при работе на склонах: не трогайтесь резко с места и не тормозите резко, не скашивайте траву поперек склона, двигайтесь сверху вниз или снизу вверх.

При парковке машины всегда ставьте ее на стояночный тормоз.

Не допускается движение машины по склонам с уклоном свыше10° в любом направлении.

Снижайте скорость на уклонах и при выполнении резких поворотов, чтобы не допустить опрокидывания машины или потери управления.

При движении на максимальной скорости не поворачивайте рулевое колесо слишком резко. Машина может опрокинуться.

Руки и пальцы следует держать на безопасном расстоянии от шарнирного сочленения рулевой колонки и скобки сиденья. Опасность получения травм и переломов.

7.2 КОМБИНИРОВАННОЕ ИСПОЛЬЗОВАНИЕ ПРИНАДЛЕЖНОСТЕЙ – НАВЕСНЫХ ОРУДИЙ

Комбинированное использование принадлежностей объясняется в “ТАБЛИЦЕ ПРАВИЛЬНОГО СОЧЕТАНИЯ ПРИНАДЛЕЖНОСТЕЙ – НАВЕСНЫХ ОРУДИЙ” в разделе “0 ТАБЛИЦА ТЕХНИЧЕСКИХ ДАННЫХ”

7.3 ЗАПРАВКА БЕНЗИНОМ (19)

Используйте только неэтилированный бензин. Не используйте бензиномасляную смесь.

Емкость резервуара указана в таблице 0 «Технические данные». Резервуар имеет прозрачные стенки, что позволяет легко контролировать уровень топлива.

ОБРАТИТЕ ВНИМАНИЕ! Бензин является подверженным порче продуктом и не должен оставаться в резервуаре более 30 дней.

Можно использовать экологическое горючее, например, алкилированный бензин. Такой бензин оказывает меньшее вредное воздействие на людей и окружающую среду.

Не зарегистрированы отрицательные последствия использования такого бензина. Однако в продаже имеются различные марки алкилированного бензина, для которых невозможно дать точные указания по использованию.

Для получения более точной информации рекомендуется обратиться к инструкциям и данным, предоставляемым изготовителями алкилированного бензина.

Не заправляйте бензобак до самого верха.

Следует оставить в баке немного места (соответствующее наливной горловине + 1 - 2 см от верха), чтобы при нагревании бензин мог увеличиться в объеме, не переливаясь через край.

При использовании перед постановкой на долгую стоянку (например, в зимний период), следует залить в бензобак такое количество топлива, которое необходимо для выполнения этой последней работы.
Перед постановкой машины на стоянку необходимо полностью опорожнить топливный бак (См. 11).

7.4 ПРОВЕРКА УРОВНЯ МАСЛА В ДВИГАТЕЛЕ (21, 22)

Машина поставляется с двигателем, полностью заполненным маслом.

Перед запуском двигателя проверьте уровень масла.

Контроль уровня / доливка масла в двигатель описаны в 9 5 1.

7.5 ПРОВЕРКА УРОВНЯ МАСЛА В КОРОБКЕ ПЕРЕДАЧ

Контроль уровня / доливка масла в коробку передач описаны в 9 7 1.

7.6 ПРОВЕРКА СИСТЕМЫ БЕЗОПАСНОСТИ

При испытании машины убедитесь, что результаты проверок безопасности соответствуют приведенным в следующих таблицах.

Проверки безопасности должны обязательно выполняться перед каждым использованием машины.

Если результаты какой-либо проверки отличаются от указанных в таблицах ниже, эксплуатировать машину не допускается! Отправьте машину в сервисный центр для проверки и ремонта!

7.6.1 Общая проверка безопасности

Объект	Результат
Топливные трубопроводы и соединения.	Утечки отсутствуют
Электрические кабели.	Изоляция не повреждена. Механические повреждения отсутствуют.
Выхлопная система.	Утечки в соединениях отсутствуют. Все винты затянуты.
Масляные трубопроводы	Утечки отсутствуют. Повреждения отсутствуют.
Подайте машину вперёд/назад и отпустите педаль рабочего тормоза.	Машина останавливается.
Испытательная поездка	Аномальные вибрации отсутствуют. Аномальные звуки отсутствуют.

7.6.2 Проверка электробезопасности

Состояние	Действие	Результат
Не нажата педаль стояночного тормоза	Попробуйте запустить двигатель.	Двигатель не запускается.
Двигатель работает.	Водитель поднимается с сиденья.	Двигатель останавливается.

7.7 ПУСК / РАБОТА

Во время работы на машине капот двигателя должен быть закрыт и заблокирован.

При работе с машиной дроссельная заслонка должна всегда быть полностью открыта.

При включении машины подождите 2 секунды в положении запуска перед тем, как включить двигатель.

Холодный запуск

1. Включите трансмиссию (14:A1),(15:A1; 15:B1).
2. Включите стояночный тормоз (10:B).
3. Установите рычаг управления дросселем в режим “полный газ” (11:A; 12:A).
4. Полностью вытяните регулятор подачи воздуха (12:B1) (если он имеется).
5. Поверните ключ зажигания и запустите двигатель.

Перед использованием машины подождите несколько минут, чтобы масло нагрелось.

Горячий запуск

1. Включите трансмиссию (14:A1),(15:A1; 15:B1).
2. Включите стояночный тормоз (10:B).
3. Установите рычаг управления дросселем в режим “полный газ” (11:A; 12:A).
4. Регулятор подачи воздуха должен быть нажат (12:B2) (если он имеется).
5. Поверните ключ зажигания и запустите двигатель.

В продолжение следуйте указаниям, изложенным в пункте 7.7.1.

7.7.1 Движение

Запуск машины производится следующим образом:

- Полностью утопите педаль (10:B), а затем отпустите.
- Для приведения машины в движение нажмите на педаль (10:F).
- Переместиться на участок выполнения работ.
- Если установлены фронтальные навесные орудия, привести в действие привод отбора мощности (11:D, 12:D)
- Начать работу.

7.8 ОСТАНОВ

Останов машины производится следующим образом:

- Отключить механизм отбора мощности (11:D; 12:D).
- Поставить машину на стояночный тормоз (10:B).
- Дайте двигателю поработать 1- 2 минуты на холостом ходу.
- Остановить двигатель поворотом ключа зажигания.
- Перекрыть кран подачи топлива. Это особенно важно, если машина будет транспортироваться, например, на трейлере.

При необходимости отдалиться от машины отсоедините кабели от свечи зажигания и выньте ключ зажигания.

Двигатель может быть очень горячим сразу после выключения. Не касайтесь глушителя, двигателя или ребер охлаждения. Это может привести к ожогам.

7.9 ЧИСТКА

Для снижения опасности пожара очищайте двигатель, глушитель, аккумулятор и бензобак от травы, листьев и излишков масла.

Чтобы уменьшить опасность пожара, регулярно проверяйте машину на предмет отсутствия утечки масла и/или топлива.

Никогда не используйте воду под высоким давлением. Это может повредить уплотнения вала, электрические компоненты или гидравлические клапаны.

Машину необходимо чистить после каждого использования. Чистка должна производиться с соблюдением следующих инструкций:

- Не допускать попадания воды на двигатель.
- Чистить двигатель с помощью щетки и/или сжатого воздуха.
- Очищать заборник воздуха охлаждения двигателя.
- После промывки водой следует привести в движение машину и имеющиеся на ней навесные орудия, чтобы удалить остатки воды, которая могла бы проникнуть в подшипники и вызвать их повреждение.

8 ИСПОЛЬЗОВАНИЕ ПРИСТАВКИ

Убедитесь, что в траве отсутствуют любые посторонние предметов, как, например, камни и т.д.

8.1 ВЫСОТА СТРИЖКИ.

Наилучшие результаты достигаются при срезании верхней трети длины травы. См. рис. 23.

Если трава высокая, и ее нужно сильно подрезать, произведите стрижку дважды, устанавливая разные значения высоты стрижки.

Если поверхность лужайки неровная, не устанавливайте минимальную высоту стрижки.

Это может стать причиной повреждения ножей о поверхность земли, снятия верхнего слоя грунта на лужайке.

8.2 РЕКОМЕНДАЦИИ ПО СТРИЖКЕ ТРАВЫ

Для того чтобы достичь оптимальных результатов при стрижке, выполняйте следующие рекомендации:

- Производите стрижку часто.
- Включайте двигатель на полные обороты.
- Трава должна быть сухой.
- Ножи должны быть острыми.
- Следите за чистотой нижней поверхности режущей приставки.

9 ТЕХНИЧЕСКОЕ ОБСЛУЖИВАНИЕ

9.1 ПРОГРАММА ПРОВЕДЕНИЯ ТЕХОБСЛУЖИВАНИЯ

Чтобы содержать машину в хорошем состоянии с точки зрения надёжности, безопасной работы и внимания к вопросам охраны окружающей среды, всегда выполняйте сервисную программу STIGA SpA.

Положения этой программы приведены в прилагаемом руководстве по эксплуатации STIGA SpA..

Регламентное техобслуживание должно выполняться сервисной мастерской.

Первый и промежуточный контроль рекомендуется произвести в сервисной мастерской, но возможно их осуществление и силами пользователя.

Процедуры контроля представлены в техпаспорте машины и в главе 7 «ПУСК И ДВИЖЕНИЕ», а также далее.

Проверки, проводимые в сервисной мастерской, гарантируют профессиональное выполнение работ и использование фирменных запасных частей.

После каждого регламентного техобслуживания и промежуточного контроля сервисная мастерская проставляет в техпаспорт штамп. Наличие техпаспорта с такими штампами увеличивает стоимость подержанной машины.

9.2 ПОДГОТОВКА

Все техобслуживания и ремонты должны производиться на неподвижной машине с выключенным двигателем.

Для предотвращения самопроизвольного отката машины всегда ставьте ее на стояночный тормоз.

Остановите двигатель.

Для предотвращения случайного запуска двигателя отсоедините кабели от свечи зажигания и выньте ключ зажигания.

9.3 ТАБЛИЦА РАБОТ ПО ТЕХНИЧЕСКОМУ ОБСЛУЖИВАНИЮ

См. главу «13 СВОДНАЯ ТАБЛИЦА РАБОТ ПО ТЕХНИЧЕСКОМУ ОБСЛУЖИВАНИЮ». Целью таблицы является оказать помощь в поддержании вашей машины в исправном и безопасном состоянии. В таблице указаны основные виды работ и периодичность выполнения каждой из них. Выполняйте соответствующие действия, в зависимости от того, какое из них наступает раньше.

Замену масла следует производить чаще, если двигатель эксплуатируется в тяжелых условиях или при повышенной температуре окружающего воздуха.

9.4 ДАВЛЕНИЕ В ШИНАХ

Отрегулировать давление в шинах в соответствии со значениями, указанными в таблице 0«Технические данные».

9.5 ДОЛИВКА / ЗАМЕНА МАСЛА В ДВИГАТЕЛЕ

Данный вид работ описан также в руководстве по двигателю, поставленному с машиной.

9.5.1 Контроль / доливка (21, 22)

Перед каждым запуском двигателя проверьте уровень масла. Во время контроля машина должна стоять на ровной площадке.

Протрите место вокруг масляного щупа. Отверните его и вытяните вверх. Протрите масляный щуп.

Полностью опустите масляный щуп вниз и заверните его до отказа.

Еще раз отверните масляный щуп и вытяните его вверх. Снимите показание уровня масла.

Долейте масло, если его уровень ниже отметки «FULL» (Полный)" (21, 22).

Уровень масла ни в коем случае не должен превышать отметку "FULL". Двигатель может перегреться. Если

уровень масла превышает отметку “FULL”, необходимо слить масло до достижения надлежащего уровня.

Замену масла следует производить чаще, если двигатель эксплуатируется в тяжелых условиях или при повышенной температуре окружающего воздуха.

9.5.2 Замена/заполнение (21, 22)

Сроки выполнения работ см. в главе 13.

Тип масла, рекомендуемый к использованию, указан в таблице 0 «Технические данные».

Используйте только масло без добавок. Заменять масло следует в разогретом двигателе.

Масло, слитое из двигателя немедленно после его выключения, может быть очень горячим. Перед сливом масла дайте двигателю остыть несколько минут.

Действуйте следующим образом:

1. Установите машину на ровную поверхность.
2. Поставьте машину на стояночный тормоз.
3. Откройте капот двигателя.
4. Закрепите зажим на сливном масляном шланге. Используйте регулируемое захватное устройство, зажим “polygrip “ или аналогичный инструмент (21:A; 22:A).
5. Передвиньте зажим на 3-4 см вверх по сливному масляному шлангу и вытащите пробку.
6. Слейте отработанное масло в специальную емкость.

ОБРАТИТЕ ВНИМАНИЕ! Не забрызгайте маслом приводные ремни.

7. Утилизация отработанного масла производится в соответствии с местными правилами.
8. Установите сливную масляную пробку и сдвиньте зажим назад таким образом, чтобы он пережимал шланг выше пробки.
9. Уберите возможные разливы масла.
10. Извлеките масляный щуп и залейте новое масло. Количество масла указано в таблице 0 «Технические данные».
11. После заправки масла, запустите двигатель и прогрейте его на холостом ходу в течение 30 секунд.
12. Осмотрите двигатель на предмет утечки масла.
13. Остановите двигатель. Подождите 30 секунд, и затем проверьте, соответствует ли уровень масла указанному в параграфе 9.5.1.

9.5.3 Замена масляного фильтра (При наличии)

Данный вид работ описан также в руководстве по двигателю, поставленному с машиной.

Сроки выполнения работ см. в главе 13.

Для выполнения этого вида технического обслуживания рекомендуется обратиться в авторизованный сервисный центр.

Сначала слейте моторное масло и установите сливную масляную пробку, как описано выше. Затем замените масляный фильтр следующим образом:

- Очистите область вокруг фильтра и демонтируйте фильтр.
- Смочите маслом прокладку нового фильтра.
- Установите фильтр. Сначала завинтите фильтр таким образом, чтобы прокладка соприкасалась с двигателем. Затем дополнительно завинтите фильтр на 1/2 или ¾ оборота.
- Продолжите работу по п. 7 в соответствии с указаниями параграфа 9.4.3.

9.6 ЗАМЕНА ТОПЛИВНОГО ФИЛЬТРА (21:B, 22:B)

Данный вид работ описан также в руководстве по двигателю, поставленному с машиной.

Сроки выполнения работ см. в главе 13.

Если был установлен новый фильтр, проверьте отсутствие утечек топлива.

9.7 ПРОВЕРКА УРОВНЯ / ДОЛИВКА

МАСЛА В КОРОБКЕ ПЕРЕДАЧ [4WD]

Сроки выполнения работ см. в главе 13.

Тип и количество масла указаны в таблице 0 «Технические данные».

9.7.1 Контроль/доливка (25)

1. Установите машину на ровную поверхность.
2. Проконтролируйте уровень масла в баке (25:A). Уровень должен совпадать с линией.
3. При необходимости долейте масло.

9.7.2 Замена

Слив масла

1. Дайте машине поработать на разных скоростях в течение 10-20 минут, чтобы прогрелось масло коробки передач.
2. Установите машину на ровную поверхность.
3. Поставьте машину на стояночный тормоз.
4. Вытяните оба разъединяющих рычага в положение A1 - B1, как показано на рис. (15:A; 15:B).
5. Поместите одну специальную емкость под заднюю ось и одну под переднюю.
6. Откройте капот двигателя и снимите пробку с резервуара масла.

Для масляной пробки следует применять только вороток с квадратом на 3/8 дюйма. Инструменты другого размера могут повредить пробку.

7. Отверните масляную пробку на задней оси (26:A).
8. Отверните 2 сливных пробки на передней оси. Для этого следует применять торцевой ключ на 12 мм. Подождите, пока масло не вытечет из передней оси и трубопроводов (27).
9. Убедитесь, что не повреждены прокладки на масляных пробках на передней оси (26). Установите пробки на место. Момент затяжки: 15-17 Нм.
10. Убедитесь, что не повреждена прокладка на масляной пробке на задней оси (26:A). Установите пробку на заднюю ось. Затяните масляную пробку моментом до 5 Нм.

Если масляную пробку затянуть моментом более 5 Нм, она будет повреждена.

11. Удалите масло из самой глубокой секции резервуара при помощи устройства для удаления масла (27).
12. Отработанное масло следует утилизировать согласно местным нормативам.

Заполнение

1. Залейте в масляный резервуар свежее масло.
2. Убедитесь в том, что расцепляющий рычаг муфты задней оси вытянут.
3. Пуск двигателя: При пуске двигателя расцепляющий рычаг трансмиссии передней оси вдвигается внутрь автоматически.

Не запускайте двигатель при задвинутом расцепляющем рычаге трансмиссии задней оси и вытянутом расцепляющем рычаге трансмиссии передней оси (15:A; 15:B). Это может повредить уплотнения передней оси.

Если двигатель будет работать в помещении, к выхлопной трубе двигателя должно быть подсоединено устройство для вытяжки выхлопных газов.

4. Вытяните рычаг отключения трансмиссии передней оси.

ОБРАТИТЕ ВНИМАНИЕ! Масло уходит в систему очень быстро. Доливку масла в резервуар следует производить непрерывно до полного заполнения самого резервуара и системы, не допуская попадания в установку воздуха.

5. Установите педаль газа в положение, соответствующее движению вперёд, зафиксировав ее с помощью деревянного клина (29).
6. Дайте двигателю поработать в режиме прямого хода в течение одной минуты.
7. Уберите деревянный клин и установите педаль газа в положение, соответствующее заднему ходу. Продолжите заливку масла в резервуар.
8. Дайте двигателю поработать в режиме заднего хода в течение одной минуты.
9. Изменяйте направление работы

двигателя через каждую минуту, как описано выше, и продолжайте заливку масла в резервуар до тех пор, пока в нем не прекратится выделение пузырьков.

10. Выключите двигатель, установите крышку (25:B) масляного резервуара и закройте капот двигателя.
11. Дайте машине поработать на разных скоростях в течение нескольких минут и при необходимости отрегулируйте уровень масла в резервуаре.

9.8 КОНТРОЛЬ РЕМЁННЫХ ПЕРЕДАЧ

Проверьте исправность и отсутствие повреждений ремней.

Сроки выполнения работ см. в главе 13.

9.9 РУЛЬ

Сроки выполнения работ см. в главе 13.

9.9.1 Проверки

Поверните рулевое колесо слегка назад и вперёд.

В цепях рулевого управления не должно быть механических люфтов.

9.9.2 Регулировка (31)

Регулировка цепей рулевого управления при необходимости производится следующим образом.

1. Расположите машину на ровной поверхности и установите рулевое колесо в центральное положение.
2. Отрегулируйте цепи рулевого управления, используя две гайки, расположенные под центральным шарниром (31).
3. Регулируйте обе гайки на одну и ту же величину до устранения люфта.
4. Подайте машину по прямой и убедитесь, что рулевое колесо не смещено от центра.
5. В случае смещения рулевого колеса отпустите одну гайку и подтяните другую.

Не перетягивайте рулевые цепи. Это затруднит ход рулевого колеса и увеличит износ рулевых цепей.

9.10 АККУМУЛЯТОР

Тип аккумулятора, используемый в машине, указан в таблице 0 «ТЕХНИЧЕСКИЕ ДАННЫЕ».

ВНИМАНИЕ! Содержащаяся в аккумуляторе кислота коррозионная, и контакт с ней очень вреден.
При обращении с аккумулятором следует соблюдать предельную осторожность и не допускать утечек кислоты.

Попадание кислоты в глаза или на кожу может привести к тяжёлым травмам. При попадании кислоты на любую часть тела немедленно обильно промойте водой и как можно скорее обратитесь за медицинской помощью.

Запрещается контролировать или доливать жидкость аккумулятора.

Единственный вид работ по техническому обслуживанию аккумулятора – это его зарядка, например, после долгого периода хранения.

Зарядку аккумулятора можно производить:

- с помощью двигателя
- с помощью зарядного устройства.

9.10.1 Зарядка от двигателя

Этот способ применим только в случае наличия минимального заряда аккумулятора, позволяющего запуск.

- Если аккумулятор новый, следует присоединить к нему кабели.
- Вывести машину на открытый воздух.
- Запустите двигатель в соответствии с инструкциями, приведенными в данном руководстве.
- Оставьте двигатель непрерывно работать на протяжении 45 минут (время, необходимое для полной зарядки аккумулятора).
- Остановите двигатель.

9.10.2 Зарядка с помощью зарядного устройства

Использовать зарядное устройство с постоянным напряжением.
При зарядке от стандартного автомобильного зарядного устройства аккумуляторная батарея может выйти из строя.

За более подробной информацией обращайтесь к Вашему дилеру.

Перед подключением зарядного устройства отсоедините аккумулятор от электроустановки.

9.10.3 Снятие/установка

Аккумуляторная батарея находится под капотом двигателя.

При снятии/установке аккумуляторной батареи кабели отключаются/подключаются следующим образом:

1. При снятии: Сначала отсоедините чёрный кабель от отрицательной клеммы аккумулятора (-). Затем отсоедините красный кабель от положительной (+) клеммы аккумулятора.
2. При установке: Сначала подсоедините красный кабель к положительной (+) клемме аккумулятора. Затем подсоедините чёрный кабель к отрицательной () клемме аккумулятора.

Если кабели отсоединять / подсоединять в неправильном порядке, существует опасность короткого замыкания и повреждения аккумулятора.
Если кабели поменять местами, то генератор и аккумуляторная батарея выйдут из строя.
Надежно закрепите кабели. Незакрепленные кабели могут послужить причиной пожара.
Ни в коем случае не допускается запуск двигателя с отсоединенной аккумуляторной батареей. Это может вызвать серьёзное повреждение генератора и системы электрооборудования.

9.10.4 Чистка

Если выводы батареи окислились, их следует зачистить.

Зачистите клеммы батареи проволочной щеткой и смажьте.

9.11 ВОЗДУШНЫЙ ФИЛЬТР ДВИГАТЕЛЯ (31, 32)

Сроки выполнения работ см. в главе 13.

Данный вид работ описан также в руководстве по двигателю, поставленному с машиной.

9.11.1 Очистка / Замена - мод.: [B&S Intek] (32)

Сроки выполнения работ см. в главе 13.

ОБРАТИТЕ ВНИМАНИЕ! Если машина работает на пыльной почве, чистку/замену фильтров следует выполнять чаще.

Снятие / установка воздушных фильтров производятся следующим образом:

1. Тщательно очистите область вокруг гнезда воздушного фильтра (32:A).
2. Откройте крышку воздушного фильтра, открутив два болта.
3. Извлеките бумажную вставку фильтра (32:B). Примите соответствующие меры, чтобы в карбюратор не попала грязь. Очистите корпус воздушного фильтра.
4. Очистите бумажный фильтр, аккуратно постучав им по плоской поверхности. Если фильтр сильно загрязнен, замените его.
5. Выполните сборку в обратном порядке.

Не используйте для чистки бумажной вставки сжатый воздух или органические растворители типа керосина. Это может привести к повреждению фильтра.

Бумажный фильтр не требует смазки.

9.11.2 Чистка / Замена - мод.: [B&S Vanguard] (33)

Сроки выполнения работ см. в главе 13.

ОБРАТИТЕ ВНИМАНИЕ! Если машина работает на пыльной почве, чистку фильтров следует выполнять чаще.

Снятие / установка воздушных фильтров производятся следующим образом.

1. Тщательно очистите область вокруг крышки воздушного фильтра.
2. Откройте крышку воздушного фильтра (33:A), сняв два зажима.
3. Снимите узел фильтра (32:B). Фильтр предварительной очистки находится над воздушным фильтром. Примите соответствующие меры, чтобы в карбюратор не попала грязь. Очистите

корпус воздушного фильтра.
4. Очистите бумажный фильтр, аккуратно постучав им по плоской поверхности. Если фильтр сильно загрязнен, замените его.
5. Прочистите фильтр предварительной очистки. Если фильтр сильно загрязнен, замените его.
6. Выполните сборку в обратном порядке.

9.11.3 Очистка / Замена - мод.: [ST.] (34)

Сроки выполнения работ указаны в главе 13.

ПРИМЕЧАНИЕ! Фильтры необходимо чистить / заменять чаще, если машина работает на очень пыльной почве.

Демонтаж/монтаж воздушных фильтров осуществляется следующим образом:
1. Очистите поверхность вокруг крышки (34:A) фильтра.
2. Откройте крышку (34:A), повернув ручку открывания (34:B).
3. Снимите фильтрующий элемент (34:C, 34:D).
4. Извлеките фильтр предварительной очистки из губки (34:D) из картриджа (34:C).
5. Постучите картриджем (34:C) по твёрдой поверхности и струей сжатого воздуха с внутренней стороны удалите пыль и отложения.
6. Промойте предварительный фильтр из губки (34:D) водой и моющим средством и оставьте сохнуть на воздухе.
7. Очистите углубление фильтра (34:E) от пыли и отложений, закрыв при этом всасывающую трубу тряпкой (34:F), чтобы предотвратить их попадание в двигатель.
8. Уберите тряпку (34:F), установите фильтрующий элемент (34:D, 34:C) в углубление и установите крышку (34:A).

9.11.4 Замена свечи зажигания

Сроки выполнения работ см. в главе 13.

Перед извлечением свечи зажигания очистите поверхность вокруг нее.

Тип свечи зажигания и расстояние между электродами указаны в таблице 0 «Технические данные».

9.11.5 Чистка воздухозаборника

Сроки выполнения работ см. в главе 13.

См. Рисунок (32:C).

Двигатель имеет воздушное охлаждение.

Закупорка в системе охлаждения может привести к поломке двигателя.

Более тщательная чистка системы охлаждения производится во время каждого регламентного техобслуживания.

9.12 СМАЗКА (30)

Сроки выполнения работ см. в главе 13.

Объект	Действие	Рис.
Центральный шарнир	4 масленки. Используйте шприц, заполненный универсальной консистентной смазкой. Нагнетайте смазку, пока она не начнёт выходить наружу.	30A
Цепи рулевого управления	Произведите очистку цепей проволочной щёткой. Смажьте универсальным спреем для смазки цепей	-
Управляющие тросики	Смажьте концы тросиков из ручной маслёнки, активируя все рычаги управления. Эту операцию должны выполнять два человека.	30B
Тросики органов управления	Смажьте концы тросиков из ручной маслёнки, активируя все рычаги управления. Эту операцию должны выполнять два человека.	30C

9.13 ПРЕДОХРАНИТЕЛИ (35)

Назначение	Предохранитель
Питание топливного клапана	10 A
Питание электрического устройства для регулировки высоты стрижки.	20 A
Питание электроустановки	30 A

10 ОБСЛУЖИВАНИЕ И РЕМОНТ

Данное руководство содержит все указания, необходимые для эксплуатации машины и для правильного выполнения пользователем простейшего технического обслуживания.

Все работы по регулировке и техническому обслуживанию, не описанные в данном руководстве, должны выполняться специализированным сервисным центром, обладающим квалифицированным персоналом и оборудованием для правильного выполнения работ с сохранением всех оригинальных характеристик машины, включая класс безопасности.

Перед выполнением любых работ:

a. Установите машину на ровную поверхность.
b. Поставьте машину на стояночный тормоз (10:B).
c. Остановите двигатель.
d. Извлеките ключ зажигания.

Сервисные мастерские выполняют ремонты и техническое обслуживание по гарантии.

Используют только фирменные запасные части.

Оригинальные запчасти и дополнительное оборудование STIGA SpA разработаны специально для машин STIGA SpA.
Учтите, что неоригинальные запчасти и дополнительное оборудование не были проверены и утверждены компанией STIGA SpA.

Использование нефирменных запасных частей и принадлежностей может отрицательно сказаться на исправности и безопасности машины.

Компания STIGA SpA снимает с себя всякую ответственность за ущерб или повреждения, полученные в результате использования таковых деталей.
Фирменные запасные части поставляются сервисными мастерскими и авторизованными дилерами.

Рекомендуется один раз в год сдавать машину в сервисную мастерскую для технического обслуживания и проверки предохранительных устройств.

11 ХРАНЕНИЕ

1. Опорожните топливный бак.
   - Запустите двигатель машины и дайте ему поработать до полной остановки.
1. Замените масло в двигателе, пока он еще разогрет.
2. Прочистите всю машину. Особенно тщательно следует очистить нижнюю сторону режущего диска.
3. Если окраска в каком-либо месте повреждена, обновите ее, чтобы предупредить появление ржавчины.
4. Установите машину в закрытое сухое помещение.

Для машин с электрическим стартером
При надлежащей температуре хранения достаточно подзаряжать аккумулятор каждые четыре месяца.

Перед постановкой машины на хранение следует зарядить аккумулятор.
Хранение незаряженного аккумулятора приводит к серьезным повреждениям.

12 УСЛОВИЯ ПОКУПКИ

Гарантия покрывает все дефекты материалов и изготовления.

Пользователь обязан строго соблюдать все инструкции, содержащиеся в прилагаемой документации.

Гарантия не покрывает дефекты, вызванные:

- Незнанием прилагаемой документации.
- Невниманием.
- Ненадлежащим или неразрешенным

монтажом и использованием.

- Использованием нефирменных запасных частей.
- Использованием дополнительного оборудования, не поставляемого и не утверждённого компанией STIGA SpA.

Гарантия не покрывает:

- Нормальный износ таких расходных материалов, как шнеки и т.д.
- • нормальный износ;
- • двигатели. Они покрываются гарантией изготовителя двигателя согласно установленным условиям..

Права покупателя защищены национальным законодательством. Установленные национальным законодательством права покупателя не ограничиваются данной гарантией.

13 СВОДНАЯ ТАБЛИЦА РАБОТ ПО ТЕХНИЧЕСКОМУ ОБСЛУЖИВАНИЮ

Вид работ	**"Периодичность фактически отработанные часы / календарные месяцы"**		**Пар. / Рис.**
	Первый раз	**Последующие**	
МАШИНА			
Контроль всех креплений	-	Перед каждым использованием	-
Проверка системы безопасности / проверка устройств управления	-	Перед каждым использованием	-
Проверка давления в шинах	-	Перед каждым использованием	-
Общая чистка и проверка	-	После каждого использования	-
Общая смазка	-	50 часов и после каждой промывки	9.12
Контроль степени износа ремней коробки передач	5 часов	50 часов	9.8
Проверка / корректировка рулевого колеса	5 часов	100 часов	9.9
Зарядка аккумулятора	-	"Перед постановкой на долгую стоянку. Для машин с электрическим стартером производить подзарядку каждые 4 месяца"	9.10
Чистка зажимов аккумулятора	-	При наличии окисления	9.10.4
ДВИГАТЕЛИ / КОРОБКА ПЕРЕДАЧ (ОБЩИЕ ДАННЫЕ)			
Проверка уровня / доливка масла двигателя	-	Перед каждым использованием	9.5.1
Замена / заливка масла двигателя	5 часов	50 часов / 12 месяцев	9.5.2
Замена фильтра	-	50 часов	9.5.3
Замена топливного фильтра	5 часов	50 часов / 12 месяцев	9.6
Замена свечей зажигания	-	200 часов	9.11.3
Чистка воздухозаборника	-	50 часов	9.11.4
Проверка уровня / доливка масла в коробке передач	1 часов	50 часов	9.7
Замена масла в коробке передач	5 часов	200 часов	9.7
Двигатель мод. B&S Intek, B&S Vanguard			
Очистка / замена пенного предварительного фильтра очистки воздуха	-	25 часов	9.11.1 9.11.2 (1)
Очистка / замена бумажного фильтра очистки воздуха	-	100 часов	9.11.1 9.11.2 (1)

Вид работ	**"Периодичность фактически отработанные часы / календарные месяцы"**		**Пар. / Рис.**
Двигатель мод. ST.			
Очистка / замена бумажного фильтра очистки воздуха	5 часов	50 часов	9.11.3 (1)
(1) Производить чистку с большей частотой при особенно тяжелых условиях работы или повышенной запыленности воздуха.			

14 ОБНАРУЖЕНИЕ И УСТРАНЕНИЕ НЕИСПРАВНОСТЕЙ

Неполадка	**Возможная причина**	**Способ устранения**
1. "Не запускается стартер.	Недостаточный заряд аккумуляторной батареи	Зарядить аккумуляторную батарею
	Неправильное соединение аккумуляторной батареи	Проверить соединения
	Перегорел плавкий предохранитель на 20А	Заменить плавкий предохранитель
2. Стартер запускается, но двигатель не включается При установке ключа зажигания в положение запуска стартер запускается, но двигатель не включается.	Закрыт топливный кран.	Открыть топливный кран.
	Недостаточное поступление топлива	- Проверить уровень топлива в топливном баке - Проверить топливный фильтр
	Дефект системы зажигания	- Проверить закрепление колпачка свечи зажигания. - Проверить чистоту и правильность расстояния между электродами
3. Затрудненный запуск или неравномерная работа двигателя	Проблемы смесеобразования	Почистить или заменить воздушный фильтр
4. Снижение производительности двигателя во время стрижки	Слишком высокая скорость движения по отношению к высоте стрижки.	Снизить скорость движения и/ или увеличить высоту стрижки.
5. Двигатель останавливается без видимых причин	- Закончилось топливо - Попробовать запустить двигатель.	Произвести заправку топлива (если неполадка не устраняется, обратиться в авторизованный сервисный центр)

Неполадка	Возможная причина	Способ устранения
6. Неровная стрижка		Проверьте давление воздуха в шинах.
	Затупились ножи	Обратиться в авторизованный сервисный центр.
	Слишком высокая скорость движения по отношению к высоте подстригаемой травы	Снизить скорость движения и/или увеличить высоту стрижки.
	Режущий узел засорен травой.	- Обождать высыхания травы - Прочистить режущий узел.
7. Аномальная вибрация во время использования	- разбалансированы ножи - плохо закреплены ножи. - плохо закреплены отдельные части. - наличие повреждений.	Обратиться в авторизованный сервисный центр для проведения проверок, замен или ремонта
8. Нажатие на педаль привода при включенном двигателе не вызывает движения машины	Рычаг отключения коробки передач находится в положении отключения	Включить коробку передач.
При возникновении любой из перечисленных ниже неисправностей замените соответствующий предохранитель (22).		
9. Двигатель не запускается или же запускается, но сразу останавливается. Разряжена аккумуляторная батарея.	Неполадка плавкого предохранителя на 10А.	Заменить плавкий предохранитель на 10А.
10. Не работает электрическое устройство для регулировки высоты стрижки.	Неполадка плавкого предохранителя на 20А.	Заменить плавкий предохранитель на 20А.
11. Не работают все электрические функции. Разряжена аккумуляторная батарея.	Неполадка плавкого предохранителя на 30А.	Заменить плавкий предохранитель на 30А.

Если после выполнения выше описанных операций неисправности не устраняются, необходимо обратиться к вашему дистрибьютору.

Внимание! Не предпринимать попыток выполнения серьезных ремонтов без обладания надлежащими техническими познаниями и средствами. Все неправильно выполненные работы ведут к автоматическому прекращению действия гарантии и освобождают изготовителя от любой ответственности.

1 UVOD 4
1.1 STRUKTURA PRIROČNIKA 4
1.2 SIMBOLI 4
1.3 SHRANJEVANJE PRIROČNIKA 4
2 SPOZNAVANJE STROJA 4
2.1 MODELI [2WD] 4
2.2 MODELI [4WD] 4
2.3 PREDVIDENA UPORABA 5
2.3.1 Določanje tipologije uporabnikov 5
2.4 NEPRIMERNA UPORABA 5
2.5 OPOZORILNI ZNAKI 5
2.5.1 Samolepilne etikete (4) 5
2.6 DENTIFIKACIJSKA NALEPKA 6
2.7 GLAVNI ELEMENTI (1) 6
3 VARNOSTNE NORME 6
3.1 SPLOŠNA PRIPOROČILA 6
3.2 PREDHODNE OPERACIJE 7
3.3 MED UPORABO 7
3.4 VZDRŽEVANJE IN SKLADIŠČENJE 9
3.5 TRANSPORT 10
3.6 VAROVANJE OKOLJA 10
4 ZAVAROVANJE KOSILNICE 11
5 MONTAŽA 11
5.1 ELEMENTI ZA MONTAŽO (3) 11
5.2 POKROV MOTORJA (5:A) 11
5.3 AKUMULATOR 11
5.3.1 Povezava akumulatorja (6) 11
5.3.2 Polnjenje akumulatorja 11
5.4 SEDEŽ (7) 12
5.5 VOLAN (8) 12
5.6 VLEČNI DROG (9) 12
5.7 NOSILCI ZA HITER ODKLOP (1:N) 12
5.8 PRITISK V PNEVMATIKAH 12
5.9 DODATNI PRIKLJUČKI 12
6 UKAZI 12
6.1 MEHANSKI PEDAL ZA DVIGANJE DODATNIH PRIKLJUČKOV (10:C) 12
6.2 SKLOPKA – ROČNA ZAVORA (10:B) 12
6.3 ROČICA ZA BLOKIRANJE ROČNE ZAVORE (10:A) 13
6.4 POGONSKI PEDAL (10:F) 13
6.5 VOLAN (10:D) 13
6.6 KOMANDA PLINA (POSPEŠEVALNIK) (11:A; 12:A) MOD.: [B&S Intek] [B&S Vanguard] [ST.] 13

6.7 KOMANDA ZRAKA (ČE JE PREDVIDENA)(12:B) MOD.: [ST.] . . . 13
6.8 STIKALO ZA VŽIG/ŽAROMETI (11:C; 12:C) . . . 13
6.9 PTO (11:D; 12:D) . . . 14
6.10 ŠTEVEC UR (13:A) . . . 14
6.11 NASTAVITEV VIŠINE KOŠNJE (11:E; 12:E). . . . 14
6.12 ROČICA ZA VKLOP / IZKLOP TRANSMISIJE (14; 15) . . . 14
6.13 NASTAVITEV SEDEŽA (16:B) . . . 14
6.14 POKROV MOTORJA . . . 14
6.15 NOSILCI ZA HITER ODKLOP (16:C) . . . 14

7 ZAGON IN VOŽNJA. . . . 15
7.1 PREVIDNOSTNI UKREPI ZA UPORABO . . . 15
7.2 KOMBINIRANA UPORABA PRIPOMOČKOV . . . 15
7.3 DOLIVANJE GORIVA (19) . . . 15
7.4 KONTROLA RAVNI MOTORNEGA OLJA (21; 22) . . . 15
7.5 KONTROLA RAVNI OLJA V MENJALNIKU . . . 15
7.6 VARNOSTNE KONTROLE . . . 15
7.6.1 Splošna varnostna kontrola . . . 16
7.6.2 Električna varnostna kontrola . . . 16
7.7 ZAGON / DELOVANJE. . . . 16
7.7.1 Vožnja . . . 16
7.8 USTAVLJANJE . . . 16
7.9 ČIŠČENJE . . . 17

8 UPORANA PRIPOMOČKA. . . . 17
8.1 VIŠINA KOŠNJE . . . 17
8.2 PREDLOGI ZA STRIŽENJE TRAVE . . . 17

9 VZDRŽEVANJE . . . 17
9.1 SERVISNI PROGRAM . . . 17
9.2 PRIPRAVA . . . 17
9.3 TABELA VZDRŽEVANJA. . . . 17
9.4 PRITISK V PNEVMATIKAH . . . 18
9.5 DOLIVANJE / ZAMENJAVA MOTORNEGA OLJA . . . 18
9.5.1 Kontrola / Dolivanje (21; 22). . . . 18
9.5.2 Zamenjava / polnjenje (21; 22) . . . 18
9.5.3 Zamenjava oljnega filtra (če je prisoten) . . . 18
9.6 ZAMENJAVA FILTRA ZA GORIVO (21:B, 22:B) . . . 19
9.7 KONTROLA / DOLIVANJE OLJA TRANSMISIJE [4WD] . . . 19
9.7.1 Kontrola / Dolivanje (25) . . . 19
9.7.2 amenjava . . . 19
9.8 KONTROLA JERMENSKIH PRENOSOV. . . . 19
9.9 KRMILJENJE. . . . 20
9.9.1 Kontrole . . . 20
9.9.2 Nastavitev (31) . . . 20
9.10 AKUMULATOR . . . 20

9.10.1 Polnjenje - s pomočjo motorja 20
9.10.2 Polnjenje s pomočjo polnilnika 20
9.10.3 Demontaža/montaža 20
9.10.4 Čiščenje 21
9.11 ZRAČNI FILTER, MOTOR (31, 32). 21
9.11.1 Čiščenje / Menjava - mod.: [B&S Intek] (32) 21
9.11.2 Čiščenje / Zamenjava - mod.: [B&S Vanguard] (33). 21
9.11.3 Čiščenje / Menjava - mod.: [ST.] (34) 21
9.11.4 Zamenjava svečke 21
9.11.5 Čiščenje dotoka zraka 22
9.12 MAZANJE (30) 22
9.13 VAROVALKE (35) 22

10 SERVIS IN POPRAVILA 22

11 SHRANJEVANJE. 23

12 POGOJI NAKUPA 23

13 PREGLEDNA TABELA VZDRŽEVANJA 24

14 VODNIK ZA IDENTIFIKACIJO NEVŠEČNOSTI 25

1 UVOD

Preden stroj zaženete, pozorno preberite priročnik z navodili za uporabo.

1.1 STRUKTURA PRIROČNIKA

Priročnik sestoji iz naslovnice, kazala, poglavja, ki pojasnjuje vse slike, ter razlagalnega teksta. Vsebina je razdeljena v poglavja, odstavke in pododstavke.
Ta priročnik vsebuje določene tabele, ki se nanašajo na različne motorje (če obstaja).
Za olajšanje branja označiti podatke o posameznem stroju ali motorju.

Slike
Slike v teh navodilih so označene 1, 2, 3 in tako naprej.
Komponente, navedene na slikah, so označene s črkami A, B, C in tako naprej.
Referenca k sliki je označena tako (2).
Referenca h komponenti A na sliki 2 se označi z napisom (2:A).

Naslovi
Naslovi v teh navodilih za uporabo so oštevilčene, kot je navedeno v naslednjem primeru:
»2.3 PREDVIDENA UPORABA« je podnaslov od »2 POZNAVANJE STROJA«in je vključen v ta naslov.
Ko podajate referenco k naslovom, so na splošno specificirane le ustrezne številke, npr. glejte 2.3.1."

1.2 SIMBOLI

Simbol za opozorilo Navodila upoštevajte dosledno, sicer lahko pride do resnih poškodb oseb ali opreme.

Simbol za OBVEZNOST. Označuje operacijo, ki jo potrebno obvezno izvesti.

Simbol za PREPOVED. Označuje prepovedan poseg.

Simbol za OPOMBO. Označuje informacijo ali pojasnilo posebnega pomena.

Simbol za SKLICEVANJE Prikaže sklicevanje na določeno informacijo, sklicpove, kje se ta informacija nahaja.

1.3 SHRANJEVANJE PRIROČNIKA

Priročnik ohranite v dobrem stanju, vedno naj ga bo mogoče brati, na znanem mestu, kjer je uporabniku stroja enostavno dostopen.

2 SPOZNAVANJE STROJA

To je stroj, namenjen za uporabo v vrtnarjenju, gre za kosilnico s sedežem za voznika in frontalnim rezom.

Stroj je opremljen z motorjem, ki poganja s karterjem zaščiten rezilni mehanizem, ter pogonski sklop, ki premika stroj. Stroj je gibljiv.

To pomeni, da je okvir razdeljen v sprednjo in zadnjo sekcijo, ki sta lahko krmiljeni ena glede na drugo.

Zgibno krmiljenje omogoča, da se stroj lahko obrača okoli gredi ter drugih ovir z izjemno majhnim krmilnim prostorom.

Operater lahko vozi stroj in upravlja z glavnimi ukazi vedno v sedečem položaju na voznikovem sedežu.

Varnostne naprave, nameščene na stroju predvidevajo ustavljanje motorja in pripomočka za rezanje.

2.1 MODELI [2WD]

Stroj ima pogon na zadnja kolesa.

Zadnja os je opremljena s hidrostatičnim menjalnikom z brezstopenjskim nastavljanjem prestavnega razmerja za vožnjo naprej in nazaj.

Za lažje zavijanje je zadnja os opremljena z diferencialom.

Spredaj nameščene pripomočke poganja pogonski jermen.

2.2 MODELI [4WD]

Stroj ima 4-kolesni pogon.

Moč motorja se na pogonska kolesa prenaša hidravlično.

Motor poganja oljno črpalko, ki preko hidravličnega tokokroga omogoča gibanje sprednjih in zadnjih osi (koles).

Sprednji in zadnji kolesi se vrtijo z enako hitrostjo.

Za olajšanje krmiljenja sta obe osi oprmeljeni z diferencialom.

Spredaj nameščene pripomočke poganja pogonski jermen.

2.3 PREDVIDENA UPORABA

Ta stroj je bi zasnovan in je namenjen košenju trave.

Uporaba posebnih pripomočkov, ki jih predvideva Proizvajalec kot del originalne dobave ali kot posebej nakup, omogoča izvajanje tega opravila glede na različne operative načine, prikazane v tem priročniku ali v navodilih posameznih pripomočkov.

Prav tako lahko uporaba dodatnih pripomočkov (če jih je Proizvajalec predvidel) razširi predvideno uporabo na druge funkcije, glede na omejitve in navedene pogoje v navodilih posameznih pripomočkov.

Stroj naenkrat uporablja le en operater.

Stabilnost stroja se zmanjša, če gre za uporabo frontalnega priključka, ki je različen od priključka za košnjo.

Stroj je dovoljeno uporabljati najmanj z montiranim sklopom priključka za košnjo ali drugim frontalnim priključkom.

2.3.1 Določanje tipologije uporabnikov

Ta stroj je narejen tako, da ga lahko uporabljajo potrošniki, torej ne profesionalni operaterji.

Ta stroj je namenjen “hobby” uporabi.

2.4 NEPRIMERNA UPORABA

Kakršnakoli drugačna uporaba, ki se razlikuje od zgoraj omenjene, je lahko nevarna in lahko poškoduje osebe in/ali stvari.

V kategorijo neprimerne uporabe spadajo (le primer, ni edina vrsta neprimerne uporabe):

- Prevažanje oseb, otrok ali živali na stroju ali priklopniku;
- Vleka ali potiskanje bremen brez ustreznega pripomočka za vleko;
- Uporaba stroja za prevoz na nestabilnih, drsečih, zamrznjenih, terenih, terenih pokritih s kamenjem, neravnih terenih, lužah ali močvirjih, ki ne omogočajo ocene konsistence terena;
- Uporabljati rezilo na ne travnatih terenih.

Neprimerna uporaba povzroči prenehanje veljavnosti garancije in prenos vse odgovornosti s Proizvajalca na uporabnika, ki postane odgovoren za vso odškodnino, nastalo zaradi poškodb drugih ali sebe.

2.5 OPOZORILNI ZNAKI

Opozorilni znaki, ki se nahajajo na stroju, poučujejo uporabnika o načinu obnašanja pri uporabi stroja, še posebej pri posegih, ki zahtevajo previdnost in pozornost.

POZOR. Pomeni nevarnost. Ponavadi se pojavi skupaj z drugimi oznakami, ki označujejo specifičnost nevarnosti.

Pozor! Pred uporabo stroja pozorno preberite priročnik z navodili.

Pozor! Bodite pozorni na bližnje predmete. Bodite pozorni na osebe, ki se nahajajo v bližini.

Pozor! Vedno uporabljajte ščitnike za ušesa za zaščito pred hrupom.

Pozor! Stroj ni homologiran za uporabo na javnih cestah.

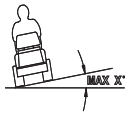

Pozor! Stroja, opremljenega z originalnimi priključki, ne smete voziti v nobeni smeri na pobočjih z naklonom, večjim od 10°.

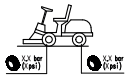

Pritisk v pnevmatikah. Na etiketi so navedene optimalne vrednosti pritiska v pnevmatikah - glejte pogl. "0 TABELA S TEHNIČNIMI PODATKI". Pravilni pritisk v prnevmatikah je bistveni pogoj za doseganje dobrih rezultatov pri uporabi stroja.

2.5.1 Samolepilne etikete (4)

Pomenijo blokado parkirne zavore.



Pomenijo vklop/izklop transmisije (4:A).

Etiketa se nahaja:

- v bližini ročice za vklop/izklop transmisije.

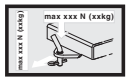

Pomeni maksimalno težo, ki jo je dovoljeno vleči (priklopiti) (4:B).

Etiketa se nahaja:

- v bližini vlečnega droga.



Pozor! Tveganje za opekline (4:C). Ne dotikajte se glušnika.

Etiketa se nahaja:

- v bližini glušnika;



Pozor! Tveganje za zmečkanine (4:D). Držite roke in noge stran od gibljivega krmilnega zgloba in vlečne kljuke, ko je priključen kakršenkoli priključek.

Etiketa se nahaja:

- v bližini gibljivega krmilnega zgloba;
- v bližini vlečnega droga.



Samolepilne etikete, ki so uničene, ali neberljive, je potrebno zamenjati.



Naročite nove etikete v vašem pooblaščenem servisnem centru.

2.6 DENTIFIKACIJSKA NALEPKA

Identifikacijska nalepka navaja naslednje podatke (glej sl. 1):

1. Naslov proizvajalca
2. Tip stroja
3. Raven akustične moči
4. Znak o skladnosti CE
5. Težo v kg.
6. Delovno moč in hitrost stroja.
7. Leto izdelave
8. Serijsko številko
9. Koda artikla



Napišite številko serije vašega stroja v za to namenjen prostor na sliki (1:10).

Izdelek se identificira z dvema elementoma:

- Številki izdelka in serije stroja:
- Številki serije, tipa in modela motorja:



Vedno, ko kontaktirate pooblaščeni servis, uporabite identifikacijske podatke.



Primer deklaracije o skladnosti se nahaja na predzadnji strani priročnika.

2.7 GLAVNI ELEMENTI (1)

Stroj sestoji iz naslednjih glavnih elementov (glejte sl. 1)

A. Okvir
B. Kolesa
C. Volan
D. Sedež
E. Konzola
F. Stopalke
G. Pokrov motorja
H. Ročiva za dvig sprednjih pripomočkov
I. Prostor za varovalke
J. Akumulator
K. Rezervoar za gorivo
L. Rezervoar pogonskega olja
M. Motor
N. Podpore za hiter odklop pripomočkov

3 VARNOSTNE NORME



Preden začnete z uporabo stroja, pozorno preberite ta navodila..

3.1 SPLOŠNA PRIPOROČILA



POZOR! Preden začnete z uporabo stroja, pozorno preberite ta navodila..
Seznanite se z ukazi in z ustrezno uporabo stroja.
Naučite se hitro ustaviti stroj in onemogočiti ukaze.
Neupoštevanje opozoril in navodil lahko povuroči električni udar, požar in/ali hude poškodbe.
Vsa opozorila in navodila shranite za prihodnjo uporabo.



Nikoli ne dopustite, da stroj uporabljajo otroci ali osebe, ki ne poznajo dobro navodil za uporabo.
Lokalna zakonodaja lahko določa minimalno starost uporabnikov.



Nikoli ne uporabljate stroja, če so v bližini osebe, še posebej otroci, ali če se v bližini nahajajo živali.



Nikoli ne uporabljajte stroja, če je uporabnik utrujen ali se slabo počuti, ali pa je pod vplivom zdravil, mamil, alkolhola ali škodljivih snovi, ki negativno vplivajo na sposobnost reagiranja in pozornosti.



Naj spomnimo, da je operater ali uporabnik odgovoren za nesreče ali nepredvidene situacije, ki se lahko zgodijo drugim osebam ali njihovi lastnini.
Poleg tega je odgovornost uporabnika tudi ocena potencialnih tveganj terena, kjer se bo delo odvijalo, ter upoštevanje vseh previdnostnih ukrepov za zagotavljanje lastne varnosti in varnosti drugih, še posebej na nagnjenih, neravnih, spolzkih ali nestabilnih terenih.



V primeru, da želite stroj posoditi ali dati drugim se prepričajte, da se nov uporabnik seznani z navodili, ki jih ta priročnik vsebuje.



Na stroju ne prevažajte otrok ali drugih potnikov, saj lahko padejo in utrpijo hude poškodbe ali pa ogrozijo varno vožnjo.



Voznik stroja se mora strogo držati navodil za vožnjo, še posebej:

a. Ne sme se zamotiti in mora vedno ohraniti potrebno delovno koncentracijo;
b. Vedeti mora, da izgube nadzora nad strojem, ki drsi po klancu, ne more preprečiti uporaba zavore. Glavni razlogi za izgubo nadzora so:
- Pomanjkanje oprijema koles;
- Previsoka hitrost;
- Neustrezno zaviranje;
- Stroj, neustrezen za določeno opravilo;
- Pomanjkanje znanje o vplivih, ki jih povzročajo pogoji na terenu, še posebej na klancih;
- Nepravilna uporaba kot vlečno vozilo;



Stroj je opremljen s serijo mikro stikal in varoval, na katerih ne smete nikoli izvajati nedovoljenih posegov, saj v nasprotnem primeru pride do prenehanja veljavnosti garancije, proizvajalec pa je odvezan vsakršne odgovornosti. Pred vsako uporabo stroja preverite, ali varnostne naprave delujejo.

3.2 PREDHODNE OPERACIJE

- Ko uporabljate stroj, vedno nosite odporno delovno obutev, ki preprečuje zdrse, ter dolge hlače.
- Stroja ne upravljajte bosi ali v odprtih sandalih.
- Izogibajte se nošenju verižic, zapestnic, oblačil z ohlapnimi deli, ali oblačil z vezalkami ali kravatami.
- Spnite si dolge lase. Vedno uporabljajte ščitnike za ušesa za zaščito pred hrupom.
- Podrobno preglejte celotno delovno območje in odstranite vse, kar lahko stroj izvrže, ali kar lahko poškoduje pripomoček za košnjo in motor (kamni, vele, jeklene žice, kosti, itd.).



POZOR: NEVARNOST! Bencin je zelo vnetljiv.

a. Gorivo shranjujte v ustreznih vsebnikih;
b. Dolijte gorivo s pomočjo lijaka, če na odprtem prostoru, in med tem posegom ne kadite, prav tako ne kadite vsakič, ko se rokujete z gorivom.
c. Gorivo dolijte, preden zaženete motor; ne dodajajte bencina in ne odstranjujte pokrovčka rezervoarja, ko motor deluje ali je vroč;
d. Če pride do puščanja bencina, ne zaganjajte motorja, temveč stroj oddaljite od območja, kjer je bilo gorivo prelito, ter tako preprečite nastanek požara, dokler gorivo ne izhlapi in se bencinski hlapi ne razpršijo.
e. Vedno namestite nazaj in zategnite pokrovčka rezervoarja in vsebnika za bencin.



Zamenjajte okvarjene glušnike.



Pred uporabo izvedite splošno kontrolo stroja in še posebej sklopa pripomočka za košnjo ter preverite, da vijaki in deli za rezanje niso obrabljeni ali poškodovani.
Za ohranjanje poravnanosti v celoti zamenjajte sklop pripomočka za košnjo in poškodovane ali obrabljene vijake.
Morebitna popravila mora izvesti specializiran servisni center.



Redno preverjajte stanje akumulatorja. Zamenjajte ga v primeru poškodb na ovoju, na pokrovu ali na terminalih.

3.3 MED UPORABO



Ne zaganjajte stroja v majhnih prostorih, kjer se lahko naberejo hlapi nevarnega ogljikovega monoksida.
Posege za zagon je potrebno izvajati na odprtem ali na dobro zračenem mestu.
Vedno imejte v mislih, da so izpušni plini strupeni.



Delajte samo pri dnevni svetlobi ali v primeru zadostne umetne luči in v pogojih dobre vidljivosti.
Oddaljite osebe, otroke in živali od območja delovanja.



Če je mogoče, ne delajte na mokri travi. Izogibajte se delu, ko dežuje ali ko obstaja tveganje za nevihte. Stroja ne uporabljajte v slabih vremenskih pogojih, še posebej ob možnostih strele.



Preden zaženete motor, izklopite priključek za košnjo ali električni priključek, prenos prestavite v "prosti tek".



Bodite previdni, ko se približujete oviram, ki vam zakrivajo pogled.



Ko parkirate, zategnite ročno zavoro.



Stroja na pobočjih z naklonom, večjim od 10° (17%), ne smete voziti v nobeni smeri.



Imejte v mislih, da "varni" klanec ne obstaja. Delo na travnikih na klancih zahteva posebno pozornost. V izogib prekucnitvam ali izgubi kontrole nad strojem:

- **a.** se ne ustavljajte ali speljite nenadno, ko se vzpenjate ali spuščate;
- **b.** počasi pritiskajte na pogon in vedno imejte transmisijo vklopljeno, še posebej pri spuščanju;
- **c.** Na klancih in v ostrih ovinkih je potrebno hitrost zmanjšati;
- **d.** Bodite pozorni na grbine, jarke in skrite nevarnosti.
- **e.** Klanca nikoli ne prečkajte prečno. Po travnikih na klancih se je potrebno premikati v smeri navzgor/navzdol, nikoli prečno, pri čemer je potrebno biti previden pri menjavi smeri in pri zagotavljanju, da sprednja kolesa ne naletijo na ovire (kamni, veje, korenine, itd.), ki lahko povzročijo bočni zdrs, prekucnitev ali izgubo nadzora nad strojem.



Pred vsako menjavo smeri na klančinah zmanjšajte hitrost in vedno zategnite parkirno zavoro, preden stroj pustite ustavljen in brez nadzora.



Bodite zelo previdni v bližini jarkov, vdolbin ali bankin. Stroj se lahko prevrne, če zapelje eno kolo čez rob ali se rob usede pod težo.



Bodite zelo previdni, ko vozite in delate vzvratno. Pred in med vzvratno vožnjo glejte nazaj, da se prepričate, da ni nobenih ovir.



Bodite previdni, ko vlečete tovor ali uporabljate težko opremo:

- **a.** Za vlečne drogove uporabljajte le odobrene pritrditvene točke;
- **b.** Tovor omejite le na takšnega, ki ga je mogoče učinkovito nadzorovati;
- **c.** Ne zavijajte nenadno. Bodite previdni med vzvratnim premikanjem;
- **d.** Uporabljajte obtežitev ali uteži na kolesih, tako kot je priporočeno v priročniku za uporabo.



Izključite pripomoček za košnjo ali električni priključek pri prečkanju travnatih območij, ko gre za premik proti ali z območja, ki ga je potrebno pokositi, in sklop pripomočka za košnjo prestavite v najvišji položaj.



Ko stroj vozite v bližini javnih cest, bodite pozorni na promet okoli vas.



POZOR! Stroj ni homologiran za uporabo na javnih cestah. Njegova uporaba (glede na zakone o cestnem prometu) mora biti omejena izključno na zasebna območja, zaprta za promet.



Stroja nikoli ne uporabljajte, če so varnostne naprave poškodovane,



Rok in stopal ne približujte in ne postavljajte pod vrteče se elemente. Vedno ostanite na varni razdalji od odvodne odprtine.



Stroja nikoli ne puščajte s prižganim motorjem v visoki travi, saj tako tvegate nastanek požara.



Pri uporabi priključkov nikoli ne usmerite izmeta v nekoga, ki stoji poleg stroja.



Uporabljajte samo priključke, ki jih je odobril proizvajalec stroja.



Ne uporabljajte stroja, če pripomočki/orodja niso nameščena v predvidenih mestih. Vožnja brez priključkov lahko negativno vpliva na stabilnost stroja.



Bodite pozorni, ko uporabljate vreče za zbiranje in druge dodatke, ki lahko vpli-

vajo na stabilnost stroja, še posebej na nagnjenih področjih.



Ne spreminjajte nastavitev motorja, in ne pustite, da z motorjem dosežete preveliko število obratov.



Ne dotikajte se delov motorja, ki se med uporabo segrejejo. Nevarnost opeklin.



Izključite pripomoček za košnjo ali električni priključek, prestavite v prosti tek in zategnite ročno zavoro, ugasnite motor in izvlecite ključ (prepričajte se, da so se vsi premikajoči deli popolnoma ustavili):

- **a.** Vsakič, ko stroj pustite brez nadzora ali zapustite voznikovo mesto:
- **b.** Preden odpravite vzroke za blokado ali se lotite odmaševanaj kanala za izpust;
- **c.** Preden se lotite kontrol, čiščenja ali dela na stroju;
- **d.** Po udarcu s tujkom. Preverite morebitno škodo na stroju in izvršite popravila, preden ga ponovno uporabite;



Izključite pripomoček za košnjo ali električni priključek, ugasnite motor (prepričajte se, da so se vsi premikajoči deli popolnoma ustavili):

- **a.** Preden dolijete gorivo;
- **b.** Vsakič, ko odstranjujete ali ponovno nameščate vrečo za zbiranje;
- **c.** Preden nastavite višino reza, če ta operacija ne more biti izvršena z voznikovega mesta.



Izključite pripomoček za košnjo ali električni priključek med transportom in vsakič, ko ju ne uporabljate.



Zmanjšajte plin, prden ugasnete motor. Zaprite napajanje goriva ob koncu dela, sledite navodilom, ki so navedena v knjižici.



Bodite previdni pri uporabi sklopov elementov za košnjo, ki imajo več kot en pripomoček za rezanje, saj lahko rotacija enega pripomočka vpliva na rotacijo drugih.



POZOR -V primeru okvar ali delovnih nesreč takoj ustavite motor in oddaljite stroj, ter tako preprečite dodatne poškodbe; v primeru, da ste utrpeli poškodbe, ali jih je utrpel nekdo drug, takoj začnite z izvajanjem ukrepov prve pomoči, ustreznih glede na situacijo, in se obrnite na zdravstveno ustanovo za potrebno zdravljenje. Morebitne ostanke, ki bi lahko povzročili poškodbe ali škodo na ljudeh ali živalih, previdno odstranite.



POZOR - Raven hrupa in raven vibracij, ki sta navedeni v teh navodilih, je treba razumeti kot maksimalni vrednosti med uporabo stroja. Uporaba neuravnovešenega rezalnega elementa, prehitro gibanje in opuščanje vzdrževalnih opravil pomembno vplivajo na emisije hrupa in vibracije. To pomeni, da je treba izvajati preventivne ukrepe za preprečitev možnih poškodb zaradi močnega hrupa in vibracij; poskrbite za vzdrževanje stroja, nosite zaščitne glušnike in med delom delajte odmore.

3.4 VZDRŽEVANJE IN SKLADIŠČENJE



POZOR! - Odstranite ključ in preberite pripadajoča navodila vsakič, preden začnete s kakršnimkoli vzdrževalnim posegom ali čiščenjem. Oblecite ustrezna oblačila in delovna rokavice vsakič, ko obstaja tveganje za poškodbe rok.



POZOR! - Stroja nikoli ne uporabljajte z obrabljenimi ali poškodovanimi deli. Okvarjene ali obrabljene dele je potrebno zamenjati, nikoli jih ne smete popravljati. Uporabljajte le originalne nadomestne dele: uporaba neoriginalnih nadomestnih delov in/ali nepravilno nameščenih delov ogrozi varnost stroja, povzroči lahko nesreče ali osebne poškodbe in odveže Proizvajalca vsake odgovornosti ali obveze.



Vse vzdrževalne posege in operacije nastavitev, ki niso navedene v tem priročniku, mora izvršiti vaš prodajalec ali specializirani center, ki ima na voljo ustrezno znanje in opremo za pravilno izvajanje posegov ter ohranjanje originalne stopnje varnosti stroja. Posegi, ki jih izvršijo neustrezne strukture, ali nekvalificirane osebe povzročijo prenehanje veljavosti garancije in odvežejo

Proizvajalca vsake obveze in odgovornosti.

- Po vsaki uporabi izvlecite ključ in preverite stroj za morebitne poškodbe.
- Matice in vijaki morajo biti vedno dobro priviti, saj le tako zagotovite varno delovanje stroja. Redno vzdrževanje je bistveno za varnost in za ohranjanje ravni rezultatov stroja.
- Redno preverjajte, ali so vijaki na rezilih na kosilnici dobro zategnjeni.



Pri montaži ali demontaži pripomočka za košnjo si nadenite delovne rokavice.



Pazite, da je po brušenju rezila le-to pravilno naravnano. Vse operacije, ki se navezujejo na pripomoček za košnjo (demontaža, brušenje, ravnanje, ponovna montaža in/ali zamenjava), so zahtevna opravila, ki zahtevajo posebna znanja, poleg uporabe ustrezne opreme; zaradi varnostnih razlogov je zato potrebno, da jih vedno izvede specializiran servisni center.

- Redno preverjajte delovanje zavor. Vzdrževanje in po potrebi popravljanje zavor je izredno pomembno.
- Zamenjajte poškodovane nalepke z opozorili in navodili.
- Če stroj ni opremljen z mehanskimi zaporami, morajo biti pripomočki vedno naslonjeni na tla, ko je stroj parkiran, počiva ali brez nadzora.
- Stroj shranjujte na mestu izven dosega otrok.



Stroja z bencinom v rezervoarju ne postavljajte na mesto, kjer bi lahko bencinski hlapi prišli v stik s plamenom, iskro ali močnim virom toplote.

- Preden stroj postavite v katerikoli prostor, pustite, da se motor ohladi.
- Za zmanjšanje tveganja požara poskrbite, da v motor, glušnik na izpustu, ležišče baterije in področje shranjevanja bencina, ne pridejo ostanki trave, listja ali odvečne masti.
- Za zmanjšanje tveganja za požare redno preverjajte, da ni prišlo do puščanja olja in/ali goriva.
- Če je potrebno rezervoar izprazniti, je to potrebno storiti na odprtem in ko je motor hladen.
- Ključev nikoli ne pustite vstavljenih ali na dosegu otrok ali nepooblaščenih oseb. Preden se lotite kakršnegakoli vzdrževalnega posega, vedno izvlecite ključ za vžiganje.



POZOR! - Kislina, ki jo vsebuje akumulator, je korozivna. V primeru mehanskih poškodb ali prevelikega polnjenja lahko začne puščati. Izogibajte se kontaktu s katerimkoli delom telesa.



Vdihavanje hlapov kisline povzroča poškodbe sluznice in notranjih organov. Takoj pojdite k zdravniku.



POZOR! - Baterije ne prenapolnite. Če je baterija preveč polna, lahko eksplodira in povzroči puščanje kisline.



POZOR! - Kislina hudo poškoduje orodje, obleko in druge predmete. Mesto, kamor se je razlila kislina, takoj sperite z vodo.



Ne povzročite kratkega stika med poloma akumulatorja. Nastale iskre lahko zanetijo požar.



BODITE POZORNI na hidravlične komponente. Puščanje hidravlične tekočine pod pritiskom lahko prodre in hudo poškoduje kožo, ter zahteva takojšnjo zdravniško pomoč.

3.5 TRANSPORT



POZOR! - Če je potrebno stroj prevažati na tovornjaku ali priklopniku, uporabite klančine za nalaganje, ki so ustrezno odporne, široke in dolge.
Med transportom zaprite ventil za gorivo (če je predviden), spustite sklop pripomočka za košnjo, zategnite parkirno zavoro in ustrezno zavarujte stroj na prevozno sredstvo s pomočjo žičnih vrvi ali verig.

3.6 VAROVANJE OKOLJA

- Varovanje okolja mora biti pomemben in prednostni del pri uporabi stroja, zaradi koristi civilne družbe in ohranjanja okolja. Ne postanite element, ki moti sosede.
- Strogo sledite lokalnim normam pri odlaganju embalaže, odpadnega olja, bencina, filtrov, obrabljenih delov, in ostalih elementov z velikim

učinkoom na okolje; teh odpadkov ni dovoljeno odlagati med gospodinjske odpadke, zavreči jih je potrebno ločeno v posebne zbirne centre, ki poskrbijo za reciklažo materialov.

- Strogo se držite lokalnih predpisov za odlaganje materiala, nastalega ob košnji.
- Ko stroj izvzamete iz delovanja, ga ne zavrzite v okolje, temveč se obrnite na zbirni center, v skladu z lokalnimi predpisi.

4 ZAVAROVANJE KOSILNICE

Preverite zavarovanje za svojo traktorsko kosilnico.

Posvetujte se s svojo zavarovalnico.

Imeti morate zavarovanje za vožnjo v prometu, požar, škodo in krajo.

5 MONTAŽA

Pred prvo uporabo popolnoma napolnite akumulator.

Stroja ne uporabljajte, dokler niste izvršili vseh navoni iz poglavja "MONTAŽA" tega priročnika.

Odstranjevanje embalaže in dokončna sestava kosilnice se mora izvesti na ravni in trdni površini, z dovolj prostora za premikanje stroja in emabalaže, pri čemer je potrebno vedno uporabljati ustrezne pripomočke.

5.1 ELEMENTI ZA MONTAŽO (3).

Stroj je dostavljen z nenameščenima sedežem in volanom, ter z nepovezanim akumulatorjem na svojem mestu.

Embalaža vključuje naslednje elemente za montažo (3), ki so navedeni v spodnji tabeli.

Pos.	N.	Opis	Dimenzija
A	2	Zatič	6 x 36
B	1	Distančnik.	6x38x0,5
C	1	Distančnik.	16x38x1,0
D	2	Ključ za vžig	/
E	2	Matica za akumulator	/
F	2	Vijak za akumulator	/
G	2	Matica	M8
H	1	Vlečni drog	/
J	2	Vijaki	8x20
R	4	Rozete grower	14 x 8,2 x 2

5.2 POKROV MOTORJA (5:A)



Če želite doseči ventil na dovodu za bencin, akumulator in motor, odprite pokrov motorja.

Pokrov motorja – se odpre po spodaj opisanem postopku.

1. Odpnite gumijasti trak (5:B), ki se nahaja na sprednjem robu pokrova.
2. Previdno dvignite pokrov. Če ga želite zapreti, ga spustite in pritrdite trak, da ga zadržite.

Motor je prepovedano zaganjati, ko je pokrov motorja odprt.

5.3 AKUMULATOR

Za tip akumulatorja poglejte »0 TABELO S TEHNIČNIMI PODATKI«

POZOR! Kislina, ki jo vsebuje akumulator, je korozivna in stik z njo povzroča poškodbe.
Bodite previdni pri ravnanju z akumulatorjem in pazite, da kislina ne začne puščati.

Ne kontrolirajte ali dolivajte tekočine akumulatorja.

5.3.1 Povezava akumulatorja (6)

Povežite akumulator z električno napeljavo stroja s pomočjo vijakov in matic (6:F; 6:E)

1. Povežite rdeč kabel na pozitivni pol akumulatorja (+).
2. Povežite črn kabel na negativni pol akumulatorja (–).

Lahko pride do kratkega stika ali poškodb akumulatorja, če so kabli napačno povezani.

Če sta kabla zamenjana, lahko pride do poškodb akumulatorja in alternatorja.

Tesno privijte kable. Razrahljani kabli lahko povzročijo požar.

Nikoli ne zaganjajte motorja, če akumulator ni povezan. Alternator in električna napeljava se lahko huje poškodujeta.

5.3.2 Polnjenje akumulatorja

Pred prvo uporabo popolnoma napolnite akumulator.

Za postopek polnjenja glejte točko 9.10.

5.4 SEDEŽ (7)

1. Odstranite naslednje dele z nosilca sedeža:
   - 4 matice (za blokado med transportom, neuporabljene).
   - 4 vijaki (7:K)
   - 4 stopničaste distančnike (7:L)
   - 4 Rozete grower (7:R)
2. Namestite sedež na pritrdilno mesto na nosilcu sedeža.
3. Nataknite stopničaste distančnike (7:L) na vijake (7:K), z podložke (7:R).
4. Vstavite vijake z nataknjenimi stopničastimi distančniki skozi reže na nosilcu sedeža in v odprtine na plošči sedeža. Privijte sedež.

Navor : 9±1,7 Nm.

Če vijaka privijete močneje kot s silo 9±1,7 Nm, lahko poškodujete sedež.

5. Preverite, da lahko sedež brez težav premikate vzdolž rež nosilca.

Sedež lahko zložite. Če je stroj parkiran zunaj, kadar dežuje, nagnite sedež naprej, da blazino na sedežu zaščitite pred dežjem.

5.5 VOLAN (8)

Distančnike debeline 0,5 mm in/ali 1 mm (3:C; 3:B) je treba namestiti na krmilni droga in ovoj, da se prepreči osno premikanje. (8:A) kot sledi.

1. Namestite ovoj (8:B) na krmilni drog in ga fiksirajte tako, da vstavite enega od zatičev (8:C) za približno 1/3 njegove dolžine.
2. Povlecite ovoj in krmilni drog navzgor.
3. Preverite, da se lahko distančnik debeline 0,5 mm ali 1 mm ali oba distančnika vstavita v odprtino, ki se naredi v točki (8:A). Distančnika (ov) ne smete namestiti na tesno saj mora biti omogočeno rahlo osno premikanje.
4. Izvlecite vtič (8:C) z izvijačem za vtiče (8:D) in odmontirajte ovoj.
5. Namestite distančnik(a) kot je določeno v točki 3.
6. Namestite ovoj na krmilni drog in ga fiksirajte tako, da zatiče do konca zabijete v odprtine. Blokirajte krmilni drog.

5.6 VLEČNI DROG (9)

Namestite vlečni drog (9:B) na zadnji konec stroja.
Uporabite vijake in matice (9:A; 9:C).
Navor 22 Nm.

5.7 NOSILCI ZA HITER ODKLOP (1:N)

Hitri nosilci in navodila za namestitev so priloženi v posebni škatli.
Hitre nosilce namestite na sprednje polosi stroja.

5.8 PRITISK V PNEVMATIKAH

Za pritisk v pnevmatikah glejte »0 TABELO S TEHNIČNIMI PODATKI«

5.9 DODATNI PRIKLJUČKI

Za namestitev priključkov glejte ločena navodila za uporabo, ki so priložena vsakemu dodatnemu priključku.

Opomba: V tem primeru se pripomoček za košnjo smatra za dodatni priključek.

6 UKAZI

6.1 MEHANSKI PEDAL ZA DVIGANJE DODATNIH PRIKLJUČKOV (10:C)

Aktivira ročico (10:C1), služi za prestavljanje dodatnih priključkov v delovni položaj in v položaj za tran sport.

- Položaj za transport: Pedal pritisnite do konca in umaknite stopalo, predal ostane pritisnjen.
- Delovni položaj: pritisnite in počasi spustite pedal.

Ne prehajajte v položaj za tran sport, medtem ko je dodatni priključek vključen in deluje. To bi uničilo pogonski jermen.

6.2 SKLOPKA – ROČNA ZAVORA (10:B)

Nikoli ne pritiskajte stopalke med vožnjo.

Obstaja nevarnost pregretja sistema menjalnika.

Stopalka (9:B) lahko ima naslednje položaje:


Spuščena: Sklopka ni omogočena.
Ročna zavora ni zategnjena.

Pritisnjena do polovice. Vozni pogon izključen.
Ročna zavora ni zategnjena.

Pritisnjena do konca. Vozni pogon izključen. Ročna zavora je popolnoma omogočena, a ni blokirana. V tem položaju je uporabljena tudi kot zasilna zavora.

6.3 ROČICA ZA BLOKIRANJE ROČNE ZAVORE (10:A)



Blokira stopalko sklopka – zavora v položaju, ko je pritisnjena do konca. To služi za blokado stroja na strmini, med prevozom ipd., kadar motor ne deluje.

Blokiranje:

1. Pritisnite pedal do konca (10:B).
2. Premaknite ročico blokade stopalke (10:A) na desno.
3. Spustite pedal (10:B).
4. Spustite ročico (10:A).

Sprostitev:

1. Pritisnite in spustite pedal (10:B).

6.4 POGONSKI PEDAL (10:F)

Če motor v nasprotju s pričakovanji ne zavira, ko je stopalka spuščena, za zasilno zavoro uporabite levo stopalko (9:B).

S stopalko nastavljate prestavno razmerje med motorjem in pogonskimi kolesi (= hitrost).

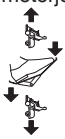

(○) Pritisnite stopalko naprej, - stroj se bo premaknil naprej.

○ Brez pritiska na stopalko – stroj se ne premakne.

(○) Pritisnite stopalko nazaj - stroj se premika nazaj.

Zmanjšajte pritisk na stopalko – stroj zavira.

Na zgornjem delu stopalke je nastavitvena ploščica, ki se jo lahko nastavi glede na stopalo voznika.



Če motor v nasprotju s pričakovanji ne zavira, ko je stopalka spuščena, za zasilno zavoro uporabite levo stopalko (10:B).

6.5 VOLAN (10:D)

Višino volana lahko zvezno nastavljate.

Odvijte nastavitveni gumb (10:E) na volanu in dvignite ali spustite volan v želeni položaj. Privijte.



Volana ne nastavljajte med vožnjo.



Volana ne nastavljajte med vožnjo.

6.6 KOMANDA PLINA (POSPEŠEVALNIK) (11:A; 12:A) MOD.: [B&S Intek] [B&S Vanguard] [ST.]

Ukaz za nastavitev režima motorja.



Polni plin – med delovanjem stroja vedno nastavite polni plin.



Minimalno.

6.7 KOMANDA ZRAKA (ČE JE PREDVIDENA)(12:B) MOD.: [ST.]

Ukaz za zaprtje zraka v primeru zagona na hladno.



Loputa zaprta.(12:B1) - Za zagon hladnega motorja.



Noter potisnjena ročica (11:B2) - loputa odprta. Za zagon toplega motorja in med vožnjo.



Nekateri modeli so opremljeni s sistemom, ki avtomatično kontrolira položaj čoka v uplinjaču med vžiganjem in segrevanjem motorja.

6.8 STIKALO ZA VŽIG/ŽAROMETI (11:C; 12:C)

Stikalo za vžig se uporablja za zagon in ustavitev motorja.

Stikalo za vžig služi tudi za vklop žarometov.



Ko zapustite voznikov sedež, ključa ne smete pustiti v položaju 2 ali 3. Nevarnost požara – gorivo lahko preko uplinjača pride v stik z motorjem - nevarnost, da se akumulator izprazni in se poškoduje.

Štirje položaji ključa:



1. Položaj stop – motor je v kratkem stiku. Ključ lahko odstranite.



2. Delovni položaj – s prižganim žarometom.



3. Delovni položaj – z ugasnjenim žarometom.



4. ko zavrtimo ključ v tem položaju, se motorček za zagon aktivira. Ko motor steče, pustite, da se ključ vrne v delovni položaj 3.Za prižig žarometa ključ obrnite v položaj 2.

6.9 PTO (11:D; 12:D)

Odgona moči ne vklapljajte, če je sprednji priključek v transportnem položaju. To bi uničilo jermenski pogon.

Gumb za vklop/izklop odjema moči (11:D, 12:D). Pritisnite na gumb za vklop/izklop odjema moči.

6.10 ŠTEVEC UR (13:A)

Označuje izvršene ure vožnje. Aktiven je le, ko je motor v gibanju.

6.11 NASTAVITEV VIŠINE KOŠNJE (11:E; 12:E)

Stroj je opremljen z ukazom za uporabo plošče z rezili z električnim regulatorjem nastavitve višine košnje.

Stikalo se uporablja za zvezno nastavitev višine košnje.

Plošča z rezili se poveže v vtičnico (13:B).

6.12 ROČICA ZA VKLOP / IZKLOP TRANSMISIJE (14; 15)

Ročica za izklop brezstopenjskega menjalnika.



Različica 2WD je opremljena z ročico, povezano z zadnjo osjo. Glejte (14:A)

Različica 4WD je opremljena z dvema ročicama, povezanima z zadnjo (15:A) in sprednjo (15:B) osjo.

Ročica za vklop/izklop ne sme biti nikdar med zunanjim in notranjim položajem. To povzroča pregrevanje in uničuje prenos.

Ročice omogočajo premik stroja ročno (z vlekom ali potiskom), ne da bi se prižgal.

Ročice omogočajo premik stroja ročno (z vleko ali potiskom), ne da bi se prižgal. Gre za dva položaja:

Pogon vklopljen (14:A1; 15:A1-B1)- pogon je vklopljen za normalno delovanje.

Pogon izklopljen (14:A2; 15:A2-B2) - pogon izklopljen. Stroj lahko premikate ročno.

Stroja ne smete vleči na dolge razdalje ali pri veliki hitrosti. S tem lahko poškodujete menjalnik.

Stroja ne smete uporabljati, če je najbolj sprednja ročica v zunanjem položaju. To povzroči nevarnost poškodb in puščanja olja na sprednji osi.

6.13 NASTAVITEV SEDEŽA (16:B)



Sedež se lahko nastavi v smeri nazaj in naprej, kot je prikazano spodaj:

1. Povlecite ročico (16:A) navzgor.
2. Nastavite sedež v želeni položaj.
3. Sprostite ročico (16:A), da se sedež zaskoči v nastavljenem položaju.

Sedež je opremljen z varnostnim stikalom, ki je povezano z varnostnim sistemom stroja.

To pomeni, da ko na sedežu ni nikogar, stroja ni mogoče zagnati. (glejte 7.6.2).

6.14 POKROV MOTORJA

Za dostop do ventila za dovod bencina, akumulatorja in do motorja glejte točko 5.2.

6.15 NOSILCI ZA HITER ODKLOP (16:C)



Te podpore omogočajo hiter in enostaven prehod z enega dodatka k drugemu.

Nosilci s hitrim odklopom omogočajo lažji premik plošče med dvema položajema:

- Običajni položaj s popolnoma napetim jermenom.
- Štiri cm za normalnim položajem z ohlapnim jermenom, tako da je podstavek priključka bližje stroju.

Ko snamete jermen z jermenice, hitri nosilci poenostavijo zamenjavo jermena in podstavka priključka ter olajšajo premikanje v položaj za čiščenje ali servisiranje.

Popuščanje jermena (17; 18)

Glejte tudi navodila skupaj s posamezno dodatno napravo na hitri priključek.

1. Odstranite zatiče ali zaporne zatiče (17:C) z obeh strani.
2. Odprite hitre nosilce, tako da s peto pritisnete nanje na zadnjem koncu (17:A).

Ko so podpore za hiter odklop odprte, so roke dodatne naprave svobodne, torej niso več trdno pritrjene k priključku.

Pri kakršnemkoli vzdrževalnem posegu ali nastavitvah ponovno namestite roke na podporo in ga zaprite.

1. Opravite potrebne popravke, na primer:

- sprostite jermen.
- Zamenjajte dodatno napravo tako, da odklopite

roke (19).

Napenjanje jermena (17; 18)
Najprej napnite eno stran in nato še drugo v skladu s spodnjimi navodili.

Ne vrtite vzvoda z rokami. Nevarnost poškodb zaradi zmečkanja.

1. Postavite nogo na vzvod (18:A) in ga pazljivo zavrtite za polovico vrtljaja naprej.
2. Namestite razcepko ali blokirni element (17:C).
3. Ponovite še za drugo stran.

7 ZAGON IN VOŽNJA

7.1 PREVIDNOSTNI UKREPI ZA UPORABO

Vedno preverite, da je raven olja v motorju pravilna. To je še zlasti pomembno pri delu na pobočju. (glejte 7.4).
Bodite zelo previdni, ko izvajate striženje na klancih: ne pospešujte in ne zavirajte hitro, stroja ne uporabljajte prečno, vedno se premikajte od zgoraj nazvdol ali od spodaj navzgor.
Ko parkirate, zategnite ročno zavoro.

Stroja na pobočjih z naklonom, večjim od 10°, ne smete voziti v nobeni smeri.

Pri vožnji na pobočjih in pri ostrem zavijanju zmanjšajte hitrost – tako boste obdržali nadzor nad strojem in zmanjšali možnost prevrnitve.

Ko dosežete maksimalno hitrost, ne smete popolnoma obrniti krmila. Stroj se lahko prevrne.

Noge in roke imejte vedno dovolj daleč od zgibnega krmilnega zgloba in od nosilca sedeža. Nevarnost poškodb zaradi zmečkanja.

7.2 KOMBINIRANA UPORABA PRIPOMOČKOV

Za kombinirano uporabo pripomočkov glejte tabelo "TABELA ZA PRAVILNO KOMBINIRANJE PRIPOMOČKOV" v poglavju "0 TABELA S TEHNIČNIMI PODATKI"

7.3 DOLIVANJE GORIVA (19)

Uporabljajte le neosvinčen bencin. Ne mešajte bencina z oljem.

Za kapaciteto rezervoarja glejte "0 TABELA S TEHNIČNIMI PODATKI" Rezervoar je prozoren, zato je raven bencina enostavno vidna.

OPOMBA! Bencin je pokvarljiv in ne sme ostati v rezervoarju več kot 30 dni.

Uporabljate lahko tudi okolju prijazen alkilatni bencin. Zaradi svoje sestave je ta bencin manj škodljiv za ljudi in naravo.
Ni neželenih učinkov pri njihovi uporabi. Vseeno se na tržišču pojavljajo vrste alkilatnega bencina, za katere ni mogoče navesti podrobnih navodil za njihovo uporabo.
Za več informacij svetujemo, da pogledate navodila in podatke, ki jih je zagotovil proizvajalec alkilatnega bencina.
Rezervoarja nikoli ne napolnite do vrha.
Pustite malo prostora (najmanj za grlo rezervoarja, + 1-2 cm na vrhu rezervoarja), tako da se lahko bencin, ko se ogreje, razteza, ne da bi se polil.

Pri uporabi, ki predvideva daljše obdobje shranjevanja, (npr.: zimska sezona), v rezervoar nalijte takšno količino goriva, ki bo ravno zadostovala za zadnjo uporabo.
Pred shranjevanjem stroja je potrebno popolnoma izprazniti rezervoar (glejte 11).

7.4 KONTROLA RAVNI MOTORNEGA OLJA (21; 22)

Stroj je dostavljen z napolnjenim rezervoarjem olja v motorju.

Preden zaženete stroj, preverite ravan olja v motorju.

Za preverjanje / dolivanje olja motorja glejte točko 9.5.1.

7.5 KONTROLA RAVNI OLJA V MENJALNIKU

Za preverjanje / dolivanje olja v menjalniku glejte točko 9.7.1.

7.6 VARNOSTNE KONTROLE

Ko preizkušate stroj se prepričajte, da so rezultati varnostnih kontrol v skladu s temi, ki so navedeni v spodnjih tabelah.

Preverjanje varnosti morate izvesti vedno, pred vsako uporabo.

Če je eden od rezultatov različen od teh, navedenih v tabelah, stroja ni mogoče uporabljati!
Stroj dostavite v servisni center za preverjanje primera in za popravilo.

7.6.1 Splošna varnostna kontrola

Predmet	Rezultat
Sistem goriva in povezav.	Ni puščanja.
Električni kabli.	Izolacija nedotaknjena. Nobene mehanske poškodbe.
Izpustni sistem.	Ni puščanja v točkah povezav. Vsi vijaki pritrjeni.
Oljni sistem	Ni puščanja. Nobene poškodbe.
Premaknite stroj naprej/nazaj in sprostite pedal delovne zavore – vleke.	Stroj se bo ustavil.
Testna vožnja	Nobene anomalne vibracije. Nobenege anomalnega zvoka.

7.6.2 Električna varnostna kontrola

Stanje	Poseg	Rezultat
Parkirna zavora ni zategnjena.	Poskusite zagnati.	Motor se ne zažene.
Motor prižgan.	Voznik vstane s sedeža.	Motor se ugasne.

7.7 ZAGON / DELOVANJE

Ko uporabljate stroj, mora biti pokrov motorja zaprt in blokiran.

Med delovanjem stroja vedno nastavite polni plin.

Ob zagonu stroja pustite kontaktni ključ 2 sekundi v položaju za zagon in šele nato vklopite motor.

1. Odprite ventil na dovodu bencina (24).
2. Preverite, da so kabli za svečke vstavljeni v ustrezne svečke.
3. Preverite, da je PTO vključena (11:D; 12:D)
4. Stopala ne držite na pedalu delovne zavore / vlečnem pedalu (10:F).

Hladni zagon
1. Vklopite prenos (14:A1),(15:A1; 15:B1).
2. Aktivirajte parkirno zavoro (10:B).
3. Pospeševalnik premaknite v položaj za polni plin (11;A; 12:A).
4. Komando zraka potegnite popolnoma navzven (12:B1) (če je prisotna).
5. Obrnite ključ za zagon in prižgite motor.

Preden začnete delati s strojem, počakajte nekaj minut, da se olje nekoliko segreje.

Topli zagon
1. Vklopite prenos (14:A1),(15:A1; 15:B1).
2. Aktivirajte parkirno zavoro (10:B).
3. Pospeševalnik premaknite v položaj za polni plin (11;A; 12:A).
4. Komanda zraka mora biti potisnjena navznoter (12:B2) (če je prisotna).
5. Obrnite ključ za zagon in prižgite motor.

Za nadaljevanje glejte navodila v odstavku 7.7.1.

7.7.1 Vožnja

Za uporabo stroja sledite spodaj opisanemu postopku.
- Pritisnite pedal do konca (10:B) in ga izpustite.
- Z delovanjem na pedal (10:F) premaknete stroj.
- Prestavite se v delovno območje.
- V primeru, da so nameščeni sprednje dodatne naprave, omogočite električni priključek (11:D, 12:D).
- Začnite z delom.

7.8 USTAVLJANJE

Za ustavljanje stroja sledite spodaj opisanemu postopku.
- Zategnite ročno zavoro (11:D; 12:D).
- Zategnite ročno zavoro (10:B)
- Pustite, da motor teče najmanj eno ali dve minuti.
- Ugasnite motor tako, da obrnete ključ.
- Zaprite ventil na dovodu bencina. To navodilo je še posebej pomembno, če je potrebno stroj premikati na priklopniku ali podobno.

Če se želite oddaljiti od stroja, prekinite povezavo med kabli in svečkami in izvlecite ključ za vžig.

Takoj po izklopu je lahko motor zelo vroč. Ne dotikajte se glušnika, motorja ali loput ta ohlajanje. Nevarnost opeklin.

7.9 ČIŠČENJE

Za zmanjšanje nevarnosti požara se prepričajte, da na motorju, glušniku, akumulatorju in rezervoarju goriva niso prisotni listje, trava in olje.
Za zmanjšanje nevarnosti požara redno preverjajte, da ni prišlo do puščanja olja in/ali goriva.

Nikoli ne uporabljajte vode pod visokim pritiskom. Lahko poškoduje tesnila droga, električne komponente in hidravlične ventile.

Po uporabi stroj vedno očistite. Za čiščenje sledite naslednjim navodilom:

- Ne skropite vode neposredno na motor.
- Očistite motor s ščetko in/ali kompresiranim zrakom.
- Očistite dovod zraka za hlajenje motorja.
- Po čiščenju z vodo zaženite stroj in morebitne rezilne plošče ter odstranite vodo, ki bi sicer lahko prodrla v ležaje in povzročila škodo.

8 UPORANA PRIPOMOČKA

Prepričajte se, da ni tujkov, kot so kamni, itd. v travi, ko jo želite pokositi.

8.1 VIŠINA KOŠNJE

Za najboljše rezultate odrežite tretjino višine trave. Glejte sl. (23) Če želite nastaviti višino košnje, glejte odst.

Če je trava visoka in mora biti znatno porezana, izvršite dve košnji z različnima višinama košnje.

Ne uporabljajte minimalne višine košnje, če površina ni ravna.

Rezila se lahko poškodujejo ob trku s površino, ter nagubajo zgornji sloj trate.

8.2 PREDLOGI ZA STRIŽENJE TRAVE

Za optimalne razultate pri striženju sledite spodnjim navodilom.

- Travo redno kosite
- Motor naj deluje na najvišjih obratih.
- Trava ne sme biti mokra.
- Uporabite nabrušena rezila.
- Spodnji del rezilne plošče mora biti vedno čist.

9 VZDRŽEVANJE

9.1 SERVISNI PROGRAM

Da bo vaš stroj vedno v dobrem stanju, zlasti kar zadeva zanesljivost, varnost pri delovanju in skrb za okolje, dosledno upoštevajte program asistence družbe STIGA SpA.

Posegi, ki sodijo v ta program, so prikazani v priloženem priročniku za vzdrževanje STIGA S.p.A.

Osnovno kontrolo mora vedno izvršiti pooblaščeni servisni center.

Prvo ter Vmesno kontrolo bi moral izvršiti pooblaščen servisni center, a sta lahko tudi odgovornost uporabnika.

Tako spodaj, kakor v poglavju »7 ZAGON IN VOŽNJA«, so navedeni in opisani postopki.

Kontrole, ki jih izvrši pooblaščen servisni center zagotavljajo strokovno delo in originalne nadomestne dele.

Ob vsaki Osnovni in Vmesni kontroli, ki jo izvede poobleščen servisni center, se zabeleži vnos v servisno knjižico. Knjižica s temi vnosi poveča vrednost rabljenih strojev.

9.2 PRIPRAVA

Vse kontrole in vsi vzdrževalni posegi morajo biti izvršeni, ko je stroj ustavljen in motor ugasnjen.

Zategnite vedno ročno zavoro in se s tem izognite premiku stroja.

Ugasnite motor.

Preprečite naključne zagone motorja tako, da izvlečete kable svečk in ključ za vžig.

9.3 TABELA VZDRŽEVANJA

Glejte poglavje "13 PREGLEDNA TABELA VZDRŽEVANJA". Tabela ima namen pomagati vam pri vzdrževanju učinkovitosti in varnosti vašega stroja. V njej so navedeni glavni posegi in časovni intervali, predvideni za vsakega izmed njih. Izvršite ustrezni poseg glede na prvo skadenco, ki je v načrtu.

Olje zamenjajte pogosteje, če motor deluje v težkih pogojih ali pri visoki podnebni temperaturi.

9.4 PRITISK V PNEVMATIKAH

Nastavite pritisk v pnevmatikah glede na vrednosti, navedene v odstavku »0 TABELA S TEHNIČNIMI PODATKI«.

9.5 DOLIVANJE / ZAMENJAVA MOTORNEGA OLJA

Za ta vzdrževalni poseg poglejte tudi navodila motorja, priložena temu stroju.

9.5.1 Kontrola / Dolivanje (21; 22)

Pred vsako uporabo preverite raven olja. Ko izvajate kontrolo, mora biti stroj na ravni podlagi.

Očistite okoli droga. Odvijte in izvlecite ga. Očistite drog.
Popolnoma vstavite drog in ga privijte v pravilen položaj.
Odvijte in ponovno izvlecite drog. Preverite raven olja.
Če je raven nižja od znaka »FULL« (20; 21), dolijte.

Raven olja ne sme nikoli preseči znaka "FULL". Motor se lahko pregreje. Če raven olja preseže znak »FULL«, je potrebno olje izpustiti, dokler olje ne pride na pravilno raven.

Olje zamenjajte pogosteje, če motor deluje v težkih pogojih ali pri visoki podnebni temperaturi.

9.5.2 Zamenjava / polnjenje (21; 22)

Časovni intervali posega so navedeni v poglavju 13.

Za tip olja, ki ga je treba uporabiti, glejte odstavek "0 TABELO S TEHNIČNIMI PODATKI".

Uporabljajte olje brez aditivov.
Zamenjajte olje, ko je motor topel.

Motorno olje je lahko zelo toplo, če ga od stranite takoj po tem, ko ste ugasnili motor. Preden ostranite olje počakajte nekaj minut, da se motor malo ohladi.

Sledite spodnjim navodilom:

1. Stroj postavite na ravno podlago.
2. Zategnite ročno zavoro.
3. Odprite pokrov motorja.
4. Ovijte trak na cev za izpust olja. Uporabite nastavljivo prijemalo, poligrip ali podobno (21:A; 22:A).
5. Prestavite trak vzdolž cevi za izpust olje navigo za 3-4 cm in od stranite pokrovček.
6. Olje zberite v vsebnik.

OPOMBA! Bodite previdni, da olja ne polijete po pogonskih jermenih.

7. Olje oddajte v posebni zbirni center glede na lokalno veljavne predpise.
8. Vstavite pokrovček na izpust olja in prestavite trak nad pokrovček.
9. Očistite morebitne oljne madeže, nastale zaradi puščanja.
10. Izvlecite paličico in dolijte novo olje. Za količino olja glejte »0 TABELO S TEHNIČNIMI PODATKI«.
11. Pri vsakem dolivanju zaženite motor in pustite, da teče najmanj 30 sekund.
12. Prepričajte se, da ne pride do puščanja olja.
13. Ugasnite motor. Počakajte 30 sekund in ponovno preverite raven olja, kot je navedeno v odstavku 9.5.1.

9.5.3 Zamenjava oljnega filtra (če je prisoten)

Za ta vzdrževalni poseg poglejte tudi navodila motorja, priložena temu stroju.

Časovni intervali posega so navedeni v poglavju 13.

Za to vrsto vzdrževanje Vam svetujemo, da se obrnete na ustrezen servis.

Preden začnete, izpustite motorno olje in vstavite pokrovček za izpust, kot je opisano zgoraj. Nato zamenjajte oljni filter po spodaj pisane postopku.

- Očistite območje okoli filtra in odmontirajte filter.
- Navlažite tesnilo novega filtra z oljem.
- Namestite filter. Najprej privijte filter tako, da bo šlo tesnilo v stik z motorjem. Nato privijte filter za nadaljnjih 1/2 obrata ali 3/4 obrata.
- Nadaljujte s točko 7 glede na navodila v odstavku 9.4.3.

9.6 ZAMENJAVA FILTRA ZA GORIVO (21:B, 22:B)

Za ta vzdrževalni poseg poglejte tudi navodila motorja, priložena temu stroju.

Časovni intervali posega so navedeni v poglavju 13.

Ko ste namestili nov filter preverite, ali je prišlo do puščanja goriva.

9.7 KONTROLA / DOLIVANJE OLJA TRANSMISIJE [4WD]

Časovni intervali posega so navedeni v poglavju 13.

Za tip in količino olja glejte »0 TABELO S TEHNIČNIMI PODATKI«

9.7.1 Kontrola / Dolivanje (25)

1. Stroj postavite na ravno podlago.
2. Preverite raven olja v rezervoarju (25:A). Raven se mora nahajati na črti.
3. Po potrebi dolijte.

9.7.2 amenjava

Izpust olja

1. Stroj naj teče 10 - 20 minut na različnih hitrostih, da se olje v menjalniku ogreje.
2. Stroj postavite na ravno podlago.
3. Zategnite ročno zavoro.
4. Prestavite ročice za izklop v položaj A1 – B1, kot je prikazano na sliki (15:A; 15:B).
5. En vsebnik postavite pod zadnjo, drug pa pod sprednjo os.
6. Odprite pokrov motorja in odstranite pokrovček rezervoarja olja.

Za pokrovček izpusta olja uporabljajte izključno kvadratni priključek 3/8". Druga orodja lahko pokrovček poškodujejo.

7. Odstranite pokrovček za izpust olja iz zadnje osi (26:A).
8. Odstranite 2 pokrovčka za izpust s sprednje osi. Uporabite cevni ključ 12 mm. Pustite, da olje steče po sprednji osi in ceveh (27).
9. Preverite, da so tesnila na pokrovčkih za izpust na sprednji osi brezhibna (27). Ponovno namestite pokrovčke. Navor 15-17 Nm.
10. Preverite, da je tesnilo na pokrovčku za izpust olja na zadnji osi brezhibno (26:A). Ponovno namestite na zadnjo os. Privijte pokrovček za izpust olja z lavoro 5 Nm.

Pokrovček za izpust olja se lahko poškoduje, če ga privijete z navorom, višjim od 5 Nm.

11. Posesajte olje iz najglobljega dela rezervoarja z ekstraktorjem olja (27).
12. Olje odstranite glede na lokalne predpise.

Polnjenje

1. Napolnite rezervoar olja z novim oljem.
2. Prevrite, da je ročica za sprostitev sklopke zadnje osi izključena.
3. Zaženite motor. On zagonu motorja se ročica transmisijskega odklopa zadnje osi avtomatsko prestavi navznoter.

Nikoli ne aktivirajte motorja, ko je ročica transmisijskega odklopa zadnje osi vključena in ko je ročica transmisijskega odklopa sprednje osi izključena (15:A; 15:B). Tesnila sprednje osi se lahko poškodujejo.

Če je motor zagnan v zaprtih prostorih, je potrebno povezati pripomoček za sesanje plinov iz izpušne cevi motorja.

4. Izključite ročico za izklop pogona sprednje osi.

OPOMBA! Olje je takoj posesano v sistem. Rezervoar mora biti neprekinjeno polnjen, dokler ni poln, saj polni tokokrog in preprečuje, da se izčrpa zrak v sistemu, kar se nikoli ne sme zgoditi.

5. Nastavite pedal pospeševalnika naprej ter ga blokirajte z lesenim latice (29).
6. Pustite, da teče v položaju naprej eno minuto.
7. Odstranite leseni zatič in nastavite pedal pospeševalnika v nasprotni položaj. Nadaljujte z dolivanjem olja.
8. Pustite, da teče v nasprotnem položaju eno minuto.
9. Vsako minuto, kot je bilo predhodno določeno, menjujte smer vožnje in nadaljujte z dolivanjem olja, dokler se ne prenehajo pojavljati mehurčki.
10. Ugasnite motor, ponovno namestite pokrovček (25:B) rezervoarja za olje in zaprite pokrov motorja.
11. Stroj omogočite na različnih hitrostih nekaj minut in po potrebi uravnajte raven olja v rezervoarju.

9.8 KONTROLA JERMENSKIH PRENOSOV

Preverite da so vsi jermeni brezhibni.

Časovni intervali posega so navedeni v poglavju 13.

9.9 KRMILJENJE

Časovni intervali posega so navedeni v poglavju 13.

9.9.1 Kontrole

Krmilo počasi obrnite nazaj in naprej.

Na verigah za krmiljenje ne sme biti nobene mehanske napake.

9.9.2 Nastavitev (31)

Po potrebi nastavite verige za krmiljenje po spodaj opisanem postopku:

1. Postavite stroj tako, da bodo kolesa ravna.
2. Nastavite verige na sredino dveh matic, ki se nahajata pod centralno točko (31).
3. Nastavite obe matici enako, tako da bo vsak prepih umaknjen.
4. Testirajte stroj tako, da ga premaknete naprej v ravni liniji in preverjate, da je krmiljenje centrirano.
5. Če ni centrirano, razrahljajte en vijak in privijte drugega.

Verig krmiljenja ne napenjajte preveč. To lahko povzroči trše krmiljenje in poveča obrabo verig.

9.10 AKUMULATOR

Za tip akumulatorja poglejte »0 TABELO S TEHNIČNIMI PODATKI«

POZOR! Kislina, ki jo vsebuje akumulator, je korozivna in stik z njo povzroča poškodbe.

Bodite previdni pri ravnanju z akumulatorjem in pazite, da kislina ne začne puščati.

Če pride kislina v stik z očmi ali s kožo, lahko povzroči hude poškodbe. Če katerikoli del telesa pride v stik s kislino, ga takoj sperite z veliko vode in čimprej pojdite k zdravniku.

Tekočine v akumulatorju ne smete preverjati ali dolivati.

Edini vzdrževalni poseg na akumulatorju je polnjenje akumulatorja, na primer po dolgem času neuporabe.

Akumulator se lahko polni:

- Akumulator se lahko polni:
- s pomočjo motorja

9.10.1 Polnjenje - s pomočjo motorja

Ta možnost je mogoča le v primeru, da je akumulatorju ostalo toliko moči, da lahko zažene stroj.

- V primeru novega akumulatorja povežite kable akumulatorja.
- Stroj prestavite na odprto.
- Stroj zaženite sledeč navodilom tega priročnika.
- Pustite, da motor deluje neprekinjeno 45 minut (čas, potreben za popolno napolnitev akumulatorja)
- Ugasnite motor.

9.10.2 Polnjenje s pomočjo polnilnika

Uporabljajte polnilnik na konstantno napetost. Uporaba standard nega polnilnika lahko poškoduje akumulator. Za podrobne informacije se obrnite k vašemu prodajalcu.

Preden povežete polnilnik, prekinite povezavo med akumulatorjem in električnim sistemom.

9.10.3 Demontaža/montaža

Akumulator se nahaja pod pokrovom motorja.

Prekinite povezavo in povežite kable po spodnjem postopku med montažo in demontažo akumulatorja:

1. Med demontažo. Prekinite povezavo črnega kabla z negativnim polom akumulatorja (–). Prekinite povezavo rdečega kabla s pozitivnim polom akumulatorja (+).
2. Med montažo. Povežite rdeč kabel na pozitivni pol akumulatorja (+). Povežite črn kabel na negativni pol akumulatorja (–).

Lahko pride do kratkega stika ali poškodb akumulatorja, če so kabli napačno povezani.
Če sta kabla zamenjana, lahko pride do poškodb akumulatorja in alternatorja.
Tesno privijte kable. Razrahljani kabli lahko povzročijo požar.
Nikoli ne zaganjajte motorja, če akumulator ni povezan. Alternator in električna napeljava se lahko huje poškodujeta.

9.10.4 Čiščenje

Če so terminali akumulatorja oksidirani, jih je potrebno očistiti.
Očistite jih z žično ščetko in jih namažite.

9.11 ZRAČNI FILTER, MOTOR (31, 32)

Časovni intervali posega so navedeni v poglavju 13.

Za ta vzdrževalni poseg poglejte tudi navodila motorja, priložena temu stroju.

9.11.1 Čiščenje / Menjava - mod.: [B&S Intek] (32)

Časovni intervali posega so navedeni v poglavju 13.

OPOMBA! Filtre je potrebno očistiti / zamenjati pogosteje, če stroj dela v zelo prašnem okolju.

Odstranite / namestite zračne filtre po spodaj opisanem postopku:

1. Pozorno očistite območje ob ležišču za zračni filter (32:A).
2. Odstranite pokrov zračnega filtra tako, da od stranite dva vijaka.
3. Odstranite papirnati filter (32:B). Preprečite, da v uplinjač pride umazanija. Očistite prostor za zračni filter.
4. Očistite papirnati filter tako, da ga nežno stresete ob ravno površino. Če je filter zelo umazan, ga zamenjajte.
5. Namestite tako, da sledite operacijam za demontažo v obratnem vrstnem redu.

Če želite očistiti zračni filter, ne uporabljajte stisnjenega zraka ali topil na bazi olj, npr. kerozina. Filter bi se lahko poškodoval.

Papirnati filter ne potrebuje mazanja.

9.11.2 Čiščenje / Zamenjava - mod.: [B&S Vanguard] (33)

Časovni intervali posega so navedeni v poglavju 13.

OPOMBA! Filtre je potrebno očistiti / zamenjati pogosteje, če stroj dela v zelo prašnem okolju.

Odstranite / namestite zračne filtre po spodaj opisanem postopku:

1. Temeljito očistite območje okrog pokrova za zračni filter.
2. Odstranite pokrov zračnega filtra tako (33:A), da odstranite dva opornika.
3. Odmontirajte sklop filtra (33:B). Predfilter se nahaja nad zračnim filtrom. Preprečite, da v uplinjač pride umazanija. Očistite prostor za zračni filter.
4. Očistite papirnati filter tako, da ga nežno stresete ob ravno površino. Če je filter zelo umazan, ga zamenjajte.
5. Očistite predfilter. Če je filter zelo umazan, ga zamenjajte.
6. Namestite tako, da sledite operacijam za demontažo v obratnem vrstnem redu.

9.11.3 Čiščenje / Menjava - mod.: [ST.] (34)

Glede časa za poseg glejte poglavje 13.

OPOMBA! Filtre je treba pogosteje čistiti/menjavati, če stroj dela na zelo prašnem terenu.

Filtre za zrak odstranite/montirajte na naslednji način.

1. Očistite območje okrog pokrova filtra (34:A).
2. Pokrov (34:A) odprite z obračanjem vijaka z ročajem (34:B).
3. Izvlecite filtrirni element (34:C, 34:D)
4. Gobasti predfilter (34:D) odstranite iz ohišja (34:C).
5. Z ohišjem (34:C) potolcite po trdni površini in ga nato s stisnjenim zrakom izpihajte z notranje strani, da odstranite prah in delce
6. Gobasti predfilter (34:D) očistite z vodo in detergentom ter pustite, da se osuši na zraku.
7. Notranjost ležišča filtra (34:E) očistite, da odstranite prah in drobce. Pred tem sesalno cev zamašite s krpo (34:F), da preprečite vstop tujkov v motor.
8. Krpo odstranite (34:F), filtrirni element (34:D, 34:C) namestite v ležišče in znova namestite pokrov (34:A)

9.11.4 Zamenjava svečke

Časovni intervali posega so navedeni v poglavju 13.

Preden od stranite svečko, očistite območje okrog točke, kjer bo nameščena.

Za tip svečke in razdaljo od elektrod glejte odstavek glejte “0 TABELO S TEHNIČNIMI PODATKI”.

9.11.5 Čiščenje dotoka zraka

Časovni intervali posega so navedeni v poglavju 13.

Glejte sl. (32:C).

Sliko Motor se ohladi na zraku.

Če je sistem za hlajenje oviran, se lahko motor poškoduje.

Temeljito čiščenje sistema za hlajenje je potrebno izvesti po vsaki Osnovni kontroli.

9.12 MAZANJE (30)

Časovni intervali posega so navedeni v poglavju 13.

Predmet	Poseg	Sl.
Točka centralno	4 mazalke. Uporabite mazalko, napolnjeno z univerzalnim mazivom. Stiskajte, dokler mazivo ne pride ven..	30A
Verige za krmiljenje	Očistite verige z žično ščetko. Namažite z univerzalnim sprejem za verige.	-
Roke napenjalniki	Namažite podporne točke z oljem ob aktivaciji vsakega ukaza. To operacijo bi morali izvršiti dve osebi.	30B
Kabli ukaza.	Namažite konce kablov z oljem ob aktivaciji vsakega ukaza. To operacijo morata izvršiti dve osebi.	30C

9.13 VAROVALKE (35)

Namen	Varovalka
Napajanje ventila za gorivo	10 A
Napajanje električnega regulatorja višine reza	20 A
Napajanje električnega sistema	30 A

10 SERVIS IN POPRAVILA

Ta priročnik zagotavlja vsa potrebna navodila za upravljanje s strojem in za pravilno osnovno vzdrževanje, ki ga izvaja uporabnik.

Vsi posegi za nastavitve in vzdrževanje, ki niso opisani v tem priročniku, morajo biti izvršeni pri vašem prodajalcu ali v specializiranem servisnem centru, ki ima na razpolago znanje in opremo za pravilno izvedbo del, ter tako ohranja stopnjo varnosti in originalne pogoje stroja.

Pred vsakim servisnim posegom:

a. Stroj postavite na ravno podlago.
b. Zategnite ročno zavoro (10:B).
c. Ugasnite motor.
d. Izvlecite ključ z ležišča.

Pooblaščeni servisni centri izvajajo popravila in vzdrževanje pod garancijo.

Uporabljajte izključno originalne nadomestne dele.

Originalni nadomestni deli in originalna oprema STIGA SpA so bili izdelani posebej za stroje STIGA SpA.
Opominjamo vas, da proizvajalec STIGA SpA ni preizkusil in odobril neoriginalnih nadomestnih delov.

Uporaba neoriginalnih nadomestnih delov in dodatkov lahko ima negativne učinke na delovanje in varnost stroja.
Proizvajalec STIGA SpA zavrača vsakršno odgovornost v primeru škode, nezgod ali poškodb, ki bi izvirale iz uporabe neoriginalnih proizvodov.
Originalni nadomestni deli so dobavljeni preko pooblaščenih servisnih centrov in pooblaščenih prodajalcev.

Svetujemo, da enkrat letno svoj stroj zaupate pooblaščenemu servisnemu centru za vzdrževalne posege, servis in kontrolo varnostnih naprav.

11 SHRANJEVANJE

1. Izpraznite rezervoar za gorivo:
   - Zaženite motor stroja in pustite da teče, dokler se ne ustavi.
1. Olje zamenjajte, ko je motor še topel.
2. Očistite ves stroj. Posebej pomembno je očistiti spodnji del plošče z rezili.
3. Če je barva poškodovana, jo popravite in preprečite nastanek rje.
4. Stroj postavite v zaprt prostor na suho mesto.

Pri strojih z električnim starterjem:

Če je temperatura shranjevanja pravilna, zadostuje vzdrževalno polnjenje akumulatorja vsake 4 mesece.

Preden stroj uskladiščite poskrbite, da je akumulator poln.

Akumulator lahko utrpi hujše poškodbe, če ga uskladiščimo, ko je prazen.

12 POGOJI NAKUPA

Garancija krije vse okvare materiala in proizvodnje.

Uporabnik mora pozorno slediti vsem navodilom v priloženi dokumentaciji.

Garancija ne pokriva škode, nastale zaradi:

- Nepoznavanja s priloženo dokumentacijo.
- Premajhne pozornosti.
- Nepravilne ali nedovoljene uporabe ali montaže.
- Uporabe neoriginalnih nadomestnih delov.
- Uporabe opreme, ki je ni dobavil ali odobril proizvajalec STIGA SpA.

Garancija ne pokriva:

- Običajna obraba potrošnih materialov, kot so polž, itd.
- Običajne obrabe
- Motorji So vključeni v garancijo proizvajalca pod posebnimi pogoji.

Kupec je zaščiten z zakonom svoje države. Pravice kupcev, ki jih predvidevajo nacionalni zakoni, niso v nobene primeru omejeni s to garancijo.

13 PREGLEDNA TABELA VZDRŽEVANJA

Poseg	**Obdobje delovne ure / koledarski meseci**		**Odst. / Ref. slika**
	Prvič	**Naslednje**	
NAPRAVE			
Preverjanje vseh pritrditev	-	Pred vsako uporabo	-
Varnostne kontrole / Preverjanje ukazov	-	Pred vsako uporabo	-
Kontrola pritiska v pnevmatikah	-	Pred vsako uporabo	-
Splošno čiščenje in kontrola	-	Vedno ob koncu uporabe	-
Splošno mazanje	-	50 ur in po vsakem pranju	9.12
Kontrola obrabe prenosnih jermenov.	5 ur	50 ur	9.8
Kontrola / prilagajanje krmila	5 ur	100 ur	9.9
Polnjenje akumulatorja	-	Pred skladiščenjem. Pri strojih z električnim starterjem: izvedite vzdrževalni polnjenje vsake 4 mesece	9.10
Čiščenje priključkov baterije	-	V prisotnosti oksida	9.10.4
MOTORJI / POGON (splošno)			
Kontrola / dolivanje motornega olja	-	Pred vsako uporabo	9.5.1
Zamenjava / dolivanje motornega olja	5 ur	50 ur / 12 mesecev	9.5.2
Zamenjava filtra	-	100 ur	9.5.3
Zamenjava filtra za gorivo	5 ur	50 ur / 12 mesecev	9.6
Zamenjava svečk	-	200 ur	9.11.3
Čiščenje dotoka zraka	-	50 ur	9.11.4
Kontrola / dolivanje olja za transmisijo	1 ur	50 ur	9.7
Zamenjava olja za transmisijo	5 ur	200 ur	9.7
Motor mod. B&S Intek, B&S Vanguard			
Čiščenje/menjava penastega predfiltra za zrak	-	25 ur	9.11.1 9.11.2 (1)
Čiščenje/menjava papirnega predfiltra za zrak	-	100 u	9.11.1 9.11.2 (1)
Motor mod. ST.			
Čiščenje/menjava papirnega predfiltra za zrak	5 ur	50 ur	9.11.3 (1)
(1) V posebej težkih delovnih pogojih ali v primeru, da so prisotni delci v zraku, pogosteje izvajajte čiščenje.			

14 VODNIK ZA IDENTIFIKACIJO NEVŠEČNOSTI

Nevšečnost	Verjetni vzrok	Odprava
1. Motorček za zagon se ne vrti.	Baterija ni dovolj polna.	Napolnite baterijo.
	Baterija je slabo priključena.	Preverite priključke.
	20 A varovalka je pregorela.	Zamenjajte varovalko.
2. Motorček za zagon se vrti, a se motor ne zažene.Ko je ključ v pravilnem položaju, se motorček za zagon vrti, a se motor ne zažene.	Ventil za gorivo je zaprt.	Odprite ventil za gorivo.
	Pomanjkanje dotoka bencina.	- Preverite raven v rezervoarju. - Preverite filter za gorivo.
	Težave pri vžigu.	- Preverite pritrjenost kapice na svečki. - Preverite čiščenje in pravilno razdaljo med elektrodami.
3. Težave pri zagonu ali neenakomerno delovanje motorja.	Težave pri uplinjanju.	Očistite ali zamenjajte zračni filter.
4. Padec izkoristka motorja med košnjo.	Previsoka hitrost glede na višino košnje.	Zmanjšajte hitrost napredovanja in/ali povečajte višino košnje.
5. Motor se ustavi brez očitnega vzroka.	- Zmanjkalo je goriva. - Poskusite ponovno zagnati motor.	Do polnega napolnite rezervoar (če nevšečnosti ne odpravite, se obrnite na pooblaščeni servisni center).
6. Neenakomerna košnja.		Preverite pritisk v pnevmatikah.
	Rezila niso dovolj ostra.	Obrnite se na pooblaščeni servisni center.
	Previsoka hitrost glede na višino trave, ki jo je potrebno pokositi.	Zmanjšajte hitrost napredovanja in/ali povečajte višino košnje.
	Rezilo je polno trave.	- Počakajte, da se trava posuši. - Očistite rezilo.
7. Nepravilno tresenje pri uporabi.	- neporavnana rezila. - razrahljana rezila. - razrahljani deli. - morebitne poškodbe.	Za preglede, zamenjave ali popravila, se obrnite na pooblaščeni servisni center.
8. Stroj se ne premakne, ko je motor v pogonu in pritisnete na pedal za pogon.	Ročica za "izklop transmisije" je v položaju za izklop.	Vključite prenos.
Če je pojavi ena od spodaj navedenih težav, zamenjajte ustrezno varovalko (22).		
9. Motor se ne zažene ali se ustavi takoj po zagonu. Baterija je polna.	10A varovalka je okvarjena.	Zamenjajte 10 A varovalko.
10. Električni regulator višine košnje ne deluje.	20A varovalka je okvarjena.	Zamenjajte 20A varovalko.
11. Nobena električna funkcija ne dela. Baterija je polna.	30A varovalka je okvarjena.	Zamenjajte 30A varovalko.

Če nevšečnosti kljub zgoraj navedenim operacijam niso odpravljene, se obrnite na vašega prodajalca.

Pozor! Nikoli ne poskušajte izvajati zahtevnih operacij, ne da bi imeli na voljo ustrezne tehnične inštrumente in znanje. Vsak slabo izvršen poseg avtomatsko pomeni prenehanje veljavnosti garancije in odveže proizvajalca vsake odgovornosti.

1 INTRODUKTION . . . 4
1.1 BRUKSANVISNINGENS STRUKTUR . . . 4
1.2 SYMBOLER . . . 4
1.3 FÖRVARING AV BRUKSANVISNINGEN . . . 4
2 LÄR KÄNNA MASKINEN . . . 4
2.1 MODELLER [2WD] . . . 4
2.2 MODELLER [4WD] . . . 4
2.3 FÖRUTSEDD ANVÄNDNING. . . . 4
2.3.1 Definition av användarens typologi. . . . 5
2.4 FELAKTIG ANVÄNDNING . . . 5
2.5 SÄKERHETSSIGNALER. . . . 5
2.5.1 Klisterdekaler (4) . . . 5
2.6 IDENTIFIKATIONSETIKETT . . . 6
2.7 HUVUDKOMPONENTER (1) . . . 6
3 SÄKERHETSNORMER . . . 6
3.1 ALLMÄNNA REKOMMENDATIONER . . . 6
3.2 FÖRBEREDANDE ÅTGÄRDER. . . . 7
3.3 UNDER ANVÄNDNINGEN . . . 7
3.4 UNDERHÅLL OCH FÖRVARING . . . 9
3.5 TRANSPORT. . . . 10
3.6 MILJÖSKYDD . . . 10
4 FÖRSÄKRING AV GRÄSKLIPPAREN . . . 11
5 MONTERING . . . 11
5.1 MONTERINGSKOMPONENTER (3). . . . 11
5.2 MOTORHUV (5:A) . . . 11
5.3 BATTERI. . . . 11
5.3.1 Ansluta batteriet (6) . . . 11
5.3.2 Ladda batteriet . . . 11
5.4 SÄTE (7) . . . 11
5.5 RATT (8) . . . 12
5.6 DRAGSTÅNG (9) . . . 12
5.7 STÖD MED SNABBFRÅNKOPPLING (1:N) . . . 12
5.8 DÄCKTRYCK. . . . 12
5.9 TILLBEHÖR . . . 12
6 REGLAGE . . . 12
6.1 MEKANISK PEDAL FÖR ATT LYFTA TILLBEHÖR (10:C) . . . 12
6.2 PARKERINGSBROMSPEDAL (10:B) . . . 12
6.3 SPAK FÖR ATT BLOCKERA PARKERINGSBROMSEN (10:A) . . . 12
6.4 FRAMDRIVNINGSPEDAL (10:F) . . . 13
6.5 RATT (10:D) . . . 13
6.6 GASREGLAGE (GASPEDAL) (11:A; 12:A) MOD.: [B&S Intek] [B&S Vanguard] [ST.] . . . 13
6.7 LUFTREGLAGE (I FÖREKOMMANDE FALL) (12:B) MOD.: [ST.] . . . 13

6.8 TÄNDLÅS/STRÅLKASTARE (11:C; 12:C) . . . 13
6.9 KRAFTUTTAG (11:D; 12:D). . . . 13
6.10 TIMRÄKNARE (13:A) . . . 13
6.11 JUSTERING AV SKÄRHÖJDEN (11:E; 12:E) . . . 13
6.12 SPAK FÖR IKOPPLING / FRÅNKOPPLING AV TRANSMISSION (14; 15). . . . 14
6.13 SÄTETS JUSTERING (16:B) . . . 14
6.14 MOTORHUV . . . 14
6.15 STÖD MED SNABBFRÅNKOPPLING (16:C) . . . 14

7 START OCH DRIFT . . . 14
7.1 FÖRSIKTIGHETSÅTGÄRDER . . . 14
7.2 KOMBINERAD ANVÄNDNING AV TILLBEHÖR . . . 15
7.3 BRÄNSLEPÅFYLLNING (19) . . . 15
7.4 KONTROLL AV MOTOROLJENIVÅN (21; 22) . . . 15
7.5 KONTROLL AV VÄXELLÅDSOLJENIVÅN . . . 15
7.6 SÄKERHETSKONTROLLER . . . 15
7.6.1 Allmän säkerhetskontroll . . . 15
7.6.2 Elektrisk säkerhetskontroll . . . 16
7.7 START/ARBETE . . . 16
7.7.1 Drift . . . 16
7.8 STOPP . . . 16
7.9 RENGÖRING. . . . 16

8 ANVÄNDNING AV TILLBEHÖRET . . . 17
8.1 KLIPPHÖJD . . . 17
8.2 RÅD FÖR TRIMNINGEN . . . 17

9 UNDERHÅLL . . . 17
9.1 SERVICEPROGRAM . . . 17
9.2 FÖRBEREDELSE. . . . 17
9.3 TABELL FÖR UNDERHÅLL . . . 17
9.4 DÄCKTRYCK. . . . 17
9.5 PÅFYLLNING/BYTE AV MOTOROLJA . . . 17
9.5.1 Kontroll/påfyllning (21; 22) . . . 18
9.5.2 Byte/påfyllning (21; 22). . . . 18
9.5.3 Byte av oljefilter (om närvarande) . . . 18
9.6 BYTE AV BRÄNSLEFILTER (21:B, 22:B) . . . 18
9.7 KONTROLL / PÅFYLLNING AV TRANSMISSIONSOLJA [4WD] . . . 18
9.7.1 Kontroll/påfyllning (25) . . . 19
9.7.2 Byte . . . 19
9.8 KONTROLL AV REMTRANSMISSION . . . 19
9.9 STYRNING. . . . 19
9.9.1 Kontroller. . . . 19
9.9.2 Justering (31) . . . 19
9.10 BATTERI . . . 20
9.10.1 Laddning med motorn . . . 20

9.10.2 Laddning med batteriladdare 20
9.10.3 Demontering/montering 20
9.10.4 Rengöring 20
9.11 LUFTFILTER, MOTOR (31, 32) 20
9.11.1 Rengöring/Byte - mod.: [B&S Intek] (32) 20
9.11.2 Rengöring / Utbyte - mod.: [B&S Vanguard] (33) 21
9.11.3 Rengöring/Byte - mod.: [ST.] (34) 21
9.11.4 Byte av tändstift 21
9.11.5 Rengöring av luftuttag 21
9.12 SMÖRJNING (30) 21
9.13 SÄKRINGAR (35) 22

10 SERVICE OCH REPARATIONER 22

11 ÅTERINSÄTTNING I DRIFT 23

12 KÖPVILLKOR 23

13 SAMMANFATTANDE TABELL FÖR UNDERHÅLL 24

14 FELSÖKNINGSGUIDE 25

1 INTRODUKTION

Läs bruksanvisningen noga innan du sätter igång.

1.1 BRUKSANVISNINGENS STRUKTUR

Bruksanvisningen består av en framsida, en innehållsförteckning, ett avsnitt med figurer och förklarande text.
Innehållet är indelat i kapitel, stycken och understycken.
Den här manualen innehåller ett antal tabeller för de olika motorerna (i förekommande fall).
För att underlätta läsningen, markera de uppgifter som gäller motsvarande maskin eller motor.

Figurer
Figurerna i bruksanvisningen är numrerade: 1, 2, 3, osv.
Detaljerna som visas i figurerna är märkta med bokstäver: A, B, C, osv.
En hänvisning till en figur visas på detta sätt: (2).
En hänvisning till detaljen A i figur nr 2 visas på detta sätt: (2:A).

Rubriker
Rubrikerna i denna bruksanvisning är numrerade enligt nedanstående exempel:
”2.3 FÖRUTSEDD ANVÄNDNING”är en underrubrik till ”2 LÄR KÄNNA MASKINEN”och ingår i densamma.
När hänvisning görs till rubrikerna, specificeras i allmänhet endast numren, t ex. “Se 2.3.1”.

1.2 SYMBOLER

VARNINGSSYMBOLER. Om de tillhandahållna instruktionerna inte följs noggrant, finns det risk för skador på personer och / eller föremål.

PÅBUDSSYMBOLER. Symboler med uppmaningar som måste följas.

FÖRBUDSSYMBOLER. Anger en förbjuden handling.

INFORMATIONSSYMBOL. Anger en information eller en särskilt viktig fördjupning.

HÄNVISNINGSSYMBOLER. Anger en hänvisning till en information, anmärkningen anger var informationen finns.

1.3 FÖRVARING AV BRUKSANVISNINGEN

Förvara bruksanvisningen i ett gott och läsligt skick, på en torr plats och lättillgänglig för maskinens användare.

2 LÄR KÄNNA MASKINEN

Denna maskin är en trädgårdsmaskin, nämligen en gräsklippare där föraren sitter och skärningen sker fram.

Maskinen har en motor som aktiverar skärsystemet som skyddas av en kåpa samt en transmissionsgrupp som förflytar maskinen.

Maskinen är ledad. Det innebär att strukturen är indelad i en främre och en bakre sektion som kan styra i förhållande till varandra.

Den ledade styrningen gör att maskinen kan rotera runt spindlar och andra hinder med en vändradie som är extremt liten.

Operatören kan köra maskinen och aktivera huvudreglagen sittande på förarplatsen.

Säkerhetsanordningarna som är monterade på maskinen innebär att motorn och skäranordningen stannar.

2.1 MODELLER [2WD]

Maskinen har bakhjulsdrift.

Bakaxeln är försedd med en hydrostatisk transmission med transmissionsförhållanden framåt och bakåt med oändlig variabilitet.

Bakaxeln är också försedd med en differential för att underlätta styrningen.

Tillbehören som monteras fram aktiveras av drivremmar.

2.2 MODELLER [4WD]

Maskinen har 4 drivhjul.

Motoreffekten till drivhjulen överförs hydrauliskt.

Motorn aktiverar en oljepump som via en hydraulisk krets aktivera axlarna (hjulen) fram och bak.

Fram- och bakhjulen roterar med samma hastighet.

För att underlätta styrningen, är båda axlarna försedda med differential.

Tillbehören som monteras fram aktiveras av drivremmar.

2.3 FÖRUTSEDD ANVÄNDNING

Denna maskin har projekterats och konstruerats för gräsklippning.

Användningen av särskilda tillbehör som förutses

av tillverkaren som originalutrustning eller utrustning som köps separat, gör att man kan utföra detta arbete enligt driftslägena som beskrivs i denna bruksanvisning eller i instruktionerna som ingår med de enskilda tillbehören.

På samma sätt, möjligheten att applicera extrautrustning (om så förutses av tillverkaren) kan göra att användningen gäller andra funktioner, enligt de gränser och villkor som indikeras i instruktionerna som medföljer apparaterna.

Maskinen får bara användas av en person åt gången.

Maskinens stabilitet begränsas om ett annat främre tillbehör än ett klippaggregat används.

Maskinen måste användas med antingen ett klippaggregat eller med ett annat främre tillbehör monterat.

2.3.1 Definition av användarens typologi

Den här maskinen är avsedd att användas av konsumeter, alltså icke-professionella operatörer. Den här maskinen är avsedd för ”hobbyanvändning”.

Den här maskinen är avsedd för "hobbyanvändning".

2.4 FELAKTIG ANVÄNDNING

Annan användning än den som anges ovan kan vara farlig och leda till skador på personer och / eller föremål.

En felaktig användning innefattar (exempelvis, men inte endast):

- Transportera andra personer, barn eller djur på maskinen eller ett släp;
- Bogsera eller trycka på laster utan att använda det särskilda bogseringsverktyget;
- Använda maskinen för att köra på ostadig, hal, ishal, stenig eller ojämn mark, i vattenpölar eller vattenansamlingar som inte ger möjlighet att bedöma markens konsistens;
- Sätta igång skärbladet på mark som inte är gräsbevuxen.

En felaktig användning av maskinen leder till att garantin upphör att gälla och tillverkaren frias från allt ansvar. Användaren ansvarar för alla skyldigheter och utgifter som uppkommer i samband med egna skador, skador på andra eller på föremål.

2.5 SÄKERHETSSIGNALER

Säkerhetsskyltarna på maskinen informerar användaren om hur maskinen ska användas, speciellt gällande moment som kräver försiktighet och uppmärksamhet.

VARNING! Anger en fara. Används oftast tillsammans med andra skyltar som förklarar vilken fara det gäller.

Viktigt! Innan du använder maskinen, läs noga bruksanvisningen.

Viktigt! Var försiktig med utspridda föremål. Var försiktig med personer som finns på platsen.

Viktigt! Ha alltid på dig öronskydden.

Observera! Maskinen är inte godkänd för användning på allmän väg.



Viktigt! Denna maskin, med installerade originaltillbehör, ka köra med en max. lutning på 10 grader, oavsett riktning.

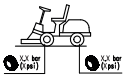

Däcktryck Dekalen anger optimala värden för däcktrycket, se kapitel "0 TABELL MED TEKNISKA DATA". Ett korrekt däcktryck är oumbärligt för en optimal användning av maskinen med bra resultat.

2.5.1 Klisterdekaler (4)



Parkeringsbroms.



Ikoppling / frånkoppling av transmission (4:A).

Dekalen finns placerad:

- nära spaken för ikoppling / frånkoppling av transmission.



Max. bogserbar vikt (4:B).

Dekalen finns placerad:

- nära dragfästet.


Observera! Risk för brännskador (4:C). Rör inte ljuddämparen.

Dekalen finns placerad:

- nära avgasröret.


Observera! Risk för klämskador (4:D). Håll händer och fötter på avstånd från styrningsleden och dragkroken när ett tillbehör finns monterat.

Dekalen finns placerad:

- nära styrningsleden;
- nära dragfästet.

Skadade eller oläsbara dekaler måste bytas ut.

Be om nya dekaler från en auktoriserad serviceverkstad.

2.6 IDENTIFIKATIONSETIKETT

Identifikationsetiketten innehåller följande uppgifter (se fig. 1):

1. Tillverkarens adress
2. Maskintyp
3. Akustisk effektnivå
4. CE-konformitetsmärke
5. Vikt i kg.
6. Motorns effekt och drifthastighet
7. Tillverkningsår
8. Serienummer
9. Artikelnummer

Skriv din maskins serienummer i det särskilda utrymmet i figuren (1:10).

Produkten identifieras med dessa uppgifter:

- Maskinens artikelnummer och serienummer:
- Serienummer, typ och motormodell:

Använd identifieringsuppgifterna när du kontaktar en auktoriserad serviceverkstad.

Exempel på försäkran om överensstämmelse finns på bruksanvisningens näst sista sida.

2.7 HUVUDKOMPONENTER (1)

Maskinen består av följande huvudkomponenter (se fig. 1):

A. Chassi
B. Hjul
C. Ratt
D. Säte
E. Instrumentbräda
F. Pedalreglage
G. Motorhuv
H. Spak för tillbehörslyft fram
I. Säkringsdosa
J. Batteri
K. Bränsletank
L. Tank för transmissionsolja
M. Motor
N. Fixações de desengate rápido para acessórios

3 SÄKERHETSNORMER

Läs den här bruksanvisningen noga innan du använder maskinen.

3.1 ALLMÄNNA REKOMMENDATIONER

VIKTIGT! Läs den här bruksanvisningen noga innan du använder maskinen.
Lär dig att känna igen reglagen och att använda maskinen på lämpligt sätt.
Lär dig att stanna maskinen och att snabbt frikoppla reglagen.
Underlåtelse att beakta varningar och instruktioner kan leda till elchocker, brand och allvarliga skador.
Förvara alla anvisningar och instruktioner för framtida bruk.

Tillåt aldrig att maskinen används av barn eller av personer som inte känner till instruktionerna tillräckligt.
Lokala bestämmelser kan ange en åldersgräns för dess användning.

Håll personer, barn och djur på avstånd från arbetsområdet när maskinen används.

Använd aldrig maskinen om användaren är trött eller mår dåligt, eller har tagit medicin, droger, alkohol eller andra ämnen som kan påverka omdömet och uppmärksamheten.

Glöm inte att föraren eller användaren är ansvarig för eventuella olycksfall och oförutsedda händelser gentemot andra personer och deras egenskap.
Det ligger på användarens ansvar att värdera vilka faror som kan uppstå i arbetet på terrängen. Användaren är dessutom skyldig att vidta alla nödvändiga försiktighetsåtgärder för garanterad säkerhet, framför allt på sluttande, ojämn, hal eller instabil terräng.

Om maskinen överlåts eller lånas ut till andra, se till att föraren läser igenom instruktionerna som finns i denna manual.

Transportera aldrig barn eller andra personer på maskinen, de kan falla ner och skadas allvarligt eller förhindra en säker körning.

Användaren måste noggrant följa instruktionerna för maskinhantering, särskilt följande:

a. Var uppmärksam och arbeta med koncentration;

b. Kom ihåg att om maskinen okontrollerat glider nedför en sluttning är det omöjligt att återfå kontrollen över den genom att bromsa. Huvudorsakerna till förlorad kontroll är:
- Hjulen har förlorat kontakt med marken;
- För hög hastighet;
- Olämplig bromsning;
- Olämplig användning av maskinen;
- Brist på kunskap om vilka effekter som hör samman med markens beskaffenhet, särskilt på sluttande terräng.
- Felaktig användning som bogseringsfordon;

Maskinen är försedd med ett antal mikrobrytare och säkerhetsanordningar som inte får ändras eller tas bort. Om så sker upphör garantin att gälla och tillverkaren frånsäger sig allt ansvar. Innan du använder maskinen, kontrollera att säkerhetsanordningarna fungerar.

3.2 FÖRBEREDANDE ÅTGÄRDER

- Använd alltid robusta arbetsskor med halkskydd och långbyxor när maskinen används.
- Kör inte maskinen barfota eller med sandaler.
- Undvik att använda halskedjor, armband, löst sittande kläder, snören, hängande band eller slips.
- Sätt upp långt hår. Ha alltid på dig öronskydd.
- Kontrollera noggrant hela arbetsområdet och avlägsna allt som kan kastas ut från maskinen (stenar, kvistar, ståltråd, etc.)

VIKTIGT! FARA! Bensin är mycket brandfarligt.

a. Förvara bränsle i specifika behållare;

b. Fyll på bränsle endast utomhus med hjälp av en tratt och avstå från att röka under detta arbetsmoment samt var gång du hanterar bränslet.

c. Fyll på bränslet innan du startar motorn; fyll inte på med bränsle och ta inte bort locket till bränsletanken när motorn är igång eller varm.

d. Om du spiller ut bensin, sätt inte på motorn utan för bort maskinen från området där bensinspillet finns och undvik att orsaka gnistor och lågor tills bränslet har förångats och bensinångorna har skingrats.

e. Sätt alltid tillbaka locken på bensintanken och bensinbehållaren och skruva åt dem ordentligt.

Byt ut skadade ljuddämpare.

Utför en allmän kontroll före användning. Kontrollera i synnerhet kniven, samt att skruvarna och kniven inte är slitna eller skadade.
Vid slitage eller skada, byt ut hela knivgruppen med skruvar samtidigt, för att bibehålla jämvikten.
Eventuella reparationer måste utföras av en specialiserad verkstad.

Kontrollera batteriets skick regelbundet. Byt ut det om det finns skador på höljet, kåpan eller klämmorna.

3.3 UNDER ANVÄNDNINGEN

Starta inte motorn i stängda utrymmen där farliga koloxidgaser kan samlas. Starta maskinen utomhus eller i ett väl ventilerat utrymme!

Kom ihåg att motorns avgaser är giftiga!



Arbeta endast vid dagsljus eller med en god belysning och med bra sikt. Håll personer, barn och djur på avstånd från arbetsområdet.



Undvik om möjligt att arbeta på blött gräs. Undvik att arbeta i regn och vid risk för åskväder. Använd inte maskinen vid dåliga väderförhållanden, speciellt vid åska.



Innan motorn startas, koppla ur klippaggregatet eller kraftuttaget, sätt transmissionen i friläge.



Var särskilt uppmärksam när du närmar dig hinder som kan begränsa sikten.



Aktivera parkeringsbromsen när du parkerar maskinen.



Maskinen får inte användas på lutningar över 10° (17 %) oavsett körriktning.



Kom ihåg att ingen sluttning är "säker". Var särskilt uppmärksam vid arbete på sluttande gräsmatta. Uppmärksamma dessa punkter för att tappa kontroller över maskinen eller att den välter:

- **a.** Stanna inte och starta inte tvärt i upp- eller nedförsbacke;
- **b.** Tryck ner kopplingen försiktigt och låt alltid transmissionen vara ikopplad, särskilt i utförsbacke;
- **c.** Sänk hastigheten i sluttningar och vid skarpa kurvor;
- **d.** Var uppmärksam vid kullar och diken och se upp för osynliga faror;
- **e.** Klipp aldrig gräset diagonalt över en sluttning. Man bör köra uppåt och nedåt över sluttande gräsmattor och aldrig diagonalt. Var försiktig när körriktningen ändras och se till att de övre hjulen inte stöter på några hinder (stenar, grenar, rötter, etc.) vilket kan leda till att föraren tappar kontrollen över maskinen, att den glider i sidled eller välter.



Sänk hastigheten innan du ändrar körriktning i sluttande terräng och lägg alltid i parkeringsbromsen innan maskinen lämnas stående obevakad.



Var mycket försiktig i närheten av stup, diken eller vallar. Maskinen kan välta om ett hjul hamnar utanför kanten eller om kanten ger vika.



Var väldigt uppmärksam vid backning. Titta bakom dig före och under backning för att försäkra dig om att det inte finns några hinder.



Var uppmärksam vid körning med släp eller vid användning av tunga redskap:

- **a.** Använd endast godkända kopplingsdelar för bogseringsstänger;
- **b.** Kör inte med tyngre släp än att de är lätt kontrollerbara;
- **c.** Sväng inte tvärt. Var uppmärksam vid backning;
- **d.** Använd motvikter eller vikter på hjulen enligt bruksanvisningens instruktioner.



Koppla ur kniven eller kraftuttaget när du kör över ej gräsbeklädda områden, när du förflyttar dig från eller till området som ska klippas och sätt klippaggregatet i det högsta läget.



Var uppmärksam på trafiken när du använder maskinen nära vägen.



VIKTIGT! Maskinen är inte godkänd för användning på allmän väg. Den får endast användas (enligt vägtrafikförordningen) på enskilt område som inte är öppet för obehörig trafik.



Använd aldrig maskinen om skydden är skadade.



Håll aldrig händer eller fötter i närheten av eller under roterande delar. Stå alltid långt från utkastningsöppningen.



Lämna aldrig en stillastående maskin med motorn på i högt gräs för att undvika brandrisk.



När tillbehör används, rikta aldrig utkastöppningen mot personer.



Använd endast tillbehör som godkänts av maskintillverkaren.



Använd inte maskinen om tillbehören / verktygen inte har installerats på de avsedda platserna. Körning utan tillbehör kan påverka maskinens stabilitet negativt.



Var försiktig när du använder uppsamlingssäckar eller andra tillbehör som kan påverka maskinens stabilitet, särskilt på sluttningar.

Ändra inte motorns inställningar och låt inte motorn nå ett alltför högt varvtal.

Vidrör inte motorkomponenterna som blir varma under användningen. Risk för brännskador.

Koppla ur klippaggregatet eller kraftuttaget, sätt transmissionen i friläge och aktivera parkeringsbromsen. Stanna motorn och dra ur nyckeln (försäkra dig om att alla rörliga delar är helt stillastående).

- **a.** När maskinen parkeras obevakad eller förarplatsen lämnas:
- **b.** Innan någon åtgärd utförs vid blockering och innan utkastet rensas.
- **c.** Innan du kontrollerar, rengör eller utför arbeten på maskinen;
- **d.** Om du stöter emot ett främmande föremål. Kontrollera om det finns skador på maskinen och, eventuellt, reparera innan maskinen används på nytt;

Koppla ur klippaggregatet eller kraftuttaget och stanna motorn (se till att alla rörliga delar är helt stillastående).

- **a.** Innan bränsle fylls på.
- **b.** Varje gång uppsamlingssäcken tas bort eller monteras.
- **c.** Innan du ställer in klipphöjden, om detta inte kan göras från förarplatsen.

Koppla ur klippaggregatet eller kraftuttaget vid transport och när de inte används.

Minska gasen innan du stannar motorn. Stäng av bränsleförsörjningen enligt handbokens instruktioner när arbetet har avslutats.

Var uppmärksam vid användning av klippaggregat med flera knivar: en kniv som roterar kan sätta andra knivar i rörelse.

VIKTIGT – I händelse av haveri eller olyckor under arbetet, stanna genast motorn och flytta maskinen för att inte orsaka ytterligare skador; i händelse av olyckor med personskador eller skador på tredje part, påbörja omedelbart den första hjälpen som är mest lämpad för den pågående situationen och vänd dig till sjukvården för behandling. Avlägsna noga eventuellt bråte som skulle kunna orsaka skador på människor eller djur ifall de fortsätter att vara obevakade.

VARNING - Ljud- och vibrationsnivån som anges i de här instruktionerna är maximivärden för användning av maskinen. En användning av en obalanserad skärenhet, en för snabb rörelsehastighet och inget underhåll påverkar väsentligen ljudutsläpp och vibrationer. Det är därför nödvändigt att förebyggande åtgärder tillämpas för att åtgärda möjliga skador som beror på ett högt ljud och belastningar från vibrationer. Förutse underhåll av maskinen, bär hörselskydd och ta pauser under arbetet.

3.4 UNDERHÅLL OCH FÖRVARING

VIKTIGT! - Ta ur nyckeln och läs instruktionerna innan du utför någon form av rengöring, underhåll eller underhållsarbete. Bär lämpliga klädesplagg samt arbetshandskar i situationer där risk för att skada händerna föreligger.

VIKTIGT! - Använd aldrig maskinen med utslitna eller skadade delar. Trasiga eller slitna delar måste bytas ut och får aldrig repareras. Använd endast originalreservdelar, tillverkaren har inte någon som helst ansvar eller förpliktelse vid en användning av icke originala och/eller felaktiga reservdelar.

Allt justeringsarbete och underhållsarbete som inte beskrivs i den här bruksanvisningen skall utföras hos din återförsäljare eller en specialiserad serviceverkstad som har tillräckligt med kännedom och nödvändiga verktyg för att utföra ett korrekt arbete genom att bibehålla maskinens ursprungliga säkerhet. Alla slags garantier och tillverkarens förpliktelser eller ansvar upphör att gälla om maskinen körs på olämpliga underlag eller av ej kvalificerade personer.

- Efter varje användning, dra ur nyckeln och kontrollera att inga skador finns på maskinen.
- Håll muttrar och skruvar åtdragna så att maskinen alltid är säker vid användning. Ett regelbundet underhåll är nödvändigt för säkerheten och för att upprätthålla en hög prestationsnivå.

- Kontrollera regelbundet att skruvarna för klippaggregatets knivar har dragits åt ordentligt.



Använd arbetshandskar när kniven hanteras, när den tas bort och när den monteras.



När kniven slipas, kontrollera jämvikten. Alla åtgärder som rör klippaggregatet (nedmontering, slipning, jämvikt, montering eller utbyte) är komplicerade moment som kräver specifik kompetens och särskild utrustning, av den anledningen måste de alltid utföras av en specialiserad serviceverkstad.

- Kontrollera regelbundet att bromsarna fungerar. Det är viktigt att utföra underhåll för bromsarna och reparera dem vid behov.
- Byt ut klisterdekalerna med instruktioner och varningsmeddelanden, om de är slitna.
- Om maskinen inte har mekaniska transportstopp, måste tillbehören ställas på marken när maskinen parkeras, när den ställs undan eller när den lämnas obevakad.
- Ställ undan maskinen på en plats där den inte är åtkomlig för barn.



Ställ inte maskinen med bensin i tanken i ett utrymme där bensinångorna kan nås av en eldslåga, en gnista eller en värmekälla.

- Låt motorn kallna innan maskinen ställs inomhus.
- För att minska risken för brand, rensa motorn, avgasröret, batteriutrymmet och förvaringsutrymmet för bensinen från gräsrester, löv och överflödigt fett.
- För att minska risken för brand, kontrollera regelbundet att det inte finns något olje- eller bränsleläckage.
- Om tanken ska tömmas, utför detta arbete utomhus och med kall motor.
- Lämna aldrig nycklarna i och se till att de inte finns tillgängliga för barn eller obehöriga personer. Ta alltid ur nycklarna före underhåll.



VIKTIGT! – Batterisyra är frätande. Vid mekaniska skador eller vid överladdning kan den läcka ut. Undvik att andas in ångorna och låt inte syran komma i kontakt med kroppsdelar.



Inandning av syrans ångor kan orsaka skador på slemhinnor och inre organ. Uppsök en läkare snarast.



VIKTIGT! – Överladda inte batteriet. Överladdning kan leda till explosion och syraläckage.



VIKTIGT! – Syran kan skada verktygen, kläderna och andra material. Skölj omedelbart den del som utsatts för syra med vatten.



Kortslut inte batteriklämmorna. Gnistorna som uppstår kan orsaka brand.



VAR FÖRSIKTIG med de hydrauliska komponenterna. Om trycksatt hydraulikvätska läcker ut kan den tränga in i och skada huden, med behov av akut läkarvård.

3.5 TRANSPORT



VIKTIGT! - Om maskinen transporteras med hjälp av lastbil eller släpvagn, använd ramper med lämplig bärförmåga, bredd och längd.
Stäng bensinkranen (om sådan finns) vid transport, sänk ned klippaggregatet eller tillbehöret, lägg i parkeringsbromsen och fäst maskinen ordentligt vid transportfordonet med hjälp av rep eller kedjor.

3.6 MILJÖSKYDD

- Hänsyn till miljön måste prioriteras när maskinen används, för att värna om samhället och miljön. Det är därför viktigt att: Undvika att störa omgivningen.
- Följa alla lokala bestämmelser noggrant gällande bortskaffning av förpackningsmaterial, olja, bensin, filter, nedslitna delar eller komponenter som kan utgöra en fara för miljön. Dessa avfall får inte hanteras som hushållsavfall utan måste separeras och lämnas in till specifika insamlingsstationer som ser till att materialen återvinns.
- Följ noggrant alla lokala bestämmelser gällande restmaterial som uppkommer när gräsklippningen avslutats.
- När maskinen inte används längre, får den inte överges i miljön utan den måste föras till en insamlingsstation, i enlighet med lokala föreskrifter.

4 FÖRSÄKRING AV GRÄSKLIPPAREN

Kontrollera gräsklipparens försäkring.

Kontakta ditt försäkringsbolag.

Du måste teckna en trafikförsäkring som även täcker brand, skada och stöld.

5 MONTERING

Före den första användningen, ladda batteriet helt.

Använd inte maskinen förrän du har avslutat indikationerna i avsnittet "MONTERING".

Uppackningen och monteringen måste färdigställas på en plan och stabil yta där tillräckligt med plats finns för att förflytta maskinen och emballaget, med hjälp av lämpliga verktyg.

5.1 MONTERINGSKOMPONENTER (3)

Maskinen överlämnas med demonterat säte och ratt och batteriet på rätt plats med frånkopplat.

Emballaget innehåller monteringskomponenterna (3) som anges i följande tabell:

Pos.	N.	Beskrivning	Mått
A	2	Stift	6 x 36
B	1	Mellanläggsbricka.	6x38x0,5
C	1	Mellanläggsbricka.	16x38x1,0
D	2	Tändningsnyckel	/
E	2	Batterimutter	/
F	2	Batteriskruv	/
G	2	Mutter	M8
H	1	Dragstång	/
J	2	Skruv	8x20
R	4	Bricka	14 x 8,2 x 2

5.2 MOTORHUV (5:A)

För åtkomst till bensinkranen, batteriet och motorn, öppna motorhuven.

Motorhuven öppnas så som indikeras nedan:

1. Frigör gummistrappen (5:B) som sitter på motorhuvens främre kant.
2. Lyft motorhuven försiktigt. För att stänka motorhuven, sänk ner den och fäst strappen för att blockera den.

Motorn får inte startas med motorhuven öppen.

5.3 BATTERI

För typ av batteri att använda, se stycket "0 TABELL MED TEKNISKA DATA".

VIKTIGT! Syran i batteriet är frätande och kan vara skadlig vid kontakt. Hantera batteriet försiktigt och var noga med att inte låta vätskan komma ut.

Kontrollera inte och/eller fyll på batterivätskan.

5.3.1 Ansluta batteriet (6)

Anslut batteriet till maskinens elsystem genom att använda skruvarna och muttrarna (6:F; 6:E)

1. Anslut den röda kabeln till batteriets pluspol (+).
2. Anslut den svarta kabeln till batteriets minuspol (-).

Batteriet kan kortslutas eller skadas om kablarna ansluts i omvänd ordning.

Generatorn och batteriet skadas om kablarna utväxlas.

Dra åt kablarna ordentligt. Kablar som lossats kan leda till brand.

Sätt aldrig igång motorn om batteriet inte är anslutet. Generatorn och elsystemet kan skadas allvarligt.

5.3.2 Ladda batteriet

Före den första användningen, ladda batteriet helt.

För laddningsprocedurerna, se 9.10.

5.4 SÄTE (7)

1. Demontera följande komponenter från sätets stöd:
   - 4 muttrar (för blockering vid transport, ej använda).
   - 4 skruvar. (7:K)
   - 4 ansatsbrickor. (7:L)
   - 4 Bricka (7:R)
2. Placera sätet på det motsvarande stödet på fästet.
3. Montera ansatsbrickorna (7:L) på skruvarna. (7:K), med brickorna (7:R).

4. Sätt i skruvarna och ansatsbrickorna i hålen på sätets fäste och i hålen på sätets undersida. Skruva fast sätet i rätt position.

Åtdragningsmoment: 9 ± 1,7 Nm.

Sätet skadas om skruvarna dras åt med ett moment över 9 ± 1,7 Nm.

5. Kontrollera att sätet löper lätt i bygelns öppningar.

Sätet är fällbart. Om maskinen lämnas utomhus i regn, fäll sätet framåt för att undvika att kudden blir blöt.

5.5 RATT (8)

För att reducera rattstångens spel minimalt, montera brickorna på 0,5 mm och/eller 1 mm (3:C; 3:B) på rattstången mellan hylsorna pos. (8:A) på följande vis.

1. Montera muffen (8:B) på rattstången och fäst den genom att sätta in en av kontakterna (8:C) i cirka 1/3 av dess längd.
2. Dra muffen och rattstången uppåt.
3. Kontrollera att brickan på 0,5 mm, brickan på 1 mm eller båda kan sättas in i öppningen som skapas i punkt (8:A). Isättningen av brickan (brickorna) får inte forceras eftersom det måste finnas ett lätt axelspel.
4. Ta ut kontakten (8:C) med enheten (8:D) och demontera muffen.
5. Montera brickan (brickorna) så som indikeras i punkt 3 ovan.
6. Montera muffen på rattstången och fäst den genom att helt sätta in kontakterna. Blockera rattstången.

5.6 DRAGSTÅNG (9)

Montera dragstången (9:B) på maskinens bakre del.

Använd skruvarna och muttrarna (9:A; 9:C).

Åtdragningsmoment: 22 Nm.

5.7 STÖD MED SNABBFRÅNKOPPLING (1:N)

Stöden med snabbfrånkoppling och tillhörande instruktioner för installationen tillhandahålls i en separat förpackning.

Installera stöden med snabbfrånkoppling på maskinens främre drivaxlar.

5.8 DÄCKTRYCK

För däcktrycket att använda, se stycket “0 TABELL MED TEKNISKA DATA”.

5.9 TILLBEHÖR

För montering av tillbehör, se monteringsguiden som levereras tillsammans med varje tillbehör.

OBS: I detta fall klassas klippaggregatet som ett tillbehör.

6 REGLAGE

6.1 MEKANISK PEDAL FÖR ATT LYFTA TILLBEHÖR (10:C)

Styr spaken (10:C1) och används för att ställa tillbehören från arbetsläge till transportläge.

- Transportläge: Tryck ner gaspedalen till botten och ta bort foten. Pedalen förblir nedtryckt.
- Arbetsläge: Tryck och släpp upp pedalen långsamt.

Övergå inte till transportläge medan det anslutna tillbehöret är igång. Detta kan förstöra drivremmen.

6.2 PARKERINGSBROMSPEDAL (10:B)

Tryck aldrig på pedalen under körningen.

Risk för överhettning av transmissionen.

Pedalen (9:B) kan stå i följande lägen:

Uppsläppt. Kopplingen är inte aktiverad. Parkeringsbromsen är inte aktiverad.

Nedtryckt till hälften. Framdrivningen är inaktiverad. Parkeringsbromsen är inte aktiverad.

Helt nedtryckt. Framdrivningen är inaktiverad. Parkeringsbromsen är helt aktiverad men inte blockerad. Denna position används även som nödbroms.

6.3 SPAK FÖR ATT BLOCKERA PARKERINGSBROMSEN (10:A)

Blockerar pedalen “koppling-broms” i helt nedtryckt läge. Denna funktion används för att blockera maskinen på sluttningar, under transport osv. när motorn är stilla.

Blockering:

1. Tryck ner pedalen (10:B) helt.
2. Flytta stoppet (10:A) åt höger.
3. Släpp upp pedalen (10:B).
4. Släpp upp stoppet (10:A).

Avblockering:

1. Tryck ner och släpp upp pedalen (10:B).

6.4 FRAMDRIVNINGSPEDAL (10:F)

Om maskinen inte bromsar som den ska när pedalen är uppsläppt, använd den vänstra pedalen (9:B) som nödbroms.

Pedalen avgör transmissionsförhållandet mellan motorn och drivhjulen (= hastigheten).

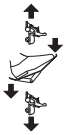

(○) Tryck på pedalen framåt, – maskinen kör framåt.

(○) När det inte finns en last på pedalen – maskinen är stilla.

(○) Tryck pedalen bakåt – maskinen backar.När du reducerar trycket mot pedalen – maskinen bromsar.

På pedalens övre del finns det en platta som kan justeras för att anpassas till förarens fot.

Om maskinen inte bromsar som den ska när pedalen är uppsläppt, använd den vänstra pedalen (10:B) som nödbroms.

6.5 RATT (10:D)

Rattens höjd kan justeras oändligt.

Skruva loss regleringsratten (10:E) för styrningen för att lyfta eller sänka ratten till önskat läge. Dra åt.

Reglera inte ratten under körningen.

Vrid aldrig ratten när maskinen är stilla med ett nedsänkt verktyg. Det föreligger risk för onormal belastning på servostyrningen och styrdelarna.

6.6 GASREGLAGE (GASPEDAL) (11:A; 12:A) MOD.: [B&S Intek] [B&S Vanguard] [ST.]

Reglage för att styra motorvarvtalet.

Full gas - använd alltid full gas under maskinens användning.

Minsta varvtal.

6.7 LUFTREGLAGE (I FÖREKOMMANDE FALL) (12:B) MOD.: [ST.]

Reglage för att stänga lufttillförseln vid kallstart.

Reglage helt ute (12:B1) – stängd spjällventil. För kallstarter.

Reglage tryckt bakåt (12:B2) – öppen spjällventil. För kallstarter och under körningen.

När motorn är varm ska du inte köra med stängd luftöppning.

Vissa modeller har ett system som automatiskt kontrollerar chocken i karburatorn då motorn tänds och vid uppvärmning.

6.8 TÄNDLÅS/STRÅLKASTARE (11:C; 12:C)

Tändlåset används för att starta och stoppa motorn.

Den fungerar även som strömbrytare för strålkastaren.

När du lämnar förarplatsen ska du inte låta nyckeln sitta i läge 2 eller 3. Det är brandrisk – bränslet kan komma in i motorn via förgasaren – och att batteriet laddas ut och utsätts för skador.

Nyckelns fyra positioner:

1. Stoppläge – motorn är kortsluten. Nyckeln kan dras ut.

2. Kör läge – strålkastaren lyser.

3. Kör läge – strålkastaren lyser inte.

ta läge, aktiveras startmotorn. När motorn är igång, släpp upp nyckeln som återgår till körläge 3. Vrid nyckeln till läge 2 för att sätta på strålkastaren.

6.9 KRAFTUTTAG (11:D; 12:D)

Kraftuttaget får aldrig aktiveras när den främre tillbehörslyften är i transportläge. Det förstör remdriften.

Knapp för koppling/frånkoppling av kraftuttag (11:D, 12:D). Tryck på knappen för att koppla/koppla ifrån kraftuttaget.

6.10 TIMRÄKNARE (13:A)

Indikerar antalet körtimmar. Den är aktiv endast när motorn är igång.

6.11 JUSTERING AV SKÄRHÖJDEN (11:E; 12:E)

Maskinen är försedd med ett reglage för användning av skärplattan med elektrisk regulator av skärhöjden.


Brytarna gör att du kan utföra en kontinuerlig reglering av skärhöjden.
Skärplanet ansluts till uttaget (13:B).

6.12 SPAK FÖR IKOPPLING / FRÅNKOPPLING AV TRANSMISSION (14; 15)

Spak som utesluter variabel transmission.


2WD är försedd med en spak som är ansluten till bakaxeln. Se (14:A)
4WD är försedd med två spakar som är anslutna till bakaxeln (15:A) och framaxeln (15:B).

Ikopplings- / urkopplingsspaken får aldrig stå mellan den yttre och inre positionen. Detta överhettar och skadar transmissionen.

Spakarna gör att du kan flytta maskinen manuellt (tryck eller bogsering) utan att sätta igång den.
De två positionerna är:
Aktiverad transmission (14:A1; 15:A1-B1- transmissionen är aktiverad för normal användning.
Inaktiverad transmission (14:A2; 15:A2-B2) – transmissionen är inaktiverad. Maskinen kan förflyttas manuellt.
Undvik att bogsera maskinen länga sträckor eller med en hög hastighet. Transmissionen kan skadas.

Aktivera inte maskinen med den främre spaken i yttre läge. Det är risk för skador och oljeläckor i framaxeln.

6.13 SÄTETS JUSTERING (16:B)


Sätet kan regleras framåt och bakåt enligt beskrivningarna som följer:

1. Flytta justerspaken (16:A) uppåt.
2. Justera sätet till önskat läge.
3. Släpp upp styrspaken (16:A) för att blockera sätet.

Sätet är försett med en säkerhetsbrytare som är ansluten till maskinens säkerhetssystem.
Det innebär att när ingen sitter på sätet så kan inte maskinen startas. (Se 7.6.2).

6.14 MOTORHUV

För läte för åtkomst till bensinkranen, batteriet och motorn, se 5.2.

6.15 STÖD MED SNABBFRÅNKOPPLING (16:C)


Dessa stöd gör att du smidigt och snabbt kan övergå från ett tillbehör till ett annat.
Stöden med snabbfrånkoppling gör att du smidigt kan flytta plattan mellan två lägen, dvs.:

- Normalt läge med helt utsträckt rem.
- Backat läge i förhållande till normalläge, med lossad rem, så att plattan närmar sig mer till basmaskinen.

Eftersom remsträckaren frigörs från remmen, underlättar stöden med snabbfrånkoppling bytet av remmen och plattan. Dessutom underlättar de övergången från tvättläget till arbetsläget.

Uppsläppning av remspänningen (17; 18)

Se även instruktionerna som ingår med tillbehöret och med stödet med snabbfrånkoppling.

1. Ta bort pinnbultarna och blockeringsstiften (17:C) från båda sidorna.
2. Öppna stöden med snabbfrånkoppling genom att trycka på de bakre sektionerna med hälen (17:A).

När stöden med snabbfrånkoppling är öppna, är tillbehörets armar fria och kan inte fästas ordentligt i fästet.

För eventuella justerings- eller underhållsåtgärder, sätt tillbaka armarna på stöden och stäng det.

1. Utför korrigerande åtgärder vid behov, som till exempel:

- Frigör remmen.
- Byt ut tillbehöret genom att frigöra armarna (19).

Remspänning (17; 18)
Spänn först en sida och sedan den andra och håll dig till instruktionerna nedan.

Vrid inte spaken med händerna. Det är risk för klämskador.

1. Sätt en fot på spaken (18:A) och vrid den försiktigt ett halvt varv framåt.
2. Installera pinnbulten och blockeringsstiftet (17:C).
3. Upprepa åtgärden från den andra sidan.

7 START OCH DRIFT

7.1 FÖRSIKTIGHETSÅTGÄRDER

Kontrollera alltid att motoroljenivån är riktig. Detta är särskilt viktigt när du arbetar i sluttningar (se 7.4).
Var mycket försiktig när du arbetar i sluttningar: Utför ingen plötslig start eller inbromsning, använd inte maskinen tvärgående och rör dig alltid uppifrån och nedåt eller nedifrån och uppåt.
Dra åt parkeringsbromsen när du parkerar maskinen.

Maskinen får inte användas på sluttningar över 10°, oavsett körriktning.

Sänk hastigheten på sluttningar och i snäva kurvor för att undvika vältning och att förlora kontrollen över maskinen.

Kör med max. hastighet och sväng inte styrningen helt. Maskinen kan välta.

Håll händer och fötter borta från styrningens ledade koppling och sätets stöd. Det är risk för klämskador.

7.2 KOMBINERAD ANVÄNDNING AV TILLBEHÖR

Gällande kombinerad användning av tillbehör, se "TABELL FÖR KORREKT KOMBINATION AV TILLBEHÖR" i avsnittet "0 TABELL MED TEKNISKA DATA".

7.3 BRÄNSLEPÅFYLLNING (19)

Använd endast blyfri bensin. Blanda inte bensin med olja.

För tankens rymd, se stycket “0 TABELL MED TEKNISKA DATA”. Lockets genomskinlighet gör att du lätt kan kontrollera nivån.

OBS! Bensinen förstörs och får inte vara kvar i tanken över 30 dagar.

Det går att använda ekologiska bränslen, som t.ex. alkylatbensin. Sammansättningen i dessa bränslen har en mindre inverkan på människor och miljön.
Inga negativa effekter har meddelats, som kan härledas till användningen av dessa bränslen. Trots det så finns det alkylatbensin i handeln som vi inte kan ge fullständig information om gällande dess användning.
För mer information rekommenderas att konsultera de instruktioner och uppgifter som tillhandahållits från återförsäljaren av alkylatbensin.
Fyll inte tanken helt.
Lämna lite utrymme (motsvarande minst hela tappens storlek + 1 - 2 cm av tankens övre del) så att bensinen kan expandera utan att rinna över när den värms upp.

Vid användning som innebär en långtidsförvaring (t ex.: under vintern), ska du fylla på en tillräcklig bränslemängd för att kunna utföra den senaste proceduren.
Innan du ställer undan maskinen, ska du helt tömma bränsletanken (se 11).

7.4 KONTROLL AV MOTOROLJENIVÅN (21; 22)

Maskinen överlämnas med full oljetank.

Innan du sätter på motorn ska du kontrollera motoroljenivån.

För att kontrollera/fylla på motorolja, se 9.5.1.

7.5 KONTROLL AV VÄXELLÅDSOLJENIVÅN

För att kontrollera/fylla på motorolja, se 9.7.1.

7.6 SÄKERHETSKONTROLLER

När du testar maskinen, kontrollera att resultaten av säkerhetskontrollerna motsvarar det som står i följande tabeller.

Utför alltid säkerhetskontrollerna före användning.
Om något av resultaten skiljer sig från det som indikeras i följande tabeller, går det inte att använda maskinen! Överlämna maskinen till ett servicecenter för kontroll av fallet och för reparation.

7.6.1 Allmän säkerhetskontroll

Föremål	Resultat
Bränslesystem och anslutningar.	Inget läckage.
Elkablar.	All isolering är intakt.Ingen mekanisk skada.

Föremål	Resultat
Avgassystem.	Inget läckage i anslutningspunkterna. Alla skruvar är åtdragna.
Oljekrets	Inget läckage. Ingen skada.
Flytta maskinen framåt/bakåt och släpp upp färdbromsen-traktionen.	Maskinen stannar.
Körtest	Ingen felaktig vibration. Inget onormalt ljud.

7.6.2 Elektrisk säkerhetskontroll

Status	Åtgärd	Resultat
Parkeringsbromspedalen är inte nedtryckt.	Försök att starta maskinen.	Motorn startar inte.
Motorn är på.	Föraren reser sig från sätet.	Motorn stannar.

7.7 START/ARBETE

När du använder maskinen måste motorhuven vara stängd och låst.

Använd alltid full gas när maskinen används.

Vid start av maskinen, vänta 2 sekunder i startläge innan motorn slås på.

1. Öppna bensinkranen (24).
2. Kontrollera att tändstiftskablarna är isatta i motsvarande tändstift.
3. Kontrollera att kraftuttaget är frånkopplat (11:D; 12:D).
4. Håll inte foten på färdbromsen/traktionen (10:F).

Kallstart

1. Koppla transmissionen (14:A1),(15:A1; 15:B1).
2. Aktivera parkeringsbromsen (10:B).
3. Ställ gaspedalen på full gas (11:A; 12:A).
4. Dra ut luftreglaget fullständigt (12:B1) (i förekommande fall).
5. Vrid tändningsnyckeln och starta.

Vänta några minuter för att värma oljan innan något arbete inleds med maskinen.

Varmstart

1. Koppla transmissionen (14:A1),(15:A1; 15:B1).
2. Aktivera parkeringsbromsen (10:B).
3. Ställ gaspedalen på full gas (11:A; 12:A).
4. Luftreglaget ska tryckas (12:B2) (i förekommande fall).
5. Vrid tändningsnyckeln och starta.

För att fortsätta, se instruktionerna i avsnitt 7.7.1.

7.7.1 Drift

Gör så här för att köra maskinen:

- Tryck ner pedalen (10:B) i botten och släpp upp den.
- Aktivera pedalen (10:F) för att sätta maskinen i rörelse.
- Kör till arbetsområdet.
- Om du har något tillbehör monterat fram, aktivera kraftuttaget (11:D, 12:D).
- Sätt igång med arbetet.

7.8 STOPP

För att starta maskinen, gör som beskrivs nedan:

- Koppla ifrån kraftuttaget (11:D, 12:D).
- Aktivera parkeringsbromsen (10:B).
- Låt motorn gå på tomgång i en eller två minuter.
- Stäng av motorn genom att vrida nyckeln.
- Stäng bensinkranen. Denna anvisning är särskilt viktig om maskinen ska transporteras på ett släp eller liknande.

Om du behöver avlägsna dig från maskinen, koppla ifrån tändstiftskablarna och ta ut tändningsnyckeln.

Motorn kan vara mycket varm omedelbart efter avstängningen. Vidrör inte avgasröret, motorn eller kylflikarna. Fara för brännskador.

7.9 RENGÖRING

För att minska brandrisken, försäkra dig om att det inte finns gräs, blad el-

ler olja på motorn, avgasröret, batteriet och bränsletanken.
För att minska brandrisken, kontrollera regelbundet att det inte finns oljeläckor och/eller bränsleläckor.

Använd aldrig högtryckstvättar. De kan skada axelpackningarna, elkomponenterna och de hydrauliska ventilerna.

Rengör alltid maskinen efter användningen. Följ dessa instruktioner för rengöring:

- Spruta inte vatten direkt på motorn.
- Rengör motorn med en borste och / eller tryckluft.
- Rengör luftuttaget för motorkylning.
- Efter rengöringen med vatten, starta maskinen och eventuella klippaggregat för att avlägsna vatten som annars kan tränga in i lagren och orsaka skador.

8 ANVÄNDNING AV TILLBEHÖRET

Kontrollera att gräsytan som skall klippas är helt fri från främmande föremål som t.ex. stenar.

8.1 KLIPPHÖJD

Bästa klippresultat uppnås då gräsets översta tredjedel klipps bort. Se fig. 23.

Om gräset är högt och skall klippas mycket, klipp två gånger med olika klipphöjder.

Använd inte de lägsta klipphöjderna om gräsmattans underlag är ojämnt,

då finns det risk för att knivarna skadas mot underlaget och att gräsmattans översta jordlager skalas bort.

8.2 RÅD FÖR TRIMNINGEN

För att uppnå optimala trimningsresultat, följ anvisningarna nedan.

- Klipp gräset ofta.
- Sätt igång motorn på fullt varvtal.
- Gräset får inte vara vått.
- Använd skarpa blad.
- Se till att den undre delen avskärplattan är ren.

9 UNDERHÅLL

9.1 SERVICEPROGRAM

För att bevara maskinen i optimalt skick vad gäller tillförlitlighet, driftsäkerhet och miljösäkerhet ska serviceprogrammet STIGA SpA följas noga.

Åtgärdspunkterna i detta program illustreras i den medföljande underhållshandboken STIGA SpA.

Baskontrollen ska alltid utföras av en auktoriserad verkstad.

Den första kontrollen och den mellanliggande kontrollen ska utföras av en auktoriserad verkstad, men kan även utföras av användaren.

Procedurerna står i handboken och beskrivs i kapitlet “7 START OCH DRIFT”, samt står nedan.

Kontrollerna som utförs av en auktoriserad serviceverkstad garanterar ett professionellt arbete och originalreservdelar.

Handboken stämplas vid varje baskontroll och varje mellanliggande kontroll som utförs av en auktoriserad verkstad. En handbok med dessa

9.2 FÖRBEREDELSE

Alla kontroller och underhållsåtgärder måste utföras med stillastående maskin och avstängd motor.

Dra alltid åt parkeringsbromsen för at undvika att maskinen flyttar sig.

Stäng av motorn.

Undvik plötsliga starter av motorn genom att ta bort tändstiftskablarna och tändningsnyckeln.

9.3 TABELL FÖR UNDERHÅLL

Se kapitel "13 SAMMANFATTANDE TABELL FÖR UNDERHÅLL" Tabellen har syftet att hjälpa er med att hålla maskinen i effektivt skick. Tabellen innehåller de huvudsakliga underhållsåtgärderna och relativa tidsintervall. Utför motsvarande åtgärd beroende på förfallodatumet.

Byt olja oftare, om motorn ska användas i svåra förhållanden eller med en hög omgivningstemperatur.

9.4 DÄCKTRYCK

Justera däcktrycket enligt värdena som står i stycke “0 TABELL MED TEKNISKA DATA”.

9.5 PÅFYLLNING/BYTE AV MOTOROLJA

För detta underhållsarbete, se även motorns handbok som ingår med maskinen

9.5.1 Kontroll/påfyllning (21; 22)

Kontrollera oljenivån före varje användning. För kontrollen måste maskinen vara plan.

Rengör området runt stången. Skruva loss och ta ut den. Rengör stånge.

Sätt i stången helt och skruva fast den. Lossa och ta åter ut stången. Kontrollera oljenivån.
Fyll på om nivån är under markeringen "FULL" (21; 22)

Oljenivån får aldrig överstiga tecknet "FULL". Motorn överhettas annars. Om oljenivån överstiger markeringen "FULL", måste den tömmas ut tills rätt nivå nås.

Byt olja oftare om motorn ska användas i svåra förhållanden eller med en hög miljötemperatur.

9.5.2 Byte/påfyllning (21; 22)

För åtgärdsintervall se kapitel 13.

För typ av olja att använda, se stycket "0 TABELL MED TEKNISKA DATA". Använd olja utan tillsatser.

Byt olja med varm motor.

Motoroljan kan vara mycket varm om man tar bort den omedelbart efter att ha stängt av motorn. Låt motorn svalna i några minuter innan du tar ut oljan.

Utför följande procedur:

1. Placera maskinen på en plan yta.
2. Dra åt parkeringsbromsen.
3. Öppna motorhuven.
4. Ta tag i strappen på oljans avgasrör. Använd en justerbar klämma, polygrip eller liknande (21:A; 22:A).
5. Flytta strappen längs oljans avgasrör 3-4 cm uppåt och ta bort proppen.
6. Samla upp oljan i en behållare.

OBS! Var noga med att inte hälla olja på drivremmarna.

7. Lämna in oljan för bortskaffning enligt gällande bestämmelser.
8. Sätt i oljetömningsproppen och sätt strappen ovanför proppen.
9. Rengör eventuella oljeläckor.
10. Ta ut oljestången och fyll på med ny olja. För oljemängd att använda, se stycket "0 TABELL MED TEKNISKA DATA".
11. Vid varje påfyllning, ska du starta motorn och köra på lägsta varvtal i 30 sekunder.
12. Kontrollera att det inte finns några oljeläckor.
13. Stäng av motorn. Vänta i 30 sekunder och kontrollera sedan oljenivån igen enligt anvisningarna i avsnitt 9.5.1.

9.5.3 Byte av oljefilter (om närvarande)

För detta underhållsarbete, se även motorns handbok som ingår med maskinen.

För åtgärdsintervall se kapitel 13.

För denna typ av underhåll rekommenderas att vända sig till en auktoriserad serviceverkstad.

Först ska du tömma ut motoroljan och sätta i tömningsproppen så som beskrivs ovan. Byt sedan ut oljefiltret på följande vis:

- Rengör området runt filtret och demontera det.
- Fukta tätningen på det nya filtret med olja.
- Installera filtret. Först ska du skruva fast filtret så att tätningen kommer i kontakt med motorn. Skruva sedan fast filtret ytterligare ½ eller ¾ varv.
- Sätt igång med punkt 7 enligt anvisningarna i avsnitt 9.4.3.

9.6 BYTE AV BRÄNSLEFILTER (21:B, 22:B)

För detta underhållsarbete, se även motorns handbok som ingår med maskinen.

För åtgärdsintervall se kapitel 13.

Efter att ha installerat det nya filtret, se om de finns bränsleläckor.

9.7 KONTROLL / PÅFYLLNING AV TRANSMISSIONSOLJA [4WD]

För åtgärdsintervall se kapitel 13.

För typ oljemängd att använda, se stycket "0 TABELL MED TEKNISKA DATA".

9.7.1 Kontroll/påfyllning (25)

1. Placera maskinen på en plan yta.
2. Kontrollera oljenivån i tanken (25:A). Nivån ska vara på linjen.
3. Fyll på vid behov.

9.7.2 Byte

Tömma ut olja

1. Aktivera maskinen vid olika hastigheter i 10-20 minuter för att värma växellådsoljan.
2. Placera maskinen på en plan yta.
3. Dra åt parkeringsbromsen.
4. Ställ frånkopplingsspakarna på A1 - B1 så som visas i fig. (15:A; 15:B)
5. Placera en behållare under bakvagnen eller under framvagnen.
6. Öppna motorhuven och ta ut oljetankens propp.

För oljetömningsproppen, använd endast ett fyrkantigt fäste på 3/8 tum. Andra verktyg kan skada proppen.

7. Ta bort oljans tömningspropp från bakvagnen (26:A).
8. Ta bort de 2 tömningspropparna från framvagnen. Använd en rörnyckel på 12 mm. Låt oljan i framvagnen och rören flöda ut (27).
9. Kontrollera att tätningarna på tömningspropparna till framvagnen är intakta (27). Montera tillbaka propparna. Åtdragningsmoment: 15-17 Nm.
10. Kontrollera att tätningen på bakvagnens oljetömningspropp är intakt (26:A). Återmontera den i bakvagnen. Dra åt oljetömningsproppen med ett moment på 5 Nm.

Oljetömningsproppen kan skadas om den dras åt med ett moment på över 5 Nm.

11. Sug ut oljan ur tankens djupaste sektion med en oljeutdragare (27).
12. Källhantera oljan enligt lokala bestämmelser.

Påfyllning

1. Fyll på oljetanken med ny olja.
2. Kontrollera att spaken för frigöring av bakvagnens koppling är frånkopplad.
3. Starta motorn. När motorn sätts på, flyttas spaken för frånkoppling av framvagnens transmission automatiskt inåt.

Aktivera aldrig motorn när spaken för frånkoppling av bakvagnens transmission är aktiverad och spaken för frånkoppling av transmissionen för framvagnen är inaktiverad (15:A; 15:B). Tätningarna på framvagnen kan skadas.

Om motorn sätts på i stängda lokaler, måste man ansluta en avgasinsugsanordning vid motorns avgasrör.

4. Koppla ifrån spaken från urkoppling av transmissionen för framvagnen.

OBS! Oljan sugs snabbt in i anläggningen. Tanken ska fyllas på kontinuerligt, tills den blir full, för att fylla kretsen och se till att det inte sugs in luft i anläggningen, vilket aldrig får ske.

5. Justera gaspedalen framåt och blockera den med en träkil (29).
6. Vrid den framåt i en minut.
7. Flytta träkilen och justera gaspedalen i motsatt läge. Fortsätt med att fylla på olja.
8. Vrid den i motsatt riktning i en minut.
9. Byt körriktning varje minut så som indikeras ovan och fortsätta att hälla på olja tills det inte finns någon luftrörelse i tanken.
10. Stäng av motorn, sätt på locket (25:B) på oljetanken och stäng motorhuven.
11. Aktivera maskinen med olika hastigheter i några minuter och reglera tankens oljenivå vid behov.

9.8 KONTROLL AV REMTRANSMISSION

kontrollera att alla remmar är intakta.

För åtgärdsintervall se kapitel 13.

9.9 STYRNING

För åtgärdsintervall se kapitel 13.

9.9.1 Kontroller

Vrid styrningen något framåt och bakåt.
Det får inte vara något mekaniskt spel i styrkedjorna.

9.9.2 Justering (31)

Justera vid behov kedjorna i styrningen så som följs:

1. Ställ maskinen med raka hjul.
2. Justera styrkedjorna med de två muttrarna som sitter under mittpunkten (31).
3. Justera båda muttrarna på samma sätt tills allt spel har försvunnit.
4. Testa maskinen genom att flytta den framåt i en rak linje och kontrollera att styrningen inte är utanför mittläget.
5. Om styrningen är utanför mittläget, lossa en mutter och dra åt den andra.

Sträck inte styrkedjorna för mycket. Det kan göra att styrningen blir styv och det skulle öka slitaget på kedjorna.

9.10 BATTERI

För information om vilken typ av batteri som används i maskinen, se "0 TABELL MED TEKNISKA DATA".

VIKTIGT! Batterisyra är frätande och kan vara skadlig vid kontakt.
Hantera batteriet försiktigt och se till att den inte läcker ut.

Om syran kommer i kontakt med ögonen eller huden, kan det leda till allvarliga skador. Om en kroppsdel kommer i kontakt med syran, skölj omedelbart och rikligt med vatten och vänd dig snarast till en läkare.

Batterivätskan behöver inte kontrolleras eller fyllas på.

Det enda underhållsingreppet som krävs är att ladda batteriet, t ex. efter en längre förvaringsperiod.

Batteriet kan laddas:

- med motorn
- med batteriladdaren.

9.10.1 Laddning med motorn

Detta läge är möjligt endast om batteriet har en liten laddning som möjliggör igångsättning.

- Vid ett nytt batteri, anslut batterikablarna.
- Ta maskinen utomhus.
- Sätt igång den genom att följa anvisningarna i denna handbok.
- Låt motorn vara igång oavbrutet i 45 minuter (den tid som behövs för att helt ladda batteriet).
- Stäng av motorn.

9.10.2 Laddning med batteriladdare

Använd en batteriladdare med likström. Användningen av en standardbatteriladdare kan skada batteriet.
För ytterligare information, vänd dig till din återförsäljare.

Innan du ansluter batteriladdaren, koppla ifrån batteriet från elsystemet.

9.10.3 Demontering/montering

Batteriet sitter under motorhuven.

Anslut och koppla ifrån kablarna på följande vis under montering av demontering av batteriet:

1. Under demonteringen. Först av allt ska du ansluta den svarta kabeln till batteriets minuspol (-). Anslut sedan den röda kabeln till batteriets pluspol (+).
2. Under monteringen. Först ansluter du den röda kabeln till batteriets pluspol (+). Anslut sedan den svarta kabeln till batteriets minuspol (-).

Batteriet kan kortslutas eller skadas om kablarna kopplas ifrån/ansluts i omvänd ordning.
Generatorn och batteriet skadas om kablarna utväxlas.
Dra åt kablarna ordentligt. Kablar som lossats kan leda till brand.
Sätt aldrig igång motorn om batteriet inte är anslutet. Generatorn och elsystemet kan skadas allvarligt.

9.10.4 Rengöring

Om batteriklämmorna är oxiderade måste de rengöras.

Rengör batteriklämmorna med en järnborste och smörj dem.

9.11 LUFTFILTER, MOTOR (31, 32)

För åtgärdsintervall se kapitel 13.

För detta underhållsarbete, se även motorns handbok som ingår med maskinen.

9.11.1 Rengöring/Byte - mod.: [B&S Intek] (32)

För åtgärdsintervall se kapitel 13.

OBS! Filtren ska rengöras/bytas ut of-

tare om maskinen arbetar på mycket dammig mark.

Ta bort/installera filtren på följande vis:

1. Rengör noga området kring luftfiltrets hus (32:A).
2. Demontera luftfiltrets kåpa genom att ta bort de två skruvarna.
3. Ta bort pappersfiltret (32:B). Förhindra att smutsen tränger in i förgasaren. Rengör luftfilterhuset.
4. Rengör luftfiltret genom att försiktigt knacka det mot en plan yta. Om filtret är mycket smutsigt, byt ut det.
5. Återmontera allt i omvänd ordning i förhållande till demonteringen.

För att rengöra pappersfiltret, använd inte tryckluft eller lösningsmedel baserade på råolja, t. ex. fotogen. Då kan filtret skadas.

Pappersfiltret kräver ingen smörjning.

9.11.2 Rengöring / Utbyte - mod.: [B&S Vanguard] (33)

För åtgärdsintervall se kapitel 13.

OBS! Filtren ska rengöras/bytas ut oftare om maskinen arbetar på mycket dammig mark.

Ta bort/installera filtren på följande vis.

1. Rengör noga området kring luftfilterkåpan.
2. Demontera luftfiltrets kåpa (33:A) genom att ta bort de två klamrarna.
3. Demontera filterenheten (33:B). Förfiltret sitter ovanför luftfiltret. Förhindra att smutsen tränger in i förgasaren. Rengör luftfilterhuset.
4. Rengör luftfiltret genom att försiktigt knacka det mot en plan yta. Om filtret är mycket smutsigt, byt ut det.
5. Rengör förfiltret. Om filtret är mycket smutsigt, byt ut det.
6. Återmontera allt i omvänd ordning i förhållande till demonteringen.

9.11.3 Rengöring/Byte - mod.: [ST.] (34)

Se kapitel 13 för information om åtgärdens tid.

ANMÄRKNING! Filtren ska rengöras/bytas oftare om maskinen arbetar på en mycket dammig mark.

Avlägsna/installera luftfiltren på följande sätt:

1. Rengör området runt filterlocket (34:A).
2. Öppna locket (34:A) genom att vrida på öppningshandtaget (34:B).
3. Ta bort filterelementet (34:C, 34:D).
4. Ta bort förfiltret i svamp (34:D) från patronen (34:C).
5. Knacka patronen (34:C) mot ett hårt underlag och blås med komprimerad luft från insidan för att bort damm och skräp.
6. Tvätta förfiltret i svamp (34:D) med vatten och rengöringsmedel och låt det torka i luften.
7. Avlägsna damm och skräp inne i filterhuset (34:E) och sörj för att stänga insugskanalen med en trasa (34:F) för att undvika att sådant kommer in i motorn.
8. Ta bort trasan (34:F), sätt tillbaka filterelementet (34:D, 34:C) i dess hus och montera tillbaka locket (34:A).

9.11.4 Byte av tändstift

För åtgärdsintervall se kapitel 13.

Innan du tar bort tändstiftet ska du rengöra området kring dess installationspunkt.

För typ av tändstift och elektrodernas avstånd, se stycket “0 TABELL MED TEKNISKA DATA”.

9.11.5 Rengöring av luftuttag

För åtgärdsintervall se kapitel 13.

Se figuren (32:C).

Motorn är luftkyld.

Om kylsystemet är tillsatt, kan motorn skadas.

En noggrann rengöring av kylsystemet utförs under varje baskontroll.

9.12 SMÖRJNING (30)

För åtgärdsintervall se kapitel 13.

Föremål	Åtgärd	Fig.
Punkt central	4 smörjare. Använd en smörjare fylld med universalfett. Pumpa tills fettet kommer ut.	30A

Föremål	Åtgärd	Fig.
Kedjor till styrningen	Rengör kedjorna med en järnborste. Smörj med universalspray för kedjor.	-
Armar sträckare	Smörj stödpunkterna med olja vid aktiveringen av varje kommando. Denna åtgärd bör utföras av två personer.	30B
Kablar för styrning	Smörj kabeländarna med olja vid aktiveringen av varje kommando. Denna åtgärd bör utföras av två personer.	30C

9.13 SÄKRINGAR (35)

Destination	Säkring
Strömtillförsel bränsleventil	10 A
Matning elsystem	20 A
Strömtillförsel elektriskt klipphöjdsreglage	30 A

10 SERVICE OCH REPARATIONER

Denna bruksanvisning innehåller alla anvisningar som krävs för att använda maskinen och för ett korrekt basunderhåll som användaren kan utföra.

Alla åtgärder för reglering och underhåll som inte beskrivs i denna handbok måste utföras hos din återförsäljare eller på en auktoriserad serviceverkstad med de kunskaper och den utrustning som krävs för att arbetet ska utföras korrekt, för att säkerheten ska bibehållas och för att maskinens originaltillstånd ska bevaras.

Före alla servicearbeten:

a. Placera maskinen på en plan yta.
b. Dra åt parkeringsbromsen.
c. Stäng av motorn.
d. Ta ut nyckeln.

Auktoriserade serviceverkstäder utför reparationer och underhåll sålänge garantin är gällande.

De använder endast originalreservdelar.

Originalreservdelar och originaltillbehör STIGA SpA har utarbetats särskilt för maskiner STIGA SpA.
Vi påminner om att reservdelar och tillbehör som inte är original inte har testats och godkänts av STIGA SpA.

Användningen av reservdelar och tillbehör som inte är original kan påverka maskinens funktion och säkerhet negativt.
STIGA SpA frånsäger sig allt ansvar vid skada som orsakats av sådana produkter.
Originalreservdelarna tillhandahålls av auktoriserade serviceverkstäder och återförsäljare.

Vi rekommenderar att du lämnar in maskinen en gång om året till en auktoriserad serviceverkstad för underhåll, assistans och kontroll av säkerhetsanordningarna.

11 ÅTERINSÄTTNING I DRIFT

1. Töm bränsletanken:
- Starta maskinens motor och låt den vara igång tills den stannar.

1. Byt ut oljan när motorn fortfarande är varm.
2. Rengör hela maskinen. Det är särskilt viktigt att rengöra den undre delen av skärplattan.
3. Om lacken är skadad, bättra på den för att förebygga rostbildning.
4. Sätt tillbaka maskinen inomhus på en torr plats.

I maskiner med elektrisk startmotor:
Om lagringstemperaturen är riktig, räcker det att göra en underhållsladdning av batteriet var fjärde månad.

Innan du sätter undan maskinen för lagring, ladda batteriet.
Batteriet utsätts för allvarliga skador om det lagras urladdat.

12 KÖPVILLKOR

Garantin gäller för alla fabrikationsfel och defekta material.
Användaren måste följa alla instruktioner som finns i den bifogade dokumentationen noggrant .
Garantin täcker inte skador som beror på:
- Underlåtelse att läsa och förstå den bifogade dokumentationen.
- Brist på uppmärksamhet.
- Felaktig eller otillåten användning eller montering.
- Användning av reservdelar som inte är original.
- Användning av tillbehör som inte levereras eller som inte har godkänts av STIGA SpA.

Garantin täcker inte:
- Normalt slitage på förbrukningsprodukter som drivremmar, strålkastare, hjul, skruvar, och muttrar.
- Normalt slitage.
- Motorer. De täcks av motortillverkarens garanti enligt de specificerade villkoren och bestämmelserna.

Köparen skyddas enligt nationell lagstiftning. Konsumenträttigheterna som gäller enligt nationella lagar begränsas inte på något sätt av denna garanti.

13 SAMMANFATTANDE TABELL FÖR UNDERHÅLL

Åtgärd	**Intervall driftstimmar / kalendermånader**		**Ref. avsnitt / figur**
	Första gången	**Därefter**	
Maskin			
Kontroll av alla fästen	-	Innan varje användning	-
Säkerhetskontroll / Kontroll av kommandon	-	Innan varje användning	-
Kontroll av däcktryck	-	Innan varje användning	-
Allmän rengöring och kontroll	-	Vid varje användningsavslut	-
Allmän smörjning	-	50 timmar och efter varje rengöring	9.12
Kontroll av remtransmission	5 timmar	50 timmar	9.8
Kontroll / justering av styrning	5 timmar	100 timmar	9.9
Batteriladdning	-	Innan maskinen ställs undan För maskiner med elektisk start: utför en underhållsladdning var 4:e månad.	9.10
Rengöring av batteriets kontakter	-	Vid oxidation	9.10.4
MOTORER / TRANSMISSION (allmänt)			
Kontroll / byte av motorolja	-	Innan varje användning	9.5.1
Byte / påfyllning av motorolja	5 timmar	50 timmar / 12 månader	9.5.2
Filterbyte	-	100 timmar	9.5.3
Byte av bränslefilter	5 timmar	50 timmar / 12 månader	9.6
Byte av tändstift	-	200 timmar	9.11.3
Rengöring av luftintag	-	50 timmar	9.11.4
Kontroll / påfyllnad av transmissionsolja	1 timmar	50 timmar	9.7
Byte av transmissionsolja	5 timmar	200 timmar	9.7
Motormodell B&S Intek, B&S Vanguard			
Rengöring/byte av luftförfilter i skum	-	25 timmar	9.11.1 9.11.2 (1)
Rengöring/byte av luftfilter i papper	-	100 timmar	9.11.1 9.11.2 (1)
Motormodell ST.			
Rengöring/byte av luftfilter i papper	5 timmar	50 timmar	9.11.3 (1)
(1) Rengör oftare i svåra arbetsförhållanden eller om det finns föroreningar eller ansamlingar i luften.			

14 FELSÖKNINGSGUIDE

Problem	Möjlig orsak	Åtgärd
1. Startmotorn går inte	Batteriet är inte tillräckligt laddat.	Ladda batteriet.
	Batteriet är inte korrekt anslutet.	Kontrollera anslutningen
	Säkringen 20 A har gått.	Byt ut säkringen.
2. Startmotorn går men motorn startar inte. När nyckeln är i startposition så går startmotorn, men motorn startar inte.	Bränslekranen är stängd.	Öppna bränslekranen.
	Det finns ingen bensintillförsel.	- Kontrollera nivån i bränsletanken. - Kontrollera bränslefiltret.
	Fel på startsystemet.	- Kontrollera att tändstiftet sitter som det ska. - Kontrollera att det är rent och rätt avstånd mellan elektroderna.
3. Det är svårt att starta eller motorn fungerar ojämnt.	Problem med förgasaren.	Rengör eller byt ut luftfiltret.
4. Motorns effekt minskar under gräsklippningen.	Hastigheten är för hög i förhållande till klipphöjden.	Sänk hastigheten och / eller öka klipphöjden.
5. Motorn stängs av utan någon uppenbar anledning.	- Bränslet är slut. - Försök att starta motorn igen.	Fyll tanken helt med bränsle (om problemet kvarstår, kontakta ett auktoriserat servicecenter).
6. Ojämn klippning.		Kontrollera däcktrycket.
	Kniven är oslipad.	Kontakta ett auktoriserat servicecenter.
	Hastigheten är för hög i förhållande till höjden på gräset som ska klippas.	Sänk hastigheten och / eller öka klipphöjden.
	Det är fullt med gräs i klippaggregatet.	- Vänta tills gräset torkat. - Rengör klippaggregatet.
7. Onormala vibrationer vid användning.	- obalanserade knivar - knivar som sitter löst - komponenter som sitter löst - eventuella skador	Vänd dig till ett auktoriserat servicecenter för kontroll, utbyte eller reparation.
8. Motorn är igång men maskinen rör sig inte när framdrivningspedalen trycks ner.	Transmissionsspaken är i urkopplat läge.	Koppla i transmissionen.
Om ett av problemen nedan inträffar, byt ut motsvarande säkring (22).		
9. Motorn startar inte eller så stannar den direkt efter start. Batteriet är helt laddat.	Säkringen 10A har gått.	Byt ut säkringen 10A
10. Den elektriska höjdinställningen fungerar inte.	Säkringen 20A har gått.	Byt ut säkringen 20A
11. Ingen elektrisk funktion är aktiv. Batteriet är helt laddat.	Säkringen 30A har gått.	Byt ut säkringen 30A

Om problemen kvarstår efter att du har genomfört momenten som beskrivs ovan, kontakta din återförsäljare.

Observera! Försök aldrig att utföra reparationsarbeten utan de rätta verktygen och de tekniska kunskaperna. Om några felaktiga åtgärder utförs så upphör garantin att gälla och tillverkaren frias från allt ansvar.

DICHIARAZIONE CE DI CONFORMITÁ (Istruzioni Originali)

(Direttiva Macchine 2006/42/CE, Allegato II, parte A)

1. **La Società**: STIGA S.p.A. – Via del Lavoro, 6 – 31033 Castelfranco Veneto (TV) – Italy

2. Dichiara sotto la propria responsabilità, che la macchina: Tosaerba con conducente a bordo seduto / taglio erba

   a) Tipo / Modello Base — P 901 C, P 901 C W, P 901 C 4W, P 901 CH, P 901 P, P 901 PH

   b) Mese/Anno di costruzione

   c) Matricola

   d) Motore a scoppio

3. É conforme alle specifiche delle direttive:

   - MD: 2006/42/EC
     e) Ente Certificatore: /
     f) Esame CE del tipo: /
   - OND: 2000/14/EC, ANNEX VI - 2005/88/EC
     D. Lgs. 262/2002, ANNEX VI, proc. 1 (Italy)
     e) Ente Certificatore: N°0197–TÜV Rheinland LGA Products GmbH
     Tillystrasse 2, 90431 Nürnberg – Germany
   - EMCD: 2014/30/EU
   - RoHS II: 2011/65/EU - 2015/863/EU

4. Riferimento alle Norme armonizzate:

   EN ISO 5395-1:2013+A1:2018
   EN ISO 5395-3:2013+A1:2017+A2:2018
   EN 55012:2007+A1:2009
   EN ISO 14982:2009
   EN 50581:2012

g) Livello di potenza sonora misurato	100	dB(A)
h) Livello di potenza sonora garantito	100	dB(A)
i) Ampiezza di taglio	95, 100, 105, 110, 125	cm

n) Persona autorizzata a costituire il Fascicolo Tecnico:
STIGA S.p.A.
Via del Lavoro, 6
31033 Castelfranco Veneto (TV)- Italia

o) Castelfranco V.to, 06.12.2019

CEO Stiga Group
Sean Robinson



EXAMPLE

FR (Traduction de la notice originale)

Déclaration CE de Conformité
(Directive Machines 2006/42/CE, Annexe II, partie A)
1. La Société
2. Déclare sous sa propre responsabilité que la machine : Tondeuse à gazon à conducteur assis/ coupe du gazon
a) Type / Modèle de Base
b) Mois / Année de construction
c) Série
d) Moteur: moteur essence
3. Est conforme aux prescriptions des directives :
e) Organisme de certification
f) Examen CE du Type
4. Renvoi aux Normes harmonisées
g) Niveau de puissance sonore mesuré
h) Niveau de puissance sonore garanti
i) Largeur de coupe
n) Personne habilitée à établir le Dossier Technique :
o) Lieu et Date

EN (Translation of the original instruction)

EC Declaration of Conformity
(Machine Directive 2006/42/EC, Annex II, part A)
1. The Company
2. Herby declares under its own responsibility that the machine: ride-on lawnmower with seated operator/ Grass cutting
a) Type / Base Model
b) Month / Year of manufacture
c) Serial number
d) Motor: petrol
3. Conforms to directive specifications:
e) Certifying body
f) EC examination of Type
4. Reference to harmonised Standards
g) Sound power level measured
h) Sound power level guaranteed
i) Range of cut
n) Person authorised to create the Technical Folder:
o) Place and Date

DE (Übersetzung der Originalbetriebsanleitung)

EG-Konformitätserklärung
(Maschinenrichtlinie 2006/42/EG, Anhang II, Teil A)
1. Die Gesellschaft
2. Erklärt auf eigene Verantwortung, dass die Maschine: Aufsitzmäher / Rasenschnitt
a) Typ / Basismodell
b) Monat / Baujahr
c) Seriennummer
d) Motor: Verbrennungsmotor
3. Den Anforderungen der folgenden Richtlinien entspricht:
e) Zertifizierungsstelle
f) EG-Baumusterprüfung
4. Bezugnahme auf die harmonisierten Normen
g) Gemessener Schallleistungspegel
h) Garantierter Schallleistungspegel
i) Schnittbreite
n) Zur Verfassung der technischen Unterlagen befugte Person:
o) Ort und Datum

NL (Vertaling van de oorspronkelijke gebruiksaanwijzing)

EG-verklaring van overeenstemming
(Richtlijn Machines 2006/42/CE, Bijlage II, deel A)
1. Het bedrijf
2. Verklaart onder zijn eigen verantwoordelijkheid dat de machine: Grasmaaier met zittende bediener / grasmaaier
a) Type / Basismodel
b) Maand / Bouwjaar
c) Serienummer
d) Motor: benzinemotor
3. Voldoet aan de specificaties van de richtlijnen:
e) Certificatie-instituut
f) EG-onderzoek van het Type
4. Verwijzing naar de Geharmoniseerde normen
g) Gemeten niveau van geluidsvermogen
h) Gegarandeerd niveau van geluidsvermogen
i) Snijbreedte
n) Bevoegd persoon voor het opstellen van het Technisch Dossier
o) Plaats en Datum

ES (Traducción del Manual Original)

Declaración de Conformidad CE
(Directiva Máquinas 2006/42/CE, Anexo II, parte A)
1. La Empresa
2. Declara bajo su propia responsabilidad que la máquina: Cortadora de pasto con conductor sentado/ Corte hierba
a) Tipo / Modelo Base
b) Mes / Año de fabricación
c) Matrícula
d) Motor: motor de explosión
3. Cumple con las especificaciones de las directivas:
e) Ente certificador
f) Examen CE del Tipo
4. Referencia a las Normas armonizadas
g) Nivel de potencia sonora medido
h) Nivel de potencia sonora garantizado
i) Amplitud de corte
n) Persona autorizada a realizar el Manual Técnico:
o) Lugar y Fecha

PT (Tradução do manual original)

Declaração CE de Conformidade
(Diretiva de Máquinas 2006/42/CE, Anexo II, parte A)
1. A Empresa
2. Declara sob a própria responsabilidade que a máquina: Corta-relvas para operador sentado/ corte da relva
a) Tipo / Modelo Base
b) Mês / Ano de fabrico
c) Matrícula
d) Motor: motor a explosão
3. É conforme às especificações das diretivas:
e) Órgão certificador
f) Exame CE do Tipo
4. Referência às Normas harmonizadas
g) Nível medido de potência sonora
h) Nível garantido de potência sonora
i) Amplitude de corte
n) Pessoa autorizada a elaborar o Caderno Técnico
o) Local e Data

EL (Μετάφραση του πρωτοτύπου των οδηγιών χρήσης)

ΕΚ-Δήλωση συμμόρφωσης
(Οδηγία Μηχανών 2006/42/CE, Παράρτημα II, μέρος A)
1. Η Εταιρία
2. Δηλώνει υπεύθυνα ότι η μηχανή: Χλοοκοπτικό τρακτέρ με εποχούμενο χειριστή/ κοπή της χλόης
a) Τύπος / Βασικό Μοντέλο
b) Μήνας / Έτος κατασκευής
c) Αριθμός μητρώου
d) Κινητήρας: κινητήρας εσωτερικής ανάφλεξης
3. Συμμορφώνεται με τις προδιαγραφές της οδηγίας:
e) Οργανισμός πιστοποίησης
f) Εξέταση CE του Τύπου
4. Αναφορά στους Κανονισμούς εναρμόνισης
g) Στάθμη μέτρησης ακουστικής ισχύος
h) Στάθμη εγγυημένης ακουστικής ισχύος
i) Εύρος κοπής
n) Εξουσιοδοτημένο άτομο για την κατάρτιση του Τεχνικού Φυλλαδίου:
o) Τόπος και Χρόνος

TR (Orijinal Talimatların Tercümesi)

AT Uygunluk Beyanı
(2006/42/CE Makine Direktifi, Ek II, bölüm A)
1. Şirket
2. Şahsi sorumluluğu altında aşağıdaki makinenin: Oturan sürücülü çim biçme makinesi / çim kesimi
a) Tip / Standart model
b) Üretimin Ay / yıl
c) Sicil numarası
d) Motor: patlamalı motor
3. Aşağıdaki direktiflerin özelliklerine uygun olduğunu beyan etmektedir:
e) Sertifikalandıran kurum
f) ... Tipi CE incelemesi
4. Harmonize standartlara atıf
g) Ölçülen ses güç seviyesi
h) Garanti edilen ses güç seviyesi
i) Kesim genişliği
n) Teknik Dosyayı oluşturmaya yetkili kişi:
o) Yer ve Tarih

MK (Превод на оригиналните упатства)

Декларација за усогласеност со ЕУ
(Директива за машини 2006/42/CE, Анекс II, дел A)
1. Компанијата
2. изјавува со целосна лична одговорност дека следната машина: Тревокосачка со седнат управувач / косење трева
а) Тип / основен модел
б) Месец / Година на производство
в) етикета
г) мотор: мотор со согорување
3. Усогласено со спецификациите според директивите:
д) тело за сертификација
ѓ) тест CE за типот
4. Референци за усогласени нормативи
е) Акустички притисок
ж) измерено ниво на звучна моќност
з) Ниво на гарантирана звучна моќност
н) овластено лице за составување на Техничката брошура
о) место и датум

NO (Oversettelse av orginal bruksanvisning)

EF- Samsvarserklæring
(Maskindirektiv 2006/42/EF, Vedlegg II, del A)
1. Firmaet
2. Erklærer på eget ansvar at maskinen: Sittegressklipper / gressklipping
a) Type / Modell
b) Måned / Byggeår
c) Serienummer
d) Motor: forbrenningsmotor
3. Oppfyller kravene i direktivene:
e) Sertifiseringsorgan
f) EF-typeprøving
4. Henvisning til harmoniserte standarder
g) Målt lydeffektnivå
h) Garantert lydeffektnivå
i) Klippebredde
n) Person som har fullmakt til å utferdige teknisk dokumentasjon:
o) Sted og dato

SV (Översättning av bruksanvisning i original)

EG-försäkran om överensstämmelse
(Maskindirektiv 2006/42//EG, bilaga II, de la)
1. Företaget
2. Försäkrar på eget ansvar att maskinen Åkgräsklippare / gräsklippning
a) Typ / Basmodell
b) Månad / Tillverkningsår
c) Serienummer
d) Motor: förbränningsmotor
3. Överensstämmer med föreskrifterna i direktivet
e) Intygsorgan_ Anmält organ
f) EG typgodkännande
4. Referens till harmoniserade standarder
g) Uppmätt ljudeffektnivå
h) Garanterad ljudeffektnivå
i) Skärbredd
n) Auktoriserad person för upprättandet av den tekniska dokumentationen:
o) Ort och datum

DA (Oversættelse af den originale brugsanvisning)

EF-overensstemmelseserklæring
(Maskindirektiv 2006/42/EF, bilag II, del A)
1. Firmaet
2. Erklærer på eget ansvar, at maskinen: Havetraktor/ klipning af græsset a) Type / Model
b) Måned / Konstruktionsår
c) Serienummer
d) Motor: forbrændingsmotor
3. Er i overensstemmelse med specifikationerne ifølge direktiverne:
e) Certificeringsorgan
f) EF-typeafprøvning
4. Henvisning til harmoniserede standarder
g) Målt lydeffektniveau
h) Garanteret lydeffektniveau
i) Klippebredde
n) Person, der har bemyndigelse til at udarbejde det tekniske dossier:
o) Sted og dato

FI (Alkuperäisten ohjeiden käännös)

EY-VAATIMUSTENMUKAISUUSVAKUUTUS
(Konedirektiivi 2006/42/EY, Liite II, osa A)
1. Yritys
2. Vakuuttaa omalla vastuullaan, että kone: Päältäajettava ruohonleikkuri / ruohonleikkuu
a) Tyyppi / Perusmalli
b) Kuukausi /Valmistusvuosi
c) Sarjanumero
d) Moottori : räjähdysmoottori
3. On yhdenmukainen seuraavien direktiivien asettamien vaatimusten kanssa:
e) Sertifiointiyritys
f) EY-tyyppitarkastus
4. Viittaus harmonisoituihin standardeihin
g) Mitattu äänitehotaso
h) Taattu äänitehotaso
i) Leikkuuleveys
n) Teknisten asiakirjojen laatimiseen valtuutettu henkilö:
o) Paikka ja päivämäärä

CS (Překlad původního návodu k používání)

ES – Prohlášení o shodě
(Směrnice o Strojních zařízeních 2006/42/ES, Příloha II, část A)
1. Společnost
2. Prohlašuje na vlastní odpovědnost, že stroj: Sekačka se sedící obsluhou/ sekačka na trávu
a) Typ / Základní model
b) Měsíc / Rok výroby
c) Výrobní číslo
d) Motor: spalovací motor
3. Je ve shodě s nařízeními směrnic:
e) Certifikační orgán
f) ES zkouška Typu
4. Odkazy na Harmonizované normy
g) Naměřená úroveň akustického výkonu
h) Zaručená úroveň akustického výkonu
i) Šířka řezání
n) Osoba autorizovaná pro vytvoření Technického spisu:
o) Místo a Datum

PL (Tłumaczenie instrukcji oryginalnej)

Deklaracja zgodności WE
(Dyrektywa maszynowa 2006/42/WE, Załącznik II, część A)
1. Spółka
2. Oświadcza na własną odpowiedzialność, że maszyna: Kosiarka z operatorem jadącym, w pozycji siedzącej na maszynie/ cięcie trawy
a) Typ / Model podstawowy
b) Miesiąc / Rok produkcji
c) Numer seryjny
d) Silnik: silnik o zapłonie iskrowym
3. Spełnia podstawowe wymogi następujących Dyrektyw:
e) Jednostka certyfikująca
f) Badanie typu WE
4. Odniesienie do Norm zharmonizowanych
g) Zmierzony poziom mocy akustycznej
h) Gwarantowany poziom mocy akustycznej
i) Szerokość cięcia
n) Osoba upoważniona do zredagowania Dokumentacji technicznej:
o) Miejscowość i data

HU (Eredeti használati utasítás fordítása)

EK-megfelelőségi nyilatkozata
(2006/42/EK gépirányelv, II. melléklet "A" rész)
1. Alulírott Vállalat
2. Felelősségének teljes tudatában kijelenti, hogy az alábbi gép: Vezetőüléses fűnyírógép/ fűnyírás
a) Típus / Alaptípus
b) Hónap / Gyártás éve
c) Gyártási szám
d) Motor: robbanómotor
3. Megfelel az alábbi irányelvek előírásainak:
e) Tanúsító szerv
f) CE vizsgálat típusa
4. Hivatkozás a harmonizált szabványokra
g) Mért zajteljesítmény szint
h) Garantált zajteljesítmény szint
i) Vágási szélesség
n) Műszaki Dosszié szerkesztésére felhatalmazott személy:
o) Helye és ideje

RU (Перевод оригинальных инструкций)

Декларация соответствия нормам ЕС
(Директива о машинном оборудовании 2006/42/ЕС, Приложение II, часть A)
1. Предприятие
2. Заявляет под собственную ответственность, что машина: Ездовая косилка с водителем / стрижка газона
a) Тип / Базовая модель
b) Месяц /Год изготовления
c) Паспорт
d) Двигатель: двигатель внутреннего сгорания
3. Соответствует требованиям следующих директив:
e) Сертифицирующий орган
f) Испытание ЕС типового образца
4. Ссылки на гармонизированные нормы
g) Измеренный уровень звуковой мощности
h) Гарантируемый уровень звуковой мощности
i) Амплитуда кошения
n) Лицо, уполномоченное на подготовку технической документации:
o) Место и дата

HR (Prijevod originalnih uputa)

EK Izjava o sukladnosti
(Direktiva 2006/42/EZ o strojevima, dodatak II, dio A)
1. Tvrtka:
2. pod vlastitom odgovornošću izjavljuje da je stroj: Sjedeća kosilica trave s operaterom/ košenje trave
a) Vrsta / Osnovni model
b) Mjesec / Godina proizvodnje
c) Matični broj
d) Motor: motor s unutarnjim izgaranjem
3. sukladan s temeljnim zahtjevima direktiva:
e) Certifikacijsko tijelo
f) Tipsko ispitivanje EZ
4. Primijenjene su slijedeće harmonizirane norme:
g) Izmjerena razina zvučne snage
h) Zajamčena razina zvučne snage
i) Širina rezanja
n) Osoba ovlaštena za pravljenje Tehničke datoteke:
o) Mjesto i datum

EXAMPLE

SL (Prevod izvirnih navodil)

ES izjava o skladnosti
(Direktiva 2006/42/ES) , priloga II, del A)
1. Družba
2. pod lastno odgovornostjo izjavlja, da je stroj: Traktorska kosilnica/ košnja trave
a) Tip / osnovni model
b) Mesec /Leto izdelave
c) Serijska številka
d) Motor: motor z notranjim izgorevanjem
3. Skladen je z določili direktiv :
e) Ustanova, ki izda potrdilo
f) ES pregled tipa
4. Sklicevanje na usklajene predpise
g) Izmerjen nivo zvočne moči
h) Zagotovljen nivo zvočne moči
i) Obseg košnje
n) Oseba, pooblaščena za sestavo tehnične knjižice:
o) Kraj in datum

BS (Prijevod originalnih uputa)

EZ izjava o sukladnosti
(Direktiva o mašinama 2006/42/EZ, Prilog II, deo A)
1. Firma
2. Daje izjavu pod vlastitom odgovornošću da je mašina: Traktorska kosilica (traktorčić) / Košenje trave
a) Tip / Osnovni model
b) Mjesec / Godina proizvodnje
c) Serijski broj
d) Motor: motor s unutrašnjim izgaranjem
3. sukladna s osnovnim zahtjevima direktive:
e) Certifikaciono tijelo
f) EZ ispitivanje tipa
4. Pozivanje na usklađene norme
g) Izmjereni nivo zvučne snage
h) Garantovani nivo zvučne snage
i) Širina košenja
n) Osoba ovlaštena za izradu tehničke brošure:
o) Mjesto i datum

SK (Preklad pôvodného návodu na použitie)

ES vyhlásenie o zhode
(Smernica o Strojných zariadeniach 2006/42/ES, Príloha II, časť A)
1. Spoločnosť
2. Vyhlasuje na vlastnú zodpovednosť, že stroj: Kosačka so sediacou obsluhou/ kosačka na trávu
a) Typ / Základný model
b) Mesiac / Rok výroby
c) Výrobné číslo
d) Motor: spaľovací motor
3. Je v zhode s nariadeniami smerníc:
e) Certifikačný orgán
f) Skúška typu ES
4. Odkaz na Harmonizované normy
g) Nameraná úroveň akustického výkonu
h) Zaručená úroveň akustického výkonu
i) Šírka kosenia
j) Čistý inštalovaný výkon
n) Osoba autorizovaná na vytvorenie Technického spisu:
o) Miesto a Dátum

RO (Traducerea manualului fabricantului)

CE -Declaratie de Conformitate
(Directiva Maşini 2006/42/CE, Anexa II, partea A)
1. Societatea
2. Declară pe propria răspundere că maşina: Maşină de tuns iarba cu şofer la volan/ tăiat iarba
a) Tip / Model de bază
b) Luna /Anul de fabricaţie
c) Număr de serie
d) Motor: motor cu combustie
3. Este în conformitate cu specificaţiile directivelor:
e) Organism de certificare
f) Examinare CE de Tip
4. Referinţă la Standardele armonizate
g) Nivel de putere sonoră măsurat
h) Nivel de putere sonoră garantat
i) Lăţimea de tăiere
n) Persoană autorizată să întocmească Dosarul Tehnic
o) Locul şi Data

LT (Originalių instrukcijų vertimas)

EB atitikties deklaracija
(Mašinų direktyva 2006/42/CE, Priedas II, dalis A)
1. Bendrovė
2. Prisiima atsakomybę, kad įrenginys: Balninė vejapjovė su sėdinčiu operatoriumi / žolės pjovimas
a) Tipas / Bazinis Modelis
b) Mėnuo / Pagaminimo metai
c) Serijos numeris
d) Variklis: vidaus degimo variklis
3. Atitinka direktyvose pateiktas specifikacijas:
e) Sertifikavimo įstaiga
f) CE tipo tyrimas
4. Nuoroda į suderintas Normas
g) Išmatuotas garso galios lygis
h) Užtikrinamas garso galios lygis
i) Pjovimo plotis
n) Autorizuotas asmuo sudaryti Techninę Dokumentaciją:
o) Vieta ir Data

LV (Instrukciju tulkojums no oriģinālvalodas)

EK atbilstības deklarācija
(Direktīva 2006/42/EK par mašīnām, pielikums II, daļa A)
1. Uzņēmums
2. Uzņemoties par to pilnu atbildību, paziņo, ka mašīna: Sēžot vadāma zālienu pļaujmašīna/ zāles pļaušana

a) Tips / Bāzes modelis
b) Mēnesis / Ražošanas gads
c) Sērijas numurs
d) Motors: iekšdedzes motors
3. Atbilst šādu direktīvu prasībām:
e) Sertifikācijas iestāde
f) CE tipveida pārbaude
4. Atsauce uz harmonizētiem standartiem
g) Izmērītais skaņas intensitātes līmenis
h) Garantētais skaņas intensitātes līmenis
i) Pļaušanas platums
n) Pilnvarotais darbinieks, kas sagatavoja tehnisko dokumentāciju:
o) Vieta un datums

SR (Prevod originalnih uputstval)

EC deklaracija o usaglašenosti
(Direktiva o mašinama 2006/42/EC, Prilog II, deo A)
1. Preduzeće
2. Daje izjavu pod vlastitom odgovornošću da je mašina: Traktorska kosačica (traktorčić)/ košenje trave
a) Tip / Osnovni model
b) Mesec /Godina proizvodnje
c) Serijski broj
d) Motor: motor s unutrašnjim sagorevanjem
3. u skladu s osnovnim zahtevima direktiva:
e) Sertifikaciono telo
f) EC ispitivanje tipa:
4. Pozivanje na usklađene norme
g) Izmereni nivo zvučne snage
h) Garantovani nivo zvučne snage
i) Širina košenja....................
n) Osoba ovlašćena za sastavljanje tehničke brošure
o) Mesto i datum

BG (Превод на оригиналните инструкции)

ЕО декларация за съответствие
(Директива Машини 2006/42/ЕО, Приложение II, част A)
1. Дружеството
2. На собствена отговорност декларира, че машината: Косачка със седнал водач/ рязане на трева
а) Вид / Базисен модел
б) Месец / година на производство
в) Сериен номер
г) Мотор: мотор с вътрешно горене
3. Е в съответствие със спецификата на директивите:
д) Сертифициращ орган
е) ЕО изследване на вида
4. Базирано на хармонизираните норми
ж) Ниво на измерена акустична мощност
и) Гарантирано ниво на акустична мощност
й) Широчина на косене
р) Лице, упълномощено да състави Техническата Документация:
о) Място и дата

ET (Algupärase kasutusjuhendi tõlge)

EÜ vastavusdeklaratsioon
(Masinadirektiiv 2006/42/EÜ, Lisa II, osa A)
1. Firma
2. Kinnitab omal vastutusel, et masin: Istuva juhiga muruniitja / muruniitja
a) Tüüp / Põhimudel
b) Kuu aega / Tootmisaasta
c) Matrikkel
d) Mootor: Sisepõlemismootor
3. Vastab direktiivide nõuetele:
e) Kinnitav asutus
f) EÜ tüübihindamine
4. Viide ühtlustatud standarditele
g) Mõõdetud helivõimsuse tase
h) Garanteeritud helivõimsuse tase
i) Lõikelaius
n) Tehnilise Lehe autoriseeritud koostaja:
o) Koht ja Kuupäev

© by STIGA S.p.A.

IT • Il contenuto e le immagini del presente manuale d'uso sono stati realizzati per conto di STIGA S.p.A. e sono tutelati da diritto d'autore – E' vietata ogni riproduzione o alterazione anche parziale non autorizzata del documento.
BG • Съдържанието и изображенията в настоящото ръководство са извършени за STIGA S.p.A. и са защитени с авторски права – Забранява се всяко неоторизирано възпроизвеждане или промяна, дори и отчасти на документа.
BS • Sadržaj i slike iz ovog korisničkog priručnika napravljeni su isključivo za STIGA S.p.A. i zaštićeni su autorskim pravima – zabranjena je svaka neovlaštena reprodukcija ili izmjena dokumenta, djelomično ili u potpunosti.
CS • Obsah a obrázky v tomto návodu k použití byly zpracovány jménem společnosti STIGA S.p.A. a jsou chráněny autorským právem – Reprodukce či nepovolené pozměňování tohoto dokumentu, a to i částečné, je zakázáno.
DA • Indhold og illustrationer i denne vejledning er blevet skabt på vegne af STIGA S.p.A. og er beskyttet af ophavsret – Enhver gengivelse eller ændring, også delvis, af dokumentet uden autorisation hertil er forbudt.
DE • Inhalt und Bilder dieser Bedienungsanleitung wurden im Namen von STIGA S.p.A. erstellt und sind urheberrechtlich geschützt – Jede nicht genehmigte Vervielfältigung oder Veränderung, auch auszugsweise, dieses Dokuments ist verboten.
EL • Το περιεχόμενο και οι εικόνες στο παρόν εγχειρίδιο χρήσης δημιουργήθηκαν για λογαριασμό της εταιρείας STIGA S.p.A. και προστατεύονται από πνευματικά δικαιώματα – Απαγορεύεται οποιαδήποτε αναπαραγωγή ή τροποποίηση, έστω και μερική, του εγγράφου χωρίς έγκριση.
EN • The content and images in this User Manual were produced expressly for STIGA S.p.A. and are protected by copyright – any unauthorised reproduction or modification to the document, either partially or in full, is prohibited.
ES • El contenido y las imágenes del presente manual de uso han sido creados por STIGA S.p.A. y están protegidos por los derechos de autor – Se prohíbe toda reproducción o modificación, incluso parcial, no autorizada del documento.
ET • Käesoleva kasutusjuhendi sisu ja kujutised on toodetud konkreetselt ettevõttele STIGA S.p.A. ja neile rakendub autorikaitseseadus – dokumendi igasugune osaline või täielik ilma loata reprodutseerimine või muutmine on keelatud.
FI • Tämän käyttöoppaan sisältö ja kuvat on valmistettu STIGA S.p.A. -yhtiön toimesta ja niitä suojaa tekijänoikeuslaki. – Asiakirjan kaikenlainen kopioiminen tai muuttaminen, osittainkin, on kielletty ilman erityistä lupaa.
FR • Le contenu et les images du présent manuel d'utilisation ont été réalisés pour le compte de STIGA S.p.A. et sont protégés par un droit d'auteur - Toute reproduction ou modification non autorisée, même partielle, du document, est interdite.
HR • Sadržaj i slike u ovom priručniku za uporabu izrađeni su za tvrtku STIGA S.p.A. te su obuhvaćeni autorskim pravima – Zabranjuje se neovlašteno umnožavanje ili prilagodba, djelomična ili u cijelosti, ovog dokumenta.
HU • Ennek a használati útmutatónak a tartalma és a benne szereplő képek kizárólag a STIGA S.p.A. számára készültek és szerzői joggal védettek – tilos a dokumentum bármely részének vagy egészének engedély nélküli sokszorosítása és módosítása.
LT • Šio naudotojo vadovo turinys ir paveikslėliai skirti tik „STIGA S.p.A." ir yra saugomi autorių teisėmis – dokumentą atgaminti ar modifikuoti, visiškai arba iš dalies, yra draudžiama.
LV • Šīs lietotāja rokasgrāmatas saturs un attēli ir veidoti tikai STIGA S.p.A. un ir aizsargāti ar autortiesībām. Jebkāda dokumenta vai tā daļas prettiesiska kopēšana vai pārveide ir stingri aizliegta.
MK • Содржината и сликите во Упатството за корисникот се подготвени исклучиво за STIGA S.p.A. и се заштитени со авторски права – забрането е секое делумно или целосно неовластено репродуцирање или измена на документот.
NL • De inhoud en de afbeeldingen van deze gebruikshandleiding werden gerealiseerd voor rekening van STIGA S.p.A. en zijn beschermd door het auteursrecht – Elke niet-geautoriseerde reproductie of wijziging, ook gedeeltelijke, van het document is verboden.
NO • Innholdet og bildene i denne brukerveiledningen er utført på oppdrag fra STIGA S.p.A. og er beskyttet ved opphavsrett - Enhver gjengivelse eller endring, selv kun delvis, er forbudt.
PL • Treść oraz ilustracje zawarte w niniejszej instrukcji obsługi powstały na zlecenie spółki STIGA S.p.A. i są chronione prawami autorskimi – Zabrania się wszelkiego kopiowania bądź modyfikowania, także częściowego, niniejszego dokumentu bez uzyskania stosownej zgody.
PT • As imagens e os conteúdos contidos no presente Manual do Utilizador foram expressamente criados para uso exclusivo da STIGA S.p.A., encontrando-se protegidos por direitos de autor. Qualquer tipo de reprodução ou alteração, parcial ou integral, não autorizadas deste Manual estão expressamente proibidas.
RO • Conținutul și imaginile din manualul de utilizare de față au fost realizate în numele STIGA S.p.A. și sunt protejate de drepturi de autor – Este interzisă orice reproducere sau modificare chiar și parțială neautorizată a documentului.
RU • Тесты и изображения, содержащиеся в настоящем руководстве, были созданы в интересах STIGA S.p.A. и защищены авторскими правами – Любое несанкционированное воспроизведение или изменение документа запрещено.
SK • Obsah a obrázky v tomto návode na používanie boli spracované menom spoločnosti STIGA S.p.A. a sú chránené autorským právom – Reprodukcie či nepovolené pozmeňovanie tohto dokumentu, a to aj čiastočné, je zakázané.
SL • Vsebine in slike v tem uporabniškem priročniku so izdelane za podjetje STIGA S.p.A. in so zaščitene z avtorskimi pravicami – vsakršno nepooblaščeno razmnoževanje ali spreminjanje dokumenta, v celoti ali delno, je prepovedano.
SR • Sadržaj i slike ovog priručnika za upotrebu su napravljeni u ime STIGA S.p.A. i zaštićeni su autorskim pravima – Zabranjena je svaka potpuna ili delimična reprodukcija ili izmena dokumenta bez odobrenja.
SV • Innehållet och bilderna i denna användarhandbok har framställts för STIGA S.p.A. och skyddas av upphovsrätt – all form av reproduktion eller ändring, även partiell, som inte auktoriserats är förbjuden.
TR • Bu Kullanıcı Kılavuzundaki içerik ve resimler açıkça STIGA S.p.A. için üretilmiştir ve telif hakkı ile korunmaktadır – dokümanın izinsiz olarak tamamen ya da kısmen herhangi bir şekilde çoğaltılması ya da değiştirilmesi yasaktır.

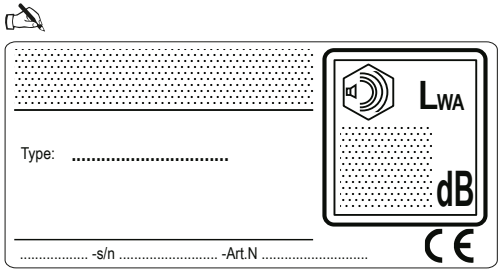

STIGA S.p.A.
Via del Lavoro, 6
31033 Castelfranco Veneto (TV) ITALY