STIGA®

Park series 4WD / 2WD

320
340 PX
Type P 901 C
320 W
320 PW
Type P 901 C W
340 PWX
Type P 901 C 4W

TOSAERBA CON CONDUCENTE A BORDO SEDUTO
SEKAČKA SE SEDÍCÍ OBSLUHOU
HAVETRAKTOR/HAVETRAKTOR MED FRONTKLIPPER (FM)
AUFSITZMÄHER (RASENMÄHER MIT FAHRERSITZ MIT SITZENDEM BENUTZER)
RIDE-ON LAWNMOWER WITH SEATED OPERATOR
CORTADORA DE PASTO CON CONDUCTOR SENTADO
ISTUVA JUHIGA MURUNIITJA
PÄÄLTÄAJETTAVA RUOHONLEIKKURI
TONDEUSE À GAZON À CONDUCTEUR ASSIS
SJEDEĆA KOSILICA TRAVE S OPERATEROM
VEZETŐŰLÉSES FŰNYÍRÓGÉP
BALNINĖ VEJAPJOVĖ SU SĖDINČIU OPERATORIUMI
SĒŽOT VADĀMA ZĀLIENU PĻAUJMAŠĪNA
GRASMAAIER MET ZITTENDE BEDIENER
SITTEGRESSKLIPPER
KOSIARKA Z OPERATOREM JADĄCYM, W POZYCJI SIEDZĄCEJ NA MASZYNIE
CORTA-RELVAS PARA OPERADOR SENTADO
ЕЗДОВАЯ КОСИЛКА С СИДЕНЬЕМ
TRAKTORSKA KOSILNICA
ÅKGRÄSKLIPPARE OCH FRÄMRE KLIPPNING (FM)

MANUALE DI ISTRUZIONI ..... IT
INSTRUKTIONSMANUAL ..... CS
INSTRUKTIONSMANUAL ..... DA
GEBRAUCHSANWEISUNG ..... DE
INSTRUCTION MANUAL ..... EN
USO Y MANTENIMIENT ..... ES
KASUTUSJUHEND ..... ET
KÄYTTÖOPAS ..... FI
MANUEL D'UTILISATION ..... FR
PRIRUČNIK ZA UPORABU ..... HR
HASZNÁLATI UTASÍTÁS ..... HU
VARTOJIMO INSTRUKCIJA ..... LT
OPERATORA ROKASGRĀMATA LV
GEBRUIKERSHANDLEIDINGNL ..... NL
BRUKSANVISNING - VEDLIKEHOLD ..... NO
INSTRUKCJE OBSŁUGI ..... PL
MANUAL DE USO ..... PT
РУКОВОДСТВО ПО ЭКСПЛУАТАЦИИ ..... RU
PRIROČNIK Z NAVODILI ..... SL
BRUKSANVISNING OCH UNDERHÅLL ..... SV

171501258/9 12/2019

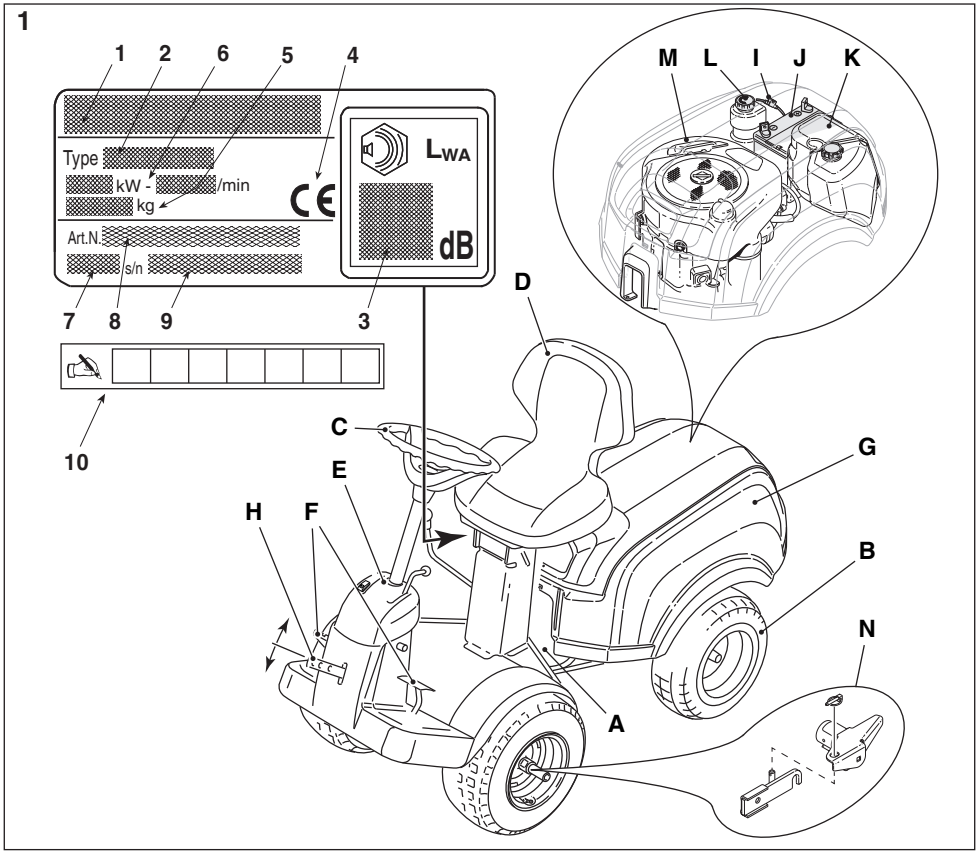
1
1
2
6
5
4
Type
kW -
/min
kg
Art.N.
s/n
LWA
dB
7
8
9
3
10
M
L
I
J
K
D
C
E
H
F
G
B
N
A

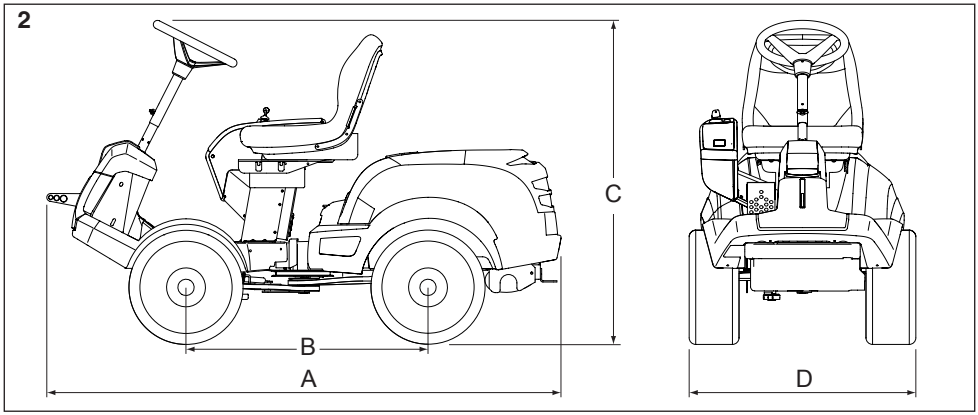
2
C
B
A
D

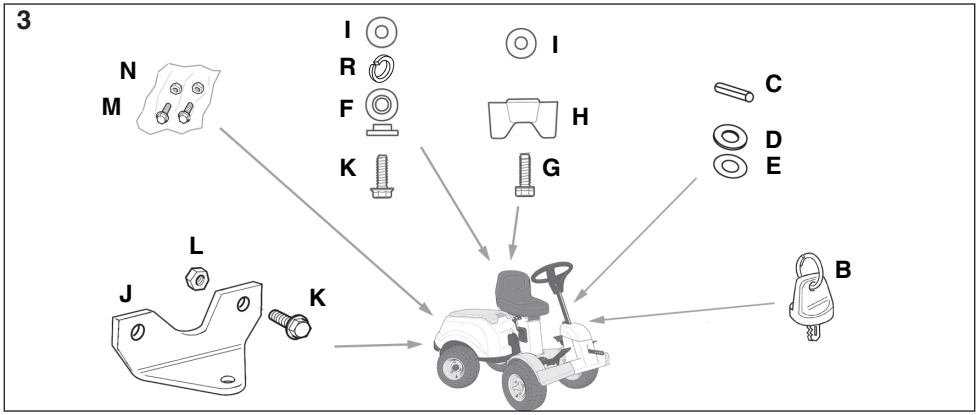
3
N
M
I
R
F
K
I
H
G
C
D
E
L
J
K
B

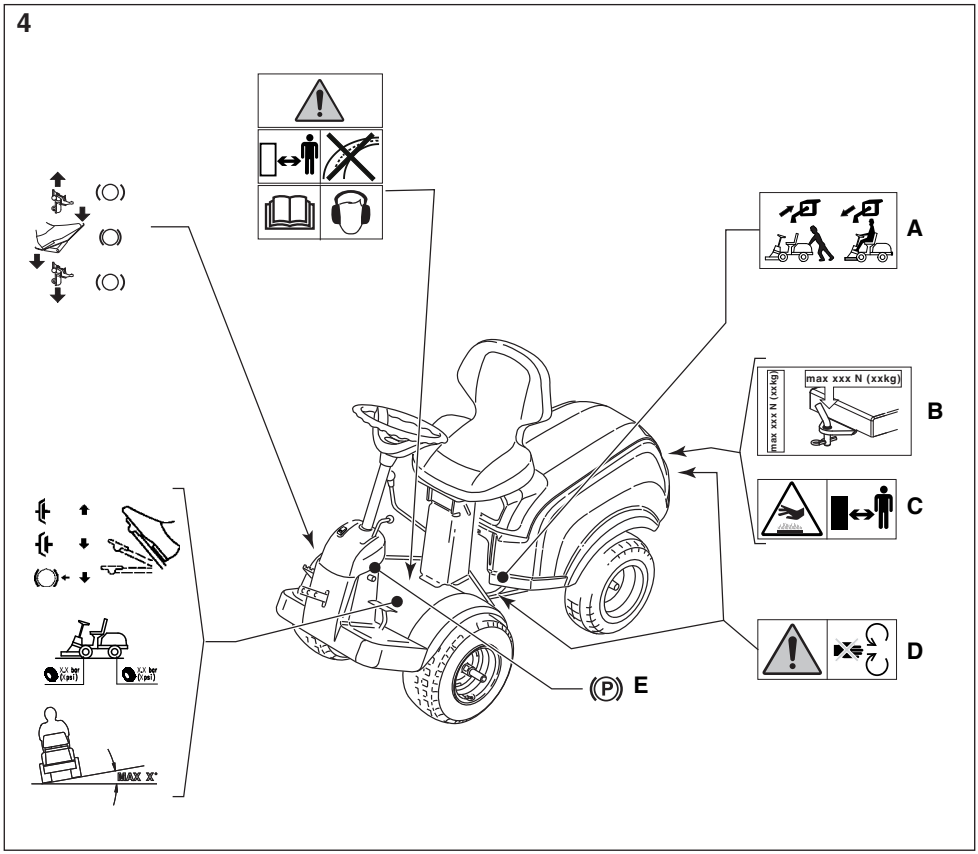
4
A
max xxx N (xxkg)
max xx N (xkg)
B
C
D
E
XX bar (X psi)
XX bar (X psi)
MAX X°

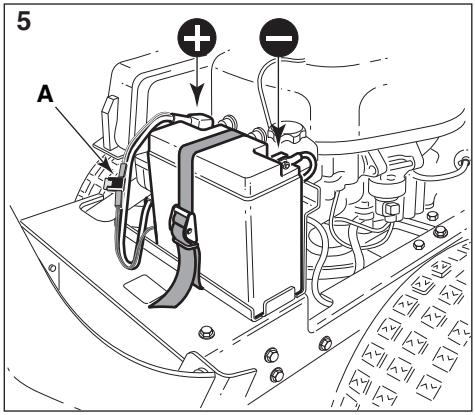
5
A

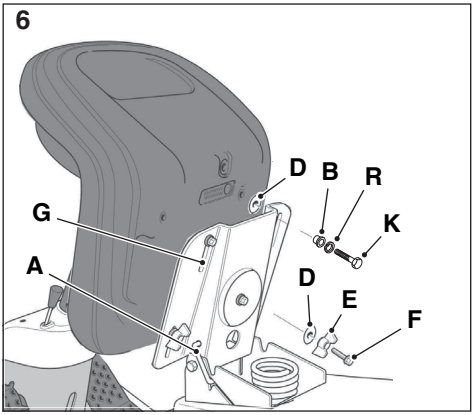
6
D
B
R
G
K
A
D
E
F

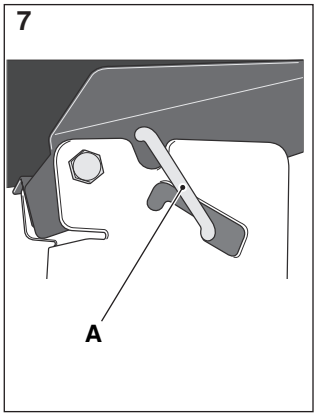
7
A

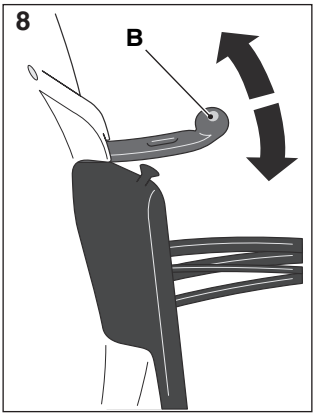
8
B

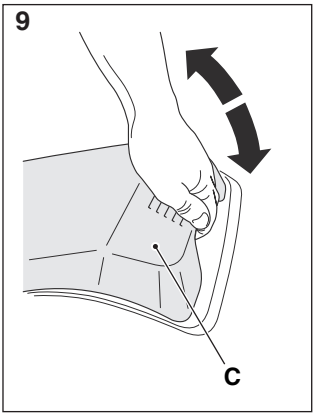
9
C

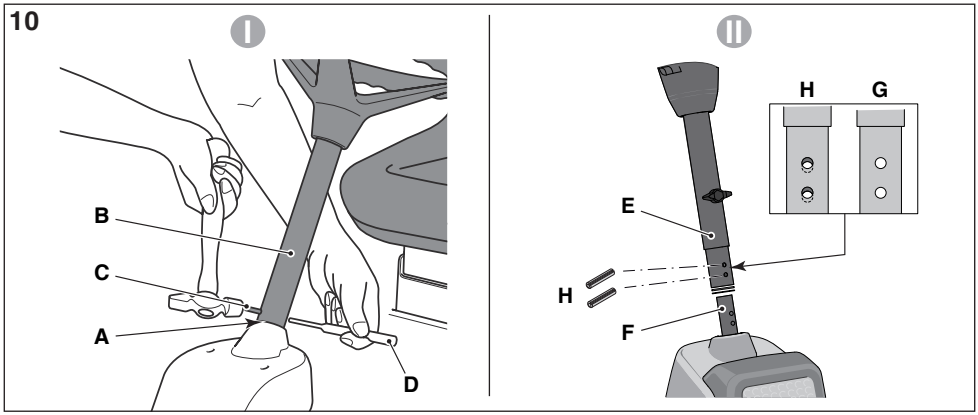
10
I
B
C
A
D
II
H
G
E
H
F

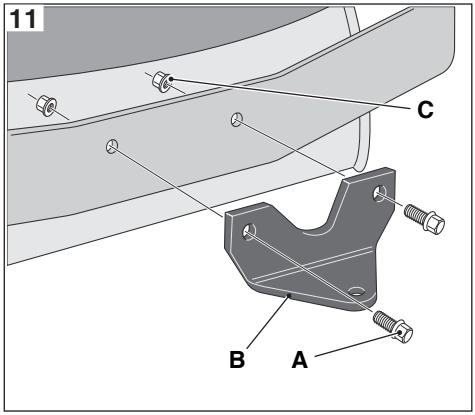
11
C
B
A

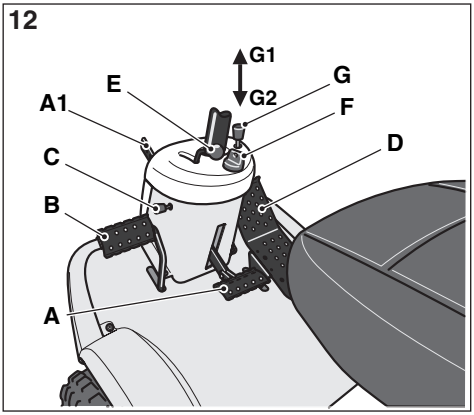
12
G1
G2
E
G
A1
F
D
C
B
A

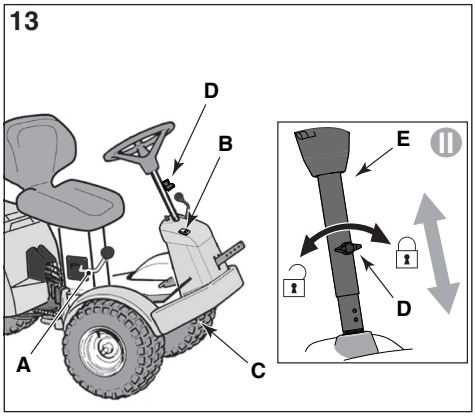
13
D
B
E
D
A
C

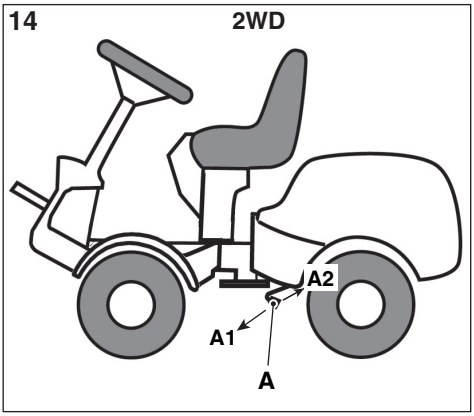
14
2WD
A2
A1
A

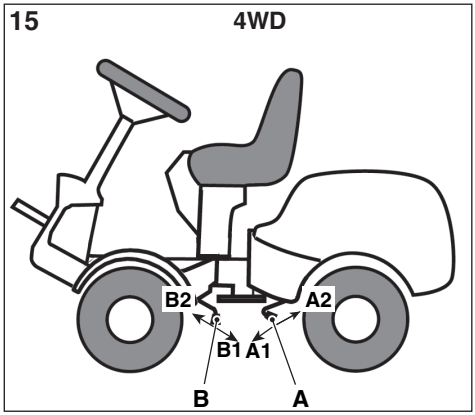
15
4WD
B2
A2
B1
A1
B
A

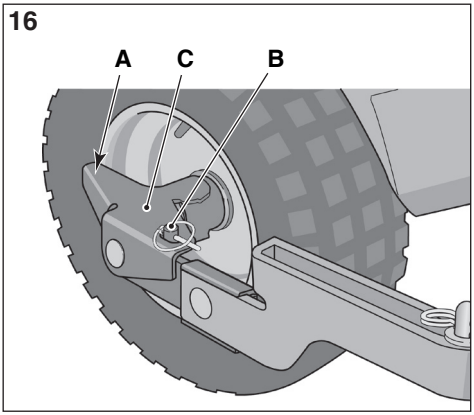
16
A
C
B

17

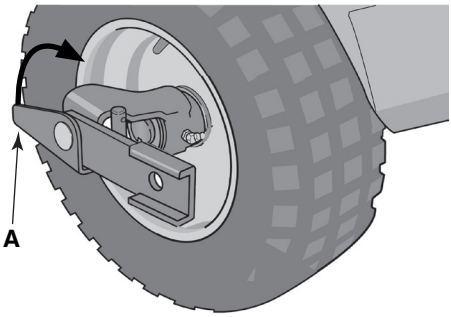

18

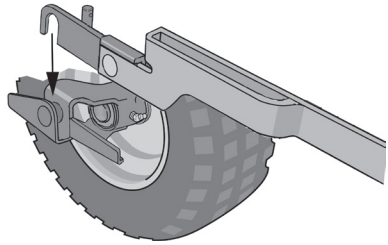

19

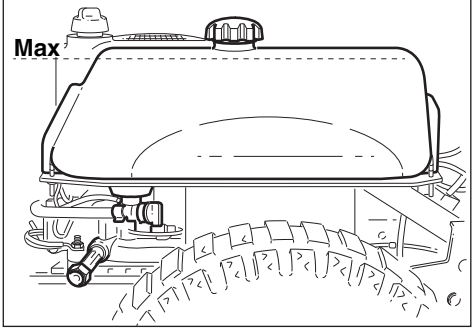

20

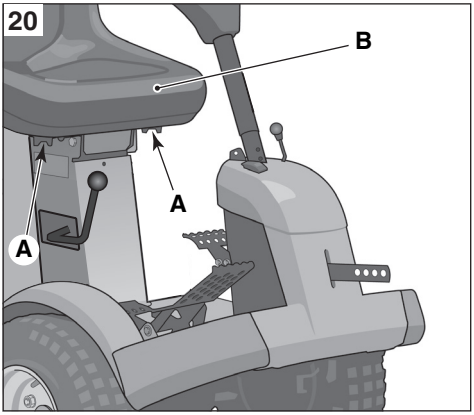

21 [B&S Power Built] [B&S Intek]

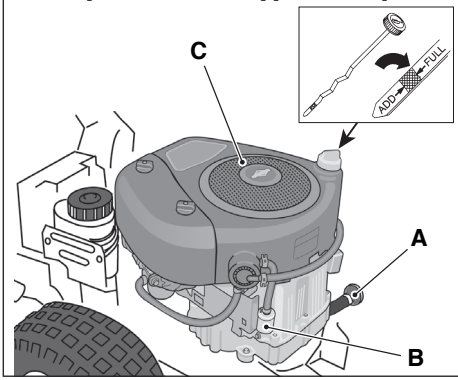

[B&S Vanguard]

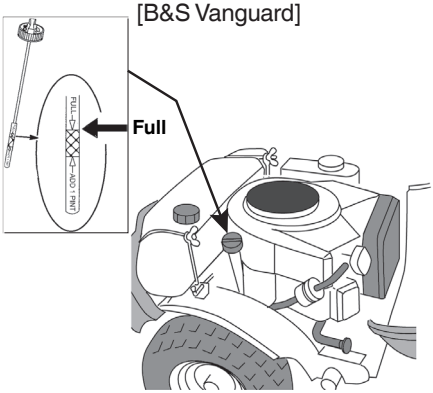

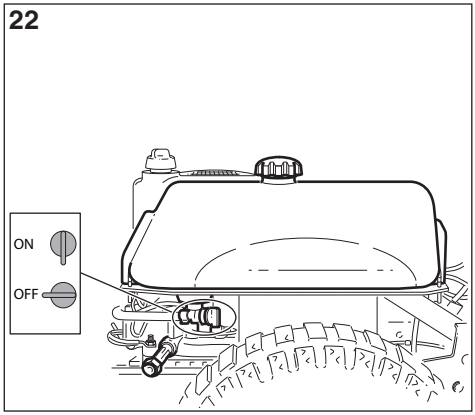
22
ON
OFF

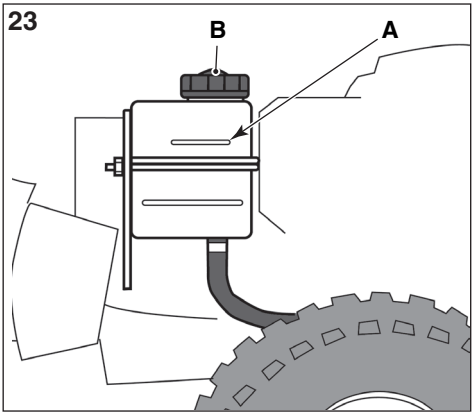
23
B
A

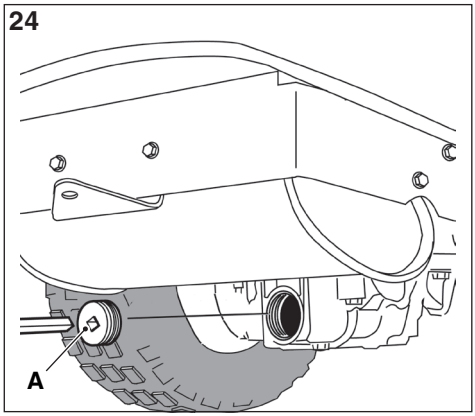
24
A

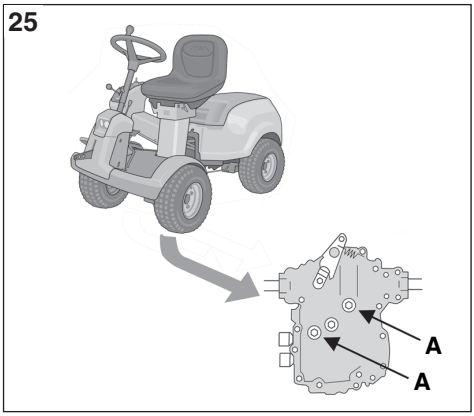
25
A
A

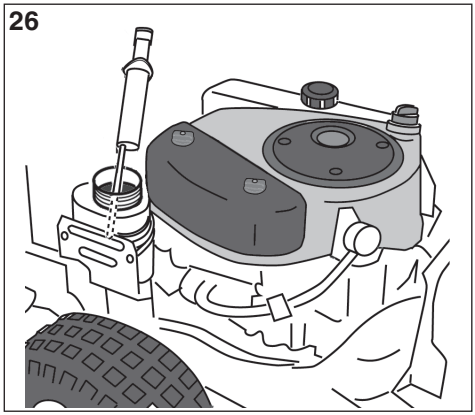
26

27

[B&S Power Built] [B&S Intek]

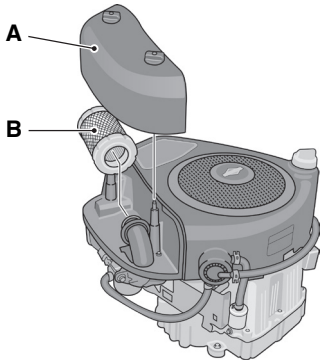

[B&S Vanguard]

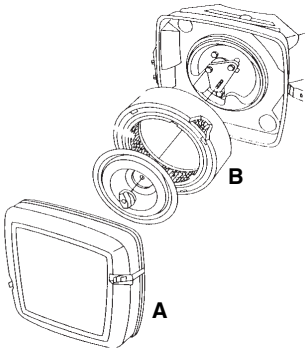

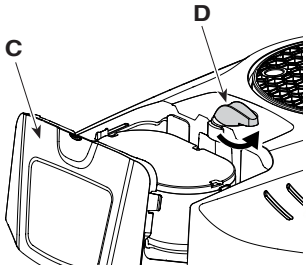

[ST.]

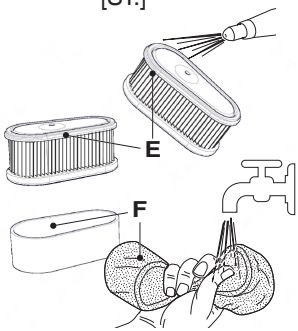

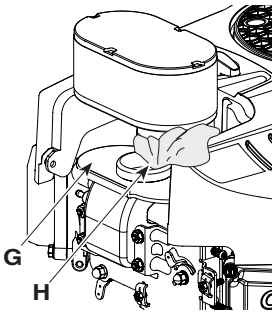

28

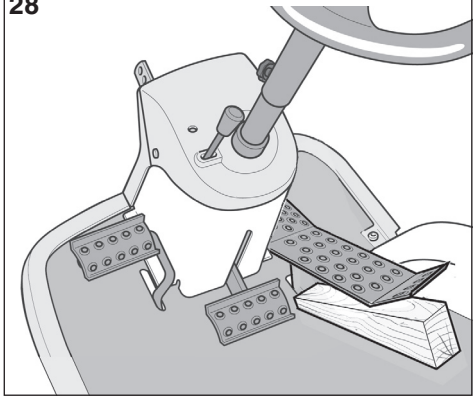

29

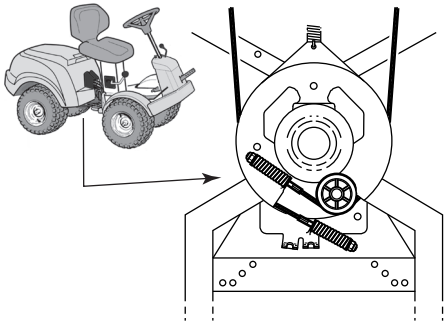

30

C

A

B

C

C

31

1/3

0 TABELLA DATI TECNICI

[1]	Type		P 901 C	P 901 C W	P 901 C W
[2]	Modello		Park 320	Park 320 W	Park 320 PW
[3]	Motore		B&S Intek 4155 AVS (31R577) [A] (con pompa benzina)	B&S Vanguard 18hp 2 cyl (356777)	ST550 (TRE 586VA)
[4]	Cilindrata	cm^3	500	570	586
[5]	Trazione		2WD	2WD	2WD
[6]	Potenza	kW	8,82	11,82	11,9
[7]	Giri motore	rpm	3200	3200	3200
[8]	Impianto elettrico		12 V	12 V	12 V
[9]	Batteria		VLRA	VLRA	VLRA
[10]	Carburante		[A] Benzina senza piombo		
[11]	Capacità serbatoio carburante	l	6	6	6
[12]	Olio motore		SAE 10W-30	SAE 10W-30	SAE 10W-30
[13]	Olio motore, classe di servizio		[A] SJ o superiore		
[14]	Capacità serbatoio olio motore,	l	1,4	1,4	1,4
[15]	Olio Trasmissione		5W-40 / 5W-50	5W-40 / 5W-50	5W-40 / 5W-50
[16]	Quantità olio trasmissione al momento del cambio	l	/	/	/
[17]	Candela		[A] Champion XC12YC o equivalente.		
[18]	Candela, distanza elettrodi	mm	0,75	0,75	0,75
[19]	Pneumatici	dim.	16x7.50-8	16x7.50-8	16x7.50-8
[20]	Candela, distanza elettrodi	mm	0,75	0,75	0,75
[21]	Pneumatici	dim.	16x7.50-8	16x7.50-8	16x7.50-8
[22]	Pressione pneumatici anteriore		bar 0,6 - psi 9	bar 0,6 - psi 9	bar 0,6 - psi 9
[22]	Pressione pneumatici posteriore		bar 0,4 - psi 6	bar 0,4 - psi 6	bar 0,4 - psi 6
[23]	Altezza di taglio	mm	[A] *Per l'altezza di taglio, vedere la "Tabella Dati Tecnici" del manuale "assieme del dispositivo di taglio"*		
[24]	Velocità di avanzamento (indicativa), in marcia avanti	km/h	10	10	10
[25]	Velocità di avanzamento (indicativa), in retromarcia	km/h	6	6	6
[26]	Massa	kg	160÷200		
[27]	A = Lunghezza	mm	1960	1960	1960
[28]	B = Passo	mm	992,5	992,5	992,5
[29]	C = Altezza	mm	1236	1236	1236
[30]	D = Larghezza	mm	864	864	864
[31]	Livello di potenza sonora misurato	dB(A)	100	100	100
[32]	Incertezza	dB(A)	0,63	0,63	0,63
[33]	Livello di potenza sonora garantito	dB(A)	100	100	100
[34]	Livello di pressione sonora	dB(A)	86	86	86
[35]	Incertezza	dB(A)	1,09	1,09	1,09
[36]	Valore delle vibrazioni al posto di guida	m/s^2	0,6	0,6	0,7
[37]	Incertezza	m/s^2	0,33	0,33	0,23
[38]	Valore delle vibrazioni al volante	m/s^2	3,4	3,4	2,6
[39]	Incertezza	m/s^2	1,06	1,06	0,72
[40]	Regolazione elettrica altezza di taglio		√	√	√

0 TABELLA DATI TECNICI

[1]	Type		P 901 C	P 901 C 4W	
[2]	Modello		340 PX	340 PWX	
[3]	Motore		B&S Intek 4155 AVS (31R577) [A] (con pompa benzina)	B&S Vanguard 18hp 2 cyl (356777)	ST550 (TRE 586VA)
[4]	Cilindrata	cm^3	500	570	586
[5]	Trazione		4WD	4WD	4WD
[6]	Potenza	kW	8,82	11,82	11,9
[7]	Giri motore	rpm	3200	3200	
[8]	Impianto elettrico		12 V	12 V	
[9]	Batteria		VLRA	VLRA	
[10]	Carburante		[A] Benzina senza piombo		
[11]	Capacità serbatoio carburante	l	6	6	
[12]	Olio motore		SAE 10W-30	SAE 10W-30	
[13]	Olio motore, classe di servizio		[A] SJ o superiore	[A] SJ o superiore	
[14]	Capacità serbatoio olio motore,	l	1,4	1,4	
[15]	Olio Trasmissione		5W-40 / 5W-50	5W-40 / 5W-50	
[16]	Quantità olio trasmissione al momento del cambio	l	/	/	
[17]	Candela		[A] Champion XC12YC o equivalente.		
[18]	Candela, distanza elettrodi	mm	0,75	0,75	
[19]	Pneumatici	dim.	16x7.50-8	16x7.50-8	
[20]	Candela, distanza elettrodi	mm	0,75	0,75	
[21]	Pneumatici	dim.	16x7.50-8	16x7.50-8	
[22]	Pressione pneumatici – anteriore		bar 0,6 - psi 9	bar 0,6 - psi 9	
	Pressione pneumatici – posteriore		bar 0,4 - psi 6	bar 0,4 - psi 6	
[23]	Altezza di taglio	mm	[A] *Per l'altezza di taglio, vedere la "Tabella Dati Tecnici" del manuale "assieme del dispositivo di taglio"*		
[24]	Velocità di avanzamento (indicativa), in marcia avanti	km/h	10	10	
[25]	Velocità di avanzamento (indicativa), in retromarcia	km/h	6	6	
[26]	Massa	kg	160÷200		
[27]	A = Lunghezza	mm	1960	1960	
[28]	B = Passo	mm	992,5	992,5	
[29]	C = Altezza	mm	1236	1236	
[30]	D = Larghezza	mm	864	864	
[31]	Livello di potenza sonora misurato	dB(A)	100	100	100
[32]	Incertezza	dB(A)	0,63	0,63	0,63
[33]	Livello di potenza sonora garantito	dB(A)	100	100	100
[34]	Livello di pressione sonora	dB(A)	86	86	86
[35]	Incertezza	dB(A)	1,09	1,09	1,09
[36]	Valore delle vibrazioni al posto di guida	m/s^2	0,6	0,6	0,7
[37]	Incertezza	m/s^2	0,33	0,33	0,23
[38]	Valore delle vibrazioni al volante	m/s^2	3,4	3,4	2,6
[39]	Incertezza	m/s^2	1,06	1,06	0,72
[40]	Regolazione elettrica altezza di taglio		√	√	

0 TABELLA DATI TECNICI

[41]	**ACCESSORI A RICHIESTA**	
[42]	**Descrizione**	**Type**
[43]	Rimorchio	45-03453-997 / ST-1405
[44]	Fertilizzatore	45-03153-997
[45]	Raccogli foglie e erba	45-03313-997 / 45-02616-997
[46]	Catene da neve	√
[47]	Ruote da fango / neve	√
[48]	Assieme del dispositivo di taglio	95CP E
		95CP E QF
		100C E (P 901 C W, P 901 C 4W)
		100C E QF (P 901 C W, P 901 C 4W)
		105C E
		105C E QF
		110C E QF (P 901 C W (**), P 901 C 4W)
		125C E QF (P 901 C 4W)
[49]	Erpice frontale	PA304
[50]	Spazzaneve a turbina	PA407 (**)
[51]	Spazzatrice frontale	PA501 / PVA101 (**)
[52]	Spalaneve a lama	ST-1404 / ST-1411
[53]	Contrappesi ruote posteriori	√
[54]	**(**) É obbligatorio installare i contrappesi sulle ruote posteriori.**	

0 TABELLA DATI TECNICI

[55] **TABELLA PER LA CORRETTA COMBINAZIONE DEGLI ACCESSORI**

		[56] **ACCESSORI POSTERIORI**				
	Accessorio [58]	[43]	[44]	[45]	[46]	[47]
[57] **ACCESSORI FRONTALI**	[46]	√	√	-	-	-
	[48]	√ (***)	√	√	-	√
	[49]	√	-	-	-	-
	[50]	-	√	-	√	√
	[51]	-	√	-	√	√
	[52]	-	√	-	√	√

[59] **(***) Per i modelli P 901 C W, con l'applicazione contemporanea dell'assieme dei dispositivi di taglio "type 110C E QF" e del rimorchio è obbligatorio installare i contrappesi sulle ruote posteriori.**

0 TABULKA TECHNICKÝCH ÚDAJŮ

[1]	Typ	
[2]	Model	
[3]	Motor	
[A]	(S benzin. čerpadlem)	
[4]	Objem motoru	
[5]	Trakce	
[6]	Výkon	
[7]	Otáčky motoru	
[8]	Elektrický systém	
[9]	Akumulátor	
[10]	Palivo	
[A]	Bezolovnatý benzín	
[11]	Kapacita palivové nádrže	
[12]	Motorový olej	
[13]	Motorový olej, provozní třída	
[A]	SJ nebo vyšší	
[14]	Kapacita nádrže motorového oleje	
[15]	Převodový olej	
[16]	Množství převodového oleje v momentě převodu	
[17]	Svíčka	
[A]	Champion XC12YC nebo ekvivalentní typ	
[18]	Svíčka, vzdálenost elektrod	
[19]	Pneumatiky	
[20]	Svíčka, vzdálenost elektrod	
[21]	Pneumatiky	
[22]	Tlak v pneumatikách	přední pneumatikách
		zadní pneumatiky
[23]	Výška sekání	
[A]	Informace o výšce sekání naleznete v části “Tabulka technických údajů” manuálu "jednotky sekací jednotky"	
[24]	Rychlost postupu (indikativní) při postupu napřed	
[25]	Rychlost postupu (indikativní) při couvání	
[26]	Hmotnost	
[27]	A = Délka	
[28]	B = Krok	
[29]	C = Výška	
[30]	D = Šířka	
[31]	Naměřená hladina akustického výkonu	
[32]	Nejistá	
[33]	Garantovaná hladina akustického výkonu	
[34]	Hladina akustického tlaku	
[35]	Nejistá	
[36]	Hodnota vibrací na místě řidiče	
[37]	Nejistá	
[38]	Hodnota vibrací u volantu	
[39]	Nejistá	
[40]	Elektrické nastavení výšky sekání	

[41]	PŘÍSLUŠENSTVÍ NA POŽÁDANÍ
[42]	Popis
[43]	Přívěs
[44]	Rozmetadlo hnojiv
[45]	Sběrač listí a trávy
[46]	Sněhové řetězy
[47]	Kola do bláta / sněhu
[48]	Sekací jednotka
[49]	Přední brána
[50]	Turbínová sněhová fréza
[51]	Přední zametací zařízení
[52]	Sněhová radlice
[53]	Protizávaží na zadních kolech
[54]	(**) Je nutné nainstalovat protizávaží na zadních kolech
[55]	TABULKA PRO SPRÁVNOU KOMBINACI PŘÍSLUŠENSTVÍ
[56]	ZADNÍ PŘÍSLUŠENSTVÍ
[57]	FŘEDNÍ PŘÍSLUŠENSTVÍ
[58]	Příslušenství
[59]	(***) U modelů P 901 C W, při současném použití sekacích zařízení "typu 110C E, 110C E QF, 125C E QF" a přípojného vozidla, je povinné nainstalovat protizávaží na zadních kolech.

0 TABEL OVER TEKNISKE SPECIFIKATIONER

[1]	Type	
[2]	Model	
[3]	Motor	
[A]	(med benzinpumpe)	
[4]	Cylindervolumen	
[5]	Antrieb	
[6]	Effekt	
[7]	Motoromdrejninger	
[8]	Elektrisk anlæg	
[9]	Batteri	
[10]	Brændstof	
[A]	Blyfri benzin	
[11]	Brændstoftankens rumfang	
[12]	Motorolie	
[13]	Motorolie, klassificering	
[A]	SJ eller højere	
[14]	Motorolietankens rumfang	
[15]	Transmissionsolie	
[16]	Transmissionsoliemængde på udskiftningstidspunktet	
[17]	Tændrør	
[A]	Champion XC12YC oder gleichwertig	
[18]	Tændrør, elektrodeafstand	
[19]	Dæk	
[20]	Tændrør, elektrodeafstand	
[21]	Dæk	
[22]	Dæktryk	forhjul
		baghjul
[23]	Schnitthöhe	
[A]	Indhent oplysninger om klippehøjden i “Tabel over tekniske specifikationer” i vejledningen “klippeaggregat”	
[24]	Fremføringshastighed (vejledende), i fremgear	
[25]	Fremføringshastighed (vejledende), i bakgear	
[26]	Vægt	
[27]	A = Længde	
[28]	B = Akselafstand	
[29]	C = Højde	
[30]	D = Bredde	
[31]	Målt lydeffektniveau	
[32]	Usikkerhed	
[33]	Garanteret lydeffektniveau	
[34]	Lydtrykniveau	
[35]	Usikkerhed	
[36]	Vibrationsværdi ved førerpladsen	
[37]	Usikkerhed	
[38]	Vibrationsværdi ved rattet	
[39]	Usikkerhed	
[40]	Elektrische Schnitthöheneinstellung	

[41]	EKSTRAUDSTYR
[42]	Beskrivelse
[43]	Anhænger
[44]	Gødningsspreder
[45]	Blad- og græsindsamler
[46]	Snekæder
[47]	Mudder- og snehjul
[48]	Klippeaggregat
[49]	Frontharve
[50]	Turbineudstyret sneplov
[51]	Frontmonteret fejemaskine
[52]	Sneplov med klinge
[53]	Baghjulenes kontravægte
[54]	(**) Installation af kontravægte på baghjulene er påbudt
[55]	TABEL OVER UDSTYRETS KORREKTE KOMBINATION
[56]	BAGMONTERET TILBEHØR
[57]	FORMONTERET TILBEHØR
[58]	Tilbehør
[59]	(***) Bei den Modellen P 901 C W ist mit gleichzeitigem Einsatz der Baugruppe Schneidvorrichtungen “Typ 110C E, 110C E QF, 125C E QF” und des Anhängers die Installation der Hinterradgewichte vorgeschrieben.

0 ÜBERSICHT DER TECHNISCHEN DATEN

[1]	Typ	
[2]	Modell	
[3]	Motor	
[A]	(mit Kraftstoffpumpe)	
[4]	Hubraum	
[5]	Antrieb	
[6]	Leistung	
[7]	Motordrehzahl	
[8]	Elektrische Anlage	
[9]	Batterie	
[10]	Kraftstoff	
[A]	Bleifreies Benzin	
[11]	Kraftstofftankinhalt	
[12]	Motoröl	
[13]	Motoröl, Betriebsklasse	
[A]	SJ oder höher	
[14]	Inhalt Motorölbehälter,	
[15]	Getriebeöl	
[16]	Getriebeölmenge beim Wechsel	
[17]	Zündkerze	
[A]	Champion XC12YC oder gleichwertig	
[18]	Zündkerze, Elektrodenabstand	
[19]	Bereifung	
[20]	Zündkerze, Elektrodenabstand	
[21]	Bereifung	
[22]	Reifendruck	vorn
		hinten
[23]	Schnitthöhe	
[A]	Für die Schnitthöhe siehe "Übersicht der technischen Daten" in der Anleitung "Baugruppe Mähwerk"	
[24]	Fahrgeschwindigkeit (ca.), vorwärts	
[25]	Fahrgeschwindigkeit (ca.), rückwärts	
[26]	Gewicht	
[27]	A = Länge	
[28]	B = Radstand	
[29]	C = Höhe	
[30]	D = Breite	
[31]	Gemessener Schallleistungspegel	
[32]	Messunsicherheit	
[33]	Garantierter Schallleistungspegel	
[34]	Schalldruckpegel	
[35]	Messunsicherheit	
[36]	Vibrationen am Fahrersitz	
[37]	Messunsicherheit	
[38]	Vibrationen am Lenkrad	
[39]	Messunsicherheit	
[40]	Elektrische Schnitthöheneinstellung	

[41]	SONDERZUBEHÖR
[42]	Beschreibung:
[43]	Anhänger
[44]	Dungstreuer
[45]	Laub- und Grassammler
[46]	Schneeketten
[47]	M+S-Räder (Matsch- und Schneeräder)
[48]	Baugruppe Mähwerk
[49]	Frontegge
[50]	Schneefräse
[51]	Kehrvorsatz
[52]	Schneepflug
[53]	Hinterradgewichte
[54]	(**) Die Installation der Hinterradgewichte ist vorgeschrieben
[55]	ÜBERSICHT FÜR DIE KORREKTE ZUBEHÖR-KOMBINATION
[56]	HECKSEITIGES ZUBEHÖR
[57]	FRONTSEITIGES ZUBEHÖR
[58]	Zubehör
[59]	(***) Bei den Modellen P 901 C W ist mit gleichzeitigem Einsatz der Baugruppe Schneidvorrichtungen “Typ 110C E, 110C E QF, 125C E QF” und des Anhängers die Installation der Hinterradgewichte vorgeschrieben.

0 TECHNICAL DATA TABLE

[1]	Type	
[2]	Model	
[3]	Engine	
[A]	(with petrol pump)	
[4]	Engine displacement	
[5]	Traction	
[6]	Power	
[7]	Engine revs	
[8]	Electrical System	
[9]	Battery	
[10]	Fuel	
[A]	Unleaded petrol	
[11]	Fuel tank capacity	
[12]	Engine oil	
[13]	Engine oil, service category	
[A]	SJ or higher	
[14]	Engine oil tank capacity	
[15]	Transmission fluid	
[16]	Quantity of transmission fluid required for fluid change	
[17]	Spark plug	
[A]	Champion XC12YC or equivalent	
[18]	Spark gap	
[19]	Tyres	
[20]	Spark gap	
[21]	Tyres	
[22]	Tyre pressure	front
		rear
[23]	Cutting height	
[A]	For the cutting height, please refer to the "Technical Data Table" in the cutting device assy manual.	
[24]	Forward travel speed (indicative)	
[25]	Reverse travel speed (indicative)	
[26]	Weight	
[27]	A = Length	
[28]	B = Pitch	
[29]	C = Height	
[30]	D = Width	
[31]	Measured sound power level	
[32]	Uncertainty	
[33]	Guaranteed sound power level	
[34]	Sound pressure level	
[35]	Uncertainty	
[36]	Vibration value in the driver's seat	
[37]	Uncertainty	
[38]	Vibration value in the steering wheel	
[39]	Uncertainty	
[40]	Cutting height electric adjustment	

[41]	ACCESSORIES AVAILABLE ON REQUEST
[42]	Description
[43]	Trailer
[44]	Fertilizer spreader
[45]	Grass and leaf collector
[46]	Snow chains
[47]	Mud / Snow wheels
[48]	Cutting device assy
[49]	Front harrow
[50]	Snow thrower
[51]	Front sweeper
[52]	Blade type snow plough
[53]	Rear wheel counterweights
[54]	(**) Counterweights must be installed on the rear wheels
[55]	TABLE FOR CORRECT ACCESSORY COMBINATIONS
[56]	REAR ACCESSORIES
[57]	FRONT ACCESSORIES
[58]	Accessory
[59]	(***) For P 901 C W models, when the cutting device assies (type 110C E, 110C E QF, 125C E QF) are installed at the same time as the trailer, counterweights must be installed on the rear wheels.

0 TABLA DE DATOS TÉCNICOS

[1]	Tipo	
[2]	Modelo	
[3]	Motor	
[A]	(con bomba de gasolina)	
[4]	Cilindrada	
[5]	Tracción	
[6]	Potencia	
[7]	Revoluciones del motor	
[8]	Sistema eléctrico	
[9]	Batería	
[10]	Carburante	
[A]	Gasolina sin plomo	
[11]	Capacidad del depósito de carburante	
[12]	Aceite motor	
[13]	Aceite motor, tipo de servicio	
[A]	SJ o superior	
[14]	Capacidad del depósito de aceite del motor	
[15]	Aceite de transmisión	
[16]	Cantidad de aceite de transmisión al efectuar el cambio	
[17]	Bujía	
[A]	Champion XC12YC o equivalente	
[18]	Bujía, distancia electrodos	
[19]	Neumáticos	
[20]	Bujía, distancia electrodos	
[21]	Neumáticos	
[22]	Presión de neumáticos	delantera
		trasera
[23]	Altura de corte	
[A]	Para más información sobre la altura de corte, consulte la “Tabla de Datos Técnicos” del manual “grupo del dispositivo de corte”	
[24]	Velocidad de avance (indicativa) con marcha adelante	
[25]	Velocidad de avance (indicativa) con marcha atrás	
[26]	Peso	
[27]	A = Longitud	
[28]	B = Paso	
[29]	C = Altura	
[30]	D = Anchura	
[31]	Nivel de potencia sonora medido	
[32]	Incertidumbre	
[33]	Nivel de potencia sonora garantizado	
[34]	Nivel de presión sonora	
[35]	Incertidumbre	
[36]	Valor de las vibraciones en el puesto de conducción	
[37]	Incertidumbre	
[38]	Valor de vibraciones en el volante	
[39]	Incertidumbre	

[40]	(**) Es obligatorio instalar los contrapesos en las ruedas traseras.
[41]	ACCESORIOS BAJO PEDIDO
[42]	Descripción
[43]	Remolque
[44]	Fertilizador
[45]	Recoge hojas e hierba
[46]	Cadenas para nieve
[47]	Ruedas para fango y nieve
[48]	Grupo del dispositivo de corte
[49]	Arado frontal
[50]	Quitanieves
[51]	Quitanieves frontal
[52]	Quitanieves de cuchilla
[53]	Contrapesos ruedas traseras
[54]	(**) Es obligatorio instalar los contrapesos en las ruedas traseras.
[55]	TABLA PARA COMBINAR ACCESORIOS
[56]	ACCESORIOS TRASEROS
[57]	ACCESORIOS FRONTALES
[58]	Accesorio
[59]	(***) En los modelos P 901 C W, cuando el grupo de dispositivos de corte “type 110C E, 110C E QF, 125C E QF” y el remolque se aplican contemporáneamente, es obligatorio instalar los contrapesos en las ruedas traseras.

0 TEHNILISTE ANDMETE TABEL

[1]	Tüüp	
[2]	Mudel	
[3]	Mootor	
[A]	(bensiinipumbaga)	
[4]	Silindrid	
[5]	Vedu	
[6]	Võimsus	
[7]	Mootori pöörete arv	
[8]	Elektriseade	
[9]	Aku	
[10]	Kütus	
[A]	Pliivaba bensiin	
[11]	Kütusepaagi maht	
[12]	Mootoriõli	
[13]	Mootoriõli, teenindusklass	
[A]	SJ ja parem	
[14]	Mootori õlipaagi maht,	
[15]	Ülekandeõli	
[16]	Ülekandeõli maht vahetamise ajal	
[17]	Küünal	
[A]	Champion XC12YC või samaväärne	
[18]	Küünal, elektroodide vahemaa	
[19]	Rehvid	
[20]	Küünal, elektroodide vahemaa	
[21]	Rehvid	
[22]	Rehvirõhk	ees
		taga
[23]	Niitmiskõrgus	
[A]	Niitmiskõrgust vaata niitmisseadme juhendis tabelist "Tehnilised andmed"	
[24]	Liikumiskiirus (indikatiivne), edasikäigul	
[25]	Liikumiskiirus (indikatiivne), tagasikäigul	
[26]	mass	
[27]	A=pikkus	
[28]	B=samm	
[29]	C=kõrgus	
[30]	D=laius	
[31]	Helivõimsuse mõõdetav tase	
[32]	Määramatus	
[33]	Helivõimsuse kindel tase	
[34]	Helirõhu tase	
[35]	Määramatus	
[36]	Vibratsioonid juhikohal	
[37]	Määramatus	
[38]	Vibratsioonid roolil	
[39]	Määramatus	
[40]	Niitmiskõrguse elektriline reguleerimine	
[41]	TELLIMUSEL LISATARVIKUD	

[42]	Kirjeldus
[43]	Treiler
[44]	Väetaja
[45]	Lehtede ja rohu koguja
[46]	Lumeketid
[47]	Lume- ja mudarattad
[48]	Niitmisseade
[49]	Esiäke
[50]	Turbiiniga lumepühkija
[51]	Eesmine koristusseade
[52]	Lumesahk
[53]	Tagumiste rataste vastukaalud
[54]	Tagaratastele on kohustulik paigaldada vastukaaluks raskused
[55]	TARVIKUTE ÕIGE KOMBINEERIMISE TABEL
[56]	TAGUMISED TARVIKUD
[57]	EESMISED TARVIKUD
[58]	Tarvik
[59]	(***) P 901 C W mudelitel "110C E, 110C E QF, 125C E QF tüüpi" niitmisseadme ja treileri samaaegsel kasutamisel on kohustuslik paigaldada tagaratastele vastukaalud

0 TEKNISTEN TIETOJEN TAULUKKO

[1]	Tyyppi	
[2]	Malli	
[3]	Moottori	
[A]	(jossa bensiinipumppu)	
[4]	Sylinteritilavuus	
[5]	Veto	
[6]	Teho	
[7]	Moottorin kierrosluku	
[8]	Sähkölaitteisto	
[9]	Akku	
[10]	Polttoneste	
[A]	Lyijytön bensiini	
[11]	Polttonestesäiliön tilavuus	
[12]	Moottoriöljy	
[13]	Moottoriöljy, luokitus	
[A]	SJ tai suurempi	
[14]	Moottorin öljysäiliön tilavuus,	
[15]	Vaihteistoöljy	
[16]	Vaihteistoöljyn määrä vaihdon hetkellä	
[17]	Sytytystulppa	
[A]	Champion XC12YC tai vastaava	
[18]	Sytytystulppa, elektrodien välinen etäisyys	
[19]	Renkaat	
[20]	Sytytystulppa, elektrodien välinen etäisyys	
[21]	Renkaat	
[22]	Renkaiden paine	etu
		taka
[23]	Leikkuukorkeus	
[A]	Katso tietoja leikkuukorkeudesta leikkuulaiteoppaan teknisten tietojen taulukosta.	
[24]	Etenemisnopeus (suuntaa-antava), eteenpäin mentäessä	
[25]	Etenemisnopeus (suuntaa-antava), peruutettaessa	
[26]	Massa	
[27]	A = pituus	
[28]	B = akseliväli	
[29]	C = korkeus	
[30]	D = leveys	
[31]	Mitattu äänitehotaso	
[32]	Epävarmuus	
[33]	Taattu äänitehotaso	
[34]	Äänenpainetaso	
[35]	Epävarmuus	
[36]	Värinäarvo ajajan paikalla	
[37]	Epävarmuus	
[38]	Värinäarvo ohjauspyörään	
[39]	Epävarmuus	
[40]	Leikkuukorkeuden sähköinen säätö	

[41]	TILATTAVAT LISÄVARUSTEET
[42]	Kuvaus
[43]	Perävaunu
[44]	Lannoitin
[45]	Ruoho -ja lehtikerääjä
[46]	Lumiketjut
[47]	Muta-/talvipyörät
[48]	Leikkuulaiteyksikkö
[49]	Etuäes
[50]	Turbiinilumilinko
[51]	Etuharjalaite
[52]	Lumiaura
[53]	Takapyörien vastapainot
[54]	(**) Takapyöriin on asennettava vastapainot
[55]	LISÄVARUSTEIDEN OIKEAOPPISEN YHDISTELYN TAULUKKO
[56]	TAKAVARUSTE
[57]	ETUVARUSTE
[58]	Lisävaruste
[59]	(***) P 901 C W-malleissa , joissa on samanaikaisesti tyypin 110C E, 110C E QF, 125C E QF -leikkuulaitteet ja perävaunu, takapyöriin on asennettava vastapainot.

0 TABLEAU DONNÉES TECHNIQUES

[1]	Type	
[2]	Modèle	
[3]	Moteur	
[A]	(avec pompe à essence)	
[4]	Cylindrée	
[5]	Traction	
[6]	Puissance	
[7]	Tours moteur	
[8]	Installation électrique	
[9]	Batterie	
[10]	Carburant	
[A]	Essence sans plomb	
[11]	Capacité du réservoir de carburant	
[12]	Huile moteur	
[13]	Huile moteur, classe de service	
[A]	SJ ou supérieure	
[14]	Capacité du réservoir huile moteur,	
[15]	Huile de transmission	
[16]	Quantité huile de transmission au moment de la vidange	
[17]	Bougie	
[A]	Champion XC12YC ou équivalente	
[18]	Bougie, distance des électrodes	
[19]	Pneus	
[20]	Bougie, distance des électrodes	
[21]	Pneus	
[22]	Pression des pneus	avant
		arrière
[23]	Hauteur de coupe	
[A]	Pour la hauteur de coupe, voir le « Tableau Données Techniques » du manuel « ensemble du dispositif de coupe »	
[24]	Vitesse d'avancement (indicative), en marche avant	
[25]	Vitesse d'avancement (indicative), en marche arrière	
[26]	Masse	
[27]	A = Longueur	
[28]	B = Pas	
[29]	C = Hauteur	
[30]	D = Largeur	
[31]	Niveau de puissance sonore mesuré	
[32]	Incertitude	
[33]	Niveau de puissance sonore garanti	
[34]	Niveau de pression sonore	
[35]	Incertitude	
[36]	Valeur des vibrations au poste de conduite	
[37]	Incertitude	
[38]	Valeur des vibrations au volant	
[39]	Incertitude	
[40]	Réglage électrique de la hauteur de coupe	

[41]	ACCESSOIRES SUR DEMANDE
[42]	Description
[43]	Remorque
[44]	Fertiliseur
[45]	Ramasse feuilles et herbe
[46]	Chaînes à neige
[47]	Roues complètes boue / neige
[48]	Ensemble du dispositif de coupe
[49]	Herse frontale
[50]	Chasse-neige à turbine
[51]	Balayeuse frontale
[52]	Chasse-neige à lame
[53]	Contrepoids roues arrière
[54]	(**) Il est obligatoire d'installer les contrepoids sur les roues arrière
[55]	TABLEAU POUR LA CORRECTE COMBINAISON DES ACCESSOIRES
[56]	ACCESSOIRES ARRIÈRE
[57]	ACCESSOIRES FRONTAUX
[58]	Accessoire
[59]	(***) Pour les modèles P 901 C W, avec l'application en même temps de l'ensemble des dispositifs de coupe « type 110C E, 110C E QF, 125C E QF » et de la remorque, il est obligatoire d'installer les contrepoids sur les roues arrière.

0 TABLICA S TEHNIČKIM PODACIMA

[1]	Tip	
[2]	Model	
[3]	Motor	
[A]	(sa benzinskom pumpom)	
[4]	Obujam	
[5]	Trakcija	
[6]	Snaga	
[7]	Broj okretaja motora	
[8]	Električni sustav	
[9]	Baterija	
[10]	Gorivo	
[A]	Bezolovni benzin	
[11]	Obujam spreminka za gorivo	
[12]	Motorno ulje	
[13]	Klasa motornog ulja	
[A]	SJ ili više	
[14]	Kapacitet spremnika motornog ulja	
[15]	Ulje za menjač	
[16]	Količina ulja za mjenjač u prilikom zamijene	
[17]	Svjećica	
[A]	Champion XC12YC ili slično	
[18]	Svjećica, razmak elektroda	
[19]	Gume	
[20]	Svjećica, razmak elektroda	
[21]	Gume	
[22]	Tlak guma	prednje
		zadnje
[23]	Visina rezanja	
[A]	Za visinu rezanja pogledajte Tablicu s tehničkim podacima" u priručniku za "rezno kućište"	
[24]	Brzina hoda (indikativna) prema naprijed	
[25]	Brzina hoda (indikativna) prema nazad	
[26]	Masa	
[27]	A = Dužina	
[28]	B = Hod	
[29]	C = Visina	
[30]	D = Širina	
[31]	Izmerena razina zvučne snage	
[32]	Neizvjesnost	
[33]	Garantovana razina zvučne snage	
[34]	Razina zvučnog tlaka	
[35]	Neizvesnost	
[36]	Vrijednost vibracija na vozačevom mjestu	
[37]	Neizvjesnost	
[38]	Vrijednost vibracija na upravljaču	
[39]	Neizvjesnost	
[40]	Električno podešavanje visine rezanja	
[41]	DODATNI PRIBOR NA UPIT	

[42]	Opis
[43]	Prikolica
[44]	Uređaj za gnojenje
[45]	Uređaj za skupljanje lišća i trave
[46]	Lanci za snijeg
[47]	Kotači za blato/snijeg
[48]	Rezno kućište
[49]	Prednja drljača
[50]	Turbinski čistač snijega
[51]	Prednji čistač snijega
[52]	Čistač snijega sa sječivima
[53]	Protuv tegovi za zadnje kotače
[54]	(**) Trebate postaviti protuvtegove na zadnje kotače
[55]	TABLICA ZA PRAVILNO KOMBINIRANJE DODATNOG PRIBORA
[56]	ZADNJI DODATNI PRIBOG
[57]	PREDNJI DODATNI PRIBOG
[58]	Pribor
[59]	(***) Kod modela P 901 C W, priliko istodobnre uporabe reznog kućišta "110C E, 110C E QF, 125C E QF" i prikolice na zadnje kotače morate staviti protuv tegove.

0 MŰSZAKI ADATOK TÁBLÁZATA

[1]	Típus
[2]	Modell
[3]	Motor
[A]	(üzemanyag-szivattyúval)
[4]	Hengerűrtartalom
[5]	Meghajtás
[6]	Teljesítmény
[7]	Fordulatszám
[8]	Elektromos berendezés
[9]	Akkumulátor
[10]	Üzemanyag
[A]	Ólommentes benzin
[11]	Üzemanyagtartály térfogata
[12]	Motorolaj
[13]	Motorolaj, szervizosztály
[A]	SJ vagy magasabb
[14]	Motorolajtartály térfogata
[15]	Hajtóműolaj
[16]	Hajtóműolaj mennyisége olajcserénél
[17]	Gyújtógyertya
[A]	Champion XC12YC vagy egyenértékű
[18]	Gyújtógyertya, elektródok távolsága
[19]	Abroncsok
[20]	Gyújtógyertya, elektródok távolsága
[21]	Abroncsok
[22]	Abroncsok nyomása: első
	Abroncsok nyomása: hátsó
[23]	Vágásmagasság
[A]	A vágásmagasságról lásd a nyíróberendezés használati utasításában a "Műszaki adatok táblázatá"-t
[24]	Haladási sebesség (hozzávetőleges) előremenetben
[25]	Haladási sebesség (hozzávetőleges) hátramenetben
[26]	Súly
[27]	A = hossz
[28]	B = tengelytáv
[29]	C = magasság
[30]	D = szélesség
[31]	Mért hangteljesítmény
[32]	Pontatlanság
[33]	Garantált hangteljesítmény
[34]	Hangnyomás szint
[35]	Pontatlanság
[36]	Rezgések értéke vezetőülésnél
[37]	Pontatlanság
[38]	Rezgések értéke kormánykeréknél
[39]	Pontatlanság
[40]	Vágásmagasság elektromos beállítása

[41]	RENDELHETŐ TARTOZÉKOK
[42]	Megnevezés
[43]	Utánfutó
[44]	Permetező
[45]	Levél- és fűgyűjtő
[46]	Hólánc
[47]	Sár- és hókerekek
[48]	Nyíróberendezés
[49]	Front borona
[50]	Turbós hómaró
[51]	Front seprű
[52]	Késes hókotró
[53]	Keréksúlyok hátsó kerekekhez
[54]	(**) Kötelező a hátsó kerekekre a keréksúlyokat felszerelni
[55]	TARTOZÉKOK HELYES KOMBINÁCIÓJA TÁBLÁZAT
[56]	HÁTSÓ TARTOZÉKOK
[57]	FRONT TARTOZÉKOK
[58]	Tartozék
[59]	(***) A P 901 C W modelleknél kötelező a hátsó kerekekre a keréksúlyokat felszerelni, amikor egyszerre használja a “110C E, 110C E QF, 125C E QF típusú” nyíróberendezést és az utánfutót.

0 TECHNINIŲ DUOMENŲ LENTELĖ

[1]	Tipas	
[2]	Modelis	
[3]	Variklis	
[A]	(su kuro siurbliu)	
[4]	Tūris	
[5]	Trauka	
[6]	Galia	
[7]	Variklio apsukos	
[8]	Elektros sistema	
[9]	Akumuliatorius	
[10]	Degalai	
[A]	Bešvinis benzinas	
[11]	Degalų bako talpa	
[12]	Variklio alyva	
[13]	Variklio alyva, kokybės klasė	
[A]	SJ ar aukštesnė	
[14]	Variklio alyvos bako talpa	
[15]	Transmisinė alyva	
[16]	Transmisinės alyvos kiekis keitimo metu	
[17]	Žvakė	
[A]	„Champion XC12YC“ ar panašus	
[18]	Tarpai tarp žvakės elektrodų	
[19]	Padangos	
[20]	Tarpai tarp žvakės elektrodų	
[21]	Padangos	
[22]	Oro slėgis padangose	priekinėse
		galinėse
[23]	Pjūvio aukštis	
[A]	Pjūvio aukštį žr. pjovimo agregato instrukcijoje „Techninių duomenų lentelėje“.	
[24]	Važiavimo greitis (apytikris), priekine eiga	
[25]	Važiavimo greitis (apytikris), atbuline eiga	
[26]	Svoris	
[27]	A = Ilgis	
[28]	B = Žingsnis	
[29]	C = Aukštis	
[30]	D = Plotis	
[31]	Išmatuota garso lygio galia	
[32]	Paklaida	
[33]	Garantuota garso lygio galia	
[34]	Garso slėgio lygis	
[35]	Paklaida	
[36]	Vibracija vairuotojo vietoje	
[37]	Paklaida	
[38]	Vairo vibracija	
[39]	Paklaida	
[40]	Elektrinis pjovimo aukščio reguliavimo prietaisas	
[41]	PRIEDAI, KURIUOS GALIMA UŽSISAKYTI	

[42]	Aprašymas
[43]	Priekaba
[44]	Tręštuvas
[45]	Lapų ir žolių rinktuvai
[46]	Sniego grandinės
[47]	Ratai purvui / sniegui
[48]	Pjovimo prietaiso agregatas
[49]	Priekinės akėčios
[50]	Turbininis sniego valytuvas
[51]	Priekinis šlavimo prietaisas
[52]	Peilinis sniego valytuvas
[53]	Galinių ratų atsvarai
[54]	(**) Ant galinių ratų privaloma sumontuoti atsvarus
[55]	TEISINGOS PRIEDŲ KOMBINACIJOS LENTELĖ
[56]	GALINIAI PRIEDAI
[57]	PRIEKINIAI PRIEDAI
[58]	Priedas
[59]	(***) Modeliuose „P 901 C W“ vienu metu naudojant 110C E, 110C E QF, 125C E QF tipo pjovimo prietaisų agregatus ir priekabą, ant galinių ratų privaloma sumontuoti atsvarus.

0 TEHNISKO DATU TABULA

[1]	Tips	
[2]	Modelis	
[3]	Dzinējs	
[A]	(ar degvielas sūkni)	
[4]	Tilpums	
[5]	Sajūgs	
[6]	Jauda	
[7]	Dzinēja apgriezienu skaits	
[8]	Elektriskā sistēma	
[9]	Akumulators	
[10]	Degviela	
[A]	Benzīns bez svina	
[11]	Degvielas tvertnes tilpums	
[12]	Motoreļļa	
[13]	Dzinēja eļļa, pakalpojuma kategorija	
[A]	SJ vai augstāka	
[14]	Dzinēja eļļas tvertnes tilpums	
[15]	Transmisijas eļļa	
[16]	Transmisijas eļļas daudzums tās nomaiņas brīdī	
[17]	Svece	
[A]	Champion XC12YC vai līdzvērtīgs	
[18]	Svece, elektrodu atstarpe	
[19]	Riepas	
[20]	Svece, elektrodu atstarpe	
[21]	Riepas	
[22]	Riepu spiediens	priekšējo
		aizmugurējo
[23]	Pļaušanas augstums	
[A]	Pļaušanas augstumam, skatiet "Tehnisko datu tabulu" rokasgrāmatā "Pļaušanas ierīces komplekts"	
[24]	Kustības ātrums (aptuvens), uz priekšu	
[25]	Kustības ātrums (aptuvens), atpakaļgaitas	
[26]	Svars	
[27]	A = Garums	
[28]	B = Solis	
[29]	C = Augstums	
[30]	D = Platums	
[31]	Mērītās skaņas jaudas līmenis:	
[32]	Nenoteiktība	
[33]	Garantētās skaņas jaudas līmenis	
[34]	Skaņas spiediena līmenis	
[35]	Nenoteiktība	
[36]	Vibrāciju vērtība vadītāja sēdeklī	
[37]	Nenoteiktība	
[38]	Vibrācijas vērtība pie stūres	
[39]	Nenoteiktība	
[40]	Elektriski regulējams pļaušanas augstums	
[41]	PIEDERUMI PĒC PIEPRASĪJUMA	

[42]	Apraksts
[43]	Piekabe
[44]	Mēslotājs
[45]	Lapu un zāles savācējs
[46]	Sniega ķēdes
[47]	Dubļu/sniega riteņi
[48]	Pļaušanas ierīces komplekts
[49]	Priekšējā ecēšanas ierīce
[50]	Sniega tīrītājs ar turbīnu
[51]	Priekšējā slaucīšanas mašīna
[52]	Sniega tīrītājs ar vērstuvi
[53]	Aizmugurējo riteņu pretsvari
[54]	(**) Nepieciešams uzstādīt atsvarus uz aizmugurējiem riteņiem
[55]	TABULA PAREIZAI PIEDERUMU KOMBINĀCIJAI
[56]	AIZMUGURES PIEDERUMI
[57]	PRIEKŠĒJIE PIEDERUMI
[58]	Piederums
[59]	(***)P 901 C W modeļiem, vienlaicīgu piemērojot "110C E, 110C E QF, 125C E QF tipa" griešanas ierīces komplektu un piekabi, ir obligāti jāuzstāda uz aizmugurējiem riteņiem atsvari.

0 TABEL TECHNISCHE GEGEVENS

[1]	Type	
[2]	Model	
[3]	Motor	
[A]	(met benzinepomp)	
[4]	Cilinderinhoud	
[5]	Tractie	
[6]	Vermogen	
[7]	Motortoeren	
[8]	Elektrisch systeem	
[9]	Accu	
[10]	Brandstof	
[A]	Loodvrije benzine	
[11]	Inhoud brandstoftank	
[12]	Motorolie	
[13]	Motorolie, klasse	
[A]	SJ of hoger	
[14]	Inhoud motoroliereservoir,	
[15]	Transmissieolie	
[16]	Hoeveelheid transmissieolie op het moment van de verversing	
[17]	Bougie	
[A]	Champion XC12YC of equivalent	
[18]	Bougie, afstand elektroden	
[19]	Banden	
[20]	Bougie, afstand elektroden	
[21]	Banden	
[22]	Bandenspanning	voor
		achter
[23]	Maaihoogte	
[A]	Zie voor de maaihoogte de “Tabel technische gegevens” van de handleiding van de “maaisysteemgroep”	
[24]	Rijsnelheid (bij benadering), vooruit	
[25]	Rijsnelheid (bij benadering), achteruit	
[26]	Gewicht	
[27]	A = Lengte	
[28]	B = Wielbasis	
[29]	C = Hoogte	
[30]	D = Breedte	
[31]	Gemeten geluidsvermogenniveau	
[32]	Onzekerheid	
[33]	Gegarandeerd geluidsvermogenniveau	
[34]	Geluidsdrukniveau	
[35]	Onzekerheid	
[36]	Waarde van de trillingen op de bestuurdersplaats	
[37]	Onzekerheid	
[38]	Waarde van de trillingen aan het stuurwiel	
[39]	Onzekerheid	
[40]	Elektrische maaihoogte-instelling	

[41]	OPTIONELE ACCESSOIRES
[42]	Beschrijving
[43]	Aanhanger
[44]	Mestverspreider
[45]	Bladeren- en grasopvangbak
[46]	Sneeuwkettingen
[47]	Modderwielen/sneeuwwielen
[48]	Maaisysteemgroep
[49]	Eg aan voorzijde
[50]	Roterende sneeuwruimer
[51]	Frontborstel
[52]	Sneeuwruimer met sneeuwschuif
[53]	Tegengewichten achterwielen
[54]	(**) Het is verplicht om tegengewichten op de achterwielen te installeren
[55]	TABEL VOOR DE JUISTE COMBINATIE VAN ACCESSOIRES
[56]	ACCESSOIRES ACHTERZIJDE
[57]	ACCESSOIRES VOORZIJDE
[58]	Accessoire
[59]	(***) Voor de P 901 C W modellen is het, met gelijktijdig gebruik van de maaisysteemgroep “type 110C E, 110C E QF, 125C E QF” en de aanhanger, verplicht om tegengewichten om de achterwielen te installeren.

0 TABELL - TEKNISKE DATA

[1]	Type	
[2]	Modell	
[3]	Motor	
[A]	(med bensinpumpe)	
[4]	Slagvolum	
[5]	Fremdrift	
[6]	Motoreffekt	
[7]	Motoromdreininger	
[8]	Elektrisk anlegg	
[9]	Batteri	
[10]	Drivstoff	
[A]	Blyfri bensin	
[11]	Kapasitet drivstofftank	
[12]	Motorolje	
[13]	Motorolje, serviceklasse	
[A]	SJ eller høyere	
[14]	Kapasitet motoroljebeholder	
[15]	Transmisjonsolje	
[16]	Mengde transmisjonsolje ved skifte	
[17]	Tennplugg	
[A]	Champion XC12YC eller tilsvarende	
[18]	Tennplugg, elektrodeavstand	
[19]	Dekk	
[20]	Tennplugg, elektrodeavstand	
[21]	Dekk	
[22]	Dekktrykk	foran
		bak
[23]	Klippehøyde	
[A]	Sjekk klippehøyden i "Tabell over tekniske data" i håndboken for klippeaggregatet	
[24]	Fremdriftshastighet (veil.) forover	
[25]	Fremdriftshastighet (veil.) bakover	
[26]	Maskinens totalvekt	
[27]	A = Lengde	
[28]	B = Akselavstand	
[29]	C = Høyde	
[30]	D = Bredde	
[31]	Målt lydstyrkenivå	
[32]	Toleranse	
[33]	Garantert lydstyrkenivå	
[34]	Lydtrykknivå	
[35]	Toleranse	
[36]	Vibrasjonsverdier ved førerplassen	
[37]	Toleranse	
[38]	Vibrasjonsverdier ratt	
[39]	Toleranse	
[40]	Elektrisk regulering av klippehøyden	
[41]	TILLEGGSUTSTYR PÅ FORESPØRSEL	

[42]	Beskrivelse
[43]	Tilhenger
[44]	Gjødselspreder
[45]	Blad- og gressoppsamler
[46]	Snøkjettinger
[47]	Gjørme-/snøhjul
[48]	Klippeaggregat
[49]	Frontmontert harve
[50]	Snøfreser med turbin
[51]	Frontmontert feieaggregat
[52]	Snøplog med vinge
[53]	Motvekter bakhjul
[54]	(**) Det er påbudt å sette motvektene på bakhjulene
[55]	TABELL FOR KORREKT KOMBINERT BRUK AV TILBEHØR
[56]	BAKMONTERT TILBEHØR
[57]	FRONTMONTERT TILBEHØR
[58]	Tilbehør
[59]	(***) På P 901 C W-modellene hvor man kan bruke klipperedskap "type 110C E, 110C E QF, 125C E QF" og tilhenger samtidig er det påbudt å sette motvekter på bakhjulene.

0 TABELA DANYCH TECHNICZNYCH

[1]	Typ	
[2]	Model	
[3]	Silnik	
[A]	(z pompą benzynową)	
[4]	Pojemność skokowa	
[5]	Napęd	
[6]	Moc	
[7]	Obroty silnika	
[8]	Instalacja elektryczna	
[9]	Akumulator	
[10]	Moc tylnego akcesorium	
[A]	Paliwo	
[11]	Benzyna bezołowiowa	
[12]	Pojemność zbiornika paliwa	
[13]	Olej silnikowy	
[A]	Olej silnikowy, klasa użytkowa	
[14]	SJ lub wyższy	
[15]	Pojemność zbiornika oleju silnikowego.	
[16]	Olej przekładniowy	
[17]	Ilość oleju przekładniowego w chwili wymiany	
[A]	Świeca zapłonowa	
[18]	Świeca, odległość elektrod	
[19]	Opony	
[20]	Świeca, odległość elektrod	
[21]	Opony	
[22]	Ciśnienie w oponach	przód
		tył
[23]	Wysokość koszenia	
[A]	Odnośnie wysokości koszenia patrz “Tabela Danych Technicznych” w instrukcji “zespołu urządzenia tnącego”.	
[24]	Prędkość jazdy (orientacyjnie) podczas ruchu do przodu	
[25]	Prędkość jazdy (orientacyjnie) podczas ruchu do tyłu	
[26]	Ciężar	
[27]	A = Długość	
[28]	B = Odstęp	
[29]	C = Wysokość	
[30]	D = Szerokość	
[31]	Mierzony poziom mocy akustycznej	
[32]	Margines niepewności	
[33]	Gwarantowany poziom mocy akustycznej	
[34]	Poziom ciśnienia akustycznego	
[35]	Margines niepewności	
[36]	Wartość wibracji na stanowisku kierowcy	
[37]	Margines niepewności	
[38]	Wartość wibracji przy kierownicy	
[39]	Margines niepewności	

[40]	Elektryczna regulacja wysokości koszenia
[41]	AKCESORIA DOSTĘPNE NA ZAMÓWIENIE
[42]	Opis
[43]	Przyczepa
[44]	Urządzenie do nawożenia
[45]	Urządzenie do zbierania liści i trawy
[46]	Łańcuchy śniegowe
[47]	Koła błotne / śnieżne
[48]	Zespół urządzenia tnącego
[49]	Brona przednia
[50]	Odśnieżarka turbinowa
[51]	Zamiatarka przednia
[52]	Pług śnieżny z ostrzem
[53]	Przeciwciężary tylnych kół
[54]	(**) Konieczne jest zainstalowanie przeciwciężarów na tylnych kołach
[55]	TABELA WŁAŚCIWEGO ŁĄCZENIA AKCESORIÓW
[56]	AKCESORIA TYLNE
[57]	AKCESORIA PRZEDNIE
[58]	Akcesorium
[59]	(***) W modelach P 901 C W, przy jednoczesnym zastosowaniu zespołów urządzeń tnących “typ 110C E, 110C E QF, 125C E QF” i przyczepy, obowiązkowe jest zainstalowanie przeciwciężarów na tylnych kołach.

0 TÉCNICO TABELA DE DADOS

[1]	Tipo	
[2]	Modelo	
[3]	Motor	
[A]	(com bomba de gasolina)	
[4]	Cilindrada	
[5]	Tração	
[6]	Potência	
[7]	Rotações do motor	
[8]	Equipamento elétrico	
[9]	Bateria	
[10]	Combustível	
[A]	Benzina sem chumbo	
[11]	Capacidade reservatório de combustível	
[12]	Óleo motor	
[13]	Óleo motor, classe de serviço	
[A]	SJ ou superior	
[14]	Capacidade do reservatório de óleo do motor,	
[15]	Óleo Transmissão	
[16]	Quantidade de óleo da transmissão no momento da substituição	
[17]	Vela	
[A]	Champion XC12YC ou equivalente	
[18]	Vela, distância elétrodos	
[19]	Pneus	
[20]	Vela, distância elétrodos	
[21]	Pneus	
[22]	Pressão dos pneus.	anterior
		posterior
[23]	Altura de corte	
[A]	Per l'altezza di taglio, vedere la "Tabella Dati Tecnici" del manuale "assieme del dispositivo di taglio"Para a altura de corte consultar a "Tabela de Dados Técnicos" do manual "conjunto do dispositivo de corte"	
[24]	Velocidade de progresso (indicativa), em marcha à frente	
[25]	Velocidade de progresso (indicativa), em marcha-atrás	
[26]	Massa	
[27]	A = Comprimento	
[28]	B = Passo	
[29]	C = Altura	
[30]	D = Largura	
[31]	Nível de potência sonora medido	
[32]	Incerteza	
[33]	Nível de potência sonora garantido	
[34]	Nível de pressão sonora	
[35]	Incerteza	
[36]	Valor das vibrações no posto de condução	
[37]	Incerteza	

[38]	Valor das vibrações no volante
[39]	Incerteza
[40]	Regulação elétrica altura de corte
[41]	ACESSÓRIOS A PEDIDO
[42]	Descrição
[43]	Reboque
[44]	Fertilizador
[45]	Recolhedor de folhas e erva
[46]	Correntes de neve
[47]	Rodas para lama / neve
[48]	Conjunto do dispositivo de corte
[49]	Grade frontal
[50]	Dispositivo para remover a neve de turbina
[51]	Vassoura frontal
[52]	Dispositivo para remover a neve de lâmina
[53]	Contrapeso rodas posteriores
[54]	(**) É obrigatório instalar os contrapesos nas rodas posteriores
[55]	TABELA PARA A CORRETA COMBINAÇÃO DOS ACESSÓRIOS
[56]	ACESSÓRIOS POSTERIORES
[57]	ACESSÓRIOS FRONTAIS
[58]	Acessório
[59]	(***) Nos modelos P 901 C W, com a aplicação simultânea de todos os dispositivos de corte "tipo 110C E, 110C E QF, 125C E QF" e de reboque é obrigatório instalar os contrapesos nas rodas posteriores.

0 ТАБЛИЦА ТЕХНИЧЕСКИХ ДАННЫХ

[1]	Тип	
[2]	Модель	
[3]	Двигатель	
[A]	(с бензонасосом)	
[4]	Объем цилиндров	
[5]	Привод	
[6]	Мощность	
[7]	Обороты двигателя	
[8]	Электроустановка	
[9]	Аккумулятор	
[10]	Топливо	
[A]	Неэтилированный бензин.	
[11]	Емкость топливного бака	
[12]	Масло двигателя	
[13]	Масло двигателя, эксплуатационный класс	
[A]	SJ или выше	
[14]	Емкость бака для масла двигателя,	
[15]	Масло коробки передач	
[16]	Количество масла коробки передач в момент замены	
[17]	Свеча зажигания	
[A]	"Champion" XC12YC или эквивалентная	
[18]	Свеча зажигания, расстояние между электродами	
[19]	Шины	
[20]	Свеча зажигания, расстояние между электродами	
[21]	Шины	
[22]	Давление в шинах	передние
		задние
[23]	Высота стрижки	
[A]	Высоту стрижки см. в “Таблице технических данных” руководства режущего узла	
[24]	Скорость хода (ориентировочная) при движении вперед	
[25]	Скорость хода (ориентировочная) при движении задним ходом	
[26]	Масса	
[27]	A = Длина	
[28]	B = Межосевое расстояние	
[29]	C = Высота	
[30]	D = Ширина	
[31]	Уровень измеренной звуковой мощности	
[32]	Погрешность	
[33]	Уровень звуковой мощности гарантированный	
[34]	Уровень звукового давления	
[35]	Погрешность	
[36]	Уровень вибрации на месте водителя	
[37]	Погрешность	

[38]	Уровень вибрации на рулевом колесе
[39]	Погрешность
[40]	Электрическая регулировка высоты стрижки
[41]	ПРИНАДЛЕЖНОСТИ – НАВЕСНЫЕ ОРУДИЯ ПО ЗАКАЗУ
[42]	Описание
[43]	Прицеп
[44]	Устройство для разбрасывания удобрений
[45]	Устройство для сбора листьев и травы
[46]	Цепи противоскольжения
[47]	Колеса для грязи / снега
[48]	Режущий узел
[49]	Фронтальный рыхлитель
[50]	Турбинный снегоочиститель
[51]	Фронтальное подметально-уборочное устройство
[52]	Шнекороторный снегоочиститель
[53]	Противовесы задних колес
[54]	(**) Обязательна установка противовесов на задние колеса
[55]	ТАБЛИЦА ПРАВИЛЬНОГО СОЧЕТАНИЯ ПРИНАДЛЕЖНОСТЕЙ – НАВЕСНЫХ ОРУДИЙ
[56]	ЗАДНИЕ НАВЕСНЫЕ ОРУДИЯ
[57]	ФРОНТАЛЬНЫЕ НАВЕСНЫЕ ОРУДИЯ
[58]	Навесное орудие
[59]	(***) При одновременном использовании режущего узла типа 110C E, 110C E QF, 125C E QF и прицепа в моделях P 901 C W следует обязательно установить на задние колеса противовесы.

0 TABELA S TEHNIČNIMI PODATKI

[1]	Tip	
[2]	Model	
[3]	Motor	
[A]	(z bencinsko črpalko)	
[4]	Cilindri	
[5]	Oprijem	
[6]	Moč	
[7]	Obrati motorja	
[8]	Električni sistem	
[9]	Akumulator	
[10]	Gorivo	
[A]	Neosvinčen bencin	
[11]	Kapaciteta rezervoarja za gorivo	
[12]	Motorno olje	
[13]	Motorno olje, delovni razred	
[A]	SJ ali višje	
[14]	Prostornina rezervoarja za motorno olje,	
[15]	Olje v menjalniku	
[16]	Količina olja v menjalniku v trenutku menjave	
[17]	Svečka	
[A]	Champion XC12YC ali enako	
[18]	Svečka, razdalja od elektrod	
[19]	Pnevmatike	
[20]	Svečka, razdalja od elektrod	
[21]	Pnevmatike	
[22]	Pritisk v pnevmatikah	sprednje
		zadnje
[23]	Višina košnje	
[A]	Za višino košnje glejte “Tabelo s tehničnimi podatki” v priročniku "Sklopa Plošče za rezanje"	
[24]	Hitrost napredovanja (indikativna) pri vožnji naprej	
[25]	Hitrost napredovanja (indikativna) pri vzvratni vožnji	
[26]	Masa	
[27]	A = Dolžina	
[28]	B = Korak	
[29]	C = Višina	
[30]	D = Širina	
[31]	Raven izmerjene zvočne moči	
[32]	Negotovost	
[33]	Raven zagotovljene zvočne moči	
[34]	Raven zvočnega pritiska	
[35]	Negotovost	
[36]	Raven vibracij na voznikovem sedežu	
[37]	Negotovost	
[38]	Raven tresljajev na volanu	
[39]	Negotovost	
[40]	Električna nastavitev višine košnje	
[41]	DODATNI PRIKLJUČKI NA ZAHTEVO	

[42]	Opis
[43]	Priklopnik
[44]	Gnojilo
[45]	Zbiralna posoda za listje in travo
[46]	Snežne verige
[47]	Kolesa za blato / sneg
[48]	Sklop naprave za rezanje (košnjo)
[49]	Frontalna brana
[50]	Turbinski snežni plug
[51]	Naprava za pometanje cest - frontalni priključek
[52]	Odmetalnik snega
[53]	Kontrauteži za zadnja kolesa
[54]	(**) Potrebno je namestiti kontrauteži na zadnja kolesa.
[55]	TABELA ZA PRAVILNO KOMBINACIJO DODATNIH PRIKLJUČKOV
[56]	ZADNJI PRIKLJUČKI
[57]	SPREDNJI PRIKLJUČKI
[58]	Dodatni priključek
[59]	(***) Pri modelih P 901 C W je potrebno pri hkratni namestitvi naprav za rezanje “tip 110C E, 110C E QF, 125C E QF” in priklopnika namestiti kontrauteži na zadnja kolesa.

0 TABELL MED TEKNISKA DATA

[1]	Typ	
[2]	Modell	
[3]	Motor	
[A]	(med bensinpump)	
[4]	Cylindervolym	
[5]	Dragkraft	
[6]	Effekt	
[7]	Motorvarvtal	
[8]	Elsystem	
[9]	Batteri	
[10]	Bränsle	
[A]	Blyfri bensin	
[11]	Volym bränsletank	
[12]	Motorolja	
[13]	Motorolja, serviceklass	
[A]	SJ eller högre	
[14]	Motoroljetankens rymd,	
[15]	Transmissionsolja	
[16]	Mängd transmissionsolja vid byte	
[17]	Tändstift	
[A]	Champion XC12YC eller motsvarande	
[18]	Tändstift, avstånd mellan elektroderna	
[19]	Däck	
[20]	Tändstift, avstånd mellan elektroderna	
[21]	Däck	
[22]	Däcktryck	fram
		bak
[23]	Klipphöjd	
[A]	För klipphöjd, se tabellen med tekniska data i klippaggregatets manual.	
[24]	Hastighet (indikativ) vid körning framåt	
[25]	Hastighet (indikativ) vid backning	
[26]	Vikt	
[27]	A = Längd	
[28]	B = Hjulbas	
[29]	C = Höjd	
[30]	D = Bredd	
[31]	Mätt ljudeffektnivå	
[32]	Osäkerhet	
[33]	Garanterad ljudeffektnivå	
[34]	Ljudtrycksnivå	
[35]	Osäkerhet	
[36]	Vibrationer på förarplatsen	
[37]	Osäkerhet	
[38]	Rattvibrationer	
[39]	Osäkerhet	
[40]	Elektrisk justerbar klipphöjd	
[41]	TILLVALSTILLBEHÖR	

[42]	Beskrivning
[43]	Släp
[44]	Gödselspridare
[45]	Blad- och gräsuppsamlare
[46]	Snökedjor
[47]	Hjul för lera/snö
[48]	Klippaggregat
[49]	Främre jordfräs
[50]	Snöslunga med turbin
[51]	Främre borste
[52]	Snöröjare med blad
[53]	Motvikter för bakhjul
[54]	(**) Det är obligatoriskt att montera motvikter på bakhjulen
[55]	TABELL ÖVER KORREKT KOMBINATION AV TILLBEHÖR
[56]	BAKRE TILLBEHÖR
[57]	FRÄMRE TILLBEHÖR
[58]	Tillbehör
[59]	(***) För modellerna P 901 C W, med samtidig användning av skärutrustning “typ 110C E, 110C E QF, 125C E QF” och av bogseringsutrustning är det obligatoriskt att installera motvikter på bakhjulen.

1 INTRODUKTION. 4
1.1 BRUKSANVISNINGENS STRUKTUR 4
1.2 SYMBOLER 4
1.3 FÖRVARING AV BRUKSANVISNINGEN 4

2 LÄR KÄNNA MASKINEN 4
2.1 MODELLER [2WD] 4
2.2 MODELLER [4WD] 4
2.3 FÖRUTSEDD ANVÄNDNING. 4
2.3.1 Definition av användarens typologi. 5
2.4 FELAKTIG ANVÄNDNING 5
2.5 SÄKERHETSSIGNALER. 5
2.5.1 Klisterdekaler (4) 5
2.6 IDENTIFIKATIONSETIKETT 6
2.7 HUVUDKOMPONENTER (1) 6

3 SÄKERHETSNORMER 6
3.1 ALLMÄNNA REKOMMENDATIONER 6
3.2 FÖRBEREDANDE ÅTGÄRDER. 7
3.3 UNDER ANVÄNDNINGEN 7
3.4 UNDERHÅLL OCH FÖRVARING 9
3.5 TRANSPORT. 10
3.6 MILJÖSKYDD 10

4 FÖRSÄKRING AV GRÄSKLIPPAREN 11

5 MONTERING 11
5.1 MONTERINGSKOMPONENTER (3). 11
5.2 MOTORHUV 11
5.3 BATTERI. 11
5.3.1 Ansluta batteriet (5) 11
5.3.2 Ladda batteriet 11
5.4 SÄTE (6) 11
5.5 RATT (10) 12
5.6 DRAGSTÅNG (11) 12
5.7 STÖD MED SNABBFRÅNKOPPLING (1:N) 12
5.8 DÄCKTRYCK. 12
5.9 TILLBEHÖR 12

6 REGLAGE 12
6.1 MEKANISK PEDAL FÖR ATT LYFTA TILLBEHÖR (12:A) 12
6.2 PARKERINGSBROMSPEDAL (12:B) 12
6.3 SPAK FÖR ATT BLOCKERA PARKERINGSBROMSEN (12:C) 13
6.4 FRAMDRIVNINGSPEDAL (12:D) 13
6.5 GAS- OCH LUFTREGLAGE [B&S Power Built] [B&S Intek] (i förekommande fall) (12:E) . . 13
6.6 LUFTREGLAGE [B&S Vanguard] [ST.] (i förekommande fall) (12:G) 13
6.7 TÄNDLÅS/STRÅLKASTARE (12:F) 13

6.8 RATT (13:E) . . . 14
6.9 JUSTERING AV SKÄRHÖJDEN (13:B) . . . 14
6.10 KRAFTUTTAG (13:A) . . . 14
6.11 SPAK FÖR IKOPPLING / FRÅNKOPPLING AV TRANSMISSION (14, 15) . . . 14
6.12 SÄTETS JUSTERING (20) . . . 14
6.13 MOTORHUV . . . 14
6.14 STÖD MED SNABBFRÅNKOPPLING (16:C) . . . 14

7 START OCH DRIFT . . . 15
7.1 FÖRSIKTIGHETSÅTGÄRDER . . . 15
7.2 KOMBINERAD ANVÄNDNING AV TILLBEHÖR . . . 15
7.3 BRÄNSLEPÅFYLLNING (19) . . . 15
7.4 KONTROLL AV MOTOROLJENIVÅN (21) . . . 16
7.5 KONTROLL AV VÄXELLÅDSOLJENIVÅN . . . 16
7.6 SÄKERHETSKONTROLLER . . . 16
7.6.1 Allmän säkerhetskontroll . . . 16
7.6.2 Elektrisk säkerhetskontroll . . . 16
7.7 START/ARBETE . . . 16
7.7.1 Drift . . . 17
7.8 STOPP . . . 17
7.9 RENGÖRING . . . 17

8 ANVÄNDNING AV TILLBEHÖRET . . . 17
8.1 KLIPPHÖJD . . . 17
8.2 RÅD FÖR TRIMNINGEN . . . 18

9 UNDERHÅLL . . . 18
9.1 SERVICEPROGRAM . . . 18
9.2 FÖRBEREDELSE . . . 18
9.3 TABELL FÖR UNDERHÅLL . . . 18
9.4 DÄCKTRYCK . . . 18
9.5 PÅFYLLNING/BYTE AV MOTOROLJA . . . 18
9.5.1 Kontroll/påfyllning (21) . . . 18
9.5.2 Byte/påfyllning (21) . . . 19
9.5.3 Byte av oljefilter (om närvarande) . . . 19
9.6 BYTE AV BRÄNSLEFILTER (21:B) . . . 19
9.7 KONTROLL / PÅFYLLNING AV TRANSMISSIONSOLJA [4WD] . . . 19
9.7.1 Kontroll/påfyllning (23) . . . 19
9.7.2 Byte . . . 19
9.8 KONTROLL AV REMTRANSMISSION . . . 20
9.9 STYRNING . . . 20
9.9.1 Kontroller . . . 20
9.9.2 Justering (30) . . . 20
9.10 BATTERI . . . 21
9.10.1 Laddning med motorn . . . 21
9.10.2 Laddning med batteriladdare . . . 21

9.10.3 Demontering/montering 21
9.10.4 Rengöring 21
9.11 LUFTFILTER, MOTOR 21
9.11.1 Rengöring / Utbyte 21
9.11.2 Byte av tändstift 22
9.11.3 Rengöring av luftuttag 22
9.12 SMÖRJNING (30) 22
9.13 SÄKRINGAR (5:A) 22

10 SERVICE OCH REPARATIONER 22

11 ÅTERINSÄTTNING I DRIFT 23

12 KÖPVILLKOR 23

13 SAMMANFATTANDE TABELL FÖR UNDERHÅLL 24

14 FELSÖKNINGSGUIDE 25

1 INTRODUKTION

Läs bruksanvisningen noga innan du sätter igång.

1.1 BRUKSANVISNINGENS STRUKTUR

Bruksanvisningen består av en framsida, en innehållsförteckning, ett avsnitt med figurer och förklarande text.
Innehållet är indelat i kapitel, stycken och understycken.
Den här manualen innehåller ett antal tabeller för de olika motorerna (i förekommande fall).
För att underlätta läsningen, markera de uppgifter som gäller motsvarande maskin eller motor.

Figurer
Figurerna i bruksanvisningen är numrerade: 1, 2, 3, osv.

Detaljerna som visas i figurerna är märkta med bokstäver: A, B, C, osv.

En hänvisning till en figur visas på detta sätt: (2).

En hänvisning till detaljen A i figur nr 2 visas på detta sätt: (2:A).

Rubriker
Rubrikerna i denna bruksanvisning är numrerade enligt nedanstående exempel:

”2.3 AVSEDD ANVÄNDNING”är en underrubrik till ”2 LÄR KÄNNA MASKINEN”och ingår i densamma.

När hänvisning görs till rubrikerna, specificeras i allmänhet endast numren, t ex. “Se 2.3.1”.

1.2 SYMBOLER

VARNINGSSYMBOLER. Om de tillhandahållna instruktionerna inte följs noggrant, finns det risk för skador på personer och / eller föremål.

PÅBUDSSYMBOLER. Symboler med uppmaningar som måste följas.

FÖRBUDSSYMBOLER. Anger en förbjuden handling.

INFORMATIONSSYMBOL. Anger en information eller en särskilt viktig fördjupning.

HÄNVISNINGSSYMBOLER. Anger en hänvisning till en information, anmärkningen anger var informationen finns.

1.3 FÖRVARING AV BRUKSANVISNINGEN

Förvara bruksanvisningen i ett gott och läsligt skick, på en torr plats och lättillgänglig för maskinens användare.

2 LÄR KÄNNA MASKINEN

Denna maskin är en trädgårdsmaskin, nämligen en gräsklippare där föraren sitter och skärningen sker fram.

Maskinen har en motor som aktiverar skärsystemet som skyddas av en kåpa samt en transmissionsgrupp som förflytar maskinen.

Maskinen är ledad. Det innebär att strukturen är indelad i en främre och en bakre sektion som kan styra i förhållande till varandra.

Den ledade styrningen gör att maskinen kan rotera runt spindlar och andra hinder med en vändradie som är extremt liten.

Operatören kan köra maskinen och aktivera huvudreglagen sittande på förarplatsen.

Säkerhetsanordningarna som är monterade på maskinen innebär att motorn och skäranordningen stannar.

2.1 MODELLER [2WD]

Maskinen har bakhjulsdrift.

Bakaxeln är försedd med en hydrostatisk transmission med transmissionsförhållanden framåt och bakåt med oändlig variabilitet.

Bakaxeln är också försedd med en differential för att underlätta styrningen.

Tillbehören som monteras fram aktiveras av drivremmar.

2.2 MODELLER [4WD]

Maskinen har 4 drivhjul.

Motoreffekten till drivhjulen överförs hydrauliskt.

Motorn aktiverar en oljepump som via en hydraulisk krets aktivera axlarna (hjulen) fram och bak.

Fram- och bakhjulen roterar med samma hastighet.

För att underlätta styrningen, är båda axlarna försedda med differential.

Tillbehören som monteras fram aktiveras av drivremmar.

2.3 FÖRUTSEDD ANVÄNDNING

Denna maskin har projekterats och konstruerats för gräsklippning.

Användningen av särskilda tillbehör som förutses av tillverkaren som originalutrustning eller utrustning som köps separat, gör att man kan utföra detta arbete enligt driftslägena som beskrivs i denna bruksanvisning eller i instruktionerna som ingår med de enskilda tillbehören.

På samma sätt, möjligheten att applicera extrautrustning (om så förutses av tillverkaren) kan göra att användningen gäller andra funktioner, enligt de gränser och villkor som indikeras i instruktionerna som medföljer apparaterna.

Maskinen får bara användas av en person åt gången.

Maskinens stabilitet begränsas om ett annat främre tillbehör än ett klippaggregat används.

Maskinen måste användas med antingen ett klippaggregat eller med ett annat främre tillbehör monterat.

2.3.1 Definition av användarens typologi

Den här maskinen är avsedd att användas av konsumeter, alltså icke-professionella operatörer. Den här maskinen är avsedd för ”hobbyanvändning”.

Den här maskinen är avsedd för “hobbyanvändning”.

2.4 FELAKTIG ANVÄNDNING

Annan användning än den som anges ovan kan vara farlig och leda till skador på personer och / eller föremål.

En felaktig användning innefattar (exempelvis, men inte endast):

- Transportera andra personer, barn eller djur på maskinen eller ett släp;
- Bogsera eller trycka på laster utan att använda det särskilda bogseringsverktyget;
- Använda maskinen för att köra på ostadig, hal, ishal, stenig eller ojämn mark, i vattenpölar eller vattenansamlingar som inte ger möjlighet att bedöma markens konsistens;
- Sätta igång skärbladet på mark som inte är gräsbevuxen.

En felaktig användning av maskinen leder till att garantin upphör att gälla och tillverkaren frias från allt ansvar. Användaren ansvarar för alla skyldigheter och utgifter som uppkommer i samband med egna skador, skador på andra eller på föremål.

2.5 SÄKERHETSSIGNALER

Säkerhetsskyltarna på maskinen informerar användaren om hur maskinen ska användas, speciellt gällande moment som kräver försiktighet och uppmärksamhet.

VARNING! Anger en fara. Används oftast tillsammans med andra skyltar som förklarar vilken fara det gäller.

Viktigt! Innan du använder maskinen, läs noga bruksanvisningen.

Viktigt! Var försiktig med utspridda föremål. Var försiktig med personer som finns på platsen.

Viktigt! Ha alltid på dig öronskydden.

Observera! Maskinen är inte godkänd för användning på allmän väg.

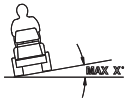

Viktigt! Denna maskin, med installerade originaltillbehör, ka köra med en max. lutning på 10 grader, oavsett riktning.

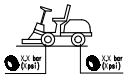

Däcktryck Dekalen anger optimala värden för däcktrycket, se kapitel “0 TABELL MED TEKNISKA DATA”. Ett korrekt däcktryck är oumbärligt för en optimal användning av maskinen med bra resultat.

2.5.1 Klisterdekaler (4)

Parkeringsbroms.

Ikoppling / frånkoppling av transmission (4:A).

Dekalen finns placerad:

- nära spaken för ikoppling / frånkoppling av transmission.

Max. bogserbar vikt (4:B).

Dekalen finns placerad:

- nära dragfästet.

Observera! Risk för brännskador (4:C). Rör inte ljuddämparen.

Dekalen finns placerad:

- nära avgasröret.

Observera! Risk för klämskador (4:D). Håll händer och fötter på avstånd från styrningsleden och dragkroken när ett tillbehör finns monterat.

Dekalen finns placerad:

- nära styrningsleden;
- nära dragfästet.

Skadade eller oläsbara dekaler måste bytas ut.

Be om nya dekaler från en auktoriserad serviceverkstad.

2.6 IDENTIFIKATIONSETIKETT

Identifikationsetiketten innehåller följande uppgifter (se fig. 1):

1. Tillverkarens adress
2. Maskintyp
3. Akustisk effektnivå
4. CE-konformitetsmärke
5. Vikt i kg.
6. Motorns effekt och drifthastighet
7. Tillverkningsår
8. Serienummer
9. Artikelnummer

Skriv din maskins serienummer i det särskilda utrymmet i figuren (1:10).

Produkten identifieras med dessa uppgifter:

- Maskinens artikelnummer och serienummer:
- Serienummer, typ och motormodell:

Använd identifieringsuppgifterna när du kontaktar en auktoriserad serviceverkstad.

Exempel på försäkran om överensstämmelse finns på bruksanvisningens näst sista sida.

2.7 HUVUDKOMPONENTER (1)

Maskinen består av följande huvudkomponenter (se fig. 1):

A. Chassi
B. Hjul
C. Ratt
D. Säte
E. Instrumentbräda
F. Pedalreglage
G. Motorhuv
H. Spak för tillbehörslyft fram
I. Säkringsdosa
J. Batteri
K. Bränsletank
L. Tank för transmissionsolja
M. Motor
N. Fixações de desengate rápido para acessórios

3 SÄKERHETSNORMER

Läs den här bruksanvisningen noga innan du använder maskinen.

3.1 ALLMÄNNA REKOMMENDATIONER

VIKTIGT! Läs den här bruksanvisningen noga innan du använder maskinen.
Lär dig att känna igen reglagen och att använda maskinen på lämpligt sätt.
Lär dig att stanna maskinen och att snabbt frikoppla reglagen.
Underlåtelse att beakta varningar och instruktioner kan leda till elchocker, brand och allvarliga skador.
Förvara alla anvisningar och instruktioner för framtida bruk.

Tillåt aldrig att maskinen används av barn eller av personer som inte känner till instruktionerna tillräckligt.
Lokala bestämmelser kan ange en åldersgräns för dess användning.

Håll personer, barn och djur på avstånd från arbetsområdet när maskinen används.

Använd aldrig maskinen om användaren är trött eller mår dåligt, eller har tagit medicin, droger, alkohol eller andra ämnen som kan påverka omdömet och uppmärksamheten.

Glöm inte att föraren eller användaren är ansvarig för eventuella olycksfall och oförutsedda händelser gentemot andra personer och deras egenskap.
Det ligger på användarens ansvar att värdera vilka faror som kan uppstå i arbetet på terrängen. Användaren är dessutom skyldig att vidta alla nödvändiga försiktighetsåtgärder för garanterad säkerhet, framför allt på sluttande, ojämn, hal eller instabil terräng.

Om maskinen överlåts eller lånas ut till andra, se till att föraren läser igenom instruktionerna som finns i denna manual.

Transportera aldrig barn eller andra personer på maskinen, de kan falla ner och skadas allvarligt eller förhindra en säker körning.

Användaren måste noggrant följa instruktionerna för maskinhantering, särskilt följande:

a. Var uppmärksam och arbeta med koncentration;

b. Kom ihåg att om maskinen okontrollerat glider nedför en sluttning är det omöjligt att återfå kontrollen över den genom att bromsa. Huvudorsakerna till förlorad kontroll är:
- Hjulen har förlorat kontakt med marken;
- För hög hastighet;
- Olämplig bromsning;
- Olämplig användning av maskinen;
- Brist på kunskap om vilka effekter som hör samman med markens beskaffenhet, särskilt på sluttande terräng.
- Felaktig användning som bogseringsfordon;

Maskinen är försedd med ett antal mikrobrytare och säkerhetsanordningar som inte får ändras eller tas bort. Om så sker upphör garantin att gälla och tillverkaren frånsäger sig allt ansvar. Innan du använder maskinen, kontrollera att säkerhetsanordningarna fungerar.

3.2 FÖRBEREDANDE ÅTGÄRDER

- Använd alltid robusta arbetsskor med halkskydd och långbyxor när maskinen används.
- Kör inte maskinen barfota eller med sandaler.
- Undvik att använda halskedjor, armband, löst sittande kläder, snören, hängande band eller slips.
- Sätt upp långt hår. Ha alltid på dig öronskydd.
- Kontrollera noggrant hela arbetsområdet och avlägsna allt som kan kastas ut från maskinen (stenar, kvistar, ståltråd, etc.)

VIKTIGT! FARA! Bensin är mycket brandfarligt.

a. Förvara bränsle i specifika behållare;

b. Fyll på bränsle endast utomhus med hjälp av en tratt och avstå från att röka under detta arbetsmoment samt var gång du hanterar bränslet.

c. Fyll på bränslet innan du startar motorn; fyll inte på med bränsle och ta inte bort locket till bränsletanken när motorn är igång eller varm.

d. Om du spiller ut bensin, sätt inte på motorn utan för bort maskinen från området där bensinspillet finns och undvik att orsaka gnistor och lågor tills bränslet har förångats och bensinångorna har skingrats.

e. Sätt alltid tillbaka locken på bensintanken och bensinbehållaren och skruva åt dem ordentligt.

Byt ut skadade ljuddämpare.

Utför en allmän kontroll före användning. Kontrollera i synnerhet kniven, samt att skruvarna och kniven inte är slitna eller skadade.
Vid slitage eller skada, byt ut hela knivgruppen med skruvar samtidigt, för att bibehålla jämvikten.
Eventuella reparationer måste utföras av en specialiserad verkstad.

Kontrollera batteriets skick regelbundet. Byt ut det om det finns skador på höljet, kåpan eller klämmorna.

3.3 UNDER ANVÄNDNINGEN

Starta inte motorn i stängda utrymmen där farliga koloxidgaser kan samlas.
Starta maskinen utomhus eller i ett väl ventilerat utrymme!
Kom ihåg att motorns avgaser är giftiga!

Arbeta endast vid dagsljus eller med en god belysning och med bra sikt.
Håll personer, barn och djur på avstånd från arbetsområdet.

Undvik om möjligt att arbeta på blött gräs. Undvik att arbeta i regn och vid risk för åskväder. Använd inte maskinen vid dåliga väderförhållanden, speciellt vid åska.

Innan motorn startas, koppla ur klippaggregatet eller kraftuttaget, sätt transmissionen i friläge.

Var särskilt uppmärksam när du närmar dig hinder som kan begränsa sikten.

Aktivera parkeringsbromsen när du parkerar maskinen.

Maskinen får inte användas på lutningar över 10° (17 %) oavsett körriktning.

Kom ihåg att ingen sluttning är "säker". Var särskilt uppmärksam vid arbete på sluttande gräsmatta. Uppmärksamma dessa punkter för att tappa kontroller över maskinen eller att den välter:

a. Stanna inte och starta inte tvärt i upp- eller nedförsbacke;
b. Tryck ner kopplingen försiktigt och låt alltid transmissionen vara ikopplad, särskilt i utförsbacke;
c. Sänk hastigheten i sluttningar och vid skarpa kurvor;
d. Var uppmärksam vid kullar och diken och se upp för osynliga faror;
e. Klipp aldrig gräset diagonalt över en sluttning. Man bör köra uppåt och nedåt över sluttande gräsmattor och aldrig diagonalt. Var försiktig när körriktningen ändras och se till att de övre hjulen inte stöter på några hinder (stenar, grenar, rötter, etc.) vilket kan leda till att föraren tappar kontrollen över maskinen, att den glider i sidled eller välter.

Sänk hastigheten innan du ändrar körriktning i sluttande terräng och lägg alltid i parkeringsbromsen innan maskinen lämnas stående obevakad.

Var mycket försiktig i närheten av stup, diken eller vallar. Maskinen kan välta om ett hjul hamnar utanför kanten eller om kanten ger vika.

Var väldigt uppmärksam vid backning. Titta bakom dig före och under backning för att försäkra dig om att det inte finns några hinder.

Var uppmärksam vid körning med släp eller vid användning av tunga redskap:

a. Använd endast godkända kopplingsdelar för bogseringsstänger;
b. Kör inte med tyngre släp än att de är lätt kontrollerbara;
c. Sväng inte tvärt. Var uppmärksam vid backning;
d. Använd motvikter eller vikter på hjulen enligt bruksanvisningens instruktioner.

Koppla ur kniven eller kraftuttaget när du kör över ej gräsbeklädda områden, när du förflyttar dig från eller till området som ska klippas och sätt klippaggregatet i det högsta läget.

Var uppmärksam på trafiken när du använder maskinen nära vägen.

VIKTIGT! Maskinen är inte godkänd för användning på allmän väg. Den får endast användas (enligt vägtrafikförordningen) på enskilt område som inte är öppet för obehörig trafik.

Använd aldrig maskinen om skydden är skadade.

Håll aldrig händer eller fötter i närheten av eller under roterande delar. Stå alltid långt från utkastningsöppningen.

Lämna aldrig en stillastående maskin med motorn på i högt gräs för att undvika brandrisk.

När tillbehör används, rikta aldrig utkastöppningen mot personer.

Använd endast tillbehör som godkänts av maskintillverkaren.

Använd inte maskinen om tillbehören / verktygen inte har installerats på de avsedda platserna. Körning utan tillbehör kan påverka maskinens stabilitet negativt.

Var försiktig när du använder uppsamlingssäckar eller andra tillbehör som kan påverka maskinens stabilitet, särskilt på sluttningar.

Ändra inte motorns inställningar och låt inte motorn nå ett alltför högt varvtal.

Vidrör inte motorkomponenterna som blir varma under användningen. Risk för brännskador.

Koppla ur klippaggregatet eller kraftuttaget, sätt transmissionen i friläge och aktivera parkeringsbromsen. Stanna motorn och dra ur nyckeln (försäkra dig om att alla rörliga delar är helt stillastående).

a. När maskinen parkeras obevakad eller förarplatsen lämnas:
b. Innan någon åtgärd utförs vid blockering och innan utkastet rensas.
c. Innan du kontrollerar, rengör eller utför arbeten på maskinen;
d. Om du stöter emot ett främmande föremål. Kontrollera om det finns skador på maskinen och, eventuellt, reparera innan maskinen används på nytt;

Koppla ur klippaggregatet eller kraftuttaget och stanna motorn (se till att alla rörliga delar är helt stillastående).

a. Innan bränsle fylls på.
b. Varje gång uppsamlingssäcken tas bort eller monteras.
c. Innan du ställer in klipphöjden, om detta inte kan göras från förarplatsen.

Koppla ur klippaggregatet eller kraftuttaget vid transport och när de inte används.

Minska gasen innan du stannar motorn. Stäng av bränsleförsörjningen enligt handbokens instruktioner när arbetet har avslutats.

Var uppmärksam vid användning av klippaggregat med flera knivar: en kniv som roterar kan sätta andra knivar i rörelse.

VIKTIGT – I händelse av haveri eller olyckor under arbetet, stanna genast motorn och flytta maskinen för att inte orsaka ytterligare skador; i händelse av olyckor med personskador eller skador på tredje part, påbörja omedelbart den första hjälpen som är mest lämpad för den pågående situationen och vänd dig till sjukvården för behandling. Avlägsna noga eventuellt bråte som skulle kunna orsaka skador på människor eller djur ifall de fortsätter att vara obevakade.

VARNING - Ljud- och vibrationsnivån som anges i de här instruktionerna är maximivärden för användning av maskinen. En användning av en obalanserad skärenhet, en för snabb rörelsehastighet och inget underhåll påverkar väsentligen ljudutsläpp och vibrationer. Det är därför nödvändigt att förebyggande åtgärder tillämpas för att åtgärda möjliga skador som beror på ett högt ljud och belastningar från vibrationer. Förutse underhåll av maskinen, bär hörselskydd och ta pauser under arbetet.

3.4 UNDERHÅLL OCH FÖRVARING

VIKTIGT! - Ta ur nyckeln och läs instruktionerna innan du utför någon form av rengöring, underhåll eller underhållsarbete. Bär lämpliga klädesplagg samt arbetshandskar i situationer där risk för att skada händerna föreligger.

VIKTIGT! - Använd aldrig maskinen med utslitna eller skadade delar. Trasiga eller slitna delar måste bytas ut och får aldrig repareras. Använd endast originalreservdelar, tillverkaren har inte någon som helst ansvar eller förpliktelse vid en användning av icke originala och/eller felaktiga reservdelar.

Allt justeringsarbete och underhållsarbete som inte beskrivs i den här bruksanvisningen skall utföras hos din återförsäljare eller en specialiserad serviceverkstad som har tillräckligt med kännedom och nödvändiga verktyg för att utföra ett korrekt arbete genom att bibehålla maskinens ursprungliga säkerhet. Alla slags garantier och tillverkarens förpliktelser eller ansvar upphör att gälla om maskinen körs på olämpliga underlag eller av ej kvalificerade personer.

- Efter varje användning, dra ur nyckeln och kontrollera att inga skador finns på maskinen.
- Håll muttrar och skruvar åtdragna så att maskinen alltid är säker vid användning. Ett regelbundet underhåll är nödvändigt för säkerheten och för att upprätthålla en hög prestationsnivå.
- Kontrollera regelbundet att skruvarna för klippaggregatets knivar har dragits åt ordentligt.

Använd arbetshandskar när kniven hanteras, när den tas bort och när den monteras.

När kniven slipas, kontrollera jämvikten. Alla åtgärder som rör klippaggregatet (nedmontering, slipning, jämvikt, montering eller utbyte) är komplicerade moment som kräver specifik kompetens och särskild utrustning, av den anledningen måste de alltid utföras av en specialiserad serviceverkstad.

- Kontrollera regelbundet att bromsarna fungerar. Det är viktigt att utföra underhåll för bromsarna och reparera dem vid behov.
- Byt ut klisterdekalerna med instruktioner och varningsmeddelanden, om de är slitna.
- Om maskinen inte har mekaniska transportstopp, måste tillbehören ställas på marken när maskinen parkeras, när den ställs undan eller när den lämnas obevakad.
- Ställ undan maskinen på en plats där den inte är åtkomlig för barn.

Ställ inte maskinen med bensin i tanken i ett utrymme där bensinångorna kan nås av en eldslåga, en gnista eller en värmekälla.

- Låt motorn kallna innan maskinen ställs inomhus.
- För att minska risken för brand, rensa motorn, avgasröret, batteriutrymmet och förvaringsutrymmet för bensinen från gräsrester, löv och överflödigt fett.
- För att minska risken för brand, kontrollera regelbundet att det inte finns något olje- eller bränsleläckage.
- Om tanken ska tömmas, utför detta arbete utomhus och med kall motor.
- Lämna aldrig nycklarna i och se till att de inte finns tillgängliga för barn eller obehöriga personer. Ta alltid ur nycklarna före underhåll.

VIKTIGT! – Batterisyra är frätande. Vid mekaniska skador eller vid överladdning kan den läcka ut. Undvik att andas in ångorna och låt inte syran komma i kontakt med kroppsdelar.

Inandning av syrans ångor kan orsaka skador på slemhinnor och inre organ. Uppsök en läkare snarast.

VIKTIGT! – Överladda inte batteriet. Överladdning kan leda till explosion och syraläckage.

VIKTIGT! – Syran kan skada verktygen, kläderna och andra material. Skölj omedelbart den del som utsatts för syra med vatten.

Kortslut inte batteriklämmorna. Gnistorna som uppstår kan orsaka brand.

VAR FÖRSIKTIG med de hydrauliska komponenterna. Om trycksatt hydraulikvätska läcker ut kan den tränga in i och skada huden, med behov av akut läkarvård.

3.5 TRANSPORT

VIKTIGT! - Om maskinen transporteras med hjälp av lastbil eller släpvagn, använd ramper med lämplig bärförmåga, bredd och längd.
Stäng bensinkranen (om sådan finns) vid transport, sänk ned klippaggregatet eller tillbehöret, lägg i parkeringsbromsen och fäst maskinen ordentligt vid transportfordonet med hjälp av rep eller kedjor.

3.6 MILJÖSKYDD

- Hänsyn till miljön måste prioriteras när maskinen används, för att värna om samhället och miljön. Det är därför viktigt att: Undvika att störa omgivningen.
- Följa alla lokala bestämmelser noggrant gällande bortskaffning av förpackningsmaterial, olja, bensin, filter, nedslitna delar eller komponenter som kan utgöra en fara för miljön. Dessa avfall får inte hanteras som hushållsavfall utan måste separeras och lämnas in till specifika insamlingsstationer som ser till att materialen återvinns.
- Följ noggrant alla lokala bestämmelser gällande restmaterial som uppkommer när gräsklippningen avslutats.
- När maskinen inte används längre, får den inte överges i miljön utan den måste föras till en insamlingsstation, i enlighet med lokala föreskrifter.

4 FÖRSÄKRING AV GRÄSKLIPPAREN

Kontrollera gräsklipparens försäkring.

Kontakta ditt försäkringsbolag.

Du måste teckna en trafikförsäkring som även täcker brand, skada och stöld.

5 MONTERING

Före den första användningen, ladda batteriet helt.

Använd inte maskinen förrän du har avslutat indikationerna i avsnittet "MONTERING".

Uppackningen och monteringen måste färdigställas på en plan och stabil yta där tillräckligt med plats finns för att förflytta maskinen och emballaget, med hjälp av lämpliga verktyg.

5.1 MONTERINGSKOMPONENTER (3)

Maskinen överlämnas med demonterat säte och ratt och batteriet på rätt plats med frånkopplat.

Emballaget innehåller monteringskomponenterna (3) som anges i följande tabell:

Pos.	N.	Beskrivning	Mått
B	2	Stift	/
C	2	Mellanläggsbricka.	6x36
D	1	Mellanläggsbricka.	16x38x0,5
E	1	Mellanläggsbricka.	16x38x1,0
F	2	Tändningsnyckel	/
G	2	Batteriskruv	8x20
H	2	Batterimutter	/
I	4	Mutter	8,4x24x1,5
J	1	Dragstång	/
K	4	Skruv	8x20
L	2	Mutter	M8
M	2	Batteriskruv	/
N	2	Batterimutter	/
R	2	Bricka	14 x 8,2 x 2

5.2 MOTORHUV

För åtkomst till bensinkranen, batteriet och motorn, öppna motorhuven.

Motorhuven öppnas så som indikeras nedan:

1. Lyft sätets stopp (7:A) och luta sätet framåt.
2. Koppla ifrån gummistrappen (8:B) som sitter på motorhuvens främre kant.
3. Lyft motorhuven (9:C). För att stänga motorhuven ska du sänka den och fästa strappen för att låsa den.

Motorn får inte startas med motorhuven öppen.

5.3 BATTERI

För typ av batteri att använda, se stycket "0 TABELL MED TEKNISKA DATA".

VIKTIGT! Batterisyra är frätande och kan vara skadlig vid kontakt.
Hantera batteriet försiktigt och se till att den inte läcker ut.

Kontrollera inte och/eller fyll på batterivätskan.

5.3.1 Ansluta batteriet (5)

Anslut batteriet till maskinens elsystem genom att använda skruvarna och muttrarna (3:M; 3:N):

1. Anslut den röda kabeln till batteriets pluspol (+).
2. Anslut den svarta kabeln till batteriets minuspol (-).

Batteriet kan kortslutas eller skadas om kablarna ansluts i omvänd ordning.

Generatorn och batteriet skadas om kablarna utväxlas.

Dra åt kablarna ordentligt. Kablar som lossats kan leda till brand.

Sätt aldrig igång motorn om batteriet inte är anslutet. Generatorn och elsystemet kan skadas allvarligt.

5.3.2 Ladda batteriet

Före den första användningen, ladda batteriet helt.

För laddningsprocedurerna, se 9.10.

5.4 SÄTE (6)

Koppla ifrån stoppet (6:A) och luta sätets bygel uppåt.

Montera bygeln i de bakre (övre) hålen på följande vis:

1. Montera brickorna med axiallager (6:B) på skruvarna (6:K), med brickorna (6:R).
2. Sätt i skruvarna i öppningarna på bygeln (6:G). Placera brickan (6:D) mellan sätet och bygeln.
3. Dra åt sätets skruvar.

Åtdragningsmoment: 9±1,7 Nm.

Sätet skadas om skruvarna dras åt med ett åtdragningsmoment över 9±1,7 Nm.

4. Kontrollera att sätet löper lätt i bygelns hål.

Montera bygeln i de främre (undre) öppningarna, så som följer:

1. Montera kontrollerna (6:E) på skruvarna (6:F).
2. Montera en bricka (6:D) på varje skruv.
3. Sätt i skruvarna i öppningarna på bygeln och dra åt dem för hand.
4. Luta sätet nedåt och ställ det i önskat läge.
5. Dra åt kontrollerna (6:E) för hand.

Sätet kan fällas samman. Om maskinen lämnas utsatt för regn fäll sätet framåt för att undvika att sittdelen blir blöt.

Sätet är blockerat. För att sänka eller höja sätet, ska du först koppla ifrån stoppet (6:A).

5.5 RATT (10)

- **Ratt typ “I”**

För att reducera rattstångens spel minimalt, montera brickorna på 0,5 mm och/eller 1 mm (3:D; 3:E) på rattstången mellan hylsorna pos. (10:A) på följande vis.

1. Montera muffen (10:B) på rattstången och fäst den genom att sätta in en av kontakterna (10:C) i cirka 1/3 av dess längd.
2. Dra muffen och rattstången uppåt.
3. Kontrollera att brickan på 0,5 mm, brickan på 1 mm eller båda kan sättas in i öppningen som skapas i punkt (10:A). Isättningen av brickan (brickorna) får inte forceras eftersom det måste finnas ett lätt axelspel.
4. Ta ut kontakten (10:C) med enheten (10:D) och demontera muffen.
5. Montera brickan (brickorna) så som indikeras i punkt 3 ovan.
6. Montera muffen på rattstången och fäst den genom att helt sätta in kontakterna. Blockera rattstången.

- **Ratt typ “II”**

1. För in rattens hylsa (9:E) i rattstången (9:F) till ändläge.
2. Placera hylsans hål i höjd med de på rattstången.
3. När hålen är i höjd med varandra (9:G), sätt in de två tapparna (9:H).

5.6 DRAGSTÅNG (11)

Montera dragstången (11:B) på maskinens bakre del.

Använd skruvarna och muttrarna (11:A; 11:C).

Åtdragningsmoment: 22 Nm.

5.7 STÖD MED SNABBFRÅNKOPPLING (1:N)

Stöden med snabbfrånkoppling och tillhörande instruktioner för installationen tillhandahålls i en separat förpackning.

Installera stöden med snabbfrånkoppling på maskinens främre drivaxlar.

5.8 DÄCKTRYCK

För däcktrycket att använda, se stycket “2.10 TABELL MED TEKNISKA DATA”.

5.9 TILLBEHÖR

För montering av tillbehör, se monteringsguiden som levereras tillsammans med varje tillbehör.

OBS: I detta fall klassas klippaggregatet som ett tillbehör.

6 REGLAGE

6.1 MEKANISK PEDAL FÖR ATT LYFTA TILLBEHÖR (12:A)

Styr spaken (12:A1) och används för att ställa tillbehören från arbetsläge till transportläge.

- Transportläge: Tryck ner gaspedalen till botten och ta bort foten. Pedalen förblir nedtryckt.
- Arbetsläge: Tryck och släpp upp pedalen långsamt.

Övergå inte till transportläge medan det anslutna tillbehöret är igång. Detta kan förstöra drivremmen.

6.2 PARKERINGSBROMSPEDAL (12:B)

Tryck aldrig på pedalen under körningen.

Risk för överhettning av transmissionen.

Pedalen (12:B) kan stå i följande lägen:

Uppsläppt. Kopplingen är inte aktiverad. Parkeringsbromsen är inte aktiverad.

Nedtryckt till hälften. Framdrivningen är inaktiverad. Parkeringsbromsen är inte aktiverad.

Helt nedtryckt. Framdrivningen är inaktiverad. Parkeringsbromsen är helt aktiverad men inte blockerad. Denna position används även som nödbroms.

6.3 SPAK FÖR ATT BLOCKERA PARKERINGSBROMSEN (12:C)

Blockerar pedalen “koppling-broms” i helt nedtryckt läge. Denna funktion används för att blockera maskinen på sluttningar, under transport osv. när motorn är stilla.

Blockering:

1. Tryck ner pedalen (12:B) helt.
2. Flytta stoppet (12:C) åt höger.
3. Släpp upp pedalen (12:B).
4. Släpp upp stoppet (12:C).

Avblockering:

1. Tryck ner och släpp upp pedalen (10:B).

6.4 FRAMDRIVNINGSPEDAL (12:D)

Om maskinen inte bromsar som den ska när pedalen är uppsläppt, använd den vänstra pedalen (9:B) som nödbroms.

Pedalen avgör transmissionsförhållandet mellan motorn och drivhjulen (= hastigheten).

Tryck på pedalen framåt, – maskinen kör framåt.

När det inte finns en last på pedalen – maskinen är stilla.

Tryck pedalen bakåt – maskinen backar.

När du reducerar trycket mot pedalen – maskinen bromsar.

På pedalens övre del finns det en platta som kan justeras för att anpassas till förarens fot.

Om maskinen inte bromsar som den ska när pedalen är uppsläppt, använd den vänstra pedalen (10:A) som nödbroms.

6.5 GAS- OCH LUFTREGLAGE [B&S Power Built] [B&S Intek] (i förekommande fall) (12:E)

Reglage för att justera motorhastigheten och stänga luften vid kallstart.

Om motorvarvtalet är oregelbundet (variationen förändras pga. motorvarvtalet), är det möjligt att reglaget sitter för långt fram vilket leder till att luftreglaget aktiveras. Detta tillstånd skadar motorn, leder till en bränsleökning och är skadlig för miljön.

Luft – för motorns kallstart. Använd inte denna position när motorn är kall.

Full gas - använd alltid full gas under maskinens användning. Läget för full gas sitter ungefär 2 cm bakom läget för stängd luft

Minsta varvtal.

Vissa modeller är försedda med ett system som automatiskt styr chokereglagets läge i förgasaren när motorn startas och värms upp.

6.6 LUFTREGLAGE [B&S Vanguard] [ST.] (i förekommande fall) (12:G)

Reglage för att stänga luften vid kallstart.

Reglage helt utåt (12:G1) - stängd strypventil. För kallstart.
Reglage tryckt inåt (12:G2) - öppen strypventil. För varmstart och under körning.

När motorn är varm, kör inte med luften stängd.

Vissa modeller är försedda med ett system som automatiskt styr chokereglagets läge i förgasaren när motorn startas och värms upp.

6.7 TÄNDLÅS/STRÅLKASTARE (12:F)

Tändlåset används för att starta och stoppa motorn.

När du lämnar förarplatsen ska du inte låta nyckeln sitta i läge 2 eller 3. Det är brandrisk – bränslet kan komma in i motorn via förgasaren – och att batteriet laddas ut och utsätts för skador.

Nyckelns fyra positioner:

1. Stoppläge – motorn är kortsluten. Nyckeln kan dras ut.

2/3. Kör läge – strålkastaren lyser.

ta läge, aktiveras startmotorn. När motorn är igång, släpp upp nyckeln som återgår till körläge 3. Vrid nyckeln till läge 2 för att sätta på strålkastaren.

6.8 RATT (13:E)

- **Ratt typ "II"**

Rattens höjd kan justeras till ändläget. Skruva loss rattens justeringsskruv (13:D) för att höja eller sänka ratten till önskat läge. Dra åt.

Ratten får inte justeras under körning.

Vrid inte ratten när maskinen står stilla och har sänkt tillbehör. Det skulle innebära risk för påfrestande belastning på servostyrningen och på styrinrättningen.

6.9 JUSTERING AV SKÄRHÖJDEN (13:B)

Maskinen är försedd med ett reglage för användning av skärplattan med elektrisk regulator av skärhöjden.

Brytarna gör att du kan utföra en kontinuerlig reglering av skärhöjden.
Skärplanet ansluts till uttaget (13:C).

6.10 KRAFTUTTAG (13:A)

Spak för att aktivera och inaktivera kraftuttaget för att aktivera tillbehör som monterats framtill.

Kraftuttaget får aldrig aktiveras när den främre tillbehörslyften är i transportläge. Det förstör remdriften.

Två positioner:

Spak framåt – inaktiverat kraftuttag.

6.11 SPAK FÖR IKOPPLING / FRÅNKOPPLING AV TRANSMISSION (14, 15)

Spak som utesluter variabel transmission.

2WD är försedd med en spak som är ansluten till bakaxeln. Se (14:A)

4WD är försedd med två spakar som är anslutna till bakaxeln (15:A) och framaxeln (15:B).

Ikopplings- / urkopplingsspaken får aldrig stå mellan den yttre och inre positionen. Detta överhettar och skadar transmissionen.

Spakarna gör att du kan flytta maskinen manuellt (tryck eller bogsering) utan att sätta igång den.

De två positionerna är:

Aktiverad transmission (14:A1; 15:A1-B1- transmissionen är aktiverad för normal användning.

Inaktiverad transmission (14:A2; 15:A2-B2) – transmissionen är inaktiverad. Maskinen kan förflyttas manuellt.

Undvik att bogsera maskinen länga sträckor eller med en hög hastighet. Transmissionen kan skadas.

Aktivera inte maskinen med den främre spaken i yttre läge. Det är risk för skador och oljeläckor i framaxeln.

6.12 SÄTETS JUSTERING (20)

Sätet kan regleras framåt och bakåt enligt beskrivningarna som följer:

1. Lossa manöverrattarna (20:A) utan att använda verktyg.
2. Flytta sätet till önskat läge.
3. Stäng manöverrattarna (20:A) för hand.

Manöverrattarna (20:A) och sätet (20:B) skadas om man använder verktyg.

Sätet är försett med en säkerhetsbrytare som är ansluten till maskinens säkerhetssystem.

Det innebär att när ingen sitter på sätet så kan inte maskinen startas. (Se 7.5).

6.13 MOTORHUV

För läte för åtkomst till bensinkranen, batteriet och motorn, se 6.2.

6.14 STÖD MED SNABBFRÅNKOPPLING (16:C)

Dessa stöd gör att du smidigt och snabbt kan övergå från ett tillbehör till ett annat.

Stöden med snabbfrånkoppling gör att du smidigt kan flytta plattan mellan två lägen, dvs.:

- Normalt läge med helt utsträckt rem.
- Backat läge i förhållande till normalläge, med lossad rem, så att plattan närmar sig mer till basmaskinen.

Eftersom remsträckaren frigörs från remmen, underlättar stöden med snabbfrånkoppling bytet av remmen och plattan. Dessutom underlättar de övergången från tvättläget till arbetsläget.

Uppsläppning av remspänningen (16, 18)

Se även instruktionerna som ingår med tillbehöret och med stödet med snabbfrånkoppling.

1. Ta bort pinnbultarna och blockeringsstiften (16:B) från båda sidorna.
2. Öppna stöden med snabbfrånkoppling genom att trycka på de bakre sektionerna med hälen (16:A).

När stöden med snabbfrånkoppling är öppna, är tillbehörets armar fria och kan inte fästas ordentligt i fästet.

För eventuella justerings- eller underhållsåtgärder, sätt tillbaka armarna på stöden och stäng det.

3. Utför korrigerande åtgärder vid behov, som till exempel:

- Frigör remmen.
- Byt ut tillbehöret genom att frigöra armarna (18).

Remspänning (16, 17)

Spänn först en sida och sedan den andra och håll dig till instruktionerna nedan.

Vrid inte spaken med händerna. Det är risk för klämskador.

1. Sätt en fot på spaken (17:A) och vrid den försiktigt ett halvt varv framåt.
2. Installera pinnbulten och blockeringsstiftet (16:B).
3. Upprepa åtgärden från den andra sidan.

7 START OCH DRIFT

7.1 FÖRSIKTIGHETSÅTGÄRDER

Kontrollera alltid att motoroljenivån är riktig. Detta är särskilt viktigt när du arbetar i sluttningar (se 9.5).
Var mycket försiktig när du arbetar i sluttningar: Utför ingen plötslig start eller inbromsning, använd inte maskinen tvärgående och rör dig alltid uppifrån och nedåt eller nedifrån och uppåt.

Maskinen får inte användas på sluttningar över 10°, oavsett körriktning.

Sänk hastigheten på sluttningar och i snäva kurvor för att undvika vältning och att förlora kontrollen över maskinen.

Kör med max. hastighet och sväng inte styrningen helt. Maskinen kan välta.

Håll händer och fötter borta från styrningens ledade koppling och sätets stöd. Det är risk för klämskador.

7.2 KOMBINERAD ANVÄNDNING AV TILLBEHÖR

Gällande kombinerad användning av tillbehör, se "TABELL FÖR KORREKT KOMBINATION AV TILLBEHÖR" i avsnittet "0 TABELL MED TEKNISKA DATA".

7.3 BRÄNSLEPÅFYLLNING (19)

Använd endast blyfri bensin. Blanda inte bensin med olja.

För tankens rymd, se stycket “0 TABELL MED TEKNISKA DATA”. Lockets genomskinlighet gör att du lätt kan kontrollera nivån.

OBS! Bensinen förstörs och får inte vara kvar i tanken över 30 dagar.

Det går att använda ekologiska bränslen, som t.ex. alkylatbensin. Sammansättningen i dessa bränslen har en mindre inverkan på människor och miljön.

Inga negativa effekter har meddelats, som kan härledas till användningen av dessa bränslen. Trots det så finns det alkylatbensin i handeln som vi inte kan ge fullständig information om gällande dess användning.

För mer information rekommenderas att konsultera de instruktioner och uppgifter som tillhandahållits från återförsäljaren av alkylatbensin.

Fyll inte tanken helt.

Lämna lite utrymme (motsvarande minst hela tappens storlek + 1 - 2 cm av tankens övre del) så att bensinen kan expandera utan att rinna över när den värms upp.

Vid användning som innebär en långtidsförvaring (t ex.: under vintern), ska du fylla på en tillräcklig bränslemängd för att kunna utföra den senaste proceduren.

Innan du ställer undan maskinen, ska du helt tömma bränsletanken (se 11).

7.4 KONTROLL AV MOTOROLJENIVÅN (21)

Maskinen överlämnas med full oljetank.

Innan du sätter på motorn ska du kontrollera motoroljenivån.

För att kontrollera/fylla på motorolja, se 9.5.

7.5 KONTROLL AV VÄXELLÅDSOLJENIVÅN

För att kontrollera/fylla på motorolja, se 9.7.

7.6 SÄKERHETSKONTROLLER

SÄKERHETSKONTROLLER

När du testar maskinen, kontrollera att resultaten av säkerhetskontrollerna motsvarar det som står i följande tabeller.

Utför alltid säkerhetskontrollerna före användning.
Om något av resultaten skiljer sig från det som indikeras i följande tabeller, går det inte att använda maskinen! Överlämna maskinen till ett servicecenter för kontroll av fallet och för reparation.

7.6.1 Allmän säkerhetskontroll

Föremål	Resultat
Bränslesystem och anslutningar.	Inget läckage.
Elkablar.	All isolering är intakt.Ingen mekanisk skada.
Avgassystem.	Inget läckage i anslutningspunkterna. Alla skruvar är åtdragna.
Oljekrets	Inget läckage. Ingen skada.
Flytta maskinen framåt/bakåt och släpp upp färdbromsen-traktionen.	Maskinen stannar.
Körtest	Ingen felaktig vibration. Inget onormalt ljud.

7.6.2 Elektrisk säkerhetskontroll

Status	Åtgärd	Resultat
Parke-ringsbromspe-dalen är inte nedtryckt.	Försök att starta maski-nen.	Motorn startar inte.
Motorn är på.	Föraren reser sig från sätet.	Motorn stannar.

7.7 START/ARBETE

När du använder maskinen måste motorhuven vara stängd och låst.

Använd alltid full gas när maskinen används.

Vid start av maskinen, vänta 2 sekunder i startläge innan motorn slås på.

1. Öppna bensinkranen (22).
2. Kontrollera att tändstiftskablarna är isatta i motsvarande tändstift.
3. Koppla ifrån kraftuttaget (13:A) och flytta spaken framåt.
4. Håll inte foten på färdbromsen/traktionen (12:D).

Modell 2WD

Kallstart [B&S Power Built] [B&S Intek]

1. Lägg i växeln (14:A1).
2. Dra åt parkeringsbromsen (12:B).
3. Stäng luften (12:E) (i förekommande fall).
4. Vrid tändningsnyckeln och starta.
5. När motorn är igång, ställ gaspedalen på max varvtal progressivt (12:E).

Kallstart [B&S Vanguard] [ST.]

1. Aktivera transmissionen (14:A1)
2. Dra åt parkeringsbromsen (12:B).
3. Sätt gasreglaget på maxläge (12:E).
4. Stäng luften (12:G) (i förekommande fall).
5. Vrid startnyckeln och starta motorn.

Innan du använder maskinen, vänta några minuter så att oljan värms.

Varmstart [B&S Power Built] [B&S Intek]

1. Lägg i växeln (14:A1).
2. Dra åt parkeringsbromsen (12:B).
3. Ställ reglaget på full gas (12:E)
4. Vrid tändningsnyckeln och starta.

Varmstart [B&S Vanguard] [ST.]

1. Aktivera transmissionen (14:A1)
2. Dra åt parkeringsbromsen (12:B).

3. Sätt gasreglaget på maxläge (12:E).
4. Vrid startnyckeln och starta motorn.

För att fortsätta, se anvisningarna i avsnitt 7.7.1.

Modell 4WD:

Kallstart [B&S Power Built] [B&S Intek]
1. Lägg i växeln (15:A1-B1).
2. Dra åt parkeringsbromsen (12:B).
3. Ställ reglaget på full gas (12:E).
4. Dra ut luftreglaget helt.

Kallstart [B&S Vanguard] [ST.]
1. Aktivera transmissionen (15:A1-B1)
2. Dra åt parkeringsbromsen (12:B).
3. Sätt gasreglaget på maxläge (12:E).
4. Stäng luften (12:G) (i förekommande fall).
5. Vrid startnyckeln och starta motorn.

Innan du använder maskinen, vänta några minuter så att oljan värms.

Varmstart [B&S Power Built] [B&S Intek]
1. Lägg i växeln (15:A1-B1).
2. Dra åt parkeringsbromsen (10:B).
3. Ställ reglaget på full gas (12:A).
4. Luftreglaget ska vara nedtryckt.

Varmstart [B&S Vanguard] [ST.]
1. Aktivera transmissionen (15:A1-B1)
2. Dra åt parkeringsbromsen (12:B).
3. Sätt gasreglaget på maxläge (12:E).
4. Vrid startnyckeln och starta motorn.

För att fortsätta, se anvisningarna i avsnitt 8.6.1.

7.7.1 Drift

Gör så här för att köra maskinen:
- Tryck ner pedalen (12:B) i botten och släpp upp den.
- Aktivera pedalen (12:D) för att sätta maskinen i rörelse.
- Kör till arbetsområdet.
- Om du har något tillbehör monterat fram, aktivera kraftuttaget (13:A).
- Sätt igång med arbetet.

7.8 STOPP

För att starta maskinen, gör som beskrivs nedan:
- Koppla ifrån kraftuttaget (13:A).
- Aktivera parkeringsbromsen (12:B).
- Stäng av motorn genom att vrida nyckeln.
- Stäng bensinkranen. Denna anvisning är särskilt viktig om maskinen ska transporteras på ett släp eller liknande.

För att undvika möjliga backslag, lämna gasreglaget i maximalt varvtal innan motorn släcks.

Om du behöver avlägsna dig från maskinen, koppla ifrån tändstiftskablarna och ta ut tändningsnyckeln.

Motorn kan vara mycket varm omedelbart efter avstängningen. Vidrör inte avgasröret, motorn eller kylflikarna. Fara för brännskador.

7.9 RENGÖRING

För att minska brandrisken, försäkra dig om att det inte finns gräs, blad eller olja på motorn, avgasröret, batteriet och bränsletanken.
För att minska brandrisken, kontrollera regelbundet att det inte finns oljeläckor och/eller bränsleläckor.

Använd aldrig högtryckstvättar. De kan skada axelpackningarna, elkomponenterna och de hydrauliska ventilerna.

Använd inte vatten med högtryckssprutа direkt mot kylarbladen. Det skadar kylarbladens struktur.

Rengör alltid maskinen efter användningen. Följ dessa instruktioner för rengöring:
- Spruta inte vatten direkt på motorn.
- Rengör motorn med en borste och / eller tryckluft.
- Rengör luftuttaget för motorkylning.
- Efter rengöringen med vatten, starta maskinen och eventuella klippaggregat för att avlägsna vatten som annars kan tränga in i lagren och orsaka skador.

8 ANVÄNDNING AV TILLBEHÖRET

Kontrollera att gräsytan som skall klippas är helt fri från främmande föremål som t.ex. stenar.

8.1 KLIPPHÖJD

Bästa klippresultat uppnås då gräsets översta tredjedel klipps bort. Se fig. 31.

Om gräset är högt och skall klippas mycket, klipp två gånger med olika klipphöjder.

Använd inte de lägsta klipphöjderna om gräsmattans underlag är ojämnt,

då finns det risk för att knivarna skadas mot underlaget och att gräsmattans översta jordlager skalas bort.

8.2 RÅD FÖR TRIMNINGEN

För att uppnå optimala trimningsresultat, följ anvisningarna nedan.

- Klipp gräset ofta.
- Sätt igång motorn på fullt varvtal.
- Gräset får inte vara vått.
- Använd skarpa blad.
- Se till att den undre delen avskärplattan är ren.

9 UNDERHÅLL

9.1 SERVICEPROGRAM

För att bevara maskinen i optimalt skick vad gäller tillförlitlighet, driftsäkerhet och miljösäkerhet ska serviceprogrammet STIGA SpA följas noga.

Åtgärdspunkterna i detta program illustreras i den medföljande underhållshandboken STIGA SpA.

Baskontrollen ska alltid utföras av en auktoriserad verkstad.

Den första kontrollen och den mellanliggande kontrollen ska utföras av en auktoriserad verkstad, men kan även utföras av användaren.

Procedurerna står i handboken och beskrivs i kapitlet “7 START OCH DRIFT”, samt står nedan.

Kontrollerna som utförs av en auktoriserad serviceverkstad garanterar ett professionellt arbete och originalreservdelar.

Handboken stämplas vid varje baskontroll och varje mellanliggande kontroll som utförs av en auktoriserad verkstad. En handbok med dessa

9.2 FÖRBEREDELSE

Alla kontroller och underhållsåtgärder måste utföras med stillastående maskin och avstängd motor.

Dra alltid åt parkeringsbromsen för att undvika att maskinen flyttar sig.

Stäng av motorn.

Undvik plötsliga starter av motorn genom att ta bort tändstiftskablarna och tändningsnyckeln.

9.3 TABELL FÖR UNDERHÅLL

Se kapitel "13 SAMMANFATTANDE TABELL FÖR UNDERHÅLL" Tabellen har syftet att hjälpa er med att hålla maskinen i effektivt skick. Tabellen innehåller de huvudsakliga underhållsåtgärderna och relativa tidsintervall. Utför motsvarande åtgärd beroende på förfallodatumet.

Byt olja oftare, om motorn ska användas i svåra förhållanden eller med en hög omgivningstemperatur.

9.4 DÄCKTRYCK

Justera däcktrycket enligt värdena som står i stycke “0 TABELL MED TEKNISKA DATA”.

9.5 PÅFYLLNING/BYTE AV MOTOROLJA

För detta underhållsarbete, se även motorns handbok som ingår med maskinen.

9.5.1 Kontroll/påfyllning (21)

Kontrollera oljenivån före varje användning. För kontrollen måste maskinen vara plan.

Rengör området runt stången. Skruva loss och ta ut den. Rengör stånge.

[B&S Power Built] [B&S Intek] Sätt in stången ända in utan att dra åt den på plats.

[B&S Vanguard] [ST.] Sätt in stången ända in och dra åt den på plats.

Lossa och ta åter ut stången. Kontrollera oljenivån.
Fyll på om nivån är under markeringen “FULL” (21).

Oljenivån får aldrig överstiga tecknet “FULL”. Motorn överhettas annars. Om oljenivån överstiger markeringen “FULL”, måste den tömmas ut tills rätt nivå nås.

Byt olja oftare om motorn ska användas i svåra förhållanden eller med en hög miljötemperatur.

9.5.2 Byte/påfyllning (21)

För åtgärdsintervall se kapitel 13.

För typ av olja att använda, se stycket "0 TABELL MED TEKNISKA DATA".

Använd olja utan tillsatser.

Byt olja med varm motor.

Motoroljan kan vara mycket varm om man tar bort den omedelbart efter att ha stängt av motorn. Låt motorn svalna i några minuter innan du tar ut oljan.

Utför följande procedur:

1. Placera maskinen på en plan yta.
2. Dra åt parkeringsbromsen.
3. Öppna motorhuven.
4. Ta tag i strappen på oljans avgasrör. Använd en justerbar klämma, polygrip eller liknande (21:A).
5. Flytta strappen längs oljans avgasrör 3-4 cm uppåt och ta bort proppen.
6. Samla upp oljan i en behållare.

OBS! Var noga med att inte hälla olja på drivremmarna.

7. Lämna in oljan för bortskaffning enligt gällande bestämmelser.
8. Sätt i oljetömningsproppen och sätt strappen ovanför proppen.
9. Rengör eventuella oljeläckor.
10. Ta ut oljestången och fyll på med ny olja. För oljemängd att använda, se stycket "0 TABELL MED TEKNISKA DATA".
11. Vid varje påfyllning, ska du starta motorn och köra på lägsta varvtal i 30 sekunder.
12. Kontrollera att det inte finns några oljeläckor.
13. Stäng av motorn. Vänta i 30 sekunder och kontrollera sedan oljenivån igen enligt anvisningarna i avsnitt 9.5.

9.5.3 Byte av oljefilter (om närvarande)

För detta underhållsarbete, se även motorns handbok som ingår med maskinen.

För åtgärdsintervall se kapitel 13.

För denna typ av underhåll rekommenderas att vända sig till en auktoriserad serviceverkstad.

Först ska du tömma ut motoroljan och sätta i tömningsproppen så som beskrivs ovan. Byt sedan ut oljefiltret på följande vis:

- Rengör området runt filtret och demontera det.
- Fukta tätningen på det nya filtret med olja.
- Installera filtret. Först ska du skruva fast filtret så att tätningen kommer i kontakt med motorn. Skruva sedan fast filtret ytterligare ½ eller ¾ varv.
- Sätt igång med punkt 7 enligt anvisningarna i avsnitt 9.5.2.

9.6 BYTE AV BRÄNSLEFILTER (21:B)

För detta underhållsarbete, se även motorns handbok som ingår med maskinen.

För åtgärdsintervall se kapitel 13.

Efter att ha installerat det nya filtret, se om de finns bränsleläckor.

9.7 KONTROLL / PÅFYLLNING AV TRANSMISSIONSOLJA [4WD]

För åtgärdsintervall se kapitel 13.

För typ oljemängd att använda, se stycket "0 TABELL MED TEKNISKA DATA".

9.7.1 Kontroll/påfyllning (23)

1. Placera maskinen på en plan yta.
2. Kontrollera oljenivån i tanken (23:A). Nivån ska vara på linjen.
3. Fyll på vid behov.

9.7.2 Byte

Tömma ut olja

1. Aktivera maskinen vid olika hastigheter i 10-20 minuter för att värma växellådsoljan.
2. Placera maskinen på en plan yta.
3. Dra åt parkeringsbromsen.
4. Ställ frånkopplingsspakarna på A1 - B1 så som visas i fig. (14-15).
5. Placera en behållare under bakvagnen eller under framvagnen.
6. Öppna motorhuven och ta ut oljetankens propp.

För oljetömningsproppen, använd endast ett fyrkantigt fäste på 3/8 tum. Andra verktyg kan skada proppen.

7. Ta bort oljans tömningspropp från bakvagnen (24:A).
8. Ta bort de 2 tömningspropparna från framvagnen. Använd en rörnyckel på 12 mm. Låt oljan i framvagnen och rören flöda ut (25).
9. Kontrollera att tätningarna på tömningspropparna till framvagnen är intakta (25). Montera tillbaka propparna. Åtdragningsmoment: 15-17 Nm.
10. Kontrollera att tätningen på bakvagnens oljetömningspropp är intakt (24:A). Återmontera den i bakvagnen. Dra åt oljetömningsproppen med ett moment på 5 Nm.

Oljetömningsproppen kan skadas om den dras åt med ett moment på över 5 Nm.

11. Sug ut oljan ur tankens djupaste sektion med en oljeutdragare (26).
12. Källhantera oljan enligt lokala bestämmelser.

Påfyllning

1. Fyll på oljetanken med ny olja.
2. Koppla ifrån bakaxelns transmission. Ställ spaken (12:A) i läge A2.

Placera två träaxlar (tjocklek cm 4-5) framför och bakom bakhjulen (i kontakt med däcket) för att se till att maskinen förblir stilla i följande åtgärder.

3. Släpp upp parkeringsbromsen. Tryck ner och släpp upp pedalen (9:B).

VARNING! Följande åtgärder ska uföras med öppen motorhuv och motorn igång och håll händerna borta från eventuella rörliga delar.

4. Starta motorn. När motorn startar, flytas spaken för frånkoppling av framaxelns transmission automatiskt inåt.

Sätt aldrig på motorn när spaken för frånkoppling av transmissionen i bakaxeln (15:A) är aktiverad och spaken för frånkoppling av transmissionen av framaxeln är frånkopplad (15:B). Framaxelns tätningar kan skadas.

Om motorn sätts på i stängda lokaler, måste man ansluta en avgasinsugsanordning vid motorns avgasrör.

5. Koppla ifrån framaxelns transmission. Ställ spaken (15:B) på B2.

OBS! Oljan sugs snabbt in i anläggningen. Tanken ska fyllas på kontinuerligt, tills den blir full, för att fylla kretsen och se till att det inte sugs in luft i anläggningen, vilket aldrig får ske.

6. Justera gaspedalen framåt och blockera den med en träkil (28).
7. Vrid den framåt i en minut.
8. Flytta träkilen och justera gaspedalen i motsatt läge. Fortsätt med att fylla på olja.
9. Vrid den i motsatt riktning i en minut.
10. Byt körriktning varje minut så som indikeras ovan och fortsätta att hälla på olja tills det inte finns någon luftrörelse i tanken.
11. Stäng av motorn, sätt på locket (1:L) på oljetanken och stäng motorhuven.
12. Aktivera maskinen med olika hastigheter i några minuter och reglera tankens oljenivå vid behov.

9.8 KONTROLL AV REMTRANSMISSION

kontrollera att alla remmar är intakta.

För åtgärdsintervall se kapitel 13.

9.9 STYRNING

För åtgärdsintervall se kapitel 13.

9.9.1 Kontroller

Vrid styrningen något framåt och bakåt.

Det får inte vara något mekaniskt spel i styrkedjorna.

9.9.2 Justering (30)

Justera vid behov kedjorna i styrningen så som följs:

1. Ställ maskinen med raka hjul.
2. Justera styrkedjorna med de två muttrarna som sitter under mittpunkten (30).
3. Justera båda muttrarna på samma sätt tills allt spel har försvunnit.
4. Testa maskinen genom att flytta den framåt i en rak linje och kontrollera att styrningen inte är utanför mittläget.
5. Om styrningen är utanför mittläget, lossa en mutter och dra åt den andra.

Sträck inte styrkedjorna för mycket. Det kan göra att styrningen blir styv och det skulle öka slitaget på kedjorna.

9.10 BATTERI

För information om vilken typ av batteri som används i maskinen, se "0 TABELL MED TEKNISKA DATA".

VIKTIGT! Batterisyra är frätande och kan vara skadlig vid kontakt.
Hantera batteriet försiktigt och se till att den inte läcker ut.

Om syran kommer i kontakt med ögonen eller huden, kan det leda till allvarliga skador. Om en kroppsdel kommer i kontakt med syran, skölj omedelbart och rikligt med vatten och vänd dig snarast till en läkare.

Batterivätskan behöver inte kontrolleras eller fyllas på.

Det enda underhållsingreppet som krävs är att ladda batteriet, t ex. efter en längre förvaringsperiod.

Batteriet kan laddas:

- med motorn
- med batteriladdaren.

9.10.1 Laddning med motorn

Detta läge är möjligt endast om batteriet har en liten laddning som möjliggör igångsättning.

- Vid ett nytt batteri, anslut batterikablarna.
- Ta maskinen utomhus.
- Sätt igång den genom att följa anvisningarna i denna handbok.
- Låt motorn vara igång oavbrutet i 45 minuter (den tid som behövs för att helt ladda batteriet).
- Stäng av motorn.

9.10.2 Laddning med batteriladdare

Använd en batteriladdare med likström. Användningen av en standardbatteriladdare kan skada batteriet.
För ytterligare information, vänd dig till din återförsäljare.

Innan du ansluter batteriladdaren, koppla ifrån batteriet från elsystemet.

9.10.3 Demontering/montering

Batteriet sitter under motorhuven.

Anslut och koppla ifrån kablarna på följande vis under montering av demontering av batteriet:

1. Under demonteringen. Först av allt ska du ansluta den svarta kabeln till batteriets minuspol (-). Anslut sedan den röda kabeln till batteriets pluspol (+).
2. Under monteringen. Först ansluter du den röda kabeln till batteriets pluspol (+). Anslut sedan den svarta kabeln till batteriets minuspol (-).

Batteriet kan kortslutas eller skadas om kablarna kopplas ifrån/ansluts i omvänd ordning.
Generatorn och batteriet skadas om kablarna utväxlas.
Dra åt kablarna ordentligt. Kablar som lossats kan leda till brand.
Sätt aldrig igång motorn om batteriet inte är anslutet. Generatorn och elsystemet kan skadas allvarligt.

9.10.4 Rengöring

För åtgärdsintervall se kapitel 13.

Om batteriklämmorna är oxiderade måste de rengöras.

Rengör batteriklämmorna med en järnborste och smörj dem.

9.11 LUFTFILTER, MOTOR

För åtgärdsintervall se kapitel 13.

För detta underhållsarbete, se även motorns handbok som ingår med maskinen.

9.11.1 Rengöring / Utbyte

För åtgärdsintervall se kapitel 13.

OBS! Filtren ska rengöras/bytas ut oftare om maskinen arbetar på mycket dammig mark.

Ta bort/installera filtren på följande vis:

[B&S Power Built] [B&S Intek]

1. PRengör noga runt luftfilterhuset (27:A).
2. Demontera kåpan till luftfiltret genom att ta bort de två skruvarna.
3. Ta bort pappersfiltret (27:B). Förhindra att

smuts tränger in i förgasaren. Rengör luftfilterhuset.
4. Rengör luftfiltret genom att slå det försiktigt mot en plan yta. Om filtret är mycket smutsigt, byt ut det.
5. Återmontera komponenterna i omvänd ordning jämfört med demonteringen.

[B&S Vanguard]
1. Rengör noga området kring luftfiltrets locket.
2. Demontera luftfiltrets lock (27:A) genom att ta bort de två klämmorna.
3. Demontera filtergruppen (27:B). Förfiltret finns ovanför luftfiltret. Förhindra att smuts tränger in i bränslet. Rengör luftfiltrets fäste.
4. Rengör pappersfiltret genom att knacka det försiktigt mot en plan yta. Om filtret är mycket smutsigt, byt ut det.
5. Rengör förfiltret. Om det är mycket smutsigt, byt ut det.
6. Montera tillbaka allt i motsatt ordning jämfört med demonteringen.

För att rengöra pappersfiltret, använd inte tryckluft eller lösningsmedel baserade på råolja, t. ex. fotogen. Då kan filtret skadas.

Pappersfiltret kräver ingen smörjning.

[ST.]
Avlägsna/installera luftfiltren på följande sätt:
1. Rengör området runt filterlocket (27:C).
2. Öppna locket (27:C) genom att vrida på öppningshandtaget (27:D).
3. Ta bort filterelementet (27:E, 27:F).
4. Ta bort förfiltret i svamp (27:F) från patronen (27:E).
5. Knacka patronen (27:E) mot ett hårt underlag och blås med komprimerad luft från insidan för att bort damm och skräp.
6. Tvätta förfiltret i svamp (27:F) med vatten och rengöringsmedel och låt det torka i luften.
7. Avlägsna damm och skräp inne i filterhuset (27:G) och sörj för att stänga insugskanalen med en trasa (27:H) för att undvika att sådant kommer in i motorn.
8. Ta bort trasan (27:H), sätt tillbaka filterelementet (27:F, 27:E) i dess hus och montera tillbaka locket (27:C).

9.11.2 Byte av tändstift

För åtgärdsintervall se kapitel 13.

Innan du tar bort tändstiftet ska du rengöra området kring dess installationspunkt.

För typ av tändstift och elektrodernas avstånd, se stycket “0 TABELL MED TEKNISKA DATA”.

9.11.3 Rengöring av luftuttag

För åtgärdsintervall se kapitel 13.

Se figuren (21:C).

Motorn är luftkyld.

Om kylsystemet är tillsatt, kan motorn skadas.

En noggrann rengöring av kylsystemet utförs under varje baskontroll.

9.12 SMÖRJNING (30)

För åtgärdsintervall se kapitel 13.

Föremål	Åtgärd	Fig.
Punkt central	4 smörjare. Använd en smörjare fylld med universalfett. Pumpa tills fettet kommer ut.	30A
Kedjor till styrningen	Rengör kedjorna med en järnborste. Smörj med universalspray för kedjor.	-
Armar sträckare	Smörj stödpunkterna med olja vid aktiveringen av varje kommando. Denna åtgärd bör utföras av två personer.	30B
Kablar för styrning	Smörj kabeländarna med olja vid aktiveringen av varje kommando. Denna åtgärd bör utföras av två personer.	30C

9.13 SÄKRINGAR (5:A)

Destination	Säkring
Matning elsystem	20 A

10 SERVICE OCH REPARATIONER

Denna bruksanvisning innehåller alla anvisningar som krävs för att använda maskinen och för ett korrekt basunderhåll som användaren kan utföra.

Alla åtgärder för reglering och underhåll som inte beskrivs i denna handbok måste utföras hos din återförsäljare eller på en auktoriserad serviceverkstad med de kunskaper och den utrustning som krävs för att arbetet ska utföras korrekt, för att säkerheten ska bibehållas och för att maskinens

originaltillstånd ska bevaras.

Före alla servicearbeten:

a. Placera maskinen på en plan yta.
b. Dra åt parkeringsbromsen (12:B).
c. Stäng av motorn.
d. Ta ut nyckeln.

Auktoriserade serviceverkstäder utför reparationer och underhåll sålänge garantin är gällande.

De använder endast originalreservdelar.

Originalreservdelar och originaltillbehör STIGA SpA har utarbetats särskilt för maskiner STIGA SpA.
Vi påminner om att reservdelar och tillbehör som inte är original inte har testats och godkänts av STIGA SpA.

Användningen av reservdelar och tillbehör som inte är original kan påverka maskinens funktion och säkerhet negativt.
STIGA SpA frånsäger sig allt ansvar vid skada som orsakats av sådana produkter.
Originalreservdelarna tillhandahålls av auktoriserade serviceverkstäder och återförsäljare.

Vi rekommenderar att du lämnar in maskinen en gång om året till en auktoriserad serviceverkstad för underhåll, assistans och kontroll av säkerhetsanordningarna.

11 ÅTERINSÄTTNING I DRIFT

1. Töm bränsletanken:
   - Starta maskinens motor och låt den vara igång tills den stannar.
2. Byt ut oljan när motorn fortfarande är varm.
3. Rengör hela maskinen. Det är särskilt viktigt att rengöra den undre delen av skärplattan.
4. Om lacken är skadad, bättra på den för att förebygga rostbildning.
5. Sätt tillbaka maskinen inomhus på en torr plats.

I maskiner med elektrisk startmotor:
Om lagringstemperaturen är riktig, räcker det att göra en underhållsladdning av batteriet var fjärde månad.

Innan du sätter undan maskinen för lagring, ladda batteriet.
Batteriet utsätts för allvarliga skador om det lagras urladdat.

12 KÖPVILLKOR

Garantin gäller för alla fabrikationsfel och defekta material.

Användaren måste följa alla instruktioner som finns i den bifogade dokumentationen noggrant .

Garantin täcker inte skador som beror på:

- Underlåtelse att läsa och förstå den bifogade dokumentationen.
- Brist på uppmärksamhet.
- Felaktig eller otillåten användning eller montering.
- Användning av reservdelar som inte är original.
- Användning av tillbehör som inte levereras eller som inte har godkänts av STIGA SpA.

Garantin täcker inte:

- Normalt slitage på förbrukningsprodukter som drivremmar, strålkastare, hjul, skruvar, och muttrar.
- Normalt slitage.
- Motorer. De täcks av motortillverkarens garanti enligt de specificerade villkoren och bestämmelserna.

Köparen skyddas enligt nationell lagstiftning. Konsumenträttigheterna som gäller enligt nationella lagar begränsas inte på något sätt av denna garanti.

13 SAMMANFATTANDE TABELL FÖR UNDERHÅLL

Åtgärd	Intervall driftstimmar / kalendermånader		Ref. avsnitt / figur
	Första gången	Därefter	
Maskin			
Kontroll av alla fästen	-	Innan varje användning	-
Säkerhetskontroll / Kontroll av kommandon	-	Innan varje användning	-
Kontroll av däcktryck	-	Innan varje användning	-
Allmän rengöring och kontroll	-	Vid varje användningsavslut	-
Allmän smörjning	-	50 timmar och efter varje rengöring	9.12
Kontroll av remtransmission	5 timmar	50 timmar	9.8
Kontroll / justering av styrning	5 timmar	100 timmar	9.9
Batteriladdning	-	Innan maskinen ställs undan För maskiner med elektisk start: utför en underhållsladdning var 4:e månad.	9.10
Rengöring av batteriets kontakter	-	Vid oxidation	9.10.4
MOTORER / TRANSMISSION (allmänt)			
Kontroll / byte av motorolja	-	Innan varje användning	9.5
Byte / påfyllning av motorolja	25 timmar	250 timmar / 12 månader	9.5.2
Svåra förhållanden eller hög omgivningstemperatur	-	25 timmar / varje säsong	9.5.2
Filterbyte	-	100 timmar och vid varje oljebyte	9.5.3
Byte av bränslefilter	-	500 timmar	9.6
Kontrollera / fyll på växellådsolja	-	50 timmar	9.7.1
Byte / transmissionsoljepåfyllnings	5 timmar	200 timmar	9.7.2
Byte av tändstift	-	200 timmar	9.11.2
Rengöring av luftintag	50 timmar	50 timmar	9.11.3
Rengöring Motor luftfilter	50 timmar	100 timmar	9.11 (1)
Byte av luftfilter	-	Vid behov eller minst var 500 timmar	9.11.1 (1)
Motor Mod. B&S Vanguard 18 hp			
Kontroll/påfyllning av motorolja	-	Innan varje användning	9.5.2
Byte av motoroljan	5 timmar	100 timmar / varje säsong	*** (2)
Byte av motoroljefilter	-	100 timmar / vid varje oljebyte	*** (2)
Rengöring av luftens förfilter		25 timmar	9.11.1 (1)
Rengöring av luftfilter	-	100 timmar	9.11.1 (1)
Byte av luftfiltret		400 timmar / varje säsong	9.11.1 (1)

Åtgärd	Intervall driftstimmar / kalendermånader		Ref. avsnitt / figur
Byte av tändstift		100 timmar / varje säsong	9.11.2
Rengöring av motorns luftintag		8 timmar / varje dag	9.11.3
*** Åtgärder som ska utföras av er återförsäljare eller av ett auktoriserat servicecenter. (1) Rengör oftare vid särskilt påfrestande arbetsförhållanden eller om det finns smuts i luften. (2) 50 timmar vid användning av svarta originalfilter B&S - 100 timmar vid användning av gula högeffektiva filter B&S.			

14 FELSÖKNINGSGUIDE

Problem	Möjlig orsak	Åtgärd
1. Startmotorn går inte	Batteriet är inte tillräckligt laddat.	Ladda batteriet.
	Batteriet är inte korrekt anslutet.	Kontrollera anslutningen
	Säkringen 20 A har gått.	Byt ut säkringen.
2. Startmotorn går men motorn startar inte. När nyckeln är i startposition så går startmotorn, men motorn startar inte.	Bränslekranen är stängd.	Öppna bränslekranen.
	Det finns ingen bensintillförsel.	- Kontrollera nivån i bränsletanken. - Kontrollera bränslefiltret.
	Fel på startsystemet.	- Kontrollera att tändstiftet sitter som det ska. - Kontrollera att det är rent och rätt avstånd mellan elektroderna.
3. Det är svårt att starta eller motorn fungerar ojämnt.	Problem med förgasaren.	Rengör eller byt ut luftfiltret.
4. Motorns effekt minskar under gräsklippningen.	Hastigheten är för hög i förhållande till klipphöjden.	Sänk hastigheten och / eller öka klipphöjden.
5. Motorn stängs av utan någon uppenbar anledning.	- Bränslet är slut. - Försök att starta motorn igen.	Fyll tanken helt med bränsle (om problemet kvarstår, kontakta ett auktoriserat servicecenter).
6. Ojämn klippning.		Kontrollera däcktrycket.
	Kniven är oslipad.	Kontakta ett auktoriserat servicecenter.
	Hastigheten är för hög i förhållande till höjden på gräset som ska klippas.	Sänk hastigheten och / eller öka klipphöjden.
	Det är fullt med gräs i klippaggregatet.	- Vänta tills gräset torkat. - Rengör klippaggregatet.
7. Onormala vibrationer vid användning.	- obalanserade knivar - knivar som sitter löst - komponenter som sitter löst - eventuella skador	Vänd dig till ett auktoriserat servicecenter för kontroll, utbyte eller reparation.
8. Motorn är igång men maskinen rör sig inte när framdrivningspedalen trycks ner.	Transmissionsspaken är i urkopplat läge.	Koppla i transmissionen.

Om ett av problemen nedan inträffar, byt ut motsvarande säkring.		
9. Ingen elektrisk funktion är aktiv. Batteriet är helt laddat.	Säkringen 20A har gått.	Byt ut säkringen 20A

Om problemen kvarstår efter att du har genomfört momenten som beskrivs ovan, kontakta din återförsäljare.

Observera! Försök aldrig att utföra reparationsarbeten utan de rätta verktygen och de tekniska kunskaperna. Om några felaktiga åtgärder utförs så upphör garantin att gälla och tillverkaren frias från allt ansvar.

DICHIARAZIONE CE DI CONFORMITÁ (Istruzioni Originali)

(Direttiva Macchine 2006/42/CE, Allegato II, parte A)

1. **La Società**: STIGA S.p.A. – Via del Lavoro, 6 – 31033 Castelfranco Veneto (TV) – Italy

2. Dichiara sotto la propria responsabilità, che la macchina: Tosaerba con conducente a bordo seduto / taglio erba

   a) Tipo / Modello Base — P 901 C, P 901 C W, P 901 C 4W, P 901 CH, P 901 P, P 901 PH

   b) Mese/Anno di costruzione

   c) Matricola

   d) Motore a scoppio

3. É conforme alle specifiche delle direttive:

   - MD: 2006/42/EC
     e) Ente Certificatore: /
     f) Esame CE del tipo: /

   - OND: 2000/14/EC, ANNEX VI - 2005/88/EC
     D. Lgs. 262/2002, ANNEX VI, proc. 1 (Italy)
     e) Ente Certificatore: N°0197–TÜV Rheinland LGA Products GmbH
     Tillystrasse 2, 90431 Nürnberg – Germany

   - EMCD: 2014/30/EU
   - RoHS II: 2011/65/EU - 2015/863/EU

4. Riferimento alle Norme armonizzate:

   EN ISO 5395-1:2013+A1:2018
   EN ISO 5395-3:2013+A1:2017+A2:2018
   EN 55012:2007+A1:2009
   EN ISO 14982:2009
   EN 50581:2012

g) Livello di potenza sonora misurato	100	dB(A)
h) Livello di potenza sonora garantito	100	dB(A)
i) Ampiezza di taglio	95, 100, 105, 110, 125	cm

   n) Persona autorizzata a costituire il Fascicolo Tecnico: STIGA S.p.A.
   Via del Lavoro, 6
   31033 Castelfranco Veneto (TV)- Italia

   o) Castelfranco V.to, 06.12.2019

   CEO Stiga Group
   Sean Robinson

EXAMPLE

FR (Traduction de la notice originale)

Déclaration CE de Conformité
(Directive Machines 2006/42/CE, Annexe II, partie A)
1. La Société
2. Déclare sous sa propre responsabilité que la machine : Tondeuse à gazon à conducteur assis/ coupe du gazon
a) Type / Modèle de Base
b) Mois / Année de construction
c) Série
d) Moteur: moteur essence
3. Est conforme aux prescriptions des directives :
e) Organisme de certification
f) Examen CE du Type
4. Renvoi aux Normes harmonisées
g) Niveau de puissance sonore mesuré
h) Niveau de puissance sonore garanti
i) Largeur de coupe
n) Personne habilitée à établir le Dossier Technique :
o) Lieu et Date

EN (Translation of the original instruction)

EC Declaration of Conformity
(Machine Directive 2006/42/EC, Annex II, part A)
1. The Company
2. Herby declares under its own responsibility that the machine: ride-on lawnmower with seated operator/ Grass cutting
a) Type / Base Model
b) Month / Year of manufacture
c) Serial number
d) Motor: petrol
3. Conforms to directive specifications:
e) Certifying body
f) EC examination of Type
4. Reference to harmonised Standards
g) Sound power level measured
h) Sound power level guaranteed
i) Range of cut
n) Person authorised to create the Technical Folder:
o) Place and Date

DE (Übersetzung der Originalbetriebsanleitung)

EG-Konformitätserklärung
(Maschinenrichtlinie 2006/42/EG, Anhang II, Teil A)
1. Die Gesellschaft
2. Erklärt auf eigene Verantwortung, dass die Maschine: Aufsitzmäher / Rasenschnitt
a) Typ / Basismodell
b) Monat / Baujahr
c) Seriennummer
d) Motor: Verbrennungsmotor
3. Den Anforderungen der folgenden Richtlinien entspricht:
e) Zertifizierungsstelle
f) EG-Baumusterprüfung
4. Bezugnahme auf die harmonisierten Normen
g) Gemessener Schallleistungspegel
h) Garantierter Schallleistungspegel
i) Schnittbreite
n) Zur Verfassung der technischen Unterlagen befugte Person:
o) Ort und Datum

NL (Vertaling van de oorspronkelijke gebruiksaanwijzing)

EG-verklaring van overeenstemming
(Richtlijn Machines 2006/42/CE, Bijlage II, deel A)
1. Het bedrijf
2. Verklaart onder zijn eigen verantwoordelijkheid dat de machine: Grasmaaier met zittende bediener / grasmaaier
a) Type / Basismodel
b) Maand / Bouwjaar
c) Serienummer
d) Motor: benzinemotor
3. Voldoet aan de specificaties van de richtlijnen:
e) Certificatie-instituut
f) EG-onderzoek van het Type
4. Verwijzing naar de Geharmoniseerde normen
g) Gemeten niveau van geluidsvermogen
h) Gegarandeerd niveau van geluidsvermogen
i) Snijbreedte
n) Bevoegd persoon voor het opstellen van het Technisch Dossier
o) Plaats en Datum

ES (Traducción del Manual Original)

Declaración de Conformidad CE
(Directiva Máquinas 2006/42/CE, Anexo II, parte A)
1. La Empresa
2. Declara bajo su propia responsabilidad que la máquina: Cortadora de pasto con conductor sentado/ Corte hierba
a) Tipo / Modelo Base
b) Mes / Año de fabricación
c) Matrícula
d) Motor: motor de explosión
3. Cumple con las especificaciones de las directivas:
e) Ente certificador
f) Examen CE del Tipo
4. Referencia a las Normas armonizadas
g) Nivel de potencia sonora medido
h) Nivel de potencia sonora garantizado
i) Amplitud de corte
n) Persona autorizada a realizar el Manual Técnico:
o) Lugar y Fecha

PT (Tradução do manual original)

Declaração CE de Conformidade
(Diretiva de Máquinas 2006/42/CE, Anexo II, parte A)
1. A Empresa
2. Declara sob a própria responsabilidade que a máquina: Corta-relvas para operador sentado/ corte da relva
a) Tipo / Modelo Base
b) Mês / Ano de fabrico
c) Matrícula
d) Motor: motor a explosão
3. É conforme às especificações das diretivas:
e) Órgão certificador
f) Exame CE do Tipo
4. Referência às Normas harmonizadas
g) Nível medido de potência sonora
h) Nível garantido de potência sonora
i) Amplitude de corte
n) Pessoa autorizada a elaborar o Caderno Técnico
o) Local e Data

EL (Μετάφραση του πρωτοτύπου των οδηγιών χρήσης)

ΕΚ-Δήλωση συμμόρφωσης
(Οδηγία Μηχανών 2006/42/CE, Παράρτημα II, μέρος Α)
1. Η Εταιρία
2. Δηλώνει υπεύθυνα ότι η μηχανή: Χλοοκοπτικό τρακτέρ με εποχούμενο χειριστή/ κοπή της χλόης
a) Τύπος / Βασικό Μοντέλο
b) Μήνας / Έτος κατασκευής
c) Αριθμός μητρώου
d) Κινητήρας: κινητήρας εσωτερικής ανάφλεξης
3. Συμμορφώνεται με τις προδιαγραφές της οδηγίας:
e) Οργανισμός πιστοποίησης
f) Εξέταση CE του Τύπου
4. Αναφορά στους Κανονισμούς εναρμόνισης
g) Στάθμη μέτρησης ακουστικής ισχύος
h) Στάθμη εγγυημένης ακουστικής ισχύος
i) Εύρος κοπής
n) Εξουσιοδοτημένο άτομο για την κατάρτιση του Τεχνικού Φυλλαδίου:
o) Τόπος και Χρόνος

TR (Orijinal Talimatların Tercümesi)

AT Uygunluk Beyanı
(2006/42/CE Makine Direktifi, Ek II, bölüm A)
1. Şirket
2. Şahsi sorumluluğu altında aşağıdaki makinenin: Oturan sürücülü çim biçme makinesi / çim kesimi
a) Tip / Standart model
b) Üretimin Ay / yıl
c) Sicil numarası
d) Motor: patlamalı motor
3. Aşağıdaki direktiflerin özelliklerine uygun olduğunu beyan etmektedir:
e) Sertifikalandıran kurum
f) ... Tipi CE incelemesi
4. Harmonize standartlara atıf
g) Ölçülen ses güç seviyesi
h) Garanti edilen ses güç seviyesi
i) Kesim genişliği
n) Teknik Dosyayı oluşturmaya yetkili kişi:
o) Yer ve Tarih

MK (Превод на оригиналните упатства)

Декларација за усогласеност со ЕУ
(Директива за машини 2006/42/CE, Анекс II, дел А)
1. Компанијата
2. изјавува со целосна лична одговорност дека следната машина: Тревокосачка со седнат управувач / косење трева
а) Тип / основен модел
б) Месец / Година на производство
в) етикета
г) мотор: мотор со согорување
3. Усогласено со спецификациите според директивите:
д) тело за сертификација
ѓ) тест CE за типот
4. Референци за усогласени нормативи
е) Акустички притисок
ж) измерено ниво на звучна моќност
з) Ниво на гарантирана звучна моќност
н) овластено лице за составување на Техничката брошура
о) место и датум

NO (Oversettelse av orginal bruksanvisning)

EF- Samsvarserklæring
(Maskindirektiv 2006/42/EF, Vedlegg II, del A)
1. Firmaet
2. Erklærer på eget ansvar at maskinen: Sittegressklipper / gressklipping
a) Type / Modell
b) Måned / Byggeår
c) Serienummer
d) Motor: forbrenningsmotor
3. Oppfyller kravene i direktivene:
e) Sertifiseringsorgan
f) EF-typeprøving
4. Henvisning til harmoniserte standarder
g) Målt lydeffektnivå
h) Garantert lydeffektnivå
i) Klippebredde
n) Person som har fullmakt til å utferdige teknisk dokumentasjon:
o) Sted og dato

SV (Översättning av bruksanvisning i original)

EG-försäkran om överensstämmelse
(Maskindirektiv 2006/42//EG, bilaga II, de la)
1. Företaget
2. Försäkrar på eget ansvar att maskinen Åkgräsklippare / gräsklippning
a) Typ / Basmodell
b) Månad / Tillverkningsår
c) Serienummer
d) Motor: förbränningsmotor
3. Överensstämmer med föreskrifterna i direktivet
e) Intygsorgan_ Anmält organ
f) EG typgodkännande
4. Referens till harmoniserade standarder
g) Uppmätt ljudeffektnivå
h) Garanterad ljudeffektnivå
i) Skärbredd
n) Auktoriserad person för upprättandet av den tekniska dokumentationen:
o) Ort och datum

DA (Oversættelse af den originale brugsanvisning)

EF-overensstemmelseserklæring
(Maskindirektiv 2006/42/EF, bilag II, del A)
1. Firmaet
2. Erklærer på eget ansvar, at maskinen: Havetraktor/ klipning af græsset a) Type / Model
b) Måned / Konstruktionsår
c) Serienummer
d) Motor: forbrændingsmotor
3. Er i overensstemmelse med specifikationerne ifølge direktiverne:
e) Certificeringsorgan
f) EF-typeafprøvning
4. Henvisning til harmoniserede standarder
g) Målt lydeffektniveau
h) Garanteret lydeffektniveau
i) Klippebredde
n) Person, der har bemyndigelse til at udarbejde det tekniske dossier:
o) Sted og dato

FI (Alkuperäisten ohjeiden käännös)

EY-VAATIMUSTENMUKAISUUSVAKUUTUS
(Konedirektiivi 2006/42/EY, Liite II, osa A)
1. Yritys
2. Vakuuttaa omalla vastuullaan, että kone: Päältäajettava ruohonleikkuri / ruohonleikkuu
a) Tyyppi / Perusmalli
b) Kuukausi /Valmistusvuosi
c) Sarjanumero
d) Moottori : räjähdysmoottori
3. On yhdenmukainen seuraavien direktiivien asettamien vaatimusten kanssa:
e) Sertifiointiyritys
f) EY-tyyppitarkastus
4. Viittaus harmonisoituihin standardeihin
g) Mitattu äänitehotaso
h) Taattu äänitehotaso
i) Leikkuuleveys
n) Teknisten asiakirjojen laatimiseen valtuutettu henkilö:
o) Paikka ja päivämäärä

CS (Překlad původního návodu k používání)

ES – Prohlášení o shodě
(Směrnice o Strojních zařízeních 2006/42/ES, Příloha II, část A)
1. Společnost
2. Prohlašuje na vlastní odpovědnost, že stroj: Sekačka se sedící obsluhou/ sekačka na trávu
a) Typ / Základní model
b) Měsíc / Rok výroby
c) Výrobní číslo
d) Motor: spalovací motor
3. Je ve shodě s nařízeními směrnic:
e) Certifikační orgán
f) ES zkouška Typu
4. Odkazy na Harmonizované normy
g) Naměřená úroveň akustického výkonu
h) Zaručená úroveň akustického výkonu
i) Šířka řezání
n) Osoba autorizovaná pro vytvoření Technického spisu:
o) Místo a Datum

PL (Tłumaczenie instrukcji oryginalnej)

Deklaracja zgodności WE
(Dyrektywa maszynowa 2006/42/WE, Załącznik II, część A)
1. Spółka
2. Oświadcza na własną odpowiedzialność, że maszyna: Kosiarka z operatorem jadącym, w pozycji siedzącej na maszynie/ cięcie trawy
a) Typ / Model podstawowy
b) Miesiąc / Rok produkcji
c) Numer seryjny
d) Silnik: silnik o zapłonie iskrowym
3. Spełnia podstawowe wymogi następujących Dyrektyw:
e) Jednostka certyfikująca
f) Badanie typu WE
4. Odniesienie do Norm zharmonizowanych
g) Zmierzony poziom mocy akustycznej
h) Gwarantowany poziom mocy akustycznej
i) Szerokość cięcia
n) Osoba upoważniona do zredagowania Dokumentacji technicznej:
o) Miejscowość i data

HU (Eredeti használati utasítás fordítása)

EK-megfelelőségi nyilatkozata
(2006/42/EK gépirányelv, II. melléklet "A" rész)
1. Alulírott Vállalat
2. Felelősségének teljes tudatában kijelenti, hogy az alábbi gép: Vezetőüléses fűnyírógép/ fűnyírás
a) Típus / Alaptípus
b) Hónap / Gyártás éve
c) Gyártási szám
d) Motor: robbanómotor
3. Megfelel az alábbi irányelvek előírásainak:
e) Tanúsító szerv
f) CE vizsgálat típusa
4. Hivatkozás a harmonizált szabványokra
g) Mért zajteljesítmény szint
h) Garantált zajteljesítmény szint
i) Vágási szélesség
n) Műszaki Dosszié szerkesztésére felhatalmazott személy:
o) Helye és ideje

RU (Перевод оригинальных инструкций)

Декларация соответствия нормам ЕС
(Директива о машинном оборудовании 2006/42/ЕС, Приложение II, часть А)
1. Предприятие
2. Заявляет под собственную ответственность, что машина: Ездовая косилка с водителем / стрижка газона
а) Тип / Базовая модель
b) Месяц /Год изготовления
c) Паспорт
d) Двигатель: двигатель внутреннего сгорания
3. Соответствует требованиям следующих директив:
e) Сертифицирующий орган
f) Испытание ЕС типового образца
4. Ссылки на гармонизированные нормы
g) Измеренный уровень звуковой мощности
h) Гарантируемый уровень звуковой мощности
i) Амплитуда кошения
n) Лицо, уполномоченное на подготовку технической документации:
o) Место и дата

HR (Prijevod originalnih uputa)

EK Izjava o sukladnosti
(Direktiva 2006/42/EZ o strojevima, dodatak II, dio A)
1. Tvrtka:
2. pod vlastitom odgovornošću izjavljuje da je stroj: Sjedeća kosilica trave s operaterom/ košenje trave
a) Vrsta / Osnovni model
b) Mjesec / Godina proizvodnje
c) Matični broj
d) Motor: motor s unutarnjim izgaranjem
3. sukladan s temeljnim zahtjevima direktiva:
e) Certifikacijsko tijelo
f) Tipsko ispitivanje EZ
4. Primijenjene su slijedeće harmonizirane norme:
g) Izmjerena razina zvučne snage
h) Zajamčena razina zvučne snage
i) Širina rezanja
n) Osoba ovlaštena za pravljenje Tehničke datoteke:
o) Mjesto i datum

SL (Prevod izvirnih navodil)

ES izjava o skladnosti
(Direktiva 2006/42/ES) , priloga II, del A)
1. Družba
2. pod lastno odgovornostjo izjavlja, da je stroj: Traktorska kosilnica/ košnja trave
a) Tip / osnovni model
b) Mesec /Leto izdelave
c) Serijska številka
d) Motor: motor z notranjim izgorevanjem
3. Skladen je z določili direktiv :
e) Ustanova, ki izda potrdilo
f) ES pregled tipa
4. Sklicevanje na usklajene predpise
g) Izmerjen nivo zvočne moči
h) Zagotovljen nivo zvočne moči
i) Obseg košnje
n) Oseba, pooblaščena za sestavo tehnične knjižice:
o) Kraj in datum

BS (Prijevod originalnih uputa)

EZ izjava o sukladnosti
(Direktiva o mašinama 2006/42/EZ, Prilog II, deo A)
1. Firma
2. Daje izjavu pod vlastitom odgovornošću da je mašina: Traktorska kosilica (traktorčić) / Košenje trave
a) Tip / Osnovni model
b) Mjesec / Godina proizvodnje
c) Serijski broj
d) Motor: motor s unutrašnjim izgaranjem
3. sukladna s osnovnim zahtjevima direktive:
e) Certifikaciono tijelo
f) EZ ispitivanje tipa
4. Pozivanje na usklađene norme
g) Izmjereni nivo zvučne snage
h) Garantovani nivo zvučne snage
i) Širina košenja
n) Osoba ovlaštena za izradu tehničke brošure:
o) Mjesto i datum

SK (Preklad pôvodného návodu na použitie)

ES vyhlásenie o zhode
(Smernica o Strojných zariadeniach 2006/42/ES, Príloha II, časť A)
1. Spoločnosť
2. Vyhlasuje na vlastnú zodpovednosť, že stroj: Kosačka so sediacou obsluhou/ kosačka na trávu
a) Typ / Základný model
b) Mesiac / Rok výroby
c) Výrobné číslo
d) Motor: spaľovací motor
3. Je v zhode s nariadeniami smerníc:
e) Certifikačný orgán
f) Skúška typu ES
4. Odkaz na Harmonizované normy
g) Nameraná úroveň akustického výkonu
h) Zaručená úroveň akustického výkonu
i) Šírka kosenia
j) Čistý inštalovaný výkon
n) Osoba autorizovaná na vytvorenie Technického spisu:
o) Miesto a Dátum

RO (Traducerea manualului fabricantului)

CE -Declaratie de Conformitate
(Directiva Maşini 2006/42/CE, Anexa II, partea A)
1. Societatea
2. Declară pe propria răspundere că maşina: Maşină de tuns iarba cu şofer la volan/ tăiat iarba
a) Tip / Model de bază
b) Luna /Anul de fabricaţie
c) Număr de serie
d) Motor: motor cu combustie
3. Este în conformitate cu specificaţiile directivelor:
e) Organism de certificare
f) Examinare CE de Tip
4. Referinţă la Standardele armonizate
g) Nivel de putere sonoră măsurat
h) Nivel de putere sonoră garantat
i) Lăţimea de tăiere
n) Persoană autorizată să întocmească Dosarul Tehnic
o) Locul şi Data

LT (Originalių instrukcijų vertimas)

EB atitikties deklaracija
(Mašinų direktyva 2006/42/CE, Priedas II, dalis A)
1. Bendrovė
2. Prisiima atsakomybę, kad įrenginys: Balninė vejapjovė su sėdinčiu operatoriumi / žolės pjovimas
a) Tipas / Bazinis Modelis
b) Mėnuo / Pagaminimo metai
c) Serijos numeris
d) Variklis: vidaus degimo variklis
3. Atitinka direktyvose pateiktas specifikacijas:
e) Sertifikavimo įstaiga
f) CE tipo tyrimas
4. Nuoroda į suderintas Normas
g) Išmatuotas garso galios lygis
h) Užtikrinamas garso galios lygis
i) Pjovimo plotis
n) Autorizuotas asmuo sudaryti Techninę Dokumentaciją:
o) Vieta ir Data

LV (Instrukciju tulkojums no oriģinālvalodas)

EK atbilstības deklarācija
(Direktīva 2006/42/EK par mašīnām, pielikums II, daļa A)
1. Uzņēmums
2. Uzņemoties par to pilnu atbildību, paziņo, ka mašīna: Sēžot vadāma zālienu pļaujmašīna/ zāles pļaušana

a) Tips / Bāzes modelis
b) Mēnesis / Ražošanas gads
c) Sērijas numurs
d) Motors: iekšdedzes motors
3. Atbilst šādu direktīvu prasībām:
e) Sertifikācijas iestāde
f) CE tipveida pārbaude
4. Atsauce uz harmonizētiem standartiem
g) Izmērītais skaņas intensitātes līmenis
h) Garantētais skaņas intensitātes līmenis
i) Pļaušanas platums
n) Pilnvarotais darbinieks, kas sagatavoja tehnisko dokumentāciju:
o) Vieta un datums

SR (Prevod originalnih uputstval)

EC deklaracija o usaglašenosti
(Direktiva o mašinama 2006/42/EC, Prilog II, deo A)
1. Preduzeće
2. Daje izjavu pod vlastitom odgovornošću da je mašina: Traktorska kosačica (traktorčić)/ košenje trave
a) Tip / Osnovni model
b) Mesec /Godina proizvodnje
c) Serijski broj
d) Motor: motor s unutrašnjim sagorevanjem
3. u skladu s osnovnim zahtevima direktiva:
e) Sertifikaciono telo
f) EC ispitivanje tipa:
4. Pozivanje na usklađene norme
g) Izmereni nivo zvučne snage
h) Garantovani nivo zvučne snage
i) Širina košenja.....................
n) Osoba ovlašćena za sastavljanje tehničke brošure
o) Mesto i datum

BG (Превод на оригиналните инструкции)

ЕО декларация за съответствие
(Директива Машини 2006/42/ЕО, Приложение II, част А)
1. Дружеството
2. На собствена отговорност декларира, че машината: Косачка със седнал водач/ рязане на трева
а) Вид / Базисен модел
б) Месец / година на производство
в) Сериен номер
г) Мотор: мотор с вътрешно горене
3. Е в съответствие със спецификата на директивите:
д) Сертифициращ орган
е) ЕО изследване на вида
4. Базирано на хармонизираните норми
ж) Ниво на измерена акустична мощност
и) Гарантирано ниво на акустична мощност
й) Широчина на косене
р) Лице, упълномощено да състави Техническата Документация:
о) Място и дата

ET (Algupärase kasutusjuhendi tõlge)

EÜ vastavusdeklaratsioon
(Masinadirektiiv 2006/42/EÜ, Lisa II, osa A)
1. Firma
2. Kinnitab omal vastutusel, et masin: Istuva juhiga muruniitja / muruniitja
a) Tüüp / Põhimudel
b) Kuu aega / Tootmisaasta
c) Matrikkel
d) Mootor: Sisepõlemismootor
3. Vastab direktiivide nõuetele:
e) Kinnitav asutus
f) EÜ tüübihindamine
4. Viide ühtlustatud standarditele
g) Mõõdetud helivõimsuse tase
h) Garanteeritud helivõimsuse tase
i) Lõikelaius
n) Tehnilise Lehe autoriseeritud koostaja:
o) Koht ja Kuupäev

EXAMPLE

© by STIGA S.p.A.

IT • Il contenuto e le immagini del presente manuale d'uso sono stati realizzati per conto di STIGA S.p.A. e sono tutelati da diritto d'autore – E' vietata ogni riproduzione o alterazione anche parziale non autorizzata del documento.
BG • Съдържанието и изображенията в настоящото ръководство са извършени за STIGA S.p.A. и са защитени с авторски права – Забранява се всяко неоторизирано възпроизвеждане или промяна, дори и отчасти на документа.
BS • Sadržaj i slike iz ovog korisničkog priručnika napravljeni su isključivo za STIGA S.p.A. i zaštićeni su autorskim pravima – zabranjena je svaka neovlaštena reprodukcija ili izmjena dokumenta, djelomično ili u potpunosti.
CS • Obsah a obrázky v tomto návodu k použití byly zpracovány jménem společnosti STIGA S.p.A. a jsou chráněny autorským právem – Reprodukce či nepovolené pozměňování tohoto dokumentu, a to i částečné, je zakázáno.
DA • Indhold og illustrationer i denne vejledning er blevet skabt på vegne af STIGA S.p.A. og er beskyttet af ophavsret – Enhver gengivelse eller ændring, også delvis, af dokumentet uden autorisation hertil er forbudt.
DE • Inhalt und Bilder dieser Bedienungsanleitung wurden im Namen von STIGA S.p.A. erstellt und sind urheberrechtlich geschützt – Jede nicht genehmigte Vervielfältigung oder Veränderung, auch auszugsweise, dieses Dokuments ist verboten.
EL • Το περιεχόμενο και οι εικόνες στο παρόν εγχειρίδιο χρήσης δημιουργήθηκαν για λογαριασμό της εταιρείας STIGA S.p.A. και προστατεύονται από πνευματικά δικαιώματα – Απαγορεύεται οποιαδήποτε αναπαραγωγή ή τροποποίηση, έστω και μερική, του εγγράφου χωρίς έγκριση.
EN • The content and images in this User Manual were produced expressly for STIGA S.p.A. and are protected by copyright – any unauthorised reproduction or modification to the document, either partially or in full, is prohibited.
ES • El contenido y las imágenes del presente manual de uso han sido creados por STIGA S.p.A. y están protegidos por los derechos de autor – Se prohíbe toda reproducción o modificación, incluso parcial, no autorizada del documento.
ET • Käesoleva kasutusjuhendi sisu ja kujutised on toodetud konkreetselt ettevõttele STIGA S.p.A. ja neile rakendub autorikaitseseadus – dokumendi igasugune osaline või täielik ilma loata reprodutseerimine või muutmine on keelatud.
FI • Tämän käyttöoppaan sisältö ja kuvat on valmistettu STIGA S.p.A. -yhtiön toimesta ja niitä suojaa tekijänoikeuslaki. – Asiakirjan kaikenlainen kopioiminen tai muuttaminen, osittainkin, on kielletty ilman erityistä lupaa.
FR • Le contenu et les images du présent manuel d'utilisation ont été réalisés pour le compte de STIGA S.p.A. et sont protégés par un droit d'auteur - Toute reproduction ou modification non autorisée, même partielle, du document, est interdite.
HR • Sadržaj i slike u ovom priručniku za uporabu izrađeni su za tvrtku STIGA S.p.A. te su obuhvaćeni autorskim pravima – Zabranjuje se neovlašteno umnožavanje ili prilagodba, djelomična ili u cijelosti, ovog dokumenta.
HU • Ennek a használati útmutatónak a tartalma és a benne szereplő képek kizárólag a STIGA S.p.A. számára készültek és szerzői joggal védettek – tilos a dokumentum bármely részének vagy egészének engedély nélküli sokszorosítása és módosítása.
LT • Šio naudotojo vadovo turinys ir paveikslėliai skirti tik „STIGA S.p.A." ir yra saugomi autorių teisėmis – dokumentą atgaminti ar modifikuoti, visiškai arba iš dalies, yra draudžiama.
LV • Šīs lietotāja rokasgrāmatas saturs un attēli ir veidoti tikai STIGA S.p.A. un ir aizsargāti ar autortiesībām. Jebkāda dokumenta vai tā daļas prettiesiska kopēšana vai pārveide ir stingri aizliegta.
MK • Содржината и сликите во Упатството за корисникот се подготвени исклучиво за STIGA S.p.A. и се заштитени со авторски права – забрането е секое делумно или целосно неовластено репродуцирање или измена на документот.
NL • De inhoud en de afbeeldingen van deze gebruikshandleiding werden gerealiseerd voor rekening van STIGA S.p.A. en zijn beschermd door het auteursrecht – Elke niet-geautoriseerde reproductie of wijziging, ook gedeeltelijke, van het document is verboden.
NO • Innholdet og bildene i denne brukerveiledningen er utført på oppdrag fra STIGA S.p.A. og er beskyttet ved opphavsrett - Enhver gjengivelse eller endring, selv kun delvis, er forbudt.
PL • Treść oraz ilustracje zawarte w niniejszej instrukcji obsługi powstały na zlecenie spółki STIGA S.p.A. i są chronione prawami autorskimi – Zabrania się wszelkiego kopiowania bądź modyfikowania, także częściowego, niniejszego dokumentu bez uzyskania stosownej zgody.
PT • As imagens e os conteúdos contidos no presente Manual do Utilizador foram expressamente criados para uso exclusivo da STIGA S.p.A., encontrando-se protegidos por direitos de autor. Qualquer tipo de reprodução ou alteração, parcial ou integral, não autorizadas deste Manual estão expressamente proibidas.
RO • Conținutul și imaginile din manualul de utilizare de față au fost realizate în numele STIGA S.p.A. și sunt protejate de drepturi de autor – Este interzisă orice reproducere sau modificare chiar și parțială neautorizată a documentului.
RU • Тесты и изображения, содержащиеся в настоящем руководстве, были созданы в интересах STIGA S.p.A. и защищены авторскими правами – Любое несанкционированное воспроизведение или изменение документа запрещено.
SK • Obsah a obrázky v tomto návode na používanie boli spracované menom spoločnosti STIGA S.p.A. a sú chránené autorským právom – Reprodukcie či nepovolené pozmeňovanie tohto dokumentu, a to aj čiastočné, je zakázané.
SL • Vsebine in slike v tem uporabniškem priročniku so izdelane za podjetje STIGA S.p.A. in so zaščitene z avtorskimi pravicami – vsakršno nepooblaščeno razmnoževanje ali spreminjanje dokumenta, v celoti ali delno, je prepovedano.
SR • Sadržaj i slike ovog priručnika za upotrebu su napravljeni u ime STIGA S.p.A. i zaštićeni su autorskim pravima – Zabranjena je svaka potpuna ili delimična reprodukcija ili izmena dokumenta bez odobrenja.
SV • Innehållet och bilderna i denna användarhandbok har framställts för STIGA S.p.A. och skyddas av upphovsrätt – all form av reproduktion eller ändring, även partiell, som inte auktoriserats är förbjuden.
TR • Bu Kullanıcı Kılavuzundaki içerik ve resimler açıkça STIGA S.p.A. için üretilmiştir ve telif hakkı ile korunmaktadır – dokümanın izinsiz olarak tamamen ya da kısmen herhangi bir şekilde çoğaltılması ya da değiştirilmesi yasaktır.

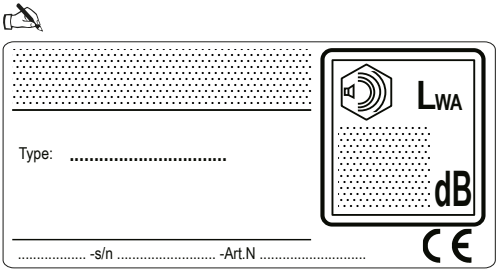

STIGA S.p.A.
Via del Lavoro, 6
31033 Castelfranco Veneto (TV) ITALY