171501298/2 rev1 06/2017

SBL 327 V

IT **Soffiatore portatile da giardino / Aspiratore portatile da giardino**
MANUALE DI ISTRUZIONI

ATTENZIONE: prima di usare la macchina, leggere attentamente il presente libretto.

BG **Преносима градинска духалка / Преносим градински аспиратор**
УПЪТВАНЕ ЗА УПОТРЕБА

ВНИМАНИЕ: преди да използвате машината прочетете внимателно настоящата книжка.

BS **Baštenski ručni duvač / Baštenski ručni usisivač**
UPUTSTVO ZA UPOTREBU

PAŽNJA: prije nego što koristite ovu mašinu, pažljivo pročitajte priručnik s uputama.

CS **Přenosný zahradní foukač / Přenosný zahradní vysavač**
NÁVOD K POUŽITÍ

POZOR: Před použitím stroje si pozorně přečtěte tento návod kpoužití.

DA **Bærbar løvblæser / Bærbar løvsuger**
BRUGSANVISNING

ADVARSEL: Læs instruktionsbogen omhyggeligt igennem, før dutager denne maskine i brug.

DE **Handgehaltener Laubbläser / Handgehaltener Laubsauger**
GEBRAUCHSANWEISUNG

ACHTUNG: vor Inbetriebnahme des Geräts die Gebrauchsanleitung aufmerksam lesen.

EL **Φορητός φυσητήρας κήπου / Φορητός αναρροφητήρας κήπου**
ΟΔΗΓΙΕΣ ΧΡΗΣΠΣ

ΠΡΟΣΟΧΉ: πριν χρησιμοποιήσετε το μηχάνημα, διαβάστε προσεκτικά το παρόν εγχειρίδιο.

EN **Hand-held garden blower / Hand-held garden vacuum**
OPERATOR'S MANUAL

WARNING: read thoroughly the instruction booklet before using this machine.

ES **Soplador portátil de jardín / Aspirador portátil de jardín**
MANUAL DE INSTRUCCIONES

ATENCIÓN: antes de utilizar esta máquina, lea atentamente el manual de instrucciones.

ET **Kaasaskantav aiapuhur / Kaasaskantav aiaimur**
KASUTUSJUHEND

ETTEVAATUST: enne masina kasutamist lugeda tähelepanelikultkäesolevat kasutusjuhendit.

FI **Käsin kannateltava lehtipuhallin / Käsin kannateltava lehti-imuri**
KÄYTTÖOHJEET

VAROITUS lue käyttöopas huolellisesti ennen koneenkäyttöä.

FR **Souffleur de jardin portatif / Aspirateur de jardin portatif**
MANUEL D'UTILISATION

ATTENTION: lire attentivement le manuel avant d'utiliser cette machine.

HR **Prijenosni puhač lišća / Prijenosni usisavač lišća**
PRIRUČNIK ZA UPORABO

POZOR: Prije nego pristupite uporabi stroja, pažljivo pročitajte upute.

HU **Hordozható kerti lombfúvó / Hordozható kerti lombszívó**
HASZNÁLATI UTASÍTÁS

FIGYELEM: a gép használata előtt olvassa el figyelmesen a jelen kézikönyvet!

LT **Rankinis lapų pūstuvas / Rankinis lapų siurblys**
NAUDOJIMO INSTRUKCIJOS

DĖMESIO: prieš naudojant prietaisą, būtina atidžiai susipažinti suvartotojo vadovu.

LV **Rokturamais dārza pūtējs / Rokturamā dārza vakuumiekārta**
LIETOŠANAS INSTRUKCIJA

UZMANĪBU: pirms aparāta lietošanai rūpīgi izlasiet dotoinstrukciju.

MK **Преносен раздувувач / Преносен вшмукувач**
УПАТСТВА ЗА УПОТРЕБА

ВНИМАНИЕ: пред да ја употребите машината, внимателнопрочитајте го упатството за употреба.

NL **Draagbare blazer voor tuinwerken / Draagbare zuiger voor tuinwerken**
GEBRUIKERSHANDLEIDING

LET OP: Voordat u de deze machine gaat gebruiken dient u eerst deze handleiding aandachtig door te lezen.

NO **Bærbar blåsemaskin for hager / Bærbar sugemaskin for hager**
INSTRUKSJONSBOK

ADVARSEL: Les denne bruksanvisningen nøye før du brukermaskinen.

PL **Dmuchawy ogrodowa trzymana w rękach / Odkurzacz ogrodowy trzy many w rękach**
INSTRUKCJE OBSŁUGI

UWAGA: Przed użyciem urządzenia przeczytaj uważnie niniejszą instrukcję.

PT **Soprador portátil de jardim / Aspirador portátil de jardim**
MANUAL DE INSTRUÇÕES

ATENCAO! Antes de usar a moto-roçadeira, ler com atenção este manual de instruções.

RO **Suflătoare portabilă de grădină / Aspirator portabil de grădină**
MANUAL DE INSTRUCȚIUNI

ATENȚIE: înainte de a utiliza mașina, citiți cu atenție manualul de față.

RU **Портативная садовая воздуходувка / Портативный садовый аспиратор**
РУКОВОДСТВО ПО ЭКСПЛУАТАЦИИ

ВНИМАНИЕ: Прежде чем пользоваться оборудованием, внимательно прочтите зто руководство по зксплуатации.

SK **Prenosný záhradný fúkač / Prenosný záhradný vysávač**
NÁVOD NA POUŽITIE

UPOZORNENIE: pred použitím stroja si pozorne prečítajte tento návod.

SL **Prenosni vrtni puhalnik / Prenosni vrtni sesalnik**
PRIROČNIK ZA UPORABO

POZOR: Preden uporabite stroj, pazljivo preberite priročnik z navodili.

SR **Baštenski ručni duvač / Baštenski ručni usisivač**
PRIRUČNIK SA UPUTSTVIMA

PAŽNJA: pre korišćenja mašine pažljivo pročitati ovaj priručnik.

SV **Bärbar lövblås för trädgårdsbruk / Bärbar lövsug för trädgårdsbruk**
BRUKSANVISNING

VARNING: Läs igenom hela detta häfte innan du användermaskinen.

TR **Bahçe için elde taşınabilir üfleyici / Bahçe için elde taşınabilir aspiratör**
KULLANIM KILAVUZU

DİKKAT! Makineyi kullanmadan önce talimatlar içeren kılavuzu dikkatle okuyun.

ITALIANO - **Istruzioni Originali** ..... IT
БЪЛГАРСКИ - Инструкция за експлоатация ..... BG
BOSANSKI - Prijevod originalnih uputa ..... BS
ČESKY - Překlad původního návodu k používání ..... CS
DANSK - Oversættelse af den originale brugsanvisning ..... DA
DEUTSCH - Übersetzung der Originalbetriebsanleitung ..... DE
ΕΛΛΗΝΙΚΑ - Μεταφραση των πρωτοτυπων οδηγιων ..... EL
ENGLISH - Translation of the original instruction ..... EN
ESPAÑOL - Traducción del Manual Original ..... ES
EESTI - Algupärase kasutusjuhendi tõlge ..... ET
SUOMI - Alkuperäisten ohjeiden käännös ..... FI
FRANÇAIS - Traduction de la notice originale ..... FR
HRVATSKI - Prijevod originalnih uputa ..... HR
MAGYAR - Eredeti használati utasítás fordítása ..... HU
LIETUVIŠKAI - Originalių instrukcijų vertimas ..... LT
LATVIEŠU - Instrukciju tulkojums no oriģināl valodas LV
МАКЕДОНСКИ - Превод на оригиналните упатства ..... MK
NEDERLANDS - Vertaling van de oorspronkelijke gebruiksaanwijzing ..... NL
NORSK - Oversettelse av den originale bruksanvisningen ..... NO
POLSKI - Tłumaczenie instrukcji oryginalnej ..... PL
PORTUGUÊS - Tradução do manual original ..... PT
ROMÂN - Traducerea manualului fabricantului ..... RO
РУССКИЙ - Перевод оригинальных инструкций ..... RU
SLOVENSKY - Preklad pôvodného návodu na použitie ..... SK
SLOVENŠČINA - Prevod izvirnih navodil ..... SL
SRPSKI - Prevod originalnih uputstva ..... SR
SVENSKA - Översättning av bruksanvisning i original ..... SV
TÜRKÇE - Orijinal Talimatların Tercümesi ..... TR

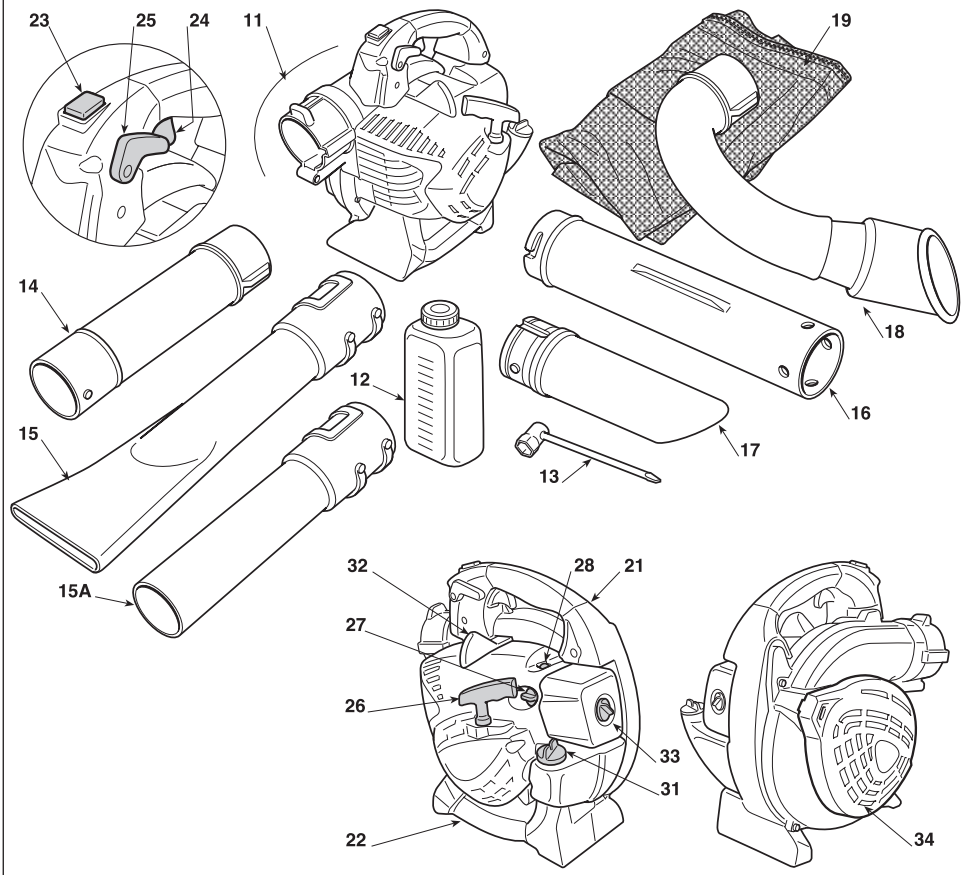

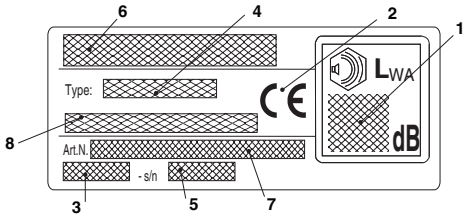

41 42 43 44

51 52 53 54 55

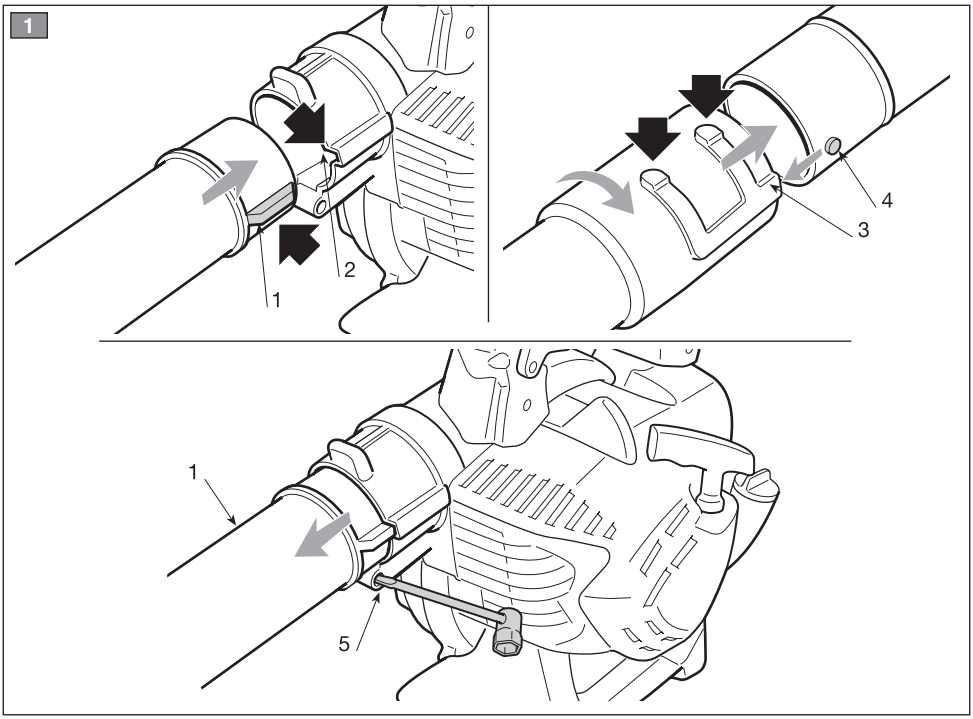
1
1
2
3
4
1
5

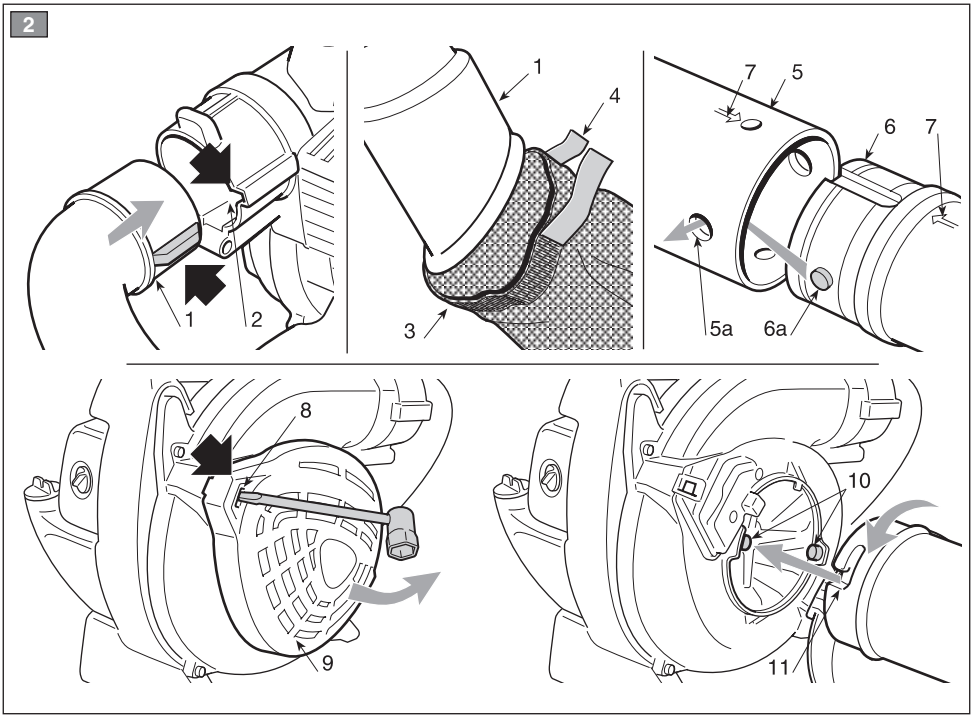
2
1
2
1
4
3
7
5
6
7
5a
6a
8
9
10
11

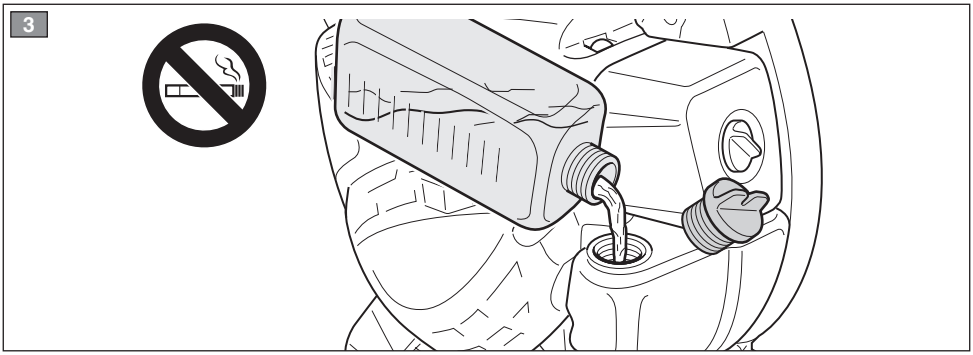
3

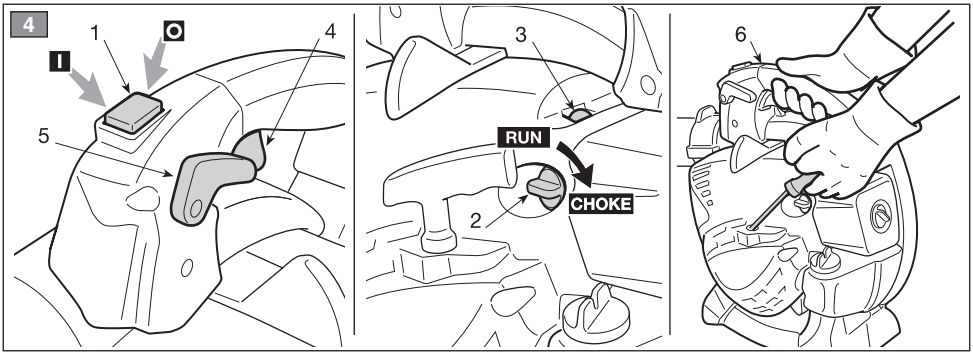
4
1
4
I
5
3
RUN
CHOKE
2
6

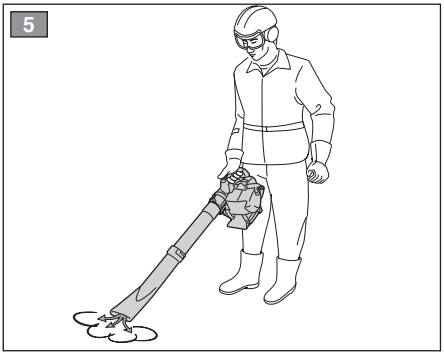
5

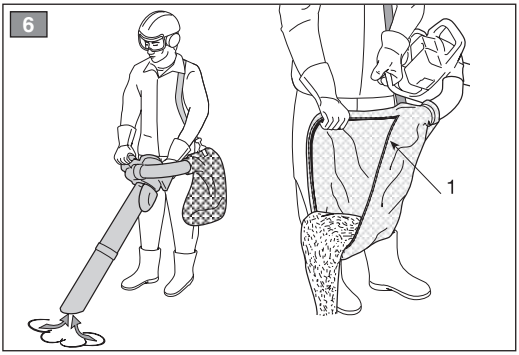
6
1

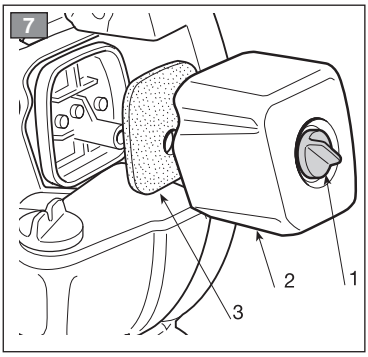
7
2
1
3

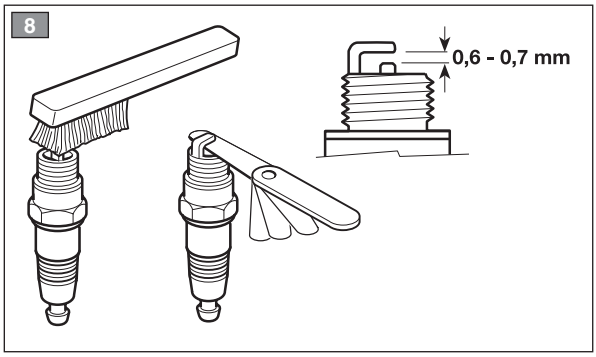
8
0,6 - 0,7 mm

[1]	**DATI TECNICI**		**SBL 327 V**
[2]	Cilindrata	cm^3	27,6
[3]	Potenza	kW	0,8
[4]	Velocità massima di rotazione del motore	min^{-1}	8300
[5]	Candela	--	RCJ7Y
[6]	Miscela (benzina : olio 2 tempi)	--	40:1 = 2,5%
[7]	Capacità del serbatoio benzina	cm^3	400
[8] [9]	Livello di pressione acustica orecchio operatore Incertezza di misura	dB(A) dB(A)	93,9 3
[10] [9]	Livello di potenza acustica misurato Incertezza di misura	dB(A) dB(A)	106,6 3
[11]	Livello di potenza acustica garantito	dB(A)	109
[12] [9]	Livello di vibrazioni Incertezza di misura	m/s^2 m/s^2	2,0 1,5
[13]	Massa (Soffiatore / Aspiratore) - soffiatore - aspiratore	 kg kg	 4,8 5,9
[14]	Portata volumetrica dell'aria - soffiatore - aspiratore	 m^3/h m^3/h	 610 600
[15]	Velocità massima dell'aria	m/sec	72
[16]	Lunghezza	mm	990 ÷ 1280
[17]	Altezza	mm	260 ÷ 450
[18]	Larghezza	mm	340 ÷ 460

[1] **BG - Технически данни**
[2] Цилиндър
[3] Мощност
[4] Максимална скорост на въртене на мотора
[5] Свещ
[6] Смес (Бензин : масло 2 такта)
[7] Вместимост на бензиновия резервоар
[8] Ниво на акустично налягане, измерено на ухото на оператор
[9] Измервателна грешка
[10] Ниво на измерена акустична мощност
[11] Гарантирано ниво на акустична мощност
[12] Ниво на вибрации
[13] Тегло (Обдухваща / Засмукваща машина)
– Обдухваща
– Засмукваща машина
[14] Въздушна вместимост
– Обдухваща
– Засмукваща машина
[15] Максимална въздушна скорост
[16] Дължина
[17] Височина
[18] Широчина

[1] **BS - Tehnički podaci**
[2] Kubikaža
[3] Snaga
[4] Maksimalna brzina okretanja motora
[5] Svjećica
[6] Smjesa (benzin : ulje dvotaktni motor)
[7] Kapacitet spremnika za benzin
[8] Razina zvučnog pritiska na uhu rukovaoca
[9] Mjerna nesigurnost
[10] Izmjerena razina zvučne snage
[11] Garantirana razina zvučne snage
[12] Razina vibracija
[13] Masa (Duvač lišća / Usisivač lišća)
– Duvač lišća
– Usisivač lišća
[14] Volumski protok vazduha
– Duvač lišća
– Usisivač lišća
[15] Maksimalna brzina vazduha
[16] Dužina
[17] Visina
[18] Širina

[1] **CS - Technické údaje**
[2] Zdvihový objem
[3] Výkon
[4] Maximální rychlost otáčení motoru
[5] Svíčka
[6] Směs (benzin: olej pro dvoutaktní motory)
[7] Kapacita nádržky na benzin
[8] Úroveň akustického tlaku na ucho obsluhy
[9] Nepřesnost měření
[10] Úroveň naměřeného akustického výkonu
[11] Úroveň zaručeného akustického výkonu
[12] Úroveň vibrací
[13] Hmotnost (Foukač / Vysavač)
– Foukač
– Vysavač
[14] Volumetrický průtok vzduchu
– Foukač
– Vysavač
[15] Maximální rychlost vzduchu
[16] Délka
[17] Výška
[18] Šířka

[1] **DA - Tekniske data**
[2] Slagvolumen
[3] Effekt
[4] Motorens maks. omdrejningstal
[5] Tændrør
[6] Blanding (benzin : 2-takts-olie)
[7] Brændstoftankens kapacitet
[8] Lydtryksniveau ved operatorens ører
[9] Usikkerhed ved målingen
[10] Målt lydeffektniveau
[11] Garanteret lydeffektniveau
[12] Vibrationsniveau
[13] Vægt (Blæser / Sugeapparat)
– Blæser
– Sugeapparat
[14] Volumetrisk luftmængde
– Blæser
– Sugeapparat
[15] Maksimal lufthastighed
[16] Længde
[17] Højde
[18] Bredde

[1] **DE - Technische Daten**
[2] Hubraum
[3] Leistung
[4] Maximaldrehzahl des Motors
[5] Zündkerze
[6] Gemisch (Benzin : Zweitaktöl)
[7] Fassungsvermögen des Benzintanks
[8] Schalldruckpegel am Ohr des Bedieners
[9] Messungenauigkeit
[10] Gemessener Schallleistungspegel
[11] Garantierter Schallleistungspegel
[12] Vibrationsstärke
[13] Gewicht (Laubbläser / Laubsauger)
– Laubbläser
– Laubsauger
[14] Luftvolumenstrom
– Laubbläser
– Laubsauger
[15] Max. Luftgeschwindigkeit
[16] Länge
[17] Höhe
[18] Breite

[1] **EL - Τεχνικά δεδομένα**
[2] Κυβισμός
[3] Ισχύς
[4] Μέγιστη ταχύτητα περιστροφής κινητήρα
[5] Μπουζί
[6] Μείγμα (βενζίνη : λάδι 2 χρόνων)
[7] Χωρητικότητα ντεπόζιτου βενζίνης
[8] Επίπεδο ακουστικής πίεσης στο αυτί του χειριστή
[9] Αβεβαιότητα μέτρησης
[10] Μετρημένη στάθμη ακουστικής ισχύος.
[11] Εγγυημένη στάθμη ακουστικής ισχύος.
[12] Στάθμη δονήσεων
[13] Βάρος (Φυσητήρας / Απορροφητήρας)
– Φυσητήρας
– Απορροφητήρας
[14] Ογκομετρική παροχή αέρα
– Φυσητήρας
– Απορροφητήρας
[15] Μέγιστη ταχύτητα αέρα
[16] Μήκος
[17] Ύψος
[18] Πλάτος

[1] **EN - TECHNICAL DATA**
[2] Capacity
[3] Power
[4] Maximum engine rotation speed
[5] Spark plug
[6] Mixture (petrol: 2-stroke oil)
[7] Fuel tank capacity
[8] Operator ear noise pressure level
[9] Measurement uncertainty
[10] Measured acoustic power level
[11] Acoustic power level guaranteed.
[12] Vibration level
[13] Weight (Blower/Vacuum collector)
– Blower
– Vacuum
[14] Air flow
– Blower
– Vacuum
[15] Maximum air speed
[16] Length
[17] Height
[18] Width

[1] **ES - Datos técnicos**
[2] Cilindrada
[3] Potencia
[4] Velocidad máxima de rotación del motor
[5] Bujía
[6] Mezcla (gasolina: aceite 2 tiempos)
[7] Capacidad del depósito gasolina
[8] Nivel de presión acústica oído operador
[9] Incertidumbre de mezcla
[10] Nivel de potencia acústica medido
[11] Nivel de potencia acústica garantizado
[12] Nivel de vibraciones
[13] Masa (Soplador / Aspirador)
– Soplador
– Aspirador
[14] Caudal volumétrico del aire
– Soplador
– Aspirador
[15] Velocidad máxima del aire
[16] Longitud
[17] Altura
[18] Ancho

[1] **ET - Tehnilised andmed**
[2] Töömaht
[3] Võimsus
[4] Mootori maksimum pöördekiirus
[5] Küünal
[6] Segu (bensiin: õli 2 taktiline)
[7] Bensiinimahuti maht
[8] Helirõhu tase kasutaja kõrvale
[9] Mõõtemääramatus
[10] Mõõdetud müravõimsuse tase
[11] Garanteeritud müravõimsuse tase
[12] Vibratsioonide tase
[13] Kaal (Puhur / Imur)
– Puhur
– Imur
[14] Õhu tootlikkus
– Puhur
– Imur
[15] Õhu maksimaalne kiirus
[16] Pikkus
[17] Kõrgus
[18] Laius

[1] **FI - Tekniset tiedot**
[2] Sylinterin tilavuus
[3] Teho
[4] Moottorin maksimipyörimisnopeus
[5] Sytytystulppa
[6] Sekoitus (bensiini : öljy 2-tahti)
[7] Bensiinitankin tilavuus
[8] Akustisen paineen taso ohjaajan korvassa
[9] Epätarkka mittaus
[10] Mitattu melutaso
[11] Taattu äänitehotaso
[12] Tärinätaso
[13] Massa (Puhallin / Imuri)
– Puhallin
– Imuri
[14] Ilman tilavuusvirta
– Puhallin
– Imuri
[15] Ilman maksiminopeus
[16] Pituus
[17] Korkeus
[18] Leveys

[1] **FR - Données techniques**
[2] Cylindrée
[3] Puissance
[4] Vitesse maximum de rotation du moteur
[5] Bougie
[6] Mélange (essence : huile 2 temps)
[7] Capacité du réservoir à essence
[8] Niveau de pression acoustique à l'oreille de l'opérateur
[9] Incertitude de la mesure
[10] Niveau de puissance acoustique mesuré
[11] Niveau de puissance acoustique garanti
[12] Niveau de vibrations
[13] Masse (Souffleur / Aspirateur)
– Souffleur
– Aspirateur
[14] Débit volumétrique de l'air
– Souffleur
– Aspirateur
[15] Vitesse maximum de l'air
[16] Longueur
[17] Hauteur
[18] Largeur

[1] **HR - Tehnički podaci**
[2] Radni obujam
[3] Snaga
[4] Maksimalna brzina vrtnje motora
[5] Svjećica
[6] Mješavina (benzin : 2-taktno ulje)
[7] Zapremina spremnika benzina
[8] Razina zvučnog tlaka u ušima rukovatelja
[9] Mjerna nesigurnost
[10] Izmjerena razina zvučne snage:
[11] Zajamčena razina zvučne snage
[12] Razina vibracija
[13] Masa (Puhač / Usisavač)
– Puhač
– Usisavač
[14] Volumetrijski protok zraka
– Puhač
– Usisavač
[15] Maksimalna brzina zraka
[16] Dužina
[17] Visina
[18] Širina

[1] **HU - Műszaki adatok**
[2] Hengerűrtartalom
[3] Teljesítmény
[4] A motor maximális forgási sebessége
[5] Gyertya
[6] Keverék (benzin: 2 ütemű olaj)
[7] Benzintartály kapacitása
[8] A kezelői állásnál mért egyenértékű hangnyomásszint
[9] Mérési bizonytalanság
[10] Mért zajteljesítmény szint.
[11] Garantált zajteljesítmény szint
[12] Vibrációszint
[13] Tömeg (Lombszívó / Fúvó)
– Lombszívó
– Fúvó
[14] Szívóteljesítmény
– Lombszívó
– Fúvó
[15] Levegő max. sebessége
[16] Hossz
[17] Magasság
[18] Szélesség

[1] **LT - Techniniai duomenys**
[2] Darbo tūris
[3] Galia
[4] Maksimalus variklio sukimosi greitis
[5] Žvakė
[6] Mišinys (benzinas 2 fazių alyva)
[7] Benzino bakelio talpa
[8] Operatoriaus ausies akustinio slėgio lygis
[9] Matavimo paklaida
[10] Pamatuotas akustinės galios lygis.
[11] Garantuotas akustinės galios lygis
[12] Vibracijų lygis
[13] Masė (Pūstuvas / Siurblys)
– Pūstuvas
– Siurblys
[14] Oro tūrinis pajėgumas
– Pūstuvas
– Siurblys
[15] Maksimalus oro greitis
[16] Ilgis
[17] Aukštis
[18] Plotis

[1] **LV - Tehniskie dati**
[2] Cilindru tilpums
[3] Jauda
[4] Maksimālais dzinēja griešanās ātrums
[5] Svece
[6] Maisījums (benzīns : eļļa 2-taktu dzinējiem)
[7] Benzīna tvertnes tilpums
[8] Skaņas spiediena līmenis pie operatora auss
[9] Mērījumu kļūda
[10] Izmērītais skaņas intensitātes līmenis
[11] Garantētais skaņas intensitātes līmenis
[12] Vibrāciju līmenis
[13] Svars (Pūtējs / Sūcējs)
– Pūtējs
– Sūcējs
[14] Gaisa tilpumpatēriņš
– Pūtējs
– Sūcējs
[15] Maksimālais gaisa ātrums
[16] Garums
[17] Augstums
[18] Platums

[1] **MK - Технички податоци**
[2] Цилиндер
[3] Моќност
[4] Максимална моќност на ротација на моторот
[5] Свеќичка
[6] Мешавина (бензин : масло 2-тактен)
[7] Капацитет на резервоарот за бензин
[8] Ниво на акустичен притисок врзушите на операторот
[9] Отстапување од мерењата
[10] Измерено ниво на акустична моќност
[11] Гарантирано ниво на акустична моќност
[12] Ниво на вибрации
[13] Тежина (Раздувувач / Вшмукувач)
– Раздувувач / Вшмукувач
– Раздувувач / Вшмукувач
[14] Волумен на влез на воздух
– Раздувувач / Вшмукувач
– Раздувувач / Вшмукувач
[15] Максимална моќност на воздухот
[16] Должина На
[17] Ширина
[18] Висина

[1] **NL - Technische gegevens**
[2] Cilinderinhoud
[3] Vermogen
[4] Maximale rotatiesnelheid van de motor
[5] Bougie
[6] Mengeling (benzine : olie 2-takt)
[7] Capaciteit van de benzinetank
[8] Geluidsdruk oor bediener
[9] Meetonzekerheid
[10] Gemeten akoestisch vermogen
[11] Gewaarborgd akoestisch vermogen
[12] Trillingsniveau
[13] Massa (Blazer / Zuiger)
– Blazer
– Zuiger
[14] Debiet van de lucht
– Blazer
– Zuiger
[15] Maximale snelheid van de lucht
[16] Lengte
[17] Breedte
[18] Hoogte

[1] **NO - Tekniske data**
[2] Slagvolum
[3] Effekt
[4] Motorens maks rotasjonshastighet
[5] Tennplugg
[6] Blanding (bensin : totakts olje)
[7] Drivstofftankens volum
[8] Lydtrykknivå ved operatørens øre
[9] Usikkerhet ved målingen
[10] Målt lydeffektnivå
[11] Garantert lydeffektnivå
[12] Vibrasjonsnivå
[13] Vekt (Løvblåser / Løvsuger)
– Løvblåser
– Løvblåser / Løvsuger
[14] Luftvolumkapasitet
– Løvblåser
– Løvblåser / Løvsuger
[15] Maksimal lufthastighet
[16] Lengde
[17] Høyde
[18] Bredde

[1] **PL - Dane techniczne**
[2] Pojemność skokowa
[3] Moc
[4] Maksymalna prędkość obrotowa silnika
[5] Świeca zapłonowa
[6] Mieszanka (Benzyna :olej do silnika 2 - suwowego)
[7] Pojemność zbiornika benzyny
[8] Poziom ciśnienia akustyczneg względem narządu słuchu
[9] Błąd pomiaru
[10] Zmierzony poziom mocy akustycznej
[11] Gwarantowany poziom mocy akustycznej
[12] Poziom drgań
– Uchwyt górny
– Uchwyt dolny
[13] Masa (Dmuchawa / Urządzenie z funkcją ssania)
– Dmuchawa
– Urządzenie z funkcją ssania
[14] Objętościowe natężenie przepływu powietrza
– Dmuchawa
– Urządzenie z funkcją ssania
[15] Maksymalna prędkość powietrza
[16] Długość
[17] Wysokość
[18] Szerokość

[1] **PT - Dados Técnicos**
[2] Cilindrada
[3] Potência
[4] Velocidade de rotação do motor no máximo
74 Vela
[6] Mistura (Gasolina : óleo 2 tempos)
[7] Capacidade do tanque de gasolina
[8] Nível de pressão acústica no ouvido do operador
[9] Incerteza de medição
[10] Nível de potência acústica medido
[11] Nível de potência acústica garantido
[12] Nível de vibrações
– Pega superior
– Pega inferior
[13] Massa (Soprador / Aspirador)
– Soprador
– Aspirador
[14] Caudal volumétrico do ar
– Soprador
– Aspirador
[15] Velocidade máxima do ar
[16] Comprimento
[17] Altura
[18] Largura

[1] **RO - Date tehnice**
[2] Cilindree
[3] Putere
[4] Viteza de maximă rotație a motorului
[5] Bujie
[6] Amestec (benzină: ulei 2 timpi)
[7] Capacitatea rezervorului de benzină
[8] Nivelul presiunii acustice pentru urechea operatorului
[9] Nesiguranță în măsurare
[10] Nivel de putere acustică măsurat
[11] Nivel de putere acustică garantat
[12] Nivel de vibrații
– Mâner superior
– Mâner inferior
[13] Greutate (Suflător / Aspirator)
– Suflător
– Aspirator
[14] Debit volumetric al aerului
– Suflător
– Aspirator
[15] Viteza maximă a aerului
[16] Lungime
[17] Lățime
[18] Înălțime

[1] **RU - Технические данные**
[2] Литраж
[3] Мощность
[4] Максимальная скорость вращения двигателя
[5] Свеча
[6] Смесь (бензин : масло для 2-тактн.двиг.)
[7] Емкость бензобака
[8] Уровень звукового давления на уши оператора
[9] Неточность измерений
[10] Уровень измеренной акустической мощности
[11] Гарантируемый уровень акустической мощности.
[12] Уровень вибрации
– Верхняя рукоятка
– Нижняя рукоятка
[13] Масса (Воздуходувка / Аспиратор)
– Воздуходувка
– Аспиратор
[14] Объемный расход воздуха
– Воздуходувка
– Аспиратор
[15] Максимальная скорость воздуха
[16] Длина
[17] Высота
[18] Ширина

[1] **SK - Technické údaje**
[2] Zdvihový objem
[3] Výkon
[4] Maximálne otáčky motora
[5] Zapaľovacia sviečka
[6] Zmes (benzín : olej pre dvojtaktné motory)
[7] Kapacita nádržky na benzín
[8] Úroveň akustického tlaku pôsobiaceho na ucho obsluhy
[9] Nepresnosť merania
[10] Úroveň nameraného akustického výkonu
[11] Zaručená úroveň akustického výkonu
[12] Úroveň vibrácií
– na hornej rukoväti
– na spodnej rukoväti
[13] Hmotnosť (Fúkač / Vysávač)
– Fúkač
– Vysávač
[14] Volumetrický prietok vzduchu
– Fúkač
– Vysávač
[15] Maximálna rýchlosť vzduchu
[16] Dĺžka
[17] Výška
[18] Šírka

[1] **SL - Tehnični podatki**
[2] Prostornina
[3] Moč
[4] Največja hitrost rotacije motorja
[5] Svečka
[6] Mešanica (bencin : olje 2-taktni)
[7] Kapaciteta bencinskega rezervoarja
[8] Raven zvočnega pritiska na uho upravljavca
[9] Merilna negotovost
[10] Izmerjena raven zvočne moči
[11] Raven akustične moči zajamčena
[12] Nivo vibracij
– Gornji ročaj
– Spodnji ročaj
[13] Masa (Puhalnik / Sesalnik)
– Puhalnik
– Sesalnik
[14] Volumetrični pretok zraka
– Puhalnik
– Sesalnik
[15] Maksimalna hitrost zraka
[16] Dolžina
[17] Višina
[18] Širina

[1] **SR - Tehnički podaci**
[2] Kubikaža
[3] Snaga
[4] Maksimalna brzina rotacije motora
[5] Svećica
[6] Smesa (benzin : ulje 2-taktni motor)
[7] Kapacitet rezervoara za benzin
[8] Nivo zvučnog pritiska na ušima rukovaoca
[9] Merna nesigurnost
[10] Izmereni nivo zvučne snage
[11] Garantovani nivo zvučne snage
[12] Nivo vibracija
– Gornja drška
– Donja drška
[13] Masa (Duvač lišća/Usisivač lišća
– Duvač lišća
– Usisivač lišća
[14] Zapreminski protok vazduha
– Duvač lišća
– Usisivač lišća
[15] Maksimalna brzina vazduha
[16] Dužina
[17] Visina
[18] Širina

[1] **SV - Tekniska specifikationer**
[2] Slagvolym
[3] Effekt
[4] Motorns maximala rotationshastighet
[5] Šndstift
[6] Blandning (bensin : olja 2-takts)
[7] Bensintankens kapacitet
[8] Ljudtrycksnivå vid anvŠndarens ša
[9] Tvivel med mått
[10] UppmŠtt ljudeffektnivå.
[11] Garanterad ljudeffektnivå.
[12] Vibrationsnivå
– Övre handtag
– Undre handtag
[13] Jord (Lšvblås / Lšvsug)
– Lšvblås
– Lšvsug
[14] Luftlšde
– Lšvblås
– Lšvsug
[15] Maximal lufthastighet
[16] Längd
[17] Höjd
[18] Bredd

[1] **TR - Teknik veriler**
[2] Silindir
[3] Güç
[4] Motorun maksimum rotasyon hızı
[5] Buji
[6] Karışım (benzin : yağ 2 zamanlı)
[7] Benzin deposunun kapasitesi
[8] Operatör kulağı ses basınç seviyesi
[9] Ölçü belirsizliği
[10] Ölçülen ses gücü seviyesi
[11] Garanti edilen ses gücü seviyesi
[12] Titreşim seviyesi
– Üst kabza
– Alt kabza
[13] Kütle (Üfleyici / Aspiratör)
– Üfleyici
– Aspiratör
[14] Hava hacim kapasitesi
– Üfleyici
– Aspiratör
[15] Maksimum hava hızı
[16] Uzunluk
[17] Yükseklik
[18] Genişlik

CS

POZOR: PŘED POUŽITÍM STROJE SI POZORNĚ PŘEČTĚTE TENTO NÁVOD KPOUŽITÍ. Uschovejte kvůli dalšímu použití.

OBSAH

Seznámení se strojem 1
Bezpečnostní pokyny 2
Pokyny pro použití 5
1. Přípravа stroje 5
2. Příprava k práci 6
3. Použití stroje 7
4. Provozní režimy 7
5. Řádná údržba 8
6. Mimořádná údržba 10
7. Diagnostika 10

JAK ČÍST NÁVOD K POUŽITÍ

V textu návodu se nacházejí některé odstavce obsahující mimořádně důležité informace. Tyto odstavce jsou značeny odlišným stupněm zvýraznění s následujícím významem:

POZNÁMKA nebo
DŮLEŽITÁ INF. *Upřesňuje nebo blíže vysvětluje některé již předem uvedené informace se záměrem vyhnout se poškození stroje a způsobení škod.*

⚠ UPOZORNĚNÍ! ***Upozorňuje na možnost ublížení na zdraví, způsobeného sobě nebo jiným osobám v případě neuposlechnutí.***

⚠ NEBEZPEČÍ! ***Upozorňuje na možnost těžkého ublížení na zdraví nebo i smrti, způsobeného sobě nebo jiným osobám v případě neuposlechnutí.***

SEZNÁMENÍ SE STROJEM

POZNÁMKA - Obrázky odpovídající odkazům se nacházejí od str. ii tohoto návodu.

POPIS STROJE A JEHO POUŽITÍ

Tento stroj je přenosným zařízením pro práce na zahradě, které je vybaveno tepelným motorem, konkrétně se jedná o foukač/vysavač určený pro domácí kutily.

K základním součástem stroje patří motor, který uvádí do činnosti ventilátor a je schopen produkovat proud vzduchu s vysokou rychlostí.

V závislosti na namontovaném příslušenství lze proud vzduchu použít k foukání nebo k vysávání.

Určené použití

Tento stroj byl navržen a vyroben pro:
– přemisťování a hromadění listí, trávy, různého odpadu malých rozměrů a malé hmotnosti prostřednictvím foukání;
– vysávání a sběr listí, trávy, různého odpadu malých rozměrů a malé hmotnosti, s výjimkou tekutin jakéhokoli druhu.

Jakékoli jiné použití, které se liší od výše uvedených použití, může být nebezpečné a může způsobit ublížení na zdraví osob a/nebo škody na majetku a poškození stroje.

Druhy uživatelů

Tento stroj je určen k použití ze strany spotřebitelů, tedy neprofesionální obsluhy. Tento stroj je určen pro použití „domácími kutily“.

Nevhodné použití

Je jednoznačně vyloučeno použití tohoto stroje pro hromadění a sběr hořlavých produktů nebo produktů vyznačujících se rizikem výbuchu, žhavého uhlí nebo materiálu hořícího bez plamene, zapálených cigaret, kousků skla, ostrých úlomků, kovových předmětů, kamenů a čehokoli jiného, co by mohlo ohrozit bezpečnost obsluhy a dalších osob.

Do nevhodného použití patří (například, ale nejen):
– směrování proudu vzduchu na osoby a/nebo zvířata;
– vkládání předmětů do nasávací mřížky;
– použití stroje bez příslušenství, které je náležitě určeno výrobcem pro jednotlivá použití, nebo použití neurčeného příslušenství.
– používání stroje více než jednou osobou.

IDENTIFIKAČNÍ ŠTÍTEK A SOUČÁSTI STROJE

1. Úroveň akustického výkonu
2. Označení shody
3. Měsíc / Rok výroby
4. Vztažný model výrobce
5. Výrobní číslo
6. Název a adresa Výrobce
7. Kód výrobku
8. Počet emisí

11. Hnací jednotka
12. Láhev na palivo se stupnicí
13. Nástroj se šroubovákem a klíčem na svíčky

Pro použití v úloze foukače:
14. První foukací trubka
15. Druhá trubka foukače (plochá koncová část)
15a. Druhá trubka foukače (okrouhlá koncová část)

Pro použití v úloze vysavače:
16. První vysavací trubka
17. Druhá vysavací trubka
18. Trubka pro spojení s vakem
19. Sběrný vak

OVLÁDACÍ A FUNKČNÍ PRVKY

21. Horní rukojeť
22. Spodní rukojeť
23. Vypínač motoru
24. Ovládání akcelerace
25. Zajištění ovládání akcelerace
26. Startovací rukojeť
27. Sytič (Startér)
28. Obohacovač směsi (Primer)

31. Uzávěr palivové nádržky
32. Svíčka
33. Víko vzduchového filtru
34. Nasávací mřížka

dentifikační údaje stroje přepište do příslušných polí na štítku uvedeném na zadní straně obalu.

Příklad prohlášení o shodě se nachází na posledních stranách návodu.

VYSVĚTLUJÍCÍ SYMBOLY POUŽITÉ NA STROJI (jsou-li součástí)

41. Nádržka na směs
42. Polohy vypínače motoru
a = zastavení
b = chod
43. Sytič (Startér)
a = RUN = běžný chod a startování při teplém motoru
b = CHOKE = startování při vychladnutém motoru
44. Ovládací prvek plynu
a = minimum
b = maximum

BEZPEČNOSTNÍ POKYNY

Váš stroj se musí používat opatrně. Za tímto účelem byly na stroj umístěny symboly, jejichž cílem je připomínat vám základní opatření související s použitím. Význam jednotlivých symbolů je následující.
Dále vám doporučujeme, abyste si pozorně přečetli bezpečnostní pokyny uvedené v příslušné kapitole tohoto návodu.
Vyměňte poškozené nebo nečitelné štítky.

51. Upozornění! Nebezpečí. Tento stroj se v případě nesprávného použití může stát nebezpečným pro uživatele i pro jiné osoby. Před použitím tohoto stroje si přečtěte návod k použití.
52. Během použití zařízení udržujte osoby mimo pracovní prostor.
53. Pracovník pověřený obsluhou tohoto stroje může být při každodenním opakovaném používání v běžných podmínkách vystaven hladině hluku rovnající se nebo převyšující 85 dB(A). Používejte ochranné brýle a chrániče sluchu.
54. Používejte ochranné rukavice a ochrannou obuv!
55. Nebezpečí amputace! Nepoužívejte stroj s otevřenou mřížkou.

BEZPEČNOSTNÍ POKYNY, které je třeba důsledně dodržovat

Tento stroj je mimořádně hlučný a vyžaduje použití chráničů sluchu.

A) INSTRUKTÁŽ

1) UPOZORNĚNÍ! Před použitím stroje si pozorně přečtěte pokyny. Seznamte se s ovládacími prvky stroje a s jeho vhodným použitím. Naučte se rychle zastavit motor.
2) Nikdy nepřipusťte, aby stroj používaly děti nebo osoby, které nejsou dokonale seznámeny s pokyny pro jeho použití. Zákony v jednotlivých zemích upřesňují minimální předepsaný věk pro uživatele.
3) Nikdy nepoužívejte stroj, když je uživatel unaven nebo pokud je mu nevolno, nebo v případě, že užil léky, drogy, alkohol nebo jiné látky snižující jeho reflexní schopnosti a pozornost.
4) Pamatujte, že obsluha nebo uživatel nese odpovědnost za nehody a nepředvídané události způsobené jiným osobám nebo jejich majetku.
5) V případě, že chcete postoupit nebo půjčit stroj jiným osobám, ujistěte se, že se uživatel seznámí s pokyny pro použití, uvedenými v tomto návodu.

B) PŘÍPRAVNÉ ÚKONY

1) Při práci je třeba používat vhodný oděv, který nepřekáží uživateli v použití stroje.
- Používejte přiléhající ochranný oděv, ochranné antivibrační rukavice, ochranné brýle, respirátory na ochranu proti prachu, chrániče sluchu a ochrannou obuv s protiskluzovou podrážkou, chránící proti pořezání.
- Nenoste šály, pláště, náhrdelníky a jakékoliv volně se pohybující nebo široké doplňky jako takové, protože by mohlo dojít k jejich zachycení do stroje.
- Dlouhé vlasy vhodným způsobem sepněte.

2) UPOZORNĚNÍ: NEBEZPEČÍ! Benzin je vysoce hořlavý.
- palivo uchovávejte v příslušných nádobách homologovaných pro toto použití;
- palivo doplňujte s použitím trychtýře, a to pouze na otevřeném prostoru, a při tomto úkonu ani při žádném dalším zacházení s palivem nekuřte;
- uzávěr palivové nádržky otevírejte pomalu a nechte postupně uniknout vnitřní tlak;
- palivo doplňujte před nastartováním motoru; nesnímejte uzávěr palivové nádržky a nedoplňujte palivo při zapnutém motoru nebo v případě, že je motor horký;
- když benzin vyteče, nestartujte motor, ale vzdalte stroj od prostoru, na kterém se palivo vylilo, a zabraňte tak možnosti vzniku požáru, dokud se palivo neodpaří a nedojde k rozptýlení benzinových výparů;
- vždy nasaďte zpět a dotáhněte uzávěr palivové nádržky a uzávěr nádoby s benzinem;
- okamžitě vyčistěte všechny stopy po benzinu vylitém na stroj nebo na zem;
- nestartujte stroj na místě, kde bylo provedeno doplnění paliva; startování motoru musí proběhnout v minimální vzdálenosti 3 metrů od místa, kde se doplňovalo palivo;
- zabraňte styku paliva s oděvem a v případě, že k němu dojde, se před startováním motoru převlečte.

4) Proveďte výměnu vadného nebo poškozeného tlumiče výfuku.

5) Před použitím stroje proveďte jeho základní kontrolu se zvláštním důrazem na následující skutečnosti:
- Plynová páka se musí pohybovat volně, nenásilně a při uvolnění se musí automaticky a rychle vrátit do neutrální polohy;
- vypínač motoru musí jít lehce přepnout z jedné polohy do druhé;
- elektrické kabely, zejména kabel zapalovací svíčky, musí být neporušené, aby se zabránilo vzniku jisker, a kryt zapalovací svíčky musí být správně namontován na svíčce;
- rukojeti a ochranné kryty stroje musí být čisté a suché a musí být pevně uchyceny na stroji;
- ochranné kryty se nikdy nesmí používat v poškozeném stavu;
- oběžné kolo se nikdy nesmí používat v poškozeném stavu;
- sběrný vak se nikdy nesmí používat v poškozeném stavu.

6) Důkladně zkontrolujte celý pracovní prostor a s použitím hrábí nebo metly manuálně uvolněte úlomky a odstraňte vše, co by mohlo být vymrštěno ze stroje (při jeho použití v úloze foukače), co by mohlo ucpat vysávací trubku (při použití stroje v úloze vysavače) nebo co by mohlo představovat zdroj nebezpečí (kameny, větve, železné dráty, kosti apod.).

C) BĚHEM POUŽITÍ

1) Otáčející se součásti mohou způsobit vážná zranění, a proto zabraňte styku s otáčejícími se součástmi, když se ještě otáčejí.

2) Nepoužívejte stroj v blízkosti otevřených oken.

3) Použití stroje konstantní rychlostí a pevné udržení rukojeti s použitím přiměřené síly může snížit úroveň vibrací. Nízké otáčky motoru představují nízkou úroveň hluku, a proto používejte stroj při minimálních otáčkách, potřebných pro realizaci pracovní činnosti. Během pracovního dne je třeba udělat větší množství vhodně dlouhých přestávek, aby se zabránilo vzniku škod způsobených vibracemi a poškození sluchu.

4) Nestartujte motor v uzavřených prostorech, kde vzniká nebezpečí nahromadění kouře oxidu uhelnatého.

5) Pracujte pouze při denním světle nebo při dobrém umělém osvětlení a v podmínkách dobré viditelnosti.

6) V případě prašného terénu se doporučuje povrch mírně navlhčit.

7) Vyvarujte se toho, abyste rušili své okolí. Používejte stroj výhradně v rozumné době (ne včasně ráno nebo pozdě večer, abyste nerušili jiné osoby).

8) Nemontujte na stroj zařízení nebo příslušenství, které není určeno nebo homologováno výrobcem.

9) Nikdy nepoužívejte stroj za těchto podmínek:
Bez namontování veškerého příslušenství, určeného pro příslušné použití (foukání nebo vysávání);
Jestliže se v blízkosti stroje nacházejí osoby, především děti nebo zvířata;
V uzavřených prostorách, za přítomnosti exhalací, ve výbušném prostředí nebo v blízkosti hořlavých materiálů nebo elektrických zařízení.

10) Zaujměte pevnou a stabilní polohu:
- v rámci možností se vyhněte práci na mokrém nebo kluzkém povrchu a práci na nerovném nebo příliš strmém terénu, který nezaručuje stabilitu obsluhy během pracovní činnosti;
- nikdy neběhejte, ale kráčejte a věnujte pozor-

nost nerovnostem terénu a přítomnosti případných překážek;
- zhodnoťte potenciální rizika terénu, na kterém máte pracovat, a přijměte veškerá opatření na zajištění vlastní bezpečnosti, zejména na svazích, nerovných a kluzkých nebo pohyblivých terénech.

11) Spouštějte motor s pevně uchopeným strojem:
- Zkontrolujte, zda se ostatní osoby nacházejí ve vzdálenosti nejméně 15 metrů od pracovního prostoru stroje;
- Nesměřujte výfuk a tím i výfukové plyny vůči zápalným materiálům.

12) Neměňte nastavení motoru a nedovolte, aby motor dosáhnul příliš vysokých otáček.
13) Nevystavujte stroj nadměrné námaze a nepoužívejte stroj s nižším výkonem pro realizaci náročných prací; použití vhodného stroje snižuje rizika a zlepšuje kvalitu práce.
14) Věnujte pozornost tomu, abyste zabránili prudkým nárazům do cizích těles a možnému vymrštění materiálu a prachu, které by bylo způsobeno vzduchem; nesměřujte proud vzduchu na osoby nebo zvířata.
15) Při jeho použití v úloze foukače pokaždé věnujte použití stroje maximální pozornost, aby se zabránilo ublížení na zdraví nebo škodám na majetku, způsobeným odstraňovaným materiálem nebo zvedaným prachem. Pokaždé zhodnoťte směr větru a nikdy nepracujte proti větru. Vždy správně připravte nástavec foukací trubky tak, aby proud vzduchu pracoval v blízkosti terénu.
16) Nevkládejte manuálně předměty do vysávacího hrdla (při použití stroje v úloze vysavače) a zabraňte vysátí objemných předmětů, které by mohly poškodit oběžné kolo.
17) Během činnosti udržujte ruce v dostatečné vzdálenosti od nasávací mřížky a od vyhazovacího hrdla a neomezujte průchod vzduchu.
18) Zastavte motor:
- při montáži nebo demontáži příslušenství pro foukání nebo vysávání;
- při opuštění stroje a jeho ponechání bez dozoru;
- před doplňováním paliva;
- během přesunů mezi jednotlivými pracovními prostory.

19) Zastavte a odpojte kabel zapalovací svíčky:
- před kontrolou, čištěním nebo prováděním jakýchkoliv prací na stroji;
- po vysátí cizího předmětu; před opětovným použitím stroje zkontrolujte případné škody a zajistěte potřebné opravy;
- když stroj začne vibrovat neobvyklým způsobem (okamžitě vyhledejte příčiny vibrací a zajistěte nápravu);
- když je stroj mimo provoz.

20) Aby se zabránilo riziku vzniku požáru, nenechávejte stroj s ještě teplým motorem mezi listím, suchou trávou nebo jiným hořlavým materiálem.
21) UPOZORNĚNÍ – V případě zlomení nebo nehody během pracovní činnosti okamžitě zastavte motor a oddalte stroj, aby se zabránilo dalším škodám; v případě nehod s ublížením na zdraví třetím osobám okamžitě začněte s první pomocí, která je co nejvhodnější pro danou situaci a obraťte se na zdravotní středisko ohledně potřebného ošetření. Odstraňte jakoukoli případnou suť, která byla ponechána bez dozoru a mohla by způsobit škody a ublížení na zdraví osob nebo zvířat.
22) UPOZORNĚNÍ – Úroveň hluku a vibrací uvedené v tomto návodu představuje maximální hodnoty použití stroje. Chybějící údržba výrazně ovlivňuje akustické emise a vibrace. Proto je třeba přijmout preventivní opatření pro odstranění možných škod způsobených vysokým hlukem a namáháním v důsledku vibrací; zajistěte údržbu stroje, používejte chrániče sluchu a během pracovní činnosti dělejte přestávky.
23) Dlouhodobé vystavení vibracím může způsobit zranění nebo neurovaskulární poruchy (známé také jako „Raynaudův fenomén“ nebo „bílá ruka“), a to zejména u lidí s potížemi krevního oběhu. Příznaky se mohou týkat rukou, zápěstí a prstů a mohou se projevit ztrátou citlivosti, strnulostí, svěděním, bolestí, ztrátou barvy nebo strukturálními změnami pokožky. Tyto příznaky mohou být ještě výraznější při nízkých teplotách prostředí a/nebo při nadměrném úchopu na rukojetích. Při výskytu příznaků je třeba snížit dobu používání stroje a obrátit se na lékaře.

D) ÚDRŽBA A SKLADOVÁNÍ

1) UPOZORNĚNÍ: – Odpojte krytku svíčky a přečtěte si pokyny před zahájením libovolného zásahu čištění nebo údržby. Ve všech situacích, kde hrozí vašim rukám nebezpečí zranění, používejte vhodný oděv a pracovní rukavice.
2) UPOZORNĚNÍ: – Nikdy nepoužívejte stroj, který má opotřebované nebo poškozené součásti. Vadné nebo opotřebované součásti musí být nahrazeny a nikdy nesmí být opravovány. Používejte výhradně originální náhradní díly: Použití neoriginálních a/nebo nesprávně namontovaných náhradních dílů negativně ovlivní bezpečnost stroje a může způsobit nehody nebo osobní ublížení na zdraví a zbavuje Výrobce jakékoli povinnosti nebo odpovědnosti.
3) Všechny operace seřizování a údržby, které nejsou popsány v tomto návodu, musí být provedeny vaším Prodejcem nebo Autorizovaným servisním střediskem, které disponuje potřebnými znalostmi a vybavením, potřebným pro správné provedení uvedených operací při současném dodržení původní bezpečnostní úrovně stroje.

Operace prováděné u neautorizovaných organizací nebo operace prováděné nekvalifikovaným personálem způsobí propadnutí jakékoli formy záruky a jakékoli povinnosti nebo odpovědnosti Výrobce.
4) Pravidelně kontrolujte utažení matic a šroubů, abyste si mohli být stále jisti bezpečným a funkčním stavem stroje. Pravidelná údržba je zásadou pro bezpečnost a pro zachování původních vlastností.
5) Neprovádějte jiné zásahy na stroji než ty, které jsou popsány v tomto návodu, a i to pouze v případě, že disponujete dostatečnými znalostmi a vhodným vybavením.
6) Neskladujte stroj s benzinem v nádrži v místnosti, ve které by benzinové výpary mohly dosáhnout plamene, jiskry nebo silného zdroje tepla.
7) Před odložením stroje v jakémkoli prostředí nechte vychladnout motor.
8) Za účelem snížení rizika požáru udržujte motor, výfuk a prostor pro skladování benzinu bez pilin, zbytků větví, listí nebo nadměrného mazacího tuku; nenechávejte nádoby s dřevěným odpadem ve skladovací místnosti.
9) Je-li nutné vypustit palivovou nádržku, provádějte tuto operaci na otevřeném prostoru a při vychladnutém motoru.
10) Při každém zásahu údržby používejte ochranné rukavice.
11) Před uložením stroje se ujistěte, že jste odstranili klíče nebo nářadí použité při údržbě.
12) Uložte stroj mimo dosah dětí!
13) Často zkontrolujte sběrný vak, aby se zabránilo opotřebení a snížení kvality.

E) PŘEPRAVA A MANIPULACE

1) Pokaždé, když je třeba manipulovat se strojem nebo jej přepravovat, je třeba:
- Vypnout motor a odpojit koncovku zapalovací svíčky;
- Uchopit stroj výhradně za rukojeti a nasměrovat trubky tak, aby nebyly překážkou.

2) Při přepravě stroje autem je třeba odmontovat trubky a umístit stroj tak, aby nikoho neohrožoval, a řádně jej připevnit, aby se zabránilo jeho převrácení s možným poškozením a únikem benzinu.

F) OCHRANA ŽIVOTNÍHO PROSTŘEDÍ

Ochrana životního prostředí musí představovat významný a prioritní aspekt použití stroje ve prospěch občanského spolužití a prostředí, v němž žijeme. Vyvarujte se toho, abyste byli rušivým prvkem ve vztahu s va-šimi sousedy.

- Důkladně dodržujte místní normy pro likvidaci obalů, olejů, benzinu, akumulátorů, filtrů, opotřebených součástí nebo jakéhokoli prvku se silným dopadem na životní prostředí; tyto od--padky nesmí být odhozeny do běžného odpadu, ale musí být odděleny a odevzdány do příslušných sběrných středisek, která zajistí recyklaci materiálů.
- Pečlivě sledujte místní předpisy týkající se likvidace materiálu.
- Při vyřazení stroje z provozu jej nenechávejte volně v přírodě, ale obraťte se na sběrné středisko v souladu s platnými místními předpisy.

POKYNY PRO POUŽITÍ

POZNÁMKA - Obrázky odpovídající odkazům se nacházejí od str. iii tohoto návodu.

1. PŘÍPRAVA STROJE

Stroj lze používat jako foukač nebo vysavač; pro každé z těchto použití je třeba správně připravit určené příslušenství, tvořící součást výbavy.

⚠ UPOZORNĚNÍ! ***Rozbalení a dokončení montáže musí být provedeno na rovné a pevné ploše s dostatečným prostorem pro manipulaci se strojem a s obaly a za použití vhodného nářadí.***

DŮLEŽITÁ INF. *Bezpečnostní systémy zabraňují nastartování motoru při nesprávně namontovaných vysávacích nebo foukacích trubkách.*

1.1 POUŽITÍ V ÚLOZE FOUKAČE (obr. 1)

– Vyrovnejte výčnělky první foukací trubky (1) s prostory (2) ústí pro výstup vzduchu, a poté zatlačte trubku na doraz, aby došlo k jejímu stabilnímu uchycení.
– Vyrovnejte prostor druhé foukací trubky (3) s výstupkem (4) první trubky, zatlačte trubku a pootočte ji o 90 ⍰ ve směru hodinových ručiček do jedné ze dvou určených poloh, aby došlo k jejímu stabilnímu uchycení.

POZNÁMKY *V závislosti na druhu potřebné pracovní činnosti namontujte druhou trubku s plochou nebo okrouhlou koncovou částí.*

Pro demontáž první trubky (1) zasuňte šroubovák z výbavy do otvoru (5) a zatlačte na doraz, dokud nebude možné vyvléct trubku z ústí pro výstup vzduchu.

1.2 POUŽITÍ V ÚLOZE VYSAVAČE (obr. 2)

– Vyrovnejte výčnělky trubky, která spojuje vak

(1) s prostory (2) ústí pro výstup vzduchu, a poté zatlačte trubku na doraz, aby došlo k jejímu stabilnímu uchycení.
– Zaveďte koncovou hubici spojovací trubky (1) do příslušného otvoru sběrného vaku (3) a zavřete otvor příslušným řemínkem se suchým zipem (4).
– Vzájemně spojte první vysávací trubku (5) s druhou trubkou (6), a to vyrovnáním dvou vztažných značek (7) a zatlačením na doraz, aby byl výčnělek (6a) druhé trubky stabilně uchycen do otvoru (5a) první vysávací trubky.
– Zasuňte šroubovák z výbavy do otvoru (8), zatlačte z důvodu odpojení úchytu a otevřete ochrannou mřížku (9).
– Vyrovnejte vztažné kolíky (10) s příslušnými otvory (11) první vysávací trubky a otáčejte ji proti směru hodinových ručiček, dokud nebude stabilně uchycena.
– Zavěste si sběrný vak kolem krku a nastavte výšku prostřednictvím šle.

POZNÁMKA *Montáž byla provedena správně, když je zkosená část vysávacího hrdla obrácená směrem k zemi.*

2. PŘÍPRAVA K PRÁCI

2.1 KONTROLA STROJE

Před zahájením práce je třeba:
– Zkontrolovat, zda nejsou uvolněné šrouby na stroji;
– při použití v úloze vysavače zkontrolovat, zda je sběrný vak neporušený, řádně zavřený a zda zip řádně funguje;
– zkontrolovat, zda je vzduchový filtr čistý;
– zkontrolovat upevnění rukojetí;
– připravit příslušenství v závislosti na druhu pracovní činnosti (foukání nebo vysávání) a zkontrolovat správné připevnění;
– provést doplnění paliva podle následujících pokynů.

2.2 PŘÍPRAVA PALIVOVÉ SMĚSI

Tento stroj je vybaven dvoutaktním motorem vyžadujícím použití palivové směsi složené z benzinu a mazacího oleje.

DŮLEŽITÁ INF *Pokud použijete pouze benzin, dojde k poškození motoru a následkem je propadnutí záruky.*

DŮLEŽITÁ INF *Používejte pouze kvalitní paliva a maziva za účelem uchování vlastností stroje a životnosti mechanických dílů.*

2.2.1 Charakteristiky benzinu

Používejte pouze bezolovnatý benzin (zelený benzin) s minimálním oktanovým číslem 90 N.O.
DŮLEŽITÁ INF *Zelený benzin má tendenci vytvářet usazeniny v nádobě, ve které je skladován déle než 2 měsíce. Vždy používejte pouze čerstvý benzin!*

2.2.2 Charakteristiky oleje

Používejte pouze syntetický olej prvotřídní kvality, určený pro dvoutaktní motory.
U vašeho Prodejce najdete oleje přímo navržené pro tento druh motoru, které mu zaručují vysoký stupeň ochrany.

2.2.3 Příprava a skladování palivové směsi

⚠ NEBEZPEČÍ! ***Benzin a palivová směs jsou hořlavé!***
– ***Benzin a palivovou směs skladujte v homologovaných nádobách určených pro paliva, na bezpečném místě, v dostatečné vzdálenosti od zdrojů tepla nebo volného plamene.***
– ***Nenechávejte nádoby na pohonné látky v dosahu dětí.***
– ***Během přípravy palivové směsi nekuřte a vyhněte se vdechování benzinových výparů.***

Při přípravě palivové směsi:
– Naplňte homologovanou nádobu přibližně polovinou určeného množství benzinu.
– Přidejte všechen olej podle tabulky.
– Doplňte zbývající benzin.
– Zavřete uzávěr a energicky protřepejte.

DŮLEŽITÁ INF *Palivová směs podléhá stárnutí. Nepřipravujte nadměrná množství palivové směsi, abyste zabránili tvorbě usazenin.*

DŮLEŽITÁ INF *Uchovávejte nádoby s palivovou směsí a s benzinem řádně odlišené a označené, aby se zabránilo jejich záměně při použití.*

DŮLEŽITÁ INF *Pravidelně čistěte nádoby na benzin a na palivovou směs, aby se odstranily případné usazeniny.*

2.3 DOPLNĚNÍ PALIVA

⚠ NEBEZPEČÍ! ***Během doplňování paliva nekuřte a vyhněte se vdechování benzinových výparů.***

⚠ UPOZORNĚNÍ! ***Uzávěr kanystru otevírejte opatrně, protože uvnitř mohl vzniknout tlak.***

Před provedením doplnění paliva:
– Uložte stroj na rovnou plochu, do stabilní polohy, s uzávěrem nádrže nahoře.
– Vyčistěte uzávěr nádržky a okolní prostor, aby se zabránilo vniku nečistot během doplňování paliva.
– Opatrně otevřete uzávěr nádržky za účelem postupného vypouštění tlaku.

V rámci doplňování paliva:
– Energicky potřeste kanystrem, ve kterém se nachází palivová směs.
– Prostřednictvím trychtýře naplňte do láhve se stupnicí množství směsi vhodné pro plánovanou pracovní činnost.
– Doplňte palivo, ale neplňte nádržku až po okraj (obr. 3).

POZNÁMKA *Optimální obsah nádržky stroje odpovídá přibližně poloviční kapacitě láhve se stupnicí.*

⚠ UPOZORNĚNÍ! ***Pokaždé zavřete uzávěr palivové nádržky a dotáhněte jej až na doraz.***

⚠ UPOZORNĚNÍ! ***Okamžitě očistěte jakoukoli stopu po palivové směsi, která se případně rozlila po stroji nebo po terénu, a nestartujte motor, dokud nedojde k úplnému rozptýlení benzinových výparů.***

3. POUŽITÍ STROJE

3.1 STARTOVÁNÍ STROJE

Před startováním motoru umístěte stroj do stabilní polohy a ujistěte se, že není opřen o foukací nebo vysávací trubky.

3.1.1 Startování za studena

Za startování motoru “za studena” se považuje startování, které se provádí po uplynutí nejméně 5 minut od zastavení motoru nebo od doplňování paliva.

K uvedení motoru do chodu (obr. 4) je třeba:
1. Uvést do činnosti startér, pootočením páky (2) do polohy «CHOKE».
2. Stisknout tlačítko zařízení na obohacení směsi (primer) (3) 7-10 krát za účelem podpory obohacení směsi v karburátoru.
3. Pevně přidržet stroj s jednou rukou na rukojeti (6), aby při nastartování nedošlo ke ztráte kontroly.
4. Lehce zatáhnout za startovací rukojeť do vzdálenosti 10 - 15 cm, dokud neucítíte určitý odpor, a následně několikrát rázně zatáhnout, dokud neuslyšíte první zážehy.

DŮLEŽITÁ INF. *Abyste zabránili přetržení startovacího lanka, netahejte za něj až do jeho úplného vytažení, netahejte je tak, aby se otíralo o vodicí otvor, a postupně uvolňujte startovací rukojeť, abyste se vyhnuli jejímu nekontrolovatelnému návratu do klidové polohy.*

5. Vraťte páku (2) zpět do polohy «RUN».
6. Znovu zatáhněte za startovací rukojeť, aby na konci dráhy lanka došlo k aktivaci plynu (4), dokud nebude motor řádně nastartován.
7. Bezprostředně po nastartování krátkým pohybem ovládacího prvku plynu (4) znovu nastavte minimální otáčky motoru.
8. Před použitím stroje zahřejte motor několika opakovanými aktivacemi ovládacího prvku plynu.

DŮLEŽITÁ INF. *Při opakované aktivaci startovacího lanka při zapnutém startéru by mohlo dojít k zahlcení motoru, spojenému s následným obtížným startováním.*

V případě zahlcení motoru zopakujte vícekrát postup nastartování za tepla, aby došlo k odstranění přebytečného paliva.

3.1.2 Startování za tepla

Při startování za tepla (bezprostředně po zastavení motoru) postupujte dle bodů 2 - 3 - 4 - 6 předcházejícího postupu. Zařízení na obohacení směsi (primer) (3) přitom použijte pouze 2-3krát.

3.2 NASTAVENÍ RYCHLOSTI (Fig. 4)

Rychlost otáčení oběžného kola musí být úměrná prováděnému druhu pracovní činnosti a nastavuje se prostřednictvím ovládacího prvku plynu (4), který se nachází na horní rukojeti. Páka plynu může být přidržena v každé požadované poloze prostřednictvím pojistné páky (5).

3.3 ZASTAVENÍ STROJE (Fig. 4)

Pro zastavení chodu motoru:
– Otočte pojistnou páku (5) směrem dolů.
– Uvolněte ovládací prvek plynu (4).
– Zatlačte vypínač (1) do polohy «O» až do vypnutí motoru; poté uvolněte vypínač, který se automaticky přepne do polohy «I» pro následující startování.

4. PROVOZNÍ REŽIMY

4.1 POUŽITÍ V ÚLOZE FOUKAČE (obr. 5)

⚠ UPOZORNĚNÍ! ***Během pracovní činnos-***

ti je třeba pevně držet stroj pravou rukou na horní rukojeti.
Je vhodné nastavit rychlost motoru v závislosti na druhu odstraňovaného materiálu.
– použijte motor s nízkými otáčkami pro lehké materiály a malé keře na trávníku;
– používejte motor se středními otáčkami na odstranění trávy a lehkého listí na asfaltu a pevném terénu;
– používejte motor s vysokými otáčkami pro těžší materiály, jako je čerstvý sníh nebo objemná špína.

⚠ UPOZORNĚNÍ! ***Pokaždé věnujte použití stroje maximální pozornost, aby se zabránilo ublížení na zdraví nebo škodám na majetku, způsobeným odstraňovaným materiálem nebo zvedaným prachem. Pokaždé zhodnoťte směr větru a nikdy nepracujte proti větru.***

4.2 POUŽITÍ V ÚLOZE VYSAVAČE (obr. 6)

⚠ UPOZORNĚNÍ! ***Během pracovní činnosti je třeba stroj pevně držet oběma rukama, pravou rukou na horní rukojeti a levou rukou na spodní rukojeti, aby se sběrný vak nacházel nalevo od obsluhy.***

Při použití stroje v úloze vysavače je vhodné použít motor se střední/vysokou rychlostí.

Vysávací práce proveďte tak, že budete držet zkosenou koncovou část trubky několik centimetrů od terénu.

Sběrný vak plní také funkci filtru, který je srovnatelný s běžným vysavačem používaným v domácnosti; proto je vhodné, aby:
– měl neustále možnost se nafouknout a nebyl omotaný kolem závěsného popruhu;
– nebyl nikdy naplněn kompletně;
– byly neodkladně odstraněny sesbírané předměty, které mohou narušit jeho neporušenost.

Pro vyprázdnění sběrného vaku je třeba:
– vypnout motor;
– otevřít uzavírací zip (1) a vyprázdnit vak bez jeho odpojení od spojovací trubky.

DŮLEŽITÁ INF. *Při použití v úloze vysavače nevysávejte trávu nebo mokré listí, abyste se vyhnuli ucpání oběžného kola a spirály.*

DŮLEŽITÁ INF. *Při použití v úloze vysavače se může stát, že dojde k náhodnému nasátí předmětů, které mohou ucpat zařízení a zablokovat oběžné kolo. V takovém případě:*
– *okamžitě zastavte motor;*
– *odmontujte vysávací trubku;*
– *odstraňte cizí těleso prostřednictvím sacího ústí.*
Před opětovným použitím stroje se ujistěte, že jsou oběžné kolo a spirála úplně volné.

DŮLEŽITÁ INF. *Příliš naplněný vak může snížit účinnost stroje a tím způsobit i přehřátí motoru.*

4.3 UKONČENÍ PRÁCE

Po dokončení práce:
– Zastavte motor výše uvedeným způsobem (kap. 6).
– Odpojte kryt zapalovací svíčky.
– V případě použití v úloze vysavače vyprázdněte sběrný vak.

5. ŘÁDNÁ ÚDRŽBA

Správná údržba je základem pro dlouhodobé zachování původní účinnosti a bezpečnosti provozu stroje.

⚠ UPOZORNĚNÍ! ***Během operací údržby:***
– ***Odpojte koncovku zapalovací svíčky.***
– ***Počkejte, až motor dostatečně vychladne.***
– ***Používejte pracovní rukavice***
– ***Neprovádějte zásahy bez potřebných znalostí a náležitého vybavení.***

5.1 SKLADOVÁNÍ

Po ukončení každé pracovní směny důkladně očistěte stroj od prachu a odpadu, opravte a nahraďte poškozené součásti.

Stroj musí být uskladněn na suchém místě a mimo nepříznivé vlivy počasí.

5.2 VÁLEC A TLUMIČ VÝFUKU

Aby se snížilo riziko požáru, čistěte pravidelně žebroví válce stlačeným vzduchem a očistěte prostor tlumiče od prachu, listí nebo jiného odpadu.

5.3 STARTOVACÍ JEDNOTKA

Abyste předešli přehřátí a poškození motoru, nasávací mřížky chladicího vzduchu musí být neustále udržovány v čistém stavu a musí být zbaveny pilin a odpadu.

Startovací lanko musí být vyměněno při prvních známkách poškození.

5.4 UPEVNĚNÍ

Pravidelně kontrolujte dotažení všech šroubů a

matic a dokonalé upevnění rukojetí.

5.5 ČIŠTĚNÍ VZDUCHOVÉHO FILTRU (obr. 7)

DŮLEŽITÁ INF. *Čištění vzduchového filtru je základem pro správnou činnost a životnost stroje. Nepracujte bez filtru nebo s poškozeným filtrem, abyste nezpůsobili trvalé škody na motoru.*

Čištění se musí provádět po každých 8-10 hodinách pracovní činnosti.
Při čištění filtru:
- Odšroubujte kulovou rukojeť (1), sejměte víko (2) a odmontujte filtrační vložku (3).
- Filtrační vložku (3) omyjte mýdlem a vodou. Nepoužívejte benzin ani jiná rozpouštědla.
- Nechte vyschnout vzduchový filtr.
- Namontuje zpet filtrační vložku (3) a víko (2) a upevněte je kulovou rukojetí (1).

5.6 KONTROLA ZAPALOVACÍ SVÍČKY (obr. 8)

Pravidelně odmontujte a vyčistěte svíčku; odstraňte případné nánosy kovovým kartáčkem.
Zkontrolujte a obnovte správnou vzdálenost mezi elektrodami
Namontuje svíčku zpět a dotáhněte ji na doraz klíčem z příslušenství.
V případě spálených elektrod nebo opotřebené izolace a po každých 50 hodinách činnosti se svíčka musí nahradit novou svíčkou se stejnými

PROGRAM ÚDRŽBY

Uvedené intervaly se vztahují výhradně na běžné provozní podmínky. Když je denní doba použití delší nebo když jsou provozní podmínky obtížné (velmi prašné prostředí apod.), náležitě zkraťte uvedené intervaly.

		Před zahájením práce	Po skončení pracovní činnosti	Po každém zastavení za účelem doplnění paliva	Týdně	Měsíčně	Každých 12 měsíců	V případě problémů	V případě poškození	Dle potřeby
Celý stroj	Vizuální kontrola (stav, opotřebení, úniky)	●		●						
	Čištění		●							
Rukojeť	Kontrola provozuschopnosti	●		●						
Vzduchový filtr	Čištění						●	●		●
	Výměna								●	●
Filtr v palivové nádrži	Kontrola							●		
	Výměna filtru						●		●	●
Karburátor	Kontrola minimálních otáček	●		●						
	Seřízení volnoběžných otáček									●
Zapalovací svíčka	Seřízení vzdálenosti elektrod							●		
	Výměna po 100 hodinách pracovní činnosti									
Chladicí otvory	Čištění									●
Všechny přístupné šrouby	Kontrola							●		
	Utažení									●
Antivibrační prvky	Kontrola	●						●		●
	Výměna [1)]								●	
Výstražné štítky	Výměna								●	
Tlumič	Čištění [1)]							●		

1) Doporučuje se, aby byla tato práce provedena Střediskem Servisní služby.
Používejte jenom originální náhradní díly.

vlastnostmi.

5.7 SEŘÍZENÍ KARBURÁTORU

DŮLEŽITÁ INF. *Když má motor tendenci se vypnout nebo když při použití ovládacího prvku plynu nezaznamenáte velký rozdíl v otáčkách motoru, je třeba seřídit karburaci. Toto seřízení musí provést váš Prodejce.*

5.8 OBDOBÍ DLOUHODOBÉ NEČINNOSTI

DŮLEŽITÁ INF. Jestliže předpokládáme dobu nečinnosti stroje delší než 2 - 3 měsíců, je třeba dodržet několik zásad, abychom se vyvarovali potíží při opětovném uvedení stroje do činnosti nebo trvalých poškození motoru.

5.8.1 Uskladnění

Před uskladněním stroje:
- Vyprázdněte palivovou nádržku.
- Nastartujte motor a nechte jej běžet při volnoběžných otáčkách až do jeho zastavení, aby spotřeboval veškeré palivo, které zůstalo v karburátoru.
- Nechte ochladit motor a sejměte ze svíčky konektor svíčky.

5.8.2 Opětovné uvedení do činnosti

Při opětovném uvádění stroje do činnosti:
- Nasaďte zpět konektor svíčky.
- Připravte stroj podle pokynů uvedených v kapitole „Příprava k práci“.

6. MIMOŘÁDNÁ ÚDRŽBA

Tyto zásahy musí provádět výhradně váš Prodejce.
Operace prováděné u neautorizovaných organizací nebo operace prováděné nekvalifikovaným personálem způsobí propadnutí jakékoli formy záruky.

6.1 PALIVOVÝ FILTR

Uvnitř palivové nádrže se nachází filtr, který zabraňuje přístupu nečistot do motoru
Jednou za rok je vhodné nechat tento filtr vyměnit u vašeho prodejce.

6.2 SEŘÍZENÍ KARBURÁTORU

Karburátor se seřizuje ve výrobním závodě tak, aby se docílilo maximálního výkonu ve všech podmínkách použití s minimálními emisemi škodlivých plynů podle platných předpisů.
V případě nedostatečného výkonu se obraťte na vašeho Prodejce za účelem kontroly karburace a motoru.

7. DIAGNOSTIKA

Co je třeba dělat, když…	
Původ problému	Náprava
1. Motor se nedá nastartovat nebo jej nelze udržet v chodu	
Nesprávný postup při startování	Řiďte se pokyny (viz kap. 3)
Zanesená zapalovací svíčka nebo nesprávná vzdálenost mezi elektrodami	Zkontrolujte zapalovací svíčku (viz kap. 5)
Ucpaný vzduchový filtr	Vyčistěte a/nebo vyměňte filtr (viz kap. 5)
Problémy s karburací	Obraťte se na vašeho Prodejce
Nasávací mřížka otevřena bez montáže první vysávací trubky	novu zavřete mřížku nebo namontujte první vysávací trubku (viz kap. 1)
Není namontovaná foukací nebo vysávací trubka	Namontujte trubku
2. Motor nastartuje, ale má nízký výkon	
Ucpaný vzduchový filtr	Vyčistěte a/nebo vyměňte filtr (viz kap. 5)
Problémy s karburací	Obraťte se na vašeho Prodejce
3. Činnost motoru je nepravidelná nebo chybí výkon při zátěži	
Zanesená zapalovací svíčka nebo nesprávná vzdálenost mezi elektrodami	Zkontrolujte zapalovací svíčku (viz kap. 5)
Problémy s karburací	Obraťte se na vašeho Prodejce
Sběrný vak plný nebo ucpaný	Vyprázdněte vak (viz kap. 4)
4. Výfuk motoru nadměrně kouří	
Chybné složení palivové směsi	Připravte palivovou směs podle pokynů (viz kap. 2)
Problémy s karburací	Obraťte se na vašeho Prodejce
5. Stroj začíná neobvykle vibrovat	
Poškození nebo povolené součásti	Zastavte stroj a odpojte kabel svíčky Zkontrolujte případná poškození Zkontrolujte, zda některé součásti nejsou uvolněné, a dle potřeby je utáhněte Nechte provést kontroly, výměny nebo opravy ve specializovaném středisku

DICHIARAZIONE CE DI CONFORMITÁ (Istruzioni Originali)

(Direttiva Macchine 2006/42/CE, Allegato II, parte A)

1. **La Società**: STIGA SpA – Via del Lavoro, 6 – 31033 Castelfranco Veneto (TV) – Italy

2. Dichiara sotto la propria responsabilità, che la macchina: Soffiatore-Aspiratore portatile da giardino, soffiatura/aspirazione

a) Tipo / Modello Base	SBL 327 V
b) Mese/Anno di costruzione	
c) Matricola	

d) Motore a scoppio

3. É conforme alle specifiche delle direttive:

- MD: 2006/42/EC /
  e) Ente Certificatore /
  f) Esame CE del tipo: /

- OND: 2000/14/EC, ANNEX V
  D. Lgs. 262/2002, ANNEX V (Italy)
- EMCD: 2014/30/EU

4. Riferimento alle Norme armonizzate:

EN 15503:2009+A2:2015 EN ISO 14982:2009

g) Livello di potenza sonora misurato	106,6	dB(A)
h) Livello di potenza sonora garantito	109	dB(A)
I) Flusso d'aria	72	m³/s

m) Persona autorizzata a costituire il Fascicolo Tecnico:

STIGA SpA
Via del Lavoro, 6
31033 Castelfranco Veneto (TV) - Italia

n) Castelfranco V.to, 27.06.2017

Vice Presidente Quality & Customer Service
Ing. Raimondo Hippoliti

EXAMPLE

FR (Traduction de la notice originale)

Déclaration CE de Conformité
(Directive Machines 2006/42/CE, Annexe II, partie A)
1. La Société
2. Déclare sous sa propre responsabilité que la machine : Souffleur–Aspirateur de jardin portatif / soufflage / aspiration
a) Type / Modèle de Base
b) Mois / Année de construction
c) Série
d) Moteur: moteur essence
3. Est conforme aux prescriptions des directives :
e) Organisme de certification
f) Examen CE du Type
4. Renvoi aux Normes harmonisées
g) Niveau de puissance sonore mesuré
h) Niveau de puissance sonore garanti
l) Flux d'air
m) Personne habilitée à établir le Dossier Technique :
n) Lieu et Date

EN (Translation of the original instruction)

EC Declaration of Conformity
(Machine Directive 2006/42/EC, Annex II, part A)
1. The Company
2. Herby declares under its own responsibility that the machine: Hand-held garden Blower-Vacuum / blowing / suction
a) Type / Base Model
b) Month / Year of manufacture
c) Serial number
d) Motor: petrol
3. Conforms to directive specifications:
e) Certifying body
f) EC examination of Type
4. Reference to harmonised Standards
g) Sound power level measured
h) Sound power level guaranteed
l) Flow of air
m) Person authorised to create the Technical Folder:
n) Place and Date

DE (Übersetzung der Originalbetriebsanleitung)

EG-Konformitätserklärung
(Maschinenrichtlinie 2006/42/EG, Anhang II, Teil A)
1. Die Gesellschaft
2. Erklärt auf eigene Verantwortung, dass die Maschine: Handgehaltener Laubbläser–Laubsauger / blasen/aufsaugen
a) Typ / Basismodell
b) Monat / Baujahr
c) Seriennummer
d) Motor: Verbrennungsmotor
3. Den Anforderungen der folgenden Richtlinien entspricht:
e) Zertifizierungsstelle
f) EG-Baumusterprüfung
4. Bezugnahme auf die harmonisierten Normen
g) Gemessener Schallleistungspegel
h) Garantierter Schallleistungspegel
l) Luftstrom
m) Zur Verfassung der technischen Unterlagen befugte Person:
n) Ort und Datum

NO (Oversettelse av orginal bruksanvisning)

EF- Samsvarserklæring
(Maskindirektiv 2006/42/EF, Vedlegg II, del A)
1. Firmaet
2. Erklærer på eget ansvar at maskinen: Bærbar blåsemaskin-sugemaskin for hager/ blåsing / innsuging
a) Type / Modell
b) Måned / Byggeår
c) Serienummer
d) Motor: forbrenningsmotor
3. Oppfyller kravene i direktivene:
e) Sertifiseringsorgan
f) EF-typeprøving
4. Henvisning til harmoniserte standarder
g) Målt lydeffektnivå
h) Garantert lydeffektnivå
l) Luftstrømning
m) Person som har fullmakt til å utferdige teknisk dokumentasjon:
n) Sted og dato

SV (Översättning av bruksanvisning i original)

EG-försäkran om överensstämmelse
(Maskindirektiv 2006/42//EG, bilaga II, de la)
1. Företaget
2. Försäkrar på eget ansvar att maskinen :
a) Typ / Basmodell Bärbar Lövblås–Lövsug för trädgårdsbruk / blåsning / utsugning
b) Månad / Tillverkningsår
c) Serienummer
d) Motor: förbränningsmotor
3. Överensstämmer med föreskrifterna i direktivet
e) Intygsorgan_ Anmält organ
f) EG typgodkännande
4. Referens till harmoniserade standarder
g) Uppmätt ljudeffektnivå
h) Garanterad ljudeffektnivå
l) Luftflöde
m) Auktoriserad person för upprättandet av den tekniska dokumentationen:
n) Ort och datum

DA (Oversættelse af den originale brugsanvisning)

EF-overensstemmelseserklæring
(Maskindirektiv 2006/42/EF, bilag II, del A)
1. Firmaet
2. Erklærer på eget ansvar, at maskinen: Bærbar Bærbar–løvsuger / blæsning / indsugning
a) Type / Model
b) Måned / Konstruktionsår
c) Serienummer
d) Motor: forbrændingsmotor
3. Er i overensstemmelse med specifikationerne ifølge direktiverne:
e) Certificeringsorgan
f) EF-typeafprøvning
4. Henvisning til harmoniserede standarder
g) Målt lydeffektniveau
h) Garanteret lydeffektniveau
l) Luftflow
m) Person, der har bemyndigelse til at udarbejde det tekniske dossier:
n) Sted og dato

NL (Vertaling van de oorspronkelijke gebruiksaanwijzing)

EG-verklaring van overeenstemming
(Richtlijn Machines 2006/42/CE, Bijlage II, deel A)
1. Het bedrijf
2. Verklaart onder zijn eigen verantwoordelijkheid dat de machine: Draagbare Blazer–Zuiger voor tuinwerken / blazen / zuigen
a) Type / Basismodel
b) Maand / Bouwjaar
c) Serienummer
d) Motor: benzinemotor
3. Voldoet aan de specificaties van de richtlijnen:
e) Certificatie-instituut
f) EG-onderzoek van het Type
4. Verwijzing naar de Geharmoniseerde normen
g) Gemeten niveau van geluidsvermogen
h) Gegarandeerd niveau van geluidsvermogen
l) Luchtstroom
m) Bevoegd persoon voor het opstellen van het Technisch Dossier
n) Plaats en Datum

ES (Traducción del Manual Original)

Declaración de Conformidad CE
(Directiva Máquinas 2006/42/CE, Anexo II, parte A)
1. La Empresa
2. Declara bajo su propia responsabilidad que la máquina: Soplador–Aspirador portátil de jardín / soplado / aspiración

a) Tipo / Modelo Base
b) Mes / Año de fabricación
c) Matrícula
d) Motor: motor de explosión
3. Cumple con las especificaciones de las directivas:
e) Ente certificador
f) Examen CE del Tipo
4. Referencia a las Normas armonizadas
g) Nivel de potencia sonora medido
h) Nivel de potencia sonora garantizado
l) Flujo de aire
m) Persona autorizada a realizar el Manual Técnico:
n) Lugar y Fecha

PT (Tradução do manual original)

Declaração CE de Conformidade
(Diretiva de Máquinas 2006/42/CE, Anexo II, parte A)
1. A Empresa
2. Declara sob a própria responsabilidade que a máquina: Soplador–Aspirador portátil de jardim / sopro / aspiração
a) Tipo / Modelo Base
b) Mês / Ano de fabrico
c) Matrícula
d) Motor: motor a explosão
3. É conforme às especificações das diretivas:
e) Órgão certificador
f) Exame CE do Tipo
4. Referência às Normas harmonizadas
g) Nível medido de potência sonora
h) Nível garantido de potência sonora
l) Fluxo de ar
m) Pessoa autorizada a elaborar o Caderno Técnico
n) Local e Data

FI (Alkuperäisten ohjeiden käännös)

EY-VAATIMUSTENMUKAISUUSVAKUUTUS
(Konedirektiivi 2006/42/EY, Liite II, osa A)
1. Yritys
2. Vakuuttaa omalla vastuullaan, että kone: Käsin kannateltava lehtipuhallin–lehti-Imuri / puhallus / imu
a) Tyyppi / Perusmalli
b) Kuukausi /Valmistusvuosi
c) Sarjanumero
d) Moottori : räjähdysmoottori
3. On yhdenmukainen seuraavien direktiivien asettamien vaatimusten kanssa:
e) Sertifiointiyritys
f) EY-tyyppitarkastus
4. Viittaus harmonisoituihin standardeihin
g) Mitattu äänitehotaso
h) Taattu äänitehotaso
l) Ilmavirtaus
m) Teknisten asiakirjojen laatimiseen valtuutettu henkilö:
n) Paikka ja päivämäärä

CS (Překlad původního návodu k používání)

ES – Prohlášení o shodě
(Směrnice o Strojních zařízeních 2006/42/ES, Příloha II, část A)
1. Společnost
2. Prohlašuje na vlastní odpovědnost, že stroj: Přenosný zahradní Foukač–Vysavač / foukání / vysávání
a) Typ / Základní model
b) Měsíc / Rok výroby
c) Výrobní číslo
d) Motor: spalovací motor
3. Je ve shodě s nařízeními směrnic:
e) Certifikační orgán
f) ES zkouška Typu
4. Odkazy na Harmonizované normy
g) Naměřená úroveň akustického výkonu
h) Zaručená úroveň akustického výkonu
l) Proud vzduchu
m) Osoba autorizovaná pro vytvoření Technického spisu:
n) Místo a Datum

PL (Tłumaczenie instrukcji oryginalnej)

Deklaracja zgodności WE
(Dyrektywa maszynowa 2006/42/WE, Załącznik II, część A)
1. Spółka
2. Oświadcza na własną odpowiedzialność, że maszyna: Dmuchawa-Odkurzacz ogrodowy trzymany w rękach/ wydmuchiwanie powietrza / zasysanie
a) Typ / Model podstawowy
b) Miesiąc / Rok produkcji
c) Numer seryjny
d) Silnik: silnik o zapłonie iskrowym
3. Spełnia podstawowe wymogi następujących Dyrektyw:
e) Jednostka certyfikująca
f) Badanie typu WE
4. Odniesienie do Norm zharmonizowanych
g) Zmierzony poziom mocy akustycznej
h) Gwarantowany poziom mocy akustycznej
l) Przepływ powietrza
m) Osoba upoważniona do zredagowania Dokumentacji technicznej:
n) Miejscowość i data

EL (Μετάφραση του πρωτοτύπου των οδηγιών χρήσης)

ΕΚ-Δήλωση συμμόρφωσης
(Οδηγία Μηχανών 2006/42/CE, Παράρτημα II, μέρος A)
1. Η Εταιρία
2. Δηλώνει υπεύθυνα ότι η μηχανή: Φορητός Φυσητήρας-Αναροφητήρας κήπου / εμφύσηση / αναρρόφηση
a) Τύπος / Βασικό Μοντέλο
b) Μήνας / Έτος κατασκευής
c) Αριθμός μητρώου
d) Κινητήρας: κινητήρας εσωτερικής ανάφλεξης
3. Συμμορφώνεται με τις προδιαγραφές της οδηγίας:
e) Οργανισμός πιστοποίησης
f) Εξέταση CE του Τύπου
4. Αναφορά στους Κανονισμούς εναρμόνισης
g) Στάθμη μέτρησης ακουστικής ισχύος
h) Στάθμη εγγυημένης ακουστικής ισχύος
l) Ροή αέρα
m) Εξουσιοδοτημένο άτομο για την κατάρτιση του Τεχνικού Φυλλαδίου:
n) Τόπος και Χρόνος

TR (Orijinal Talimatların Tercümesi)

AT Uygunluk Beyanı
(2006/42/CE Makine Direktifi, Ek II, bölüm A)
1. Şirket
2. Şahsi sorumluluğu altında aşağıdaki makinenin: Bahçe için elde taşınabilir Üfleyici–Aspiratör / üfleme / emme
a) Tip / Standart model
b) Üretimin Ay / yıl
c) Sicil numarası
d) Motor: patlamalı motor
3. Aşağıdaki direktiflerin özelliklerine uygun olduğunu beyan etmektedir:
e) Sertifikalandıran kurum
f) ... Tipi CE incelemesi
4. Harmonize standartlara atıf
g) Ölçülen ses güç seviyesi
h) Garanti edilen ses güç seviyesi
l) Hava akışı
m) Teknik Dosyayı oluşturmaya yetkili kişi:
n) Yer ve Tarih

MK (Превод на оригиналните упатства)

Декларација за усогласеност со ЕУ
(Директива за машини 2006/42/CE, Анекс II, дел А)
1. Компанијата
2. изјавува со целосна лична одговорност дека следната машина: Преносен Раздувувач -Вшмукувач / раздувување / вшмукување
а) Тип / основен модел
б) Месец / Година на производство
в) етикета
г) мотор: мотор со согорување
3. Усогласено со спецификациите според директивите:
д) тело за сертификација
ѓ) тест CE за типот
4. Референци за усогласени нормативи
е) Акустички притисок
ж) измерено ниво на звучна моќност
и) вибрации на рацете
љ) овластено лице за составување на Техничката брошура
н) место и датум

HU (Eredeti használati utasítás fordítása)

EK-megfelelőségi nyilatkozata
(2006/42/EK gépirányelv, II. melléklet "A" rész)
1. Alulírott Vállalat
2. Felelősségének teljes tudatában kijelenti, hogy az alábbi gép: Hordozható kerti Lombfúvó–Lombszívó / lombfúvás/-szívás
a) Típus / Alaptípus
b) Hónap / Gyártás éve
c) Gyártási szám
d) Motor: robbanómotor
3. Megfelel az alábbi irányelvek előírásainak:
e) Tanúsító szerv
f) CE vizsgálat típusa
4. Hivatkozás a harmonizált szabványokra
g) Mért zajteljesítmény szint
h) Garantált zajteljesítmény szint
l) Levegőáramlás
m) Műszaki Dosszié szerkesztésére felhatalmazott személy:
n) Helye és ideje

RU (Перевод оригинальных инструкций)

Декларация соответствия нормам ЕС
(Директива о машинном оборудовании 2006/42/ЕС, Приложение II, часть А)
1. Предприятие
2. Заявляет под собственную ответственность, что машина: Портативная садовая Воздуходувк-Аспиратор / дутье / всасывание
а) Тип / Базовая модель
b) Месяц /Год изготовления
c) Паспорт
d) Двигатель: двигатель внутреннего сгорания
3. Соответствует требованиям следующих директив:
e) Сертифицирующий орган
f) Испытание ЕС типового образца
4. Ссылки на гармонизированные нормы
g) Измеренный уровень звуковой мощности
h) Гарантируемый уровень звуковой мощности
l) Поток воздуха оператора
m) Лицо, уполномоченное на подготовку технической документации:
n) Место и дата

HR (Prijevod originalnih uputa)

EK Izjava o sukladnosti
(Direktiva 2006/42/EZ o strojevima, dodatak II, dio A)
1. Tvrtka:
2. pod vlastitom odgovornošću izjavljuje da je stroj: : Prijenosni Puhač lišća-Usisavač lišća / puhanje/usisavanje lišća
a) Vrsta / Osnovni model
b) Mjesec / Godina proizvodnje
c) Matični broj
d) Motor: motor s unutarnjim izgaranjem
3. sukladan s temeljnim zahtjevima direktiva:
e) Certifikacijsko tijelo
f) Tipsko ispitivanje EZ
4. Primijenjene su slijedeće harmonizirane norme:
g) Izmjerena razina zvučne snage
h) Zajamčena razina zvučne snage
l) Protok zraka
m) Osoba ovlaštena za pravljenje Tehničke datoteke:
n) Mjesto i datum

SL (Prevod izvirnih navodil)

ES izjava o skladnosti
(Direktiva 2006/42/ES) , priloga II, del A)
1. Družba
2. pod lastno odgovornostjo izjavlja, da je stroj: Prenosni vrtni Puhalnik–Sesalnik / razpihovanje / sesanje
a) Tip / osnovni model
b) Mesec /Leto izdelave
c) Serijska številka
d) Motor: motor z notranjim izgorevanjem
3. Skladen je z določili direktiv :
e) Ustanova, ki izda potrdilo
f) ES pregled tipa
4. Sklicevanje na usklajene predpise
g) Izmerjen nivo zvočne moči
h) Zagotovljen nivo zvočne moči
l) Pretok zraka
m) Oseba, pooblaščena za sestavo tehnične knjižice:
n) Kraj in datum

BS (Prijevod originalnih uputa)

EZ izjava o sukladnosti
(Direktiva o mašinama 2006/42/EZ, Prilog II, deo A)
1. Firma
2. Daje izjavu pod vlastitom odgovornošću da je mašina: Baštenski ručni Duvač -Usisivač / duvanje/usisavanje
a) Tip / Osnovni model
b) Mjesec / Godina proizvodnje
c) Serijski broj
d) Motor: motor s unutrašnjim izgaranjem
3. sukladna s osnovnim zahtjevima direktive:
e) Certifikaciono tijelo
f) EZ ispitivanje tipa
4. Pozivanje na usklađene norme
g) Izmjereni nivo zvučne snage
h) Garantovani nivo zvučne snage
l) Protok vazduha
m) Osoba ovlaštena za izradu tehničke brošure:
n) Mjesto i datum

SK (Preklad pôvodného návodu na použitie)

ES vyhlásenie o zhode
(Smernica o Strojných zariadeniach 2006/42/ES, Príloha II, časť A)
1. Spoločnosť
2. Vyhlasuje na vlastnú zodpovednosť, že stroj: Prenosný záhradný Fúkač-Vysávač / fúkanie / vysávanie
a) Typ / Základný model
b) Mesiac / Rok výroby
c) Výrobné číslo
d) Motor: spaľovací motor
3. Je v zhode s nariadeniami smerníc:
e) Certifikačný orgán
f) Skúška typu ES
4. Odkaz na Harmonizované normy
g) Nameraná úroveň akustického výkonu
h) Zaručená úroveň akustického výkonu
l) Prúd vzduchu
m) Osoba autorizovaná na vytvorenie Technického spisu:
n) Miesto a Dátum

RO (Traducerea manualului fabricantului)

CE -Declaratie de Conformitate
(Directiva Maşini 2006/42/CE, Anexa II, partea A)
1. Societatea
2. Declară pe propria răspundere că maşina: Suflantă–Aspirator portabilă de grădină / suflare / aspirare
a) Tip / Model de bază
b) Luna /Anul de fabricație
c) Număr de serie
d) Motor: motor cu combustie
3. Este în conformitate cu specificaţiile directivelor:
e) Organism de certificare
f) Examinare CE de Tip
4. Referinţă la Standardele armonizate
g) Nivel de putere sonoră măsurat
h) Nivel de putere sonoră garantat
l) Flux de aer
m) Persoană autorizată să întocmească Dosarul Tehnic
n) Locul şi Data

LT (Originalių instrukcijų vertimas)

EB atitikties deklaracija
(Mašinų direktyva 2006/42/CE, Priedas II, dalis A)
1. Bendrovė
2. Prisiima atsakomybę, kad įrenginys: Rankinis lapų Pūstuvas- Lapų siurblys / pūtimas/siurbimas
a) Tipas / Bazinis Modelis
b) Mėnuo / Pagaminimo metai
c) Serijos numeris
d) Variklis: vidaus degimo variklis
3. Atitinka direktyvose pateiktas specifikacijas:
e) Sertifikavimo įstaiga
f) CE tipo tyrimas
4. Nuoroda į suderintas Normas
g) Išmatuotas garso galios lygis
h) Užtikrinamas garso galios lygis
l) Oro srautas
m) Autorizuotas asmuo sudaryti Techninę Dokumentaciją:
n) Vieta ir Data

LV (Instrukciju tulkojums no oriģinālvalodas)

EK atbilstības deklarācija
(Direktīva 2006/42/EK par mašīnām, pielikums II, daļa A)
1. Uzņēmums
2. Uzņemoties par to pilnu atbildību, paziņo, ka mašīna: Rokturamais dārza Pūtējs – Sūcējventilators / pūšana / iesūkšana
a) Tips / Bāzes modelis
b) Mēnesis / Ražošanas gads
c) Sērijas numurs
d) Motors: iekšdedzes motors
3. Atbilst šādu direktīvu prasībām:
e) Sertifikācijas iestāde
f) CE tipveida pārbaude
4. Atsauce uz harmonizētiem standartiem
g) Izmērītais skaņas intensitātes līmenis
h) Garantētais skaņas intensitātes līmenis
l) Gaisa plūsma
m) Pilnvarotais darbinieks, kas sagatavoja tehnisko dokumentāciju:
n) Vieta un datums

SR (Prevod originalnih uputstval)

EC deklaracija o usaglašenosti
(Direktiva o mašinama 2006/42/EC, Prilog II, deo A)
1. Preduzeće
2. Daje izjavu pod vlastitom odgovornošću da je mašina: Baštenski ručni Duvač-Usisivač / duvanje/usisavanje
a) Tip / Osnovni model
b) Mesec /Godina proizvodnje
c) Serijski broj
d) Motor: motor s unutrašnjim sagorevanjem
3. u skladu s osnovnim zahtevima direktiva:
e) Sertifikaciono telo
f) EC ispitivanje tipa:
4. Pozivanje na usklađene norme
g) Izmereni nivo zvučne snage
h) Garantovani nivo zvučne snage
l) Protok vazduha
m) Osoba ovlašćena za sastavljanje tehničke brošure
n) Mesto i datum

BG (Превод на оригиналните инструкции)

ЕО декларация за съответствие
(Директива Машини 2006/42/ЕО, Приложение II, част А)
1. Дружеството
2. На собствена отговорност декларира, че машината: Преносима градинска духалка–Аспиратор / продухване / аспирация
а) Вид / Базисен модел
б) Месец / година на производство
в) Сериен номер
г) Мотор: мотор с вътрешно горене
3. Е в съответствие със спецификата на директивите:
д) Сертифициращ орган
е) ЕО изследване на вида
4. Базирано на хармонизираните норми
ж) Ниво на измерена акустична мощност
и) Гарантирано ниво на акустична мощност
м) Въздушен поток
н) Лице, упълномощено да състави Техническата Документация:
р) Място и дата

ET (Algupärase kasutusjuhendi tõlge)

EÜ vastavusdeklaratsioon
(Masinadirektiiv 2006/42/EÜ, Lisa II, osa A)
1. Firma
2. Kinnitab omal vastutusel, et masin: Kaasaskantav aiapuhur -aialmur / puhumine / imemine
a) Tüüp / Põhimudel
b) Kuu aega / Tootmisaasta
c) Matrikkel
d) Mootor: Sisepõlemismootor
3. Vastab direktiivide nõuetele:
e) Kinnitav asutus
f) EÜ tüübihindamine
4. Viide ühtlustatud standarditele
g) Mõõdetud helivõimsuse tase
h) Garanteeritud helivõimsuse tase
l) Õhuvool
m) Tehnilise Lehe autoriseeritud koostaja:
n) Koht ja Kuupäev

EXAMPLE

© by STIGA SpA

IT • Il contenuto e le immagini del presente manuale d'uso sono stati realizzati per conto di STIGA SpA e sono tutelati da diritto d'autore – E' vietata ogni riproduzione o alterazione anche parziale non autorizzata del documento.
BG • Съдържанието и изображенията в настоящото ръководство са извършени за STIGA SpA и са защитени с авторски права – Забранява се всяко неоторизирано възпроизвеждане или промяна, дори и отчасти на документа.
BS • Sadržaj i slike iz ovog korisničkog priručnika napravljeni su isključivo za STIGA SpA i zaštićeni su autorskim pravima – zabranjena je svaka neovlaštena reprodukcija ili izmjena dokumenta, djelomično ili u potpunosti.
CS • Obsah a obrázky v tomto návodu k použití byly zpracovány jménem společnosti STIGA SpA a jsou chráněny autorským právem – Reprodukce či nepovolené pozměňování tohoto dokumentu, a to i částečné, je zakázáno.
DA • Indhold og illustrationer i denne vejledning er blevet skabt på vegne af STIGA SpA og er beskyttet af ophavsret – Enhver gengivelse eller ændring, også delvis, af dokumentet uden autorisation hertil er forbudt.
DE • Inhalt und Bilder dieser Bedienungsanleitung wurden im Namen von STIGA SpA erstellt und sind urheberrechtlich geschützt – Jede nicht genehmigte Vervielfältigung oder Veränderung, auch auszugsweise, dieses Dokuments ist verboten.
EL • Το περιεχόμενο και οι εικόνες στο παρόν εγχειρίδιο χρήσης δημιουργήθηκαν για λογαριασμό της εταιρείας STIGA SpA και προστατεύονται από πνευματικά δικαιώματα – Απαγορεύεται οποιαδήποτε αναπαραγωγή ή τροποποίηση, έστω και μερική, του εγγράφου χωρίς έγκριση.
EN • The content and images in this User Manual were produced expressly for STIGA SpA and are protected by copyright – any unauthorised reproduction or modification to the document, either partially or in full, is prohibited.
ES • El contenido y las imágenes del presente manual de uso han sido creados por STIGA SpA y están protegidos por los derechos de autor – Se prohíbe toda reproducción o modificación, incluso parcial, no autorizada del documento.
ET • Käesoleva kasutusjuhendi sisu ja kujutised on toodetud konkreetselt ettevõttele STIGA SpA ja neile rakendub autorikaitseseadus – dokumendi igasugune osaline või täielik ilma loata reprodutseerimine või muutmine on keelatud.
FI • Tämän käyttöoppaan sisältö ja kuvat on valmistettu STIGA SpA -yhtiön toimesta ja niitä suojaa tekijänoikeuslaki. – Asiakirjan kaikenlainen kopioiminen tai muuttaminen, osittainkin, on kielletty ilman erityistä lupaa.
FR • Le contenu et les images du présent manuel d'utilisation ont été réalisés pour le compte de STIGA SpA et sont protégés par un droit d'auteur - Toute reproduction ou modification non autorisée, même partielle, du document, est interdite.
HR • Sadržaj i slike u ovom priručniku za uporabu izrađeni su za tvrtku STIGA SpA te su obuhvaćeni autorskim pravima – Zabranjuje se neovlašteno umnožavanje ili prilagodba, djelomična ili u cijelosti, ovog dokumenta.
HU • Ennek a használati útmutatónak a tartalma és a benne szereplő képek kizárólag a STIGA SpA számára készültek és szerzői joggal védettek – tilos a dokumentum bármely részének vagy egészének engedély nélküli sokszorosítása és módosítása.
LT • Šio naudotojo vadovo turinys ir paveikslėliai skirti tik „STIGA SpA" ir yra saugomi autorių teisėmis – dokumentą atgaminti ar modifikuoti, visiškai arba iš dalies, yra draudžiama.
LV • Šīs lietotāja rokasgrāmatas saturs un attēli ir veidoti tikai STIGA SpA un ir aizsargāti ar autortiesībām. Jebkāda dokumenta vai tā daļas prettiesiska kopēšana vai pārveide ir stingri aizliegta.
MK • Содржината и сликите во Упатството за корисникот се подготвени исклучиво за STIGA SpA и се заштитени со авторски права – забрането е секое делумно или целосно неовластено репродуцирање или измена на документот.
NL • De inhoud en de afbeeldingen van deze gebruikshandleiding werden gerealiseerd voor rekening van STIGA SpA en zijn beschermd door het auteursrecht – Elke niet-geautoriseerde reproductie of wijziging, ook gedeeltelijke, van het document is verboden.
NO • Innholdet og bildene i denne brukerveiledningen er utført på oppdrag fra STIGA SpA og er beskyttet ved opphavsrett - Enhver gjengivelse eller endring, selv kun delvis, er forbudt.
PL • Treść oraz ilustracje zawarte w niniejszej instrukcji obsługi powstały na zlecenie spółki STIGA SpA i są chronione prawami autorskimi – Zabrania się wszelkiego kopiowania bądź modyfikowania, także częściowego, niniejszego dokumentu bez uzyskania stosownej zgody.
PT • As imagens e os conteúdos contidos no presente Manual do Utilizador foram expressamente criados para uso exclusivo da STIGA SpA, encontrando-se protegidos por direitos de autor. Qualquer tipo de reprodução ou alteração, parcial ou integral, não autorizadas deste Manual estão expressamente proibidas.
RO • Conținutul și imaginile din manualul de utilizare de față au fost realizate în numele STIGA SpA și sunt protejate de drepturi de autor – Este interzisă orice reproducere sau modificare chiar și parțială neautorizată a documentului.
RU • Тесты и изображения, содержащиеся в настоящем руководстве, были созданы в интересах STIGA SpA и защищены авторскими правами – Любое несанкционированное воспроизведение или изменение документа запрещено.
SK • Obsah a obrázky v tomto návode na používanie boli spracované menom spoločnosti STIGA SpA a sú chránené autorským právom – Reprodukcie či nepovolené pozmeňovanie tohto dokumentu, a to aj čiastočné, je zakázané.
SL • Vsebine in slike v tem uporabniškem priročniku so izdelane za podjetje STIGA SpA in so zaščitene z avtorskimi pravicami – vsakršno nepooblaščeno razmnoževanje ali spreminjanje dokumenta, v celoti ali delno, je prepovedano.
SR • Sadržaj i slike ovog priručnika za upotrebu su napravljeni u ime STIGA SpA i zaštićeni su autorskim pravima – Zabranjena je svaka potpuna ili delimična reprodukcija ili izmena dokumenta bez odobrenja.
SV • Innehållet och bilderna i denna användarhandbok har framställts för STIGA SpA och skyddas av upphovsrätt – all form av reproduktion eller ändring, även partiell, som inte auktoriserats är förbjuden.
TR • Bu Kullanıcı Kılavuzundaki içerik ve resimler açıkça STIGA SpA için üretilmiştir ve telif hakkı ile korunmaktadır – dokümanın izinsiz olarak tamamen ya da kısmen herhangi bir şekilde çoğaltılması ya da değiştirilmesi yasaktır.

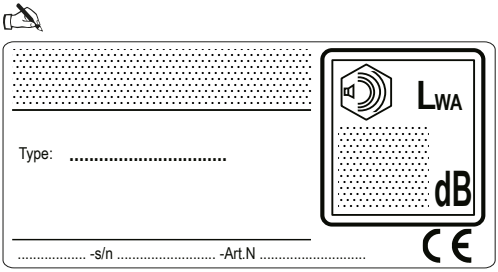

STIGA SpA
Via del Lavoro, 6
31033 Castelfranco Veneto (TV) ITALY