171501308/3 rev.1 03/2018

CS 48 Li 14
CS 48 Li 16

STIGA®

IT **Motosega a catena alimentata a batteria portatile**
MANUALE DI ISTRUZIONI

ATTENZIONE: prima di usare la macchina, leggere attentamente il presente libretto.

BG **Моторен верижен трион захранван с преносима акумулаторна батерия**
УПЪТВАНЕ ЗА УПОТРЕБА

ВНИМАНИЕ: преди да използвате машината прочетете внимателно настоящата книжка.

BS **Ručna lančana motorna pila na bateriju**
UPUTSTVO ZA UPOTREBU

PAŽNJA: prije nego što koristite ovu mašinu, pažljivo pročitajte priručnik s uputama.

CS **Přenosná akumulátorová řetězová motorová pila**
NÁVOD K POUŽITÍ

UPOZORNĚNÍ: před použitím stroje si pozorně přečtěte tento návod k použití.

DA **Bærbar batteridreven kædesav**
BRUGSANVISNING

ADVARSEL: læs instruktionsbogen omhyggeligt igennem, før du tager denne maskine i brug.

DE **Tragbare batteriebetriebene Kettensäge**
GEBRAUCHSANWEISUNG

ACHTUNG: vor inbetriebnahme des geräts die gebrauchsanleitung aufmerksam lesen.

EL **Φορητό αλυσοπρίονο μπαταρίας**
ΟΔΗΓΙΕΣ ΧΡΗΣΠΣ

ΠΡΟΣΟΧΗ: πριν χρησιμοποιησετε το μηχανημα, διαβαστε προσεκτικα το παρον εγχειριδιο.

EN **Portable battery powered chainsaw**
OPERATOR'S MANUAL

WARNING: read thoroughly the instruction booklet before using the machine.

ES **Motosierra de cadena alimentada por batería portátil**
MANUAL DE INSTRUCCIONES

ATENCIÓN: antes de utilizar la máquina, leer atentamente el presente manual.

ET **Kaasaskantav akutoitega kettsaag**
KASUTUSJUHEND

TÄHELEPANU: enne masina kasutamist lugeda tähelepanelikult antud kasutusjuhendit.

FI **Käsin kannateltava akkukäyttöinen moottorisaha**
KÄYTTÖOHJEET

VAROITUS: lue käyttöopas huolellisesti ennen koneen käyttöä.

FR **Scie à chaîne alimenté par batterie portative**
MANUEL D'UTILISATION

ATTENTION: lire attentivement le manuel avant d'utiliser cette machine.

HR **Prijenosna motorna lančana pila s baterijskim napajanjem**
PRIRUČNIK ZA UPORABU

POZOR: prije uporabe stroja, pažljivo pročitajte ovaj priručnik.

HU **Hordozható akkumulátoros láncfűrész**
HASZNÁLATI UTASÍTÁS

FIGYELEM! a gép használata előtt olvassa el figyelmesen a jelen kézikönyvet.

LT **Nešiojamas akumuliatorinis grandininis pjūklas**
NAUDOJIMO INSTRUKCIJOS

DĖMESIO: prieš naudojant įrenginį, atidžiai perskaityti šį naudotojo vadovą.

LV **Ar bateriju darbināms portatīvs ķēdes zāģis**
LIETOŠANAS INSTRUKCIJA

UZMANĪBU: pirms aparāta lietošanai rūpīgi izlasiet doto instrukciju.

MK **Моторна пила на батерии**
УПАТСТВА ЗА УПОТРЕБА

ВНИМАНИЕ: прочитајте го внимателно ова упатство пред да ја користите машината.

NL **Kettingzaag met accuvoeding**
GEBRUIKERSHANDLEIDING

LET OP: vooraleer de machine te gebruiken, dient men deze handleiding aandachtig te lezen.

NO **Bærbar batteridrevet kjedesag**
INSTRUKSJONSBOK

ADVARSEL: les denne bruksanvisningen nøye før du bruker maskinen.

PL **Przenośna pilarka łańcuchowa z zasilaniem akumulatorowym**
INSTRUKCJE OBSŁUGI

OSTRZEŻENIE: przed użyciem maszyny, należy uważnie przeczytać niniejszą instrukcję.

PT **Motosserra alimentada por bateria portátil**
MANUAL DE INSTRUÇÕES

ATENÇÃO: antes de usar a máquina, leia atentamente o presente manual.

RO **Ferăstrău cu lanț alimentat cu baterie portabilă**
MANUAL DE INSTRUCȚIUNI

ATENȚIE: înainte de a utiliza mașina, citiți cu atenție manualul de față.

RU **Портативная цепная пила с батарейным питанием**
РУКОВОДСТВО ПО ЭКСПЛУАТАЦИИ

ВНИМАНИЕ: прежде чем пользоваться оборудованием, внимательно прочтите зто руководство по зксплуатации.

SK **Prenosná akumulátorová reťazová motorová píla**
NÁVOD NA POUŽITIE

UPOZORNENIE: pred použitím stroja si pozorne prečítajte tento návod.

SL **Prenosna akumulatorska verižna žaga**
PRIROČNIK ZA UPORABO

POZOR: preden uporabite stroj, pazljivo preberite priročnik z navodili.

SR **Ručna lančana motorna testera na bateriju**
PRIRUČNIK SA UPUTSTVIMA

PAŽNJA: pre korišćenja mašine pažljivo pročitati ovaj priručnik.

SV **Batteridriven bärbar kedjesåg**
BRUKSANVISNING

VARNING: läs igenom hela detta häfte innan du använder maskinen.

TR **Batarya beslemeli taşınabilir zincirli testere**
KULLANIM KILAVUZU

DİKKAT: makıneyı kullanmadan önce talımatlar ıçeren kilavuzu dıkkatle okuyun.

ITALIANO - **Istruzioni Originali** ..... IT
БЪЛГАРСКИ - Инструкция за експлоатация ..... BG
BOSANSKI - Prijevod originalnih uputa ..... BS
ČESKY - Překlad původního návodu k používání ..... CS
DANSK - Oversættelse af den originale brugsanvisning ..... DA
DEUTSCH - Übersetzung der Originalbetriebsanleitung ..... DE
ΕΛΛΗΝΙΚΑ - Μεταφραση των πρωτοτυπων οδηγιων ..... EL
ENGLISH - Translation of the original instruction ..... EN
ESPAÑOL - Traducción del Manual Original ..... ES
EESTI - Algupärase kasutusjuhendi tõlge ..... ET
SUOMI - Alkuperäisten ohjeiden käännös ..... FI
FRANÇAIS - Traduction de la notice originale ..... FR
HRVATSKI - Prijevod originalnih uputa ..... HR
MAGYAR - Eredeti használati utasítás fordítása ..... HU
LIETUVIŠKAI - Originalių instrukcijų vertimas ..... LT
LATVIEŠU - Instrukciju tulkojums no oriģināl valodas LV
МАКЕДОНСКИ - Превод на оригиналните упатства ..... MK
NEDERLANDS - Vertaling van de oorspronkelijke gebruiksaanwijzing ..... NL
NORSK - Oversettelse av den originale bruksanvisningen ..... NO
POLSKI - Tłumaczenie instrukcji oryginalnej ..... PL
PORTUGUÊS - Tradução do manual original ..... PT
ROMÂN - Traducerea manualului fabricantului ..... RO
РУССКИЙ - Перевод оригинальных инструкций ..... RU
SLOVENSKY - Preklad pôvodného návodu na použitie ..... SK
SLOVENŠČINA - Prevod izvirnih navodil ..... SL
SRPSKI - Prevod originalnih uputstva ..... SR
SVENSKA - Översättning av bruksanvisning i original ..... SV
TÜRKÇE - Orijinal Talimatların Tercümesi ..... TR

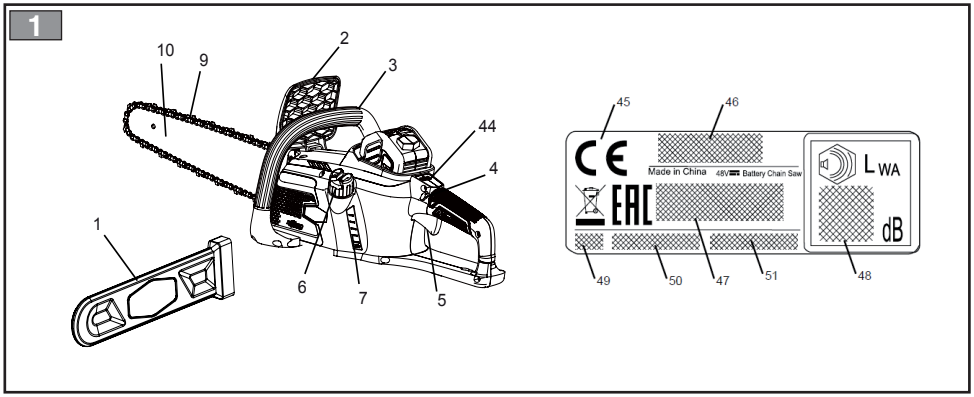
1
10
9
2
3
44
4
1
6
7
5
45
46
Made in China
48V Battery Chain Saw
LWA
dB
49
50
47
51
48

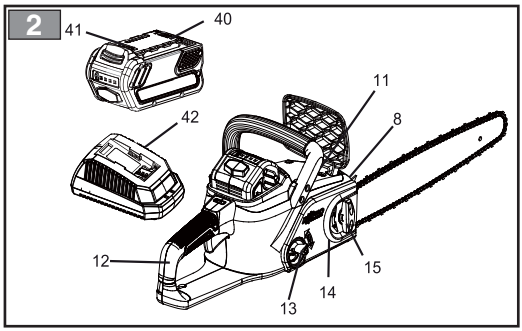
2
41
40
11
42
8
12
15
14
13

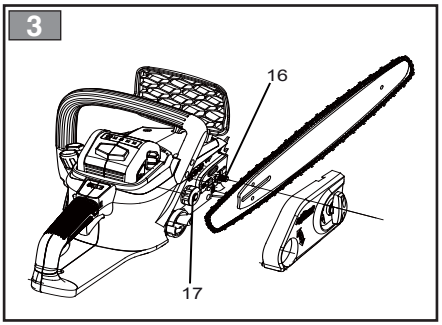
3
16
17

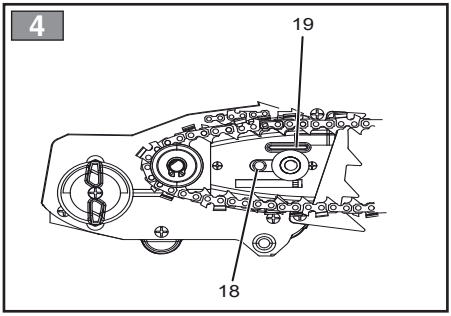
4
19
18

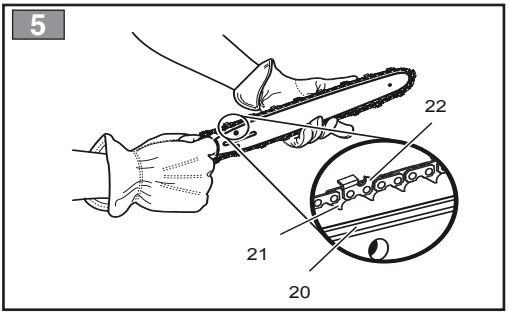
5
22
21
20

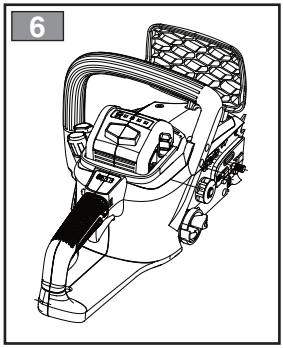
6

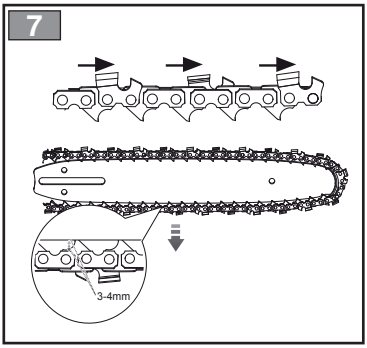
7
3-4mm

8

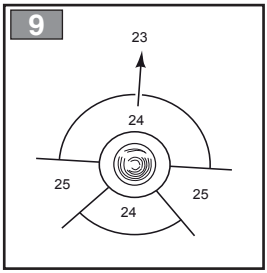
9
23
24
25
25
24

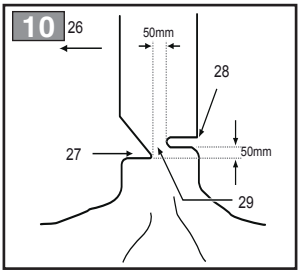
10
26
50mm
28
27
50mm
29

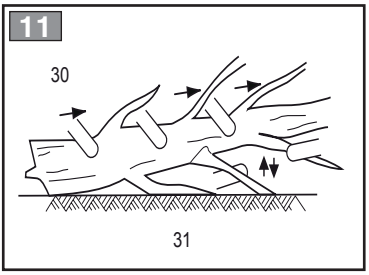
11
30
31

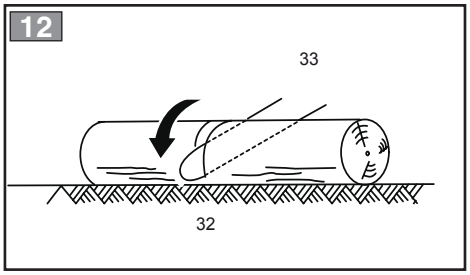
12
33
32

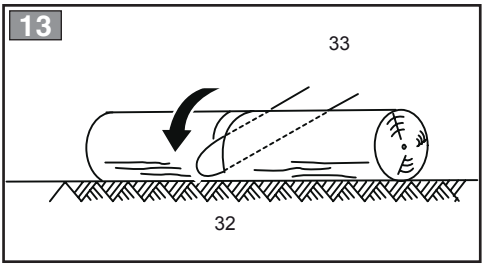
13
33
32

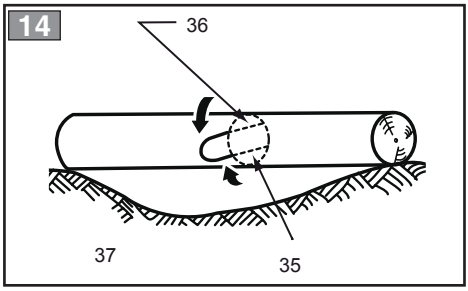
14
36
37
35

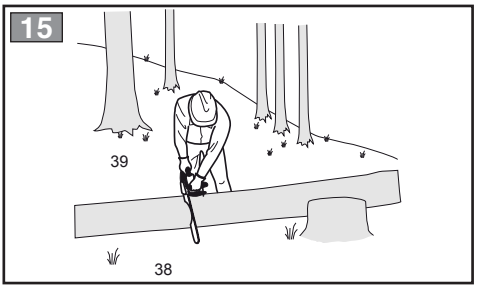
15
39
38

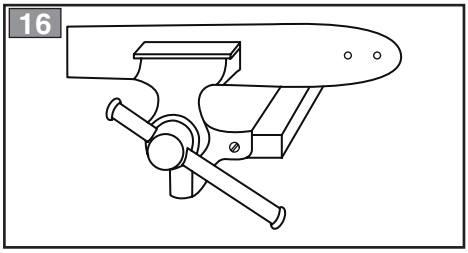
16

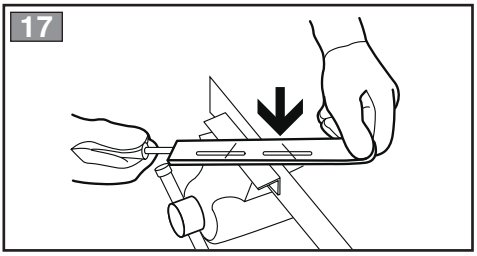
17

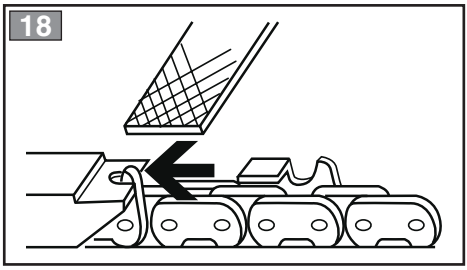
18

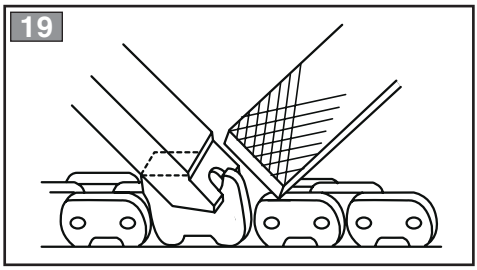
19

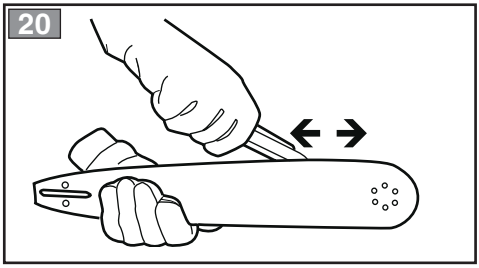
20

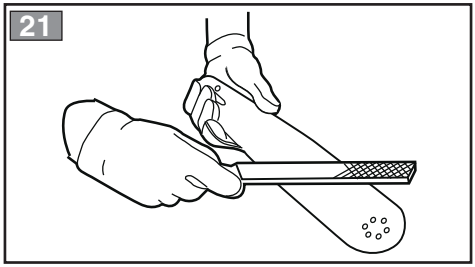
21

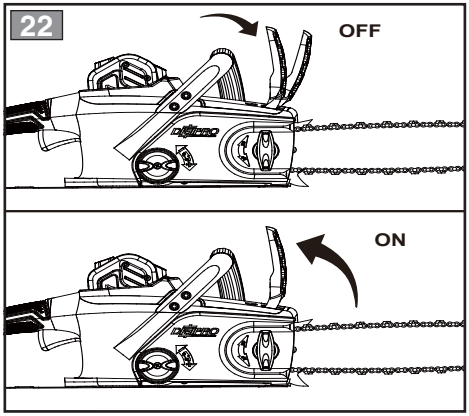
22
OFF
ON

[1]	DATI TECNICI	Tipo	CS 48 Li 14	CS 48 Li 16
		Modello	CS 48 Li 14	CS 48 Li 16
[2]	Tensione nominale	V/DC	43,2	43,2
[3]	Velocità senza carico	/min	11,2	11,2
[4]	Lunghezza barra di guida	mm	350	400
[5]	Peso con serbatoio vuoto, senza barra da taglio, catena e batteria:	kg	3,4	3,4
[6] [7]	Livello di pressione acustica misurato - Incertezza	dB(A) dB(A)	91 3	
[8] [7]	Livello di potenza acustica misurato - Incertezza	dB(A) dB(A)	99 3	
[9]	Livello di potenza acustica garantito	dB(A)	103	
[10] [7]	Livello di vibrazioni - Incertezza	m/s^2 m/s^2	2,6 1,5	
[11]	Gruppo batteria	mod	BT 48 Li 2.0 BT 48 Li 2.5 BT 48 Li 4.0 BT 48 Li 5.0	

[12]	catena	mod.	91PX0552X	90PX056X 91PX056X
[13]	barra	mod.	140SDEA041	160MLEA041 160SDEA041
La catena OREGON deve essere montata su barra OREGON:				

[1] **BG - ТЕХНИЧЕСКИ ДАННИ ; Вид ; модел**
[2] Номинален волтаж:
[3] Номинална скорост в ненатоварен режим
[4] Дължина на водещата шината
[5] Тегло с празен резервоар, без железопътен транспорт, моторен трион и батерията:
[6] Акумулаторен блок
[7] Акумулаторен блок
[8] Ґосачка
[9] Ниво на звуково налягане
[10] Несигурност на измерване
[13] комплект батерии
[12] верижен трион
[13] Водеща шина

Трионът на Oregon трябва да е снабден с шина на Oregon

[1] **BS - TEHNIČKI PODACI ; Tip ; Model**
[2] Nominalni napon
[3] Brzina bez opterećenja
[4] Dužina vodilice
[5] Težina sa prazan rezervoar, bez šine, lanca i baterije
[6] Razina zvučnog pritiska
[7] Nesigurnost mjerenja
[8] nivo zvuäni efekat mereno
[9] garantovana nivo zvuäni efekat
[10] nivo vibracija
[11] Baterija
[12] Mjerna nesigurnost
[12] Motorna pila
[13] Vodilica

Lanac Oregon mora se montirati na vodilicu Oregon.

[1] **CS - TECHNICKÉ PARAMETRY; Typ ; Model**
[2] Jmenovité napětí
[3] Rychlost naprázdno
[4] Délka vodící lišty
[5] Hmotnost s prázdnou nádrží, bez zábradlí, viděl řetěz a baterie
[6] Úroveň akustického tlaku
[7] Nepřesnost měření
[8] Zmierzony poziom natężenia hałasu
[9] Úroveň zaručeného akustického výkonu
[10] Úroveň vibrací
[11] Akumulátor
[12] řetězová pila
[13] Vodící lišta

Řetěz Oregon se musí upevňovat na lištu Oregon.

[1] **DA - TEKNISKE DATA; Type; Model**
[2] Nominel spænding
[3] Tomgangshastighed
[4] Sværdets længde
[5] Vægt med tom tank, uden skinne, savkæde og batteri
[6] Lydtryksniveau
[7] Usikkerhed ved målingen
[8] Lydeffektniveau
[9] Garanteret lydeffektniveau
[10] Vibrationsniveau
[11] batteripakke
[12] Motorsav
[13] Sværd

Oregons kæde skal monteres på Oregons sværd.

[1] **DE - TECHNISCHE DATEN; Typ; Modell**
[2] Nennspannung
[3] Nennleistung Leerlaufdrehzahl
[4] Länge der Führungsschiene
[5] Gewicht mit leerem Tank, ohne Schiene, Sägekette und Batterie
[6] Schalldruckpegel
[7] Messungenauigkeit
[8] Gemessener Schallleistungspegel
[9] Garantierter Schallleistungspegel
[10] Schwingungspegel
[11] Akku
[12] Kettensäge
[13] Führungsschiene

Die Oregon Kette muss an einer Oregon Schiene angebracht werden

[1] **EL - ΤΕΧΝΙΚΑ ΧΑΡΑΚΤΗΡΙΣΤΙΚΑ; Τύπος; μοντέλο**
[2] ΤΟνομαστική τάση
[3] Ταχύτητα χωρίς φορτίο
[4] ΚΜήκος λάμας οδηγού
[5] Βάρος με άδειο ντεπόζιτο, χωρίς σιδηροδρομικών, αλυσοπρίονο και μπαταρία
[6] Στάθμη ακουστικής πίεσης;
[7] Αβεβαιότητα μέτρησης
[8] στάθμη ηχητικής πίεσης μετράται
[9] στάθμη ηχητικής ισχύος που εγγυάται
[10] επίπεδο κραδασμών
[11] μπαταρία
[12] Αλυσοπρίονο
[13] Οδηγός λάμας

Η αλυσίδα Oregon θα πρέπει να συναρμολογείται στην λάμα Oregon.

[1] **EN - TECHNICAL DATA; Type; Model**
[2] Rated voltage
[3] No load speed
[4] Guide bar length
[5] Weight with empty tank, without rail, saw chain and battery
[6] Measuered sound pressure level
[7] Uncertainty
[8] Measuered sound power leve
[9] Guaranteed sound power level
[10] Vibration level
[11] Battery pack
[12] Chain
[13] Guide bar

Oregon's chain must be fitted with Oregon's bar.

[1] **ES - DATOS TÉCNICOS; Tipo; Modelo**
[2] Tensión nominal
[3] Velocidad nominal sin carga
[4] Longitud de la barra guía
[5] Peso con el depósito vacío, sin carril, cadena de la sierra y la batería
[6] Nivel de presión acústica
[7] Incertidumbre de medida
[8] Nivel de potencia acústica medido
[9] nivel de potencia acústica garantizado
[10] nivel de vibración
[11] paquete de baterías
[12] Sierra de cadena
[13] Barra guía

La cadena Oregon deberá estar equipada con la barra Oregon.

[1] **ET - TEHNILISED ANDMED; Tüüp; Mudelo**
[2] Nimivool
[3] Kiirus ilma koormuseta
[4] Juhtlati pikkus
[5] Kaal tühja paagi ilma raudtee-, saeketti ja aku
[6] Helirõhu tase
[7] Mõõtemääramatus
[8] Helivõimsuse tase
[9] Garanteeritud müravõimsuse tase
[10] Vibratsiooni koguväärtus ah
[11] Aku
[12] kettsaag
[13] Juhtlatt

Oregon'i kett peab sobima Oregon'i saelatile.

[1] FI - TEKNISET TIEDOT; Tyyppi; Malli
[2] Jänniteluokitus
[3] Luokiteltu kuormaton nopeus
[4] Terälevyn pituus
[5] Paino tyhjänä säiliöön, ilman rautatie-, näki ketjun ja akku
[6] Akustisen paineen taso
[7] Epätarkka mittaus
[8] Mält lydeffektnivå
[9] Taattu äänitehotaso
[10] Tärinätaso
[11] akku
[12] moottorisaha
[13] Terälevy

Oregon-ketjun kanssa on käytettävä Oregon-terälevyä.

[1] **FR - CARACTÉRISTIQUES TECHNIQUES; Type; Modèle**
[2] Tension de Service
[3] Vitesse de la chaîne
[4] Longueur du guide chaîne
[5] Poids avec réservoir vide, sans rail, la chaîne et la batterie a vu
[6] Niveau de pression acoustique
[7] Incertitude de la mesure
[8] Niveau de puissance acoustique
[9] Niveau de puissance acoustique garanti
[10] Niveau de vibrations
[11] batterie
[12] Tronçonneuse
[13] Guide-chaîne

Les chaînes Oregon doivent être montées sur des guide-chaînes Oregon.

[1] **HR - TEHNIČKI PODACI; Tip; Model**
[2] Nazivni napon
[3] Nazivna brzina bez opterećenja
[4] Duljina vodilice lanca
[5] Težina sa praznim spremnikom, bez željeznicom, vidio lanac i baterije
[6] Razina zvučnog tlaka
[7] Mjerna nesigurnost
[8] Razina akustične snage
[9] Zajamčena razina zvučne snage
[10] Razina vibracija
[11] baterija
[12] lančana pila
[13] Vodilica lanca

Oregon pila mora biti ošremljena s Oregon vodilicom lanca.

[1] **HU - MŰSZAKI ADATOK; Típus; Modell**
[2] Névleges feszültség
[3] Névleges üresjárati sebesség
[4] Láncvezető hossza
[5] Súly üres tank, anélkül, vasúti, látta lánc és akkumulátor
[6] Hangnyomásszint
[7] Mérési bizonytalanság
[8] Hangteljesítmény szintje
[9] Garantált zajteljesítmény szint
[10] Vibrációszint
[11] akkumulátor
[12] láncfűrész
[13] Láncvezető

Az Oregon láncot Oregon láncvezetővel kell felszerelni

[1] **LT - TECHNINIAI DUOMENYS; Tipas; Modelis**
[2] Nominali įtampa
[3] Nominalus greitis be apkrovimo
[4] Kreipiamosios juostos ilgis
[5] Svoris su tuščiu baku, be bėgių, pamačiau grandinę ir akumuliatoriaus
[6] Akustinio slėgio lygis
[7] Matavimo paklaida
[8] Triukšmo lygis
[9] Garantuotas akustinės galios lygis
[10] Vibracijų lygis
[11] baterija
[12] Grandininis pjūklas
[13] Kreipiamoji pjovimo juosta

“Oregon“ juosta grandinę reikia sumontuoti su „Oregon“.

[1] **LV - TEHNISKIE DATI; Tips; Modelis**
[2] Nominālais spriegums
[3] Nominālais tukšgaitas ātrums
[4] Vadošā stieņa garums
[5] Svars ar tukšu tvertni, bez sliedēm, ieraudzīja ķēdi un akumulatoru
[6] Skaņas spiediena līmenis
[7] Mērījumu kļūda
[8] Skaņas jaudas līmenis
[9] Garantējamais skaņas intensitātes līmenis
[10] Vibrāciju līmenis
[11] akumulators
[12] ķēdes zāģis
[13] Vadošais stienis

Oregon ķēde jāaprīko ar Oregon stieni.

[1] **MK - ТЕХНИЧКИ ПОДАТОЦИ; Тип; модел**
[2] Напон
[3] Брзина без оптеретување
[4] Должина на насочувачот
[5] Тежина со празен резервоар, без железница, видов синџир и батерија
[6] Ниво на акустичен притисок
[7] Отстапување од мерењата
[8] Звучна моќност
[9] Гарантирано ниво на акустична моќност
[10] Ниво на вибрации
[11] батерии
[12] Пила
[13] Насочувач

Пилата Орегон мора да поседува и Орегон насочувач.

[1] **NL - TECHNISCHE GEGEVENS; Type; Model**
[2] Maximale spanning
[3] Maximale onbelaste snelheid
[4] Lengte kettinggeleider
[5] Gewicht met lege tank, zonder spoor, zag keten en de batterij
[6] Niveau geluidsdruk
[7] Meetonzekerheid
[8] Geluidskrachtniveau
[9] Gegarandeerd niveau geluidsdruk
[10] Niveau trillingen
[11] accupack
[12] kettingzaag
[13] Kettinggeleider

Een Oregon ketting moet met een Oregon zwaard zijn uitgerust.

[1] **NO - TEKNISKE DATA; Type; Modell**
[2] Nominell spenning
[3] Nominell hastighet uten belastning
[4] Sverdlengde
[5] Vekt med tom tank, uten jernbane, sagkjede og batteri
[6] Lydtrykknivå
[7] Måleusikkerhet
[8] Mitattu äänenteho
[9] Garantert lydeffekt
[10] Vibrasjonsnivå
[11] batteripakke
[12] kjedesag
[13] Sverd

Oregon-kjede må monteres på Oregon-sverd.

[1] **PL - DANE TECHNICZNE; Typ; Model**
[2] Napięcie znamionowe
[3] Prędkość bez obciążenia
[4] Zatrzymanie łańcucha
[5] Waga z pustym zbiornikiem, bez cięcia bar, łańcuch i baterii
[6] Poziom ciśnienia akustycznego
[7] Błąd pomiaru
[8] Nivelul măsurat al puterii acustice
[9] Gwarantowany poziom mocy akustycznej
[10] Poziom drgań
[11] paczka baterii
[12] Bezprzewodowa piła
[13] Prowadnica

Łańcuch Oregon musi być zamocowany na prowadnicy Oregon.

[1] **PT - DADOS TÉCNICOS; Tipo; Modelo**
[2] Tensão nominal
[3] Velocidade máxima sem carga
[4] Comprimento da lâmina-guia
[5] Peso com tanque vazio, sem cortar bar, cadeia e bateria
[6] Nível de pressão acústica
[7] Incerteza de medição
[8] Nível de potência acústica
[9] Nível de potência acústica garantido
[10] Nível de vibrações
[11] Grupo bateria
[12] cadeia
[13] Barra guia

A corrente Oregon deve ser instalada com a lâmina Oregon.

[1] **RO - DATE TEHNICE; Tip; Model**
[2] Tensiunea nominală
[3] Turație la mers în gol nominală
[4] Lungimea lamei de ghidare
[5] Greutate cu rezervorul gol, fara decupare bar, lanț și baterie
[6] Nivel de presiune acustică
[7] Nesiguranță în măsurare
[8] Nivel de putere sonoră
[9] Nivel de putere acustică garantat
[10] Nivel de vibrații
[11] Grupul acumulator
[12] Ferăstrău cu lant
[13] Lamă de ghidare

Lanțul Oregon trebuie să fie montat pe o lamă Oregon.

[1] **RU - ТЕХНИЧЕСКИЕ ХАРАКТЕРИСТИКИ; Тип; модель**
[2] Номинальное напряжение
[3] Скорость без нагрузки
[4] Длина пильной шины
[5] Вес с пустым баком, без резки бар, цепь и батарею
[6] Уровень звукового давления
[7] Неточность измерений
[8] Уровень звуковой мощности
[9] Гарантируемый уровень акустической мощности
[10] Уровень вибрации
[11] аккумулятор
[12] цепная пила
[13] Пильная шина

Цепь компании Oregon должна подходить к шине
Oregon.

[1] **SK - TECHNICKÉ PARAMETRE; Typ; Model**
[2] Menovité napätie
[3] Menovitá rýchlosť naprázdno
[4] Dĺžka vodiacej lišty
[5] Hmotnosť s prázdnou nádržou, bez rezania bar, reťaz a batérie
[6] Úroveň akustického tlaku
[7] Nepresnosť merania
[8] Hladina akustického výkonu
[9] Úroveň zaručeného akustického výkonu
[10] Kosačka
[11] Úroveň vibrácií
[12] reťazová píla
[13] Vodiaca lišta

Reťaze Oregon sa musia montovať s lištou Oregon

[1] **SL - TEHNIČNI PODATKI; Tip; Model**
[2] Nazivna napetost
[3] Ocenjena hitrost brez obremenitve
[4] Dolžina meča žage
[5] Teža s praznim rezervoarjem, brez rezanja bar, verige in baterije
[6] Raven zvočnega tlaka
[7] Merilna negotovost
[8] Izmērītais skaņas intensitātes līmenis
[9] Zajamčena raven zvočne moči
[10] Kosilnica
[11] baterija
[12] verižna žaga
[13] Meč žage

Oregon žage morajo biti opremljene z Oregon mečem

[1] **SR - TEHNIČKI PODACI; Vrsta; модел**
[2] Nominalni napon
[3] Brzina bez opterećenja
[4] Dužina mača
[5] Teža s praznim rezervoarjem, brez rezanja bar, verige in baterije
[6] Nivo zvučnog pritiska
[7] Nesigurnost merenja
[8] Nivo zvučne snage
[9] Garantovani nivo zvučne snage
[10] Nivo vibracija
[11] Akumulatorska baterija
[12] Motorna testera
[13] Mač

Na mač Oregon se mora postaviti lanac Oregon.

[1] **SV - TEKNISKA SPECIFIKATIONER; Typ; Modell**
[2] Spänning
[3] Hastighet utan belastning
[4] Svärdlängd
[5] Vikt med tom tank, utan att skära svärd, kedja och batteri
[6] Ljudtrycksnivå
[7] Tvivel med mått
[8] Ljudeffektnivå
[9] Garanterad ljudeffektnivå
[10] Vibrationsnivå
[11] Batterigrupp
[12] motorsåg
[13] Svärd

Kedjor från Oregon måste användas med svärd från Oregon.

[1] **TR - TEKNİK VERİLER; Tip; Model**
[2] Besleme gerilimi ve frekansı
[3] Yüksüz hız; Maks. /dak
[4] Kesici baş; Çalı budama makinesi kesme teli /bıçak
[5] Bar, zincir ve pili kesmeden boş tank ile Ağırlık,
[6] ses basınç seviyesi
[7] ölçüm belirsizliği
[8] Akustik güç seviyesi
[9] Garanti edilen ses gücü seviyesi
[10] Titreşim seviyesi
[11] Batarya grubu
[12] Elektrikli testere
[13] Kılavuz çubuk

Oregon zincir Oregon çubuk üzerine monte edilmelidir.

ATTENTION: LIRE ATTENTIVEMENT LE MANUEL AVANT D'UTILISER CETTE MACHINE. Conserver pour toute consultation future.

SOMMAIRE

1. CONSIGNES GÉNÉRALES DE SÉCURITÉ. 1
2. SYMBOLES 5
3. DESCRIPTION 5
4. MONTAGE 6
5. OPERATION 6
6. ENTRETIEN 9
7. STOCKAGE 10
8. MISE AU REBUT 11
9. GUIDE DE DEPANNAGE 11

Votre produit a été conçu et fabriqué selon les hauts standards en matière de fiabilité, de facilité d'utilisation et de sécurité. Si vous en prenez soin, vous pourrez l'utiliser sans problèmes durant des années.

À utiliser uniquement avec des batteries 43.2V 4Ah (146 Wh)

1. CONSIGNES GÉNÉRALES DE SÉCURITÉ

⚠ ***Lisez toutes les consignes de sécurité et toutes les instructions. Le non respect de ces consignes et instructions est susceptible d'entraîner un choc électrique, un incendie et de graves blessures.***

UTILISATION PRÉVUE

- Cette tronçonneuse est destinée à la coupe des branches, troncs, bûches, et poutres d'un diamètre déterminé par la longueur de coupe du guide chaîne. Il n'est autorisé de l'utiliser que pour couper du bois. Elle ne doit être utilisée qu'à l'extérieur, par un adulte. N'utilisez pas cette tronçonneuse pour un usage autre que ceux listés ci-dessus

Typologie d'utilisateur: Cette machine est destinée à être utilisée par des particuliers, à savoir des opérateurs non professionnels. Cette machine est destinée à un «usage récréatif»."

UTILISATION NON PRÉVUE :

- Cette tronçonneuse ne doit pas être utilisée de façon professionnelle pour l'abattage et l'élagage des arbres. Elle ne doit pas être utilisée par des enfants ou par des personnes ne portant pas des équipements et vêtements de sécurité.

RISQUES RÉSIDUELS:

Même si l'appareil est utilisé dans les limites de son domaine d'application, il persiste des risques inévitables. Selon le type de fabrication de l'appareil, les risques suivants sont à prendre en compte

- Contact avec les dents exposées de la chaîne de la tronçonneuse (risque de coupure)
- Contact avec la chaîne en rotation de la tronçonneuse (risque de coupure)
- Mouvement soudain et inattendu du guide-chaîne (risque de coupure)

- Projection d'éléments en provenance de la chaîne de la tronçonneuse (risques de coupure / injection)
- Projection d'éléments en provenance de la pièce coupée
- Inhalation de particules en provenance de la pièce coupée
- Mise en contact de la peau avec l'huile
- Perte d'audition, si aucune protection auditive adaptée n'est utilisée au cours du travail.
- Conservez toutes les consignes ainsi que le manuel d'utilisation pour vous-y reporter dans le futur. Le terme "outil électrique" dans les avertissements se rapporte à votre outil électrique alimenté par le secteur (à fil) ou par batterie (sans fil).

SÉCURITÉ DE L'ENVIRONNEMENT DE TRAVAIL

- Gardez l'espace de travail dégagé et bien éclairé. Les espaces de travail encombrés ou mal éclairés sont propices aux accidents.
- N'utilisez pas d'outil électrique en atmosphère explosive, comme en présence de liquides inflammables, de gaz ou de poussières. Les outils électriques produisent des étincelles susceptibles d'enflammer poussières et vapeurs.
- Gardez les enfants et les spectateurs à distance lorsque vous utilisez un outil électrique. Les distractions peuvent vous faire perdre le contrôle.

SÉCURITÉ ÉLECTRIQUE

- Evitez tout contact avec des surfaces mises à la terre ou à la masse, telles que des tuyaux, radiateurs, cuisinières et réfrigérateurs. Les risques de chocs électriques augmentent si une partie de votre corps est en contact avec des surfaces mises à la terre ou à la masse.
- N'exposez pas les outils électriques à la pluie ou l'humidité. Les risques de chocs électriques augmentent si de l'eau pénètre dans un outil électrique...

SÉCURITÉ PERSONNELLE

- Restez vigilant, regardez ce que vous faites et faites preuve de bon sens lorsque vous utilisez un outil électrique. N'utilisez pas d'outil électrique si vous êtes fatigué ou sous l'influence de l'alcool, de drogues ou de médicaments. Un moment d'inattention lors de l'utilisation d'un outil électrique suffit à provoquer de graves blessures.
- Utilisez des équipements de protection individuelle. Portez toujours une protection oculaire. Des équipements de protections tels qu'un masque anti-poussières, des chaussures de sécurité antidérapantes, ou une protection auditive dans les conditions appropriées réduit le risque de blessures.
- Prévenez les mises en marche accidentellesAssurez-vous que l'interrupteur est en position «arrêt» avant la connexion au secteur et/ou l'insertion de la batterie, ainsi qu'avant de saisir ou de transporter l'outil. Le transport d'un outil électrique avec votre doigt sur l'interrupteur ou la mise sous tension d'un outil dont l'interrupteur est en position «marche» est propice aux accidents.
- Retirez toute clé de serrage ou tout outil de réglage avant de mettre l'outil en marche. Une clé ou un outil laissé sur une partie tournante d'un outil électrique est susceptible d'entraîner des blessures.
- Ne travaillez pas en extension. Gardez un bon appui et un bon équilibre en toute circonstance. Vous contrôlerez ainsi mieux l'outil électrique en cas d'imprévu.
- Choisissez une tenue adaptée à votre travail. Ne portez pas de vêtements ou de bijoux amples. Maintenez vos cheveux, vos vêtements et vos gants éloignés des parties en mouvement. Les vêtements et bijoux amples ainsi que les cheveux longs sont susceptibles d'être happés par les parties en mouvement.
- Si un outil est prévu pour être relié à un dispositif d'extraction et de collecte des poussières, assurez-vous que ce dispositif soit installé et utilisé de façon correcte. L'utilisation d'un dispositif de collecte des poussières réduit les risques associés aux poussières.

UTILISATION ET ENTRETIEN DES OUTILS ÉLECTRIQUES

- Ne forcez pas sur un outil électrique. Utilisez un outil électrique adapté au travail à effectuer. Un outil électrique adapté, utilisé dans les limites de ses capacités, effectuera un meilleur travail dans de meilleures conditions de sécurité.
- N'utilisez pas un outil électrique dont l'interrupteur marche/arrêt ne fonctionne pas ou mal. Tout outil électrique qui ne peut pas être contrôlé par son interrupteur est dangereux et doit être réparé.
- Débranchez la fiche secteur d'un outil électrique de la source d'alimentation avant d'effectuer tout réglage, tout changement d'accessoire, et avant de le ranger. De telles mesures préventives de sécurité réduisent les risques de mettre accidentellement en marche l'outil électrique.
- Rangez les outils électriques inutilisés hors de portée des enfants et ne laissez pas les personnes non familiarisées avec l'outil

électrique ou avec ces instructions s'en servir. Les outils électriques sont dangereux entre des mains non expérimentées. Entretenez les outils électriques. Vérifiez que les pièces en mouvement sont bien alignées et non déformées, qu'aucune pièce n'est cassée ou mal montée, et qu'aucun autre problème n'est susceptible d'affecter le bon fonctionnement de l'appareil. En cas de dommage, faites réparer l'outil avant de l'utiliser. Beaucoup d'accidents sont dus à des outils électriques mal entretenus.
- Gardez les outils coupants propres et affûtés. Les outils coupants bien entretenus et bien affûtés sont moins susceptibles de se déformer et sont plus faciles à contrôler.
- Utilisez l'outil électrique, ses accessoires, les forets et embouts, etc. en respectant les instructions et les conditions particulières d'utilisation du type d'outil électrique, en prenant en compte les conditions de travail et le travail à effectuer. L'utilisation détournée d'un outil électrique entraîne des situations dangereuses.

UTILISATION ET ENTRETIEN DES OUTILS ALIMENTÉS PAR BATTERIE
- Assurez-vous que l'interrupteur est en position "arrêt" ou verrouillé avant d'insérer la batterie. L'insertion d'une batterie dans un outil en position marche peut provoquer des accidents.
- Ne rechargez la batterie de votre outil qu'avec le chargeur indiqué par le fabricant. Un chargeur adapté à un certain type de batterie peut déclencher un incendie s'il est utilisé avec un autre type de batterie.
- Seul un type de batterie spécifique doit être utilisé avec un outil sans fil. L'utilisation de toute autre batterie peut provoquer un incendie.
- Lorsque la batterie n'est pas utilisée, maintenezla éloignée des objets métalliques tels que des trombones, pièces de monnaie, clés, vis, clous ou tout autre objet susceptible de connecter les contacts entre eux, ce qui peut provoquer des brûlures ou des incendies. Le court-circuitage des contacts de la batterie peut provoquer des brûlures ou des incendies.
- Évitez tout contact avec le liquide de batterie en cas de fuite de la batterie due à une utilisation abusive. Si cela se produit, rincez abondamment la zone touchée à l'eau claire. Si vos yeux sont atteints, consultez également un médecin. Le liquide projeté d'une batterie peut provoquer des irritations ou des brûlures..

RÉPARATIONS
- Faites réparer votre outil électrique par un réparateur qualifié n'utilisant que des pièces détachées d'origine. Vous maintiendrez ainsi la sécurité d'utilisation de votre outil électrique. L'entretien nécessite beaucoup de soin et une bonne connaissance de l'outil : il doit être effectué par un technicien qualifié. Pour les réparations, nous vous conseillons d'apporter votre outil au centre service agrée le plus proche de chez vous. Seules des pièces de rechange d'origine doivent être utilisées en cas de remplacement.

CONSIGNES DE SÉCURITÉ SPÉCIFIQUES AUX TRONÇONNEUSES
- Ne maintenez l'outil électrique que par ses surfaces de préhension isolées, car sa chaîne est susceptible d'entrer en contact avec des câbles électriques cachés. Une chaîne de tronçonneuse qui entrerait en contact avec un câble "sous tension" pourrait véhiculer cette tension électrique vers les parties métalliques de l'outil et exposer l'opérateur à une décharge électrique.
- Eloignez toutes les parties du corps de la chaîne de la tronçonneuse lorsque celle-ci est en fonctionnement. Avant de démarrer la tronçonneuse, assurez-vous que la chaîne n'est en contact avec aucun autre élément. Un moment d'inattention lors de l'utilisation d'une tronçonneuse suffit pour que vos vêtements soient happés par la chaîne ou que celle-ci entre en contact avec votre corps.
- Tenez toujours la tronçonneuse avec la main droite sur la poignée arrière et la main gauche sur la poignée avant. Le maintien de la tronçonneuse avec les mains croisées augmente le risque de blessures et doit être proscrit.
- Portez une protection oculaire et auditive. Le port d'équipements de protection supplémentaires pour la tête, les mains, les jambes et les pieds est recommandé. Le port d'un équipement vestimentaire adapté réduira le risque de blessures dues à la projection de débris et au contact accidentel avec la chaîne. N'utilisez pas de tronçonneuse dans un arbre. L'utilisation d'une tronçonneuse en hauteur dans un arbre peut entraîner des blessures.
- Ayez toujours un bon appui et n'utilisez la tronçonneuse qu'en vous tenant debout sur une surface sûre, plane et horizontale. Les surfaces glissantes ou instables telles qu'une échelle peuvent entraîner une perte d'équilibre ou de contrôle de la tronçonneuse.
- Lorsque vous coupez une branche sous tension, méfiez-vous de l'effet de détente. Lorsque la tension des fibres du bois est libérée, la branche sous

tension est susceptible de fouetter l'opérateur et/ou d'entraîner une perte de contrôle de la tronçonneuse.
- Soyez particulièrement attentif lors de la coupe de broussailles ou de jeunes plants. Les petits éléments pourraient s'accrocher à la chaîne et venir vous fouetter ou vous faire perdre l'équilibre.
- Transportez la tronçonneuse par sa poignée avant, tronçonneuse arrêtée et éloignée de votre corps. Mettez toujours le fourreau de protection de la chaîne en place sur le guide-chaîne lorsque vous transportez la tronçonneuse ou avant de la ranger. Une manipulation appropriée de la tronçonneuse réduira les risques de contact accidentel avec la chaîne en mouvement.
- Suivez les instructions du manuel d'utilisation pour la lubrification, la tension de la chaîne et le changement d'accessoires. Une chaîne mal tendue ou mal lubrifiée peut entraîner sa rupture et augmenter les risques de rebond.
- Gardez les poignées sèches, propres et exemptes d'huile et de graisses. Des poignées grasses ou huileuses sont glissantes et entraînent une perte de contrôle.
- Ne coupez que du bois. N'utilisez pas la tronçonneuse de façon détournée. Par exemple: n'utilisez pas la tronçonneuse pour couper du plastique, de la maçonnerie, ou des matériaux de construction autres que le bois. L'utilisation de la tronçonneuse pour d'autres utilisations que celles prévues est susceptible d'entraîner des situations dangereuses.

CAUSES ET PRÉVENTION DE L'EFFET DE REBOND :
- Un rebond peut se produire lorsque l'extrémité du guide entre en contact avec un objet ou lorsque le bois se resserre et pince la chaîne à l'intérieur de la coupe. Dans certains cas, un contact avec l'extrémité du guide peut provoquer une soudaine réaction de recul, projetant le guide vers le haut et l'arrière en direction de l'opérateur.
- Le pincement de la chaîne le long du guide-chaîne peut rapidement projeter le guide-chaîne en direction de l'opérateur. L'une comme l'autre de ces réactions peut vous amener à perdre le contrôle de la tronçonneuse et causer de graves blessures. Ne comptez pas uniquement sur les dispositifs de sécurité de la tronçonneuse.
- En tant qu'utilisateur d'une tronçonneuse, il vous incombe de mettre en œuvre certaines précautions de sécurité vous permettant d'effectuer vos travaux de coupe sans provoquer ni accident ni blessure.
- Le rebond est le résultat d'une mauvaise utilisation de la tronçonneuse et/ou de mauvaises procédures ou conditions d'utilisation et peut être évité en prenant les précautions adéquates suivantes :
- Maintenez fermement la tronçonneuse, vos pouces et vos doigts enserrant les poignées, les deux mains sur la tronçonneuse, et positionnez votre corps et vos bras de façon à pouvoir résister aux forces dues aux rebonds. Les forces de rebond peuvent être contrôlées par l'opérateur, à condition que des précautions appropriées soient prises. Ne lâchez pas la tronçonneuse.
- Ne travaillez pas en extension et ne coupez pas au dessus du niveau de vos épaules. Vous éviterez ainsi plus facilement les mises en contact accidentelles de l'extrémité de la chaîne avec d'autres éléments et vous contrôlerez mieux la tronçonneuse en cas d'imprévu.
- N'utilisez que les guides-chaîne et les chaînes spécifiés par le fabricant. Des guides-chaîne et des chaînes de rechange inappropriés peuvent entraîner une rupture de la chaîne et/ou des rebonds.
- Suivez les instructions du fabricant pour l'affûtage et l'entretien de la chaîne de la tronçonneuse. La diminution de la hauteur du limiteur d'épaisseur de copeau peut augmenter le risque de rebond.

AVERTISSEMENTS SUPPLÉMENTAIRES

Il a été reporté que les vibrations engendrées par les outils à main peuvent contribuer à l'apparition d'un état appelé le Syndrome de Raynaud chez certaines personnes. Les symptômes peuvent comprendre des fourmillements, un engourdissement et un blanchiment des doigts, généralement par temps froid. Des facteurs héréditaires, l'exposition au froid et à l'humidité, le régime alimentaire, le tabagisme et les habitudes de travail peuvent contribuer au développement de ces symptômes. Certaines mesures peuvent être prises par l'utilisateur pour aider à réduire les effets des vibrations:
- Gardez votre corps au chaud par temps froid. Lorsque vous utilisez l'appareil, portez des gants afin de garder vos mains et vos poignets au chaud. Le temps froid est considéré comme un facteur contribuant très largement à l'apparition du Syndrome de Raynaud.
- Après chaque session de travail, pratiquez des exercices qui favorisent la circulation sanguine.
- Faites des pauses fréquentes. Limitez la quantité d'exposition journalière.considéré comme un facteur contribuant très largement à l'apparition du Syndrome de Raynaud.
- La capacité de coupe recommandée de cette tronçonneuse est de 153mm (6") au maximum afin de prolonger la vie de l'outil

et de permettre une utilisation plus sure. La coupe de bûches d'un diamètre supérieur à celui-ci entraînera une usure prématurée de votre outil. Des bûches d'un diamètre maximal supérieur à 229mm (9") peuvent être coupées, mais cela doit être fait de façon exceptionnelle et avec précaution.

- La capacité de coupe recommandée de cette tronçonneuse est de 153mm (6") et moins afin de prolonger sa durée de vie et de permettre une meilleure sécurité d'utilisation. La coupe de bûches d'un diamètre supérieur à celui-ci entraînera une usure prématurée de votre outil. Il est possible de couper des bûches d'un diamètre maximal de 229mm (9"), mais ne le faites que rarement et en redoublant de précautions.
- La griffe d'abattage entièrement dentée est destiné à faciliter la coupe. Lorsqu'elle entre en contact avec force avec la bûche pendant la coupe, elle procure un point d'appui plus stable.
- Toute tronçonneuse est potentiellement mortelle en cas d'utilisation inappropriée. Il est fortement recommandé de vous faire expliquer l'utilisation et les précautions de sécurité de cet outil par un professionnel.

- **Recommandations pour les débutants**

Avant d'effectuer pour la première fois un travail d'abattage ou d'ébranchage, il convient de :

– avoir suivi un apprentissage spécifique sur l'utilisation de ce type d'outillage;
– avoir lu soigneusement les avertissements de sécurité et le mode d'emploi contenus dans le présent manuel;
– s'exercer sur des troncs par terre ou bien fixés sur des chevalets de façon à se familiariser avec cette machine et avec les techniques de coupe qui conviennent le mieux.

CONSERVEZ CES CONSIGNES. CONSULTEZ-LES RÉGULIÈREMENT ET EXPLIQUEZ-LES À TOUTE PERSONNE SUSCEPTIBLE D'UTILISER CET OUTIL. SI VOUS PRÊTEZ CET OUTIL, PRÊTEZ EGALEMENT CE MANUEL D'UTILISATION.

2. SYMBOLES

Certains des symboles suivants peuvent figurer sur votre machine. Etudiez-les et apprenez leur signification afin d'utiliser cet outil en toute sécurité.

SYMBOLE	DESIGNATION / SIGNIFICATION
V	Tension
W	Watt - Puissance
⎓	Courant continu - Type ou caractéristiques du courant
	Précautions impliquant votre sécurité.
	Lisez le manuel d'utilisation et respectez toutes les consignes de sécurité et les avertissements.
	Portez des lunettes de protection et des protections auditives lorsque vous utilisez cet outil.
	Ne pas exposer à la pluie ni utiliser en un lieu humide.
	Maintenez la tronçonneuse des deux mains
	Prenez garde à l'effet de rebond

Les signaux et significations suivants sont destinés à indiquer le niveau de risque associé à cette machine.

DANGER: Imminence d'un danger qui, si l'on n'y prend garde, peut entraîner la mort ou de graves blessures.

AVERTISSEMENT Situation potentiellement dangereuse qui, si l'on n'y prend garde, peut entraîner la mort ou des blessures graves.

MISE EN GARDE!Situation potentiellement dangereuse qui, si l'on n'y prend garde, peut entraîner des blessures moyennes ou légères

MISE EN GARDE (Sans symbole d'alerte de sécurité) Indique une situation pouvant entraîner des dommages matériels..

3. DESCRIPTION

1. Fourreau de guide-chaîne
2. Protection de poignée avant / frein de chaîne
3. Poignée avant
4. Bouton de verrouillage de sécurité
5. Gâchette-interrupteur
6. Bouchon de réservoir d'huile
7. Jauge de niveau d'huile

8. Griffe d'abattage
9. Tronçonneuse
10. Guide-chaîne
11. NUTS
12. Poignée arrière
13. Bouton de réglage de la tension de la chaîne
14. Carter de pignon
15. Bouton de serrage du carter de pignon
16. Boulon de tension de chaîne
17. Pignon
18. Guide de guide-chaîne
19. Sortie d'huile
20. Sillon du guide-chaîne
21. Maillons d'entraînement de la chaîne
22. Gouge
23. Direction d'abattage
24. Zone de danger
25. Zone de repli
26. Direction de chute
27. Entaille
28. Trait d'abattage
29. Charnière
30. Coupe d'ébranchage
31. Soulevez le travail du sol, laissez des branches
32. de soutien en place jusqu'à ce que le tronçon soit coupé.
32. Tronçon soutenu sur toute sa longueur
33. Coupez à partir du dessus (coupe supérieure) pour éviter de couper de la terre
34. Tronçon supporté à une extrémité.
35. Coupe inférieure
36. Coupe supérieure
37. Tronçon supporté à ses deux extrémités.
38. Coupe d'un tronçon
39. Tenez-vous en amont lors de la coupe car le tronçon est susceptible de rouler.
40. Batterie
41. Bouton de verrouillage de la batterie
42. Chargeur
43. Cordon de charge
44. Interrupteur marche/arrêt
45. Marque de conformité CE
46. Nom et adresse du fabricant
47. Modèle de référence du fabricant
48. Niveau de puissance acoustique garanti
49. Année de construction
50. Numéro de série
51. Code Article

Remarques concernant les caractéristiques ***:***
La valeur déclarée de vibration a été mesurée à l'aide d'une méthode de test standard permettant de comparer un outil avec un autre. La valeur déclarée de vibration peut être utilisée en tant qu'évaluation préliminaire d'exposition.

⚠ ***La valeur réelle des vibrations pendant l'utilisation de la machine peut différer de la valeur indiquée ci-dessus et dépend de l'utilisation qui est faite de l'outil; et Du besoin d'identifier les mesures de sécurité à prendre pour protéger l'opérateur qui sont basées sur une estimation de l'exposition en conditions réelles d'utilisation (en tenant compte de tous les paramètres du cycle d'utilisation telles que les moments où l'outil est arrêté ou les moments où il tourne au ralenti en plus du temps d'utilisation).***

Immédiatement après l'achat de la machine, écrire les numéros d'identification (S/n) dans les espaces prévus à la dernière page du manuel. L'exemple de la déclaration de conformité se trouve à l'avant-dernière page du manuel.

4. MONTAGE

Cette tronçonneuse ne nécessite pas d'assemblage, mais l'utilisateur doit apprendre comment assembler le guide-chaîne et la chaîne. Veuillez également vérifier la tension de la chaîne et ajouter de l'huile comme décrit plus loin dans ce manuel d'utilisation avant chaque utilisation.

MONTAGE DU GUIDE-CHAÎNE ET DE LA CHAÎNE
Cf. Figure 2 - 7

- Débranchez la fiche secteur. Portez des gants de protection.
- Dévissez le bouton de serrage du carter de pignon (élément 15) puis retirez le carter de pignon. Les gouges de la chaîne doivent être orientées dans le sens de rotation de la chaîne. Dans le cas contraire, retournez la chaîne.
- Placez les maillons de la chaîne dans la gorge du guide-chaîne.
- Positionnez la chaîne de telle façon qu'il se forme une boucle à l'arrière du guide-chaîne.
- Maintenez la chaîne en place sur le guide-chaîne et enroulez la boucle autour du pignon en vous assurant qu'elle soit bien installée. Assurez-vous que le trou du guide-chaîne est bien ajusté avec le boulon (élément 16) pour tendre la chaîne.
- Remettez en place la carter de pignon, tournez le bouton de réglage de tension de la chaîne (élément.13) dans le sens des aiguilles d'une montre jusqu'à ce que la chaîne soit convenablement tendue. Poussez le guide-chaîne vers le haut, vérifiez à nouveau la tension de la chaîne, elle ne doit pas être trop tendue.
- Une fois la chaîne correctement tendue, serrez à nouveau le bouton (élément 15).

NOTE *La catena sarà correttamente tensionatala chaîne est correctement tendue*

si, en son milieu, elle peut être soulevée de 3 mm à 4 mm. Faites tourner une chaîne neuve à vide pendant 2~3 minutes.

⚠ ***Après la période de rodage, vérifiez la tension de la chaîne et retendez-la au besoin.***

5. OPERATION

Reportez-vous au Mode d'emploi de votre pack batterie Greenworkstools et de votre chargeur pour des instructions complètes sur la méthode de charge. Utilisez un chargeur répondant à la norme EN 60335-2-29 pour la recharge.

NOTE *Pour éviter de graves blessures, retirez toujours le pack batterie et éloignez vos mains du bouton de verrouillage lorsque vous portez ou que vous transportez l'outil.*

AVANT CHAQUE UTILISATION

VÉRIFICATION DE LA TENSION DE LA CHAÎNE
Cf. Figure 2.

⚠ ***Débranchez toujours la tronçonneuse du secteur avant de vérifier la tension de la chaîne ou de la régler. Portez des gants de protection lorsque vous touchez la chaîne, le guide-chaîne, ou les zones proches de la chaîne***

- Tirez sur la chaîne au niveau du milieu de la partie inférieure du guide-chaîne. Le jeu entre la gouge de la chaîne et le guide-chaîne doit être d'environ 3 mm à 4 mm.
- Si vous devez régler la tension de la chaîne, reportez-vous au chapitre "RÉGLAGE DE LA TENSION DE LA CHAÎNE" plus bas dans ce manuel d'utilisation.

MISE EN PLACE DU PACK BATTERIE
Cf. Figure 2.
- Insérez le pack batterie dans la tronçonneuse.Alignez les languettes du pack batterie avec les rainures du logement batterie de la tronçonneuse.
- Assurez-vous que les loquets à la base du pack batterie se verrouillent bien et que le pack est bien en place dans la tronçonneuse avant de commencer le travail

RETRAIT DU PACK BATTERIE
Cf. Figure 2 Cf. Figure 1.
- Relâchez la gâchette pour arrêter la tronçonneuse.
- Maintenez enfoncé le loquet à la base du pack batterie.
- Retirez le pack batterie de la tronçonneuse.

VÉRIFICATION DE L'HUILE DE CHAÎNE
Cf. Figure 1.
- Vérifiez le niveau d'huile de la tronçonneuse en regardant la fenêtre de contrôle (7). Si le niveau d'huile se situe dans le tiers inférieur de la jauge, suivez les étapes du chapitre "AJOUT DE LUBRIFIANT DE CHAÎNE & DE GUIDE-CHAÎNE" plus bas dans ce manuel d'utilisation

⚠ ***Vérifiez la tension de la chaîne avant chaque utilisation de la tronçonneuse.***

⚠ ***N'utilisez jamais la tronçonneuse si le niveau d'huile n'est pas suffisant, la tronçonneuse pourrait s'en trouver endommagée et la sécurité mise en cause. Vérifiez le niveau de lubrifiant avant chaque utilisation !***

Afin d'éviter les rebonds, veuillez respecter ces instructions de sécurité :
- Ne coupez jamais à l'aide de l'extrémité du guide- chaîne ! Prenez garde lors de la reprise de coupes !
- Ne coupez jamais à l'aide de l'extrémité du guide- chaîne ! Prenez garde lors de la reprise de coupes ! Commencez toujours la coupe alors que la tronçonneuse est déjà en marche.
- Assurez-vous que la tronçonneuse est toujours correctement affûtée. Ne coupez jamais plus d'une branche à la fois ! Lorsque vous taillez une branche, prenez garde de ne pas toucher d'autres branches.
- Lorsque vous tronçonnez, prenez garde aux troncs qui sont très proches l'un de l'autre. Utilisez un chevalet lorsque cela est possible.

MAINTIEN DE LA TRONÇONNEUSE
Cf. Figure 8.
Tenez toujours la tronçonneuse avec votre main droite sur la poignée arrière et votre main gauche sur la poignée avant. Agrippez les deux poignées de façon que vos pouces et vos doigts les encerclent. Assurez-vous que votre main gauche tient la poignée avant de telle façon que votre pouce se trouve en dessous.

DÉBUT DES OPÉRATIONS
- Avant de commencer le travail, il vous faut mettre le pack batterie en place dans la machine.
- Appuyez sur l'interrupteur marche/arrêt (élément 44), ce qui a pour effet de rendre la gâchette-interrupteur opérationnelle.
- Mettez la machine en marche: commencez par appuyer sur le bouton

de verrouillage de sécurité (4), puis enfoncez la gâchette interrupteur (5).

ARRÊT DES OPÉRATIONS

- Relâchez la gâchette-interrupteur (élément 5) pour arrêter la tronçonneuse. .

UTILISATION DU FREIN DE CHAÎNE

Cf. Figure 22

- Vérifiez le bon fonctionnement du frein de chaîne avant chaque utilisation
- Activez le frein de chaîne en faisant pivoter votre main gauche autour de la poignée avant, permettant ainsi au dos de votre main de pousser sur le levier de frein de chaîne/protège-mains en direction du guide- chaîne pendant que la chaîne est en rotation rapide. Assurez-vous de maintenir les poignées de la tronçonneuse des deux mains en permanence
- Activez le frein de chaîne en faisant pivoter votre Tirez le frein de chaîne en arrière pour le remettre en position RUN (fonctionnement) en saisissant la partie supérieure du levier de frein/protège-mains et en le tirant vers la poignée avant.

⚠ ***Si le frein ne parvient pas à stopper la chaîne immédiatement, ou s'il ne reste pas en position RUN sans y être maintenu, apportez la tronçonneuse à un réparateur agréé pour la faire réparer avant de continuer à l'utiliser..***

UTILISATION DE LA TRONÇONNEUSE

Ayez toujours un bon appui et tenez fermement la tronçonneuse des deux mains lorsque le moteur tourne.

TECHNIQUES DE BASE D'ABATTAGE, D'ÉBRANCHAGE ET DE TRONÇONNAGE

Cf. Figure 9

ABATTAGE D'UN ARBRE

Lorsque les opérations d'abattage et de tronçonnage sont effectuées par deux personnes ou plus en même temps, les opérations de tronçonnage doivent être séparées des opérations d'abattage par une distance égale à au moins deux fois la hauteur des arbres à abattre. Les arbres doivent être abattus de façon à ne présenter aucun danger pour les personnes et à ne tomber sur aucun réseau de distribution et à ne causer aucun dommage à aucune propriété. Si un arbre entre en contact avec un réseau de distribution, prévenez immédiatement la compagnie de distribution. L'utilisateur de la tronçonneuse doit se trouver en amont de l'arbre par rapport à la pente car l'arbre a plus de chances de rouler ou de glisser vers le bas de la pente une fois abattu. Un chemin de repli doit être prévu et préparé au besoin avant de commencer la coupe. Le chemin de repli doit s'étendre diagonalement vers l'arrière de la direction de chute prévue tel qu'illustré. Avant de commencer l'abattage, prenez en compte l'inclinaison naturelle de l'arbre, la position des branches maîtresses et la direction du vent pour prédire la direction de chute de l'arbre. Retirez la terre, les pierres, les écorces lâches, les clous, les agrafes et les fils de l'arbre.

TRAIT D'ABATTAGE (COUPE FINALE LORS DE L'ABATTAGE D'UN ARBRE, EFFECTUÉE DU CÔTÉ OPPOSÉ DE L'ENTAILLE BASSE)

Cf. Figure 10.

IEffectuez l'entaille jusqu'au 1/3 du diamètre du tronc, perpendiculairement à la direction de chute. Commencez par l'entaille basse horizontale; vous aiderez ainsi à éviter que la chaîne ou que le guide-chaîne ne se coince lorsque vous effectuerez la seconde entaille.

ABATTAGE RETOUR CUT (LE FINAL CUT DANS UNE OPÉRATION DE DÉBOISEMENT, FAITE SUR LE CÔTÉ OPPOSÉ DE L'ARBRE À PARTIR CRANTAGE DÉPOUILLE)

Cf. Figure 10

Effectuez le trait d'abattage au moins 50 mm plus haut que l'entaille basse. Le trait d'abattage doit rester parallèle à l'entaille basse. Effectuez le trait d'abattage de telle façon qu'il reste assez de bois pour que cela forme une charnière. La charnière évite que l'arbre ne pivote et ne tombe dans la mauvaise direction. Ne coupez pas à travers la charnière. Lorsque le trait d'abattage s'approche de la charnière, l'arbre doit commencer à tomber. S'il existe une possibilité que l'arbre ne tombe pas dans la bonne direction ou bien qu'il puisse partir en arrière et coincer la chaîne, arrêtez la coupe avant que le trait d'abattage ne soit terminé et utilisez des coins de bois, de plastique ou de métal pour ouvrir la coupe et faire tomber l'arbre dans la direction de chute prévue. Lorsque l'arbre commence à tomber, retirez la tronçonneuse de la coupe, arrêtez le moteur, posez la tronçonneuse, puis empruntez le chemin de repli prévu. Prenez garde à la chute des branches au dessus de votre tête et regardez où vous mettez les pieds.

EBRANCHAGE D'UN ARBRE Cf. Figure 11

L'ébranchage consiste à retirer les branches d'un arbre abattu. Lors d'un ébranchage, laissez les grandes branches inférieures supporter le tronc et le séparer du sol. Retirez les petites branches d'une seule coupe. Les branches sous tension

doivent être coupées du bas vers le haut, pour éviter qu'elles ne coincent la tronçonneuse.

COUPE DES TRONCS Cf. Figure 12 - 15
Le tronçonnage consiste à couper un tronc en plusieurs longueurs. Il est important de vous assurer que votre appui au sol est ferme et que votre poids est bien réparti sur vos deux pieds. Lorsque cela est possible, le tronc doit être surélevé et soutenu à l'aide de branches, de bûches ou de cales. Suivez ces simples instructions pour une coupe facile :

- Lorsque le tronc est soutenu sur toute sa longueur, coupez-le en partant du dessus (coupe par le dessus).
- 2) Lorsque le tronc est soutenu à une extrémité, coupez 1/3 de son diamètre par le dessous (coupe par le dessous). Effectuez ensuite la coupe finale par le dessus pour atteindre la première coupe.
- 3) Lorsque le tronc est soutenu par ses deux extrémités coupez 1/3 de son diamètre à partir du dessus (coupe par le dessus). Effectuez ensuite la coupe finale par le dessous sur les 2/3 du diamètre afin d'atteindre la première coupe.
- 4) Lorsque vous tronçonnez sur une pente, tenez vous toujours en amont du tronc. Vers la fin de la coupe, pour garder un contrôle complet, relâchez la pression sans relâcher votre maintien des poignées de la tronçonneuse.
- Ne laissez pas la chaîne entrer en contact avec le sol. Une fois la coupe terminée, attendez l'arrêt de la chaîne avant de bouger la tronçonneuse. Arrêtez toujours le moteur avant de passer d'un arbre à l'autre

6. ENTRETIEN

⚠ ***Retirez toujours le pack batterie de la machine avant de vérifier ou d'ajuster la tension de la chaîne. Portez des gants de protection lorsque vous touchez la chaîne, le guide chaîne, ou des zones proches de la chaîne.***

RÉGLAGE DE LA TENSION DE LA CHAÎNE
Cf. Figure 2

- Desserrez légèrement le bouton du tendeur de chaîne (15) en le tournant dans le sens inverse des aiguilles d'une montre.
- Pour augmenter la tension de la chaîne, tournez la bague de réglage de la tension de la chaîne (13) dans le sens des aiguilles d'une montre en vérifiant fréquemment la tension. Pour réduire la tension de la chaîne, tournez la bague de réglage de la chaîne (13) dans le sens inverse des aiguilles d'une montre en vérifiant fréquemment la tension.
- La tension de la chaîne est correcte lorsque le jeu entre la gouge de la chaîne et le guide-chaîne est de 3 mm à 4 mm. Il est préférable de tirer sur la chaîne au niveau du dessous du guide-chaîne, vers le milieu et vers le bas (pour l'écarter du guide) et de mesurer la distance entre le guide-chaîne et les gouges.
- Serrez le bouton du tendeur de chaîne (15) en le tournant dans le sens des aiguilles d'une montre.

REMPLACEMENT DU GUIDE-CHAÎNE ET DE LA CHAÎNE
Cf. Figure 2, 3, 5, 7

- Pour régler la chaîne, posez la tronçonneuse sur une surface plate et horizontale.
- Assurez-vous que vous avez en votre possession le guide-chaîne et la chaîne qui correspondent aux modèles mentionnés plus haut dans le chapitre des caractéristiques de ce manuel d'utilisation.
- Dévissez le bouton de serrage du carter de pignon (élément 15) en le tournant dans le sens inverse des aiguilles d'une montre jusqu'à ce que le carter de pignon (élément 14) devienne lâche.
- Retirez le carter de pignon. Retirez le guide-chaîne ainsi que la chaîne de l'appareil.
- Pour remplacer le guide-chaîne par un neuf, dévissez l'écrou de l'embout de sécurité, montez l'embout de sécurité sur le nouveau guide-chaîne et serrez l'écrou.
- Mettez la nouvelle chaîne en place sur le guide- chaîne dans le bon sens tel qu'indiqué figure 7 et assurez-vous que les maillons sont bien alignés dans la gorge du guide-chaîne (figure 5).
- Mettez le guide-chaîne en place sur la tronçonneuse et enroulez la chaîne autour du pignon tel qu'indiqué figure 3.
- Remettez le carter de pignon (élément 14) en place, serrez-le ainsi que le bouton de serrage (élément 15).
- Suivez les étapes indiquées dans le chapitre "RÉGLAGE DE LA TENSION DE LA CHAÎNE" plus haut dans ce manuel d'utilisation.

AJOUT DE LUBRIFIANT POUR CHAÎNE & GUIDE- CHAÎNE

- Devissez et retirez le bouchon (6) du réservoir d'huile.
- Versez l'huile dans le réservoir d'huile et vérifiez la jauge de niveau d'huile (élément 7).
- Remettez le bouchon en place et serrez-le.
- Un réservoir d'huile plein vous assure 20 à 40 min d'utilisation de la tronçonneuse.

TRANSPORT DE LA TRONÇONNEUSE
Avant de transporter la tronçonneuse, débranchez-la toujours du secteur et mettez en place son fourreau de protection de la chaîne et du guide-chaîne. Si différentes coupes doivent être effectuées, la tronçonneuse doit être arrêtée entre chaque coupe.

FOURREAU DE PROTECTION Cf. Figure 1

Le fourreau de protection doit être mis en place sur la chaîne et sur le guide-chaîne dès le travail terminé et chaque fois que la tronçonneuse doit être transportée.

AFFÛTAGE DE LA CHAÎNE
Cf. Figure 16 - 21
Lorsque la chaîne pénètre avec difficulté dans le bois, elle doit être affûtée comme suit :
- Tendez la chaîne.
- Serrez le guide-chaîne dans un étau de telle façon que la chaîne soit libre de ses mouvements.
- Serrez la lime dans le porte-lime et placez l'ensemble sur une gouge avec un angle de 35°.
- Limez uniquement vers l'avant jusqu'à ce la partie émoussée de la gouge ait disparu.
- Comptez le nombre de coups de lime que vous avez dû effectuer et servez-vous en comme référence pour l'affûtage des autres gouges.
- Si la jauge de profondeur dépasse du gabarit après quelques affûtages, remettez à zéro sa hauteur. Utilisez une lime plate.
- Terminez en arrondissant les limiteurs d'épaisseur du copeau.

NOTE *Nous vous conseillons de faire effectuer les importantes opérations d'affûtage par un prestataire de service équipé d'un aiguiseur électrique..*

ENTRETIEN DU GUIDE-CHAÎNE
Une fois votre travail terminé, nettoyez la gorge et les passages d'huile à l'aide d'une raclette. Taillez périodiquement les côtés des rails à l'aide d'une lime plate.
Si vous ne le faites pas régulièrement, les bords amincis pourraient se briser et endommager le guide- chaîne. Si l'un des rails est plus haut que l'autre, il est nécessaire de les égaliser à l'aide d'une lime plate puis de les ébavurer à l'aide d'une lime ou de papier de verre fin.

⚠ ***N'effectuez les réparations qu'en utilisant des pièces détachées identiques. L'utilisation de toute autre pièce est susceptible de présenter un danger ou d'endommager votre outil.***

⚠ ***Pour éviter de graves blessures, retirez toujours le pack batterie de l'outil lorsque vous le nettoyez ou que vous effectuez une quelconque opération d'entretien.***

ENTRETIEN GÉNÉRAL
Avant chaque utilisation, vérifiez qu'aucun élément du produit tel que vis, écrous, boulons, couvercles, etc. n'est endommagé, manquant ou desserré. Serrez fermement toutes les attaches et tous les bouchons et n'utilisez pas ce produit tant que tous ses éléments manquants ou endommagés n'ont pas été remplacés. Veuillez appeler le Service Clientèle pour obtenir de l'aide.
Evitez d'utiliser des solvants pour nettoyer les parties en plastique. La plupart des plastiques sont susceptibles d'être endommagés par différents types de solvants du commerce. Utilisez des chiffons propres pour retirer la saleté, les poussières, l'huile, la graisse, etc.

⚠ ***Ne laissez jamais du liquide de frein, de l'essence, des produits pétroliers, des huiles pénétrantes, etc. entrer en contact avec les parties en plastique. Les produits chimiques peuvent endommager, affaiblir ou détruire les plastiques, ce qui pourrait entraîner de graves blessures.***

Seuls les éléments mentionnés dans la liste des pièces détachées peuvent être remplacés ou réparés par l'utilisateur. Toutes les autres pièces doivent être remplacées par un service après-vente agréé.

7. STOCKAGE

STOCKAGE DE L'APPAREIL
- Retirez le pack batterie de l'appareil avant de le ranger.
- Débarrassez l'appareil de tous les corps étrangers.
- Rangez la en un endroit hors de portée des enfants.
- Gardez-la à l'écart des produits corrosifs tels que les produits chimiques de jardinage et les sels de déneigement.
- Rangez et rechargez la batterie dans un endroit frais.Les températures inférieures ou supérieures à une température ambiante normale réduisent la durée de vie d'une batterie.

- Ne stockez jamais les batteries à l'état "déchargé".Stockez les packs batterie avec un niveau de charge de 30%-50%.
- Stockez la batterie en un lieu où la température est inférieure à 27°C, à l'abri de l'humidité.
- Toutes les batteries perdent de leur capacité de charge avec le temps. Plus la température est élevée, plus vite la batterie perd de sa capacité de charge. Si vous n'utilisez pas votre outil pendant des périodes prolongées, rechargez la batterie tous les mois ou tous les deux
- Ne stockez jamais les batteries à l'état "déchargé".Stockez les packs batterie avec un niveau de charge de 30%-50%.
- Stockez la batterie en un lieu où la température est inférieure à 27°C, à l'abri de l'humidité.
- Toutes les batteries perdent de leur capacité de charge avec le temps. Plus la température est élevée, plus vite la batterie perd de sa capacité de charge. Si vous n'utilisez pas votre outil pendant des périodes prolongées, rechargez la batterie tous les mois ou tous les deux

PROTECTION DE L'ENVIRONNEMENT

1) La protection de l'environnement doit être un aspect impor¬tant et prioritaire dans l'utilisation de la machine, au profit de la société civile et de l'environnement dans lequel nous vivons. Éviter de déranger le voisinage.
2) Suivre scrupuleusement les normes locales pour l'élimina¬tion des emballages, des huiles, de l'essence, des pièces détériorées ou de tout élément ayant un effet important sur l'environnement; ces déchets ne doivent pas être jetés à la poubelle, mais doivent être séparés et confiés aux centres de collecte prévus, qui procèderont au recyclage des ma¬tériaux.
3) Suivre scrupuleusement les normes locales pour l'élimina¬tion des déchets après la coupe.
4) Au moment de la mise hors service, ne pas abandonner la machine dans la nature, mais contacter un centre de col¬lecte, selon les normes locales en vigueur.

8. MISE AU REBUT

Ne pas jeter les appareils électriques dans les déchets ménagers. Selon la Directive Européenne 2012/19/CE sur les déchets d'appareils élec-triques et électroniques, et selon son application conforme aux normes nationales, les appareils électriques usés doivent être collectés séparément, pour qu'on puisse les réutiliser d'une manière éco-compatible. Si l'on jette les appareils électriques dans une décharge ou dans un terrain, les substances nocives peuvent atteindre la nappe d'eau souterraine et entrer dans la chaîne alimentaire, en nuisant à votre santé et à votre bien-être. Pour avoir des infor-mations plus détaillées sur comment éliminer ce produit, contacter l'Organisme compétent pour l'élimination des déchets ménagers, ou bien votre revendeur.

9. GUIDE DE DEPANNAGE

PROBLEME	CAUSE POSSIBLE	SOLUTION
Guide-chaîne et chaîne chauds et fumants.	La chaîne est trop tendue. Le rêservoir de lubrifiant est vide.	Ajustez la tension de la chaîne. Reportez-vous à Tension de la Chaîne plus haut dans ce mode d'emploi. Vérifiez le niveau de lubrifiant dans le rêservoir.
Le moteur tourne, mais la chaîne ne tourne pas.	La chaîne est trop tendue. Vérifiez le montage guide-chaîne/chaîne. Vérifiez si le guide-chaîne ou la chaîne sont endommagês.	Retendez la chaîne. Reportez-vous à Tension de la Chaîne plus haut dans ce mode d'emploi. Reportez-vous à Remplacement du guide-chaîne et de la chaîne plus haut dans ce mode d'emploi. Inspectez le guide-chaîne et la chaîne.

Sous réserve de l'examen technique.

DICHIARAZIONE CE DI CONFORMITÁ (Istruzioni Originali)

(Direttiva Macchine 2006/42/CE, Allegato II, parte A)

1. **La Società**: STIGA SpA – Via del Lavoro, 6 – 31033 Castelfranco Veneto (TV) – Italy

2. Dichiara sotto la propria responsabilità, che la macchina: Motosega a catena allimentata a batteria portatile, abbattimento / sezionamento / sramatura di alberi

a) Tipo / Modello Base — CS 48 Li 14, CS 48 Li 16

b) Mese/Anno di costruzione

c) Matricola

d) Motore — a batteria

3. É conforme alle specifiche delle direttive:

- MD: 2006/42/EC
  e) Ente Certificatore — N° 0905 – Intertek Deutschland GmbH, Stangenstr. 1, 70771 Leinfelden-Echterdingen – Germany

  f) Esame CE del tipo: — No. 14SHW2044-01.

- OND: 2000/14/EC, ANNEX V
  D. Lgs. 262/2002, ANNEX V (Italy)
  e) Ente Certificatore: /

- EMCD: 2014/30/EU
- RoHS II: 2011/65/EU

4. Riferimento alle Norme armonizzate:

EN 60745-1:2009/A11:2010
EN 60745-2-13:2009/A1:2010
EN 50581:2012
EN 55014-1:2006+A1:2009+A2:2011
EN 55014-2:1997+A1:2001+A2:2008

g) Livello di potenza sonora misurato	99	dB(A)
h) Livello di potenza sonora garantito	103	dB(A)
k) Potenza installata	/	kW

n) Persona autorizzata a costituire il FascicoloTecnico:

STIGA SpA
Via del Lavoro, 6
31033 Castelfranco Veneto (TV) - Italia

o) Castelfranco V.to, 01.10.2017

R&D Director
Franco Bastasin

EXAMPLE

FR (Traduction de la notice originale)

Déclaration CE de Conformité
(Directive Machines 2006/42/CE, Annexe II, partie A)
1. La Société
2. Déclare sous sa propre responsabilité que la machine : Scie à chaîne alimenté par batterie portative, abattage/tronçonnage/ébranchage d'arbres
a) Type / Modèle de Base
b) Mois / Année de construction
c) Série
d) Moteur: batterie
3. Est conforme aux prescriptions des directives :
e) Organisme de certification
f) Examen CE du Type
4. Renvoi aux Normes harmonisées
g) Niveau de puissance sonore mesuré
h) Niveau de puissance sonore garanti
k) Puissance installée
n) Personne habilitée à établir le Dossier Technique :
o) Lieu et Date

EN (Translation of the original instruction)

EC Declaration of Conformity
(Machine Directive 2006/42/EC, Annex II, part A)
1. The Company
2. Herby declares under its own responsibility that the machine: Portable battery powered chainsaw,
Felling/bucking/delimbing trees
a) Type / Base Model
b) Month / Year of manufacture
c) Serial number
d) Motor: battery-operated
3. Conforms to directive specifications:
e) Certifying body
f) EC examination of Type
4. Reference to harmonised Standards
g) Sound power level measured
h) Sound power level guaranteed
k) Power installed
n) Person authorised to create the Technical Folder:
o) Place and Date

DE (Übersetzung der Originalbetriebsanleitung)

EG-Konformitätserklärung
(Maschinenrichtlinie 2006/42/EG, Anhang II, Teil A)
1. Die Gesellschaft
2. Erklärt auf eigene Verantwortung, dass die Maschine: Tragbare batteriebetriebene Kettensäge, fällen/schneiden/entasten von Bäumen
a) Typ / Basismodell
b) Monat / Baujahr
c) Seriennummer
d) Motor: Batterie
3. Den Anforderungen der folgenden Richtlinien entspricht:
e) Zertifizierungsstelle
f) EG-Baumusterprüfung
4. Bezugnahme auf die harmonisierten Normen
g) Gemessener Schallleistungspegel
h) Garantierter Schallleistungspegel
k) Installierte Leistung
n) Zur Verfassung der technischen Unterlagen befugte Person:
o) Ort und Datum

NL (Vertaling van de oorspronkelijke gebruiksaanwijzing)

EG-verklaring van overeenstemming
(Richtlijn Machines 2006/42/CE, Bijlage II, deel A)
1. Het bedrijf
2. Verklaart onder zijn eigen verantwoordelijkheid dat de machine: Kettingzaag met accuvoeding, vellen/snijden/snoeien van bomen
a) Type / Basismodel
b) Maand / Bouwjaar
c) Serienummer
d) Motor: accu
3. Voldoet aan de specificaties van de richtlijnen:
e) Certificatie-instituut
f) EG-onderzoek van het Type
4. Verwijzing naar de Geharmoniseerde normen
g) Gemeten niveau van geluidsvermogen
h) Gegarandeerd niveau van geluidsvermogen
k) Geïnstalleerd vermogen
n) Bevoegd persoon voor het opstellen van het Technisch Dossier
o) Plaats en Datum

ES (Traducción del Manual Original)

Declaración de Conformidad CE
(Directiva Máquinas 2006/42/CE, Anexo II, parte A)
1. La Empresa
2. Declara bajo su propia responsabilidad que la máquina: Motosierra de cadena alimentada por batería portátil,
tala/seccionamiento/poda de árboles
a) Tipo / Modelo Base
b) Mes / Año de fabricación
c) Matrícula
d) Motor: batería
3. Cumple con las especificaciones de las directivas:
e) Ente certificador
f) Examen CE del Tipo
4. Referencia a las Normas armonizadas
g) Nivel de potencia sonora medido
h) Nivel de potencia sonora garantizado
k) Potencia instalada
n) Persona autorizada a realizar el Manual Técnico:
o) Lugar y Fecha

PT (Tradução do manual original)

Declaração CE de Conformidade
(Diretiva de Máquinas 2006/42/CE, Anexo II, parte A)
1. A Empresa
2. Declara sob a própria responsabilidade que a máquina: Motosserra alimentada por bateria portátil, abate/secionamento/desramação
a) Tipo / Modelo Base
b) Mês / Ano de fabrico
c) Matrícula
d) Moto: Bateria
3. É conforme às especificações das diretivas:
e) Órgão certificador
f) Exame CE do Tipo
4. Referência às Normas harmonizadas
g) Nível medido de potência sonora
h) Nível garantido de potência sonora
k) Potência instalada
n) Pessoa autorizada a elaborar o Caderno Técnico
o) Local e Data

EL (Μετάφραση του πρωτοτύπου των οδηγιών χρήσης)

ΕΚ-Δήλωση συμμόρφωσης
(Οδηγία Μηχανών 2006/42/CE, Παράρτημα II, μέρος A)
1. Η Εταιρία
2. Δηλώνει υπεύθυνα ότι η μηχανή: Φορητό αλυσοπρίονο μπαταρίας,
Κατάρριψη/κατατομή/κοπή κλαδιών δέντρω
a) Τύπος / Βασικό Μοντέλο
b) Μήνας / Έτος κατασκευής
c) Αριθμός μητρώου
d) Κινητήρας: μπαταρία
3. Συμμορφώνεται με τις προδιαγραφές της οδηγίας:
e) Οργανισμός πιστοποίησης
f) Εξέταση CE του Τύπου
4. Αναφορά στους Κανονισμούς εναρμόνισης
g) Στάθμη μέτρησης ακουστικής ισχύος
h) Στάθμη εγγυημένης ακουστικής ισχύος
k) Εγκαταστημένη ισχύς
n) Εξουσιοδοτημένο άτομο για την κατάρτιση του Τεχνικού Φυλλαδίου:
o) Τόπος και Χρόνος

TR (Orijinal Talimatların Tercümesi)

AT Uygunluk Beyanı
(2006/42/CE Makine Direktifi, Ek II, bölüm A)
1. Şirket
2. Şahsi sorumluluğu altında aşağıdaki makinenin: Batarya beslemeli taşınabilir zincirli testere,
Ağaçların kesilip devrilmesi/parçalara bölünmesi/dallarının budanması
a) Tip / Standart model
b) Üretimin Ay / yıl
c) Sicil numarası
d) Motor: batarya
3. Aşağıdaki direktiflerin özelliklerine uygun olduğunu beyan etmektedir:
e) Sertifikalandıran kurum
f) ... Tipi CE incelemesi
4. Harmonize standartlara atıf
g) Ölçülen ses güç seviyesi
h) Garanti edilen ses güç seviyesi
k) Kurulu güç
n) Teknik Dosyayı oluşturmaya yetkili kişi:
o) Yer ve Tarih

MK (Превод на оригиналните упатства)

Декларација за усогласеност со ЕУ
(Директива за машини 2006/42/CE, Анекс II, дел А)
1. Компанијата
2. изјавува со целосна лична одговорност дека следната машина: моторна пила на батерии, Соборување/сечење/кастрење на дрва
а) Тип / основен модел
б) Месец / Година на производство
в) етикета
г) мотор: акумулатор
3. Усогласено со спецификациите според директивите:
д) тело за сертификација
ѓ) тест CE за типот
4. Референци за усогласени нормативи
е) Акустички притисок
ж) измерено ниво на звучна моќност
ѕ) обем на сечење
н) овластено лице за составување на Техничката брошура
о) место и датум

NO (Oversettelse av orginal bruksanvisning)

EF- Samsvarserklæring
(Maskindirektiv 2006/42/EF, Vedlegg II, del A)
1. Firmaet
2. Erklærer på eget ansvar at maskinen: Bærbar batteridrevet kjedesag,
nedfelling/kutt/kvisting av trær
a) Type / Modell
b) Måned / Byggeår
c) Serienummer
d) Motor: batteri
3. Oppfyller kravene i direktivene:
e) Sertifiseringsorgan
f) EF-typeprøving
4. Henvisning til harmoniserte standarder
g) Målt lydeffektnivå
h) Garantert lydeffektnivå
k) Installert effekt
n) Person som har fullmakt til å utferdige teknisk dokumentasjon:
o) Sted og dato

SV (Översättning av bruksanvisning i original)

EG-försäkran om överensstämmelse
(Maskindirektiv 2006/42//EG, bilaga II, de la)
1. Företaget
2. Försäkrar på eget ansvar att maskinen Batteridriven bärbar kedjesåg,
fällning/kapning/grenklippning av träd
a) Typ / Basmodell
b) Månad / Tillverkningsår
c) Serienummer
d) Motor: batteri
3. Överensstämmer med föreskrifterna i direktivet
e) Intygsorgan_ Anmält organ
f) EG typgodkännande
4. Referens till harmoniserade standarder
g) Uppmätt ljudeffektnivå
h) Garanterad ljudeffektnivå
k) Installerad effekt
n) Auktoriserad person för upprättandet av den tekniska dokumentationen:
o) Ort och datum

DA (Oversættelse af den originale brugsanvisning)

EF-overensstemmelseserklæring
(Maskindirektiv 2006/42/EF, bilag II, del A)
1. Firmaet
2. Erklærer på eget ansvar, at maskinen: Bærbar batteridreven kædesav,
fældning af træer/udskæring af stykker/opskæring af grene
a) Type / Model
b) Måned / Konstruktionsår
c) Serienummer
d) Motor: batteri
3. Er i overensstemmelse med specifikationerne ifølge direktiverne:
e) Certificeringsorgan
f) EF-typeafprøvning
4. Henvisning til harmoniserede standarder
g) Målt lydeffektniveau
h) Garanteret lydeffektniveau
k) Installeret effekt
n) Person, der har bemyndigelse til at udarbejde det tekniske dossier:
o) Sted og dato

FI (Alkuperäisten ohjeiden käännös)

EY-VAATIMUSTENMUKAISUUSVAKUUTUS
(Konedirektiivi 2006/42/EY, Liite II, osa A)
1. Yritys
2. Vakuuttaa omalla vastuullaan, että kone: Käsin kannateltava akkukäyttöinen moottorisaha,
Puiden kaataminen/pilkkominen/karsinta
a) Tyyppi / Perusmalli
b) Kuukausi /Valmistusvuosi
c) Sarjanumero
d) Moottori : akku
3. On yhdenmukainen seuraavien direktiivien asettamien vaatimusten kanssa:
e) Sertifiointiyritys
f) EY-tyyppitarkastus
4. Viittaus harmonisoituihin standardeihin
g) Mitattu äänitehotaso
h) Taattu äänitehotaso
k) Asennettu teho
n) Teknisten asiakirjojen laatimiseen valtuutettu henkilö:
o) Paikka ja päivämäärä

CS (Překlad původního návodu k používání)

ES – Prohlášení o shodě
(Směrnice o Strojních zařízeních 2006/42/ES, Příloha II, část A)
1. Společnost
2. Prohlašuje na vlastní odpovědnost, že stroj: Přenosná akumulátorová řetězová motorová pila Kácení/rozřezávání/odvětvování stromů
a) Typ / Základní model
b) Měsíc / Rok výroby
c) Výrobní číslo
d) Motor: akumulátor
3. Je ve shodě s nařízeními směrnic:
e) Certifikační orgán
f) ES zkouška Typu
4. Odkazy na Harmonizované normy
g) Naměřená úroveň akustického výkonu
h) Zaručená úroveň akustického výkonu
k) Instalovaný výkon
n) Osoba autorizovaná pro vytvoření Technického spisu:
o) Místo a Datum

PL (Tłumaczenie instrukcji oryginalnej)

Deklaracja zgodności WE
(Dyrektywa maszynowa 2006/42/WE, Załącznik II, część A)
1. Spółka
2. Oświadcza na własną odpowiedzialność, że maszyna: Przenośna pilarka łańcuchowa z zasilaniem akumulatorowym,
Ścinanie, obalanie/przerzynanie/okrzesywanie drzew
a) Typ / Model podstawowy
b) Miesiąc / Rok produkcji
c) Numer seryjny
d) Silnik: akumulator
3. Spełnia podstawowe wymogi następujących Dyrektyw:
e) Jednostka certyfikująca
f) Badanie typu WE
4. Odniesienie do Norm zharmonizowanych
g) Zmierzony poziom mocy akustycznej
h) Gwarantowany poziom mocy akustycznej
k) Moc zainstalowana
n) Osoba upoważniona do zredagowania Dokumentacji technicznej:
o) Miejscowość i data

HU (Eredeti használati utasítás fordítása)

EK-megfelelőségi nyilatkozata
(2006/42/EK gépirányelv, II. melléklet "A" rész)
1. Alulírott Vállalat
2. Felelősségének teljes tudatában kijelenti, hogy az alábbi gép: Hordozható akkumulátoros láncfűrész,
Fák kidöntése/darabolása/gallyazása
a) Típus / Alaptípus
b) Hónap / Gyártás éve
c) Gyártási szám
d) Motor: akkumulátor
3. Megfelel az alábbi irányelvek előírásainak:
e) Tanúsító szerv
f) CE vizsgálat típusa
4. Hivatkozás a harmonizált szabványokra
g) Mért zajteljesítmény szint
h) Garantált zajteljesítmény szint
k) Beépített teljesítmény
n) Műszaki Dosszié szerkesztésére felhatalmazott személy:
o) Helye és ideje

RU (Перевод оригинальных инструкций)

Декларация соответствия нормам ЕС
(Директива о машинном оборудовании 2006/42/EC, Приложение II, часть A)
1. Предприятие
2. Заявляет под собственную ответственность, что машина: Портативная цепная пила с батарейным питанием, Валка/разделка/обрезка ветвей деревьев
a) Тип / Базовая модель
b) Месяц /Год изготовления
c) Паспорт
d) Двигатель: батарея
3. Соответствует требованиям следующих директив:
e) Сертифицирующий орган
f) Испытание ЕС типового образца
4. Ссылки на гармонизированные нормы
g) Измеренный уровень звуковой мощности
h) Гарантируемый уровень звуковой мощности
k) Установленная мощность
n) Лицо, уполномоченное на подготовку технической документации:
o) Место и дата

HR (Prijevod originalnih uputa)

EK Izjava o sukladnosti
(Direktiva 2006/42/EZ o strojevima, dodatak II, dio A)
1. Tvrtka:
2. pod vlastitom odgovornošću izjavljuje da je stroj: Prijenosna motorna lančana pila s baterijskim napajanjem,
Obaranje/prerezivanje/obrezivanje stabala
a) Vrsta / Osnovni model
b) Mjesec / Godina proizvodnje
c) Matični broj
d) Motor: baterija
3. sukladan s temeljnim zahtjevima direktiva:
e) Certifikacijsko tijelo
f) Tipsko ispitivanje EZ
4. Primijenjene su slijedeće harmonizirane norme:
g) Izmjerena razina zvučne snage
h) Zajamčena razina zvučne snage
k) Instalirana snaga
n) Osoba ovlaštena za pravljenje Tehničke datoteke:
o) Mjesto i datum

SL (Prevod izvirnih navodil)

ES izjava o skladnosti
(Direktiva 2006/42/ES) , priloga II, del A)
1. Družba
2. pod lastno odgovornostjo izjavlja, da je stroj: Prenosna akumulatorska verižna žaga, podiranje/rezanje/odstranjevanje vej
a) Tip / osnovni model
b) Mesec /Leto izdelave
c) Serijska številka
d) Motor: baterija
3. Skladen je z določili direktiv :
e) Ustanova, ki izda potrdilo
f) ES pregled tipa
4. Sklicevanje na usklajene predpise
g) Izmerjen nivo zvočne moči
h) Zagotovljen nivo zvočne moči
k) Instalirana moč
n) Oseba, pooblaščena za sestavo tehnične knjižice:
o) Kraj in datum

BS (Prijevod originalnih uputa)

EZ izjava o sukladnosti
(Direktiva o mašinama 2006/42/EZ, Prilog II, deo A)
1. Firma
2. Daje izjavu pod vlastitom odgovornošću da je mašina: Ručna lančana motorna pila na bateriju, obaranje i sječa drveća/rezanje grana
a) Tip / Osnovni model
b) Mjesec / Godina proizvodnje
c) Serijski broj
d) Motor: akumulator
3. sukladna s osnovnim zahtjevima direktive:
e) Certifikaciono tijelo
f) EZ ispitivanje tipa
4. Pozivanje na usklađene norme
g) Izmjereni nivo zvučne snage
h) Garantovani nivo zvučne snage
k) Instalisana snaga
n) Osoba ovlaštena za izradu tehničke brošure:
o) Mjesto i datum

SK (Preklad pôvodného návodu na použitie)

ES vyhlásenie o zhode
(Smernica o Strojných zariadeniach 2006/42/ES, Príloha II, časť A)
1. Spoločnosť
2. Vyhlasuje na vlastnú zodpovednosť, že stroj: Prenosná akumulátorová reťazová motorová píla,
stínanie/rozrezávanie/odvetvovanie stromov
a) Typ / Základný model
b) Mesiac / Rok výroby
c) Výrobné číslo
d) Motor: akumulátor
3. Je v zhode s nariadeniami smerníc:
e) Certifikačný orgán
f) Skúška typu ES
4. Odkaz na Harmonizované normy
g) Nameraná úroveň akustického výkonu
h) Zaručená úroveň akustického výkonu
k) Inštalovaný výkon
n) Osoba autorizovaná na vytvorenie Technického spisu:
o) Miesto a Dátum

RO (Traducerea manualului fabricantului)

CE -Declaratie de Conformitate
(Directiva Maşini 2006/42/CE, Anexa II, partea A)
1. Societatea
2. Declară pe propria răspundere că maşina: Ferăstrău cu lanț alimentat cu baterie portabilă, Doborâre/secţionare/tăierea ramurilor de copaci
a) Tip / Model de bază
b) Luna /Anul de fabricație
c) Număr de serie
d) Motor: baterie
3. Este în conformitate cu specificaţiile directivelor:
e) Organism de certificare
f) Examinare CE de Tip
4. Referinţă la Standardele armonizate
g) Nivel de putere sonoră măsurat
h) Nivel de putere sonoră garantat
k) Putere instalată
n) Persoană autorizată să întocmească Dosarul Tehnic
o) Locul şi Data

LT (Originalių instrukcijų vertimas)

EB atitikties deklaracija
(Mašinų direktyva 2006/42/CE, Priedas II, dalis A)
1. Bendrovė
2. Prisiima atsakomybę, kad įrenginys: Nešiojamas akumuliatorinis grandininis pjūklas, medžių kirtimas/pjaustymas/genėjimas
a) Tipas / Bazinis Modelis
b) Mėnuo / Pagaminimo metai
c) Serijos numeris
d) Variklis: baterija
3. Atitinka direktyvose pateiktas specifikacijas:
e) Sertifikavimo įstaiga
f) CE tipo tyrimas
4. Nuoroda į suderintas Normas
g) Išmatuotas garso galios lygis
h) Užtikrinamas garso galios lygis
k) Instaliuota galia
n) Autorizuotas asmuo sudaryti Techninę Dokumentaciją:
o) Vieta ir Data

LV (Instrukciju tulkojums no oriģinālvalodas)

EK atbilstības deklarācija
(Direktīva 2006/42/EK par mašīnām, pielikums II, daļa A)
1. Uzņēmums
2. Uzņemoties par to pilnu atbildību, paziņo, ka mašīna: Ar bateriju darbināms portatīvs ķēdes zāģis,
Koku gāšana/zāģēšana/atzarošana
a) Tips / Bāzes modelis
b) Mēnesis / Ražošanas gads
c) Sērijas numurs
d) Motors: akumulators
3. Atbilst šādu direktīvu prasībām:
e) Sertifikācijas iestāde
f) CE tipveida pārbaude
4. Atsauce uz harmonizētiem standartiem
g) Izmērītais skaņas intensitātes līmenis
h) Garantētais skaņas intensitātes līmenis
k) Uzstādītā jauda
n) Pilnvarotais darbinieks, kas sagatavoja tehnisko dokumentāciju:
o) Vieta un datums

SR (Prevod originalnih uputstval)

EC deklaracija o usaglašenosti
(Direktiva o mašinama 2006/42/EC, Prilog II, deo A)
1. Preduzeće
2. Daje izjavu pod vlastitom odgovornošću da je mašina: Ručna lančana motorna testera na bateriju,
obaranje i seča drveća/rezanje grana
a) Tip / Osnovni model
b) Mesec /Godina proizvodnje
c) Serijski broj
d) Motor: akumulator
3. u skladu s osnovnim zahtevima direktiva:
e) Sertifikaciono telo
f) EC ispitivanje tipa:
4. Pozivanje na usklađene norme
g) Izmereni nivo zvučne snage
h) Garantovani nivo zvučne snage
k) Instalisana snaga
n) Osoba ovlašćena za sastavljanje tehničke brošure
o) Mesto i datum

BG (Превод на оригиналните инструкции)

ЕО декларация за съответствие
(Директива Машини 2006/42/ЕО, Приложение II, част А)
1. Дружеството
2. На собствена отговорност декларира, че машината: Моторен верижен трион захранван с преносима акумулаторна батерия,
Сеч/нарязване на трупи/окастряне клоните на дървета
а) Вид / Базисен модел
б) Месец / година на производство
в) Сериен номер
г) Мотор: акумулатор
3. Е в съответствие със спецификата на директивите:
д) Сертифициращ орган
е) ЕО изследване на вида
4. Базирано на хармонизираните норми
ж) Ниво на измерена акустична мощност
и) Гарантирано ниво на акустична мощност
л) Инсталирана мощност
р) Лице, упълномощено да състави Техническата Документация:
о) Място и дата

ET (Algupärase kasutusjuhendi tõlge)

EÜ vastavusdeklaratsioon
(Masinadirektiiv 2006/42/EÜ, Lisa II, osa A)
1. Firma
2. Kinnitab omal vastutusel, et masin: Kaasaskantav akutoitega kettsaag,
Puude langetamine/järkamine/laasimine
a) Tüüp / Põhimudel
b) Kuu aega / Tootmisaasta
c) Matrikkel
d) Mootor: aku
3. Vastab direktiivide nõuetele:
e) Kinnitav asutus
f) EÜ tüübihindamine
4. Viide ühtlustatud standarditele
g) Mõõdetud helivõimsuse tase
h) Garanteeritud helivõimsuse tase
k) Installeeritud võimsus
n) Tehnilise Lehe autoriseeritud koostaja:
o) Koht ja Kuupäev

EXAMPLE

© by STIGA SpA

IT • Il contenuto e le immagini del presente manuale d'uso sono stati realizzati per conto di STIGA SpA e sono tutelati da diritto d'autore – E' vietata ogni riproduzione o alterazione anche parziale non autorizzata del documento.
BG • Съдържанието и изображенията в настоящото ръководство са извършени за STIGA SpA и са защитени с авторски права – Забранява се всяко неоторизирано възпроизвеждане или промяна, дори и отчасти на документа.
BS • Sadržaj i slike iz ovog korisničkog priručnika napravljeni su isključivo za STIGA SpA i zaštićeni su autorskim pravima – zabranjena je svaka neovlaštena reprodukcija ili izmjena dokumenta, djelomično ili u potpunosti.
CS • Obsah a obrázky v tomto návodu k použití byly zpracovány jménem společnosti STIGA SpA a jsou chráněny autorským právem – Reprodukce či nepovolené pozměňování tohoto dokumentu, a to i částečné, je zakázáno.
DA • Indhold og illustrationer i denne vejledning er blevet skabt på vegne af STIGA SpA og er beskyttet af ophavsret – Enhver gengivelse eller ændring, også delvis, af dokumentet uden autorisation hertil er forbudt.
DE • Inhalt und Bilder dieser Bedienungsanleitung wurden im Namen von STIGA SpA erstellt und sind urheberrechtlich geschützt – Jede nicht genehmigte Vervielfältigung oder Veränderung, auch auszugsweise, dieses Dokuments ist verboten.
EL • Το περιεχόμενο και οι εικόνες στο παρόν εγχειρίδιο χρήσης δημιουργήθηκαν για λογαριασμό της εταιρείας STIGA SpA και προστατεύονται από πνευματικά δικαιώματα – Απαγορεύεται οποιαδήποτε αναπαραγωγή ή τροποποίηση, έστω και μερική, του εγγράφου χωρίς έγκριση.
EN • The content and images in this User Manual were produced expressly for STIGA SpA and are protected by copyright – any unauthorised reproduction or modification to the document, either partially or in full, is prohibited.
ES • El contenido y las imágenes del presente manual de uso han sido creados por STIGA SpA y están protegidos por los derechos de autor – Se prohíbe toda reproducción o modificación, incluso parcial, no autorizada del documento.
ET • Käesoleva kasutusjuhendi sisu ja kujutised on toodetud konkreetselt ettevõttele STIGA SpA ja neile rakendub autorikaitseseadus – dokumendi igasugune osaline või täielik ilma loata reprodutseerimine või muutmine on keelatud.
FI • Tämän käyttöoppaan sisältö ja kuvat on valmistettu STIGA SpA -yhtiön toimesta ja niitä suojaa tekijänoikeuslaki. – Asiakirjan kaikenlainen kopioiminen tai muuttaminen, osittainkin, on kielletty ilman erityistä lupaa.
FR • Le contenu et les images du présent manuel d'utilisation ont été réalisés pour le compte de STIGA SpA et sont protégés par un droit d'auteur - Toute reproduction ou modification non autorisée, même partielle, du document, est interdite.
HR • Sadržaj i slike u ovom priručniku za uporabu izrađeni su za tvrtku STIGA SpA te su obuhvaćeni autorskim pravima – Zabranjuje se neovlašteno umnožavanje ili prilagodba, djelomična ili u cijelosti, ovog dokumenta.
HU • Ennek a használati útmutatónak a tartalma és a benne szereplő képek kizárólag a STIGA SpA számára készültek és szerzői joggal védettek – tilos a dokumentum bármely részének vagy egészének engedély nélküli sokszorosítása és módosítása.
LT • Šio naudotojo vadovo turinys ir paveikslėliai skirti tik „STIGA SpA" ir yra saugomi autorių teisėmis – dokumentą atgaminti ar modifikuoti, visiškai arba iš dalies, yra draudžiama.
LV • Šīs lietotāja rokasgrāmatas saturs un attēli ir veidoti tikai STIGA SpA un ir aizsargāti ar autortiesībām. Jebkāda dokumenta vai tā daļas prettiesiska kopēšana vai pārveide ir stingri aizliegta.
MK • Содржината и сликите во Упатството за корисникот се подготвени исклучиво за STIGA SpA и се заштитени со авторски права – забрането е секое делумно или целосно неовластено репродуцирање или измена на документот.
NL • De inhoud en de afbeeldingen van deze gebruikshandleiding werden gerealiseerd voor rekening van STIGA SpA en zijn beschermd door het auteursrecht – Elke niet-geautoriseerde reproductie of wijziging, ook gedeeltelijke, van het document is verboden.
NO • Innholdet og bildene i denne brukerveiledningen er utført på oppdrag fra STIGA SpA og er beskyttet ved opphavsrett - Enhver gjengivelse eller endring, selv kun delvis, er forbudt.
PL • Treść oraz ilustracje zawarte w niniejszej instrukcji obsługi powstały na zlecenie spółki STIGA SpA i są chronione prawami autorskimi – Zabrania się wszelkiego kopiowania bądź modyfikowania, także częściowego, niniejszego dokumentu bez uzyskania stosownej zgody.
PT • As imagens e os conteúdos contidos no presente Manual do Utilizador foram expressamente criados para uso exclusivo da STIGA SpA, encontrando-se protegidos por direitos de autor. Qualquer tipo de reprodução ou alteração, parcial ou integral, não autorizadas deste Manual estão expressamente proibidas.
RO • Conținutul și imaginile din manualul de utilizare de față au fost realizate în numele STIGA SpA și sunt protejate de drepturi de autor – Este interzisă orice reproducere sau modificare chiar și parțială neautorizată a documentului.
RU • Тесты и изображения, содержащиеся в настоящем руководстве, были созданы в интересах STIGA SpA и защищены авторскими правами – Любое несанкционированное воспроизведение или изменение документа запрещено.
SK • Obsah a obrázky v tomto návode na používanie boli spracované menom spoločnosti STIGA SpA a sú chránené autorským právom – Reprodukcie či nepovolené pozmeňovanie tohto dokumentu, a to aj čiastočné, je zakázané.
SL • Vsebine in slike v tem uporabniškem priročniku so izdelane za podjetje STIGA SpA in so zaščitene z avtorskimi pravicami – vsakršno nepooblaščeno razmnoževanje ali spreminjanje dokumenta, v celoti ali delno, je prepovedano.
SR • Sadržaj i slike ovog priručnika za upotrebu su napravljeni u ime STIGA SpA i zaštićeni su autorskim pravima – Zabranjena je svaka potpuna ili delimična reprodukcija ili izmena dokumenta bez odobrenja.
SV • Innehållet och bilderna i denna användarhandbok har framställts för STIGA SpA och skyddas av upphovsrätt – all form av reproduktion eller ändring, även partiell, som inte auktoriserats är förbjuden.
TR • Bu Kullanıcı Kılavuzundaki içerik ve resimler açıkça STIGA SpA için üretilmiştir ve telif hakkı ile korunmaktadır – dokümanın izinsiz olarak tamamen ya da kısmen herhangi bir şekilde çoğaltılması ya da değiştirilmesi yasaktır.

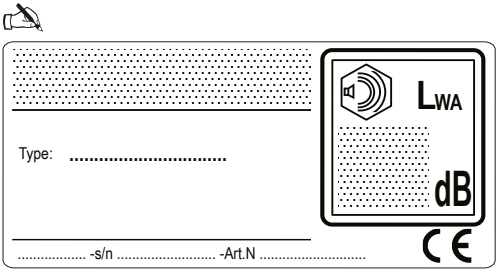

STIGA SpA
Via del Lavoro, 6
31033 Castelfranco Veneto (TV) ITALY