171501315/2 07/2017

85C
95CV, 95CV E
95CP, 95CP E
105C E

IT **Assieme del Dispositivo di taglio** - MANUALE DI ISTRUZIONI
ATTENZIONE: prima di usare la macchina, leggere attentamente il presente libretto.

BG **Режещ диск** - УПЪТВАНЕ ЗА УПОТРЕБА
ВНИМАНИЕ: преди да използвате машината прочетете внимателно настоящата книжка.

BS **Rezni tanjir** - UPUTSTVO ZA UPOTREBU
PAŽNJA: prije nego što koristite ovu mašinu, pažljivo pročitajte priručnik s uputama.

CS **Skříň sekačky** - NÁVOD K POUŽITÍ
UPOZORNĚNÍ: před použitím stroje si pozorně přečtěte tento návod k použití.

DA **Klipperskjold** - BRUGSANVISNING
ADVARSEL: læs instruktionsbogen omhyggeligt igennem, før du tager denne maskine i brug.

DE **Schneideplatte** - GEBRAUCHSANWEISUNG
ACHTUNG: vor inbetriebnahme des geräts die gebrauchsanleitung aufmerksam lesen.

EL **Χλοοκόπτης** - ΟΔΗΓΙΕΣ ΧΡΗΣΠΣ
ΠΡΟΣΟΧΗ: πριν χρησιμοποιησετε το μηχανημα, διαβαστε προσεκτικα το παρον εγχειριδιο.

EN **Cutting means assembly** - OPERATOR'S MANUAL
WARNING: read thoroughly the instruction booklet before using the machine.

ES **Plato de corte** - MANUAL DE INSTRUCCIONES
ATENCIÓN: antes de utilizar la máquina, leer atentamente el presente manual.

ET **Lõikeseade** - KASUTUSJUHEND
TÄHELEPANU: enne masina kasutamist lugeda tähelepanelikult antud kasutusjuhendit.

FI **Leikkuutaso** - KÄYTTÖOHJEET
VAROITUS: lue käyttöopas huolellisesti ennen koneen käyttöä.

FR **Plateau de coupe** - MANUEL D'UTILISATION
ATTENTION: lire attentivement le manuel avant d'utiliser cette machine.

HR **Rezna ploča** - PRIRUČNIK ZA UPORABU
POZOR: prije uporabe stroja, pažljivo pročitajte ovaj priručnik.

HU **Vágótányér** - HASZNÁLATI UTASÍTÁS
FIGYELEM! a gép használata előtt olvassa el figyelmesen a jelen kézikönyvet.

LT **Pjovimo diskas** - NAUDOJIMO INSTRUKCIJOS
DĖMESIO: prieš naudojant įrenginį, atidžiai perskaityti šį naudotojo vadovą.

LV **Pļaušanas kupols** - LIETOŠANAS INSTRUKCIJA
UZMANĪBU: pirms aparāta lietošanai rūpīgi izlasiet doto instrukciju.

MK **Плоча за косење** - УПАТСТВА ЗА УПОТРЕБА
ВНИМАНИЕ: прочитајте го внимателно ова упатство пред да ја користите машината.

NL **Maaidek** - GEBRUIKERSHANDLEIDING
LET OP: vooraleer de machine te gebruiken, dient men deze handleiding aandachtig te lezen.

NO **Klippepanne** - INSTRUKSJONSBOK
ADVARSEL: les denne bruksanvisningen nøye før du bruker maskinen.

PL **Agregat tnący** - INSTRUKCJE OBSŁUGI
OSTRZEŻENIE: przed użyciem maszyny, należy uważnie przeczytać niniejszą instrukcję.

PT **Prato de corte** - MANUAL DE INSTRUÇÕES
ATENÇÃO: antes de usar a máquina, leia atentamente o presente manual.

RO **Placă de tăiere** - MANUAL DE INSTRUCȚIUNI
ATENȚIE: înainte de a utiliza mașina, citiți cu atenție manualul de față.

RU **Режущий купол -** РУКОВОДСТВО ПО ЭКСПЛУАТАЦИИ
ВНИМАНИЕ: прежде чем пользоваться оборудованием, внимательно прочтите зто руководство по эксплуатации.

SK **Skriňa kosačky** - NÁVOD NA POUŽITIE
UPOZORNENIE: pred použitím stroja si pozorne prečítajte tento návod.

SL **Zaščitno ohišje rezila** - PRIROČNIK ZA UPORABO
POZOR: preden uporabite stroj, pazljivo preberite priročnik z navodili.

SR **Rezni tanjir** - PRIRUČNIK SA UPUTSTVIMA
PAŽNJA: pre korišćenja mašine pažljivo pročitati ovaj priručnik.

SV **Klippdäck** - BRUKSANVISNING
VARNING: läs igenom hela detta häfte innan du använder maskinen.

TR **Kesim platformu** - KULLANIM KILAVUZU
DİKKAT: makıneyı kullanmadan önce talımatlar ıçeren kilavuzu dıkkatle okuyun.

1

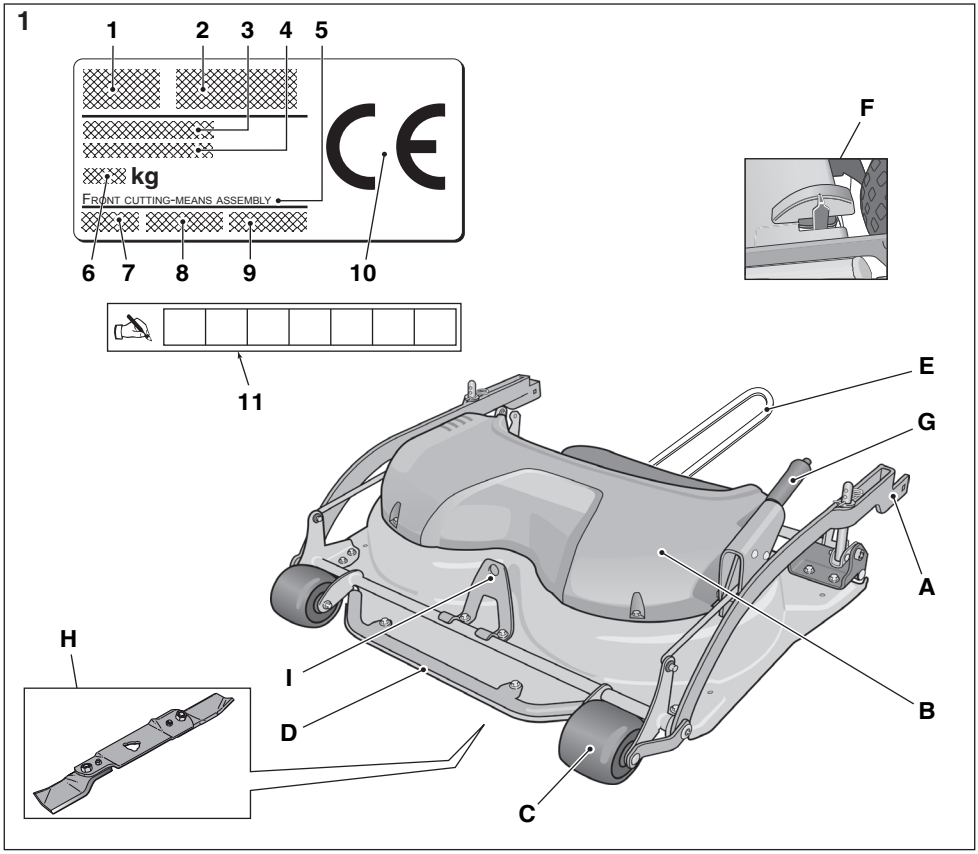
1
2
3
4
5
kg
FRONT CUTTING-MEANS ASSEMBLY
6
7
8
9
10
11
F
E
G
A
B
C
D
I
H

2

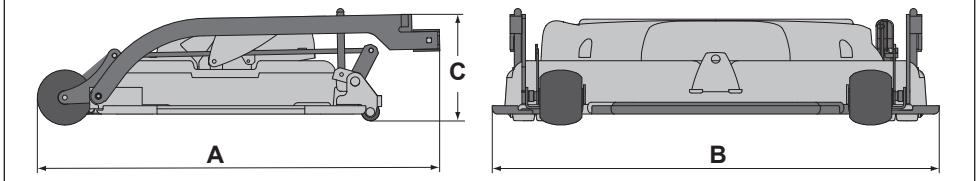
C
A
B

3

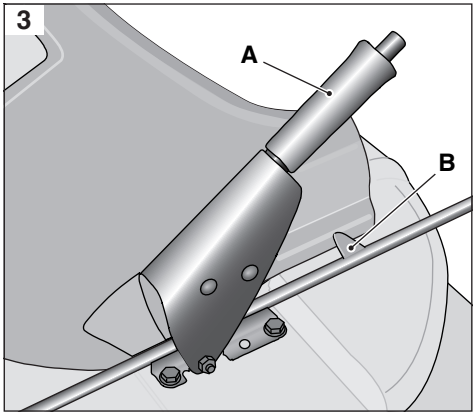

4

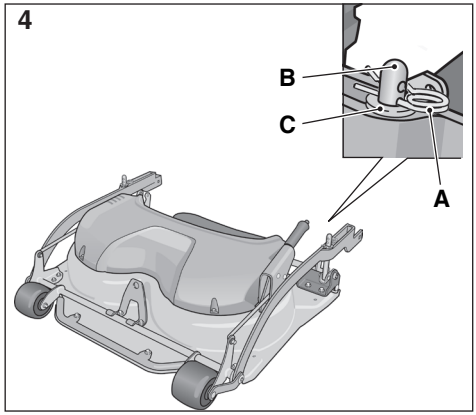

5 Park 4WD / Villa / Castelgarden

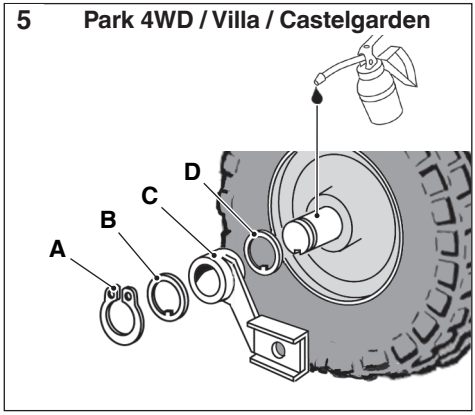

6 Park 2WD / Castelgarden

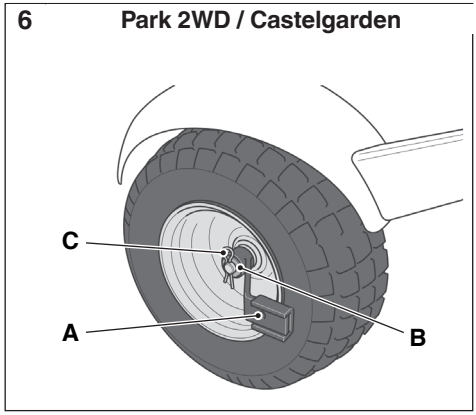

7

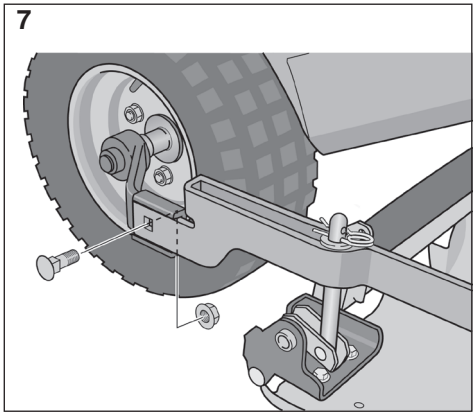

8

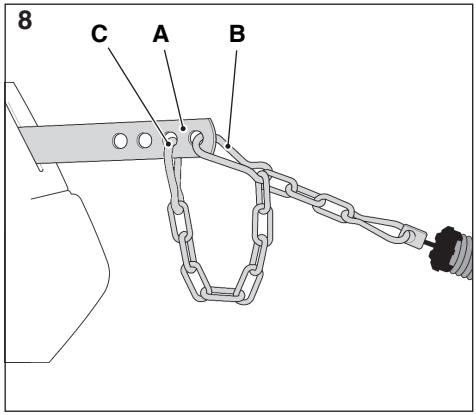

9

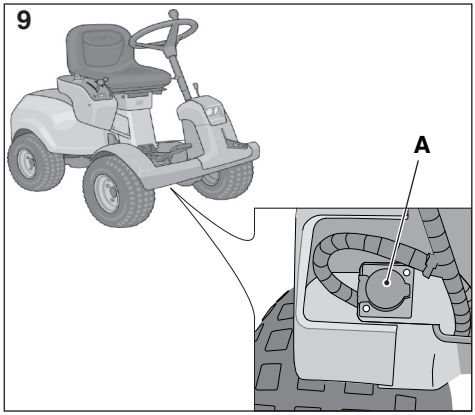

10

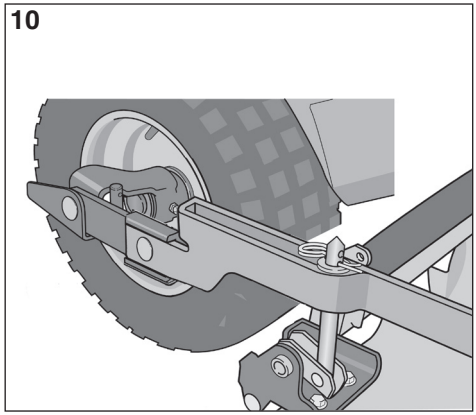

11 Park 4WD / Castelgarden

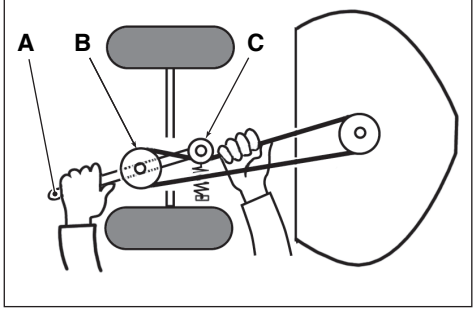

12 Park 2WD / Castelgarden

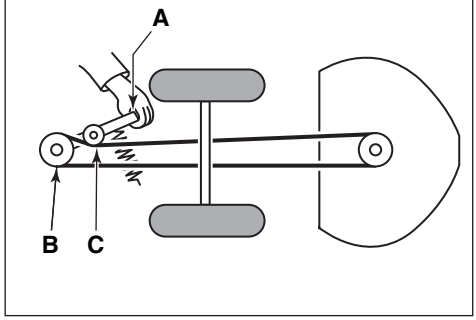

13 VILLA / Castelgarden

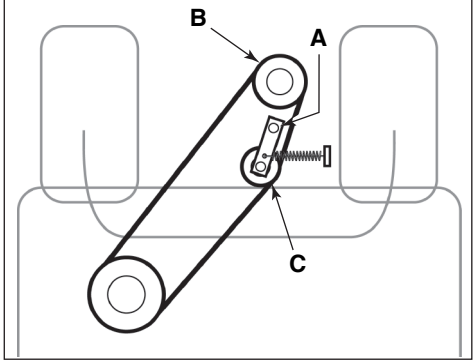

14

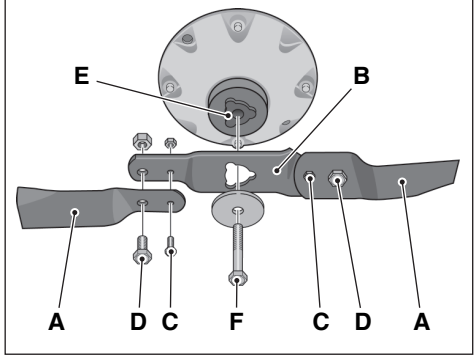

15 Park 2WD, Park 4WD / Castelgarden

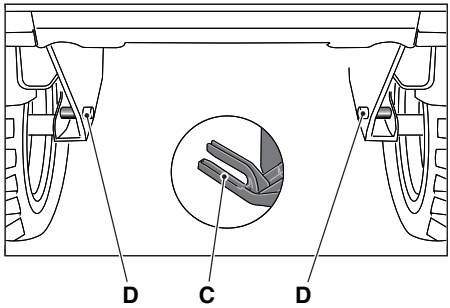

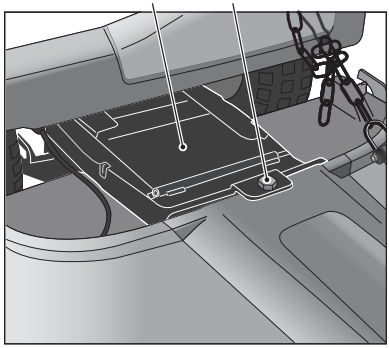

16 Villa / Castelgarden

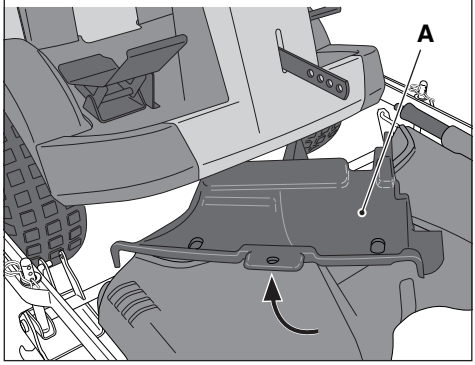

17 Villa / Castelgarden

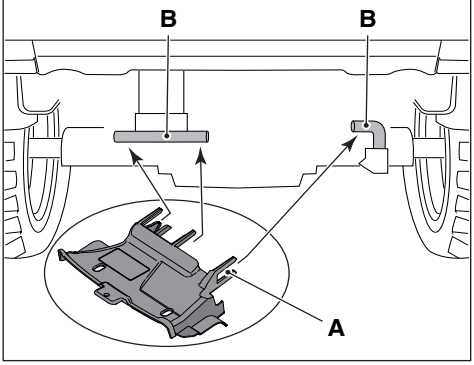

18 Villa / Castelgarden

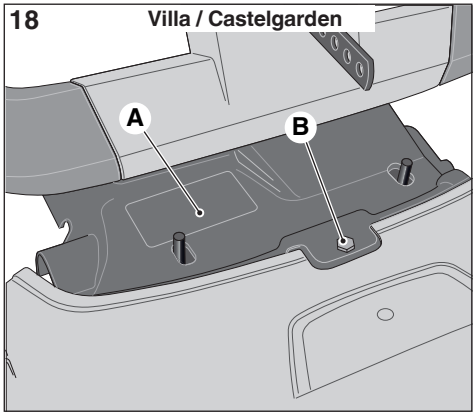

19

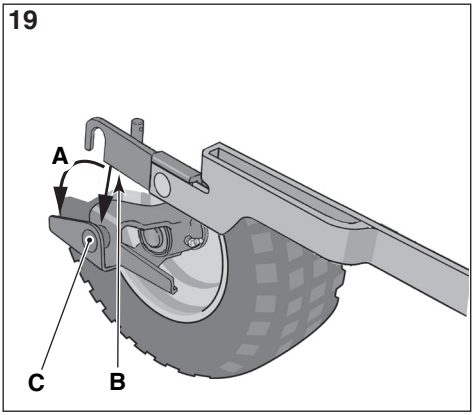

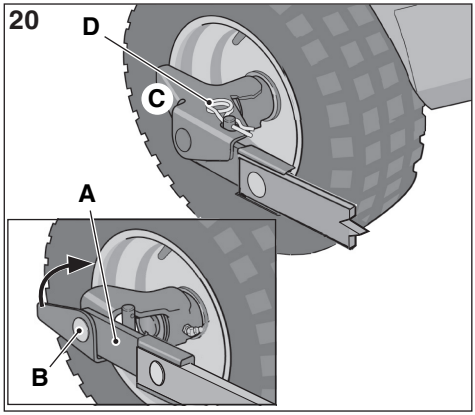
20
D
C
A
B

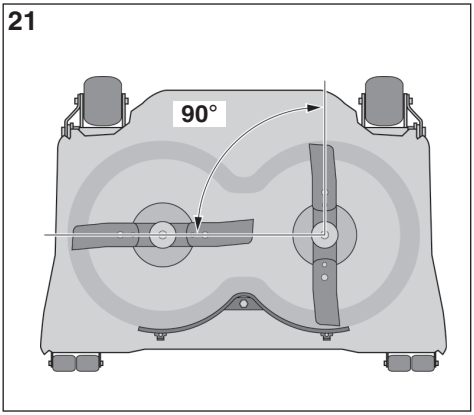
21
90°

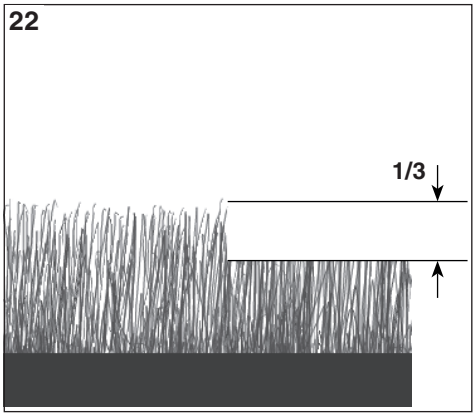
22
1/3

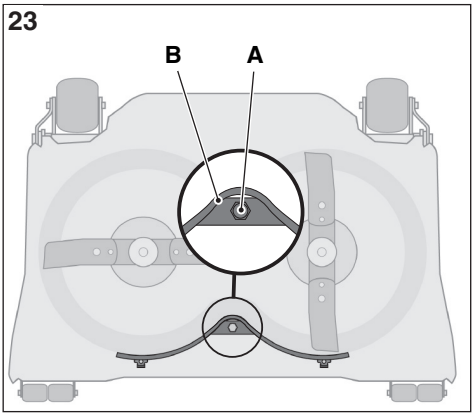
23
B
A

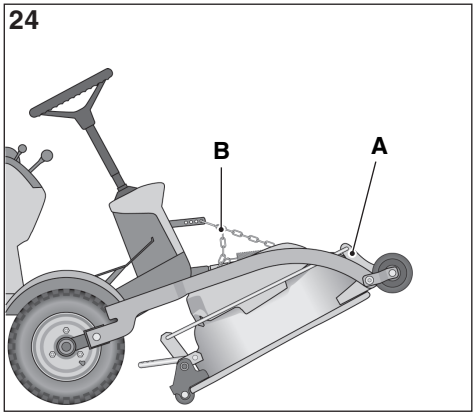
24
B
A

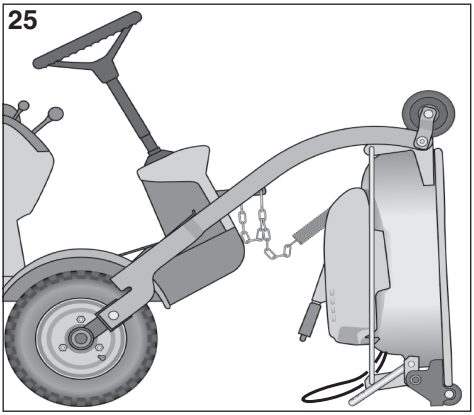
25

26

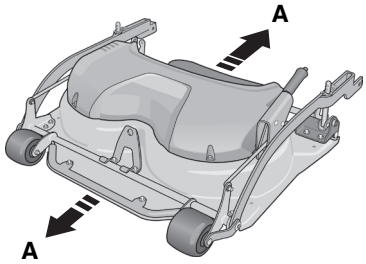

27

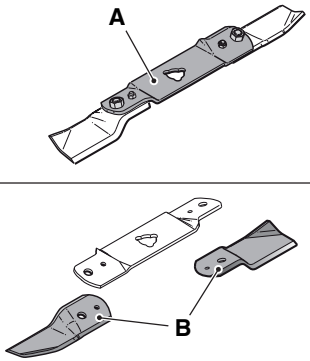

0 TABELLA DATI TECNICI

[1]	**Type**					
[2]	**Modello**		**85C**	**95CV 95CV E**	**95CP 95CP E**	**105C E**
[3]	**Dimensioni d'ingombro**					
[4]	A (mm)		880	921	921	951
[5]	B (mm)		995	1023	1023	1128
[6]	C (mm)		267	267	267	267
[7]	Massa (kg)		40	44-46	44-46	50
[8]	**Altezza di taglio**					
[9]	Min (mm)		25	25	25	25
[10]	Max (mm)		85	85	85	85
[11]	**Larghezza di taglio**					
[12]	cm		85	95	95	105
[13]	**Macchine compatibili (Type)**					
	V 301		✓	✓	-	-
	P 901 C		-	-	✓	✓
	P 901 CH		-	-	✓	✓
[14]	**Codici dispositivi di taglio di ricambio**	**Rif. Fig. / Pos.**				
		27:A	1134-7881-01	1134-7881-02	1134-6239-02	1134-6239-03
		27:B	1134-7880-01	1134-7880-01	1134-6238-01	1134-6238-01

BG БЪЛГАРСКИ
(Превод на оригиналните инструкции)

0 ТАБЛИЦА ТЕХНИЧЕСКИ ДАННИ

[1]	**Type**
[2]	**Модел**
[3]	Габаритни размери
[4]	A (mm)
[5]	B (mm)
[6]	C (mm)
[7]	Маса (kg)
[8]	**Височина на рязане**
[9]	Мин. (mm)
[10]	Макс. (mm)
[11]	**Широчина на рязане**
[12]	cm
[13]	Съвместими машини
[14]	Кодове на устройствата за рязане като резервна част

BS BOSANSKI
(Prijevod originalnih uputa)

0 TABELICA S TEHNIČKIM PODACIMA

[1]	**Type**
[2]	**Model**
[3]	Ukupne dimenzije
[4]	A (mm)
[5]	B (mm)
[6]	C (mm)
[7]	Težina (kg)
[8]	**Visina sečenja**
[9]	Min (mm)
[10]	Maks. (mm)
[11]	**Širina sečenja**
[12]	cm
[13]	Komplementarni strojevi
[14]	Kodovi rezervnih reznih elemenata

CS ČESKY
(Překlad původního návodu k používání)

0 TABULKA TECHNICKÝCH ÚDAJŮ

[1]	**Type**
[2]	**Model**
[3]	**Rozměry stroje;**
[4]	A (mm)
[5]	B (mm)
[6]	C (mm)
[7]	Hmotnost (kg)
[8]	**Výška řezu**
[9]	Min (mm)
[10]	Max (mm)
[11]	**Šířka řezu**
[12]	cm
[13]	Kompatibilní stroje
[14]	Kódy náhradních sekacích zařízení

DA DANSK
(Oversættelse af de originale anvisninger)

0 TABEL OVER TEKNISKE SPECIFIKATIONER

[1]	**Type**
[2]	**Model**
[3]	**Pladskrav**
[4]	A (mm)
[5]	B (mm)
[6]	C (mm)
[7]	Vægt (kg)
[8]	**Klippehøjde**
[9]	Min (mm)
[10]	Max (mm)
[11]	**Klippebredde**
[12]	cm
[13]	Kompatible maskiner
[14]	Reservedelskoder for klippeanordninger

DE DEUTSCH
(Übersetzung der Originalanleitung)

0 ÜBERSICHT DER TECHNISCHEN DATEN

[1]	**Type**
[2]	**Modell**
[3]	**Abmessungen**
[4]	A (mm)
[5]	B (mm)
[6]	C (mm)
[7]	Massa (kg)
[8]	**Gewicht (kg)**
[9]	Schnitthöhe
[10]	Min. (mm)
[11]	**Max. (mm)**
[12]	Schnittbreite
[13]	Kompatible Maschinen
[14]	Artikelnummern der Ersatz-Schneidvorrichtungen

EL ΕΛΛΗΝΙΚΑ
(Μετάφραση του πρωτοτύπου των οδηγιών χρήσης)

0 ΠΊΝΑΚΑ ΤΕΧΝΙΚΏΝ ΣΤΟΙΧΕΊΩΝ

[1]	**Οικογένεια**
[2]	**Type**
[3]	**Διαστάσεις**
[4]	A (mm)
[5]	B (mm)
[6]	C (mm)
[7]	Βάρος (kg)
[8]	**Ύψος κοπής**
[9]	Min (mm)
[10]	Max (mm)
[11]	**Πλάτος κοπής**
[12]	cm
[13]	Συμβατές μηχανές
[14]	Κωδικοί συστημάτων κοπής ανταλλακτικού

EN ENGLISH
(Translation of the Original Instructions)

0 TECHNICAL DATA TABLE

[1]	**Type**
[2]	**Model**
[3]	**Overall dimensions**
[4]	A (mm)
[5]	B (mm)
[6]	C (mm)
[7]	Weight (kg)
[8]	**Cutting height**
[9]	Min (mm)
[10]	Max (mm)
[11]	**Cutting width**
[12]	cm
[13]	Compatible machines
[14]	Spare cutting means codes

ES ESPAÑOL
(Traducción de las instrucciones originales)

0 TABLA DE DATOS TÉCNICOS

[1]	**Type**
[2]	**Modelo**
[3]	**Dimensiones**
[4]	A (mm)
[5]	B (mm)
[6]	C (mm)
[7]	Masa (kg)
[8]	**Altura de corte**
[9]	Mín. (mm)
[10]	Máx. (mm)
[11]	**Ancho de corte**
[12]	cm
[13]	Máquinas compatibles
[14]	Códigos de los dispositivos de corte de recambio

ET EESTI
(Originaaljuhendi tõlge)

0 TEHNILISTE ANDMETE TABEL

[1]	**Type**
[2]	**Mudel**
[3]	**gabariidid**
[4]	A (mm)
[5]	B (mm)
[6]	C (mm)
[7]	Mass (kg)
[8]	**Lõikekõrgus**
[9]	Min (mm)
[10]	Maks (mm)
[11]	**Lõikelaius**
[12]	cm
[13]	Ühilduvad masinad
[14]	Tellitavate niitmisterade koodid

FI SUOMI
(Alkuperäisten ohjeiden käännös)

0 TEKNISTEN TIETOJEN TAULUKKO

[1]	**Type**
[2]	**Malli**
[3]	**Mitat**
[4]	A (mm)
[5]	B (mm)
[6]	C (mm)
[7]	Massa (kg)
[8]	**Leikkuukorkeus**
[9]	Min (mm)
[10]	Max (mm)
[11]	**Leikkuuleveys**
[12]	cm
[13]	Yhteensopivat koneet
[14]	Leikkuulaitteiden varaosien koodit

FR FRANÇAIS
(Traduction des Instructions Originales)

0 TABLEAU DONNÉES TECHNIQUES

[1]	**Type**
[2]	**Modèle**
[3]	**Dimensions d'encombrement**
[4]	A (mm)
[5]	B (mm)
[6]	C (mm)
[7]	Masse (kg)
[8]	**Hauteur de coupe**
[9]	Min. (mm)
[10]	Max. (mm)
[11]	**Largeur de coupe**
[12]	cm
[13]	Machines compatibles
[14]	Codes dispositifs de coupe de rechange

HR HRVATSKI
(Prijevod originalnih uputa)

0 TABLICA S TEHNIČKIM PODACIMA

[1]	**Type**
[2]	**Model**
[3]	**Dimenzije**
[4]	A (mm)
[5]	B (mm)
[6]	C (mm)
[7]	Težina (kg)
[8]	**Visina reza**
[9]	Min. (mm)
[10]	Max. (mm)
[11]	**Zahvat**
[12]	cm
[13]	Komplementarni strojevi
[14]	Kodovi zamjenskih reznih elemenata

HU MAGYAR
(Eredeti utasítás fordítása)

0 MŰSZAKI ADATOK TÁBLÁZATA

[1]	**Type**
[2]	**Modell**
[3]	**Helyfoglalás**
[4]	A (mm)
[5]	B (mm)
[6]	C (mm)
[7]	Tömeg (kg)
[8]	**Vágás magasság**
[9]	Min (mm)
[10]	Max (mm)
[11]	**Vágás hosszúság**
[12]	cm
[13]	Kompatibilis gépek
[14]	Csere vágóberendezés kódja

LT LIETUVIŠKAI
(Originalių instrukcijų vertimas)

0 TECHNINIŲ DUOMENŲ LENTELĖ

[1]	**Type**
[2]	**Modelis**
[3]	**Helyfoglalás**
[4]	A (mm)
[5]	B (mm)
[6]	C (mm)
[7]	Svoris (kg)
[8]	**Pjūvio aukštis**
[9]	Min. (mm)
[10]	Maks. (mm)
[11]	**Pjūvio plotis**
[12]	cm
[13]	Suderinamos staklės
[14]	Atsarginių pjovimo prietaisų dalių kodai

LV LATVIEŠU
(Instrukciju tulkojums no oriģinālvalodas)

0 TEHNISKO DATU TABULA

[1]	**Type**
[2]	**Modelis**
[3]	**Balstvirsmas izmēri**
[4]	A (mm)
[5]	B (mm)
[6]	C (mm)
[7]	Masa (kg)
[8]	**Zāģēšanas augstums**
[9]	Min. (mm)
[10]	Maks. (mm)
[11]	**Zāģēšanas platums**
[12]	cm
[13]	Saderīga iekārta
[14]	Pļaušanas ierīču rezerves daļu kodi

MK МАКЕДОНСКИ
(превод на оригиналните инструкции)

0 ТАБЕЛА СО ТЕХНИЧКИ ПОДАТОЦИ

[1]	**Серии**
[2]	**Type**
[3]	Вкупни димензии
[4]	A (mm)
[5]	B (mm)
[6]	C (mm)
[7]	Тежина (кг)
[8]	**Висина на сечење**
[9]	Мин (мм)
[10]	Максимум (мм)
[11]	**Ширина на сечење**
[12]	cm
[13]	Компатибилни уреди
[14]	Кодови од резервните делови за сечење

NL NEDERLANDS
(Vertaling van de originele gebruiksaanwijzingen)

0 TABEL TECHNISCHE GEGEVENS

[1]	**Type**
[2]	**Model**
[3]	**Afmetingen**
[4]	A (mm)
[5]	B (mm)
[6]	C (mm)
[7]	Massa (kg)
[8]	**Snijhoogte**
[9]	Min (mm)
[10]	Max (mm)
[11]	**Snijbreedte**
[12]	cm
[13]	Compatibele machines
[14]	Code reservesnijbladen

NO NORSK
(Oversettelse av den originale bruksanvisningen)

0 TABELL - TEKNISKE DATA

[1]	**Type**
[2]	**Modell**
[3]	**Utvendige mål**
[4]	A (mm)
[5]	B (mm)
[6]	C (mm)
[7]	Masse (kg)
[8]	**Kuttehøyde**
[9]	Min (mm)
[10]	Maks (mm)
[11]	**Kuttebredde**
[12]	cm
[13]	Kompatible maskiner
[14]	Reservedelskoder for klipperedskaper

PL POLSKI
(Tłumaczenie Instrukcji oryginalnej)

0 TABELA DANYCH TECHNICZNYCH

[1]	**Type**
[2]	**Model**
[3]	**Wymiary**
[4]	A (mm)
[5]	B (mm)
[6]	C (mm)
[7]	Masa (kg)
[8]	**Wysokość cięcia**
[9]	Min (mm)
[10]	Maks (mm)
[11]	**Szerokość cięcia**
[12]	cm
[13]	Maszyny kompatybilne
[14]	Kody wymiennych agregatów tnących

PT PORTUGUÊS
(Tradução do manual original)

0 TÉCNICO TABELA DE DADOS

[1]	**Type**
[2]	**Modelo**
[3]	**Dimensões de delimitação**
[4]	A (mm)
[5]	B (mm)
[6]	C (mm)
[7]	Peso (kg)
[8]	**Altura de corte**
[9]	Mín (mm)
[10]	Máx (mm)
[11]	**Largura de corte**
[12]	cm
[13]	Máquinas compatíveis
[14]	Códigos dispositivos de corte de substituição

RO ROMÂN
(Traducerea instrucțiunilor originale)

0 TABEL CU DATE TEHNICE

[1]	**Familia**
[2]	**Type**
[3]	Dimensiuni de gabarit
[4]	A (mm)
[5]	B (mm)
[6]	C (mm)
[7]	Greutate (kg)
[8]	**Înălțimea de tăiere**
[9]	Min (mm)
[10]	Max (mm)
[11]	**Lățimea de tăiere**
[12]	cm
[13]	Mașini compatibile
[14]	Coduri dispozitive de tăiere de schimb

RU РУССКИЙ
(Перевод оригинальных инструкций)

0 ТАБЛИЦА ТЕХНИЧЕСКИХ ДАННЫХ

[1]	**Type**
[2]	**Модель**
[3]	**Габаритные размеры**
[4]	A (mm)
[5]	B (mm)
[6]	C (mm)
[7]	Масса (кг)
[8]	**Высота резки**
[9]	Мин. (мм)
[10]	Макс. (мм)
[11]	**Ширина резки**
[12]	cm
[13]	Машины совместимы
[14]	Коды запасных режущих устройств

SK SLOVENSKY
(Preklad pôvodného návodu na použitie)

0 TABUĽKA TECHNICKÝCH ÚDAJOV

[1]	**Rada**
[2]	**Type**
[3]	Rozmery zariadenia
[4]	A (mm)
[5]	B (mm)
[6]	C (mm)
[7]	Hmotnosť (kg)
[8]	**Výška rezu**
[9]	Min (mm)
[10]	Max (mm)
[11]	**Šírka rezu**
[12]	cm
[13]	Kompatibilné stroje
[14]	Kódy náhradných sekacích zariadení

SL SLOVENŠČINA
(Prevod originalnih navodil)

0 TABELA S TEHNIČNIMI PODATKI

[1]	**Type**
[2]	**Model**
[3]	**Dimenzije velikosti**
[4]	A (mm)
[5]	B (mm)
[6]	C (mm)
[7]	Teža (kg)
[8]	**Višina reza**
[9]	Min (mm)
[10]	Maks. (mm)
[11]	**Širina reza**
[12]	cm
[13]	Združljivi stroji
[14]	Kode rezilnih naprav (nadomestni deli)

SR SRPSKI
(Prevod originalnog uputstva)

0 TABELA S TEHNIČKIM PODACIMA

[1]	**Vrsta**
[2]	**Type**
[3]	Ukupne dimenzije
[4]	A (mm)
[5]	B (mm)
[6]	C (mm)
[7]	Težina (kg)
[8]	**Visina sečenja**
[9]	Min. (mm)
[10]	Maks. (mm)
[11]	**Zahvat**
[12]	cm
[13]	Komplementarne mašine
[14]	Šifre rezervnih reznih elemenata

SV SVENSKA
(Översättning av bruksanvisning i original)

0 TABELL MED TEKNISKA DATA

[1]	**Type**
[2]	**Modell**
[3]	**Dimensioner**
[4]	A (mm)
[5]	B (mm)
[6]	C (mm)
[7]	Massa (kg)
[8]	**Skärhöjd**
[9]	Min (mm)
[10]	Max (mm)
[11]	**Skärbredd**
[12]	cm
[13]	Kompatibla maskiner
[14]	Koder för knivreservdelar

TR TÜRKÇE
(Orijinal Talimatların Tercümesi)

0 TEKNİK BİLGİ TABLOSU

[1]	**Aile**
[2]	**Type**
[3]	**Boyutlar**
[4]	A (mm)
[5]	B (mm)
[6]	C (mm)
[7]	Kütle (kg)
[8]	**Kesim yüksekliği**
[9]	Min (mm)
[10]	Maks (mm)
[11]	**Kesim genişliği**
[12]	cm
[13]	Uyumlu makineler
[14]	Yedek parça kesim aletleri kodları

Inhaltsverzeichnis

0 ÜBERSICHT DER TECHNISCHEN DATEN . . . VII

1 EINLEITUNG . . . 3
1.1 AUFBAU DER ANLEITUNG . . . 3
1.2 IN DER ANLEITUNG VERWENDETE SYMBOLE . . . 3
1.3 AUFBEWAHRUNG DER ANLEITUNG . . . 3
1.4 BEGRIFFSBESTIMMUNGEN. . . . 3

2 SICH MIT DEM ZUBEHÖR VERTRAUT MACHEN . . . 3
2.1 VORGESEHENE VERWENDUNG . . . 3
2.2 BESTIMMUNGSFREMDE VERWENDUNG . . . 3
2.3 TYPENSCHILD . . . 4
2.4 HAUPTBESTANDTEILE . . . 4

3 SICHERHEITSVORSCHRIFTEN . . . 4
3.1 AUSBILDUNG . . . 4
3.2 VORBEREITENDE MASSNAHMEN . . . 5
3.3 WÄHREND DES GEBRAUCHS. . . . 6
3.4 WARTUNG UND LAGERUNG . . . 8
3.5 TRANSPORT. . . . 9
3.6 UMWELTSCHUTZ . . . 9
3.7 WARTUNG UND SERVICE. . . . 10

4 BEDIENELEMENTE . . . 10
4.1 SCHNITTHÖHENEINSTELLUNG . . . 10
4.2 NEIGUNG NACH VORN . . . 10

5 BEFESTIGUNG DES MÄHWERKS . . . 10
5.1 Aufhängung im Geräteheber . . . 10
5.2 BEFESTIGUNG AN DEN RADHALTERUNGEN . . . 10
5.2.1 Mähwerk mit elektrischer Schnitthöheneinstellung.. . . . 10
5.2.2 Befestigung mit starren Mähwerkhalterungen . . . 10
5.2.3 Geräte mit Schnellbefestigungen . . . 11
5.3 REIFENDRUCK. . . . 12
5.4 GRUNDEINSTELLUNG . . . 12

6 BEWEGUNG DES MÄHWERKS . . . 13

7 MIT DEM ZUBEHÖR ARBEITEN . . . 13
7.1 SCHNITTHÖHE . . . 13
7.2 NEIGUNG . . . 13
7.2.1 Grundeinstellung . . . 13
7.2.2 Erhöhte Neigung . . . 13
7.3 TIPPS ZUM MÄHEN. . . . 13
7.4 KOMPOSTIERUNG / HECKAUSWURF . . . 13

8 WARTUNG . . . 13

8.1 VORBEREITUNG 13
8.2 REINIGUNGSSTELLUNG 14
8.3 WARTUNGSSTELLUNG 14
8.3.1 Geräte mit starren Mähwerkhalterungen 14
8.3.2 Geräte mit Schnellbefestigungen 15
8.4 REINIGUNG 15
8.5 MÄHWERK 16
8.5.1 Vorbemerkung 16
8.5.2 Austausch des Mähwerks 16
8.5.3 Synchronisierung der Mähwerke 16

9 ERSATZTEILE 17

10 EINKAUFSBEDINGUNGEN 17

1 EINLEITUNG

Lesen Sie vor der Benutzung des Zubehörs die Bedienungsanleitung aufmerksam durch.

1.1 AUFBAU DER ANLEITUNG

Die Anleitung besteht aus Deckblatt, Inhaltsverzeichnis, Abschnitt mit Abbildungen und Text. Der Inhalt ist in Kapitel, Abschnitte und Unterabschnitte gegliedert.

Abbildungen

Die Abbildungen in dieser Bedienungsanleitung sind mit 1, 2, 3 usw. nummeriert.

Die Komponenten in den Abbildungen sind mit A, B, C usw. bezeichnet.

Ein Verweis auf die Abbildung wird mit der Bezeichnung (4) identifiziert.

Ein Verweis auf die Komponente C in Abbildung 2 wird mit der Bezeichnung (4:A) identifiziert.

Überschriften

Die Überschriften in dieser Bedienungsanleitung sind gemäß folgendem Beispiel nummeriert.

“3.2 VORBEREITENDE MASSNAHMEN” ist ein Untertitel von "3 SICHERHEITSVORSCHRIFTEN” und unter dieser Überschrift aufgeführt.

Bei einem Hinweis auf Überschriften wird häufig lediglich die Nummer der Überschrift angegeben, z.B. “Siehe 7.6.2”.

1.2 IN DER ANLEITUNG VERWENDETE SYMBOLE

WARNSYMBOL. Ein Nichtbefolgen der Anweisungen kann schwerwiegende Personen- bzw. Sachschäden nach sich ziehen.

VORSCHRIFTSSYMBOL. Bezeichnet einen vorschriftsmäßig auszuführenden Vorgang.

VERBOTSSYMBOL. Bezeichnet einen verbotenen Vorgang.

HINWEISSYMBOL. Bezeichnet eine Information oder eine wichtige Anmerkung.

1.3 AUFBEWAHRUNG DER ANLEITUNG

Die Anleitung ist an einem für den Anwender leicht zugänglichen Ort in perfektem und einwandfrei leserlichem Zustand aufzubewahren.

1.4 BEGRIFFSBESTIMMUNGEN

Hauptgerät: In vorliegender Anleitung bezeichnet der Begriff “Hauptgerät” bzw. “Gerät” das Gerät, woran die Baugruppe Mähwerk angekuppelt wird.

2 SICH MIT DEM ZUBEHÖR VERTRAUT MACHEN

Es handelt sich hierbei um Zubehör für die Gartenarbeit, das zum Einsatz an ein Gerät angebaut werden muss und davon betrieben sowie gestützt wird.

Das Zubehör ist speziell für das Mähen von Gras entwickelt.

2.1 VORGESEHENE VERWENDUNG

Das Zubehör "Baugruppe Mähwerk" ist für das Schneiden von Gras ausgelegt.

2.2 BESTIMMUNGSFREMDE VERWENDUNG

Jede von den vorgenannten abweichende Verwendung ist gefährlich und kann Personen- bzw. Sachschäden verursachen.

Fälle einer bestimmungsfremden Verwendung (rein als Beispiel):

- Betätigung der Schneidvorrichtungen auf nicht mit Gras bewachsenen Flächen.

Die bestimmungsfremde Verwendung des Geräts hat zusätzlich zum Garantieverfall ebenfalls den Haftungsausschluss des Herstellers zur Folge, so dass der Anwender für Sachschäden sowie für Schäden an der eigenen Personen bzw. an Dritten aufkommt.SICHERHEITSZEICHEN

Die Sicherheitszeichen am Zubehör weisen den Bediener auf die Verhaltensweise bei der Benutzung und den Arbeitsgängen hin, die besondere Vorsicht und Aufmerksamkeit erfordern.

Achtung!

Lesen Sie vor der Benutzung des Zubehörs die Bedienungsanleitung sorgfältig durch.

Achtung!

Führen Sie bei laufendem Zubehör die Hände oder Füße nicht unter die Schutzvorrichtung ein.

Achtung!

Achten Sie auf herausgeschleuderte Gegenstände. Stellen Sie sicher, dass sich niemand im Gefahrenbereich aufhält.

Achtung!

Lösen Sie vor Reparaturarbeiten das Zündkerzenkabel von der Zündkerze.

2.3 TYPENSCHILD

Auf dem Typenschild sind folgende Daten vermerkt (siehe Abb.1):

1. Marke
2. Herstelleradresse
3. Modell
4. Zubehörtyp
5. Bezeichnung des Geräts
6. Gewicht in kg
7. Baujahr
8. Seriennummer
9. Artikelnummer
10. EG-Konformitätszeichen

Tragen Sie die Seriennummer Ihres Geräts im entsprechenden Feld von Abbildung (1:11) ein.

Die Produktidentifizierung erfolgt anhand der Artikel- und Seriennummer des Zubehörs.

Bitte geben Sie diese Angaben bei allen Kontakten mit der Servicewerkstatt an.

Die Konformitätserklärung befindet sich auf der vorletzten Seite dieser Anleitung.

2.4 HAUPTBESTANDTEILE (1)

Hauptbestandteile des Zubehörs (siehe Abb.1):

A. Arme
B. Schutzgehäuse
C. Räder
D. Aufnahmepunkt für manuelles Heben
E. Mähwerk-Antriebsriemen
F. Schnitthöhenanzeige mit elektrischer Einstellung (sofern vorhanden)
G. Manuelle Schnitthöheneinstellung (sofern vorhanden)
H. Mähwerk
I. Ketten-Aufhängungspunkt

3 SICHERHEITSVORSCHRIFTEN

3.1 AUSBILDUNG

ACHTUNG! Lesen Sie diese Anleitungen vor Benutzung des Geräts sorgfältig durch.

Machen Sie sich mit den Bedienungsteilen und dem richtigen Gebrauch des Geräts vertraut.

Lernen Sie, den Motor schnell abzustellen.

Die Missachtung der Sicherheitshinweise und Anweisungen kann Brand bzw. ernsthafte Verletzungen zur Folge haben.

Bewahren Sie Sicherheitshinweise und Anweisungen für künftigen Bedarf auf.

Erlauben Sie niemals Kindern oder anderen Personen, die die Gebrauchsanweisung nicht kennen, das Gerät zu benutzen.

Örtliche Bestimmungen können das Mindestalter des Benutzers festlegen.

Sie sollten das Gerät nicht benutzen, wenn sich Personen, insbesondere Kinder, oder Tiere in der Nähe befinden.

Das Gerät niemals verwenden, wenn der Benutzer müde ist oder sich nicht wohl fühlt, oder wenn er Arzneimittel oder Drogen, Alkohol oder andere Stoffe zu sich genommen hat, die seine Konzentrations- und Reaktionsfähigkeit beeinträchtigen.

Denken Sie daran, dass der Fahrer oder der Benutzer für Unfälle und Zwischenfälle verantwortlich ist, die sich mit anderen Personen oder an deren Eigentum ereignen können.

Es gehört zum Verantwortungsbereich des Benutzers, potentielle Risiken des Geländes, auf dem gearbeitet wird, einzuschätzen sowie alle erforderlichen

Vorsichtsmaßnahmen für die eigene Sicherheit und die anderer Personen zu treffen, insbesondere an Hängen, auf unwegsamen, rutschigem oder lockerem Gelände.

Stellen Sie beim Ausleihen des Geräts sicher, dass sich der Benutzer mit den Gebrauchsanweisungen in dieser Anleitung vertraut macht.

Es ist verboten, Kinder oder andere Personen auf dem Aufsitzmäher zu befördern. Sie könnten herunterfallen und sich schwer verletzen bzw. eine sichere Bedienung des Geräts beeinträchtigen.

Der Fahrer muss die Fahranweisungen genau beachten, insbesondere:

a. Er darf sich während der Arbeit mit dem Gerät nicht ablenken lassen und muss die notwendige Konzentration behalten;

b. Wenn er die Kontrolle über das Gerät, das auf einem Hang abgleitet, verliert, kann er dies nicht durch Bremsen wiedergutmachen. Die wesentlichen Gründe für den Verlust der Kontrolle sind:
- mangelnder Bodenkontakt der Räder;
- zu schnelles Fahren;
- unangemessenes Bremsen;
- das Gerät ist für den Einsatz nicht geeignet;
- mangelnde Kenntnisse über Wirkungen, die von den Bodenverhältnissen herrühren können, insbesondere am Hang;
- unsachgemäße Anwendung als Abschleppfahrzeug.

Das Gerät ist mit einer Reihe von Mikroschaltern und Sicherheitsvorrichtungen ausgerüstet, die niemals einem Eingriff unterzogen oder entfernt werden dürfen. Dies hat den Verfall der Garantie sowie die Ablehnung jeglicher Verantwortung des Herstellers zur Folge.. Kontrollieren Sie vor jeder Inbetriebnahme, dass die Sicherheitseinrichtungen einwandfrei funktionieren.

3.2 VORBEREITENDE MASSNAHMEN

- Bei der Benutzung des Geräts sollten Sie stets festes und rutschsicheres Schuhwerk sowie lange Hosen tragen.
- Benutzen Sie das Gerät niemals barfuß oder mit Sandalen.
- Vermeiden Sie das Tragen von Ketten, Armbändern, Kleidung mit losen Teilen oder Bändern sowie Krawatten.
- Binden Sie lange Haare zusammen. Tragen Sie beim Mähen immer einen Gehörschutz.
- Überprüfen Sie vollständig das Gelände, auf dem das Gerät eingesetzt wird, und entfernen Sie alle Gegenstände, die aus dem Gerät herausgeworfen werden oder das Mähwerk sowie den Motor beschädigen können (Steine, Stöcke, Drähte, Knochen usw.).

ACHTUNG: GEFAHR! Benzin ist hochgradig entflammbar:

a. Bewahren Sie Kraftstoff nur in dafür vorgesehenen Behältern auf;

b. Tanken Sie nur im Freien und benutzen Sie einen Trichter. Rauchen Sie nicht beim Tanken, sowie bei jeder Handhabung von Benzin;

c. Benzin ist vor dem Starten des Motors zu tanken. Während der Motor läuft oder wenn er heiß ist, darf der Tankverschluss nicht geöffnet oder Benzin nachgefüllt werden;

d. Falls Benzin übergelaufen ist, den Motor nicht starten. Statt dessen ist das Gerät von dem Ort, an dem das Benzin übergelaufen ist, zu entfernen, und es ist alles zu vermeiden, was einen Brand verursachen könnte, solange das Benzin nicht vollständig verdampft ist und die Benzindämpfe nicht verflüchtigt sind;

e. Die Deckel des Tanks und des Benzinbehälters immer aufsetzen und gut verschließen.

Beschädigte Auspufftöpfe auswechseln.

Führen Sie vor jedem Gebrauch eine allgemeine Kontrolle des Geräts durch, prüfen Sie insbesondere das Mähwerk und stellen Sie sicher, dass die Schrauben und die Schneidvorrichtungen nicht abgenutzt oder beschädigt sind.

Zur Vermeidung einer Unwucht dürfen ein abgenutztes oder beschädigtes Mähwerk und die Schrauben nur satzweise ausgetauscht werden.

Reparaturen sind durch einen Fachbetrieb auszuführen.

Überprüfen Sie regelmäßig den Zustand der Batterie. Tauschen Sie die Batterie bei Beschädigung von Batteriegehäuse, Abdeckung oder Polen aus.

3.3 WÄHREND DES GEBRAUCHS

Der Motor darf nicht in geschlossen Räumen laufen, in denen sich gefährliche Kohlenmonoxidgase sammeln können. Der Start hat im Freien oder in ausreichend belüfteter Umgebung zu erfolgen. Man muss sich immer bewusst sein, dass die Abgase des Motors giftig sind.

Arbeiten Sie nur bei Tageslicht oder bei guter künstlicher Beleuchtung und mit guten Sichtverhältnissen.

Personen, Kinder und Tiere vom Arbeitsbereich fernhalten.

Vermeiden Sie, wenn möglich, nasses Gras zu mähen. Vermeiden Sie es, bei Regen und möglichem Gewitter zu arbeiten.

Benutzen Sie das Gerät nicht bei schlechter Witterung, insbesondere bei Blitzgefahr.

Vor Starten des Motors sollten Sie das Mähwerk oder die Zapfwelle ausschalten und den "Leerlauf" einlegen.

Arbeiten Sie besonders vorsichtig in der Nähe von Hindernissen, die die Sicht beeinträchtigen.

Ziehen Sie beim Parken des Geräts immer die Feststellbremse an.

Das Gerät darf ungeachtet der Fahrrichtung im Verhältnis zum Abhang mit maximal 10° (17%) Neigung gefahren werden.

Beachten Sie, dass es keinen “sicheren” Hang gibt. Das Fahren auf Rasen an Hängen erfordert besondere Aufmerksamkeit. Um ein Überschlagen zu vermeiden und nicht die Kontrolle zu verlieren:

a. Nicht ruckartig anhalten oder anfahren, wenn Sie aufwärts oder abwärts fahren;
b. Die Kupplung sanft einschalten und immer einen Gang eingelegt lassen, insbesondere beim Fahren bergab;
c. Die Fahrgeschwindigkeit an Hängen und in engen Kurven vermindern;
d. Auf Erhebungen, Vertiefungen und unsichtbare Gefahren achten;
e. Mähen Sie niemals quer zum Hang. Fahren Sie auf Rasenflächen an Hängen immer bergauf/bergab und niemals quer, achten Sie dabei auf Richtungswechsel und darauf, dass die hangseitigen Räder nicht gegen Hindernisse (Steine, Äste, Wurzeln usw.) stoßen, die zum Abrutschen, Überschlagen oder gar zum Verlust der Kontrolle führen könnten.

Vor jedem Richtungswechsel am Hang ist die Geschwindigkeit zu vermindern und immer, wenn man das Gerät abstellt und unbewacht lässt, ist die Feststellbremse anzuziehen.

Größte Vorsicht ist in Nähe von Steilhängen, Gräben oder Dämmen geboten. Das Gerät kann umkippen, wenn ein Rad über eine Kante gerät oder die Kante nachgibt.

Achten Sie besonders beim Fahren und Arbeiten im Rückwärtsgang. Schauen Sie vor und während des Zurücksetzens nach hinten und achten Sie auf mögliche Hindernisse.

Seien Sie vorsichtig beim Ziehen von Lasten oder wenn Sie schwere Ausrüstungen verwenden:

a. Für Zugstangen nur zugelassene Anhängevorrichtungen benutzen;
b. Lasten auf diejenigen beschränken, die leicht zu kontrollieren sind;
c. Nicht ruckartig lenken. Vorsicht beim Rückwärtsfahren;
d. Sofern in der Gebrauchsanleitung empfohlen, Gegengewichte oder Gewichte an den Rädern benutzen.

Schalten Sie das Mähwerk oder die Zapfwelle beim Überfahren grasfreier Bereiche oder beim Zu- oder Abfahren auf/von den zu mähenden Flächen aus und stellen Sie das Mähwerk in die höchste Position.

Achten Sie beim Einsatz des Geräts in der Nähe von Straßen immer auf den Verkehr.

ACHTUNG! Das Gerät ist nicht zum Befahren öffentlicher Straßen zugelassen. Ihre Verwendung hat lt. StVO ausschließlich auf privaten, für den Verkehr gesperrten Flächen zu erfolgen.

Das Gerät nicht benutzen, wenn die Schutzeinrichtungen beschädigt sind.

Bringen Sie niemals Hände oder Füße in die Nähe von oder unter drehende Teilen. Halten Sie sich immer von der Auswurföffnung entfernt.

Das Gerät nicht mit laufendem Motor im hohen Gras stehen lassen, um Brandgefahr zu vermeiden.

Bei Verwendung von Zubehör dürfen Sie die Auswurföffnung niemals auf Personen richten.

Verwenden Sie nur das vom Gerätehersteller zugelassene Zubehör.

Benutzen Sie das Gerät nur, wenn das Zubehör/Arbeitsgerät in der vorgesehenen Halterung montiert ist. Der Fahrbetrieb ohne Zubehör/Arbeitsgerät kann die Stabilität des Aufsitzmähers beeinträchtigen.

Vorsicht ist beim Einsatz von Grasfangkörben und Zubehör geboten. Diese können die Stabilität des Geräts beeinflussen, besonders an Abhängen.

Ändern Sie nicht die Grundeinstellung des Motors und lassen Sie ihn nicht überdrehen.

Berühren Sie keine Motorteile, die beim Betrieb heiß geworden sind. Verbrennungsgefahr!

Schalten Sie das Mähwerk oder die Zapfwelle aus, legen Sie den Leerlauf ein und ziehen Sie die Feststellbremse, stellen Sie den Motor ab und ziehen Sie den Zündschlüssel ab (stellen Sie sicher, dass alle Bewegungsteile vollkommen stillstehen):

a. Jedes Mal, wenn Sie das Gerät unbeaufsichtigt lassen oder den Fahrersitz verlassen:
b. Bevor Sie Ursachen der Blockierung entfernen oder Verstopfungen im Auswurfkanal beseitigen;
c. Bevor Sie das Gerät überprüfen, reinigen oder Arbeiten daran durchführen;
d. Nachdem ein Fremdkörper getroffen wurde. Prüfen Sie, ob am Gerät Schäden entstanden sind und beseitigen Sie diese, bevor das Gerät benutzt wird;

Schalten Sie das Mähwerk oder die Zapfwelle aus und stellen Sie den Motor ab (stellen Sie sicher, dass alle Bewegungsteile vollkommen stillstehen):

a. Bevor Sie tanken;
b. Jedes Mal, wenn der Auffangsack abgenommen oder wieder montiert wird;
c. Vor dem Einstellen der Schnitthöhe, soweit dieser Vorgang vom Fahrerplatz aus erfolgen kann.

Schalten Sie das Mähwerk oder die Zapfwelle beim Transport und bei jeder Nichtbenutzung aus.

Bevor Sie den Motor abstellen, gehen Sie vom Gas. Die Kraftstoffzufuhr ist bei Arbeitsende unter Befolgung der Anweisungen im Handbuch zu schließen.

Achten Sie auf die Gesamtheit der Schneidelemente bei mehr als einem Mähwerk, da ein sich drehendes Mähwerk die anderen in Drehung versetzen kann.

ACHTUNG – Bei Defekten oder Unfällen während der Arbeit sollten Sie umgehend den Motor abstellen und das Gerät wegfahren, um weitere Schäden zu vermeiden. Bei Unfällen mit persönlichen oder Verletzungen Dritter sofort die jeweiligen Erste-Hilfe-Maßnahmen einleiten und ein Krankenhaus für die ärztliche Behandlung aufsuchen.

Entfernen Sie sorgfältig etwaige Rückstände, die andernfalls Schäden an Personen oder Tieren verursachen könnten.

Die Angaben zu Schallpegel und Vibrationen in dieser Anleitung sind als Höchstwerte beim Betrieb des Geräts zu verstehen. Die Benutzung eines nicht ausgewuchteten Schneidelements, eine zu schnelle Fahrgeschwindigkeit, eine unterlassene Wartung beeinflussen den Schallpegel und die Vibrationen in erheblichem Maße. Treffen Sie daher die erforderlichen Vorkehrungen, um mögliche Schäden durch übermäßige Geräusche und Vibrationen zu beseitigen. Sorgen Sie für eine regelmäßige Wartung, benutzen Sie einen geeigneten Gehörschutz und legen Sie während der Arbeit häufig Pausen ein.

3.4 WARTUNG UND LAGERUNG

ACHTUNG! - Vor jedem Reinigungs- oder Wartungseingriff sollten Sie den Schlüssel abziehen und die entsprechenden Anweisungen lesen. Zweckmäßige Kleidung anziehen und Arbeitsschuhe benutzen in allen Situationen, die Gefahren für die Hände mit sich bringen.

ACHTUNG! - Das Gerät niemals mit abgenutzten oder beschädigten Bauteilen benutzen. Beschädigte oder abgenutzte Teile immer ersetzen, keinesfalls reparieren. Verwenden Sie ausschließlich Originalersatzteile: der Gebrauch nicht originaler bzw. nicht vorschriftsmäßig montierter Ersatzteile kann die Sicherheit des Geräts beeinträchtigen sowie Unfälle oder Verletzungen herbeiführen und entbindet den Hersteller jeder Haftung.

Alle Einstell- und Wartungsarbeiten, die nicht in diesem Handbuch beschrieben sind, müssen von Ihrem Händler oder einem spezialisiertem Kundendienst ausgeführt werden, die über das Wissen und die erforderlichen Werkzeuge für eine korrekte Arbeitsausführung verfügen, um die ursprüngliche Sicherheitsstufe des Geräts beizubehalten. Eingriffe, die nicht von einer Fachstelle oder von unqualifiziertem Personal ausgeführt werden, haben grundsätzlich den Verfall der Garantie und jegliche Verpflichtung oder Verantwortung des Herstellers zur Folge.

- Ziehen den Zündschlüssel nach jedem Einsatz ab und überprüfen Sie etwaige Schäden.
- Sorgen Sie dafür, dass alle Muttern und Schrauben fest angezogen sind, um sicher zu sein, dass sich das Gerät immer in guter Betriebsbereitschaft befindet. Eine regelmäßige Wartung ist unentbehrlich für die Sicherheit und die Erhaltung der Leistungsfähigkeit.
- Überprüfen Sie in regelmäßigen Abständen die Schrauben des Mähwerks auf festen Sitz.

Benutzen Sie zum Aus- und Einbau des Mähwerks stets geeignete Arbeitshandschuhe.

Achten Sie auf die Auswuchtung des Mähwerks nach dem Schleifen. Sämtliche Eingriffe am Mähwerk (Ausbau, Schleifen, Auswuchtung, Einbau und/oder Austausch) erfordern aufgrund ihrer Komplexität sowohl Kompetenz als auch geeignetes Werkzeug; sie sollten aus Sicherheitsgründen daher stets von einem Fachbetrieb durchgeführt werden.

- Kontrollieren Sie regelmäßig die Funktion der Bremsen. Die Wartung und ggf. die Reparatur der Bremsen ist besonders wichtig.
- Überprüfen Sie den Grasfangkorb regelmäßig auf Verschleiß und Beschädigungen.

- Erneuern Sie beschädigte Warn- und Hinweisschilder.
- Sollte das Gerät nicht über mechanische Transportsicherungen verfügen, müssen Sie das Zubehör beim Parken, Abstellen oder unbeaufsichtigtem Zurücklassen des Geräts absenken.
- Bewahren Sie das Gerät außerhalb der Reichweite von Kindern auf.

Bewahren Sie das Gerät niemals mit Benzin im Tank innerhalb eines Gebäudes auf, in dem möglicherweise Benzindämpfe mit offenem Feuer, einer Wärmequelle oder Funken in Berührung kommen.

- Lassen Sie den Motor abkühlen, bevor Sie das Gerät in einem Raum abstellen.
- Um Brandgefahr zu vermeiden, halten Sie Motor und Auspufftopf, den Platz für die Batterie sowie den Platz, an dem Benzinkanister gelagert werden, frei von Gras, Blättern oder überschüssigem Fett.
- Kontrollieren Sie zur Verringerung der Brandgefahr das Gerät regelmäßig auf Öl- und/ oder Kraftstoffaustritt.
- Den Tank immer im Freien und bei kaltem Motor entleeren.
- Niemals die Schlüssel stecken lassen oder in der Nähe von Kindern oder nicht befugten Personen aufbewahren. Den Zündschlüssel vor jedem Eingriff für die Wartung abziehen.

ACHTUNG! - Die Säure in der Batterie ist ätzend. Bei mechanischer Beschädigung oder Überladung kann Säure austreten. Vermeiden Sie das Einatmen und die Berührung der Säure mit Körperteilen.

Eingeatmete Säuredämpfe führen zu Schäden an Schleimhäuten und anderen inneren Organen. Suchen Sie sofort einen Arzt auf.

ACHTUNG! - Überladen Sie niemals die Batterie. Ein Überladen kann zur Explosion der Batterie und zum Austreten der Säure führen.

ACHTUNG! - Säure kann ebenfalls Werkzeuge, Bekleidung u.a. Materialien schwer beschädigen. Spülen Sie die Säure sofort mit Wasser ab.

Sie dürfen die Batteriepole niemals kurzschließen. Dabei entstehen Funken, die einen Brand verursachen können.

ACHTUNG auf die hydraulischen Teile. Austretende Hydraulikflüssigkeit unter Druck kann in die Haut dringen und diese ernsthaft beschädigen. Suchen Sie in diesem Fall umgehend einen Arzt auf.

3.5 TRANSPORT

ACHTUNG! - Wenn das Gerät auf einem Lastwagen oder Anhänger transportiert werden soll, müssen Auffahrrampen mit geeigneter Tragkraft, Breite und Länge verwendet werden.

Das Gerät darf ausschließlich mit ausgeschaltetem Motor, ohne Fahrer, durch Schieben mit einer entsprechenden Anzahl Personen aufgeladen werden.

Während des Transports den Kraftstoffhahn (falls vorgesehen) schließen, die Baugruppe Mähwerk oder das Zubehör absenken, die Feststellbremse anziehen und das Gerät auf dem Transportmittel mit Seilen oder Ketten auf geeignete Weise sichern.

3.6 UMWELTSCHUTZ

- Umweltschutz ist ein relevanter und vorrangiger Aspekt beim Einsatz dieses Geräts und kommt der guten Nachbarschaft sowie unserem Lebensraum gleichermaßen zu gute. Stören Sie Ihre Nachbarn so wenig wie möglich.
- Befolgen Sie die örtlichen Bestimmungen für die Entsorgung von Verpackungsstoffen, Altöl, Kraftstoff, Filtern, defekten oder stark umweltbelastenden Komponenten; diese Abfälle gehören nicht in den normalen Haushaltsmüll, sondern müssen sortenrein getrennt und den entsprechenden Wertstoffstellen für das nachträgliche Recycling zugeführt werden.
- Befolgen Sie die örtlichen Bestimmungen für die Entsorgung der Schnittabfälle.
- Setzen Sie das stillgelegte Gerät nicht in die Umwelt frei, sondern wenden Sie sich an eine Sammelstelle gemäß den örtlichen Bestimmungen.

3.7 WARTUNG UND SERVICE

Vor Befestigen/Lösen bzw. Bewegen der Baugruppe Schneidwerkzeug sowie vor Reinigungs- und Wartungsarbeiten am Gerät:

Fahren Sie das Gerät auf eine ebene Fläche.

Ziehen Sie die Feststellbremse an (siehe Bedienungsanleitung des Geräts).

Bei Geräten mit Benzinmotor: lösen Sie die Zündkerzenkabel.

Bei Geräten mit Dieselmotor: trennen Sie das Kabel vom Minuspol der Batterie.

Ziehen Sie den Zündschlüssel ab. (Siehe Bedienungsanleitung des Geräts).

Benutzen Sie Schutzhandschuhe.

- Ziehen Sie alle Schrauben und Muttern fest, um ein sicheres Arbeiten des Geräts sicherzustellen.
- Überprüfen Sie in regelmäßigen Abständen die Schrauben des Schneidwerkzeugs an der Baugruppe Schneidwerkzeug auf festen Sitz.
- Tauschen Sie sicherheitshalber abgenutzte oder beschädigte Teile sofort aus.
- Erneuern Sie beschädigte Warn- und Hinweisschilder.

4 BEDIENELEMENTE

4.1 SCHNITTHÖHENEINSTELLUNG

Die Schnitthöhe ist zwischen 25 und 90 mm einstellbar.

Stellen Sie die Schnitthöhe bei stehendem Gerät ein

1) Schnitthöheneinstellung
Die Einstellung erfolgt stufenlos über den entsprechenden Schalter (sofern vorgesehen) am Hauptgerät.

An der Anzeige (1:G) kann die eingestellte Höhe abgelesen werden.

Zur Aktivierung der elektrischen Schnitthöheneinstellung muss der Kabelstecker der Baugruppe Schneidwerkzeug an der Buchse (9:A) des Geräts angeschlossen sein.

2) Manuelle Schnitthöheneinstellung
Die Einstellung der Schnitthöhe erfolgt in mehreren festen Stufen mit dem Hebel (3:A).

An der Anzeige (3:B) kann die eingestellte Höhe abgelesen werden.

4.2 NEIGUNG NACH VORN

Der hintere Teil der Baugruppe Mähwerk kann um 12 mm angehoben werden. Setzen Sie dazu die beiden Splinte oder Stifte (4:A) um ein Loch in den Zapfen (4:B) nach unten.

5 BEFESTIGUNG DES MÄHWERKS

Die Baugruppe Mähwerk wird durch starre Halterungen an den Vorderrädern und eine am Hubhaken des Zubehörs eingehängte Kette am Hauptgerät befestigt.

Die Halterungen werden an den Armen (1:A) eingehängt.

5.1 Aufhängung im Geräteheber

Das Mähwerk wird am “Hebel des Gerätehebers” (8:A) des Hauptgeräts mit einer Kette und Karabinerhaken eingehängt.

Ein Karabinerhaken (8:B) ist für die Betriebsstellung vorgesehen und kann zur Einstellung der Hubkraft in den Kettengliedern versetzt werden.

Der andere Karabinerhaken (8:C) ist für die Reinigungsstellung vorgesehen.

5.2 BEFESTIGUNG AN DEN RADHALTERUNGEN

5.2.1 Mähwerk mit elektrischer Schnitthöheneinstellung.

1. Führen Sie die Baugruppe Schneidwerkzeug an das Gerät heran, schließen Sie den Kabelstecker der Baugruppe Schneidwerkzeug an die Buchse (9:A) an und stellen Sie die maximale Schnitthöhe ein. Siehe 4.1.
2. Ziehen Sie Stecker aus der Buchse.

5.2.2 Befestigung mit starren Mähwerkhalterungen

Beispiel für starre Mähwerkhalterungen, siehe (5:C und 6:A).

Führen Sie die Arbeitsgänge in Abschnitt 3.7 aus

1. Bringen Sie die Baugruppe Schneidwerkzeug vor dem Gerät in Position.
2. Die Baugruppe Schneidwerkzeug wird folgendermaßen an den Achsen des Geräts montiert.

Park 2WD / Castelgarden:

- Halterung für Baugruppe Schneidwerkzeug (6:A)
- Scheibe (6:B)
- Splint oder Stift (6:C)

Park 4WD, Villa / Castelgarden:

- Scheibe (5:D) Nur für Geräte bis 2006.
- Halterung für Baugruppe Schneidwerkzeug (5:C)
- Scheibe (5:B)
- Sicherungsring (5:A)

3. Demontieren Sie den Stift bzw. Splint (4:A) und die Scheibe (4:C) an beiden Armen der Baugruppe Mähwerk.
4. Stellen Sie nur bei der Baugruppe Mähwerk mit manueller Schnitthöheneinstellung die maximale Schnitthöhe ein. Siehe 4.1.
5. Nähern Sie die Baugruppe Mähwerk so weit wie möglich an das Gerät.
6. Legen Sie den Riemen der Baugruppe Mähwerk folgendermaßen um die Riemenscheiben des Geräts:

Park 2WD / Castelgarden:

- Ziehen Sie den Hebel des Riemenspanners (12:A) mit der linken Hand nach außen.
- Legen Sie den Riemen mit der rechten Hand auf die Riemenscheibe (12:B).
- Führen Sie den Riemen über die Riemenscheibe (12:C) des Riemenspanners und lassen Sie den Riemen dabei langsam los.

Park 4WD / Castelgarden:

- Ziehen Sie den Hebel des Riemenspanners (11:A) mit der linken Hand nach außen.
- Legen Sie den Riemen mit der rechten Hand auf die Riemenscheibe (11:B).
- Führen Sie den Riemen über die Riemenscheibe (11:C) des Riemenspanners und lassen Sie den Riemen dabei langsam los.

Villa / Castelgarden:

- Legen Sie den Riemen auf die Riemenscheibe (13:B).
- Ziehen Sie den Riemenspanner (13:A) zur Mitte des Geräts.
- Führen Sie den Riemen über die Riemenscheibe (13:C) des Riemenspanners und lassen Sie den Riemen dabei langsam los.

7. Hängen Sie das Mähwerk am Geräteheber ein. Siehe Abb. 8.
8. Befestigen Sie die Arme an den Halterungen. Siehe Abb. 10.
9. Montieren Sie das Riemenschutzgehäuse wie folgt:

Park 2WD, 4WD / Castelgarden:

- Lockern und lösen Sie die Schraube (13:A).
- Schieben Sie das Gehäuse (13:B) unter das Gerät und führen Sie die Gabeln (13:C) in die Stifte (13:D) ein.
- Drehen Sie die Schraube (13:A) ein und fest.

Villa / Castelgarden:

- Lockern und lösen Sie die Schraube (18:B).
- Schieben Sie das Gehäuse (16:A) von der linken Seite (von der Vorderseite des Geräts aus betrachtet) gemäß Abb. 16 ein.
- Führen Sie die Gabeln (17:C) in die Stifte (17:D) ein.
- Beenden Sie den Einbau des Gehäuses gemäß Abb. 18.
- Drehen Sie die Schraube (18:B) ein und fest.

10. Bringen Sie die Baugruppe Schneidwerkzeug in ihre Grundeinstellung. Siehe 5.4.
11. Schließen Sie bei der Baugruppe Schneidwerkzeug mit elektrischer Schnitthöheneinstellung das Kabel an die Buchse (9:A) an.

5.2.3 Geräte mit Schnellbefestigungen

Beispiel für Schnellbefestigungen, siehe Abb.10.

Lesen Sie für folgende Arbeitsgänge die Anweisungen in der Bedienungsanleitung von Gerät und Schnellbefestigung.

Führen Sie die Arbeitsgänge in Abschnitt 3.4 aus

1. Vergewissern Sie sich, dass die Schnellbefestigungen am Gerät sowie an den Armen der Baugruppe Mähwerk montiert sind.
2. Bringen Sie die Baugruppe Mähwerk vor dem Gerät in Position.
3. Heben Sie die Baugruppe Mähwerk leicht an, um Splint oder Stift (4:A) zu entlasten.
4. Demontieren Sie den Stift bzw. Splint (4:A) und die Scheibe (4:C) an beiden Armen der Baugruppe Mähwerk.
5. Stellen Sie nur bei der Baugruppe Mähwerk mit manueller Schnitthöheneinstellung die maximale Schnitthöhe ein. Siehe 4.1.
6. Drehen Sie die Schnellbefestigungen in geöffnete Stellung (19:A).
7. Heben und legen Sie den unteren Teil (19:B) des Bügels der Schnellbefestigung an beiden Seiten auf den Stift (19:C) und führen Sie das Mähwerk so nah möglich an das Gerät heran.
8. Legen Sie den Riemen der Baugruppe Mähwerk folgendermaßen um die Riemenscheiben des Geräts:

Park 2WD:

- Ziehen Sie den Hebel des Riemenspanners (12:A) mit der linken Hand nach außen.
- Legen Sie den Riemen mit der rechten Hand auf die Riemenscheibe (12:B).
- Führen Sie den Riemen über die Riemenscheibe (12:C) des Riemenspanners und lassen Sie den Riemen dabei langsam los.

Park 4WD:

- Ziehen Sie den Hebel des Riemenspanners (11:A) mit der linken Hand nach außen.
- Legen Sie den Riemen mit der rechten Hand auf die Riemenscheibe (11:B).
- Führen Sie den Riemen über die Riemenscheibe (11:C) des Riemenspanners und lassen Sie den Riemen dabei langsam los.

9. Hängen Sie die Baugruppe Mähwerk am Geräteheber ein. Siehe Abb. 10.
10. Montieren Sie das Riemenschutzgehäuse wie folgt:
    - Lockern und lösen Sie die Schraube (15:A).
    - Schieben Sie das Gehäuse (15:B) unter das Gerät und führen Sie die Gabeln (15:C) in die Stifte (15:D) ein.
    - Drehen Sie die Schraube (15:A) ein und fest.
11. Bringen Sie die Baugruppe Mähwerk in ihre Grundeinstellung. Siehe 5.4.
12. Verbinden Sie den Befestigungsbügel (20:A) an beiden Seiten mit dem Stift (20:B).
13. Drehen Sie mit dem Fuß die Schnellbefestigung in die geschlossene Stellung (20:C) und montieren Sie Stift bzw. Splint (20:D). Siehe auch die separat bereitgestellten Anweisungen.
14. Bringen Sie die Baugruppe Mähwerk in ihre Grundeinstellung. Siehe 5.4.
15. Schließen Sie bei der Baugruppe Mähwerk mit elektrischer Schnitthöheneinstellung das Kabel an die Buchse (9:A) an.

5.3 REIFENDRUCK

Stellen Sie den Reifendruck gemäß den Angaben in der Tabelle “Technische Daten” des Gerät ein, woran das Zubehör angekuppelt wird.

5.4 GRUNDEINSTELLUNG

Damit die Baugruppe Schneidwerkzeug optimal arbeiten kann, ist eine korrekte Grundeinstellung erforderlich.

Diese liegt vor, wenn sich die Hinterkante der Baugruppe Schneidwerkzeug 5 mm über der Vorderkante befindet.

Demnach ist die Baugruppe Schneidwerkzeug nach vorn geneigt.

Bringen Sie die Baugruppe Schneidwerkzeug in ihre Grundeinstellung, indem Sie sie anheben und wie folgt fixieren.

Bei Geräten mit 17-Zoll-Rädern: Montieren Sie die Stifte oder Splinte (4:A) im obersten Loch des Zapfens (4:B).

Bei Geräten mit 16-Zoll-Rädern: Montieren Sie die Stifte oder Splinte (4:A) im mittleren Loch des Zapfens (4:B).

Gehen Sie zur Einstellung folgendermaßen vor:

1. Heben Sie die Baugruppe Mähwerk leicht an, um Splint oder Stift (4:A) zu entlasten.
2. Demontieren Sie den Stift bzw. Splint (4:A) und führen Sie diesen in eines der nächstgelegenen Löcher ein, nehmen Sie die Einstellung an beiden Armen der Baugruppe Mähwerk vor.

6 BEWEGUNG DES MÄHWERKS

Die Baugruppe Mähwerk kann durch Verschieben auf den 4 Rädern (26:A) bewegt werden.

Benutzen Sie hierbei unbedingt Schutzhandschuhe.

Das Mähwerk hat scharfe Kanten. Achten Sie auf die Stellung der Hände, um Schnittverletzungen zu vermeiden.

7 MIT DEM ZUBEHÖR ARBEITEN

Kontrollieren Sie, ob die zu mähende Rasenfläche vollständig frei von Fremdkörpern ist (Steine usw.).

7.1 SCHNITTHÖHE

Optimale Mähergebnisse werden erzielt, wenn das oberste Drittel abgeschnitten wird. Siehe Abb. 22.

Wenn hohes Gras stark beschnitten werden soll, mähen Sie in zwei Durchgängen mit unterschiedlicher Schnitthöhe.

Verwenden Sie bei einer unebenen Rasenfläche nicht die niedrigste Schnitthöheneinstellung.

Andernfalls besteht die Gefahr, dass die Schneidvorrichtungen durch Bodenkontakt beschädigt werden und die oberste Erdschicht des Rasens abgetragen wird.

7.2 NEIGUNG

Der hintere Teil der Baugruppe Mähwerk lässt sich anheben, so dass sich das Mähwerk über die Grundeinstellung hinaus nach vorn neigt.

Die Neigung wirkt sich wie folgt auf das Mähergebnis aus.

7.2.1 Grundeinstellung

Eine Baugruppe Schneidwerkzeug mit Grundeinstellung erzielt die beste "Mulchwirkung" sowie eine normale Verteilung des Mähguts.

Die Grundeinstellung wird bei normalem Gras empfohlen. Siehe 5.4

7.2.2 Erhöhte Neigung

Ist die Baugruppe Schneidwerkzeug nach vorn geneigt, nimmt die "Mulchwirkung" ab, während das Mähgut besser verteilt wird.

Eine Neigung der Baugruppe Schneidwerkzeug nach vorn wird bei stärkerem Gras empfohlen.

7.3 TIPPS ZUM MÄHEN

Beachten Sie folgende Ratschläge, um perfekte Mähergebnisse zu erzielen:

- Mähen Sie regelmäßig.
- Betreiben Sie den Motor mit Vollgas.
- Mähen Sie ausschließlich trockenes Gras.
- Verwenden Sie stets scharfes Schneidwerkzeug.
- Halten Sie die Unterseite der Baugruppe Schneidwerkzeug sauber.

7.4 KOMPOSTIERUNG / HECKAUSWURF

Das Mähwerk kann Gras auf folgende zwei Arten schneiden:

- Kompostieren von Gras im Rasen.
- Auswerfen des Grasschnitts hinter der Baugruppe Mähwerk.

Die Baugruppe Schneidwerkzeug ist bei Lieferung auf Kompostieren eingestellt.

Zum Auswurf des Grasschnitts hinter der Baugruppe Schneidwerkzeug:

- Lockern und lösen Sie die Schraube (17:A) zur Befestigung des Deflektors (17:B)
- Nehmen Sie den Deflektor (17:B) ab.

Bewahren Sie die Schraube und den Deflektor für den nächsten Einsatz auf.

8 WARTUNG

8.1 VORBEREITUNG

Alle Service- und Wartungsmaßnahmen sind bei stehendem Gerät und ausgeschaltetem Motor durchzuführen.

Ziehen Sie immer die Feststellbremse an, um ein Wegrollen des Geräts auszuschließen. (Siehe Bedienungsanleitung des Geräts).

Stellen Sie den Motor ab. (Siehe Bedienungsanleitung des Geräts).

Vermeiden Sie plötzliche Motorstarts.

Bei Geräten mit Benzinmotor: lösen Sie die Zündkerzenkabel.

Bei Geräten mit Dieselmotor: trennen Sie das Kabel vom Minuspol der Batterie.

Ziehen Sie den Zündschlüssel ab. (Siehe Bedienungsanleitung des Geräts).

Benutzen Sie Schutzhandschuhe.

8.2 REINIGUNGSSTELLUNG

1. Bringen Sie den Geräteheber in die Transportstellung.
2. Stellen Sie die maximale Schnitthöhe ein.

Führen Sie die Arbeitsgänge in Abschnitt 3.7 aus

3. Lösen Sie den hinteren Teil der Baugruppe Mähwerk folgendermaßen:
   - Heben Sie die Baugruppe Mähwerk leicht an, um Splint oder Stift (4:A) zu entlasten.
   - Demontieren Sie den Stift bzw. Splint (4:A) und die Scheibe (4:C) an beiden Armen der Baugruppe Mähwerk.

Wenn sich die Baugruppe Mähwerk in der Reinigungsstellung befindet, darf der Motor unter keinen Umständen gestartet werden.

4. Greifen Sie die Baugruppe Schneidwerkzeug (24:A) an der Vorderkante und heben Sie sie an. Haken Sie die Kette (24:B) ein, so dass das Schneidwerkzeug diagonal nach oben gerichtet ist.
5. Baugruppe Schneidwerkzeug reinigen.
6. Bringen Sie die Baugruppe Schneidwerkzeug nach der Reinigung in ihre Ausgangsstellung, montieren Sie Scheibe, Splint oder Stift an beiden Seiten.

8.3 WARTUNGSSTELLUNG

8.3.1 Geräte mit starren Mähwerkhalterungen

Beispiel für starre Mähwerkhalterungen, siehe (5:C und 6:A).

1. Demontieren Sie das Riemenschutzgehäuse wie folgt:

Park 2WD, 4WD / Castelgarden:
- Lockern und lösen Sie die Schraube (15:A)
- Heben Sie das Gehäuse (15:B) an und nehmen Sie es ab

Villa
- Lockern und lösen Sie die Schraube (18:B)
- Heben Sie das Gehäuse (18:A) an und nehmen Sie es ab.

Führen Sie die Arbeitsgänge in Abschnitt 3.7 aus

2. Ziehen Sie bei der Baugruppe Schneidwerkzeug mit elektrischer Schnitthöheneinstellung das Kabel vom Gerät ab. Siehe Abb. (9:A).
3. Lösen Sie den hinteren Teil der Baugruppe Schneidwerkzeug auf der rechten und linken Seite wie folgt:
   - Heben Sie die Baugruppe Mähwerk leicht an, um Splint oder Stift (4:A) zu entlasten.
   - Demontieren Sie den Stift bzw. Splint (4:A) und die Scheibe (4:C) an beiden Armen der Baugruppe Mähwerk.
4. Lösen Sie die Riemenspannung wie folgt:

Park 2WD / Castelgarden:
- Ziehen Sie den Hebel des Riemenspanners (12:A) mit der linken Hand nach außen.
- Ziehen Sie den Riemen mit der rechten Hand von der Riemenscheibe (12:C).

Park 4WD / Castelgarden:
- Ziehen Sie den Hebel des Riemenspanners (11:A) mit der linken Hand nach außen.
- Ziehen Sie den Riemen mit der rechten Hand von der Riemenscheibe (11:C).

5. Ziehen Sie den Riemen von der Riemenscheibe (11:B, 12:B) ab.
6. Heben Sie die Baugruppe Schneidwerkzeug von der vorderen Seite soweit an, bis sie perfekt senkrecht steht. Stellen Sie den hinteren Teil auf den Boden ab. Siehe Abb. 19.

Villa / Castelgarden:
- Ziehen Sie den Riemen von der Riemenscheibe (13:C) des Riemenspanners ab.
- Nehmen Sie den Riemen von der Riemenscheibe (13:B) ab.
- Heben Die die Baugruppe das Mähwerk von der vorderen Seite soweit an, bis sie perfekt senkrecht steht und stellen Sie den hinteren Teil auf den Boden ab. Siehe Abb. 25.

7. Senken Sie die Baugruppe Mähwerk nach Abschluss der Reinigung / Wartung in umgekehrter Reihenfolge auf den Boden.
8. Stellen Sie den ursprünglichen Zustand der Baugruppe Mähwerk wieder her, siehe Abschn. 5.2.2 ab Punkt 8.

8.3.2 Geräte mit Schnellbefestigungen

Beispiel für Schnellbefestigungen, siehe Abb.10.

1. Ziehen Sie die Feststellbremse an.
2. Stellen Sie die maximale Schnitthöhe ein.

Führen Sie die Arbeitsgänge in Abschnitt 3.7 aus

3. Demontieren Sie das Riemenschutzgehäuse wie folgt:
   - Lockern und lösen Sie die Schraube (15:A)
   - Heben Sie das Gehäuse (15:B) an und nehmen Sie es ab
4. Ziehen Sie bei der Baugruppe Schneidwerkzeug mit elektrischer Schnitthöheneinstellung das Kabel vom Gerät ab. Siehe Abb. 9.
5. Lösen Sie den hinteren Teil der Baugruppe Schneidwerkzeug auf der rechten und linken Seite wie folgt:
   - Heben Sie die Baugruppe Mähwerk leicht an, um Splint oder Stift (4:A) zu entlasten.
   - Demontieren Sie den Stift bzw. Splint (4:A) und die Scheibe (4:C) an beiden Armen der Baugruppe Mähwerk.
6. Lösen Sie die Riemenspannung wie folgt:

Park 2WD / Castelgarden:

- Greifen Sie den Hebel (12:A) des Riemenspanners mit der linken Hand.
- Ziehen Sie den Hebel und nehmen Sie den Riemen mit der rechten Hand vom Riemenspanner (12:C) ab.

Park 4WD / Castelgarden:

- Greifen Sie den Hebel (11:A) des Riemenspanners mit der linken Hand.
- Ziehen Sie den Hebel und nehmen Sie den Riemen mit der rechten Hand vom Riemenspanner (11:C) ab.

7. Drehen Sie die Schnellbefestigungen zum Öffnen in die hintere Stellung.

Siehe auch die Anleitungen des Geräts und der Schnellbefestigung.

8. Nehmen Sie den Riemen folgendermaßen ab:

Park 2WD / Castelgarden:

- Nehmen Sie den Riemen von der Riemenscheibe (12:B) ab.

Park 4WD / Castelgarden:

- Nehmen Sie den Riemen von der Riemenscheibe (11:B) ab

9. Ziehen Sie den Riemen von der Riemenscheibe ab.
10. Bringen Sie die Schnellbefestigungen zum Schließen in die vordere Stellung.

Siehe auch die Anleitungen des Geräts und der Schnellbefestigung.

Heben Sie die Baugruppe Schneidwerkzeug niemals mit geöffneten Schnellbefestigungen an. Ansonsten besteht Quetschgefahr.

11. Greifen Sie die Baugruppe Mähwerk an der Vorderkante und heben Sie sie an. Heben Sie die Baugruppe Mähwerk an, bis sie vollständig vertikal steht und mit der Rückseite auf der Unterlage ruht. Siehe Abb. 25.
12. Stellen Sie den ursprünglichen Zustand der Baugruppe Mähwerk wieder her, siehe Abschn. 5.2.3 ab Punkt 9.

8.4 REINIGUNG

Reinigen Sie die Unterseite der Baugruppe Schneidwerkzeug nach jedem Gebrauch.

Achten Sie auf die Schnittkanten. Benutzen Sie Schutzhandschuhe

Bringen Sie die Baugruppe Schneidwerkzeug in die Reinigungsstellung.

Reinigen Sie die Unterseite der Baugruppe Schneidwerkzeug sorgfältig. Verwenden Sie dazu Wasser und eine Bürste.

Verkratzter oder an bestimmten Stellen abgeblätterter Lack ist bei sauberen und trockenen Oberflächen auszubessern.

Tragen Sie korrosionsbeständige gelbe Farbe auf, die für Metall und Außenbereich ausgelegt ist.

8.5 MÄHWERK (21:A)

8.5.1 Vorbemerkung

Die Baugruppe Mähwerk ist mit einigen "Sicherheitseinrichtungen" ausgestattet, die das Schadensrisiko an der Baugruppe Mähwerk und dem Antriebssystem der Messer bei einer Kollision während des Betriebs mit einem Gegenstand reduzieren.

Diese Einrichtungen sind:

- Brechbolzen (14:C) zwischen Mähwerken (14:A) und Messerbalken(14:B).
- Sicherheitskupplung im Antriebssystem der Mähwerkwelle.
- Möglichkeit für den Zahnriemen, vom Kunststoffzahnrad zu rutschen.

8.5.2 Austausch des Mähwerks

Benutzen Sie Schutzhandschuhe

Achten Sie stets darauf, dass die Mähwerke scharf sind.

Dies ist wesentliche Voraussetzung für perfekte Arbeitsergebnisse.

Ersetzen Sie die Mähwerke einmal pro Jahr.

Kontrollieren Sie die Mähwerke stets nach einer Kollision und tauschen Sie beschädigte Mähwerke aus.

Wenden Sie sich zum Schärfen der Schneidwerkzeuge ausschließlich an ein autorisierte Servicezentrum.

Beschädigte Schneidwerkzeuge unbedingt austauschen.

Bei einem Austausch sind beide Mähwerke am gleichen Messerbalken zu ersetzen, um ein gleichmäßiges Mähen zu gewährleisten.

Verwenden Sie ausschließlich Originalersatzteile.

Die Verwendung von Nicht-Originalersatzteilen kann, auch wenn diese zum Gerät passen, Verletzungen oder Schäden am Gerät verursachen.

Beachten Sie beim Einbau der Mähwerke Folgendes:

- Montieren Sie die Mähwerke (14:A) am Messerbalken (14:B) mit den entsprechenden Schrauben (14:C und D).
- Montieren Sie den Messerbalken auf der Befestigung der Mähwerke (14:E).
- Die Mähwerke können in ihren Befestigungen um 1/3 Drehung gedreht werden. Richten Sie die Mähwerke so aus, dass sie um 90° zueinander versetzt sind. Siehe Abschn. 7.5.3.

Anzugsmoment der Mähwerk-Befestigungsschrauben:

- Schraube (14:F): 45 Nm
- Schrauben (14:D): 45 Nm
- Brechbolzen (14:C): 9,8 Nm

Bei einer Kollision können die Brechbolzen (14:C) abscheren.

Montieren Sie in diesem Fall Original-Brechbolzen und ziehen Sie diese mit dem angegebenen Anzugsmoment fest.

8.5.3 Synchronisierung der Mähwerke

Korrekt synchronisierte Mähwerke müssen um 90° zueinander versetzt sein. Siehe Abb. 21

Wenn die Mähwerke auf einen festen Gegenstand stoßen, kann die Synchronisierung verloren gehen. Dadurch besteht die Gefahr, dass die Mähwerke aufeinander treffen.

Kontrollieren Sie die Mähwerke stets nach einer Kollision und tauschen Sie beschädigte Mähwerke aus.

Liegt eine falsche Synchronisierung vor, wenden Sie sich zwecks Reparatur an eine autorisierte Werkstatt.

9 ERSATZTEILE

Original-Ersatzteile und -Zubehör wurden speziell für die Maschinen entwickelt.

Nicht-Original-Ersatzteile und -Zubehör werden nicht gebilligt.

Verwenden Sie ausschließlich Originalersatzteile.

Die Verwendung von Nicht-Originalersatzteilen kann, auch wenn diese zum Gerät passen, Verletzungen oder Schäden am Gerät verursachen.

Der Hersteller lehnt jede Haftung für Sach- oder Personenschäden durch Verwendung von Nicht-Originalersatz- und Zubehörteilen ab.

10 EINKAUFSBEDINGUNGEN

Die Garantie deckt alle Material- und Herstellungsmängel.

Der Benutzer muss die in der beiliegenden Dokumentation enthaltenen Anweisungen sorgfältig befolgen.

Die Garantie deckt keine Schäden durch:

- Mangelnde Kenntnis der Begleitdokumentation.
- Unaufmerksamkeit.
- Falsche bzw. unzulässige Verwendung und Montage.
- Einsatz von Nicht-Originalersatzteilen.
- Einsatz von nicht geliefertes bzw. zugelassenes Zubehör.

Die Garantie deckt nicht:

- Die normale Abnutzung des Verbrauchsmaterials wie Antriebsriemen, Scheinwerfer, Räder, Schrauben und Steuerzüge.
- Den normalen Verschleiß.

Der Käufer wird durch die im eigenen Land geltende Gesetzgebung geschützt. Die von den nationalen Gesetzen vorgesehenen Rechte des Käufers werden durch diese Garantie in keiner Weise eingeschränkt.

DICHIARAZIONE CE DI CONFORMITÁ (Istruzioni Originali)

(Direttiva Macchine 2006/42/CE, Allegato II, parte A)

1. **La Società**: ST. SpA – Via del Lavoro, 6 – 31033 Castelfranco Veneto (TV) – Italy

2. Dichiara sotto la propria responsabilità, che la macchina: Assieme Dispositivo di taglio (accessorio intercambiabile) / taglio erba

a) Tipo / Modello Base

b) Mese/Anno di costruzione

c) Matricola

85C, 85C E, 85C QF, 95CV, 95CV E, 95CP, 95CP E, 95C E QF, 100C E, 105C E, 110C E, 125C E, 125C H, 135C H, 155C H

d) Motore /

3. É conforme alle specifiche delle direttive:

- MD: 2006/42/EC
  e) Ente Certificatore: /
  f) Esame CE del tipo: /

4. Riferimento alle Norme armonizzate:

EN ISO 5395-1:2013
EN ISO 5395-3:2013/A1:2017

EXAMPLE

m) Persona autorizzata a costituire il FascicoloTecnico:

ST. SpA
Via del Lavoro, 6
31033 Castelfranco Veneto (TV) - Italia

n) Castelfranco V.to, 19.06.2017

Vice Presidente Quality & Customer Service
Ing. Raimondo Hippoliti

FR (Traduction de la notice originale)

Déclaration CE de Conformité
(Directive Machines 2006/42/CE, Annexe II, partie A)
1. La Société
2. Déclare sous sa propre responsabilité que la machine : Assemblage des organes de coupe (équipement interchangeable) / coupe du gazon
a) Type / Modèle de Base
b) Mois / Année de construction
c) Série
d) Moteur:
3. Est conforme aux prescriptions des directives :
e) Organisme de certification
f) Examen CE du Type
4. Renvoi aux Normes harmonisées
m) Personne habilitée à établir le Dossier Technique :
n) Lieu et Date

EN (Translation of the original instruction)

EC Declaration of Conformity
(Machine Directive 2006/42/EC, Annex II, part A)
1. The Company
2. Herby declares under its own responsibility that the machine: Cutting-means assembly (interchangeable equipment)/ grass cutting
a) Type / Base Model
b) Month / Year of manufacture
c) Serial number
d) Motor:
3. Conforms to directive specifications:
e) Certifying body
f) EC examination of Type
4. Reference to harmonised Standards
m) Person authorised to create the Technical Folder:
n) Place and Date

DE (Übersetzung der Originalbetriebsanleitung)

EG-Konformitätserklärung
(Maschinenrichtlinie 2006/42/EG, Anhang II, Teil A)
1. Die Gesellschaft
2. Erklärt auf eigene Verantwortung, dass die Maschine: Schneidwerkzeugbaugruppe (austauschbare Ausrüstung)/ rasenschnitt
a) Typ / Basismodell
b) Monat / Baujahr
c) Seriennummer
d) Motor:
3. Den Anforderungen der folgenden Richtlinien entspricht:
e) Zertifizierungsstelle
f) EG-Baumusterprüfung
4. Bezugnahme auf die harmonisierten Normen
m) Zur Verfassung der technischen Unterlagen befugte Person:
n) Ort und Datum

NO (Oversettelse av original bruksanvisning)

EF- Samsvarserklæring
(Maskindirektiv 2006/42/EF, Vedlegg II, del A)
1. Firmaet
2. Erklærer på eget ansvar at maskinen: Klippeenhet (utskiftbart utstyr) / gresskliipping
a) Type / Modell
b) Måned / Byggeår
c) Serienummer
d) Motor:
3. Oppfyller kravene i direktivene:
e) Sertifiseringsorgan
f) EF-typeprøving
4. Henvisning til harmoniserte standarder
m) Person som har fullmakt til å utfordige teknisk dokumentasjon:
n) Sted og dato

SV (Översättning av bruksanvisning i original)

EG-försäkran om överensstämmelse
(Maskindirektiv 2006/42/EG, bilaga II, del la)
1. Företaget
2. Försäkrar på eget ansvar att maskinen : Skärenhetsgrupp (utbytbar utrustning) / gräsklippning
a) Typ / Basmodell
b) Månad / Tillverkningsår
c) Serienummer
d) Motor:
3. Överensstämmer med föreskrifterna i direktivet
e) Intygsorgan_ Anmält organ
f) EG typgodkännande
4. Referens till harmoniserade standarder
m) Auktoriserad person för uppställandet av den tekniska dokumentationen:
n) Ort och datum

DA (Oversættelse af den originale brugsanvisning)

EF-overensstemmelseserklæring
(Maskindirektiv 2006/42/EF, bilag II, del A)
1. Firmaet
2. Erklærer på eget ansvar, at maskinen: Rotorhus (udskiftelige udstyr) / klipning af græsset
a) Type / Model
b) Måned / Konstruktionsår
c) Serienummer
d) Motor:
3. Er i overensstemmelse med specifikationerne ifølge direktiverne:
e) Certificeringsorgan
f) EF-typeafprøvning
4. Henvisning til harmoniserede standarder
m) Person, der har bemyndigelse til at udarbejde det tekniske dossier:
n) Sted og dato

NL (Vertaling van de oorspronkelijke gebruiksaanwijzing)

EG-verklaring van overeenstemming
(Richtlijn Machines 2006/42/CE, Bijlage II, deel A)
1. Het bedrijf
2. Verklaart onder zijn eigen verantwoordelijkheid dat de machine: Schneidwerkzeugbaugruppe (austauschbare Ausrüstung)/ rasenschnitt
a) Type / Basismodel
b) Maand / Bouwjaar
c) Serienummer
d) Motor:
3. Voldoet aan de specificaties van de richtlijnen:
e) Certificatie-instituut
f) EG-onderzoek van het Type
4. Verwijzing naar de Geharmoniseerde normen
m) Bevoegd persoon voor het opstellen van het Technisch Dossier
n) Plaats en Datum

ES (Traducción del Manual Original)

Declaración de Conformidad CE
(Directiva Máquinas 2006/42/CE, Anexo II, parte A)
1. La Empresa
2. Declara bajo su propia responsabilidad que la máquina: Grupo dispositivos de corte (equipo intercambiable) / corte hierba
a) Tipo / Modelo Base
b) Mes / Año de fabricación
c) Matrícula
d) Motor:
3. Cumple con las especificaciones de las directivas:
e) Ente certificador
f) Examen CE del Tipo
4. Referencia a las Normas armonizadas
m) Persona autorizada a realizar el Manual Técnico:
n) Lugar y Fecha

PT (Tradução do manual original)

Declaração CE de Conformidade
(Diretiva de Máquinas 2006/42/CE, Anexo II, parte A)
1. A Empresa
2. Declara sob a própria responsabilidade que a máquina: Conjunto dispositivos de corte (ferramenta intercambiável)/ corte da relva
a) Tipo / Modelo Base
b) Mês / Ano de fabrico
c) Matrícula
d) Motor:
3. É conforme às especificações das diretivas:
e) Órgão certificador
f) Exame CE do Tipo
4. Referência às Normas harmonizadas
m) Pessoa autorizada a elaborar o Caderno Técnico
n) Local e Data

FI (Alkuperäisten ohjeiden käännös)

EY-VAATIMUSTENMUKAISUUSVAKUUTUS
(Koneidirektiivi 2006/42/EY, Liite II, osa A)
1. Yritys
2. Vakuuttaa omalla vastuullaan, että kone: Leikkuuvälineiden kokonaisuus (vaihdettava väline) / ruohonleikkuu
a) Tyyppi / Perusmalli
b) Kuukausi /Valmistusvuosi
c) Sarjanumero
d) Moottori :
3. On yhdenmukainen seuraavien direktiivien asettamien vaatimusten kanssa:
e) Sertifiointiyritys
f) EY-tyyppitarkastus
4. Viittaus harmonisoituihin standardeihin
m) Teknisten asiakirjojen laatimiseen valtuutettu henkilö:
n) Paikka ja päivämäärä

CS (Překlad původního návodu k používání)

ES – Prohlášení o shodě
(Směrnice o Strojních zařízeních 2006/42/ES, Příloha II, část A)
1. Společnost
2. Prohlašuje na vlastní odpovědnost, že stroj: Montážní celek sekacích zařízení (vyměnitelná výbava) / sekačka na trávu
a) Typ / Základní model
b) Měsíc / Rok výroby
c) Výrobní číslo
d) Motor:
3. Je ve shodě s nařízeními směrnic:
e) Certifikační orgán
f) ES zkouška Typu
4. Odkazy na Harmonizované normy
m) Osoba upravovaná pro vytvoření Technického spisu:
n) Místo a Datum

PL (Tłumaczenie instrukcji oryginalnej)

Deklaracja zgodności WE
(Dyrektywa maszynowa 2006/42/WE, Załącznik II, część A)
1. Spółka
2. Oświadcza na własną odpowiedzialność, że maszyna: Zespół tnący (wymiennalna wybava) / cięcie trawy
a) Typ / Model podstawowy
b) Miesiąc / Rok produkcji
c) Numer seryjny
d) Silnik:
3. Spełnia podstawowe wymogi następujących Dyrektyw:
e) Jednostka certyfikująca
f) Badanie typu WE
4. Odniesienie do Norm zharmonizowanych
m) Osoba upoważniona do zredagowania Dokumentacji technicznej:
n) Miejscowość i data

EL (Μετάφραση του πρωτοτύπου των οδηγιών χρήσης)

ΕΚ-δήλωση συμμόρφωσης
(Οδηγία Μηχανών 2006/42/CE, Παράρτημα II, μέρος Α)
1. Η Εταιρία
2. Δηλώνει υπεύθυνα ότι η μηχανή: Συστήματα κοπής (πτυσσόμενος εξοπλισμός) / κοπή της χλόης
a) Τύπος / Βασικό Μοντέλο
b) Μήνας / Έτος κατασκευής
c) Αριθμός μητρώου
d) Κινητήρας:
3. Συμμορφώνεται με τις προδιαγραφές της οδηγίας:
e) Οργανισμός πιστοποίησης
f) ΕΕ/τύπο CE του Τύπου
4. Αναφορά στους Κοινοποιούς ενιαρύνσεις
m) Εξουσιοδοτημένο άτομο για την κατάρτιση του Τεχνικού Φακέλου:
n) Τόπος και Χρόνος

TR (Orijinal Talimatların Tercümesi)

AT Uygunluk Beyanı
(2006/42/CE Makine Direktifi, Ek II, bölüm A)
1. Şirket
2. Sahsi sorumluluğu altında aşağıdaki makinenin: Kesim düzeni bileşiği (değiştirilebilir alet) / çim kesimi
a) Tip / Standart model
b) Üretimin Ay / yıl
c) Sicil numarası
d) Motor:
3. Aşağıdaki direktiflerin özelliklerine uygun olduğunu beyan etmektedir:
e) Sertifikasindan kurum
f) ... Tipi CE incelemesi
4. Harmonize standartlara atıf
m) Teknik Dosyayı oluşturmaya yetkili kişi:
n) Yer ve Tarih

MK (Превод на оригиналните упатства)

Декларација за усогласеност со ЕУ
(Директива за машини 2006/42/CE, Анекс II, дел А)
1. Компанијата
2. изјавува со целосна лична одговорност дека следната машина: Плоча со уред со сечило (замеливо алат) / косење трава
а) Тип / основен модел
б) Месец / Година на производство
в) етикета
г) мотор:
3. Усогласено со спецификациите според директивите:
д) тело за сертификација
ѓ) тест СЕ за типот
4. Референции за усогласени нормативни ;) овластено лице за составувањe на Техничката брошура
н) место и датум

HU (Eredeti használati utasítás fordítása)

EK-megfelelőségi nyilatkozata
(2006/42/EK gépirányelv, II. melléklet "A" rész)
1. Alulírott Vállalat
2. Felelősségének teljes tudatában kijelenti, hogy az alábbi gép: Vágóegység-tárcsa (cserélhető alkatrész) / fűnyírás
a) Típus / Alaptípus
b) Hónap / Gyártás éve
c) Gyártási szám
d) Motor:
3. Megfelel az alábbi irányelvek előírásainak:
e) Tanúsító szerv
f) CE vizsgálat típusra
4. Hivatkozás a harmonizált szabványokra
m) Műszaki Dosszié szerkesztésére felhatalmazott személy:
n) helye és ideje

RU (Перевод оригинальной инструкции)

Декларация соответствия нормам ЕС
(Директива о машинном оборудовании 2006/42/EC, Приложение II, часть А)
1. Предприятие
2. Заявляет под собственную ответственность, что машина: Режущий узел (сменное оборудование) / стрижка газона
a) Тип / Базовая модель
b) Месяц / Год изготовления
c) Паспорт
d) Двигатель:
3. Соответствует требованиям следующих директив:
e) Сертификационный орган
f) Испытание ЕС типового образца
4. Ссылки на гармонизированные нормы
m) Лицо, уполномоченное на подготовку технической документации:
n) Место и дата

HR (Prevod originalnih uputa)

EK Izjava o sukladnosti
(Direktiva 2006/42/EZ o strojevima, dodatak II, dio A)
1. Tvrtka:
2. pod vlastitom odgovornošću izjavljuje da je stroj: Sustav rezanja (zamjenjivi alat) / košenje trave
a) Tip / Osnovni model
b) Mjesec / Godina proizvodnje
c) Matični broj
d) Motor:
3. sukladan s temeljnim zahtjevima direktiva:
e) Certifikacijsko tijelo
f) Tipsko ispitivanje EZ
4. Primjenjene su slijedeće harmonizirane norme:
m) Osoba ovlaštena za pravljenje Tehničke datoteke:
n) Mjesto i datum

SL (Prevod izvirnih navodil)

ES izjava o skladnosti
(Direktiva 2006/42/ES , priloga II, del A)
1. Družba
2. pod lastno odgovornostjo izjavlja, da je stroj: Sestav rezalnih naprav (zamenljiva oprema) / kosnja trave
a) Tip / osnovni model
b) Mesec /Leto izdelave
c) Serijska številka
d) Motor:
3. Skladen je z določili direktiv :
e) Ugotovitveni organ
f) ES pregled tipa
4. Sklicevanja na uskladene predpise
m) Oseba, pooblaščena za sestavo tehnične ko-ntaže:
n) Kraj in datum

BS (Prevod originalnih uputa)

EZ izjava o sukladnosti
(Direktiva o mašinama 2006/42/EZ, Prilog II, deo A)
1. Firma
2. Daje izjavu pod vlastitom odgovornošću da je mašina: Sklop rezne glava (alatka koja se može zamijeniti s drugim alatkama)/ Košenje trave
a) Tip / Osnovni model
b) Mjesec / Godina proizvodnje
c) Serijski broj
d) Motor:
3. sukladna s osnovnim zahtjevima direktive:
e) Certifikacono tijelo
f) Ez ispitivanje tipa
4. Pozivanje na usklađene norme
m) Osoba ovlaštena za izradu tehničke brošure:
n) Mjesto i datum

EK (Prakład původního návodu na použitie)

ES vyhlásenie o zhode
(Smernica o Strojných zariadeniach 2006/42/ES, Príloha II, časť A)
1. Spoločnosť
2. Vyhlasuje na vlastnú zodpovednosť, že stroj: Montážny celok kosiacich zariadení (vymeniteľná výbava) / kosačka na trávu
a) Typ / Základný model
b) Mesiac / Rok výroby
c) Výrobné číslo
d) Motor:
3. Je v zhode s nariadeniami smernic:
e) Certifikačný orgán
f) Skúška typu ES
4. Odkaz na Harmonizované normy
m) Osoba autorizovaná na vytvorenie Technického spisu:
n) Miesto a Dátum

RO (Traducerea manualului fabricantului)

CE -Declaratie de Conformitate
(Directiva Masini 2006/42/CE, Anexa II, partea A)
1. Societatea
2. Declara pe propria răspundere că masina: Ansamblul dispozitivelor de tăiere (instrument interschimbabil)/ tăiat iarba
a) Tip / Model de bază
b) Luna /Anul de fabricatie
c) Număr de serie
d) Motor:
3. Este în conformitate cu specificatiile directivelor:
e) Organism de certificare
f) Examinare CE de Tip
4. Referintă la Standardele armonizate
m) Persoană autorizată să întocmească Dosarul Tehnic
n) Locul şi Data

LT (Originalų instrukcijų vertimas)

ES atitikties deklaracija
(Mašinų direktyva 2006/42/CE, Priedas II, dalis A)
1. Bendrovė
2. Prisiima atsakomybę, kad įrenginys: Pjovimo agregatas (keičiama ranga) / žolės pjovimas
a) Tipas / Baznis Modelis
b) Mėnuo / Pagamintimo metai
c) Serijos numeris
d) Variklis:
3. Atitinka direktyvose pateiktas specifikacijas:
e) Sertifikavimo įstaiga
f) CE tipo tyrimas
4. Nuorodą į suderintas Normas
m) Autorizuotas asmuo sudaryti Techninę Dokumentaciją:
n) Vieta ir Data

LV (Instrukciju tulkojums no oriģinālvalodas)

EK atbilstības deklarācija
(Direktīva 2006/42/EK par mašīnām, pielikums II, daļa A)
1. Uzņēmums
2. Uzņēmējs par to pilnu atbildību, paziņo, ka mašīna: Griezējierīču bloks (maināms piederums) / zāles plaušana
a) Tips / Bāzes modelis
b) Mēnesis / Ražošanas gads
c) Sērijas numurs
d) Motors:
3. Atbilst šādu direktīvu prasībām:
e) Sertifikācijas iestāde
f) CE tipveida pārbaude
4. Atsauce uz harmonizētiem standartiem
m) Pilnvarotais darbinieks, kas sagatavoja tehnisko dokumentāciju:
n) Vieta un datums

SR (Prevod originalnih uputstva)

EC deklaracija o usaglašenosti
(Direktiva o mašinama 2006/42/EC, Prilog II, deo A)
1. Preduzeće
2. Daje izjavu pod vlastitom odgovornošću da je mašina: Sklop reznih glava (alatka koja se može zameniti s drugim alatkama) / košenje trave
a) Tip / Osnovni model
b) Mesec /Godina proizvodnje
c) Serijski broj
d) Motor:
3. u skladu s osnovnim zahtevima direktiva:
e) Sertifikacono telo
f) EC ispitivanje tipa:
4. Pozivanje na usklađene norme
m) Osoba ovlašćena za sastavljanje tehničke brošure
n) Mesto i datum

BG (Превод на оригиналните инструкции)

ЕО декларация за съответствие
(Директива Машини 2006/42/ЕО, Приложение II, част А)
1. Дружеството
2. На собствена отговорност декларира, че машината: Блок на инструментите за разрязе (взаимозаменяемо оборудване) / разрязе на трева
а) Вид / Базисен модел
б) Месец / година на производство
в) Сериен номер
г) Мотор:
3. Е в съответствие със спецификата на директивите:
д) Сертифициращ орган
е) ЕО изследване на вида
ж) Базирано на хармонизираните норми
з) Лице, упълномощено да съставя Техническата Документация:
и) Място и дата

ET (Algupärase kasutusjuhendi tõlge)

ELi vastavusdeklaratsioon
(Masinadirektiiv 2006/42/EÜ, Lisa II, osa A)
1. Firma
2. Kinnitab omal vastutusel, et masin: Lõikeseadmete agregaat (vahetatav seade) / murumiitja
a) Tüüp / Põhimudel
b) Kuu aega / Tootmisaasta
c) Matrikkel
d) Mootor:
3. Vastab direktiivide nõuetele:
e) Kinnitav asutus
f) ELi tüübihindamine
4. Viide ühtustatud standarditele
m) Tehnilise Lehe autoriseeritud koostaja:
n) Koht ja Kuupäev

EXAMPLE

© by ST. SpA

IT • Il contenuto e le immagini del presente manuale d'uso sono stati realizzati per conto di ST. SpA e sono tutelati da diritto d'autore – E' vietata ogni riproduzione o alterazione anche parziale non autorizzata del documento.
BG • Съдържанието и изображенията в настоящото ръководство са извършени за ST. SpA и са защитени с авторски права – Забранява се всяко неоторизирано възпроизвеждане или промяна, дори и отчасти на документа.
BS • Sadržaj i slike iz ovog korisničkog priručnika napravljeni su isključivo za ST. SpA i zaštićeni su autorskim pravima – zabranjena je svaka neovlaštena reprodukcija ili izmjena dokumenta, djelomično ili u potpunosti.
CS • Obsah a obrázky v tomto návodu k použití byly zpracovány jménem společnosti ST. SpA a jsou chráněny autorským právem – Reprodukce či nepovolené pozměňování tohoto dokumentu, a to i částečné, je zakázáno.
DA • Indhold og illustrationer i denne vejledning er blevet skabt på vegne af ST. SpA og er beskyttet af ophavsret – Enhver gengivelse eller ændring, også delvis, af dokumentet uden autorisation hertil er forbudt.
DE • Inhalt und Bilder dieser Bedienungsanleitung wurden im Namen von ST. SpA erstellt und sind urheberrechtlich geschützt – Jede nicht genehmigte Vervielfältigung oder Veränderung, auch auszugsweise, dieses Dokuments ist verboten.
EL • Το περιεχόμενο και οι εικόνες στο παρόν εγχειρίδιο χρήσης δημιουργήθηκαν για λογαριασμό της εταιρείας ST. SpA και προστατεύονται από πνευματικά δικαιώματα – Απαγορεύεται οποιαδήποτε αναπαραγωγή ή τροποποίηση, έστω και μερική, του εγγράφου χωρίς έγκριση.
EN • The content and images in this User Manual were produced expressly for ST. SpA and are protected by copyright – any unauthorised reproduction or modification to the document, either partially or in full, is prohibited.
ES • El contenido y las imágenes del presente manual de uso han sido creados por ST. SpA y están protegidos por los derechos de autor – Se prohíbe toda reproducción o modificación, incluso parcial, no autorizada del documento.
ET • Käesoleva kasutusjuhendi sisu ja kujutised on toodetud konkreetselt ettevõttele ST. SpA ja neile rakendub autorikaitseseadus – dokumendi igasugune osaline või täielik ilma loata reprodutseerimine või muutmine on keelatud.
FI • Tämän käyttöoppaan sisältö ja kuvat on valmistettu ST. SpA -yhtiön toimesta ja niitä suojaa tekijänoikeuslaki. – Asiakirjan kaikenlainen kopioiminen tai muuttaminen, osittainkin, on kielletty ilman erityistä lupaa.
FR • Le contenu et les images du présent manuel d'utilisation ont été réalisés pour le compte de ST. SpA et sont protégés par un droit d'auteur - Toute reproduction ou modification non autorisée, même partielle, du document, est interdite.
HR • Sadržaj i slike u ovom priručniku za uporabu izrađeni su za tvrtku ST. SpA te su obuhvaćeni autorskim pravima – Zabranjuje se neovlašteno umnožavanje ili prilagodba, djelomična ili u cijelosti, ovog dokumenta.
HU • Ennek a használati útmutatónak a tartalma és a benne szereplő képek kizárólag a ST. SpA számára készültek és szerzői joggal védettek – tilos a dokumentum bármely részének vagy egészének engedély nélküli sokszorosítása és módosítása.
LT • Šio naudotojo vadovo turinys ir paveikslėliai skirti tik „ST. SpA" ir yra saugomi autorių teisėmis – dokumentą atgaminti ar modifikuoti, visiškai arba iš dalies, yra draudžiama.
LV • Šīs lietotāja rokasgrāmatas saturs un attēli ir veidoti tikai ST. SpA un ir aizsargāti ar autortiesībām. Jebkāda dokumenta vai tā daļas prettiesiska kopēšana vai pārveide ir stingri aizliegta.
MK • Содржината и сликите во Упатството за корисникот се подготвени исклучиво за ST. SpA и се заштитени со авторски права – забрането е секое делумно или целосно неовластено репродуцирање или измена на документот.
NL • De inhoud en de afbeeldingen van deze gebruikshandleiding werden gerealiseerd voor rekening van ST. SpA en zijn beschermd door het auteursrecht – Elke niet-geautoriseerde reproductie of wijziging, ook gedeeltelijke, van het document is verboden.
NO • Innholdet og bildene i denne brukerveiledningen er utført på oppdrag fra ST. SpA og er beskyttet ved opphavsrett - Enhver gjengivelse eller endring, selv kun delvis, er forbudt.
PL • Treść oraz ilustracje zawarte w niniejszej instrukcji obsługi powstały na zlecenie spółki ST. SpA i są chronione prawami autorskimi – Zabrania się wszelkiego kopiowania bądź modyfikowania, także częściowego, niniejszego dokumentu bez uzyskania stosownej zgody.
PT • As imagens e os conteúdos contidos no presente Manual do Utilizador foram expressamente criados para uso exclusivo da ST. SpA, encontrando-se protegidos por direitos de autor. Qualquer tipo de reprodução ou alteração, parcial ou integral, não autorizadas deste Manual estão expressamente proibidas.
RO • Conținutul și imaginile din manualul de utilizare de față au fost realizate în numele ST. SpA și sunt protejate de drepturi de autor – Este interzisă orice reproducere sau modificare chiar și parțială neautorizată a documentului.
RU • Тесты и изображения, содержащиеся в настоящем руководстве, были созданы в интересах ST. SpA и защищены авторскими правами – Любое несанкционированное воспроизведение или изменение документа запрещено.
SK • Obsah a obrázky v tomto návode na používanie boli spracované menom spoločnosti ST. SpA a sú chránené autorským právom – Reprodukcie či nepovolené pozmeňovanie tohto dokumentu, a to aj čiastočné, je zakázané.
SL • Vsebine in slike v tem uporabniškem priročniku so izdelane za podjetje ST. SpA in so zaščitene z avtorskimi pravicami – vsakršno nepooblaščeno razmnoževanje ali spreminjanje dokumenta, v celoti ali delno, je prepovedano.
SR • Sadržaj i slike ovog priručnika za upotrebu su napravljeni u ime ST. SpA i zaštićeni su autorskim pravima – Zabranjena je svaka potpuna ili delimična reprodukcija ili izmena dokumenta bez odobrenja.
SV • Innehållet och bilderna i denna användarhandbok har framställts för ST. SpA och skyddas av upphovsrätt – all form av reproduktion eller ändring, även partiell, som inte auktoriserats är förbjuden.
TR • Bu Kullanıcı Kılavuzundaki içerik ve resimler açıkça ST. SpA için üretilmiştir ve telif hakkı ile korunmaktadır – dokümanın izinsiz olarak tamamen ya da kısmen herhangi bir şekilde çoğaltılması ya da değiştirilmesi yasaktır.

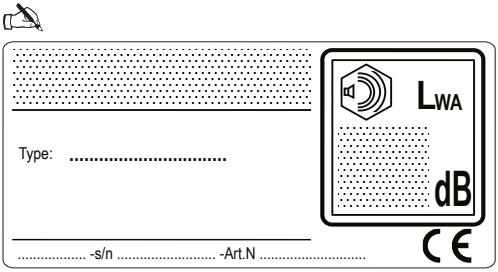

ST. SpA
Via del Lavoro, 6
31033 Castelfranco Veneto (TV) ITALY