171501369/5 03/2019

SP 386
SP 426
SP 466
SP 526

STIGA®

IT **Motosega a catena per lavori forestali** - MANUALE DI ISTRUZIONI
ATTENZIONE: prima di usare la macchina, leggere attentamente il presente libretto.

BG **Моторен верижен трион за горки работи -** УПЪТВАНЕ ЗА УПОТРЕБА
ВНИМАНИЕ: преди да използвате машината прочетете внимателно настоящата книжка.

BS **Lančana motorna pila za šumarstvo** - UPUTSTVO ZA UPOTREBU
PAŽNJA: prije nego što koristite ovu mašinu, pažljivo pročitajte priručnik s uputama.

CS **Řetězová motorová pila pro lesnické práce** - NÁVOD K POUŽITÍ
UPOZORNĚNÍ: před použitím stroje si pozorně přečtěte tento návod k použití.

DA **Kædesav til skovarbejde** - BRUGSANVISNING
ADVARSEL: læs instruktionsbogen omhyggeligt igennem, før du tager denne maskine i brug.

DE **Kettensäge für die Forstarbeit** - GEBRAUCHSANWEISUNG
ACHTUNG: vor inbetriebnahme des geräts die gebrauchsanleitung aufmerksam lesen.

EL **Αλυσοπρίονο για δασικές εργασίες** - ΟΔΗΓΙΕΣ ΧΡΗΣΠΣ
ΠΡΟΣΟΧΗ: πριν χρησιμοποιησετε το μηχανημα, διαβαστε προσεκτικα το παρον εγχειριδιο.

EN **Chain-saw for forest service** - OPERATOR'S MANUAL
WARNING: read thoroughly the instruction booklet before using the machine.

ES **Motosierra de cadena para trabajos forestales**
MANUAL DE INSTRUCCIONES - **ATENCIÓN: antes de utilizar la máquina, leer atentamente el presente manual.**

ET **Kettsaag metsatöödeks** - KASUTUSJUHEND
TÄHELEPANU: enne masina kasutamist lugeda tähelepanelikult antud kasutusjuhendit.

FI **Moottorisaha metsänhoitoon** - KÄYTTÖOHJEET
VAROITUS: lue käyttöopas huolellisesti ennen koneen käyttöä.

FR **Scie à chaîne pour travaux forestiers** - MANUEL D'UTILISATION
ATTENTION: lire attentivement le manuel avant d'utiliser cette machine.

HR **Motorna lančana pila za šumarstvo** - PRIRUČNIK ZA UPORABU
POZOR: prije uporabe stroja, pažljivo pročitajte ovaj priručnik.

HU **Erdészeti motoros láncfűrész** - HASZNÁLATI UTASÍTÁS
FIGYELEM! a gép használata előtt olvassa el figyelmesen a jelen kézikönyvet.

LT **Grandininis pjūklas miško darbams** - NAUDOJIMO INSTRUKCIJOS
DĖMESIO: prieš naudojant įrenginį, atidžiai perskaityti šį naudotojo vadovą.

LV **Ķēdes zāģis meža kopšanas darbiem**- LIETOŠANAS INSTRUKCIJA
UZMANĪBU: pirms aparāta lietošanai rūpīgi izlasiet doto instrukciju.

MK **Моторна пила со синџир за работа во шума**
УПАТСТВА ЗА УПОТРЕБА - **ВНИМАНИЕ: прочитајте го внимателно ова упатство пред да ја користите машината.**

NL **Kettingzaag voor boswerken** - GEBRUIKERSHANDLEIDING
LET OP: vooraleer de machine te gebruiken, dient men deze handleiding aandachtig te lezen.

NO **Kjedesag for vanlig skogbruk** - INSTRUKSJONSBOK
ADVARSEL: les denne bruksanvisningen nøye før du bruker maskinen.

PL **Pilarka łańcuchowa do prac leśnych** - INSTRUKCJE OBSŁUGI
OSTRZEŻENIE: przed użyciem maszyny, należy uważnie przeczytać niniejszą instrukcję.

PT **Motosserra para trabalhos florestais** - MANUAL DE INSTRUÇÕES
ATENÇÃO: antes de usar a máquina, leia atentamente o presente manual.

RO **Ferăstrău cu lanț pentru lucrări forestiere** - MANUAL DE INSTRUCȚIUNI
ATENȚIE: înainte de a utiliza mașina, citiți cu atenție manualul de față.

RU **Цепная пила для лесохозяйственных работ**
РУКОВОДСТВО ПО ЭКСПЛУАТАЦИИ - **ВНИМАНИЕ: прежде чем пользоваться оборудованием, внимательно прочтите зто руководство по зксплуатации.**

SK **Reťazová motorová píla pre lesnícke práce** - NÁVOD NA POUŽITIE
UPOZORNENIE: pred použitím stroja si pozorne prečítajte tento návod.

SL **Verižna žaga za gozdna dela** - PRIROČNIK ZA UPORABO
POZOR: preden uporabite stroj, pazljivo preberite priročnik z navodili.

SR **Lančana motorna testera za šumarstvo** - PRIRUČNIK SA UPUTSTVIMA
PAŽNJA: pre korišćenja mašine pažljivo pročitati ovaj priručnik.

SV **Kedjesåg för skogsarbete** - BRUKSANVISNING
VARNING: läs igenom hela detta häfte innan du använder maskinen.

TR **Orman işleri için zincirli testere** - KULLANIM KILAVUZU
DİKKAT: makıneyı kullanmadan önce talımatlar ıçeren kilavuzu dıkkatle okuyun.

ITALIANO - **Istruzioni Originali** ..... IT
БЪЛГАРСКИ - Инструкция за експлоатация ..... BG
BOSANSKI - Prijevod originalnih uputa ..... BS
ČESKY - Překlad původního návodu k používání ..... CS
DANSK - Oversættelse af den originale brugsanvisning ..... DA
DEUTSCH - Übersetzung der Originalbetriebsanleitung ..... DE
ΕΛΛΗΝΙΚΑ - Μεταφραση των πρωτοτυπων οδηγιων ..... EL
ENGLISH - Translation of the original instruction ..... EN
ESPAÑOL - Traducción del Manual Original ..... ES
EESTI - Algupärase kasutusjuhendi tõlge ..... ET
SUOMI - Alkuperäisten ohjeiden käännös ..... FI
FRANÇAIS - Traduction de la notice originale ..... FR
HRVATSKI - Prijevod originalnih uputa ..... HR
MAGYAR - Eredeti használati utasítás fordítása ..... HU
LIETUVIŠKAI - Originalių instrukcijų vertimas ..... LT
LATVIEŠU - Instrukciju tulkojums no oriģināl valodas LV
МАКЕДОНСКИ - Превод на оригиналните упатства ..... MK
NEDERLANDS - Vertaling van de oorspronkelijke gebruiksaanwijzing ..... NL
NORSK - Oversettelse av den originale bruksanvisningen ..... NO
POLSKI - Tłumaczenie instrukcji oryginalnej ..... PL
PORTUGUÊS - Tradução do manual original ..... PT
ROMÂN - Traducerea manualului fabricantului ..... RO
РУССКИЙ - Перевод оригинальных инструкций ..... RU
SLOVENSKY - Preklad pôvodného návodu na použitie ..... SK
SLOVENŠČINA - Prevod izvirnih navodil ..... SL
SRPSKI - Prevod originalnih uputstva ..... SR
SVENSKA - Översättning av bruksanvisning i original ..... SV
TÜRKCE - Oriiinal Talimatların Tercümesi ..... TR

1

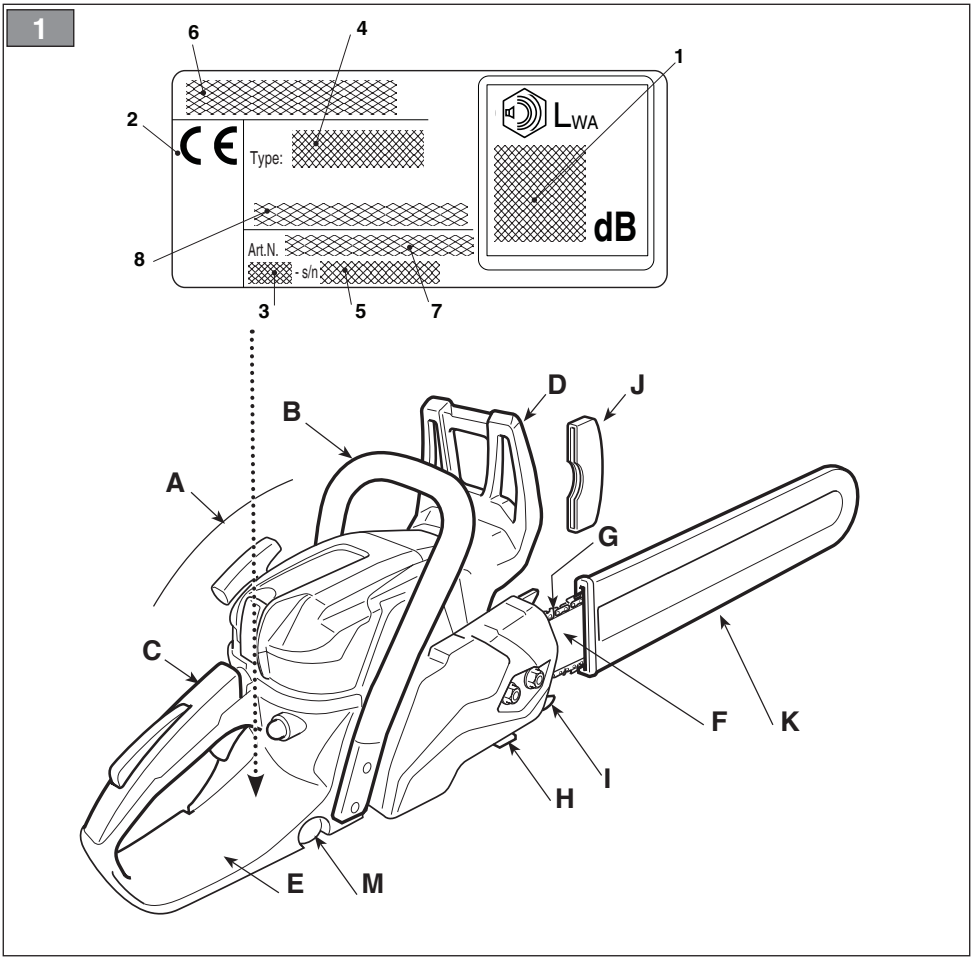
6
4
1
2
Type:
LWA
dB
8
Art.N.
- s/n
3
5
7
D
J
B
A
G
C
F
K
I
H
E
M

2

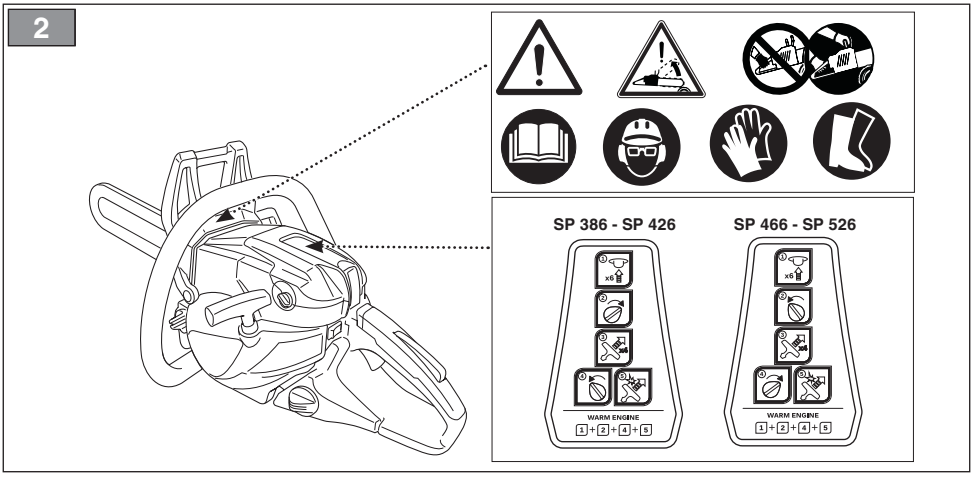
SP 386 - SP 426
SP 466 - SP 526
x6
WARM ENGINE
1 + 2 + 4 + 5

3

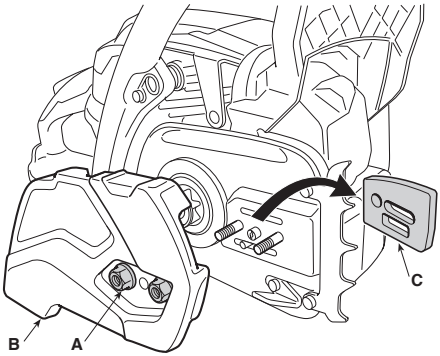

4

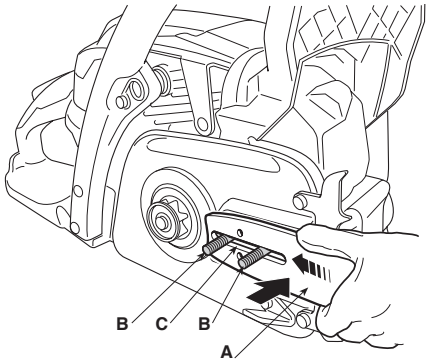

5

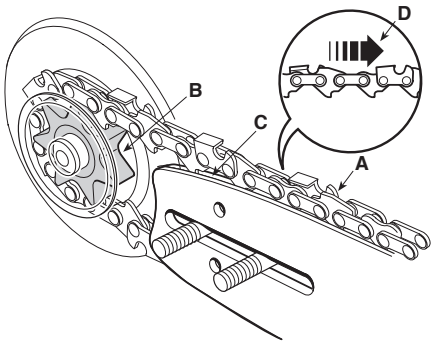

6

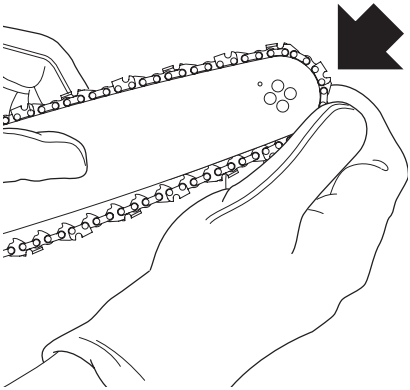

7

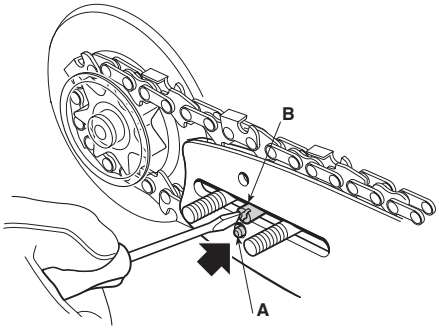

8

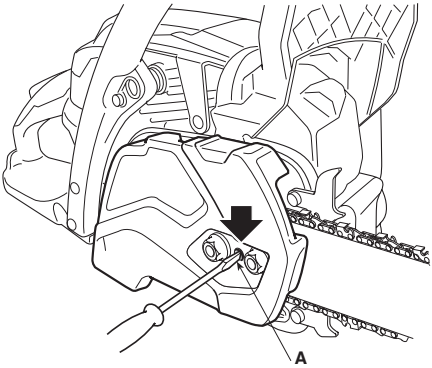

9

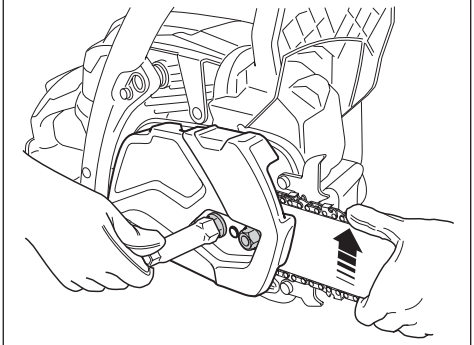

10

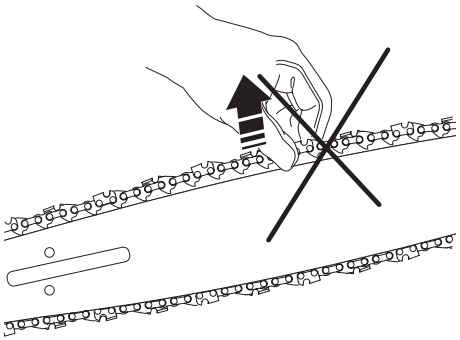

11

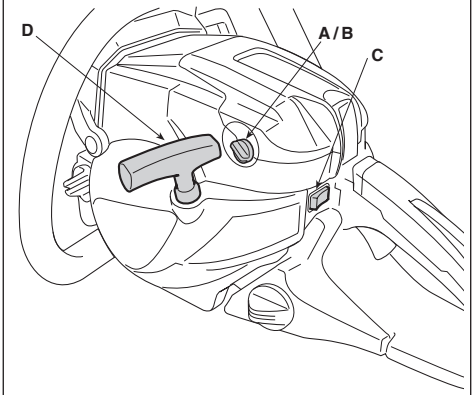

12

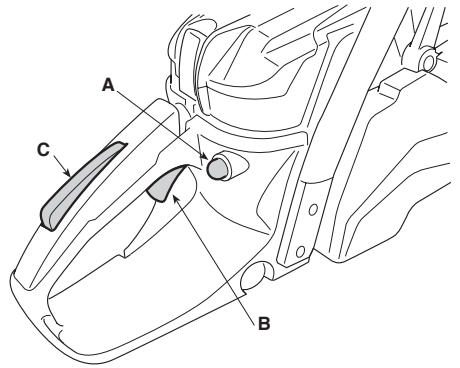

13

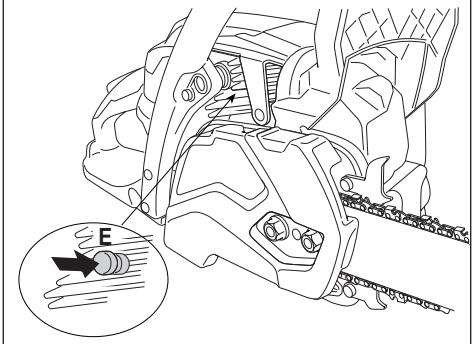

14

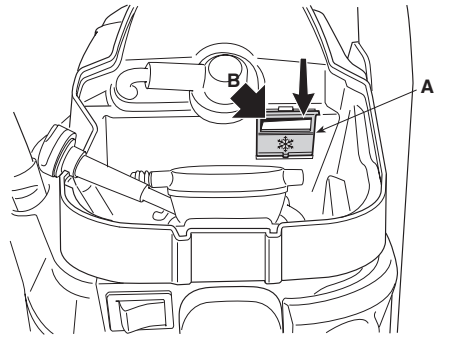

15

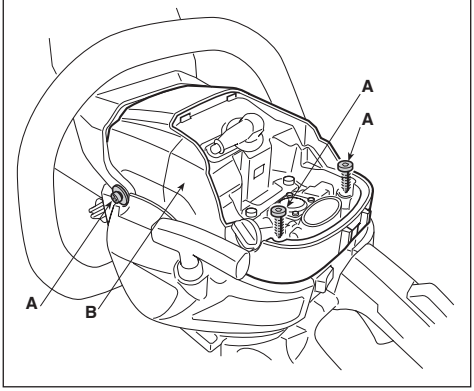

16

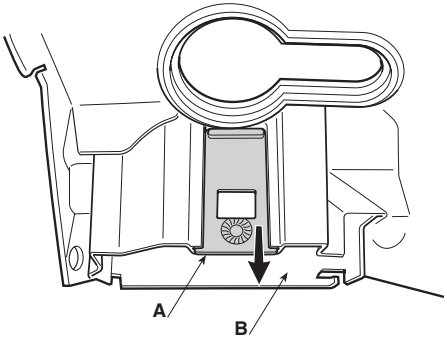

17

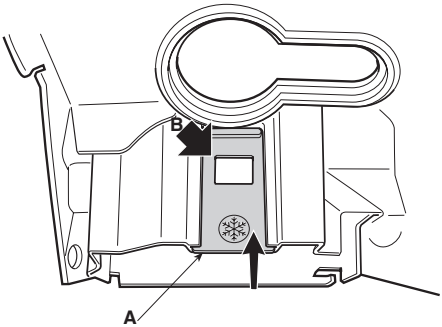

18

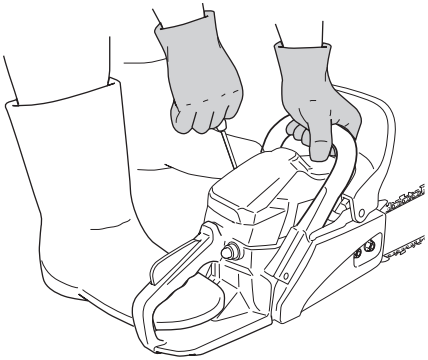

19

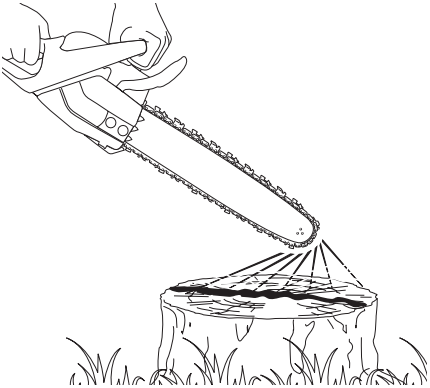

20

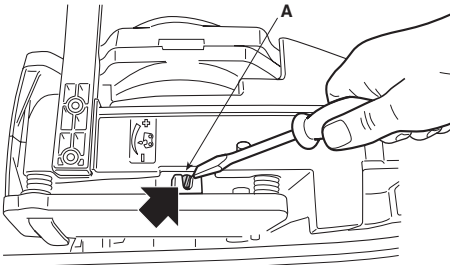

21

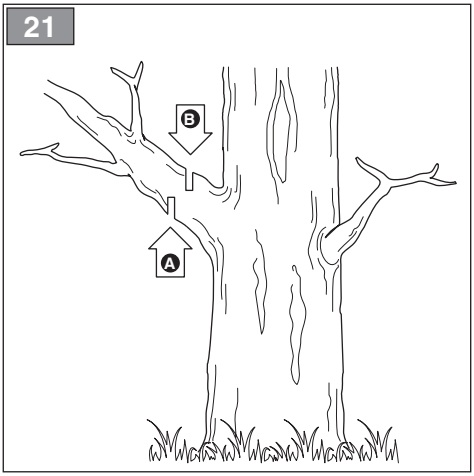

22

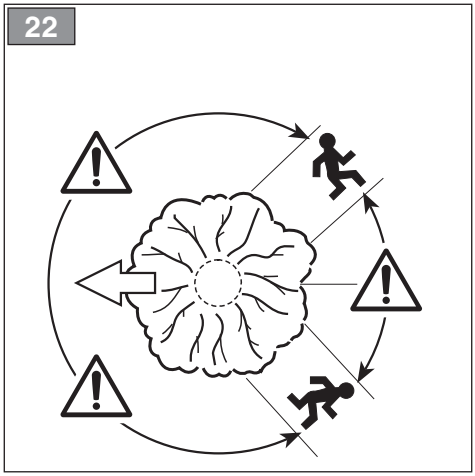

23

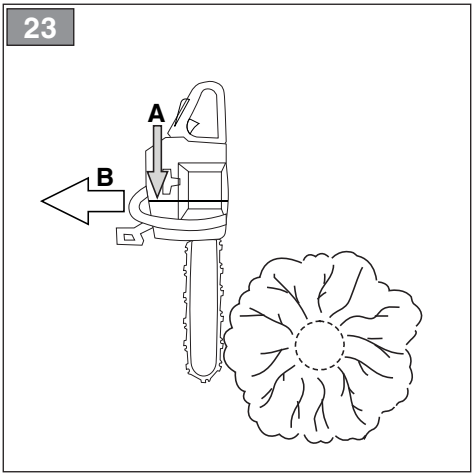

24

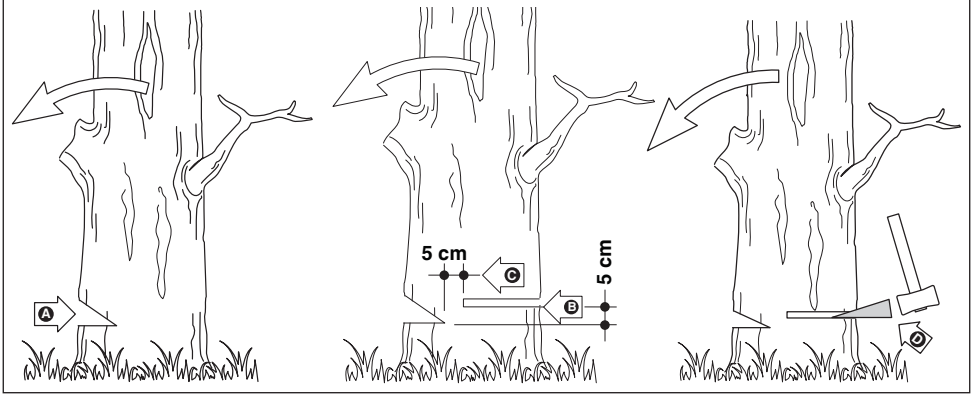

25

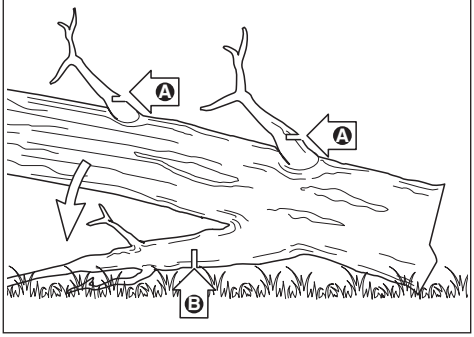

26

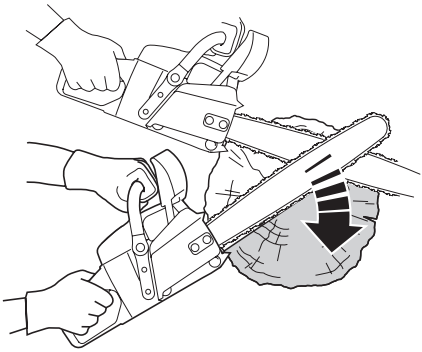

27

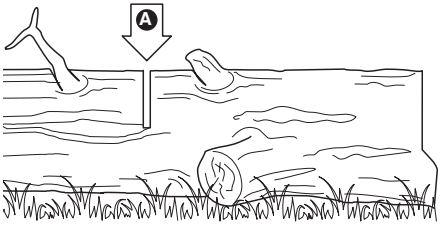

28

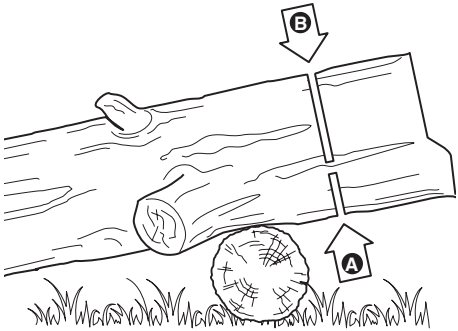

29

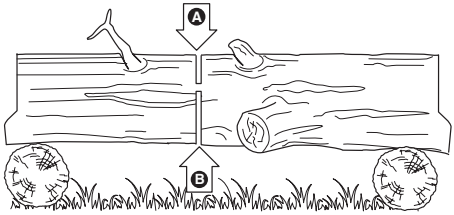

30

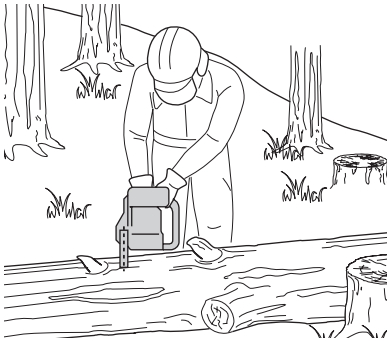

31

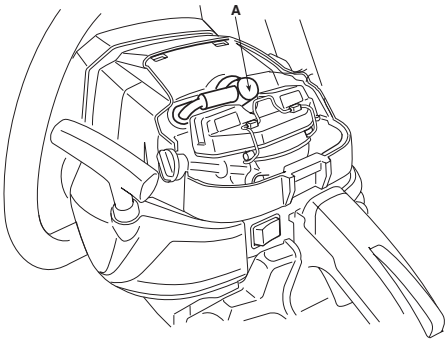

32

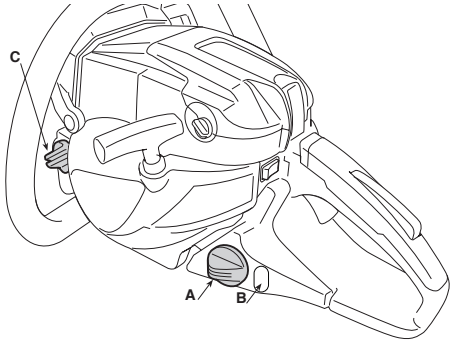

33

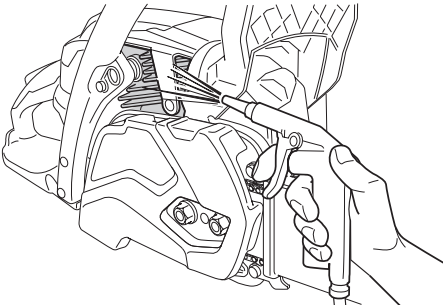

34

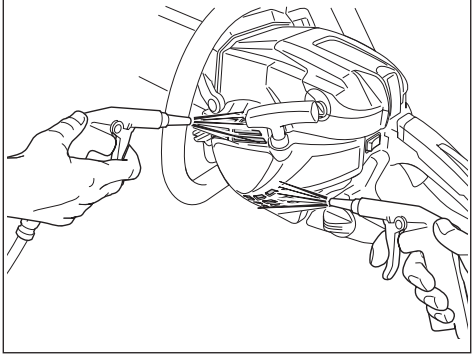

35

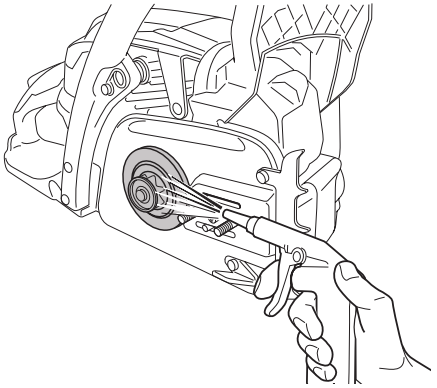

36

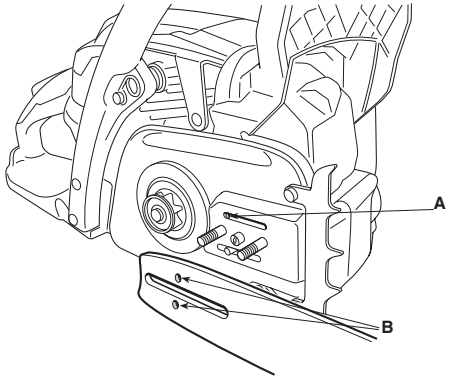

37

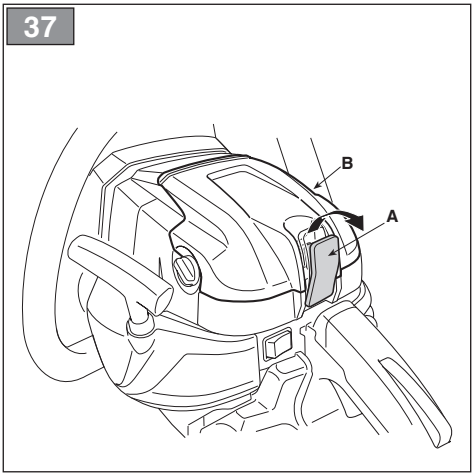

38

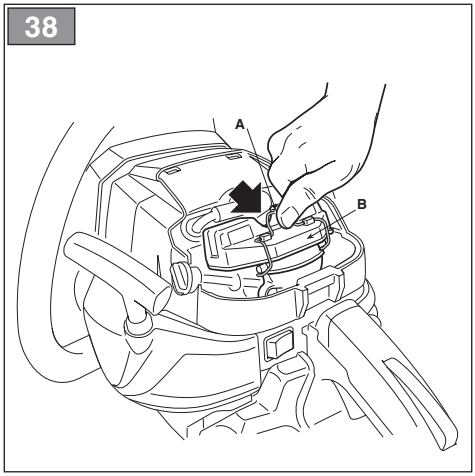

39

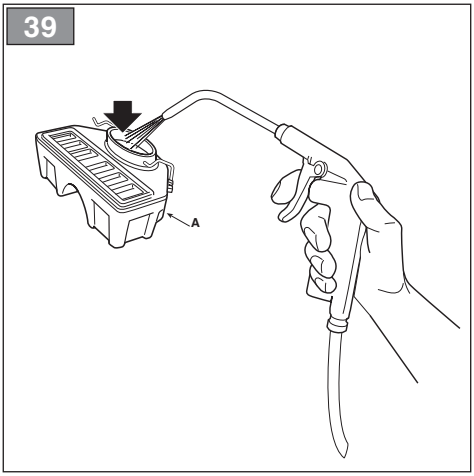

40

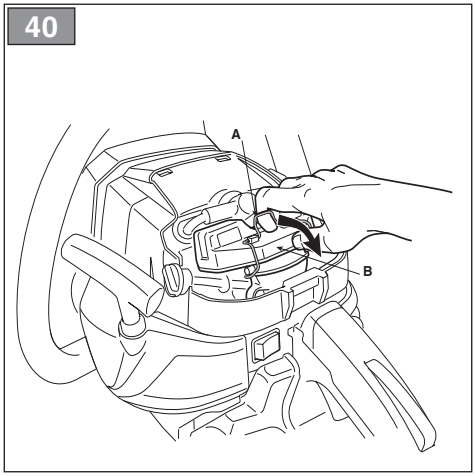

41

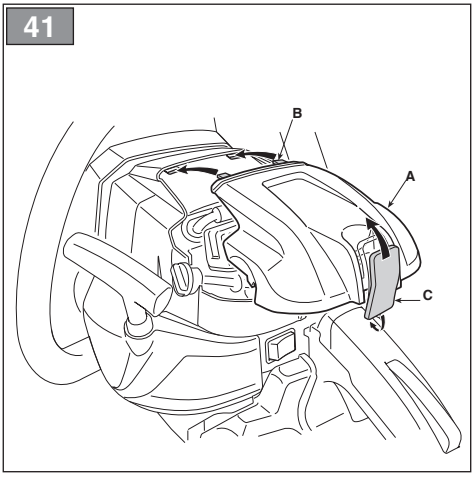

42

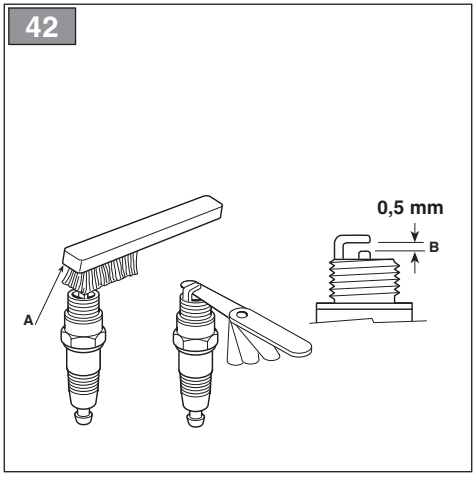

43

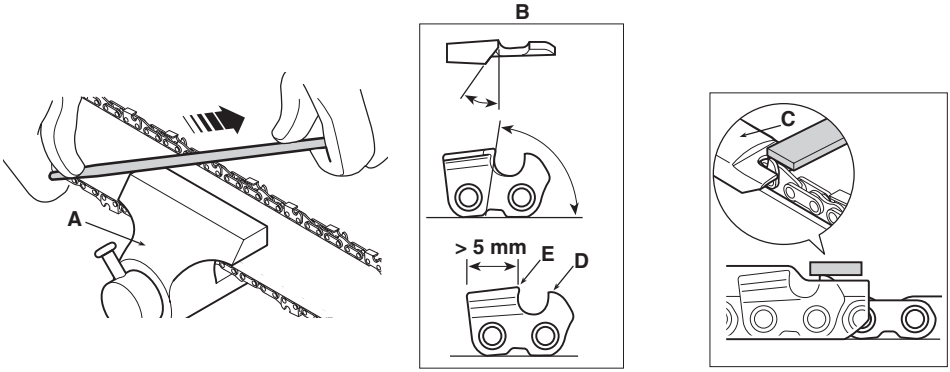

44

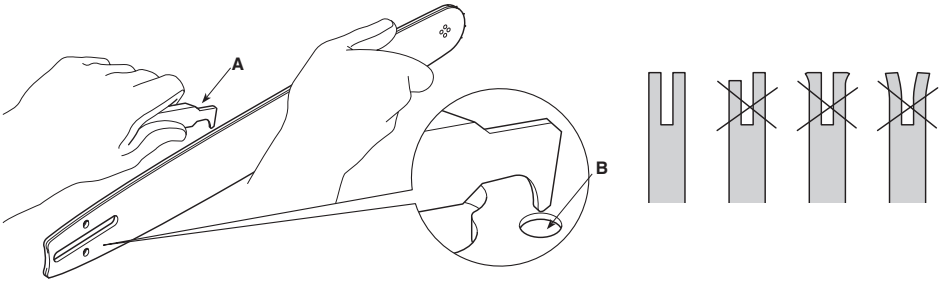

[1]	DATI TECNICI		SP 386	SP 426	SP 466	SP 526
[2]	Motore		[3] Monocilindrico 2 tempi	[3] Monocilindrico 2 tempi	[3] Monocilindrico 2 tempi	[3] Monocilindrico 2 tempi
[4]	Cilindrata	cm^3	38,5	42,4	46,5	52
[5]	Potenza	kW	1,6	1,9	2,0	2,3
[6]	Numero di giri al minimo	min^{-1}	3000 ± 300	3000 ± 300	3000 ± 300	3000 ± 300
[7]	Numero di giri massimo ammissibile senza carico con catena montata	min^{-1}	12000	12000	12000	12000
[8]	Capacità del serbatoio carburante	cm^3	510	510	470	470
[9]	Capacità del serbatoio dell'olio	cm^3	260	260	260	260
[10]	Consumo specifico alla massima potenza	g/ kWh	560	520	560	560
[11]	Miscela (Benzina : Olio 2 tempi)		40 : 1 = 2,5%	40 : 1 = 2,5%	40 : 1 = 2,5%	40 : 1 = 2,5%
[12]	Lunghezza di taglio	cm	33 cm - 14" 37 cm - 16"	30 cm - 13" 36,5 cm - 15" 38 cm - 16"	35,5 cm - 15" 37 cm - 16" 42 cm - 18"	35,5 cm - 15" 42 cm - 18" 47 cm - 20"
[13]	Spessore catena	mm	0,050" / 1,27 mm	0,050" / 1,27 mm	0,058" / 1,47 mm	0,058" / 1,47 mm
[14]	Denti / passo del pignone catena		6 / 0,375"	7 / 0,325"	7 / 0,325"	7 / 0,325"
[15]	Velocità massima della catena	m/s	22,86	23.114 (0,325")	23,114	23,114
[16]	Candela		CHAMPION RCJ7Y / BOSCH L8RTF	CHAMPION RCJ7Y / BOSCH L8RTF	CHAMPION RCJ7Y / BOSCH L8RTF	CHAMPION RCJ7Y / BOSCH L8RTF
[17]	Peso (con serbatoio vuoto, senza barra e catena)	kg	4,9	4,9	5,3	5,3
[18]	Dimensioni					
[19]	Lunghezza	mm	415	415	430	430
[20]	Larghezza	mm	255	255	230	230
[21]	Altezza	mm	290	290	290	290
[22]	Livello di pressione sonora (in base alla ISO 22868:2011)	dB(A)	99,6	98,7	99,6	100,6
[23]	Incertezza di misura	dB(A)	3	3	3	3
[24]	Livello di potenza sonora misurato (in base alla ISO 22868:2011)	dB(A)	111,5	110,3	111,7	110,8
[23]	Incertezza di misura	dB(A)	3	3	3	3
[25]	Livello di potenza sonora garantito	dB(A)	115	114	115	114
[26]	Vibrazioni trasmesse alla mano sull'impugnatura anteriore (in base alla ISO 22867:2011) (*)	m/s^2	5,72	5,93	4,85	6,04
[23]	Incertezza di misura	m/s^2	1,5	1,5	1,5	1,5
[27]	Vibrazioni trasmesse alla mano sull'impugnatura posteriore (in base alla ISO 22867:2011) (*)	m/s^2	4,37	5,40	4,86	6,49
[23]	Incertezza di misura	m/s^2	1,5	1,5	1,5	1,5
[28]	**OPZIONI**					
[29]	Dispositivo anti-gelo		✓	✓	✓	✓
[30]	Valvola di decompressione		-	-	-	✓

(*) ATTENZIONE! Il valore delle vibrazioni può variare in funzione dell'utilizzo della macchina e del suo allestimento ed essere superiore a quello indicato. É necessario stabilire le misure di sicurezza a protezione dell'utilizzatore che devono basarsi sulla stima del carico generato dalle vibrazioni nelle condizioni reali di utilizzo. A tale proposito devono essere prese in considerazione tutte le fasi del ciclo di funzionamento quali ad esempio, lo spegnimento o il funzionamento a vuoto.

[32] **TABELLA PER LA CORRETTA COMBINAZIONE DI BARRA E CATENA (Cap. 16)**								
[33] **PASSO**	[34] **BARRA**			[35] **CATENA**	[36] **MODELLO**			
[37] Pollici	[38] Lunghezza: Pollici / cm	[39] Larghezza scanalatura: Pollici / mm	[40] Codice	[40] Codice	**SP 386**	**SP 426**	**SP 466**	**SP 526**
3/8”	14” / 35 cm	0,050” / 1,3	OREGON 140SDEA041	OREGON 91PX053X	✓	-	-	-
3/8”	16” / 40 cm	0,050” / 1,3	OREGON 160SDEA041)	OREGON 91PX057X	✓	-	-	-
.325”	13” / 33 cm	0,050” / 1,3	OREGON 130MLBK041	OREGON 95TXL056X	-	✓	-	-
.325”	15” / 38 cm	0,050” / 1,3	OREGON 150MLBK041	OREGON 95TXL064X	-	✓	-	-
.325”	16” / 40 cm	0,050” / 1,3	OREGON 160MLBK041	OREGON 95TXL066X	-	✓	-	-
.325”	16” / 40 cm	0,050” / 1,3	OREGON 160MLBK041	OREGON 95VPX066X	-	✓	-	-
.325”	15” / 38 cm	0,058” / 1,5	OREGON 158PXBK095	OREGON 21BPX064X	-	-	✓	✓
.325”	16” / 40 cm	0,058” / 1,5	OREGON 168PXBK095	OREGON 21BPX066X	-	-	✓	-
.325”	18” / 45 cm	0,058” / 1,5	OREGON 188PXBK095	OREGON 21BPX072X	-	-	✓	✓
.325”	20” / 50 cm	0,058” / 1,5	OREGON 208PXBK095	OREGON 21BPX078X	-	-	-	✓

[1] **BG - ТЕХНИЧЕСКИ ДАННИ**
[2] Двигател
[3] Едноцилиндров двутактов
[4] Обем на цилиндъра
[5] Мощност
[6] Брой обороти минимум
[7] Брой максимално допустими обороти без натоварване при монтирана верига
[8] Вместимост на горивния резервоар
[9] Вместимост на масления резервоар
[10] Специфичен разход при максимална мощност
[11] Смес (Бензин : Масло двутактов)
[12] Дължина на срязване
[13] Дебелина веригата
[14] Зъбци / стъпка на пиньона на предавателна верига
[15] Максимална скорост на веригата
[16] Свещ
[17] Тегло (с празен резервоар, без шина, верига)
[18] Размери
[19] Дължина
[20] Ширина
[21] Височина
[22] Ниво на звуковото налягане (съгласно ISO 22868:2011)
[23] Несигурност на измерване
[24] Ниво на измерената звукова мощност (съгласно ISO 22868:2011)
[25] Гарантирано ниво на звукова мощност
[26] Вибрации, предадени на ръката върху предна дръжка (съгласно ISO 22867:2011)
[27] Вибрации, предадени на ръката върху задна дръжка (съгласно ISO 22867:2011)
[28] ОПЦИИ
[29] Устройство против замръзване
[30] Декомпресиращ клапан
[32] ТАБЛИЦА ЗА ПРАВИЛНА КОМБИНАЦИЯ ОТ ШИНА И ВЕРИГА (Гл. 16)
[33] Стъпка
[34] Шина
[35] Верига
[36] Модел
[37] Инчове
[38] Дължина: Инчове / см
[39] Широчина жлеб: Инчове / мм
[40] Код

(*) ВНИМАНИЕ! Стойността на вибрациите може да варира в зависимост от използването на машината и нейното оборудване и може да бъде по-голяма от тази посочената. Необходимо е да се определят мерките за безопасност целящи защита на потребителя, които трябва да се базират върху оценка на създалото се натоварване от вибрациите, при условия на реално използване. За тази цел, трябва да се имат предвид всички фази на цикъла на работа, като например, изключването или работа на празен ход.

[1] **BS - TEHNIČKI PODACI**
[2] Motor
[3] Jednocilindični dvotaktni
[4] Kubikaža
[5] Snaga
[6] Broj obrtaja pri minimalnoj brzini
[7] Maksimalni dozvoljeni broj obrtaja bez opterećenja s namontiranim lancem
[8] Kapacitet rezervoara za gorivo
[9] Kapacitet rezervoara za ulje
[10] Specifična potrošnja pri maksimalnoj snazi
[11] Smjesa goriva (Benzin : Ulje 2-taktni)
[12] Dužina sečenja
[13] Debljina lanca
[14] Zubi / korak zupčanika lanca
[15] Maksimalna brzina lanca
[16] Svjećica
[17] Težina (sa praznim rezervoarom, bez vodilica lanca, lanac)
[18] Dimenzije
[19] Dužina
[20] Širina
[21] Visina
[22] Razina zvučnog pritiska (na osnovu standarda ISO 22868:2011)
[23] Merna nesigurnost
[24] Izmjerena razina zvučne snage (na osnovu standarda ISO 22868:2011)
[25] Garantirana razina zvučne snage
[26] Vibracije koje se prenose na ruku na prednjem rukohvatu (na osnovu standarda ISO 22867:2011)
[27] Vibracije koje se prenose na ruku na zadnjem rukohvatu (na osnovu standarda ISO 22867:2011)
[28] OPCIJE
[29] Uređaj za zaštitu od smrzavanja
[30] Dekompresijski ventil

[32] TABLICA ZA ISPRAVNO KOMBINIRANJE VODILICA I LANCA (Pogl. 16)
[33] KORAK
[34] VODILICA LANCA
[35] LANAC
[36] MODEL
[37] Inč
[38] Dužina: Inč / cm
[39] Širina žlijeba: Inč / mm
[40] Šifra

(*) PAŽNJA! Vrednost vibracija može varirati u zavisnosti od upotrebe mašine i njene opreme i može biti veća od navedene. Neophodno je utvrditi sigurnosne mere za zaštitu rukovaoca koje se moraju zasnivati na proceni opterećenja koje stvaraju vibracije u realnim uslovima upotrebe. U tu svrhu treba uzeti u obzir sve faze ciklusa rada, kao što su, na primer, gašenje ili rad na prazno.

[1] **CS - TECHNICKÉ PARAMETRY**
[2] Motor
[3] Jednoválcový dvoutaktní
[4] Zdvihový objem
[5] Výkon
[6] Minimální otáčky
[7] Maximální přípustné otáčky bez zátěže s namontovaným řetězem
[8] Kapacita palivové nádržky
[9] Kapacita olejové nádrže
[10] Specifická spotřeba při maximálním výkonu
[11] Směs (Benzin: olej pro dvoutaktní motory)
[12] Délka řezání
[13] Tloušťka řetězu
[14] Zuby / krok pastorku řetězu
[15] Maximální rychlost řetězu
[16] Zapalovací svíčka
[17] Hmotnost (s prázdnou nádržkou, bez vodicí lišta, řetěz)
[18] Rozměry
[19] Délka
[20] Šířka
[21] Výška
[22] Úroveň akustického tlaku (dle ISO 22868:2011)
[23] Nepřesnost měření
[24] Naměřená hladina akustického výkonu (dle ISO 22868:2011)
[25] Zaručená úroveň akustického výkonu
[26] Vibrace přenášené na ruku na přední rukojeti (dle ISO 22867:2011)
[27] Vibrace přenášené na ruku na zadní rukojeti (dle ISO 22867:2011)
[28] MOŽNOSTI
[29] Zařízení na ochranu proti zamrznutí
[30] Dekompresní ventil

[32] TABULKA PRO URČENÍ SPRÁVNÉ KOMBINACE VODICÍ LISTY A ŘETĚZU (kap. 16)
[33] ROZTEČ
[34] VODICÍ LIŠTA
[35] ŘETĚZ
[36] MODEL
[37] Palce
[38] Délka: Palce / cm
[39] Šířka drážky: Palce / mm
[40] Kód

(*) UPOZORNĚNÍ! Hodnota vibrací se může měnit v závislosti na použití stroje a jeho výbavy a může být vyšší než uvedená hodnota. Je třeba určit bezpečnostní a ochranná opatření uživatele, která musí vycházet z odhadu zátěže produkované vibracemi v reálných podmínkách použití. Za tímto účelem je třeba vzít v úvahu všechny fáze cyklu činnosti, jako například vypnutí a činnost naprázdno.

[1] **DA - TEKNISKE DATA**
[2] Motor
[3] Encylindret, 2 takts
[4] Slagvolumen
[5] Effekt
[6] Omdrejningstal i minimum
[7] Max. omdrejningstal tilladt uden belastning med monteret kæde
[8] Brændstofstankens kapacitet
[9] Olietankens kapacitet
[10] Specifikt forbrug ved max. effekt
[11] Blanding (Benzin: 2-taktsolie)
[12] Klippelængde
[13] Tyk kæde
[14] Antal tænder/deling på kædehjul
[15] Maksimal hastighed kæde
[16] Tændrør
[17] Vægt (med tom tank, uden sværd, kæde)
[18] Mål
[19] Længde
[20] Bredde
[21] Højde
[22] Lydtryksniveau (i henhold til ISO 22868:2011)
[23] Usikkerhed ved målingen
[24] Målt lydeffektniveau (i henhold til ISO 22868:2011)
[25] Garanteret lydeffektniveau
[26] Vibrationer overført til hånden på forreste håndtag (i henhold til ISO 22867:2011)
[27] Vibrationer overført til hånden på bagerste håndtag (i henhold til ISO 22867:2011)
[28] EKSTRAUDSTYR
[29] Frostbeskyttelsesanordning
[30] Dekomprimeringsventil

[32] TABEL TIL KORREKT KOMBINATION AF SVÆRD OG KÆDE (Kap. 16)
[33] MELLEMRUM
[34] SVÆRD
[35] KÆDE
[36] MODEL
[37] Tommer
[38] Længde: Tommer / cm
[39] Sporbredde: Tommer / mm
[40] Kode

(*) ADVARSEL! Vibrationsniveauet kan ændre sig afhængigt af brugen af maskinen og dens udstyr, og niveauet kan være højere end det oplyste. Det er nødvendigt at fastlægge sikkerhedsforanstaltningerne til beskyttelse af brugeren. De skal være baseret på et skøn af belastningen som følge af vibrationerne ved den konkrete brug. I denne forbindelse er det nødvendigt at tage højde for alle funktionscyklussens faser; eksempelvis slukning eller funktion uden produkt.

[1] **DE - TECHNISCHE DATEN**
[2] Motor
[3] Einzylindrisch 2-Takt
[4] Hubraum
[5] Leistung
[6] Leerlaufdrehzahl
[7] Zulässige maximale Drehzahl ohne Belastung mit montierter Kette
[8] Inhalt des Kraftstofftanks
[9] Inhalt Öltank
[10] Spezifischer Verbrauch bei maximaler Leistung
[11] Gemisch (Benzin: Zweitaktöl)
[12] Schnittlänge
[13] Dicke der Kette
[14] Zähne / Teilung des Kettenrads
[15] Höchstgeschwindigkeit Kette
[16] Zündkerze
[17] Gewicht (mit leerem Tank, ohne Schwert, Kette)
[18] Abmessungen
[19] Länge
[20] Breite
[21] Höhe
[22] Schalldruckpegel (gemäß ISO 22868:2011)
[23] Messungenauigkeit
[24] Gemessener Schallleistungspegel (gemäß ISO 22868:2011)
[25] Garantierter Schallleistungspegel
[26] Zulässige auf die Hand am vorderen Handgriff übertragene Vibrationen (gemäß ISO 22867:2011)
[27] Zulässige auf die Hand am hinteren Handgriff übertragene Vibrationen (gemäß ISO 22867:2011)
[28] OPTIONEN
[29] Frostschutzvorrichtung
[30] Dekompressionsventil

[32] TABELLE FÜR DIE KORREKTE KOMBINATION VON SCHWERT UND KETTE (Kap. 16)
[33] GLIEDLÄNGE
[34] SCHWERT
[35] KETTE
[36] MODELLE
[37] Zoll
[38] Länge: Zoll / cm
[39] Nutbreite: Zoll / mm
[40] Code

(*) ACHTUNG! Der Schwingugswert kann sich abhängig vom Einsatz und Einsatzwerkzeugen ändern und auch über dem angegebenen Wert liegen. Es besteht die Notwendigkeit, Sicherheitsmaßnahmen zum Schutz des Bedieners festzulegen, die auf einer Abschätzung der Belastung durch Schwingungen während der tatsächlichen Benutzungsbedingungen beruhen (hierbei sind alle Anteile des Betriebszyklus zu berücksichtigen, beispielsweise Zeiten, in denen das Elektrowerkzeug abgeschaltet ist, und solche, in denen es zwar eingeschaltet ist, aber ohne Belastung läuft).

[1] **EL - ΤΕΧΝΙΚΑ ΧΑΡΑΚΤΗΡΙΣΤΙΚΑ**
[2] Κινητήρας
[3] Μονοκύλινδρος 2 χρόνων
[4] Κυβισμός
[5] Ισχύς
[6] Ελάχιστος αριθμός περιστροφών
[7] Μέγιστος επιτρεπόμενος αριθμός χωρίς φορτίο με την αλυσίδα συναρμολογημένη
[8] Χωρητικότητα του ντεπόζιτου καυσίμου
[9] Χωρητικότητα του δοχείου λαδιού
[10] Ειδική κατανάλωση στην μέγιστη ισχύ
[11] Μείγμα (Βενζίνη: λάδι για δίχρονους κινητήρες)
[12] Μήκος κοπής
[13] Πάχος της αλυσίδας
[14] Δόντια / βήμα του πινιόν αλυσίδας
[15] Μέγιστη ταχύτητα αλυσίδας
[16] Μπουζί
[17] Βάρος (με το ντεπόζιτο άδειο, χωρίς λαμα, αλυσιδα)
[18] Διαστάσεις
[19] Μήκος
[20] Πλάτος
[21] Ύψος
[22] Στάθμη ηχητικής πίεσης (με βάση το πρότυπο ISO 22868:2011)
[23] Αβεβαιότητα μέτρησης
[24] Μετρημένη στάθμη ηχητικής ισχύος (με βάση το πρότυπο ISO 22868:2011)
[25] Στάθμη εγγυώμενης ηχητικής ισχύος
[26] Κραδασμοί στο χέρι στην εμπρός χειρολαβή (με βάση το πρότυπο ISO 22867:2011)
[27] Κραδασμοί στο χέρι στην πίσω χειρολαβή (με βάση το πρότυπο ISO 22867:2011)
[28] ΠΡΟΑΙΡΕΤΙΚΑ
[29] Σύστημα αντιπαγετικής προστασίας
[30] Βαλβίδα αποσυμπίεσης

[32] ΠΙΝΑΚΑΣ ΓΙΑ ΤΟ ΣΩΣΤΟ ΣΥΝΔΥΑΣΜΟ ΜΠΑΡΑΣ ΚΑΙ ΑΛΥΣΙΔΑΣ (Κεφ. 16)
[33] Β΄ΗΜΑ
[34] ΛΑΜΑ
[35] ΑΛΥΣΙΔΑ
[36] ΜΟΝΤΈΛΟ
[37] Ίντσες
[38] Μήκος: Ίντσες / cm
[39] Εγκοπής: Ίντσες / mm
[40] Κωδικός

(*) ΠΡΟΣΟΧΗ! Η τιμή των δονήσεων μπορεί να μεταβάλλεται σε σχέση με την χρήση της μηχανής και της χρήσης του εξοπλισμού και να είναι μεγαλύτερη από την υποδεικνυόμενη. Είναι αναγκαίος ο καθορισμός των μέτρων ασφάλειας και προστασίας του χρήστη που θα πρέπει να βασίζονται στον υπολογισμό του φορτίου που παράγεται από τις δονήσεις στις πραγματικές συνθήκες χρήσης. Για αυτό το σκοπό θα πρέπει να λαμβάνονται υπόψη όλες οι φάσεις του κύκλου λειτουργίας όπως για παράδειγμα, η απενεργοποίηση ή η χρήση σε κενό.

[1] **EN - TECHNICAL DATA**
[2] Engine
[3] 2-stroke single cylinder
[4] Displacement
[5] Power
[6] Idle RPM
[7] Maximum admissible rpm without load with chain installed
[8] Fuel tank capacity
[9] Oil tank capacity
[10] Maximum power specific consumption
[11] Fuel mixture (Petrol: 2-stroke oil)
[12] Cutting length
[13] Chain gauge
[14] Chain pinion teeth / pitch
[15] Maximum chain speed
[16] Spark plug
[17] Weight (with empty tank, without bar, chain)
[18] Dimensions
[19] Length
[20] Width
[21] Height
[22] Sound pressure level (according to ISO 22868:2011)
[23] Measurement uncertainty
[24] Measured sound power level (according to ISO 22868:2011)
[25] Guaranteed sound power level
[26] Vibrations transmitted to hand on front handle (according to ISO 22867:2011)
[27] Vibrations transmitted to hand on rear handle (according to ISO 22867:2011)
[28] OPTIONS
[29] Anti-freeze device
[30] Pressure relief valve

[32] CORRECT BAR AND CHAIN COMBINATION TABLE (Chap. 16)
[33] PITCH
[34] BAR
[35] CHAIN
[36] MODEL
[37] Inches
[38] Length: Inches / cm
[39] Groove width: Inches / mm
[40] Code

(*) WARNING! The vibration value may vary according to the usage of the machine and its fitted equipment, and be higher than the one indicated. Safety measures must be established to protect the user and must be based on the load estimate generated by the vibrations in real usage conditions. In this regard, all the operational cycle phases must be taken into consideration, such as switching off or idle running.

[1] **ES - DATOS TÉCNICOS**
[2] Motor
[3] Monocilíndrico 2 tiempos
[4] Cilindrada
[5] Potencia
[6] Número de revoluciones por mínimo
[7] Número de revoluciones máximo admisible sin carga con cadena montada
[8] Capacidad del depósito carburante
[9] Capacidad del depósito del aceite
[10] Consumo específico a la máxima potencia
[11] Mezcla (Gasolina: Aceite 2 Tiempos
[12] Longitud de corte
[13] Espesor de la cadena
[14] Dientes / paso del piñón cadena
[15] Velocidad máxima de la cadena
[16] Bujía
[17] Peso (con depósito vacío, sin barra, cadena)
[18] Dimensiones
[19] Longitud
[20] Anchura
[21] Altura
[22] Nivel de presión sonora (según ISO 22868:2011)
[23] Incertidumbre de medida
[24] Nivel de potencia sonora medido (según ISO 22868:2011)
[25] Nivel de potencia sonora garantizado
[26] Vibraciones transmitidas a la mano en la empuñadura anterior (según ISO 22867:2011)
[27] Vibraciones transmitidas a la mano en la empuñadura posterior (según ISO 22867:2011)
[28] OPCIONES
[29] Dispositivo anti-hielo
[30] Válvula de descompresión

[32] TABLA PARA LA CORRECTA COMBINACIÓN DE BARRA Y CADENA (Cap. 16)
[33] PASO
[34] BARRA
[35] CADENA
[36] MODELO
[37] Pulgadas
[38] Longitud: Pulgadas / cm
[39] Anchura ranura: Pulgadas / mm
[40] Código

(*) ¡ATENCIÓN! El valor de las vibraciones puede variar según el uso de la máquina y de su montaje y ser superior al indicado. Se aconseja establecer las medidas de seguridad de protección del usuario que deben descender estimando la carga generada por las vibraciones en las condiciones reales de uso. Para dicha finalidad deben tomarse en consideración todas las fases del ciclo de funcionamiento como por ejemplo, el apagado o el funcionamiento en vacío.

[1] **ET - TEHNILISED ANDMED**
[2] Mootor
[3] Uhe silindriga 2-taktiline
[4] Töömaht
[5] Võimsus
[6] Pöörete arv tühikäigul
[7] Maksimumpöörete lubatud arv ilma pingeta monteeritud ketiga
[8] Kütusepaagi maht
[9] Õlipaagi maht
[10] Eritarbimine maksimumvõimsusel
[11] Segu (bensiin: õli 2 taktiline)
[12] Lõikepikkus
[13] Keti paksus
[14] Keti hammasratta hambad / samm
[15] Maksimaalne kiirus kett
[16] Küünal
[17] Kaal (tühja paagiga, ilma saelatt, kett)
[18] Mõõtmed
[19] Pikkus
[20] Laius
[21] Kõrgus
[22] Helirõhu tase (vastavalt ISO 22868:2011)
[23] Mõõtmisebatäpsus
[24] Helivõimsuse mõõdetav tase (vastavalt ISO 22868:2011)
[25] Garanteeritud helivõimsuse tase
[26] Eesmiselt käepidemelt käele üle kanduv vibratsioon (vastavalt ISO 22867:2011)
[27] Tagumiselt käepidemelt käele üle kanduv vibratsioon (vastavalt ISO 22867:2011)
[28] VALIKUD
[29] Jäätumisvastane seade
[30] Kaitseklapp

[32] SAEKETI JA -PLAADI KOMBINATSIOONIDE TABEL (16. ptk)
[33] SAMM
[34] SAELATT
[35] KETT
[36] MUDELIL
[37] Tolli
[38] Pikkus: Tolli / cm
[39] Kanali Laius: Tolli / mm
[40] Kood

(*) TÄHELEPANU! Vibratsioonitase võib varieeruda vastavalt masina kasutusele ja tema ettevalmistusele ja olla näidatust suurem. Vajalik on määrata kasutajast lähtuvad ohutusmäärad, mis peavad baseeruma tegelikes kasutustingimustes vibratsiooni poolt tekitatud laetuse hindamisel. Sellel eesmärgil tuleb arvestada kõiki töötsükli lõike, nagu näiteks väljalülitamine või töötamine tühikäigul.

[1] **FI - TEKNISET TIEDOT**
[2] Moottori
[3] Yksisylinterinen 2-vaiheinen
[4] Tilavuus
[5] Teho
[6] Kierroslukumäärä minimissä
[7] Sallittu suurin mahdollinen kierroslukumäärä ilman kuormaa ketju asennettuna
[8] Polttoainesäiliön tilavuus
[9] Öljysäiliön tilavuus
[10] Ominaiskulutus täystehoilla
[11] Polttoaineseos (Bensiini: Öljy 2-tahti)
[12] Leikkauksen pituus
[13] Ketjun paksuus
[14] Ketjun hammasrattaan hampaat / hammasluku
[15] Maksiminopeus ketju
[16] Sytytystulppa
[17] Paino (säiliö tyhjänä, ilman terälevy, ketju)
[18] Koko
[19] Pituus
[20] Leveys
[21] Korkeus
[22] Äänenpaineen taso (ISO 22868:2011:n mukaisesti)
[23] Epätarkka mittaus
[24] Mitattu äänitehotaso (ISO 22868:2011:n mukaisesti)
[25] Taattu äänitehotaso
[26] Etukahvaan kohdistuva tärinä (ISO 22867:2011:n mukaisesti)
[27] Takakahvaan kohdistuva tärinä (ISO 22867:2011:n mukaisesti)
[28] VALINNAT
[29] Jäätymisenestolaite
[30] Paineenalennusventtiili

[32] TAULUKKO TERÄLEVYN JA KETJUN OIKEA YHDISTELMÄ (Luku 16)
[33] KULKU
[34] TERÄLEVY
[35] KETJU
[36] MALLI
[37] Tuumaa
[38] Pituus: Tuumaa / cm
[39] Uran Leveys: Tuumaa / mm
[40] Koodi

(*) HUOMAUTUS! Tärinäarvo voi vaihdella laitteen käyttötoiminnon mukaan ja laitteen kokoonpanon mukaan ja arvo voi olla korkeampi kuin annettu arvo. Käyttäjän turvallisuuden takaamiseksi on ryhdyttävä tarvittaviin varotoimenpiteisiin, jotka määritellään todellisessa käytössä arvioidun tärinäkuormituksen pohjalta. Tämän vuoksi on huomioitava kaikki toimintasyklin vaiheet kuten esim. laitteen sammuttaminen tai laitteen tyhjäkäynti.

[1] **FR - CARACTÉRISTIQUES TECHNIQUES**
[2] Moteur
[3] Monocylindrique à 2 temps
[4] Cylindrée
[5] Puissance
[6] Nombre de tours au minimum
[7] Nombre de tours maximum admissible sans charge avec la chaîne montée
[8] Capacité du réservoir de carburant
[9] Capacité du réservoir de l'huile
[10] Consommation spécifique à la puissance maximum
[11] Mélange (Essence : Huile 2 temps)
[12] Longueur de coupe
[13] Épaisseur de la chaîne
[14] Dents / pas du pignon de chaîne
[15] Vitesse maximale de la chaîne
[16] Bougie
[17] Poids (avec le réservoir vide, sans guide-chaîne, chaîne)
[18] Dimensions
[19] Longueur
[20] Largeur
[21] Hauteur
[22] Niveau de pression sonore (selon la norme ISO 22868:2011)
[23] Incertitude de la mesure
[24] Niveau de puissance sonore mesuré (selon la norme ISO 22868:2011)
[25] Niveau de puissance sonore garanti
[26] Vibrations transmises à la main sur la (selon la norme ISO 22867:2011) poignée antérieure
[27] Vibrations transmises à la main sur la poignée postérieure (selon la norme ISO 22867:2011)
[28] OPTIONS
[29] Dispositif antigel
[30] Valve de décompression

[32] TABLEAU DES COMBINAISONS CORRECTES ENTRE GUIDE-CHAINE ET CHAINE (Chap. 16)
[33] PAS
[34] GUIDE-CHAÎNE
[35] CHAÎNE
[36] MODÈLE
[37] Pouces
[38] Longueur: Pouces / cm
[39] Largeur Rainure: Pouces / mm
[40] Code

(*) ATTENTION! La valeur des vibrations peut varier en fonction de l'emploi de la machine et de son agencement, et peut devenir supérieure à la valeur qui est indiquée. Il est nécessaire d'établir les mesures de sécurité pour la protection de l'utilisateur; ces dernières doivent être fondées sur l'estimation de la charge engendrée par les vibrations dans les conditions réelles d'utilisation. A ce sujet, il faut prendre en considération toutes les phases du cycle de fonctionnement, comme par exemple l'extinction ou le fonctionnement à vide.

[1] **HR - TEHNIČKI PODACI**
[2] Motor
[3] Jednocilindrični, 2-taktni
[4] Radni obujam
[5] Snaga
[6] Broj okretaja na minimumu
[7] Najveći dopušteni broj okretaja bez opterećenja, s montiranim lancem
[8] Zapremina spremnika goriva
[9] Zapremina spremnika ulja
[10] Specifična potrošnja pri maksimalnoj snazi
[11] Mješavina (benzin: ulje za 2-taktne motore)
[12] Dužina rezanja
[13] Debljina lanca
[14] Zupci / korak lančanika
[15] Maksimalna brzina lanca
[16] Svjećica
[17] Težina (s praznim spremnikom, bez vodilica, lanac)
[18] Dimenzije
[19] Dužina
[20] Širina
[21] Visina
[22] Razina zvučnog tlaka (na osnovu standarda ISO 22868:2011)
[23] Mjerna nesigurnost
[24] Izmjerena razina zvučne snage (na osnovu standarda ISO 22868:2011)
[25] Zajamčena razina zvučne snage
[26] Vibracije koje se prenose na ruku putem prednje ručke (na osnovu standarda ISO 22867:2011)
[27] Vibracije koje se prenose na ruku putem stražnje ručke (na osnovu standarda ISO 22867:2011)
[28] OPCIJE
[29] Uređaj protiv zaleđivanja
[30] Ventil za dekompresiju

[32] TABLICA ZA PRAVILNO KOMBINIRANJE VODILICE I LANCA (16. pog.)
[33] KORAK
[34] VODILICA
[35] LANAC
[36] MODEL
[37] Inč
[38] Dužina: Inč / cm
[39] Širina Užljebljenja: Inč / mm
[40] Šifra

(*) POZOR! Ovisno o korištenju stroja i njegove opreme, vrijednost vibracija može biti drugačija te biti i viša od one naznačene. Potrebno je utvrditi sigurnosne mjere radi zaštite korisnika, na temelju procjene opterećenja kojeg stvaraju vibracije u stvarnim uvjetima korištenja. U vezi s tim treba uzeti u obzir sve faze radnog ciklusa, kao na primjer isključivanje ili rad na prazno.

[1] **HU - MŰSZAKI ADATOK**
[2] Motor
[3] Egyhengeres, kétütemű
[4] Hengerűrtartalom
[5] Teljesítmény
[6] Fordulatszám alapjáraton
[7] Maximális megengedett fordulatszám terhelés nélkül, felszerelt lánccal
[8] Üzemanyagtartály kapacitása
[9] Olajtartály kapacitása
[10] Fajlagos fogyasztás a legnagyobb teljesítményen
[11] Keverék (Benzin: Olaj kétütemű motorokhoz)
[12] Vágáshossz
[13] Vastag lánc
[14] Lánc fogaskerék fogai / fogosztása
[15] Maximális sebesség lánc
[16] Gyertya
[17] Súly (üres tartállyal, anélkül vezetőlemez, lánc)
[18] Méretek
[19] Hosszúság
[20] Szélesség
[21] Magasság
[22] Hangnyomásszint (ISO 22868:2011 szabvány alapján)
[23] Mérési bizonytalanság
[24] Mért zajteljesítmény szint (ISO 22868:2011 szabvány alapján)
[25] Garantált zajteljesítmény szint
[26] Az elülső markolatnál a kéz felé továbbított rezgések (ISO 22867:2011 szabvány alapján)
[27] A hátsó markolatnál a kéz felé továbbított rezgések (ISO 22867:2011 szabvány alapján)
[28] OPCIÓK
[29] Fagyvédelmi szerkezet
[30] Nyomáscsökkentő szelep

[32] HELYES VEZETŐLEMEZ/LÁNC KOMBINÁCIÓK TÁBLÁZATA (16. fej.)
[33] LÁNCOSZTÁS
[34] VEZETŐLEMEZ
[35] LÁNC
[36] MODEL
[37] Hüvelyk
[38] Hossz: Hüvelyk / cm
[39] Vájat Szélesség: Hüvelyk / mm
[40] Kód

(*) FIGYELEM! A vibrációérték változhat a gép alkalmazási funkciója és felszereltsége függvényében, és meghaladhatja a megadott értéket. Meg kell határozni a felhasználó védelmét szolgáló biztonsági intézkedéseket, melyeket a valós használati feltételek melletti vibrációs terhelések becslésére kell alapozni. Ebből a célból figyelembe kell venni az üzemi ciklus összes fázisát, például a kikapcsolást és az üresben való üzemelést is.

[1] **LT - TECHNINIAI DUOMENYS**
[2] Variklis
[3] Mono cilindrinis 2 fazių
[4] Variklio tūris
[5] Galia
[6] Apsisukimų numeris minimaliu režimu
[7] Maksimaliai priimtinas apsisukimų numeris be aprovimo su sumontuota grandine
[8] Degalų bako talpa
[9] Alyvos bakelio pajėgumas yra
[10] Maksimalaus galingumo specifinis sunaudojimas
[11] Mišinys (Benzinas: alyva 2 taktų)
[12] Pjovimo ilgis
[13] Storis grandinės
[14] Dantys / grandinės dantratuko žingsnis
[15] Maksimalus greitis grandinės
[16] Žvakė
[17] Svoris (tuščiu bakeliu, be strypas, grandinė)
[18] Išmatavimai
[19] Ilgis
[20] Plotis
[21] Aukštis
[22] Garso slėgio lygis (pagal „ISO 22868:2011“)
[23] Matavimo netikslumas
[24] Išmatuotas garso galios lygis pagal „ISO 22868:2011“)
[25] Garantuotas garso galios lygis
[26] Vibracijos lygis, priekinė rankena pagal „ISO 22867:2011“)
[27] Vibracijos lygis, galinė rankena pagal „ISO 22867:2011“)
[28] PASIRENKAMI PRIEDAI
[29] Apsauga nuo užšąlimo
[30] Dekompresijos vožtuvas

[32] TAISYKLINGO JUOSTOS IR GRANDINĖS SUDERINIMO LENTELĖ (16 skyr.)
[33] ŽINGSNIS
[34] STRYPAS
[35] GRANDINĖ
[36] MODELIS
[37] Colis
[38] Ilgis: Colis / cm
[39] Griovelio Plotis: Colis / mm
[40] Kodas

(*) DĖMESIO! Vibracijų vertė gali keistis atsižvelgiant į įrenginio darbo pobūdį ir jo paruošimą ir gali viršyti nurodytas vertes. Būtina nustatyti saugumo matus vartotojams, kurie turi remtis sugeneruotais vibracijų apkrovos apskaičiavimais realiomis naudojimo sąlygomis. Dėl šios priežasties turi būti atsižvelgiama į visas veikimo ciklo fazes, kaip pavyzdžiui, išjungimas arba veikimas tuščiai.

[1] **LV - TEHNISKIE DATI**
[2] Dzinējs
[3] Viencilindra, divtaktu
[4] Cilindru tilpums
[5] Jauda
[6] Apgriezienu skaits minimālajā režīmā
[7] Maksimālais pieļaujamais apgriezienu skaits bez slodzes ar uzstādītu ķēdi
[8] Degvielas tvertnes tilpums
[9] Eļļas tvertnes tilpums
[10] Īpatnējais patēriņš pie maksimālās jaudas
[11] Maisījums (benzīns : eļļa 2-taktu dzinējiem)
[12] Griešanas garums
[13] Ķēdes biezums
[14] Ķēdes zobrata zobi / solis
[15] Maksimālais ātrums ķēdes
[16] Svece
[17] Svars (ar tukšu tvertni, bez sliede, ķēde)
[18] Izmēri
[19] Garums
[20] Platums
[21] Augstums
[22] Skaņas spiediena līmenis (Saskaņā ar ISO 22868:2011 prasībām)
[23] Mērījuma kļūda
[24] Mērītās skaņas jaudas līmenis (Saskaņā ar ISO 22868:2011 prasībām)
[25] Garantētais skaņas jaudas līmenis
[26] No priekšējā roktura rokai nododamā vibrācija (Saskaņā ar ISO 22867:2011 prasībām)
[27] No aizmugurējā roktura rokai nododamā vibrācija (Saskaņā ar ISO 22867:2011 prasībām)
[28] PAPILDAPRĪKOJUMS
[29] Pretaizsalšanas ierīce
[30] Dekompresijas vārsts
[32] SLIEŽU UN ĶĒDU PAREIZU KOMBINĀCIJU TABULA (16. nod.)
[33] SOLIS
[34] SLIEDE
[35] ĶĒDE
[36] MODELIM
[37] Collas
[38] Garums: Collas / cm
[39] Rievas Platums: Collas / mm
[40] Kods

(*) UZMANĪBU! Vibrāciju vērtība ir atkarīga no mašīnas lietošanas veida un no aprīkojuma, tādējādi, tā var pārsniegt norādīto vērtību. Izstrādājot drošības un mašīnas lietotāja aizsardzības noteikumus ir jāizmanto vibrāciju noslodzes novērtējums, kas veidojas reālos lietošanas apstākļos. Tādējādi, ir jāņem vērā visi darbības cikla posmi, piemēram, izslēgšana vai darbība tukšgaitā.

[1] **MK - ТЕХНИЧКИ ПОДАТОЦИ**
[2] Мотор
[3] Моноцилиндричен двотактен
[4] Капацитет
[5] Моќност
[6] Број на вртежи на минимум
[7] Број на дозволени вртежи на максимум без оптоварување со поставен ланец
[8] Капацитет на резервоарот за гориво
[9] Капацитет на резервоарот за масло
[10] Специфична потрошувачка на максимална моќност
[11] Мешавина (бензин: масло за двотактни мотори)
[12] Должина на сечење
[13] Дебелина на синџирот
[14] Запци на ланецот / степен на запченикот на ланецот
[15] Максималната брзина на снабдување
[16] Свеќичка
[17] Тежина (со празен резервоар, без лост, ланец)
[18] Димензии
[19] Должина
[20] Ширина
[21] Висина
[22] Ниво на звучен притисок (според ISO 22868:2011)
[23] Несигурност за мерење
[24] Измерено ниво на бучава (според ISO 22868:2011)
[25] Гарантирано ниво на бучава
[26] Вибрации што се пренесуваат на раце од предната рачка (според ISO 22867:2011)
[27] Вибрации што се пренесуваат на раце од задната рачка (според ISO 22867:2011)
[28] ОПЦИИ
[29] Уред против смрзнување
[30] Вентил за декомпресија

[32] ТАБЕЛА ЗА ПРАВИЛНА КОМБИНАЦИЈА НА ЛОСТОВИ И СИНЏИРИ (поглавје 16)
[33] СТЕПЕН
[34] ЛОСТ
[35] ЛАНЕЦ
[36] МОДЕЛ
[37] инчи
[38] Должина: инчи / см
[39] Жлеб: инчи / мм
[40] Код

(*) ВНИМАНИЕ! Вредноста на вибрациите може да варира од функцијата на примената на машината и на нејзините поставки и е супериорна како што е посочена. Неопходно е да се воспостават мерките на безбедност и заштита за корисникот што треба да го поднесат генерираното оптоварување од вибрациите во реални услови на употреба. Таквата намера треба да ги земе во предвид сите фази на циклусот на работа, како што се на пример исклучувањето или работа на празно.

[1] **NL - TECHNISCHE GEGEVENS**
[2] Motor
[3] Tweetakt-ééncilindermotor
[4] Cilinderinhoud
[5] Vermogen
[6] Minimaal toerental
[7] Maximaal toegestaan toerental zonder lading met ketting gemonteerd
[8] Vermogen brandstofreservoir
[9] Vermogen van het olierervoir
[10] Specifiek gebruik bij maximaal vermogen
[11] Mengeling (Benzine : Olie 2-takt)
[12] Lengte van de snit
[13] Diktē van de ketting
[14] Tanden / steek van het kettingwiel
[15] Maximum speed ketting
[16] Bougie
[17] Gewicht (bij leeg reservoir, zonder blad, ketting)
[18] Afmetingen
[19] Lengte
[20] Breedte
[21] Hoogte
[22] Niveau geluidsdruk (op basis van ISO 22868:2011)
[23] Meetonzekerheid
[24] Gemeten geluidsvermogenniveau (op basis van ISO 22868:2011)
[25] Gegarandeerd geluidsniveau
[26] Trillingen overgedragen op de hand op de voorste handgreep (op basis van ISO 22867:2011)
[27] Trillingen overgedragen op de hand op de achterste handgreep (op basis van ISO 22867:2011)
[28] OPTIES
[29] Antivries-inrichting
[30] Reduceerklep

[32] TABEL VOOR DE CORRECTE COMBINATIE VAN BLAD EN KETTING (Hfdstk. 16)
[33] STAP
[34] BLAD
[35] KETTING
[36] MODEL
[37] Duimen
[38] Lengte: Duimen / cm
[39] Breedte Groef: Duimen / mm
[40] Code

(*) LET OP: De waarde van de trillingen kan variëren in functie van het gebruik van de machine en zijn uitrusting en hoger zijn dan de aangegeven waarde. De veiligheidsmaatregelen ter bescherming van de gebruiker moeten bepaald worden door zich te baseren op de schatting van de lading veroorzaakt door de trillingen onder de werkelijke gebruiksomstandigheden. Hiervoor moeten alle fases van de werkingscyclus in beschouwing genomen worden zoals bijvoorbeeld het uitzetten en de onbelaste werking.

[1] **NO - TEKNISKE DATA**
[2] Motor
[3] Ensylindret, totakts
[4] Slagvolum
[5] Ytelse
[6] Turtall ved tomgang
[7] Maks tillatt turtall uten belastning med montert kjede
[8] Drivstofftankens kapasitet
[9] Oljetankens kapasitet
[10] Forbruk ved maks effekt
[11] Blanding (Bensin: 2-takts olje)
[12] Kuttelengde
[13] Tykk kjede
[14] Tannhjulets tenner / tagger
[15] Toppfart kjede
[16] Tennplugg
[17] Vekt (med tom tank, uten sverd, kjede)
[18] Mål
[19] Lengde
[20] Bredde
[21] Høyde
[22] Lydtrykknivå (iht. ISO 22868:2011)
[23] Måleusikkerhet
[24] Målt lydeffektnivå (iht. ISO 22868:2011)
[25] Garantert lydeffektnivå
[26] Vibrasjoner overført til hånden på det fremre håndtaket (iht. ISO 22867:2011)
[27] Vibrasjoner overført til hånden på det bakre håndtaket (iht. ISO 22867:2011)
[28] EKSTRAUTSTYR
[29] Enhet for frostsikring
[30] Dekompresjonsventil

[32] TABELL FOR RIKTIG KOMBINASJON AV SVERD OG KJEDE (Kap. 16)
[33] MELLOMROM
[34] SVERD
[35] KJEDE
[36] MODELL
[37] Tommer
[38] Lengde: Tommer / cm
[39] Sporbredde: Tommer / mm
[40] Kode

(*) ADVARSEL! Vibrasjonsnivået kan variere avhengig av bruken av maskinen samt hvordan den er utstyrt, og det kan være høyere enn det angitte. Det er nødvendig å fastsette sikkerhetstiltak for beskyttelse av brukeren som må basere seg på et estimat av belastningen som skyldes vibrasjoner under reelle bruksbetingelser. I den sammenheng må en ta i betraktning samtlige faser i funksjonssyklusen, herunder for eksempel avslåing om tomgang.

[1] **PL - DANE TECHNICZNE**
[2] Silnik
[3] Jednocylindrowy 2-suwowy
[4] Pojemność skokowa
[5] Moc
[6] Liczba obrotów na minimum
[7] Liczba obrotów maksymalnie dopuszczalna, bez obciążenia z łańcuchem zamontowanym
[8] Pojemność zbiornika paliwa
[9] Pojemność zbiornika oleju
[10] Zużycie specyficzne przy maksymalnej mocy
[11] Mieszanka (Benzyna : Olej do silnika 2-suwowego)
[12] Długość cięcia
[13] Grubość łańcucha
[14] Zęby / podziałka koła zębatego łańcucha
[15] Maksymalna prędkość łańcucha
[16] Świeca zapłonowa
[17] Ciężar (z pustym zbiornikiem, bez prowadnica, łańcuch)
[18] Wymiary
[19] Długość
[20] Szerokość
[21] Wysokość
[22] Poziom ciśnienia akustycznego (zgodnie z ISO 22868:2011)
[23] Niepewność pomiaru
[24] Mierzony poziom mocy akustycznej (zgodnie z ISO 22868:2011)
[25] Gwarantowany poziom mocy akustycznej
[26] Wibracje przekazywane na rękę poprzez uchwyt przedni (zgodnie z ISO 22867:2011)
[27] Wibracje przekazywane na rękę poprzez uchwyt tylny (zgodnie z ISO 22867:2011)
[28] OPCJE
[29] Urządzenie zabezpieczające przed zamarzaniem
[30] Zawór dekompresyjny
[32] TABELA PRAWIDŁOWEJ KOMBINACJI PROWADNICY I ŁANCUCHA (rozdz. 16)
[33] ROZSTAW
[34] PROWADNICA
[35] ŁANCUCH
[36] MODELU
[37] Cale
[38] Długość: Cale / cm
[39] Szerokość Bruzdy: Cale / mm
[40] Kod

(*) UWAGA! Wartość wibracji może się zmieniać w zależności od użycia urządzenia i jego wyposażenia i może być wyższa od tej wskazanej. Niezbędnym jest ustalenie środków bezpieczeństwa w celu ochrony użytkownika, które muszą się opierać na oszacowaniu ładunku wytwarzanego przez wibracje w rzeczywistych warunkach użytkowania. W tym celu powinny być brane pod uwagę wszystkich fazy cyklu funkcjonowania, jak na przykład wyłączanie lub działanie na biegu jałowym.

[1] **PT - DADOS TÉCNICOS**
[2] Motor
[3] Monocilindro 2 tempos
[4] Cilindrada
[5] Potência
[6] Número de rotações no mínimo
[7] Número máximo permitido de rotações sem carga com corrente montada
[8] Capacidade do tanque de combustível
[9] Capacidade do tanque do óleo
[10] Consumo específico na potência máxima
[11] Mistura (Gasolina : Óleo 2 tempos)
[12] Comprimento de corte
[13] Spessore catena
[14] Dentes / distância entre eixos do pinhão da corrente
[15] Velocidade máxima da cadeia
[16] Vela
[17] Peso (com tanque vazio, sem lâmina-guia, corrente)
[18] Dimensões
[19] Comprimento
[20] Largura
[21] Altura
[22] Nível de pressão sonora (com base na ISO 22868:2011)
[23] Incerteza de mediçá
[24] Nível medido de potência sonora (com base na ISO 22868:2011)
[25] Nível garantido de potência sonora
[26] Vibrações transmitidas na mão sobre a pega dianteira (com base na ISO 22867:2011)
[27] Vibrações transmitidas na mão sobre a pega traseira (com base na ISO 22867:2011)
[28] OPÇÕES
[29] Dispositivo antigelo
[30] Válvula de descompressão

[32] TABELA PARA A COMBINAÇÃO CORRETA DE BARRA E CORRENTE (Cap. 16)
[33] PASSO
[34] LÂMINA-GUIA
[35] CORRENTE
[36] MODELO
[37] Polegadas
[38] Comprimento: Polegadas / cm
[39] Largura do canal: Polegadas / mm
[40] Código

(*) ATENÇÃO! O valor das vibrações pode variar em função da utilização da máquina e da sua preparação e ser acima daquele indicado. É necessário estabelecer as amedidas de segurança para a protecção do utilizador que devem ser baseadas na estima de carga gerada pelas vibrações nas condições reais de utilização. Para tal fim, devem ser levadas em consideração todas as fases do ciclo de funcionamento tais como por exemplo, o desligamento ou o funcionamento em vazio.

[1] **RO - DATE TEHNICE**
[2] Motor
[3] Monocilindric în 2 timpi
[4] Cilindree
[5] Putere
[6] Număr minim de rotații pe minut
[7] Numărul maxim admis de rotații fără sarcină cu lanțul montat
[8] Capacitate rezervor carburant
[9] Capacitate rezervor ulei
[10] Consum specific la capacitate maximă
[11] Amestec (Benzină: Ulei pt. motoare în doi timpi)
[12] Lungime tăiere
[13] Grosimea lanțului
[14] Dinți / pas pinion lanț
[15] Maximă de viteză a lanțului
[16] Bujie
[17] Greutate (cu rezervorul gol, fara bară, lanț)
[18] Dimensiuni
[19] Lungime
[20] Lățime
[21] Înălțime
[22] Nivel de presiune sonoră (în conformitate cu ISO 22868:2011)
[23] Nesiguranță în măsurare
[24] Nivel de putere sonoră măsurat (în conformitate cu ISO 22868:2011)
[25] Nivel de putere sonoră garantat
[26] Vibrații percepute de mâna operatorului, pe mânerul anterior (în conformitate cu ISO 22867:2011)
[27] Vibrații percepute de mâna operatorului, pe mânerul posterior (în conformitate cu ISO 22867:2011)
[28] OPȚIUNI
[29] Dispozitiv antigel
[30] Supapă de decompresie

[32] TABEL PENTRU O ASOCIERE CORECTĂ BARĂ-LANȚ (Cap. 16)
[33] PAS
[34] BARĂ
[35] LANȚ

[36] MODELUL
[37] Țoli
[38] Lungime: Țoli / cm
[39] Lățime Canelură: Țoli / mm
[40] Cod

(*) ATENȚIE! Valoarea vibrațiilor depinde de modul în care este folosită mașina și de dotările acesteia, putând să fie mai mare decât cea indicată. Stabilirea măsurilor de siguranță este necesară pentru protecția utilizatorului și trebuie să se bazeze pe estimarea sarcinii transmise prin vibrații în condiții reale de utilizare. În acest scop, trebuie luate în considerare toate fazele ciclului de funcționare, cum ar fi, de exemplu, oprirea sau proba de funcționare în gol.

[1] **RU - ТЕХНИЧЕСКИЕ ХАРАКТЕРИСТИКИ**
[2] Двигатель
[3] Одноцилиндровый 2-тактный
[4] Объем
[5] Мощность
[6] Число оборотов в минимальном режиме
[7] Максимальное допустимое число оборотов без нагрузки с установленной цепью
[8] Объем топливного бака
[9] Объем масляного бака
[10] Удельный расход топлива при максимальной мощности
[11] Смесь (Бензин : Масло 2 такта)
[12] Длина резки
[13] Толщина цепи
[14] Зубцы / шаг звездочки цепи
[15] Максимальная скорость цепи
[16] Свеча
[17] Вес (при пустом баке, без шина, цепь)
[18] Габариты
[19] Длина
[20] Ширина

[21] Высота
[22] Уровень звукового давления (согласно ISO 22868:2011)
[23] Неточность размеров
[24] Уровень измеренной звуковой мощности (согласно ISO 22868:2011)
[25] Гарантируемый уровень звуковой мощности
[26] Вибрация, сообщаемая руке на передней рукоятке (согласно ISO 22867:2011)
[27] Вибрация, сообщаемая руке на задней рукоятке (согласно ISO 22867:2011)
[28] ОПЦИИ
[29] Система против замерзания
[30] Декомпрессионный клапан

[32] ТАБЛИЦА ПРАВИЛЬНЫХ КОМБИНАЦИИ ШИНА-ЦЕПЬ (гл. 16)
[33] ШАГ
[34] ШИНА
[35] ЦЕПЬ
[36] МОДЕЛЬ
[37] Дюймы
[38] Длина: Дюймы / см
[39] Ширина Канавки: Дюймы / мм
[40] Код

(*) ВНИМАНИЕ! Уровень вибрации может меняться в зависимости от применения машины и ее оснащения, и превышать указанный уровень. Необходимо установить правила техники безопасности для защиты пользователя, которые должны основываться на оценке нагрузки, сгенерированной вибрацией в фактических условиях эксплуатации. Для этого необходимо принять во внимание все этапы рабочего цикла, включая выключение и холостой ход.

[1] **SK - TECHNICKÉ PARAMETRE**
[2] Motor
[3] Jednoválcový dvoutaktní
[4] Zdvihový objem
[5] Výkon
[6] Voľnobežné otáčky
[7] Maximálne prípustné otáčky bez záťaže s namontovanou reťazou
[8] Kapacita palivovej nádrže
[9] Kapacita olejovej nádrže
[10] Špecifická spotreba pri maximálnom výkone
[11] Zmes (benzín: olej pre 2-taktné motory)
[12] Rezná dĺžka
[13] Hrúbka reťaze
[14] Zuby / rozstup reťazovky
[15] Maximálna rýchlosť reťaze
[16] Zapaľovacia sviečka
[17] Hmotnosť (s prázdnou nádržou, bez vodiaca lišta, reťaz)
[18] Rozmery
[19] Dĺžka
[20] Šírka
[21] Výška
[22] Úroveň akustického tlaku (na základe ISO 22868:2011)
[23] Nepresnosť merania
[24] Hladina nameraného akustického výkonu (na základe ISO 22868:2011)
[25] Zaručená úroveň akustického výkonu
[26] Vibrácie prenášané na ruku na prednej rukoväti (na základe ISO 22867:2011)
[27] Vibrácie prenášané na ruku na zadnej rukoväti (na základe ISO 22867:2011)
[28] MOŽNOSTI
[29] Zariadenie na ochranu proti zamrznutiu
[30] Dekompresný ventil
[32] TABUĽKA PRE URČENIE SPRÁVNEJ KOMBINÁCIE VODIACEJ LIŠTY A REŤAZE (kap. 16)
[33] ROZSTUP
[34] VODIACA LIŠTA
[35] REŤAZ

[36] MODEL
[37] Palce
[38] Dĺžka: Palce / cm
[39] Šírka drážky: Palce / mm
[40] Kód

(*) UPOZORNENIE! Hodnota vibrácií sa môže meniť v závislosti na použití stroja a jeho výbavy a môže byť vyššia ako je uvedené. Je potrebné určiť bezpečnostné a ochranné opatrenia užívateľa, ktoré musia vychádzať z odhadu zaťaženia vibráciami v reálnych podmienkach použitia. Pre tento účel je potrebné vziať do úvahy všetky fázy činnosti, ako napríklad vypnutie a činnosť naprázdno.

[1] **SL - TEHNIČNI PODATKI**
[2] Motor
[3] Enocilindrski dvotaktni 2 stopnji
[4] Gibna prostornina motorja
[5] Moč
[6] Število obratov na minimumu
[7] Maksimalno dovoljeno število obratov brez obremenitve z montirano verigo
[8] Prostornina rezervoarja za gorivo
[9] Prostornina oljnega rezervoarja
[10] Specifična poraba pri največji moči
[11] Mešanica (bencin : olje 2-taktni motor)
[12] Dolžina reza
[13] Debelina verige
[14] Zobniki / hod verižnega pastorka
[15] Največja hitrost verige
[16] Svečka
[17] Teža (s praznim rezervoarjem, brez drog, veriga)
[18] Dimenzije
[19] Dolžina
[20] Širina

[21] Višina
[22] Raven zvočnega pritiska (glede na ISO 22868:2011)
[23] Nezanesljivost meritve
[24] Raven izmerjene zvočne moči (glede na ISO 22868:2011)
[25] Raven zagotovljene zvočne moči
[26] Vibracije, ki se prenašajo na roko na sprednjem ročaju (glede na ISO 22867:2011)
[27] Vibracije, ki se prenašajo na roko na zadnjem ročaju (glede na ISO 22867:2011)
[28] OPCIJE
[29] Naprava proti zmrzovanju
[30] Dekompresijski ventil

[32] TABELA ZA PRAVILNO KOMBINACIJO MEČA IN VERIGE (Pogl. 16)
[33] KORAK
[34] DROG
[35] VERIGA
[36] MODEL
[37] Palci
[38] Dolžina: Palci / cm
[39] Širina Utora: Palci / mm
[40] Šifra

(*) POZOR! Vrednost vibracij lahko variira glede na uporabo stroja in na njegovo opremo in je lahko višja od označene. Treba je določiti varnostne ukrepe za zaščito uporabnika, ki morajo izhajati iz ocene obremenitve, ki jo povzročijo vibracije v realnih pogojih delovanja. V ta namen je treba upoštevati vse faze ciklusa delovanja kot so na primer izklop ali delovanje v mrtvem hodu.

[1] **SR - TEHNIČKI PODACI**
[2] Motor
[3] Jednocilindični dvotaktni
[4] Kubikaža
[5] Snaga
[6] Broj obrtaja pri minimalnoj brzini
[7] Maksimalni dozvoljeni broj obrtaja bez opterećenja s namontiranim lancem
[8] Kapacitet rezervoara goriva
[9] Kapacitet rezervoara za ulje
[10] Specifična potrošnja pri maksimalnoj snazi
[11] Smesa goriva (Benzin : Ulje 2-taktni)
[12] Dužina sečenja
[13] Debljina lanca
[14] Zubi / korak zupčanika lanca
[15] Maksimalna brzina lanca
[16] Svećica
[17] Težina (sa praznim rezervoarom, brez mač, lanac)
[18] Dimenzije
[19] Dužina
[20] Širina
[21] Visina
[22] Nivo zvučnog pritiska (na osnovu standarda ISO 22868:2011)
[23] Merna nesigurnost
[24] Izmeren nivo zvučne snage (na osnovu standarda ISO 22868:2011)
[25] Garantovan nivo zvučne snage
[26] Vibracije koje se prenose na ruku na prednjoj dršci (na osnovu standarda ISO 22867:2011)
[27] Vibracije koje se prenose na ruku na zadnjoj dršci (na osnovu standarda ISO 22867:2011)
[28] OPCIJE
[29] Uređaj za zaštitu od smrzavanja
[30] Dekompresijski ventil

[32] TABELA ZA PRAVILNO KOMBINOVANJE MAČA I LANCA (Pogl. 16)
[33] KORAK
[34] MAČ
[35] LANAC
[36] MODEL
[37] Inč
[38] Dužina: Inč / cm
[39] Širina žleba: Inč / mm
[40] Šifra

(*) PAŽNJA! Vrednost vibracija može varirati u zavisnosti od upotrebe mašine i njene opreme i može biti veća od navedene. Neophodno je utvrditi sigurnosne mere za zaštitu rukovaoca koje se moraju zasnivati na proceni opterećenja koje stvaraju vibracije u realnim uslovima upotrebe. U tu svrhu treba uzeti u obzir sve faze ciklusa rada, kao što su, na primer, gašenje ili rad na prazno.

[1] **SV - TEKNISKA SPECIFIKATIONER**
[2] Motor
[3] 2-takts encylindrig
[4] Cylindervolym
[5] Effekt
[6] Minimal varvtal
[7] Maximalt varvtal tillåtet utan belastning med monterad kedja
[8] Bränsletankens kapacitet
[9] Oljetankens kapacitet
[10] Specifik förbrukning vid maximal effekt
[11] Bränsleblandning (Bensin: tvåtaktsolja)
[12] Skärningslängd
[13] Kedjans tjocklek
[14] Tänder / kuggstångens tandavstånd på kedjan
[15] Maximal hastighet kedjan
[16] Tändstift
[17] Vikt (med tom tank, utan stång, kedja)
[18] Dimensioner
[19] Längd
[20] Bredd
[21] Höjd
[22] Ljudtrycksnivå (enligt ISO 22868:2011)
[23] Tvivel med mått
[24] Uppmätt ljudeffektnivå (enligt ISO 22868:2011)
[25] Garanterad ljudeffektnivå
[26] Vibrationer på handen på det främre handtaget (enligt ISO 22867:2011)
[27] Vibrationer på handen på det bakre handtaget (enligt ISO 22867:2011)
[28] TILLVAL
[29] Frostskyddsanordning
[30] Tryckavlastningsventil

[32] TABELL FÖR RÄTT KOMBINATION AV SVÄRD OCH KEDJA (Kap. 16)
[33] STEG
[34] STÅNG
[35] KEDJA
[36] MODELL
[37] Tum
[38] Längd: Tum / cm
[39] Rännans Bredd: Tum / mm
[40] Kod

(*) VARNING! Vibrationsvärdet kan variera i funktion till användningen av maskinen och dess utrustning och överstiga det som anges. Säkerhetsanordningar måste förutses för att skydda användaren och skall grunda sig på uppskattningen av den belastning som skapas av vibrationerna under verkliga användningsförhållanden. Av detta skäl skall samtliga faser under funktionscykeln tas hänsyn till, som till exempel en släckning eller funktion under tomgång.

[1] **TR - TEKNİK VERİLER**
[2] Motor
[3] Tek silindirli 2 zamanlı
[4] Silindir
[5] Güç
[6] Minimum devir sayısı
[7] Zincir monte edili iken, yük olmaksızın kabul edilebilir maksimum devir sayısı
[8] Yakıt deposunun kapasitesi
[9] Yağ deposunun kapasitesi
[10] Maksimum güçte özgül tüketim
[11] Karışım (Benzin : Yağ 2 zamanlı)
[12] Kesim uzunluğu
[13] Kalınlık zincir
[14] Zincir pinyonunun dişleri / adımı
[15] Maksimum hız zinciri
[16] Buji
[17] Ağırlık (boş depo ile, pala, zincir olmadan)
[18] Ebatlar
[19] Uzunluk
[20] Genişlik
[21] Yükseklik
[22] Ses basınç seviyesi (ISO 22868:2011'e dayalı)
[23] Ölçü belirsizliği
[24] Ölçülen ses güç seviyesi (ISO 22868:2011'e dayalı)
[25] Garanti edilen ses güç seviyesi
[26] Ön kabza üzerindeki ele aktarılan titreşim (ISO 22867:2011'e dayalı)
[27] Arka kabza üzerindeki ele aktarılan titreşim (ISO 22867:2011'e dayalı)
[28] SEÇENEKLER
[29] Donma önleyici donanım
[30] Dekompresyon vanası

[32] DOĞRU PALA VE ZİNCİR BİRLEŞİMİ TABLOSU (Böl. 16)
[33] ADIM
[34] PALA
[35] ZİNCİR
[36] MODELI
[37] İnç
[38] Uzunluk: İnç / cm
[39] Yiv Genişliği: İnç / mm
[40] Kod

(*) DİKKAT! Titreşimlerin değeri, makinenin kullanımına ve donatımına göre değişebilir ve belirtilen değerden fazla olabilir. Kullanıcıyı korumak için güvenlik tedbirlerinin belirlenmesi gerekir; bunlar, gerçek kullanım şartlarında titreşimler tarafından üretilen yükün tahminine dayanmalıdır. Bu amaçla işleme devrinin tüm aşamaları (örneğin kapanma veya boş işleme) dikkate alınmalıdır.

DE

ACHTUNG!: VOR INBETRIEBNAHME DES GERÄTS DIE GEBRAUCHSANLEITUNG AUFMERKSAM LESEN. Für zukünftiges Nachschlagen aufbewahren.

INHALT

1. ALLGEMEINE HINWEISE 1
2. SICHERHEITSVORSCHRIFTEN 2
3. DIE MASCHINE KENNENLERNEN 5
   3.1 Maschinenbeschreibung und Verwendungszweck 5
   3.2 Sicherheitskennzeichnung 5
   3.3 Typenschild des Produkts 6
   3.4 Wesentliche Bauteile 6
4. MONTAGE 7
   4.1 Montage der Bauteile 7
   4.2 Montage von Führungsschwert und Zahnkette 7
5. STEUERBEFEHLE 8
   5.1 Motorstart-/Stoppschalter 8
   5.2 Chokehebel (Starter) 8
   5.3 Primerknopf 8
   5.4 Befehl dekompressionsventil (nur für modell SP 526) 8
   5.5 Gassteuerhebel 8
   5.6 Gasverriegelungshebel 8
   5.7 Griff für manuellen Start 8
   5.8 Kettenbremse 8
6. GEBRAUCH DER MASCHINE 9
   6.1 Vorbereitende Arbeitsschritte 9
   6.2 Sicherheitskontrollen 10
   6.3 Inbetriebnahme 11
   6.4 Arbeit 12
   6.5 Empfehlungen für den Gebrauch 14
   6.6 Stopp 14
   6.7 Nach dem Gebrauch 14
7. ORDENTLICHE WARTUNG 15
   7.1 Allgemeines 15
   7.2 GEMISCHZUBEREITUNG 15
   7.3 Nachfüllen von Kraftstoff 16
   7.4 Nachfüllen des Kettenöltanks 16
   7.5 Reinigung der Maschine und des Motors 16
   7.6 Reinigung der Kette 17
   7.7 Kettenfängerzapfen 17
   7.8 Befestigungsmutter und -schrauben 17
8. AUSSERORDENTLICHE WARTUNG 17
   8.1 Schmierungslöcher von Maschine und Schwert 17
   8.2 Reinigung des Luftfilters 17
   8.3 Kupplungsgehäuse 17
   8.4 Ritzel Kettenrad 17
   8.5 Kontrolle der Zündkerze 18
   8.6 Starterseil 18
   8.7 Wartung der Zahnkette 18
   8.8 Wartung des Führungsschwerts 19
   8.9 Mindestdrehzahleinstellung 19
   8.10 Vergasereinstellung 19
9. AUFBEWAHRUNG 19
10. BEWEGUNG UND TRANSPORT 20
11. SERVICE UND REPARATUREN 20
12. DECKUNG DER GARANTIE 20
13. WARTUNGSTABELLE 21
14. WARTUNGSTABELLE KETTE 21
15. STÖRUNGSSUCHE 22
16. ANBAUGERÄTE 23

1. ALLGEMEINE HINWEISE

1.1 WIE IST DAS HANDBUCH ZU LESEN

Abschnitte mit besonders wichtigen Informationen zur Sicherheit und zum Betrieb sind im Text des Handbuchs nach folgenden Kriterien unterschiedlich hervorgehoben:

HINWEIS *oder* **WICHTIG** *liefern erläuternde Hinweise oder andere Angaben zu bereits an früherer Stelle gemachte Aussagen, in der Absicht, die Maschine nicht zu beschädigen oder Schäden zu vermeiden.*

Das Symbol ⚠ weist auf eine Gefahr hin. Die Nichtberücksichtigung der Warnung kann zu persönlichen Verletzungen und Verletzungen an Dritten und/oder Schäden führen.

Die Abschnitte, die mit einem Feld mit einem Rand mit grauem Punkt hervorgehoben sind, zeigen optionale Eigenschaften an, die nicht bei allen Modellen in diesem Handbuch vorhanden sind. Überprüfen, ob die Eigenschaft bei Ihrem Modell vorhanden ist.

Alle Hinweise "vorne", "hinten", "rechts" und "links" beziehen sich auf die Position der die Arbeit tätigenden Person.

1.2 REFERENZEN

1.2.1 Abbildungen

Die Abbildungen in diesen Gebrauchsanweisungen sind mit 1, 2, 3 usw. nummeriert.
Die in den Abbildungen gezeigten Bauteile sind mit den Buchstaben A, B, C usw. gekennzeichnet.
Eine Bezugnahme auf das Bauteil C in der Abbildung 2 wird wie folgt angegeben: "Siehe Abb. 2.C" oder einfach nur "(Abb. 2.C)".
Die Abbildungen sind unverbindlich.
Die tatsächlichen Teile können von den abgebildeten abweichen.

1.2.2 Titel

Das Handbuch ist in Kapitel und Abschnitte unterteilt. Der Titel des Abschnitts "2.1 Schulung" ist der Untertitel von "2. Sicherheitsvorschriften".

Die Referenzen mit Titeln oder Abschnitten werden mit der Abkürzung Kap. oder Abs. und der entsprechenden Nummer angezeigt. Beispiel: "Kap. 2" oder "Abs. 2.1".

2. SICHERHEITSVORSCHRIFTEN

2.1 SCHULUNG

⚠ ***Machen Sie sich mit den Bedienungsteilen und dem richtigen Gebrauch der Maschine vertraut. Lernen Sie, die Maschine schnell abzustellen. Die Nichtbeachtung der Sicherheitshinweise und der Anweisungen kann zu Unfällen bzw. schweren Verletzungen führen.***

- Erlauben Sie niemals Kindern oder Personen, die nicht über die erforderlichen Kenntnisse dieser Gebrauchsanweisung verfügen, die Maschine zu benutzen. Örtliche Bestimmungen können das Mindestalter des Benutzers festlegen.
- Die Maschine niemals verwenden, wenn der Benutzer müde ist oder sich nicht wohl fühlt, oder wenn er Arzneimittel oder Drogen, Alkohol oder andere Stoffe zu sich genommen hat, die seine Aufmerksamkeit und Reaktionsfähigkeit beeinträchtigen.
- Beachten Sie, dass der Benutzer für Unfälle und Schäden verantwortlich ist, die anderen Personen oder deren Eigentum widerfahren können. Es gehört zum Verantwortungsbereich des Benutzers, potenzielle Risiken des Geländes, auf dem gearbeitet wird, einzuschätzen. Außerdem muss er alle erforderlichen Vorsichtsmaßnahmen für seine eigene Sicherheit und die der andern ergreifen, insbesondere an Hängen, auf unebenem, rutschigem oder nicht festem Gelände.
- Falls die Maschine an andere übergeben oder überlassen wird, muss sichergestellt werden, dass der Benutzer die Gebrauchsanweisungen in diesem Handbuch liest.
- Die Verwendung der Maschine zum Fällen und Entasten von Bäumen erfordert eine besondere Schulung.

2.2 VORBEREITENDE ARBEITSSCHRITTE

Persönlichen Schutzausrüstungen (PSA)

- Tragen Sie eng anliegende Schutzkleidung, die mit Antischnittschutz ausgestattet ist, Vibrationsschutzhandschuhe, Helm, Schutzbrille, Staubschutzmaske, Gehörschutz und Sicherheitsschuhe mit rutschfester Sohle.
- Keine Schals, Hemden, Halsketten, Armbänder, Kleidungsstücke mit fliegenden Teilen oder mit Bändern oder Krawatten und andere lose hängende Accessoires tragen, die sich in der Maschine oder in eventuell auf dem Arbeitsplatz befindlichen Gegenständen verfangen könnten.
- Langes Haar zusammenbinden.

Verbrennungsmotor: Kraftstoff

⚠ **GEFAHR**! Benzin und Gemisch sind hoch entflammbar.

- Benzin und Gemisch ausschließlich in eigens für Kraftstoffe zugelassenen Behältern aufbewahren und zwar an einem sicheren Ort, fern von Wärmequellen oder offenen Flammen.
- Die Behälter und den Lagerort für den Kraftstoff frei von Sägespänen, Zweigen oder übermäßigem Fett halten.
- Die Behälter niemals in Reichweite von Kindern aufbewahren.
- Nicht während der Vorbereitung des Gemischs, während des Nachfüllvorgangs oder Auffüllens von Kraftstoff rauchen. Dies gilt auch immer dann, wenn Kraftstoff gehandhabt wird.
- Den Kraftstoff unter Verwendung eines Trichters nur im Freien nachfüllen.
- Vermeiden, die Dämpfe des Kraftstoffs einzuatmen.
- Während der Motor läuft oder bei heißer Maschine darf der Tankverschluss nicht geöffnet bzw. Kraftstoff nachgefüllt werden.
- Tankverschluss langsam öffnen, um den darin entstandenen Druck langsam abzubauen.
- Keine Flammen an die Tanköffnung annähern, um den Inhalt zu kontrollieren.
- Wenn Kraftstoff austritt, darf kein Versuch unternommen werden, den Motor zu starten. Stattdessen ist die Maschine von der kraftstoffverschmutzten Fläche zu entfernen. Alles vermeiden, was einen Brand verursachen könnte, bis der Kraftstoff verdampft ist und die Dämpfe sich aufgelöst haben.
- Sofort jede Spur von Kraftstoff reinigen, die auf Maschine oder Boden geschüttet wurde.
- Die Deckel von Tank und Behälter des Kraftstoffs immer wieder gut abschließen.
- Maschine nicht am Befüllungsort starten. Der Motor darf erst angelassen werden, wenn er mindestens 3 m vom Kraftstoff-Befüllungsort entfernt ist.
- Den Kontakt von Kraftstoff mit Kleidung vermeiden. Andernfalls die Kleidung wechseln, bevor der Motor gestartet wird.

2.3 WÄHREND DER VERWENDUNG

Arbeitsbereich

- Den Motor nicht in geschlossenen Räumen starten, wo sich gefährlicher Kohlenmonoxid-Rauch anhäufen kann. Das Anlassen muss im Freien oder an einem gut belüfteten Ort erfolgen. Man muss sich immer bewusst sein, dass die Abgase des Motors giftig sind!
- Während des Maschinenstarts Schalldämpfer und folglich auch Abgase nicht gegen entflammbare Materialien richten.
- Die Maschine darf nicht in explosionsgefährdeten Bereichen, wo brennbare Flüssigkeiten, Gas oder Staub vorhanden sind, verwendet werden. Elektrische Kontakte oder mechanische Reibung können Funken erzeugen, die Staub oder Dämpfe entzünden.
- Nur bei Tageslicht oder bei guter künstlicher Beleuchtung und mit guten Sichtverhältnissen arbeiten.
- Personen, Kinder und Tiere vom Arbeitsbereich fern halten. Kinder müssen von einem Erwachsenen beaufsichtigt werden.
- Kontrollieren, dass andere Personen mindestens 15 Meter vom Aktionsradius der Maschine entfernt sind.
- Vermeiden Sie so gut wie möglich den Einsatz der Maschine auf nassem oder rutschigem Boden oder jedenfalls auf unebenen oder steilen Böden, wenn für den Benutzer bei der Arbeit keine ausreichende Stabilität gewährleistet ist.
- Besonders auf die Unebenheiten des Bodens (Erhebungen, Gräben), auf Hänge und versteckte Gefahren und das Vorhandensein eventueller Hindernisse achten, die die Sicht einschränken könnten.
- In der Nähe von abschüssigen Stellen, Gräben oder Dämmen besonders vorsichtig sein.
- Wenn Sie die Maschine in der Nähe der Straße verwenden, achten Sie auf den Verkehr.
- Um die Brandgefahr zu mindern, darf die Maschine mit heißem Motor nicht zwischen Blättern, trockenem Gras oder anderem brennbaren Material abgelegt werden.

Verhaltensweisen

- Bei der Arbeit muss die Maschine immer mit zwei Händen festgehalten werden, (die linke Hand am vorderen Handgriff und die rechte Hand am hinteren Handgriff, unabhängig davon, ob der Bediener ggf. Linkshänder ist). Außerdem muss sie von allen Körperteilen fern gehalten werden.
- Eine feste und stabile Haltung einnehmen und vorsichtig handeln.
- Vermeiden Sie Treppen und unstabile Plattformen.
- Vermeiden, alleine oder zu isoliert zu arbeiten, um im Falle eines Unfalls Hilfeanforderungen zu erleichtern.
- Laufen Sie mit der Maschinen nur im Schritttempo.
- Achten Sie darauf, dass das Schwert nicht gegen Fremdkörper/Hindernisse hart aufprallt und auf das eventuell durch die Reibung der Kette herumfliegende Material. Wenn das Schwert auf ein Hindernis trifft, kann es zu einem Gegenstoß (kickback) kommen. Der Rückstoß erfolgt, wenn das Kettenendstück auf einen Gegenstand trifft oder wenn das Holz klemmt und die Kette beim Schnitt blockiert. Dieser Kontakt am Kettenendstück kann einen sehr schnellen Ruck in die Gegenrichtung auslösen, so dass das Führungsschwert nach oben und gegen den Bediener gedrückt wird. Dies passiert auch in dem Fall, in dem die Kette entlang des oberen Teils des Schwerts blockiert wird. In beiden Fällen kann der Rückstoß dazu führen, dass man die Kontrolle über die Motorsäge verliert, was sehr schwerwiegende Folgen haben kann. Um den Rückschlag zu vermeiden, die geeigneten Maßnahmen ergreifen, die im Folgenden genau erklärt sind:
  - Halten Sie die Säge mit Daumen und Fingern um die Griffe fest und nehmen Sie mit Ihrem Körper und den Armen eine Position ein, die es Ihnen ermöglicht, den Rückschlagkräften zu widerstehen.
  - Strecken Sie die Arme nicht zu weit weg und sägen Sie nicht über Schulterhöhe.
  - Verwenden Sie nur die vom Hersteller angegebenen Schwerter und Ketten.
  - Halten Sie sich an die Anweisungen des Herstellers für das Schärfen und die Wartung der Sägekette.
- Vermeiden Sie es, sich dem von der Kette während des Schneidens erzeugten Staub und den Sägespänen auszusetzen.
- Die Teile des Motors, die während des Betriebs heiß werden, nicht anfassen. Es besteht Verbrennungsgefahr.
- ⚠ Im Fall von Brüchen oder Unfällen während der Arbeit, sofort den Motor abstellen und die Maschine entfernen, damit sie keine weiteren Schäden anrichtet. Wenn bei einem Unfall man selbst oder Dritte verletzt werden, unverzüglich die der Situation angemessene erste Hilfe leisten und zur notwendigen Behandlung ein Krankenhaus aufsuchen. Entfernen Sie sorgfältig alle eventuellen Rückstände, die – falls sie unbeaufsichtigt bleiben – Schäden oder Verletzungen an Personen oder Tieren verursachen könnten.

- ⚠ Bei längerfristiger Arbeit mit vibrierenden Werkzeugen können vor allem bei Personen mit Durchblutungsstörungen Verletzungen und Gefäßerkrankungen (bekannt als "Raynaud-Syndrom" oder "Leichenfinger") auftreten. Die Symptome können die Hände, Handgelenke und Finger betreffen, und treten als Gefühlslosigkeit, Kribbeln, Kitzeln, Schmerzen, blasse Haut oder strukturelle Veränderungen der Haut auf. Diese Effekte können durch niedrige Umgebungstemperaturen bzw. durch besonders festes Greifen der Handgriffe verstärkt werden. Beim Auftreten der Symptome muss die Verwendungszeit der Maschine verkürzt und ein Arzt aufgesucht werden.

Verwendungseinschränkungen
- Die Maschine darf nur von Personen verwendet werden, die in der Lage sind, diese fest mit beiden Händen zu halten bzw. während der Arbeit das Gleichgewicht sicher auf den Beinen zu halten.
- Die Maschine nie mit beschädigten, fehlenden oder nicht korrekt platzierten Schutzvorrichtungen einsetzen.
- Die Maschine nicht verwenden, wenn das Zubehör/die Werkzeuge nicht in den vorgesehenen Punkten installiert sind.
- Die vorhandenen Sicherheitssysteme/ Mikroschalter dürfen nicht ausgelöst, abgeschaltet, entfernt oder verändert werden.
- Den Motorregler nicht verstellen und den Motor nicht überdrehen lassen. Wenn der Motor mit zu hoher Drehzahl laufen gelassen wird, erhöht sich das Risiko von Verletzungen.
- Die Maschine darf keinen übermäßigen Kräften ausgesetzt werden, und kleine Maschinen dürfen nicht für schwere Arbeiten verwendet werden. Die Verwendung einer geeigneten Maschine vermindert die Risiken und verbessert die Qualität der Arbeit.

2.4 WARTUNG, AUFBEWAHRUNG

Durch regelmäßige Wartung und ordnungsgemäßen Unterstand wird die Sicherheit und Leistung der Maschine gewahrt.

Wartung
- Um die Brandgefahr zu verringern, regelmäßig kontrollieren, dass keine Öl- und/oder Kraftstoffverluste auftreten.
- ⚠ Die in dieser Anleitung angegebenen Geräusch- und Vibrationspegel sind Höchstwerte beim Betrieb der Maschine. Der Einsatz eines nicht ausgewuchteten Schneidelements, die zu hohe Fahrgeschwindigkeit und die fehlende Wartung wirken sich signifikant auf die Geräuschemissionen und die Vibrationen aus. Demzufolge müssen vorbeugende Maßnahmen getroffen werden, um mögliche Schäden durch zu hohen Lärm und Belastungen durch Vibrationen zu vermeiden; die Maschine warten, Gehörschutz tragen, während der Arbeit Pausen einlegen.

Unterstellung
- Die Maschine nicht mit Kraftstoff im Tank an einem Ort aufbewahren, wo die Kraftstoffdämpfe Flammen, Funken oder eine starke Wärmequelle erreichen könnten.
- Um die Brandgefahr zu vermindern, keine Behälter mit Schnittabfällen innerhalb eines Raumes lassen.

2.5 UMWELTSCHUTZ

Der Umweltschutz muss ein wesentlicher und vorrangiger Aspekt beim Gebrauch der Maschine sein, zum Schutz des zivilen Zusammenlebens und unserer Umgebung.
- Vermeiden Sie es, Ihre Nachbarschaft zu stören. Benutzen Sie die Maschine nur zu vernünftigen Uhrzeiten (nicht früh am Morgen oder spät am Abend, wenn die Personen gestört werden könnten).
- Während der Arbeit wird eine gewisse Menge Öl an die Umwelt abgegeben, die für die Kettenschmierung erforderlich ist; aus diesem Grund darf nur biologisch abbaubares Öl, das speziell für diesen Zweck vorgesehen ist, verwendet werden. Die Verwendung von Mineralöl oder Motoröl verursacht schwere Umweltschäden.
- Halten Sie sich strikt an die örtlichen Vorschriften für die Entsorgung von Verpackungen, Öl, Kraftstoff, Filter, beschädigten Teilen oder sämtlichen weiteren umweltschädlichen Stoffen. Diese Stoffe dürfen nicht zusammen mit dem Hausmüll entsorgt werden, sondern müssen getrennt gesammelt und zum Wertstoffhof gebracht werden, der für die Wiederverwendung des Materials sorgt.
- Halten Sie sich strikt an die örtlichen Vorschriften für die Entsorgung der Abfallmaterialien.
- Bei der Außerbetriebnahme darf die Maschine nicht einfach in der Umwelt abgestellt werden, sondern muss gemäß der örtlichen Vorschriften an einen Wertstoffhof übergeben werden.

3. DIE MASCHINE KENNENLERNEN

3.1 MASCHINENBESCHREIBUNG UND VERWENDUNGSZWECK

Diese Maschine ist ein Forstwerkzeug und genauer gesagt eine Motorkettensäge, die für Forstarbeiten geplant wurde.

Die Maschine besteht im Wesentlichen aus einem luftgekühlten Motor mit interner Zweitaktverbrennung, der mit einem Öl-Benzin-Gemisch gespeist wird und einem Führungsschwert, das dazu dient, die Bewegung vom Motor auf die Zahnkette zu übertragen, die als eigentliche Säge dient. Die Bewegung wird vom Motor auf die Kette über eine Fliehkraftkupplung übertragen, mit der die Bewegung der Kette verhindert wird, solange der Motor auf Mindestdrehzahl läuft.

Der Bediener hält die Maschine mit zwei Händen, indem er den vorderen und hinteren Handgriff verwendet. Er löst die Hauptbefehle auch aus, indem er sich immer in einem Sicherheitsabstand von der Schneidvorrichtung hält.

3.1.1 Vorgesehener Verwendungszweck

Diese Maschine wurde geplant und gebaut für:
- Das Fällen, Schneiden und Entasten von Bäumen mit einer der Führungsschwertlänge entsprechenden Größe oder Holzgegenständen mit gleichen Eigenschaften;
- Die Verwendung durch nur einen Maschinenbediener.

3.1.2 Unsachgemäße Verwendung

Jede andere Verwendung, die von der oben genannten abweicht, kann sich als gefährlich erweisen und Personen- und/oder Sachschäden verursachen. Als nicht bestimmungsgemäße Verwendung gelten (beispielsweise, aber nicht nur):
- Regulierung von Hecken;
- Schnitzarbeiten;
- Durchschneiden von Holzpaletten, -kisten und Verpackungen im Allgemeinen;
- Durchschneiden von Möbeln oder anderen Objekten, die Nägel, Schrauben oder andere Metallgegenstände enthalten können;
- Ausführen von Metzgerarbeiten;
- Verwendung der Maschine für den Schnitt von Materialien, die nicht aus Holz bestehen (Kunststoffmaterialien, Baumaterialien);
- Verwendung der Maschine als Hebel, um Gegenstände anzuheben, zu bewegen oder zu brechen;
- Verwendung der Maschine in fest eingespannten Halterungen;
- Einsatz von Schneidewerkzeugen, der sich von den in der Tabelle "Technische Daten" aufgelisteten unterscheidet. Gefahr von ernsthaften Wunden und Verletzungen.
- Verwenden der Maschine durch mehr als eine Person.

WICHTIG *Die unsachgemäße Verwendung der Maschine hat den Verfall der Garantie und die Ablehnung jeder Haftung seitens des Herstellers zur Folge. Dem Benutzer selbst dadurch entstandene oder Dritten zugefügte Schäden oder Verletzungen gehen zu Lasten des Benutzers.*

3.1.3 Benutzer

Diese Maschine ist für die Benutzung durch Verbraucher, also Laien bestimmt. Sie ist für den "Hobbygebrauch" bestimmt.

3.2 SICHERHEITSKENNZEICHNUNG

Auf der Maschine erscheinen verschiedene Symbole (Abb. 2). Ihre Funktion besteht darin, dem Bediener an die Verhaltensweisen zu erinnern, um die Maschine mit der notwendigen Achtsamkeit und Vorsicht zu verwenden.

Bedeutung der Symbole:

ACHTUNG! GEFAHR! Diese Maschine kann, wenn sie nicht korrekt verwendet wird, für Sie und andere gefährlich sein.

ACHTUNG! Vor Inbetriebnahme der Maschine die Gebrauchsanleitung aufmerksam lesen.

Wir weisen den Bediener dieser Maschine darauf hin, dass er bei normalen Arbeitsbedingungen täglich einer Geräuschbelastung von 85 dB (A) oder mehr ausgesetzt ist. Gehörschutzvorrichtungen, Brille und Schutzhelm tragen.

Arbeitsschuhe und Schutzhandschuhe tragen!

GEFAHR VON RÜCKSCHLÄGEN (KICKBACK)! Der Rückschlag verursacht die plötzliche und unkontrollierte Bewegung der Motorsäge in Richtung des Bedieners. Immer unter Sicherheitsbedingungen arbeiten. Ketten einsetzen, die mit Sicherheitsgliedern ausgestattet sind, die den Rückschlag begrenzen.

Die Maschine nie mit nur einer Hand greifen. Die Maschine fest mit beiden Händen halten, um die Kontrolle der Maschine sicherzustellen und die Gefahr eines Rückschlags zu vermindern.

WICHTIG *Beschädigte oder unleserlich gewordene Etiketten müssen ausgetauscht werden. Die neuen Etiketten beim eigenen autorisierten Kundendienstzentrum anfordern.*

3.3 TYPENSCHILD DES PRODUKTS

Das Typenschild des Produkts gibt folgende Daten wieder (Abb. 1):

1. Schallleistungspegel
2. Konformitätszeichen
3. Herstellungsjahr
4. Maschinentyp
5. Seriennummer
6. Name und Anschrift des Herstellers
7. Artikelnummer
8. Emissionsnummer

Die Daten zur Identifizierung der Maschine in die entsprechenden Räume auf der Etikette schreiben, die auf der Rückseite des Deckblatts wiedergegeben ist.

WICHTIG *Die auf dem Schild wiedergegebenen Kennungsdaten zur Identifizierung des Produkts immer dann verwenden, wenn man die autorisierte Werkstatt kontaktiert.*

WICHTIG *Das Beispiel der Konformitätserklärung finden Sie auf den letzten Seiten des Handbuchs.*

3.4 WESENTLICHE BAUTEILE

Die Maschine besteht aus den folgenden Hauptbauteilen (Abb. 1):

A. **Motor**: Treibt die Schneidvorrichtung an.
B. **Vorderer Handgriff:** Stützhandgriff, der sich im Frontbereich der Motorsäge befindet. Wird mit der linken Hand gehalten.
C. **Hinterer Handgriff:** Stützhandgriff, der sich im hinteren Bereich der Motorsäge befindet. Wird mit der rechten Hand gehalten. Hier befinden sich die wichtigsten Befehle zur Beschleunigung.
D. **Vorderer Handschutz:** Schutzvorrichtung zwischen vorderem Griff und Zahnkette zum Schutz der Hand vor Verletzungen, falls sie vom Griff wegrutschen sollte. Dieser Schutz wird als Vorrichtung verwendet, um die Bremse der Kette zu aktivieren (Abs. 5.7).
E. **Hinterer Handschutz:** Schutzvorrichtung, die sich im unteren rechten Teil des hinteren Handgriffs befindet, um die Hand im Falle eines Bruchs oder des Austretens aus dem Führungsschwert vor der Kettensäge zu schützen.
F. **Führungsschwe**rt: Hält und führt die Zahnkette.
G. **Zahnkette:** Für den Schnitt bestimmtes Element, das aus Zuggliedern besteht, die mit kleinen Klingen bestückt sind, die "Zähne" genannt werden. Außerdem verfügt sie über seitliche Verbindungen, die durch Nieten zusammengehalten werden.
H. **Kettenfängerzapfen**: Sicherheitsvorrichtung, die unkontrollierte Bewegungen der Zahnkette im Falle eines Defekts oder einer Lockerung verhindert.
I. **Krallenanschlag**: Vorrichtung, die vor dem Montagepunkt des Führungsschwerts installiert ist, die als Schwerpunkt agiert, wenn sie mit einem Baum oder Stamm in Kontakt ist.
J. **Schutz des Krallenanschlags**: Abdeckvorrichtung des Krallenanschlags, die während Bewegung, Transport oder Aufbewahrung der Maschine zu verwenden ist. Dieser Schutz muss während der Arbeit entfernt werden.
K. **Schwertschutzabdeckun**g: Abdeckvorrichtung der Kettensäge auf dem Führungsschwert, die während Bewegung, Transport oder Einlagerung der Maschine zu verwenden ist.

4. MONTAGE

WICHTIG *Die zu befolgenden Sicherheitsmaßnahmen sind im Kap. 2 beschrieben. Diese Angaben sehr genau berücksichtigen, um keine schweren Gefahren und Risiken einzugehen.*

Aus Gründen der Lagerung und des Transports werden einige Bauteile der Maschine nicht in der Fabrik eingebaut, sondern müssen nach Entfernung der Verpackung nach den folgenden Anweisungen montiert werden.

⚠ ***Auspacken und Montage müssen auf einer flachen und festen Oberfläche vorgenommen werden. Dabei ist genügend Platz für die Bewegung der Maschine und Verpackungen notwendig. Es müssen immer geeignete Werkzeuge verwendet werden. Die Maschine nicht verwenden, bevor die Anweisungen des Abschnitts "MONTAGE" ausgeführt wurden.***

4.1 MONTAGE DER BAUTEILE

In der Verpackung sind Montage-Bauteile enthalten, die in der folgenden Tabelle aufgeführt sind:

Beschreibung
Führungsschwert mit Schwertschutz.
Zahnkette
Schlüssel (unter dem unteren Teil der Maschine angebracht) (Abb. 1.M)
Feile zum Kettenschleifen
Unterlagen

4.1.1 Auspackvorgang

1. Die Verpackung vorsichtig öffnen. Dabei darauf achten, keine Bauteile zu verlieren.
2. Die im Karton enthaltenen Unterlagen einschließlich dieser Gebrauchsanweisung durchlesen.
3. Alle losen Komponenten aus dem Karton nehmen.
4. Die Maschine aus dem Karton entnehmen.
5. Den Karton und die Verpackungen unter Beachtung der örtlichen Vorschriften entsorgen.

4.2 MONTAGE VON FÜHRUNGSSCHWERT UND ZAHNKETTE

⚠ ***Tragen Sie immer feste Arbeitshandschuhe, wenn Sie an Schwert und Kette arbeiten. Arbeiten Sie bei der Montage des Schwerts und der Kette mit höchster Sorgfalt, um die Sicherheit und Effizienz der Maschine nicht zu beeinträchtigen. Wenden Sie sich im Zweifelsfall an Ihren Händler.***

⚠ ***Alle Eingriffe bei ausgeschaltetem Motor durchführen.***

⚠ ***Vor der Montage des Schwerts sicherstellen, dass die Kettenbremse nicht eingefügt ist (Abs. 5.7).***

1. Die Muttern (Abb. 3.A) und das Kupplungsgehäuse entfernen (Abb. 3.B), um Zugang zum Kettenrad und zum Schwertsitz zu haben.
2. Den Abstandshalter aus Plastik entfernen (Abb. 3.C). Dieser Abstandshalter dient einzig und allein für den Transport der verpackten Maschine und darf nicht mehr verwendet werden.
3. Das Schwert montieren (Abb. 4.A), indem die Stiftschrauben (Abb. 4.B) in die Nut eingeführt werden (Abb. 4.C) und es in Richtung des oberen Teils des Maschinenkörpers drücken.
4. Die Kette (Abb. 5.A) um das Kettenrad (Abb. 5.B) und entlang der Schwertführungen montieren (Abb. 5.C): Hierbei auf die Berücksichtigung der Laufrichtung achten (Abb. 5.D).

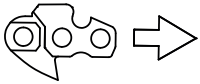

Laufrichtung der Kette

Wenn die Schwertspitze mit einem Umlenkstern ausgestattet ist, sicherstellen, dass die Zugglieder der Kette sich korrekt in die Ritzelräume einfügen (Abb. 6).

5. Überprüfen, dass der Stift des Kettenspanners (Abb. 7.A) korrekt in das entsprechende Loch des Schwerts eingeführt ist. Andernfalls in geeigneter Weise mit einem Schraubenzieher auf die Schraube des Kettenspanners einwirken (Abb. 7.B), bis der Stift vollkommen eingeführt ist.
6. Das Gehäuse wieder montieren, ohne die Muttern vollständig anzuziehen.
7. In geeigneter Weise auf die Schraube des Kettenspanners einwirken (Abb. 8.A), bis die korrekte Spannung der Kette erreicht ist.

8. Das Schwert anheben und die Muttern des Gehäuses mit dem mitgelieferten Schraubenschlüssel festziehen (Abb. 9).

4.2.1 Kontrolle der Kettenspannung

Die Spannung der Kette prüfen.
Die Spannung ist richtig, wenn sich die Zugglieder beim Anheben der Kette in der Mitte des Schwerts nicht aus der Führung lösen (Abb. 10).

5. STEUERBEFEHLE

5.1 MOTORSTART-/STOPPSCHALTER

Mit dem Zündschlüssel kann der Motor gestartet und angehalten werden.(Abb. 11.C).

Der Motor kann gestartet werden.

Der Motor schaltet aus.

Nach Drücken des Stoppbefehls, kehrt der Schalter automatisch wieder in die Startposition "I" zurück.

5.2 CHOKEHEBEL (STARTER)

Wird beim Starten des kalten Motors benutzt. Der Starter-Befehl weist zwei Positionen auf:

Position A (Abb. 11.A) - Der Starter ist nicht gezogen (Normalbetrieb und Warmstart).

Position B (Abb. 11.B) - Der Starter ist gezogen (für den Kaltstart).

5.3 PRIMERKNOPF

Beim Druck auf den Gummiknopf des Primers wird zusätzlicher Kraftstoff in das Ansaugrohr des Vergasers gespritzt, damit der Motor leichter anspringt (Abb. 12.A).

5.4 BEFEHL DEKOMPRESSIONSVENTIL (NUR FÜR MODELL SP 526)

Durch Drücken des Ventils (Abb. 13.E) verringert sich die Kompression im Zylinder und der Start der Maschine wird leichter

5.5 GASSTEUERHEBEL

Erlaubt die Kettengeschwindigkeit einzustellen.

Die Auslösung des Gassteuerhebels (Abb. 12.B) ist nur möglich, wenn gleichzeitig der Gasverriegelungshebel gedrückt wird (Abb. 12.C).

Die korrekte Arbeitsgeschwindigkeit erhält man mit dem vollständig gedrückten Gassteuerhebels (Abb. 12.B).

5.6 GASVERRIEGELUNGSHEBEL

Der Gasverriegelungshebel (Abb. 12.C) erlaubt die Auslösung des Gassteuerhebels (Abb. 12.B).

5.7 GRIFF FÜR MANUELLEN START

Erlaubt den manuellen Start des Motors (Abb. 11.D).

5.8 KETTENBREMSE

Hier handelt es sich um ein Sicherheitsbremssystem, das die Kettenbewegung im Fall von Rückschlägen (Gegenschlägen) während der Arbeit blockiert. Rückschläge treten während der Arbeit nach einem anormalen Kontakt der Schwertspitze, mit einer heftigen Bewegung des Schwerts nach oben auf, die dazu führt, dass die Hand gegen den vorderen Schutz schlägt (Abb. 1.D). Um die Kettenbremse zu lösen, muss man sie manuell entblockieren.

Kettenbremse gelöst. Dies erreicht man, wenn der vordere Schutz der Hand (Abb. 1.D) vollständig nach hinten gegen den vorderen Griff gezogen ist, bis man einen Ruck spürt.

Kettenbremse angezogen. Dies erreicht man, wenn der vordere Schutz der Hand (Abb. 1.D) vollkommen nach vorne gedrückt wird.

⚠ ***Die Maschine darf nicht verwendet werden, wenn die Kettenbremse nicht richtig funktioniert. Setzen Sie sich mit Ihrem Händler für die erforderlichen Kontrollen in Verbindung.***

6. GEBRAUCH DER MASCHINE

WICHTIG *Die zu befolgenden Sicherheitsmaßnahmen sind im Kap. 2 beschrieben. Diese Angaben sehr genau berücksichtigen, um keine schweren Gefahren und Risiken einzugehen.*

6.1 VORBEREITENDE ARBEITSSCHRITTE

Vor dem Beginn der Arbeit muss man eine Reihe von Kontrollen und Arbeiten durchführen, um sicherzustellen, dass die besten Ergebnisse erzielt und maximale Sicherheit erreicht wird.

WICHTIG *Die Maschine wird mit leeren Tanks für Gemisch und Schmieröl für die Ketten geliefert.*

6.1.1 Nachfüllen des Kraftstoffs

Vor der Verwendung der Maschine den Kraftstoff auffüllen. Für die Vorbereitungsmodalitäten des Gemischs, für die Nachfüll und Vorsichtsmaßnahmen beim Kraftstoff (siehe Abs. 7.3.)

6.1.2 Nachfüllen von Kettenschmierungsöl

Vor der Verwendung der Maschine das Öl für die Schmierung der Kette nachfüllen. Für Modalitäten und Vorsichtsmaßnahmen zum Ölnachfüllen siehe Abs. 7.4.

6.1.3 Kontrolle der Kettenspannung

⚠ ***Alle Eingriffe bei ausgeschaltetem Motor durchführen.***

⚠ ***Immer feste Arbeitshandschuhe benutzen.***

Die Spannung der Kette prüfen.
Die Spannung ist richtig, wenn sich die Zugglieder beim Anheben der Kette in der Mitte des Schwerts nicht aus der Führung lösen (Abb. 10).

Zur Einstellung der Kettenspannung:

1. Die Muttern des Gehäuses mit dem mitgelieferten Schraubenschlüssel lockern;
2. in geeigneter Weise auf die Schraube des Kettenspanners einwirken (Abb. 8.A), bis die korrekte Spannung der Kette erreicht ist;
3. Das Schwert anheben und die Muttern des Gehäuses mit dem mitgelieferten Schraubenschlüssel festziehen (Abb. 9).

⚠ ***Nicht mit lockerer Kette arbeiten, um Gefahrensituationen zu vermeiden, bei denen die Kette aus der Führung des Schwerts springen könnte.***

WICHTIG *Während des ersten Benutzungszeitraums muss die Kontrolle aufgrund der Streckung der Kette häufiger erfolgen.*

6.1.4 Vorbereitung der Maschine beim Betrieb

- **Frostschutzvorrichtung**

Wenn die Motorsäge bei Temperaturen von weniger als + 5° C verwendet wird , muss man die Frostschutzvorrichtung vor dem Start der Maschine einstellen, um die Bildung von Eis im Kraftstoff mit folgender Leistungsverringerung des Motors oder unregelmäßigem Betrieb des Motors zu vermeiden.

Die Maschine wurde mit einer Lüftungsklappe ausgestattet, die sich auf dem Zylinderdeckel befindet, damit der Durchfluss von Heißluft zum Motor ermöglicht wird.

Unter Normalbedingungen (Temperaturen von mehr als +5° C) muss man die Maschine im normalen Betriebsmodus verwenden, d. h. so wie sie im Augenblick der Herstellung eingestellt wurde.

Um von der "Normal"-Modalität zur "Frostschutz"-Modalität (und umgekehrt) überzugehen:

1. Die Maschine anhalten (Abs. 6.6):
2. den Deckel des Luftfilters und den Luftfilter abnehmen (Abs. 8.2);

3.a Bei den Modellen SP 386, SP 426:

– Die Frostschutzkappe aus ihrem Sitz herausziehen, die sich rechts neben dem Zylinderdeckel befindet (Abb. 14.A);
– die Frostschutzkappe so drehen, dass das Symbol «SCHNEE» nach unten gerichtet ist, so dass die Lüftungsklappe offen bleibt (Abb. 14.B);

3.b Bei den Modellen SP 466, SP 526:

- Die Schrauben lösen, die den Zylinderdeckel befestigen (Abb. 15.A) (2 Schrauben innen und eine außen am Deckel) und den Zylinderdeckel entfernen (Abb. 15.B);
- den Frostschutzdeckel aus seinem Sitz herausnehmen (Abb. 15.A), der sich hinten mittig am Zylinderdeckel befindet (Abb. 16.B);
- die Frostschutzkappe so drehen, dass das Symbol «SCHNEE» nach unten gerichtet ist (Abb. 17.A), damit die Lüftungsklappe offen bleibt (Abb. 17.B);
- den Zylinderdeckel erneut montieren.

4. Den Luftfilter und seinen entsprechenden Deckel wieder montieren (Abs. 8.2).

HINWEIS *Falls die Maschine bei Temperaturen von mehr als a +5° C in der Frostschutzmodalität verwendet wird, kann es zu Schwierigkeiten beim Start des Motors und Betrieb des Motors bei nicht korrekter Geschwindigkeit kommen. Folglich immer prüfen, ob die Maschine wieder zum Normalbetriebsmodus zurückgebracht wurde (Frostschutzkappe auf der Seite mit dem Symbol «SONNE» und Lüftungsklappe geschlossen), wenn keine Gefahr von Eisbildung mehr besteht.*

6.2 SICHERHEITSKONTROLLEN

Außerdem folgende Sicherheitskontrollen ausführen und überprüfen, dass die Ergebnisse mit denen der Tabellen übereinstimmen.

⚠ ***Immer die Sicherheitskontrollen vor der Verwendung ausführen.***

⚠ ***Die Maschine täglich immer vor der Verwendung, nach einem Sturz oder nach anderen Schlägen inspizieren, um bedeutende Schäden oder Mängel zu erkennen.***

6.2.1 Allgemeine Kontrolle

Gegenstand	Ergebnis
Griffe und Schutzvorrichtungen (Abb. 1.B - 1.E)	Sauber, trocken und ohne Öl- und Fettspuren, korrekt und fest an der Maschine befestigt.
Schrauben auf Maschine und Schwert	Gut befestigt (nicht gelockert)
Führungsschwert (Abb. 1.F)	Korrekt montiert.
Kette (Abb. 1.G).	Geschliffen, nicht beschädigt oder verschlissen, korrekt montiert und gespannt.
Luftfilter (Abb. 38.B)	Sauber
Stromkabel und Kerzenkabel	Vollständig, um Funkenbildung zu vermeiden.
Zündkerzenstecker (Abb. 31.A)	Vollständig und korrekt an der Kerze montiert.

6.2.2 Betriebstests der Maschine

Tätigkeit	Ergebnis
Die Maschine starten (Abs. 6.3)	Die Kette (Abb. 1.G) darf sich nicht bewegen, wenn der Motor bei der geringsten Drehzahl dreht. ⚠ ***Die Maschine nicht verwenden, wenn die Kette sich mit Motor bei der geringsten Drehzahl bewegt. In diesem Fall muss Ihr Händler kontaktiert werden.***
Gleichzeitig Gassteuerhebel (Abb. 12.B) und Gasverriegelungshebel auslösen (Abb. 12.C).	Die Hebel müssen eine freie, nicht erzwungene Bewegung haben. Die Kette bewegt sich.
Den Gassteuerhebel loslassen (Abb. 12.B) und Gasverriegelungshebel auslösen (Abb. 12.C)	Die Hebel müssen automatisch und schnell in die Neutralposition zurückkehren, der Motor muss schnell auf die Mindestdrehzahl zurückkehren und die Kette muss stillstehen.
Den Gassteuerhebel auslösen (ohne die Gashebelsperrtaste zu drücken (Abb. 12.B)	Der Gassteuerhebel bleibt blockiert.

Tätigkeit	Ergebnis
Den Start-/ Stoppschalter des Motors auslösen (Abb. 11.C)	Der Schalter muss sich leicht von einer Position zur nächsten bewegen und muss beim Lösen automatisch in die Startposition zurückkehren.
ÜBERPRÜFUNG DER KETTENBREMSE 1. Die Maschine starten (Abs. 6.3): 2. Die Griffe fest mit beiden Händen greifen. 3. Den Gassteuerhebel auslösen, um die Kette in Bewegung zu halten. Den vorderen Handschutz nach vorne drücken und hierzu den linken Handrücken verwenden (Abs. 5.7).	3. Die Kette muss unmittelbar stillstehen. Wenn die Kette stillsteht, sofort den Gassteuerhebel loslassen und die Kettenbremse lösen (Abs. 5.7).

⚠ ***Wenn irgendeines der Ergebnisse von den Angaben der folgenden Tabellen abweicht, kann die Maschine nicht verwendet werden! Die Maschine für die erforderlichen Kontrollen und die Reparatur an ein Kundendienstzentrum liefern.***

6.3 INBETRIEBNAHME

WICHTIG *An der Maschine ist ein Etikett (Abb. 2) angebracht, das die wichtigsten Phasen für die Inbetriebnahme zusammenfasst. Das Etikett hat die Funktion einer Kurzanleitung und ersetzt nicht die unten beschriebenen Verfahren.*

Bevor die Maschine gestartet wird:
1. Maschine stabil auf den Boden legen.
2. Den Schwertschutz (Abb. 1.K) und den Schutz des Krallenanschlags abnehmen (Abb. 1.J) (wenn eingesetzt).
3. Sicherstellen, dass das Schwert nicht den Boden oder sonstige Gegenstände berührt.
4. Sicherstellen, dass die Kettenbremse eingefügt ist (Abs. 5.7).

WICHTIG *Um Beschädigungen zu vermeiden, das Starterseil lieber nicht ganz herausziehen und nicht mit dem Rande der Seilführungsöffnung in Berührung bringen. Den Griff allmählich loslassen, dabei aber verhindern, dass das Seil unkontrolliert wieder eingezogen wird.*

WICHTIG *Das Starterseil nie um die Hand wickeln.*

⚠ ***Nie die Motorsäge beim Fallen lassen starten, indem man sie am Starterseil festhält. Diese Startart ist extrem gefährlich, weil man die Kontrolle über Maschine und Kette vollständig verliert.***

HINWEIS *Der Schalter befindet sich immer in Startposition (Abs. 5.1).*

6.3.1 Kaltstart

⚠ ***Unter "Kalt"start versteht man das Anlassen mindestens 5 Min. nach dem Ausschalten des Motors oder nach der Kraftstoffnachfüllung.***

1. Den Starter ziehen, indem er in Position «B» gebracht wird (Abb. 11.B).
2. Den Primerknopf (Abb. 12.A) 6 Mal drücken, damit der Brennstoffeinlass begünstigt wird.
3. **Nur für Modell SP 526:** Das Dekompressionsventil drücken (Abb. 13.E).

HINWEIS *Sofort nach dem Start des Motors kehrt das Ventil automatisch in die Originalposition zurück.*

4. Die Maschine mit einer Hand auf dem vorderem Griff und mit einem Fuß im hinteren Griff eingeführt, fest auf den Boden drücken, um beim Anlassen nicht die Kontrolle über die Maschine zu verlieren (Abb. 18).

⚠ ***Wenn die Maschine nicht festgehalten wird, könnte die vom Motor entwickelte Schubkraft den Benutzer aus dem Gleichgewicht bringen, oder das Schwert gegen einen Gegenstand oder gegen den Benutzer selbst schleudern.***

5. Den Startgriff langsam 10 - 15 cm herausziehen, bis ein gewisser Widerstand zu spüren ist. Dann weitere 4 Mal ziehen bis die ersten Zündungen wahrgenommen werden. In dieser Phase startet der Motor nicht.

WICHTIG *Den Startgriff nicht öfter als 4 Mal ziehen.*

6. Den Starter lösen, (Abb. 11.A), indem der Hebel auf Position «A» gebracht wird.
7. Den Startgriff erneut ziehen, bis der Motor regulär läuft.
8. Sobald der Motor gestartet ist, gleichzeitig und kurz den Gashebel (Abb. 12.B) und die Gashebelsperre (Abb. 12.C) auslösen, um die Vorbeschleunigungsvorrichtung zu deaktivieren. Den Motor 10 - 15 Sekunden lang auf dem Minimum drehen lassen.
9. Die Kettenbremse lösen (Abs. 5.7).

WICHTIG *Vermeiden, den Motor mit gezogener Kettenbremse bei hohen Drehzahlen laufen zu lassen. Dies könnte die Überhitzung und Beschädigung der Kupplung verursachen.*

10. Lassen Sie den Motor mindestens 1 Minute im Leerlauf laufen bevor Sie die Maschine verwenden.

WICHTIG *Sollte der Griff des Starterseils mehrmals mit eingefügtem Starter betätigt werden, könnte dadurch der Motor überflutet und das Anlassen erschwert werden. Wenn der Motor zu viel Kraftstoff erhalten hat (siehe Abs. 15.5).*

6.3.2 Warmstart

Für den Warmstart (sofort nach Motorausschaltung):

1. Den Primerknopf (Abb. 12.A) 6 Mal drücken, damit der Brennstoffeinlass begünstigt wird.
2. **Nur für Modell SP 526:** Das Dekompressionsventil drücken (Abb. 13.E).

HINWEIS *Sofort nach dem Start des Motors kehrt das Ventil automatisch in die Originalposition zurück.*

3. Den Choke-Befehl einlegen (Position «B» - Abs. 5.2) und ihn sofort wieder deaktivieren (Position «A» - Abs. 5.2). Auf diese Weise wird die Vorbeschleunigungsvorrichtung eingelegt.
4. Die Punkte 4 - 7 - 8 - 9 des oben beschriebenen Ablaufs befolgen (Abb. 6.3.1).

6.4 ARBEIT

Bevor das erste Mal ein Baum gefällt oder entastet wird, sollten Sie:

- Eine besondere Schulung zur Verwendung dieser Werkzeugart besucht haben;
- die Sicherheitshinweise und Anweisungen des vorliegenden Handbuchs aufmerksam gelesen haben;
- an einem Baumstumpf oder einem Stamm auf Böcken üben, um das Gefühl für die Maschine und die geeigneten Schnitttechniken zu erlangen.

Für die Arbeit mit der Maschine wie im Folgenden beschrieben vorgehen:

- Immer die Kettenbremse lösen, bevor der Gashebel ausgelöst wird.
- Die Maschine immer mit zwei Händen festhalten, die linke Hand am vorderen Handgriff und die rechte Hand am hinteren Handgriff, unabhängig davon, ob der Bediener ggf. Linkshänder ist.

⚠ ***Wenn sich die Kette während der Arbeit verkeilt, muss der Motor sofort ausgeschaltet werden.***

6.4.1 Während der Arbeit auszuführende Kontrollen

6.4.1.a *Kontrolle der Kettenspannung*

Während des Betriebs erfährt die Kette eine fortlaufende Verlängerung, daher muss die Spannung regelmäßig geprüft werden (Abs. 6.1.3).

6.4.1.b *Kontrolle des Ölstroms*

WICHTIG *Die Maschine darf nicht ohne Schmierung verwendet werden! Der Öltank könnte sich immer fast vollständig entleeren, wenn der Kraftstoff zu Ende geht. Sicherstellen, den Öltank immer dann nachzufüllen, wenn die Maschine betankt wird (Abs. 7.4).*

⚠ ***Bei der Kontrolle des Ölstroms muss sichergestellt werden, dass das Schwert und die Kette korrekt positioniert sind.***

Den Motor starten (Abs. 6.3), ihn auf mittleren Drehzahlen halten und kontrollieren, ob das Öl der Kette verteilt wird, wie in der (Abb. 19) angegeben.

Der Ölfluss der Kette kann eingestellt werden, indem mit einem Schraubenzieher an der entsprechenden Einstellschraube der Pumpe agiert wird (Abb. 20.A). Sie befindet sich im unteren Teil der Maschine.

Dies ist das Symbol, das den Ölpumpenregler identifiziert:

Mit dem Schraubenzieher Richtung Position "+" drehen, um den Ölfluss zur Kette zu erhöhen. In Richtung Position "-" drehen, um den Fluss zu verringern.

6.4.2 Arbeitstechniken

6.4.2.a *Entasten eines Baumes*

⚠ ***Sicherstellen, dass der Fallbereich der Äste frei ist.***

1. Sich im Vergleich zum zu schneidenden Ast von der entgegengesetzten Seite annähern.
2. Bei den niedrigsten Zweigen beginnen und dann in Richtung der höheren mit dem Schnitt fortfahren.
3. Den Schnitt von oben nach unten durchführen, um zu vermeiden, dass sich das Schwert verhängen kann (Abb. 21).

6.4.2.b *Fällen eines Baumes*

WICHTIG *Wenn zwei oder mehrere Personen gleichzeitig fällen oder sägen, dann sollten der Säge- und Fällvorgang in getrennten Bereichen durchgeführt werden in einer Entfernung von mindestens 2,5 Mal der Höhe des zu fällenden Baumes. Keine Bäume fällen, wenn das Risiko besteht, Personen in Gefahr zu bringen, eine Stromleitung zu treffen oder irgendeinen materiellen Schaden zu verursachen. Wenn der Baum mit einer Versorgungsleitung in Kontakt kommt, muss unverzüglich das für das Stromnetz verantwortliche Versorgungsunternehmen benachrichtigt werden.*

Vor dem Fällvorgang:

- Muss die natürliche Neigung des Baums, der Teil, in dem die Äste größer sind und die Windrichtung berücksichtigt werden, um einzuschätzen, wie der Baum fallen wird;
- Schmutz, Steine, Rindenstücke, Nägel, Klammern und Drähte vom Baum entfernen;
- den Bereich um den Baum befreien und sich eine gute Stütze für die Füße sichern;
- geeignete Fluchtwege vorbereiten, die frei von Hindernissen sind. Die Fluchtwege müssen auf circa 45° in die dem Fallen des Baumes entgegengesetzte Richtung vorbereitet sein (Abb. 22) und müssen die Entfernung des Bedieners in eine sichere Zone erlauben, die circa 2,5 Mal der Höhe des zu fällenden Baumes entspricht;
- Sich oberhalb des Gebiets aufhalten, auf den der Baum mit aller Wahrscheinlichkeit rollen oder nach dem Fällen fallen wird.

- **Kerbschnitt setzen**

1. Durch die Richtungszeichen auf der Motorsäge (Abb. 23.A) gegen ein Ziel auf dem Boden in die Richtung stützen, in die man den Baum fällen will (Abb. 23.B).
2. Sich rechts vom Baum hinter der Motorsäge positionieren.
3. Eine horizontale Kerbe mit einer Tiefe von 1/3 des Baumdurchmessers rechtwinklig zur Fallrichtung ausführen (Abb. 24.A).

- **Fällschnitt setzen**

4. Den hinteren Fällschnitt in einer, gegenüber dem horizontalen Einschnitt mindestens 5 cm höheren Position anbringen (Abb. 24.B).
5. Den hinteren Fällschnitt nur so tief einsägen, dass noch ein Steg (Fällleiste) stehen bleibt, der als "Scharnier" wirken kann (Abb. 24.C). Der Steg verhindert, dass sich der Baum dreht und in die falsche Richtung fällt. Sägen Sie den Steg nicht durch.
6. Ohne das Schwert herauszuziehen, schrittweise die Dicke des Scharniers vermindern, bis der Baum umfällt.
7. Wenn sich zeigt, dass der Baum möglicherweise nicht in die gewünschte Richtung fällt oder sich zurückneigt und die Sägekette festklemmt, den Fällschnitt unterbrechen, bevor der hintere Fällschnitt ausgeführt ist und Keile aus Holz, Kunststoff oder Aluminium verwenden (Abb. 24.D), um den Schnitt zu öffnen. Den Baum entlang der gewünschten Falllinie fallen lassen, indem mit einem Hammer auf die Keile geschlagen wird.
8. Wenn der Baum zu fallen beginnt, muss man die Maschine vom Schnitt herausziehen, sie anhalten (Abs. 6.6), auf den Boden stellen und dann den vorgesehenen Fluchtweg einschlagen. Auf herunterfallende Äste achten und nicht stolpern.

6.4.2.c *Entasten eines Baums*

Hierunter versteht man das Abtrennen der Äste vom gefällten Baum.

⚠ ***Achten Sie auf die Stützpunkte des Asts auf dem Boden, auf die Möglichkeit, dass dieser unter Spannung steht,***

auf die Richtung, die der Ast beim Schneiden einnehmen kann und auf die mögliche Instabilität des Baums, nachdem der Ast geschnitten wurde.

Beim Entasten größere, nach unten gerichtete Äste, die den Baum stützen, vorerst stehen lassen.
Kleine Zweige mit nur einem Schlag entfernen (Abb. 25.A).
Äste, die unter Spannung stehen, sollten von unten nach oben gesägt werden, um ein Verbiegen der Kettensäge zu vermeiden (Abb. 25.B).

6.4.2.d *Durchtrennen eines Stamms*

Hierunter versteht man das Teilen des gefällten Baumes in Abschnitte.

Achten Sie auf Ihren sicheren Stand und die gleichmäßige Verteilung Ihres Körpergewichts auf beide Füße. Falls möglich sollte der Stamm durch Äste, Balken oder Keile unterlegt werden.

Das Durchtrennen eines Stamms wird durch die Verwendung des Krallenanschlags vereinfacht (Abb. 1.I):

1. Den Krallenanschlag in den Stamm stechen und mit dem Krallenanschlag als Hebel eine Bogenbewegung der Maschine durchführen, wodurch das Schwert in das Holz schneidet (Abb. 26);
2. Wiederholen Sie den Arbeitsschritt mehrmals und versetzen Sie gegebenenfalls den Ansetzpunkt des Krallenanschlags.

- **Auf den Boden gestützter Stamm**

Wenn die gesamte Länge des Baumstammes gleichmäßig aufliegt,wird er von oben gesägt (obere Durchtrennung) (Abb. 27.A).

– Circa bis zur Hälfte des Durchmessers schneiden. Danach den Stamm drehen und den Schnitt von der Gegenseite vervollständigen.

- **Nur auf einem Endstück aufgestützter Stamm**

Wenn der Stamm nur auf einem Endstück aufstützt:

– 1/3 des Durchmessers der unteren Seite schneiden (untere Durchtrennung) (Abb. 28.A);
– Dann den Rest von oben schneiden, bis man auf den Unterschnitt trifft (Abb. 28.B).

- **Auf beide Endstücke gestützter Stamm**

Wenn der Stamm auf beide Endstücke gestützt ist:

– 1/3 des Durchmessers vom oberen Teil her schneiden (obere Durchtrennung) (Abb. 29.A);
– danach muss man den Endschnitt ausführen, indem man die untere Durchtrennung der 2/3 von der Unterseite macht, bis man auf den ersten Schnitt trifft (Abb. 29.B).

- **Stamm in Hanglage**

Bei Sägearbeiten am Hang stets oberhalb des Baumstammes stehen (Abb. 30).

Um im Moment des "Durchsägens" die volle Kontrolle zu behalten, gegen Ende des Schnitts den Anpressdruck reduzieren, ohne den festen Griff an den Handgriffen der Maschine zu lösen. Darauf achten, dass die Maschine nicht den Boden berührt.

6.5 EMPFEHLUNGEN FÜR DEN GEBRAUCH

HINWEIS *Während der ersten 6 - 8 Stunden Maschineneinsatz, den Motor nicht mit der Höchstdrehzahl benutzen.*

WICHTIG *Die Maschine (Abs. 6.6) während des Wechsels der Arbeitsbereiche anhalten*.

6.6 STOPP

Zum Anhalten der Maschine:

1. Den Gassteuerhebel loslassen (Abb. 12.B) und den Motor einige Sekunden lang auf Mindestdrehzahl drehen lassen.
2. Den Schalter (Abb. 11.C) auf Position «O» drücken.
3. Auf den Stillstand der Kette warten.

⚠ ***Wenn der Drehzahlregler auf die niedrigste Drehzahl gebracht wird, dauert es einige Sekunden bis die Kette vollständig stillsteht.***

⚠ ***Der Motor könnte nach dem Ausschalten sehr heiß sein. Nicht berühren. Es besteht Verbrennungsgefahr.***

6.7 NACH DEM GEBRAUCH

– Zündkerzenstecker abtrennen (Abb. 31.A).
– Den Schwertschutz montieren.
– Die Maschine abkühlen lassen.
– Die Befestigungsmuttern des Schwerts lockern, um die Spannung der Kette zu reduzieren.

– Die Maschine gründlich von Staub und Trümmern befreien und von der Kette jede Spur von Sägespänen oder Ölablagerungen entfernen.(Abs. 7.5, Abs. 7.6).
– Den Schneeräumer auf lose oder beschädigte Teile kontrollieren. Wenn notwendig, die beschädigten Bauteile austauschen und eventuell gelockerte Schrauben und Bolzen festziehen.

WICHTIG *Die Maschine (Abs. 6.6), Zündkerzenstecker abtrennen (Abb. 31.A) und den Schwertschutz immer dann montieren, wenn man die Maschine unbewacht lässt oder wenn sie nicht verwendet wird.*

7. ORDENTLICHE WARTUNG

7.1 ALLGEMEINES

WICHTIG *Die zu befolgenden Sicherheitsmaßnahmen sind im Kap. 2 beschrieben. Diese Angaben sehr genau berücksichtigen, um keine schweren Gefahren und Risiken einzugehen.*

⚠ ***Vor der Ausführung jeglicher Kontrolle, Reinigung oder jedes Wartungs-/ Regulierungseingriffes auf der Maschine:***
- ***Die Maschine stoppen.***
- ***Warten, dass die Kette vollständig stillsteht.***
- ***Die Schwertschutzvorrichtung anbringen, es sei denn, die Eingriffe müssen am Schwert selbst oder an der Kette vorgenommen werden.***
- ***Zündkerzenstecker abtrennen (Abb. 31.A);***
- ***Abwarten bis der Motor ausreichend abgekühlt ist.***
- ***die entsprechenden Anweisungen lesen;***
- ***Tragen Sie angemessene Kleidung, Arbeitshandschuhe und eine Schutzbrille.***

- In der "Wartungstabelle" (siehe Kap. 12) sind Häufigkeit und Art des Eingriffs zusammengefasst. Die Tabelle soll Ihnen zu helfen, Ihre Maschine leistungsfähig und sicher zu erhalten. In ihr sind die wichtigsten Eingriffe und die jeweils vorgesehenen Intervalle angegeben. Die entsprechende Arbeit zur ersten Fälligkeit ausführen, die sich ergibt.
- Die Verwendung von Nicht-Original-Ersatz- und Zubehörteilen könnte sich negativ auf Funktionsweise und Sicherheit der Maschine auswirken. Der Hersteller lehnt jegliche Haftung im Fall von Schäden oder Verletzungen ab, die von diesen Produkten verursacht werden.
- Originalersatzteile werden von Kundendienstwerkstätten und autorisierten Händlern geliefert.
- Die Maschine nie verwenden, wenn Teile abgenutzt oder beschädigt sind. Die beschädigten Teile müssen ersetzt und dürfen niemals repariert werden.

WICHTIG *Alle nicht in diesem Handbuch beschriebenen Wartungs- und Einstellungsarbeitsschritte müssen von Ihrem Händler oder von einem Fachzentrum ausgeführt werden.*

7.2 GEMISCHZUBEREITUNG

Diese Maschine ist mit einem Zweitaktmotor ausgestattet, der mit einem Benzin-Öl-Gemisch betrieben wird.

WICHTIG *Die Verwendung von Benzin allein beschädigt den Motor und hat den Verfall der Garantie zur Folge.*

WICHTIG *Verwenden Sie nur hochwertige Kraftstoffe und Schmieröle, um die Gesamtleistungen und die Dauer der mechanischen Teile auch langfristig sicherzustellen.*

7.2.1 Eigenschaftes des Benzins

Nur bleifreies Benzin (grünes Benzin) mit einer Oktanzahl unter 90 OZ verwenden.

WICHTIG *Bleifreies Benzin neigt dazu, im Behälter Ablagerungen zu bilden, wenn es über 2 Monate aufbewahrt wird. Verwenden Sie stets frisches Benzin!*

7.2.2 Eigenschaften des Öls

Verwenden Sie nur hochwertige, für Zweitaktmotoren spezifische Syntheseöle einer Mindestspezifikation von JASO FC. Bei Ihrem Händler sind speziell für solche Motoren entwickelte Öle erhältlich, die hohe Leistungen gewährleisten können. Die Verwendung solcher Öle ermöglicht eine 2,5%-ige Gemischzusammensetzung, d.h. bestehend aus 1 Teil Öl für jeweils 40 Teile Benzin.

7.2.3 Gemischzubereitung und -aufbewahrung

Die Tabelle zeigt die Benzin- und Ölmengen an, die für die Vorbereitung des Gemischs zu verwenden sind.

Benzin	Synthetisches Zweitaktöl
Liter	Liter
1	0,025
2	0,050
3	0,075
5	0,125
10	0,250

Für die Gemischzubereitung:
1. In einen zugelassenen Kanister ca. die Hälfte der angegebenen Benzinmenge geben.
2. Das gesamte Öl einfüllen.
3. Schließlich auch das restliche Benzin.
4. Den Verschluss schließen und kräftig schütteln.

WICHTIG *Das Gemisch ist einem ständigen Alterungsprozess ausgesetzt. Bereiten Sie nicht zu große Mengen davon vor, um Ablagerungen zu vermeiden.*

WICHTIG *Gemisch- und Benzinbehälter immer schön getrennt und identifizierbar aufbewahren, um eine Verwechslungsgefahr bei der Benutzung auszuschließen.*

WICHTIG *Reinigen Sie regelmäßig die Benzin- und Gemischbehälter, um eventuelle Ablagerungen zu entfernen.*

7.3 NACHFÜLLEN VON KRAFTSTOFF

⚠ ***Das Nachfüllen des Kraftstoffs muss erfolgen, wenn die Maschine stillsteht und der Zündkerzenstecker entfernt ist.***

Vor dem Nachfüllen:
1. Gemischbehälter gut schütteln.
2. Die Maschine auf einer ebenen Fläche, in stabiler Position mit nach oben gerichtetem Gemisch-Tankverschluss ablegen.

HINWEIS *In der Nähe der Deckel des Gemischtanks (Abb. 32.A) ist folgendes Symbol vorhanden:*

Gemischtank

3. Tankverschluss und umliegenden Bereich reinigen, damit beim Nachfüllen kein Schmutz in den Tank gerät.
4. Verschluss vorsichtig öffnen, um den Druck langsam abzulassen.
5. Immer mit einem Trichter nachfüllen und den Tank nicht bis zum Rand füllen.

HINWEIS *Während der Verwendung der Maschine kann man die Präsenz des Kraftstoffs im Tank durch das entsprechende Fenster prüfen (Abb. 32.B).*

7.4 NACHFÜLLEN DES KETTENÖLTANKS

HINWEIS *In der Nähe der Deckel des Öltanks der Kette (Abb. 32.C) ist folgendes Symbol vorhanden:*

Kettenöltank

WICHTIG *Es darf ausschließlich spezielles Kettensägenöl oder Haftöl für Kettensägen verwendet werden. Es darf kein verunreinigtes Öl verwendet werden, um eine Verstopfung des Filters im Tank und eine unwiederbringliche Beschädigung der Ölpumpe zu vermeiden.*

Die Verwendung von hochwertigem Öl ist entscheidend, um eine wirksame Schmierung der Schneideorgane zu erreichen; gebrauchtes oder minderwertiges Öl beeinträchtigt die Schmierung und verkürzt die Lebensdauer der Kette und des Schwerts.

– Den Öltank immer vollständig (mittels Trichter) auffüllen, wenn der Kraftstoff nachgefüllt wird, weil das Fassungsvermögen des Öltanks so bemessen ist, dass der Kraftstoff vor dem Öl verbraucht wird. So vermeidet man die Gefahr, dass die Maschine ohne Schmiermittel betrieben wird.

7.5 REINIGUNG DER MASCHINE UND DES MOTORS

Nach jedem Arbeitseinsatz die Maschine sorgfältig von Staub und Rückständen reinigen.
- Um die Brandgefahr zu verringern:

– Die Maschine und insbesondere den Motor von Sägespänenresten, Zweigen, Blättern und übermäßigem Fett freihalten.
– Die Zylinderrippen häufig mit Druckluft reinigen (Abb. 33).

- Um ein Überhitzen und die Beschädigung des Motors zu verhindern, .
  – müssen die Ansauggitter der Kühlluft (Abb. 34) immer sauber und frei von Sägespänen und Schmutz gehalten werden.
- Das Kupplungsgehäuse von Sägespänen und Geröll sauber halten (Abb. 35), indem das Kupplungsgehäuse abgenommen (Abs. 4.2) und nach Abschluss des Arbeitsschritts wieder korrekt neu montiert wird.
  Circa alle 30 Stunden das Innenlager bei Ihrem Händler einfetten lassen.

7.6 REINIGUNG DER KETTE

Nach jeder Verwendung alle Spuren von Sägespänen oder Ölreste von der Kette entfernen.

Bei starker Verschmutzung oder Verharzung die Kette abmontieren und für einige Stunden in einem Behälter mit einem Spezialreiniger einweichen. Anschließend mit sauberem Wasser abspülen und vor der Montage an der Maschine mit einem entsprechenden Rostschutzspray behandeln.

7.7 KETTENFÄNGERZAPFEN

Vor jeder Verwendung den Zustand des Kettenfängerzapfens kontrollieren (Abb.1.H) und ihn wiederherstellen, wenn er beschädigt sein sollte.

7.8 BEFESTIGUNGSMUTTER UND -SCHRAUBEN

- Vor jeder Verwendung die Klemmung aller Schrauben und Muttern prüfen, um sicherzugehen, dass die Maschine immer in sicheren Betriebsbedingungen ist.
- Vor jeder Verwendung prüfen, dass die Griffe fest fixiert sind.

8. AUSSERORDENTLICHE WARTUNG

8.1 SCHMIERUNGSLÖCHER VON MASCHINE UND SCHWERT

Vor jedem täglichen Gebrauch das Gehäuse der Kupplung entfernen (Abs. 4.2), das Schwert abmontieren und kontrollieren, dass die Schmierungslöcher der Maschine (Abb. 36.A) und des Führungsschwerts (Abb. 36.B) nicht verstopft sind.

8.2 REINIGUNG DES LUFTFILTERS

WICHTIG *Die Reinigung des Luftfilters ist die Voraussetzung für einen einwandfreien Betrieb und eine lange Lebensdauer der Maschine. Um unersetzliche Schäden des Motors zu vermeiden, arbeiten Sie nicht ohne Filter oder mit einem beschädigten Filter.*

Die Reinigung sollte alle 8-10 Stunden Maschineneinsatz erfolgen.

Zur Reinigung des Filters:

1. Die Feder aushaken (Abb. 37.A) und die Batterie entfernen (Abb. 37.B).
2. Die Metallsperre des Luftfilters drücken, bis das Einrasten hörbar ist (Abb. 38.A).
3. Den Luftfilter entfernen (Abb. 38.B), ihn leicht schlagen, um den Schmutz zu entfernen und mit einem weichen Pinsel reinigen.
4. Wenn der Filter vollkommen verstopft sein sollte, ihn mit sauberem Benzin auswaschen. Bei Verwendung von Druckluft von innen nach außen ausblasen (Abb. 39).
5. Den Filter erneut montieren (Abb. 40.B), die Metallsperre ziehen, (Abb. 40.A) bis man das Einrasten hört, so dass der Filter in Position gehalten wird.
6. Den Deckel erneut montieren (Abb. 41.A) . Hierbei darauf achten, dass alle seine Teile korrekt in ihren Sitzen der Zylinderabdeckung positioniert sind (Abb. 41.B).
7. Die Feder anhaken, indem zunächst der untere Teil eingefügt wird und dann der obere Teil bis zum Einrasten gedrückt wird (Abb. 41.C).

8.3 KUPPLUNGSGEHÄUSE

Bei Ihrem Händler monatlich die Vollständigkeit des Metallbands prüfen, das das Kupplungsgehäuse umhüllt. Das Band muss ausgetauscht werden, wenn es beschädigt oder deformiert ist.

8.4 RITZEL KETTENRAD

Den Zustand des Ritzels regelmäßig bei Ihrem Händler prüfen lassen und austauschen, wenn der Verschleiss die akzeptablen Grenzen überschreitet.

⚠ ***Montieren Sie keine neue Kette mit einem abgenutzten Kettenrad oder umgekehrt.***

8.5 KONTROLLE DER ZÜNDKERZE

Die Zündkerze (Abb. 31.A) ist zugänglich, wenn man den Deckel des Luftfilters entfernt (Abb. 37.B).

Regelmäßig die Zündkerze herausnehmen und eventuelle Ablagerungen mit einem Metallbürstchen entfernen (Abb. 42.A). Kontrollieren Sie den Elektrodenabstand (Abb. 42.B). Zündkerze wieder einsetzen und mit dem mitgelieferten Schlüssel bis zum Anschlag festziehen. Die Zündkerze muss durch eine mit gleichwertigen Eigenschaften ersetzt werden, falls die Elektroden abgebrannt oder die Isolierung beschädigt ist, und auf jeden Fall nach jeweils 100 Betriebsstunden.

8.6 STARTERSEIL

Das Starterseil muss bei den ersten Zeichen von Beschädigungen durch Ihren Händler ausgetauscht werden.

8.7 WARTUNG DER ZAHNKETTE

⚠ ***Aus Sicherheits- und Effizienzgründen müssen die Schneidvorrichtungen immer gut geschärft sein.***

Das Schärfen der Kette ist erforderlich, wenn:
- Die Sägespäne staubähnlich sind.
- Eine größere Kraft zum Schneiden erforderlich ist.
- Der Schnitt nicht gerade ist.
- Die Vibrationen zunehmen.
- Sich der Kraftstoffverbrauch erhöht.

⚠ ***Wenn die Kette nicht genügend geschliffen ist, erhöht sich die Gefahr eines Rückschlags (Kickback).***

WICHTIG *Es empfiehlt sich, das Schärfen der Kette einem spezialisierten Kundendienst zu überlassen, weil es dann mit entsprechenden Werkzeugen ausgeführt wird, die einen minimalen Materialabtrag und ein gleichmäßiges Schärfen an allen Zähnen gewährleisten.*

8.7.1 Schleifen der Kette

Das Schärfen der Kette kann mittels spezieller Rundfeilen erfolgen, deren Durchmesser jeweils für die einzelne Kettenart angepasst ist (siehe "Tabelle Kettenwartung", Kap. 14) und erfordert Geschick und Erfahrung, um Schäden an den Zähnen zu vermeiden.

Zum Schärfen der Kette:
1. Die Maschine anhalten (Abs. 6.6).
2. Die Kettenbremse lösen (Abs. 5.7).
3. Das Schwert mit montierter Kette in einen geeigneten Schraubstock einspannen (Abb. 43.A), darauf achten, dass sich die Kette frei bewegen kann.
4. Die Kette spannen, falls diese locker ist (Abs. 6.1.3).
5. Die Feile in das Zahnfach einführen. Hierbei nach dem Profil des Zahns eine konstante Neigung beibehalten (Abb. 43.B). Die Verwendung einer Schärfscheibe erleichtert die Führung der Feile (Abb. 43.C).
6. Nur einige Feilenstriche, ausschließlich Vorwärtsstriche, ausführen und den Arbeitsschritt an allen Zähnen mit der gleichen Ausrichtung (rechts oder links) wiederholen.
7. Die Position des Schwerts in dem Schraubstock umkehren und den Arbeitsschritt an den verbleibenden Zähnen wiederholen.
8. Überprüfen, dass der Begrenzungszahn (Abb. 43.D) die Niveaus berücksichtigt, die in der "Wartungstabelle der Kette" angegeben sind (Kap. 14) und eventuell überstehendes Material mit einer Flachfeile schleifen, so dass das Profil abgerundet wird.
9. Nach dem Schärfen alle Feilspäne und Staub entfernen und die Kette im Ölbad schmieren.

8.7.2 Austausch der Zahnkette

Die Kette muss ersetzt werden, wenn:
- Die Zähne 5 mm oder weniger lang sind (Abb. 43.E);
- das Spiel der Glieder an den Kettennieten zu groß ist;
- die Schneidegeschwindigkeit langsam ist und die wiederholten Schleifvorgänge nicht die Schneidegeschwindigkeit erhöhen. Die Kette verschlissen ist.

WICHTIG *Nach dem Austausch der Kette muss dessen Spannung wegen der Einlaufzeit der Kette häufiger überprüft werden.*

8.8 WARTUNG DES FÜHRUNGSSCHWERTS

HINWEIS *Alle am Führungsschwert durchzuführenden Arbeiten setzen für eine korrekte Ausführung fachgerechte Kompetenzen und den Einsatz spezieller Werkzeuge voraus; aus Sicherheitsgründen sollte man sich immer mit dem Händler in Verbindung setzen.*

Um einen asymmetrischen Verschleiß des Schwerts zu verhindern, sollte dieses regelmäßig umgedreht werden.

Um die Effizienz des Schwerts zu erhalten muss man:

1. Die Lager des Umlenksterns (der nicht mitgeliefert wird) mit der entsprechenden Spritze schmieren.
2. Die Nut des Schwerts mit dem entsprechenden Schaber (der nicht mitgeliefert wird) reinigen (Abb. 44.A);
3. die Schmierbohrungen reinigen (Abb. 44.B);
4. mit einer Flachfeile (die nicht mitgeliefert wird) den Grat von den Führungsflanken entfernen und eventuelle Abweichungen zwischen den Führungen ausgleichen.

8.8.1 Austausch des Schwerts

Das Schwert muss ersetzt werden, wenn:

- Die Tiefe der Nut kleiner als die Höhe des Zugglieds ist (das nie den Nutboden berühren darf);
- die innere Führungswand so verschlissen ist, dass die Kette seitlich geneigt wird.

8.9 MINDESTDREHZAHLEINSTELLUNG

⚠ ***Wenn sich die Schneidvorrichtung mit dem Motor auf Mindestdrehzahl bewegt, wenden Sie sich bitte an Ihren Händler für die korrekte Motoreinstellung (Abs. 8.11).***

8.10 VERGASEREINSTELLUNG

Der Vergaser wird ab Werk so eingestellt, dass bei jeder Einsatzsituation immer Höchstleistungen erbracht werden und zwar bei einer minimalen Freisetzung von schädlichen Gasen und in Übereinstimmung mit den geltenden Normen.

Wenden Sie sich bei mangelnder Leistung für eine Kontrolle des Vergasers und des Motors an Ihren Fachhändler.

Vergasereinstellung:

T = Leerlaufeinstellung
L = Gemischregelung niedrige Drehzahl
H = Gemischregelung hohe Drehzahl

9. AUFBEWAHRUNG

WICHTIG *Die während der Wartungsarbeiten zu befolgenden Sicherheitsnormen sind beschrieben im Abs. 2.4. Diese Angaben sehr genau berücksichtigen, um keine schweren Gefahren und Risiken einzugehen.*

Wenn die Maschine voraussichtlich für einen Zeitraum von mehr als 2 - 3 Monaten nicht eingesetzt wird, muss folgendes gemacht werden, um Schwierigkeiten bei der Wiederinbetriebnahme bzw. permanente Motorschäden zu vermeiden.

Bevor die Maschine stillgelegt wird:

1. Die zwei Muttern des Kupplungsgehäuses abschrauben, das Gehäuse abmontieren und die Kette und das Schwert entfernen.
2. Den Öltank leeren, ca. 100-120 ccm spezifische Reinigungsflüssigkeit einfüllen und den Deckel wieder aufsetzen.
3. Das Gehäuse wieder montieren, ohne die Muttern anzuziehen.
4. Die Maschine starten und den Motor bei hoher Drehzahl halten, bis das gesamte Reinigungsmittel aufgebraucht ist.
5. Den Motor in den Leerlauf bringen und die Maschine laufen lassen, bis der im Tank und im Vergaser restliche Kraftstoff vollständig aufgebraucht ist.
6. Den Motor abkühlen lassen.
7. Die Zündkerze entfernen.
8. In die Öffnung der Zündkerze einen Löffel Öl für Zweitakter (neues) einfügen.
9. Mehrmals am Startgriff ziehen, damit sich das Öl im Zylinder verteilt.
10. Zündkerze schließlich wieder einsetzen, wenn sich der Kolben am oberen Totpunkt befindet (durch die Zündkerzenöffnung ersichtlich, wenn der Kolben seinen höchsten Hub erreicht hat).
11. Die Maschine sehr genau reinigen.
12. Sicherstellen, dass die Maschine keine Schäden aufweist. Wenn notwendig, das autorisierte Kundendienstzentrum kontaktieren.
13. Die Maschine einlagern:
    - In einem trockenen Raum
    - vor Wettereinflüssen geschützt
    - mit dem korrekt montieren Schwertschutz
    - an einem für Kinder nicht zugänglichen Ort.

– Hierbei sicherstellen, dass für die Wartung verwendete Schlüssel oder Werkzeuge entfernt werden.

Bei Inbetriebnahme des Fahrzeugs:
1. Die Zündkerze entfernen.
2. Einige Male den Startgriff auslösen, um das überschüssige Öl zu beseitigen.
3. Zündkerze überprüfen (Abs. 8.5).
4. Die Maschine vorbereiten (Abs. 4.2, Kap. 6).

10. BEWEGUNG UND TRANSPORT

Wenn die Maschine bewegt oder transportiert wird, muss man:
- Die Maschine anhalten (Abs. 6.6).
- Auf den Stillstand der Kette warten.
- Zündkerzenstecker abtrennen (Abb. 31.A).
- Den Schwertschutz anbringen.
- Die Maschine ausschließlich an den Handgriffen aufheben und das Schwert in die der Laufrichtung entgegengesetzte Richtung positionieren.

Wenn man die Maschine mit einem Fahrzeug transportiert, muss man:
- Sie so positionieren, dass sie für niemanden eine Gefahr darstellt.
- Sie fest mithilfe von Seilen oder Ketten an das Transportmittel fixieren, um ein Umkippen mit möglicher Beschädigung und Austreten von Kraftstoff zu vermeiden.

11. SERVICE UND REPARATUREN

Dieses Handbuch liefert alle notwendigen Anweisungen für die Maschinenführung und für eine korrekte Basiswartung, die vom Benutzer ausgeführt werden kann. Alle Einstell- und Wartungsarbeiten, die nicht in diesem Handbuch beschrieben sind, müssen von Ihrem Händler oder einem Fachbetrieb ausgeführt werden, die über das Wissen und die erforderlichen Werkzeuge für eine korrekte Arbeitsausführung verfügen, um die ursprünglichen Sicherheitsbedingungen der Maschine beizubehalten.
Eingriffe, die nicht von einer Fachstelle oder von unqualifiziertem Personal ausgeführt werden, haben grundsätzlich den Verfall der Garantie und jeglicher Haftung oder Verantwortung des Herstellers zur Folge.

- Nur autorisierte Servicewerkstätten können Reparaturen und Wartung in Garantie ausführen.
- Die autorisierten Kundendienstwerkstätten verwenden ausschließlich Originalersatzteile. Original-Ersatzteile und -Zubehör wurden speziell für die Maschinen entwickelt.
- Nicht-Original-Ersatzteile und -Zubehör werden nicht gebillligt. Der Einsatz von Nicht-Original-Ersatzteilen und -Zubehör führt zum Verfall der Garantie.
- Es wird empfohlen, die Maschine einmal jährlich einer autorisierten Kundendienstwerkstatt zu Wartung, Kundendienst und Kontrolle der Sicherheitsvorrichtungen anzuvertrauen.

12. DECKUNG DER GARANTIE

Die Garantie deckt alle Material- und Fabrikationsfehler. Der Benutzer muss alle in den beigefügten Unterlagen enthaltenen Anleitungen genau beachten.
Die Garantie deckt keine Schäden bei:
- Nichtbeachtung der mitgelieferten Unterlagen.
- Unachtsamkeit.
- Unsachgemäße oder unzulässiger Nutzung oder Montage.
- Verwendung von nicht originalen Ersatzteilen.
- Verwendung von Zubehör, das nicht vom Hersteller geliefert oder genehmigt ist.

Folgende Schäden sind nicht von der Garantie gedeckt:
- Der normale Verschleiß der Verschleißmaterialien wie Schneidvorrichtung, Sicherheitsbolzen.
- Normaler Verschleiß.

Es gelten die im Land des Käufers gültigen gesetzlichen Vorschriften. Die darin geregelten Rechte des Käufers werden durch diese Garantie nicht eingeschränkt.

13. WARTUNGSTABELLE

Maßnahme	Regelmäßigkeit		Abschnitt
	Erstes Mal	Danach alle	
MASCHINE			
Kontrolle aller Befestigungen	-	Vor jedem Gebrauch	7.8
Sicherheitskontrollen / Überprüfung der Befehle	-	Vor jedem Gebrauch	6.2
Kontrolle Kettenfängerzapfen	-	Vor jedem Gebrauch	7.7
Kontrolle der Schmierungslöcher von Maschine und Schwert	-	Vor jedem täglichen Gebrauch	8.1
Allgemeine Reinigung und Kontrolle	-	Bei jedem Verwendungsende	7.5
Reinigung der Kette	-	Bei jedem Verwendungsende	7.6
Schmierung Innenlager des Kupplungsgehäuses	-	30 Stunden	7.5 *
Kontrolle des Kupplungsgehäuses	-	1 Mal monatlich	8.3 *
Kontrolle Ritzel Kettenrad	-	1 Mal monatlich	8.4 *
Wartung Kette	-	-	8.7, 14
Wartung Schwert	-	-	8.8
MOTOR			
Kontrolle/Nachfüllen des Kraftstoffniveaus	-	Vor jedem Gebrauch	7.3.)
Nachfüllen Ölstand Kette	-	Bei jedem Kraftstoffnachtanken	7.4.
Allgemeine Reinigung und Kontrolle	-	Bei jedem Verwendungsende	7.5
Reinigung des Luftfilters		8-10 Stunden / nach jeder Saison	8.2
Reinigung der Zündkerze	-	10 Stunden / nach jeder Saison	8.5
Austausch der Zündkerze	-	100 Stunden / nach jeder Saison	8.5

* Diese Arbeit muss durch Ihren Händler oder einen Fachbetrieb ausgeführt werden.

14. WARTUNGSTABELLE KETTE

Kettenabstand		Niveau des Begrenzungszahns (a)		Feilendurchmesser (d)	
		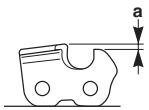		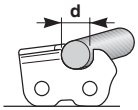	
Zoll	mm	Zoll	mm	Zoll	mm
3/8 Mini	9,32	0,018	0,45	5/32	4,0
0,325	8,25	0,026	0,65	3/16	4,8
3/8	9,32	0,026	0,65	13/64	5,2
0,404	10,26	0,031	0,80	7/32	5,6

⚠ ***Die Tabelle gibt die Schleifdaten verschiedener Kettentypen wieder, ohne dass dabei die Möglichkeit besteht, andere, als die zugelassenen und in der "Tabelle für die korrekte Kombination von Schwert und Kette" aufgelisteten Ketten zu verwenden.***

15. STÖRUNGSSUCHE

STÖRUNG	MÖGLICHE URSACHE	ABHILFE
1. Der Motor startet nicht oder bleibt nicht an.	Falscher Anlassvorgang	Die Anweisungen befolgen (Abs. 6.3)
	Zündkerze schmutzig oder nicht korrekter Elektrodenabstand	Zündkerze überprüfen (Abs. 8.5).
	Luftfilter verstopft	Filter reinigen bzw. auswechseln (Abs. 8.2).
	Frostschutzvorrichtung nicht korrekt montiert	Die Montageposition überprüfen (Abs. 6.1.4)
	Probleme der Gemischaufbereitung	Das autorisierte Kundendienstzentrum kontaktieren.
2. Der Motor kann gestartet werden, erbringt aber eine schwache Leistung	Luftfilter verstopft	Filter reinigen bzw. auswechseln (Abs. 8.2).
	Probleme der Gemischaufbereitung	Das autorisierte Kundendienstzentrum kontaktieren.
3. Der Motor läuft unregelmäßig oder erbringt unter Belastung keine Leistung	Zündkerze schmutzig oder nicht korrekter Elektrodenabstand	Zündkerze überprüfen (Abs. 8.5).
	Probleme mit Schwert und Kette	Kontrollieren, dass die Kette frei läuft und das Schwert keine deformierten Führungen hat.
	Probleme der Gemischaufbereitung	Das autorisierte Kundendienstzentrum kontaktieren.
4. Der Motor raucht übermäßig.	Falsche Gemischzusammensetzung	Gemisch gemäß Anweisungen zubereiten (Abs. 7.2)
	Probleme der Gemischaufbereitung	Das autorisierte Kundendienstzentrum kontaktieren.
5. Absaufen des Motors	Der Startgriff wurde wiederholt mit eingelegtem Starter ausgelöst.	Zündkerze herausnehmen (Abs. 8.5) und sanft den Griff des Startseils ziehen (Abb. 11.D) um den überschüssigen Kraftstoff zu beseitigen. Danach die Elektroden der Zündkerze abtrocknen und sie erneut auf dem Motor montieren.
6. Das Öl tritt nicht aus.	Minderwertiges Öl	Bei kaltem Motor, den Tank leeren, Tank und Leitungen mit Reinigungsflüssigkeit durchspülen und das Öl wechseln.
	Verstopfte Schmierungslöcher	Reinigen (Kap. 8.1)
7. Die Kette bewegt sich bei Motor mit Mindestdrehzahl	Fehlerhafte Einstellung der Vergasung	Das autorisierte Kundendienstzentrum kontaktieren.

STÖRUNG	MÖGLICHE URSACHE	ABHILFE
8. Die Maschine beginnt, auf ungewöhnliche Weise zu vibrieren	Beschädigung oder lockere Teile	Halten Sie die Maschine an und ziehen Sie das Zündkerzenkabel ab (Abb. 31.A). Prüfen, ob eventuell Beschädigungen vorhanden sind Kontrollieren, ob Teile sich gelöst haben und diese festziehen Die Kontrollen, Auswechsel- und Reparaturarbeiten bei einem zugelassenen Kundendienstzentrum durchführen lassen.
9. Die Maschine hat einen Fremdkörper getroffen.	Beschädigung oder lockere Teile	Halten Sie die Maschine an und ziehen Sie das Zündkerzenkabel ab (Abb. 31.A). Prüfen, ob eventuell Beschädigungen vorhanden sind Kontrollieren, ob Teile sich gelöst haben und diese festziehen Die Kontrollen, Auswechsel- und Reparaturarbeiten bei einem zugelassenen Kundendienstzentrum durchführen lassen.

Wenn die Störungen nach den beschriebenen Eingriffen anhalten, Ihren Händler kontaktieren.

16. ANBAUGERÄTE

In der "Tabelle für die korrekte Kombination von Schwert und Kette" sind alle möglichen Kombinationen aus Schwert und Kette aufgelistet. Dabei werden die angegeben, die auf jeder Maschine verwendbar sind. Sie sind mit dem Symbol "✓" versehen. Die gleiche Tabelle liefert außerdem die typischen Daten der für jede Maschine zugelassenen Ketten und Schwerter.

⚠ ***Beim Austausch nur Schwerter und Ketten verwenden, die in der Tabelle angegeben sind. Die Verwendung von nicht zulässigen Kombinationen kann schwere persönliche Schäden verursachen und die Maschine beschädigen.***

⚠ ***Da der Benutzer die Auswahl, Anbringung und Verwendung von Schwert und Kette vollkommen frei entscheidet, haftet er auch für daraus entstehende Schäden jeglicher Art, die aus diesen Entscheidungen entstehen. Im Falle von Zweifeln oder geringer Kenntnis der Besonderheit jedes Schwerts oder jeder Kette, muss der eigene Händler oder ein Fachgartenzentrum kontaktiert werden.***

DICHIARAZIONE CE DI CONFORMITÁ

(Direttiva Macchine 2006/42/CE, Allegato II, parte A)

1. **La Società**: STIGA S.p.A. – Via del Lavoro, 6 – 31033 Castelfranco Veneto (TV) – Italy

2. Dichiara sotto la propria responsabilità, che la macchina: Motosega a catena per lavori forestali abbattimento / sezionamento / sramatura di alberi

a) Tipo / Modello Base — SP 386, SP 426

b) Mese/Anno di costruzione

c) Matricola

d) Motore — a scoppio

3. É conforme alle specifiche delle direttive:

- MD: 2006/42/EC
  e) Ente Certificatore — N°0905 – Intertek Deutschland GmbH
  Stangenstrasse 1, 70771 Leinfelden-Echterdingen - Germany

  f) Esame CE del tipo: 16SHW0433-03

- OND: 2000/14/EC, ANNEX V
  D. Lgs. 262/2002, ANNEX V (Italy)
  e) Ente Certificatore: /

- EMCD: 2014/30/EU
- RoHS II: 2011/65/EU

4. Riferimento alle Norme armonizzate:

EN ISO 11681-1:2011 — EN ISO 14982:2009
EN 50581:2012

	SP 386	SP 426	
g) Livello di potenza sonora misurato	112	110	dB(A)
h) Livello di potenza sonora garantito	115	114	dB(A)
j) Potenza netta installata	1,6	1,9	kW

n) Persona autorizzata a costituire il FascicoloTecnico:

STIGA S.p.A.
Via del Lavoro, 6
31033 Castelfranco Veneto (TV) - Italia

o) Castelfranco V.to, 04.03.2019

Senior VP Product Technical Division
Maurizio Tursini

EXAMPLE

DICHIARAZIONE CE DI CONFORMITÁ

(Direttiva Macchine 2006/42/CE, Allegato II, parte A)

1. **La Società**: STIGA S.p.A. – Via del Lavoro, 6 – 31033 Castelfranco Veneto (TV) – Italy

2. Dichiara sotto la propria responsabilità, che la macchina: Motosega a catena per lavori forestali abbattimento / sezionamento / sramatura di alberi

a) Tipo / Modello Base — SP 466, SP 526

b) Mese/Anno di costruzione

c) Matricola

d) Motore — a scoppio

3. É conforme alle specifiche delle direttive:

- MD: 2006/42/EC
  e) Ente Certificatore — N°0905 – Intertek Deutschland GmbH
  Stangenstrasse 1, 70771 Leinfelden-Echterdingen - Germany

  f) Esame CE del tipo: 16SHW0499-02

- OND: 2000/14/EC, ANNEX V
  D. Lgs. 262/2002, ANNEX V (Italy)
  e) Ente Certificatore: /

- EMCD: 2014/30/EU
- RoHS II: 2011/65/EU

4. Riferimento alle Norme armonizzate:

EN ISO 11681-1:2011
EN 50581:2012
EN ISO 14982:2009

	SP 466	SP 526	
g) Livello di potenza sonora misurato	112	111	dB(A)
h) Livello di potenza sonora garantito	115	114	dB(A)
j) Potenza netta installata	2,0	2,3	kW

n) Persona autorizzata a costituire il FascicoloTecnico:

STGA S.p.A.
Via del Lavoro, 6
31033 Castelfranco Veneto (TV) - Italia

o) Castelfranco V.to, 04.03.2019

Senior VP Product Technical Division
Maurizio Tursini

EXAMPLE

FR (Traduction de la notice originale)

Déclaration CE de Conformité
(Directive Machines 2006/42/CE, Annexe II, partie A)
1. La Société
2. Déclare sous sa propre responsabilité que la machine : Scie à chaîne pour travaux forestiers abattage/tronçonnage/ébranchage d'arbres
a) Type / Modèle de Base
b) Mois / Année de construction
c) Série
d) Moteur: moteur essence
3. Est conforme aux prescriptions des directives :
e) Organisme de certification
f) Examen CE du Type
4. Renvoi aux Normes harmonisées
g) Niveau de puissance sonore mesuré
h) Niveau de puissance sonore garanti
j) Puissance nette installée
n) Personne habilitée à établir le Dossier Technique :
o) Lieu et Date

EN (Translation of the original instruction)

EC Declaration of Conformity
(Machine Directive 2006/42/EC, Annex II, part A)
1. The Company
2. Herby declares under its own responsibility that the machine: Chainsaw for forest service felling, bucking, delimbing trees
a) Type / Base Model
b) Month / Year of manufacture
c) Serial number
d) Engine: petrol
3. Conforms to directive specifications:
e) Certifying body
f) EC examination of Type
4. Reference to harmonised Standards
g) Sound power level measured
h) Sound power level guaranteed
j) Net power installed
n) Person authorised to create the Technical Folder:
o) Place and Date

DE (Übersetzung der Originalbetriebsanleitung)

EG-Konformitätserklärung
(Maschinenrichtlinie 2006/42/EG, Anhang II, Teil A)
1. Die Gesellschaft
2. Erklärt auf eigene Verantwortung, dass die Maschine: Kettensäge für die Forstarbeit fällen/schneiden/entasten von Bäumen
a) Typ / Basismodell
b) Monat / Baujahr
c) Seriennummer
d) Motor: Verbrennungsmotor
3. Den Anforderungen der folgenden Richtlinien entspricht:
e) Zertifizierungsstelle
f) EG-Baumusterprüfung
4. Bezugnahme auf die harmonisierten Normen
g) Gemessener Schallleistungspegel
h) Garantierter Schallleistungspegel
j) Installierte Nettoleistung
n) Zur Verfassung der technischen Unterlagen befugte Person:
o) Ort und Datum

NO (Oversettelse av orginal bruksanvisning)

EF- Samsvarserklæring
(Maskindirektiv 2006/42/EF, Vedlegg II, del A)
1. Firmaet
2. Erklærer på eget ansvar at maskinen: Kjedesag for vanlig skogbruk Nedfelling/kutt/kvisting av trær
a) Type / Modell
b) Måned / Byggeår
c) Serienummer
d) Motor: forbrenningsmotor
3. Oppfyller kravene i direktivene:
e) Sertifiseringsorgan
f) EF-typeprøving
4. Henvisning til harmoniserte standarder
g) Målt lydeffektnivå
h) Garantert lydeffektnivå
j) Installert nettoeffekt
n) Person som har fullmakt til å utferdige teknisk dokumentasjon:
o) Sted og dato

SV (Översättning av bruksanvisning i original)

EG-försäkran om överensstämmelse
(Maskindirektiv 2006/42//EG, bilaga II, de la)
1. Företaget
2. Försäkrar på eget ansvar att maskinen : Kedjesåg för skogsarbete Fällning/kapning/grenklippning av träd
a) Typ / Basmodell
b) Månad / Tillverkningsår
c) Serienummer
d) Motor: förbränningsmotor
3. Överensstämmer med föreskrifterna i direktivet
e) Intygsorgan_ Anmält organ
f) EG typgodkännande
4. Referens till harmoniserade standarder
g) Uppmätt ljudeffektnivå
h) Garanterad ljudeffektnivå
j) Installerad nettoeffekt
n) Auktoriserad person för upprättandet av den tekniska dokumentationen:
o) Ort och datum

DA (Oversættelse af den originale brugsanvisning)

EF-overensstemmelseserklæring
(Maskindirektiv 2006/42/EF, bilag II, del A)
1. Firmaet
2. Erklærer på eget ansvar, at maskinen: Kædesav til skovarbejde Fældning af træer/udskæring af stykker/opskæring af grene
a) Type / Model
b) Måned / Konstruktionsår
c) Serienummer
d) Motor: forbrændingsmotor
3. Er i overensstemmelse med specifikationerne ifølge direktiverne:
e) Certificeringsorgan
f) EF-typeafprøvning
4. Henvisning til harmoniserede standarder
g) Målt lydeffektniveau
h) Garanteret lydeffektniveau
j) Installeret nettoeffekt
n) Person, der har bemyndigelse til at udarbejde det tekniske dossier:
o) Sted og dato

NL (Vertaling van de oorspronkelijke gebruiksaanwijzing)

EG-verklaring van overeenstemming
(Richtlijn Machines 2006/42/CE, Bijlage II, deel A)
1. Het bedrijf
2. Verklaart onder zijn eigen verantwoordelijkheid dat de machine: Kettingzaag voor boswerken vellen/snijden/snoeien van bomen
a) Type / Basismodel
b) Maand / Bouwjaar
c) Serienummer
d) Motor: accu
3. Voldoet aan de specificaties van de richtlijnen:
e) Certificatie-instituut
f) EG-onderzoek van het Type
4. Verwijzing naar de Geharmoniseerde normen
g) Gemeten niveau van geluidsvermogen
h) Gegarandeerd niveau van geluidsvermogen
j) Netto geïnstalleerd vermogen
n) Bevoegd persoon voor het opstellen van het Technisch Dossier
o) Plaats en Datum

ES (Traducción del Manual Original)

Declaración de Conformidad CE
(Directiva Máquinas 2006/42/CE, Anexo II, parte A)
1. La Empresa
2. Declara bajo su propia responsabilidad que la máquina: Motosierra de cadena para trabajos forestales tala/seccionamiento/poda de árboles
a) Tipo / Modelo Base
b) Mes / Año de fabricación
c) Matrícula
d) Motor: motor de explosión
3. Cumple con las especificaciones de las directivas:
e) Ente certificador
f) Examen CE del Tipo
4. Referencia a las Normas armonizadas
g) Nivel de potencia sonora medido
h) Nivel de potencia sonora garantizado
j) Potencia neta instalada
n) Persona autorizada a realizar el Manual Técnico:
o) Lugar y Fecha

PT (Tradução do manual original)

Declaração CE de Conformidade
(Diretiva de Máquinas 2006/42/CE, Anexo II, parte A)
1. A Empresa
2. Declara so Motosserra para trabalhos florestais abate/secionamento/desramação b a própria responsabilidade que a máquina:
a) Tipo / Modelo Base
b) Mês / Ano de fabrico
c) Matrícula
d) Motor: motor a explosão
3. É conforme às especificações das diretivas:
e) Órgão certificador
f) Exame CE do Tipo
4. Referência às Normas harmonizadas
g) Nível medido de potência sonora
h) Nível garantido de potência sonora
j) Potência líquida instalada
n) Pessoa autorizada a elaborar o Caderno Técnico
o) Local e Data

FI (Alkuperäisten ohjeiden käännös)

EY-VAATIMUSTENMUKAISUUSVAKUUTUS
(Konedirektiivi 2006/42/EY, Liite II, osa A)
1. Yritys
2. Vakuuttaa omalla vastuullaan, että kone: Moottorisaha metsänhoitoon Puiden kaataminen/pilkkominen/karsinta
a) Tyyppi / Perusmalli
b) Kuukausi /Valmistusvuosi
c) Sarjanumero
d) Moottori : räjähdysmoottori
3. On yhdenmukainen seuraavien direktiivien asettamien vaatimusten kanssa:
e) Sertifiointiyritys
f) EY-tyyppitarkastus
4. Viittaus harmonisoituihin standardeihin
g) Mitattu äänitehotaso
h) Taattu äänitehotaso
j) Asennettu nettoteho
n) Teknisten asiakirjojen laatimiseen valtuutettu henkilö:
o) Paikka ja päivämäärä

CS (Překlad původního návodu k používání)

ES – Prohlášení o shodě
(Směrnice o Strojních zařízeních 2006/42/ES, Příloha II, část A)
1. Společnost
2. Prohlašuje na vlastní odpovědnost, že stroj: Řetězová motorová pila pro lesnické práce Kácení/rozřezávání/odvětvování stromů
a) Typ / Základní model
b) Měsíc / Rok výroby
c) Výrobní číslo
d) Motor: spalovací motor
3. Je ve shodě s nařízeními směrnic:
e) Certifikační orgán
f) ES zkouška Typu
4. Odkazy na Harmonizované normy
g) Naměřená úroveň akustického výkonu
h) Zaručená úroveň akustického výkonu
j) Čistý instalovaný výkon
n) Osoba autorizovaná pro vytvoření Technického spisu:
o) Místo a Datum

PL (Tłumaczenie instrukcji oryginalnej)

Deklaracja zgodności WE
(Dyrektywa maszynowa 2006/42/WE, Załącznik II, część A)
1. Spółka
2. Oświadcza na własną odpowiedzialność, że maszyna: Pilarka łańcuchowa do prac leśnych Ścinanie, obalanie/przerzynanie/okrzesywanie drzew
a) Typ / Model podstawowy
b) Miesiąc / Rok produkcji
c) Numer seryjny
d) Silnik: silnik o zapłonie iskrowym
3. Spełnia podstawowe wymogi następujących Dyrektyw:
e) Jednostka certyfikująca
f) Badanie typu WE
4. Odniesienie do Norm zharmonizowanych
g) Zmierzony poziom mocy akustycznej
h) Gwarantowany poziom mocy akustycznej
j) Moc zainstalowana netto
n) Osoba upoważniona do zredagowania Dokumentacji technicznej:
o) Miejscowość i data

EL (Μετάφραση του πρωτοτύπου των οδηγιών χρήσης)

ΕΚ-Δήλωση συμμόρφωσης
(Οδηγία Μηχανών 2006/42/CE, Παράρτημα II, μέρος A)
1. Η Εταιρία
2. Δηλώνει υπεύθυνα ότι η μηχανή: Αλυσοπρίονο για δασικές εργασίες Κατάρριψη/κατατομή/κοπή κλαδιών δέντρων
a) Τύπος / Βασικό Μοντέλο
b) Μήνας / Έτος κατασκευής
c) Αριθμός μητρώου
d) Κινητήρας: κινητήρας εσωτερικής ανάφλεξης
3. Συμμορφώνεται με τις προδιαγραφές της οδηγίας:
e) Οργανισμός πιστοποίησης
f) Εξέταση CE του Τύπου
4. Αναφορά στους Κανονισμούς εναρμόνισης
g) Στάθμη μέτρησης ακουστικής ισχύος
h) Στάθμη εγγυημένης ακουστικής ισχύος
j) Καθαρή εγκαταστημένη ισχύς
n) Εξουσιοδοτημένο άτομο για την κατάρτιση του Τεχνικού Φυλλαδίου:
o) Τόπος και Χρόνος

TR (Orijinal Talimatların Tercümesi)

AT Uygunluk Beyanı
(2006/42/CE Makine Direktifi, Ek II, bölüm A)
1. Şirket
2. Şahsi sorumluluğu altında aşağıdaki makinenin: Orman işleri için zincirli testere Ağaçların kesilip devrilmesi/parçalara bölünmesi/dallarının budanması
a) Tip / Standart model
b) Üretimin Ay / yıl
c) Sicil numarası
d) Motor: patlamalı motor
3. Aşağıdaki direktiflerin özelliklerine uygun olduğunu beyan etmektedir:
e) Sertifikalandıran kurum
f) ... Tipi CE incelemesi
4. Harmonize standartlara atıf
g) Ölçülen ses güç seviyesi
h) Garanti edilen ses güç seviyesi
j) Kurulu net güç
n) Teknik Dosyayı oluşturmaya yetkili kişi:
o) Yer ve Tarih

MK (Превод на оригиналните упатства)

Декларација за усогласеност со ЕУ
(Директива за машини 2006/42/CE, Анекс II, дел А)
1. Компанијата
2. изјавува со целосна лична одговорност дека следната машина: Моторна пила со синџир за работа во шума Соборување/сечење/кастрење на дрва
а) Тип / основен модел
б) Месец / Година на производство
в) етикета
г) мотор: мотор со согорување
3. Усогласено со спецификациите според директивите:
д) тело за сертификација
ѓ) тест CE за типот
4. Референци за усогласени нормативи
е) Акустички притисок
ж) измерено ниво на звучна моќност
з) Ниво на гарантирана звучна моќност
и) вибрации на рацете
н) овластено лице за составување на Техничката брошура
о) место и датум

HU (Eredeti használati utasítás fordítása)

EK-megfelelőségi nyilatkozata
(2006/42/EK gépirányelv, II. melléklet "A" rész)
1. Alulírott Vállalat
2. Felelősségének teljes tudatában kijelenti, hogy az alábbi gép: Erdészeti motoros láncfűrész Fák kidöntése/darabolása/gallyazása
a) Típus / Alaptípus
b) Hónap / Gyártás éve
c) Gyártási szám
d) Motor: robbanómotor
3. Megfelel az alábbi irányelvek előírásainak:
e) Tanúsító szerv
f) CE vizsgálat típusa
4. Hivatkozás a harmonizált szabványokra
g) Mért zajteljesítmény szint
h) Garantált zajteljesítmény szint
j) Nettó beépített teljesítmény
n) Műszaki Dosszié szerkesztésére felhatalmazott személy:
o) Helye és ideje

RU (Перевод оригинальных инструкций)

Декларация соответствия нормам ЕС
(Директива о машинном оборудовании 2006/42/ЕС, Приложение II, часть А)
1. Предприятие
2. Заявляет под собственную ответственность, что машина: Цепная пила для лесохозяйственных работ Валка/разделка/обрезка ветвей деревьев
а) Тип / Базовая модель
b) Месяц /Год изготовления
c) Паспорт
d) Двигатель: двигатель внутреннего сгорания
3. Соответствует требованиям следующих директив:
e) Сертифицирующий орган
f) Испытание ЕС типового образца
4. Ссылки на гармонизированные нормы
g) Измеренный уровень звуковой мощности
h) Гарантируемый уровень звуковой мощности
j) Чистая установленная мощность оператора
n) Лицо, уполномоченное на подготовку технической документации:
o) Место и дата

HR (Prijevod originalnih uputa)

EK Izjava o sukladnosti
(Direktiva 2006/42/EZ o strojevima, dodatak II, dio A)
1. Tvrtka:
2. pod vlastitom odgovornošću izjavljuje da je stroj: Motorna lančana pila za šumarstvo Obaranje/prerezivanje/obrezivanje stabala
a) Vrsta / Osnovni model
b) Mjesec / Godina proizvodnje
c) Matični broj
d) Motor: motor s unutarnjim izgaranjem
3. sukladan s temeljnim zahtjevima direktiva:
e) Certifikacijsko tijelo
f) Tipsko ispitivanje EZ
4. Primijenjene su slijedeće harmonizirane norme:
g) Izmjerena razina zvučne snage
h) Zajamčena razina zvučne snage
j) Neto instalirana snaga
n) Osoba ovlaštena za pravljenje Tehničke datoteke:
o) Mjesto i datum

SL (Prevod izvirnih navodil)

ES izjava o skladnosti
(Direktiva 2006/42/ES) , priloga II, del A)
1. Družba
2. pod lastno odgovornostjo izjavlja, da je stroj: Verižna žaga za gozdna dela, Podiranje/rezanje/odstranjevanje vej
a) Tip / osnovni model
b) Mesec /Leto izdelave
c) Serijska številka
d) Motor: motor z notranjim izgorevanjem
3. Skladen je z določili direktiv :
e) Ustanova, ki izda potrdilo
f) ES pregled tipa
4. Sklicevanje na usklajene predpise
g) Izmerjen nivo zvočne moči
h) Zagotovljen nivo zvočne moči
j) Neto instalirana moč
n) Oseba, pooblaščena za sestavo tehnične knjižice:
o) Kraj in datum

BS (Prijevod originalnih uputa)

EZ izjava o sukladnosti
(Direktiva o mašinama 2006/42/EZ, Prilog II, deo A)
1. Firma
2. Daje izjavu pod vlastitom odgovornošću da je mašina: Lančana motorna pila za šumarstvo Obaranje i sječa drveća/rezanje grana
a) Tip / Osnovni model
b) Mjesec / Godina proizvodnje
c) Serijski broj
d) Motor: motor s unutrašnjim izgaranjem
3. sukladna s osnovnim zahtjevima direktive:
e) Certifikaciono tijelo
f) EZ ispitivanje tipa
4. Pozivanje na usklađene norme
g) Izmjereni nivo zvučne snage
h) Garantovani nivo zvučne snage
j) Neto instalisana snaga
n) Osoba ovlaštena za izradu tehničke brošure:
o) Mjesto i datum

SK (Preklad pôvodného návodu na použitie)

ES vyhlásenie o zhode
(Smernica o Strojných zariadeniach 2006/42/ES, Príloha II, časť A)
1. Spoločnosť
2. Vyhlasuje na vlastnú zodpovednosť, že stroj: Reťazová motorová píla pre lesnícke práce, Stínanie/rozrezávanie/odvetvovanie stromov
a) Typ / Základný model
b) Mesiac / Rok výroby
c) Výrobné číslo
d) Motor: spaľovací motor
3. Je v zhode s nariadeniami smerníc:
e) Certifikačný orgán
f) Skúška typu ES
4. Odkaz na Harmonizované normy
g) Nameraná úroveň akustického výkonu
h) Zaručená úroveň akustického výkonu
j) Čistý inštalovaný výkon
n) Osoba autorizovaná na vytvorenie Technického spisu:
o) Miesto a Dátum

RO (Traducerea manualului fabricantului)

CE -Declaratie de Conformitate
(Directiva Maşini 2006/42/CE, Anexa II, partea A)
1. Societatea
2. Declară pe propria răspundere că maşina: Ferăstrău cu lanţ pentru lucrări forestiere Doborâre/secţionare/tăierea ramurilor de copaci
a) Tip / Model de bază
b) Luna /Anul de fabricație
c) Număr de serie
d) Motor: motor cu combustie
3. Este în conformitate cu specificaţiile directivelor:
e) Organism de certificare
f) Examinare CE de Tip
4. Referinţă la Standardele armonizate
g) Nivel de putere sonoră măsurat
h) Nivel de putere sonoră garantat
j) Putere netă instalată
n) Persoană autorizată să întocmească Dosarul Tehnic
o) Locul şi Data

LT (Originalių instrukcijų vertimas)

EB atitikties deklaracija
(Mašinų direktyva 2006/42/CE, Priedas II, dalis A)
1. Bendrovė
2. Prisiima atsakomybę, kad įrenginys: Grandininis pjūklas miško darbamsMedžių kirtimas/pjaustymas/genėjimas
a) Tipas / Bazinis Modelis
b) Mėnuo / Pagaminimo metai
c) Serijos numeris
d) Variklis: vidaus degimo variklis
3. Atitinka direktyvose pateiktas specifikacijas:
e) Sertifikavimo įstaiga
f) CE tipo tyrimas
4. Nuoroda į suderintas Normas
g) Išmatuotas garso galios lygis
h) Užtikrinamas garso galios lygis
j) Instaliuota naudingoji galia
n) Autorizuotas asmuo sudaryti Techninę Dokumentaciją:
o) Vieta ir Data

LV (Instrukciju tulkojums no oriģinālvalodas)

EK atbilstības deklarācija
(Direktīva 2006/42/EK par mašīnām, pielikums II, daļa A)
1. Uzņēmums
2. Uzņemoties par to pilnu atbildību, paziņo, ka mašīna: Grandininis pjūklas miško darbams Koku gāšana/zāģēšana/atzarošana
a) Tips / Bāzes modelis
b) Mēnesis / Ražošanas gads
c) Sērijas numurs
d) Motors: iekšdedzes motors
3. Atbilst šādu direktīvu prasībām:
e) Sertifikācijas iestāde
f) CE tipveida pārbaude
4. Atsauce uz harmonizētiem standartiem
g) Izmērītais skaņas intensitātes līmenis
h) Garantētais skaņas intensitātes līmenis
j) Uzstādītā neto jauda
n) Pilnvarotais darbinieks, kas sagatavoja tehnisko dokumentāciju:
o) Vieta un datums

SR (Prevod originalnih uputstval)

EC deklaracija o usaglašenosti
(Direktiva o mašinama 2006/42/EC, Prilog II, deo A)
1. Preduzeće
2. Daje izjavu pod vlastitom odgovornošću da je mašina: Lančana motorna testera za šumarstvo Obaranje i seča drveća/rezanje grana
a) Tip / Osnovni model
b) Mesec /Godina proizvodnje
c) Serijski broj
d) Motor: motor s unutrašnjim sagorevanjem
3. u skladu s osnovnim zahtevima direktiva:
e) Sertifikaciono telo
f) EC ispitivanje tipa:
4. Pozivanje na usklađene norme
g) Izmereni nivo zvučne snage
h) Garantovani nivo zvučne snage
i) Širina košenja....................
j) Neto instalisana snaga
n) Osoba ovlašćena za sastavljanje tehničke brošure
o) Mesto i datum

BG (Превод на оригиналните инструкции)

ЕО декларация за съответствие
(Директива Машини 2006/42/ЕО, Приложение II, част А)
1. Дружеството
2. На собствена отговорност декларира, че машината: Моторен верижен трион за горки работи,
Сеч/нарязване на трупи/окастряне клоните на дървета
а) Вид / Базисен модел
б) Месец / година на производство
в) Сериен номер
г) Мотор: мотор с вътрешно горене
3. Е в съответствие със спецификата на директивите:
д) Сертифициращ орган
е) ЕО изследване на вида
4. Базирано на хармонизираните норми
ж) Ниво на измерена акустична мощност
и) Гарантирано ниво на акустична мощност
к) Нетна инсталирана мощност
р) Лице, упълномощено да състави Техническата Документация:
о) Място и дата

ET (Algupärase kasutusjuhendi tõlge)

EÜ vastavusdeklaratsioon
(Masinadirektiiv 2006/42/EÜ, Lisa II, osa A)
1. Firma
2. Kinnitab omal vastutusel, et masin: Kettsaag metsatöödeks
Puude langetamine/järkamine/laasimine

a) Tüüp / Põhimudel
b) Kuu aega / Tootmisaasta
c) Matrikkel
d) Mootor: Sisepõlemismootor
3. Vastab direktiivide nõuetele:
e) Kinnitav asutus
f) EÜ tüübihindamine
4. Viide ühtlustatud standarditele
g) Mõõdetud helivõimsuse tase
h) Garanteeritud helivõimsuse tase
j) Installeeritud netovõimsus
n) Tehnilise Lehe autoriseeritud koostaja:
o) Koht ja Kuupäev

EXAMPLE

© by STIGA S.p.A.

IT • Il contenuto e le immagini del presente manuale d'uso sono stati realizzati per conto di STIGA S.p.A. e sono tutelati da diritto d'autore – E' vietata ogni riproduzione o alterazione anche parziale non autorizzata del documento.
BG • Съдържанието и изображенията в настоящото ръководство са извършени за STIGA S.p.A. и са защитени с авторски права – Забранява се всяко неоторизирано възпроизвеждане или промяна, дори и отчасти на документа.
BS • Sadržaj i slike iz ovog korisničkog priručnika napravljeni su isključivo za STIGA S.p.A. i zaštićeni su autorskim pravima – zabranjena je svaka neovlaštena reprodukcija ili izmjena dokumenta, djelomično ili u potpunosti.
CS • Obsah a obrázky v tomto návodu k použití byly zpracovány jménem společnosti STIGA S.p.A. a jsou chráněny autorským právem – Reprodukce či nepovolené pozměňování tohoto dokumentu, a to i částečné, je zakázáno.
DA • Indhold og illustrationer i denne vejledning er blevet skabt på vegne af STIGA S.p.A. og er beskyttet af ophavsret – Enhver gengivelse eller ændring, også delvis, af dokumentet uden autorisation hertil er forbudt.
DE • Inhalt und Bilder dieser Bedienungsanleitung wurden im Namen von STIGA S.p.A. erstellt und sind urheberrechtlich geschützt – Jede nicht genehmigte Vervielfältigung oder Veränderung, auch auszugsweise, dieses Dokuments ist verboten.
EL • Το περιεχόμενο και οι εικόνες στο παρόν εγχειρίδιο χρήσης δημιουργήθηκαν για λογαριασμό της εταιρείας STIGA S.p.A. και προστατεύονται από πνευματικά δικαιώματα – Απαγορεύεται οποιαδήποτε αναπαραγωγή ή τροποποίηση, έστω και μερική, του εγγράφου χωρίς έγκριση.
EN • The content and images in this User Manual were produced expressly for STIGA S.p.A. and are protected by copyright – any unauthorised reproduction or modification to the document, either partially or in full, is prohibited.
ES • El contenido y las imágenes del presente manual de uso han sido creados por STIGA S.p.A. y están protegidos por los derechos de autor – Se prohíbe toda reproducción o modificación, incluso parcial, no autorizada del documento.
ET • Käesoleva kasutusjuhendi sisu ja kujutised on toodetud konkreetselt ettevõttele STIGA S.p.A. ja neile rakendub autorikaitseseadus – dokumendi igasugune osaline või täielik ilma loata reprodutseerimine või muutmine on keelatud.
FI • Tämän käyttöoppaan sisältö ja kuvat on valmistettu STIGA S.p.A. -yhtiön toimesta ja niitä suojaa tekijänoikeuslaki. – Asiakirjan kaikenlainen kopioiminen tai muuttaminen, osittainkin, on kielletty ilman erityistä lupaa.
FR • Le contenu et les images du présent manuel d'utilisation ont été réalisés pour le compte de STIGA S.p.A. et sont protégés par un droit d'auteur - Toute reproduction ou modification non autorisée, même partielle, du document, est interdite.
HR • Sadržaj i slike u ovom priručniku za uporabu izrađeni su za tvrtku STIGA S.p.A. te su obuhvaćeni autorskim pravima – Zabranjuje se neovlašteno umnožavanje ili prilagodba, djelomična ili u cijelosti, ovog dokumenta.
HU • Ennek a használati útmutatónak a tartalma és a benne szereplő képek kizárólag a STIGA S.p.A. számára készültek és szerzői joggal védettek – tilos a dokumentum bármely részének vagy egészének engedély nélküli sokszorosítása és módosítása.
LT • Šio naudotojo vadovo turinys ir paveikslėliai skirti tik „STIGA S.p.A." ir yra saugomi autorių teisėmis – dokumentą atgaminti ar modifikuoti, visiškai arba iš dalies, yra draudžiama.
LV • Šīs lietotāja rokasgrāmatas saturs un attēli ir veidoti tikai STIGA S.p.A. un ir aizsargāti ar autortiesībām. Jebkāda dokumenta vai tā daļas prettiesiska kopēšana vai pārveide ir stingri aizliegta.
MK • Содржината и сликите во Упатството за корисникот се подготвени исклучиво за STIGA S.p.A. и се заштитени со авторски права – забрането е секое делумно или целосно неовластено репродуцирање или измена на документот.
NL • De inhoud en de afbeeldingen van deze gebruikshandleiding werden gerealiseerd voor rekening van STIGA S.p.A. en zijn beschermd door het auteursrecht – Elke niet-geautoriseerde reproductie of wijziging, ook gedeeltelijke, van het document is verboden.
NO • Innholdet og bildene i denne brukerveiledningen er utført på oppdrag fra STIGA S.p.A. og er beskyttet ved opphavsrett - Enhver gjengivelse eller endring, selv kun delvis, er forbudt.
PL • Treść oraz ilustracje zawarte w niniejszej instrukcji obsługi powstały na zlecenie spółki STIGA S.p.A. i są chronione prawami autorskimi – Zabrania się wszelkiego kopiowania bądź modyfikowania, także częściowego, niniejszego dokumentu bez uzyskania stosownej zgody.
PT • As imagens e os conteúdos contidos no presente Manual do Utilizador foram expressamente criados para uso exclusivo da STIGA S.p.A., encontrando-se protegidos por direitos de autor. Qualquer tipo de reprodução ou alteração, parcial ou integral, não autorizadas deste Manual estão expressamente proibidas.
RO • Conținutul și imaginile din manualul de utilizare de față au fost realizate în numele STIGA S.p.A. și sunt protejate de drepturi de autor – Este interzisă orice reproducere sau modificare chiar și parțială neautorizată a documentului.
RU • Тесты и изображения, содержащиеся в настоящем руководстве, были созданы в интересах STIGA S.p.A. и защищены авторскими правами – Любое несанкционированное воспроизведение или изменение документа запрещено.
SK • Obsah a obrázky v tomto návode na používanie boli spracované menom spoločnosti STIGA S.p.A. a sú chránené autorským právom – Reprodukcie či nepovolené pozmeňovanie tohto dokumentu, a to aj čiastočné, je zakázané.
SL • Vsebine in slike v tem uporabniškem priročniku so izdelane za podjetje STIGA S.p.A. in so zaščitene z avtorskimi pravicami – vsakršno nepooblaščeno razmnoževanje ali spreminjanje dokumenta, v celoti ali delno, je prepovedano.
SR • Sadržaj i slike ovog priručnika za upotrebu su napravljeni u ime STIGA S.p.A. i zaštićeni su autorskim pravima – Zabranjena je svaka potpuna ili delimična reprodukcija ili izmena dokumenta bez odobrenja.
SV • Innehållet och bilderna i denna användarhandbok har framställts för STIGA S.p.A. och skyddas av upphovsrätt – all form av reproduktion eller ändring, även partiell, som inte auktoriserats är förbjuden.
TR • Bu Kullanıcı Kılavuzundaki içerik ve resimler açıkça STIGA S.p.A. için üretilmiştir ve telif hakkı ile korunmaktadır – dokümanın izinsiz olarak tamamen ya da kısmen herhangi bir şekilde çoğaltılması ya da değiştirilmesi yasaktır.

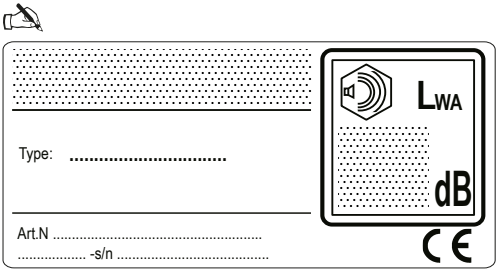

STIGA S.p.A.
Via del Lavoro, 6
31033 Castelfranco Veneto (TV) ITALY

stiga.com