171501384/0 rev1 06/2017

**SBL 327 V**

**IT** **Soffiatore portatile da giardino / Aspiratore portatile da giardino**
MANUALE DI ISTRUZIONI

**ATTENZIONE: prima di usare la macchina, leggere attentamente il presente libretto.**

**BG** **Преносима градинска духалка / Преносим градински аспиратор**
УПЪТВАНЕ ЗА УПОТРЕБА

**ВНИМАНИЕ: преди да използвате машината прочетете внимателно настоящата книжка.**

**BS** **Baštenski ručni duvač / Baštenski ručni usisivač**
UPUTSTVO ZA UPOTREBU

**PAŽNJA: prije nego što koristite ovu mašinu, pažljivo pročitajte priručnik s uputama.**

**CS** **Přenosný zahradní foukač / Přenosný zahradní vysavač**
NÁVOD K POUŽITÍ

**POZOR: Před použitím stroje si pozorně přečtěte tento návod kpoužití.**

**DA** **Bærbar løvblæser / Bærbar løvsuger**
BRUGSANVISNING

**ADVARSEL: Læs instruktionsbogen omhyggeligt igennem, før dutager denne maskine i brug.**

**DE** **Handgehaltener Laubbläser / Handgehaltener Laubsauger**
GEBRAUCHSANWEISUNG

**ACHTUNG: vor Inbetriebnahme des Geräts die Gebrauchsanleitung aufmerksam lesen.**

**EL** **Φορητός φυσητήρας κήπου / Φορητός αναρροφητήρας κήπου**
ΟΔΗΓΙΕΣ ΧΡΗΣΠΣ

**ΠΡΟΣΟΧΉ: πριν χρησιμοποιήσετε το μηχάνημα, διαβάστε προσεκτικά το παρόν εγχειρίδιο.**

**EN** **Hand-held garden blower / Hand-held garden vacuum**
OPERATOR'S MANUAL

**WARNING: read thoroughly the instruction booklet before using this machine.**

**ES** **Soplador portátil de jardín / Aspirador portátil de jardín**
MANUAL DE INSTRUCCIONES

**ATENCIÓN: antes de utilizar esta máquina, lea atentamente el manual de instrucciones.**

**ET** **Kaasaskantav aiapuhur / Kaasaskantav aiaimur**
KASUTUSJUHEND

**ETTEVAATUST: enne masina kasutamist lugeda tähelepanelikultkäesolevat kasutusjuhendit.**

**FI** **Käsin kannateltava lehtipuhallin / Käsin kannateltava lehti-imuri**
KÄYTTÖOHJEET

**VAROITUS lue käyttöopas huolellisesti ennen koneenkäyttöä.**

**FR** **Souffleur de jardin portatif / Aspirateur de jardin portatif**
MANUEL D'UTILISATION

**ATTENTION: lire attentivement le manuel avant d'utiliser cette machine.**

**HR** **Prijenosni puhač lišća / Prijenosni usisavač lišća**
PRIRUČNIK ZA UPORABO

**POZOR: Prije nego pristupite uporabi stroja, pažljivo pročitajte upute.**

**HU** **Hordozható kerti lombfúvó / Hordozható kerti lombszívó**
HASZNÁLATI UTASÍTÁS

**FIGYELEM: a gép használata előtt olvassa el figyelmesen a jelen kézikönyvet!**

**LT** **Rankinis lapų pūstuvas / Rankinis lapų siurblys**
NAUDOJIMO INSTRUKCIJOS

**DĖMESIO: prieš naudojant prietaisą, būtina atidžiai susipažinti suvartotojo vadovu.**

**LV** **Rokturamais dārza pūtējs / Rokturamā dārza vakuumiekārta**
LIETOŠANAS INSTRUKCIJA

**UZMANĪBU: pirms aparāta lietošanai rūpīgi izlasiet dotoinstrukciju.**

**MK** **Преносен раздувувач / Преносен вшмукувач**
УПАТСТВА ЗА УПОТРЕБА

**ВНИМАНИЕ: пред да ја употребите машината, внимателнопрочитајте го упатството за употреба.**

**NL** **Draagbare blazer voor tuinwerken / Draagbare zuiger voor tuinwerken**
GEBRUIKERSHANDLEIDING

**LET OP: Voordat u de deze machine gaat gebruiken dient u eerst deze handleiding aandachtig door te lezen.**

**NO** **Bærbar blåsemaskin for hager / Bærbar sugemaskin for hager**
INSTRUKSJONSBOK

**ADVARSEL: Les denne bruksanvisningen nøye før du brukermaskinen.**

**PL** **Dmuchawy ogrodowa trzymana w rękach / Odkurzacz ogrodowy trzy many w rękach**
INSTRUKCJE OBSŁUGI

**UWAGA: Przed użyciem urządzenia przeczytaj uważnie niniejszą instrukcję.**

**PT** **Soprador portátil de jardim / Aspirador portátil de jardim**
MANUAL DE INSTRUÇÕES

**ATENCAO! Antes de usar a moto-roçadeira, ler com atenção este manual de instruções.**

**RO** **Suflătoare portabilă de grădină / Aspirator portabil de grădină**
MANUAL DE INSTRUCȚIUNI

**ATENȚIE: înainte de a utiliza mașina, citiți cu atenție manualul de față.**

**RU** **Портативная садовая воздуходувка / Портативный садовый аспиратор**
РУКОВОДСТВО ПО ЭКСПЛУАТАЦИИ

**ВНИМАНИЕ: Прежде чем пользоваться оборудованием, внимательно прочтите зто руководство по зксплуатации.**

**SK** **Prenosný záhradný fúkač / Prenosný záhradný vysávač**
NÁVOD NA POUŽITIE

**UPOZORNENIE: pred použitím stroja si pozorne prečítajte tento návod.**

**SL** **Prenosni vrtni puhalnik / Prenosni vrtni sesalnik**
PRIROČNIK ZA UPORABO

**POZOR: Preden uporabite stroj, pazljivo preberite priročnik z navodili.**

**SR** **Baštenski ručni duvač / Baštenski ručni usisivač**
PRIRUČNIK SA UPUTSTVIMA

**PAŽNJA: pre korišćenja mašine pažljivo pročitati ovaj priručnik.**

**SV** **Bärbar lövblås för trädgårdsbruk / Bärbar lövsug för trädgårdsbruk**
BRUKSANVISNING

**VARNING: Läs igenom hela detta häfte innan du användermaskinen.**

**TR** **Bahçe için elde taşınabilir üfleyici / Bahçe için elde taşınabilir aspiratör**
KULLANIM KILAVUZU

**DİKKAT! Makineyi kullanmadan önce talimatlar içeren kılavuzu dikkatle okuyun.**

ITALIANO - **Istruzioni Originali** ..... IT
БЪЛГАРСКИ - Инструкция за експлоатация ..... BG
BOSANSKI - Prijevod originalnih uputa ..... BS
ČESKY - Překlad původního návodu k používání ..... CS
DANSK - Oversættelse af den originale brugsanvisning ..... DA
DEUTSCH - Übersetzung der Originalbetriebsanleitung ..... DE
ΕΛΛΗΝΙΚΑ - Μεταφραση των πρωτοτυπων οδηγιων ..... EL
ENGLISH - Translation of the original instruction ..... EN
ESPAÑOL - Traducción del Manual Original ..... ES
EESTI - Algupärase kasutusjuhendi tõlge ..... ET
SUOMI - Alkuperäisten ohjeiden käännös ..... FI
FRANÇAIS - Traduction de la notice originale ..... FR
HRVATSKI - Prijevod originalnih uputa ..... HR
MAGYAR - Eredeti használati utasítás fordítása ..... HU
LIETUVIŠKAI - Originalių instrukcijų vertimas ..... LT
LATVIEŠU - Instrukciju tulkojums no oriģināl valodas ..... LV
МАКЕДОНСКИ - Превод на оригиналните упатства ..... MK
NEDERLANDS - Vertaling van de oorspronkelijke gebruiksaanwijzing ..... NL
NORSK - Oversettelse av den originale bruksanvisningen ..... NO
POLSKI - Tłumaczenie instrukcji oryginalnej ..... PL
PORTUGUÊS - Tradução do manual original ..... PT
ROMÂN - Traducerea manualului fabricantului ..... RO
РУССКИЙ - Перевод оригинальных инструкций ..... RU
SLOVENSKY - Preklad pôvodného návodu na použitie ..... SK
SLOVENŠČINA - Prevod izvirnih navodil ..... SL
SRPSKI - Prevod originalnih uputstva ..... SR
SVENSKA - Översättning av bruksanvisning i original ..... SV
TÜRKÇE - Orijinal Talimatların Tercümesi ..... TR

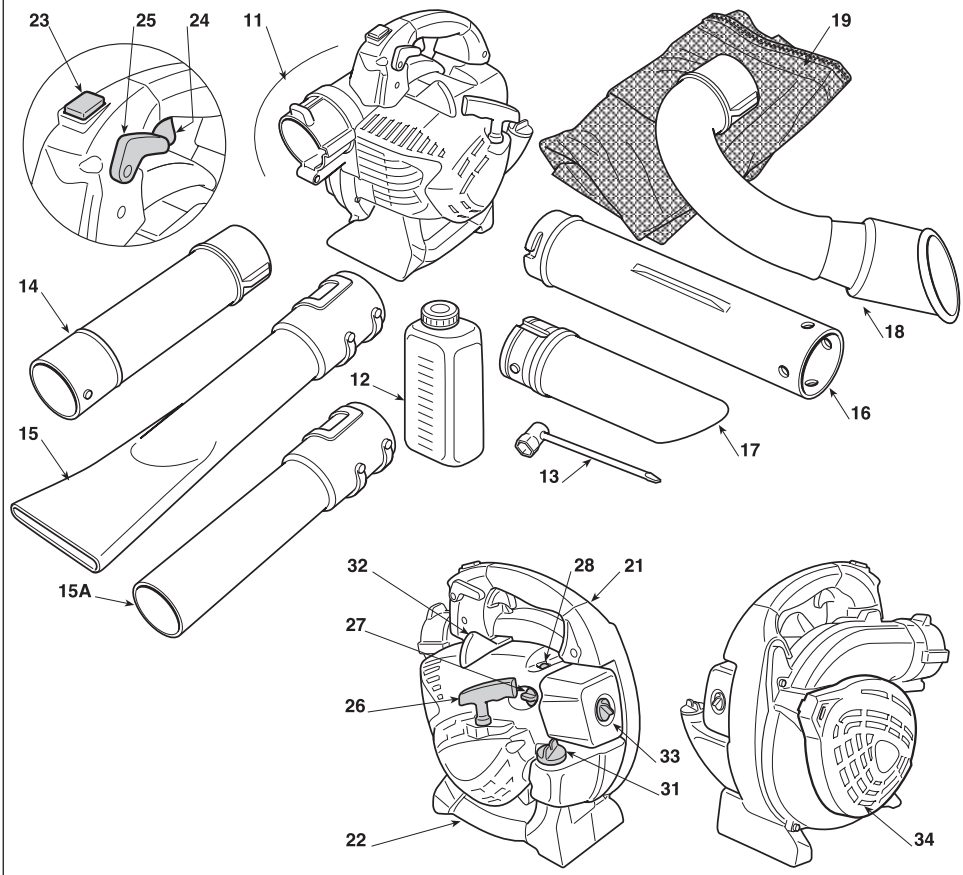


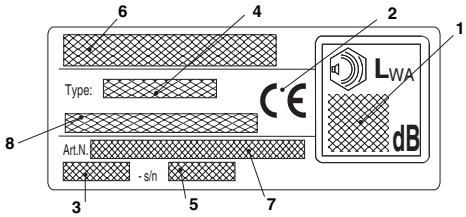

41 42 43 44

51 52 53 54 55

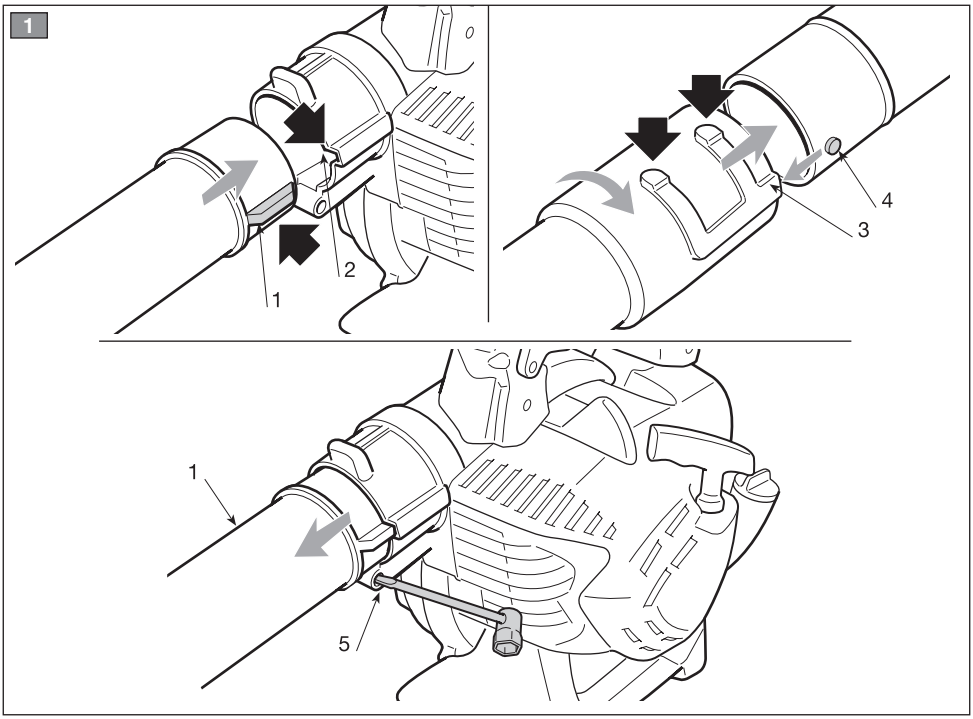
1
1
2
3
4
1
5

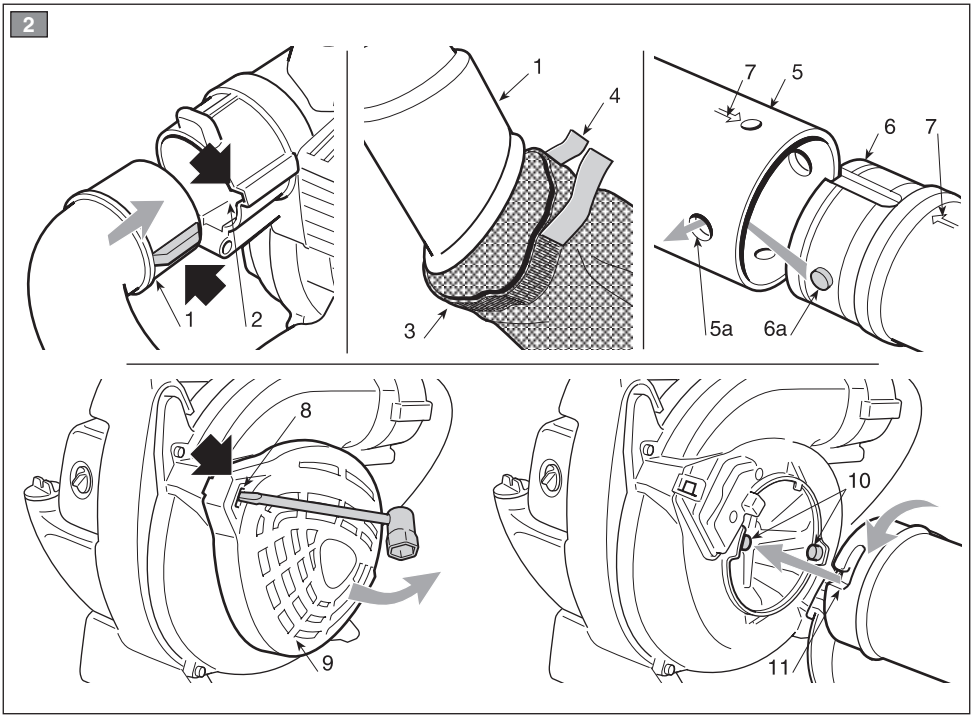
2
1
2
1
4
3
7
5
6
7
5a
6a
8
9
10
11

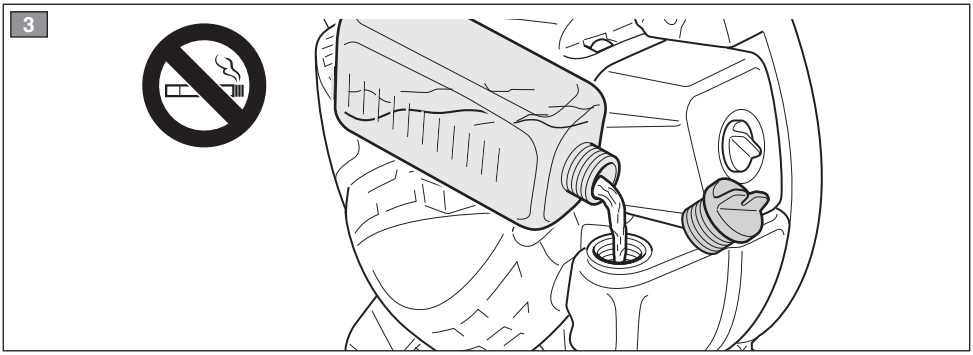
3

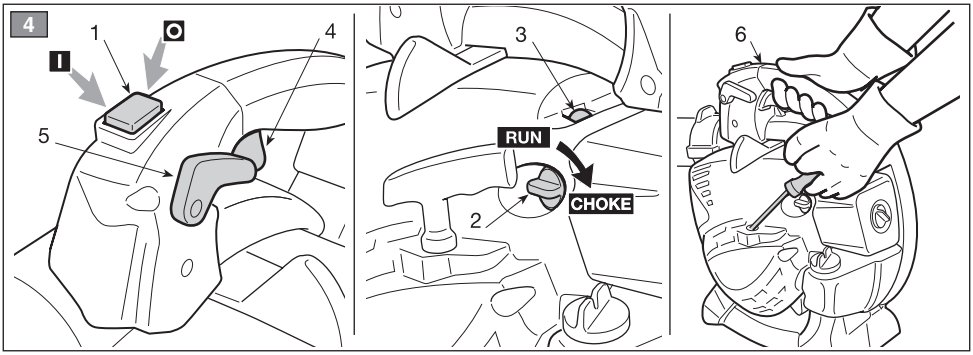
4
1
4
I
5
3
RUN
CHOKE
2
6

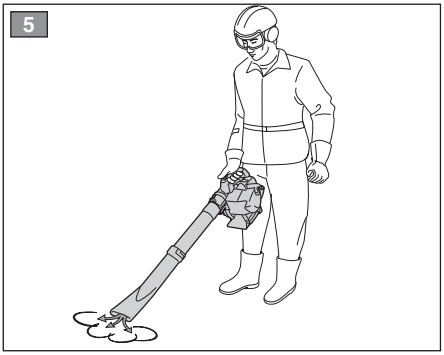
5

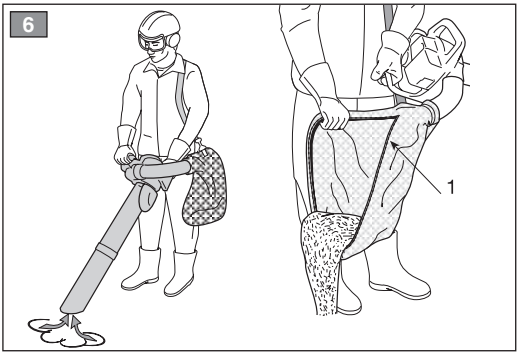
6
1

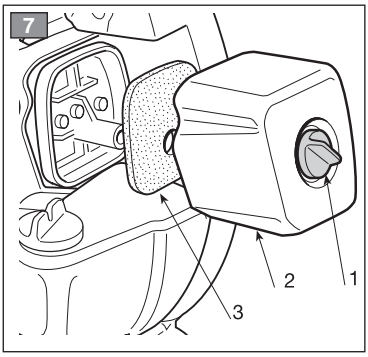
7
2
1
3

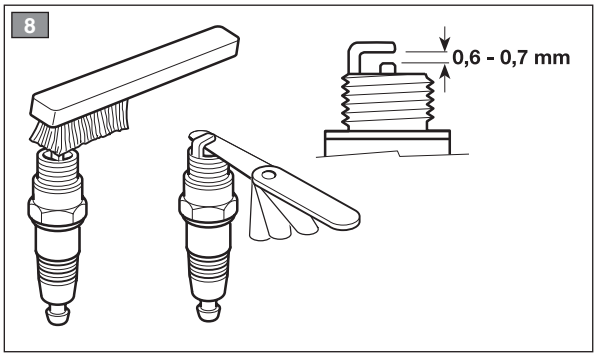
8
0,6 - 0,7 mm

| [1] | **DATI TECNICI** | | **SBL 327 V** |
|---|---|---|---|
| [2] | Cilindrata | $cm^3$ | 27,6 |
| [3] | Potenza | kW | 0,8 |
| [4] | Velocità massima di rotazione del motore | $min^{-1}$ | 8300 |
| [5] | Candela | -- | RCJ7Y |
| [6] | Miscela (benzina : olio 2 tempi) | -- | 40:1 = 2,5% |
| [7] | Capacità del serbatoio benzina | $cm^3$ | 400 |
| [8]<br>[9] | Livello di pressione acustica orecchio operatore<br>Incertezza di misura | dB(A)<br>dB(A) | 93,9<br>3 |
| [10]<br>[9] | Livello di potenza acustica misurato<br>Incertezza di misura | dB(A)<br>dB(A) | 106,6<br>3 |
| [11] | Livello di potenza acustica garantito | dB(A) | 109 |
| [12]<br>[9] | Livello di vibrazioni<br>Incertezza di misura | $m/s^2$<br>$m/s^2$ | 2,0<br>1,5 |
| [13] | Massa (Soffiatore / Aspiratore)<br>- soffiatore<br>- aspiratore | <br>kg<br>kg | <br>4,8<br>5,9 |
| [14] | Portata volumetrica dell'aria<br>- soffiatore<br>- aspiratore | <br>$m^3/h$<br>$m^3/h$ | <br>610<br>600 |
| [15] | Velocità massima dell'aria | m/sec | 72 |
| [16] | Lunghezza | mm | 990 ÷ 1280 |
| [17] | Altezza | mm | 260 ÷ 450 |
| [18] | Larghezza | mm | 340 ÷ 460 |

[1] **BG - Технически данни**
[2] Цилиндър
[3] Мощност
[4] Максимална скорост на въртене на мотора
[5] Свещ
[6] Смес (Бензин : масло 2 такта)
[7] Вместимост на бензиновия резервоар
[8] Ниво на акустично налягане, измерено на ухото на оператор
[9] Измервателна грешка
[10] Ниво на измерена акустична мощност
[11] Гарантирано ниво на акустична мощност
[12] Ниво на вибрации
[13] Тегло ( Обдухваща / Засмукваща машина)
– Обдухваща
– Засмукваща машина
[14] Въздушна вместимост
– Обдухваща
– Засмукваща машина
[15] Максимална въздушна скорост
[16] Дължина
[17] Височина
[18] Широчина

[1] **BS - Tehnički podaci**
[2] Kubikaža
[3] Snaga
[4] Maksimalna brzina okretanja motora
[5] Svjećica
[6] Smjesa (benzin : ulje dvotaktni motor)
[7] Kapacitet spremnika za benzin
[8] Razina zvučnog pritiska na uhu rukovaoca
[9] Mjerna nesigurnost
[10] Izmjerena razina zvučne snage
[11] Garantirana razina zvučne snage
[12] Razina vibracija
[13] Masa (Duvač lišća / Usisivač lišća)
– Duvač lišća
– Usisivač lišća
[14] Volumski protok vazduha
– Duvač lišća
– Usisivač lišća
[15] Maksimalna brzina vazduha
[16] Dužina
[17] Visina
[18] Širina

[1] **CS - Technické údaje**
[2] Zdvihový objem
[3] Výkon
[4] Maximální rychlost otáčení motoru
[5] Svíčka
[6] Směs (benzin: olej pro dvoutaktní motory)
[7] Kapacita nádržky na benzin
[8] Úroveň akustického tlaku na ucho obsluhy
[9] Nepřesnost měření
[10] Úroveň naměřeného akustického výkonu
[11] Úroveň zaručeného akustického výkonu
[12] Úroveň vibrací
[13] Hmotnost (Foukač / Vysavač)
– Foukač
– Vysavač
[14] Volumetrický průtok vzduchu
– Foukač
– Vysavač
[15] Maximální rychlost vzduchu
[16] Délka
[17] Výška
[18] Šířka

[1] **DA - Tekniske data**
[2] Slagvolumen
[3] Effekt
[4] Motorens maks. omdrejningstal
[5] Tændrør
[6] Blanding (benzin : 2-takts-olie)
[7] Brændstoftankens kapacitet
[8] Lydtryksniveau ved operatorens ører
[9] Usikkerhed ved målingen
[10] Målt lydeffektniveau
[11] Garanteret lydeffektniveau
[12] Vibrationsniveau
[13] Vægt (Blæser / Sugeapparat)
– Blæser
– Sugeapparat
[14] Volumetrisk luftmængde
– Blæser
– Sugeapparat
[15] Maksimal lufthastighed
[16] Længde
[17] Højde
[18] Bredde

[1] **DE - Technische Daten**
[2] Hubraum
[3] Leistung
[4] Maximaldrehzahl des Motors
[5] Zündkerze
[6] Gemisch (Benzin : Zweitaktöl)
[7] Fassungsvermögen des Benzintanks
[8] Schalldruckpegel am Ohr des Bedieners
[9] Messungenauigkeit
[10] Gemessener Schallleistungspegel
[11] Garantierter Schallleistungspegel
[12] Vibrationsstärke
[13] Gewicht (Laubbläser / Laubsauger)
– Laubbläser
– Laubsauger
[14] Luftvolumenstrom
– Laubbläser
– Laubsauger
[15] Max. Luftgeschwindigkeit
[16] Länge
[17] Höhe
[18] Breite

[1] **EL - Τεχνικά δεδομένα**
[2] Κυβισμός
[3] Ισχύς
[4] Μέγιστη ταχύτητα περιστροφής κινητήρα
[5] Μπουζί
[6] Μείγμα (βενζίνη : λάδι 2 χρόνων)
[7] Χωρητικότητα ντεπόζιτου βενζίνης
[8] Επίπεδο ακουστικής πίεσης στο αυτί του χειριστή
[9] Αβεβαιότητα μέτρησης
[10] Μετρημένη στάθμη ακουστικής ισχύος.
[11] Εγγυημένη στάθμη ακουστικής ισχύος.
[12] Στάθμη δονήσεων
[13] Βάρος (Φυσητήρας / Απορροφητήρας)
– Φυσητήρας
– Απορροφητήρας
[14] Ογκομετρική παροχή αέρα
– Φυσητήρας
– Απορροφητήρας
[15] Μέγιστη ταχύτητα αέρα
[16] Μήκος
[17] Ύψος
[18] Πλάτος

[1] **EN - TECHNICAL DATA**
[2] Capacity
[3] Power
[4] Maximum engine rotation speed
[5] Spark plug
[6] Mixture (petrol: 2-stroke oil )
[7] Fuel tank capacity
[8] Operator ear noise pressure level
[9] Measurement uncertainty
[10] Measured acoustic power level
[11] Acoustic power level guaranteed.
[12] Vibration level
[13] Weight (Blower/Vacuum collector)
– Blower
– Vacuum
[14] Air flow
– Blower
– Vacuum
[15] Maximum air speed
[16] Length
[17] Height
[18] Width

[1] **ES - Datos técnicos**
[2] Cilindrada
[3] Potencia
[4] Velocidad máxima de rotación del motor
[5] Bujía
[6] Mezcla (gasolina: aceite 2 tiempos)
[7] Capacidad del depósito gasolina
[8] Nivel de presión acústica oído operador
[9] Incertidumbre de mezcla
[10] Nivel de potencia acústica medido
[11] Nivel de potencia acústica garantizado
[12] Nivel de vibraciones
[13] Masa (Soplador / Aspirador)
– Soplador
– Aspirador
[14] Caudal volumétrico del aire
– Soplador
– Aspirador
[15] Velocidad máxima del aire
[16] Longitud
[17] Altura
[18] Ancho

[1] **ET - Tehnilised andmed**
[2] Töömaht
[3] Võimsus
[4] Mootori maksimum pöördekiirus
[5] Küünal
[6] Segu (bensiin: õli 2 taktiline)
[7] Bensiinimahuti maht
[8] Helirõhu tase kasutaja kõrvale
[9] Mõõtemääramatus
[10] Mõõdetud müravõimsuse tase
[11] Garanteeritud müravõimsuse tase
[12] Vibratsioonide tase
[13] Kaal (Puhur / Imur)
– Puhur
– Imur
[14] Õhu tootlikkus
– Puhur
– Imur
[15] Õhu maksimaalne kiirus
[16] Pikkus
[17] Kõrgus
[18] Laius

[1] **FI - Tekniset tiedot**
[2] Sylinterin tilavuus
[3] Teho
[4] Moottorin maksimipyörimisnopeus
[5] Sytytystulppa
[6] Sekoitus (bensiini : öljy 2-tahti)
[7] Bensiinitankin tilavuus
[8] Akustisen paineen taso ohjaajan korvassa
[9] Epätarkka mittaus
[10] Mitattu melutaso
[11] Taattu äänitehotaso
[12] Tärinätaso
[13] Massa (Puhallin / Imuri)
– Puhallin
– Imuri
[14] Ilman tilavuusvirta
– Puhallin
– Imuri
[15] Ilman maksiminopeus
[16] Pituus
[17] Korkeus
[18] Leveys

[1] **FR - Données techniques**
[2] Cylindrée
[3] Puissance
[4] Vitesse maximum de rotation du moteur
[5] Bougie
[6] Mélange (essence : huile 2 temps)
[7] Capacité du réservoir à essence
[8] Niveau de pression acoustique à l'oreille de l'opérateur
[9] Incertitude de la mesure
[10] Niveau de puissance acoustique mesuré
[11] Niveau de puissance acoustique garanti
[12] Niveau de vibrations
[13] Masse (Souffleur / Aspirateur)
– Souffleur
– Aspirateur
[14] Débit volumétrique de l'air
– Souffleur
– Aspirateur
[15] Vitesse maximum de l'air
[16] Longueur
[17] Hauteur
[18] Largeur

[1] **HR - Tehnički podaci**
[2] Radni obujam
[3] Snaga
[4] Maksimalna brzina vrtnje motora
[5] Svjećica
[6] Mješavina (benzin : 2-taktno ulje)
[7] Zapremina spremnika benzina
[8] Razina zvučnog tlaka u ušima rukovatelja
[9] Mjerna nesigurnost
[10] Izmjerena razina zvučne snage:
[11] Zajamčena razina zvučne snage
[12] Razina vibracija
[13] Masa (Puhač / Usisavač)
– Puhač
– Usisavač
[14] Volumetrijski protok zraka
– Puhač
– Usisavač
[15] Maksimalna brzina zraka
[16] Dužina
[17] Visina
[18] Širina

[1] **HU - Műszaki adatok**
[2] Hengerűrtartalom
[3] Teljesítmény
[4] A motor maximális forgási sebessége
[5] Gyertya
[6] Keverék (benzin: 2 ütemű olaj)
[7] Benzintartály kapacitása
[8] A kezelői állásnál mért egyenértékű hangnyomásszint
[9] Mérési bizonytalanság
[10] Mért zajteljesítmény szint.
[11] Garantált zajteljesítmény szint
[12] Vibrációszint
[13] Tömeg (Lombszívó / Fúvó)
– Lombszívó
– Fúvó
[14] Szívóteljesítmény
– Lombszívó
– Fúvó
[15] Levegő max. sebessége
[16] Hossz
[17] Magasság
[18] Szélesség

[1] **LT - Techniniai duomenys**
[2] Darbo tūris
[3] Galia
[4] Maksimalus variklio sukimosi greitis
[5] Žvakė
[6] Mišinys (benzinas 2 fazių alyva)
[7] Benzino bakelio talpa
[8] Operatoriaus ausies akustinio slėgio lygis
[9] Matavimo paklaida
[10] Pamatuotas akustinės galios lygis.
[11] Garantuotas akustinės galios lygis
[12] Vibracijų lygis
[13] Masė (Pūstuvas / Siurblys)
– Pūstuvas
– Siurblys
[14] Oro tūrinis pajėgumas
– Pūstuvas
– Siurblys
[15] Maksimalus oro greitis
[16] Ilgis
[17] Aukštis
[18] Plotis

[1] **LV - Tehniskie dati**
[2] Cilindru tilpums
[3] Jauda
[4] Maksimālais dzinēja griešanās ātrums
[5] Svece
[6] Maisījums (benzīns : eļļa 2-taktu dzinējiem)
[7] Benzīna tvertnes tilpums
[8] Skaņas spiediena līmenis pie operatora auss
[9] Mērījumu kļūda
[10] Izmērītais skaņas intensitātes līmenis
[11] Garantētais skaņas intensitātes līmenis
[12] Vibrāciju līmenis
[13] Svars (Pūtējs / Sūcējs)
– Pūtējs
– Sūcējs
[14] Gaisa tilpumpatēriņš
– Pūtējs
– Sūcējs
[15] Maksimālais gaisa ātrums
[16] Garums
[17] Augstums
[18] Platums

[1] **MK - Технички податоци**
[2] Цилиндер
[3] Моќност
[4] Максимална моќност на ротација на моторот
[5] Свеќичка
[6] Мешавина (бензин : масло 2-тактен)
[7] Капацитет на резервоарот за бензин
[8] Ниво на акустичен притисок врзушите на операторот
[9] Отстапување од мерењата
[10] Измерено ниво на акустична моќност
[11] Гарантирано ниво на акустична моќност
[12] Ниво на вибрации
[13] Тежина (Раздувувач / Вшмукувач)
– Раздувувач / Вшмукувач
– Раздувувач / Вшмукувач
[14] Волумен на влез на воздух
– Раздувувач / Вшмукувач
– Раздувувач / Вшмукувач
[15] Максимална моќност на воздухот
[16] Должина На
[17] Ширина
[18] Висина

[1] **NL - Technische gegevens**
[2] Cilinderinhoud
[3] Vermogen
[4] Maximale rotatiesnelheid van de motor
[5] Bougie
[6] Mengeling (benzine : olie 2-takt)
[7] Capaciteit van de benzinetank
[8] Geluidsdruk oor bediener
[9] Meetonzekerheid
[10] Gemeten akoestisch vermogen
[11] Gewaarborgd akoestisch vermogen
[12] Trillingsniveau
[13] Massa (Blazer / Zuiger)
– Blazer
– Zuiger
[14] Debiet van de lucht
– Blazer
– Zuiger
[15] Maximale snelheid van de lucht
[16] Lengte
[17] Breedte
[18] Hoogte

[1] **NO - Tekniske data**
[2] Slagvolum
[3] Effekt
[4] Motorens maks rotasjonshastighet
[5] Tennplugg
[6] Blanding (bensin : totakts olje)
[7] Drivstofftankens volum
[8] Lydtrykknivå ved operatørens øre
[9] Usikkerhet ved målingen
[10] Målt lydeffektnivå
[11] Garantert lydeffektnivå
[12] Vibrasjonsnivå
[13] Vekt (Løvblåser / Løvsuger)
– Løvblåser
– Løvblåser / Løvsuger
[14] Luftvolumkapasitet
– Løvblåser
– Løvblåser / Løvsuger
[15] Maksimal lufthastighet
[16] Lengde
[17] Høyde
[18] Bredde

[1] **PL - Dane techniczne**
[2] Pojemność skokowa
[3] Moc
[4] Maksymalna prędkość obrotowa silnika
[5] Świeca zapłonowa
[6] Mieszanka (Benzyna :olej do silnika 2 - suwowego)
[7] Pojemność zbiornika benzyny
[8] Poziom ciśnienia akustyczneg względem narządu słuchu
[9] Błąd pomiaru
[10] Zmierzony poziom mocy akustycznej
[11] Gwarantowany poziom mocy akustycznej
[12] Poziom drgań
– Uchwyt górny
– Uchwyt dolny
[13] Masa (Dmuchawa / Urządzenie z funkcją ssania)
– Dmuchawa
– Urządzenie z funkcją ssania
[14] Objętościowe natężenie przepływu powietrza
– Dmuchawa
– Urządzenie z funkcją ssania
[15] Maksymalna prędkość powietrza
[16] Długość
[17] Wysokość
[18] Szerokość

[1] **PT - Dados Técnicos**
[2] Cilindrada
[3] Potência
[4] Velocidade de rotação do motor no máximo
74 Vela
[6] Mistura (Gasolina : óleo 2 tempos)
[7] Capacidade do tanque de gasolina
[8] Nível de pressão acústica no ouvido do operador
[9] Incerteza de medição
[10] Nível de potência acústica medido
[11] Nível de potência acústica garantido
[12] Nível de vibrações
– Pega superior
– Pega inferior
[13] Massa (Soprador / Aspirador)
– Soprador
– Aspirador
[14] Caudal volumétrico do ar
– Soprador
– Aspirador
[15] Velocidade máxima do ar
[16] Comprimento
[17] Altura
[18] Largura

[1] **RO - Date tehnice**
[2] Cilindree
[3] Putere
[4] Viteza de maximă rotație a motorului
[5] Bujie
[6] Amestec (benzină: ulei 2 timpi)
[7] Capacitatea rezervorului de benzină
[8] Nivelul presiunii acustice pentru urechea operatorului
[9] Nesiguranță în măsurare
[10] Nivel de putere acustică măsurat
[11] Nivel de putere acustică garantat
[12] Nivel de vibrații
– Mâner superior
– Mâner inferior
[13] Greutate (Suflător / Aspirator)
– Suflător
– Aspirator
[14] Debit volumetric al aerului
– Suflător
– Aspirator
[15] Viteza maximă a aerului
[16] Lungime
[17] Lățime
[18] Înălțime

[1] **RU - Технические данные**
[2] Литраж
[3] Мощность
[4] Максимальная скорость вращения двигателя
[5] Свеча
[6] Смесь (бензин : масло для 2-тактн.двиг.)
[7] Емкость бензобака
[8] Уровень звукового давления на уши оператора
[9] Неточность измерений
[10] Уровень измеренной акустической мощности
[11] Гарантируемый уровень акустической мощности.
[12] Уровень вибрации
– Верхняя рукоятка
– Нижняя рукоятка
[13] Масса (Воздуходувка / Аспиратор)
– Воздуходувка
– Аспиратор
[14] Объемный расход воздуха
– Воздуходувка
– Аспиратор
[15] Максимальная скорость воздуха
[16] Длина
[17] Высота
[18] Ширина

[1] **SK - Technické údaje**
[2] Zdvihový objem
[3] Výkon
[4] Maximálne otáčky motora
[5] Zapaľovacia sviečka
[6] Zmes (benzín : olej pre dvojtaktné motory)
[7] Kapacita nádržky na benzín
[8] Úroveň akustického tlaku pôsobiaceho na ucho obsluhy
[9] Nepresnosť merania
[10] Úroveň nameraného akustického výkonu
[11] Zaručená úroveň akustického výkonu
[12] Úroveň vibrácií
– na hornej rukoväti
– na spodnej rukoväti
[13] Hmotnosť (Fúkač / Vysávač)
– Fúkač
– Vysávač
[14] Volumetrický prietok vzduchu
– Fúkač
– Vysávač
[15] Maximálna rýchlosť vzduchu
[16] Dĺžka
[17] Výška
[18] Šírka

[1] **SL - Tehnični podatki**
[2] Prostornina
[3] Moč
[4] Največja hitrost rotacije motorja
[5] Svečka
[6] Mešanica (bencin : olje 2-taktni)
[7] Kapaciteta bencinskega rezervoarja
[8] Raven zvočnega pritiska na uho upravljavca
[9] Merilna negotovost
[10] Izmerjena raven zvočne moči
[11] Raven akustične moči zajamčena
[12] Nivo vibracij
– Gornji ročaj
– Spodnji ročaj
[13] Masa (Puhalnik / Sesalnik)
– Puhalnik
– Sesalnik
[14] Volumetrični pretok zraka
– Puhalnik
– Sesalnik
[15] Maksimalna hitrost zraka
[16] Dolžina
[17] Višina
[18] Širina

[1] **SR - Tehnički podaci**
[2] Kubikaža
[3] Snaga
[4] Maksimalna brzina rotacije motora
[5] Svećica
[6] Smesa (benzin : ulje 2-taktni motor)
[7] Kapacitet rezervoara za benzin
[8] Nivo zvučnog pritiska na ušima rukovaoca
[9] Merna nesigurnost
[10] Izmereni nivo zvučne snage
[11] Garantovani nivo zvučne snage
[12] Nivo vibracija
– Gornja drška
– Donja drška
[13] Masa (Duvač lišća/Usisivač lišća
– Duvač lišća
– Usisivač lišća
[14] Zapreminski protok vazduha
– Duvač lišća
– Usisivač lišća
[15] Maksimalna brzina vazduha
[16] Dužina
[17] Visina
[18] Širina

[1] **SV - Tekniska specifikationer**
[2] Slagvolym
[3] Effekt
[4] Motorns maximala rotationshastighet
[5] Šndstift
[6] Blandning (bensin : olja 2-takts)
[7] Bensintankens kapacitet
[8] Ljudtrycksnivå vid anvŠndarens ša
[9] Tvivel med mått
[10] UppmŠtt ljudeffektnivå.
[11] Garanterad ljudeffektnivå.
[12] Vibrationsnivå
– Övre handtag
– Undre handtag
[13] Jord (Lšvblås / Lšvsug)
– Lšvblås
– Lšvsug
[14] Luftlšde
– Lšvblås
– Lšvsug
[15] Maximal lufthastighet
[16] Längd
[17] Höjd
[18] Bredd

[1] **TR - Teknik veriler**
[2] Silindir
[3] Güç
[4] Motorun maksimum rotasyon hızı
[5] Buji
[6] Karışım (benzin : yağ 2 zamanlı)
[7] Benzin deposunun kapasitesi
[8] Operatör kulağı ses basınç seviyesi
[9] Ölçü belirsizliği
[10] Ölçülen ses gücü seviyesi
[11] Garanti edilen ses gücü seviyesi
[12] Titreşim seviyesi
– Üst kabza
– Alt kabza
[13] Kütle (Üfleyici / Aspiratör)
– Üfleyici
– Aspiratör
[14] Hava hacim kapasitesi
– Üfleyici
– Aspiratör
[15] Maksimum hava hızı
[16] Uzunluk
[17] Yükseklik
[18] Genişlik

**ATENCIÓN: ANTES DE UTILIZAR ESTA MÁQUINA, LEA ATENTAMENTE EL MANUAL DE INSTRUCCIONES. Conservar para las eventuales futuras necesidades.**

## ÍNDICE

Conocer la máquina ..... 1
Normas de seguridad ..... 2
Normas de uso ..... 5
1. Predisposición de la máquina ..... 5
2. Preparación para el trabajo ..... 6
3. Uso de la máquina ..... 7
4. Modalidades operativas ..... 8
5. Manutención ordinaria ..... 9
6. Manutención extraordinaria ..... 10
7. Diagnóstico ..... 11

### CÓMO LEER EL MANUAL

En el texto del manual, algunos parágrafos que contienen informaciones de especial importancia están indicados con diferentes grados de evidencia, cuyo significado es el siguiente:

***NOTA*** o
***IMPORTANTE*** *Ofrece informaciones u otros detalles relativos a lo descrito anteriormente, con la intención de no dañar la máquina o causar daños.*

**⚠ ¡ATENCIÓN!** ***Posibilidad de lesiones personales o a terceros en caso de incumplimiento***

**⚠ ¡PELIGRO!** ***Posibilidad de graves lesiones personales o a terceros con peligro de muerte, en caso de incumplimiento.***

## CONOCER LA MÁQUINA

**NOTA - Las imágenes correspondientes a las referencias se encuentran desde la pág. ii de este manual.**

### DESCRIPCIÓN DE LA MÁQUINA Y ÁMBITO DE APLICACIÓN

Esta máquina es un equipo portátil de jardín dotada de un motor térmico y precisamente de un soplador/aspirador, previsto para aficionados.

La máquina se compone esencialmente de un motor que acciona un rodete que puede producir un flujo de aire a alta velocidad.

Según los accesorios montados, el flujo de aire puede ser utilizado como soplador o como aspirador.

### Uso previsto

Esta máquina ha sido proyectada y diseñada para:
– el desplazamiento y la acumulación, mediante soplado, de hojas, hierba, residuos varios de peso contenido y modestas dimensiones;
– la aspiración y la recogida de hojas, hierba, residuos varios de peso contenido y modestas dimensiones, excluido líquidos de cualquier género.

Cualquier otro tipo de uso, no conforme con aquellos indicados anteriormente, puede ser peligroso y causar daños a personas y/o cosas y provocar la avería de la máquina.

### Tipología de usuario

Esta máquina está destinada al uso por parte de consumidores, es decir, operadores no profesionales. Esta máquina está destinada para un “uso doméstico”.

### Uso inadecuado

Está excluido taxativamente el uso de la máquina para la acumulación o recogida de productos inflamables o de riesgo de explosión, brasas calientes o material en combustión sin llama, cigarros encendidos, trozos de vidrio, fragmentos cortantes, objetos metálicos, piedras y cualquier otra cosa que pueda considerarse peligrosa para la seguridad del operador y de las demás personas.

Es inapropiado (ejemplos son excluyentes):
– dirigir el soplo de aire hacia personas y/o animales;
– introducir objetos por la rejillas de aspiración;
– utilizar la máquina sin los accesorios predispuestos especialmente por el fabricante para los diferentes usos o usar accesorios diferentes no previstos.
– utilizar la máquina por más de una persona.

### ETIQUETA DE IDENTIFICACIÓN Y COMPONENTES DE LA MÁQUINA

**1.** Nivel potencia acústica
**2.** Marca de conformidad
**3.** Mes / Año de fabricación
**4.** Modelo de referencia del constructor

**5.** Número de matrícula
**6.** Nombre y dirección del Fabricante
**7.** Código artículo
**8.** Número de emisiones

**11.** Unidad motriz
**12.** Botella graduada del carburante
**13.** Herramienta con destornillador y llave bujía

**Para el uso como soplador:**

**14.** Primer tubo soplador
**15.** Segundo tubo soplador (extremidad plana)
**15a.** Segundo tubo soplador (extremidad redonda)

**Para el uso como aspirador:**

**16.** Primer tubo aspirador
**17.** Segundo tubo aspirador
**18.** Tubo unión bolsa
**19.** Bolsa de recolección

**MANDOS Y ELEMENTOS FUNCIONALES**

**21.** Empuñadura superior
**22.** Empuñadura inferior
**23.** Interruptor de parada motor
**24.** Mando acelerador
**25.** Bloqueo del acelerador
**26.** Manija arranque
**27.** Mando cebador (Starter)
**28.** Mando dispositivo de cebado (Primer)

**31.** Tapón depósito mezcla
**32.** Bujía
**33.** Tapa de filtro aire
**34.** Rejilla de aspiración

Transcribir los datos de identificación de la máquina en los espacios correspondientes de la etiqueta indicada detrás de la cubierta.

El ejemplo de la declaración de conformidad se encuentra en las últimas páginas del manual..

**SÍMBOLOS EXPLICATIVOS EN LA MÁQUINA (si estuvieran presentes)**

**41.** Depósito mezcla
**42.** Posiciones del interruptor parada del motor
**a** = parada
**b** = marcha
**43.** Mando cebador (Starter)
**a** = RUN = marcha normal y arranque con motor caliente
**b** = CHOKE = arranque con motor frío
**44.** Mando acelerador
**a** = mínimo
**b** = máximo

**PAUTAS DE SEGURIDAD**

Su máquina debe ser utilizada con prudencia. Para tal fin, en la máquina se han colocado pictogramas, destinados a recordar las precauciones de uso. El significado se explica a continuación. Además, le recordamos leer atentamente las normas de seguridad indicadas en el capítulo correspondiente del presente libro.
Cambie las etiquetas dañadas o ilegibles.

**51.** ¡Atención! Peligro. Esta máquina, si no se usa correctamente, puede ser peligrosa para usted y para las demás personas. Antes de usar esta máquina lea el manual de instrucciones.
**52.** Mantener a las personas alejadas de la zona de trabajo durante el uso.
**53.** El operador encargado de esta máquina, utilizada en condiciones normales para uso diario continuado, puede exponerse a un nivel de ruido igual o superior a 85 dB (A). Llevar puestas las gafas de seguridad y una protección acústica.
**54.** ¡Llevar puestos guantes y zapatos de protección!
**55.** ¡Peligro de mutilaciones! No utilice la máquina con la rejilla abierta.

## NORMAS DE SEGURIDAD a observar escrupulosamente

**Esta máquina es extremadamente ruidosa y requiere el uso de protecciones acústicas.**

### A) APRENDIZAJE

1) ¡ATENCIÓN! Leer atentamente estas instrucciones antes de utilizar la máquina. Familiarizarse con los mandos y el uso apropiado de la máquina. Aprender a parar rápidamente el motor.
2) No permita nunca que los niños o personas que no tengan la práctica necesaria con las instrucciones usen la máquina. Las leyes locales pueden fijar una edad mínima para el usuario.
3) No utilice la máquina si el usuario estuviera cansado o se encontrase mal, o hubiese tomado fármacos, drogas, alcohol o sustancias nocivas para sus capacidades de reflejos y atención;
4) Recuerde que el operador o el usuario es el responsable por los accidentes y daños no previstos que pudieran ocasionarse a personas o a sus posesiones.

5) Si se quisiera ceder o prestar la máquina a otras personas, asegúrese de que el usuario haya observado las instrucciones de uso contenidas en el presente manual.

## B) OPERACIONES PRELIMINARES

1) Durante el trabajo, es necesario llevar ropa idónea que no constituya molestias al usuario.
- Lleve ropa de protección adherente, guantes antivibraciones, gafas de protección, máscaras antipolvo, auriculares de protección del oído y zapatos anticorte con suela antideslizante.
- No lleve bufandas, camisas, collares o accesorios que puedan engancharse en la máquina.
- Recoja el pelo largo adecuadamente.

2) ATENCIÓN: ¡PELIGRO! La gasolina es altamente inflamable.
- conserve el carburante en contenedores especiales homologados para dicho uso;
- cargar el combustible utilizando un embudo y sólo al aire libre. No fumar durante esta operación ni al manipular combustibles;
- abra lentamente el tapón del depósito dejando salir gradualmente la presión interna;
- llene antes de poner en marcha el motor; no añada carburante ni quite el tapón del depósito cuando el motor esté funcionando o esté caliente;
- si saliera gasolina no encienda el motor, aleje la máquina del área en la que se ha vertido el carburante y evitar provocar un incendio, espere que el carburante se haya evaporado y los vapores de gasolina se hayan disuelto;
- colocar siempre el tapón del tanque y del depósito de gasolina y apretarlos bien.
- limpie inmediatamente cada resto de gasolina derramada en la máquina o sobre el terreno;
- no ponga en funcionamiento la máquina en un lugar donde se haya efectuado dicha operación; el arranque del motor debe efectuarse a una distancia de al menos 3 metros del lugar donde se ha efectuado el llenado del carburante.
- evite el contacto del carburante con la ropa y, en tal caso, cambie la ropa antes de poner en marcha el motor;

4) Cambie los silenciadores defectuosos o dañados.

5) Antes del uso, proceda con un control cuidadoso de la eficiencia de la máquina y especialmente:
- la palanca acelerador deberá tener un movimiento libre, no forzado y al soltar la palanca deberá volver automática y rápidamente a la posición neutra;
- el interruptor de parada motor deberá desplazarse fácilmente de una posición a la otra;
- los cables eléctricos y especialmente el cable de la bujía deberán ser íntegros para evitar la generación de chispas y el capuchón deberá estar montado correctamente en la bujía;
- las empuñaduras y protecciones de la máquina deberán estar limpias y secas y firmemente fijadas en la máquina;
- las protecciones no deberán estar dañadas;
- el rodete no debe ser dañado.
- la bolsa de recolección no debe ser dañada.

6) Inspeccione a fondo toda la zona de trabajo y utilice un rastrillo o una escoba para liberar manualmente los residuos y eliminar todo lo que pueda lanzar la máquina (en el uso como soplador) u obstruir el tubo de aspiración (en el uso como aspirador) o ser fuente de peligro (piedras, ramas, alambres, huesos, etc.).

## C) DURANTE EL USO

1) Las partes redondas pueden provocar graves lesiones, evitar el contacto con las partes rotatorias cuando están aún girando.

2) No utilice la máquina cerca de ventanas abiertas.

3) Utilizar la máquina a una velocidad constante y sujetando la empuñadura firmemente con una fuerza adecuada puede reducir el nivel de vibraciones. Un régimen bajo del motor significa bajo nivel de ruido, por lo tanto, utilizar la máquina a régimen mínimo necesario para efectuar el trabajo. Durante el día de trabajo, es necesario realizar descansos frecuentes y adecuados para evitar daños por vibraciones y daños a los oídos.

4) No accionar el motor en ambientes cerrados donde puedan acumularse humos peligrosos de monóxido de carbono.

5) Trabajar sólo con luz diurna o con una buena luz artificial.y en condiciones de buena visibilidad.

6) En condiciones de terreno polvoroso, se aconseja humedecer ligeramente la superficie.

7) Evite ser un elemento de disturbio. Utilizar la máquina solo en horarios razonables (no por la mañana temprano o por la tarde cuando se puede molestar a las personas).

8) No monte en la máquina equipos o accesorios no previstos u homologados por el fabricante.

9) No utilice nunca la máquina:
- sin haber montado todos los accesorios previstos para cada uso (soplado o aspiración);
- cuando haya personas, especialmente niños, o animales en las cercanías;
- en ambientes cerrados, en presencia de exhalaciones, en atmósfera explosiva o cerca de materiales inflamables o equipos eléctricos.

10) Asumir una posición firme y estable.
- evite siempre trabajar con el suelo mojado o

resbaladizo o sobre terrenos demasiado accidentales o abruptos que no garanticen la estabilidad del operador durante el trabajo;
- no corra, camine y preste atención a las irregularidades del terreno y a la presencia de posibles obstáculos;
- valore los riesgos potenciales del terreno a trabajar y tome todas las precauciones necesarias para garantizar la propia seguridad, especialmente en las pendientes, terrenos accidentales, resbaladizos o móviles.

11) Ponga en marcha el motor con la máquina bloqueada firmemente:
- compruebe que otras personas se encuentren al menos a 15 metros del radio de acción de la máquina;
- no dirija el silenciador ni los gases de descarga hacia materiales inflamables.

12) No modifique las regulaciones del motor y no deje que alcance un régimen de revoluciones excesivo.

13) No someta la máquina a esfuerzos excesivos y no use una máquina pequeña para efectuar trabajos pesados; el uso de una máquina adecuada reduce los riesgos y mejora la calidad del trabajo.

14) Preste atención a no chocar violentamente contra cuerpos extraños y a las posibles proyecciones de material y polvo causado por el aire; no oriente el chorro de aire hacia personas o animales.

15) En el uso como soplador preste la máxima atención para evitar que el material eliminado o el polvo levantado puedan causar lesiones a personas o animales y daños a las propiedades. Valore siempre la dirección del viento y no trabaje nunca contra el viento. Predisponer siempre correctamente la extensión del tubo soplador de manera que el flujo de are trabaje cerca del suelo.

16) No introduzca manualmente objetos en la boca de aspiración (en el uso como aspirador) y evite aspirar objetos voluminosos que puedan dañar el rodete.

17) Durante el funcionamiento, mantenga alejadas las manos de la rejilla de aspiración y de la boca de expulsión del aire y no obstruya los pasos del aire.

18) Parar el motor:
- cuando se montan o se extraen los accesorios para el soplado o la aspiración;
- cada vez que se deje la máquina sin vigilancia;
- antes de cargar combustible;
- durante los desplazamientos entre las zonas de trabajo.

19) Parar el motor y quitar el cable de la bujía:
- antes de controlar, limpiar o trabajar con la máquina;
- después de aspirar un cuerpo extraño. Verifique los posibles daños y efectúe las reparaciones necesarias antes de usar nuevamente la máquina;
- si la máquina empezara a vibrar de manera anómala: en ese caso, buscar inmediatamente la causa de las vibraciones y remediarlas;
- cuando la máquina no se utiliza.

20) Para evitar el riesgo de incendio, no deje la máquina con el motor caliente entre las hojas, la hierba seca u otro material inflamable.

21) ATENCIÓN – En el caso de roturas o accidentes durante el trabajo, parar inmediatamente el motor, alejar la máquina para no provocar otros daños; en el caso de accidentes con lesiones personales o a terceros, activar inmediatamente los procedimientos de primeros auxilios más adecuados para la situación e ir a un Centro de salud para recibir atención. Retirar cuidadosamente los residuos que podrían causar daños o lesiones a personas o animales si no se les advirtiera.

22) ATENCIÓN – El nivel de ruido y de vibraciones indicado en estas instrucciones, son valores máximos de uso de la máquina. La ausencia de mantenimiento influye de ,manera significativa en las emisiones sonoras y en las vibraciones. Como consecuencia es necesario adoptar las medidas preventivas aptas para eliminar posibles daños debidos a un ruido elevado y a los esfuerzos por vibraciones; proveer al mantenimiento de la máquina, usar auriculares de protección del ruido, efectuar pausas durante el trabajo.

23) La exposición prolongada a las vibraciones puede causar lesiones y disturbios neurovasculares (conocido también como “fenómeno de Raynaud” o “mano blanca”) especialmente a quién sufre de disturbios circulatorios. Los síntomas pueden afectar a las manos, las muñecas y los dedos y se manifiestan con pérdida de sensibilidad, torpor, prurito, dolor, decoloración o cambios estructurales de la piel. Estos efectos pueden aumentar por las bajas temperaturas ambientales y/o por un uso excesivo de las empuñaduras. Cuando sienta los síntomas es necesario reducir los tiempos de uso de la máquina y consultar a un médico.

## D) MANTENIMIENTO Y ALMACENAMIENTO

1) ¡ATENCIÓN!: Desconectar el capuchón de la bujía y leer las relativas instrucciones antes de efectuar cualquier operación de limpieza o mantenimiento. Llevar ropa adecuada y guantes de trabajo en todas las situaciones de riesgo para las manos.

2) ¡ATENCIÓN!: No utilice jamás la máquina con piezas desgastadas o dañadas. Las piezas averiadas o deterioradas deben ser sustituidas y ja-

más reparadas. Utilizar exclusivamente repuestos originales: el uso de repuestos no originales y/o no montados correctamente daña la máquina y pone en peligro la seguridad de la misma, puede causar accidentes o lesiones personales y exime al Fabricante de toda obligación y responsabilidad.
3) Todas las intervenciones de mantenimiento y regulación no descritas en este manual deben efectuarse en su Distribuidor o en un centro especializado, que dispone de conocimientos y herramientas necesarias para que el trabajo se efectúe correctamente, manteniendo el grado de seguridad original de la máquina. Operaciones efectuadas en estructuras inadecuadas o por personas no cualificadas conllevan el vencimiento de toda forma de Garantía y de toda obligación o responsabilidad del Fabricante.
4) Mantener bien apretados tuercas y tornillos para garantizar que la máquina esté siempre en condiciones seguras de funcionamiento. Un mantenimiento regular es esencial para la seguridad y para conservar el nivel de las prestaciones.
5) No efectúe intervenciones en la máquina que no sean los descritos en el presente manual, siempre que se disponga de la competencia y del equipo idóneo.
6) No coloque la máquina con gasolina en el depósito en un local donde los vapores de gasolina pudieran alcanzar una llama, una chispa o una fuerte fuente de calor.
7) Deje enfriar el motor antes de almacenar la máquina en cualquier ambiente.
8) Para reducir el riesgo de incendio, mantenga el motor, el silenciador de descarga y la zona de almacenamiento de la gasolina libres de restos de serrín, ramas, hojas o grasa excesiva; no deje contenedores con los materiales del corte en exceso en el interior de un local.
9) Si hay que vaciar el depósito de la gasolina, efectúe esta operación al aire libre y con el motor frío.
10) Póngase guantes de trabajo para cada intervención de mantenimiento.
11) Antes de guardar la máquina, asegúrese de haber extraído llaves o herramientas usadas para el mantenimiento.
12) ¡Mantenga la máquina lejos del alcance de los niños!
13) Inspeccionar frecuentemente la bolsa de recolección para evitar episodios de desgaste y reducción de la calidad.

### E) TRANSPORTE Y DESPLAZAMIENTO

1) Cada vez que desee maniobrar o transportar la máquina, será necesario:

- apagar el motor y desconectar el capuchón de la bujía;
- sujetar la máquina solo por las empuñaduras u orientar los tubos de manera que sea un obstáculo.

2) Cuando se transporte la máquina en un vehículo, es necesario remover los tubos y colocar la máquina de manera que no constituya un peligro para nadie y bloquearla firmemente para evitar el vuelco con posible daño y salida de carburante.

### F) TUTELA DEL MEDIO AMBIENTE

La protección del ambiente debe ser un aspecto relevante y prioritario en el uso de la máquina, a beneficio de la convivencia civil y del ambiente en el que vivimos. Evite ser un elemento de disturbio para la vecindad.

- Siga escrupulosamente las normas locales para la eliminación de embalajes, aceites, gasolina, baterías, filtros, partes deterioradas o cualquier elemento de fuerte impacto ambiental; estos residuos deben separarse y entregarse a los especiales centros de recogida que proveerán al reciclaje de los materiales.
- Efectúe escrupulosamente las normas locales para la eliminación de los materiales.
- En el momento de la puesta fuera de servicio, no abandone la máquina en el ambiente, deberá contactar un centro de recogida, según las normas locales vigentes.

## NORMAS DE USO

**NOTA - Las imágenes correspondientes a las referencias se encuentran desde la pág. iii de este manual.**

### 1. PREDISPOSICIÓN DE LA MÁQUINA

La máquina puede ser utilizada como soplador o como aspirador; para cada uno de estos usos es necesario predisponer correctamente los apropiados accesorios incluidos en el suministro.

**⚠ ¡ATENCIÓN!** ***El desembalaje y el cumplimiento del montaje deben ser efectuados sobre una superficie plana y sólida, con espacio suficiente para el desplazamiento de la máquina y de los embalajes, sirviéndose siempre de herramientas apropiadas.***

***IMPORTANTE*** *Los sistemas de seguridad impiden la puesta en marcha del motor, si los tubos aspiradores o sopladores no están montados correctamente.*

### 1.1 USO COMO SOPLADOR (Fig. 1)

– Alinear los salientes del primer tubo soplador (1) con los compartimentos (2) de la boca de salida del aire, luego empujar a fondo el tubo, para engancharlo de manera estable.
– Alinear el compartimento del segundo tubo soplador (3) con el saliente (4) del primer tubo, empujar el tubo y girarlo 90° en sentido horario en una de las dos posiciones previstas, para engancharlo de forma estable.

***NOTA*** *Montar el segundo tubo de extremidad plana o redonda, según el tipo de trabajo.*

Para extraer el primer tubo (1), introducir el destornillados suministrado en el orificio (5) y presionar a fondo hasta poder sacar el tubo de la boca de salida del aire.

### 1.2 USO COMO ASPIRADOR (Fig. 2)

– Alinear los salientes del tubo de unión de la bolsa (1) con los compartimentos (2) de la boca de salida del aire, luego empujar a fondo el tubo, para engancharlo de manera estable.
– Introducir la boca terminal del tubo de unión (1) en la apertura correspondiente de la bolsa de recolección (3) y cerrar la apertura con el correspondiente cinturón de velcro (4).
– Unir entre ellos el primer tubo aspirador (5) con el segundo (6), alineando las dos flechas de referencia (7) y empujando a fondo hasta enganchar firmemente el saliente (6a) del segundo tubo en el orificio (5a) del primer tubo aspirador.
– Introducir el destornillador suministrado en el orificio (8) y presionar para desenganchar el tope y abrir la rejilla de protección (9).
– Alinear las clavijas de referencia (10) con los respectivos compartimentos (11) del primer tubo aspirador y girarlo en sentido levógiro, hasta engancharlo firmemente.
– Colocar en bandolera la bolsa de recolección y regular la altura por medio del tirante.

***NOTA*** *El montaje es correcto cuando la parte biselada de la boca sopladora está dirigida hacia el terreno.*

## 2. PREPARACIÓN AL TRABAJO

### 2.1 INSPECCIÓN DE LA MÁQUINA

Antes de empezar el trabajo es necesario:
– controlar que no haya tornillos aflojados en la máquina;
– en el uso como aspirador, controlar que la bolsa de recolección esté íntegra, bien cerrada y que la cremallera funcione correctamente;
– controlar que el filtro del aire esté limpio;
– controlar la fijación de las empuñaduras;
– predisponer los accesorios según el tipo de trabajo (soplado o aspiración) y controlar que estén fijados correctamente;
– efectuar el abastecimiento de carburante, según las indicaciones siguientes.

### 2.2 PREPARACIÓN DE LA MEZCLA

Esta máquina está dotada de un motor de dos tiempos que requiere una mezcla compuesta por gasolina y aceite lubrificante.

***IMPORTANTE*** *El uso solo de gasolina daña el motor y conlleva el vencimiento de la garantía.*

***IMPORTANTE*** *Use solo carburantes y lubrificantes de calidad para mantener las prestaciones y garantizar la duración de los órganos mecánicos.*

#### 2.2.1 Características de la gasolina

Use sólo gasolina sin plomo (gasolina verde) con número de octanos no inferior a 90 N.O.

***IMPORTANTE*** *La gasolina verde tiende a crear depósitos en el contenedor si se conserva durante más de 2 meses. ¡Utilice siempre gasolina fresca!*

#### 2.2.2 Características del aceite

Emplee solo aceite sintético de óptima calidad, específico para motores de dos tiempos.

En su Distribuidor están disponibles aceites especialmente estudiados para este tipo de motor, capaz de garantizar una elevada protección.

#### 2.2.3 Preparación y conservación de la mezcla

**⚠ ¡PELIGRO!** ***¡La gasolina y la mezcla son inflamables!***
***– Conserve la gasolina y la mezcla en recipientes homologados para carburantes, en lugares seguros, lejos de fuentes de calor o llamas libres.***
***– No deje los contenedores al alcance de los niños.***
***– No fume durante la preparación de la mez-***

***cla y evite inhalar vapores de gasolina.***

Para la preparación de la mezcla:
– Introduzca en un bidón homologado aproximadamente mitad de la cantidad de gasolina.
– Añada todo el aceite, según la tabla.
– Introduzca el resto de la gasolina.
– Cierre el tapón y agite enérgicamente.

***IMPORTANTE*** *La mezcla está sujeta al envejecimiento. No prepare cantidades excesivas de mezcla para evitar que se formen depósitos.*

***IMPORTANTE*** *Tenga bien separados e identificados los contenedores de la mezcla y de la gasolina para evitar confundirlos en el momento del uso.*

***IMPORTANTE*** *Limpie periódicamente los contenedores de la gasolina y de la mezcla para eliminar posibles depósitos.*

### 2.3 LLENADO DEL CARBURANTE

**⚠ ¡PELIGRO!** ***No fume durante el llenado y evite inhalar vapores de gasolina.***

**⚠ ¡ATENCIÓN!** ***Abra el tapón del tanque con cuidado porque podría haberse formado presión en el interior.***

Antes de efectuar el llenado:
– Coloque la máquina sobre una superficie plana, en posición estable, con el tapón del depósito hacia arriba.
– Limpie el tapón del depósito y la zona cercana para evitar que entre suciedad durante el llenado.
– Abra con cuidado el tapón del depósito para descargar gradualmente la presión.

Para efectuar el llenado:
– Sacuda enérgicamente el bidón en el cual se ha preparado la mezcla.
– Con un embudo, verta en la botella graduada suministrada la cantidad de mezcla adecuada al trabajo que efectuar.
– Efectuar el abastecimiento evitando llenar el depósito hasta el borde. (Fig. 3).

***NOTA*** *El contenido óptimo del depósito de la máquina equivale a casi la mitad de la capacidad de la botella graduada.*

**⚠ ¡ATENCIÓN!** ***Cierre siempre el tapón del depósito, apretándolo a fondo.***

**⚠ ¡ATENCIÓN!** ***Limpie en seguida cada resto de mezcla posiblemente vertida en la máquina o en el terreno y no ponga en marcha el motor hasta que los vapores de gasolina no estén disueltos.***

## 3. USO DE LA MÁQUINA

### 3.1 ARRANQUE DE LA MÁQUINA

Antes de poner en marcha el motor, coloque la máquina en posición estable y asegurarse de que el apoyo no aplaste los tubos sopladores o aspiradores.

#### 3.1.1 Arranque en frío

Por arranque en “frío” se entiende la puesta en marcha efectuada después de al menos 5 minutos de la parada del motor o después de un llenado de carburante.
Para arrancar el motor (Fig.4):
1. Accione el cebador, llevando la palanca (2) en posición «CHOKE».
2. Presione el pulsador del dispositivo de cebado (primer) (3) durante 7-10 veces para facilitar la activación del carburador.
3. Sujete firmemente la máquina con una mano en la empuñadura (6), para no perder el control durante la puesta en marcha.
4. Tire lentamente de la manija de puesta en marcha unos 10 - 15 cm, hasta que advierta una cierta resistencia, tire más veces con decisión hasta advertir el arranque.

***IMPORTANTE*** *Para evitar roturas, no tire de toda la longitud del cable, no lo roce a lo largo del borde del orificio guía del cable y suelte gradualmente la manija, evitando que vuelva a entrar de manera incontrolada.*

5. Llevar la palanca (2) a la posición «RUN».
6. Tirar de nuevo la manija de arranque, accionado a fondo carrera el acelerador (4) hasta obtener el encendido regular del motor.
7. Cuando el motor esté puesto en marcha, accionar brevemente el acelerador (4) para llevar el motor al mínimo.
8. Dar algunos golpes de acelerador al motor para calentarlo, antes de utilizar la máquina.

***IMPORTANTE*** *Si la manija del cable de arranque se acciona repetidamente con el cebador introducido, el motor puede inundarse y dificultaría la puesta en marcha.*

En caso de ahogo del motor, repetir más veces el procedimiento de puesta en marcha en caliente, para eliminar el exceso de carburante.

### 3.1.2 Puesta en marcha en caliente

Para la puesta en marcha en caliente inmediatamente después de la parada del motor), seguir los puntos 2 - 3 - 4 - 6 del procedimiento anterior, con la seguridad de accionar el dispositivo de llenado (primer) (3) solo 2-3 veces.

## 3.2 REGULACIÓN DE LA VELOCIDAD (Fig. 4)

La velocidad de rotación del rotor debe estar relacionada con el tipo de trabajo y debe ser regulada mediante el mando del acelerador (4) colocado en la empuñadura superior. La palanca del acelerador puede estar mantenida en cada posición deseada por medio de la palanca de bloqueo (5).

## 3.3 PARADA DE LA MÁQUINA (Fig. 4)

Para parar el motor:
- Tirar hacia abajo la palanca de desbloqueo (5).
- Soltar el mando del acelerador (4).
- Presionar el interruptor (1) in posición «O» hasta que se apague el motor, luego soltar el interruptor que se coloca automáticamente en posición «I» para el sucesivo arranque.

# 4. MODALIDADES OPERATIVAS

## 4.1 USO COMO SOPLADOR (Fig. 5)

**⚠ ¡ATENCIÓN!** ***Durante el trabajo, la máquina debe estar siempre sujeta firmemente con las dos manos, con la mano derecha en la empuñadura superior y la mano izquierda en la empuñadura inferior, de manera que la bolsa de recolección se encuentre a la izquierda del operador.***

Siempre es oportuno regular la velocidad del motor con relación al tipo de material que eliminar:
- utilice el motor a bajo régimen para materiales ligeros y pequeños arbustos en el prado;
- utilice el motor a medio régimen para mover hierba y hojas ligeras en el asfalto o terreno sólido;
- utilice el motor a alto régimen para materiales más pesados, como nieve fresca o suciedad voluminosa.

**⚠ ¡ATENCIÓN!** ***Preste la máxima atención para evitar que el material eliminado o el polvo levantado puedan causar lesiones a personas o animales y daños a las propiedades. Valore siempre la dirección del viento y no trabaje nunca contra el viento.***

## 4.2 USO COMO ASPIRADOR (Fig. 6)

**⚠ ¡ATENCIÓN!** ***Durante el trabajo, la máquina debe sujetarse firmemente siempre con las dos manos, la mano izquierda en la empuñadura superior y la mano derecha en la empuñadura inferior, de modo que la bolsa de recolección se encuentre a la derecha del operador.***

En el uso como aspirador es oportuno usar el motor a una velocidad medio/alta.

Efectúe el trabajo de aspiración teniendo biselado el terminal del tubo a cualquier centímetro de distancia del terreno.
La bolsa de recolección hace también la función de filtro, comparable a la de un común aspirador doméstico; por dicho motivo es conveniente que:
- pueda hincharse libremente y no se enrede al tirante de sujeción;
- no se llene nunca completamente;
- se eliminen tempestivamente los objetos recogidos que pueden poner en peligro la integridad.

Para vaciar la bolsa de recolección:
- apagar el motor;
- abrir la cremallera de cierre (1) y vaciar la bolsa, sin desconectarla del tubo de unión.

***IMPORTANTE*** *En el uso como aspirador, no recoja la hierba o follaje mojado para evitar obstruir el rodete y la voluta.*

***IMPORTANTE*** *En el uso como aspirador es posible que se aspiren de forma inadvertida objetos que puedan obstruir la máquina y bloquear el rodete. En este caso:*
- *parar el motor inmediatamente;*
- *desmontar el tubo de aspiración;*
- *extraer el cuerpo extraño trabajando por medio de la boca de aspiración.*

*Asegurarse que el rodete y la voluta estén completamente libres antes de usar de nuevo la máquina.*

***IMPORTANTE*** *Una bolsa demasiado llena reduce la eficiencia de la máquina y puede sobre calentar el motor.*

## 4.3 FINAL DEL TRABAJO

Con el trabajo acabado:
- Pare el motor como se indica precedentemen-

te (Cap. 6).
– Desconecte el capuchón de la bujía.
– Vacíe la bolsa de recolección en el caso de uso como aspirador.

## 5. MANUTENCIÓN ORDINARIA

Un correcto mantenimiento es fundamental para conservar a lo largo del tiempo la eficiencia y la seguridad de empleo originales de la máquina.

**⚠ ¡ATENCIÓN!** ***Durante las operaciones de mantenimiento:***
***– Extraer el capuchón de la bujía.***
***– Esperar a que el motor se haya enfriado adecuadamente.***
***– Usar guantes de trabajo.***
***– No efectúe intervenciones si no se tienen los conocimientos y las herramientas necesarios.***

### 5.1 CONSERVACIÓN

Al final de cada sesión de trabajo, vuelva a limpiar cuidadosamente la máquina de polvo y residuos, reparar o sustituir las partes defectuosas.

La máquina debe conservarse en un lugar seco, protegida de la intemperie.

### 5.2 CILINDRO Y SILENCIADOR

| **PROGRAMA DE MANTENIMIENTO**<br><br>Los intervalos indicados se refieren sólo a condiciones normales de uso. Si el periodo diario de uso es mayor o las condiciones operativas son difíciles (áreas de trabajo muy polvorosas, etc.) disminuir los intervalos indicados oportunamente.§ | | Antes de empezar el trabajo | Al final del trabajo diario | Después de cada parada para llenado | Semanalmente | Mensualmente | Cada 12 meses | En caso de problemas | En caso de daños | Si fuera necesario |
|---|---|---|---|---|---|---|---|---|---|---|
| Máquina entera | Control visual (condiciones, desgaste, pérdidas) | ● | | ● | | | | | | |
| | Limpieza | | ● | | | | | | | |
| Empuñadura | Control operatividad | ● | | ● | | | | | | |
| Filtro del aire | Limpieza | | | | | | ● | ● | | ● |
| | Sustitución | | | | | | | | ● | ● |
| Filtro en el depósito de gasolina | Control | | | | | | | ● | | |
| | Sustitución del filtro | | | | | | ● | | ● | ● |
| Carburador | Control del mínimo | ● | | ● | | | | | | |
| | Regulación del mínimo | | | | | | | | | ● |
| Bujía | Regulación distancia electrodos | | | | | | | ● | | |
| | Sustitución después de 100 horas de trabajo | | | | | | | | | |
| Aperturas de enfriamiento | Limpieza | | | | | | | | | ● |
| Todos los tornillos accesibles | Control | | | | | | | ● | | |
| | Apriete | | | | | | | | | ● |
| Elementos antivibratorios | Control | ● | | | | | | ● | | ● |
| | Sustitución [1)] | | | | | | | | ● | |
| Etiquetas de seguridad | Sustitución | | | | | | | | ● | |
| Silenciador | Limpieza [1)] | | | | | | | ● | | |

1) Se recomienda que este trabajo sea efectuado por un Centro de Asistencia.
Utilizar sólo recambios originales.

Para reducir el riesgo de incendio, limpie frecuentemente las aletas del cilindro con aire comprimido y suelte la zona del silenciador de ramas, hojas y otros residuos.

### 5.3 GRUPO ARRANQUE

Para evitar el sobrecalentamiento y averías en el motor, las rejillas de aspiración del aire de enfriamiento deben mantenerse siempre limpias y libres de serrín y residuos.
El cable de arranque deberá sustituirse cuando se detecten los primeros signos de deterioro.

### 5.4 FIJACIONES

Controle periódicamente la fijación de todos los tornillos y de las tuercas y que las empuñaduras estén fijadas firmemente.

### 5.5 LIMPIEZA DEL FILTRO AIRE (Fig. 7)

***IMPORTANTE*** *La limpieza del filtro de aire es esencial para el buen funcionamiento y la duración de la máquina. No trabaje sin filtro o con un filtro dañado, para no causar daños irreparables al motor.*
La limpieza debe efectuarse cada 8-10 horas de trabajo. Para limpiar el filtro:
- Desatornille el pomo (1), desmonte la tapa (2) y extraiga el elemento filtrante (3).
- Lave el elemento filtrante (3) con agua y jabón. No use gasolina u otros solventes.
- Deje secar el filtro al aire.
- Vuelva a montar el elemento filtrante (3) y la tapa (2), apretándolo con el pomo (1).

### 5.6 CONTROL DE LA BUJÍA (Fig. 8)

Periódicamente, desmonte y limpie la bujía extrayendo eventuales depósitos con un cepillo metálico.
Controle y regule la distancia correcta entre los electrodos.
Vuelva a montar la bujía apretándola a fondo con la llave suministrada.
La bujía deberá sustituirse con otra de características semejantes en el caso de electrodos quemados o aislante deteriorado, y cada 50 horas de funcionamiento.

### 5.7 REGULACIÓN DEL CARBURADOR

***IMPORTANTE*** *Cuando el motor tiende a apagarse o no se advierte mucha diferencia de velocidad accionando el acelerador, es necesario efectuar una regulación de la carburación. Esta operación debe ser efectuada por vuestro Vendedor.*

### 5.8 INACTIVIDAD PROLONGADA

***IMPORTANTE*** *Si se prevé un periodo de inactividad de la máquina superior a 2-3 meses es necesario llevar a cabo algunas medidas para evitar dificultades de la continuidad del trabajo o daños permanentes en el motor.*

#### 5.8.1 Almacenamiento

Antes de guardar la máquina:
- Vacíe el depósito del carburante.
- Ponga en marcha el motor y mantenerlo en marcha al mínimo hasta que se pare, de manera que se consume todo el carburante que se ha quedado en el carburador.
- Dejar enfriar el motor y quitar el capuchón de la bujía.

#### 5.8.2 Reanudación de la actividad

En el momento de poner en funcionamiento la máquina:
- Volver a montar el capuchón de la bujía.
- Predisponer la máquina como se indica en el capítulo “Preparación al trabajo”.

## 6. MANUTENCIÓN EXTRAORDINARIA

Estas intervenciones deben ser realizadas exclusivamente por su Vendedor.

Operaciones efectuadas en estructuras inadecuadas o por personas no cualificadas conllevan el vencimiento de toda forma de garantía.

### 6.1 FILTRO DEL CARBURANTE

En el interior del depósito hay un filtro que impide que las impurezas entren en el motor.

Una vez al año, es oportuno que su Distribuidor sustituya el filtro.

### 6.2 REGULACIÓN DEL CARBURADOR

El carburador se regula en la fábrica de manera que se obtengan las máximas prestaciones en cada situación de uso, con la mínima emisión de gases nocivos, respetando las normativas vigentes.

En caso de pocas prestaciones, dirigirse a su Distribuidor para un control de la carburación y del motor.

## 7. DIAGNÓSTICO

| Qué hacer si ... | |
|---|---|
| Origen del problema | Acción correctiva |
| **1. El motor no arranca o no se mantiene en marcha** | |
| Procedimiento de arranque no correcto | Seguir las instrucciones (véase cap. 3) |
| Bujía sucia o distancia entre los electrodos no correcta | Controle la bujía (véase cap. 5) |
| Filtro de aire obstruido | Limpiar y/o sustituir el filtro (véase cap. 5) |
| Problemas de carburación | Contacte a su Distribuidor |
| Rejilla de aspiración abierta sin haber montado el primer tubo de aspiración | Vuelva a cerrar la rejilla o monte el primer tubo de aspiración (ver cap. 1) |
| **2. El motor arranca pero tiene poca potencia** | |
| Filtro de aire obstruido | Limpiar y/o sustituir el filtro (véase cap. 5) |
| Problemas de carburación | Contacte a su Distribuidor |
| Tubo soplador o aspirador no montado | Montar el tubo |
| **3. El motor tiene un funcionamiento irregular o no tiene la potencia bajo carga** | |
| Bujía sucia o distancia entre los electrodos no correcta | Controle la bujía (véase cap. 5) |
| Problemas de carburación | Contacte a su Distribuidor |
| Bolsa de recolección llena u obstruida | Vacíe la bolsa (ver cap. 4) |
| **4. El motor tiene una fumosidad excesiva** | |
| Error composición de la mezcla | Preparar la mezcla según las instrucciones (véase cap. 2). |
| Problemas de carburación | Contacte a su Distribuidor |
| **5. La máquina empieza a vibrar de manera anómala** | |
| Dañada o partes aflojadas | Parar la máquina y quitar el cable de la bujía<br>Verificar eventuales daños<br>Controlar que no haya partes flojas y apretarlas si las hubiera<br>Proveer con los controles, sustituciones o repa-raciones en un Centro Especializado |

# DICHIARAZIONE CE DI CONFORMITÁ (Istruzioni Originali)

(Direttiva Macchine 2006/42/CE, Allegato II, parte A)

1. **La Società**: ST. SpA – Via del Lavoro, 6 – 31033 Castelfranco Veneto (TV) – Italy

2. Dichiara sotto la propria responsabilità, che la macchina: Soffiatore-Aspiratore portatile da giardino, soffiatura/aspirazione

a) Tipo / Modello Base — SBL 327 V

b) Mese/Anno di costruzione

c) Matricola

d) Motore — a scoppio

3. É conforme alle specifiche delle direttive:

- MD: 2006/42/EC /
  e) Ente Certificatore /
  f) Esame CE del tipo: /

- OND: 2000/14/EC, ANNEX V
  D. Lgs. 262/2002, ANNEX V (Italy)
- EMCD: 2014/30/EU

4. Riferimento alle Norme armonizzate:

EN 15503:2009+A2:2015 EN ISO 14982:2009

| | | |
|---|---|---|
| g) Livello di potenza sonora misurato | 106,6 | dB(A) |
| h) Livello di potenza sonora garantito | 109 | dB(A) |
| I) Flusso d'aria | 72 | m³/s |

m) Persona autorizzata a costituire il Fascicolo Tecnico:

ST. SpA
Via del Lavoro, 6
31033 Castelfranco Veneto (TV) - Italia

n) Castelfranco V.to, 27.06.2017

Vice Presidente Quality & Customer Service
Ing. Raimondo Hippoliti

EXAMPLE

EXAMPLE

**FR** (Traduction de la notice originale)

**Déclaration CE de Conformité**
**(Directive Machines 2006/42/CE, Annexe II, partie A)**
**1. La Société**
**2. Déclare sous sa propre responsabilité que la machine : Souffleur–Aspirateur de jardin portatif / soufflage / aspiration**
**a) Type / Modèle de Base**
**b) Mois / Année de construction**
**c) Série**
**d) Moteur: moteur essence**
**3. Est conforme aux prescriptions des directives :**
**e) Organisme de certification**
**f) Examen CE du Type**
**4. Renvoi aux Normes harmonisées**
**g) Niveau de puissance sonore mesuré**
**h) Niveau de puissance sonore garanti**
**l) Flux d'air**
**m) Personne habilitée à établir le Dossier Technique :**
**n) Lieu et Date**

**EN** (Translation of the original instruction)

**EC Declaration of Conformity**
**(Machine Directive 2006/42/EC, Annex II, part A)**
**1. The Company**
**2. Herby declares under its own responsibility that the machine: Hand-held garden Blower-Vacuum / blowing / suction**
**a) Type / Base Model**
**b) Month / Year of manufacture**
**c) Serial number**
**d) Motor: petrol**
**3. Conforms to directive specifications:**
**e) Certifying body**
**f) EC examination of Type**
**4. Reference to harmonised Standards**
**g) Sound power level measured**
**h) Sound power level guaranteed**
**l) Flow of air**
**m) Person authorised to create the Technical Folder:**
**n) Place and Date**

**DE** (Übersetzung der Originalbetriebsanleitung)

**EG-Konformitätserklärung**
**(Maschinenrichtlinie 2006/42/EG, Anhang II, Teil A)**
**1. Die Gesellschaft**
**2. Erklärt auf eigene Verantwortung, dass die Maschine: Handgehaltener Laubbläser–Laubsauger / blasen/aufsaugen**
**a) Typ / Basismodell**
**b) Monat / Baujahr**
**c) Seriennummer**
**d) Motor: Verbrennungsmotor**
**3. Den Anforderungen der folgenden Richtlinien entspricht:**
**e) Zertifizierungsstelle**
**f) EG-Baumusterprüfung**
**4. Bezugnahme auf die harmonisierten Normen**
**g) Gemessener Schallleistungspegel**
**h) Garantierter Schallleistungspegel**
**l) Luftstrom**
**m) Zur Verfassung der technischen Unterlagen befugte Person:**
**n) Ort und Datum**

**NL** (Vertaling van de oorspronkelijke gebruiksaanwijzing)

**EG-verklaring van overeenstemming**
**(Richtlijn Machines 2006/42/CE, Bijlage II, deel A)**
**1. Het bedrijf**
**2. Verklaart onder zijn eigen verantwoordelijkheid dat de machine: Draagbare Blazer–Zuiger voor tuinwerken / blazen / zuigen**
**a) Type / Basismodel**
**b) Maand / Bouwjaar**
**c) Serienummer**
**d) Motor: benzinemotor**
**3. Voldoet aan de specificaties van de richtlijnen:**
**e) Certificatie-instituut**
**f) EG-onderzoek van het Type**
**4. Verwijzing naar de Geharmoniseerde normen**
**g) Gemeten niveau van geluidsvermogen**
**h) Gegarandeerd niveau van geluidsvermogen**
**l) Luchtstroom**
**m) Bevoegd persoon voor het opstellen van het Technisch Dossier**
**n) Plaats en Datum**

**ES** (Traducción del Manual Original)

**Declaración de Conformidad CE**
**(Directiva Máquinas 2006/42/CE, Anexo II, parte A)**
**1. La Empresa**
**2. Declara bajo su propia responsabilidad que la máquina: Soplador–Aspirador portátil de jardín / soplado / aspiración**

**a) Tipo / Modelo Base**
**b) Mes / Año de fabricación**
**c) Matrícula**
**d) Motor: motor de explosión**
**3. Cumple con las especificaciones de las directivas:**
**e) Ente certificador**
**f) Examen CE del Tipo**
**4. Referencia a las Normas armonizadas**
**g) Nivel de potencia sonora medido**
**h) Nivel de potencia sonora garantizado**
**l) Flujo de aire**
**m) Persona autorizada a realizar el Manual Técnico:**
**n) Lugar y Fecha**

**PT** (Tradução do manual original)

**Declaração CE de Conformidade**
**(Diretiva de Máquinas 2006/42/CE, Anexo II, parte A)**
**1. A Empresa**
**2. Declara sob a própria responsabilidade que a máquina: Soplador–Aspirador portátil de jardim / sopro / aspiração**
**a) Tipo / Modelo Base**
**b) Mês / Ano de fabrico**
**c) Matrícula**
**d) Motor: motor a explosão**
**3. É conforme às especificações das diretivas:**
**e) Órgão certificador**
**f) Exame CE do Tipo**
**4. Referência às Normas harmonizadas**
**g) Nível medido de potência sonora**
**h) Nível garantido de potência sonora**
**l) Fluxo de ar**
**m) Pessoa autorizada a elaborar o Caderno Técnico**
**n) Local e Data**

**EL** (Μετάφραση του πρωτοτύπου των οδηγιών χρήσης)

**ΕΚ-Δήλωση συμμόρφωσης**
**(Οδηγία Μηχανών 2006/42/CE, Παράρτημα II, μέρος A)**
**1. Η Εταιρία**
**2. Δηλώνει υπεύθυνα ότι η μηχανή: Φορητός Φυσητήρας-Αναροφητήρας κήπου / εμφύσηση / αναρρόφηση**
**a) Τύπος / Βασικό Μοντέλο**
**b) Μήνας / Έτος κατασκευής**
**c) Αριθμός μητρώου**
**d) Κινητήρας: κινητήρας εσωτερικής ανάφλεξης**
**3. Συμμορφώνεται με τις προδιαγραφές της οδηγίας:**
**e) Οργανισμός πιστοποίησης**
**f) Εξέταση CE του Τύπου**
**4. Αναφορά στους Κανονισμούς εναρμόνισης**
**g) Στάθμη μέτρησης ακουστικής ισχύος**
**h) Στάθμη εγγυημένης ακουστικής ισχύος**
**l) Ροή αέρα**
**m) Εξουσιοδοτημένο άτομο για την κατάρτιση του Τεχνικού Φυλλαδίου:**
**n) Τόπος και Χρόνος**

**TR** (Orijinal Talimatların Tercümesi)

**AT Uygunluk Beyanı**
**(2006/42/CE Makine Direktifi, Ek II, bölüm A)**
**1. Şirket**
**2. Şahsi sorumluluğu altında aşağıdaki makinenin: Bahçe için elde taşınabilir Üfleyici–Aspiratör / üfleme / emme**
**a) Tip / Standart model**
**b) Üretimin Ay / yıl**
**c) Sicil numarası**
**d) Motor: patlamalı motor**
**3. Aşağıdaki direktiflerin özelliklerine uygun olduğunu beyan etmektedir:**
**e) Sertifikalandıran kurum**
**f) ... Tipi CE incelemesi**
**4. Harmonize standartlara atıf**
**g) Ölçülen ses güç seviyesi**
**h) Garanti edilen ses güç seviyesi**
**l) Hava akışı**
**m) Teknik Dosyayı oluşturmaya yetkili kişi:**
**n) Yer ve Tarih**

**MK** (Превод на оригиналните упатства)

**Декларација за усогласеност со ЕУ**
**(Директива за машини 2006/42/CE, Анекс II, дел А)**
**1. Компанијата**
**2. изјавува со целосна лична одговорност дека следната машина: Преносен Раздувувач -Вшмукувач / раздувување / вшмукување**
**а) Тип / основен модел**
**б) Месец / Година на производство**
**в) етикета**
**г) мотор: мотор со согорување**
**3. Усогласено со спецификациите според директивите:**
**д) тело за сертификација**
**ѓ) тест CE за типот**
**4. Референци за усогласени нормативи**
**е) Акустички притисок**
**ж) измерено ниво на звучна моќност**
**и) вибрации на рацете**
**љ) овластено лице за составување на Техничката брошура**
**н) место и датум**

**NO** (Oversettelse av orginal bruksanvisning)

**EF- Samsvarserklæring**
**(Maskindirektiv 2006/42/EF, Vedlegg II, del A)**
**1. Firmaet**
**2. Erklærer på eget ansvar at maskinen: Bærbar blåsemaskin-sugemaskin for hager/ blåsing / innsuging**
**a) Type / Modell**
**b) Måned / Byggeår**
**c) Serienummer**
**d) Motor: forbrenningsmotor**
**3. Oppfyller kravene i direktivene:**
**e) Sertifiseringsorgan**
**f) EF-typeprøving**
**4. Henvisning til harmoniserte standarder**
**g) Målt lydeffektnivå**
**h) Garantert lydeffektnivå**
**l) Luftstrømning**
**m) Person som har fullmakt til å utferdige teknisk dokumentasjon:**
**n) Sted og dato**

**SV** (Översättning av bruksanvisning i original)

**EG-försäkran om överensstämmelse**
**(Maskindirektiv 2006/42//EG, bilaga II, de la)**
**1. Företaget**
**2. Försäkrar på eget ansvar att maskinen :**
**a) Typ / Basmodell Bärbar Lövblås–Lövsug för trädgårdsbruk / blåsning / utsugning**
**b) Månad / Tillverkningsår**
**c) Serienummer**
**d) Motor: förbränningsmotor**
**3. Överensstämmer med föreskrifterna i direktivet**
**e) Intygsorgan_ Anmält organ**
**f) EG typgodkännande**
**4. Referens till harmoniserade standarder**
**g) Uppmätt ljudeffektnivå**
**h) Garanterad ljudeffektnivå**
**l) Luftflöde**
**m) Auktoriserad person för upprättandet av den tekniska dokumentationen:**
**n) Ort och datum**

**DA** (Oversættelse af den originale brugsanvisning)

**EF-overensstemmelseserklæring**
**(Maskindirektiv 2006/42/EF, bilag II, del A)**
**1. Firmaet**
**2. Erklærer på eget ansvar, at maskinen: Bærbar Bærbar–løvsuger / blæsning / indsugning**
**a) Type / Model**
**b) Måned / Konstruktionsår**
**c) Serienummer**
**d) Motor: forbrændingsmotor**
**3. Er i overensstemmelse med specifikationerne ifølge direktiverne:**
**e) Certificeringsorgan**
**f) EF-typeafprøvning**
**4. Henvisning til harmoniserede standarder**
**g) Målt lydeffektniveau**
**h) Garanteret lydeffektniveau**
**l) Luftflow**
**m) Person, der har bemyndigelse til at udarbejde det tekniske dossier:**
**n) Sted og dato**

**FI** (Alkuperäisten ohjeiden käännös)

**EY-VAATIMUSTENMUKAISUUSVAKUUTUS**
**(Konedirektiivi 2006/42/EY, Liite II, osa A)**
**1. Yritys**
**2. Vakuuttaa omalla vastuullaan, että kone: Käsin kannateltava lehtipuhallin–lehti-Imuri / puhallus / imu**
**a) Tyyppi / Perusmalli**
**b) Kuukausi /Valmistusvuosi**
**c) Sarjanumero**
**d) Moottori : räjähdysmoottori**
**3. On yhdenmukainen seuraavien direktiivien asettamien vaatimusten kanssa:**
**e) Sertifiointiyritys**
**f) EY-tyyppitarkastus**
**4. Viittaus harmonisoituihin standardeihin**
**g) Mitattu äänitehotaso**
**h) Taattu äänitehotaso**
**l) Ilmavirtaus**
**m) Teknisten asiakirjojen laatimiseen valtuutettu henkilö:**
**n) Paikka ja päivämäärä**

**CS** (Překlad původního návodu k používání)

**ES – Prohlášení o shodě**
**(Směrnice o Strojních zařízeních 2006/42/ES, Příloha II, část A)**
**1. Společnost**
**2. Prohlašuje na vlastní odpovědnost, že stroj: Přenosný zahradní Foukač–Vysavač / foukání / vysávání**
**a) Typ / Základní model**
**b) Měsíc / Rok výroby**
**c) Výrobní číslo**
**d) Motor: spalovací motor**
**3. Je ve shodě s nařízeními směrnic:**
**e) Certifikační orgán**
**f) ES zkouška Typu**
**4. Odkazy na Harmonizované normy**
**g) Naměřená úroveň akustického výkonu**
**h) Zaručená úroveň akustického výkonu**
**l) Proud vzduchu**
**m) Osoba autorizovaná pro vytvoření Technického spisu:**
**n) Místo a Datum**

**PL** (Tłumaczenie instrukcji oryginalnej)

**Deklaracja zgodności WE**
**(Dyrektywa maszynowa 2006/42/WE, Załącznik II, część A)**
**1. Spółka**
**2. Oświadcza na własną odpowiedzialność, że maszyna: Dmuchawa-Odkurzacz ogrodowy trzymany w rękach/ wydmuchiwanie powietrza / zasysanie**
**a) Typ / Model podstawowy**
**b) Miesiąc / Rok produkcji**
**c) Numer seryjny**
**d) Silnik: silnik o zapłonie iskrowym**
**3. Spełnia podstawowe wymogi następujących Dyrektyw:**
**e) Jednostka certyfikująca**
**f) Badanie typu WE**
**4. Odniesienie do Norm zharmonizowanych**
**g) Zmierzony poziom mocy akustycznej**
**h) Gwarantowany poziom mocy akustycznej**
**l) Przepływ powietrza**
**m) Osoba upoważniona do zredagowania Dokumentacji technicznej:**
**n) Miejscowość i data**

**HU** (Eredeti használati utasítás fordítása)

**EK-megfelelőségi nyilatkozata**
**(2006/42/EK gépirányelv, II. melléklet "A" rész)**
**1. Alulírott Vállalat**
**2. Felelősségének teljes tudatában kijelenti, hogy az alábbi gép: Hordozható kerti Lombfúvó–Lombszívó / lombfúvás/-szívás**
**a) Típus / Alaptípus**
**b) Hónap / Gyártás éve**
**c) Gyártási szám**
**d) Motor: robbanómotor**
**3. Megfelel az alábbi irányelvek előírásainak:**
**e) Tanúsító szerv**
**f) CE vizsgálat típusa**
**4. Hivatkozás a harmonizált szabványokra**
**g) Mért zajteljesítmény szint**
**h) Garantált zajteljesítmény szint**
**l) Levegőáramlás**
**m) Műszaki Dosszié szerkesztésére felhatalmazott személy:**
**n) Helye és ideje**

**RU** (Перевод оригинальных инструкций)

**Декларация соответствия нормам ЕС**
**(Директива о машинном оборудовании 2006/42/EC, Приложение II, часть A)**
**1. Предприятие**
**2. Заявляет под собственную ответственность, что машина: Портативная садовая Воздуходувк-Аспиратор / дутье / всасывание**
**а) Тип / Базовая модель**
**b) Месяц /Год изготовления**
**c) Паспорт**
**d) Двигатель: двигатель внутреннего сгорания**
**3. Соответствует требованиям следующих директив:**
**e) Сертифицирующий орган**
**f) Испытание ЕС типового образца**
**4. Ссылки на гармонизированные нормы**
**g) Измеренный уровень звуковой мощности**
**h) Гарантируемый уровень звуковой мощности**
**l) Поток воздуха оператора**
**m) Лицо, уполномоченное на подготовку технической документации:**
**n) Место и дата**

**HR** (Prijevod originalnih uputa)

**EK Izjava o sukladnosti**
**(Direktiva 2006/42/EZ o strojevima, dodatak II, dio A)**
**1. Tvrtka:**
**2. pod vlastitom odgovornošću izjavljuje da je stroj: : Prijenosni Puhač lišća-Usisavač lišća / puhanje/usisavanje lišća**
**a) Vrsta / Osnovni model**
**b) Mjesec / Godina proizvodnje**
**c) Matični broj**
**d) Motor: motor s unutarnjim izgaranjem**
**3. sukladan s temeljnim zahtjevima direktiva:**
**e) Certifikacijsko tijelo**
**f) Tipsko ispitivanje EZ**
**4. Primijenjene su slijedeće harmonizirane norme:**
**g) Izmjerena razina zvučne snage**
**h) Zajamčena razina zvučne snage**
**l) Protok zraka**
**m) Osoba ovlaštena za pravljenje Tehničke datoteke:**
**n) Mjesto i datum**

**SL** (Prevod izvirnih navodil)

**ES izjava o skladnosti**
**(Direktiva 2006/42/ES) , priloga II, del A)**
**1. Družba**
**2. pod lastno odgovornostjo izjavlja, da je stroj: Prenosni vrtni Puhalnik–Sesalnik / razpihovanje / sesanje**
**a) Tip / osnovni model**
**b) Mesec /Leto izdelave**
**c) Serijska številka**
**d) Motor: motor z notranjim izgorevanjem**
**3. Skladen je z določili direktiv :**
**e) Ustanova, ki izda potrdilo**
**f) ES pregled tipa**
**4. Sklicevanje na usklajene predpise**
**g) Izmerjen nivo zvočne moči**
**h) Zagotovljen nivo zvočne moči**
**l) Pretok zraka**
**m) Oseba, pooblaščena za sestavo tehnične knjižice:**
**n) Kraj in datum**

**BS** (Prijevod originalnih uputa)

**EZ izjava o sukladnosti**
**(Direktiva o mašinama 2006/42/EZ, Prilog II, deo A)**
**1. Firma**
**2. Daje izjavu pod vlastitom odgovornošću da je mašina: Baštenski ručni Duvač -Usisivač / duvanje/usisavanje**
**a) Tip / Osnovni model**
**b) Mjesec / Godina proizvodnje**
**c) Serijski broj**
**d) Motor: motor s unutrašnjim izgaranjem**
**3. sukladna s osnovnim zahtjevima direktive:**
**e) Certifikaciono tijelo**
**f) EZ ispitivanje tipa**
**4. Pozivanje na usklađene norme**
**g) Izmjereni nivo zvučne snage**
**h) Garantovani nivo zvučne snage**
**l) Protok vazduha**
**m) Osoba ovlaštena za izradu tehničke brošure:**
**n) Mjesto i datum**

**SK** (Preklad pôvodného návodu na použitie)

**ES vyhlásenie o zhode**
**(Smernica o Strojných zariadeniach 2006/42/ES, Príloha II, časť A)**
**1. Spoločnosť**
**2. Vyhlasuje na vlastnú zodpovednosť, že stroj: Prenosný záhradný Fúkač-Vysávač / fúkanie / vysávanie**
**a) Typ / Základný model**
**b) Mesiac / Rok výroby**
**c) Výrobné číslo**
**d) Motor: spaľovací motor**
**3. Je v zhode s nariadeniami smerníc:**
**e) Certifikačný orgán**
**f) Skúška typu ES**
**4. Odkaz na Harmonizované normy**
**g) Nameraná úroveň akustického výkonu**
**h) Zaručená úroveň akustického výkonu**
**l) Prúd vzduchu**
**m) Osoba autorizovaná na vytvorenie Technického spisu:**
**n) Miesto a Dátum**

**RO** (Traducerea manualului fabricantului)

**CE -Declaratie de Conformitate**
**(Directiva Maşini 2006/42/CE, Anexa II, partea A)**
**1. Societatea**
**2. Declară pe propria răspundere că maşina: Suflantă–Aspirator portabilă de grădină / suflare / aspirare**
**a) Tip / Model de bază**
**b) Luna /Anul de fabricație**
**c) Număr de serie**
**d) Motor: motor cu combustie**
**3. Este în conformitate cu specificaţiile directivelor:**
**e) Organism de certificare**
**f) Examinare CE de Tip**
**4. Referinţă la Standardele armonizate**
**g) Nivel de putere sonoră măsurat**
**h) Nivel de putere sonoră garantat**
**l) Flux de aer**
**m) Persoană autorizată să întocmească Dosarul Tehnic**
**n) Locul şi Data**

**LT** (Originalių instrukcijų vertimas)

**EB atitikties deklaracija**
**(Mašinų direktyva 2006/42/CE, Priedas II, dalis A)**
**1. Bendrovė**
**2. Prisiima atsakomybę, kad įrenginys: Rankinis lapų Pūstuvas- Lapų siurblys / pūtimas/siurbimas**
**a) Tipas / Bazinis Modelis**
**b) Mėnuo / Pagaminimo metai**
**c) Serijos numeris**
**d) Variklis: vidaus degimo variklis**
**3. Atitinka direktyvose pateiktas specifikacijas:**
**e) Sertifikavimo įstaiga**
**f) CE tipo tyrimas**
**4. Nuoroda į suderintas Normas**
**g) Išmatuotas garso galios lygis**
**h) Užtikrinamas garso galios lygis**
**l) Oro srautas**
**m) Autorizuotas asmuo sudaryti Techninę Dokumentaciją:**
**n) Vieta ir Data**

**LV** (Instrukciju tulkojums no oriģinālvalodas)

**EK atbilstības deklarācija**
**(Direktīva 2006/42/EK par mašīnām, pielikums II, daļa A)**
**1. Uzņēmums**
**2. Uzņemoties par to pilnu atbildību, paziņo, ka mašīna: Rokturamais dārza Pūtējs – Sūcējventilators / pūšana / iesūkšana**
**a) Tips / Bāzes modelis**
**b) Mēnesis / Ražošanas gads**
**c) Sērijas numurs**
**d) Motors: iekšdedzes motors**
**3. Atbilst šādu direktīvu prasībām:**
**e) Sertifikācijas iestāde**
**f) CE tipveida pārbaude**
**4. Atsauce uz harmonizētiem standartiem**
**g) Izmērītais skaņas intensitātes līmenis**
**h) Garantētais skaņas intensitātes līmenis**
**l) Gaisa plūsma**
**m) Pilnvarotais darbinieks, kas sagatavoja tehnisko dokumentāciju:**
**n) Vieta un datums**

**SR** (Prevod originalnih uputstval)

**EC deklaracija o usaglašenosti**
**(Direktiva o mašinama 2006/42/EC, Prilog II, deo A)**
**1. Preduzeće**
**2. Daje izjavu pod vlastitom odgovornošću da je mašina: Baštenski ručni Duvač-Usisivač / duvanje/usisavanje**
**a) Tip / Osnovni model**
**b) Mesec /Godina proizvodnje**
**c) Serijski broj**
**d) Motor: motor s unutrašnjim sagorevanjem**
**3. u skladu s osnovnim zahtevima direktiva:**
**e) Sertifikaciono telo**
**f) EC ispitivanje tipa:**
**4. Pozivanje na usklađene norme**
**g) Izmereni nivo zvučne snage**
**h) Garantovani nivo zvučne snage**
**l) Protok vazduha**
**m) Osoba ovlašćena za sastavljanje tehničke brošure**
**n) Mesto i datum**

**BG** (Превод на оригиналните инструкции)

**ЕО декларация за съответствие**
**(Директива Машини 2006/42/ЕО, Приложение II, част А)**
**1. Дружеството**
**2. На собствена отговорност декларира, че машината: Преносима градинска духалка–Аспиратор / продухване / аспирация**
**а) Вид / Базисен модел**
**б) Месец / година на производство**
**в) Сериен номер**
**г) Мотор: мотор с вътрешно горене**
**3. Е в съответствие със спецификата на директивите:**
**д) Сертифициращ орган**
**е) ЕО изследване на вида**
**4. Базирано на хармонизираните норми**
**ж) Ниво на измерена акустична мощност**
**и) Гарантирано ниво на акустична мощност**
**м) Въздушен поток**
**н) Лице, упълномощено да състави Техническата Документация:**
**р) Място и дата**

**ET** (Algupärase kasutusjuhendi tõlge)

**EÜ vastavusdeklaratsioon**
**(Masinadirektiiv 2006/42/EÜ, Lisa II, osa A)**
**1. Firma**
**2. Kinnitab omal vastutusel, et masin: Kaasaskantav aiapuhur -aialmur / puhumine / imemine**
**a) Tüüp / Põhimudel**
**b) Kuu aega / Tootmisaasta**
**c) Matrikkel**
**d) Mootor: Sisepõlemismootor**
**3. Vastab direktiivide nõuetele:**
**e) Kinnitav asutus**
**f) EÜ tüübihindamine**
**4. Viide ühtlustatud standarditele**
**g) Mõõdetud helivõimsuse tase**
**h) Garanteeritud helivõimsuse tase**
**l) Õhuvool**
**m) Tehnilise Lehe autoriseeritud koostaja:**
**n) Koht ja Kuupäev**

© by ST. SpA

**IT •** Il contenuto e le immagini del presente manuale d'uso sono stati realizzati per conto di ST. SpA e sono tutelati da diritto d'autore – E' vietata ogni riproduzione o alterazione anche parziale non autorizzata del documento.
**BG •** Съдържанието и изображенията в настоящото ръководство са извършени за ST. SpA и са защитени с авторски права – Забранява се всяко неоторизирано възпроизвеждане или промяна, дори и отчасти на документа.
**BS •** Sadržaj i slike iz ovog korisničkog priručnika napravljeni su isključivo za ST. SpA i zaštićeni su autorskim pravima – zabranjena je svaka neovlaštena reprodukcija ili izmjena dokumenta, djelomično ili u potpunosti.
**CS •** Obsah a obrázky v tomto návodu k použití byly zpracovány jménem společnosti ST. SpA a jsou chráněny autorským právem – Reprodukce či nepovolené pozměňování tohoto dokumentu, a to i částečné, je zakázáno.
**DA •** Indhold og illustrationer i denne vejledning er blevet skabt på vegne af ST. SpA og er beskyttet af ophavsret – Enhver gengivelse eller ændring, også delvis, af dokumentet uden autorisation hertil er forbudt.
**DE •** Inhalt und Bilder dieser Bedienungsanleitung wurden im Namen von ST. SpA erstellt und sind urheberrechtlich geschützt – Jede nicht genehmigte Vervielfältigung oder Veränderung, auch auszugsweise, dieses Dokuments ist verboten.
**EL •** Το περιεχόμενο και οι εικόνες στο παρόν εγχειρίδιο χρήσης δημιουργήθηκαν για λογαριασμό της εταιρείας ST. SpA και προστατεύονται από πνευματικά δικαιώματα – Απαγορεύεται οποιαδήποτε αναπαραγωγή ή τροποποίηση, έστω και μερική, του εγγράφου χωρίς έγκριση.
**EN •** The content and images in this User Manual were produced expressly for ST. SpA and are protected by copyright – any unauthorised reproduction or modification to the document, either partially or in full, is prohibited.
**ES •** El contenido y las imágenes del presente manual de uso han sido creados por ST. SpA y están protegidos por los derechos de autor – Se prohíbe toda reproducción o modificación, incluso parcial, no autorizada del documento.
**ET •** Käesoleva kasutusjuhendi sisu ja kujutised on toodetud konkreetselt ettevõttele ST. SpA ja neile rakendub autorikaitseseadus – dokumendi igasugune osaline või täielik ilma loata reprodutseerimine või muutmine on keelatud.
**FI •** Tämän käyttöoppaan sisältö ja kuvat on valmistettu ST. SpA -yhtiön toimesta ja niitä suojaa tekijänoikeuslaki. – Asiakirjan kaikenlainen kopioiminen tai muuttaminen, osittainkin, on kielletty ilman erityistä lupaa.
**FR •** Le contenu et les images du présent manuel d'utilisation ont été réalisés pour le compte de ST. SpA et sont protégés par un droit d'auteur - Toute reproduction ou modification non autorisée, même partielle, du document, est interdite.
**HR •** Sadržaj i slike u ovom priručniku za uporabu izrađeni su za tvrtku ST. SpA te su obuhvaćeni autorskim pravima – Zabranjuje se neovlašteno umnožavanje ili prilagodba, djelomična ili u cijelosti, ovog dokumenta.
**HU •** Ennek a használati útmutatónak a tartalma és a benne szereplő képek kizárólag a ST. SpA számára készültek és szerzői joggal védettek – tilos a dokumentum bármely részének vagy egészének engedély nélküli sokszorosítása és módosítása.
**LT •** Šio naudotojo vadovo turinys ir paveikslėliai skirti tik „ST. SpA" ir yra saugomi autorių teisėmis – dokumentą atgaminti ar modifikuoti, visiškai arba iš dalies, yra draudžiama.
**LV •** Šīs lietotāja rokasgrāmatas saturs un attēli ir veidoti tikai ST. SpA un ir aizsargāti ar autortiesībām. Jebkāda dokumenta vai tā daļas prettiesiska kopēšana vai pārveide ir stingri aizliegta.
**MK •** Содржината и сликите во Упатството за корисникот се подготвени исклучиво за ST. SpA и се заштитени со авторски права – забрането е секое делумно или целосно неовластено репродуцирање или измена на документот.
**NL •** De inhoud en de afbeeldingen van deze gebruikshandleiding werden gerealiseerd voor rekening van ST. SpA en zijn beschermd door het auteursrecht – Elke niet-geautoriseerde reproductie of wijziging, ook gedeeltelijke, van het document is verboden.
**NO •** Innholdet og bildene i denne brukerveiledningen er utført på oppdrag fra ST. SpA og er beskyttet ved opphavsrett - Enhver gjengivelse eller endring, selv kun delvis, er forbudt.
**PL •** Treść oraz ilustracje zawarte w niniejszej instrukcji obsługi powstały na zlecenie spółki ST. SpA i są chronione prawami autorskimi – Zabrania się wszelkiego kopiowania bądź modyfikowania, także częściowego, niniejszego dokumentu bez uzyskania stosownej zgody.
**PT •** As imagens e os conteúdos contidos no presente Manual do Utilizador foram expressamente criados para uso exclusivo da ST. SpA, encontrando-se protegidos por direitos de autor. Qualquer tipo de reprodução ou alteração, parcial ou integral, não autorizadas deste Manual estão expressamente proibidas.
**RO •** Conținutul și imaginile din manualul de utilizare de față au fost realizate în numele ST. SpA și sunt protejate de drepturi de autor – Este interzisă orice reproducere sau modificare chiar și parțială neautorizată a documentului.
**RU •** Тесты и изображения, содержащиеся в настоящем руководстве, были созданы в интересах ST. SpA и защищены авторскими правами – Любое несанкционированное воспроизведение или изменение документа запрещено.
**SK •** Obsah a obrázky v tomto návode na používanie boli spracované menom spoločnosti ST. SpA a sú chránené autorským právom – Reprodukcie či nepovolené pozmeňovanie tohto dokumentu, a to aj čiastočné, je zakázané.
**SL •** Vsebine in slike v tem uporabniškem priročniku so izdelane za podjetje ST. SpA in so zaščitene z avtorskimi pravicami – vsakršno nepooblaščeno razmnoževanje ali spreminjanje dokumenta, v celoti ali delno, je prepovedano.
**SR •** Sadržaj i slike ovog priručnika za upotrebu su napravljeni u ime ST. SpA i zaštićeni su autorskim pravima – Zabranjena je svaka potpuna ili delimična reprodukcija ili izmena dokumenta bez odobrenja.
**SV •** Innehållet och bilderna i denna användarhandbok har framställts för ST. SpA och skyddas av upphovsrätt – all form av reproduktion eller ändring, även partiell, som inte auktoriserats är förbjuden.
**TR •** Bu Kullanıcı Kılavuzundaki içerik ve resimler açıkça ST. SpA için üretilmiştir ve telif hakkı ile korunmaktadır – dokümanın izinsiz olarak tamamen ya da kısmen herhangi bir şekilde çoğaltılması ya da değiştirilmesi yasaktır.

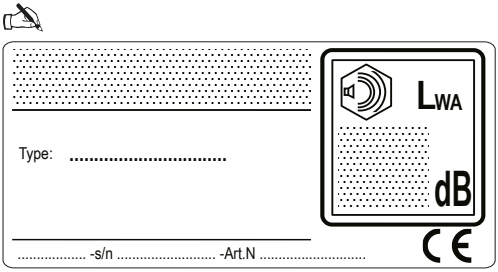


**ST. SpA**
Via del Lavoro, 6
31033 Castelfranco Veneto (TV) ITALY