171501389/3 04/2023

PRS 1501

IT Dispositivo potatore - MANUALE DI ISTRUZIONI
ATTENZIONE: prima di utilizzare la macchina, leggere attentamente il presente libretto.

CS Odvětvovací zařízení - NÁVOD K POUŽITÍ
POZOR: Před použitím stroje si pozorně přečtěte tento návod k použití.

DA Beskærer - BRUGSANVISNING
ADVARSEL: Læs instruktionsbogen omhyggeligt igennem, før du tager denne maskine i brug.

DE Hochentaster - GEBRAUCHSANWEISUNG
ACHTUNG: vor Inbetriebnahme des Geräts die Gebrauchsanleitung aufmerksam lesen.

EL Σύστημα κλαδευτήρι - ΕΓΧΕΙΡΙΔΙΟ ΟΔΗΓΙΩΝ
Προσοχή: πριν χρησιμοποιήσετε το μηχάνημα, διαβάστε προσεκτικά το παρόν εγχειρίδιο.

EN Device Pruner - OPERATOR'S MANUAL
WARNING: read thoroughly the instruction booklet before using this machine.

ES Dispositivo podador - MANUAL DE INSTRUCCIONES
CUIDADO: antes de utilizar esta máquina, lea atentamente el manual de instrucciones.

ET Oksalõikur - KASUTUSJUHEND
TÄHELEPANU: enne masina kasutamist lugege tähelepanelikult kasutusjuhendit.

FI Karsimissaha - KÄYTTÖOHJEET
VAROITUS: lue käyttöopas huolellisesti ennen koneen käyttöä.

FR Dispositif d'élagueuse - MANUEL D'UTILISATION
ATTENTION: lire attentivement le manuel avant d'utiliser cette machine.

HR Obrezivač - PRIRUČNIK ZA UPORABO
POZOR: Prije nego pristupite uporabi stroja, pažljivo pročitajte upute.

NL Snoei-inrichting - GEBRUIKERSHANDLEIDING
LET OP: Voordat u de deze machine gaat gebruiken dient u eerst deze handleiding aandachtig door te lezen.

NO Beskjæringsutstyr - INSTRUKSJONSBOK
ADVARSEL: Les denne bruksanvisningen nøye før du bruker maskinen.

PL Urządzenie do przycinania gałęzi - INSTRUKCJE OBSŁUGI
UWAGA: Przed użyciem urządzenia przeczytaj uważnie niniejszą instrukcję.

PT Dispositivo de poda - MANUAL DE INSTRUÇÕES
ATENCAO! Antes de usar a moto-roçadeira, ler com atenção este manual de instruções.

RU Садовые ножницы - РУКОВОДСТВО ПО ЭКСПЛУАТАЦИИ
ВНИМАНИЕ: Прежде чем пользоваться оборудованием, внимательно прочтите зто руководсво по зксплуатации.

SL Naprava za obrezovanje - PRIROČNIK ZA UPORABU
POZOR: Preden uporabite stroj, pazljivo preberite priročnik z navodili.

SV Beskärningsverktyg - BRUKSANVISNING
VARNING: Läs igenom hela detta häfte innan du använder maskinen.

TR Budama aparatı - KULLANIM KILAVUZU
DİKKAT! Makineyi kullanmadan önce talimatlar içeren kılavuzu dikkatle okuyun.

ITALIANO - **Istruzioni Originali** ..... IT

ENGLISH - Translation of the original instructions ..... EN

FRANÇAIS - Traduction de la notice originale ..... FR

DEUTSCH - Übersetzung der Originalbetriebsanleitung ..... DE

ESPAGNOL - Traducción del Manual Original ..... ES

NEDERLANDS - Vertaling van de oorspronkelijke gebruiksaanwijzing ..... NL

PORTUGUÊS - Tradução do manual original ..... PT

ΕΛΛΗΝΙΚΑ - Μετάφραση του πρωτοτύπου των οδηγιών χρήσης ..... EL

TÜRKÇE - Orijinal Talimatların Tercümesi ..... TR

POLSKI - Tłumaczenie instrukcji oryginalnej ..... PL

SLOVENŠČINA - Prevod izvirnih navodil ..... SL

РУССКИЙ - Перевод оригинальных инструкций ..... RU

HRVATSKI - Prijevod originalnih uputa ..... HR

SVENSKA - Översättning av bruksanvisning i original ..... SV

SUOMI - Alkuperäisten ohjeiden käännös ..... FI

DANSK - Oversættelse af den originale brugsanvisning ..... DA

NORSK - Oversettelse av orginal bruksanvisning ..... NO

ČESKY - Překlad původního návodu k používání ..... CS

EESTI - Algupärase kasutusjuhendi tõlge ..... ET

IT - ATTENZIONE! - Questo accessorio può essere applicato solo sui modelli di decespugliatori/tagliabordi con asta giuntabile, indicati sotto.
Per Comandi-Manutenzioni-Dati Tecnici-Avvertenze:
fare rifemento al Manuale di Istruzioni della macchina sulla quale viene montato l'accessorio.

EN - WARNING! - This accessory can be applied only on models of brush cutters / trimmers with jointed rod, shown below.
For Commands - Maintenance - Technical Data - Warnings:
refer to the Instruction Manual of the machine on which you fit the accessory.

FR - ATTENTION! - Cet accessoire peut être appliquée que sur les modèles des débroussailleuses / coupe-bordures avec une tige de fixation assemblable, indiquées ci-dessous.
Pour Commandes - Maintenance - Données Techniques - Avertissements:
reportez-vous au manuel d'instructions de la machine sur laquelle vous monté l'accessoire.

DE - ACHTUNG! - Dieses Zubehör kann nur bei modellen der Freischneider / Trimmer mit Gelenkstange angebracht werden, unten gezeigt.
Für Befehle -Wartung - Technische Daten - Warnungen:
lesen Sie die Bedienungsanleitung der Maschine, auf dem Sie das Zubehör anpassen.

ES - ¡ATENCIÓN! - Este accesorio se puede aplicar sólo en los modelos de desbrozadoras / recortadoras con varilla articulada, que se muestran a continuación.
Para Comandos - Mantenimiento - Datos técnicos - Advertencias:
hacer referencia el manual de instrucciones de la máquina en la que está montado el accesorio.

NL - LET OP! - Dit accessoire kan alleen worden toegepast op modellen van bosmaaiers / trimmers met gelede staaf, hieronder weergegeven.
Voor Opdrachten - Onderhoud - Technisch Data - Waarschuwingen:
doen verwijzing de gebruiksaanwijzing van de machine waarop deze is gemonteerd accessoire.

PT - ATENÇÃO! - Este acessório pode ser aplicada apenas em modelos de roçadeiras / aparadores com haste articulada, mostrados abaixo.
Para Comandos - Manutenção - Datos Técnico - Avisos:
fazer referência o manual de instruções da máquina na qual está montada acessório.

EL - ΠΡΟΣΟΧΗ! - Αυτό το εξάρτημα μπορεί να εφαρμοστεί μόνο σε μοντέλα κόφτες βούρτσα / Ψαλίδια με συνένωση ράβδο, όπως φαίνεται παρακάτω.
για Εντολές - Συντήρηση - Τεχνική - προειδοποιήσεις:
κάνει αναφορά Εγχειρίδιο Οδηγιών της μηχανής στην οποία έχει τοποθετηθεί αξεσουάρ.

TR - DİKKAT! - Bu aksesuar yalnızca aşağıda gösterilen fırça kesiciler / eklemli çubuk makasları, modelleri uygulanabilir.
Için-Bakım - Teknik - Uyarıları - Komutları:
bu aksesuar monte edildiği makinenin Talimat Kılavuzu rifemento yapmak.

PL - OSTRZEŻENIE! - Ten element dodatkowy można być stosowana tylko w modelach z kosy / nożyce z przegubowego pręta, przedstawione poniżej.
Dla Polecenia - Maintenance - Techniczno - Ostrzeżenia:
zrobić odnośnik Instrukcji obsługi maszyny, na której jest zamontowany osprzęt.

SL - POZOR! - Ta dodatek se lahko uporablja samo na modelih motorne kose / trat z spojen palica, prikazane spodaj.
Za Ukazi - za vzdrževanje - tehnično-opozorila:
storiti referenčna navodilih za uporabo stroja, na katerem je montiran opremo.

RU - ВНИМАНИЕ! - Этот аксессуар может быть применен только на моделях кусторезов / триммеров с сочлененной стержня, как показано ниже.
для Команды - технического - обслуживания - технико - предупреждения:
сделать ссылки руководства по эксплуатации машины, на которой он установлен аксессуар.

HR - POZOR! - Ovaj dodatak može se primijeniti samo na modele šikare / trimera s fleksibilna zglobna štapa, prikazane u nastavku.
Za Naredbe - Održavanje - Tehničko - Upozorenja:
učiniti upućivanje upute za uporabu stroja na kojem je montiran pribor.

SV - VARNING! - Detta tillbehör kan endast användas på modeller av röjsågar / trimmers med ledad stång, som visas nedan.
För Kommandon - Underhåll - Tekniska - Varningar:
gör hänvisning bruksanvisningen för den maskin där den är monterad tillbehör.

FI - VAROITUS! - Tämä lisälaite voidaan soveltaa vain malleja raivaussahat / trimmerit nivelöityjä sauva, alla.
Komennot - Huolto - Tekninen - Varoitukset:
tehdä viite Käyttöohje koneen, johon se on asennettu lisälaite.

DA - ADVARSEL! - Dette tilbehør kan kun anvendes på modeller af buskryddere / Trimmere med ende stang, der er vist nedenfor.
Til Kommandoer - Maintenance - Teknisk - Advarsler:
gøre henvisning instruktionen for den maskine, som den er monteret tilbehør.

NO - ADVARSEL! - Dette tilbehøret kan bare brukes på modeller av ryddesager / trimmere med leddet stang, som vist nedenfor.
For Kommandoer - Maintenance - Teknisk - Advarsler:
gjøre henvisning bruksanvisningen for maskinen der det er montert tilbehør.

CS - UPOZORNĚNÍ! - Toto příslušenství lze použít pouze na modelech křovinořezy / vyžínače s kloubovým tyčí, je uvedeno níže.
Příkazy pro - údržba - technicko - varování:
dělat referenční návodu pro stroje, na kterém je namontována příslušenství.

ET - HOIATUS! - Seda lisavarustust saab kasutada ainult allpool näidatud reguleeritava võlliga võsalõikurite / nööriga trimmerite mudelitel.
Käskude-hoolduse-tehniliste andmete-hoiatuste jaoks:
vaadake selle seadme kasutusjuhendit, millele lisavarustus on paigaldatud.

B 26 J - B 26 JA - T 26 J - T 26 JA

1)	**DATI TECNICI**	**PRS 1501**
2)	Peso a secco senza barra e catena	1,18 kg
3)	Passo catena	3/8” mini
4)	Spessore maglia motrice	1,27 mm
5)	Lunghezza barra	250 mm
6)	Capacità serbatoio olio	125 cm^3
7)	**ACCESSORI**	
8)	Combinazione barra Lunghezza Larghezza Scanalatura	118801758/0 25 cm / 10” 1,27 mm / 1,20”
9)	Combinazione catena (Passo 3/8” mini).	118801759/0
10)	Livello di potenza acustica garantito	111 dB(A)
11)	Frequenza massima di rotazione del mandrino	10,7 m/s

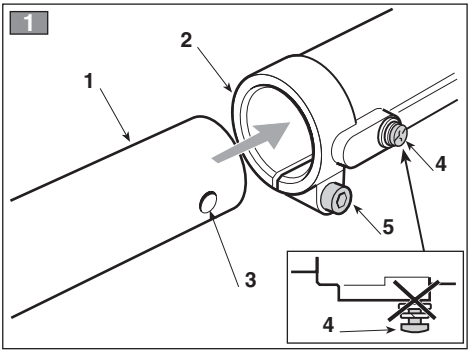
1
1
2
3
4
5
4

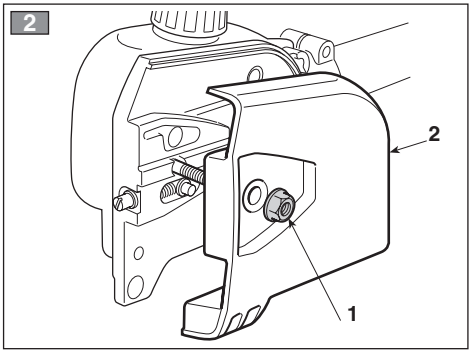
2
2
1

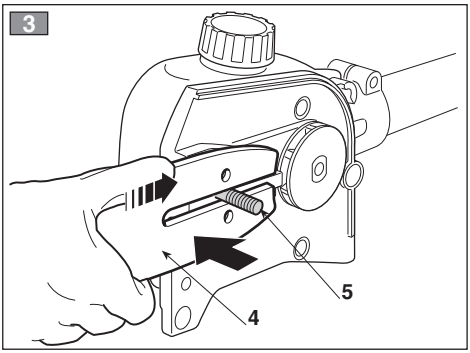
3
5
4

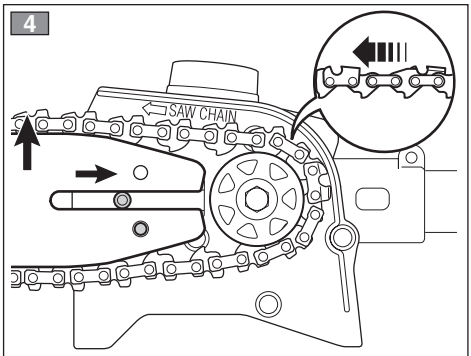
4
SAW CHAIN

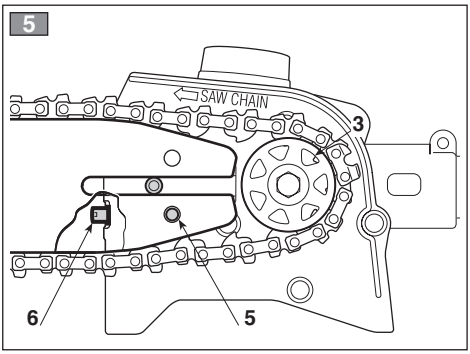
5
SAW CHAIN
3
6
5

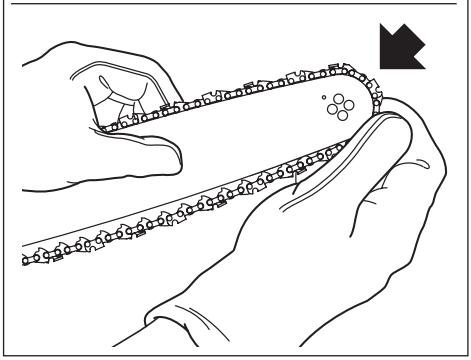

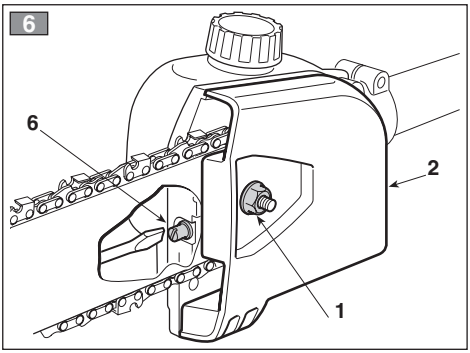
6
6
2
1

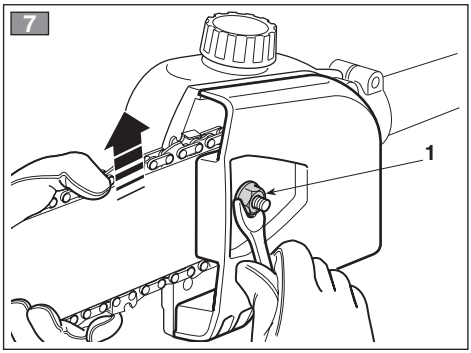
7
1

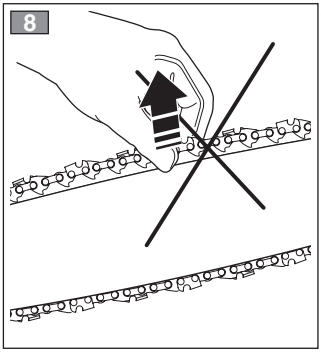
8

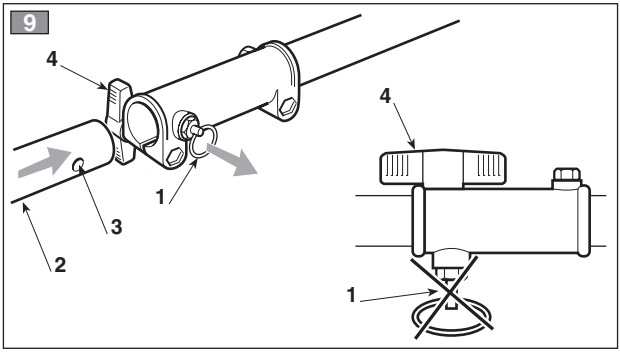
9
4
1
3
2
4
1

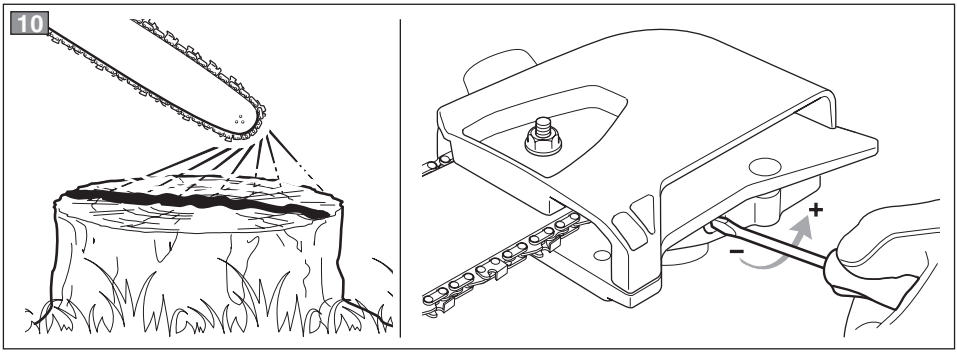
10
+
–

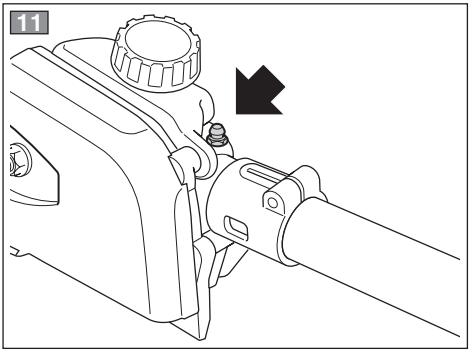
11

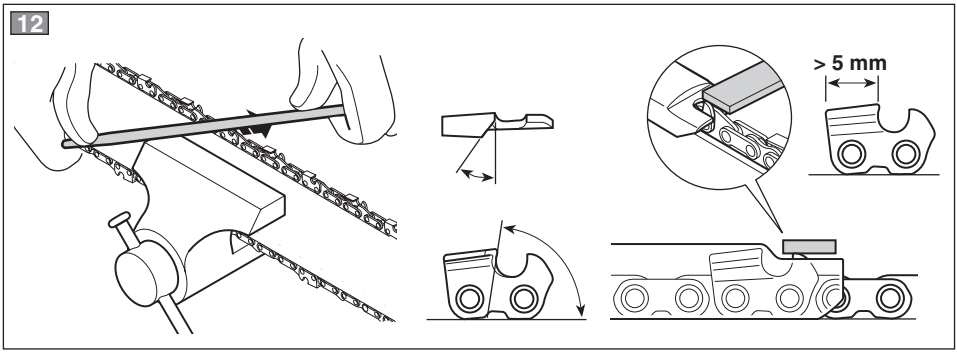
12
> 5 mm

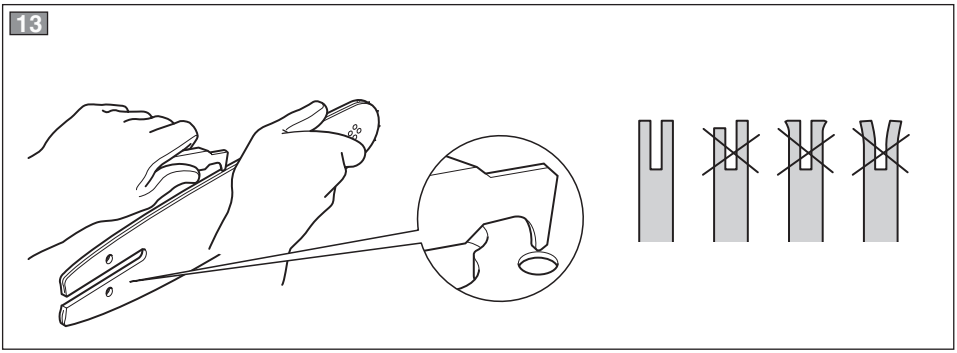
13

1] **EN - TECHNICAL SPECIFICATIONS** 2] Dry weight without bar and chain 3] Chain pitch 4] Driving link thickness 5] Bar length 6] Oil tank capacity 7] ACCESSORIES 8] Bar Combination Length Groove width 9] Chain combination (Pitch 3/8” mini) 10] Guaranteed sound power level 11] Maximum rotational frequency of the spindle	1] **FR - CARACTÉRISTIQUES TECHNIQUES** 2] Poids à sec sans guide ni chaîne 3] Pas de la chaîne 4] Épaisseur du maillon moteur 5] Longueur du guide 6] Capacité du réservoir d’huile 7] ACCESSOIRES 8] Combinaisons de guide chaine Longueur Largeur Fente 9] Combinaisons de chaine (Pas 3/8” min.) 10] Niveau de puissance acoustique garanti 11] Fréquence maximum de rotation du mandrin	1] **DE - TECHNISCHE DATEN** 2] Nettogewicht (ohne Kettenschwert und Kette) 3] Kettenteilung 4] Stärke Antriebsglied 5] Länge Kettenschwert 6] Fassungsvermögen Öltank 7] ZUBEHÖR 8] Schwertkombinazion Schwert Breite Nut 9] Kettenkombinazion (Teilung 3/8” Mini) 10] Garantierter Schallleistungspegel 11] Max Spindeldrehzahl
1] **ES - DATOS TÉCNICOS** 2] Peso en seco sin barra ni cadena 3] Paso cadena 4] Grosor del eslabón motor 5] Longitud barra 6] Capacidad depósito de aceite 7] ACCESORIOS 8] Combinacion de barra barra Anchura Ranura 9] Combinacion de cadena (Paso 3/8” mini) 10] Nivel de potencia acústica garantizado 11] Frecuencia máxima de rotación del mandril	1] **NL - TECHNISCHE GEGEVENS** 2] Droog gewicht zonder kettingblad en ketting 3] Steek ketting 4] Dikte drijfschalm 5] Steek tanden 6] Lengte kettingblad 7] TOEBEHOREN 8] Combinaties van blad Lengte Breedte Gleuf 9] Combinaties van ketting (Steek 3/8” mini) 10] Gegarandeerd geluidsniveau 11] Maximale rotatiefrequentie van de spindel	1] **PT - DADOS TÉCNICOS** 2] Peso a seco sem barra e corrente 3] Passo da corrente 4] Espessura do elo de tracção 5] Comprimento da barra 6] Capacidade do depósito de óleo 7] ACESSÓRIOS 8] COMBINAÇÕES DA LÂMINA-GUIA Comprimento Ranhura 9] COMBINAÇÕES DA CORRENTE (Distância 3/8” mini) 10] Nível de potência acústica garantido 11] Frequência máxima de rotação do mandril
1] **EL - ΤΕΧΝΙΚΑ ΧΑΡΑΚΤΗΡΙΣΤΙΚΑ** 2] Βgάρος χωρίς καύσιμο, μπάρα και αλυσίδα 3] Βήμα αλυσίδας 4] Πάχος κινητήριου κρίκου 5] Μήκος μπάρας 6] Χωρητικότητα δοχείου λαδιού 7] ΑΞΕΣΟΥΑΡ 8] ΣΥΝΔΥΑΣΜΟΙ ΛΑΜΑΣ Μήκος Πλάτος Εγκοπής 9] ΣΥΝΔΥΑΣΜΟΙ ΑΛΥΣΙΔΑΣ (Βήμα 3/8” mini) 10] Στάθμη εγγυώμενης ηχητικής ισχύος 11] Μέγιστη συχνότητα περιστροφής του τσοκ	1] **TR - TEKNİK VERİLER** 2] Kol ve zincir hariç boş ağırlık 3] Zincir adımı 4] Sürücü bakla kalınlığı 5] Kol uzunluğu 6] Yağ deposu kapasitesi 7] AKSESUARLAR 8] PALA KOMBİNASYONLARI Uzunluk Oyuk Genişliği 9] ZİNCİR KOMBİNASYONLARI (Adım 3/8” mini) 10] Garanti edilen ses gücü seviyesi 11] İş mili dönüşü azami frekansı	[1] **PL - DANE TECHNICZNE** 2] Ciężar na sucho bez drążka i łańcucha 3] Rozstaw łańcucha 4] Gęstość siatki przenośnika 5] Długość drążka 6] Pojemność zbiornika oleju 7] AKCESORIA 8] KOMBINACJE SZPADY Długość Szerokość Wyżłobienia 9] KOMBINACJE ŁAŃCUCHA (Skok 3/8” minimalny) 10] Gwarantowany poziom mocy akustycznej 11] Maksymalna częstotliwość obrotów wrzeciona

1] **SL - TEHNIČNI PODATKI**
2] Ciężar na sucho bez drążka i łańcucha
3] Rozstaw łańcucha
4] Gęstość siatki przenośnika
5] Długość drążka
6] Pojemność zbiornika oleju
7] PRIPOMOČKI
8] KOMBINACIJA DROGA
dolžina
širina utora
9] KOMBINACIJA VERIGE (korak 3/8” mini)
10] Zagotovljena raven zvočnega tlaka
11] Maksimalna frekvenca rotacije vretena

1] **RU - ТЕХНИЧЕСКИЕ ХАРАКТЕРИСТИКИ**
2] Вес в сухом состоянии без шины и цепи
3] Шаг цепи
4] Толщина ведущего звена
5] Длина шины
6] Объем масляного бака
7] АКСЕССУАРЫ
8] КОМБИНАЦИИ ШИНЫ
Длина
Ширина выемки
9] КОМБИНАЦИИ ЦЕПИ (Шаг 3/8” мини)
10] Гарантируемый уровень звуковой мощности
11] Максимальная частота вращения шпинделя

1] **HR - TEHNIČKI PODACI**
2] Neto težina, bez šipke i reznog noža
3] Korak reznog noža
4] Debljina pokretnog dijela
5] Duljina reznog noža
6] Obujam uljnog skladišta
7] PRIBOR
8] KOMBINACIJE VODILICE
dužina
širina žlijeba
9] KOMBINACIJE LANCA (korak 3/8” mini)
10] Zajamčena razina zvučne snage
11] Maksimalna frekvencija vrtnje vretena

1] **SV - TEKNISKA SPECIFIKATIONER**
2] Nettovikt utan svärd och kedja
3] Kedjedelning
4] Drivlänkens tjocklek
5] Svärdlängd
6] Oljetank, volym
7] TILLBEHÖR
8] KOMBINATIONER AV STÅNG
längd
Rännans bredd
9] KOMBINATIONER AV KEDJA (min. avstånd 3/8”)
10] Garanterad ljudeffektsnivå
11] Spindelns maximala rotationsfrekvens

1] **FI - TEKNISET TIEDOT**
2] Kuivapaino ilman terälevyä ja ketjua
3] Ketjun jako
4] Vetolenkin paksuus
5] Terälevyn pituus
6] Öljysäiliön tilavuus
7] TARVIKKEET
8] TERÄLEVYN KETJUN
Pituus
Leveys Uritus
9] TERÄLEVYN YHDISTELMÄT (hammasväli 3/8” mini)
10] Taattu äänitehotaso
11] Karan maksimipyörimistaajuus

1] **DA - TEKNISKE DATA**
2] Vægt uden brændstof, sværd og kæde
3] Kædedeling
4] Drivleddets tykkelse
5] Sværdets længde
6] Olietankens kapacitet
7] TILBEHØR
8] KOMBINATIONER AF SVÆRD
Længde
Sporbredde
9] KOMBINATIONER AF KÆDE (Deling 3/8” mini)
10] Garanteret lydeffektniveau
11] Maksimal omdrejningsfrekvens for spindel

1] **NO - TEKNISKE DATA**
2] Tørrvekt uten sverd og kjede
3] Kjededeling
4] Drivleddets tykkelse
5] Sverdets lengde
6] Oljetankens kapasitet
7] TILBEHØR
8] KOMBINASJONER AV SVERD
lengde
bredde åpning
9] KOMBINASJONER AV KJEDE (kjededeling 3/8” mini)
10] Garantert lydeffektnivå
11] Maksimal rotasjonsfrekvens ved doren

1] **CS - TECHNICKÉ PARAMETRY**
2] Suchá hmotnost bez vodící lišty a řetězu
3] Rozteč řetězu
4] Tloušťka hnací spojky
5] Délka lišty
6] Objem olejové nádrže
7] PŘÍSLUŠENSTVÍ
8] KOMBINACE VODICÍ LIŠTY
Délka
Šířka drážky
9] KOMBINACE VODICÍ AŘETĚZU (Rozestup 3/8” mini)
10] Zaručená úroveň akustického výkonu
11] Maximální frekvence otáčení vřetena

1] **ET - TEHNILISED ANDMED**
2] Kaal
3] Samm, Kett
4] Keti läbimõõt
5] Saeplaadi pikkus
6] Õlipaagi maht
7] LISASEADMED
8] LATT
Pikkus
Soone laius
9] KETT (Samm 3/8” mini)
10] Garanteeritud müravõimsuse tase
11] Võlli maksimaalne pöörlemissagedus

1. TÄRKEIMPIEN OSIEN TUNNISTUS

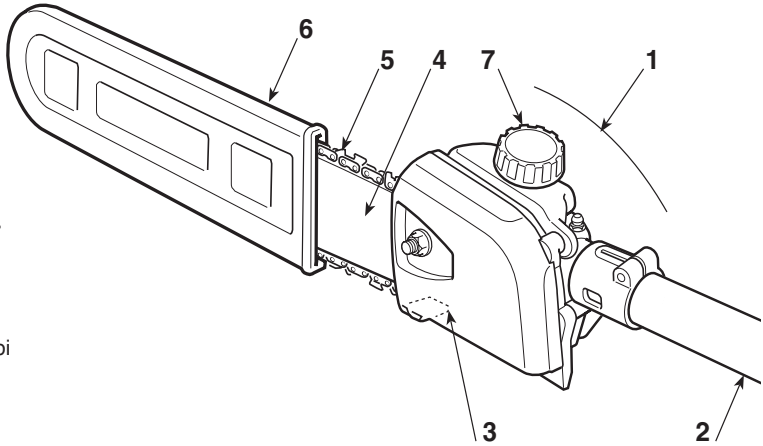

TÄRKEIMMÄT OSAT

1. Käyttöyksikkö
2. Liitäntätanko
3. Ketjunpysäytystappi
4. Terälevy
5. Ketju
6. Levyn suojus
7. Ketjuöljytankin korkki

ARVOKILPI

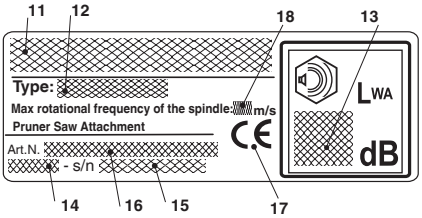

11. Valmistajan nimi ja osoite
12. Laitetyyppi
13. Äänitehon taso
14. Valmistusvuosi
15. Sarjanumero
16. Tuotekoodi
17. CE-vaatimustenmukaisuusmerkki
18. Karan maksimipyörimistaajuus

2. SYMBOLIT

VAROITUS: Hankkimasi laite on valmistettu harrastuskäyttöön.

1) Varoitus! Vaara

2) Lue käyttöohje huolella ennen koneen käyttöä.

3) Melu voi aiheuttaa pysyviä kuulovaurioita. Jatkuvan päivittäisen normaalikäytön aikana koneen käyttäjä voi altistua melulle, joka on 85 dB (A) tai suurempi. Käyttäjän on käytettävä henkilökohtaisia suojavarusteita. Pidä konetta käyttäessäsi lentäviltä kappaleilta suojaavia suojalaseja sekä kuulonsuojaimia. Jos putoavat esineet voivat aiheuttaa vaaraa työskentelyalueella, käyttäjän on pidettävä suojakypärää.

4) Käytä turvakenkiä ja suojakäsineitä!

5) Vaara: koneesta saattaa sinkoutua kappaleita! Varmista, ettei henkilöitä eikä eläimiä ole 15 metrin etäisyydellä koneesta.

- **•)** Työskentele aina esteettömällä alueella. Valitse teräosalle maaperään nähden paras kaltevuus. Asenna laite oikein raivaussahaan.
- **•)** Työskentele aina vakaassa ja turvallisessa asennossa. Älä seiso tikapuilla, rapuilla ja yleisesti ottaen epävakaalla alustalla työskentelyn aikana.
- **•)** Käyttäjän on noudatettava mahdollisia valtakunnallisia säädöksiä, jotka voivat rajoittaa laitteen käyttöä.

6) Vaara! Sähköiskuvaara. Pidä vähintään 15 metrin välimatka ilmassa olevista kaapeleista.

3. TURVALLISUUSSÄÄNNÖKSET

A) KOULUTUS

1) Lue käyttöohjeet huolellisesti. Tutustu ohjaimiin ja laitteen oikeaan käyttöön. Opi pysäyttämään moottori nopeasti.
2) Käytä laitetta ainoastaan siihen tarkoitukseen mihin se on tarkoitettu eli ”**ohjaustangon pituuden mukaisten puiden karsimiseen**” tai vastaaviin puisiin esineisiin. Muunlainen käyttö voi aiheuttaa vaaratilanteita tai laitteen vaurioitumisen.
3) Älä anna lasten tai kokemattomien henkilöiden käyttää laitetta. Paikalliset lait voivat määrätä laitteen käytölle minimi-ikärajan, jota on ehdottomasti noudatettava.
4) Laitetta saa käyttää vain yksi henkilö.
5) Laitetta ei saa käyttää:
– muiden henkilöiden, etenkään lasten tai eläinten läheisyydessä;
– jos käyttäjä on väsynyt tai huonovointinen tai on nauttinut lääkeaineita, huumeita, alkoholia tai muita käyttäjän reflekseihin ja huomiokykyyn vaikuttavia aineita;
– jos käyttäjä ei pysty pitämään laitteesta tiukasti kiinni kaksin käsin ja/tai säilyttämään tasapainoa seisaallaan työskennellessään.
6) Muista, että käyttäjä on vastuussa tapaturmista tai vahingoista, jotka hän aiheuttaa muille ihmisille tai heidän omaisuuksilleen.

B) VALMISTELU

1) Suorita laitteen yleistarkistus ennen sen käyttöönottoa ja tarkista.
2) Työskentelyn aikana suosittelemme käyttämään sopivaa asustetta, joka ei haittaa käyttäjää.
– Käytä myötäileviä suoja-asusteita, jotka suojaavat viilloilta.
– Käytä hanskoja, suojalaseja ja liukumattomia viiltoja kestäviä kenkiä.
– Käytä kuulosuojaimia.
– Älä käytä huiveja, paitoja, kaulanauhoja tai muita roikkuvia tai laajoja esineitä, jotka saattavat sotkeentua laitteeseen tai työpaikalla oleviin esineisiin tai materiaaleihin.
– Sido pitkät hiukset kiinni.
3) Ennen työskentelyn aloittamista varmista, että kaikki suojat on asennettu oikein.

C) KÄYTÖN AIKANA

1) Älä käynnistä moottoria suljetussa paikassa, jossa voi kertyä hengenvaarallista häkää.
2) Työskentele ainoastaan päivänvalossa tai kyllin riittävässä keinovalossa.
3) Ota vakaa asento:
– vältä mahdollisuuksien mukaan märällä, liukkaalla, liian kaltevalla tai jyrkällä maaperällä työskentelemistä. Käyttäjä saattaa helposti menettää tasapainon työskennellessään;
– vältä tikkaiden ja epävakaiden lavojen käyttämistä;
– älä ikinä juokse vaan kävele ja varo maaston epätasaisuuksia ja mahdollisia esteitä.
4) Tarkista, että moottorin miniminopeus on sellainen, ettei ketju liiku ja, että kiihdytyksen jälkeen moottori palautuu nopeasti takaisin miniminopeuteen.
5) Varo ettei terälevy törmää lujaa ulkopuolisiin esineisiin ja varo mahdollisia irtomateriaaleja, jotka ketjun liikkuminen on aiheuttanut.

D) HUOLTO JA SÄILYTYS

1) Varmista aina, että ruuvit ja mutterit ovat tiukasti kiinni, jotta laite olisi aina turvallinen ja käyttövalmis. Säännöllinen huolto on ehdoton turvallisuudelle ja suoritustason ylläpidolle.
2) Käytä suojakäsineitä aina leikkauslaitteita käsitellessäsi.
3) **Huolehdi ketjun teroituksesta**. Kaikki ketjuun ja terälevyyn tehtävät toimenpiteet ovat töitä, joiden oikein suorittaminen vaatii erityistaitoja erityistyökalujen lisäksi; turvallisuussyistä ota yhteyttä jälleenmyyjään.
4) Turvallisuuden vuoksi, älä koskaan käytä laitetta, jos sen osat ovat vaurioituneet tai kuluneet. Vaurioituneet ja kuluneet osat täytyy vaihtaa, eikä koskaan korjata. Käytä vain alkuperäisiä varaosia. Alkuperäisistä poikkeavat osat voivat vahingoittaa laitetta ja heikentää turvallisuutta.
5) Säilytä laite lasten ulottumattomissa!

E) KULJETUS JA LIIKUTTAMINEN

1) Aina laitetta liikuteltaessa tai kuljetettaessa tulee:
– sammuttaa moottori, odottaa ketjun pysähtymistä ja irrottaa sytytystulpan kupu;
– asettaa terälevyn suojus;

– ottaa kiinni laitteen kahvoista ja kohdistaa terälevy kulkusuuntaan nähden vastakkaiseen suuntaan.

2) Kun laitetta kuljetetaan autolla, tulee laite sijoittaa niin, ettei se aiheuta vaaraa kenellekään, ja lukita kunnolla laitteen kaatumisen estämiseksi ja tästä johtuvan bensiini ulosvuotamisen välttämiseksi.

F) VASTAIKSUN SYYT JA KÄYTTÄJÄN OMAKSUMAT VARATOIMENPITEET

Vastaisku saattaa syntyä, kun ohjaustangon terä tai pää osuu esineeseen tai kun puu sulkeutuu lukiten terästketjun leikkuukohtaan.
Kärkiosan osuminen saattaa tietyissä tapauksissa aiheuttaa äkillisesti käänteisen reaktion, työntäen ohjaustankoa ylöspäin ja taaksepäin kohti käyttäjää.
Terästketjun lukittuminen ohjaustangon yläosaan saattaa työntää terästketjua nopeasti taaksepäin kohti käyttäjää.
Jompikumpi näistä reaktioista saattaa aiheuttaa sahan kontrollin menetyksen, aiheuttaen vakavan loukkaantumisen.
Moottorisahan käyttäjän kannattaa huolehtia varotoimenpiteistä leikkuutyön aiheuttamien onnettomuuksien tai loukkaantumisten minimoimiseksi.
Vastaisku johtuu työkalun huonosta käytöstä ja/tai virheellisestä toiminnasta tai proseduureista ja se on mahdollista välttää ryhtymällä seuraaviin varotoimenpiteisiin:

- **Käytä ainoastaan valmistajan yksilöimiä ohjaustankoja ja ketjuja.** Jos varaosina käytetään epäsopivia ohjaimia ja ketjuja, saattaa seurauksena olla ketjun hajoaminen ja/tai vastaiskut.

- **Noudata valmistajan antamia ohjeita koskien terästketjun teroittamista ja huoltoa.** Syvyyden pienentyminen saattaa lisätä vastaiskujen määrää.

G) KÄYTTÖOPPAAN LUKEMINEN

Käyttöoppaan tekstissä jotkin tärkeää tietoa sisältävät kappaleet on merkitty erityisillä tunnuksilla, joiden merkitykset ovat seuraavat:

TÄRKEÄÄ *Tarkentavat tai antavat lisätietoa jo aiemmin selitettyihin tietoihin. Niiden tarkoituksena on estää laitteen vaurioituminen tai vahinkojen syntyminen.*

⚠ VAARA! ***Näin merkittyjen ohjeiden laiminlyönti voi johtaa laitteen käyttäjän tai sen läheisyydessä oleskelevien henkilöiden vakavaan loukkaantumiseen tai jopa kuolemaan.***

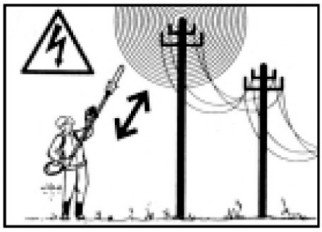

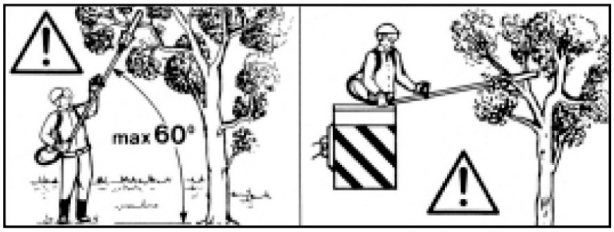

4. LAITTEEN KÄYTTÖ

ANGON ASENNUS (jos toimitetaan erikseen) (Kuva 1)

– Laita tanko (1) muhviin (2) niin, että aukko (3) osuu yhteen ruuvien (4) kanssa.
– Lukitse kaksi ruuvia (4) ja (5) pohjaan saakka. Lukituksen jälkeen ruuvin pää (4) ei saa olla koholla.

⚠ ***Anna moottorin jäähtyä ennen oksasaha irrottamista.***

TERÄLEVYN JA KETJUN ASENNUS

⚠ VAARA! ***Laitteen poisto pakkauksesta ja asennus tulee suorittaa tasaisella ja kiinteällä alustalla. Lisäksi tulee olla riittävästi tilaa laitteen ja pakkausten liikutteluun. Käytä aina sopivia välineitä pakkausten ja laitteen liikutteluun.***
Pakkausten hävitys on suoritettava voimassa olevia säännöksiä noudattaen.

⚠ VAARA! ***Käytä aina paksuja käsineitä käsitelläksesi terälevyä ja ketjua. Ole erittäin huolellinen asettaessasi terälevyä ja ketjua, niin ettet vahingossa vaaranna laitteen turvallisuutta ja tehokkuutta. Epäselvissä tapauksissa, ota yhteyttä jälleenmyyjään.***

⚠ VAARA! ***Suorita kaikki toimenpiteet moottori sammutettuna***

– Löysää mutteri (1) ja irrota suojus (2) päästäksesi käsiksi vetohammaspyörään ja ohjaustangon paikkaan (Kuva 2).
– Asenna ohjaustanko (4) laittamalla vaarnaruuvin uraan ja työntämällä sitä kohti käyttöyksikön takaosaa (Kuva 3).
– Asenna ketju ketjupyörän ympärille ja pitkin terälevyn ohjaimia. Muista noudattaa liikkumissuuntaa (Kuva 4) Jos terälevyn pää on varustettu siirron käyttöpyörästöllä, huolehdi, että ketjun hammaspyörästö lomittuu oikein käyttöpyörästön aukkoihin.
– Varmista, että ketjun kiristäjätappi (5) on oikein terälevyn reiässä. Vastakkaisessa tapauksessa käytä ruuvimeisseliä ketjun kiristäjän ruuveihin (6), kunnes kiristäjätappi on kunnolla paikoillaan (Kuva 5).
– Aseta suojus (2) paikoilleen ilman mutterin (1) kiristämistä.
– Kiristä ketjun kiristysruuveja (6) niin kauan, että ketjun kireys on sopiva (Kuva 6).
– Pitämällä ohjaustankoa (4) nostettuna ruuvaa suojuksen (2) mutteri (1) pohjaan asti mukana tulevalla avaimella (Kuva 7).
– Tarkista ketjun kireys. Kireys on oikea, kun pysäytettäessä ketju terälevyn puoleenväliin, hammaspyörästö ei mene pois ohjaimelta (Kuva 8).
– Ruuvimeisselin avulla, liikuta ketjua ohjaimia pitkin varmistaaksesi, että ketju kulkee vaikeuksitta.

OKSASAHAN ASENNUS (Fig. 9)

– Vedä pysäytystappi (1) ulos ja työnnä tankoa (2) kunnes kuulet pysäytystapin (1) napsahtavan tangossa olevaan aukkoon (3). Laittamista on mahdollista helpottaa kääntämällä hieman alaosaa (2) kahteen suuntaan; täydellisen paikalleen menon huomaa tapista (1), jonka on oltava kokonaan sisällä.
– Lopetettuasi laittamisen, kiristä nuppi (4) pohjaan saakka.

KÄYTTÖ

Lue huolellisesti myös raivaussahan ohjekirja, johon laite karsimissaha asetetaan.
Ennen työskentelyn aloittamista:
– lisää öljyä täyttämällä ao. säiliön;
– tarkista ettei laitteessa eikä terälevyssä ole löysiä ruuveja;
– tarkista, että ketju on terävä ja ehjä;
– tarkista, että kahvat ja laitteen suojat ovat puhtaat ja kuivat, oikein asennetut ja kiinnitetty kunnolla laitteeseen;
– tarkista kahvojen kiinnitykset;
– tarkista ketjun kireys.

• Öljyn virtauksen tarkistus

⚠ VAARA! ***Varmista, että terälevy ja ketju ovat hyvässä asennossa tarkastaessasi öljyn virtausta.***

Käynnistä moottori, pidä se keskikierroksilla ja tarkista leviääkö ketjuöljy kuten osoitettu kuvassa (Kuva 10).

Ketjun öljyn virtausta voidaan säätää ruuvimeisselillä pumpun säätöruuveista (1), jotka sijaitsevat laitteen alaosassa (Kuva 10).

• Käyttötapa

– Varmista moottoria käynnistäessäsi, että ketju Elole maassa tai koske muihin esineisiin. Aseta run-koputki tätä varten asianmukaiseen asentoon.Käynnistä moottori raivaussahan käyttöoppaanohjeiden mukaan.
– Aloita leikkaus. Tee ensimmäinen leikkaus leikat-tavan osan alta ja sitten päältä välttääksesi puunkuoren irtoamisen ja kasvin vaurioitumisen.
– Suorita leikkaus, niin ettet työskentele alueella, jolle leikattu materiaali putoaa.
– Vältä aina työskentelyn aikana terän asettamistakehonosien lähelle.
– Aseta ketjunsuoja paikalleen aina laitteen ollessapysähtynyt.

5. HUOLTO JA SÄILYTYS

⚠ VAARA! ***Huoltotoimenpiteiden aikana:***

- ***Irrota karsimissaha raivaussahasta.***
- ***Käytä suojakäsineitä terälevyä ja ketjua koskevissa toimenpiteissä***
- ***Pidä terälevyn suojat asennettuina paitsi työskennellessäsi ko. Levyn tai ketjun parissa.***
- ***Älä hävitä luontoon öljyä, bensiiniä tai muita myrkyllisiä aineita.***

VOITELU (Kuva 11)

- Voitele 20 tunnin välein käyttäen tarkoitusta varten olevaa voitelulaitetta.
- Käytä litiumpohjaista rasvaa, joka on tarkoitettu korkeisiin lämpötiloihin ja ääripaineisiin.

KETJUN KETJUPYÖRÄSTÖ

Pyydä jälleenmyyjää tarkistamaan säännöllisesti hammaspyörän kunto.

Älä laita uuttaa ketjua vanhan ketjupyörästön kanssa tai päinvastoin.

KETJUN TEROITUS (Kuva. 12)

⚠ VAARA! ***Turvallisuuden ja tehokkuuden vuoksi on tärkeää, että leikkuuosat ovat terävät.***

Teroitusta tarvitaan kun:

- Sahajauho muistuttaa pölyä.
- Tarvitaan suurempaa voimaa leikattaessa.
- Leikkaus ei ole suora.
- Tärinä lisääntyy
- Polttoaineenkulutus kasvaa.

⚠ VAARA! ***Jos ketju ei ole tarpeeksi terävä, vastaiskun (kickback) riski kasvaa.***

Jos teroitus annetaan tehtäväksi erityiskeskuksessa, teroitus voidaan tehdä laitteilla, jotka takaavat minimipoiston materiaalia ja tasaisen teroituksen kaikille leikkuuosille.

”Tee se itse” teroitus ketjulle tehdään sitä varten olevilla pyöreillä viiloilla, joiden halkaisija on erilainen ketjutyypistä riippuen. (Katso taulukko ”Ketjun huolto”) ja vaatii kädentaitoja ja kokemusta etteivät leikkuuosat vahingoitu.

Ketjun teroittamiseksi:

- Irrota karsimissahan tanko raivaussahasta ja lukitse ohjaustanko ketjulla, joka on asennettu sopivaan ruuvipuristimeen. Varmista, että ketju pääsee liikkumaan esteettömästi.
- Kiristä ketju, jos se on löysä.
- Asenna viila tarkoitusta varteen olevaan ohjaimeen ja aseta viila hampaan aukkoon säilyttäen leikkuuosan profiilin mukaisen kallistuksen.
- Kosketa vain pari kertaa viilalla ainoastaan eteenpäin ja toista toimenpide kaikille leikkuuosille, joissa sama suuntaus (oikealle tai vasemmalle).
- Käännä pihdeissä olevan terälevyn suuntaa ja toista toimenpide jäljellä oleviin leikkuuosiin.
- Tarkista ettei rajoitinhammas työnny yli tarkistuslaitteen ja viilaa mahdollinen ylimääräinen osa tasaisella viilalla, pyöristäen profiilin.
- Teroituksen jälkeen poista kaikki viilausjäljet ja hieno pöly ja voitele ketju kylpyöljyllä.

Ketju on vaihdettava kun:

- Leikkuuosan pituus on 5mm tai vähemmän;
- Niittien hammastusväli on liian suuri.

TERÄLEVYN HUOLTO (Kuva 13)

Terälevyn epätasaisen kulumisen välttämiseksi, suosittelemme sen kääntämistä toisinpäin säännöllisesti.

Terälevyn tehokkuuden säilyttämiseksi suosittelemme:

- Rasvata siirron ketjupyörästön laakerit sitä varten olevalla ruiskulla (jos varusteena).
- Puhdistamaan terälevyn urat sitä varten olevalla kaapimella (ei toimitettu laitteen mukana).
- Puhdistaa voiteluaukot.
- Tasaisella viilalla poistaa sivujen särmät ja tasoittaa ohjainten väleissä olevat mahdolliset korkeuserot.

Terälevy on vaihdettava kun:

- urien syvyys on alle hammaspyörästön korkeuden (eivät saa ikinä osua pohjaan);
- ohjaimen sisäseinä on kulunut niin paljon, että ketju kallistuu sivusuunnassa.

Jatkuvan tuotekehityksen vuoksi yllämainitut työvälineet saatetaan ajan kuluessa vaihtaa toisiin, mutta työkalut pysyvät aina keskenään vaihtokelpoisina ja käyttöturvallisuuden kannalta samanarvoisina.

Ketjunkulku	Rajoitinhampaan taso (a)	Viilan halkaisija (d)
tuumat: 3/8 Mini mm: 9,32	a = 0,45 mm (0,018")	d = 4 mm (5/32") 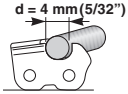

DICHIARAZIONE CE DI CONFORMITÁ (Istruzioni Originali)
(Direttiva Macchine 2006/42/CE, Allegato II, parte A)

1. La Società: ST. S.p.A. – Via del Lavoro, 6 – 31033 Castelfranco Veneto (TV) – Italy
2. Dichiara sotto la propria responsabilità, che la macchina: Dispositivo potatore

a) Tipo / Modello Base:	PRS 1501
c) Numero di Serie:	23A••CHA000001 ÷ 99L••CHA999999
d) Motore:	

3. É conforme alle specifiche delle direttive:

- MD: 2006/42/EC

e) Ente Certificatore: N°0598 – SGS Fimko Ltd.
Takomotie 8, FI-00380 Helsinki, Finland

f) Esame CE del tipo: MD-162

- RoHs II : 2011/65/EU - 2015/863/EU

4. Riferimento alle Norme armonizzate:

EN ISO 11680-1:2011
EN IEC 63000:2018

h) Livello di potenza sonora garantito: 111 dB(A)

n) Persona autorizzata a costituire il FascicoloTecnico:
ST. S.p.A.
Via del Lavoro, 6
31033 Castelfranco Veneto (TV) - Italia

o) Castelfranco Veneto, 01/03/2023

CEO Stiga Group
Sean Robinson

171516126/6

UK DECLARATION OF CONFORMITY

(Supply of Machinery (Safety) Regulations 2008, S.I. 2008 No. 1597, Annex II, part A)

1. The company: ST. S.p.A. – Via del Lavoro, 6 – 31033 Castelfranco Veneto (TV) – Italy
2. Hereby declares under its own responsibility that the machine (function):

Hedge trimmer device

a) Homologation type:	HET 1501
c) Serial number:	23A••HTR000001 ÷ 99L••HTR999999
d) Engine:	

3. Conforms to UK Regulations:
   - S.I. 2008/1597 - Supply of Machinery (Safety) Regulations 2008
   - S.I. 2012/3032 - The Restriction of the Use of Certain Hazardous Substances in Electrical and Electronic Equipment Regulations 2012

4. Reference to harmonised standards:

EN ISO 10517:2019
EN IEC 63000:2018

h) Guaranteed sound power level: 107 dB(A)

n) Person authorised to compile the technical file: ST. S.p.A.
Via del Lavoro, 6
31033 Castelfranco Veneto (TV) - Italia

o) Castelfranco Veneto, 01/03/2023

CEO Stiga Group

Sean Robinson

UK Importer: STIGA LTD
Unit 8, Bluewater Estate Plympton,
Devon, PL7 4JH, England

UK CA

FR (Traduction de la notice originale) **Déclaration CE de Conformité** **(Directive Machines 2006/42/CE, Annexe II, partie A)** **1. La Société** **2. Déclare sous sa propre responsabilité que la machine : Appareil sécateur** **a) Type / Modèle de Base** **c) Série** **d) Moteur: /** **3. Est conforme aux prescriptions des directives :** **e) Organisme de certification** **f) Examen CE du Type** **4. Renvoi aux Normes harmonisées** **h) Niveau de puissance sonore garanti** **n) Personne habilitée à établir le Dossier Technique :** **o) Lieu et Date**	**EN** (Translation of the original instruction) **EC Declaration of Conformity** **(Machine Directive 2006/42/EC, Annex II, part A)** **1. The Company** **2. Herby declares under its own responsibility that the machine: Pruner device** **a) Type / Base Model** **c) Serial number** **d) Engine: /** **3. Conforms to directive specifications:** **e) Certifying body** **f) EC examination of Type** **4. Reference to harmonised Standards** **h) Sound power level guaranteed** **n) Person authorised to create the Technical Folder:** **o) Place and Date**	**DE** (Übersetzung der Originalbetriebsanleitung) **EG-Konformitätserklärung** **(Maschinenrichtlinie 2006/42/EG, Anhang II, Teil A)** **1. Die Gesellschaft** **2. Erklärt auf eigene Verantwortung, dass die Maschine: Pruner-Gerät** **a) Typ / Basismodell** **c) Seriennummer** **d) Motor: /** **3. Den Anforderungen der folgenden Richtlinien entspricht:** **e) Zertifizierungsstelle** **f) EG-Baumusterprüfung** **4. Bezugnahme auf die harmonisierten Normen** **h) Garantierter Schallleistungspegel** **n) Zur Verfassung der technischen Unterlagen befugte Person:** **o) Ort und Datum**
NL (Vertaling van de oorspronkelijke gebruiksaanwijzing) **EG-verklaring van overeenstemming** **(Richtlijn Machines 2006/42/CE, Bijlage II, deel A)** **1. Het bedrijf** **2. Verklaart onder zijn eigen verantwoordelijkheid dat de machine: Pruner-apparaat** **a) Type / Basismodel** **c) Serienummer** **d) Motor: /** **3. Voldoet aan de specificaties van de richtlijnen:** **e) Certificatie-instituut** **f) EG-onderzoek van het Type** **4. Verwijzing naar de Geharmoniseerde normen** **h) Gegarandeerd niveau van geluidsvermogen** **n) Bevoegd persoon voor het opstellen van het Technisch Dossier** **o) Plaats en Datum**	**ES** (Traducción del Manual Original) **Declaración de Conformidad CE** **(Directiva Máquinas 2006/42/CE, Anexo II, parte A)** **1. La Empresa** **2. Declara bajo su propia responsabilidad que la máquina: dispositivo de poda** **a) Tipo / Modelo Base** **c) Matrícula** **d) Motor: /** **3. Cumple con las especificaciones de las directivas:** **e) Ente certificador** **f) Examen CE del Tipo** **4. Referencia a las Normas armonizadas** **h) Nivel de potencia sonora garantizado** **n) Persona autorizada a realizar el Manual Técnico:** **o) Lugar y Fecha**	**PT** (Tradução do manual original) **Declaração CE de Conformidade** **(Diretiva de Máquinas 2006/42/CE, Anexo II, parte A)** **1. A Empresa** **2. Declara sob a própria responsabilidade que a máquina: dispositivo de podar** **a) Tipo / Modelo Base** **c) Matrícula** **d) Motor: /** **3. É conforme às especificações das diretivas:** **e) Órgão certificador** **f) Exame CE do Tipo** **4. Referência às Normas harmonizadas** **h) Nível garantido de potência sonora** **n) Pessoa autorizada a elaborar o Caderno Técnico** **o) Local e Data**
EL (Μετάφραση του πρωτοτύπου των οδηγιών χρήσης) **ΕΚ-Δήλωση συμμόρφωσης** **(Οδηγία Μηχανών 2006/42/CE, Παράρτημα II, μέρος A)** **1. Η Εταιρία** **2. Δηλώνει υπεύθυνα ότι η μηχανή: Συσκευή κλαδευτηρίου** **a) Τύπος / Βασικό Μοντέλο** **c) Αριθμός μητρώου** **d) Κινητήρας: /** **3. Συμμορφώνεται με τις προδιαγραφές της οδηγίας:** **e) Οργανισμός πιστοποίησης** **f) Εξέταση CE του Τύπου** **4. Αναφορά στους Κανονισμούς εναρμόνισης** **h) Στάθμη εγγυημένης ακουστικής ισχύος** **n) Εξουσιοδοτημένο άτομο για την κατάρτιση του Τεχνικού Φυλλαδίου:** **o) Τόπος και Χρόνος**	**TR** (Orijinal Talimatların Tercümesi) **AT Uygunluk Beyanı** **(2006/42/CE Makine Direktifi, Ek II, bölüm A)** **1. Şirket** **2. Şahsi sorumluluğu altında aşağıdaki makinenin: Budama cihazı** **a) Tip / Standart model** **c) Sicil numarası** **d) Motor: /** **3. Aşağıdaki direktiflerin özelliklerine uygun olduğunu beyan etmektedir:** **e) Sertifikalandıran kurum** **f) ... Tipi CE incelemesi** **4. Harmonize standartlara atıf** **h) Garanti edilen ses güç seviyesi** **n) Teknik Dosyayı oluşturmaya yetkili kişi:** **o) Yer ve Tarih**	**MK** (Превод на оригиналните упатства) **Декларација за усогласеност со ЕУ** **(Директива за машини 2006/42/CE, Анекс II, дел A)** **1. Компанијата** **2. изјавува со целосна лична одговорност дека следната машина: Уред за кастрење** **a) Тип / основен модел** **c) етикета** **d мотор: /** **3. Усогласено со спецификациите според директивите:** **e) тело за сертификација** **f) тест CE за типот** **4. Референци за усогласени нормативи** **h) Гарантирано ниво на звучна моќност** **n) овластено лице за составување на Техничката брошура** **o) место и датум**

NO (Oversettelse av orginal bruksanvisning) **EF- Samsvarserklæring** **(Maskindirektiv 2006/42/EF, Vedlegg II, del A)** **1. Firmaet** **2. Erklærer på eget ansvar at maskinen: Beskjæringsapparat** **a) Type / Modell** **c) Serienummer** **d) Motor: /** **3. Oppfyller kravene i direktivene:** **e) Sertifiseringsorgan** **f) EF-typeprøving** **4. Henvisning til harmoniserte standarder** **h) Garantert lydeffektnivå** **n) Person som har fullmakt til å utferdige teknisk dokumentasjon:** **o) Sted og dato**	**SV** (Översättning av bruksanvisning i original) **EG-försäkran om överensstämmelse** **(Maskindirektiv 2006/42//EG, bilaga II, de la)** **1. Företaget** **2. Försäkrar på eget ansvar att maskinen : Beskärare enhet** **a) Typ / Basmodell** **c) Serienummer** **d) Motor: /** **3. Överensstämmer med föreskrifterna i direktivet** **e) Intygsorgan_ Anmält organ** **f) EG typgodkännande** **4. Referens till harmoniserade standarder** **h) Garanterad ljudeffektnivå** **n) Auktoriserad person för upprättandet av den tekniska dokumentationen:** **o) Ort och datum**	**DA** (Oversættelse af den originale brugsanvisning) **EF-overensstemmelseserklæring** **(Maskindirektiv 2006/42/EF, bilag II, del A)** **1. Firmaet** **2. Erklærer på eget ansvar, at maskinen: Beskæremaskine** **a) Type / Model** **c) Serienummer** **d) Motor: /** **3. Er i overensstemmelse med specifikationerne ifølge direktiverne:** **e) Certificeringsorgan** **f) EF-typeafprøvning** **4. Henvisning til harmoniserede standarder** **h) Garanteret lydeffektniveau** **n) Person, der har bemyndigelse til at udarbejde det tekniske dossier:** **o) Sted og dato**
FI (Alkuperäisten ohjeiden käännös) **EY-VAATIMUSTENMUKAISUUSVAKUUTUS** **(Konedirektiivi 2006/42/EY, Liite II, osa A)** **1. Yritys** **2. Vakuuttaa omalla vastuullaan, että kone: Leikkauslaite** **a) Tyyppi / Perusmalli** **c) Sarjanumero** **d) Moottori : /** **3. On yhdenmukainen seuraavien direktiivien asettamien vaatimusten kanssa:** **e) Sertifiointiyritys** **f) EY-tyyppitarkastus** **4. Viittaus harmonisoituihin standardeihin** **h) Taattu äänitehotaso** **n) Teknisten asiakirjojen laatimiseen valtuutettu henkilö:** **o) Paikka ja päivämäärä**	**CS** (Překlad původního návodu k používání) **ES – Prohlášení o shodě** **(Směrnice o Strojních zařízeních 2006/42/ES, Příloha II, část A)** **1. Společnost** **2. Prohlašuje na vlastní odpovědnostže stroj: Prořezávací zařízení** **a) Typ / Základní model** **c) Výrobní číslo** **d) Motor: /** **3. Je ve shodě s nařízeními směrnic:** **e) Certifikační orgán** **f) ES zkouška Typu** **4. Odkazy na Harmonizované normy** **g) Naměřená úroveň akustického výkonu** **h) Zaručená úroveň akustického výkonu** **j) Čistý instalovaný výkon** **n) Osoba autorizovaná pro vytvoření Technického spisu:** **o) Místo a Datum**	**PL** (Tłumaczenie instrukcji oryginalnej) **Deklaracja zgodności WE** **(Dyrektywa maszynowa 2006/42/WE, Załącznik II, część A)** **1. Spółka** **2. Oświadcza na własną odpowiedzialność, że maszyna: Urządzenie sekatora** **a) Typ / Model podstawowy** **c) Numer seryjny** **d) Silnik: /** **3. Spełnia podstawowe wymogi następujących Dyrektyw:** **e) Jednostka certyfikująca** **f) Badanie typu WE** **4. Odniesienie do Norm zharmonizowanych** **h) Gwarantowany poziom mocy akustycznej** **n) Osoba upoważniona do zredagowania Dokumentacji technicznej:** **o) Miejscowość i data**
HU (Eredeti használati utasítás fordítása) **EK-megfelelőségi nyilatkozata** **(2006/42/EK gépirányelv, II. melléklet "A" rész)** **1. Alulírott Vállalat** **2. Felelősségének teljes tudatában kijelenti, hogy az alábbi gép: Metszővágó készülék** **a) Típus / Alaptípus** **c) Gyártási szám** **d) Motor: /** **3. Megfelel az alábbi irányelvek előírásainak:** **e) Tanúsító szerv** **f) CE vizsgálat típusa** **4. Hivatkozás a harmonizált szabványokra** **h) Garantált zajteljesítmény szint** **n) Műszaki Dosszié szerkesztésére felhatalmazott személy:** **o) Helye és ideje**	**RU** (Перевод оригинальных инструкций) **Декларация соответствия нормам ЕС** **(Директива о машинном оборудовании 2006/42/EC, Приложение II, часть A)** **1. Предприятие** **2. Заявляет под собственную ответственность, что машина: Устройство секатора** **a) Тип / Базовая модель** **c) Паспорт** **d) Двигатель: /** **3. Соответствует требованиям следующих директив:** **e) Орган по сертификации** **f) Экспертиза типа ЕС** **4. Ссылки на гармонизированные нормы** **h) Гарантируемый уровень звуковой мощности** **n) Лицо, уполномоченное на подготовку технической документации:** **o) Место и дата**	**HR (Prijevod originalnih uputa)** **EK Izjava o sukladnosti** **(Direktiva 2006/42/EZ o strojevima, dodatak II, dio A)** **1. Tvrtka:** **2. pod vlastitom odgovornošću izjavljuje da je stroj: Uređaj za obrezivanje** **a) Vrsta / Osnovni model** **c) Matični broj** **d) Motor: /** **3. sukladan s temeljnim zahtjevima direktiva:** **e) Certifikacijsko tijelo** **f) Tipsko ispitivanje EZ** **4. Primijenjene su slijedeće harmonizirane norme:** **h) Zajamčena razina zvučne snage** **n) Osoba ovlaštena za pravljenje Tehničke datoteke:** **o) Mjesto i datum**

SL (Prevod izvirnih navodil) **ES izjava o skladnosti** **(Direktiva 2006/42/ES) , priloga II, del A)** **1. Družba** **2. pod lastno odgovornostjo izjavlja, da je stroj: Verižna žaga za gozdna dela, Podiranje/rezanje/odstranjevanje vej** **a) Tip / osnovni model** **b) Mesec /Leto izdelave** **c) Serijska številka** **d) Motor: motor z notranjim izgorevanjem** **3. Skladen je z določili direktiv :** **e) Ustanova, ki izda potrdilo** **f) ES pregled tipa** **4. Sklicevanje na usklajene predpise** **g) Izmerjen nivo zvočne moči** **h) Zagotovljen nivo zvočne moči** **j) Neto instalirana moč** **n) Oseba, pooblaščena za sestavo tehnične knjižice:** **o) Kraj in datum**	**BS (Prijevod originalnih uputa)** **EZ izjava o sukladnosti** **(Direktiva o mašinama 2006/42/EZ, Prilog II, deo A)** **1. Firma** **2. Daje izjavu pod vlastitom odgovornošću da je mašina: Lančana motorna pila za šumarstvo Obaranje i sječa drveća/rezanje grana** **a) Tip / Osnovni model** **b) Mjesec / Godina proizvodnje** **c) Serijski broj** **d) Motor: motor s unutrašnjim izgaranjem** **3. sukladna s osnovnim zahtjevima direktive:** **e) Certifikaciono tijelo** **f) EZ ispitivanje tipa** **4. Pozivanje na usklađene norme** **g) Izmjereni nivo zvučne snage** **h) Garantovani nivo zvučne snage** **j) Neto instalisana snaga** **n) Osoba ovlaštena za izradu tehničke brošure:** **o) Mjesto i datum**	**SK (Preklad pôvodného návodu na použitie)** **ES vyhlásenie o zhode** **(Smernica o Strojných zariadeniach 2006/42/ES, Príloha II, časť A)** **1. Spoločnosť** **2. Vyhlasuje na vlastnú zodpovednosť, že stroj: Reťazová motorová píla pre lesnícke práce, Stínanie/rozrezávanie/odvetvovanie stromov** **a) Typ / Základný model** **b) Mesiac / Rok výroby** **c) Výrobné číslo** **d) Motor: spaľovací motor** **3. Je v zhode s nariadeniami smerníc:** **e) Certifikačný orgán** **f) Skúška typu ES** **4. Odkaz na Harmonizované normy** **g) Nameraná úroveň akustického výkonu** **h) Zaručená úroveň akustického výkonu** **j) Čistý inštalovaný výkon** **n) Osoba autorizovaná na vytvorenie Technického spisu:** **o) Miesto a Dátum**
RO (Traducerea manualului fabricantului) **CE -Declaratie de Conformitate** **(Directiva Maşini 2006/42/CE, Anexa II, partea A)** **1. Societatea** **2. Declară pe propria răspundere că maşina: Dispozitiv de tăiere** **a) Tip / Model de bază** **c) Număr de serie** **d) Motor: /** **3. Este în conformitate cu specificaţiile directivelor:** **e) Organism de certificare** **f) Examinare CE de Tip** **4. Referinţă la Standardele armonizate** **g) Nivel de putere sonoră garantat** **n) Persoană autorizată să întocmească Dosarul Tehnic** **o) Locul şi Data**	**LT (Originalių instrukcijų vertimas)** **EB atitikties deklaracija** **(Mašinų direktyva 2006/42/CE, Priedas II, dalis A)** **1. Bendrovė** **2. Prisiima atsakomybę, kad įrenginys: Genėjimo įtaisas** **a) Tipas / Bazinis Modelis** **c) Serijos numeris** **d) Variklis: /** **3. Atitinka direktyvose pateiktas specifikacijas:** **e) Sertifikavimo įstaiga** **f) CE tipo tyrimas** **4. Nuoroda į suderintas Normas** **h) Užtikrinamas garso galios lygis** **n) Autorizuotas asmuo sudaryti Techninę Dokumentaciją:** **o) Vieta ir Data**	**LV (Instrukciju tulkojums no oriģinālvalodas)** **EK atbilstības deklarācija** **(Direktīva 2006/42/EK par mašīnām, pielikums II, daļa A)** **1. Uzņēmums** **2. Uzņemoties par to pilnu atbildību, paziņo, ka mašīna: Atzarošanas ierīce** **a) Tips / Bāzes modelis** **c) Sērijas numurs** **d) Motors: /** **3. Atbilst šādu direktīvu prasībām:** **e) Sertifikācijas iestāde** **f) CE tipveida pārbaude** **4. Atsauce uz harmonizētiem standartiem** **h) Garantētais skaņas intensitātes līmenis** **n) Pilnvarotais darbinieks, kas sagatavoja tehnisko dokumentāciju:** **o) Vieta un datums**
SR (Prevod originalnih uputstval) **EC deklaracija o usaglašenosti** **(Direktiva o mašinama 2006/42/EC, Prilog II, deo A)** **1. Preduzeće** **2. Daje izjavu pod vlastitom odgovornošću da je mašina: Uređaj za orezivanje** **a) Tip / Osnovni model** **c) Serijski broj** **d) Motor: /** **3. u skladu s osnovnim zahtevima direktiva:** **e) Sertifikaciono telo** **f) EC ispitivanje tipa:** **4. Pozivanje na usklađene norme** **h) Garantovani nivo zvučne snage** **n) Osoba ovlašćena za sastavljanje tehničke brošure** **o) Mesto i datum**	**BG (Превод на оригиналните инструкции)** **ЕО декларация за съответствие** **(Директива Машини 2006/42/ЕО, Приложение II, част А)** **1. Дружеството** **2. На собствена отговорност декларира, че машината: Устройство за подрязване** **а) Вид / Базисен модел** **с) Сериен номер** **d) Мотор: /** **3. Е в съответствие със спецификата на директивите:** **е) Сертифициращ орган** **f) ЕО изследване на вида** **4. Базирано на хармонизираните норми** **h) Гарантирано ниво на акустична мощност** **n) Лице, упълномощено да състави Техническата Документация:** **о) Място и дата**	**ET (Algupärase kasutusjuhendi tõlge)** **EÜ vastavusdeklaratsioon** **(Masinadirektiiv 2006/42/EÜ, Lisa II, osa A)** **1. Firma** **2. Kinnitab omal vastutusel, et masin: Pügamisseade** **a) Tüüp / Põhimudel** **c) Matrikkel** **d) Mootor: /** **3. Vastab direktiivide nõuetele:** **e) Kinnitav asutus** **f) EÜ tüübihindamine** **4. Viide ühtlustatud standarditele** **h) Garanteeritud helivõimsuse tase** **n) Tehnilise Lehe autoriseeritud koostaja:** **o) Koht ja Kuupäev**

© by ST. S.p.A.

IT • Il contenuto e le immagini del presente manuale d'uso sono stati realizzati per conto di ST. S.p.A. e sono tutelati da diritto d'autore – E' vietata ogni riproduzione o alterazione anche parziale non autorizzata del documento.
CS • Obsah a obrázky v tomto návodu k použití byly zpracovány jménem společnosti ST. S.p.A. a jsou chráněny autorským právem – Reprodukce či nepovolené pozměňování tohoto dokumentu, a to i částečné, je zakázáno.
DA • Indhold og illustrationer i denne vejledning er blevet skabt på vegne af ST. S.p.A. og er beskyttet af ophavsret – Enhver gengivelse eller ændring, også delvis, af dokumentet uden autorisation hertil er forbudt.
DE • Inhalt und Bilder dieser Bedienungsanleitung wurden im Namen von ST. S.p.A. erstellt und sind urheberrechtlich geschützt – Jede nicht genehmigte Vervielfältigung oder Veränderung, auch auszugsweise, dieses Dokuments ist verboten.
EL • Το περιεχόμενο και οι εικόνες στο παρόν εγχειρίδιο χρήσης δημιουργήθηκαν για λογαριασμό της εταιρείας ST. S.p.A. και προστατεύονται από πνευματικά δικαιώματα – Απαγορεύεται οποιαδήποτε αναπαραγωγή ή τροποποίηση, έστω και μερική, του εγγράφου χωρίς έγκριση.
EN • The content and images in this User Manual were produced expressly for ST. S.p.A. and are protected by copyright – any unauthorised reproduction or modification to the document, either partially or in full, is prohibited.
ES • El contenido y las imágenes del presente manual de uso han sido creados por ST. S.p.A. y están protegidos por los derechos de autor – Se prohíbe toda reproducción o modificación, incluso parcial, no autorizada del documento.
ET • Käesoleva kasutusjuhendi sisu ja kujutised on toodetud konkreetselt ettevõttele ST. S.p.A. ja neile rakendub autorikaitseseadus – dokumendi igasugune osaline või täielik ilma loata reprodutseerimine või muutmine on keelatud.
FI • Tämän käyttöoppaan sisältö ja kuvat on valmistettu ST. S.p.A. -yhtiön toimesta ja niitä suojaa tekijänoikeuslaki. – Asiakirjan kaikenlainen kopioiminen tai muuttaminen, osittainkin, on kielletty ilman erityistä lupaa.
FR • Le contenu et les images du présent manuel d'utilisation ont été réalisés pour le compte de ST. S.p.A. et sont protégés par un droit d'auteur - Toute reproduction ou modification non autorisée, même partielle, du document, est interdite.
HR • Sadržaj i slike u ovom priručniku za uporabu izrađeni su za tvrtku ST. S.p.A. te su obuhvaćeni autorskim pravima – Zabranjuje se neovlašteno umnožavanje ili prilagodba, djelomična ili u cijelosti, ovog dokumenta.
NL • De inhoud en de afbeeldingen van deze gebruikshandleiding werden gerealiseerd voor rekening van ST. S.p.A. en zijn beschermd door het auteursrecht – Elke niet-geautoriseerde reproductie of wijziging, ook gedeeltelijke, van het document is verboden.
NO • Innholdet og bildene i denne brukerveiledningen er utført på oppdrag fra ST. S.p.A. og er beskyttet ved opphavsrett - Enhver gjengivelse eller endring, selv kun delvis, er forbudt.
PL • Treść oraz ilustracje zawarte w niniejszej instrukcji obsługi powstały na zlecenie spółki ST. S.p.A. i są chronione prawami autorskimi – Zabrania się wszelkiego kopiowania bądź modyfikowania, także częściowego, niniejszego dokumentu bez uzyskania stosownej zgody.
PT • As imagens e os conteúdos contidos no presente Manual do Utilizador foram expressamente criados para uso exclusivo da ST. S.p.A., encontrando-se protegidos por direitos de autor. Qualquer tipo de reprodução ou alteração, parcial ou integral, não autorizadas deste Manual estão expressamente proibidas.
RU • Тесты и изображения, содержащиеся в настоящем руководстве, были созданы в интересах ST. S.p.A. и защищены авторскими правами – Любое несанкционированное воспроизведение или изменение документа запрещено.
SL • Vsebine in slike v tem uporabniškem priročniku so izdelane za podjetje ST. S.p.A. in so zaščitene z avtorskimi pravicami – vsakršno nepooblaščeno razmnoževanje ali spreminjanje dokumenta, v celoti ali delno, je prepovedano.
SV • Innehållet och bilderna i denna användarhandbok har framställts för ST. S.p.A. och skyddas av upphovsrätt – all form av reproduktion eller ändring, även partiell, som inte auktoriserats är förbjuden.
TR • Bu Kullanıcı Kılavuzundaki içerik ve resimler açıkça ST. S.p.A. için üretilmiştir ve telif hakkı ile korunmaktadır – dokümanın izinsiz olarak tamamen ya da kısmen herhangi bir şekilde çoğaltılması ya da değiştirilmesi yasaktır.

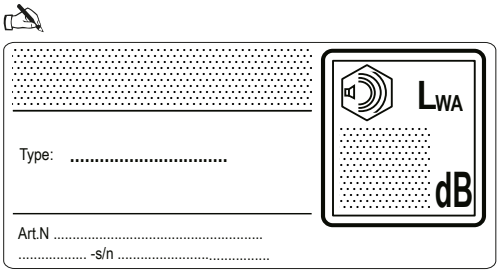

ST. S.p.A.
Via del Lavoro, 6
31033 Castelfranco Veneto (TV) ITALY

STIGA LTD (UK Importer)
Unit 8, Bluewater Estate Plympton,
Devon, PL7 4JH, England