171501410/P1 11/2022

**P 901 CH**



**IT** **Tosaerba con conducente a bordo seduto** - MANUALE DI ISTRUZIONI

**ATTENZIONE: prima di usare la macchina, leggere attentamente il presente libretto.**

**CS** **Sekačka se sedící obsluhou** - NÁVOD K POUŽITÍ

**UPOZORNĚNÍ: před použitím stroje si pozorně přečtěte tento návod k použití.**

**DA** **Havetraktor/Havetraktor med frontklipper (FM)** - BRUGSANVISNING

**ADVARSEL: læs instruktionsbogen omhyggeligt igennem, før du tager denne maskine i brug.**

**DE** **Aufsitzmäher (Rasenmäher mit Fahrersitz mit sitzendem Benutzer)** GEBRAUCHSANWEISUNG

**ACHTUNG: vor inbetriebnahme des geräts die gebrauchsanleitung aufmerksam lesen.**

**EN** **Ride-on lawnmower with seated operator** - OPERATOR'S MANUAL

**WARNING: read thoroughly the instruction booklet before using the machine.**

**ES** **Cortadora de pasto con conductor sentado** - MANUAL DE INSTRUCCIONES

**ATENCIÓN: antes de utilizar la máquina, leer atentamente el presente manual.**

**ET** **Istuva juhiga muruniitja** - KASUTUSJUHEND

**TÄHELEPANU: enne masina kasutamist lugeda tähelepanelikult antud kasutusjuhendit.**

**FI** **Päältäajettava ruohonleikkuri** - KÄYTTÖOHJEET

**VAROITUS: lue käyttöopas huolellisesti ennen koneen käyttöä.**

**FR** **Tondeuse à gazon à conducteur assis** - MANUEL D'UTILISATION

**ATTENTION: lire attentivement le manuel avant d'utiliser cette machine.**

**HR** **Sjedeća kosilica trave s operaterom** - PRIRUČNIK ZA UPORABU

**POZOR: prije uporabe stroja, pažljivo pročitajte ovaj priručnik.**

**HU** **Vezetőüléses fűnyírógép** - HASZNÁLATI UTASÍTÁS

**FIGYELEM! a gép használata előtt olvassa el figyelmesen a jelen kézikönyvet.**

**LT** **Balninė vejapjovė su sėdinčiu operatoriumi** - NAUDOJIMO INSTRUKCIJOS

**DĖMESIO: prieš naudojant įrenginį, atidžiai perskaityti šį naudotojo vadovą.**

**LV** **Sēžot vadāma zālienu pļaujmašīna** - LIETOŠANAS INSTRUKCIJA

**UZMANĪBU: pirms aparāta lietošanai rūpīgi izlasiet doto instrukciju.**



**NL** **Grasmaaier met zittende bediener** - GEBRUIKERSHANDLEIDING

**LET OP: vooraleer de machine te gebruiken, dient men deze handleiding aandachtig te lezen.**

**NO** **Sittegressklipper** - INSTRUKSJONSBOK

**ADVARSEL: les denne bruksanvisningen nøye før du bruker maskinen.**

**PL** **Kosiarka z operatorem jadącym, w pozycji siedzącej na maszynie** INSTRUKCJE OBSŁUGI

**OSTRZEŻENIE: przed użyciem maszyny, należy uważnie przeczytać niniejszą instrukcję.**



**PT** **Corta-relvas para operador sentado** - MANUAL DE INSTRUÇÕES

**ATENÇÃO: antes de usar a máquina, leia atentamente o presente manual.**

**RU** **Ездовая косилка с сиденьем** РУКОВОДСТВО ПО ЭКСПЛУАТАЦИИ

**ВНИМАНИЕ: прежде чем пользоваться оборудованием, внимательно прочтите это руководство по эксплуатации.**

**SL** **Traktorska kosilnica** - PRIROČNIK ZA UPORABO

**POZOR: preden uporabite stroj, pazljivo preberite priročnik z navodili.**

**SV** **Åkgräsklippare och främre klippning (FM)** - BRUKSANVISNING

**VARNING: läs igenom hela detta häfte innan du använder maskinen.**

ITALIANO - **Istruzioni Originali** ..... IT

ČESKY - Překlad původního návodu k používání ..... CS

DANSK - Oversættelse af den originale brugsanvisning ..... DA

DEUTSCH - Übersetzung der Originalbetriebsanleitung ..... DE

ENGLISH - Translation of the original instruction ..... EN

ESPAÑOL - Traducción del Manual Original ..... ES

EESTI - Algupärase kasutusjuhendi tõlge ..... ET

SUOMI - Alkuperäisten ohjeiden käännös ..... FI

FRANÇAIS - Traduction de la notice originale ..... FR

HRVATSKI - Prijevod originalnih uputa ..... HR

MAGYAR - Eredeti használati utasítás fordítása ..... HU

LIETUVIŠKAI - Originalių instrukcijų vertimas ..... LT

LATVIEŠU - Instrukciju tulkojums no oriģināl valodas ..... LV

NEDERLANDS - Vertaling van de oorspronkelijke gebruiksaanwijzing ..... NL

NORSK - Oversettelse av den originale bruksanvisningen ..... NO

POLSKI - Tłumaczenie instrukcji oryginalnej ..... PL

PORTUGUÊS - Tradução do manual original ..... PT

РУССКИЙ - Перевод оригинальных инструкций ..... RU

SSLOVENŠČINA - Prevod izvirnih navodil ..... SL

SVENSKA - Översättning av bruksanvisning i original ..... SV

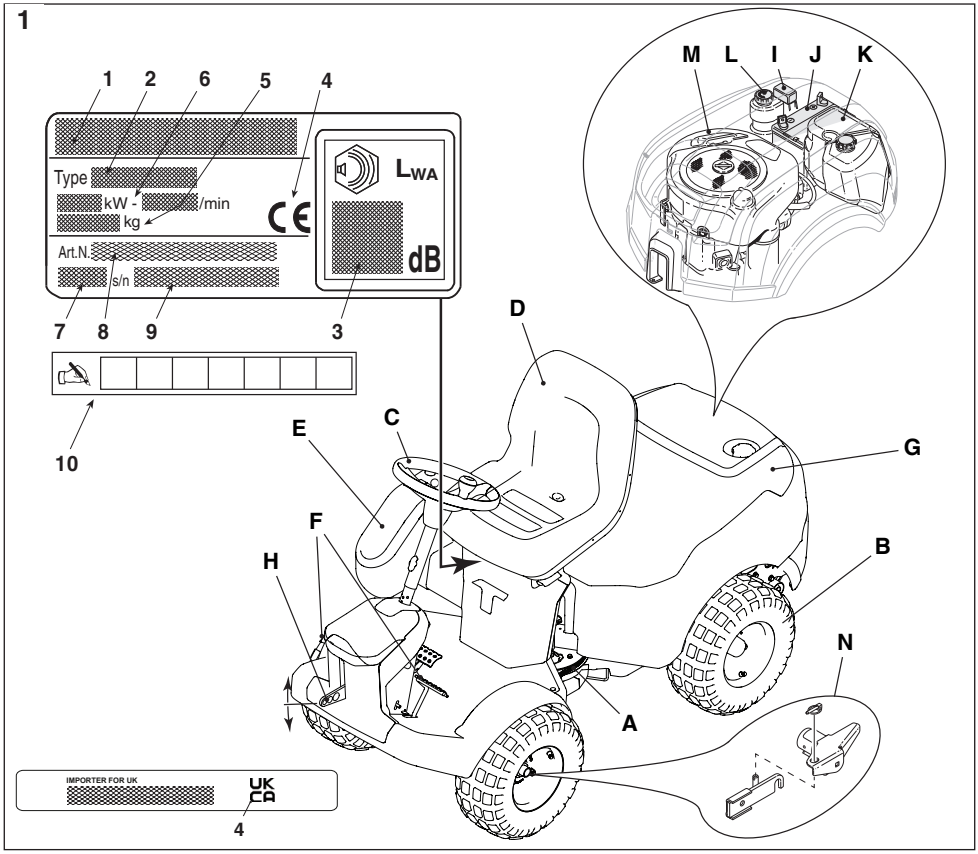
1
1
2
6
5
4
Type
kW -
/min
kg
Art.N.
s/n
LWA
dB
CE
7
8
9
3
10
M
L
I
J
K
D
C
E
G
F
H
B
N
A
IMPORTER FOR UK
UK CA
4

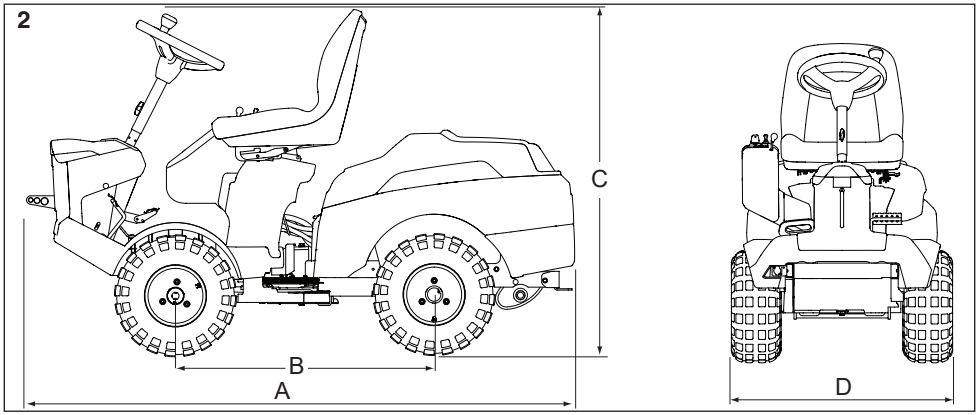
2
C
B
A
D

3

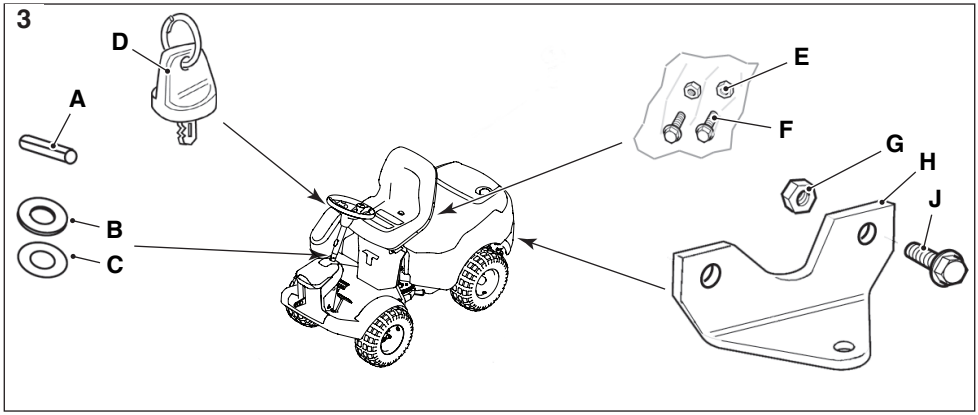


4

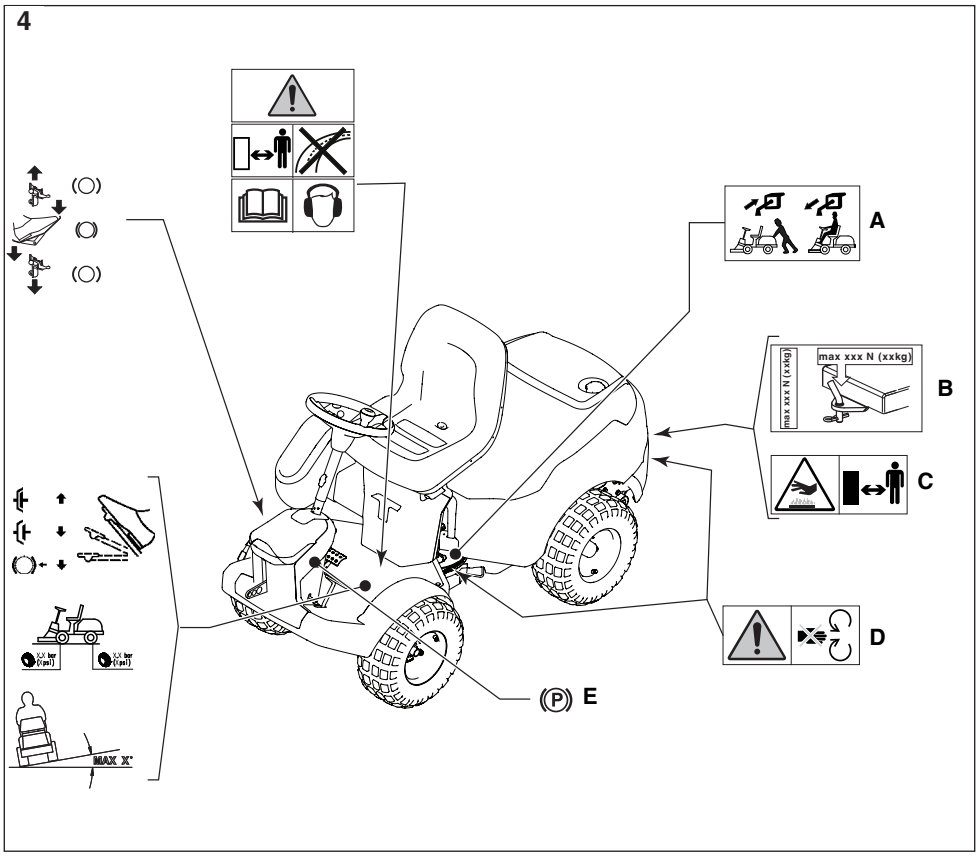

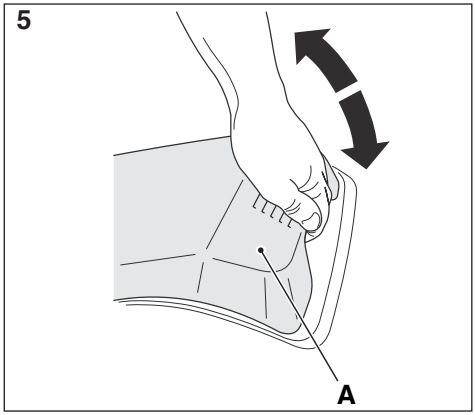
5
A

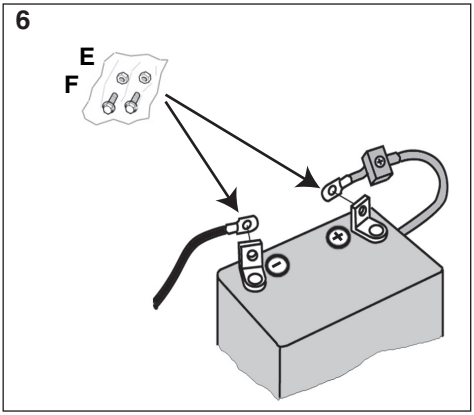
6
E
F

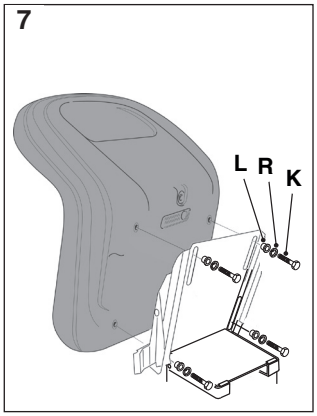
7
L
R
K

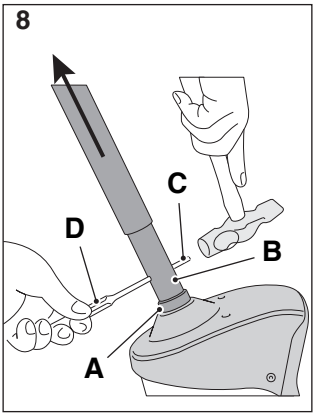
8
C
D
B
A

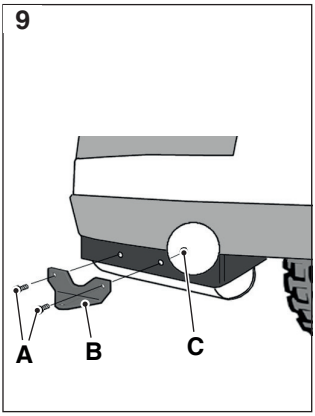
9
A
B
C

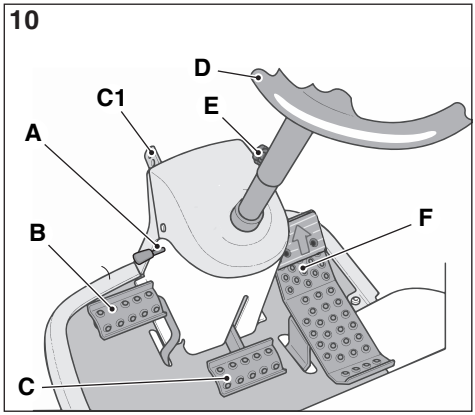
10
D
C1
E
A
B
F
C

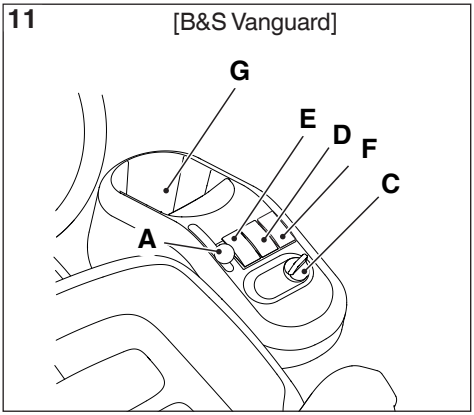
11
[B&S Vanguard]
G
E
D
F
C
A

12 [ST.]

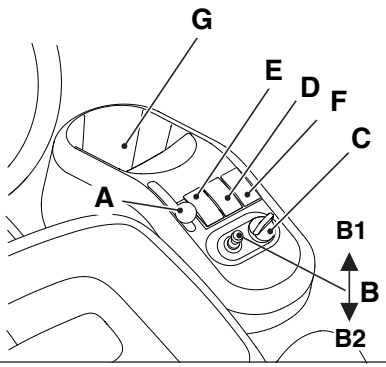


13

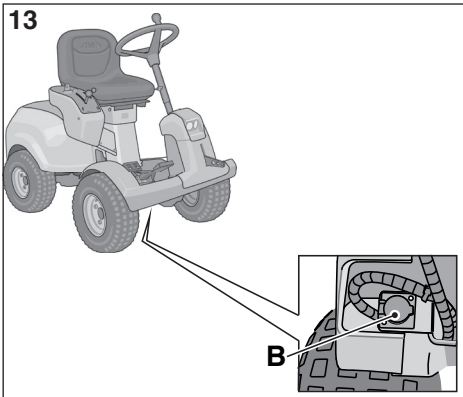


14 2WD

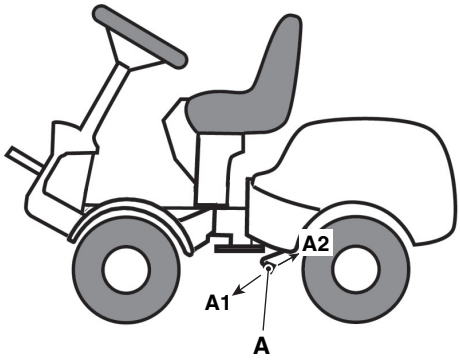


15 4WD

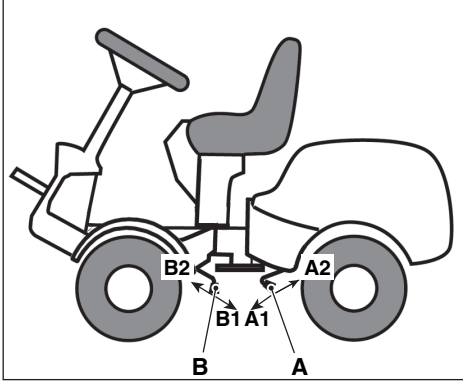


16

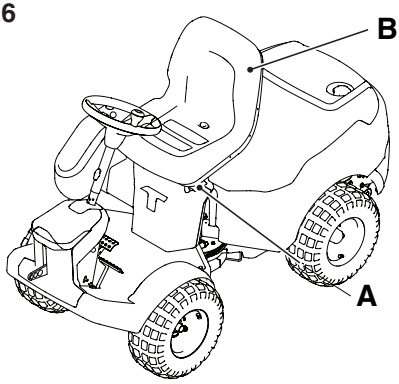


17

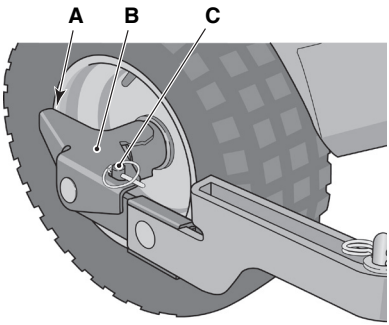

**18**

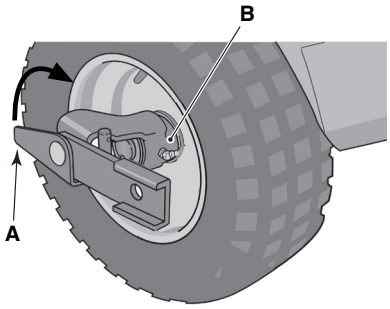


**19**

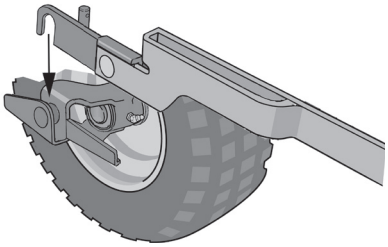

**20**

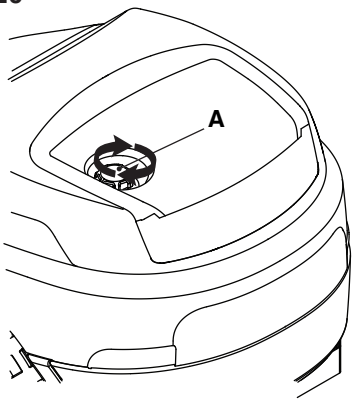


**21** [ST. TRE 0801]

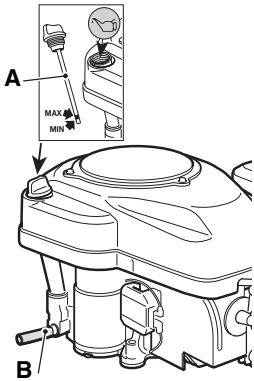


[ST. TRE 586V]

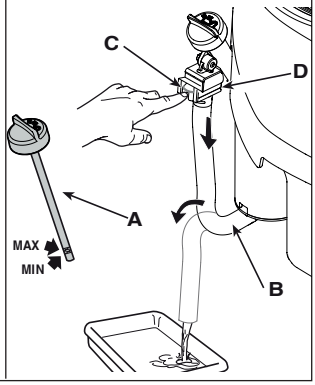


**22** [B&S Vanguard]

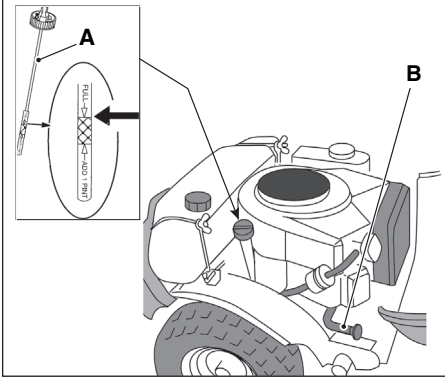


**23**

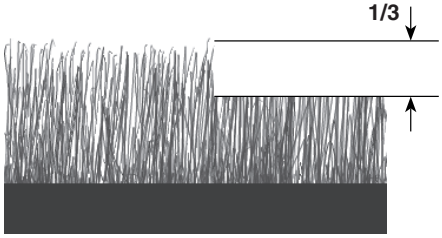

24

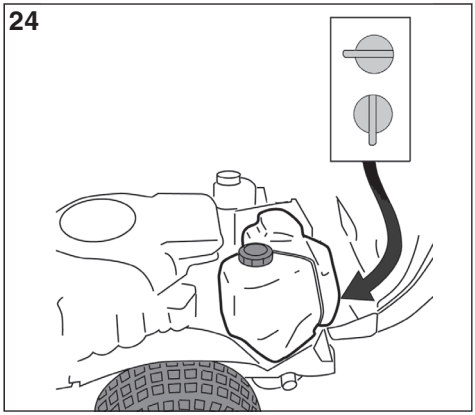

26

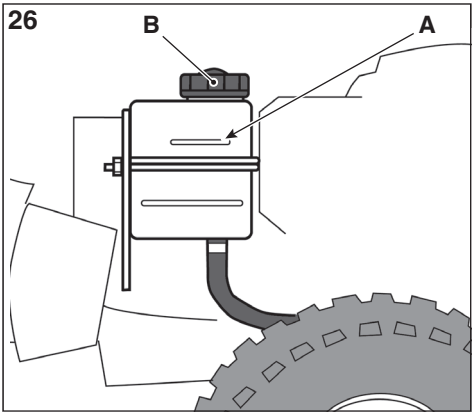


27 4WD

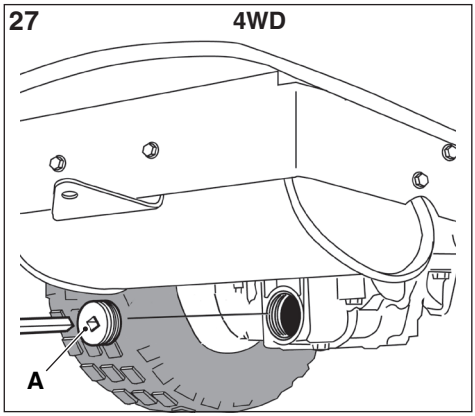


28

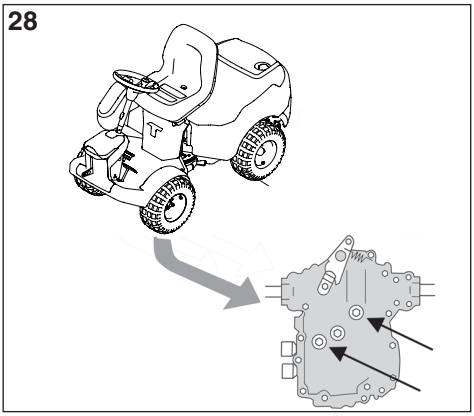

29 4WD

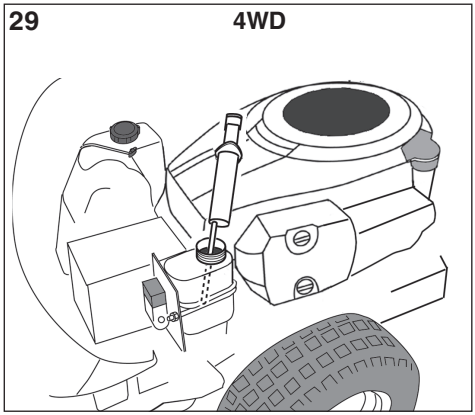

30 4WD

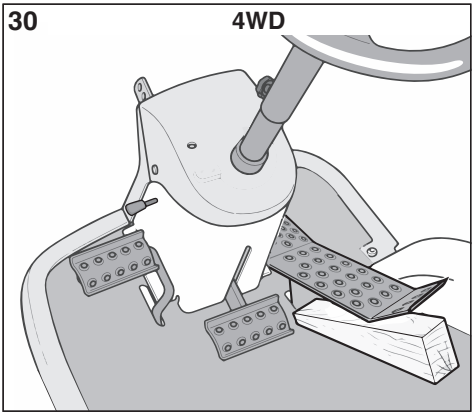

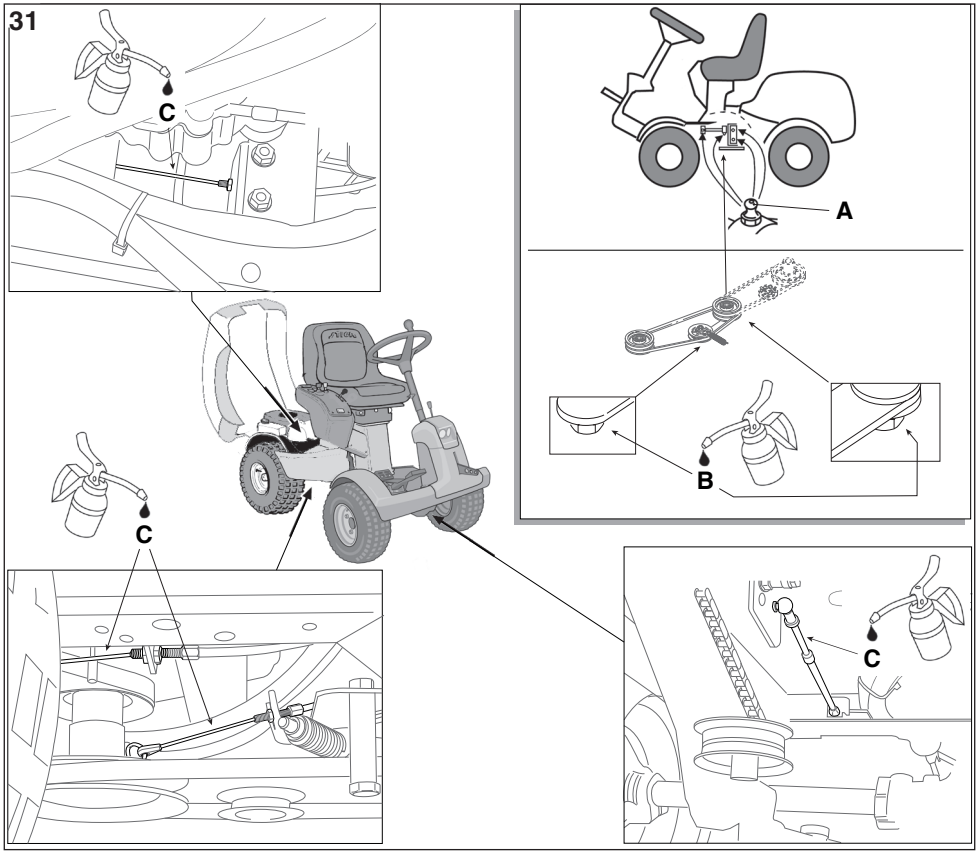
31
C
A
B
C
C

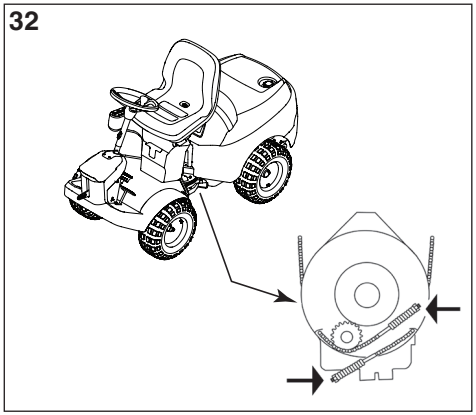
32

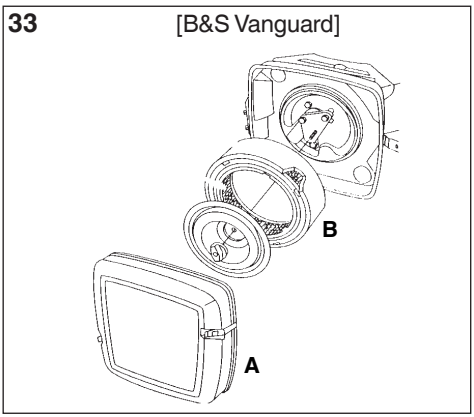
33
[B&S Vanguard]
B
A

**34** [ST.]

TRE 586V

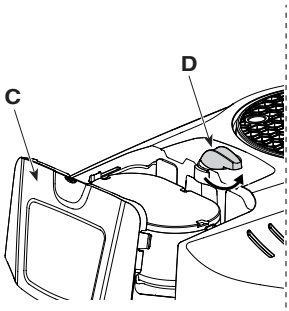


TRE 0801

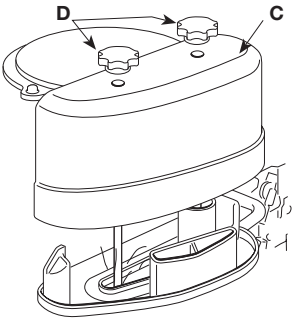


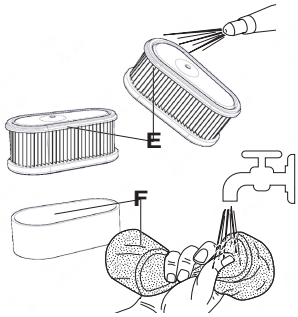


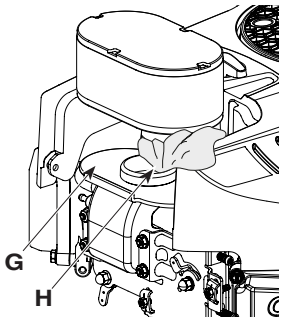


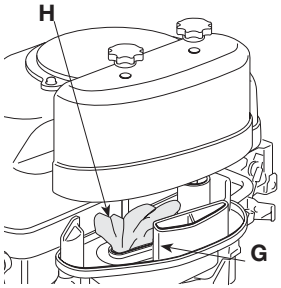


**35**

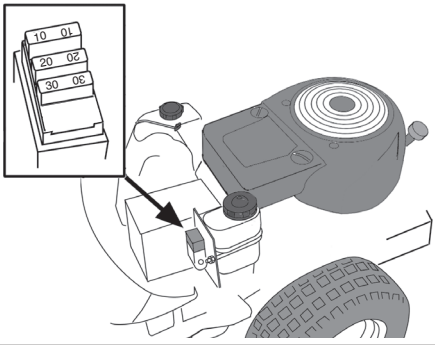

## 0 TABELLA DATI TECNICI

| | | | | | |
|---|---|---|---|---|---|
| [1] | **Type** | | **P 901 CH** | **P 901 CH** | **P 901 CH** |
| [2] | **Modello** | | **PARK 700 W** | **PARK 700 WX** | **PARK 900 WX** |
| [3] | Motore | | ST600 (TRE 586V) | ST600 (TRE 586V) | ST650 (TRE 635V) |
| [4] | Cilindrata | cc | 586 | 586 | 635 |
| [5] | Trazione | | 2WD | 4WD | 4WD |
| [6] | Potenza | kW | 11,9 | 11,9 | 13,7 |
| [7] | Giri motore | rpm | 3200 | 3200 | 3200 |
| [8] | Impianto elettrico | | 12 V | 12 V | 12 V |
| [9] | Batteria | | VRLA | VRLA | VRLA |
| [10] | Carburante | | [A] Benzina senza piombo | [A] Benzina senza piombo | [A] Benzina senza piombo |
| [11] | Capacità serbatoio carburante | l | 12 | 12 | 12 |
| [12] | Olio motore | | SAE 10W-30 | SAE 10W-30 | SAE 10W-30 |
| [13] | Olio motore, classe di servizio | | [A] SJ o superiore | [A] SF-SG o superiore | [A] SJ o superiore |
| [14] | Capacità serbatoio olio motore, senza sostituzione del filtro | l | 1,4 | 1,7 | 1,7 |
| [15] | Capacità serbatoio olio motore, con sostituzione del filtro | l | 1,5 | / | / |
| [16] | Olio Trasmissione | | 5W-40 / 5W-50 | 5W-50 | 5W-50 |
| [17] | Quantità olio trasmissione al momento del cambio | l | 3,6 | 3,6 | 3,6 |
| [18] | Candela | | [A] Champion RN9YC o equivalente. | [A] Champion RN9YC o equivalente. | [A] Champion RN9YC o equivalente. |
| [19] | Candela, distanza elettrodi | mm | 0,6÷0,8 | 0,6 ÷ 0,8 | 0,6 ÷ 0,8 |
| [20] | Pneumatici | dim. | 16x7.50-8 | 16x7.50-8 | 16x7.50-8 |
| [21] | Pressione pneumatici anteriore | | bar 0,6 - psi 9 | bar 0,6 - psi 9 | bar 0,6 - psi 9 |
| | Pressione pneumatici posteriore | | bar 0,4 - psi 6 | bar 0,4 - psi 6 | bar 0,4 - psi 6 |
| [22] | Altezza di taglio | mm | [A] *Per l'altezza di taglio, vedere la "Tabella Dati Tecnici" del manuale "*assieme del dispositivo *di taglio"* | | |
| [23] | Velocità di avanzamento (indicativa), in marcia avanti | km/h | 10 | 10 | 10 |
| [24] | Velocità di avanzamento (indicativa), in retromarcia | km/h | 6 | 6 | 6 |
| [25] | Massa della macchina con serbatoio vuoto | kg | 180÷230 | | |
| [26] | A = Lunghezza | mm | 1960 | 1960 | 1960 |
| [27] | B = Passo | mm | 992,5 | 992,5 | 992,5 |
| [28] | C = Altezza | mm | 1236 | 1236 | 1236 |
| [29] | D = Larghezza | mm | 864 | 864 | 864 |
| [30] | Livello di potenza sonora misurato | dB(A) | 100 | 100 | 100 |
| [31] | Incertezza | dB(A) | 0,64 | 0,64 | 0,7 |
| [32] | Livello di potenza sonora garantito | dB(A) | 100 | 100 | 100 |
| [33] | Livello di pressione sonora | dB(A) | 85 | 85 | 85 |
| [34] | Incertezza | dB(A) | 1,45 | 1,45 | 0,6 |
| [35] | Valore delle vibrazioni al posto di guida | $m/s^2$ | 0,7 | 0,7 | 0,9 |

## 0 TABELLA DATI TECNICI

| | | | | | |
|---|---|---|---|---|---|
| [36] | Incertezza | $m/s^2$ | 0,17 | 0,17 | 0,18 |
| [37] | Valore delle vibrazioni al volante | $m/s^2$ | 2,8 | 2,8 | 2,7 |
| [38] | Incertezza | $m/s^2$ | 0,55 | 0,55 | 1,5 |

| [39] | **ACCESSORI A RICHIESTA** | |
|---|---|---|
| [40] | **Descrizione** | **Type** |
| [41] | Rimorchio | 45-03453-997 / ST-1405 |
| [42] | Fertilizzatore | 45-03153-997 |
| [43] | Raccogli foglie e erba | 45-03313-997 **(**)**<br>45-02616-997 **(**)** |
| [44] | Rastrello | ST-1407 / ST-1408 |
| [45] | Catene da neve | √ |
| [46] | Ruote da fango / neve | √ |
| [47] | Assieme del dispositivo di taglio | 95CP / 95CP E |
| | | 95 CP E QF |
| | | 100C E |
| | | 100C E QF |
| | | 105C E |
| | | 105C E QF |
| | | 110C E |
| | | 110C E QF**(**)** |
| | | 125C E QF**(**)**<br>*(mod. 620 PW, 640 PWX, 740 PWX)* |
| [48] | Erpice frontale | PA304 **(**)** |
| [49] | Trinciatrice | PA409 / PA409 E **(**)** |
| [50] | Spazzaneve a turbina | PA407 **(**)** |
| [51] | Spazzatrice frontale | PA501 / PVA101 /<br>FKM 900 KA |
| [52] | Spalaneve a lama | ST-1404 |
| [53] | Arieggiatore/scarificatore | LAR 1405 / LAR 1405 E |
| [54] | Contrappesi ruote posteriori | √ |
| [55] | Sollevatore posteriore per accessori | ST-1406 |

[56] **(**) Per i modelli 2WD, è obbligatorio installare i contrappesi sulle ruote posteriori.**

# 0 TABELLA DATI TECNICI

[57] **TABELLA PER LA CORRETTA COMBINAZIONE DEGLI ACCESSORI**

| | Accessorio [60] | [58] ACCESSORI POSTERIORI | | | | | |
|---|---|---|---|---|---|---|---|
| | |  [41] |  [42] |  [43] |  [44] |  [45] |  [46] |
| [59] ACCESSORI FRONTALI |  [45] | √ | √ | - | - | - | - |
| | 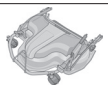 [47] | √ (***) | √ | √ | √ | - | √ |
| |  [48] | √ | - | - | √ | - | - |
| |  [49] | - | - | √ | - | - | √ |
| |  [50] | - | √ | - | - | √ | √ |
| |  [51] | - | √ | - | - | √ | √ |
| |  [52] | - | √ | - | - | √ | √ |
| |  [53 ] | - | - | √ | - | - | - |

[61] **(***) Per i modelli 2WD, con l'applicazione contemporanea dell'assieme dei dispositivi di taglio "type 110C E, 110C E QF, 125C E QF" e del rimorchio è obbligatorio installare i contrappesi sulle ruote posteriori.**

# 0 TABULKA TECHNICKÝCH ÚDAJŮ

| | | |
|---|---|---|
| [1] | Typ | |
| [2] | Model | |
| [3] | Motor | |
| [4] | Objem motoru | |
| [5] | Trakce | |
| [6] | Výkon | |
| [7] | Otáčky motoru | |
| [8] | Elektrický systém | |
| [9] | Akumulátor | |
| [10] | Palivo | |
| [A] | Bezolovnatý benzín | |
| [11] | Kapacita palivové nádrže | |
| [12] | Motorový olej | |
| [13] | Motorový olej, provozní třída | |
| [A] | SJ nebo vyšší | |
| [14] | Kapacita olejové nádrže, bez výměny filtru | |
| [15] | Kapacita olejové nádrže, bez výměny filtru | |
| [16] | Převodový olej | |
| [17] | Množství převodového oleje v momentě převodu | |
| [18] | Svíčka | |
| [A] | Champion XC12YC nebo ekvivalentní typ | |
| [19] | Svíčka, vzdálenost elektrod | |
| [20] | Pneumatiky | |
| [21] | Tlak v pneumatikách | přední pneumatikách |
| | | zadní pneumatiky |
| [22] | Výška sekání | |
| [A] | Informace o výšce sekání naleznete v části “Tabulka technických údajů” manuálu "jednotky sekací jednotky" | |
| [23] | Rychlost postupu (indikativní) při postupu napřed | |
| [24] | Rychlost postupu (indikativní) při couvání | |
| [25] | Hmotnost stroje s prázdnou nádrží | |
| [26] | A = Délka | |
| [27] | B = Krok | |
| [28] | C = Výška | |
| [29] | D = Šířka | |
| [30] | Naměřená hladina akustického výkonu | |
| [31] | Nejistá | |
| [32] | Garantovaná hladina akustického výkonu | |
| [33] | Hladina akustického tlaku | |
| [34] | Nejistá | |
| [35] | Hodnota vibrací na místě řidiče | |
| [36] | Nejistá | |
| [37] | Hodnota vibrací u volantu | |
| [38] | Nejistá | |
| [39] | PŘÍSLUŠENSTVÍ NA POŽÁDANÍ | |
| [40] | Popis | |
| [41] | Přívěs | |
| [42] | Rozmetadlo hnojiv | |
| [43] | Sběrač listí a trávy | |
| [44] | Pohrabovač | |
| [45] | Sněhové řetězy | |
| [46] | Kola do bláta / sněhu | |
| [47] | Sekací jednotka | |
| [48] | Přední brána | |
| [49] | Řezačka | |
| [50] | Turbínová sněhová fréza | |
| [51] | Přední zametací zařízení | |
| [52] | Sněhová radlice | |
| [53] | Provzdušňovač/rozrývač | |
| [54] | Protizávaží na zadních kolech | |
| [55] | Zadní zdvih pro příslušenství | |
| [56] | (**) U modelů 2WD, je povinné nainstalovat protizávaží na zadních kolech. | |
| [57] | TABULKA PRO SPRÁVNOU KOMBINACI PŘÍSLUŠENSTVÍ | |
| [58] | ZADNÍ PŘÍSLUŠENSTVÍ | |
| [59] | FŘEDNÍ PŘÍSLUŠENSTVÍ | |
| [60] | Příslušenství | |
| [61] | (***) U modelů 2WD, při současném použití sekacích zařízení "typu 110C E, 110C E QF, 125C E QF" a přípojného vozidla, je povinné nainstalovat protizávaží na zadních kolech. | |

# 0 TABEL OVER TEKNISKE SPECIFIKATIONER

| | | |
|---|---|---|
| [1] | Type | |
| [2] | Model | |
| [3] | Motor | |
| [4] | Cylindervolumen | |
| [5] | Antrieb | |
| [6] | Effekt | |
| [7] | Motoromdrejninger | |
| [8] | Elektrisk anlæg | |
| [9] | Batteri | |
| [10] | Brændstof | |
| [A] | Blyfri benzin | |
| [11] | Brændstoftankens rumfang | |
| [12] | Motorolie | |
| [13] | Motorolie, klassificering | |
| [A] | SJ eller højere | |
| [14] | Motorolietankkapacitet, uden filterudskiftning | |
| [15] | Motorolietankkapacitet, med filterudskiftning | |
| [16] | Transmissionsolie | |
| [17] | Transmissionsoliemængde på udskiftningstidspunktet | |
| [18] | Tændrør | |
| [A] | Champion XC12YC oder gleichwertig | |
| [19] | Tændrør, elektrodeafstand | |
| [20] | Dæk | |
| [21] | Dæktryk | forhjul |
| | | baghjul |
| [22] | Schnitthöhe | |
| [A] | Indhent oplysninger om klippehøjden i “Tabel over tekniske specifikationer” i vejledningen “klippeaggregat” | |
| [23] | Fremføringshastighed (vejledende), i fremgear | |
| [24] | Fremføringshastighed (vejledende), i bakgear | |
| [25] | Maskinvægt med tom tank | |
| [26] | A = Længde | |
| [27] | B = Akselafstand | |
| [28] | C = Højde | |
| [29] | D = Bredde | |
| [30] | Målt lydeffektniveau | |
| [31] | Usikkerhed | |
| [32] | Garanteret lydeffektniveau | |
| [33] | Lydtrykniveau | |
| [34] | Usikkerhed | |
| [35] | Vibrationsværdi ved førerpladsen | |
| [36] | Usikkerhed | |
| [37] | Vibrationsværdi ved rattet | |
| [38] | Usikkerhed | |
| [39] | EKSTRAUDSTYR | |
| [40] | Beskrivelse | |
| [41] | Anhænger | |
| [42] | Gødningsspreder | |
| [43] | Blad- og græsindsamler | |
| [44] | Rive | |
| [45] | Snekæder | |
| [46] | Mudder- og snehjul | |
| [47] | Klippeaggregat | |
| [48] | Frontharve | |
| [49] | Skæremaskine | |
| [50] | Turbineudstyret sneplov | |
| [51] | Frontmonteret fejemaskine | |
| [52] | Sneplov med klinge | |
| [53] | Udluftningsgreb/plænelufter | |
| [54] | Baghjulenes kontravægte | |
| [55] | Udstyrsløfteaggregat bagpå | |
| [56] | (**) Bei den Modellen 2WD ist die Installation der Hinterradgewichte vorgeschrieben. | |
| [57] | TABEL OVER UDSTYRETS KORREKTE KOMBINATION | |
| [58] | BAGMONTERET TILBEHØR | |
| [59] | FORMONTERET TILBEHØR | |
| [60] | Tilbehør | |
| [61] | (***) Bei den Modellen 2WD ist mit gleichzeitigem Einsatz der Baugruppe Schneidvorrichtungen “Typ 110C E, 110C E QF, 125C E QF” und des Anhängers die Installation der Hinterradgewichte vorgeschrieben. | |

# 0 ÜBERSICHT DER TECHNISCHEN DATEN

| | | |
|---|---|---|
| [1] | Typ | |
| [2] | Modell | |
| [3] | Motor | |
| [4] | Hubraum | |
| [5] | Antrieb | |
| [6] | Leistung | |
| [7] | Motordrehzahl | |
| [8] | Elektrische Anlage | |
| [9] | Batterie | |
| [10] | Kraftstoff | |
| [A] | Bleifreies Benzin | |
| [11] | Kraftstofftankinhalt | |
| [12] | Motoröl | |
| [13] | Motoröl, Betriebsklasse | |
| [A] | SJ oder höher | |
| [14] | Inhalt Motorölbehälter, ohne Filteraustausch | |
| [15] | Inhalt Motorölbehälter, mit Filteraustausch | |
| [16] | Getriebeöl | |
| [17] | Getriebeölmenge beim Wechsel | |
| [18] | Zündkerze | |
| [A] | Champion XC12YC oder gleichwertig | |
| [19] | Zündkerze, Elektrodenabstand | |
| [20] | Bereifung | |
| [21] | Reifendruck | vorn |
| | | hinten |
| [22] | Schnitthöhe | |
| [A] | Für die Schnitthöhe siehe "Übersicht der technischen Daten" in der Anleitung "Baugruppe Mähwerk" | |
| [23] | Fahrgeschwindigkeit (ca.), vorwärts | |
| [24] | Fahrgeschwindigkeit (ca.), rückwärts | |
| [25] | Maschinenmasse bei leerem Tank | |
| [26] | A = Länge | |
| [27] | B = Radstand | |
| [28] | C = Höhe | |
| [29] | D = Breite | |
| [30] | Gemessener Schallleistungspegel | |
| [31] | Messunsicherheit | |
| [32] | Garantierter Schallleistungspegel | |
| [33] | Schalldruckpegel | |
| [34] | Messunsicherheit | |
| [35] | Vibrationen am Fahrersitz | |
| [36] | Messunsicherheit | |
| [37] | Vibrationen am Lenkrad | |
| [38] | Messunsicherheit | |
| [39] | SONDERZUBEHÖR | |
| [40] | Beschreibung: | |
| [41] | Anhänger | |
| [42] | Dungstreuer | |
| [43] | Laub- und Grassammler | |
| [44] | Harken | |
| [45] | Schneeketten | |
| [46] | M+S-Räder (Matsch- und Schneeräder) | |
| [47] | Baugruppe Mähwerk | |
| [48] | Frontegge | |
| [49] | Häcksler | |
| [50] | Schneefräse | |
| [51] | Kehrvorsatz | |
| [52] | Schneepflug | |
| [53] | Vertikutierer/Lockerer | |
| [54] | Hinterradgewichte | |
| [55] | Heckseitiger Geräteheber | |
| [56] | (**) Bei den Modellen 2WD ist die Installation der Hinterradgewichte vorgeschrieben. | |
| [57] | ÜBERSICHT FÜR DIE KORREKTE ZUBEHÖR-KOMBINATION | |
| [58] | HECKSEITIGES ZUBEHÖR | |
| [59] | FRONTSEITIGES ZUBEHÖR | |
| [60] | Zubehör | |
| [61] | (***) Bei den Modellen 2WD ist mit gleichzeitigem Einsatz der Baugruppe Schneidvorrichtungen “Typ 110C E, 110C E QF, 125C E QF” und des Anhängers die Installation der Hinterradgewichte vorgeschrieben. | |

# 0 TECHNICAL DATA TABLE

| | | |
|---|---|---|
| [1] | Type | |
| [2] | Model | |
| [3] | Engine | |
| [4] | Engine displacement | |
| [5] | Traction | |
| [6] | Power | |
| [7] | Engine revs | |
| [8] | Electrical System | |
| [9] | Battery | |
| [10] | Fuel | |
| [A] | Unleaded petrol | |
| [11] | Fuel tank capacity | |
| [12] | Engine oil | |
| [13] | Engine oil, service category | |
| [A] | SJ or higher | |
| [14] | Engine oil tank capacity, without filter change | |
| [15] | Engine oil tank capacity, with filter change | |
| [16] | Transmission fluid | |
| [17] | Quantity of transmission fluid required for fluid change | |
| [18] | Spark plug | |
| [A] | Champion XC12YC or equivalent | |
| [19] | Spark gap | |
| [20] | Tyres | |
| [21] | Tyre pressure | front |
| | | rear |
| [22] | Cutting height | |
| [A] | For the cutting height, please refer to the "Technical Data Table" in the cutting device assy manual. | |
| [23] | Forward travel speed (indicative) | |
| [24] | Reverse travel speed (indicative) | |
| [25] | Machine weight with empty tank | |
| [26] | A = Length | |
| [27] | B = Pitch | |
| [28] | C = Height | |
| [29] | D = Width | |
| [30] | Measured sound power level | |
| [31] | Uncertainty | |
| [32] | Guaranteed sound power level | |
| [33] | Sound pressure level | |
| [34] | Uncertainty | |
| [35] | Vibration value in the driver's seat | |
| [36] | Uncertainty | |
| [37] | Vibration value in the steering wheel | |
| [38] | Uncertainty | |
| [39] | ACCESSORIES AVAILABLE ON REQUEST | |
| [40] | Description | |
| [41] | Trailer | |
| [42] | Fertilizer spreader | |
| [43] | Grass and leaf collector | |
| [44] | Rake | |
| [45] | Snow chains | |
| [46] | Mud / Snow wheels | |
| [47] | Cutting device assy | |
| [48] | Front harrow | |
| [49] | "Shredder | |
| [50] | Snow thrower | |
| [51] | Front sweeper | |
| [52] | Blade type snow plough | |
| [53] | Aerator/scarifier | |
| [54] | Rear wheel counterweights | |
| [55] | Rear lifting assembly for accessories | |
| [56] | (**) For 2WD models, counterweights must be installed on the rear wheels. | |
| [57] | TABLE FOR CORRECT ACCESSORY COMBINATIONS | |
| [58] | REAR ACCESSORIES | |
| [59] | FRONT ACCESSORIES | |
| [60] | Accessory | |
| [61] | (***) For 2WD models, when the cutting device assies (type 110C E, 110C E QF, 125C E QF) are installed at the same time as the trailer, counterweights must be installed on the rear wheels. | |

# 0 TABLA DE DATOS TÉCNICOS

| | | |
|---|---|---|
| [1] | Tipo | |
| [2] | Modelo | |
| [3] | Motor | |
| [4] | Cilindrada | |
| [5] | Tracción | |
| [6] | Potencia | |
| [7] | Revoluciones del motor | |
| [8] | Sistema eléctrico | |
| [9] | Batería | |
| [10] | Carburante | |
| [A] | Gasolina sin plomo | |
| [11] | Capacidad del depósito de carburante | |
| [12] | Aceite motor | |
| [13] | Aceite motor, tipo de servicio | |
| [A] | SJ o superior | |
| [14] | Capacidad del depósito de aceite del motor, sin cambio de filtro | |
| [15] | Capacidad del depósito de aceite del motor, con cambio de filtro | |
| [16] | Aceite de transmisión | |
| [17] | Cantidad de aceite de transmisión al efectuar el cambio | |
| [18] | Bujía | |
| [A] | Champion XC12YC o equivalente | |
| [19] | Bujía, distancia electrodos | |
| [20] | Neumáticos | |
| [21] | Presión de neumáticos | delantera |
| | | trasera |
| [22] | Altura de corte | |
| [A] | Para más información sobre la altura de corte, consulte la “Tabla de Datos Técnicos” del manual “grupo del dispositivo de corte” | |
| [23] | Velocidad de avance (indicativa) con marcha adelante | |
| [24] | Velocidad de avance (indicativa) con marcha atrás | |
| [25] | Peso de la máquina con el depósito de combustible vacio | |
| [26] | A = Longitud | |
| [27] | B = Paso | |
| [28] | C = Altura | |
| [29] | D = Anchura | |
| [30] | Nivel de potencia sonora medido | |
| [31] | Incertidumbre | |
| [32] | Nivel de potencia sonora garantizado | |
| [33] | Nivel de presión sonora | |
| [34] | Incertidumbre | |
| [35] | Valor de las vibraciones en el puesto de conducción | |
| [36] | Incertidumbre | |
| [37] | Valor de vibraciones en el volante | |

| | |
|---|---|
| [38] | Incertidumbre |
| [39] | ACCESORIOS BAJO PEDIDO |
| [40] | Descripción |
| [41] | Remolque |
| [42] | Fertilizador |
| [43] | Recoge hojas e hierba |
| [44] | Rastrillo |
| [45] | Cadenas para nieve |
| [46] | Ruedas para fango y nieve |
| [47] | Grupo del dispositivo de corte |
| [48] | Arado frontal |
| [49] | Trituradora |
| [50] | Quitanieves |
| [51] | Quitanieves frontal |
| [52] | Quitanieves de cuchilla |
| [53] | Aireador/escarificador |
| [54] | Contrapesos ruedas traseras |
| [55] | Elevador trasero para accesorios |
| [56] | (**) En los modelos 2WD, es obligatorio instalar los contrapesos en las ruedas traseras. |
| [57] | TABLA PARA COMBINAR ACCESORIOS |
| [58] | ACCESORIOS TRASEROS |
| [59] | ACCESORIOS FRONTALES |
| [60] | Accesorio |
| [61] | (***) En los modelos 2WD, cuando el grupo de dispositivos de corte “type 110C E, 110C E QF, 125C E QF” y el remolque se aplican contemporáneamente, es obligatorio instalar los contrapesos en las ruedas traseras. |

# 0 TEHNILISTE ANDMETE TABEL

| | | |
|---|---|---|
| [1] | Tüüp | |
| [2] | Mudel | |
| [3] | Mootor | |
| [4] | Silindrid | |
| [5] | Vedu | |
| [6] | Võimsus | |
| [7] | Mootori pöörete arv | |
| [8] | Elektriseade | |
| [9] | Aku | |
| [10] | Kütus | |
| [A] | Pliivaba bensiin | |
| [11] | Kütusepaagi maht | |
| [12] | Mootoriõli | |
| [13] | Mootoriõli, teenindusklass | |
| [A] | SJ ja parem | |
| [14] | Mootoriõli paagi maht, ilma filtri asenduseta | |
| [15] | Mootoriõli paagi maht, koos filtri asendusega | |
| [16] | Ülekandeõli | |
| [17] | Ülekandeõli maht vahetamise ajal | |
| [18] | Küünal | |
| [A] | Champion XC12YC või samaväärne | |
| [19] | Küünal, elektroodide vahemaa | |
| [20] | Rehvid | |
| [21] | Rehvirõhk | ees |
| | | taga |
| [22] | Niitmiskõrgus | |
| [A] | Niitmiskõrgust vaata niitmisseadme juhendis tabelist "Tehnilised andmed" | |
| [23] | Liikumiskiirus (indikatiivne), edasikäigul | |
| [24] | Liikumiskiirus (indikatiivne), tagasikäigul | |
| [25] | Masina mass tühja paagiga | |
| [26] | A=pikkus | |
| [27] | B=samm | |
| [28] | C=kõrgus | |
| [29] | D=laius | |
| [30] | Helivõimsuse mõõdetav tase | |
| [31] | Määramatus | |
| [32] | Helivõimsuse kindel tase | |
| [33] | Helirõhu tase | |
| [34] | Määramatus | |
| [35] | Vibratsioonid juhikohal | |
| [36] | Määramatus | |
| [37] | Vibratsioonid roolil | |
| [38] | Määramatus | |
| [39] | TELLIMUSEL LISATARVIKUD | |
| [40] | Kirjeldus | |
| [41] | Treiler | |
| [42] | Väetaja | |
| [43] | Lehtede ja rohu koguja | |
| [44] | Reha | |
| [45] | Lumeketid | |
| [46] | Lume- ja mudarattad | |
| [47] | Niitmisseade | |
| [48] | Esiäke | |
| [49] | Purustaja | |
| [50] | Turbiiniga lumepühkija | |
| [51] | Eesmine koristusseade | |
| [52] | Lumesahk | |
| [53] | Kobestaja | |
| [54] | Tagumiste rataste vastukaalud | |
| [55] | Tagumine tõstuk tarvikute jaoks | |
| [56] | (**) 2WD mudelitel on kohustuslik paigaldada tagaratastele vastukaalud | |
| [57] | TARVIKUTE ÕIGE KOMBINEERIMISE TABEL | |
| [58] | TAGUMISED TARVIKUD | |
| [59] | EESMISED TARVIKUD | |
| [60] | Tarvik | |
| [61] | (***) 2WD mudelitel "110C E, 110C E QF, 125C E QF tüüpi" niitmisseadme ja treileri samaaegsel kasutamisel on kohustuslik paigaldada tagaratastele vastukaalud | |

# 0 TEKNISTEN TIETOJEN TAULUKKO

| | | |
|---|---|---|
| [1] | Tyyppi | |
| [2] | Malli | |
| [3] | Moottori | |
| [4] | Sylinteritilavuus | |
| [5] | Veto | |
| [6] | Teho | |
| [7] | Moottorin kierrosluku | |
| [8] | Sähkölaitteisto | |
| [9] | Akku | |
| [10] | Polttoneste | |
| [A] | Lyijytön bensiini | |
| [11] | Polttonestesäiliön tilavuus | |
| [12] | Moottoriöljy | |
| [13] | Moottoriöljy, luokitus | |
| [A] | SJ tai suurempi | |
| [14] | Moottoriöljysäiliön tilavuus ilman suodattimen vaihtoa | |
| [15] | Moottoriöljysäiliön tilavuus suodattimen vaihdon kanssa | |
| [16] | Vaihteistoöljy | |
| [17] | Vaihteistoöljyn määrä vaihdon hetkellä | |
| [18] | Sytytystulppa | |
| [A] | Champion XC12YC tai vastaava | |
| [19] | Sytytystulppa, elektrodien välinen etäisyys | |
| [20] | Renkaat | |
| [21] | Renkaiden paine | etu |
| | | taka |
| [22] | Leikkuukorkeus | |
| [A] | Katso tietoja leikkuukorkeudesta leikkuulaiteoppaan teknisten tietojen taulukosta. | |
| [23] | Etenemisnopeus (suuntaa-antava), eteenpäin mentäessä | |
| [24] | Etenemisnopeus (suuntaa-antava), peruutettaessa | |
| [25] | Laitteen kuivapaino | |
| [26] | A = pituus | |
| [27] | B = akseliväli | |
| [28] | C = korkeus | |
| [29] | D = leveys | |
| [30] | Mitattu äänitehotaso | |
| [31] | Epävarmuus | |
| [32] | Taattu äänitehotaso | |
| [33] | Äänenpainetaso | |
| [34] | Epävarmuus | |
| [35] | Värinäarvo ajajan paikalla | |
| [36] | Epävarmuus | |
| [37] | Värinäarvo ohjauspyörään | |
| [38] | Epävarmuus | |
| [39] | TILATTAVAT LISÄVARUSTEET | |
| [40] | Kuvaus | |

| | |
|---|---|
| [41] | Perävaunu |
| [42] | Lannoitin |
| [43] | Ruoho -ja lehtikerääjä |
| [44] | Harava |
| [45] | Lumiketjut |
| [46] | Muta-/talvipyörät |
| [47] | Leikkuulaiteyksikkö |
| [48] | Etuäes |
| [49] | Silppuri |
| [50] | Turbiinilumilinko |
| [51] | Etuharjalaite |
| [52] | Lumiaura |
| [53] | Ilmastin/jyrsin |
| [54] | Takapyörien vastapainot |
| [55] | Lisävarusteiden takanostin |
| [56] | (**) 2WD-malleissa on asennettava vastapainot takapyöriin. |
| [57] | LISÄVARUSTEIDEN OIKEAOPPISEN YHDISTELYN TAULUKKO |
| [58] | TAKAVARUSTE |
| [59] | ETUVARUSTE |
| [60] | Lisävaruste |
| [61] | (***) 2WD-malleissa , joissa on samanaikaisesti tyypin 110C E, 110C E QF, 125C E QF -leikkuulaitteet ja perävaunu, takapyöriin on asennettava vastapainot. |

# 0 TABLEAU DONNÉES TECHNIQUES

| | | |
|---|---|---|
| [1] | Type | |
| [2] | Modèle | |
| [3] | Moteur | |
| [4] | Cylindrée | |
| [5] | Traction | |
| [6] | Puissance | |
| [7] | Tours moteur | |
| [8] | Installation électrique | |
| [9] | Batterie | |
| [10] | Carburant | |
| [A] | Essence sans plomb | |
| [11] | Capacité du réservoir de carburant | |
| [12] | Huile moteur | |
| [13] | Huile moteur, classe de service | |
| [A] | SJ ou supérieure | |
| [14] | Capacité du réservoir huile moteur, sans remplacement du filtre | |
| [15] | Capacité du réservoir huile moteur, avec remplacement du filtre | |
| [16] | Huile de transmission | |
| [17] | Quantité huile de transmission au moment de la vidange | |
| [18] | Bougie | |
| [A] | Champion XC12YC ou équivalente | |
| [19] | Bougie, distance des électrodes | |
| [20] | Pneus | |
| [21] | Pression des pneus | avant |
| | | arrière |
| [22] | Hauteur de coupe | |
| [A] | Pour la hauteur de coupe, voir le « Tableau Données Techniques » du manuel « ensemble du dispositif de coupe » | |
| [23] | Vitesse d'avancement (indicative), en marche avant | |
| [24] | Vitesse d'avancement (indicative), en marche arrière | |
| [25] | Masse de la machine avec réservoir vide | |
| [26] | A = Longueur | |
| [27] | B = Pas | |
| [28] | C = Hauteur | |
| [29] | D = Largeur | |
| [30] | Niveau de puissance sonore mesuré | |
| [31] | Incertitude | |
| [32] | Niveau de puissance sonore garanti | |
| [33] | Niveau de pression sonore | |
| [34] | Incertitude | |
| [35] | Valeur des vibrations au poste de conduite | |
| [36] | Incertitude | |
| [37] | Valeur des vibrations au volant | |
| [38] | Incertitude | |
| [39] | ACCESSOIRES SUR DEMANDE | |

| | |
|---|---|
| [40] | Description |
| [41] | Remorque |
| [42] | Fertiliseur |
| [43] | Ramasse feuilles et herbe |
| [44] | Râteau |
| [45] | Chaînes à neige |
| [46] | Roues complètes boue / neige |
| [47] | Ensemble du dispositif de coupe |
| [48] | Herse frontale |
| [49] | Dispositif à hacher |
| [50] | Chasse-neige à turbine |
| [51] | Balayeuse frontale |
| [52] | Chasse-neige à lame |
| [53] | Aérateur/scarificateur |
| [54] | Contrepoids roues arrière |
| [55] | Élévateur arrière pour accessoires |
| [56] | (**) Pour les modèles à 2 roues motrices, il est obligatoire d'installer les contrepoids sur les roues arrière. |
| [57] | TABLEAU POUR LA CORRECTE COMBINAISON DES ACCESSOIRES |
| [58] | ACCESSOIRES ARRIÈRE |
| [59] | ACCESSOIRES FRONTAUX |
| [60] | Accessoire |
| [61] | (***) Pour les modèles à 2 roues motrices, avec l'application en même temps de l'ensemble des dispositifs de coupe « type 110C E, 110C E QF, 125C E QF » et de la remorque, il est obligatoire d'installer les contrepoids sur les roues arrière. |

# 0 TABLICA S TEHNIČKIM PODACIMA

| | | |
|---|---|---|
| [1] | Tip | |
| [2] | Model | |
| [3] | Motor | |
| [4] | Obujam | |
| [5] | Trakcija | |
| [6] | Snaga | |
| [7] | Broj okretaja motora | |
| [8] | Električni sustav | |
| [9] | Baterija | |
| [10] | Gorivo | |
| [A] | Bezolovni benzin | |
| [11] | Obujam spreminka za gorivo | |
| [12] | Motorno ulje | |
| [13] | Klasa motornog ulja | |
| [A] | SJ ili više | |
| [14] | Obujam spremnika za ulje motora, bez zamene filtera | |
| [15] | Obujam spremnika za ulje, sa zamenom filtera | |
| [16] | Ulje za menjač | |
| [17] | Količina ulja za mjenjač u prilikom zamijene | |
| [18] | Svjećica | |
| [A] | Champion XC12YC ili slično | |
| [19] | Svjećica, razmak elektroda | |
| [20] | Gume | |
| [21] | Tlak guma | prednje |
| | | zadnje |
| [22] | Visina rezanja | |
| [A] | Za visinu rezanja pogledajte Tablicu s tehničkim podacima" u priručniku za "rezno kućište" | |
| [23] | Brzina hoda (indikativna) prema naprijed | |
| [24] | Brzina hoda (indikativna) prema nazad | |
| [25] | Masa stroja s praznim spremnikom | |
| [26] | A = Dužina | |
| [27] | B = Hod | |
| [28] | C = Visina | |
| [29] | D = Širina | |
| [30] | Izmerena razina zvučne snage | |
| [31] | Neizvjesnost | |
| [32] | Garantovana razina zvučne snage | |
| [33] | Razina zvučnog tlaka | |
| [34] | Neizvesnost | |
| [35] | Vrijednost vibracija na vozačevom mjestu | |
| [36] | Neizvjesnost | |
| [37] | Vrijednost vibracija na upravljaču | |
| [38] | Neizvjesnost | |
| [39] | DODATNI PRIBOR NA UPIT | |
| [40] | Opis | |
| [41] | Prikolica | |

| | |
|---|---|
| [42] | Uređaj za gnojenje |
| [43] | Uređaj za skupljanje lišća i trave |
| [44] | Grablje |
| [45] | Lanci za snijeg |
| [46] | Kotači za blato/snijeg |
| [47] | Rezno kućište |
| [48] | Prednja drljača |
| [49] | Uređaj za ustinjavanje |
| [50] | Turbinski čistač snijega |
| [51] | Prednji čistač snijega |
| [52] | Čistač snijega sa sječivima |
| [53] | Provetrivač |
| [54] | Protuv tegovi za zadnje kotače |
| [55] | Zadnji podizač dodatnog pribora |
| [56] | (**) Kod modela s trakcijom na 2 kotača, na zadnje kotače morate staviti protuv tegove. |
| [57] | TABLICA ZA PRAVILNO KOMBINIRANJE DODATNOG PRIBORA |
| [58] | ZADNJI DODATNI PRIBOG |
| [59] | PREDNJI DODATNI PRIBOG |
| [60] | Pribor |
| [61] | (***) Kod modela s trakcijom na 2 kotača, priliko istodobnre uporabe reznog kućišta "110C E, 110C E QF, 125C E QF" i prikolice na zadnje kotače morate staviti protuv tegove. |

# 0 MŰSZAKI ADATOK TÁBLÁZATA

| | | |
|---|---|---|
| [1] | Típus | |
| [2] | Modell | |
| [3] | Motor | |
| [4] | Hengerűrtartalom | |
| [5] | Meghajtás | |
| [6] | Teljesítmény | |
| [7] | Fordulatszám | |
| [8] | Elektromos berendezés | |
| [9] | Akkumulátor | |
| [10] | Üzemanyag | |
| [A] | Ólommentes benzin | |
| [11] | Üzemanyagtartály térfogata | |
| [12] | Motorolaj | |
| [13] | Motorolaj, szervizosztály | |
| [A] | SJ vagy magasabb | |
| [14] | Motorolajtartály térfogata szűrőcsere nélkül | |
| [15] | Motorolajtartály térfogata szűrőcserével | |
| [16] | Hajtóműolaj | |
| [17] | Hajtóműolaj mennyisége olajcserénél | |
| [18] | Gyújtógyertya | |
| [A] | Champion XC12YC vagy egyenértékű | |
| [19] | Gyújtógyertya, elektródok távolsága | |
| [20] | Abroncsok | |
| [21] | Abroncsok nyomása | első |
| | | hátsó |
| [22] | Vágásmagasság | |
| [A] | A vágásmagasságról lásd a nyíróberendezés használati utasításában a "Műszaki adatok táblázatá"-t | |
| [23] | Haladási sebesség (hozzávetőleges) előremenetben | |
| [24] | Haladási sebesség (hozzávetőleges) hátramenetben | |
| [25] | A gép tömege üres tartállyal | |
| [26] | A = hossz | |
| [27] | B = tengelytáv | |
| [28] | C = magasság | |
| [29] | D = szélesség | |
| [30] | Mért hangteljesítmény | |
| [31] | Pontatlanság | |
| [32] | Garantált hangteljesítmény | |
| [33] | Hangnyomás szint | |
| [34] | Pontatlanság | |
| [35] | Rezgések értéke vezetőülésnél | |
| [36] | Pontatlanság | |
| [37] | Rezgések értéke kormánykeréknél | |
| [38] | Pontatlanság | |
| [39] | RENDELHETŐ TARTOZÉKOK | |
| [40] | Megnevezés | |
| [41] | Utánfutó | |
| [42] | Permetező | |
| [43] | Levél- és fűgyűjtő | |
| [44] | Lombseprű | |
| [45] | Hólánc | |
| [46] | Sár- és hókerekek | |
| [47] | Nyíróberendezés | |
| [48] | Front borona | |
| [49] | Szárzúzó | |
| [50] | Turbós hómaró | |
| [51] | Front seprű | |
| [52] | Késes hókotró | |
| [53] | Mélyszellőztető/gyeplazító | |
| [54] | Keréksúlyok hátsó kerekekhez | |
| [55] | Hátsó tartozékemelő | |
| [56] | (***) A kétkerék-meghajtású modelleknél kötelező a hátsó kerekekre a keréksúlyokat felszerelni. | |
| [57] | TARTOZÉKOK HELYES KOMBINÁCIÓJA TÁBLÁZAT | |
| [58] | HÁTSÓ TARTOZÉKOK | |
| [59] | FRONT TARTOZÉKOK | |
| [60] | Tartozék | |
| [61] | (***) A kétkerék-meghajtású modelleknél kötelező a hátsó kerekekre a keréksúlyokat felszerelni, amikor egyszerre használja a “110C E, 110C E QF, 125C E QF típusú” nyíróberendezést és az utánfutót. | |

# 0 TECHNINIŲ DUOMENŲ LENTELĖ

| | | |
|---|---|---|
| [1] | Tipas | |
| [2] | Modelis | |
| [3] | Variklis | |
| [4] | Tūris | |
| [5] | Trauka | |
| [6] | Galia | |
| [7] | Variklio apsukos | |
| [8] | Elektros sistema | |
| [9] | Akumuliatorius | |
| [10] | Degalai | |
| [A] | Bešvinis benzinas | |
| [11] | Degalų bako talpa | |
| [12] | Variklio alyva | |
| [13] | Variklio alyva, kokybės klasė | |
| [A] | SJ ar aukštesnė | |
| [14] | Variklio alyvos talpos tūris, nekeičiant filtro | |
| [15] | Variklio alyvos talpos tūris, keičiant filtrą | |
| [16] | Transmisinė alyva | |
| [17] | Transmisinės alyvos kiekis keitimo metu | |
| [18] | Žvakė | |
| [A] | „Champion XC12YC“ ar panašus | |
| [19] | Tarpai tarp žvakės elektrodų | |
| [20] | Padangos | |
| [21] | Oro slėgis padangose | priekinėse |
| | | galinėse |
| [22] | Pjūvio aukštis | |
| [A] | Pjūvio aukštį žr. pjovimo agregato instrukcijoje „Techninių duomenų lentelėje“. | |
| [23] | Važiavimo greitis (apytikris), priekine eiga | |
| [24] | Važiavimo greitis (apytikris), atbuline eiga | |
| [25] | Mašinos svoris, kai bakas tuščias | |
| [26] | A = Ilgis | |
| [27] | B = Žingsnis | |
| [28] | C = Aukštis | |
| [29] | D = Plotis | |
| [30] | Išmatuota garso lygio galia | |
| [31] | Paklaida | |
| [32] | Garantuota garso lygio galia | |
| [33] | Garso slėgio lygis | |
| [34] | Paklaida | |
| [35] | Vibracija vairuotojo vietoje | |
| [36] | Paklaida | |
| [37] | Vairo vibracija | |
| [38] | Paklaida | |
| [39] | PRIEDAI, KURIUOS GALIMA UŽSISAKYTI | |
| [40] | Aprašymas | |
| [41] | Priekaba | |
| [42] | Tręštuvas | |
| [43] | Lapų ir žolių rinktuvai | |
| [44] | Grėblys | |
| [45] | Sniego grandinės | |
| [46] | Ratai purvui / sniegui | |
| [47] | Pjovimo prietaiso agregatas | |
| [48] | Priekinės akėčios | |
| [49] | Smulkintuvas | |
| [50] | Turbininis sniego valytuvas | |
| [51] | Priekinis šlavimo prietaisas | |
| [52] | Peilinis sniego valytuvas | |
| [53] | Aeratorius/skarifikatorius | |
| [54] | Galinių ratų atsvarai | |
| [55] | Galinis priedų kėlimo prietaisas | |
| [56] | (**) Modeliuose „2WD“ ant galinių ratų privaloma sumontuoti atsvarus. | |
| [57] | TEISINGOS PRIEDŲ KOMBINACIJOS LENTELĖ | |
| [58] | GALINIAI PRIEDAI | |
| [59] | PRIEKINIAI PRIEDAI | |
| [60] | Priedas | |
| [61] | (***) Modeliuose „2WD“ vienu metu naudojant 110C E, 110C E QF, 125C E QF tipo pjovimo prietaisų agregatus ir priekabą, ant galinių ratų privaloma sumontuoti atsvarus. | |

# 0 TEHNISKO DATU TABULA

| | | |
|---|---|---|
| [1] | Tips | |
| [2] | Modelis | |
| [3] | Dzinējs | |
| [4] | Tilpums | |
| [5] | Sajūgs | |
| [6] | Jauda | |
| [7] | Dzinēja apgriezienu skaits | |
| [8] | Elektriskā sistēma | |
| [9] | Akumulators | |
| [10] | Degviela | |
| [A] | Benzīns bez svina | |
| [11] | Degvielas tvertnes tilpums | |
| [12] | Motoreļļa | |
| [13] | Dzinēja eļļa, pakalpojuma kategorija | |
| [A] | SJ vai augstāka | |
| [14] | Dzinēja eļļas tvertnes tilpums, nemainot filtru | |
| [15] | Dzinēja eļļas tvertnes tilpums, nomainot filtru | |
| [16] | Transmisijas eļļa | |
| [17] | Transmisijas eļļas daudzums tās nomaiņas brīdī | |
| [18] | Svece | |
| [A] | Champion XC12YC vai līdzvērtīgs | |
| [19] | Svece, elektrodu atstarpe | |
| [20] | Riepas | |
| [21] | Riepu spiediens | priekšējo |
| | | aizmugurējo |
| [22] | Pļaušanas augstums | |
| [A] | Pļaušanas augstumam, skatiet "Tehnisko datu tabulu" rokasgrāmatā "Pļaušanas ierīces komplekts" | |
| [23] | Kustības ātrums (aptuvens), uz priekšu | |
| [24] | Kustības ātrums (aptuvens), atpakaļgaitas | |
| [25] | Mašīnas masa ar tukšu tvertni | |
| [26] | A = Garums | |
| [27] | B = Solis | |
| [28] | C = Augstums | |
| [29] | D = Platums | |
| [30] | Mērītās skaņas jaudas līmenis: | |
| [31] | Nenoteiktība | |
| [32] | Garantētās skaņas jaudas līmenis | |
| [33] | Skaņas spiediena līmenis | |
| [34] | Nenoteiktība | |
| [35] | Vibrāciju vērtība vadītāja sēdeklī | |
| [36] | Nenoteiktība | |
| [37] | Vibrācijas vērtība pie stūres | |
| [38] | Nenoteiktība | |
| [39] | PIEDERUMI PĒC PIEPRASĪJUMA | |
| [40] | Apraksts | |
| [41] | Piekabe | |
| [42] | Mēslotājs | |
| [43] | Lapu un zāles savācējs | |
| [44] | Grābeklis | |
| [45] | Sniega ķēdes | |
| [46] | Dubļu/sniega riteņi | |
| [47] | Pļaušanas ierīces komplekts | |
| [48] | Priekšējā ecēšanas ierīce | |
| [49] | Smalcinātājs | |
| [50] | Sniega tīrītājs ar turbīnu | |
| [51] | Priekšējā slaucīšanas mašīna | |
| [52] | Sniega tīrītājs ar vērstuvi | |
| [53] | Irdinātājs/skarifikators | |
| [54] | Aizmugurējo riteņu pretsvari | |
| [55] | Piederumu aizmugurējais pacēlājs | |
| [56] | (**) 2WD modeļiem obligāti jāuzstāda uz aizmugurējiem riteņiem atsvari. | |
| [57] | TABULA PAREIZAI PIEDERUMU KOMBINĀCIJAI | |
| [58] | AIZMUGURES PIEDERUMI | |
| [59] | PRIEKŠĒJIE PIEDERUMI | |
| [60] | Piederums | |
| [61] | (***)2WD modeļiem, vienlaicīgu piemērojot "110C E, 110C E QF, 125C E QF tipa" griešanas ierīces komplektu un piekabi, ir obligāti jāuzstāda uz aizmugurējiem riteņiem atsvari. | |

# 0 TABEL TECHNISCHE GEGEVENS

| | | |
|---|---|---|
| [1] | Type | |
| [2] | Model | |
| [3] | Motor | |
| [4] | Cilinderinhoud | |
| [5] | Tractie | |
| [6] | Vermogen | |
| [7] | Motortoeren | |
| [8] | Elektrisch systeem | |
| [9] | Accu | |
| [10] | Brandstof | |
| [A] | Loodvrije benzine | |
| [11] | Inhoud brandstoftank | |
| [12] | Motorolie | |
| [13] | Motorolie, klasse | |
| [A] | SJ of hoger | |
| [14] | Inhoud motoroliereservoir, zonder vervanging van het filter | |
| [15] | Inhoud motoroliereservoir, met vervanging van het filter | |
| [16] | Transmissieolie | |
| [17] | Hoeveelheid transmissieolie op het moment van de verversing | |
| [18] | Bougie | |
| [A] | Champion XC12YC of equivalent | |
| [19] | Bougie, afstand elektroden | |
| [20] | Banden | |
| [21] | Bandenspanning | voor |
| | | achter |
| [22] | Maaihoogte | |
| [A] | Zie voor de maaihoogte de “Tabel technische gegevens” van de handleiding van de “maaisysteemgroep” | |
| [23] | Rijsnelheid (bij benadering), vooruit | |
| [24] | Rijsnelheid (bij benadering), achteruit | |
| [25] | Massa van de machine met lege tank | |
| [26] | A = Lengte | |
| [27] | B = Wielbasis | |
| [28] | C = Hoogte | |
| [29] | D = Breedte | |
| [30] | Gemeten geluidsvermogenniveau | |
| [31] | Onzekerheid | |
| [32] | Gegarandeerd geluidsvermogenniveau | |
| [33] | Geluidsdrukniveau | |
| [34] | Onzekerheid | |
| [35] | Waarde van de trillingen op de bestuurdersplaats | |
| [36] | Onzekerheid | |
| [37] | Waarde van de trillingen aan het stuurwiel | |
| [38] | Onzekerheid | |

| | |
|---|---|
| [39] | OPTIONELE ACCESSOIRES |
| [40] | Beschrijving |
| [41] | Aanhanger |
| [42] | Mestverspreider |
| [43] | Bladeren- en grasopvangbak |
| [44] | Verticuteermachine |
| [45] | Sneeuwkettingen |
| [46] | Modderwielen/sneeuwwielen |
| [47] | Maaisysteemgroep |
| [48] | Eg aan voorzijde |
| [49] | Hakselaar |
| [50] | Roterende sneeuwruimer |
| [51] | Frontborstel |
| [52] | Sneeuwruimer met sneeuwschuif |
| [53] | Bodemventilator/verticuleermachine |
| [54] | Tegengewichten achterwielen |
| [55] | Hefsysteem achterzijde voor accessoires |
| [56] | (**) Voor de 2WD modellen is het verplicht om tegengewichten om de achterwielen te installeren. |
| [57] | TABEL VOOR DE JUISTE COMBINATIE VAN ACCESSOIRES |
| [58] | ACCESSOIRES ACHTERZIJDE |
| [59] | ACCESSOIRES VOORZIJDE |
| [60] | Accessoire |
| [61] | (***) Voor de 2WD modellen is het, met gelijktijdig gebruik van de maaisysteemgroep “type 110C E, 110C E QF, 125C E QF” en de aanhanger, verplicht om tegengewichten om de achterwielen te installeren. |

# 0 TABELL - TEKNISKE DATA

| | | |
|---|---|---|
| [1] | Type | |
| [2] | Modell | |
| [3] | Motor | |
| [4] | Slagvolum | |
| [5] | Fremdrift | |
| [6] | Motoreffekt | |
| [7] | Motoromdreininger | |
| [8] | Elektrisk anlegg | |
| [9] | Batteri | |
| [10] | Drivstoff | |
| [A] | Blyfri bensin | |
| [11] | Kapasitet drivstofftank | |
| [12] | Motorolje | |
| [13] | Motorolje, serviceklasse | |
| [A] | SJ eller høyere | |
| [14] | Kapasitet motoroljebeholder, uten filterskifte | |
| [15] | Kapasitet motoroljetank, med skifte av filter | |
| [16] | Transmisjonsolje | |
| [17] | Mengde transmisjonsolje ved skifte | |
| [18] | Tennplugg | |
| [A] | Champion XC12YC eller tilsvarende | |
| [19] | Tennplugg, elektrodeavstand | |
| [20] | Dekk | |
| [21] | Dekktrykk | foran |
| | | bak |
| [22] | Klippehøyde | |
| [A] | Sjekk klippehøyden i "Tabell over tekniske data" i håndboken for klippeaggregatet | |
| [23] | Fremdriftshastighet (veil.) forover | |
| [24] | Fremdriftshastighet (veil.) bakover | |
| [25] | Maskinvekt med tom tank | |
| [26] | A = Lengde | |
| [27] | B = Akselavstand | |
| [28] | C = Høyde | |
| [29] | D = Bredde | |
| [30] | Målt lydstyrkenivå | |
| [31] | Toleranse | |
| [32] | Garantert lydstyrkenivå | |
| [33] | Lydtrykknivå | |
| [34] | Toleranse | |
| [35] | Vibrasjonsverdier ved førerplassen | |
| [36] | Toleranse | |
| [37] | Vibrasjonsverdier ratt | |
| [38] | Toleranse | |
| [39] | TILLEGGSUTSTYR PÅ FORESPØRSEL | |
| [40] | Beskrivelse | |
| [41] | Tilhenger | |
| [42] | Gjødselspreder | |
| [43] | Blad- og gressoppsamler | |
| [44] | Rive | |
| [45] | Snøkjettinger | |
| [46] | Gjørme-/snøhjul | |
| [47] | Klippeaggregat | |
| [48] | Frontmontert harve | |
| [49] | Skjæreaggregat | |
| [50] | Snøfreser med turbin | |
| [51] | Frontmontert feieaggregat | |
| [52] | Snøplog med vinge | |
| [53] | Plenlufter/kultivator | |
| [54] | Motvekter bakhjul | |
| [55] | Bakmontert redskapsløfter | |
| [56] | (**) På 2WD-modellene er det påbudt å sette motvekter på bakhjulene. | |
| [57] | TABELL FOR KORREKT KOMBINERT BRUK AV TILBEHØR | |
| [58] | BAKMONTERT TILBEHØR | |
| [59] | FRONTMONTERT TILBEHØR | |
| [60] | Tilbehør | |
| [61] | (***) På 2WD-modellene hvor man kan bruke klippe-redskap "type 110C E, 110C E QF, 125C E QF" og tilhenger samtidig er det påbudt å sette motvekter på bakhjulene. | |

# 0 TABELA DANYCH TECHNICZNYCH

| | | |
|---|---|---|
| [1] | Typ | |
| [2] | Model | |
| [3] | Silnik | |
| [4] | Pojemność skokowa | |
| [5] | Napęd | |
| [6] | Moc | |
| [7] | Obroty silnika | |
| [8] | Instalacja elektryczna | |
| [9] | Akumulator | |
| [10] | Paliwo | |
| [A] | Benzyna bezołowiowa | |
| [11] | Pojemność zbiornika paliwa | |
| [12] | Olej silnikowy | |
| [13] | Olej silnikowy, klasa użytkowa | |
| [A] | SJ lub wyższy | |
| [14] | Pojemność miski olejowej silnika, bez wymiany filtra | |
| [15] | Pojemność miski olejowej silnika z wymianą filtra | |
| [16] | Olej przekładniowy | |
| [17] | Ilość oleju przekładniowego w chwili wymiany | |
| [18] | Świeca zapłonowa | |
| [A] | Champion XC12YC lub równoważny | |
| [19] | Świeca, odległość elektrod | |
| [20] | Opony | |
| [21] | Ciśnienie w oponach | przód |
| | | tył |
| [22] | Wysokość koszenia | |
| [A] | Odnośnie wysokości koszenia patrz “Tabela Danych Technicznych” w instrukcji “zespołu urządzenia tnącego”. | |
| [23] | Prędkość jazdy (orientacyjnie) podczas ruchu do przodu | |
| [24] | Prędkość jazdy (orientacyjnie) podczas ruchu do tyłu | |
| [25] | Waga urządzenia z pustym zbiornikiem paliwa | |
| [26] | A = Długość | |
| [27] | B = Odstęp | |
| [28] | C = Wysokość | |
| [29] | D = Szerokość | |
| [30] | Mierzony poziom mocy akustycznej | |
| [31] | Margines niepewności | |
| [32] | Gwarantowany poziom mocy akustycznej | |
| [33] | Poziom ciśnienia akustycznego | |
| [34] | Margines niepewności | |
| [35] | Wartość wibracji na stanowisku kierowcy | |
| [36] | Margines niepewności | |
| [37] | Wartość wibracji przy kierownicy | |
| [38] | Margines niepewności | |
| [39] | AKCESORIA DOSTĘPNE NA ZAMÓWIENIE | |
| [40] | Opis | |
| [41] | Przyczepa | |
| [42] | Urządzenie do nawożenia | |
| [43] | Urządzenie do zbierania liści i trawy | |
| [44] | Zgrabiarka | |
| [45] | Łańcuchy śniegowe | |
| [46] | Koła błotne / śnieżne | |
| [47] | Zespół urządzenia tnącego | |
| [48] | Brona przednia | |
| [49] | Kruszarka | |
| [50] | Odśnieżarka turbinowa | |
| [51] | Zamiatarka przednia | |
| [52] | Pług śnieżny z ostrzem | |
| [53] | Aerator/ skaryfikator | |
| [54] | Przeciwciężary tylnych kół | |
| [55] | Tylny podnośnik dla akcesoriów | |
| [56] | (**) W modelach 2WD obowiązkowe jest zainstalowanie przeciwciężarów na tylnych kołach. | |
| [57] | TABELA WŁAŚCIWEGO ŁĄCZENIA AKCESORIÓW | |
| [58] | AKCESORIA TYLNE | |
| [59] | AKCESORIA PRZEDNIE | |
| [60] | Akcesorium | |
| [61] | (***) W modelach 2WD, przy jednoczesnym zastosowaniu zespołów urządzeń tnących “typ 110C E, 110C E QF, 125C E QF” i przyczepy, obowiązkowe jest zainstalowanie przeciwciężarów na tylnych kołach. | |

# 0 TÉCNICO TABELA DE DADOS

| | | |
|---|---|---|
| [1] | Tipo | |
| [2] | Modelo | |
| [3] | Motor | |
| [4] | Cilindrada | |
| [5] | Tração | |
| [6] | Potência | |
| [7] | Rotações do motor | |
| [8] | Equipamento elétrico | |
| [9] | Bateria | |
| [10] | Combustível | |
| [A] | Benzina sem chumbo | |
| [11] | Capacidade reservatório de combustível | |
| [12] | Óleo motor | |
| [13] | Óleo motor, classe de serviço | |
| [A] | SJ ou superior | |
| [14] | Capacidade do reservatório de óleo do motor, sem substituição do filtro | |
| [15] | Capacidade do reservatório de óleo do motor, com substituição do filtro | |
| [16] | Óleo Transmissão | |
| [17] | Quantidade de óleo da transmissão no momento da substituição | |
| [18] | Vela | |
| [A] | Champion XC12YC ou equivalente | |
| [19] | Vela, distância elétrodos | |
| [20] | Pneus | |
| [21] | Pressão dos pneus. | anterior |
| | | posterior |
| [22] | Altura de corte | |
| [A] | Per l'altezza di taglio, vedere la "Tabella Dati Tecnici" del manuale "assieme del dispositivo di taglio"Para a altura de corte consultar a "Tabela de Dados Técnicos" do manual "conjunto do dispositivo de corte" | |
| [23] | Velocidade de progresso (indicativa), em marcha à frente | |
| [24] | Velocidade de progresso (indicativa), em marcha-atrás | |
| [25] | Massa da máquina com reservatório vazio | |
| [26] | A = Comprimento | |
| [27] | B = Passo | |
| [28] | C = Altura | |
| [29] | D = Largura | |
| [30] | Nível de potência sonora medido | |
| [31] | Incerteza | |
| [32] | Nível de potência sonora garantido | |
| [33] | Nível de pressão sonora | |
| [34] | Incerteza | |
| [35] | Valor das vibrações no posto de condução | |
| [36] | Incerteza | |

| | |
|---|---|
| [37] | Valor das vibrações no volante |
| [38] | Incerteza |
| [39] | ACESSÓRIOS A PEDIDO |
| [40] | Descrição |
| [41] | Reboque |
| [42] | Fertilizador |
| [43] | Recolhedor de folhas e erva |
| [44] | Ancinho |
| [45] | Correntes de neve |
| [46] | Rodas para lama / neve |
| [47] | Conjunto do dispositivo de corte |
| [48] | Grade frontal |
| [49] | Máquina de cortar |
| [50] | Dispositivo para remover a neve de turbina |
| [51] | Vassoura frontal |
| [52] | Dispositivo para remover a neve de lâmina |
| [53] | Arejador/escarificador |
| [54] | Contrapeso rodas posteriores |
| [55] | Sistema de elevação posterior para acessórios |
| [56] | (**) Para os modelos 2WD, é obrigatório instalar os contrapesos nas rodas posteriores. |
| [57] | TABELA PARA A CORRETA COMBINAÇÃO DOS ACESSÓRIOS |
| [58] | ACESSÓRIOS POSTERIORES |
| [59] | ACESSÓRIOS FRONTAIS |
| [60] | Acessório |
| [61] | (***) Nos modelos 2WD, com a aplicação simultânea de todos os dispositivos de corte "tipo 110C E, 110C E QF, 125C E QF" e de reboque é obrigatório instalar os contrapesos nas rodas posteriores. |

# 0 ТАБЛИЦА ТЕХНИЧЕСКИХ ДАННЫХ

| | | |
|---|---|---|
| [1] | Тип | |
| [2] | Модель | |
| [3] | Двигатель | |
| [4] | Объем цилиндров | |
| [5] | Привод | |
| [6] | Мощность | |
| [7] | Обороты двигателя | |
| [8] | Электроустановка | |
| [9] | Аккумулятор | |
| [10] | Топливо | |
| [A] | Неэтилированный бензин. | |
| [11] | Емкость топливного бака | |
| [12] | Масло двигателя | |
| [13] | Масло двигателя, эксплуатационный класс | |
| [A] | SJ или выше | |
| [14] | Емкость бака для масла двигателя, без замены фильтра | |
| [15] | Емкость бака для масла двигателя, с заменой фильтра | |
| [16] | Масло коробки передач | |
| [17] | Количество масла коробки передач в момент замены | |
| [18] | Свеча зажигания | |
| [A] | "Champion" XC12YC или эквивалентная | |
| [19] | Свеча зажигания, расстояние между электродами | |
| [20] | Шины | |
| [21] | Давление в шинах | передние |
| | | задние |
| [22] | Высота стрижки | |
| [A] | Высоту стрижки см. в “Таблице технических данных” руководства режущего узла | |
| [23] | Скорость хода (ориентировочная) при движении вперед | |
| [24] | Скорость хода (ориентировочная) при движении задним ходом | |
| [25] | Вес изделия без топлива | |
| [26] | A = Длина | |
| [27] | B = Межосевое расстояние | |
| [28] | C = Высота | |
| [29] | D = Ширина | |
| [30] | Уровень измеренной звуковой мощности | |
| [31] | Погрешность | |
| [32] | Уровень звуковой мощности гарантированный | |
| [33] | Уровень звукового давления | |
| [34] | Погрешность | |
| [35] | Уровень вибрации на месте водителя | |
| [36] | Погрешность | |
| [37] | Уровень вибрации на рулевом колесе | |
| [38] | Погрешность | |
| [39] | ПРИНАДЛЕЖНОСТИ – НАВЕСНЫЕ ОРУДИЯ ПО ЗАКАЗУ | |
| [40] | Описание | |
| [41] | Прицеп | |
| [42] | Устройство для разбрасывания удобрений | |
| [43] | Устройство для сбора листьев и травы | |
| [44] | Грабли | |
| [45] | Цепи противоскольжения | |
| [46] | Колеса для грязи / снега | |
| [47] | Режущий узел | |
| [48] | Фронтальный рыхлитель | |
| [49] | Измельчитель | |
| [50] | Турбинный снегоочиститель | |
| [51] | Фронтальное подметально-уборочное устройство | |
| [52] | Шнекороторный снегоочиститель | |
| [53] | Рыхлитель/культиватор | |
| [54] | Противовесы задних колес | |
| [55] | Заднее устройство подъема навесных орудий | |
| [56] | (**) В моделях 2WD следует обязательно установить на задние колеса противовесы. | |
| [57] | ТАБЛИЦА ПРАВИЛЬНОГО СОЧЕТАНИЯ ПРИНАДЛЕЖНОСТЕЙ – НАВЕСНЫХ ОРУДИЙ | |
| [58] | ЗАДНИЕ НАВЕСНЫЕ ОРУДИЯ | |
| [59] | ФРОНТАЛЬНЫЕ НАВЕСНЫЕ ОРУДИЯ | |
| [60] | Навесное орудие | |
| [61] | (***) При одновременном использовании режущего узла типа 110C E, 110C E QF, 125C E QF и прицепа в моделях 2WD следует обязательно установить на задние колеса противовесы. | |

# 0 TABELA S TEHNIČNIMI PODATKI

| | | |
|---|---|---|
| [1] | Tip | |
| [2] | Model | |
| [3] | Motor | |
| [4] | Cilindri | |
| [5] | Oprijem | |
| [6] | Moč | |
| [7] | Obrati motorja | |
| [8] | Električni sistem | |
| [9] | Akumulator | |
| [10] | Gorivo | |
| [A] | Neosvinčen bencin | |
| [11] | Kapaciteta rezervoarja za gorivo | |
| [12] | Motorno olje | |
| [13] | Motorno olje, delovni razred | |
| [A] | SJ ali višje | |
| [14] | Kapaciteta rezervoarja motornega olja, brez zamenjave filtra | |
| [15] | Kapaciteta rezervoarja motornega olja, z zamenjavo filtra | |
| [16] | Olje v menjalniku | |
| [17] | Količina olja v menjalniku v trenutku menjave | |
| [18] | Svečka | |
| [A] | Champion XC12YC ali enako | |
| [19] | Svečka, razdalja od elektrod | |
| [20] | Pnevmatike | |
| [21] | Pritisk v pnevmatikah | sprednje |
| | | zadnje |
| [22] | Višina košnje | |
| [A] | Za višino košnje glejte “Tabelo s tehničnimi podatki” v priročniku "Sklopa Plošče za rezanje" | |
| [23] | Hitrost napredovanja (indikativna) pri vožnji naprej | |
| [24] | Hitrost napredovanja (indikativna) pri vzvratni vožnji | |
| [25] | Teža stroja s praznim rezervoarjem | |
| [26] | A = Dolžina | |
| [27] | B = Korak | |
| [28] | C = Višina | |
| [29] | D = Širina | |
| [30] | Raven izmerjene zvočne moči | |
| [31] | Negotovost | |
| [32] | Raven zagotovljene zvočne moči | |
| [33] | Raven zvočnega pritiska | |
| [34] | Negotovost | |
| [35] | Raven vibracij na voznikovem sedežu | |
| [36] | Negotovost | |
| [37] | Raven tresljajev na volanu | |
| [38] | Negotovost | |
| [39] | DODATNI PRIKLJUČKI NA ZAHTEVO | |
| [40] | Opis | |
| [41] | Priklopnik | |
| [42] | Gnojilo | |
| [43] | Zbiralna posoda za listje in travo | |
| [44] | Grablje | |
| [45] | Snežne verige | |
| [46] | Kolesa za blato / sneg | |
| [47] | Sklop naprave za rezanje (košnjo) | |
| [48] | Frontalna brana | |
| [49] | Mulčer | |
| [50] | Turbinski snežni plug | |
| [51] | Naprava za pometanje cest - frontalni priključek | |
| [52] | Odmetalnik snega | |
| [53] | Kultivator/Rahljalnik | |
| [54] | Kontrauteži za zadnja kolesa | |
| [55] | Naprava za dviganje dodatnih priključkov - zadaj | |
| [56] | (**) Pri modelih 2WD je potrebno namestiti kontrauteži na zadnja kolesa. | |
| [57] | TABELA ZA PRAVILNO KOMBINACIJO DODATNIH PRIKLJUČKOV | |
| [58] | ZADNJI PRIKLJUČKI | |
| [59] | SPREDNJI PRIKLJUČKI | |
| [60] | Dodatni priključek | |
| [61] | (***) Pri modelih 2WD je potrebno pri hkratni namestitvi naprav za rezanje “tip 110C E, 110C E QF, 125C E QF” in priklopnika namestiti kontrauteži na zadnja kolesa. | |

# 0 TABELL MED TEKNISKA DATA

| | | |
|---|---|---|
| [1] | Typ | |
| [2] | Modell | |
| [3] | Motor | |
| [4] | Cylindervolym | |
| [5] | Dragkraft | |
| [6] | Effekt | |
| [7] | Motorvarvtal | |
| [8] | Elsystem | |
| [9] | Batteri | |
| [10] | Bränsle | |
| [A] | Blyfri bensin | |
| [11] | Volym bränsletank | |
| [12] | Motorolja | |
| [13] | Motorolja, serviceklass | |
| [A] | SJ eller högre | |
| [14] | Volym motoroljetank, utan filterbyte | |
| [15] | Volym motoroljetank, med filterbyte | |
| [16] | Transmissionsolja | |
| [17] | Mängd transmissionsolja vid byte | |
| [18] | Tändstift | |
| [A] | Champion XC12YC eller motsvarande | |
| [19] | Tändstift, avstånd mellan elektroderna | |
| [20] | Däck | |
| [21] | Däcktryck | fram |
| | | bak |
| [22] | Klipphöjd | |
| [A] | För klipphöjd, se tabellen med tekniska data i klippaggregatets manual. | |
| [23] | Hastighet (indikativ) vid körning framåt | |
| [24] | Hastighet (indikativ) vid backning | |
| [25] | Maskinvikt med tom tank | |
| [26] | A = Längd | |
| [27] | B = Hjulbas | |
| [28] | C = Höjd | |
| [29] | D = Bredd | |
| [30] | Mätt ljudeffektnivå | |
| [31] | Osäkerhet | |
| [32] | Garanterad ljudeffektnivå | |
| [33] | Ljudtrycksnivå | |
| [34] | Osäkerhet | |
| [35] | Vibrationer på förarplatsen | |
| [36] | Osäkerhet | |
| [37] | Rattvibrationer | |
| [38] | Osäkerhet | |
| [39] | TILLVALSTILLBEHÖR | |
| [40] | Beskrivning | |
| [41] | Släp | |
| [42] | Gödselspridare | |
| [43] | Blad- och gräsuppsamlare | |
| [44] | Kratta | |
| [45] | Snökedjor | |
| [46] | Hjul för lera/snö | |
| [47] | Klippaggregat | |
| [48] | Främre jordfräs | |
| [49] | Kompostkvarn | |
| [50] | Snöslunga med turbin | |
| [51] | Främre borste | |
| [52] | Snöröjare med blad | |
| [53] | Luftare/vertikalskärare | |
| [54] | Motvikter för bakhjul | |
| [55] | Bakre tillbehörslyft | |
| [56] | (**) För modell 2WD är det obligatoriskt att installera motvikter på bakhjulen. | |
| [57] | TABELL ÖVER KORREKT KOMBINATION AV TILLBEHÖR | |
| [58] | BAKRE TILLBEHÖR | |
| [59] | FRÄMRE TILLBEHÖR | |
| [60] | Tillbehör | |
| [61] | (***) För modellerna 2WD, med samtidig användning av skärutrustning “typ 110C E, 110C E QF, 125C E QF” och av bogseringsutrustning är det obligatoriskt att installera motvikter på bakhjulen. | |

# 1 Indice


**0 TABELLA DATI TECNICI . . . . . IX**

**1 INTRODUZIONE . . . . . 4**

*1.1 STRUTTURA DEL MANUALE . . . . . 4*

*1.2 SIMBOLOGIA . . . . . 4*

*1.3 CONSERVAZIONE DEL MANUALE . . . . . 4*

**2 CONOSCERE LA MACCHINA . . . . . 4**

*2.1 MODELLI [2WD] . . . . . 4*

*2.2 MODELLI [4WD] . . . . . 4*

*2.3 USO PREVISTO . . . . . 5*

*2.3.1 DEFINIZIONE DELLA TIPOLOGIA DI UTENTE . . . . . 5*

*2.4 USO IMPROPRIO . . . . . 5*

*2.5 SEGNALETICA DI SICUREZZA . . . . . 5*

*2.5.1 Etichette adesive (4) . . . . . 5*

*2.6 ETICHETTA DI IDENTIFICAZIONE PRODOTTO . . . . . 6*

*2.7 COMPONENTI PRINCIPALI . . . . . 6*

**3 NORME DI SICUREZZA . . . . . 6**

*3.1 ADDESTRAMENTO . . . . . 6*

*3.2 OPERAZIONI PRELIMINARI . . . . . 7*

*3.3 DURANTE L'UTILIZZO . . . . . 8*

*3.4 MANUTENZIONE E MAGAZZINAGGIO . . . . . 10*

*3.5 TRASPORTO . . . . . 11*

*3.6 TUTELA AMBIENTALE . . . . . 11*

**4 ASSICURARE IL TOSAERBA . . . . . 11**

**5 MONTAGGIO . . . . . 11**

*5.1 COMPONENTI PER IL MONTAGGIO (3) . . . . . 11*

*5.2 COFANO MOTORE (5:A) . . . . . 12*

*5.3 BATTERIA . . . . . 12*

*5.3.1 Collegamento della batteria (6) . . . . . 12*

*5.3.2 Carica della batteria . . . . . 12*

*5.4 SEDILE (7) . . . . . 12*

*5.5 VOLANTE (8) . . . . . 12*

*5.6 BARRA DI TRAINO (9) . . . . . 13*

*5.7 SUPPORTI A SGANCIO RAPIDO (1:N) . . . . . 13*

*5.8 PRESSIONE DEGLI PNEUMATICI . . . . . 13*

*5.9 ACCESSORI . . . . . 13*

**6 COMANDI . . . . . 13**

*6.1 PEDALE SOLLEVATORE ACCESSORI MECCANICO (10:C) . . . . . 13*

*6.2 PEDALE FRENO DI STAZIONAMENTO (10:B) . . . . . 13*

*6.3 LEVA DI BLOCCO DEL FRENO DI STAZIONAMENTO (10:A) . . . . . 13*

*6.4 PEDALE TRAZIONE (10:F) . . . . . 13*

*6.5 VOLANTE (10:D) . . . 14*
*6.6 COMANDO DEL GAS (ACCELERATORE) (11:A; 12:A) MOD.: [B&S Intek] [B&S Vanguard] [ST.] 14*
*6.7 COMANDO DELL'ARIA (SE PREVISTO) (12:B) MOD.: [ST.] . . . 14*
*6.8 BLOCCHETTO DI ACCENSIONE / FARO (11:C; 12:C) . . . 14*
*6.9 PRESA DI POTENZA (11:D; 12:D) . . . 14*
*6.10 REGOLAZIONE DELL'ALTEZZA DI TAGLIO (11:E; 12:E) . . . 14*
*6.11 INTERRUTTORE FARI (11:F; 12:F) . . . 15*
*6.12 BLUETOOTH (SE PREVISTO) . . . 15*
*6.13 VANO PORTA ACCESSORIO (11:G; 12:G) . . . 15*
*6.14 LEVA DI INSERIMENTO / SBLOCCO DELLA TRASMISSIONE (14; 15) . . . 15*
*6.15 REGOLAZIONE DEL SEDILE (16:B) . . . 15*
*6.16 COFANO MOTORE . . . 15*
*6.17 SUPPORTI A SGANCIO RAPIDO . . . 15*

**7 AVVIAMENTO E MARCIA . . . 16**
*7.1 PRECAUZIONI PER L'USO . . . 16*
*7.2 USO COMBINATO DI ACCESSORI . . . 16*
*7.3 RIFORNIMENTO DI CARBURANTE . . . 16*
*7.4 CONTROLLO DEL LIVELLO DELL'OLIO DEL MOTORE (21; 22) . . . 16*
*7.5 CONTROLLO DEL LIVELLO DELL'OLIO DELLA TRASMISSIONE . . . 17*
*7.6 CONTROLLI DI SICUREZZA . . . 17*
*7.6.1 Controllo di sicurezza generale . . . 17*
*7.6.2 Controllo di sicurezza elettrico . . . 17*
*7.7 AVVIAMENTO / LAVORO . . . 17*
*7.7.1 Marcia . . . 18*
*7.8 ARRESTO . . . 18*
*7.9 PULIZIA . . . 18*

**8 UTILIZZO DELL'ACCESSORIO . . . 18**
*8.1 ALTEZZA DI TAGLIO . . . 18*
*8.2 SUGGERIMENTI PER LA TOSATURA . . . 18*

**9 MANUTENZIONE . . . 18**
*9.1 PROGRAMMA DI ASSISTENZA . . . 18*
*9.2 PREPARAZIONE . . . 19*
*9.3 TABELLA DELLE MANUTENZIONI . . . 19*
*9.4 PRESSIONE DEI PNEUMATICI . . . 19*
*9.5 RABBOCCO / SOSTITUZIONE OLIO MOTORE . . . 19*
*9.5.1 Controllo / rabbocco (21; 22) . . . 19*
*9.5.2 Sostituzione / riempimento (21; 22) . . . 19*
*9.5.3 Sostituzione del filtro dell'olio (se presente) . . . 20*
*9.6 SOSTITUZIONE DEL FILTRO DEL CARBURANTE (21:B, 22:B) . . . 20*
*9.7 CONTROLLO / RABBOCCO OLIO DELLA TRASMISSIONE [4WD] . . . 20*
*9.7.1 Controllo/rabbocco (25) . . . 21*
*9.7.2 Sostituzione . . . 21*

*9.8 CONTROLLO TRASMISSIONI A CINGHIA . . . 21*
*9.9 STERZO . . . 22*
*9.9.1 Controlli . . . 22*
*9.9.2 Regolazione (31) . . . 22*
*9.10 BATTERIA . . . 22*
*9.10.1 Carica mediante il motore . . . 22*
*9.10.2 Carica mediante carica batteria . . . 22*
*9.10.3 Smontaggio/montaggio . . . 22*
*9.10.4 Pulizia . . . 23*
*9.11 FILTRO DELL'ARIA, MOTORE . . . 23*
*9.11.1 Pulizia / Sostituzione - mod.: [B&S Vanguard] (33) . . . 23*
*9.11.2 Pulizia / Sostituzione - mod.: [ST.] (34) . . . 23*
*9.11.3 Sostituzione candela . . . 24*
*9.11.4 Pulizia presa d'aria . . . 23*
*9.12 LUBRIFICAZIONE (30) . . . 23*
*9.13 FUSIBILI (34) . . . 23*

**10 ASSISTENZA E RIPARAZIONI . . . 24**

**11 RIMESSAGGIO . . . 24**

**12 CONDIZIONI D'ACQUISTO . . . 24**

**13 TABELLA RIASSUNTIVA DELLE MANUTENZIONI . . . 25**

**14 GUIDA ALLA IDENTIFICAZIONE DEGLI INCONVENIENTI . . . 26**

# 1 INTRODUZIONE

**Prima di mettere in moto leggere attentamente il manuale d'istruzioni.**

## 1.1 STRUTTURA DEL MANUALE

Il manuale è composto dalla copertina, un indice, una sezione comprendente tutte le figure, il testo esplicativo.
Il contenuto è suddiviso in capitoli, paragrafi e sottoparagrafi.
Il presente manuale contiene alcune tabelle relative ai diversi motori (se previsti).
Per facilitare la lettura, evidenziare i dati che si riferiscono alla relativa macchina o motore.

**Figure**

Le figure in queste istruzioni per l'uso sono numerate 1, 2, 3, e così via.
I componenti indicati nelle figure sono contrassegnati con le lettere A, B, C, e così via.
Un riferimento alla figura viene indicato con la dicitura (2).
Un riferimento al componente A nella figura 2 viene indicato con la dicitura (2:A).

**Intestazioni**

Le intestazioni in queste istruzioni per l'uso sono numerate come indicato nel seguente esempio:
2.3 USO PREVISTO"è un sottotitolo di "2 CONOSCERE LA MACCHINA" ed è incluso sotto questa intestazione.
Quando si fa riferimento alle intestazioni, in genere vengono specificati solo i numeri relativi, ad esempio "Vedere 2.3.1".

## 1.2 SIMBOLOGIA

**Simbolo di AVVERTENZA. In caso di inosservanza delle istruzioni fornite, è possibile che ne derivino gravi lesioni a persone e/o danni a cose.**

**Simbolo di OBBLIGO. Indica un'operazione da eseguire obbligatoriamente.**

**Simbolo di DIVIETO. Indica un'operazione vietata.**

**Simbolo di NOTA. Indica un'informazione o un approfondimento di particolare importanza.**

**Simbolo di RIMANDO. Indica un rimando ad un'informazione, la nota indica dove si trova l'informazione.**

## 1.3 CONSERVAZIONE DEL MANUALE

Conservare il manuale in buono stato e leggibile, in luogo conosciuto e facilmente accessibile dall'utilizzatore della macchina.

# 2 CONOSCERE LA MACCHINA

Questa macchina è un'attrezzatura da giardinaggio, e precisamente un rasaerba con conducente a bordo seduto e taglio frontale.
La macchina è provvista di un motore che aziona l'assieme del dispositivo di taglio, protetto da un carter, nonché un gruppo di trasmissione che provvede al movimento della macchina.
La macchina è articolata. Ciò significa che il telaio è diviso in una sezione anteriore e in una posteriore che possono essere sterzate in relazione l'una con l'altra.
Lo sterzo articolato fa sì che la macchina possa girare attorno agli alberi e ad altri ostacoli con un raggio di sterzata estremamente ridotto.
L'operatore è in grado di condurre la macchina e di azionare i comandi principali mantenendosi sempre seduto al posto di guida.
I dispositivi di sicurezza montati sulla macchina prevedono l'arresto del motore e e dell'assieme del dispositivo di taglio.

## 2.1 MODELLI [2WD]

La macchina è dotata di trazione posteriore.
L'assale posteriore è dotato di trasmissione idrostatica con rapporti di trasmissione avanti e indietro infinitamente variabile.
L'assale posteriore è dotato anche di un differenziale per facilitare la sterzata.
Gli accessori montati anteriormente sono azionati da cinghie di trasmissione.

## 2.2 MODELLI [4WD]

La macchina ha 4 ruote motrici.
La potenza dal motore alle ruote motrici viene trasmessa idraulicamente.
Il motore aziona una pompa dell'olio che attraverso un circuito idraulico aziona gli assi (ruote) posteriore e anteriore.
Le ruote anteriori e quelle posteriori ruotano alla stessa velocità.
Per agevolare la sterzata, entrambi gli assi sono dotati di differenziale.
Gli accessori montati anteriormente sono azionati da cinghie di trasmissione.

### 2.3 USO PREVISTO

Questa macchina è progettata e costruita per il taglio dell'erba.

L'utilizzo di particolari accessori, previsti dal Costruttore come equipaggiamento originale o acquistabili separatamente, permette di effettuare questo lavoro secondo varie modalità operative, illustrate in questo manuale o nelle istruzioni che accompagnano i singoli accessori.

Parimenti, la possibilità di applicare attrezzature supplementari (se previste dal Costruttore) può estendere l'utilizzo previsto ad altre funzioni, secondo i limiti e le condizioni indicate nelle istruzioni che accompagnano le apparecchiature stesse.

**La macchina dev'essere utilizzata da un solo operatore.**

**La stabilità della macchina si riduce se viene utilizzato un accessorio frontale diverso dall'assieme del dispositivo di taglio.**

**La macchina deve essere utilizzata con almeno l'assieme del dispositivo di taglio o un altro accessorio frontale montato.**

#### 2.3.1 DEFINIZIONE DELLA TIPOLOGIA DI UTENTE

Questa macchina è destinata all'utilizzo da parte dei consumatori, cioè operatori non professionisti.

Questa macchina è destinata ad un "uso hobbistico".

### 2.4 USO IMPROPRIO

Qualsiasi altro impiego, difforme da quelli sopra citati, può rivelarsi pericoloso e causare danni a persone e/o cose

Rientrano nell'uso improprio (come esempio, ma non solo):

- trasportare sulla macchina o su un rimorchio altre persone, bambini o animali;
- trainare o spingere carichi senza l'utilizzo dell'apposito accessorio previsto per il traino;
- utilizzare la macchina per il passaggio su terreni instabili, scivolosi, ghiacciati, sassosi o sconnessi, pozzanghere o acquitrini che non permettano la valutazione della consistenza del terreno;
- azionare i dispositivi di taglio nei tratti non erbosi.

**L'uso improprio della macchina comporta il decadimento della garanzia e il declino di ogni responsabilità del Costruttore, riversando sull'utilizzatore gli oneri derivanti da danni o lesioni proprie o a terzi.**

### 2.5 SEGNALETICA DI SICUREZZA

La segnaletica di sicurezza presente sulla macchina informa l'utente sui comportamenti da seguire nell'uso della macchina, in particolare nelle operazioni che richiedono cautela e attenzione.

**ATTENZIONE. Indica un pericolo. E' normalmente abbinato ad altre segnaletiche che indicano la particolarità del pericolo.**

Attenzione! Prima di utilizzare la macchina leggere attentamente il manuale di istruzioni.

Attenzione! Fare attenzione ad eventuali oggetti sparsi. Fare attenzione ad eventuali persone presenti sul posto.

Attenzione! Indossare sempre cuffie protettive.

Attenzione! La macchina non è omologata per l'utilizzo su strade pubbliche.




Attenzione! Questa macchina, con accessori originali installati, può procedere con un'inclinazione massima di 10°, a prescindere dalla direzione.

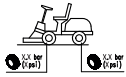

Pressione pneumatici. L'etichetta riporta i valori ottimali della pressione dei pnaumatici - vedere cap. "0 TABELLA DATI TECNICI". La corretta pressione dei pneumatici è condizione essenziale per ottenere dei buoni risultati dall'uso della macchina.

#### 2.5.1 Etichette adesive (4)

Indicazione di blocco freno di stazionamento.



Indicazione di innesto / sblocco trasmissione (4:A).

L'etichetta si trova:

- in prossimità della leva di Innesto/disinnesto della trasmissione.




Indicazione del peso massimo rimorchiabile (4:B).

L'etichetta si trova:

- in prossimità della barra di traino.

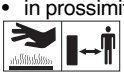

Attenzione! Rischio di ustioni (4:C). Non toccare il silenziatore.

L'etichetta si trova:

in prossimità della marmitta;



**Attenzione! Rischio di schiacciamento (4:D). Tenere mani e piedi lontani dal giunto articolato dello sterzo e del gancio di traino quando è agganciato un accessorio.**

L'etichetta si trova:

- in prossimità del giunto articolato dello sterzo;
- in prossimità della barra di traino.

**Le etichette adesive rovinate o divenute illeggibili devono essere sostituite.**

**Richiedere le nuove etichette al proprio centro di assistenza autorizzato.**

### 2.6 ETICHETTA DI IDENTIFICAZIONE PRODOTTO

L'etichetta di identificazione riporta i seguenti dati (vedere fig. 1):

1. Indirizzo del costruttore
2. Tipo di macchina
3. Livello di potenza acustica
4. Marchio di conformità CE
5. Massa della macchina con serbatoio vuoto in kg
6. Potenza e velocità di esercizio del motore
7. Anno di fabbricazione
8. Numero di matricola
9. Codice articolo

Scrivete il numero di matricola della vostra macchina nell'apposito spazio della figura (1:10).

Il prodotto viene identificato grazie a due componenti:

- I numeri di articolo e di serie della macchina.
- I numeri di serie, tipo e modello del motore.

**Utilizzare i nomi di identificazione ogni volta che si contatta l'officina autorizzata**

**L'esempio della dichiarazione di conformità si trova nella penultima pagina del manuale.**

### 2.7 COMPONENTI PRINCIPALI

La macchina è costituita dai seguenti componenti principali (vedere fig. 1):

**A.** Telaio
**B.** Ruote
**C.** Volante
**D.** Sedile
**E.** Consolle
**F.** Comandi a pedale
**G.** Cofano motore
**H.** Leva di sollevamento accessori frontali
**I.** Alloggiamento fusibili
**J.** Batteria
**K.** Serbatoio carburante
**L.** Serbatoio olio trasmissione
**M.** Motore
**N.** Supporti a sgancio rapido per accessori

## 3 NORME DI SICUREZZA

**Leggere attentamente le presenti istruzioni prima di usare la macchina.**

### 3.1 ADDESTRAMENTO

**ATTENZIONE! Leggere attentamente le presenti istruzioni prima di usare la macchina.**
**Prendere familiarità con i comandi e con un uso appropriato della macchina. Imparare ad arrestare la macchina e a disinnestare i comandi rapidamente.**
**L'inosservanza delle avvertenze e delle istruzioni può causare scosse elettriche, incendi e/o gravi lesioni.**
**Conservare tutte le avvertenze e le istruzioni per consultarle in futuro.**

**Non permettere mai che la macchina venga utilizzata da bambini o da persone che non abbiano la necessaria dimestichezza con le istruzioni.**
**Le leggi locali possono fissare un'età minima per l'utilizzatore.**

**Non utilizzare mai la macchina con persone, in particolare bambini, o animali nelle vicinanze.**

**Non utilizzare mail la macchina se l'utilizzatore è in condizione di stanchezza o malessere, oppure ha assunto farmaci, droghe, alcool o sostanze nocive alle sue capacità di riflessi e attenzione.**

**Ricordare che l'operatore o utilizzatore è responsabile di incidenti e imprevisti che si possono verificare ad altre persone o alle loro proprietà.**
**Rientra nella responsabilità dell'utilizzatore la valutazione dei rischi potenziali del terreno su cui si deve lavorare, nonché prendere tutte le precauzioni necessarie per garantire la sua e altrui sicurezza, in particolare sui pendii, terreni accidentati, scivolosi o instabili.**

**Nel caso si voglia cedere o prestare ad altri la macchina, assicurarsi che l'utilizzatore prenda visione delle istruzioni d'uso contenute nel presente manuale.**

**Non trasportare bambini o altri passeggeri sulla macchina, poiché potrebbero cadere e procurarsi lesioni gravi o pregiudicare una guida sicura.**

**Il conducente delle macchina deve seguire scrupolosamente le istruzioni per la guida e in particolare:**

**a.** Non distrarsi e mantenere la necessaria concentrazione durante il lavoro;
**b.** Tenere presente che la perdita di controllo di una macchina che scivola su un pendio non può essere recuperata con l'uso del freno. Le cause principali di perdita di controllo sono:
- Mancanza di aderenza delle ruote;
- Velocità eccessiva;
- Frenatura inadeguata;
- Macchina inadeguata all'impiego;
- Mancanza di conoscenza sugli effetti che possono derivare dalle condizioni del terreno, specialmente sui pendii;
- Utilizzo scorretto come veicolo da traino;

**La macchina è fornita di una serie di microinterruttori e di dispositivi di sicurezza che non devono mai essere manomessi o rimossi, pena il decadimento della garanzia ed il declino di ogni responsabilità del costruttore. Prima di utilizzare la macchina, controllare sempre che i dispositivi di sicurezza funzionino.**

### 3.2 OPERAZIONI PRELIMINARI

- Quando si utilizza la macchina indossare sempre calzature da lavoro resistenti, antiscivolo e pantaloni lunghi.
- Non azionare la macchina a piedi scalzi o con sandali aperti.
- Evitare di indossare catene, braccialetti, indumenti con parti svolazzanti, o provvisti di lacci o cravatte.
- Raccogliere i capelli lunghi. Indossare sempre cuffie protettive.
- Ispezionare a fondo tutta l'area di lavoro e togliere tutto ciò che potrebbe venire espulso dalla macchina o danneggiare il gruppo di taglio e il motore (sassi, rami, fili di ferro, ossi, ecc.).

**ATTENZIONE: PERICOLO! Il carburante è altamente infiammabile.**

**a.** Conservare il carburante in appositi contenitori;
**b.** Rabboccare il carburante, utilizzando un imbuto, solo all'aperto e non fumare durante questa operazione e ogni volta che si maneggia il carburante;
**c.** Rabboccare prima di avviare il motore; non aggiungere carburante o togliere il tappo del serbatoio quando il motore è in funzione o è caldo;
**d.** Se fuoriesce del carburante, non avviare il motore, ma allontanare la macchina dall'area nella quale il carburante è stato versato, ed evitare di creare possibilità di incendio, fintanto che il carburante non sia evaporato ed i vapori di benzina non si siano dissolti;
**e.** Rimettere sempre e serrare bene i tappi del serbatoio e del contenitore del carburante.

**Sostituire i silenziatori difettosi.**

**Prima dell'uso, procedere ad una verifica generale della macchina ed in particolare dell'aspetto del dispositivo di taglio e controllare che le viti e i di-**

**spositivi di taglio non siano usurati o danneggiati.**
**Sostituire in blocco il dispositivo di taglio e le viti danneggiate o usurate, per mantenere l'equilibratura.**
**Le eventuali riparazioni devono essere eseguite presso un centro specializzato.**

**Controllare periodicamente lo stato della batteria. Sostituirla in caso di danni al suo involucro, al coperchio o ai morsetti.**

### 3.3 DURANTE L'UTILIZZO

**Non azionare il motore in spazi chiusi, dove possono accumularsi pericolosi fumi di monossido di carbonio.**
**Le operazioni di avviamento devono avvenire all'aperto o in luogo ben aerato.**
**Ricordare sempre che i gas di scarico sono tossici.**

**Lavorare solamente alla luce del giorno o con buona luca artificiale e in condizioni di buona visibilità.**
**Allontanare persone, bambini e animali dall'area di lavoro.**

**Se possibile, evitare di lavorare nell'erba bagnata. Evitare di lavorare sotto la pioggia e con rischio di temporali. Non usare la macchina in condizioni di brutto tempo, specialmente con probabilità di lampi.**

**Prima di avviare il motore, disinnestare il dispositivo di taglio o la presa di potenza, mettere la trasmissione in "folle".**

**Prestare particolare attenzione quando ci si avvicina ad ostacoli che potrebbero limitare la visibilità.**

**Inserire il freno di stazionamento quando si parcheggia la macchina.**

**La macchina non deve essere utilizzati su pendii superiori a 10° (17%), a prescindere la senso di marcia.**

**Ricordarsi che non esiste un pendio "sicuro". Muoversi su prati in pendenza richiede una particolare attenzione. Per evitare ribaltamenti o perdita di controllo della macchina:**

- **a.** Non arrestarsi o ripartire bruscamente in salita o in discesa;
- **b.** Innestare dolcemente la trazione e mantenere sempre la trasmissione inserita, specialmente in discesa;
- **c.** La velocità deve essere ridotta sui pendii e nelle curve strette;
- **d.** Fare attenzione ai dossi, alle cunette e ai pericolo nascosti.
- **e.** Non tagliare mai nel senso trasversale del pendio. I prati in pendenza devono essere percorsi nel senso salita/discesa e mai di traverso, facendo molta attenzione ai cambi di direzione e che le ruote a monte non incontrino ostacoli (sassi, rami, radici, ecc.) che potrebbero causare scivolamento laterale, ribaltamento o perdita di controllo della macchina.

**Ridurre la velocità prima di qualsiasi cambiamento di direzione sui terreni in pendenza e inserire sempre il freno di stazionamento prima di lasciare la macchina ferma e incustodita.**

**Prestare molta attenzione in prossimità di dirupi, fossi o argini. La macchina si può ribaltare se una ruota oltrepassa un bordo o se il bordo cede.**

**Prestare la massima attenzione quando si procedere e si lavora in retromarcia. Guardare dietro di sé prima e durante la retromarcia per assicurarsi che non vi siano ostacoli.**

**Prestare attenzione trainando dei carichi o usando attrezzature pesanti:**

- **a.** Per le barre di traino, usare soltanto punti di attacco approvati;
- **b.** Limitare i carichi a quelli che possono essere controllati agevolmente;
- **c.** Non sterzare bruscamente. Fare attenzione durante la retromarcia;
- **d.** Utilizzare contrappesi o pesi sulle ruote, quando suggerito nel manuale di istruzioni.

**Disinnestare il dispositivo di taglio o la presa di potenza nell'attraversamento di zone non erbose, quando ci si sposta da o verso l'area che deve essere tagliata e portare l'assieme del dispositivo di taglio nella posizione più alta.**

**Quando si utilizza la macchina vicino alla strada, fare attenzione al traffico.**

**ATTENZIONE! La macchina non è omologata per l'utilizzo su strade pubbliche. Il suo impiego (ai sensi del Codice della Strada) deve avvenire esclusivamente in aree private chiuse al traffico.**

**Non utilizzare mai la macchina se i ripari sono danneggiati,**

**Non avvicinare mani e piedi accanto o sotto le parti rotanti. Stare sempre lontani dall'apertura di scarico.**

**Non lasciare la macchina ferma nell'erba alta con il motore in moto, per non rischiare di provocare incendi.**

**Quando si utilizzano gli accessori, non dirigere mai lo scarico verso le persone.**

**Utilizzare solo gli accessori approvati dal produttore della macchina.**

**Non utilizzare la macchina se gli accessori/utensili non sono installati nei punti previsti. La guida senza gli accessori può avere un effetto negativo sulla stabilità della macchina.**

**Prestare attenzione quando si utilizzano sacchi di raccolta e accessori che possono alterare la stabilità della macchina, in particolare sui pendii.**

**Non modificare le regolazioni del motore, e non fare raggiungere al motore un regime di giri eccessivo.**

**Non toccare i componenti del motore che si riscaldano durante l'uso. Rischio di ustioni.**

**Disinnestare il dispositivo di taglio o la presa di potenza, mettere in folle e inserire il freno di stazionamento, fermare il motore e togliere la chiave, (accertandosi che tutte le parti in movimento si siano completamente arrestate):**

- **a.** Ogni qualvolta si lasci la macchina incustodita o si abbandoni il posto di guida:
- **b.** Prima di rimuovere le cause di bloccaggio o prima di disintasare il convogliatore di scarico;
- **c.** Prima di controllare, pulire o lavorare sulla macchina;
- **d.** Dopo aver colpito un corpo estraneo. Verificare eventuali danni sulla macchina ed effettuare le necessarie riparazioni prima di usarla nuovamente;

**Disinnestare il dispositivo di taglio o la presa di potenza e fermare il motore, (accertandosi che tutte le parti in movimento si siano completamente arrestate):**

- **a.** Prima di fare rifornimento di carburante;
- **b.** Ogni volta che si toglie o si rimonta il sacco di raccolta;
- **c.** Prima di regolare l'altezza di taglio, se questa operazione non può essere eseguita dalla postazione del conducente.

**Disinnestare il dispositivo di taglio o la presa di potenza durante il trasporto e ogni volta che non vengono impiegati.**

**Ridurre il gas prima di fermare il motore. Chiudere l'alimentazione del carburante al termine del lavoro, seguendo le istruzioni fornite sul libretto.**

**Prestare attenzione all'assieme degli elementi di taglio con più di un dispositivo di taglio, poiché un dispositivo di taglio in rotazione può determinare la rotazione degli altri.**

**ATTENZIONE – In caso di rotture o incidenti durante il lavoro, arrestare immediatamente il motore e allontanare la macchina in modo da non provocare ulteriori danni; nel caso di incidenti con lesioni personali o a terzi, attivare immediatamente le procedure di pronto soccorso più adeguate alla situazione in atto e rivolgersi ad una Struttura Sanitaria per le cure necessarie. Rimuovere accuratamente eventuali detriti che potrebbero arrecare danni o lesioni a persone o a animali qualora rimanessero inosservati.**

**ATTENZIONE! Il livello di rumorosità e di vibrazioni riportato nelle presenti istruzioni, sono valori massimi di utilizzo della macchina. L'impiego di un elemento di taglio sbilanciato, l'eccessiva**

**velocità di movimento, l'assenza di manutenzione influiscono in modo significativo nelle emissioni sonore e nelle vibrazioni. Di conseguenza è necessario adottare delle misure preventive atte ad eliminare possibili danni dovuti ad un rumore elevato e alle sollecitazioni da vibrazioni; provvedere alla manutenzione della macchina, indossare cuffie antirumore, effettuare delle pause durante il lavoro.**

### 3.4 MANUTENZIONE E MAGAZZINAGGIO

**ATTENZIONE! – Togliere la chiave e leggere le relative istruzioni prima di iniziare qualsiasi intervento di pulizia o manutenzione. Indossare indumenti adeguati e guanti di lavoro in tutte le situazioni di rischio per le mani.**

**ATTENZIONE! – Non usare mai la macchina con parti usurate o danneggiate. I pezzi guasti o deteriorati devono essere sostituiti e mai riparati. Usare solo ricambi originali: l'uso di ricambi non originali e/o non correttamente montati compromette la sicurezza della macchina, può causare incidenti o lesioni personali e solleva il Costruttore da ogni obbligo o responsabilità.**

**Tutte le operazioni di manutenzione e di regolazione non descritte in questo manuale devono essere eseguite dal vostro Rivenditore o da un Centro specializzato, che dispone delle conoscenze e delle attrezzature necessarie affinché il lavoro sia correttamente eseguito, mantenendo il grado di sicurezza originale della macchina. Operazioni eseguite presso strutture inadeguate o da persone non qualificate comportano il decadimento di ogni forma di Garanzia e di ogni obbligo o responsabilità del Costruttore.**

- Dopo ogni uso, togliere la chiave e controllare eventuali danni.
- Mantenere serrati dadi e viti, per essere certi che la macchina sia sempre in condizioni sicure di funzionamento. Una manutenzione regolare è essenziale per la sicurezza e per mantenere il livello delle prestazioni.
- Controllare regolarmente che le viti del dispositivo di taglio siano serrate correttamente.

**Indossare guanti da lavoro per maneggiare il dispositivo di taglio , per smontarlo o rimontarlo.**

**Curare l'equilibratura del dispositivo di taglio quando viene affilato. Tutte le operazioni riguardanti il dispositivo di taglio (smontaggio, affilatura, equilibratura, rimontaggio e/o sostituzione) sono lavori impegnativi che richiedono una specifica competenza oltre all'impiego di apposite attrezzature; per ragioni di sicurezza, occorre pertanto che siano sempre eseguite presso un centro specializzato.**

- Controllare regolarmente il funzionamento dei freni. È importante effettuare la manutenzione dei freni e, se necessario, ripararli.
- Sostituire gli adesivi che riportano istruzioni e messaggi di avvertenza, se danneggiati.
- Se la macchina non dispone di fermi meccanici per il trasporto, gli accessori devono sempre essere fatti appoggiare a terra quando la macchina viene parcheggiata, riposta o lasciata incustodita.
- Riporre la macchina in un luogo inaccessibile ai bambini.

**Non riporre la macchina con del carburante nel serbatoio in un locale dove i vapori di carburante potrebbero raggiungere una fiamma, una scintilla o una forte fonte di calore.**

- Lasciare raffreddare il motore prima di collocare la macchina in un qualsiasi ambiente.
- Per ridurre il rischio di incendio, mantenere il motore, il silenziatore di scarico, l'alloggiamento della batteria e la zona di magazzinaggio del carburante liberi da residui d'erba, foglie o grasso eccessivo.
- Per ridurre il rischio di incendi, controllare regolarmente che non vi siano perdite di olio e/o carburante.
- Se il serbatoio deve essere vuotato, effettuare questa operazione all'aperto e a motore freddo.
- Non lasciare mai le chiavi inserite o alla portata di bambini o persone non idonee. Togliere sempre la chiave prima di iniziare ogni intervento di manutenzione.

**ATTENZIONE! – L'acido contenuto nella batteria è corrosivo. In caso di danni meccanici o di carica eccessiva potrebbe fuoriuscire. Evitare l'inalazione e il contatto con qualsiasi parte del corpo.**

**L'inalazione dei vapori dell'acido causa lesioni alle mucose e agli organi interni. Rivolgersi tempestivamente al medico.**

**ATTENZIONE! – Non caricare eccessivamente la batteria. Una carica eccessiva può farla esplodere causando la fuoriuscita dell'acido.**

**ATTENZIONE! – L'acido causa gravi danni agli utensili, agli indumenti e ad altri materiali. Risciacquare immediatamente con acqua la parte colpita dall'acido.**

**Non cortocircuitare i morsetti della batteria. Le scintille così provocate potrebbero causare un incendio.**

**ATTENZIONE ai componenti idraulici. La fuoriuscita del fluido idraulico sotto pressione può penetrare e danneggiare gravemente la pelle, richiedendo immediata assistenza medica.**

### 3.5 TRASPORTO

**ATTENZIONE! - Se la macchina deve essere trasportata su un camion o un rimorchio, utilizzare rampe di accesso con resistenza, larghezza e lunghezza adeguate.**

**Durante il trasporto, chiudere il rubinetto del carburante (se previsto), abbassare l'assieme del dispositivo di taglio o l'accessorio, inserire il freno di stazionamento e assicurare adeguatamente la macchina al mezzo di trasporto mediante funi o catene.**

### 3.6 TUTELA AMBIENTALE

- La tutela dell'ambiente deve essere un aspetto rilevante e prioritario nell'uso della macchina, a beneficio della convivenza civile e dell'ambiente in cui viviamo. Evitare di essere un elemento di disturbo nei confronti del vicinato.
- Seguire scrupolosamente le norme locali per lo smaltimento di imballi, olii, carburante, filtri, parti deteriorate o qualsiasi elemento a forte impatto ambientale; questi rifiuti non devono essere gettati nella spazzatura, ma devono essere separati e conferiti agli appositi centri di raccolta, che provvederanno al riciclaggio dei materiali.
- Seguire scrupolosamente le norme locali per lo smaltimento dei materiali di risulta dopo il taglio.
- Al momento della messa fuori servizio, non abbandonare la macchina nell'ambiente, ma rivolgersi a un centro di raccolta, secondo le norme locali vigenti.

## 4 ASSICURARE IL TOSAERBA

Controllare l'assicurazione del trattorino tosaerba.

Contattare la propria compagnia di assicurazione.

È necessario contrarre una polizza che comprenda traffico, incendio, danno e furto.

## 5 MONTAGGIO

**Prima del primo utilizzo, caricare completamente la batteria.**

**Non utilizzare la macchina prima di aver portato a termine le indicazioni della sezione "MONTAGGIO".**

**Lo sballaggio ed il completamento del montaggio devono essere effettuati su una superficie piana e solida, con spazio sufficiente alla movimentazione della macchina e degli imballi, avvalendosi sempre degli attrezzi appropriati.**

### 5.1 COMPONENTI PER IL MONTAGGIO (3)

La macchina viene consegnata con il sedile, i braccioli, il volante, la barra di traino, i supporti a sgancio rapido smontati e la batteria collocata nella sua sede ma scollegata.

Nell'imballo sono compresi i componenti per il montaggio (3) elencati nella seguente tabella:

| Pos. | N. | Descrizione | Dimensione |
|---|---|---|---|
| A | 2 | Perno | 6 x 36 |
| B | 1 | Rondella di spessore | 6x38x0,5 |
| C | 1 | Rondella di spessore | 16x38x1,0 |
| D | 2 | Chiave di accensione | / |
| E | 2 | Dado per batteria | / |
| F | 2 | Viti per batteria | / |
| G | 2 | Dado | M8 |
| H | 1 | Barra di traino | / |
| J | 2 | Vite | 8x20 |
| R | 4 | Rosette grower | 14 x 8,2 x 2 |

### 5.2 COFANO MOTORE (5:A)



Per accedere al rubinetto del carburante, alla batteria e al motore, aprire il cofano motore.

Il cofano motore si apre come indicato di seguito:

1. Afferrare e sollevare il cofano motore (5:A).



**Vietato avviare il motore quando il cofano motore è aperto.**

### 5.3 BATTERIA

Per il tipo di batteria usato sulla macchina vedere "0 TABELLA DATI TECNICI"



**ATTENZIONE! L'acido contenuto all'interno della batteria è corrosivo e il suo contatto è dannoso.**

**Maneggiare la batteria con cura facendo attenzione a non farlo fuoriuscire.**



**Non controllare e/o rabboccare il liquido della batteria**

#### 5.3.1 Collegamento della batteria (6)

Collegare la batteria all'impianto elettrico della macchina utilizzando le viti e i dadi (6:F; 6:E)

1. Collegare il cavo rosso al morsetto positivo della batteria (+).
2. Collegare il cavo nero al morsetto negativo della batteria (-).



**La batteria potrebbe andare in cortocircuito o danneggiarsi se i cavi vengono scollegati/collegati nell'ordine inverso.**



**L'alternatore e la batteria si danneggiano se i cavi vengono scambiati tra loro.**



**Serrare saldamente i cavi. I cavi allentati possono causare incendi.**



**Non azionare mai il motore se la batteria non è collegata. L'alternatore e l'impianto elettrico potrebbero seriamente danneggiarsi.**

#### 5.3.2 Carica della batteria



**Prima del primo utilizzo, caricare completamente la batteria.**



**Per le procedure di carica della batteria vedere 9.10.**

### 5.4 SEDILE (7)

1. Smontare i seguenti componenti dal supporto sedile:
   - 4 Dadi (per il bloccaggio durante il trasporto, non verranno ulteriormente utilizzati).
   - 4 Viti (7:K).
   - 4 Rondelle con spallamento (7:L).
   - 4 Rosette grower (7:R).
2. Posizionare il sedile sul relativo appoggio nel supporto sedile.
3. Montare le rondelle con spallamento (7:L) sulle viti (7:K), complete di rondelle (7:R).
4. Inserire le viti complete di rondelle con spallamento nelle asole del supporto sedile e nei fori della piastra sedile. Avvitare il sedile in posizione.

Coppia di serraggio: 9±1,7 Nm.



**Il sedile si danneggia se le viti vengono serrate ad una coppia superiore a 9±1,7 Nm.**

5. Controllare che il sedile scorra con facilità nelle asole della staffa.

Il sedile è ripiegabile. Se la macchina viene lasciata fuori esposta alla pioggia, ripiegare il sedile in avanti per evitare che il cuscino si bagni.

### 5.5 VOLANTE (8)

Per ridurre al minimo il gioco assiale del piantone dello sterzo, montare le rondelle di spessoramento da 0,5 mm e/o 1 mm (3:C; 3:B) sul piantone dello sterzo tra i manicotti pos. (8:A) come segue.

1. Montare il manicotto (8:B) sul piantone dello sterzo e fissarlo inserendovi una delle spine (8:C) per circa 1/3 della sua lunghezza.
2. Tirare il manicotto e il piantone dello sterzo verso l'alto.
3. Controllare che la rondella da 0,5 mm, la ron-

della da 1 mm o entrambe possano essere inserite nell'apertura che si viene a creare nel punto (8:A). L'inserimento della(e) rondella(e) non deve essere forzato, in quanto deve esserci un lieve gioco assiale.

4. Estrarre la spina (8:C) con cacciaspine (8:D) e smontare il manicotto.
5. Montare la(e) rondella(e) come determinato al precedente punto 3.
6. Montare il manicotto sul piantone dello sterzo e fissare inserendovi completamente le spine. Bloccare il piantone del volante.

### 5.6 BARRA DI TRAINO (9)

Montare la barra di traino (9:B) sulla parte posteriore della macchina.

Utilizzare le viti e i dadi (9:A; 9:C).

Coppia di serraggio: 22 Nm.

### 5.7 SUPPORTI A SGANCIO RAPIDO (1:N)

I supporti a sgancio rapido e le relative istruzioni per l'installazione sono fornite in una confezione separata situata nell'imballo della macchina.

Installare i supporti a sgancio rapido sui semiassi anteriori della macchina.

### 5.8 PRESSIONE DEGLI PNEUMATICI

Per la pressione dei pneumatici vedere cap. "0 TABELLA DATI TECNICI"

### 5.9 ACCESSORI

Per il montaggio degli accessori, vedere la guida di montaggio separata fornita unitamente a ogni accessorio.

**Nota: In questo caso l'assieme del dispositivo di taglio è considerato un accessorio.**

## 6 COMANDI

### 6.1 PEDALE SOLLEVATORE ACCESSORI MECCANICO (10:C)

Comanda la leva (10:C1), serve per portare gli accessori dalla posizione di lavoro a quella di trasporto.

- Posizione di trasporto: premere a fondo il pedale e togliere il piede, il pedale rimane premuto.
- Posizione di lavoro: premere e rilasciare lentamente il pedale.

**Non passare alla posizione di trasporto mentre l'accessorio agganciato è in funzione. Ciò distruggerebbe la cinghia di trasmissione.**

### 6.2 PEDALE FRENO DI STAZIONAMENTO (10:B)

**Non premere mai il pedale durante la marcia.**

**Vi è il rischio di surriscaldare la trasmissione.**

Il pedale (10:B) può assumere le posizioni seguenti:



Rilasciato. La trazione è inserita. Il freno di stazionamento non è attivato.

Premuto a metà. La trazione in avanti è disinserita. Il freno di stazionamento non è attivato.

Completamente premuto. La trazione è disinserita. Il freno di stazionamento è completamente attivato ma non bloccato. Questa posizione viene utilizzata anche come freno di emergenza.

### 6.3 LEVA DI BLOCCO DEL FRENO DI STAZIONAMENTO (10:A)



Blocca il pedale "freno" in posizione completamente premuta. Questa funzione viene utilizzata per bloccare la macchina su pendii, durante il trasporto, ecc, quando il motore è fermo.

**Bloccaggio:**

1. Premere a fondo il pedale (10:B).
2. Spostare il fermo (10:A) verso destra.
3. Rilasciare il pedale (10:B).
4. Rilasciare il fermo (10:A).

**Sbloccaggio:**

1. Premere e rilasciare il pedale (10:B).

### 6.4 PEDALE TRAZIONE (10:F)

Il pedale determina il rapporto di trasmissione tra il motore e le ruote di trasmissione (= velocità).

Quando il pedale è rilasciato, il freno di servizio è attivato.

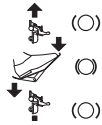

- Premendo il pedale in avanti, – la macchina avanza.
- Quando sul pedale non è presente un carico – la macchina è ferma.
- Premendo il pedale indietro – la macchina procede in retromarcia.

- Riducendo la pressione sul pedale – la macchina frena.

Sulla sezione superiore del pedale è presente una piastra che può essere regolata per adeguarsi al piede del conducente.

**Se la macchina non frena come previsto quando il pedale è rilasciato, utilizzare il pedale sinistro (10:B) come freno di emergenza.**

### 6.5 VOLANTE (10:D)

L'altezza del volante è regolabile in modo infinitesimale.

Svitare la manopola di regolazione (10:E) dello sterzo per sollevare o abbassare il volante nella posizione desiderata. Serrare.

**Non regolare il volante durante la marcia.**

**Non girare mai il volante quando la macchina è ferma con un accessorio abbassato. Vi è il rischio di carichi anomali sul servosterzo e sugli organi dello sterzo.**

### 6.6 COMANDO DEL GAS (ACCELERATORE) (11:A; 12:A) MOD.: [B&S Vanguard] [ST.]

Comando per regolare il regime del motore.

Pieno gas - da utilizzare sempre durante l'impiego della macchina.

Minimo.

### 6.7 COMANDO DELL'ARIA (SE PREVISTO) (12:B) MOD.: [ST.]

Comando per chiudere l'aria in caso di partenze a freddo.

Comando completamente in fuori (12:B1) - farfalla chiusa. Per partenze a freddo.

Comando spinto in dentro (12:B2) - farfalla aperta. Per partenze a caldo e durante la guida.

**Quando il motore è caldo, non procedere con l'aria chiusa.**

**Alcuni modelli sono dotati di un sistema che controlla automaticamente la posizione del choke nel carburatore durante l'accensione del motore e il riscaldamento.**

### 6.8 BLOCCHETTO DI ACCENSIONE (11:C; 12:C)

Il blocchetto di accensione è usato per avviare e arrestare il motore.

**Quando si abbandona il posto di guida non lasciare la chiave nella posizione 2 o 3. Vi è il rischio di incendio - il carburante può entrare nel motore attraverso il carburatore - e che la batteria si scarichi e subisca dei danni.**

Le quattro posizioni della chiave:

1. Posizione di arresto - il motore è in cortocircuito. La chiave può essere estratta.
2. Posizione di marcia
3. Posizione di marcia
4. Posizione di avviamento - girando la chiave in questa posizione si attiva il motorino di avviamento. Quando il motore è in moto, rilasciare la chiave, che torna in posizione di marcia.

### 6.9 PRESA DI POTENZA (11:D; 12:D)

**La presa di potenza non deve essere mai inserita quando il sollevatore accessori anteriore è nella posizione di trasporto. Ciò distruggerà la trasmissione a cinghia.**

**Pulsante di inserimento / disinserimento presa di potenza (11:D, 12:D).** Premere il pulsante per inserire / disinserire la presa di potenza.

### 6.10 REGOLAZIONE DELL'ALTEZZA DI TAGLIO (11:E; 12:E)

La macchina è dotata di un comando per l'utilizzo del dispositivo di taglio con regolatore elettrico dell'altezza di taglio.

L'interruttore permette la regolazione continua dell'altezza di taglio.

L'assieme del dispositivo di taglio viene collegato alla presa (13:B).

### 6.11 INTERUTTORE FARI (11:F; 12:F)

**Pulsante di accensione / spegnimento fari (11:F, 12:F).** Premere il pulsante per accendere / spegnere i fari.

### 6.12 BLUETOOTH (SE PREVISTO)

Alcuni modelli sono dotati di funzione Bluetooth, che consente la connessione diretta senza fili tra la macchina e un dispositivo a breve distanza.
È necessario che sul dispositivo sia installata l'apposita App per lo scambio di dati, le cui istruzioni per l'utilizzo sono fornite separatamente.
Il bluetooth si attiva all'accensione della macchina e si disattiva quando si spegne la macchina.
Verificare che la connessione al dispositivo/App sia attiva.

### 6.13 VANO PORTA ACCESSORIO (11:G; 12:G)

Vano utile all'appoggio di accessori.

### 6.14 LEVA DI INSERIMENTO / SBLOCCO DELLA TRASMISSIONE (14; 15)

Leva che esclude la trasmissione variabile.



La 2WD è dotata di una leva collegata all'assale posteriore. Vedere (14:A).
**La 4WD è dotata di due leve collegate all'assale posteriore (15:A) e all'assale anteriore (15:B).**

**La leva di inserimento / sblocco non deve mai trovarsi tra la posizione esterna e quella interna. Questa condizione surriscalda e danneggia la trasmissione.**

Le leve consentono di spostare la macchina manualmente (a spinta o traino), senza mettere in moto.
Le due posizioni sono:
Trasmissione inserita (14:A1; 15:A1-B1)- trasmissione inserita per l'uso normale.
Trasmissione disinserita (14:A2; 15:A2-B2) - trasmissione disinserita. La macchina può essere spostata a mano.
Evitare di trainare la macchina su lunghe distanze o ad alte velocità. La trasmissione potrebbe danneggiarsi.

**Non azionare la macchina con la trasmissione sbloccata (leva in dentro). Vi è il rischio di danni e di perdite d'olio nell'assale anteriore.**

### 6.15 REGOLAZIONE DEL SEDILE (16:B)



Il sedile può essere regolato in avanti e indietro come di seguito indicato:

1. Spostare la leva di comando (16:A) verso l'alto.
2. Regolare il sedile nella posizione desiderata.
3. Rilasciare la leva di comando (16:A) per bloccare il sedile.

Il sedile è dotato di un interruttore di sicurezza collegato al sistema di sicurezza della macchina.
Ciò significa che quando sul sedile non vi è nessuno non è possibile avviare la macchina. (vedere 7.6.2).

### 6.16 COFANO MOTORE

**Per la modalità di accesso al rubinetto del carburante, alla batteria e al motore vedere 5.2.**

### 6.17 SUPPORTI A SGANCIO RAPIDO



Questi supporti consentono di passare in modo agevole e rapido da un accessorio ad un altro.

I supporti a sgancio rapido permettono di spostare agevolmente l'assieme del dispositivo di taglio tra due posizioni, vale a dire:

- Posizione normale, con la cinghia completamente tesa.
- Posizione arretrata di 4 cm rispetto a quella normale, con la cinghia allentata, in modo che l'assieme del dispositivo di taglio si avvicini maggiormente alla macchina di base.

Poiché il tenditore viene liberato dalla cinghia, i supporti a sgancio rapido semplificano la sostituzione della cinghia e l'assieme del dispositivo di taglio, agevolando inoltre il passaggio alla posizione di lavaggio e a quelle di lavoro.

#### Rilascio della tensione della cinghia (17; 18)

**Vedere anche le istruzioni fornite con l'accessorio e con il supporto a sgancio rapido.**

1. Rimuovere le copiglie o le spine di bloccaggio (17:C) da entrambi i lati.
2. Aprire i supporti a sgancio rapido premendo sulle sezioni posteriori con il tacco (17:A).

**Una volta aperti i supporti a sgancio rapido, i bracci dell'accessorio sono liberi, quindi non più fissati saldamente all'aggancio.**

**Per qualsiasi intervento di regolazione o manutenzione, ricollocare i bracci sul supporto e richiuderlo.**

1. Eseguire l'intervento necessario, come ad esempio:
- Sganciare la cinghia.
- Sostituire l'accessorio sganciando i bracci (19).

**Tensionamento della cinghia (17; 18)**
Tendere prima un lato poi l'altro attenendosi alle istruzioni riportate di seguito.

**Non girare la leva con le mani. Vi è il rischio di lesioni da schiacciamento.**

1. Mettere un piede sulla leva (18:A) e ruotarla con precauzione di mezzo giro in avanti.
2. Installare la copiglia o la spina di bloccaggio (17:C).
3. Ripetere l'operazione dall'altro lato.

# 7 AVVIAMENTO E MARCIA

## 7.1 PRECAUZIONI PER L'USO

**Controllare sempre che il livello dell'olio nel motore sia corretto. Questo è particolarmente importante quando si lavora su pendii (vedere 7.4).**

**Stare molto attenti quando si tosa sui pendii: non effettuare brusche partenze o frenate, non utilizzare la macchina trasversalmente, muoversi sempre dall'alto verso il basso o dal basso verso l'alto.**

**Inserire il freno di stazionamento quando si parcheggia la macchina.**

**La macchina non deve essere utilizzata su pendii superiori a 10°, a prescindere dal senso di marcia.**

**Ridurre la velocità sui pendii e nelle curve strette per evitare di ribaltarsi o di perdere il controllo della macchina.**

**Procedendo alla massima velocità, non girare completamente lo sterzo. La macchina potrebbe ribaltarsi.**

**Tenere mani e piedi lontani dal giunto articolato dello sterzo e dal supporto sedile. Vi è il rischio di lesioni da schiacciamento.**

## 7.2 USO COMBINATO DI ACCESSORI

**Per l'uso combinato di accessori, vedere la "TABELLA PER LA CORRETTA COMBINAZIONE DEGLI ACCESSORI" nella sezione "0 TABELLA DATI TECNICI"**

## 7.3 RIFORNIMENTO DI CARBURANTE (20)

**Usare solo benzina senza piombo. Non miscelare la benzina con olio.**

Per la capacità del serbatoio vedere "0 TABELLA DATI TECNICI".

Per rifornire:

1. Svitare il tappo di chiusura serbatoio e rimuoverlo (fig. 20.A).
2. Rifornire con il carburante avendo cura di non riempire completamente il serbatoio. Lasciare un po' di spazio (corrispondente almeno all'intero bocchettone di rabbocco + 1 - 2 cm sulla sommità del serbatoio) in modo che, quando la benzina si riscalda, possa espandersi senza traboccare.
3. Al termine del rifornimento avvitare bene il tappo del carburante e pulire eventuali fuoriuscite.

**Evitare di versare benzina sulle parti in plastica per non danneggiarle; in caso di fuoriuscite accidentali, risciacquare subito con acqua. La garanzia non copre i danni alle parti in plastica della carrozzeria o del motore causati dalla benzina.**

**NOTA! La benzina è deperibile e non deve rimanere nel serbatoio per un periodo superiore a 30 giorni.**

È possibile utilizzare carburanti ecologici, quali la benzina alchilata. La composizione di queste benzine ha un impatto minore su persone e ambiente.
Non sono segnalati effetti negativi collegabili all'uso delle stesse. Tuttavia in commercio esistono tipi di benzina alchilata per le quali non è possibile dare indicazioni precise in merito al loro utilizzo.

Per maggiori informazioni si consiglia di consultare le istruzioni e i dati forniti dal produttore di benzina alchilata.

**Nell'utilizzo che precede un rimessaggio di un lungo periodo, (es.: la stagione invernale), caricare nel serbatoio una quantità di carburante sufficiente a portare a termine quell'ultimo utilizzo. Infatti, prima di rimessare la macchina, si dovrà provvedere a svuotare completamente il serbatoio di carburante (vedere 11).**

### 7.4 CONTROLLO DEL LIVELLO DELL'OLIO DEL MOTORE (21; 22)

La macchina viene consegnata con il pieno di olio. nel motore.

**Prima di avviare la macchina controllare il livello dell'olio nel motore.**

**Per il controllo / rabbocco dell'olio del motore vedere 9.5.1.**

### 7.5 CONTROLLO DEL LIVELLO DELL'OLIO DELLA TRASMISSIONE

**Per il controllo / rabbocco dell'olio della trasmissione vedere 9.7.1.**

### 7.6 CONTROLLI DI SICUREZZA

Al momento di provare la macchina, verificare che i risultati dei controlli di sicurezza corrispondano a quanto riportato nelle seguenti tabelle.

**Effettuare sempre i controlli di sicurezza prima dell'uso.**

**Se uno qualsiasi dei risultati si discosta da quanto indicato nelle seguenti tabelle, non è possibile utilizzare la macchina!**

**Consegnare la macchina ad un centro di assistenza per i controlli del caso e per la riparazione.**

#### 7.6.1 Controllo di sicurezza generale

| Oggetto | Risultato |
|---|---|
| Impianto del carburante e connessioni. | Nessuna perdita. |
| Cavi elettrici | Tutto l'isolamento intatto.<br>Nessun danno meccanico. |
| Impianto di scarico. | Nessuna perdita nei punti di connessione. Tutte le viti serrate. |
| Circuito dell'olio | Nessuna perdita. Nessun danno. |
| Azionare la macchina in avanti / indietro e rilasciare il pedale trazione. | La macchina si arresterà. |
| Guida di prova | Nessuna vibrazione anomala.<br>Nessun suono anomalo. |

#### 7.6.2 Controllo di sicurezza elettrico

| Stato | Azione | Risultato |
|---|---|---|
| Il pedale freno di stazionamento non è premuto. | Provare a mettere in moto. | Il motore non si mette in moto. |
| Motore acceso. | Il conducente si alza dal sedile. | Il motore si spegne. |

### 7.7 AVVIAMENTO / LAVORO

**Quando si utilizza la macchina, il cofano deve essere chiuso e bloccato.**

**Utilizzare sempre il pieno gas durante l'impiego della macchina.**

**Quando si avvia la macchina attendere 2 secondi in posizione di avviamento prima di accendere il motore.**

1. Aprire il rubinetto del carburante (24).
2. Controllare che i cavi delle candele siano inseriti nelle rispettive candele.
3. Controllare che la presa di potenza sia disinserita (11:D; 12:D).
4. Non tenere il piede sul pedale freno di servizio/trazione (10:F).

**Partenza a freddo**

**Per modelli 2WD**

1. Innestare la trasmissione (14:A1).

**Per modelli 4WD**

1. Innestare la trasmissione (15:A1-B1).
2. Azionare il freno di stazionamento (10:B).
3. Portare l'acceleratore su pieno gas (11;A; 12:A).

4. Chiudere l'aria (12:B1) (se presente).
5. Girare la chiave di accensione e mettere in moto.

**Prima di operare con la macchina, attendere qualche minuto per permettere all'olio di scaldarsi.**

**Partenza a caldo**
**Per modelli 2WD**
1. Innestare la trasmissione (14:A1).
**Per modelli 4WD**
1. Innestare la trasmissione (15:A1-B1).
2. Azionare il freno di stazionamento (10:B).
3. Portare l'acceleratore su pieno gas (11;A; 12:A).
4. Il comando dell'aria dev'essere premuto (12:B2) (se presente).
5. Girare la chiave di accensione e mettere in moto.

**Per proseguire vedere le istruzioni riportate al paragrafo 7.7.1.**

### 7.7.1 Marcia

Per operare con la macchina procedere come di seguito descritto:
- Premere a fondo il pedale (10:B) e rilasciarlo.
- Azionare il pedale (10:F) per far muovere la macchina.
- Portarsi nella zona di lavoro.
- Nel caso siano installati accessori frontali, azionare la presa di potenza (11:D, 12:D).
- Iniziare a lavorare.

### 7.8 ARRESTO

Per arrestare la macchina procedere come di seguito descritto:
- Disinserire la presa di potenza (11:D; 12:D).
- Inserire il freno di stazionamento (10:B).
- Lasciare girare il motore al minimo per uno o due minuti.
- Spegnere il motore girando la chiave.
- Chiudere il rubinetto del carburante. Questa indicazione è particolarmente importante se la macchina deve essere trasportata su un rimorchio o simili.

**Se ci si deve allontanare dalla macchina, scollegare i cavi delle candele e togliere la chiave di accensione.**

**Il motore potrebbe essere molto caldo subito dopo lo spegnimento. Non toccare la marmitta, il motore o le alette di raffreddamento. Vi è il pericolo di ustioni.**

### 7.9 PULIZIA

**Per ridurre il rischio di incendi, assicurarsi che su motore, marmitta, batteria e serbatoio del carburante non siano presenti erba, foglie ed olio**

**Per ridurre il rischio di incendi, controllare regolarmente che non vi siano perdite di olio e/o carburante.**

**Non utilizzare mai acqua ad alta pressione. Potrebbe danneggiare le guarnizioni dell'albero, i componenti elettrici e le valvole idrauliche.**

Pulire sempre la macchina dopo l'uso. Per la pulizia, attenersi alle istruzioni seguenti:
- Non spruzzare l'acqua direttamente sul motore.
- Pulire il motore con una spazzola e/o aria compressa.
- Pulire la presa d'aria di raffreddamento del motore.
- Dopo la pulizia con acqua, avviare la macchina e l'assieme del dispositivo di taglio per rimuovere l'acqua che altrimenti potrebbe penetrare nei cuscinetti e provocare danni.

## 8 UTILIZZO DELL'ACCESSORIO

**Controllare che non ci siano corpi estranei come pietre, ecc. nell'erba da tagliare.**

### 8.1 ALTEZZA DI TAGLIO

Per ottenere i migliori risultati, tagliare un terzo dell'altezza dell'erba. Vedere fig. 23.

Se l'erba è lunga e deve essere tagliata in maniera significativa, effettuare due tagli utilizzando due altezze di taglio diverse.

Non utilizzare l'altezza di taglio minima se la superficie è accidentata.

I dispositivi di taglio potrebbero danneggiarsi urtando la superficie, scalzando lo strato superiore del prato.

### 8.2 SUGGERIMENTI PER LA TOSATURA

Per ottenere ottimi risultati di tosatura, seguire le indicazioni di seguito riportate.

- Tagliare l'erba frequentemente.
- Far funzionare il motore a pieni giri.
- L'erba non deve essere bagnata.
- Utilizzare dispositivi di affilati.
- Tenere pulita la parte inferiore dell'assieme del dispositivo di taglio.

## 9 MANUTENZIONE

### 9.1 PROGRAMMA DI ASSISTENZA

Per tenere sempre la macchina in buono stato per quanto riguarda affidabilità, sicurezza di funzionamento ed attenzione all'ambiente, attenersi sempre al programma di assistenza STIGA SpA.

I punti di intervento di questo programma sono illustrati nel manuale di manutenzione STIGA SpA allegato.

Il Controllo di Base deve sempre essere effettuato da un'officina autorizzata.

Il Primo Controllo e il Controllo Intermedio dovrebbero essere effettuati da un'officina autorizzata, ma possono essere anche a cura dell'utente.

Le procedure sono riportate nel libretto e sono descritte nel capitolo "7 AVVIAMENTO E MARCIA", oltre che qui di seguito.

I controlli effettuati da un'officina autorizzata garantiscono un lavoro professionale e ricambi originali.

Il libretto viene timbrato ad ogni Controllo di Base e ad ogni Controllo Intermedio effettuato da un'officina autorizzata. Un libretto con questi timbri aumenta il valore delle macchine di seconda mano.

### 9.2 PREPARAZIONE

**Tutti i controlli e gli interventi di manutenzione devono essere effettuati a macchina ferma e motore spento.**

**Applicare sempre il freno di stazionamento per evitare che la macchina si sposti.**

**Spegnere il motore.**

**Evitare partenze accidentali del motore staccando i cavi delle candele e togliendo la chiave di accensione.**

### 9.3 TABELLA DELLE MANUTENZIONI

**Vedere capitolo "13 TABELLA RIASSUNTIVA DELLE MANUTENZIONI". La tabella ha lo scopo di aiutarvi a mantenere in efficienza e sicurezza la vostra macchina. In essa sono richiamati i principali interventi e la periodicità prevista per ciascuno di essi. Eseguire la relativa azione a seconda della prima scadenza che si verifica.**

**Cambiare l'olio più spesso se il motore deve funzionare in condizioni difficili o a una temperatura ambiente elevata.**

### 9.4 PRESSIONE DEI PNEUMATICI

Regolare la pressione dei pneumatici ai valori riportati in "0 TABELLA DATI TECNICI".

### 9.5 RABBOCCO / SOSTITUZIONE OLIO MOTORE

**Per questa manutenzione, vedere anche il manuale del motore fornito con la macchina.**

#### 9.5.1 Controllo / rabbocco (21; 22)

**Controllare il livello dell'olio prima di ogni uso. Per il controllo la macchina deve essere in piano.**



1. Pulire attorno all'asta.
2. Svitare ed estrarre l'asta.
3. Pulire l'asta.

**Per motori [ST.]**

4. Infilare l'asta completamente senza avvitarla in posizione (21:A).

**Per motori [B&S Vanguard]**

4. Infilare l'asta completamente e avvitarla in posizione (22:A).

5. Estrarre nuovamente l'asta e controllare il livello dell'olio.
6. Rabboccare, se il livello risulta inferiore al segno di limite superiore (21:A, 22:A).

**Il livello dell'olio non deve mai superare il segno di limite superiore. Il motore si surriscalderebbe. Se il livello dell'olio**

**supera il segno di limite superiore, è necessario drenare fino a raggiungere il livello corretto.**

Cambiare l'olio più spesso se il motore deve funzionare in condizioni difficili o a una temperatura ambiente elevata.

### 9.5.2 Sostituzione / riempimento (21; 22)

**Per la tempistica di intervento vedere capitolo 13.**

**Per il tipo di olio vedere "0 TABELLA DATI TECNICI".**

**Usare olio senza additivi.**
Cambiare l'olio a motore caldo.

**L'olio motore potrebbe essere molto caldo se viene tolto immediatamente dopo aver spento il motore. Lasciare quindi raffreddare il motore per alcuni minuti prima di togliere l'olio.**

**[ST. mod. TRE 0801], [B&S Vanguard]**
Procedere come di seguito descritto:
1. Posizionare la macchina su una superficie piana.
2. Azionare il freno di stazionamento.
3. Aprire il cofano motore.
4. Afferrare la fascetta sul tubo di scarico dell'olio. Usare una pinza regolabile, poligrip o simile (21:B, 22:B).
5. Spostare la fascetta lungo il tubo di scarico dell'olio verso l'alto di 3-4 cm e togliere il tappo.
6. Raccogliere l'olio in un recipiente.

**NOTA! Fare attenzione a non versare olio sulle cinghie di trasmissione.**

7. Inserire il tappo di scarico dell'olio e riportare la fascetta sopra il tappo.
8. Pulire eventuali fuoriuscite di olio.
9. Estrarre l'asta dell'olio e rabboccare con olio nuovo. Per la quantità di olio vedere "0 TABELLA DATI TECNICI".
10. Ad ogni rifornimento, avviare il motore e procedere al minimo per 30 secondi.
11. Controllare che non vi siano perdite d'olio.
12. Spegnere il motore. Attendere 30 secondi e controllare nuovamente il livello dell'olio secondo quanto indicato nel paragrafo 9.5.
13. Consegnare l'olio per lo smaltimento in conformità con le normative locali.

**[ST. mod. TRE 586V]**
1. Posizionare la macchina su una superficie piana.
2. Azionare il freno di stazionamento.
3. Aprire il cofano motore.
4. Posizionare un recipiente di raccolta in corrispondenza del tubo di prolunga (fig. 22.B);
5. Premere la copiglia (fig. 22.C);
6. Sganciare il tubo di prolunga dal supporto portandolo verso il basso;
7. Piegare il tubo di prolunga e scaricare l'olio il un contenitore adatto;
8. Riagganciare il tubo di prolunga (fig. 22.B) al supporto (fig. 22.D) prima di effettuare il rabbocco dell'olio.
9. Pulire eventuali fuoriuscite di olio.

**NOTA! Fare attenzione a non versare olio sulle cinghie di trasmissione.**

10. Estrarre l'asta dell'olio e rabboccare con olio nuovo. Per la quantità di olio vedere "0 TABELLA DATI TECNICI".
11. Ad ogni rifornimento, avviare il motore e procedere al minimo per 30 secondi.
12. Controllare che non vi siano perdite d'olio.
13. Spegnere il motore. Attendere 30 secondi e controllare nuovamente il livello dell'olio secondo quanto indicato nel paragrafo 9.5.1.
14. Consegnare l'olio per lo smaltimento in conformità con le normative locali.

### 9.5.3 Sostituzione del filtro dell'olio (se presente)

**Per questa manutenzione, vedere il manuale istruzioni del motore fornito con la macchina.**

**Per la tempistica di intervento vedere capitolo 13.**

Per questa manutenzione è consigliato rivolgersi ad un centro di assistenza autorizzato.

Prima di tutto, scaricare l'olio del motore e inserire il tappo di scarico come descritto sopra.

Consegnare l'olio per lo smaltimento in conformità con le normative locali.

### 9.6 SOSTITUZIONE DEL FILTRO DEL CARBURANTE

**Per questa manutenzione, vedere il manuale istruzioni del motore fornito con la macchina.**

**Per la tempistica di intervento vedere capitolo 13.**

Dopo aver installato il nuovo filtro, controllare se vi sono perdite di carburante.

### 9.7 CONTROLLO / RABBOCCO OLIO DELLA TRASMISSIONE [4WD]

**Per la tempistica di intervento vedere capitolo 13.**

**Per il tipo e la quantità di olio vedere "0 TABELLA DATI TECNICI".**

#### 9.7.1 Controllo/rabbocco (26)

1. Posizionare la macchina su una superficie piana.
2. Controllare il livello dell'olio nel serbatoio (26:A). Il livello deve trovarsi sulla linea.
3. Rabboccare, se necessario.

#### 9.7.2 Sostituzione

**Scarico dell'olio**

1. Azionare la macchina a varie velocità per 10-20 minuti per riscaldare l'olio della trasmissione.
2. Posizionare la macchina su una superficie piana.
3. Azionare il freno di stazionamento.
4. Portare le leve di disinnesto in posizione A1 - B1 come illustrato nella fig. (15:A; 15:B).
5. Posizionare un contenitore sotto l'assale posteriore e uno sotto quello anteriore.
6. Aprire il cofano motore e togliere il tappo del serbatoio dell'olio.

**Per il tappo di scarico dell'olio utilizzare esclusivamente un attacco quadro da 3/8". Altri utensili potrebbero danneggiare il tappo.**

7. Togliere il tappo di scarico dell'olio dall'assale posteriore (27:A).
8. Togliere i 2 tappi di scarico dall'assale anteriore. Utilizzare una chiave a tubo da 12 mm. Far defluire l'olio presente nell'assale anteriore e nei tubi (28).
9. Controllare che le guarnizioni sui tappi di scarico dell'assale anteriore siano intatte (28). Rimontare i tappi. Coppia di serraggio: 15-17 Nm.
10. Controllare che la guarnizione sul tappo di scarico dell'olio dell'assale posteriore sia intatta (27:A). Rimontare nell'assale posteriore. Stringere il tappo di scarico dell'olio con una coppia di 5 Nm.

**Il tappo di scarico dell'olio potrebbe danneggiarsi se stretto con una coppia superiore a 5 Nm.**

11. Aspirare l'olio dalla sezione più profonda del serbatoio con un estrattore d'olio (29).
12. Smaltire l'olio nel rispetto della normativa locale.

**Riempimento**

1. Riempire il serbatoio dell'olio con olio nuovo.
2. Controllare che la leva di rilascio della frizione dell'assale posteriore sia disinserita.
3. Avviare il motore. All'avvio del motore, la leva di disinnesto della trasmissione dell'assale anteriore si sposta automaticamente verso l'interno.

**Non azionare mai il motore quando la leva di disinnesto della trasmissione dell'assale posteriore è inserita e la leva di disinnesto della trasmissione dell'assale anteriore è disinserita (15:A; 15:B). Le guarnizioni dell'assale anteriore potrebbero danneggiarsi.**

**Se il motore viene acceso in locali chiusi, è necessario collegare un dispositivo di aspirazione dei gas di scarico al tubo di scarico del motore.**

4. Disinserire la leva di disinnesto della trasmissione dell'assale anteriore.

**NOTA! L'olio viene aspirato rapidamente nell'impianto. Il serbatoio deve essere rabboccato in continuo, fino a quando rimane pieno, per riempire il circuito e per fare in modo che non venga aspirata aria nell'impianto, cosa che non deve mai avvenire.**

5. Regolare il pedale dell'acceleratore in avanti bloccandolo con un cuneo di legno (30).
6. Far girare in posizione avanti per un minuto.
7. Spostare il cuneo di legno e regolare il pedale dell'acceleratore nella posizione opposta. Continuare a rabboccare olio.
8. Far girare in senso opposto per un minuto.
9. Cambiare il senso di marcia ogni minuto

come indicato in precedenza e continuare a rabboccare olio fino a quando non vi sarà più alcun gorgogliamento nel serbatoio.

10. Spegnere il motore, rimettere il coperchio (26:B) del serbatoio dell'olio e chiudere il cofano motore.
11. Azionare la macchina a varie velocità per alcuni minuti e se necessario regolare il livello dell'olio nel serbatoio.

### 9.8 CONTROLLO TRASMISSIONI A CINGHIA

Controllare che tutte le cinghie siano intatte.

**Per la tempistica di intervento vedere capitolo 13.**

### 9.9 STERZO

**Per la tempistica di intervento vedere capitolo 13.**

#### 9.9.1 Controlli

Girare leggermente lo sterzo indietro e in avanti. Nelle catene dello sterzo non deve esserci nessun gioco meccanico.

#### 9.9.2 Regolazione (32)

Se necessario, regolare le catene dello sterzo come segue:

1. Mettere la macchina con le ruote diritte.
2. Regolare le catene dello sterzo per mezzo dei due dadi posti sotto il punto centrale (32).
3. Regolare in modo uguale entrambi i dadi fino a eliminare qualsiasi gioco.
4. Provare la macchina muovendola in avanti in linea retta e controllare che lo sterzo non sia fuori centro.
5. Se lo sterzo è fuori centro, allentare un dado e serrare l'altro.

**Non tendere eccessivamente le catene dello sterzo. Ciò farebbe irrigidire lo sterzo ed aumenterebbe l'usura delle sue catene.**

### 9.10 BATTERIA

Per il tipo di batteria usato sulla macchina vedere "0 TABELLA DATI TECNICI"

**ATTENZIONE! L'acido contenuto all'interno della batteria è corrosivo e il suo contatto è dannoso.**

**Maneggiare la batteria con cura facendo attenzione a non farlo fuoriuscire.**

**Se l'acido entra a contatto con gli occhi o con la pelle può causare serie lesioni. Se una qualsiasi parte del corpo entra a contatto con l'acido, risciacquarla immediatamente e abbondantemente con acqua e rivolgersi quanto prima a un medico.**

Il liquido della batteria non deve essere controllato o rabboccato.

L'unico intervento di manutenzione necessario è effettuare la carica della batteria, ad esempio dopo un lungo periodo di immagazzinamento.

La batteria può essere caricata:

- mediante il motore
- mediante caricabatteria.

#### 9.10.1 Carica mediante il motore

Questa modalità è possibile solo se la batteria ha un minimo di carica che permetta la messa in moto.

- in caso di batteria nuova, collegare i cavi alla batteria.
- Portare la macchina all'aperto.
- Mettere in moto seguendo le istruzioni del presente manuale.
- Lasciare in funzione il motore ininterrottamente per 45 minuti (tempo necessario per caricare la batteria completamente).
- Spegnere il motore.

#### 9.10.2 Carica mediante carica batteria

**Utilizzare un caricabatteria a tensione costante. L'utilizzo di un caricabatteria standard può danneggiare la batteria.**

**Per maggiori informazioni rivolgersi al proprio rivenditore di fiducia.**

**Prima di collegare il caricabatteria, scollegare la batteria dall'impianto elettrico.**

#### 9.10.3 Smontaggio/montaggio

La batteria si trova sotto al cofano motore.

Collegare e scollegare i cavi come segue durante il montaggio o lo smontaggio della batteria:

1. Durante lo smontaggio. Prima di tutto scolle-

gare il cavo nero dal morsetto negativo della batteria (-). Quindi scollegare il cavo rosso dal morsetto positivo della batteria (+).
2. Durante il montaggio. Prima collegare il cavo rosso al morsetto positivo della batteria (+). Quindi, collegare il cavo nero al morsetto negativo della batteria (-).

**La batteria potrebbe andare in cortocircuito o danneggiarsi se i cavi vengono scollegati/collegati nell'ordine inverso.**

**L'alternatore e la batteria si danneggiano se i cavi vengono scambiati tra loro.**

**Serrare saldamente i cavi. I cavi allentati possono causare incendi.**

**Non azionare mai il motore se la batteria non è collegata. L'alternatore e l'impianto elettrico potrebbero seriamente danneggiarsi.**

### 9.10.4 Pulizia

Se i morsetti della batteria sono ossidati, è necessario pulirli.
Pulire i morsetti della batteria con una spazzola di ferro ed ingrassarli.

## 9.11 FILTRO DELL'ARIA, MOTORE

**Per la tempistica di intervento vedere capitolo 13.**

**Per questa manutenzione, vedere il manuale istruzione del motore fornito con la macchina.**

### 9.11.1 Pulizia / Sostituzione

**Per la tempistica di intervento vedere capitolo 13.**

**NOTA! I filtri vanno puliti / sostituiti più spesso se la macchina lavora su un terreno molto polveroso.**

Rimuovere/installare i filtri dell'aria come segue:

**[B&S Vanguard] (33)**
1. Pulire attentamente l'area attorno al coperchio del filtro dell'aria.
2. Smontare il coperchio del filtro dell'aria (33:A) rimuovendo le due graffe.
3. Smontare il gruppo filtro (33:B). Il prefiltro si trova sopra il filtro dell'aria. Impedire che lo sporco penetri nel carburatore. Pulire l'alloggiamento del filtro dell'aria.
4. Pulire il filtro di carta picchiettandolo delicatamente contro una superficie piana. Se il filtro è molto sporco, sostituirlo.
5. Pulire il prefiltro. Se è molto sporco, sostituirlo.
6. Rimontare il tutto nell'ordine inverso a quello di smontaggio.

**[ST.] (34)**
1. Pulire la zona circostante il coperchio (34:C) del filtro.

**mod. TRE 0801**
2. Togliere il coperchio (34:C) svitando i due pomelli (34:D).

**mod. TRE 586V**
2. Aprire il coperchio (34:C) ruotando la manopola di apertura (34:D).

3. Rimuovere l'elemento filtrante (34:E, 34:F).
4. Rimuovere il pre-filtro in spugna (34:F) dalla cartuccia (34:E).
5. Battere la cartuccia (34:E) su una superficie solida e soffiare con aria compressa dal lato interno per rimuovere polvere e detriti.
6. Lavare il pre-filtro in spugna (34:F) con acqua e detergente e lasciarlo asciugare all'aria.
7. Pulire l'interno dell'alloggiamento del filtro (37:G) da polvere e detriti, avendo cura di chiudere il condotto d'aspirazione con uno straccio (34:H) per evitare che entrino nel motore.
8. Rimuovere lo straccio (34:H), sistemare l'elemento filtrante(34:E, 34:F) nel suo alloggiamento e rimontare il coperchio (34:C).

**IMPORTANTE** *Non usare acqua, benzina, detersivi o altro per la pulizia della cartuccia.*

**IMPORTANTE** *Il pre-filtro in spugna (*34:F*) NON deve essere oliato.*

### 9.11.2 Sostituzione candela

**Per la tempistica di intervento vedere capitolo 13.**

**Per questa manutenzione, vedere il manuale istruzione del motore fornito con**

**la macchina.**
Prima di togliere la candela pulire la zona circostante il suo punto di installazione.
Per il tipo di candela e la distanza degli elettrodi, vedere “0 TABELLA DATI TECNICI”.

### 9.11.3 Pulizia presa d’aria

**Per la tempistica di intervento vedere capitolo 13.**

Il motore è raffreddato ad aria.
Se l’impianto di raffreddamento è ostruito, il motore potrebbe danneggiarsi.
Verificare che le prese d’aria di raffreddamento non siano ostruite.
Una pulizia più meticolosa dell’impianto di raffreddamento viene eseguita durante ogni Controllo di Base.

### 9.12 LUBRIFICAZIONE (31)

**Per la tempistica di intervento vedere capitolo 13.**

| Oggetto | Azione | Fig. |
|---|---|---|
| Punto centrale | 4 ingrassatori<br>Usare un ingrassatore riempito con grasso universale.<br>Pompare fonchè il grasso non fuoriesce | 31A |
| Catene dello sterzo | Pulire la catena con una spazzola di ferro.<br>Lubrificare con spray per catene universale | - |
| Bracci tenditori | Lubrificare i punti di supporto con olio all'attivaione di ogni comando.<br>Quest'operazione dovrebbe essere effettuata da due persone. | 31B |
| Cavi di comando | Lubrificare le estremità dei cavi con olio all'attivazione di ogni comando.<br>Quest'operazione deve essere effettuata da due persone. | 31C |

### 9.13 FUSIBILI (35)

| Destinazione | Fusibile |
|---|---|
| Alimentazione valvola del carburante. | 10 A |
| Alimentazione regolatore elettrico dell’altezza di taglio. | 20 A |
| Alimentazione impianto elettrico. | 30 A |

## 10 ASSISTENZA E RIPARAZIONI

Questo manuale le fornisce tutte le indicazioni necessarie per la conduzione della macchina e per una corretta manutenzione di base eseguibile dall’utilizzatore.
Tutti gli interventi di regolazione e manutenzione non descritti in questo manuale devono essere eseguiti presso il vostro Rivenditore o un Centro specializzato, che dispone delle conoscenze e delle attrezzature necessarie affinché il lavoro sia correttamente eseguito, mantenendo il grado di sicurezza e le condizioni originali della macchina.

**Prima di qualsiasi intervento di assistenza:**
**a.** Posizionare la macchina su una superficie piana.
**b.** Azionare il freno di stazionamento (10:B).
**c.** Spegnere il motore.
**d.** Estrarre la chiave dalla sede.

Le officine di assistenza autorizzate effettuano le riparazioni e la manutenzione in garanzia.
Utilizzano esclusivamente ricambi originali.

**I ricambi e gli accessori originali STIGA SpA sono stati sviluppati appositamente per le macchine STIGA SpA.**
**Si ricorda che i ricambi e gli accessori non originali non sono stati verificati e approvati dalla STIGA SpA.**

**L’utilizzo di ricambi e accessori non originali potrebbe avere effetti negativi sul funzionamento e sulla sicurezza della**

**macchina.**
**La STIGA SpA declina qualsiasi responsabilità in caso di danni o lesioni causati da detti prodotti.**

**I ricambi originali vengono forniti dalle officine di assistenza e dai rivenditori autorizzati.**

**Si raccomanda di affidare la macchina una volta all'anno ad un'officina di assistenza autorizzata per la manutenzione, l'assistenza e il controllo dei dispositivi di sicurezza.**

## 11 RIMESSAGGIO

1. Svuotare il serbatoio del carburante:
   - Avviare il motore della macchina e lasciarlo in moto fino a quando si arresta.
1. Sostituire l'olio quando il motore è ancora caldo.
2. Pulire tutta la macchina. È particolarmente importante pulire il lato inferiore dell'assieme del dispositivo di taglio.
3. Se la vernice è danneggiata, ritoccarla per prevenire la ruggine.
4. Riporre la macchina al coperto in un luogo asciutto.

**Nelle macchine con starter elettrico:**
Se la temperatura di magazzinaggio è corretta è sufficiente una ricarica di mantenimento della batteria ogni quattro mesi.

**Prima di immagazzinare la macchina provvedere a caricare la batteria.**

**La batteria subisce seri danni se viene immagazzinata quando è scarica.**

## 12 CONDIZIONI D'ACQUISTO

La garanzia copre tutti i difetti dei materiali e di fabbricazione.

L'utilizzatore dovrà seguire attentamente tutte le istruzioni fornite nella documentazione allegata.

La garanzia non copre i danni dovuti a:

- Mancata familiarizzazione con la documentazione di accompagnamento.
- Disattenzione.
- Uso e montaggio non corretti o non consentiti.
- Utilizzo di pezzi di ricambio non originali.
- Utilizzo di accessori non forniti o non approvati da STIGA SpA.

La garanzia non copre:

- La normale usura di materiali di consumo come coclee, ecc.
- Normale usura.
- Motori. Sono coperti dalle garanzie del produttore del motore nei termini e nelle condizioni specificati.

L'acquirente è protetto dalle proprie leggi nazionali. I diritti dell'acquirente previsti dalle proprie leggi nazionali non sono in alcun modo limitati dalla presente garanzia.

## 13 TABELLA RIASSUNTIVA DELLE MANUTENZIONI

| Intervento | Periodicità ore di esercizio / mesi di calendario | | Par. / Fig.di rif. |
|---|---|---|---|
| | Prima volta | Successivamente | |
| **MACCHINA** | | | |
| Controllo di tutti i fissaggi | - | Prima di ogni uso | - |
| Controlli di sicurezza / Verifica comandi | - | Prima di ogni uso | - |
| Controlli pressione pneumatici | - | Prima di ogni uso | - |
| Pulizia generale e controllo | - | Al termine di ogni uso | - |
| Lubrificazione generale | - | 50 ore e dopo ogni lavaggio | 9.12 |
| Controllo usura cinghie di trasmissione | 5 ore | 50 ore | 9.8 |
| Controllo / correzione sterzo | 5 ore | 100 ore | 9.9 |
| Carica della batteria | - | Prima del rimessaggio. Nelle macchine con starter elettrico: effettuare una ricarica di mantenimento ogni 4 mesi | 9.10 |
| Pulizia dei morsetti della batteria | - | In presenza di ossido | 9.10.4 |
| **MOTORI / TRASMISSIONE (generale)** | | | |
| Controllo / rabbocco olio motore | - | Prima di ogni uso | 9.5.1 |
| Controllo/rabbocco livello olio trasmissione | 1 ora | 50 ore | 9.7.1 |
| Sostituzione olio trasmissione | 5 ore | 200 ore | 9.7.2 |
| **Motore mod. B&S Vanguard** | | | |
| Sostituzione olio motore | - | 100 ore / Una volta all'anno | 9.5.2 |
| Sostituzione del filtro olio | - | 100 ore / Una volta all'anno | 9.5.3 |
| Pulizia filtro dell'aria | - | 25 ore / Una volta all'anno | 9.11.1 * |
| Sostituzione filtro dell'aria | - | 100 ore o una volta all'anno | 9.11.1 (*) |
| Sostituzione candela | - | 100 ore / Una volta all'anno | 9.11.2 |
| Pulizia presa d'aria | - | 5 ore / Al termine di ogni uso | 9.11.3 |
| Controllo/sostituzione filtro carburante | - | 400 ore / Una volta all'anno | 9.6 (**) |
| **Motore mod. ST.** | | | |
| Sostituzione olio motore (mod. TRE 586V) | 5 ore | 100 ore | 9.5.2 |
| Sostituzione olio motore (mod. TRE 0801) | 5 ore | 50 ore / Fine stagione | 9.5.2 |
| Pulizia presa d'aria | - | 5 ore / Al termine di ogni uso | 9.11.3 |
| Pulizia filtro dell'aria | - | 5 ore / Al termine di ogni uso | 9.11.1 * |

| Intervento | Periodicità ore di esercizio / mesi di calendario | | Par. / Fig.di rif. |
|---|---|---|---|
| Sostituzione filtro di carta dell'aria | - | 50 ore / Fine stagione | 9.11.1 * |
| Controllo / regolazione candela | - | 50 ore / Fine stagione | 9.11.2 |
| Sostituzione candela | - | 100 ore | 9.11.2 |
| Controllo / Sostituzione filtro carburante | - | 100 ore | 9.6 ** |

(*) Pulire più frequentemente in condizioni di lavoro particolarmente gravose o nel caso in cui siano presenti detriti nell'aria.
(**) Interventi che devono essere eseguiti dal Vostro Rivenditore o da un Centro di assistenza autorizzato.

## 14 GUIDA ALLA IDENTIFICAZIONE DEGLI INCONVENIENTI

| Inconveniente | Causa probabile | Rimedio |
|---|---|---|
| **1. Il motorino d'avviamento non gira.** | Batteria insufficientemente carica. | Ricaricare la batteria. |
| | Batteria mal collegata. | Verificare i collegamenti |
| | Fusibile 20A bruciato | Sostituire il fusibile |
| **2. Il motorino d'avviamento gira, ma il motore non si avvia Con chiave di accensione in posizione di avvio il motorino d'avviamento gira, ma il motore non si avvia.** | Rubinetto del carburante chiuso. | Aprire il rubinetto del carburante. |
| | Mancanza di afflusso di benzina. | - Verificare il livello nel serbatoio.<br>- Verificare il filtro del carburante. |
| | Difetto di accensione. | - Verificare il fissaggio del cappuccio della candela.<br>- Verificare la pulizia e la corretta distanza fra gli elettrodi. |
| **3. Avviamento difficoltoso o funzionamento irregolare del motore.** | Problemi di carburazione. | Pulire o sostituire il filtro dell'aria. |
| **4. Calo di rendimento del motore durante il taglio.** | Velocità di avanzamento elevata in rapporto all'altezza di taglio. | Ridurre la velocità di avanzamento e/o aumentare l'altezza di taglio. |
| **5. Il motore si arresta, senza alcun motivo apparente.** | - Il carburante è finito.<br>- Provare a riavviare il motore. | Fare il pieno di carburante (se l'inconveniente persiste, rivolgersi ad un centro di assistenza autorizzato). |

| Inconveniente | Causa probabile | Rimedio |
|---|---|---|
| **6. Taglio irregolare.** | | Controllare la pressione dei pneumatici. |
| | L'affilatura dei dispositivi di taglio è ridotta. | Rivolgersi ad un centro di assistenza autorizzato. |
| | Velocità di avanzamento elevata in rapporto all'altezza dell'erba da tagliare. | Ridurre la velocità di avanzamento e/o aumentare l'altezza di taglio. |
| | L'assieme del dispositivo di taglio è pieno d'erba. | - Attendere che l'erba sia asciutta.<br>- Pulire l'assieme del dispositivo di taglio. |
| **7. Vibrazione anomala durante l'uso.** | - Dispositivi di taglio squilibrati.<br>- Dispositivi di taglio allentati.<br>- parti allentate.<br>- eventuali danneggiamenti. | Rivolgersi ad un centro di assistenza autorizzato per verifiche, sostituzioni o riparazioni. |
| **8. Con il motore in moto, azionando il pedale di trazione, la macchina non si sposta.** | Leva di «disinnesto della trasmissione» in posizione di disinnesto. | Innestare la trasmissione. |
| **Se si verifica uno dei problemi sotto elencati, sostituire il fusibile pertinente.** | | |
| **9. Il motore non si avvia oppure si arresta subito dopo l'avvio. La batteria è carica.** | Fusibile 10A guasto. | Sostituire il fusibile 10A. |
| **10. Il regolatore lettrico dell'altezza di taglio non funziona.** | Fusibile 20A guasto. | Sostituire il fusibile 20A. |
| **11. Nessuna funzione elettrica è operativa. La batteria è carica.** | Fusibile 30A guasto. | Sostituire il fusibile 30A. |

Se gli inconvenienti perdurano dopo aver eseguito le operazioni sopra descritte, contattare il vostro Rivenditore.

**Attenzione! Non tentare mai di effettuare riparazioni impegnative senza avere i mezzi e le cognizioni tecniche necessarie. Ogni intervento male eseguito, comporta automaticamente il decadimento della Garanzia ed il declino di ogni responsabilità del Costruttore.**

**1 ÚVOD . . . . . 4**
*1.1 ROZVRŽENÍ NÁVODU . . . . . 4*
*1.2 SYMBOLY . . . . . 4*
*1.3 PŘECHOVÁVANÍ MANUÁLU . . . . . 4*
**2 SEZNÁMENÍ SE STROJEM . . . . . 4**
*2.1 MODELY [2WD]. . . . . 4*
*2.2 MODELY [4WD]. . . . . 4*
*2.3 POUŽITÍ V SOULADU S URČENÍM . . . . . 5*
*2.3.1 Definování typu uživatele . . . . . 5*
*2.4 NEVHODNÉ POUŽITÍ . . . . . 5*
*2.5 VÝSTRAŽNÉ SYMBOLY . . . . . 5*
*2.5.1 Nálepky (4) . . . . . 5*
*2.6 IDENTIFIKAČNÍ ŠTÍTEK VÝROBKU . . . . . 6*
*2.7 HLAVNÍ KOMPONENTY . . . . . 6*
**3 BEZPEČNOSTNÍ POKYNY . . . . . 6**
*3.1 OBECNÁ DOPORUČENÍ . . . . . 6*
*3.2 PŘÍPRAVA . . . . . 7*
*3.3 BĚHEM POUŽITÍ . . . . . 8*
*3.4 ÚDRŽBA A SKLADOVÁNÍ . . . . . 10*
*3.5 PŘEPRAVA . . . . . 11*
*3.6 OCHRANA ŽIVOTNÍHO PROSTŘEDÍ . . . . . 11*
**4 SEKAČKU NA TRÁVU SI POJISTĚTE . . . . . 11**
**5 MONTÁŽ . . . . . 11**
*5.1 KOMPONENTY PRO MONTÁŽ (3) . . . . . 11*
*5.2 MOTOROVÁ SKŘÍŇ (5:A) . . . . . 12*
*5.3 AKUMULÁTOR . . . . . 12*
*5.3.1 Připojení akumulátoru (6) . . . . . 12*
*5.3.2 Nabití akumulátoru . . . . . 12*
*5.4 SEDADLO (7). . . . . 12*
*5.5 VOLANT (8) . . . . . 12*
*5.6 VLEČNÁ TYČ (9) . . . . . 12*
*5.7 DRŽÁKY S RYCHLÝM PŘIPOJENÍM (1:N) . . . . . 13*
*5.8 TLAK V PNEUMATIKÁCH . . . . . 13*
*5.9 PŘÍSLUŠENSTVÍ . . . . . 13*
**6 OVLÁDACÍ PRVKY . . . . . 13**
*6.1 MECHANICKÝ PEDÁL KE ZVEDÁNÍ PŘÍDAVNÝCH ZAŘÍZENÍ (10:C) . . . . . 13*
*6.2 PEDÁL PARKOVACÍ BRZDY (10:B) . . . . . 13*
*6.3 BLOKOVACÍ ZAŘÍZENÍ PARKOVACÍ BRZDY (10:A) . . . . . 13*
*6.4 PEDÁL POHONU (10:F) . . . . . 13*
*6.5 VOLANT (10:D) . . . . . 13*
*6.6 OVLADAČ PLYNU (AKCELERÁTOR) (11:A; 12:A) MOD.: [B&S Vanguard] [ST.] . . . . . 14*
*6.7 OVLADAČ SYTIČE (je-li součástí) (12:B) MOD.: [ST.]. . . . . 14*

*6.8 ZÁMEK ZAPALOVÁNÍ (11:C, 12:C) . . . 14*
*6.9 PTO (11:D; 12:D) . . . 14*
*6.10 NASTAVENÍ VÝŠKY SEKÁNÍ (11:E; 12:E) . . . 14*
*6.11 VYPÍNAČ SVĚTLOMETŮ (11:F; 12:F) . . . 14*
*6.12 BLUETOOTH (JE-LI K DISPOZICI) . . . 14*
*6.13 PROSTOR PRO PŘÍDAVNÁ ZAŘÍZENÍ (11:G, 12:G) . . . 14*
*6.14 PÁKA K ZAPOJENÍ / ODPOJENÍ PŘEVODU (14; 15) . . . 15*
*6.15 NASTAVENÍ SEDADLA (16:B) . . . 15*
*6.16 KAPOTA MOTORU . . . 15*
*6.17 RYCHLOUPÍNACÍ ZÁVĚSY . . . 15*

**7 SPUŠTĚNÍ A PROVOZ . . . 16**
*7.1 OCHRANNÁ OPATŘENÍ PŘI POUŽITÍ . . . 16*
*7.2 KOMBINOVANÉ POUŽITÍ PŘÍSLUŠENSTVÍ . . . 16*
*7.3 DOPLŇOVÁNÍ PALIVA . . . 16*
*7.4 KONTROLA ÚROVNĚ HLADINY OLEJE V MOTORU (21; 22) . . . 16*
*7.5 KONTROLA ÚROVNĚ HLADINY OLEJE V PŘEVODU . . . 16*
*7.6 BEZPEČNOSTNÍ KONTROLY . . . 16*
*7.6.1 Celková bezpečnostní kontrola . . . 17*
*7.6.2 Elektrická kontrola bezpečnosti . . . 17*
*7.7 SPUŠTĚNÍ / PRÁCE . . . 17*
*7.7.1 Provoz . . . 17*
*7.8 ZASTAVENÍ . . . 17*
*7.9 ČIŠTĚNÍ . . . 18*

**8 POUŽITÍ PŘÍDAVNÉHO ZAŘÍZENÍ . . . 18**
*8.1 VÝŠKA SEKÁNÍ . . . 18*
*8.2 RADY PRO SEKÁNÍ . . . 18*

**9 ÚDRŽBA . . . 18**
*9.1 SERVISNÍ PROGRAM . . . 18*
*9.2 PŘÍPRAVA . . . 18*
*9.3 TABULKA ÚDRŽBY . . . 19*
*9.4 TLAK V PNEUMATIKÁCH . . . 19*
*9.5 DOLITÍ / VÝMĚNA MOTOROVÉHO OLEJE . . . 19*
*9.5.1 Kontrola / doplnění (21; 22; 23) . . . 19*
*9.5.2 Výměna / doplnění (21; 22, 23) . . . 19*
*9.5.3 Olejový filtr (je-li přítomný) . . . 20*
*9.6 VÝMĚNA PALIVOVÉHO FILTRU (21:C, 22:C, 23:E) . . . 20*
*9.7 KONTROLA HLADINY PŘEVODOVÉHO OLEJE [4WD] . . . 20*
*9.7.1 Kontrola / dolévání (26) . . . 20*
*9.7.2 Výměna . . . 20*
*9.8 KONTROLA JEDNOTKY S ŘEMENOVÝM PŘEVODEM . . . 21*
*9.9 ŘÍZENÍ . . . 21*
*9.9.1 Kontroly . . . 21*
*9.9.2 Nastavení (32) . . . 21*

*9.10 AKUMULÁTOR . . . . . 21*
*9.10.1 Nabíjení pomocí motoru . . . . . 22*
*9.10.2 Nabíjení akumulátoru pomocí nabíječky . . . . . 22*
*9.10.3 Demontáž/montáž . . . . . 22*
*9.10.4 Čištění . . . . . 22*
*9.11 VZDUCHOVÝ FILTR, MOTOR . . . . . 22*
*9.11.1 Čištění / Výměna . . . . . 22*
*9.11.2 Výměna zapalovací svíčky . . . . . 23*
*9.11.3 PŘÍVOD VZDUCHU . . . . . 23*
*9.12 MAZANÍ (31) . . . . . 23*
*9.13 MAZANÍ (35) . . . . . 23*

**10 SERVISNÍ SLUŽBA A OPRAVY . . . . . 24**

**11 SKLADOVÁNÍ . . . . . 24**

**12 NAKUPNÍ PODMÍNKY . . . . . 24**

**13 SOUHRNNÁ TABULKA ÚDRŽBY . . . . . 25**

**14 NÁVOD K IDENTIFIKACI ZÁVAD . . . . . 27**

# 1 ÚVOD

**Než spustíte stroj, přečtěte si pozorně tento návod k provozu.**

## 1.1 ROZVRŽENÍ NÁVODU

Návod se skládá z obálky, obsahu, částí, která obsahuje všechny obrázky a vysvětlujícího textu. Obsah je rozdělen na kapitoly, odstavce a pododstavce.

Tento manuál obsahuje několik tabulek, které se vztahují na motory zahrnuty (je-li k dispozici) Pro větší přehlednost zvýrazněte údaje týkající se vašeho modelu stroje nebo motoru.

**Obrázky**

Obrázky v tomto návodu jsou očíslovány 1, 2, 3 apod.

Součásti, které jsou uvedeny na obrázcích, jsou označeny písmeny A, B, C apod.

Odkaz na obrázek je označen způsobem (2).

Odkaz na komponent A na obrázku 2 je označen způsobem (2:A).

**Nadpisy**

Nadpisy v tomto návodu k provozu jsou očíslovány tak, jak je uvedeno na následujícím příkladu:

„2.3 PŘEDPOKLÁDANÉ POUŽITÍ“ je titulek“2 SEZNÁMENÍ SE SE STROJEM“a je zahrnut pod tímto nadpisem.

V odkazech na nadpisy jsou obvykle specifikována příslušná čísla, například „Viz 2.3.1”.

## 1.2 SYMBOLY

**Symbol UPOZORNĚNÍ. Nedodržení těchto pokynů může vést k vážnému zranění osob nebo k poškození majetku.**

**Symbol POVINNOSTI. Označuje činnost, kterou je nutno povinně provést.**

**Symbol ZÁKAZU. Označuje zakázanou činnost.**

**Symbol POZNÁMKY. Označuje informaci nebo vysvětlení mimořádného významu.**

**Symbol ODKAZU. Označuje odkaz na informace, poznámka ukazuje, kde se informace nachází.**

## 1.3 PŘECHOVÁVANÍ MANUÁLU

Manuál uchovávejte v dobrém a čitelném stavu, na známém místě, které je uživateli stroje snadno dostupné.

# 2 SEZNÁMENÍ SE STROJEM

Tento stroj je zařízení k použití v zahradě, přesněji zahradní sekačka trávy se sedící obsluhou a čelním sekáním.

Stroj je vybaven motorem, který aktivuje sekací jednotku, chráněný ochranným krytem, a jednotkou převodů, která stroj pohání.

Stroj je rozdělen. To znamená, že rám je rozdělen na přední část a na zadní část, které mohou být řízené ve vzájemném vztahu.

Kloubové řízení znamená, že stroj se;může točit kolem stromů a jiných překážek s neobyčejně malým poloměrem otáčení.

Obsluha je schopna obsluhovat stroj a používat hlavní ovládací prvky tak, že vždy zůstane sedět na místě řidiče.

Bezpečnostní zařízení instalována na stroji zastaví motor a jednotku sekacího zařízení.

## 2.1 MODELY [2WD]

Stroj je vybaven zadním náhonem.

Zadní náprava je osazena hydraulickou převodovkou s plynule měnitelným převodem pro jízdu vpřed i vzad.

Zadní náprava je osazena také diferenciálem, který usnadňuje zatáčení.

Přídavná zařízení instalovaná na stroji vepředu jsou aktivována hnacími řemeny.

## 2.2 MODELY [4WD]

Stroj má pohon 4 kol.

Energie z motoru je hydraulicky přenášena na kola hnací nápravy.

Motor pohání olejové čerpadlo, které přes hydraulický okruh aktivuje zadní a přední hnací nápravu (kola).

Prední a zadní kola se otáčejí stejnou rychlostí.

Aby se usnadnilo zatáčení, obě nápravy jsou vybaveny diferenciálem.

Přídavná zařízení instalovaná na stroji vepředu jsou aktivována hnacími řemeny.

## 2.3 POUŽITÍ V SOULADU S URČENÍM

Tento stroj byl navržen a vyroben pro sekání trávy.

Použití speciálního příslušenství, které je určeno Výrobcem jako originální výbava, nebo příslušenství, které lze zakoupit samostatně, umožňuje provést tuto pracovní činnost v různých provozních režimech, které jsou ilustrovány v tomto návodu, nebo v pokynech, které jsou dodávány spolu s konkrétním příslušenstvím.

Rovněž možnost aplikace přídavné výbavy (je-li určena Výrobcem) může rozšířit použití na další funkce v rámci limitů a podmínek uvedených v pokynech, které jsou dodávány spolu s jednotlivými zařízeními.

**Stroj musí používat jediný člen obsluhy.**

**Stabilita stroje je snížena, pokud používané přední příslušenství je jiné než jednotka sekacího zařízení.**

**Stroj musí být používán alespoň s jednotkou sekacího zařízení nebo s jiným namontovaným předním příslušenstvím.**

### 2.3.1 Definování typu uživatele

Tento stroj je určen pro zákazníky, tj. neprofesionální obsluhu.

Tento stroj je určen pro použití „domácími kutily".

## 2.4 NEVHODNÉ POUŽITÍ

Každý jiný způsob použití, odlišný od výše uvedených může být nebezpečný a může způsobit zranění člověka a/anebo škodu na majetku

Do nevhodného použití patří (například, ale nejen):

- přepravovat na stroji nebo na přívěsu jiné osoby, zejména děti nebo zvířata.
- vléct nebo tlačit náklad bez použití příslušného přídavného zařízení určeného k tažení.
- používat stroj na jízdu po nestabilním, kluzkém, zamrznutém, kamenitém nebo nesouvislém terénu, v kalužích nebo močálech, které neumožňují správné zhodnocení stability terénu.
- provozovat sekací zařízení v oblastech bez trávy.

**Nevhodné použití stroje bude mít za následek propadnutí záruky a odmítnutí jakékoli odpovědnosti ze strany Výrobce, přičemž všechny náklady vyplývající ze škod nebo ublížení na zdraví samotného uživatele nebo třetích osob ponese uživatel.**

## 2.5 VÝSTRAŽNÉ SYMBOLY

Bezpečnostní návěstí na stroji informují uživatele o tom, jak má postupovat při provozu stroje a zvlášť při činnostech, které vyžadují pozornost a opatrnost.

**POZOR. Označuje nebezpečí. Je obvykle spojené s dalšími ukazateli, které označují jedinečnost nebezpečí.**

Upozornění! Před prvním použitím stroje si pozorně přečtěte návod k použití.

Upozornění! Dávejte pozor na odhozené předměty. Pracujte v dostatečné vzdálenosti od přihlížejících lidí.

Upozornění! Vždy používejte chrániče sluchu.

Upozornění! Tento stroj není homologován pro použití na veřejných komunikacích.

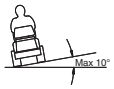


Upozornění! Stroj vybavený jakýmkoliv originálním příslušenstvím nesmí pojíždět v žádném směru po svahu se sklonem větším než 10 °.

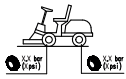

Tlak v pneumatikách. Na cedulce naleznete optimální hodnoty tlaku v pneumatikách- viz kap. „0 TABULKA TECHNICKÝCH ÚDAJŮ". Správný tlak v pneumatikách je základní podmínka, aby jste dosáhli dobrých výsledků z používání stroje.

### 2.5.1 Nálepky (4)




Označuje zablokování parkovací brzdy.



Označení zapojení / uvolnění převodu (4:A).

Nálepka se nachází:

- v blízkosti páky zapojení/uvolnění převodu.




Údaj o maximální tažitelné hmotnosti (4:B).

Nálepka se nachází:

- v blízkosti tažného zařízení.



Upozornění! Nebezpečí popálení (4:C). Nedotýkejte se tlumiče výfuku.

Nálepka se nachází:
v blízkosti výfuku;



**Upozornění! Nebezpečí skřípnutí (4:D). Udržujte ruce a nohy v bezpečné vzdálenosti od kloubu volantu a tažného zařízení, pokud je příslušenství připojené.**

Nálepka se nachází:

- v blízkosti kloubu volantu;
- v blízkosti tažného zařízení.

**Poškozené nebo již nečitelné výstražné štítky je třeba vyměnit.**

**Požádejte o nové štítky ve vašem autorizovaném servisním středisku.**

### 2.6 IDENTIFIKAČNÍ ŠTÍTEK VÝROBKU

Identifikační štítek uvádí tyto údaje (viz. obr. 1):

1. Adresa výrobce
2. Typ stroje
3. Úroveň akustického výkonu
4. Označení shody CE
5. Hmotnost stroje s prázdnou nádrží v kg
6. Výkon a provozní otáčky motoru
7. Rok výroby
8. Výrobní číslo
9. Kód výrobku

Napište sériové číslo Vašeho stroje do určeného políčka na obrázku (1:10).

Identitu produktu určují tyto dva prvky:

- Kusové a sériové číslo stroje:
- Sériové číslo, typ a model motoru:

**Při každé komunikaci s autorizovanou servisní dílnou používejte identifikační údaje**

**Příklad prohlášení o shodě se nachází na předposlední straně návodu.**

### 2.7 HLAVNÍ KOMPONENTY

Stroj tvoří tyto hlavní komponenty (viz. obr. 1):

**A.** Podvozek
**B.** Kola
**C.** Volant
**D.** Sedadlo
**E.** Ovládání
**F.** Pedálové ovládače
**G.** Kryt motoru
**H.** Páka k zvedání čelního příslušenství
**I.** Uložení pojistek
**J.** Akumulátor
**K.** Palivová nádrž
**L.** Nádrž převodového oleje
**M.** Motor
**N.** Rychloupínací závěsy pro příslušenství

## 3 BEZPEČNOSTNÍ POKYNY

**Před použitím stroje si pozorně přečtěte tyto pokyny.**

### 3.1 OBECNÁ DOPORUČENÍ

**UPOZORNĚNÍ! Před použitím stroje si pozorně přečtěte tyto pokyny.**
**Seznamte se s ovládacími prvky stroje a s jeho vhodným použitím.**
**Naučte se, jak stroj zastavit a rychle vypnout ovládací prvky.**
**Nedodržení varování a pokynů může vést k úrazu elektrickým proudem, požáru a/nebo vážným zranění.**
**Uschovejte všechna upozornění z důvodu jejich budoucí konzultace.**

**Nikdy nepřipusťte, aby stroj používaly děti nebo osoby, které nejsou dokonale seznámeny s pokyny.**
**Zákony v jednotlivých zemích upřesňují minimální předepsaný věk pro uživatele.**

**Nepoužívejte stroj s osobami, obzvláště s dětmi, nebo se zvířaty v okolí.**

**Uživatel nesmí nikdy používat stroj, je-li unaven nebo pokud je mu nevolno nebo v případě, že užil léky, drogy, alkohol nebo jiné látky snižující jeho reflexní schopnosti a pozornost.**



**Pamatujte, že obsluha nebo uživatel nese odpovědnost za nehody a nepředvídané události způsobené jiným osobám nebo na jejich majetku.**
**Zhodnocení možných rizik při práci na zvoleném terénu patří do odpovědnosti uživatele, který je také odpovědný za přijetí všech dostupných opatření k zajištění vlastní bezpečnosti a také bezpečnosti jiných osob, zvláště na svazích, nepravidelném, kluzkém a nestabilním terénu.**



**V případě, že chcete postoupit nebo půjčit stroj jiným osobám, ujistěte se, že se uživatel seznámí s pokyny pro použití, uvedenými v tomto návodu.**



**Nedovolte dětem ani jiným osobám, aby s vámi na zahradním traktoru pojížděly, mohly by spadnout a vážně se zranit, nebo bránit jeho bezpečnému řízení.**



**Obsluha stroje je povinna řídit se pokyny pro provoz, se zvláštní pozorností věnovanou především následujícím skutečnostem:**

**a.** Nerozptylovat se a udržovat potřebnou koncentraci během pracovní činnosti;
**b.** Pamatujte, že pro znovuzískání kontroly nad strojem, klouzajícím po svahu, není možné použít brzdu. Hlavní důvody ztráty kontroly nad strojem jsou:
- Nedostatečná přilnavost kol;
- nadměrná rychlost;
- nevhodný způsob brzdění;
- použití stroje pro nevhodný účel;
- nedostatečná informovanost o možných důsledcích jízdy při špatných podmínkách terénu, zvláště pak na svazích;
- Zneužití, jako tažné vozidlo.



**Váš stroj je vybaven řadou bezpečnostních mikrospínačů a zařízení, které nesmějí být odstraňovány nebo upravovány. V opačném případě dojde ke zrušení záruky a ke zrušení odpovědnosti výrobce za vzniklé škody. Před použitím stroje je třeba vždy zkontrolovat funkčnost bezpečnostních zařízení.**

### 3.2 PŘÍPRAVA

- Při práci se strojem vždy používejte odolnou a protiskluzovou pracovní obuv a dlouhé kalhoty.
- Nepracujte bosí nebo v otevřených sandálech.
- Vyhněte se nošení řetízků, náramků a oděvu s vlajícími součástmi nebo oděvu vybaveného šňůrkami a také se vyhněte nošení kravaty.
- Dlouhé vlasy sepněte. Vždy používejte chrániče sluchu.
- Zkontrolujte důkladně celou pracovní plochu a odstraňte všechny cizí předměty, které by mohly být strojem vymrštěny (kameny, větve, dráty, kosti atd.)



**UPOZORNĚNÍ: NEBEZPEČÍ! Palivo je vysoce hořlavé.**

**a.** Palivo skladujte v příslušných nádobách;
**b.** palivo doplňujte s použitím trychtýře, a to pouze na otevřeném prostoru, a při tomto úkonu ani při žádném dalším zacházení s palivem nekuřte;
**c.** Palivo doplňujte před nastartováním motoru; nedoplňujte palivo a nesnímejte víčko palivové nádrže za chodu motoru anebo je-li horký;
**d.** Rozlijete-li palivo, nepokoušejte se nastartovat motor, ale přesuňte traktor na jiné místo a zabraňte vzniku nebezpečí požáru, dokud se rozlité palivo nevypaří a výpary se nerozptýlí;
**e.** Vždy nasaďte zpět a dotáhněte uzávěry palivové nádrže a nádoby s palivem.



**Poškozený tlumič výfuku je nutno okamžitě vyměnit.**



**Před použitím vždy zkontrolujte stav stroje, především vzhled sekacího zařízení a zkontrolujte, aby šrouby a sekací zařízení nebyli opotřebované nebo poškozené.**
**Vyměňte sekací zařízení najednou s poškozenými nebo opotřebovanými šrouby, aby bylo zachováno vyvážení stroje.**
**Případné opravy musí být provedeny ve specializovaném středisku.**

**Pravidelně kontrolujte stav akumulátoru. V případě poškození jeho pláště, víka nebo svorek jej vyměňte.**

### 3.3 BĚHEM POUŽITÍ

**Nespouštějte motor v uzavřených prostorech, kde se mohou hromadit nebezpečné výpary oxidu uhelnatého. Startování musí probíhat venku nebo v dobře větraném prostoru. Pamatujte vždy na to, že výfukové plyny jsou jedovaté.**

**Pracujte pouze při denním světle nebo při dobrém umělém osvětlení. Vzdalte osoby, děti a zvířata z pracovního prostoru.**

**Dle možností se vyhněte pracovní činnosti v mokré trávě. Nepracujte za deště a při riziku výskytu bouřek. Nepoužívejte stroj za špatného počasí, zejména v případě pravděpodobného výskytu blesků.**

**Před nastartováním motoru, uvolněte nůž nebo PTO, uveďte převodovku do "neutrálu".**

**Dávejte ještě větší pozor, blížíte-li se k překážkám, které vám zakrývají výhled.**

**Při parkování použijte parkovací brzdu.**

**Stroj nesmí v žádném směru pojíždět po svahu se sklonem větším než 10 ° (17%).**

**Pamatujte, že neexistuje „bezpečný“ svah. Jízda na svahu vyžaduje zvýšenou pozornost. Aby se zabránilo převrácení stroje nebo ztrátě kontroly nad strojem:**

- **a.** Nezastavujte a nerozjíždějte se prudce při jízdě do kopce nebo z kopce;
- **b.** náhon zařazujte velmi zvolna a mějte vždy zařazenou převodovku, zvláště při jízdě z kopce;
- **c.** při jízdě po svahu a při přejíždění prudkých zatáček snižte rychlost;
- **d.** Věnujte pozornost přejíždění hrbolů, jam a jiných skrytých nebezpečí;
- **e.** na svahu nikdy nesečte v příčném směru. Trávníky na svazích je třeba přejíždět ve směru nahoru/dolů a nikdy ne napříč. Věnujte velkou pozornost změnám směru a také tomu, aby výše položená kola nepřejížděla přes překážky (skály, větve, kořeny atd.), které by mohly způsobit boční sklouznutí, převrácení nebo jinou příčinu ztráty kontroly nad strojem.

**Při jízdě na svahu, před jakoukoli změnou směru, snižte rychlost, a před každým opuštěním stroje zařaďte parkovací brzdu.**

**Věnujte velkou pozornost blízkosti srázů, příkopů nebo mezí. Když jedno z kol zajede za okraj nebo když dojde k poklesnutí okraje, stroj se může převrátit.**

**Buďte zvlášť opatrní při práci ve zpětném chodu. Před zpětným chodem i během něj se ohlédněte za sebe, abyste se ujistili, že se tam nenacházejí překážky.**

**Když táhnete těžký náklad nebo používáte přídavná zařízení s vyšší hmotností, věnujte pozornost následujícím pokynům:**

- **a.** Pro uchycení tažných tyčí používejte jenom k tomu určené úchytné body;
- **b.** převážejte pouze takový náklad, který můžete během přepravy bezpečně kontrolovat;
- **c.** Vyhněte se prudkému zatáčení; věnujte pozornost zpětnému chodu;
- **d.** Používejte protizávaží nebo závaží na kola vždy, když to doporučuje návod.

**Odpojte sekací zařízení nebo napájecí zásuvku při přechodech přes oblasti bez trávy, pokud se přesouváte do nebo z oblasti, která má být sekaná a uveďte sekací zařízení do nejvyšší polohy.**

**Při použití stroje blízko silnice dávejte pozor na provoz.**

**UPOZORNĚNÍ! Tento stroj není homologován pro použití na veřejných komunikacích. K jeho použití může docházet (ve smyslu Dopravních předpisů) jenom na soukromých pozemcích, uzavřených pro veřejnou dopravu.**

**Nikdy nepoužívejte stroj, pokud kryty jsou poškozené.**

**Nepřibližujte ruce a nohy do blízkosti rotujících částí. Vždy se zdržujte v dostatečné vzdálenosti od výstupního otvoru.**

**Nenechávejte stroj se zapnutým motorem ve vysokém trávním porostu, abyste se vyhnuli riziku vzniku požárů.**

**Při použití jakéhokoliv příslušenství nesmí jeho výstup směřovat k osobám nacházejícím se v blízkosti stroje.**

**Používejte pouze příslušenství schválené výrobcem stroje.**

**Nepoužívejte stroj, když příslušenství/nástroje není/nejsou nainstalováno/nainstalovány v určených místech. Pojíždění bez příslušenství může negativně ovlivnit stabilitu stroje.**

**Věnujte pozornost použití sběrných košů a příslušenství, které by mohlo narušit stabilitu stroje, zejména na svazích.**

**Neměňte nastavení motoru, a nedovolte, aby motor dosáhl příliš vysokých otáček.**

**Nedotýkejte se součástí motoru které se za chodu zahřívají. Hrozí riziko popálení!**

**Uvolněte sekací zařízení nebo napájecí zásuvku, zařaďte neutrál a zatáhněte parkovací brzdu, zastavte motor a vyjměte klíček, (ujistěte se, že se všechny pohyblivé části zcela zastavily):**

- **a.** Při každém ponechání stroje bez dozoru nebo při opuštění místa řidiče;
- **b.** před odstraňováním příčin zablokování nebo před odstraňováním ucpání vyhazovacího kanálu;
- **c.** před kontrolou, čištěním nebo prováděním jakýchkoliv prací na stroji;
- **d.** po zásahu cizího předmětu. Prohlédněte celý stroj, zda nedošlo k poškození, a před dalším nastartováním poškozené části opravte;

**Uvolněte sekací zařízení nebo napájecí zásuvku a zastavte motor (ujistěte se, že se všechny pohyblivé části zcela zastavily):**

- **a.** Před doplňováním paliva;
- **b.** při každém sejmutí nebo zpětném nasazení sběrného koše;
- **c.** před výškovým nastavením, když jej nelze provést z místa obsluhy.

**Uvolněte sekací zařízení nebo napájecí zásuvku během přepravy a pokaždé, když se nepoužívají.**

**Snižte plynu před zastavením motoru. Po skončení pracovní činnosti zavřete přívod paliva podle pokynů uvedených v návodu.**

**Dbejte na jednotku sekacích prvků s více než jedním sekacím zařízením, jelikož sekací zařízení v rotaci může způsobit rotaci dalších zařízení.**

**POZOR – V případě poruchy nebo nehody při práci, okamžitě zastavte motor a přesuňte stroj tak, aby nezpůsobil další škody; V případě nehody se zraněním sobě nebo jakékoli třetí straně, okamžitě proveďte první pomoc nejvhodnějším způsobem pro danou situaci a obraťte se na Středisko zdravotní péče pro nezbytnou léčbu. Odstraňte jakékoli úlomky, které by mohly způsobit škody a ublížení na zdraví osob nebo zvířat ponechaných bez dozoru.**

**UPOZORNĚNÍ! Úrovně hluku a vibrací, uvedené v tomto návodu, představují maximální hodnoty použití stroje. Použití nevyváženého sekacího prvku, příliš vysoká rychlost pohybu a chybějící údržba výrazně ovlivňují akustické emise a vibrace. Proto je třeba přijmout preventivní opatření pro odstranění možných škod způsobených vysokým hlukem a namáháním v důsledku vibrací; zajistěte údržbu stroje, používejte chrániče sluchu a během pracovní činnosti dělejte přestávky.**

### 3.4 ÚDRŽBA A SKLADOVÁNÍ

**UPOZORNĚNÍ! – Před každým čištěním nebo údržbou stroje vyjměte klíč a přečtěte si příslušné pokyny. Ve všech situacích, kdy existuje riziko pro vaše ruce, používejte vhodný oděv a pracovní rukavice.**

**UPOZORNĚNÍ! – Nikdy nepoužívejte stroj, který má opotřebované nebo poškozené součásti. Vadné nebo opotřebované součásti musí být nahrazeny a nikdy nesmí být opravovány. Používejte pouze originální náhradní díly: Použití neoriginálních a/nebo nesprávně namontovaných náhradních dílů může způsobit nehody nebo ublížení na zdraví osob a zbavuje Výrobce jakékoli povinnosti nebo odpovědnosti.**

**Všechny operace seřizování a údržby, které nejsou popsány v tomto návodu, musí být provedeny vaším Prodejcem nebo Autorizovaným servisním střediskem, které disponuje potřebnými znalostmi a vybavením, potřebným pro správné provedení uvedených operací při současném dodržení původní bezpečnostní úrovně stroje. Úkony prováděné u neautorizovaných organizací nebo úkony prováděné nekvalifikovaným personálem má za následek propadnutí jakékoli formy záruky a jakékoli povinnosti nebo odpovědnosti Výrobce.**

- Po každém použití odejměte klíč a zkontrolujte případná poškození.
- Udržujte dotažení matic a šroubů, abyste si mohli být stále jisti bezpečným fungováním stroje. Pravidelná údržba je zásadou pro bezpečnost a pro zachování původní výkonnosti.
- Pravidelně kontrolujte, zda jsou řádně utaženy šrouby sekacího zařízení.

**Používejte pracovní rukavice při manipulaci se sekacím zařízením, při rozebírání nebo opětném sestavení.**

**Při broušení dbejte na vyvážení sekacího zařízení. Veškeré operace na sekacím zařízením (demontáž, broušení, vyvážení, zpětná montáž a/nebo výměna) jsou náročné úlohy, které vyžadují určité znalosti a použití speciálních zařízení; z bezpečnostních důvodů by proto měla být vždy provedené ve specializovaném centru.**

- Pravidelně kontrolujte funkci brzd. Je důležité provádět údržbu brzdy a dle potřeby i jejich opravu.
- Vyměňte poškozené výstražné a instrukční nálepky.
- Jestliže neexistuje žádný mechanický uzávěr pro přepravní pozici stroje, při jeho zaparkování, skladování nebo ponechání bez dozoru je nutno spustit jeho přídavná zařízení k zemi.
- Stroj skladujte mimo dosah dětí.

**Neskladujte stroj s palivem v nádrži v místnosti, kde může dojít ke styku výparů paliva s otevřeným ohněm, jiskrou nebo silným zdrojem tepla.**

- Před umístěním stroje v jakémkoli prostředí nechte vychladnout motor.
- Abyste snížili riziko požáru, očistěte před uskladněním motor, výfuk, akumulátor a palivové vedení včetně nádrže na palivo od zbytků posečené travní hmoty, listí nebo nadměrného množství maziva.
- Abyste snížili riziko vzniku požáru, pravidelně kontrolujte, že nedochází k úniku oleje a/nebo paliva.
- Palivovou nádrž vypouštějte venku, a nechejte motor před tím vychladnout.
- Klíček zapalování nesmí zůstat ve spínací skříňce a nesmí být přístupný dětem nebo cizím osobám. Před zahájením jakéhokoli zásahu údržby vyjměte klíč.

**UPOZORNĚNÍ! - Kyselina obsažená v akumulátoru je korozivní. V případě mechanického poškození nebo přebití může kyselina vytéci. Zabraňte vdechování výparů kyseliny a kontakt s kteroukoliv části těla.**

**Vdechování výparů kyseliny může způsobit poškození sliznic a dalších vnitřních orgánů. Vyhledejte okamžitě lékařskou pomoc.**

**UPOZORNĚNÍ! - Nikdy nepřebíjejte akumulátor. Přebití může způsobit výbuch baterie, při kterém se kyselina rozstříkne do všech stran.**

**UPOZORNĚNÍ! - Kyselina vážně poškozuje nástroje, oděvy a další materiály. Okamžitě opláchněte vodou část těla, která byla zasažena kyselinou.**

**Nezkratujte vývody akumulátoru. Při zkratu dochází k jiskření, které by mohlo způsobit vznícení.**

**UPOZORNĚNÍ na hydraulické komponenty. Únik hydraulické kapaliny pod tlakem může proniknout a způsobit vážné poškození kůže, které vyžaduje okamžitou lékařskou pomoc.**

### 3.5 PŘEPRAVA

**UPOZORNĚNÍ! - Při přepravě stroje na kamionu nebo přívěsném vozu použijte přístupové rampy, které jsou dostatečně odolné, široké a dlouhé.**

**Během přepravy uzavřete kohoutek přívodu paliva (je-li součástí), spusťte sekací zařízení nebo příslušenství do nejnižší polohy, zařaďte parkovací brzdu a zajistěte stroj vhodným způsobem jako přepravní prostředek prostřednictvím lan nebo řetězů.**

### 3.6 OCHRANA ŽIVOTNÍHO PROSTŘEDÍ

- Ochrana životního prostředí musí představovat významný a prioritní aspekt použití stroje ve prospěch občanského spolužití a prostředí, v němž žijeme. Vyvarujte se toho, abyste byli rušivým prvkem ve vztahu s vašimi sousedy.
- Důkladně dodržujte místní normy pro likvidaci obalů, olejů, paliva, filtrů, opotřebených součástí nebo jakéhokoli prvku se silným dopadem na životní prostředí; tyto odpadové materiály nesmí být odhozeny do běžného odpadu, ale musí být odděleny a odevzdány do příslušných sběrných středisek, která zajistí recyklaci materiálů.
- Pečlivě dodržujte místní předpisy pro likvidaci odpadních materiálů po sekání.
- Při vyřazení stroje z provozu jej nenechávejte volně v přírodě, ale obraťte se na sběrné středisko, které je v souladu s platnými místními předpisy.

## 4 SEKAČKU NA TRÁVU SI POJISTĚTE

Ověřte si možnosti pojištění své nové sekačky na trávu.

Spojte se s vaší pojišťovnou.

Měli byste si smluvit plné pojištění zahrnující krytí škod při dopravních nehodách, požáru, poškození a krádeži.

## 5 MONTÁŽ

**Před prvním použitím akumulátor úplně nabijte.**

**Nepoužívejte stroj dříve, než provedete pokyny uvedené v kapitole „MONTÁŽ“.**

**Rozbalení a dokončení instalace musí být provedené na pevném a rovném povrchu s dostatečným prostorem pro pohyb stroje a obalů, a to vždy s použitím vhodných nástrojů.**

### 5.1 KOMPONENTY PRO MONTÁŽ (3)

Stroj je dodáván se sedadlem, opěrkami, volantem, tažným zařízením, podporami pro rychlé uvolnění a s odpojenou baterií umístěnou na svém místě.

V obalu jsou obsaženy montážní komponenty (3) uvedeny v následující tabulce:

| Poz. | N. | Popis | Rozměr |
|---|---|---|---|
| A | 2 | Čep | 6 x 36 |
| B | 1 | Distanční vložka | 6x38x0,5 |
| C | 1 | Distanční vložka | 16x38x1,0 |
| D | 2 | Klíček zapalování: | / |
| E | 2 | Matice pro akumulátor | / |
| F | 2 | Šroub pro akumulátor | / |
| G | 2 | Matice | M8 |
| H | 1 | Vlečná deska | / |
| J | 2 | Šroub | 8x20 |
| R | 4 | Vrubované podložky grower | 14x8,2x2 |

### 5.2 MOTOROVÁ SKŘÍŇ (5:A)



Chcete-li se dostat k palivovému kohoutu, akumulátoru a motoru, musíte otevřít motorovou skříň.

Motorová skříň se otvírá následujícím způsobem:

1. Uchopte a zvedněte kapotu motoru (5:A).



**Je zakázáno spustit motor, když je motorová skříň otevřena.**

### 5.3 AKUMULÁTOR

Informace o typu použitého akumulátoru naleznete v části „0 TABULKA TECHNICKÝCH ÚDAJŮ“



**UPOZORNĚNÍ! Kyselina obsažená v akumulátoru je korozivní a kontakt kyseliny s kteroukoliv části těla je škodlivý.**

**S akumulátorem manipulujte opatrně a dávejte pozor, aby kyselina nevytekla.**



**Nekontrolujte a/nebo nedoplňujte kapalinu v akumulátoru.**

#### 5.3.1 Připojení akumulátoru (6)

Pomocí šroubů a matic (6:F; 6:E) připojte akumulátor na elektrický systém stroje:

1. Připojte nejprve červený kabel ke kladnému pólu akumulátoru (+).
2. Poté připojte černý kabel k zápornému pólu akumulátoru (-).



**Zapojením či odpojením kabelů nesprávným postupem může dojít ke zkratování a poškození akumulátoru.**



**Opačným zapojením kabelů by došlo k poškození generátoru a akumulátoru.**



**Dobře připevněte kabely. Uvolněné kabely mohou způsobit vznícení.**



**Nikdy nespouštějte motor bez řádně připojeného akumulátoru. Mohlo by dojít k vážnému poškození generátoru a celého elektrického systému.**

#### 5.3.2 Nabití akumulátoru



**Před prvním použitím akumulátor úplně nabijte.**



**Postup nabíjení akumulátoru naleznete v části 9.10.**

### 5.4 SEDADLO (7)

1. Z konzole sedadla odstraňte tyto díly:
   - 4 matice (k zajištění při přepravě; nemají jinou funkci).
   - 4 matice (7:K)
   - 4 kuželové podložky (7:L)
   - 4 Vrubované podložky grower (7:R)
2. Na montážní body konzoly položte sedadlo.
3. Na šrouby (7:K) nasaďte podložky s nákružkem (7:L), s podložkami (7:R).
4. Do otvorů konzoly a upevňovací desky sedadla zasuňte šrouby s nasazenými kuželovými podložkami. Sedadlo přišroubujte.

Utahovací moment: 9±1,7 Nm.



**Utažením na moment větší než 9 ± 1,7 Nm by došlo k poškození sedadla.**

5. Zkontrolujte, zda se sedadlo v otvorech konzoly volně pohybuje.

Sedadlo lze sklápět dopředu. Jestliže je stroj při dešti zaparkován venku, sklopte sedadlo dopředu, abyste zamezili zvlhnutí čalounění.

### 5.5 VOLANT (8)

K minimalizaci axiální vůle sloupku řízení je třeba mezi držák a plášť sloupku řízení, nasadit distanční vložky 0,5 mm a/nebo 1 mm (3:C, 3: B), poz. (8:A) následujícím způsobem.

1. Nasaďte plášť (8:B) na sloupek řízení a upevněte jej zatlučením jednoho z čepů (8:C) přibližně do jedné třetiny délky.
2. Sloupek řízení vytáhněte společně s pláštěm nahoru.
3. Zkontrolujte, zda do mezery, která se vytvoří v bodě (8:A), není třeba vložit 0,5 mm nebo 1,0 mm distanční vložku, popřípadě obě vložky. Distanční vložky neinstalujte silou, protože je třeba zachovat malou axiální vůli.
4. Vytáhněte závlačku (8:C) pomocí vyrážeče závlaček (8:D) a demontujte plášť sloupku řízení.
5. Namontujte odpovídající distanční vložku (vložky), viz výše, bod 3.
6. Nasaďte plášť na sloupek řízení a upevněte jej zatlučením obou čepů v celé délce. Zajistěte sloupek řízení.

### 5.6 VLEČNÁ TYČ (9)

Namontujte vlečnou tyč (9:B) na zadní část stroje.

Použijte přiložené šrouby a matice (9:A; 9:C).

Utahovací moment: 22 Nm.

### 5.7 DRŽÁKY S RYCHLÝM PŘIPOJENÍM (1:N)

Rychloupínací závěsy a příslušné instalační díly se dodávají v samostatném obalu umístěném v balení stroje.

Rychloupínací závěsy namontujte na přední hřídele stroje.

### 5.8 TLAK V PNEUMATIKÁCH

Informace o tlaku v pneumatikách naleznete v části „0 TABULKA TECHNICKÝCH ÚDAJŮ"

### 5.9 PŘÍSLUŠENSTVÍ

Při instalaci přídavných zařízení se řiďte instalačními návody, které se dodávají s každým přídavným zařízením.

**Poznámka: Jednotka sekacího zařízení je v tomto případě považována za přídavné zařízení.**

## 6 OVLÁDACÍ PRVKY

### 6.1 MECHANICKÝ PEDÁL KE ZVEDÁNÍ PŘÍDAVNÝCH ZAŘÍZENÍ (10:C)

Ovládá páku (10:C1), slouží k umístění přídavných zařízení do provozní a přepravní polohy.

- Přepravní poloha: úplně sešlápněte pedál a uvolněte jej, pedál zůstane sešlápnutý.
- Provozní poloha: sešlápněte pedál a pomalu jej uvolněte.

**Nepřecházejte do přepravní polohy, je-li přídavné zařízení připojeno a v provozu. Poškodily by se řemenové pohony.**

### 6.2 PEDÁL PARKOVACÍ BRZDY (10:B)

**Za jízdy nikdy nesešlapujte částečně pedál.**

**Hrozí riziko přehřátí převodovky.**

Pedál (10:B) má následující tři polohy:

Volná. Pohon je zapnutý. Parkovací brzda není aktivována.

Poloviční sešlápnutí pedálu. Náhon dopředného pohybu odpojen. Parkovací brzda není aktivována.

Naplno sešlápnutý pedál. Náhon dopředného pohybu odpojen. Parkovací brzda je plně aktivována, avšak není zablokována. Tato poloha slouží též jako pomocná brzda.

### 6.3 BLOKOVACÍ ZAŘÍZENÍ PARKOVACÍ BRZDY (10:A)

Blokovací zařízení slouží k zajištění pedálu spojky - parkovací brzdy v sešlápnuté poloze. Této funkce lze použít k zajištění stroje ve svazích, při přepravě apod., když neběží motor.

**Zajištění:**

1. Úplně sešlápněte pedál (10:B).
2. Přesuňte nástroj (10:A) doprava.
3. Uvolněte pedál (10:B).
4. Uvolněte blokovací zařízení (10:A).

**Uvolnění:**

1. Sešlápněte a uvolněte pedál (10:B).

### 6.4 PEDÁL POHONU (10:F)

Pedál slouží k nastavení převodu mezi motorem a hnací nápravou (= rychlosti).

Je-li pedál uvolněný, provozní brzda je aktivována.

- Pedál sešlápnutý dopředu, – stroj se pohybuje vpřed.
- Na pedálu není žádná zátěž – stroj stojí.
- Pedál sešlápnutý dozadu – stroj couvá.

- Uvolnění sešlápnutého pedálu – stroj brzdí.

V horní části pedálu je posuvná deska, která se může přizpůsobit velikosti chodidla řidiče.

**Pokud stroj po uvolnění pedálu nebrzdí podle očekávání, použijte levý pedál(10:B) jako pomocnou brzdu.**

### 6.5 VOLANT (10:D)

Výška volantu je plynule nastavitelná.

Povolte nastavovací šroub (10:E) na sloupku volantu a volant vysuňte nebo zasuňte do požadované polohy. Utáhněte.

**Volant nenastavujte za provozu.**

**Když stroj stojí se spuštěným nástrojem, nikdy neotáčejte volantem. Hrozí riziko nadměrného zatížení posilovače a mechanizmu řízení.**

### 6.6 OVLADAČ PLYNU (AKCELERÁTOR) (11:A; 12:A) MOD.: [B&S Vanguard] [ST.]

Ovládání k nastavení otáček motoru.


Plný plyn – při provozu stroje by měl být vždy nastaven plný plyn.


Chod naprázdno.

### 6.7 OVLADAČ SYTIČE (je-li součástí) (12:B) MOD.: [ST.]

Příkaz k uzavření vzduchu v případě startů za studena.


Sytič je plně vytažen (12:B1) - škrticí klapka je zavřená. Ke spouštění studeného motoru.

Sytič je zatlačen dovnitř (12:B2) – škrticí klapka v karburátoru je otevřená. Ke spouštění teplého motoru a při provozu stroje.


**Nikdy nepoužívejte stroj s vytaženým sytičem, je-li motor teplý.**


**Některé modely jsou vybaveny systémem, který automaticky kontroluje polohu sytiče v karburátoru během startování motoru a zahřívání.**

### 6.8 ZÁMEK ZAPALOVÁNÍ (11:C, 12:C)

Zámek zapalování se používá ke spuštění a vypnutí motoru.


**Opustíte-li místo řidiče, nenechávejte klíč v poloze 2 nebo 3. Hrozí riziko požáru, palivo může vytéci přes karburátor do motoru a hrozí riziko vybití a poškození baterie.**

Čtyři polohy klíče:


1. Poloha stop – motor je zkratován. Klíček lze vyjmout.


2. Provozní poloha


3. Provozní poloha


4. Startovací poloha – spuštění motoru se aktivuje po otočení klíčkem do této polohy. Jakmile se motor spustí, uvolněte klíček, který se vrátí do provozní polohy.

### 6.9 PTO (11:D; 12:D)


**Pokud je zvedač přídavného zařízení v přepravní poloze, nikdy neaktivujte PTO. Poškodily by se řemenové pohony.**


**Tlačítko pro zapojení / odpojení PTO (11:D, 12:D).** Stiskněte tlačítko pro zapojení / odpojení PTO.

### 6.10 NASTAVENÍ VÝŠKY SEKÁNÍ (11:E; 12:E)

Stroj je vybaven ovladačem sekacího zařízení s elektrickým nastavováním výšky sekání.


Vypínač slouží k plynulému nastavování různých výšek sekání.

Sekací plošina je připojena ke kontaktu (13:B).

### 6.11 VYPÍNAČ SVĚTLOMETŮ (11:F; 12:F)


**Tlačítko rozsvícení / zhasnutí světlometů (11:F, 12:F).** Stiskněte tlačítko rozsvícení/zhasnutí světlometů.

### 6.12 BLUETOOTH (JE-LI K DISPOZICI)

Některé modely jsou vybaveny funkcí Bluetooth, která umožňuje přímé bezdrátové připojení mezi strojem a zařízením na krátkou vzdálenost.

Na zařízení musí být nainstalována konkrétní aplikace pro výměnu dat, jejíž návod k použití je uveden samostatně.

Bluetooth se aktivuje při spuštění stroje a vypne se po vypnutí stroje.

Zkontrolujte, zda je připojení k zařízení/aplikaci aktivní.

### 6.13 PROSTOR PRO PŘÍDAVNÁ ZAŘÍZENÍ (11:G, 12:G)

Prostor pro přídavná zařízení.

### 6.14 PÁKA K ZAPOJENÍ / ODPOJENÍ PŘEVODU (14; 15)

Páka k vypínání proměnné převodovky.



Model 2WD je vybaven pákou připojenou k zadní nápravě. Viz (14:A).

**Model 4WD je vybaven dvěma pákami připojenými k zadní nápravě (15:A) a k přední nápravě (15:B).**

**Páka zapojení / odblokování se nesmí nikdy nacházet mezi svoji vnější a vnitřní polohou. Tím se zahřívá a poškozuje převodovka.**

Tyto páky umožňují pohybovat strojem ručně (vlečením nebo tlačením), bez pomoci motoru.

Dvě polohy jsou:

Převodovka zapojena (14:A1; 15:A1-B1) - převodovka je zapojena pro normální provoz.

Převodovka odpojena (14:A2; 15:A2-B2) - převodovka je odpojena. Strojem lze pohybovat ručně.

Stroj se nesmí vléci na velké vzdálenosti nebo vysokou rychlostí. Mohlo by dojít k poškození převodovky.

**Stroj se nesmí používat, je-li přední páka vysunuta. Hrozí nebezpečí poškození a úniku oleje z přední nápravy.**

### 6.15 NASTAVENÍ SEDADLA (16:B)



Sedadlo je nastavitelné dopředu e dozadu, následujícím způsobem:

1. Ovládací páku (16:A) vysuňte směrem nahoru.
2. Nastavte sedadlo do požadované polohy.
3. Uvolněte ovládací páku (16:A); sedadlo se zajistí v nastavené poloze.

Sedadlo je vybaveno bezpečnostním spínačem, který je připojen k bezpečnostnímu systému stroje.

Znamená to, že pokud v sedadle nikdo nesedí, nelze zapnout stroj. (viz, 7.6.2).

### 6.16 KAPOTA MOTORU

**Informace o tom jak se dostanete k palivovému kohoutu, akumulátoru a motoru naleznete v části 5.2.**

### 6.17 RYCHLOUPÍNACÍ ZÁVĚSY



Rychloupínací spojky umožňují velmi snadný a rychlý přechod z jednoho zařízení na druhé.

Držáky s rychlým odpojením umožňují rychlý přesun jednotky sekacího zařízení mezi dvěma polohami, a to:

- Normální poloha s úplně napjatým popruhem.
- Opožděná poloha o 4 cm, než je normální, s volným popruhem, tak, aby se jednotka sekacího zařízení co nejvíce přiblížila k základně stroje.

Vzhledem k tomu, že napínák je propuštěn z popruhu, držáky s rychlým odpojením usnadňují výměnu popruhu a jednotky sekacího zařízení, a usnadní přechod do prací a pracovní polohy.

**Uvolnění řemenu (17; 18)**

**Konzultujte také manuály dodané s přídavným zařízením a s rychloupínací spojkou.**

1. Na obou stranách sundejte zajišťovací závlačky nebo čepy (17:C).
2. Patou sešlápněte zadní části rychloupínacích spojek a tím je otevřete (17:A).

**Až se rychloupínací spojky otevřou, ramena plošiny budou volně spočívat v hřídelových částech, a spojení tedy již nebudou pevná.**

**Chcete-li provést jakoukoliv operaci nastavení nebo údržby, položte znovu ramena plošiny na spojku a znovu uzavřete.**

1. Proveďte potřebné nápravné opatření, např.:

- Sejměte řemen.
- Vyvěšením plošinových ramen (19) vyměňte přídavné zařízení/nástroj.

**Napínání řemene (17; 18)**

Podle níže uvedených pokynů napněte nejprve jednu stranu, a poté druhou stranu.

**Neotáčejte páku rukama. Hrozí nebezpečí vážných poranění.**

1. Položte nohu na páku (18:A) a opatrně ji otočte o půl otáčky dopředu.
2. Nasaďte závlačku nebo pojistný kolík (17:C).
3. Postup zopakujte na druhé straně.

## 7 SPUŠTĚNÍ A PROVOZ

### 7.1 OCHRANNÁ OPATŘENÍ PŘI POUŽITÍ

**Vždy zkontrolujte, zda je v motoru správné množství oleje. To je důležité zejména při jízdě po svazích (viz 7.4).**

**Dávejte pozor při sekání trávy na svazích: nerozjíždějte se ani nezastavujte prudce, nikdy nesekejte šikmo svahem, pohybujte se vždy shora dolů nebo zdola nahoru.**

**Při parkování použijte parkovací brzdu.**

**Stroj nesmí v žádném směru pojíždět po svahu se sklonem větším než 10 °.**

**Na svahu a v ostrých zatáčkách snižte rychlost, aby nedošlo k převrácení stroje nebo abyste neztratili kontrolu nad strojem.**

**Je-li zařazen nejvyšší rychlostní stupeň a jedete na plný plyn, neotáčejte volantem až na doraz. Stroj by se mohl snadno převrátit.**

**Ruce a prsty mějte v dostatečné vzdálenosti od kloubu hřídele volantu a konzoly sedadla. Hrozí nebezpečí vážných poranění.**

### 7.2 KOMBINOVANÉ POUŽITÍ PŘÍSLUŠENSTVÍ

**Pro kombinované použití, viz „TABULKA PRO SPRÁVNOU KOMBINACÍ PŘÍSLUŠENSTVÍ“ v části „0 TABULKA TECHNICKÝCH ÚDAJŮ“**

### 7.3 DOPLŇOVÁNÍ PALIVA (20)

**Používejte výhradně bezolovnatý benzín. Nikdy nesmíte používat benzín smíchaný s olejem.**

Informace o kapacitě nádrže naleznete v části “0 TABULKA TECHNICKÝCH ÚDAJŮ”.

Pro doplnění paliva:

1. Odšroubujte uzávěr palivové nádrže a sejměte jej (obr. 20.A).
2. Doplňte palivo a dbejte přitom, aby nedošlo k úplnému naplnění nádrže. Nechte trochu místa (ve velikosti alespoň jednoho nalévacího nástavce + 1 - 2 cm) ve vrchní části nádrže tak, aby zahřáty benzín mohl expandovat.
3. Po skončení doplňování řádně zašroubujte uzávěr palivové nádrže a očistěte případné úniky.

**Dávejte pozor, abyste nevylili benzin na plastové součásti a nepoškodili je tím; v případě náhodného úniku je ihned opláchněte vodou. Záruka se nevztahuje na poškození plastových součástí karoserie nebo motoru způsobená benzinem.**

**POZNÁMKA! Benzín podléhá zkáze a nesmí zůstat v nádrži déle než 30 dnů.**

Lze používat benzín šetrný k prostředí, tj. alkylátový benzín. Složení benzínu těchto typů je méně škodlivé pro lidi a přírodu.
Nejsou hlášeny žádné nežádoucí účinky spojené s jejich užíváním. Nicméně na trhu existují typy alkylátového benzínu, pro které není možné poskytnout přesné informace o jejich použití.
Pro více informací, prosím, postupujte podle pokynů a údajů poskytnutých výrobcem alkylátového benzínu.

**Při použití, které předchází dlouhodobějšímu skladování (např. zimní sezóna), natočte do nádrže jen tolik benzínu, abyste mohli dokončit poslední práci.**
**Před uskladněním stroje je nutno totiž benzínovou nádrž úplně vyprázdnit, (viz 11).**

### 7.4 KONTROLA ÚROVNĚ HLADINY OLEJE V MOTORU (21; 22)

Stroj je dodán s plnou olejovou nádrží.

**Před spuštěním stroje zkontrolujte, zda je v motoru správné množství oleje.**

**Informace o kontrole / dolévání motorového oleje naleznete v části 9.5.1.**

### 7.5 KONTROLA ÚROVNĚ HLADINY OLEJE V PŘEVODU

**Informace o kontrole / doplnění převodového oleje viz 9.7.1.**

### 7.6 BEZPEČNOSTNÍ KONTROLY

Při zkoušení stroje zkontrolujte, zda bylo dosaženo výsledků bezpečnostní kontroly uvedených v následujících tabulkách.

**Bezpečnostní kontroly proveďte před každým použitím.**

**Není-li dosaženo kteréhokoliv z výsledků uvedených v následujících tabulkách, stroj se nesmí používat!**

**Předejte jej servisní dílně ke kontrole a k provedení opravy.**

#### 7.6.1 Celková bezpečnostní kontrola

| Předmět | Výsledek |
|---|---|
| Zařízení karburátoru a spojení. | Žádný únik. |
| Elektrické kabely | Nedotčená kompletní izolace.<br>Žádné mechanické poškození. |
| Výstup. | Žádné úniky ve spojích.<br>Všechny šrouby utažené. |
| Okruh oleje | Žádný únik. Žádné poškození. |
| Proveďte pohyb stroje dopředu / dozadu a uvolněte pedál pohonu. | Stroj se zastaví. |
| Zkušební řízení | Žádná poruchová vibrace.<br>Žádný neobvyklý zvuk. |

#### 7.6.2 Elektrická kontrola bezpečnosti

| Stav | Úkon | Výsledek |
|---|---|---|
| Pedál parkovací brzdy není sešlápnutý. | Pokuste se nastartovat. | Motor se nespustí. |
| Běžící motor. | Řidič se zvedne ze sedadla. | Motor se zastaví. |

### 7.7 SPUŠTĚNÍ / PRÁCE

**Stroj se nesmí používat bez zavřené a zajištěné motorové skříně.**

**Při provozu stroje by měl být vždy nastaven plný plyn.**

**Při uvádění stroje do chodu před nastartováním motoru uveďte klíček do zapnuté polohy a vyčkejte 2 sekundy.**

1. Otevřete palivový kohout (24).
2. Zkontrolujte, zda jsou na zapalovacích svíčkách nainstalovány kabely.
3. Přesvědčete se, je-li odpojen vedlejší PTO (11:D,12:D).
4. Nenechávejte chodidlo na pedálu brzdy/pohonu. (10:F).

**Startování za studena**

**Pro modely 2WD**

1. Zařaďte převod (14:A1).

**Pro modely 4WD**

1. Zařaďte převod (15:A1-B1).
2. Aktivujte parkovací brzdu (10:B).
3. Sešlápněte pedál akcelerátoru na plný plyn (11:A; 12:A).
4. Zavřete sytič (12:B1) (je-li k dispozici).
5. Otočte klíčkem zapalování a spusťte stroj.

**Před spuštěním stroje počkejte několik minut, než se olej zahřeje.**

**Startování za tepla**

**Pro modely 2WD**

1. Zařaďte převod (14:A1).

**Pro modely 4WD**

1. Zařaďte převod (15:A1-B1).
2. Aktivujte parkovací brzdu (10:B).
3. Sešlápněte pedál akcelerátoru na plný plyn (11:A; 12:A).
4. Páka sytiče musí být stisknutá (12:B2) (je-li k dispozici).
5. Otočte klíčkem zapalování a spusťte stroj.

**Informace o tom, jak postupovat dále, naleznete v paragrafu 7.7.1.**

#### 7.7.1 Provoz

Při práci se strojem postupujte následujícím způsobem:

- Úplně sešlápněte pedál (10:B) a uvolněte jej.
- Pro uvedení stroje do pohybu, sešlápněte pedál (10:F).
- Přesuňte se do pracovní zóny.
- V případě, že jsou nainstalována čelní přídavná zařízení, aktivujte vedlejší pohon. (11:D, 12:D)
- Začněte s provozem.

### 7.8 ZASTAVENÍ

Při zastavení stroje postupujte podle pokynů uvedených níže:

- Deaktivujte PTO (11:D, 12:D).
- Zatáhněte parkovací brzdu (10:B).
- Přibližně 1 až 2 minuty nechte motor běžet naprázdno.
- Vypněte motor otočením klíčku zapalování.
- Zavřete palivový kohout. Toto je velmi důležité, pokud hodláte stroj převážet například na vlečném voze.

**Pokud chcete nechat sekačku bez dozoru, odpojte kabel od zapalovací svíčky a vytáhněte klíček ze zapalování.**

**Bezprostředně po vypnutí by motor mohl být velmi teplý. Nedotýkejte se tlumiče, válce ani chladicích žeber. Hrozí nebezpečí popálení.**

### 7.9 ČIŠTĚNÍ

**Abyste omezili nebezpečí vzniku požáru, pravidelně čistěte motor, tlumič výfuku, akumulátor a palivovou nádrž od trávy, listí a oleje.**

**Abyste snížili riziko vzniku požáru, pravidelně kontrolujte, že nedochází k úniku oleje a/nebo paliva.**

**Nikdy nepoužívejte vysokotlakou vodu. Mohla by poškodit těsnění hřídele, elektrické součásti nebo hydraulické ventily.**

Vždy po použití stroj vyčistěte. Při čištění postupujte podle následujících pokynů:

- Nestříkejte vodu přímo na motor.
- Motor vyčistěte kartáčem a / nebo stlačeným vzduchem.
- Vyčistěte přívod vzduchu k chlazení motoru.
- Po vyčištění vodou, spusťte stroj a jednotku sekacího zařízení k odstranění veškeré vody, která by jinak mohla proniknout k ložiskům a způsobit tak škodu.

## 8 POUŽITÍ PŘÍDAVNÉHO ZAŘÍZENÍ

**Zkontrolujte, zda tráva, která se má sekat, neobsahuje žádné cizorodé předměty, např. kameny atd.**

### 8.1 VÝŠKA SEKÁNÍ

Nejlepších výsledků se dosáhne tehdy, když se seká horní třetina trávy. Viz obr. 23.

Pokud je tráva dlouhá a je ji třeba podstatně zkrátit, sekejte dvakrát s různými výškami sekání.

Pokud je povrch trávníku nerovný, nepoužívejte nejnižší výšky sekání.

Sekací zařízení by se mohli poškodit o povrch a odstranit vrchní půdní vrstvu trávníku.

### 8.2 RADY PRO SEKÁNÍ

Řiďte se následujícími radami, pro dosažení nejlepších výsledků sekání:

- Trávu sekejte často.
- Udržujte motor v maximálních otáčkách.
- Tráva by měla být suchá.
- Používejte nabroušené sekací zařízení.
- Spodní stranu jednotky sekacího zařízení udržujte v čistém stavu.

## 9 ÚDRŽBA

### 9.1 SERVISNÍ PROGRAM

Aby byl stroj udržován v dobrém stavu, pokud jde o spolehlivost, bezpečnost jeho provozu a ochranu životního prostředí, dodržujte vždy pokyny uvedené v servisním programu firmy STIGA SpA.

Servisní střediska, zajišťující technický servis dle tohoto plánu, jsou uvedena v přiloženém manuálu k údržbě, vydaném firmou STIGA SpA.

Základní servis musí vždy provést autorizovaná dílna.

První servis a Průběžný servis by měla provést autorizovaná dílna, ale můžou být také v péči uživatele.

Tyto postupy jsou uvedeny v technickém průkazu a popsány v kapitole „7 SPUŠTĚNÍ A PROVOZ“, a také dále.

Servisní kontroly prováděné autorizovanou servisní dílnou jsou zárukou profesionální práce a originálních náhradních dílů.

V technickém průkazu výrobku bude každý Základní a Průběžný servis proveden autorizovanou dílnou potvrzen otiskem razítka. Technický průkaz

s těmito otisky razítka zvyšuje hodnotu stroje při prodeji z druhé ruky.

### 9.2 PŘÍPRAVA

**Veškerý servis a údržba se musí provádět na zastaveném stroji s vypnutým motorem.**

**Proti pohybu stroj vždy zajistěte parkovací brzdou.**

**Vypněte motor.**

**Abyste předešli neúmyslnému spuštění motoru, odpojte kabely od zapalovacích svíček a vytáhněte klíček ze zapalování.**

### 9.3 TABULKA ÚDRŽBY

**Viz kapitolu „13 SOUHRNNÁ TABULKA ÚDRŽBY“. Níže uvedená tabulka má za úkol vám pomoci při udržování účinnosti a bezpečnosti vašeho stroje. Jsou v ní uvedeny základní úkony a interval, po kterém má být každý z nich proveden. Proveďte příslušný úkon podle toho, který ze dvou termínů pro provedení údržby nastane jako první.**

**Pokud stroj pracuje v náročných podmínkách nebo za vysokých teplot, vyměňujte olej častěji.**

### 9.4 TLAK V PNEUMATIKÁCH

Tlak v pneumatikách nastavte podle toho jak je uvedeno v paragrafu „0 TABULKA TECHNICKÝCH ÚDAJŮ”.

### 9.5 DOLITÍ / VÝMĚNA MOTOROVÉHO OLEJE

**Pokud jde o tento typ údržby, viz také návod k obsluze motoru dodávaného se strojem.**

#### 9.5.1 Kontrola / doplnění (21; 22)

**Před každým použitím zkontrolujte hladinu oleje. Při kontrole musí stroj stát na vodorovném povrchu.**

1. Otřete okolí odměrky.
2. Odšroubujte a odstraňte odměrku.
3. Otřete odměrku.

**U motorů [ST.]**

4. Odměrku zcela zasuňte do otvoru a zašroubujte ji (21:A).

**U motorů [B&S Vanguard]**

4. Odměrku zcela zasuňte do otvoru a zašroubujte ji (22:A).

5. Znovu vytáhněte odměrku a zkontrolujte úroveň hladiny oleje.
6. Pokud hladina nedosahuje značku horního omezení (21:A, 22:A) dolijte olej.

**Hladina oleje nesmí nikdy překročit značku horního omezení. To by vedlo k přehřívání motoru. Pokud hladina oleje překročí značku horního omezení, olej je nutné vypustit, dokud nebude dosaženo správné hladiny.**

Pokud stroj pracuje v náročných podmínkách nebo za vysokých teplot, vyměňujte olej častěji.

#### 9.5.2 Výměna / doplnění (21; 22)

**Načasování údržby naleznete v kapitole 13.**

**Informace o typu oleje, který má být použit, naleznete v paragrafu “0 TABULKA TECHNICKÝCH ÚDAJŮ”.**

**Používejte výhradně olej bez přídavků.**
Olej vyměňujte, když je motor teplý.

**Pokud je olej vypouštěn bezprostředně po vypnutí motoru, mohl by být velmi teplý. Proto nechte před vypuštěním oleje motor několik minut chladnout.**

**[ST. mod. TRE 0801], [B&S Vanguard]**
Postupujte následujícím způsobem:

1. Umístěte stroj na rovný povrch.
2. Použijte parkovací brzdu.
3. Otevřete motorovou skříň.
4. Připevněte svorku na hadici pro vypouštění oleje. Použijte nastavovací kleště, papouška, nebo podobný typ (21:B, 22:B).
5. Posuňte svorku o 3 - 4 cm po vypouštěcí hadici směrem nahoru a vytáhněte zátku.
6. Olej slijte do sběrné nádoby.

**POZNÁMKA! Zabraňte rozlití oleje na**

**hnací řemeny.**

7. Nainstalujte vypouštěcí zátku a přesuňte svorku zpět, aby svírala hadici nad zátkou.
8. Očistěte případně uniklý olej.
9. Odstraňte olejovou odměrku a dolijte nový olej. Informace o množství oleje naleznete v části "0 TABULKA TECHNICKÝCH ÚDAJŮ".
10. Po doplnění oleje spusťte motor a nechejte jej 30 sekund běžet naprázdno.
11. Zkontrolujte, zda olej neuniká.
12. Vypněte motor. Počkejte 30 sekund a potom zkontrolujte úroveň hladiny oleje podle pokynů uvedených v odstavci 9.5.
13. Olej odevzdejte k likvidaci v souladu s místními předpisy.

**[ST. mod. TRE 586V]**

1. Umístěte stroj na rovný povrch.
2. Použijte parkovací brzdu.
3. Otevřete motorovou skříň.
4. K prodlužovací hadici (obr. 22.B) umístěte sběrnou nádobu.
5. Stiskněte závlačku (obr. 22.C);
6. Vyhákněte prodlužovací hadici z držáku a posuňte ji směrem dolů;
7. Ohněte prodlužovací hadici a vypusťte olej do vhodné nádoby;
8. Před doplněním oleje znovu namontujte prodlužovací hadici (obr. 22.B) k držáku (obr. 22.D).
9. Očistěte případně uniklý olej.

**POZNÁMKA! Zabraňte rozlití oleje na hnací řemeny.**

10. Odstraňte olejovou odměrku a dolijte nový olej. Informace o množství oleje naleznete v části "0 TABULKA TECHNICKÝCH ÚDAJŮ".
11. Po doplnění oleje spusťte motor a nechejte jej 30 sekund běžet naprázdno.
12. Zkontrolujte, zda olej neuniká.
13. Vypněte motor. Počkejte 30 sekund a potom zkontrolujte hladinu oleje podle toho, jak je uvedeno v paragrafu 9.5.1.
14. Olej odevzdejte k likvidaci v souladu s místními předpisy.

### 9.5.3 Olejový filtr (je-li přítomný)

**Informace o této údržbě najdete v návodu k obsluze motoru dodávaném se strojem.**

**Načasování údržby naleznete v kapitole 13.**

Pro tuto údržbu doporučujeme obrátit se na autorizované servisní středisko.

Nejprve vypusťte motorový olej a nainstalujte vypouštěcí zátku, jak je popsáno výše.

Olej odevzdejte k likvidaci v souladu s místními předpisy.

## 9.6 VÝMĚNA PALIVOVÉHO FILTRU

**Informace o této údržbě najdete v návodu k obsluze motoru dodávaném se strojem.**

**Načasování údržby naleznete v kapitole 13.**

Jakmile nainstalujete nový filtr, zkontrolujte, zda palivo neuniká.

## 9.7 KONTROLA HLADINY PŘEVODOVÉHO OLEJE [4WD]

**Načasování údržby naleznete v kapitole 13.**

**Informace o množství oleje naleznete v cap "0 TABULKA TECHNICKÝCH ÚDAJŮ".**

### 9.7.1 Kontrola / dolévání (26)

1. Umístěte stroj na rovný povrch.
2. Zkontrolujte hladinu oleje v nádrži (26:A). Hladina by měla být v rovině s ryskou.
3. V případě potřeby olej doplňte.

### 9.7.2 Výměna

**Vypouštění oleje**

1. Nechte stroj běžet 10 - 20 minut při různých rychlostech, aby se zahřál převodový olej.
2. Umístěte stroj na rovný povrch.
3. Použijte parkovací brzdu.
4. Přesuňte obě odpojovací páky do polohy A1 - B1, jak je uvedeno na obr.(15:A, 15:B).
5. Pod přední i zadní osu postavte nádrže na olej.
6. Otevřete motorovou skříň a odstraňte uzávěr z olejové nádrže.

**K odstranění vypouštěcí zátky oleje používejte pouze 3/8" čtvercový klíč. Jiný nástroj by mohl zátku poškodit.**

7. Ze zadní osy odstraňte vypouštěcí zátku oleje (27:A).
8. Z přední osy odstraňte obě vypouštěcí zátky. Použijte 12 mm nástrčkový klíč. Olej z přední osy a potrubí (28) nechte vytéct.
9. Zkontrolujte, zda těsnění vypouštěcích zátek přední osy nejsou poškozena (28). Nainstalujte zátky zpět. Utahovací moment: 15-17 Nm.
10. Zkontrolujte, zda těsnění vypouštěcí zátky oleje na zadní ose není poškozeno (27:A). Vypouštěcí zátku našroubujte zpět. Utáhněte ji momentem 5 Nm.

**Vypouštěcí zátku utahujte momentem nejvýše 5 Nm.**

11. Vyšší utahovací moment by ji poškodil. K odstranění oleje ze dna nádrže použijte čerpadlo (29).
12. Použitý olej zlikvidujte v souladu s místními předpisy.

**Plnění**

1. Do nádrže nalijte nový olej.
2. Zkontrolujte, zda je páka spojky zadní osy vysunuta.
3. Spusťte motor. Po spuštění motoru se páka odpojení pohonu přední osy automaticky zasune.

**Nikdy nespouštějte motor, je-li páka odpojení pohonu zadní osy zasunuta a páka odpojení pohonu přední osy vysunuta (15:A; 15:B). Došlo by k poškození těsnění přední osy.**

**Při spuštění motoru v uzavřených prostorách musí být výfuk motoru připojen k odsávacímu zařízení.**

4. Vytáhněte páku odpojení pohonu přední osy.

**POZNÁMKA! Olej se do systému převodovky načerpá velmi rychle. Nádrž musí být plněna kontinuálně, dokud není zcela naplněna tak, aby se naplnil i celý okruh a abyste zabránili nasátí vzduchu do systému, k čemu by nemělo nikdy dojít.**

5. Dřevěným klínem zablokujte plynový pedál v poloze pro jízdu vpřed (30).
6. Minutu pojíždějte se strojem směrem vpřed.
7. Přemístěte dřevěný klín tak, aby zajistil pedál akcelerátoru v poloze pro jízdu vzad. Pokračujte v doplňování oleje.
8. Minutu pojíždějte se strojem směrem vzad.
9. Po každé minutě změňte směr jízdy, jak je uvedeno výše, a dále doplňujte olej, až dokud bublání v nádrži nepřestane.
10. Vypněte motor, namontujte kryt (26:B) olejové nádrže a uzavřete motorovou skříň.
11. Stroj nechte pracovat při různých rychlostech, na několik minut a v případě potřeby upravte výšku hladiny oleje v nádrži.

### 9.8 KONTROLA JEDNOTKY S ŘEMENOVÝM PŘEVODEM

Zkontrolujte, zda všechny pásy jsou neporušené.

**Načasování údržby naleznete v kapitole 13.**

### 9.9 ŘÍZENÍ

**Načasování údržby naleznete v kapitole 13.**

#### 9.9.1 Kontroly

Otočte volantem mírně vzad a vpřed.
V řetězech řízení nesmí být žádná mechanická vůle.

#### 9.9.2 Nastavení (32)

Podle potřeby seřiďte řetězy řízení následujícím způsobem:

1. Nastavte stroj do polohy pro přímou jízdu.
2. Seřiďte řetězy řízení dvěma maticemi umístěnými pod středem (32).
3. Nastavujte obě matice stejně, dokud vůle nezmizí.
4. Vyzkoušejte stroj jízdou vpřed v přímém směru a zkontrolujte, je-li volant správně vycentrován.
5. Není-li volant správně vycentrován, povolte jednu matici a utáhněte druhou.

**Nenapínejte nadměrně řetězy řízení. To způsobí ztuhnutí řízení a zvýšení opotřebení řetězů.**

### 9.10 AKUMULÁTOR

Informace o typu použitého akumulátoru naleznete v části ”0 TABULKA TECHNICKÝCH ÚDAJŮ”

**UPOZORNĚNÍ! Kyselina obsažená v akumulátoru je korozivní a kontakt kyseliny s kteroukoliv části těla je škodlivý.**

**S akumulátorem manipulujte opatrně a**

**dávejte pozor, aby kyselina nevytekla.**

**Pokud se kyselina dostane do kontaktu s očima nebo kůží, může způsobit vážná zranění. Pokud se jakákoliv část těla dostane do kontaktu s kyselinou, okamžitě ji omyjte spoustou vody a co nejdříve vyhledejte lékařskou pomoc.**

Nekontrolujte a/nebo nedoplňujte kapalinu do akumulátoru.

Jediným zásahem potřebným pro údržbu akumulátoru je jeho nabití, například po dlouhodobém skladování.

Akumulátor lze nabíjet:

- pomocí motoru.
- pomocí nabíječky.

### 9.10.1 Nabíjení pomocí motoru

Tento režim je možné použít pouze v případě, že akumulátor je nabitý na minimum a je umožněno uvedení stroje do provozu.

- v případě nového akumulátoru, připojte kabely k akumulátoru.
- Vyjeďte se strojem venku.
- Nastartujte motor podle pokynů v tomto manuálu.
- Nechte motor běžet nepřetržitě po dobu 45 minut (čas potřebný k úplnému nabití akumulátoru).
- Vypněte motor.

### 9.10.2 Nabíjení akumulátoru pomocí nabíječky

**Používejte nabíječku s konstantním napětím. Při použití standardní nabíječky může dojít k poškození akumulátoru.**

**Pro více informací kontaktujte svého prodejce.**

**Před připojením nabíječky, odpojte akumulátor od elektrického systému.**

### 9.10.3 Demontáž/montáž

Akumulátor se nachází pod krytem motoru.

Pro přístup k akumulátoru postupujte tak, jak je uvedeno níže:

1. Při demontáži. Nejprve odpojte černý kabel od záporného pólu akumulátoru (-). Poté odpojte červený kabel od kladného pólu akumulátoru (+).
2. Při montáži. Nejprve připojte červený kabel ke kladnému pólu akumulátoru (+). Poté připojte černý kabel k zápornému pólu akumulátoru (-).

**Zapojením či odpojením kabelů nesprávným postupem může dojít ke zkratování a poškození akumulátoru.**

**Opačným zapojením kabelů by došlo k poškození generátoru a akumulátoru.**

**Dobře připevněte kabely. Uvolněné kabely mohou způsobit vznícení.**

**Nikdy nespouštějte motor bez řádně připojeného akumulátoru. Mohlo by dojít k vážnému poškození generátoru a celého elektrického systému.**

### 9.10.4 Čištění

Zoxidované vývody akumulátoru je nutno očistit.

Vývody akumulátoru očistěte drátěným kartáčem a namažte je mazivem na kontakty.

## 9.11 VZDUCHOVÝ FILTR, MOTOR

**Načasování údržby naleznete v kapitole 13.**

**Informace o této údržbě najdete v návodu k obsluze motoru dodávaném se strojem.**

### 9.11.1 Čištění / Výměna

**Načasování údržby naleznete v kapitole 13.**

**POZNÁMKA! Pokud stroj pracuje v prašném prostředí, čistěte/vyměňujte filtry častěji.**

Vzduchové filtry vyjměte/instalujte následujícím způsobem:

**[B&S Vanguard] (33)**

1. Pečlivě vyčistěte okolí krytu vzduchového filtru.
2. Demontujte kryt vzduchového filtru (33:A) tím, že odstraníte dvě svorky.
3. Demontujte sestavu filtru (33:B). Předfiltr je uložen na vzduchovém filtru. Dbejte, aby se

do karburátoru nedostaly žádné nečistoty. Očistěte kryt filtru.
4. Vyčistěte papírový filtr lehkým poklepáním na rovném povrchu. Pokud je filtr velmi znečištěn, vyměňte jej.
5. Vyčistěte předfiltr. Pokud je filtr velmi znečištěn, vyměňte jej.
6. Montáž proveďte v opačném pořadí.

**[ST.] (34)**
1. Vyčistěte oblast kolem víka (34:C) filtru.

**mod. TRE 0801**
2. Odšroubujte dva seřizovací šrouby (34:D) a odstraňte víko (34:C).

**Mod. TRE 586 V**
2. Otevřete víko (34:C) otočením rukojeti pro otevření (34:D).

3. Vytáhněte filtrační prvek (34:E, 34:F).
4. Vyjměte pěnový předfiltr (34:F) z filtrační vložky (34:E).
5. Oklepejte filtrační vložku (34:E) o pevný povrch a ofoukejte stlačeným vzduchem z vnitřní strany tak, abyste odstranili prach a zbytky částic.
6. Omyjte pěnový předfiltr (34:F) vodou a čisticím prostředkem a nechte ho oschnout na vzduchu.
7. Očistěte vnitřek uložení filtru (37:G) od prachu a částic, nezapomeňte uzavřít sací potrubí kusem hadru (34:H), aby se nečistoty nemohly nasát do motoru.
8. Odstraňte hadr (34:H), uložte filtrační prvek (34:E, 34:F) do svého uložení a namontujte zpět víko (34:C).

**DŮLEŽITÁ INFORMACE** *Nepoužívejte vodu, benzín, čisticí nebo jiné prostředky k čištění filtrační vložky.*

**DŮLEŽITÁ INFORMACE** *Pěnový předfiltr (*34:F*) se NESMÍ mazat olejem.*

### 9.11.2 Výměna zapalovací svíčky

**Načasování údržby naleznete v kapitole 13.**

**Informace o této údržbě najdete v návodu k obsluze motoru dodávaném se strojem.**

Než odpojíte zapalovací svíčku, očistěte její okolí.

nformace o typu svíčky a vzdálenosti elektrod naleznete v “0 TABULKA TECHNICKÝCH ÚDAJŮ”.

### 9.11.3 PŘÍVOD VZDUCHU

**Načasování údržby naleznete v kapitole 13.**

Motor je chlazen vzduchem.
Zablokovaný systém chlazení může motor poškodit.
Ověřte, že přívod chladicího vzduchu není zacpaný.
Při každém Základním servisu se provádí pečlivější čištění chladicího systému.

### 9.12 MAZANÍ (31)

**Načasování údržby naleznete v kapitole 13.**

| Předmět | Úkon | Obr. |
|---|---|---|
| Bod hlavní (nádraží) | Čtyři maznice. Použijte mazací lis naplněný univerzálním mazivem. Čerpejte, dokud vychází mazivo. | 31A |
| Řetězy řízení. | Řetěz vyčistěte drátěným kartáčem. Namažte je univerzálním mazivem na řetězy ve spreji. | - |
| Napínací ramena | Namažte body podporou s olejem při aktivaci každého ovládacího prvku. Tuto operaci by měli provádět dvě osoby. | 31B |
| Ovládací lana | Při aktivaci každého ovládacího prvku namažte konce lanka olejem. Tuto operaci by měli provádět dvě osoby. | 31C |

### 9.13 MAZANÍ (35)

| Určení | Pojistka |
|---|---|
| Napájení palivového ventilu | 10 A |
| Napájení elektrického nastavení výšky sekání | 20 A |
| Napájení elektrického zařízení | 30 A |

## 10 SERVISNÍ SLUŽBA A OPRAVY

Tento návod poskytuje veškeré pokyny, potřebné pro obsluhu stroje a pro správnou základní údržbu, kterou může provádět uživatel.

Všechny úkony seřizování a údržby, které nejsou popsány v tomto návodu, musí být provedeny vaším Prodejcem nebo Specializovaným střediskem, které disponuje znalostmi a vybavením, které je nutné pro správné provedení potřebných prací při současném zachování původní bezpečnostní úrovně stroje.

**Před zahájením jakéhokoliv servisního zásahu:**

**a.** Umístěte stroj na rovný povrch.
**b.** Aktivujte parkovací brzdu (10:B).
**c.** Vypněte motor.
**d.** Vyjměte klíč ze zapalování.

Autorizované servisní dílny provádějí opravy a záruční servis.

Používejte pouze originální náhradní díly.

**Originální náhradní díly a přídavná zařízení STIGA SpA byly vyvinuty speciálně pro stroje firmy STIGA SpA. Vezměte na vědomí, že neoriginální náhradní díly a příslušenství nebyly ověřeny a schváleny firmou STIGA SpA.**

**Použití neoriginálních náhradních dílů a příslušenství může mít negativní vliv na provoz a bezpečnost stroje. Firma STIGA SpA nenese žádnou odpovědnost za škody nebo zranění způsobené takovými výrobky.**

**Originální náhradní díly jsou dodávány dílnami servisní služby a autorizovanými prodejci.**

**Doporučuje se svěřit stroj jednou ročně autorizované servisní dílně za účelem provedení údržby, servisu a kontroly bezpečnostních zařízení.**

## 11 SKLADOVÁNÍ

1. Vyprázdněte palivovou nádrž:
   - Spusťte motor stroje a nechte ho běžet, dokud se nezastaví.
1. Vyměňte olej, dokud je motor ještě teplý.
2. Vyčistěte celý stroj. Je obzvláště důležité vyčistit spodní části jednotky sekacího zařízení.
3. V případě poškození laku proveďte opravu nátěru, aby se zabránilo šíření rzi.
4. Stroj přechovávejte na zakrytém a suchém místě.

**U strojů s elektrickým startérem:**
Pokud je teplota skladování správná, pro udržovaní akumulátoru je dostačující nabíjení každé čtyři měsíce.

**Před uložením stroje nabijte akumulátor.**

**Akumulátor utrpí vážné poškození, je-li uložen ve vybitém stavu.**

## 12 NAKUPNÍ PODMÍNKY

Záruka se vztahuje na všechny vady materiálu a na výrobní vady.

Uživatel bude muset pozorně sledovat všechny pokyny dodané v přiložené dokumentaci.

Záruka se nevztahuje na škody způsobené:

- Chybějícím seznámením s průvodní dokumentací.
- Nepozorností.
- Provoz a montáž provedeny nesprávným nebo povoleným způsobem.
- Použitím neoriginálních náhradních dílů.
- Použití přídavných zařízení nedodaných a neschválených firmou STIGA SpA.

Záruka se nevztahuje na:

- Běžné opotřebení spotřebního materiálu, jako jsou

šrouby, atd.
- Běžné opotřebení.
- Motory. Vztahují se na ně záruky výrobce motoru v uvedeném rozsahu a za uvedených podmínek.

Kupující je chráněn vlastními národními zákony. Práva kupujícího vyplývající z vlastních národních zákonů nejsou nijak omezena touto zárukou.

## 13 SOUHRNNÁ TABULKA ÚDRŽBY

| **Úkon údržby** | **Interval provozní hodiny / kalendářní měsíce** | | **Ods. / Ref. obr.** |
|---|---|---|---|
| | **Poprvé** | **Následně** | |
| **STROJ** | | | |
| Kontrola všech upevnění | - | Před každým použitím | - |
| Bezpečnostní kontroly / Ověření ovládání | - | Před každým použitím | - |
| Kontroly tlaku v pneumatikách | - | Před každým použitím | - |
| Celkové vyčištění a kontrola | - | Po každém použití | - |
| Celkové mazání | - | 50 hodin a po každém mytí | 9.12 |
| Kontrola opotřebení přenosných popruhů | 5 hodin | 50 hodin | 9.8 |
| Kontrola / oprava volantu | 5 hodin | 100 hodin | 9.9 |
| Nabití akumulátoru | - | Před uskladněním. U strojů s elektrickým startérem: proveďte údržbové dobíjení každé 4 měsíce | 9.10 |
| Čištění svorek baterie | - | V přítomnosti oxidu | 9.10.4 |
| **MOTORY / PŘEVOD (obecně)** | | | |
| Kontrola / doplnění oleje motoru | - | Před každým použitím | 9.5.1 |
| Kontrola/doplnění hladiny převodového oleje | 1 hodin | 50 hodin | 9.7.1 |
| Výměna převodového oleje | 5 hodin | 200 hodin | 9.7.2 |
| **Motor mod. B&S Vanguard** | | | |
| Výměna motorového oleje | - | 100 hodin / Jednou ročně | 9.5.2 |
| Výměna filtru oleje | - | 100 hodin / Jednou ročně | 9.5.3 |
| Čištění filtru vzduchu | - | 25 hodin / Jednou ročně | 9.11.1 * |
| Výměna filtru vzduchu | - | 100 hodin nebo jednou ročně | 9.11.1 (*) |
| Výměna zapalovací svíčky | - | 100 hodin / Jednou ročně | 9.11.2 |
| Přívod vzduchu | - | 5 hodin / Po skončení každého použití | 9.11.3 |
| Kontrola/výměna palivového filtru | - | 400 hodin / Jednou ročně | 9.6 (**) |
| **Motor mod. ST.** | | | |
| Výměna motorového oleje (mod. TRE 586V) | 5 hodin | 100 hodin | 9.5.2 |
| Výměna motorového oleje (mod. TRE 0801) | 5 hodin | 50 hodin / Konec sezóny | 9.5.2 |

| Úkon údržby | Interval<br>provozní hodiny / kalendářní měsíce | | Ods. / Ref. obr. |
|---|---|---|---|
| PŘÍVOD VZDUCHU | - | 5 hodin / Po skončení každého použití | 9.11.3 |
| Čištění filtru vzduchu | - | 5 hodin / Po skončení každého použití | 9.11.1 * |
| Výměna papírového filtru vzduchu | - | 50 hodin / Konec sezóny | 9.11.1 * |
| Kontrola / nastavení svíčky | - | 50 hodin / Konec sezóny | 9.11.2 |
| Výměna zapalovací svíčky | - | 100 hodin | 9.11.2 |
| Kontrola / Výměna palivového filtru | - | 100 hodin | 9.6 ** |

(*) Čistěte častěji v obzvláště obtížných pracovních podmínkách nebo pokud se ve vzduchu nacházejí nečistoty.
(**) Zásahy, které musí provést Váš Prodejce nebo autorizované servisní středisko.

## 14 NÁVOD K IDENTIFIKACI ZÁVAD

| Porucha | PRAVDĚPODOBNÁ PŘÍČINA | NÁPRAVA |
|---|---|---|
| **1. Startér se neotáčí.** | Nedostatečně nabitý akumulátor. | Nabijte baterii. |
| | Nesprávně zapojený akumulátor. | Zkontrolovat připojení |
| | Pojistka 20A je spálená | Vyměňte pojistku |
| **2. Startér se otáčí, ale motor se nenastartuje**<br>**S klíčkem zapalování ve spouštěcí poloze, startér se otáčí, ale motor se nenastartuje.** | Palivový kohout uzavřen. | Otevřete palivový kohout. |
| | Chybějící přívod benzinu. | Zkontrolujte hladinu v nádrži.<br>Zkontrolujte palivový filtr. |
| | Chyba v zapalování. | - Zkontrolujte upevnění krytu svíčky.<br>- Zkontrolujte čistotu a správnou vzdálenost mezi elektrodami. |
| **3. Startování je obtížné a činnost motoru nepravidelná.** | Problémy s karburací. | Vyčistěte nebo vyměňte vzduchový filtr. |
| **4. Pokles výkonu motoru při řezání.** | Příliš vysoká rychlost pojezdu vzhledem ke zvolené výšce sečení. | Snižte rychlost posuvu a/nebo zvyšte výšku sekání. |
| **5. Motor se zastaví, bez zjevného důvodu.** | - Došlo palivo.<br>- Pokuste se znovu nastartovat motor. | Doplňte palivo (pokud problém přetrvává, obraťte se na autorizované servisní středisko). |

| Porucha | PRAVDĚPODOBNÁ PŘÍČINA | NÁPRAVA |
|---|---|---|
| **6. Nepravidelné sekání.** | | Zkontrolujte tlak v pneumatikách. |
| | Ostření sekacích zařízení se snížené. | Obraťte se na autorizované servisní středisko. |
| | Příliš velká rychlost vzhledem k výšce sečené trávy. | Snižte rychlost posuvu a/nebo zvyšte výšku sekání. |
| | Jednotka sekacího zařízení je plná trávy. | - Vyčkejte dokud tráva není suchá.<br>- Vyčistěte jednotku sekacího zařízení. |
| **7. Abnormální vibrace během provozu.** | - Sekací zařízení jsou nevyvážená.<br>- Sekací zařízení jsou uvolněná.<br>- části jsou uvolněné.<br>- případná poškození. | Obraťte se na autorizované servisní středisko pro kontroly, opravy nebo výměny. |
| **8. Po sešlápnutí pedálu náhonu s motorem v chodu se stroj nerozjede.** | Páka k «odpojení převodu» v poloze odpojení. | Vložit převod. |
| **Dojde-li k jakékoliv z níže uvedených závad, vyměňte příslušnou pojistku.** | | |
| **9. Motor se nespustí nebo se spustí a ihned se zastaví. Akumulátor je nabitý.** | Pojistka 10A je spálená. | Vyměňte pojistku 10A. |
| **10. Elektrické nastavování výšky sekání je nefunkční.** | Pojistka 20A je spálená. | Vyměňte pojistku 20A. |
| **11. Všechny elektrické funkce jsou mimo provoz. Akumulátor je nabitý.** | Pojistka 30A je spálená. | Vyměňte pojistku 30A. |

Když problémy přetrvávají i po provedení výše uvedených úkonů, obraťte se na vašeho Prodejce.

**Upozornění! Nikdy se nepokoušejte sami provádět komplikovanější opravy, pokud vám chybí nutné vybavení nebo technické znalosti. Každá špatně provedená oprava automaticky vede ke zrušení platnosti Záruky a jakékoli odpovědnosti Výrobce.**

**1 INDLEDNING . . . . . 4**
*1.1 VEJLEDNINGENS OPBYGNING . . . . . 4*
*1.2 SYMBOLER . . . . . 4*
*1.3 VEJLEDNINGENS OPBEVARING . . . . . 4*
**2 KEND DIN MASKINE . . . . . 4**
*2.1 2WD-MODELLER . . . . . 4*
*2.2 4WD-MODELLER . . . . . 4*
*2.3 TILSIGTET BRUG . . . . . 5*
*2.3.1 Definition af brugertype . . . . . 5*
*2.4 UTILSIGTET BRUG . . . . . 5*
*2.5 SIKKERHEDSSIGNALERINGER . . . . . 5*
*2.5.1 Klæbemærkater (4) . . . . . 5*
*2.6 IDENTIFIKATIONSSKILT . . . . . 6*
*2.7 HOVEDKOMPONENTER . . . . . 6*
**3 SIKKERHEDSFORSKRIFTER . . . . . 6**
*3.1 GENERELLE RÅD . . . . . 6*
*3.2 INDLEDENDE HANDLINGER . . . . . 7*
*3.3 UNDER BRUG . . . . . 8*
*3.4 VEDLIGEHOLDELSE OG OPBEVARING . . . . . 10*
*3.5 TRASPORT . . . . . 11*
*3.6 MILJØBESKYTTELSE . . . . . 11*
**4 FORSIKRING AF PLÆNEKLIPPERE . . . . . 11**
**5 MONTERING . . . . . 11**
*5.1 KOMPONENTER TIL MONTERINGEN (3) . . . . . 11*
*5.2 MOTORHJELM (5:A) . . . . . 11*
*5.3 BATTERI . . . . . 12*
*5.3.1 Batteriets tilslutning (6) . . . . . 12*
*5.3.2 Batteriopladning . . . . . 12*
*5.4 SÆDE (7) . . . . . 12*
*5.5 RAT (8) . . . . . 12*
*5.6 TRÆKSTANG (9) . . . . . 12*
*5.7 SNAPBESLAG (1:N) . . . . . 12*
*5.8 DÆKTRYK . . . . . 13*
*5.9 TILBEHØR . . . . . 13*
**6 BETJENINGSANORDNINGER . . . . . 13**
*6.1 PEDAL TIL LØFT AF MEKANISK UDSTYR (10:C) . . . . . 13*
*6.2 PARKERINGSBREMSEPEDAL (10:B) . . . . . 13*
*6.3 GREB TIL BLOKERING AF PARKERINGSBREMSEN (10:A) . . . . . 13*
*6.4 TRÆKPEDAL (10:F) . . . . . 13*
*6.5 RAT (10:D) . . . . . 13*
*6.6 GASREGULERING (SPEEDER) (11:A; 12:A) MOD.: [B&S Vanguard] [ST.] . . . . . 13*
*6.7 CHOKERREGULERING (kun visse modeller) (12:B) MOD.: [ST.] . . . . . 14*

*6.8 TÆNDINGSLÅS (11:C; 12:C) . . . 14*
*6.9 KRAFTUDTAG (11:D; 12:D) . . . 14*
*6.10 INDSTILLING AF KLIPPEHØJDE (11:E; 12:E) . . . 14*
*6.11 LYGTEKONTAKT (11:F; 12:F) . . . 14*
*6.12 BLUETOOTH (HVIS RELEVANT) . . . 14*
*6.13 OPBEVARINGSRUM (11:G; 12:G) . . . 14*
*6.14 STANGEN TIL TRANSMISSIONENS INDKOBLING / UDKOBLING (14; 15) . . . 14*
*6.15 REGULERING AF SÆDET (16:B) . . . 15*
*6.16 MOTORHJELM . . . 15*
*6.17 SNAPBESLAG . . . 15*

**7 START OG KØRSEL . . . 16**
*7.1 BRUGSFORHOLDSREGLER . . . 16*
*7.2 KOMBINERET BRUG AF TILBEHØR . . . 16*
*7.3 BRÆNDSTOFPÅFYLDNING . . . 16*
*7.4 KONTROL AF MOTORENS OLIESTAND (21; 22) . . . 16*
*7.5 KONTROL AF OLIENIVEAU I TRANSMISSIONEN . . . 16*
*7.6 SIKKERHEDSKONTROLLER . . . 16*
*7.6.1 Generel sikkerhedskontrol . . . 17*
*7.6.2 Elektrisk sikkerhedskontrol . . . 17*
*7.7 START / ARBEJDE . . . 17*
*7.7.1 Kørsel . . . 17*
*7.8 STANDSNING . . . 17*
*7.9 RENGØRING. . . . 18*

**8 BRUG AF UDSTYRET. . . . 18**
*8.1 KLIPPEHØJDE . . . 18*
*8.2 GODE RÅD OM GRÆSSLÅNING . . . 18*

**9 VEDLIGEHOLDELSE . . . 18**
*9.1 SERVICEPROGRAM . . . 18*
*9.2 KLARGØRING . . . 18*
*9.3 VEDLIGEHOLDELSESTABEL . . . 19*
*9.4 DÆKTRYK . . . 19*
*9.5 PÅFYLDNING / SKIFT AF MOTOROLIE . . . 19*
*9.5.1 Kontrol / påfyldning (21, 22; 23) . . . 19*
*9.5.2 Udskiftning/påfyldning (21; 22; 23) . . . 19*
*9.5.3 Udskiftning af oliefilteret (hvis til stede) . . . 20*
*9.6 UDSKIFTNING AF BRÆNDSTOFFILTERET (21:C, 22:C, 23:E) . . . 20*
*9.7 KONTROL / PÅFYLDNING AF TRANSMISSIONENS OLIE [4WD] . . . 20*
*9.7.1 Kontrol/påfyldning (26) . . . 20*
*9.7.2 Udskiftning . . . 20*
*9.8 KONTROL AF REMTRANSMISSIONER . . . 21*
*9.9 RAT . . . 21*
*9.9.1 Kontroller. . . . 21*
*9.9.2 Justering (32) . . . 21*

*9.10 BATTERI . . . 21*
*9.10.1 Opladning via motoren . . . 22*
*9.10.2 Opladning med batterilader . . . 22*
*9.10.3 Demontering/montering . . . 22*
*9.10.4 Rengøring . . . 22*
*9.11 LUFTFILTER, MOTOR . . . 22*
*9.11.1 Rengøring / Udskiftning . . . 22*
*9.11.2 Udskiftning af tændrør . . . 23*
*9.11.3 Rengøring af luftindtag . . . 23*
*9.12 SMØRING (31) . . . 23*
*9.13 SIKRINGER (35) . . . 23*

**10 SERVICE OG REPARATIONER . . . 24**

**11 OPMAGASINERING . . . 24**

**12 KØBSVILKÅR . . . 25**

**13 SAMMENFATTENDE VEDLIGEHOLDELSESTABEL . . . 25**

**14 FEJLFINDINGSTABEL . . . 27**

# 1 INDLEDNING

**Læs brugsvejledningen omhyggeligt igennem, inden maskinen tages i brug.**

## 1.1 VEJLEDNINGENS OPBYGNING

Vejledningen består af en forside, en indholdsfortegnelse, et afsnit med alle illustrationerne samt den forklarende tekst.

Indholdet er opdelt i kapitler, afsnit og underafsnit.

Denne vejledning indeholder visse tabeller vedrørende de forskellig motorer (om forudsete).

For at gøre læsningen mere overskuelig, anbefales det at markere de data, der gælder for den pågældende maskine/motor.

**Figurer**

Figurerne i denne vejledning er nummererede 1, 2, 3 osv.

Komponenterne i figurerne er mærket med bogstaverne A, B, C osv.

Henvisninger til en figur angives med (2).

Henvisning til komponent A i figur 2 angives med (2:A).

**Overskrifter**

Overskrifterne i disse brugsvejledninger er nummererede som anført i nedenstående eksempel:

"2.3 FORUDSET BRUG"er en undertitel i "2 KENDSKAB TIL MASKINEN" og er inkluderet under denne overskrift.

Som regel specificeres kun de relevante numre ved henvisninger til overskrifter, for eksempel "Jfr. 2.3.1".

## 1.2 SYMBOLER

**Symbolet ADVARSEL. Der er risiko for alvorlig personskade og/eller materielle skader, hvis de formidlede anvisninger ikke følges nøje.**

**Symbolet PÅBUD. Angiver en handling der er påbudt og som skal udføres.**

**Symbolet FORBUD. Angiver en forbudt handling.**

**Symbolet BEMÆRK. Angiver en særlig vigtig oplysning eller uddybning.**

**Symbolet HENVISNING. Angiver en henvisning til en oplysning, bemærkningen angiver hvor oplysningen findes.**

## 1.3 VEJLEDNINGENS OPBEVARING

Opbevar den letlæselige vejledning i god stand på et kendt og nemt tilgængeligt sted for maskinens brugere.

# 2 KEND DIN MASKINE

Denne maskine er et haveredskab, og nærmere betegnet en plæneklipper med fører om bord og frontalt skær.

Maskinen er udstyret med en skærmbeskyttet motor, som driver skæreaggregatet, samt en transmissionsgruppe, som sørger for maskinens bevægelse.

Maskinen er leddelt. Dette vil sige, at stellet er opdelt i det forreste afsnit og det bagerste afsnit, som kan styres i relation efter hinanden.

Den leddelte styring gør, at maskinen kan dreje omkring et træ eller andre hindringer med en meget lille styreradius.

Brugeren kan fra førersædet styre maskinen og betjene hovedkontrollerne.

De monterede sikkerhedsanordninger på maskinen forudser en standsning af motoren og af klippeaggregatet.

## 2.1 2WD-MODELLER

Maskinen har baghjulstræk.

Bagakslen er udstyret med en hydrostatisk gearkasse med trinløse udvekslingsforhold fremad og bagud.

For at lette sving er bagakslen også udstyret med differentiale.

De frontmonterede tilbehør aktiveres ved hjælp af drivremme.

## 2.2 4WD-MODELLER

Maskinen er 4-hjulstrukket.

Kraften overføres hydraulisk fra motoren til drivhjulene.

Motoren driver en oliepumpe som, gennem et hydraulisk kredsløb aktiverer for- og bagakslerne (hjul) .

For- og baghjulene drejer ved samme hastighed.

Begge akserne er udstyret med differentiale, for at lette drejemanøvrerne.

De frontmonterede tilbehør aktiveres ved hjælp af drivremme.

### 2.3 TILSIGTET BRUG

Denne maskine er designet og fremstillet til klipning af græs.

Ved anvendelse af det særlige tilbehør, som fabrikanten leverer sammen med maskinen, eller som kan købes separat, er det muligt at udføre dette arbejde på forskellige måder som beskrevet i maskinens brugsanvisning eller brugsanvisningen for det enkelte tilbehør.

På samme måde er det muligt at montere ekstra udstyr (hvis dette er godkendt af fabrikanten), så maskinen kan anvendes til andre former for arbejde i henhold til grænserne og betingelserne, som fremgår af brugsanvisningen for det konkrete udstyr.

**Maskinen skal anvendes af en enkelt bruger.**

**Maskinens stabilitet reduceres, hvis der anvendes et andet frontmonteret tilbehør end klippeaggregatet.**

**Maskinen skal i det mindste anvendes med klippeaggregatet eller et andet frontmonteret tilbehør.**

#### 2.3.1 Definition af brugertype

Denne maskine er møntet på brug af forbrugere, dvs. ikke professionelle operatører, med ingen og/eller kun ringe erfaring.

Denne maskine er beregnet til "hobbybrug".

### 2.4 UTILSIGTET BRUG

Enhver anden brug end de ovenfor beskrevne kan være farlig og risikere at medføre kvæstelser og/eller materielle

Uegnet brug er for eksempel følgende (men ikke udelukkende):

- Transport af andre personer, børn eller dyr på maskinen eller på en anhænger;
- Træk eller skub af en last, uden brug af det relevante tilbehør, som er beregnet på bugsering;
- Brug af maskinen til kørsel i ustabile, fedtede, tilisede eller ujævne terræner, vandpytter eller moser, som ikke tillader en korrekt vurdering af terrænbundens konsistens;
- Aktivering af klippeanordninger på strækninger uden græs.

**Uegnet brug af maskinen medfører, at garantien bortfalder. Endvidere ophører producentens ansvar, hvilket betyder, at brugeren selv er ansvarlig for eventuelle udgifter som følge af skader eller kvæstelser på sig selv eller andre personer.**

### 2.5 SIKKERHEDSSIGNALERINGER

Den sikkerhedssignalering, som er sat på maskinen, oplyser brugeren om hvordan man skal opføre sig under brug af maskinen, især hvad angår handlinger, som kræver forsigtighed og opmærksomhed.

**Symbolet ADVARSEL. Angiver en fare. Findes normalt sammen med andre mærkater der angiver, hvilken type fare der er tale om.**

Advarsel! Læs brugsanvisningen omhyggeligt før maskinen benyttes.

Advarsel! Vær opmærksom omkring eventuelle genstande. Vær opmærksom omkring eventuel persontilstedeværelse i omgivelserne.

Advarsel! Bær altid høreværn.

Advarsel! Denne maskine er ikke typegodkendt til anvendelse på offentlige veje.

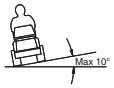


Advarsel! Denne maskine kan, uden hensyn til retningen, højst køre med en hældning på 10°, med originalt tilbehør installeret.

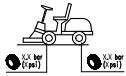

Dæktryk. Etiketten indeholder de optimale dæktryksværdier - jfr. kap. ”0 TABEL OVER TEKNISKE SPECIFIKATIONER”. Det korrekte dæktryk er en grundlæggende forudsætning, for at opnå gode resultater ved brug af maskinen.

#### 2.5.1 Klæbemærkater (4)




Angivelse af parkeringsbremseblokering.



Angivelse af transmissionsindkobling / udløsning (4:A).

Etiketten er anbragt:

- I nærheden af transmissionens indkoblings/ udkoblingshåndtag.




Angivelse af maksimal tilladt påhængsvægt (4:B).

Etiketten er anbragt:

- I nærheden af trækstangen.



Advarsel! Forbrændingsrisiko (4:C). Rør ikke ved lyddæmperen.

Etiketten er anbragt:
I nærheden af udstødningsrøret;



**Advarsel! Klemfare (4:D). Hold hænder og fødder på passende afstand af styringens leddelte samlestykke og af trækkrogen, når der findes påsat tilbehør.**

Etiketten er anbragt:

- I nærheden af styringens leddelte samlestykke;
- I nærheden af trækstangen.

**Hvis mærkaterne er blevet ødelagt eller er ulæselige, bør de udskiftes.**

**Ret henvendelse til dit autoriserede servicecenter for at få udleveret nye mærkater.**

### 2.6 IDENTIFIKATIONSSKILT

Identifikationsskiltet indeholder følgende data (jfr. fig. 1):

1. Producentens adresse
2. Type af maskine
3. Lydeffektniveau
4. CE- overensstemmelsesmærkning
5. Maskinvægt med tom tank i kg.
6. Motorens effekt og omdrejningshastighed
7. Konstruktionsår
8. Serienummer
9. Varenummer

Nedskriv matrikelnummeret for maskinen i det relevante område i figuren (1:10).

Produktet identificeres ved hjælp af to komponenter:

- Maskinens artikel- og serienummer.
- Motorens model-, type- og serienummer.

**Anvend disse identitetsbetegnelser ved alle henvendelser til serviceværkstedet**

**En kopi af overensstemmelseserklæringen findes på den næstsidste side i brugsanvisningen.**

### 2.7 HOVEDKOMPONENTER

Maskinen består af følgende hovedkomponenter (jfr. fig. 1):

**A.** Stel
**B.** Hjul
**C.** Rat
**D.** Sæde
**E.** Konsol
**F.** Pedalbetjening
**G.** Motorhjelm
**H.** Løftestang til frontmonteret tilbehør
**I.** Sikringsholder
**J.** Batteri
**K.** Brændstoftank
**L.** Transmissionens olietank
**M.** Motor
**N.** Snapbeslag til påsætning af tilbehør

## 3 SIKKERHEDSFORSKRIFTER

**Læs brugsanvisningen, inden maskinen anvendes.**

### 3.1 GENERELLE RÅD

**ADVARSEL! Læs brugsanvisningen, inden maskinen anvendes.**
**Bliv fortrolig med maskinens betjening og dermed selve brugen af maskinen.**
**Lær at standse maskinen og at frakoble betjeningsanordningerne hurtigt.**
**Tilsidesættelse af advarslerne og anvisningerne kan give anledning til elektrisk stød, antænding og/eller alvorlige læsioner.**
**Opbevar alle sikkerheds- og brugsanvisninger for at kunne konsultere dem på et senere tidspunkt.**

**Lad aldrig børn eller personer, som ikke har læst brugsanvisningen, bruge maskinen.**
**Der kan lokalt være fastsat en minimumsaldersgrænse for brug af maskinen.**



**Anvend aldrig maskinen med personer, især børn, eller dyr i nærheden.**



**Brug aldrig maskinen hvis brugeren føler sig træt eller utilpas, eller hvis brugeren har indtaget lægemidler, euforiserende stoffer, alkohol eller andre stoffer, som kan påvirke hans eller hendes reflekser eller opmærksomhed.**



**Vær opmærksom på, at operatøren eller brugeren er ansvarlig for ulykker, som påføres andre personer eller deres ejendom.**
**Det er brugerens ansvar at vurdere de potentielle risici i terrænet, hvor maskinen skal anvendes, samt at tage de nødvendige forholdsregler af hensyn til egen og andres sikkerhed. Dette gælder især på skråninger og i kuperet, glat eller ustabilt terræn.**



**Hvis maskinen videresælges eller udlånes, skal man sørge for, at den nye bruger gøres bekendt med anvisningerne i denne instruktionsbog.**



**Transportér aldrig børn eller andre passagerer på maskinen. De kan falde af og komme alvorligt til skade, eller de kan forhindre, at maskinen køres på en sikker måde.**



**Maskinens fører skal følge anvisningerne om kørsel med omhu og især hvad angår:**

**a.** Undgå distraktioner og opretholde den nødvendige koncentration under arbejdet

**b.** Vær opmærksom på, at kontrollen over maskinen, som skrider ud på en skråning, ikke genoprettes ved hjælp af bremsen. De væsentligste årsager til, at herredømmet over maskinen mistes, er følgende:
- Manglende vejgreb;
- For høj hastighed;
- Ukorrekt bremsning;
- Maskinen ikke egnet til anvendelse;
- Manglende kendskab til terrænforhold. Dette gælder specielt på skråninger.
- Ukorrekt brug af køretøjet som trækmiddel;



**Maskinen er udstyret med en række sikkerhedsafbrydere og sikkerhedsanordninger, der aldrig må ændres eller fjernes. Såfremt dette sker, bortfalder garantien og fabrikantens ansvar. Før maskinen anvendes bør man altid kontrollere, at sikkerhedsanordningerne fungerer korrekt.**

### 3.2 INDLEDENDE HANDLINGER

- Bær altid robust, skridsikkert arbejdsfodtøj og lange bukser, når maskinen anvendes.
- Arbejd aldrig med bare fødder eller sandaler.
- Undgå at bære kæder, armbånd, slips, løsthængende tøj eller tøj med løsthængende bånd eller snore.
- Langt hår skal samles. Bær altid høreværn.
- Kontrollér hele arbejdsområdet grundigt, og fjern alt det, som kan slynges ud af maskinen eller beskadige de skærende dele og motoren (sten, grene, ståltråd, knogler osv.).



**ADVARSEL: FARE! Brændstoffet er yderst letantændeligt.**

**a.** Brændstoffet skal opbevares i de dertil beregnede beholdere;

**b.** Bbrændstof må kun efterfyldes udendørs ved hjælp af en tragt. Det er forbudt at ryge under denne handling og i forbindelse med håndtering af brændstoffet

**c.** Fyld brændstof på før motoren startes. Påfyld aldrig brændstof, og fjern aldrig tankens dæksel, når motoren er i gang eller stadig er varm;

**d.** Start ikke motoren, hvis der er spildt brændstof, men flyt maskinen fra det forurenede område for at undgå brand. Vent til brændstoffet er fordampet og benzindampene er forsvundet;

**e.** Sørg altid for at stramme dækslet godt, både på tank og brændstofdunk.



**Udskift defekte lyddæmpere.**



**Foretag et generelt eftersyn, især af klippeanordningens tilstand, før brug af maskinen. Kontrollér, at skruer og klippeanordninger ikke er slidte eller beskadigede.**
**Udskift såvel klippeanordning samt de ødelagte eller slidte skruer, for at bibeholde balancen.**
**Eventuelle reparationer må kun udføres af et specialiseret servicecenter.**

**Kontrollér jævnligt batteriets tilstand. Skift det ud, hvis batterihuset, dækslet eller tilslutningspunkterne har taget skade.**

### 3.3 UNDER BRUG

**Lad ikke motoren køre i lukkede rum hvor der er risiko for farlig ophobning af kulilte.**
**Maskinen skal startes i det fri eller på steder med tilstrækkelig udluftning.**
**husk altid på, at motorens udstødningsgasser er giftige.**

**Arbejd udelukkende i dagslys eller med en god kunstig belysning og ved gode udsynsforhold.**
**Personer, børn og dyr skal holdes væk fra arbejdsområdet.**

**Undgå, så vidt muligt, at arbejde med vådt græs. Brug ikke maskinen i regn- eller tordenvejr. Anvend ikke maskinen i dårligt vejr, og specielt ikke hvis der er risiko for lynnedslag.**

**Frakobl klippeaggregatet eller kraftudtaget og sæt transmissionen i "frigear", før motoren sættes i gang.**

**Vær forsigtig, når du nærmer dig hindringer, der vil kunne begrænse dit udsyn.**

**Træk parkeringsbremsen, når maskinen parkeres.**

**Uanset køreretningen, må maskinen aldrig anvendes på skråninger med en hældning på over 10° (17%).**

**Husk, at ingen skråning er "sikker". Ved anvendelse af maskinen på skråninger skal der udvises særlig opmærksomhed. For at undgå væltning eller tab af herredømmet over maskinen, anbefales det:**

- **a.** At undgå pludselig standsning eller start på skråninger, både i opadgående og nedadgående retning
- **b.** At aktivere trækket gradvist og altid fastholde transmissionen indkoblet, specielt i forbindelse med nedkørsel
- **c.** At reducere hastigheden på skråninger og i skarpe kurver
- **d.** Vær opmærksom på højdeforskelle, grøfter og skjulte farer.
- **e.** Frarådes det at klippe en skråning på tværs. Græsplæner på skrånende terræn skal klippes på langs i op- eller nedadgående retning og aldrig på tværs. Kontrollér under retningsskift, at hjulene, som befinder sig øverst, ikke støder på forhindringer (sten, grene, rødder osv.), der kan resultere i, at køretøjet skrider ud til siden, krænger over eller at herredømmet mistes.

**Reducér hastigheden før ethvert retningsskift på skrånende terræn, og indkobl altid parkeringsbremsen, før maskinen standses og efterlades uden opsyn.**

**Vær meget forsigtig i nærheden af grøfter, afgrunde eller volde. Maskinen kan krænge over, hvis et hjul passerer en kant eller hvis kanten giver efter.**

**Udvis maksimal opmærksomhed under kørsel og arbejde i bakgear. Både før og under bagudkørsel bør du se bagud for at sikre, at du ikke støder på forhindringer.**

**Vær opmærksom ved træk af last eller ved brug af tunge redskaber:**

- **a.** Trækbommene må kun kobles på godkendte steder;
- **b.** Begræns lasterne til dem, som nemt kan kontrolleres;
- **c.** Undgå bratte drejninger. vær specielt opmærksom under bagudkørsel
- **d.** Anvend kontravægtlodder eller vægt på hjulene, når brugsanvisningen foreslår dette.

**Slå klippeaggregatet eller kraftudtaget fra når du passerer i områder uden græs, på vej til eller fra det område, hvor græsset skal slås, og anbring klippeaggregatet i den højeste position.**

**Vær opmærksom på trafikken, hvis maskinen anvendes i nærheden af veje.**

**ADVARSEL! Denne maskine er ikke typegodkendt til anvendelse på offentlige veje. I følge færdselsloven må maskinen kun anvendes i lukkede private områder uden trafik.**

**Anvend aldrig maskinen med beskadigede afskærmninger,**

**Anbring aldrig hænder eller fødder i nærheden af eller under de roterede dele. Hold dig altid på afstand fra udkasteråbningen.**

**Lad aldrig maskinen stå parkeret i højt græs for tændt motor, idet denne situation udgør en brandfare.**

**Ret aldrig udkastet i retning af andre personer, når der anvendes tilbehør.**

**Anvend udelukkende tilbehør, som er godkendt af maskinens producent.**

**Anvend ikke maskinen, hvis tilbehør eller værktøjer ikke er monteret på de tilsigtede steder. Kørsel uden monteret tilbehør kan have en negativ indflydelse på maskinens stabilitet.**

**Udvis opmærksomhed, når der anvendes opsamlingsposer og tilbehør, som kan påvirke maskinens stabilitet, specielt på skråninger.**

**Udfør aldrig ændringer af motorindstillingerne, og undgå at lade motoren køre ved et overdrevent højt omdrejningstal.**

**Rør aldrig ved motorkomponenter, som bliver varme under brug. Risiko for forbrænding.**

**Slå klippeaggregatet eller kraftudtaget fra, sæt i frigear og indkobl parkeringsbremsen, stop motoren og træk nøglen ud, (kontrollér, at alle de bevægelige dele står fuldstændigt stille):**

- **a.** hver gang maskinen efterlades uden opsyn eller førersædet forlades
- **b.** før man forsøger at fjerne årsagerne til blokering eller før man fjerner græsrester fra udkastet
- **c.** før man udfører kontrol, rengøring eller andre arbejder på maskinen
- **d.** hvis maskinen har ramt et fremmedlegeme. Undersøg maskinen for eventuelle skader og udfør de nødvendige reparationer, inden den anvendes igen;

**Slå klippeaggregatet eller kraftudtaget fra og stop motoren, (kontrollér, at alle de bevægelige dele står fuldstændigt stille):**

- **a.** før påfyldning af brændstof
- **b.** hver gang opsamlingsposen fjernes eller genmonteres
- **c.** før klippehøjden reguleres, hvis denne handling ikke kan udføres fra førersædet.

**Slå klippeaggregatet eller kraftudtaget fra under transport, og hver gang disse ikke er i brug.**

**Reducér gassen, inden motoren stoppes. Luk brændstofforsyningen efter arbejdets afslutning ved at følge anvisningerne i instruktionsbogen.**

**Udvis særlig forsigtighed omkring klippeaggregater med flere klippeanordninger, da rotation af en klippeanordning kan sætte de andre anordninger i bevægelse.**

**ADVARSEL – I tilfælde af skader eller ulykker under arbejdet skal motoren øjeblikkeligt standses og maskinen fjernes, så den ikke kan medføre yderligere skader; i tilfælde af ulykker med læsioner på dig selv eller andre, skal de bedst egnede førstehjælpsprocedurer øjeblikkeligt iværksættes og henvend dig til en skadestue for at modtage den nødvendige lægehjælp. Fjern omhyggeligt alle genstande, som i tilfælde af uagtsomhed kan medføre skader eller kvæstelser på personer og dyr.**

**ADVARSEL! Det oplyste støj- og vibrationsniveau i denne betjeningsvejledning svarer til maskinens maksimale driftsværdier. Brug af en ikke-afbalanceret skæreanordning, for høj kørehastighed eller manglende vedligeholdelse kan have en markant indflydelse på støj- og vibrationsniveauet. Det er derfor nødvendigt at forebygge mulige skader som følge af høj støj og vibrationer. Vedligehold maskinen, bær høreværn og hold pauser under arbejdet.**

### 3.4 VEDLIGEHOLDELSE OG OPBEVARING

**ADVARSEL! – Træk nøglen ud og læs de relevante anvisninger, før der udføres nogen form for rengørings- eller vedligeholdelsesindgreb. Anvend passende beklædning og arbejdshandsker i alle de situationer, der indebærer risiko for hænderne.**

**ADVARSEL! – Anvend aldrig maskinen med slidte eller ødelagte dele. Defekte eller ødelagte dele bør altid udskiftes og ikke repareres. Brug originale reservedele: anvendelse af reservedele af anden kvalitet og/eller reservedele, der ikke er korrekt monteret, forringer maskinens sikkerhed, kan medføre ulykker eller personskader og friholder fabrikanten fra enhver forpligtelse og ansvar.**

**Alle vedligeholdelses- og reguleringsindgreb, som ikke beskrives i denne vejledning, skal foretages af Forhandleren eller et specialiseret Center, som råder over kendskab og nødvendigt udstyr til at indgrebene kan udføres korrekt, samtidig med at maskinens oprindelige sikkerhedsniveau opretholdes. Indgreb udført af værksteder, som ikke er godkendte, eller af ukvalificerede personer medfører, at alle fabrikantens garantier og forpligtelser eller ansvar bortfalder.**

- Træk altid nøglen ud og kontrollér for eventuelle skader efter brug.
- Skruer og møtrikker skal altid holdes spændt, således at udstyret hele tiden kan sikre den nødvendige driftssikkerhed. Det er vigtigt for sikkerheden og ydelsen, at der foretages en regelmæssig vedligeholdelse.
- Kontrollér regelmæssigt, at klippeaggregatets fæsteskruer er strammet korrekt til.

**Anvend arbejdshandsker ved håndtering af klippeaggregaternes demontering eller montering.**

**Sørg for at klippeaggregatet afbalanceres når det slibes. Alle handlingerne omkring klippeaggregatet (demontering, slibning, afbalanceret, genmontering og/eller udskiftning) er omfattende indgreb, som kræver specifik kompetence samt brug af de egnede redskaber; de skal derfor, og af sikkerhedsårsager, altid udføres af et specialiseret servicecenter.**

- Kontrollér jævnligt bremsernes funktion. Det er vigtigt at udføre vedligeholdelse på bremserne og reparere dem, om nødvendigt.
- Udskift beskadigede advarsels- og anvisningsskilte.
- Hvis maskinen ikke er udstyret med mekaniske blokeringer til transport, skal tilbehøret altid anbringes på underlaget, når maskinen parkeres, stilles væk eller efterlades uden opsyn.
- Opbevar maskinen, så børn ikke kan få adgang hertil.

**Undlad at anbringe maskinen med brændstof i tanken i et lokale, hvor dampene kan komme i berøring med åben ild, en gnist eller en stærk varmekilde.**

- Lad motoren køle af, inden maskinen sættes i et hvilket som helst rum.
- Med henblik på at reducere brandfaren, skal motoren, lyddæmperen, batterirummet og brændstoffets opbevaringsområde altid holdes fri for græsstrå, blade eller overdrevent smørefedt.
- For at reducere brandrisikoen skal det med jævne mellemrum kontrolleres, at der ikke er olie og/eller brændstoflækager.
- Hvis benzintanken skal tømmes, bør dette gøres i det fri og for kold motor.
- Efterlad aldrig maskinen med isatte nøgler. Nøglerne skal opbevares utilgængeligt for børn og uvedkommende. Fjern altid nøglen, inden et hvilket som helst vedligeholdelsesindgreb udføres.

**ADVARSEL! – Batteriet indeholder en stærkt ætsende syre. Denne kan løbe ud i tilfælde af mekaniske beskadigelser eller overdreven opladning. Undgå indånding og berøring med enhver kropsdel.**

**Indånding af syredampene medfører beskadigelse af slimhinderne og de interne organer. Tag straks kontakt til en læge.**

**ADVARSEL! – Undgå overdreven opladning af batteriet. En overdreven opladning kan medføre eksplosion og syreudslip.**

**ADVARSEL! – Syren forårsager alvorlige skader på værktøj, tøj og andre materialer. Skyl øjeblikkeligt det syreramte område med rent vand.**

**Kortslut aldrig batteriets tilslutningspunkter. Der vil opstå gnister, som kan medføre brand.**

**VÆR OPMÆRKSOM på de hydrauliske komponenter. Udslip af hydraulikvæske under tryk kan trænge ind i huden og udøve alvorlig skade, hvilket kræver øjeblikkelig lægehjælp.**

### 3.5 TRASPORT

**ADVARSEL! - Hvis maskinen skal transporteres på en lastbil eller en anhænger, skal der anvendes tilkørselsramper med passende styrke, bredde og længde.**

**Under transport skal brændstofhanen (om forudset) lukkes, klippeaggregatet eller udstyret sænkes, parkeringsbremsen trækkes og maskinen skal blokeres på transportmidlet ved hjælp af wirer eller kæder.**

### 3.6 MILJØBESKYTTELSE

- Miljøbeskyttelsen er et relevant aspekt, som bør have høj prioritet under anvendelse af maskinen - dette vil gavne både vores fællesskab med andre mennesker og det miljø, vi lever i. Undgå at være til gene for nabolaget.
- Overhold nøje de lokale bestemmelser hvad angår bortskaffelse af emballage, olie, brændstoffer, batterier, filtre, slidte dele og andre komponenter, som kan påvirke miljøet. Disse typer affald må ikke bortskaffes sammen med det almindelige husholdningsaffald, men skal indleveres særskilt til egnede genbrugsstationer, som vil sørge for genanvendelse af materialerne.
- Følg de lokale forskrifter om bortskaffelse af afklippet materiale med omhu.
- Efter endt levetid må maskinen ikke efterlades i naturen. Henvend dig til din lokale genbrugsstation for bortskaffelse i henhold til de gældende lokale bestemmelser.

## 4 FORSIKRING AF PLÆNEKLIPPERE

Kontrollér plæneklipperens forsikring.

Tag kontakt til dit eget forsikringsselskab.

Det er nødvendigt at tegne en forsikring, som dækker trafik, brand, beskadigelse og tyveri.

## 5 MONTERING

**Batteriet skal lades komplet op, før førstegangsbrug.**

**Tag ikke maskinen i brug før instruktionerne i afsnittet "MONTERING" er fuldførte.**

**Udpakning og montering af maskinen skal udføres på en plan og solid overflade, med tilstrækkelig omkringliggende plads til befordring af maskinen og emballagen, som altid skal udføres med egnede transportmidler.**

### 5.1 KOMPONENTER TIL MONTERINGEN (3)

Maskinen leveres med demonteret sæde og rat, og batteriet vil være anbragt i sædet, men det er endnu ikke forbundet.

Nedenstående tabel indeholder de monteringskomponenter (3) som findes i emballagen:

| Pos. | N. | Beskrivelse | Dimension |
|---|---|---|---|
| A | 2 | Bolt | 6 x 36 |
| B | 1 | Spændskive. | 6x38x0,5 |
| C | 1 | Spændskive. | 16x38x1,0 |
| D | 2 | Tændingsnøgle | / |
| E | 2 | Møtrik til batteri | / |
| F | 2 | Skrue til batteri | / |
| G | 2 | Møtrik | M8 |
| H | 1 | Trækstang | / |
| J | 2 | Skrue | 8x20 |
| R | 4 | Grower spændskiver | 14 x 8,2 x 2 |

### 5.2 MOTORHJELM (5:A)



Man skal åbne motorhjelmen, for at tage adgang til brændstofhanen, batteriet og motoren.

Motorhjelmen åbnes som anført nedenfor:

1. Tag fat i motorhjelmen (5:A) og løft den.

**Det er forbudt, at sætte motoren i gang, hvis motorhjelmen står åben.**

### 5.3 BATTERI

Indhent oplysninger om det anvendte batteri på maskinen i ”0 TABEL OVER TEKNISKE SPECIFIKATIONER”.

**ADVARSEL! Syren i batteriets indre er ætsende og berøring af den er skadelig.**

**Håndtér batteriet med forsigtighed og sørg for at syren ikke slipper ud.**

**Forsøg aldrig på at kontrollere og/eller hælde væske på batteriet.**

#### 5.3.1 Batteriets tilslutning (6)

Forbind batteriet til maskinens elektriske anlæg ved hjælp af skruerne og møtrikkerne (6:F; 6:E)

1. Forbind det røde kabel til batteriets positive pol (+).
2. Forbind det sorte kabel til batteriets negative pol (-).

**Batteriet kan kortslutte eller tage alvorlig skade, hvis kablerne forbindes i den omvendte rækkefølge.**

**Generatoren og batteriet tager skade, hvis der byttes om på kablerne.**

**Stram kablerne forsvarligt til. Løse kabler kan være årsag til antænding.**

**Sæt aldrig motoren i gang, hvis batteriet ikke er koblet til. Generatoren og det elektriske anlæg kan tage alvorlig skade.**

#### 5.3.2 Batteriopladning

**Batteriet skal lades komplet op, før førstegangsbrug.**

**Indhent oplysninger om batteriets opladningsprocedure i 9.10.**

### 5.4 SÆDE (7)

1. Demontér de følgende komponenter på sædets understøtning:
   - 4 Møtrikker (til blokering under transporten, anvendes ikke).
   - 4 Skruer (7:K).
   - 4 Spændskiver med ansats (7:L).
   - 4 Grower spændskiver (7:R).
2. Placér sædet på den relevante støtte i sædets understøtning.
3. Montér ansatsspændskiverne (7:L) på skruerne (7:K), med ansatsspændskiverne (7:R).
4. Sæt skruerne med ansatsspændskiverne i sædeunderstøtningens åbninger og i hullerne på sædets plade. Skru sædet på plads.

Stramningsmoment: 9±1,7 Nm.

**Sædet tager skade, hvis skruerne strammes med et moment på over 9±1,7 Nm.**

5. Kontrollér, at sædet nemt kan flyttes i bøjlens åbninger.

Sædet kan slås ned. Slå sædet ned, for at undgå at sædepuden bliver våd, hvis maskinen efterlades udenfor, hvor den kan udsættes for regn.

### 5.5 RAT (8)

Ratstammens slør skal reduceres mest muligt, ved at montere spændskiverne på 0,5 mm og/eller 1 mm (3:C; 3:B) på ratstammen, mellem mufferne i pos. (8:A) som følger.

1. Montér muffen (8:B) på ratstammen og fastspænd den, ved at indsætte stifter (8:C) i cirka 1/3 af dens længde.
2. Træk muffen og ratstammen opad.
3. Kontrollér, at spændskiven på 0,5 mm, spændskiven på 1 mm eller begge, kan sættes i åbning, som herved skabes i punktet (8:A). Isætningen af spændskiven(erne) må ikke forceres, da der skal være et let aksialt slør.
4. Træk stiften (8:C) ud med udtrækkeren (8:D) og demontér muffen.
5. Montér spændskiven(erne) som anført i foregående punkt 3.
6. Montér muffen på ratstammen og fastgør ved at sætte stifterne helt i. Blokér ratstammen.

### 5.6 TRÆKSTANG (9)

Montér trækstangen (9:B) på maskinens bagside.

Benyt skruerne og møtrikkerne (9:A; 9:C).

Stramningsmoment: 22 Nm.

### 5.7 SNAPBESLAG (1:N)

Snapbeslagene og de relevante installationsanvisninger leveres i en separat indpakning, som er anbragt i maskinens emballage.

Installér snapbeslagene på maskinens forhjulsdrivaksel.

### 5.8 DÆKTRYK

Indhent oplysninger om dæktrykket i “0 TABEL OVER TEKNISKE SPECIFIKATIONER”.

### 5.9 TILBEHØR

Indhent oplysninger om udstyret i den separate monteringsvejledning, som følger med hver enkelt udstyr.

**Bemærk: Klippeaggregatet betragtes i dette tilfælde som et udstyr.**

## 6 BETJENINGSANORDNINGER

### 6.1 PEDAL TIL LØFT AF MEKANISK UDSTYR (10:C)

Styrer grebet (10:C1) og anvendes til at bringe udstyret i arbejdsposition fra transportpositionen.

- Transportposition: Tryk pedalen helt i bund og fjern foden, pedalen forbliver trykket.
- Arbejdsposition: Tryk og slip herefter pedalen langsomt.

**Skift aldrig til transportpositionen mens det påsatte udstyr er i funktion. Dette vil ødelægge drivremmen.**

### 6.2 PARKERINGSBREMSEPEDAL (10:B)

**Tryk aldrig på pedalen under kørslen.**

**Der foreligger fare for overophedning af transmissionen.**

Pedalen (10:B) kan indtage de følgende positioner:

Sluppet. Trækkraften er slået til. Parkeringsbremsen er ikke aktiveret.

Trykket halvt ned. Fremdriftstrækket er slået fra. Parkeringsbremsen er ikke aktiveret.

Trykket helt i bund. Forhjulstrækket er slået fra. Parkeringsbremsen er fuldt aktiveret, men ikke blokeret. Denne position anvendes også som nødbremse.

### 6.3 GREB TIL BLOKERING AF PARKERINGSBREMSEN (10:A)

Blokerer pedalen “kobling-bremse” i den helt trykkede position. Denne funktion anvendes til at blokere maskinen på skråninger, under transport, osv. når motoren er stoppet.

**Blokering:**

1. Tryk pedalen helt i bund (10:B).
2. Flyt stoppet (10:A) mod højre.
3. Slip pedalen (10:B).
4. Slip stoppet (10:A).

**Ophævning af blokering:**

1. Tryk og slip så pedalen (10:B).

### 6.4 TRÆKPEDAL (10:F)

Pedalen bestemmer udvekslingsforholdet mellem motor og trækhjul (= hastighed).

Hvis pedalen er sluppet er driftsbremsen aktiveret.

- Hvis pedalen trykkes fremad, – maskinen kører fremad.
- Hvis der ikke er en belastning på pedalen – maskinen er stoppet.
- Hvis pedalen trykkes bagud – maskinen kører i bakgear.

- Hvis trykket på pedalen reduceres – maskinen bremser.

På pedalens øvre afsnit sidder en plade, som kan reguleres, for at tilpasse sig efter førerens fod.

**Benyt den venstre pedal (10:B) som nødbremse, hvis maskinen ikke bremser som forudset, når pedalen er sluppet.**

### 6.5 RAT (10:D)

Rattets højde kan reguleres trinløst.

Løsn rattets justeringsgreb (10:E), for at hæve eller sænke rattet til den ønskede position. Stram justeringsgrebet til igen.

**Justér aldrig rattet under kørslen.**

**Drej aldrig på rattet hvis maskinen står stille med et sænket redskab. Der foreligger risiko for unormal belastning af servostyringen samt på styremekanikken.**

### 6.6 GASREGULERING (SPEEDER) (11:A; 12:A) MOD.: [B&S Vanguard] [ST.]

Anordning til justering af motorens omdrejningstal.

Fuld gas - bør altid anvendes under brug af maskinen.

Tomgang.

### 6.7 CHOKERREGULERING (kun visse modeller) (12:B) MOD.: [ST.]

Anordning til lukning af lufttilførsel i tilfælde af koldstart.

Regulering trukket helt ud (12:B1) - lukket spjæld. Til start af kold motor
.Regulering trykket ind (12:B2) – åbent spjæld. Til start med varm motor og under kørsel.

**Kør aldrig med lukket lufttilførsel når motoren er blevet varm.**

**Visse modeller er udstyret med et system, som automatisk kontrollerer chokerens position i karburatoren under tænding af motor og opvarmning.**

### 6.8 TÆNDINGSLÅS (11:C; 12:C)

Tændingslåsen anvendes til at starte og stoppe motoren.

**Lad aldrig nøglen stå i position 2 eller 3 hvis førerpladsen forlades. Der foreligger risiko for brand - brændstoffet kan løbe ind i motoren gennem karburatoren - og for at batteriet aflades og tager skade.**

Nøglens fire positioner:

1. Stopposition - motoren er kortsluttet. Nøglen kan tages ud.

2. Position "kør"

3. Position "kør"

4. Startposition - hvis nøglen drejes over i denne position, aktiveres startmotoren. Slip nøglen, som vender tilbage til køreposition, når motoren er i gang.

### 6.9 KRAFTUDTAG (11:D; 12:D)

**Kraftudtaget må aldrig slås til, mens det frontmonterede tilbehørs løfteaggregat er i transportposition. Dette vil ødelægge remtransmissionen.**

**Knap til tilkobling / frakobling af kraftudtaget (11:D, 12:D).** Tryk på knappen for at tilkoble / frakoble kraftudtaget.

### 6.10 INDSTILLING AF KLIPPEHØJDE (11:E; 12:E)

Maskinen har en regulering til elektrisk indstilling af klippeaggregatets klippehøjde.

Kontakten tillader en kontinuerlig indstilling af klippehøjden.
Klippeaggregatet sluttes til stikket (13:B).

### 6.11 LYGTEKONTAKT (11:F; 12:F)

**Knap til at tænde / slukke lygterne (11:F, 12:F).** Tryk på knappen for at tænde / slukke lygterne.

### 6.12 BLUETOOTH (HVIS RELEVANT)

Nogle modeller er udstyret med en Bluetooth-funktion, der muliggør direkte trådløs forbindelse mellem maskinen og en enhed over en kort afstand.

Det kræver, at den særlige app til dataudveksling er installeret på enheden. Brugsanvisning til denne leveres separat.

Bluetooth aktiveres, når maskinen tændes og deaktiveres, når maskinen slukkes.

Kontrollér, at forbindelsen til enheden/appen er aktiv.

### 6.13 OPBEVARINGSRUM (11:G; 12:G)

Rum til opbevaring af løse genstande.

### 6.14 STANGEN TIL TRANSMISSIONENS INDKOBLING / UDKOBLING (14; 15)

Stangen udkobler den variable transmission.



2WD er udstyret med et håndtag forbundet med bagakslen. Jfr. (14:A).

**4WD er udstyret med to håndtag, forbundet med bagakslen (15:A) og forakslen (15:B).**

**Indkoblings- / udkoblingshåndtaget må aldrig befinde sig mellem den yderste og den inderste position. Dette forhold overopheder og beskadiger transmissionen.**

Håndtagene giver mulighed for at flytte maskinen manuelt (ved at skubbe eller trække den), uden at starte motoren.

Der er to positioner:

Indkoblet transmission (14:A1; 15:A1-B1)- transmission indkoblet til normal brug.

Frakoblet transmission (14:A2; 15:A2-B2) - frakoblet transmission. Maskinen kan flyttes manuelt.

Undgå at bugsere maskinen over lange strækninger eller ved høje hastigheder. Transmissionen vil kunne tage skade.

**Maskinen må ikke sættes i gang med det forreste håndtag i den yderste position. Der foreligger risiko for skader og olielækage på forakslen.**

### 6.15 REGULERING AF SÆDET (16:B)



Sædet kan reguleres i den fremadgående og tilbagegående retning, som anført nedenfor:

1. Flyt betjeningsgrebet (16:A) opad.
2. Indstil sædet i den ønskede position.
3. Slip betjeningsgrebet (16:A), for at blokere sædet igen.

Sædet er udstyret med en sikkerhedsafbryder, som er forbundet med maskinens sikkerhedssystem.

Dette betyder, at hvis ingen sidder på sædet, kan maskinen ikke sættes i gang. (Jfr. 7.6.2).

### 6.16 MOTORHJELM

**Indhent oplysninger om hvordan der opnås adgang til brændstofhanen, til batteriet og til motoren i 5.2.**

### 6.17 SNAPBESLAG



Disse beslag giver mulighed for, nemt og hurtigt, at skifte fra brug af et tilbehør til brug af et andet.

Snapbeslagene muliggør, at aggregatet nemt kan flyttes mellem to positioner, og det vil sige:

- Normal position, med fuldt opspændt rem.
- 4 cm bag ved den normale position, med løsnet rem, så klippeaggregatet kommer endnu tættere på basismaskinen.

I og med at remstrammeren frigøres for remmen, forenkler snapbeslagene remskift og klippeaggregatskift og letter desuden passagen fra vaskeposition til arbejdspositionerne.

**Slæk af remspændingen (17, 18)**

**Indhent også oplysninger i anvisningerne, som følger med tilbehøret og med snapbeslaget.**

1. Tag split- eller låsestifterne ud (17:C) i begge sider.
2. Åbn snapbeslagene ved at trykke den bagerste del ned med hælen (17:A).

**Når snapbeslagene er blevet åbnet, vil tilbehørets arme være frigjorte, og dermed ikke længere forsvarligt fastgjort i tilkoblingen.**

**Placér armene på beslaget igen, og luk det, efter ethvert justerings- eller vedligeholdelsesindgreb.**

1. Foretag det nødvendige indgreb, som for eksempel:

- Tage remmen af.
- Udskifte tilbehøret ved at frigøre armene (19).

**Remmens opspænding (17, 18)**

Stram først den ene side og herefter den anden, som beskrevet i de nedenstående anvisninger.

**Drej ikke grebet med hænderne. Der foreligger risiko for klemfare.**

1. Sæt en fod på grebet (18:A) og drej det forsigtigt en halv omdrejning fremad.
2. Sæt splitstiften eller låsestiften i (17:C).
3. Gentag samme handling fra den anden side.

## 7 START OG KØRSEL

### 7.1 BRUGSFORHOLDSREGLER

**Kontrollér altid, at motorens olieniveau er korrekt. Dette er særdeles vigtigt ved kørsel på skråninger (jfr 7.4).**

**Vær meget forsigtig ved plæneklipning på skråninger: Udfør aldrig en brat start eller bremsning, anvend heller ikke maskinen på tværs af en skråning, men kør altid oppefra og nedad eller nedefra og opad.**

**Træk parkeringsbremsen, når maskinen parkeres.**

**Uanset køreretningen må maskinen aldrig anvendes på skråninger med en hældning på over 10°.**

**Sæt hastigheden ned på skråninger og i skarpe sving, for at undgå at vælte eller tabe kontrollen over maskinen.**

**Drej ikke rattet hele vejen rundt ved kørsel ved maksimal hastighed. Maskinen kan vælte.**

**Hold hænder og fødder på passende afstand af styringens leddelte samlestykke og sædets understøtning. Der foreligger risiko for klemfare.**

### 7.2 KOMBINERET BRUG AF TILBEHØR

**Indhent oplysninger om kombineret brug af tilbehør i "TABEL TIL KORREKT KOMBINATION AF TILBEHØR" i afsnittet "0 TABEL OVER TEKNISKE SPECIFIKATIONER"**

### 7.3 BRÆNDSTOFPÅFYLDNING (20)

**Brug kun blyfri benzin Bland aldrig benzinen med olie.**

Indhent oplysninger om tankens rumfang i "0 TABEL OVER TEKNISKE SPECIFIKATIONER".

For at påfylde:

1. Skru låget af brændstoftanken og tag det af (fig. 20.A).
2. Vær opmærksom på ikke at fylde brændstoftanken helt op under påfyldning. Efterlad et tomrum (mindst hele påfyldningsmundingen plus 1 - 2 cm øverst i tanken), således at benzinen kan udvide sig uden at flyde over, når den opvarmes.
3. Når påfyldningen er færdig, skal låget skrues korrekt på og eventuelt spildt brændstof skal tørres op.

**Undgå at hælde benzin på plastdelene, da de kan beskadiges. I tilfælde af spild bør du straks skylle efter med vand. Garantien dækker ikke skader ved karrosseriets eller motorens plastdele som følge af benzin.**

**BEMÆRK! Benzinen fordærves og bør ikke opbevares i tanken i mere end 30 dage.**

Det er muligt at anvende økologisk brændstof, som for eksempel akylatbenzin. Denne type benzin har en sammensætning, som er mindre skadelig for mennesker og miljø.

Der foreligger ingen signaleringer om negative virkninger, som kan sættes i forbindelse med brug heraf. Der findes dog typer af akylatbenzin i handlen, som ikke tillader at formidle præcise anvisninger om brug heraf.

Det anbefales derfor at indhente yderligere oplysninger i de anvisninger og data, som formidles af akylatbenzinproducenten.

**Når maskinen bruges for derefter at stilles væk i en længere periode (fx: vinterhalvåret), bør tanken fyldes med den nødvendige mængde brændstof til at kunne fuldføre denne kørsel.**
**Tanken skal nemlig tømmes fuldstændig, inden maskinen stilles til opmagasinering (jfr. 11).**

### 7.4 KONTROL AF MOTORENS OLIESTAND (21; 22)

Maskinen leveres med motorolien fyldt helt op.

**Kontrollér oliestanden i motoren, inden maskinen sættes i gang.**

**Indhent oplysninger om kontrol / påfyldning af motorolie i 9.5.1.**

### 7.5 KONTROL AF OLIENIVEAU I TRANSMISSIONEN

**Indhent oplysninger om kontrol / påfyldning af transmissionsolie i 9.7.1.**

### 7.6 SIKKERHEDSKONTROLLER

Kontrollér, at resultatet af sikkerhedskontrollerne stemmer overens med resultaterne i de nedenstående tabeller, i forbindelse med afprøvning af maskinen.

**Udfør altid sikkerhedskontrollerne før maskinen tages i brug.**

**Hvis et eller flere af resultaterne ikke stemmer overens med resultaterne i de nedenstående tabeller, må maskinen ikke tages i brug!**

**Lad de nødvendige kontroller og reparationer foretage på et serviceværksted.**

### 7.6.1 Generel sikkerhedskontrol

| Emne | Resultat |
|---|---|
| Brændstofanlæg og forbindelser. | Ingen lækager. |
| El-kabler | Isolering er intakt.<br>Ingen mekanisk beskadigelse. |
| Udstødningssystem. | Ingen lækage i tilslutningspunkter. Samtlige skruer spændt. |
| Oliekredsløb. | Ingen lækager. Ingen beskadigelse. |
| Kør maskinen frem/tilbage og slip driftsbremse-/trækpedalen. | Maskinen skal stoppe. |
| Prøvekørsel | Ingen usædvanlige vibrationer.<br>Ingen usædvanlige lyde. |

### 7.6.2 Elektrisk sikkerhedskontrol

| Tilstand | Handling | Resultat |
|---|---|---|
| Parkeringsbremsepedalen er ikke trykket. | Prøv at starte. | Motoren skal ikke starte. |
| Tændt motor. | Føreren rejser sig fra sædet. | Motoren skal slukke. |

## 7.7 START / ARBEJDE

**Under brug af maskinen skal motorhjelmen være lukket og blokeret.**

**Anvend altid fuld gas under brug af maskinen.**

**Når maskinen tændes, skal man vente i 2 sekunder i startpositionen før motoren tændes.**

1. Åbn brændstofhanen (24).
2. Kontrollér at tændrørskablerne er sat korrekt i tændrørene.
3. Kontrollér at kraftudtaget er slået fra (11:D; 12:D).
4. Hold ikke foden på pedalen driftsbremse/træk (10:F).

**Koldstart**

**For 2WD-modeller**

1. Indkobl transmissionen (14:A1).

**For 4WD-modeller**

1. Indkobl transmissionen (15:A1-B1).
2. Aktivér parkeringsbremsen (10:B).
3. Anbring acceleratoren på fuld gas (11:A; 12:A).
4. Luk for lufttilførslen (12:B1) (på nogle modeller).
5. Drej tændingsnøglen og start motoren.

**Vent et par minutter, indtil olien varmes op, før maskinen anvendes.**

**Varmstart**

**For 2WD-modeller**

1. Indkobl transmissionen (14:A1).

**For 4WD-modeller**

1. Indkobl transmissionen (15:A1-B1).
2. Aktivér parkeringsbremsen (10:B).
3. Anbring acceleratoren på fuld gas (11:A; 12:A).
4. Man skal trykke på chokerreguleringen (12: B2) (på nogle modeller).
5. Drej tændingsnøglen og start motoren.

**Se instruktionerne fra afsnit 7.7.1 for at gå videre.**

### 7.7.1 Kørsel

For at betjene maskinen gøres som beskrevet i det efterfølgende:

- Tryk pedalen (10:B) helt i bund og slip den igen.
- Indvirk på pedalen (10:F), for at sætte maskinen i bevægelse.
- Kør hen til arbejdsområdet.
- Slå kraftudtaget (11:D, 12:D) til, hvis der er installeret frontmonteret udstyr
- Start arbejdsopgaven.

## 7.8 STANDSNING

Følg nedenstående anvisninger, for at standse maskinen:

- Slå kraftudtaget fra (11:D; 12D).
- Træk parkeringsbremsen (10:B).
- Lad motoren køre i tomgang i et par minutter.
- Sluk motoren ved at dreje nøglen.
- Luk brændstofhanen. Dette er særligt vigtigt, hvis maskinen skal transporteres på en anhænger eller lignende.

**Hvis maskinen efterlades uden opsyn, skal tændrørskablerne frakobles og tændingsnøglen tages ud.**

**Motoren kan være meget varm umiddelbart efter slukning. Undgå at røre ved udstødningsrøret, motoren eller køleribberne. Risiko for forbrændinger.**

### 7.9 RENGØRING

**Kontrollér, for at reducere risikoen for brand, at motoren, udstødningsrøret, batteriet og brændstoftanken er fri for græs, blade og olie.**

**For at reducere brandrisikoen skal det med jævne mellemrum kontrolleres, at der ikke er olie og/eller brændstoflækager.**

**Anvend aldrig vand ved højt tryk. Dette kan ødelægge akslens pakninger, de elektriske komponenter og de hydrauliske ventiler.**

Rengør altid maskinen efter brug. Følg nedenstående anvisninger om rengøring:

- Ret aldrig direkte vandstråler mod motoren.
- Rens motoren med en børste og/eller trykluft.
- Rens motorens køleluftindtag.
- Start motoren og klippeaggregatet efter rengøring med vand, så vandet elimineres, da det i modsat fald vil kunne trænge ind i lejerne og forårsage skader.

## 8 BRUG AF UDSTYRET

**Man opnår det bedste klipperesultat, når græssets øverste tredjedel klippes væk.**

### 8.1 KLIPPEHØJDE

Man opnår det bedste klipperesultat, når græssets øverste tredjedel klippes væk. Se fig. 23.

Hvis græsset er højt og der skal klippes meget af, så klip to gange med forskellige klippehøjder.

Brug ikke de laveste klippehøjder, hvis græsplænens underlag er ujævnt.

Klippeanordningerne kan tage skade, hvis de slår mod overfladen, og plænens øverste jordlag skrælles af.

### 8.2 GODE RÅD OM GRÆSSLÅNING

Følg nedenstående råd, for at få det bedste klipperesultat.

- Slå græsset ofte.
- Lad motoren køre for fulde omdrejninger.
- Græsset må ikke være vådt.
- Anvend slebne anordninger.
- Hold klippeaggregatets underside ren.

## 9 VEDLIGEHOLDELSE

### 9.1 SERVICEPROGRAM

Overhold altid serviceprogrammet fra STIGA SpA for at holde maskinen i god stand, især hvad angår pålidelighed, driftssikkerhed og miljøhensyn.

Indgrebspunkterne i dette program er illustreret i den vedlagte STIGA SpA vedligeholdelsesvejledning.

Grundservice skal altid udføres på et autoriseret værksted.

Første service og Mellemservice bør udføres af et autoriseret værksted, men kan også udføres af bruger.

Procedurerne er anført i håndbogen og beskrives i kapitel “7 START OG KØRSEL”, samt i nedenstående.

Service udført af et autoriseret værksted giver garanti for fagligt korrekt arbejde og originale reservedele.

Ved hver Grundservice og Mellemservice, som udføres på et autoriseret værksted, stemples servicebogen. En stemplet servicebog øger maskinens gensalgsværdi.

### 9.2 KLARGØRING

**Alle kontroller og vedligeholdelsesindgreb skal udføres mens maskinen står stille og med motoren slukket.**

**Træk altid parkeringsbremsen, for at undgå at maskinen kan flytte sig.**

**Sluk motoren.**

**Undgå utilsigtet motorstart ved at frakoble tændrørskablerne og trække tændingsnøglen ud.**

### 9.3 VEDLIGEHOLDELSESTABEL

**Jfr. kapitlet "13 SAMMENFATTENDE VEDLIGEHOLDELSESTABEL". Formålet med tabellen er at bidrage til at opretholde maskinens effektivitet og sikkerhed. Tabellen angiver de vigtigste indgreb, og hvor ofte det enkelte indgreb skal udføres. Udfør indgrebet, når den første frist udløber.**

**Skift olien oftere, hvis motoren fungerer under besværlige forhold eller ved en høj omgivelsestemperatur.**

### 9.4 DÆKTRYK

Justér dæktrykket i henhold til de anførte værdier i afsnit "0 TABEL OVER TEKNISKE SPECIFIKATIONER".

### 9.5 PÅFYLDNING / SKIFT AF MOTOROLIE

**Indhent også oplysninger om dette indgreb i motorens vejledning, der leveres med maskinen**

#### 9.5.1 Kontrol / påfyldning (21, 22)

**Kontrollér oliestanden før hver brug. Under kontrollen skal maskinen stå i plan.**

1. Rens området omkring oliepinden.
2. Skru oliepinden løs og træk den ud.
3. Rens oliepinden.

**Til motorer [ST.]**

4. Sæt oliepinden helt i bund igen og skru den på plads (21:A).

**Til motorer [B&S Vanguard]**

4. Sæt oliepinden helt i bund og skru den på plads (22:A).

5. Tag igen pinden ud og kontrollér oliestanden.
6. Fyld mere olie på, hvis niveauet ligger under afmærkningen for maks. niveau (21:A, 22:A).

**Olieniveauet må aldrig overskride afmærkningen for maks. niveau. Motoren vil blive for varm. Hvis oliestanden overstiger afmærkningen for maks. niveau, er det påkrævet, at aftappe olien, indtil det korrekte niveau er genoprettet.**

Skift olien oftere, hvis motoren fungerer under besværlige forhold eller ved en høj omgivelsestemperatur.

#### 9.5.2 Udskiftning/påfyldning (21; 22)

**Se kapitel 13 for indgrebenes tidsfrister.**

**Indhent oplysninger om olietypen, som skal anvendes, i afsnit "0 TABEL OVER TEKNISKE SPECIFIKATIONER".**

**Anvend olie uden tilsætningsmidler.**
Skift olien for varm motor.

**Motorolien kan være meget varm, hvis den aftappes umiddelbart efter at motoren er blevet slukket. Lad derfor motoren afkøle i nogle minutter før olien aftappes.**

**[ST. mod. TRE 0801], [B&S Vanguard]**
Gør som beskrevet i det følgende:

1. Stil maskinen på en jævn overflade.
2. Træk parkeringsbremsen.
3. Åbn motorhjelmen.
4. Tag fat om båndet på olieaftapningsslangen. Brug en skiftenøgle, poligrip eller lignende (21:B, 22:B).
5. Træk båndet 3-4 cm op langs olieaftapningsslangen og tag dækslet af.
6. Opsaml olien i en beholder.

**BEMÆRK! Sørg for at der ikke spilles olie på drivremmene.**

7. Montér olieaftapningsdækslet og anbring båndet over dækslet.
8. Rens eventuelt spildt olie.
9. Træk oliepinden ud og fyld ny olie på. Indhent oplysninger om oliemængden i afsnit "0 TABEL OVER TEKNISKE SPECIFIKATIONER".
10. Start motoren og lad den køre i tomgang i 30 sekunder, efter hver påfyldning.
11. Kontrollér, om der siver olie ud.
12. Sluk motoren. Vent i 30 sekunder og kontrollér oliestanden igen, i henhold til anvisningerne i afsnit 9.5.
13. Indlevér olien til bortskaffelse i henhold til gældende lokale regler.

**[ST. mod. TRE 586V]**

1. Stil maskinen på en jævn overflade.
2. Træk parkeringsbremsen.

3. Åbn motorhjelmen.
4. Stil en opsamlingsbeholder under forlængerslangen (fig. 22.B).
5. Tryk på splitstiften (fig. 22.C).
6. Tag forlængerslangen ud fra holderen, og hold den nedad.
7. Bøj forlængerslangen og dræn olien i en egnet beholder.
8. Sæt forlængerslangen (fig. 22.B) tilbage i holderen (fig. 22.D) før der påfyldes olie.
9. Rens eventuelt spildt olie.

**BEMÆRK! Sørg for at der ikke spilles olie på drivremmene.**

10. Træk oliepinden ud og fyld ny olie på. Indhent oplysninger om oliemængden i afsnit "0 TABEL OVER TEKNISKE SPECIFIKATIONER".
11. Start motoren og lad den køre i tomgang i 30 sekunder, efter hver påfyldning.
12. Kontrollér, om der siver olie ud.
13. Sluk motoren. Vent i 30 sekunder og kontrollér oliestanden igen, i henhold til anvisningerne i afsnit 9.5.1.
14. Indlevér olien til bortskaffelse i henhold til gældende lokale regler.

### 9.5.3 Udskiftning af oliefilteret (hvis til stede)

**Indhent også oplysninger om dette indgreb i motorens vejledning, der leveres med maskinen**

**Se kapitel 13 for indgrebenes tidsfrister.**

Det anbefales at lade dette vedligeholdelsesindgreb udføre af et autoriseret servicecenter.

Tap først og fremmest olien af motoren og sæt aftapningsdækslet i, som beskrevet ovenfor.

Indlevér olien til bortskaffelse i henhold til gældende lokale regler.

## 9.6 UDSKIFTNING AF BRÆNDSTOFFILTERET

**Indhent også oplysninger om dette indgreb i motorens vejledning, der leveres med maskinen**

**Se kapitel 13 for indgrebenes tidsfrister.**

Kontrollér, at der ikke forekommer udsivning af brændstof, når det nye filter er monteret.

## 9.7 KONTROL / PÅFYLDNING AF TRANSMISSIONENS OLIE [4WD]

**Se kapitel 13 for indgrebenes tidsfrister.**

**Indhent oplysninger om olietype og -mængde i afsnit "0 TABEL OVER TEKNISKE SPECIFIKATIONER".**

### 9.7.1 Kontrol/påfyldning (26)

1. Stil maskinen på en jævn overflade.
2. Kontrollér oliestanden i beholderen (26:A). Oliestanden skal være på højde med stregen.
3. Påfyld, om nødvendigt, mere olie.

### 9.7.2 Udskiftning

**Aftapning af olien**

1. Lad maskinen køre ved forskellige hastigheder i 10-20 minutter, så transmissionsolien varmes op.
2. Stil maskinen på en jævn overflade.
3. Træk parkeringsbremsen.
4. Anbring frakoblingsgrebene i position A1 - B1 som vist i fig.(15:A; 15:B).
5. Placér en beholder under bagakslen og en under forakslen.
6. Åbn motorhjelmen og tag olietankens dæksel af.

**Anvend udelukkende en firkantnøgle på 3/8" til olieaftapningsdækslet. Andet værktøj kan ødelægge dækslet.**

7. Demontér olieaftapningsdækslet på bagakslen (27:A).
8. Demontér de 2 aftapningsdæksler på forakslen. Anvend en topnøgle på 12 mm. Lad olien i forakslen og i ledningerne løbe ud (28).
9. Kontrollér, at pakningerne på forakslens aftapningsdæksler er intakte (28). Montér dækslerne igen. Stramningsmoment: 15-17 Nm.
10. Kontrollér, at pakningen på bagakslens aftapningsdæksel er intakt (27:A). Montér igen på bagakslen. Stram olieaftapningsdækslet med et moment på 5 Nm.

**Olieaftapningsdækslet kan tage skade, hvis det strammes med et moment på over 5 Nm.**

11. Sug olien op fra beholderens dybere del med en oliesuger (29).
12. Bortskaf olien i henhold til de lokale forskrifter.

**Påfyldning**

1. Fyld oliebeholderen med ny olie.
2. Kontrollér at grebet, som udløser bagakslens kobling, ikke er koblet ind.
3. Start motoren. Når motoren startes, flyttes grebet, som udløser forakslens transmission, automatisk indad.

**Aktivér aldrig motoren hvis grebet til udkobling af trasmissionen på bagakslen er indkoblet og grebet til udkobling af forakslens transmission er koblet fra (15:A; 15:B). Forakslens pakninger kan tage skade.**

**Hvis motoren tændes i lukkede lokaler, skal der kobles en udsugningsanordning til motorens udstødningsrør.**

4. Frakobl grebet til udkobling af transmission på forakslen.

**BEMÆRK! Olien suges meget hurtigt ind i anlægget. Tanken skal konstant fyldes op, indtil den forbliver fyldt, så kredsløbet fyldes op og man undgår luftindsugning i anlægget, som aldrig må forekomme.**

5. Indstil speederpedalen i fremposition og blokér den med en trækile (30).
6. Lad motoren køre i frempositionen i et minut.
7. Flyt trækilen og indstil speederpedalen i den modsatte position. Fortsæt med at fylde olie på.
8. Lad motoren køre i den modsatte retning i et minut.
9. Skift kørereretning hvert minut, som anført ovenfor, og fortsæt med at fylde olie på, indtil det holder op med at boble.
10. Sluk motoren, sæt dækslet (26:B) på olietanken igen og luk motorhjelmen.
11. Lad maskinen køre ved forskellige hastigheder i et par minutter og regulér, om nødvendigt, tankens olieniveau.

### 9.8 KONTROL AF REMTRANSMISSIONER

Kontrollér, at alle remmene er intakte.

**Se kapitel 13 for indgrebenes tidsfrister.**

### 9.9 RAT

**Se kapitel 13 for indgrebenes tidsfrister.**

#### 9.9.1 Kontroller

Drej rattet en smule fremad og tilbage.
Der må ikke forekomme mekanisk slør i styrekæderne.

#### 9.9.2 Justering (32)

Justér, om nødvendigt, styrekæderne som følger:

1. Anbring maskinen så hjulene står lige.
2. Justér styrekæderne ved hjælp af de to møtrikker, som sidder under det centrale punkt (32).
3. Justér begge møtrikker lige meget, indtil der ikke forekommer slør.
4. Prøvekør maskinen ved at køre lige frem, og kontrollér, at rattet ikke står på skrå.
5. Den ene møtrik skal løsnes og den anden strammes, hvis rattet står skråt.

**Spænd ikke styrekæderne for hårdt. Rattet vil blive for stift og kædeslitagen forøges.**

### 9.10 BATTERI

Indhent oplysninger om det anvendte batteri på maskinen i ”0 TABEL OVER TEKNISKE SPECIFIKATIONER”.

**ADVARSEL! Syren i batteriets indre er ætsende og berøring af den er skadelig.**

**Håndtér batteriet med forsigtighed og sørg for at syren ikke slipper ud.**

**Syre som kommer i kontakt med øjne eller hud kan forårsage alvorlige personskader. Hvis en kropsdel kommer i berøring med syre, skal den straks skylles med rigeligt vand og man skal hurtigst muligt henvende sig til en læge.**

Væsken i batteriet skal hverken kontrolleres eller fyldes op.
Det eneste nødvendige vedligeholdelsesindgreb er at oplade batteriet, for eksempel efter lang tids opmagasinering.
Batteriet kan genoplades:

- Via motoren
- Ved hjælp af batteriets ladeaggregat.

#### 9.10.1 Opladning via motoren

Denne tilstand er kun mulig, hvis batteriet stadig er tilstrækkeligt ladt til at motoren kan startes.

- Forbind batterikablerne i tilfælde af et nyt batteri.
- Anbring maskinen udendørs.
- Start motoren i henhold til anvisningerne i denne vejledning.
- Lad motoren køre uafbrudt i 45 minutter (det nødvendige tidsrum til fuld opladning af batteriet).
- Sluk motoren.

#### 9.10.2 Opladning med batterilader

**Brug en batterioplader med konstant spænding. Brug af en standardbatterilader kan udøve skade på batteriet.**

**Indhent yderligere oplysninger hos forhandleren.**

**Kobl batteriet fra det elektriske anlæg, inden batteriladeren sluttes til.**

#### 9.10.3 Demontering/montering

Batteriet er placeret under motorhjelmen.

Kablerne monteres og demonteres som følger, under batteriets montering og demontering:

1. Under demontering. Frakobl først og fremmest det sorte kabel fra batteriets negative pol (-). Frakobl herefter det røde kabel fra batteriets positive pol (+).
2. Under montering. Forbind først det røde kabel til batteriets positive pol (+). Forbind herefter det sorte kabel til batteriets negative pol (-).

**Batteriet kan kortslutte eller tage alvorlig skade, hvis kablerne forbindes i den omvendte rækkefølge.**

**Generatoren og batteriet tager skade, hvis der byttes om på kablerne.**

**Stram kablerne forsvarligt til. Løse kabler kan være årsag til antænding.**

**Sæt aldrig motoren i gang, hvis batteriet ikke er koblet til. Generatoren og det elektriske anlæg kan tage alvorlig skade.**

#### 9.10.4 Rengøring

Batteripolerne skal renses, hvis de er oxiderede.

Rengør batteripolerne med en stålbørste og smør dem ind.

### 9.11 LUFTFILTER, MOTOR

**Se kapitel 13 for indgrebenes tidsfrister.**

**Indhent også oplysninger om dette indgreb i motorens vejledning, der leveres med maskinen**

#### 9.11.1 Rengøring / Udskiftning

**Se kapitel 13 for indgrebenes tidsfrister.**

**BEMÆRK! Filtrene skal rengøres / udskiftes oftere, hvis maskinen arbejder på meget støvholdig jord.**

Afmonter/monter luftfiltrene, som følger:

**[B&S Vanguard] (33)**

1. Rens omhyggeligt området omkring luftfilterets dæksel.
2. Demontér luftfilterets dæksel (33:A) ved at tage de to klemmer af.
3. Demontér filtergruppen (33:B). Forfilteret er placeret over luftfilteret. Sørg for at der ikke trænger snavs ind i karburatoren. Rengør luftfilterets sæde.
4. Papirfilteret renses ved at banke det let mod en plan flade. Udskift filteret, hvis det er meget snavset.
5. Rengør forfilteret. Udskift filteret, hvis det er meget snavset.
6. Genmontér delene i den modsatte rækkefølge af demonteringen.

**[ST.] (34)**

1. Rengør området omkring filterets dæksel (34:C).

**mod. TRE 0801**

2. Tag dækslet (34:C) af ved at løsne de to knopper (34:D).

**mod. TRE 586 V**

2. Åbn dækslet (34:C) ved at skrue åbningsknoppen af (34:D).

3. Fjern filterelementet (34:E, 34:F).
4. Fjern forfilteret i skum (34:F) fra indsatsen

(34:E).

5. Slå indsatsen (34:E) på en solid overflade og blæs med trykluft indefra for at fjerne støv og snavs.
6. Vask forfilteret i skum (34:F) med vand og rengøringsmiddel og lad det tørre i luften.
7. Rengør filterhusets inderside (37:G) for støv og snavs, og sørg for at lukke sugekanalen med en klud (34:H) for at undgå, at det trænger ind i motoren.
8. Fjern kluden (34:H), sæt filterelementet på plads (34:E, 34:F) og genmontér dækslet (34:C).

**VIGTIGT** *Brug ikke vand, benzin, rensemidler eller andet til at rengøre indsatsen.*

**VIGTIGT** *Forfilteret i skum (*34:F*) skal IKKE olieres.*

#### 9.11.2 Udskiftning af tændrør

**Se kapitel 13 for indgrebenes tidsfrister.**

**Indhent også oplysninger om dette indgreb i motorens vejledning, der leveres med maskinen**

Rens området omkring tændrørets installationspunkt, inden det tages ud.

Indhent oplysninger om tændrørstyper og elektrodeafstand i afsnit “0 TABEL OVER TEKNISKE SPECIFIKATIONER”.

#### 9.11.3 Rengøring af luftindtag

**Se kapitel 13 for indgrebenes tidsfrister.**

Motoren er luftafkølet.

Hvis køleanlægget er tilstoppet, kan motoren tage skade.

Kontrollér, at køleluftindtagene ikke er tilstoppede. En mere grundig rengøring af køleanlægget udføres i forbindelse med hver grundservice.

### 9.12 SMØRING (31)

**Se kapitel 13 for indgrebenes tidsfrister.**

| Emne | Handling | Fig. |
|---|---|---|
| Midterste punkt | 4 smørenipler.<br>Anvend en smørenippel fyldt med universalfedt.<br>Pump indtil fedtet strømmer ud | 31A |
| Styre kæder | Rens kæderne med en stålbørste.<br>Smør med universalspray til kæder | - |
| Strammer arme | Smør lejringspunkterne med olie ved aktivering af hver enkelt anordning.<br>Denne handling bør udføres af to personer. | 31B |
| Styre kabler | Smør kablernes ender med olie ved aktivering af hver kommando.<br>Denne handling skal udføres af to personer. | 31C |

### 9.13 SIKRINGER (35)

| Destination | Sikring |
|---|---|
| Forsyning af brændstofventilen | 10 A |
| Forsyning af klippehøjdens elektriske regulator | 20 A |
| El-anlægsforsyning | 30 A |

## 10 SERVICE OG REPARATIONER

Denne brugsanvisning indeholder alle nødvendige anvisninger til brug af maskinen og en korrekt grundlæggende vedligeholdelse, som kan udføres af brugeren selv.

Alt justerings- og vedligeholdelsesarbejde, der ikke er beskrevet i denne brugsanvisning, skal udføres hos din forhandler eller et specialiseret servicecenter, som er i besiddelse af den nødvendige fagkundskab og det nødvendige værktøj til at udføre arbejdet korrekt, således at maskinens oprindelige sikkerhedsniveau bibeholdes.

**Inden enhver form for serviceindgreb:**

**a.** Stil maskinen på en jævn overflade.
**b.** Aktivér parkeringsbremsen (10:B).
**c.** Sluk motoren.
**d.** Træk nøglen ud af låsen.

Reparationer og vedligeholdelsesindgreb under garanti udføres af de autoriserede værksteder.

Disse anvender udelukkende originale reservedele.

**De originale reservedele og tilbehør fra STIGA S.p.A. er udviklet specifikt til maskinerne fra STIGA S.p.A.**
**Husk på, at uoriginale reservedele ikke er blevet afprøvet og godkendt af STIGA S.p.A.**

**Brug af uoriginale reservedele og udstyr kan have en negativ effekt på maskinens funktioner og sikkerhed.**
**STIGA S.p.A. fralægger sig ethvert ansvar i tilfælde af skader eller læsioner forårsaget af sådanne produkter.**

**Originale reservedele kan fås hos autoriserede servicecentre og forhandlere.**

**Det anbefales at få foretaget en årlig kontrol af maskinen på et autoriseret servicecenter til vedligeholdelse, service og kontrol af de monterede sikkerhedsanordninger.**

## 11 OPMAGASINERING

1. Tøm brændstoftanken:
   - Start maskinens motor og lad den køre indtil den går i stå.
1. Udskift olien mens motoren stadig er varm.
2. Rengør hele maskinen. Det er især vigtigt at rense klippeaggregatets underside.
3. Hvis malingen er beskadiget, bør dette udbedres for at forebygge rustdannelse.
4. Anbring maskinen på et tørt sted i et lukket rum.

**På maskinen med elektrisk starter:**
Hvis magasinets temperatur er korrekt, vil det være nok at foretage en opladning af batteriet hver fjerde måned.

**Sørg for at batteriet lades op, før maskinen opmagasineres.**

**Batteriet tager alvorligt skade, hvis det opmagasineres når det er afladet.**

## 12 KØBSVILKÅR

Garantien dækker alle materiale- og fabrikationsfejl.

Brugeren bør nøje følge alle anvisninger i den vedlagte dokumentation.
Garantien dækker ikke skader som følge af:

- Manglende kendskab til den medfølgende dokumentation.
- Uagtsomhed.
- Ukorrekt eller ikke tilladt brug og montering.
- Anvendelse af uoriginale reservedele.
- Brug af tilbehør, som ikke er leveret eller godkendt af STIGA S.p.A.

Garantien dækker ikke:

- Normal slitage på forbrugsmaterialer, så som snekker, osv.
- Normal slitage.
- Motorer. Disse er dækket af producentens garanti i henhold til de specificerede betingelser.

Køber er beskyttet af den nationale lovgivning. Købers rettigheder i henhold til den nationale lovgivning er ikke på nogen måde begrænset af denne garanti.

## 13 SAMMENFATTENDE VEDLIGEHOLDELSESTABEL

| Indgreb | Hyppighed driftstimer / kalendermåneder | | Afs. / ref. fig. |
|---|---|---|---|
| | Første gang | Herefter | |
| **MASKINE** | | | |
| Kontrol af alle fastgørelsesanordninger | - | Før hver brug | - |
| Sikkerhedskontroller / Kontrol af betjeningsanordninger | - | Før hver brug | - |
| Kontrol af dæktryk | - | Før hver brug | - |
| Generel rengøring og kontrol | - | Efter hver brug | - |
| Generel smøring | - | 50 timer og efter hver vask | 9.12 |
| Kontrol af transmissionremmenes slitage | 5 timer | 50 timer | 9.8 |
| Kontrol / korrektion af styring | 5 timer | 100 timer | 9.9 |
| Batteriopladning | - | Inden opmagasinering. På maskinen med elektrisk starter: Foretag en forebyggende opladning hver 4 måned | 9.10 |
| Rengøring af batteriets klemskruer | - | Ved tilstedeværelse af oxid | 9.10.4 |
| **MOTORER / TRANSMISSION (generelt)** | | | |
| Kontrol / efterfyldning af motorolie | - | Før hver brug | 9.5.1 |
| Kontrol/påfyldning af transmissionens olie | 1 timer | 50 timer | 9.7.1 |
| Udskiftning af transmissionsolie | 5 timer | 200 timer | 9.7.2 |
| **Motormod. B&S Vanguard** | | | |
| Skift af motorolie | - | 100 timer / En gang om året | 9.5.2 |
| Udskiftning af oliefiltret | - | 100 timer / En gang om året | 9.5.3 |
| Rensning af luftfiltret | - | 25 timer / En gang om året | 9.11.1 * |
| Udskiftning af luftfilter | - | 100 timer eller en gang om året | 9.11.1 (*) |
| Udskiftning af tændrør | - | 100 timer / En gang om året | 9.11.2 |
| Rengøring af luftindtag | - | 5 timer / efter hver brug | 9.11.3 |
| Kontrol / udskiftning af brændstoffilter | - | 400 timer / En gang om året | 9.6 (**) |
| **Motormod. ST.** | | | |
| Skift af motorolie (mod. TRE 586V) | 5 timer | 100 timer | 9.5.2 |
| Skift af motorolie (mod. TRE 0801) | 5 timer | 50 timer / efter hver sæson | 9.5.2 |
| Rengøring af luftindtag | - | 5 timer / efter hver brug | 9.11.3 |
| Rensning af luftfiltret | - | 5 timer / efter hver brug | 9.11.1 * |
| Udskiftning af luftfilter i papir | - | 50 timer / efter hver sæson | 9.11.1 * |
| Kontrol / justering af tændrør | - | 50 timer / efter hver sæson | 9.11.2 |
| Udskiftning af tændrør | - | 100 timer | 9.11.2 |

| Indgreb | Hyppighed driftstimer / kalendermåneder | | Afs. / ref. fig. |
|---|---|---|---|
| Kontrol / udskiftning af brændstoffilter | - | 100 timer | 9.6 ** |

(*) Rengør oftere ved brug i særligt hårde arbejdsomgivelser eller hvis der er tilstedeværelse af partikler i luften.
(**) Indgreb som skal udføres af forhandleren eller af et autoriseret serviceværksted.

## 14 FEJLFINDINGSTABEL

| Ulempe | Mulig årsag | Løsning |
|---|---|---|
| **1. Startmotoren drejer ikke.** | Batteriet er ikke tilstrækkeligt opladet | Genoplad batteriet. |
| | Batteriet er ikke tilsluttet korrekt. | Kontrollér tilslutningerne |
| | Sprunget sikring 20A | Udskift sikringen |
| **2. Startmotoren kører, men motoren starter ikke Med tændingsnøglen i start-positionen kører startmoto-ren, men motoren starter ikke.** | Lukket brændstofhane. | Åbn brændstofhanen. |
| | Manglende benzintilførsel. | - Kontrollér niveauet i tanken.<br>- Kontrollér brændstoffilteret. |
| | Tændingsfejl. | - Kontrollér tændrørshættens fastgørelse.<br>- Kontrollér elektrodernes renhed og korrekte afstand. |
| **3. Vanskelig start eller uregel-mæssig motorfunktion.** | Driftsforstyrrelser i karburator. | Rengør eller udskift luftfilteret. |

| Ulempe | Mulig årsag | Løsning |
|---|---|---|
| **4. Reducering af motorkraft under klippehandlingen.** | Fremdriftshastigheden er for høj i forhold til græssets højde. | Reducér hastigheden og/eller forøg klippehøjden. |
| **5. Motoren stopper, uden en synlig årsag.** | - Opbrugt brændstof.<br>- Prøv at genstarte motoren. | Fyld brændstof på (ret henvendelse til et autoriseret servicecenter, hvis ulempen varer ved). |
| **6. Ujævn klipning.** | | Kontrollér dæktrykket. |
| | Klippeanordningerne er sløve. | Ret henvendelse til et autoriseret servicecenter. |
| | Fremdriftshastigheden er for høj i forhold til græssets højde. | Reducér hastigheden og/eller forøg klippehøjden. |
| | Rotorhuset er fyldt med græs. | - Afvent at græsset tørrer.<br>- Rens rotorhuset. |
| **7. Unormal vibration under brug.** | - Uafbalancerede klippeanordninger.<br>- Løstsiddende klippeanordninger.<br>- løstsiddende dele.<br>- eventuelle beskadigelser. | Lad eftersyn, udskiftning eller reparation udføre af et autoriseret servicecenter. |
| **8. Når motoren kører og trækpedalen nedtrykkes, flytter maskinen sig ikke.** | Koblingens «udkoblingshåndtag» i den udkoblede position. | Indkobl transmissionen. |
| **Hvis et af nedenstående problemer opstår, skal den tilsvarende sikring skiftes ud.** | | |
| **9. Motoren starter ikke, eller går i stå straks efter start. Batteriet er ladt.** | Skadet sikring 10A. | Udskift sikringen 10A. |
| **10. Den elektriske klippehøjderegulator fungerer ikke.** | Skadet sikring 20A. | Udskift sikringen 20A. |
| **11. Ingen elektrisk funktion fungerer. Batteriet er ladt.** | Skadet sikring 30A. | Udskift sikringen 30A. |

Såfremt driftsforstyrrelserne ikke afhjælpes efter udførelse af ovennævnte indgreb, skal der rettes henvendelse til Deres forhandler.

**Advarsel! Forsøg aldrig at udføre komplicerede reparationer uden det nødvendige udstyr og den fornødne tekniske viden. Ethvert indgreb, der ikke udføres korrekt, resulterer automatisk i bortfald af garantien og fabrikantens ansvar.**

**1 EINLEITUNG . . . . . 4**
*1.1 AUFBAU DES HANDBUCHS . . . . . 4*
*1.2 SYMBOLE . . . . . 4*
*1.3 AUFBEWAHRUNG DER ANLEITUNG . . . . . 4*
**2 DIE MASCHINE KENNENLERNEN . . . . . 4**
*2.1 MODELLE [2WD] . . . . . 4*
*2.2 MODELLE [4WD] . . . . . 4*
*2.3 BESTIMMUNGSGEMÄSSE VERWENDUNG . . . . . 5*
*2.3.1 Definition der bediener . . . . . 5*
*2.4 NICHT BESTIMMUNGSGEMÄSSE VERWENDUNG . . . . . 5*
*2.5 SICHERHEITSKENNZEICHNUNG . . . . . 5*
*2.5.1 Aufkleber (4) . . . . . 5*
*2.6 PRODUKT-TYPENSCHILD . . . . . 6*
*2.7 HAUPTBESTANDTEILE . . . . . 6*
**3 SICHERHEITSVORSCHRIFTEN . . . . . 6**
*3.1 AUSBILDUNG . . . . . 6*
*3.2 VORBEREITENDE MASSNAHMEN . . . . . 7*
*3.3 WÄHREND DES GEBRAUCHS . . . . . 8*
*3.4 WARTUNG UND LAGERUNG . . . . . 10*
*3.5 TRANSPORT . . . . . 11*
*3.6 UMWELTSCHUTZ . . . . . 11*
**4 VERSICHERN SIE IHREN RASENMÄHER . . . . . 12**
**5 MONTAGE . . . . . 12**
*5.1 MONTAGETEILE (3) . . . . . 12*
*5.2 MOTORHAUBE (5:A) . . . . . 12*
*5.3 BATTERIE . . . . . 12*
*5.3.1 Anschließen der Batterie (6) . . . . . 12*
*5.3.2 Batterieladung . . . . . 12*
*5.4 SITZ (7) . . . . . 12*
*5.5 LENKRAD (8) . . . . . 13*
*5.6 ZUGVORRICHTUNG (9) . . . . . 13*
*5.7 SCHNELLBEFESTIGUNGEN (1:N) . . . . . 13*
*5.8 REIFENDRUCK . . . . . 13*
*5.9 ANBAUGERÄTE . . . . . 13*
**6 BEDIENELEMENTE . . . . . 13**
*6.1 MECHANISCHES GERÄTEHEBER-PEDAL (10:C) . . . . . 13*
*6.2 PEDAL DER FESTSTELLBREMSE (10:B) . . . . . 13*
*6.3 SPERRHEBEL FÜR FESTSTELLBREMSE (10:A) . . . . . 14*
*6.4 PEDAL DES FAHRANTRIEBS (10:F) . . . . . 14*
*6.5 LENKRAD (10:D) . . . . . 14*
*6.6 GASHEBEL (BESCHLEUNIGER) (11:A; 12:A) MOD.: [B&S Vanguard] [ST.] . . . . . 14*
*6.7 CHOKE (wenn vorgesehen) (12:B) MOD.: [ST.] . . . . . 14*

*6.8 ZÜNDSCHLOSS (11:C; 12:C) . . . 14*
*6.9 ZAPFWELLE (11:D, 12:D) . . . 15*
*6.10 SCHNITTHÖHENEINSTELLUNG (11:E, 12:E) . . . 15*
*6.11 SCHEINWERFERSCHALTER (11:F; 12:F) . . . 15*
*6.12 BLUETOOTH (WENN VORGESEHEN) . . . 15*
*6.13 ZUBEHÖRTÜRFACH (11:G; 12:G) . . . 15*
*6.14 HEBEL ZUM EINKUPPELN / AUSKUPPELN DES ANTRIEBS (14; 15) . . . 15*
*6.15 SITZVERSTELLUNG (16:B) . . . 15*
*6.16 MOTORHAUBE . . . 15*
*6.17 SCHNELLBEFESTIGUNGEN . . . 16*

**7 START UND BETRIEB . . . 16**
*7.1 VORSICHTSMASSNAHMEN BEIM EINSATZ . . . 16*
*7.2 KOMBINIERTER ZUBEHÖREINSATZ . . . 16*
*7.3 BENZINTANK FÜLLEN . . . 16*
*7.4 ÖLSTANDKONTROLLE, MOTORÖL (21; 22) . . . 17*
*7.5 ÖLSTANDSKONTROLLE, GETRIEBEÖL . . . 17*
*7.6 SICHERHEITSKONTROLLE . . . 17*
*7.6.1 Allgemeine Sicherheitskontrolle . . . 17*
*7.6.2 Elektrische Sicherheitskontrolle . . . 17*
*7.7 START/ARBEITSEINSATZ . . . 17*
*7.7.1 Gang . . . 18*
*7.8 STOPP . . . 18*
*7.9 REINIGUNG . . . 18*

**8 MIT DEM ZUBEHÖR ARBEITEN . . . 19**
*8.1 SCHNITTHÖHE . . . 19*
*8.2 TIPPS ZUM MÄHEN . . . 19*

**9 WARTUNG . . . 19**
*9.1 SERVICEPROGRAMM . . . 19*
*9.2 VORBEREITUNG . . . 19*
*9.3 WARTUNGSÜBERSICHT . . . 19*
*9.4 REIFENDRUCK . . . 19*
*9.5 NACHFÜLLEN/WECHSEL MOTORÖL . . . 19*
*9.5.1 Kontrolle/Nachfüllen (21; 22; 23) . . . 19*
*9.5.2 Wechsel/Nachfüllen (21; 22; 23) . . . 20*
*9.5.3 Austausch des Ölfilters (sofern vorhanden) . . . 21*
*9.6 AUSTAUSCH DES KRAFTSTOFFFILTERS (21:C, 22:C, 23:E) . . . 21*
*9.7 KONTROLLE/NACHFÜLLEN DES GETRIEBEÖLS [4WD] . . . 21*
*9.7.1 Kontrolle/Nachfüllen (26) . . . 21*
*9.7.2 Auswechseln . . . 21*
*9.8 KONTROLLE RIEMENTRIEB . . . 22*
*9.9 LENKUNG . . . 22*
*9.9.1 Kontrolle . . . 22*
*9.9.2 Einstellung (32) . . . 22*

*9.10 BATTERIE . . . 22*
*9.10.1 Laden über den Motor . . . 22*
*9.10.2 Laden mit Batterieladegerät . . . 22*
*9.10.3 Demontage/Montage . . . 23*
*9.10.4 Reinigung . . . 23*
*9.11 LUFTFILTER, MOTOR . . . 23*
*9.11.1 Reinigung/Austausch . . . 23*
*9.11.2 Auswechseln Zündkerze . . . 24*
*9.11.3 Reinigung des Lufteinlasses . . . 24*
*9.12 SCHMIERUNG (31) . . . 24*
*9.13 SICHERUNGEN (35) . . . 24*

**10 SERVICE UND REPARATUREN . . . 24**

**11 AUFBEWAHRUNG . . . 25**

**12 GARANTIEBEDINGUNGEN . . . 25**

**13 WARTUNGSÜBERSICHT . . . 26**

**14 ANLEITUNG ZUR STÖRUNGSSUCHE . . . 27**

# 1 EINLEITUNG

**Lesen Sie vor dem Starten des Motors die Bedienungsanleitung sorgfältig durch.**

## 1.1 AUFBAU DES HANDBUCHS

Die Anleitung besteht aus Deckblatt, Inhaltsverzeichnis, Abschnitt mit Abbildungen und Text.
Der Inhalt ist in Kapitel, Abschnitte und Unterabschnitte gegliedert
Die vorliegende Anleitung enthält Tabellen mit Angaben zu den verschiedenen Motoren (falls zutreffend).
Um die Lektüre zu vereinfachen, markieren Sie die Daten für das jeweilige Gerät bzw. den jeweiligen Motor.

**Abbildungen**
Die Abbildungen in dieser Betriebsanleitung sind mit 1, 2, 3, usw. nummeriert.

Die in den Abbildungen angegebenen Komponenten sind mit den Buchstaben A, B, C, usw. gekennzeichnet.

Ein Verweis auf die Abbildung wird mit der Bezeichnung (2) identifiziert.

Ein Verweis auf die Komponente A in Abbildung 2 wird mit der Bezeichnung (2:A) identifiziert.

**Überschriften**
Die Überschriften in dieser Bedienungsanleitung sind gemäß folgendem Beispiel nummeriert.
„2.3 VORGESEHENE VERWENDUNG“ ist ein Untertitel von „2 SICH MIT DEM GERÄT VERTRAUT MACHEN“und unter dieser Überschrift aufgeführt.
Bei einem Hinweis auf Überschriften wird häufig lediglich die Nummer der Überschrift angegeben: z.B. „Siehe 2.3.1“.

## 1.2 SYMBOLE

**WARNSYMBOL. Ein Nichtbefolgen der Anweisungen kann schwerwiegende Personen- bzw. Sachschäden nach sich ziehen.**

**VORSCHRIFTSSYMBOL. Bezeichnet einen vorschriftsmäßig auszuführenden Vorgang.**

**VERBOTSSYMBOL. Bezeichnet einen verbotenen Vorgang.**

**HINWEISSYMBOL. Bezeichnet eine Information oder eine wichtige Anmerkung.**

**VERWEISSYMBOL. Verweist auf eine Information mit Angabe der Textstelle.**

## 1.3 AUFBEWAHRUNG DER ANLEITUNG

Die Anleitung ist an einem für den Anwender leicht zugänglichen Ort in perfektem und einwandfrei leserlichem Zustand aufzubewahren.

# 2 DIE MASCHINE KENNENLERNEN

Es handelt sich hierbei um ein Gerät für die Gartenarbeit, insbesondere um einen Aufsitzmäher mit frontseitigem Mähwerk.

Das Gerät verfügt über einen Antriebsmotor für die Baugruppe Mähwerk mit Schutzgehäuse sowie über einen Fahrantrieb.

Das Gerät ist mit einer Knicklenkung ausgestattet. Der Rahmen besteht also aus einem separaten vorderen und hinteren Teil, die zueinander verdreht werden können.

Dank der Knicklenkung kann das Gerät in einem besonders geringen Radius um Bäume und andere Hindernisse gefahren werden.

Der Bediener kann die Maschine führen und die Hauptsteuerungen betätigen ohne den Fahrersitz zu verlassen.

Die im Gerät verbauten Sicherheitsvorrichtungen stoppen den Motor und die Baugruppe Mähwerk.

## 2.1 MODELLE [2WD]

Die Maschine besitzt Hinterradantrieb.

Die Hinterachse ist mit einem Hydrostatgetriebe mit stufenloser Übersetzung vor- und rückwärts ausgestattet.

Um das Fahren in Kurven zu erleichtern, ist die Hinterachse mit einem Differential ausgestattet.

Das frontseitig montierte Zubehör wird über Keilriemen angetrieben.

## 2.2 MODELLE [4WD]

Das Gerät verfügt über einen Vierradantrieb.

Die Leistung vom Motor wird hydraulisch auf die Antriebsräder übertragen.

Der Motor treibt eine Ölpumpe an, die über einen Hydraulikkreis die Vorder- und Hinterachse (Räder) antreibt.

Die Vorder- und Hinterräder drehen mit der gleichen Drehzahl.

Um das Fahren in Kurven zu erleichtern, sind beide Achsen mit Differential ausgestattet.

Das frontseitig montierte Zubehör wird über Keilriemen angetrieben.

### 2.3 BESTIMMUNGSGEMÄSSE VERWENDUNG

Diese Maschine ist zum Mähen von Gras geplant und gebaut.

Die Verwendung von speziellem Zubehör, das vom Hersteller als Original-Ausrüstung vorgesehen ist oder separat gekauft werden kann, ermöglicht es, diese Arbeit in verschiedenen Betriebsarten durchzuführen, die in diesem Handbuch oder in den Anleitungen zu den einzelnen Zubehörteilen beschrieben sind.

Ebenso kann die Möglichkeit, zusätzliche Ausrüstung (falls vom Hersteller vorgesehen) anzubringen, den bestimmungsgemäßen Gebrauch auf andere Funktionen erweitern, innerhalb der Beschränkungen und zu den Bedingungen, die in den Anleitungen zu den einzelnen Ausrüstungen aufgeführt sind.

**Die Maschine darf nur von einem einzigen Maschinenbediener verwendet werden.**

**Die Standfestigkeit des Geräts wird durch Einsatz eines anderen Frontzubehörs als die Baugruppe Mähwerk beeinträchtigt.**

**Das Gerät muss mindestens mit der Baugruppe Mähwerk oder einem anderen frontseitig montierten Zubehör verwendet werden.**

#### 2.3.1 Definition der bediener

Dieses Gerät ist für den Einsatz durch Verbraucher, also nicht professionelle Bediener, bestimmt.

Diese Maschine ist für den „Hobbygebrauch“ bestimmt.

### 2.4 NICHT BESTIMMUNGSGEMÄSSE VERWENDUNG

Jede von den vorgenannten abweichende Verwendung ist gefährlich und kann Personen- bzw. Sachschäden verursachen.

Als nicht bestimmungsgemäße Verwendung gelten (beispielsweise, aber nicht nur):

- Beförderung von Personen, Kindern oder Tieren auf dem Gerät oder einem Anhänger.
- Abschleppen oder Schieben von Ladungen ohne die entsprechende Anhängerkupplung.
- Einsatz des Geräts auf lockerem, rutschigem, vereistem, steinigem oder unwegsamem Gelände oder in Pfützen bzw. Wasserlachen, die keine genaue Bewertung der Bodenbeschaffenheit ermöglichen.
- Betätigung der Schneidvorrichtungen auf nicht mit Gras bewachsenen Flächen.

**Die nicht bestimmungsgemäße Verwendung der Maschine hat den Verfall der Garantie und die Ablehnung jeder Haftung seitens des Herstellers zur Folge. Dem Benutzer selbst dadurch entstandene oder Dritten zugefügte Schäden oder Verletzungen gehen zu Lasten des Benutzers.**

### 2.5 SICHERHEITSKENNZEICHNUNG

Die Sicherheitszeichen am Gerät weisen den Bediener auf die Verhaltensweise bei der Benutzung und den Arbeitsgängen hin, de besondere Vorsicht und Aufmerksamkeit erfordern.

**ACHTUNG. Weist auf eine Gefahr hin. Wird normalerweise mit anderen Zeichen verwendet, die auf die Besonderheit der Gefahr hinweisen.**

Achtung! Bevor Sie die Maschine verwenden, lesen Sie bitte diese Gebrauchsanleitung durch.

Achtung! Achten Sie auf herausgeschleuderte Gegenstände. Stellen Sie sicher, dass sich niemand im Gefahrenbereich aufhält.

Achtung! Tragen Sie immer einen Gehörschutz.

Achtung! Die Maschine ist zum Fahren auf öffentlichen Straßen nicht zugelassen.

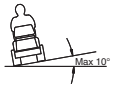


Achtung! Geräte mit montierten Original-Zubehörteilen dürfen unabhängig von der Richtung nur über Gefälle bis zu einem Neigungswinkel von maximal 10° gefahren werden.

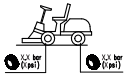

Reifendruck. Das Schild enthält die optimalen Werte des Reifendrucks (Siehe „0 ÜBERSICHT DER TECHNISCHEN DATEN“). Der richtige Reifendruck ist wesentliche Voraussetzung für perfekte Arbeitsergebnisse mit dem Gerät.

#### 2.5.1 Aufkleber (4)




Sperre der Feststellbremse.



Einkupplung/Auskupplung des Antriebs (4:A).

Der Aufkleber befindet sich:

- in Nähe des Ein-/Auskupplungshebels des Antriebs.




Max. Zuggewicht (4:B).

Der Aufkleber befindet sich:

- in der Nähe der Zugvorrichtung.



Achtung! Verbrennungsgefahr (4:C). Den Auspufftopf nicht berühren.

Der Aufkleber befindet sich:
in der Nähe des Auspuffs.



**Achtung! Quetschgefahr (4:D). Halten Sie Hände und Füße von der Knicklenkung und der Anhängekupplung bei angehängtem Zubehör fern.**

Der Aufkleber befindet sich:

- in der Nähe der Knicklenkung:
- in der Nähe der Zugvorrichtung.

**Beschädigte oder unleserlich gewordene Etiketten müssen ausgetauscht werden.**

**Die neuen Etiketten beim eigenen autorisierten Kundendienstzentrum anfordern.**

### 2.6 PRODUKT-TYPENSCHILD

Auf dem Typenschild sind folgende Daten vermerkt (siehe Abb.1):

1. Anschrift des Herstellers
2. Maschinentyp
3. Schallleistungspegel
4. Konformitätszeichen CE
5. Maschinenmasse bei leerem Tank in kg
6. Leistung und Betriebsgeschwindigkeit des Motors.
7. Herstellungsjahr
8. Seriennummer
9. Artikelnummer

Tragen Sie die Seriennummer Ihres Geräts im entsprechenden Feld von Abbildung (1:10) ein.

Die Produktidentifizierung besteht aus zwei Teilen:

- Artikel- und Seriennummer des Geräts:
- Modell-, Typen- und Seriennummer des Motors

**Bitte geben Sie diese Angaben bei allen Kontakten mit der Servicewerkstatt an.**

**Das Beispiel der Konformitätserklärung finden Sie auf der vorletzten Seite des Handbuchs.**

### 2.7 HAUPTBESTANDTEILE

Hauptbestandteile des Geräts (siehe Abb. 1):

**A.** Rahmen
**B.** Räder
**C.** Lenkrad
**D.** Sitz
**E.** Konsole
**F.** Bedienpedale
**G.** Motorhaube
**H.** Hebel für frontseitigen Geräteheber
**I.** Sicherungskasten
**J.** Batterie
**K.** Kraftstofftank
**L.** Getriebeölbehälter
**M.** Motor
**N.** Schnellbefestigungen für Zubehör

## 3 SICHERHEITSVORSCHRIFTEN

**Bitte lesen Sie vor der Inbetriebnahme diese Gebrauchsanweisungen aufmerksam durch.**

### 3.1 AUSBILDUNG

**ACHTUNG! Bitte lesen Sie vor der Inbetriebnahme diese Gebrauchsanweisungen aufmerksam durch.**
**Machen Sie sich mit den Bedienungsteilen und dem richtigen Gebrauch der Maschine vertraut.**
**Lernen Sie vor allen Dingen, das Gerät abzustellen und die Bedienelemente auszuschalten.**
**Die Nichtbeachtung der Sicherheitshinweise und der Anweisungen kann zu elektrischen Schlägen, Feuer bzw. schweren Verletzungen führen.**
**Bewahren Sie alle Hinweise und die Anweisungen für zukünftiges Nachschlagen auf.**

**Erlauben Sie niemals Kindern oder Personen, die nicht über die erforderlichen Kenntnisse dieser Gebrauchsanweisung verfügen, die Maschine zu benutzen.**

**Örtliche Bestimmungen können das Mindestalter des Benutzers festlegen.**

**Sie sollten das Gerät nicht benutzen, wenn sich Personen, insbesondere Kinder, oder Tiere in der Nähe befinden.**

**Das Gerät niemals verwenden, wenn der Benutzer müde ist oder sich nicht wohl fühlt, oder wenn er Arzneimittel oder Drogen, Alkohol oder andere Stoffe zu sich genommen hat, die seine Konzentrations- und Reaktionsfähigkeit beeinträchtigen.**

**Beachten Sie, dass der Benutzer für Unfälle und Schäden verantwortlich ist, die anderen Personen oder deren Eigentum widerfahren können.**
**Es gehört zum Verantwortungsbereich des Benutzers, potenzielle Risiken des Geländes, auf dem gearbeitet wird, einzuschätzen. Außerdem muss er alle erforderlichen Vorsichtsmaßnahmen für seine eigene Sicherheit und die der andern ergreifen, insbesondere an Hängen, auf unebenem, rutschigem oder nicht festem Gelände.**

**Falls die Maschine an andere übergeben oder überlassen wird, muss sichergestellt werden, dass der Benutzer die Gebrauchsanweisungen in diesem Handbuch liest.**

**Es ist verboten, Kinder oder andere Personen auf dem Aufsitzmäher zu befördern. Sie könnten herunterfallen und sich schwer verletzen bzw. eine sichere Bedienung des Geräts beeinträchtigen.**

**Der Fahrer muss die Fahranweisungen genau beachten, insbesondere:**

**a.** Sich während der Arbeit nicht ablenken lassen und die notwendige Konzentration beibehalten;

**b.** Daran denken, dass die Kontrolle über eine Maschine, die auf einem Hang abgleitet, nicht durch Bremsen wiedererlangt werden kann. Die wesentlichen Gründe für den Verlust der Kontrolle sind:
- Mangelnde Bodenhaftung der Räder;
- Zu schnelles Fahren;
- Unangemessenes Bremsen;
- Die Maschine ist für den Einsatz nicht geeignet;
- Mangelnde Kenntnisse über Wirkungen, die von den Bodenverhältnissen herrühren können, insbesondere am Hang;
- unsachgemäße Anwendung als Abschleppfahrzeug.

**Das Gerät ist mit einer Reihe von Mikroschaltern und Sicherheitsvorrichtungen ausgerüstet, die niemals einem Eingriff unterzogen oder entfernt werden dürfen. Dies hat den Verfall der Garantie sowie die Ablehnung jeglicher Verantwortung des Herstellers zur Folge.. Bevor Sie die Maschine benutzen, kontrollieren Sie immer, dass die Sicherheitsvorrichtungen funktionieren.**

### 3.2 VORBEREITENDE MASSNAHMEN

- Bei der Benutzung des Geräts sollten Sie stets festes und rutschsicheres Schuhwerk sowie lange Hosen tragen.
- Mähen Sie nicht barfüßig oder mit leichten Sandalen bekleidet.
- Tragen Sie keine Ketten, Armbänder Kleidung mit flatternden Teilen oder Bändern und keine Krawatten.
- Binden Sie langes Haar zusammen. Tragen Sie immer einen Gehörschutz.
- Überprüfen Sie vollständig das Gelände, auf dem das Gerät eingesetzt wird, und entfernen Sie alle Gegenstände, die aus dem Gerät herausgeworfen werden können (Steine, Stöcke, Drähte, Knochen usw.).

**ACHTUNG: GEFAHR! Kraftstoff ist extrem feuergefährlich.**

**a.** Den Kraftstoff in geeigneten Behältern aufbewahren;

**b.** Tanken Sie nur im Freien und benutzen Sie einen Trichter. Während des Tankens und immer wenn Sie Benzin handhaben nicht rauchen;

**c.** Kraftstoff ist vor dem Starten des Motors zu tanken. Während der Motor läuft oder wenn er heiß ist, darf der Tankverschluss nicht geöffnet oder Kraftstoff nachgefüllt werden;

**d.** Falls Kraftstoff übergelaufen ist, den Motor nicht starten. Statt dessen ist das Gerät von dem Ort, an dem der Kraftstoff übergelaufen ist, zu entfernen, und es ist alles zu vermeiden, was einen Brand verursachen könnte, solange der

Kraftstoff nicht vollständig verdampft ist und die Kraftstoffdämpfe nicht verflüchtigt sind;

**e.** Die Deckel von Tank und Behälter des Kraftstoffs immer wieder gut abschließen.



**Beschädigte Auspufftöpfe auswechseln.**



**Führen Sie vor jedem Gebrauch eine allgemeine Kontrolle des Geräts durch, prüfen Sie insbesondere das Mähwerk und stellen Sie sicher, dass die Schrauben und die Schneidvorrichtungen nicht abgenutzt oder beschädigt sind.**
**Sind Schneidwerkzeug und Schrauben abgenutzt oder beschädigt, müssen diese en bloc ausgetauscht werden, damit die Auswuchtung erhalten bleibt.**
**Eventuelle Reparaturen müssen bei einem Fachbetrieb ausgeführt werden.**



**Überprüfen Sie regelmäßig den Batteriezustand. Im Falle von Beschädigungen an ihrer Hülle, am Deckel oder an den Klemmen muss sie ersetzt werden.**

### 3.3 WÄHREND DES GEBRAUCHS



**Den Motor nicht in geschlossenen Räumen starten, wo sich gefährlicher Kohlenmonoxid-Rauch anhäufen kann.**
**Das Anlassen muss im Freien oder an einem gut belüfteten Ort erfolgen.**
**Man muss sich immer bewusst sein, dass die Abgase des Motors giftig sind!**



**Nur bei Tageslicht oder bei guter künstlicher Beleuchtung und mit guten Sichtverhältnissen arbeiten.**
**Personen, Kinder und Tiere vom Arbeitsbereich fern halten.**



**Vermeiden Sie, wenn möglich, nasses Gras zu mähen. Vermeiden Sie es, bei Regen und möglichem Gewitter zu arbeiten. Die Maschine nicht bei schlechtem Wetter verwenden, vor allem wenn Blitzgefahr besteht.**



**Vor Starten des Motors sollten Sie das Messer oder die Zapfwelle ausschalten und den „Leerlauf“einlegen.**



**Arbeiten Sie besonders vorsichtig in der Nähe von Hindernissen, die die Sicht beeinträchtigen.**



**Ziehen Sie beim Parken des Geräts immer die Feststellbremse an.**



**Das Gerät darf ungeachtet der Fahrrichtung im Verhältnis zum Abhang mit maximal 10° (17%) Neigung gefahren werden.**



**Beachten Sie, dass es keinen “sicheren” Hang gibt. Das Fahren auf Rasen in Hanglagen erfordert besondere Aufmerksamkeit. Um zu vermeiden, dass die Maschine kippt oder man die Kontrolle verliert:**

**a.** Bei Bergauf- oder Bergabfahrten nicht ruckartig anhalten oder anfahren;

**b.** Das Getriebe sanft einkuppeln und den Gang stets eingelegt lassen, besonders bei Bergabfahrten;

**c.** Die Geschwindigkeit ist an Hängen und in engen Kurven zu vermindern;

**d.** Auf Erhebungen, Vertiefungen und unsichtbare Gefahren achten;

**e.** Niemals quer zum Hang mähen. An Hängen muss in Richtung des Gefälles aufwärts/abwärts und nicht quer gefahren werden. Bei Richtungswechsel ist sehr darauf zu achten, dass die hangaufwärts gerichteten Räder nicht auf Hindernisse stoßen (Steine, Äste, Wurzeln usw.), die ein seitliches Abrutschen, Umstürzen oder den Verlust der Kontrolle über die Maschine verursachen könnten.



**Vor jedem Richtungswechsel am Hang ist die Geschwindigkeit zu vermindern und immer, wenn man das Gerät abstellt und unbewacht lässt, ist die Feststellbremse anzuziehen.**



**In der Nähe von abschüssigen Stellen, Gräben oder Dämmen besonders vorsichtig sein. Die Maschine kann umstürzen, wenn ein Rad über einen Rand hinaus geht oder wenn der Rand abrutscht.**



**Achten Sie besonders beim Fahren und Arbeiten im Rückwärtsgang. Schauen Sie hinter sich, bevor Sie in den Rückwärtsgang schalten und während Sie zurücksetzen, um sicherzustellen, dass keine Hindernisse vorhanden sind.**



**Seien Sie vorsichtig beim Ziehen von Lasten oder wenn Sie schwere Ausrüstungen verwenden:**

**a.** Für die Zugstangen nur zugelassene Anhängevorrichtungen benutzen;
**b.** Lasten auf diejenigen beschränken, die leicht zu kontrollieren sind;
**c.** Nicht ruckartig lenken. Vorsicht beim Rückwärtsfahren;
**d.** Sofern im Handbuch empfohlen, Gegengewichte oder Gewichte an den Rädern benutzen.



**Schalten Sie das Mähwerk oder die Zapfwelle beim Überfahren grasfreier Bereiche oder beim Zu- oder Abfahren auf/von den zu mähenden Flächen aus und stellen Sie das Mähwerk in die höchste Position.**



**Wenn Sie die Maschine in der Nähe der Straße verwenden, achten Sie auf den Verkehr.**



**ACHTUNG! Die Maschine ist zum Fahren auf öffentlichen Straßen nicht zugelassen. Ihr Einsatz (im Sinne der Straßenverkehrsordnung) darf ausschließlich auf privatem Gelände erfolgen, das dem öffentlichen Verkehr nicht zugänglich ist.**



**Das Gerät nicht benutzen, wenn die Schutzeinrichtungen beschädigt sind.**



**Bringen Sie niemals Hände oder Füße in die Nähe von oder unter drehende Teilen. Halten Sie sich immer entfernt von der Auswurföffnung.**



**Die Maschine nicht mit laufendem Motor im hohen Gras stehen lassen, um Brandgefahr zu vermeiden.**



**Bei Verwendung von Zubehör dürfen Sie die Auswurföffnung niemals auf Personen richten.**



**Verwenden Sie nur das vom Gerätehersteller zugelassene Zubehör.**



**Die Maschine nicht verwenden, wenn Zubehör/Werkzeuge nicht in den vorgesehenen Punkten installiert sind. Der Fahrbetrieb ohne Zubehör/Arbeitsgerät kann die Stabilität des Aufsitzmähers beeinträchtigen.**



**Seien Sie vorsichtig, wenn Sie Grasfangeinrichtungen und Anbauteile verwenden, die die Stabilität der Maschine beeinträchtigen können, vor allem an Hängen.**



**Ändern Sie nicht die Grundeinstellung des Motors und lassen Sie ihn nicht überdrehen.**



**Berühren Sie keine Motorteile, die beim Betrieb heiß geworden sind. Es besteht Verbrennungsgefahr.**



**Schalten Sie das Mähwerk oder die Zapfwelle aus, legen Sie den Leerlauf ein und ziehen Sie die Feststellbremse, stellen Sie den Motor ab und ziehen Sie den Zündschlüssel ab (stellen Sie sicher, dass alle Bewegungsteile vollkommen stillstehen):**
**a.** Wenn Sie die Maschine unbewacht lassen, oder die Fahrerposition verlassen;
**b.** Bevor Sie Verstopfungen beseitigen oder den Auswurfkanal reinigen;
**c.** Bevor Sie die Maschine überprüfen, reinigen oder Arbeiten an ihr durchführen;
**d.** Nachdem ein Fremdkörper getroffen wurde. Prüfen Sie, ob am Gerät Schäden entstanden sind und beseitigen Sie diese, bevor das Gerät benutzt wird;



**Schalten Sie das Mähwerk oder die Zapfwelle aus und stellen Sie den Motor ab (stellen Sie sicher, dass alle Bewegungsteile vollkommen stillstehen):**
**a.** Bevor Sie nachtanken;
**b.** Jedes Mal, wenn die Grasfangeinrichtung abgenommen oder wieder montiert wird;
**c.** Bevor man die Schnitthöhe einstellt, falls dies nicht vom Fahrersitz aus erfolgen kann.



**Schalten Sie das Mähwerk oder die Zapfwelle beim Transport und bei jeder Nichtbenutzung aus.**



**Bevor Sie den Motor abstellen, gehen Sie vom Gas. Nach Ende der Arbeit, schließen Sie die Benzinzufuhr, indem Sie die Anweisungen im Handbuch befolgen.**



**Achten Sie auf die Gesamtheit der Schneidelemente bei mehr als einem Mähwerk, da ein sich drehendes Mähwerk die anderen in Drehung versetzen kann.**



**ACHTUNG – Bei Defekten oder Unfällen während der Arbeit sollten Sie umgehend den Motor abstellen und das Gerät wegfahren, um weitere Schäden zu vermeiden. Bei Unfällen mit persönlichen oder Verletzungen Dritter sofort die jeweiligen**

**Erste-Hilfe-Maßnahmen einleiten und ein Krankenhaus für die ärztliche Behandlung aufsuchen. Entfernen Sie sorgfältig alle eventuellen Rückstände, die – falls sie unbeaufsichtigt bleiben – Schäden oder Verletzungen an Personen oder Tieren verursachen könnten.**

**ACHTUNG! Die in dieser Anleitung angegebenen Geräusch- und Vibrationspegel sind Höchstwerte beim Betrieb der Maschine. Der Einsatz eines nicht ausgewuchteten Schneidelements, die zu hohe Fahrgeschwindigkeit und die fehlende Wartung wirken sich signifikant auf die Geräuschemissionen und die Vibrationen aus. Demzufolge müssen vorbeugende Maßnahmen getroffen werden, um mögliche Schäden durch zu hohen Lärm und Belastungen durch Vibrationen zu vermeiden; die Maschine warten, Gehörschutz tragen, während der Arbeit Pausen einlegen.**

### 3.4 WARTUNG UND LAGERUNG

**ACHTUNG! - Vor jedem Eingriff zur Reinigung oder Wartung den Zündschlüssel abziehen und die entsprechenden Anweisungen lesen. In allen Situationen, die Gefahren für die Hände mit sich bringen, geeignete Kleidung und Arbeitshandschuhe tragen.**

**ACHTUNG! - Die Maschine nicht verwenden, wenn Teile abgenutzt oder beschädigt sind. Schadhafte oder abgenutzte Teile sind zu ersetzen und dürfen nicht repariert werden. Nur Original-Ersatzteile verwenden: Die Verwendung von nicht Original-Ersatzteilen und/oder nicht korrekt montierten Ersatzteilen beeinträchtigt die Sicherheit der Maschine, kann Unfälle und Verletzungen an Personen verursachen und befreit den Hersteller von jeder Verpflichtung und Haftung.**

**Alle Einstell- und Wartungsarbeiten, die nicht in diesem Handbuch beschrieben sind, müssen von Ihrem Händler oder einem spezialisiertem Kundendienst ausgeführt werden, die über das Wissen und die erforderlichen Werkzeuge für eine korrekte Arbeitsausführung verfügen, um die ursprüngliche Sicherheitsstufe des Geräts beizubehalten. Eingriffe, die nicht von einer Fachstelle oder von unqualifiziertem Personal ausgeführt werden, haben grundsätzlich den Verfall der Garantie und jeglicher Haftung oder Verantwortung des Herstellers zur Folge.**

- Ziehen den Zündschlüssel nach jedem Einsatz ab und überprüfen Sie etwaige Schäden.
- Muttern und Schrauben festgezogen belassen, um sicher zu sein, dass die Maschine immer in sicheren Betriebsbedingungen ist. Eine regelmäßige Wartung ist unerlässlich für die Sicherheit und die Erhaltung der Leistungsfähigkeit.
- Überprüfen Sie in regelmäßigen Abständen die Schrauben des Mähwerks auf festen Sitz.

**Benutzen Sie zum Aus- und Einbau des Mähwerks stets geeignete Arbeitshandschuhe.**

**Beim Schleifen des Schneidwerkzeugs ist auf dessen Auswuchtung zu achten. Alle Arbeiten, die das Schneidwerkzeug betreffen (Ausbau, Schärfen, Auswuchten, Einbau und/oder Auswechseln), sind aufwändige Arbeiten, die außer der Verwendung spezieller Werkzeuge auch ein bestimmtes Fachkönnen erfordern. Aus Sicherheitsgründen müssen diese Arbeiten daher immer in einem Fachbetrieb ausgeführt werden.**

- Kontrollieren Sie regelmäßig die Funktion der Bremsen. Die Wartung der Bremsen ist wichtig. Falls erforderlich müssen sie repariert werden.
- Erneuern Sie beschädigte Warn- und Hinweisschilder.
- Sollte das Gerät nicht über mechanische Transportsicherungen verfügen, müssen Sie das Zubehör beim Parken, Abstellen oder unbeaufsichtigtem Zurücklassen des Geräts absenken.
- Bewahren Sie das Gerät außerhalb der Reichweite von Kindern auf.

**Bewahren Sie das Gerät niemals mit Kraftstoff im Tank innerhalb eines Gebäudes auf, in dem möglicherweise Kraftstoffdämpfe mit offenem Feuer, einer Wärmequelle oder Funken in Berührung kommen.**

- Lassen Sie den Motor abkühlen, bevor Sie die Maschine in einem Raum abstellen.
- Um Brandgefahr zu vermeiden, halten Sie Motor und Auspufftopf, den Platz

für die Batterie sowie den Platz, an dem Kraftstoffkanister gelagert werden, frei von Gras, Blättern oder überschüssigem Fett.

- Um die Brandgefahr zu verringern, regelmäßig kontrollieren, dass keine Öl- und/oder Kraftstoffverluste auftreten.
- Den Tank immer im Freien und bei kaltem Motor entleeren.
- Niemals die Schlüssel stecken lassen oder in der Nähe von Kindern oder nicht befugten Personen aufbewahren. Vor Beginn aller Wartungseingriffe immer den Zündschlüssel abziehen.

**ACHTUNG! - Die Säure in der Batterie ist ätzend. Bei mechanischer Beschädigung oder Überladung kann Säure austreten. Vermeiden Sie das Einatmen und die Berührung der Säure mit Körperteilen.**

**Eingeatmete Säuredämpfe führen zu Schäden an Schleimhäuten und anderen inneren Organen. Suchen Sie sofort einen Arzt auf.**

**ACHTUNG! - Überladen Sie niemals die Batterie. Ein Überladen kann zur Explosion der Batterie und zum Austreten der Säure führen.**

**ACHTUNG! - Säure kann ebenfalls Werkzeuge, Bekleidung u.a. Materialien schwer beschädigen. Spülen Sie die Säure sofort mit Wasser ab.**

**Sie dürfen die Batteriepole niemals kurzschließen. Dabei entstehen Funken, die einen Brand verursachen können.**

**ACHTUNG - auf die hydraulischen Teile. Austretende Hydraulikflüssigkeit unter Druck kann in die Haut dringen und diese ernsthaft beschädigen. Suchen Sie in diesem Fall umgehend einen Arzt auf.**

### 3.5 TRANSPORT

**ACHTUNG! - Wenn das Gerät auf einem Lastwagen oder Anhänger transportiert werden soll, müssen Auffahrrampen mit geeigneter Tragkraft, Breite und Länge verwendet werden.**

**Während des Transports den Kraftstoffhahn (falls vorgesehen) schließen, die Baugruppe Mähwerk oder das Zubehör absenken, die Feststellbremse anziehen und das Gerät auf dem Transportmittel mit Seilen oder Ketten auf geeignete Weise sichern.**

### 3.6 UMWELTSCHUTZ

- Für ein ziviles Zusammenleben und die Umwelt, in der wir leben, muss der Umweltschutz ein maßgeblicher und vorrangiger Aspekt bei der Verwendung der Maschine sein. Vermeiden Sie es, Ihre Nachbarschaft zu stören.
- Halten Sie sich strikt an die örtlichen Vorschriften für die Entsorgung von Verpackungen, Öl, Kraftstoff, Filter, beschädigten Teilen oder sämtlichen weiteren umweltschädlichen Stoffen. Diese Stoffe dürfen nicht zusammen mit dem Hausmüll entsorgt werden, sondern müssen getrennt gesammelt und zum Wertstoffhof gebracht werden, der für die Wiederverwendung des Materials sorgt.
- Befolgen Sie die örtlichen Bestimmungen für die Entsorgung der Schnittabfälle.
- Bei der Außerbetriebnahme darf die Maschine nicht einfach in der Umwelt abgestellt werden, sondern muss gemäß der örtlichen Vorschriften an einen Wertstoffhof übergeben werden.

# 4 VERSICHERN SIE IHREN RASENMÄHER

Überprüfen Sie die Versicherung Ihres Aufsitzmähers.

Nehmen Sie mit Ihrer Versicherung Kontakt auf.

Wie empfehlen eine umfassende Vollkaskoversicherung gegen Unfall, Brand und Diebstahl.

# 5 MONTAGE

**Laden Sie die Batterie vor der ersten Benutzung vollständig auf.**

**Die Maschine nicht verwenden, bevor die Anweisungen des Abschnitts „MONTAGE“ ausgeführt wurden.**

**Wählen Sie zum Auspacken und der abschließenden Montage eine ebene und solide Fläche mit ausreichendem Freiraum für die Handhabung des Geräts und der Verpackung und benutzen Sie stets geeignetes Werkzeug.**

## 5.1 MONTAGETEILE (3)

Gerät wird mit ausgebautem/r/n Sitz, Armlehnen, Lenkrad, Zugvorrichtung und Schnellbefestigungen sowie mit installierter und angeschlossener Batterie geliefert.

In der Verpackung sind die in folgender Übersicht aufgelisteten Montageteile (3) enthalten:

| Pos. | Nr. | Beschreibung | Größe |
|---|---|---|---|
| A | 2 | Stift | 6 x 36 |
| B | 1 | Passscheibe | 6x38x0,5 |
| C | 1 | Passscheibe | 16x38x1,0 |
| D | 2 | Zündschlüssel | / |
| E | 2 | Batteriemutter | / |
| F | 2 | Batterieschraube | / |
| G | 2 | Mutter | M8 |
| H | 1 | Zugstange | / |
| J | 2 | Schraube | 8x20 |
| R | 4 | Federscheiben | 14 x 8,2 x 2 |

## 5.2 MOTORHAUBE (5:A)

Öffnen Sie für den Zugang zu Kraftstoffhahn, Batterie und Motor die Motorhaube.

Die Motorhaube wird wird wie folgt geöffnet:

1. Fassen Sie die unter die Motorhaube und heben Sie sie an (5:A).

**Der Motorstart bei geöffneter Motorhaube ist verboten.**

## 5.3 BATTERIE

Für den auf dem Gerät verwendeten Batterietyp siehe „0 ÜBERSICHT DER TECHNISCHEN DATEN“.

**ACHTUNG! Die Säure in der Batterie ist ätzend und ihr Kontakt schädlich.**

**Handhaben Sie die Batterie vorsichtig und achten Sie, dass keine Säure austritt.**

**Die Batterieflüssigkeit niemals überprüfen bzw. nachfüllen.**

### 5.3.1 Anschließen der Batterie (6)

Schließen Sie die Batterie mit den Schrauben und Muttern (6:E,6:F) an die elektrische Anlage des Geräts an:

1. Verbinden Sie das rote Kabel mit dem Pluspol der Batterie (+).
2. Verbinden Sie dann das schwarze Kabel mit dem Minuspol der Batterie (-).

**Wenn die Kabel in der umgekehrten Reihenfolge angeschlossen bzw. getrennt werden, besteht die Gefahr eines Kurzschlusses oder einer Beschädigung der Batterie.**

**Durch das Vertauschen der Kabel werden Generator und Batterie beschädigt.**

**Ziehen Sie die Kabel fest an. Lose Kabel können Brände verursachen.**

**Der Motor darf nie bei getrennter Batterie betrieben werden. Dadurch besteht die Gefahr von Schäden an Generator und elektrischer Anlage.**

### 5.3.2 Batterieladung

**Laden Sie die Batterie vor der ersten Benutzung vollständig auf.**

**Für die Ladevorgänge der Batterie siehe 9.10.**

## 5.4 SITZ (7)

1. Demontieren Sie folgende Komponenten von der Sitzkonsole:
   - 4 Muttern (als Transportsicherung, sind nicht zu verwenden).
   - 4 Schrauben (7:K)

- 4 Ansatzscheiben (7:L)
- 4 Federscheiben (7:R)

2. Positionieren Sie den Sitz über der Befestigung in der Sitzkonsole.
3. Montieren Sie die Ansatzscheiben (7:L) auf den Schrauben (7:K), samt Unterlegscheiben (7:R).
4. Führen Sie die Schrauben samt Ansatzscheiben durch die Öffnungen in der Sitzkonsole und die Löcher in der Sitzplatte. Befestigen Sie die Schrauben am Sitz.

Anzugsmoment: 9 ± 1,7 Nm.

**Werden die Schrauben fester als mit 9 ±1,7 Nm angezogen, nimmt der Sitz Schaden.**

5. Vergewissern Sie sich, dass der Sitz leicht in den Konsolenöffnungen läuft.

Der Sitz kann hochgeklappt werden. Wenn die Maschine bei Regen im Freien geparkt wird, klappen Sie den Sitz nach vorn, um die Sitzfläche vor Nässe zu schützen.

### 5.5 LENKRAD (8)

Um das Axialspiel an der Radachse zu minimieren. sind die 0,5 mm bzw. 1 mm Passscheiben (3:C; 3:B) zwischen Lenksäule und Hülse Pos. (8:A) folgendermaßen zu montieren. (8:A) folgendermaßen zu montieren.

1. Setzen Sie die Hülse (8:B) auf die Lenksäule und sichern Sie sie, indem Sie einen der Stifte (8:C) etwa 1/3 ihrer Länge einführen.
2. Ziehen Sie Lenkrohr und Achse nach oben.
3. Kontrollieren Sie, ob die Unterlegscheibe mit jeweils 0,5 mm und 1 mm Stärke oder beide Unterlegscheiben in den Spalt am Punkt (8:A) eingeschoben werden können. Die Unterlegscheibe(n) darf bzw. dürfen nicht mit Gewalt in den Spalt geschoben werden. Ein geringes Axialspiel muss vorhanden sein.
4. Ziehen Sie den Splint (8:C) mit einem Austreiber (8:D) ab und demontieren Sie die Hülse.
5. Montieren Sie die Unterlegscheibe(n) gemäß Punkt 3 oben.
6. Die Hülse auf der Lenksäule montieren und fixieren. Hierzu die beiden Splinte vollständig einschlagen. Blockieren Sie die Lenksäule.

### 5.6 ZUGVORRICHTUNG (9)

Montieren Sie die Zugvorrichtung (9:B) hinten am Gerät.

Verwenden Sie dazu die Schrauben und Muttern (9:A; 9:C).

Anzugsmoment: 22 Nm.

### 5.7 SCHNELLBEFESTIGUNGEN (1:N)

Schnellbefestigungen und Montageanweisungen werden in einer separaten Schachtel in der Verpackung des Geräts geliefert.

Bringen Sie die Schnellbefestigungen an den Vorderachsen des Geräts an.

### 5.8 REIFENDRUCK

Für den Reifendruck siehe „0 ÜBERSICHT DER TECHNISCHEN DATEN“

### 5.9 ANBAUGERÄTE

Hinweise zur Zubehörmontage entnehmen Sie bitte der gesonderten Montageanleitung, die dem jeweiligen Artikel beiliegt.

**Hinweis: Die Baugruppe Mähwerk wird hier als Zubehör betrachtet.**

## 6 BEDIENELEMENTE

### 6.1 MECHANISCHES GERÄTEHEBER-PEDAL (10:C)

Betätigt den Hebel (10:C1), um das Zubehör von der Betriebs- auf die Transportstellung zu bringen.

- Transportstellung: Das Pedal ganz durchtreten und den Fuß abnehmen, das Pedal bleibt gedrückt.
- Betriebsstellung: Das Pedal durchtreten langsam loslassen.

**Schalten Sie bei laufendem Zubehör nicht auf die Transportstellung. Dadurch wird der Antriebsriemen beschädigt.**

### 6.2 PEDAL DER FESTSTELLBREMSE (10:B)

**Betätigen Sie das Pedal niemals während der Fahrt.**

**Es besteht Überhitzungsgefahr im Antrieb.**

Das Pedal (10:B) verfügt über folgende Stellungen:



Ausgangsposition. Der Antrieb ist eingekuppelt. Die Feststellbremse ist nicht aktiviert.

Zur Hälfte gedrückt. Der Antrieb ist ausgekuppelt. Die Feststellbremse ist nicht aktiviert.

Pedal ganz gedrückt. Der Antrieb ist ausgekuppelt. Die Feststellbremse ist komplett aktiviert, jedoch nicht arretiert. Diese Stellung wird ebenfalls zur Notbremsung verwendet.

### 6.3 SPERRHEBEL FÜR FESTSTELLBREMSE (10:A)

Der Hebel verriegelt das „Bremspedal“ in durchgetretener Stellung. Diese Funktion wird verwendet, um das Gerät an Abhängen, beim Transport usw. zu sichern, wenn der Motor nicht eingeschaltet ist.

**Sicherung:**

1. Das Pedal (10:B) ganz durchtreten.
2. Die Sperre (10:A) nach rechts verschieben.
3. Das Pedal (10:B) loslassen.
4. Die Sperre (10:A) lösen.

**Lösen:**

1. Das Pedal (10:B) betätigen und loslassen.

### 6.4 PEDAL DES FAHRANTRIEBS (10:F)

Das Pedal bestimmt das Übersetzungsverhältnis zwischen Motor und Antriebsrädern (= Geschwindigkeit).

Bei losgelassenem Pedal wird die Betriebsbremse aktiviert.

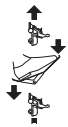

- Pedal nach vorn drücken – das Gerät fährt vorwärts.
- Pedal nicht betätigt – das Gerät steht still.
- Pedal nach hinten drücken – das Gerät fährt rückwärts.

- Druck auf das Pedal verringern – das Gerät beginnt zu bremsen.

Im oberen Pedalbereich befindet sich eine einstellbare Platte, um sich dem Fuß des Fahrers anzupassen.

**Falls das Gerät beim Loslassen des Pedals nicht wie erwartet bremst, ist das linke Pedal (10:B) als Notbremse zu benutzen.**

### 6.5 LENKRAD (10:D)

Die Höhe des Lenkrads kann stufenlos verstellt werden.

Den Einstellknopf (10:E) an der Lenksäule lösen und das Lenkrad auf die gewünschte Höhe einstellen. Danach wieder festziehen.

**Die Lenkradeinstellung nicht während der Fahrt ändern.**

**Drehen Sie niemals das Lenkrad, wenn das Gerät mit abgesenktem Zubehör stillsteht. Es besteht Gefahr außergewöhnlicher Belastungen an Servolenkung und Lenkmechanik.**

### 6.6 GASHEBEL (BESCHLEUNIGER) (11:A; 12:A) MOD.: [B&S Vanguard] [ST.]

Zur Regulierung der Motordrehzahl.

Vollgas - das Gerät sollte stets mit Vollgas betrieben werden.

Leerlauf.

### 6.7 CHOKE (wenn vorgesehen) (12:B) MOD.: [ST.]

Ziehregler für Choke bei Kaltstart.

Regler ganz herausgezogen (12:B1) - Drosselklappe geschlossen. Für Kaltstarts.
Regler eingeschoben (12:B2) – Drosselklappe geöffnet. Für Warmstart und Normalbetrieb.

**Niemals mit herausgezogenem Choke fahren, wenn der Motor warm ist.**

**Einige Modelle sind mit einem System ausgestattet, das die Position des Chokes im Vergaser während Motorstart und Aufheizen automatisch steuert.**

### 6.8 ZÜNDSCHLOSS (11:C; 12:C)

Das Zündschloss dient zum Anlassen und Abstellen des Motors.

**Verlassen Sie den Fahrersitz nicht, wenn der Zündschlüssel auf Stellung 2 oder 3 steht. Es besteht Brandgefahr. Der Kraftstoff kann über den Vergaser in den Motor gelangen. Zudem besteht das Risiko, dass sich die Batterie entlädt und beschädigt wird.**

Die vier Stellungen des Zündschlüssels:

1. Stoppstellung - der Motor ist kurzgeschlossen. Der Schlüssel kann abgezogen werden.

2. EIN-Position.

3. EIN-Position.

4. Startstellung - beim Drehen des Zündschlüssels in diese Stellung wird der Anlasser aktiviert. Wenn der Motor angesprungen ist, den Schlüssel in Betriebsstellung zurückgehen lassen.

### 6.9 ZAPFWELLE (11:D, 12:D)

**Die Zapfwelle darf niemals eingeschaltet werden, wenn sich der frontseitig montierte Geräteheber in der Transportstellung befindet. Andernfalls wird der Riementrieb zerstört.**

**Einlege-/Auskuppeltaste Zapfwelle (11:D, 12:D).** Die Taste drücken, um die Zapfwelle einzulegen/auszukuppeln.

### 6.10 SCHNITTHÖHENEINSTELLUNG (11:E, 12:E)

Das Gerät ist mit Steuerungen für die Anwendung eines Mähwerks mit elektrischer Schnitthöheneinstellung ausgestattet.

Der Schalter dient zur stufenlosen Einstellung der Schnitthöhe.

Das Mähwerk wird an den Stecker (13:B) angeschlossen.

### 6.11 SCHEINWERFERSCHALTER (11:F; 12:F)

**Scheinwerfer-Ein-/Aus-Taste (11:F, 12:F).** Drücken Sie die Taste, um die Scheinwerfer ein- und auszuschalten.

### 6.12 BLUETOOTH (WENN VORGESEHEN)

Einige Modelle sind mit einer Bluetooth-Funktion ausgestattet, die eine direkte drahtlose Verbindung zwischen dem Gerät und einem anderen über eine kurze Distanz ermöglicht.

Die spezifische App für den Datenaustausch muss auf dem Gerät installiert sein, deren Gebrauchsanweisung separat bereitgestellt wird.

Das Bluetooth wird beim Einschalten des Geräts aktiviert und beim Ausschalten des Geräts deaktiviert.

Überprüfen Sie, ob die Verbindung zum Gerät/zur App aktiv ist.

### 6.13 ZUBEHÖRTÜRFACH (11:G; 12:G)

Fach zur Aufbewahrung von Zubehör.

### 6.14 HEBEL ZUM EINKUPPELN / AUSKUPPELN DES ANTRIEBS (14; 15)

Hebel zum Auskuppeln des stufenlosen Antriebs.



Das Modell 2WD ist mit einem Hebel ausgerüstet, der mit der Hinterachse verbunden ist. Siehe (14:A).

**Das Modell 4WD ist mit zwei Hebeln ausgestattet, die mit Hinterachse (15:A) und Vorderachse (15:B) verbunden sind.**

**Der Einkupplungs- / Auskupplungshebel darf sich nie zwischen der äußeren und inneren Stellung befinden. Dadurch wird das Getriebe überhitzt und beschädigt.**

Mithilfe der Hebel kann das Gerät von Hand ohne Motorkraft geschoben oder gezogen werden.

Die zwei Stellungen:

Antrieb eingekuppelt (14:A1; 15:A1-B1)- Antrieb für den Normalbetrieb eingeschaltet.

Antrieb ausgekuppelt (14:A2; 15:A2-B2) - Antrieb ausgeschaltet. Das Gerät kann von Hand geschoben werden.

Das Gerät darf nicht über längere Strecken oder mit hoher Geschwindigkeit abgeschleppt werden. Das Getriebe kann dabei beschädigt werden.

**Das Gerät darf nicht mit ausgekuppeltem Antrieb gefahren werden (Hebel nach innen). Es besteht die Gefahr von Schäden und Öllecks an der Vorderachse.**

### 6.15 SITZVERSTELLUNG (16:B)



Der Sitz kann folgendermaßen in Längsrichtung verstellt werden:

1. Bewegen Sie den Hebel (16:A) nach oben.
2. Bringen Sie den Sitz in die gewünschte Position.
3. Lassen Sie den Hebel (16:A) los, um den Sitz zu arretieren.

Der Sitz verfügt über einen Sicherheitsschalter, der an das Sicherheitssystem des Geräts angeschlossen ist.

Dadurch kann das Gerät nicht gestartet werden, wenn sich niemand auf dem Sitz befindet. (siehe 7.6.2).

### 6.16 MOTORHAUBE

**Für den Zugang zu Kraftstoffhahn, Batterie und Motor siehe 5.2.**

### 6.17 SCHNELLBEFESTIGUNGEN



Diese Schnellbefestigungen ermöglichen einen bequemen und schnellen Wechsel des Zubehörs.

Aufgrund der Schnellbefestigungen kann die Baugruppe Mähwerk einfach zwischen zwei Stellungen verstellt werden:

- Normalstellung mit vollständig gespanntem Riemen.

- 4 cm hinter der Normalstellung mit lockerem Riemen, damit sich die Baugruppe Mähwerk näher am Gerät befindet.

Gleichzeitig zum Lösen der Spannvorrichtung vom Riemen vereinfachen die Schnellbefestigungen den Austausch des Riemens und der Baugruppe Mähwerk sowie den Übergang in die Reinigungs- und Wartungsstellung.

**Riemenspannung lockern (17; 18)**

**Siehe auch die Anleitungen des Zubehörs und der Schnellbefestigung.**

1. Nehmen Sie die Splinte oder Sperrstifte (17:C) auf beiden Seiten ab.
2. Öffnen Sie die Schnellbefestigungen, indem Sie den hinteren Teil mit dem Absatz herunterdrücken (17:A).

**Wenn die Schnellbefestigungen geöffnet sind, liegen die Arme des Zubehörs nur noch lose an der Befestigung an.**

**Setzen Sie für Wartungs- und Regeleingriffe die Arme unbedingt wieder auf die Befestigung und schließen Sie diese.**

1. Führen Sie die gewünschten Schritte aus, z. B.

- Riemen aushaken.
- Zubehör durch Aushaken der Arme (19) auswechseln.

**Riemen spannen (17; 18)**

Spannen Sie zuerst die eine und anschließend die andere Seite (siehe Anweisungen unten).

**Drehen Sie den Hubarm nicht mit den Händen. Quetschgefahr.**

1. Setzen Sie einen Fuß auf den Hubarm (18:A) und drehen Sie ihn vorsichtig eine halbe Drehung vorwärts.
2. Montieren Sie den Splint oder den Sperrstift (17:C).
3. Wiederholen Sie die o.g. Schritte auf der anderen Seite.

# 7 START UND BETRIEB

## 7.1 VORSICHTSMASSNAHMEN BEIM EINSATZ

**Achten Sie stets darauf, dass sich im Motor die korrekte Ölmenge befindet. Dies gilt insbesondere beim Fahren an Hängen (siehe 7.4).**

**Höchste Vorsicht ist beim Mähen an Hängen geboten: Führen Sie keine abrupten Starts oder Stopps aus, verwenden Sie das Gerät niemals quer zum Abhang, fahren Sie immer von oben nach unten oder von unten nach oben.**

**Ziehen Sie beim Parken des Geräts immer die Feststellbremse an.**

**Das Gerät darf ungeachtet der Fahrrichtung im Verhältnis zum Abhang mit maximal 10° Neigung gefahren werden.**

**Reduzieren Sie die Geschwindigkeit beim Fahren an Abhängen und in Kurven, damit die Maschine nicht umkippt oder Sie die Kontrolle verlieren.**

**Fahren Sie bei Vollgas keine engen Kurven. Das Gerät kann umkippen.**

**Halten Sie Hände und Füße von der Lenkstange und der Sattelstütze fern. Quetschgefahr.**

## 7.2 KOMBINIERTER ZUBEHÖREINSATZ

**Für den kombinierten Zubehöreinsatz siehe die „ÜBERSICHT FÜR DIE KORREKTE ZUBEHÖRKOMBINATION“ im Abschnitt „0 ÜBERSICHT DER TECHNISCHEN DATEN“**

## 7.3 BENZINTANK FÜLLEN (20)

**Tanken Sie immer bleifreies Benzin. Vermischen Sie das Benzin nicht mit Öl.**

Für den Tankinhalt siehe „0 ÜBERSICHT DER TECHNISCHEN DATEN“.

Auftanken:

1. Den Tankverschlussdeckel abschrauben und entfernen (Abb. 20.A).
2. Mit den Kraftstoff tanken und und darauf achten, dass der Tank nicht ganz gefüllt wird. Lassen Sie zumindest den Einfüllstutzen sowie die oberen 1 - 2 cm des Tanks frei, damit sich das Benzin beim Erwärmen ausdehnen kann, ohne auszulaufen.
3. Nach dem Auftanken den Tankdeckel fest aufschrauben und eventuell vergossenes Kraftstoff aufwischen.

**Vermeiden Sie es, Benzin über den Kunststoffteilen zu verschütten, um diese nicht zu beschädigen; bei versehentlichem Verschütten sofort mit Wasser abspülen. Die Garantie deckt keine an den Kunststoffteilen der Karosserie oder des Motors durch Benzin verursachte Schäden.**

**HINWEIS! Herkömmliches Benzin ist nur begrenzt haltbar und darf nicht länger als 30 Tage im Tank aufbewahrt werden.**

Auch umweltfreundliches Benzin, so genanntes Alkylatbenzin, ist bestens geeignet. Diese Benzinsorte ist weniger umwelt- und gesundheitsschädlich als herkömmliches Benzin.

Negative Auswirkungen bei Benutzung dieses Benzins sind nicht bekannt. Im Handel sind jedoch Sorten von Alkylatbenzin erhältlich, über deren Benutzung keine genaueren Angaben vorliegen.

Für weiterführende Informationen sollten Sie die Anweisungen und die Daten der Hersteller von Alkylatbenzin einsehen.

**Bei der Arbeit vor einem längeren Stillstand (z.B. über die Wintersaison) sollten Sie gerade so viel Benzin in den Tank füllen, um diesen letzten Einsatz fertigzustellen.**
**Vor Unterstellung des Geräts müssen Sie den Benzintank restlos entleeren (siehe 11).**

### 7.4 ÖLSTANDKONTROLLE, MOTORÖL (21; 22)

Das Gerät wird mit Ölfüllung geliefert.

**Überprüfen Sie vor dem Start des Geräts den Füllstand des Motoröls.**

**Für Kontrolle / Nachfüllen des Motoröls siehe 9.5.1.**

### 7.5 ÖLSTANDSKONTROLLE, GETRIEBEÖL

**Für Kontrolle/Nachfüllen des Getriebeöls siehe 9.7.1.**

### 7.6 SICHERHEITSKONTROLLE

Überprüfen Sie, ob die Ergebnisse der im Folgenden aufgeführten Sicherheitskontrollen beim Test des aktuellen Geräts lt. folgenden Übersichten erfüllt werden.

**Immer die Sicherheitskontrollen vor der Verwendung ausführen.**

**Wenn nur eines der unten aufgeführten Ergebnisse von folgenden Übersichten abweicht, darf das Gerät nicht verwendet werden!**

**Das Gerät ist dann für die Inspektion und etwaige Reparatur in eine Servicewerkstatt zu bringen.**

#### 7.6.1 Allgemeine Sicherheitskontrolle

| Gegenstand | Ergebnis |
|---|---|
| Kraftstoffanlage und Verbindungen | Kein Verlust. |
| Stromkabel | Die gesamte Isolierung ist intakt.<br>Kein mechanischer Schaden. |
| Abgassystem. | Keine Lecks an den Anschlüssen. Alle Schrauben sind fest angezogen. |
| Ölkreislauf | Kein Verlust. Kein Schaden. |
| Gerät nach vorn/ hinten fahren und das Kupplungspedal freigeben. | Das Gerät sollte anhalten. |
| Test-Erprobung | Keine anormale Vibration.<br>Kein anormales Geräusch. |

#### 7.6.2 Elektrische Sicherheitskontrolle

| Zustand | Tätigkeit | Ergebnis |
|---|---|---|
| Das Pedal der Feststellbremse ist nicht getreten. | Start versuchen. | Der Motor darf nicht starten. |
| Motor läuft. | Der Fahrer erhebt sich vom Sitz. | Der Motor sollte anhalten. |

### 7.7 START/ARBEITSEINSATZ

**Das Gerät nur bei geschlossener und gesicherter Motorhaube betreiben.**

**Das Gerät sollte stets mit Vollgas betrieben werden.**

**Warten Sie beim Starten der Maschine 2 Sekunden in der Startposition, bevor Sie den Motor starten.**

1. Kraftstoffhahn (24) öffnen.
2. Kontrollieren Sie, ob das/die Zündkabel an der

(den) Zündkerze(n) montiert sind.
3. Überprüfen Sie, ob die Zapfwelle ausgeschaltet ist (11:D; 12:D).
4. Den Fuß nicht auf das Pedal Betriebsbremse/ Fahrantrieb (10:F) setzen.

**Kaltstart**

**Für die Modelle 4WD**

1. Kuppeln Sie den Antrieb ein (14:A1).

**Für die Modelle 4WD**

1. Kuppeln Sie den Antrieb ein (15:A1; 15:B1).
2. Betätigen Sie die Feststellbremse (10:B).
3. Den Beschleunigungshebel auf Vollgas bringen (11;A; 12:A).
4. Schließen Sie den Choke (12:B1) (wenn vorhanden).
5. Drehen Sie den Zündschlüssel und lassen Sie den Motor an.

**Vor dem Betrieb der Maschine einige Minuten warten, damit sich das Öl aufwärmen kann.**

**Warmstart**

**Für die Modelle 4WD**

1. Kuppeln Sie den Antrieb ein (14:A1).

**Für die Modelle 4WD**

1. Kuppeln Sie den Antrieb ein (15:A1; 15:B1).
2. Betätigen Sie die Feststellbremse (10:B).
3. Den Beschleunigungshebel auf Vollgas bringen (11;A; 12:A).
4. Der Choke muss gedrückt werden (12:B2) (wenn vorhanden).
5. Drehen Sie den Zündschlüssel und lassen Sie den Motor an.

**Um fortzufahren, siehe die im Absatz 7.7.1 wiedergegebenen Anweisungen.**

### 7.7.1 Gang

Um mit der Maschine zu arbeiten, wie im Folgenden beschrieben vorgehen:

- Treten Sie das Pedal (10:B) ganz durch und lassen Sie es dann los
- Betätigen Sie das Pedal (10:F) zum Anfahren des Geräts.
- Fahren Sie in den Arbeitsbereich.
- Schalten Sie bei Installation von frontseitigem Zubehör die Zapfwelle ein (11:D, 12:D).
- Beginnen Sie mit der Arbeit.

### 7.8 STOPP

Stoppen Sie das Gerät folgendermaßen:

- Kuppeln Sie die Zapfwelle aus (11:D; 12:D).
- Betätigen Sie die Feststellbremse (10:B).
- Lassen Sie den Motor 1 bis 2 Minuten im Leerlauf arbeiten.
- Stellen Sie den Motor durch Drehen des Zündschlüssels ab.
- Kraftstoffhahn schließen. Dies ist besonders wichtig, wenn das Gerät z.B. auf einem Anhänger transportiert werden soll.

**Wird das Gerät unbeaufsichtigt stehen gelassen, sind das bzw. die Zündkerzenkabel abzuziehen und der Zündschlüssel zu entfernen.**

**Der Motor kann gleich nach dem Ausschalten sehr heiß sein. Schalldämpfer, Zylinder oder Kühlrippen nicht berühren. Es besteht Verbrennungsgefahr.**

### 7.9 REINIGUNG

**Zur Verringerung der Brandgefahr Motor, Schalldämpfer, Batterie und Kraftstofftank frei von Gras, Laub und Öl halten.**

**Um die Brandgefahr zu verringern, regelmäßig kontrollieren, dass keine Öl- und/ oder Kraftstoffverluste auftreten.**

**Verwenden Sie niemals unter hohem Druck stehendes Wasser. Dies kann zur Zerstörung von Wellendichtungen, elektrischen Komponenten oder Hydraulikventilen führen.**

Reinigen Sie das Gerät nach jedem Gebrauch. Halten Sie sich bei der Reinigung an folgende Anweisungen:

- Spitzen Sie den Motor nicht direkt mit Wasser ab.
- Reinigen Sie den Motor mit einer Bürste bzw. Druckluft.
- Reinigen Sie die Lüftungsschlitze des Motors.
- Starten Sie nach einer Wäsche des Geräts den Motor und ggf. auch die Baugruppe Mähwerk, um ggf. das Wasser zu entfernen, das andernfalls in die Lager eindringen und diese beschädigen könnte.

# 8 MIT DEM ZUBEHÖR ARBEITEN

**Kontrollieren Sie, ob die zu mähende Rasenfläche vollständig frei von Fremdkörpern ist (Steine usw.).**

## 8.1 SCHNITTHÖHE

Optimale Mähergebnisse werden erzielt, wenn das oberste Drittel abgeschnitten wird. Siehe Abb. 23.

Wenn hohes Gras stark beschnitten werden soll, mähen Sie in zwei Durchgängen mit unterschiedlicher Schnitthöhe.

Verwenden Sie bei einer unebenen Rasenfläche nicht die niedrigste Schnitthöheneinstellung.

Andernfalls besteht die Gefahr, dass die Schneidvorrichtungen durch Bodenkontakt beschädigt werden und die oberste Erdschicht des Rasens abgetragen wird.

## 8.2 TIPPS ZUM MÄHEN

Beachten Sie folgende Ratschläge, um perfekte Mähergebnisse zu erzielen:

- Mähen Sie regelmäßig.
- Betreiben Sie den Motor mit Vollgas.
- Mähen Sie ausschließlich trockenes Gras.
- Verwenden Sie scharfe Schneidvorrichtungen.
- Halten Sie die Unterseite der Baugruppe Mähwerk sauber.

# 9 WARTUNG

## 9.1 SERVICEPROGRAMM

Halten Sie sich, um die Maschine immer in einem guten Zustand hinsichtlich von Zuverlässigkeit, Betriebssicherheit und Umweltschutz zu halten, immer an das Wartungsprogramm der STIGA SpA.

Die Wartungspunkte dieses Programms sind im beiliegenden Wartungshandbuch der STIGA SpA beschrieben.

Der Grundservice ist stets von einer autorisierten Werkstatt auszuführen.

Der erste Service und der Zwischenservice sollten von einer autorisierten Werkstatt ausgeführt werden, können aber durch den Benutzer selbst erfolgen.

Die einzelnen Maßnahmen sind im Kapitel „7 START UND BETRIEB“ sowie im Folgenden beschrieben.

Der von einer autorisierten Werkstatt durchgeführte Service garantiert eine fachmännische Arbeit mit Originalersatzteilen.

Jeder in der autorisierten Werkstatt ausgeführte Grund- und Zwischenservice wird im Serviceheft abgestempelt. Das Serviceheft mit diesen Stempeln erhöht den Wiederverkaufswert des Geräts.

## 9.2 VORBEREITUNG

**Alle Service- und Wartungsmaßnahmen sind bei stehendem Gerät und ausgeschaltetem Motor durchzuführen.**

**Betätigen Sie stets die Feststellbremse, um eine Bewegung des Geräts zu verhindern.**

**Den Motor ausstellen.**

**Um einen unfreiwilligen Motorstart zu verhindern, lösen Sie die Zündkabel von den Zündkerzen und ziehen Sie den Zündschlüssel ab.**

## 9.3 WARTUNGSÜBERSICHT

**Siehe Kapitel „13 WARTUNGSÜBERSICHT“. Die Tabelle soll Ihnen zu helfen, Ihre Maschine leistungsfähig und sicher zu erhalten. In ihr sind die wichtigsten Eingriffe und die für jede von ihnen vorgesehene Häufigkeit angegeben. Die entsprechende Tätigkeit nach der ersten auftretenden Fälligkeit ausführen.**

**Wechseln Sie das Öl häufiger, wenn der Motor extrem belastet wird oder die Umgebungstemperatur sehr hoch ist.**

## 9.4 REIFENDRUCK

Justieren Sie den Reifendruck nach den Angaben im Abschnitt „0 ÜBERSICHT DER TECHNISCHEN DATEN“.

## 9.5 NACHFÜLLEN/WECHSEL MOTORÖL

**Für diesen Eingriff siehe die dem Gerät beigestellte Anleitung des Motorherstellers.**

### 9.5.1 Kontrolle/Nachfüllen (21; 22)

**Den Ölstand vor jeder Verwendung kontrollieren. Die Kontrolle ist bei Gerät auf ebener Fläche vorzunehmen.**

**1.** Um den Stab herum reinigen.
**2.** Dann wieder losschrauben und herausziehen.
**3.** Den Stab reinigen.

**Für die Motoren [ST.]**
**4.** Den Stab vollständig hineinstecken ohne ihn in seiner Position festzuschrauben 21:A).

**Für die Motoren [B&S Vanguard]**
**4.** Den Stab vollständig hineinstecken und ihn in seiner Position festschrauben (22:A).

**5.** Den Stab erneut herausziehen und den Ölstand prüfen.
**6.** Füllen Sie Öl nach, wenn der Füllstand unter der oberen Grenzmarkierung (21:A, 22:A) liegt.

**Der Ölstand darf die obere Grenzmarkierung nicht überschreiten. Ansonsten kann sich der Motor überhitzen. Übersteigt der Ölstand die MAximal-Markierung, soviel Öl ablassen, bis der korrekte Ölstand erreicht ist.**

Wechseln Sie das Öl häufiger, wenn der Motor extrem belastet wird oder die Umgebungstemperatur sehr hoch ist.

### 9.5.2 Wechsel/Nachfüllen (21; 22)

**Siehe Kapitel 13 für die Eingriffszeiten.**

**Für die zu verwendende Ölsorte siehe Abschnitt „0 TABELLE DER TECHNISCHEN DATEN“.**

**Verwenden Sie Öl ohne Additive.**
Wechseln Sie das Öl bei warmem Motor.

**Das Motoröl kann sehr heiß sein, wenn es direkt nach dem Abstellen des Motors abgelassen wird. Daher den Motor vor Ablassen des Öls einige Minuten abkühlen lassen.**

**[ST. mod. TRE 0801], [B&S Vanguard]**
Wie im Folgenden beschrieben vorgehen:
**1.** Die Maschine auf eine ebene Fläche stellen.
**2.** Betätigen Sie die Feststellbremse.
**3.** Öffnen Sie die Motorhaube.
**4.** Klemmen Sie die Schelle des Ölablassschlauchs zusammen. Verwenden Sie eine Kombizange o.ä. (21:B; 22:B).
**5.** Schieben Sie die Schelle am Ölablassschlauch um 3-4 cm nach oben und nehmen Sie die Ölablassschraube ab.
**6.** Fangen Sie das Öl in einem Gefäß auf.

**HINWEIS! Es darf kein Öl auf die Keilriemen gelangen.**

**7.** Montieren Sie die Ölablassschraube und schieben Sie die Schelle wieder über die Ölablassschraube auf.
**8.** Eventuell ausgetretenes Öl aufwischen.
**9.** Ziehen Sie den Ölmessstab heraus und füllen Sie neues Öl ein. Für die Ölmenge siehe Abschnitt „0 ÜBERSICHT DER TECHNISCHEN DATEN“.
**10.** Nach dem Einfüllen von Öl den Motor starten und 30 Sekunden lang im Leerlauf arbeiten lassen.
**11.** Das Gerät auf Öllecks überprüfen.
**12.** Den Motor ausstellen. Warten Sie 30 Sekunden und kontrollieren Sie erneut den Ölstand gemäß Abschnitt 9.5.
**13.** Das Öl für die Entsorgung in Übereinstimmung mit den lokalen Normen abliefern.

**[ST. mod. TRE 586V]**
**1.** Die Maschine auf eine ebene Fläche stellen.
**2.** Betätigen Sie die Feststellbremse.
**3.** Öffnen Sie die Motorhaube.
**4.** Einen Sammelbehälter auf Höhe des Verlängerungsschlauchs (Abb. 22.B) positionieren.
**5.** Drücken Sie den Splint (Abb. 22.C);
**6.** Lösen Sie das Verlängerungsrohr von der Halterung und ziehen Sie es nach unten;
**7.** Den Verlängerungsschlauch biegen und das Öl in einen geeigneten Behälter auslassen.
**8.** Befestigen Sie das Verlängerungsrohr (Abb. 22.B) wieder an der Halterung (Abb. 22.D), bevor Sie Öl nachfüllen.
**9.** Eventuell ausgetretenes Öl aufwischen.

**HINWEIS! Es darf kein Öl auf die Keilriemen gelangen.**

**10.** Ziehen Sie den Ölmessstab heraus und füllen Sie neues Öl ein. Für die Ölmenge siehe Abschnitt „0 ÜBERSICHT DER TECHNISCHEN DATEN“.
**11.** Nach dem Einfüllen von Öl den Motor starten und 30 Sekunden lang im Leerlauf arbeiten lassen.
**12.** Das Gerät auf Öllecks überprüfen.

13. Den Motor ausstellen. Warten Sie 30 Sekunden und kontrollieren Sie erneut den Ölstand gemäß Abschnitt 9.5.
14. Das Öl für die Entsorgung in Übereinstimmung mit den lokalen Normen abliefern.

#### 9.5.3 Austausch des Ölfilters (sofern vorhanden)

**Für diesen Eingriff siehe die dem Gerät beigestellte Anleitung des Motorherstellers.**

**Siehe Kapitel 13 für die Eingriffszeiten.**

Wenden Sie sich für diesen Wartungseingriff an ein autorisiertes Servicezentrum.

Lassen Sie zunächst das Motoröl ab und montieren Sie die Ölablassschraube gemäß den obigen Angaben.

Das Öl für die Entsorgung in Übereinstimmung mit den lokalen Normen abliefern.

### 9.6 AUSTAUSCH DES KRAFTSTOFFFILTERS

**Für diesen Eingriff siehe die dem Gerät beigestellte Anleitung des Motorherstellers.**

**Siehe Kapitel 13 für die Eingriffszeiten.**

Kontrollieren Sie nach Einbau des neuen Filters, ob Kraftstofflecks vorliegen.

### 9.7 KONTROLLE/NACHFÜLLEN DES GETRIEBEÖLS [4WD]

**Siehe Kapitel 13 für die Eingriffszeiten.**

**Für die Ölmenge und Sorte siehe Abschnitt „0 ÜBERSICHT DER TECHNISCHEN DATEN“.**

#### 9.7.1 Kontrolle/Nachfüllen (26)

1. Die Maschine auf eine ebene Fläche stellen.
2. Lesen Sie den Ölstand am Behälter ab (26:A). Das Niveau sollte auf der Markierung liegen.
3. Bei Bedarf Öl nachfüllen.

#### 9.7.2 Auswechseln

**Ablassen des Öls**

1. Betreiben Sie das Gerät mit wechselnden Geschwindigkeiten 10-20 Minuten, so dass das Getriebeöl erwärmt wird.
2. Die Maschine auf eine ebene Fläche stellen.
3. Betätigen Sie die Feststellbremse.
4. Stellen Sie die Auskupplungshebel in Position A1 - B1 lt. Abb. (15:A; 15:B).
5. Stellen Sie einen Auffangbehälter unter der Hinterachse und einen unter der Vorderachse auf.
6. Öffnen Sie die Motorhaube und nehmen Sie die Schraube des Ölbehälters ab.

**Für die Ölablassschraube darf ausschließlich ein 3/8-Zoll-Vierkantschlüssel benutzt werden. Andere Werkzeuge beschädigen die Schraube.**

7. Nehmen Sie die Ölablassschraube von der Hinterachse ab (27:A).
8. Demontieren Sie zwei Ablassschrauben von der Vorderachse. Verwenden Sie einen 12-mm-Steckschlüssel. Lassen Sie das Öl aus Vorderachse und den Leitungen ablaufen (28).
9. Kontrollieren Sie, ob die Dichtungen an den Ablassschrauben der Vorderachse intakt sind (28). Ziehen Sie die Schrauben fest. Anzugsmoment: 15-17 Nm.
10. Kontrollieren Sie, ob die Dichtung für die Ölablassschraube an der Hinterachse intakt ist (27:A). Bringen Sie die Schraube wieder an der Hinterachse an. Ziehen Sie die Ölablassschraube mit 5 Nm fest.

**Bei einem Anzugsmoment über 5 Nm wird die Ölablassschraube beschädigt.**

11. Saugen Sie das Öl aus dem tieferen Behälterteil (29).
12. Entsorgen Sie das Öl gemäß den lokalen Bestimmungen.

**Einfüllen**

1. Füllen Sie den Ölbehälter mit dem neuen Öl.
2. Stellen Sie sicher, dass der Auskupplungshebel an der Hinterachse herausgezogen ist.
3. Den Motor starten. Dabei wird der Auskupplungshebel der Vorderachse automatisch eingeschoben.

**Den Motor niemals einschalten, wenn der Auskupplungshebel der Hinterachse eingeschoben und der Auskupplungshebel der Vorderachse herausgezogen ist (15:A; 15:B). Andernfalls werden die Dichtungen für die Vorderachse zerstört.**

**Wenn der Motor in geschlossenen Räumen betrieben werden soll, muss die Absaugvorrichtung der Abgase mit dem Auspuff des Motors verbunden sein.**

4. Ziehen Sie den Auskupplungshebel der Vorderachse heraus.

**HINWEIS! Das Öl wird äußerst schnell in das System gesaugt. Der Behälter muss stets nachgefüllt werden, um den Kreis zu füllen. Es darf auf keinen Fall Luft in die Anlage gesaugt werden.**

5. Bringen Sie das Fahrpedal in die Vorwärtsstellung und blockieren Sie es mit einem Holzkeil (30).
6. Lassen Sie das Gerät eine Minute im Vorwärtsbetrieb laufen.
7. Versetzen Sie den Holzkeil und bringen Sie das Fahrpedal in die entgegengesetzte Stellung. Füllen Sie weiterhin Öl nach.
8. Lassen Sie das Gerät eine Minute im entgegengesetztem Betrieb laufen.
9. Ändern Sie die Fahrtrichtung jede Minuten und füllen Sie solange Öl nach, bis kein Blubbern mehr im Behälter vorliegt.
10. Stellen Sie den Motor ab, bringen Sie den Deckel (26:B) des Ölbehälters an und schließen Sie die Motorhaube.
11. Betreiben Sie das Gerät mit wechselnden Geschwindigkeiten für einige Minuten und justieren Sie bei Bedarf den Ölstand im Behälter.

### 9.8 KONTROLLE RIEMENTRIEB

Überprüfen ob sämtliche Riemen intakt sind.

**Siehe Kapitel 13 für die Eingriffszeiten.**

### 9.9 LENKUNG

**Siehe Kapitel 13 für die Eingriffszeiten.**

#### 9.9.1 Kontrolle

Drehen Sie das Lenkrad mit kurzem Ziehen nach vorn und hinten.

Es darf kein mechanisches Spiel an den Lenkketten vorliegen.

#### 9.9.2 Einstellung (32)

Justieren Sie die Lenkketten bei Bedarf wie folgt:

1. Stellen Sie das Gerät auf geradeaus ein.
2. Justieren Sie die Lenkketten mit den zwei Muttern, die sich unter dem Knicklenkpunkt befinden (32).
3. Justieren Sie beide Muttern gleich und so weit, bis kein Spiel mehr vorliegt.
4. Fahren Sie das Gerät zur Probe geradeaus und überprüfen Sie, ob sich das Rad nicht schräg gestellt hat.
5. Steht das Rad schräg, lösen Sie die eine Mutter und ziehen Sie die andere Mutter an.

**Die Lenkketten nicht zu stark spannen. Die Lenkung wird dann schwergängig und der Verschleiß der Ketten nimmt zu.**

### 9.10 BATTERIE

Für den auf dem Gerät verwendeten Batterietyp siehe „0 ÜBERSICHT DER TECHNISCHEN DATEN“.

**ACHTUNG! Die Säure in der Batterie ist ätzend und ihr Kontakt schädlich.**

**Handhaben Sie die Batterie vorsichtig und achten Sie, dass keine Säure austritt.**

**Wenn die Säure mit den Augen oder der Haut in Kontakt kommt, kann dies zu schweren Verletzungen führen. Ist ein Körperteil mit Säure in Kontakt geraten, sofort mit reichlich Wasser spülen und einen Arzt aufsuchen.**

Eine Kontrolle oder Auffüllung der Batterieflüssigkeit ist nicht möglich.

Die einzige erforderliche Wartungsmaßnahme besteht in der Aufladung, zum Beispiel nach einer längeren Lagerung.

Die Batterie kann geladen werden:

- über den Motor
- mit dem Batterieladegerät.

#### 9.10.1 Laden über den Motor

Dieses Verfahren ist nur bei einer Batterie mit einer für das Anlassen ausreichenden Mindestladung möglich.

- Schließen Sie bei einer neuen Batterie die Kabel an.
- Bringen Sie das Gerät ins Freie.
- Starten Sie den Motor gemäß dieser Betriebsanleitung.
- Betreiben Sie den Motor ohne Unterbrechung für die Dauer von 45 Minuten (notwendige Zeit für die vollständige Ladung der Batterie).
- Den Motor ausstellen.

#### 9.10.2 Laden mit Batterieladegerät

**Verwenden Sie ein Ladegerät mit Konstantspannung. Bei Verwendung eines Standardladegeräts kann die Batterie beschädigt werden.**

**Hinweise zum Kauf eines Batterieladegeräts mit Konstantspannung erhalten Sie von Ihrem Fachhändler.**

**Trennen Sie die Batterie vor Anschluss des Ladegeräts von der elektrischen Anlage.**

### 9.10.3 Demontage/Montage

Die Batterie befindet sich unter der Motorhaube.

Bei einer Demontage/Montage gilt Folgendes für den Anschluss der Kabel:

1. Bei der Demontage. Trennen Sie zuerst das schwarze Kabel vom Minuspol der Batterie (-). Trennen Sie danach das rote Kabel vom Plus der Batterie (+).
2. Bei der Montage: Verbinden Sie zuerst das rote Kabel mit dem Pluspol der Batterie (+). Verbinden Sie danach das schwarze Kabel mit dem Minuspol der Batterie (-).

**Wenn die Kabel in der umgekehrten Reihenfolge angeschlossen bzw. getrennt werden, besteht die Gefahr eines Kurzschlusses oder einer Beschädigung der Batterie.**

**Durch das Vertauschen der Kabel werden Generator und Batterie beschädigt.**

**Ziehen Sie die Kabel fest an. Lose Kabel können Brände verursachen.**

**Der Motor darf nie bei getrennter Batterie betrieben werden. Dadurch besteht die Gefahr von Schäden an Generator und elektrischer Anlage.**

### 9.10.4 Reinigung

Oxidierte Batteriepole müssen gereinigt werden.

Verwenden Sie dazu eine Stahlbürste und schmieren Sie die Pole mit Fett ein.

### 9.11 LUFTFILTER, MOTOR

**Siehe Kapitel 13 für die Eingriffszeiten.**

**Für diesen Eingriff siehe die dem Gerät beigestellte Anleitung des Motorherstellers.**

### 9.11.1 Reinigung/Austausch

**Siehe Kapitel 13 für die Eingriffszeiten.**

**HINWEIS! Die Filter müssen öfter gereinigt/ausgetauscht werden, wenn die Maschine auf sehr staubigem Boden arbeitet.**

Die Luftfilter folgendermaßen entfernen/installieren:

**[B&S Vanguard] (33)**

1. Reinigen Sie den Bereich um den Luftfilterdeckel sorgfältig.
2. Demontieren Sie den Luftfilterdeckel (33:A), indem Sie die zwei Klammern lösen.
3. Demontieren Sie das Filterpaket (33:B). Der Vorfilter ist über dem Luftfilter positioniert. Vorsichtig arbeiten, damit kein Schmutz in den Vergaser gelangt. Das Luftfiltergehäuse reinigen.
4. Reinigen Sie den Papierfilter, indem Sie ihn leicht gegen eine ebene Fläche klopfen. Wenn der Papierfilter sehr schmutzig ist, sollte er ausgewechselt werden.
5. Reinigen Sie den Vorfilter. Wenn der Papierfilter sehr schmutzig ist, sollte er ausgewechselt werden.
6. Gehen Sie bei der Montage in umgekehrter Reihenfolge vor.

**[ST.] (34)**

1. Den Bereich rund um die Abdeckung (34:C) des Filters reinigen.

**mod. TRE 0801**

2. Entfernen Sie die Abdeckung (34:C) indem Sie die beiden Knöpfe abschrauben (34:D).

**Mod. TRE 586 V**

2. Den Deckel (34:C) öffnen, dazu den Öffnungsgriff abschrauben (34:D).

3. Den Filtereinsatz (34:E, 34:F) entnehmen.
4. Den Schwamm-Vorfilter (34:F) von der Patrone (34:E) entfernen.
5. Mit der Patrone (34:E) auf eine feste Oberfläche klopfen und mit Druckluft von innen blasen, um Staub und Ablagerungen zu entfernen.
6. Den Schwamm-Vorfilter (34:F) mit Wasser und Reinigungsmittel waschen und an der Luft trocknen lassen.
7. Das Innere des Filtergehäuses (34:G) von Staub und Ablagerungen reinigen, dabei darauf achten, den Ansaugkanal mit einem Lappen (34:H) zu verschließen, damit diese nicht in den Motor gelangen.
8. Den Lappen (34:H) entfernen, das Filterelement (34:E, 34:F) in seinem Gehäuse anordnen und den Deckel wieder anbringen (34:C).

**WICHTIG** *Weder Wasser, Benzin, noch Reinigungsmittel oder anderes für die Filterreinigung verwenden.*

**WICHTIG** *Der Schwammvorfilter (*34:F*) darf NICHT geölt werden.*

#### 9.11.2 Auswechseln Zündkerze

**Siehe Kapitel 13 für die Eingriffszeiten.**

**Für diesen Eingriff siehe die dem Gerät beigestellte Anleitung des Motorherstellers.**

Bevor Sie die Zündkerze lösen, reinigen Sie deren Befestigung.

Für den Zündkerzentyp und den Elektrodenabstand siehe „0 ÜBERSICHT DER TECHNISCHEN DATEN“.

#### 9.11.3 Reinigung des Lufteinlasses

**Siehe Kapitel 13 für die Eingriffszeiten.**

Der Motor ist luftgekühlt.

Verstopfungen im Kühlsystem schaden dem Motor.

Stellen Sie sicher, dass die Kühllufteinlässe nicht blockiert sind.

Eine gründlichere Reinigung des Kühlsystems wird bei jedem Grundservice ausgeführt.

### 9.12 SCHMIERUNG (31)

**Siehe Kapitel 13 für die Eingriffszeiten.**

| Gegenstand | Tätigkeit | Abb. |
|---|---|---|
| Punkt Mittel | 4 Schmiernippel. Fettspritze mit Universalfett verwenden. Pumpen Sie, bis das Fett austritt | 31A |
| Ketten der Lenkung | Reinigen Sie die Kette mit einer Eisenbürste. Mit Spray schmieren für Universalketten | - |
| Spannarme | Lagerpunkte mit Ölkanne schmieren und gleichzeitig die Bedienelemente aktivieren. Am besten von 2 Personen auszuführen. | 31B |
| Steuerkabel | Schmieren Sie die Enden der Kabel mit Öl bei Aktivierung der Bedienelemente. Am besten von 2 Personen auszuführen. | 31C |

### 9.13 SICHERUNGEN (35)

| Bestimmung | Sicherung |
|---|---|
| Versorgung Kraftstoffhahn | 10 A |
| Versorgung elektrische Schnitthöheneinstellung. | 20 A |
| Versorgung elektrische Anlage | 30 A |

## 10 SERVICE UND REPARATUREN

Dieses Handbuch bietet die erforderlichen Anleitungen zum Bedienen der Maschine und eine korrekte Grundwartung seitens des Benutzers.

Alle Einstell- und Wartungsarbeiten, die nicht in diesem Handbuch beschrieben sind, müssen von Ihrem Händler oder einem Fachbetrieb ausgeführt werden, die über das Wissen und die erforderlichen Werkzeuge für eine korrekte Arbeitsausführung verfügen, um die ursprünglichen Sicherheitsbedingungen der Maschine beizubehalten.

**Vor jedem Service:**

**a.** Die Maschine auf eine ebene Fläche stellen.
**b.** Betätigen Sie die Feststellbremse (10:B).
**c.** Den Motor ausstellen.
**d.** Ziehen Sie den Zündschlüssel ab.

Autorisierte Servicewerkstätten führen Reparatur und Wartung unter Garantie aus.

Sie verwenden ausschließlich Originalersatzteile.

**Die Originalersatzteile und Zubehörteile von STIGA S.p.A. wurden eigens für die Maschinen der STIGA S.p.A. entwickelt.**
**Es wird daran erinnert, dass nicht originale Ersatzteile und Zubehörteile von der STIGA S.p.A. nicht überprüft und genehmigt sind.**

**Die Verwendung von Nicht-Originalersatz- und Zubehörteilen könnte den einwandfreien Betrieb und die Sicherheit des Geräts beeinträchtigen.**
**Die STIGA S.p.A. lehnt jedwede Haftung im Fall von Schäden oder Verletzungen durch die besagten Produkte ab.**

**Originalersatzteile werden von Kundendienstwerkstätten und autorisierten Händlern geliefert.**

**Es wird empfohlen, die Maschine einmal jährlich einer autorisierten Kundendienstwerkstatt zu Wartung, Kundendienst und Kontrolle der Sicherheitsvorrichtungen anzuvertrauen.**

## 11 AUFBEWAHRUNG

1. Entleeren Sie Kraftstofftank.
   - Starten Sie den Motor und lassen Sie ihn solange laufen, bis er stoppt.
1. Wechseln Sie das Öl bei warmem Motor.
2. Reinigen Sie das Gerät gründlich. Reinigen Sie insbesondere die Unterseite der Baugruppe Mähwerk.
3. Wenn der Lack beschädigt ist, ihn ausbessern um Rost vorzubeugen.
4. Stellen Sie das Gerät an einen trockenen Ort ab.

**Bei Geräten mit Elektroanlasser:**
Bei gemäßigter Lagertemperatur reicht eine Erhaltungsladung der Batterie alle vier Monate.

**Laden Sie die Batterie vor Unterstellung des Geräts.**

**Eine im entladenen Zustand gelagerte Batterie kann schwere Schäden nehmen.**

## 12 GARANTIEBEDINGUNGEN

Die Garantie deckt alle Material- und Fabrikationsfehler.
Der Benutzer muss alle in den beigefügten Unterlagen enthaltenen Anleitungen genau beachten.
Die Garantie deckt keine Schäden bei:

- Nichtbeachtung der mitgelieferten Unterlagen.
- Unachtsamkeit.
- Falsche bzw. unzulässige Verwendung und Montage.
- Verwendung von nicht originalen Ersatzteilen.
- Verwendung von Zubehörteilen, die nicht von der STIGA S.p.A. geliefert bzw. genehmigt wurden.

Die Garantie deckt nicht:

- Den normalen Verschleiß von Verbrauchsmaterial wie Schnecken usw.
- Normaler Verschleiß.
- Motoren. Für diese gelten die Garantiebedingungen der jeweiligen Hersteller.

Es gelten die im Land des Käufers gültigen gesetzlichen Vorschriften. Die darin geregelten Rechte des Käufers werden durch diese Garantie nicht eingeschränkt.

## 13 WARTUNGSÜBERSICHT

| Eingriff | Regelmäßigkeit Betriebsstunden / Kalendermonate | | Abs. Abschnitt/ Abb. |
|---|---|---|---|
| | Zum ersten Mal | Anschließend | |
| **MASCHINE** | | | |
| Kontrolle aller Befestigungen | - | Vor jedem Gebrauch | - |
| Sicherheitskontrollen/Überprüfung der Bedienelemente | - | Vor jedem Gebrauch | - |
| Reifendruckkontrolle | - | Vor jedem Gebrauch | - |
| Allgemeine Reinigung und Kontrolle | - | Bei jedem Verwendungsende | - |
| Allgemeine Schmierung | - | Alle 50 Stunden und nach jeder Wäsche | 9.12 |
| Verschleißkontrolle der Antriebsriemen | 5 Stunden | 50 Stunden | 9.8 |
| Kontrolle/Korrektur der Lenkung | 5 Stunden | 100 Stunden | 9.9 |
| Batterieladung | - | Vor der Unterstellung. Bei Geräten mit Elektrostarter: Alle 4 Monate eine Erhaltungsladung vornehmen | 9.10 |
| Reinigung der Batteriepole | - | Falls oxidiert | 9.10.4 |
| **MOTOREN/ANTRIEB (allgemein)** | | | |
| Kontrolle/Nachfüllen Motoröl | - | Vor jedem Gebrauch | 9.5.1 |
| Kontrolle/Nachfüllen des Getriebeöls | 1 Stunden | 50 Stunden | 9.7.1 |
| Wechsel des Getriebeöls | 5 Stunden | 200 Stunden | 9.7.2 |
| **Motor Mod. B&S Vanguard** | | | |
| Motorölwechsel | - | 100 Betriebsstunden oder einmal jährlich | 9.5.2 |
| Austausch des Ölfilters | - | 100 Betriebsstunden oder einmal jährlich | 9.5.3 |
| Reinigung des Luftfilters | - | Alle 25 Betriebsstunden oder einmal jährlich | 9.11.1 * |
| Auswechseln des Luftfilters | - | 100 Betriebsstunden oder einmal jährlich | 9.11.1 (*) |
| Auswechseln Zündkerze | - | 100 Betriebsstunden oder einmal jährlich | 9.11.2 |
| Reinigung des Lufteinlasses | - | 5 Stunden/bei jedem Verwendungsende | 9.11.3 |
| Kontrolle/Austausch Kraftstofffilter | - | 400 Betriebsstunden oder einmal jährlich | 9.6 (**) |
| **Motor Mod. ST.** | | | |
| Motorölwechsel (Mod. TRE 586V) | 5 Stunden | 100 Stunden | 9.5.2 |
| Motorölwechsel (Mod. TRE 0801) | 5 Stunden | 50 Stunden/nach Ende der Saison | 9.5.2 |

| Eingriff | Regelmäßigkeit Betriebsstunden / Kalendermonate | | Abs. Abschnitt/ Abb. |
|---|---|---|---|
| Reinigung des Lufteinlasses | - | 5 Stunden/bei jedem Verwendungsende | 9.11.3 |
| Reinigung des Luftfilters | - | 5 Stunden/bei jedem Verwendungsende | 9.11.1 * |
| Austausch Filter aus Luftfilterpapier | - | 50 Stunden/nach Ende der Saison | 9.11.1 * |
| Kontrolle/Prüfung der Zündkerze | - | 50 Stunden/nach Ende der Saison | 9.11.2 |
| Auswechseln Zündkerze | - | 100 Stunden | 9.11.2 |
| Kontrolle/Austausch Kraftstofffilter | - | 100 Stunden | 9.6 ** |

(*) Bei besonders schweren Arbeitsbedingungen oder durch Partikel belastete Luft häufiger reinigen.
(**) Arbeitsschritte, die von Ihrem Händler oder einem Fachbetrieb ausgeführt werden müssen.

## 14 ANLEITUNG ZUR STÖRUNGSSUCHE

| Störung | Mögliche Ursache | Abhilfe |
|---|---|---|
| **1. Anlasser funktioniert nicht.** | Batterie nicht ausreichend geladen. | Batterie laden. |
| | Batterie schlecht angeschlossen. | Anschluss überprüfen |
| | Sicherung 20A durchgebrannt | Sicherung ersetzen |
| **2. Anlasser funktioniert, Motor startet aber nicht Bei Zündschlüssel auf Startstellung funktioniert der Anlasser, der Motor startet aber nicht** | Benzinhahn geschlossen. | Benzinhahn öffnen. |
| | Mangelnder Zufluss von Benzin. | - Benzinstand im Tank prüfen.<br>- Kraftstofffilter prüfen. |
| | Schaden an der Zündanlage. | - Befestigung des Zündkerzensteckers überprüfen.<br>- Sauberkeit und korrekten Elektrodenabstand der Zündkerze überprüfen. |
| **3. Anlassen erschwert oder Betrieb des Motors unregelmäßig.** | Probleme der Gemischaufbereitung. | Luftfilter reinigen oder auswechseln. |
| **4. Motorleistung sinkt beim Mähen** | Fahrgeschwindigkeit im Verhältnis zur Schnitthöhe zu hoch. | Fahrgeschwindigkeit drosseln bzw. Schneidteller anheben. |
| **5. Motor stoppt, ohne offensichtlichen Grund.** | - Kein Benzin mehr im Tank.<br>- Motorstart versuchen. | Voll tanken (sollte das Problem fortbestehen, ein autorisiertes Servicezentrum aufsuchen). |

| Störung | Mögliche Ursache | Abhilfe |
|---|---|---|
| **6. Unregelmäßiger Schnitt.** | | Reifendruck prüfen. |
| | Schneidvorrichtungen unzureichend geschärft. | Autorisiertes Servicezentrum aufsuchen. |
| | Fahrgeschwindigkeit im Verhältnis zur Höhe des zu mähenden Grases hoch. | Fahrgeschwindigkeit drosseln bzw. Schneidteller anheben. |
| | Baugruppe Mähwerk mit Gras gefüllt. | - Solange warten, bis das Gras trocken ist.<br>- Baugruppe Mähwerk reinigen. |
| **7. Nicht normale Vibrationen beim Betrieb.** | - Schneidvorrichtungen nicht ausgewuchtet.<br>- Schneidvorrichtungen locker.<br>- Teile locker.<br>- Etwaige Schäden. | Autorisiertes Servicezentrum für Inspektion, Austausch oder Reparatur aufsuchen. |
| **8. Wenn man bei laufendem Motor das Antriebspedal betätigt, bewegt sich die Maschine nicht.** | «Auskupplungshebel des Antriebs» ausgekuppelt. | Antrieb einkuppeln. |
| **Wenn einer der unten aufgeführten Fehler auftritt, ist die entsprechende Sicherung auszuwechseln.** | | |
| **9. Der Motor startet nicht bzw. startet und stoppt unmittelbar darauf wieder. Die Batterie ist geladen.** | Sicherung 10A defekt. | Sicherung 10A ersetzen. |
| **10. Elektrische Schnitthöheneinstellung funktioniert nicht.** | Sicherung 20A defekt. | Sicherung 20A ersetzen. |
| **11. Sämtliche elektrische Funktionen funktionieren nicht. Die Batterie ist geladen.** | Sicherung 30A defekt. | Sicherung 30A ersetzen. |

Wenn die Störungen nach den oben beschriebenen Eingriffen anhalten, ist Ihren Händler zu kontaktieren.

**Achtung! Versuchen Sie niemals, schwierige Reparaturen auszuführen, ohne dazu die Mittel und die erforderlichen technischen Kenntnisse zu haben. Jeder Eingriff führt automatisch zum Verfall der Garantie und zur Ablehnung jeder Haftung des Herstellers.**

**1 INTRODUCTION . . . . . 4**
*1.1 STRUCTURE OF THE MANUAL . . . . . 4*
*1.2 SYMBOLS . . . . . 4*
*1.3 MANUAL STORAGE . . . . . 4*

**2 GETTING TO KNOW THE MACHINE . . . . . 4**
*2.1 MODELS [2WD] . . . . . 4*
*2.2 MODELS [4WD] . . . . . 4*
*2.3 INTENDED USE . . . . . 5*
*2.3.1 User type definition . . . . . .5*
*2.4 IMPROPER USE . . . . . 5*
*2.5 SAFETY SIGNS. . . . . 5*
*2.5.1 Stickers (4) . . . . . .5*
*2.6 PRODUCT IDENTIFICATION LABEL . . . . . 6*
*2.7 MAIN COMPONENTS . . . . . 6*

**3 SAFETY REGULATIONS . . . . . 6**
*3.1 TRAINING . . . . . 6*
*3.2 PRELIMINARY PROCEDURES . . . . . 7*
*3.3 DURING USE . . . . . 8*
*3.4 MAINTENANCE AND STORAGE . . . . . 10*
*3.5 TRANSPORT. . . . . 11*
*3.6 ENVIRONMENTAL PROTECTION . . . . . 11*

**4 INSURE THE LAWNMOWER . . . . . .11**

**5 ASSEMBLY . . . . . .11**
*5.1 ASSEMBLY COMPONENTS (3) . . . . . 11*
*5.2 ENGINE BONNET (5:A) . . . . . 11*
*5.3 BATTERY . . . . . 12*
*5.3.1 Battery connection (6) . . . . . 12*
*5.3.2 Battery power reserve . . . . . 12*
*5.4 SEAT (7) . . . . . 12*
*5.5 STEERING WHEEL (8) . . . . . 12*
*5.6 TOW BAR (9) . . . . . 12*
*5.7 QUICK RELEASE SUPPORTS (1:N). . . . . 12*
*5.8 TYRE PRESSURE . . . . . 13*
*5.9 ATTACHMENTS . . . . . 13*

**6 CONTROLS . . . . . .13**
*6.1 MECHANICAL ATTACHMENT LIFT PEDAL (10:C) . . . . . 13*
*6.2 PARKING BRAKE PEDAL (10:B) . . . . . 13*
*6.3 PARKING BRAKE LOCK LEVER (10:A) . . . . . 13*
*6.4 DRIVE PEDAL (10:F) . . . . . 13*
*6.5 STEERING WHEEL (10:D) . . . . . 13*
*6.6 ACCELERATOR (11:A; 12:A) MOD.: [B&S Vanguard] [ST.] . . . . . 13*
*6.7 THROTTLE (IF APPLICABLE) (12:B) mod. [ST.] . . . . . 14*

*6.8 IGNITION BLOCK (11:C, 12:C) . . . 14*
*6.9 POWER SOCKET (11:D; 12:D) . . . 14*
*6.10 CUTTING HEIGHT ADJUSTMENT (11:E; 12:E) . . . 14*
*6.11 HEADLIGHT SWITCH (11:F; 12:F) . . . 14*
*6.12 BLUETOOTH (IF APPLICABLE). . . . 14*
*6.13 ATTACHMENT COMPARTMENT (11:G; 12:G) . . . 14*
*6.14 GEAR ON/OFF LEVER (14; 15) . . . 14*
*6.15 SEAT ADJUSTMENT (16:B) . . . 15*
*6.16 ENGINE BONNET . . . 15*
*6.17 QUICK RELEASE SUPPORTS . . . 15*

**7 STARTING AND DRIVING . . . 16**
*7.1 PRECAUTIONS FOR USE . . . 16*
*7.2 COMBINED ATTACHMENT USE . . . 16*
*7.3 REFUELLING . . . 16*
*7.4 CHECKING THE ENGINE OIL LEVEL (21; 22) . . . 16*
*7.5 CHECKING THE TRANSMISSION OIL LEVEL . . . 16*
*7.6 SAFETY CHECKS . . . 16*
*7.6.1 General safety check . . . 17*
*7.6.2 Electrical safety check . . . 17*
*7.7 START-UP/WORKING . . . 17*
*7.7.1 Run . . . 17*
*7.8 STOP . . . 17*
*7.9 CLEANING. . . . 18*

**8 ATTACHMENT USE. . . . 18**
*8.1 CUTTING HEIGHT . . . 18*
*8.2 MOWING TIPS . . . 18*

**9 MAINTENANCE . . . 18**
*9.1 SERVICE PROGRAM . . . 18*
*9.2 PREPARATION . . . 18*
*9.3 MAINTENANCE TABLE . . . 18*
*9.4 TYRE PRESSURE . . . 19*
*9.5 ENGINE OIL TOP UP/CHANGE. . . . 19*
*9.5.1 Check/top-up (21; 22; 23). . . . 19*
*9.5.2 Change/filling (21; 22; 23) . . . 19*
*9.5.3 Oil filter replacement (if applicable) . . . 20*
*9.6 FUEL FILTER REPLACEMENT (21:C, 22:C, 23:E) . . . 20*
*9.7 TRANSMISSION OIL CHECK/TOP-UP [4WD] . . . 20*
*9.7.1 Check/top-up (26) . . . 20*
*9.7.2 Change . . . 20*
*9.8 BELT TRANSMISSION CHECK . . . 21*
*9.9 STEERING . . . 21*
*9.9.1 Checks . . . 21*
*9.9.2 Adjustment (32) . . . 21*

*9.10 BATTERY . . . . . 21*
*9.10.1 Charging by the engine . . . . . 21*
*9.10.2 Charging by a battery charger . . . . . 22*
*9.10.3 Disassembly/assembly . . . . . 22*
*9.10.4 Cleaning . . . . . 22*
*9.11 AIR FILTER, ENGINE . . . . . 22*
*9.11.1 Cleaning/Replacement . . . . . 22*
*9.11.2 Replace the spark plug . . . . . 23*
*9.11.3 Air vent cleaning . . . . . 23*
*9.12 LUBRICATION (31) . . . . . 23*
*9.13 FUSES (35) . . . . . 23*

**10 ASSISTANCE AND REPAIRS . . . . . 24**

**11 STORING . . . . . 24**

**12 PURCHASE CONDITIONS . . . . . 24**

**13 SUMMARY MAINTENANCE TABLE . . . . . 25**

**14 TROUBLESHOOTING . . . . . 25**

# 1 INTRODUCTION

**Read the instruction manual carefully before starting the engine.**

## 1.1 STRUCTURE OF THE MANUAL

The manual consists of the cover, an index, a section including all the illustrations, the explanatory text.

The content is divided into chapters, paragraphs and sub-paragraphs.

This manual contains some tables relating to the various engines (if any).

To facilitate reading, highlight the data that refer to the relevant machine or engine.

**Figures**

The figures in these instructions for use are numbered 1, 2, 3, etc.

The components indicated in the figures are identified with letters A, B, C, and so on.

A referent to the illustration is indicated with the wording (2).

A reference to component A in figure 2 is indicated with the wording (2:A).

**Headings**

The headings in these instructions for use are numbered as indicated in the following example:

2.3 INTENDED USE" is a subtitle of "GETTING TO KNOW THE MACHINE" and is included under this heading.

When referring to headings, usually only relative numbers are specified, for example "See 2.3.1".

## 1.2 SYMBOLS

**WARNING symbol. Failure to follow the instructions provided may result in serious injury to persons and/or damage to property.**

**OBLIGATION symbol. Indicates an obligatory action to be performed.**

**PROHIBITION symbol. Indicates a prohibited operation.**

**NOTE symbol. Indicates information or in-depth analysis of particular importance.**

**REFERRAL symbol. Indicates a reference to information, the note indicates where the information is.**

## 1.3 MANUAL STORAGE

Keep the manual in good condition and legible, in a place known and easily accessible to the machine user.

# 2 GETTING TO KNOW THE MACHINE

This machine is a garden tool and precisely a front cutting ride-on lawnmower with seated operator.

The machine is equipped with an engine which drives the cutting device assembly protected by a casing, as well as a transmission unit that moves the machine.

The machine is articulated. This means that the chassis is divided into a front and a rear section which can be steered in relation to each other.

Articulated steering allows the machine to turn around trees and other obstacles with an extremely small turning radius.

The operator is able to operate the machine and use the main controls, always seated in the operator's position.

The safety devices installed on the machine will disengage the engine and cutting device assembly.

## 2.1 MODELS [2WD]

This machine is fitted with rear traction.

The rear axle is equipped with hydrostatic drive with infinite forward and reverse gears.

The rear axle is also equipped with a differential to facilitate steering.

Front mounted accessories are driven by drive belts.

## 2.2 MODELS [4WD]

The machine has 4 wheel drive.

Power from the engine to the drive wheels is transmitted hydraulically.

The engine drives an oil pump which drives the rear and front axles (wheels) through a hydraulic circuit.

The front and rear wheels rotate at the same speed.

To facilitate steering, both axles are equipped with differentials.

Front mounted accessories are driven by drive belts.

## 2.3 INTENDED USE

This machine was designed and built to cut grass.

The use of special attachments provided for by the Manufacturer as original equipment or which may be purchased separately, allows this work to be done in various operating modes, illustrated in this manual or the instructions that accompany the single attachments.

Likewise, the intended use can be amplified to include other functions by applying supplementary tools (if provided for by the Manufacturer), abiding by the restrictions and conditions indicated in the instructions accompanying the equipment.

**The machine must be used by one operator.**

**The stability of the machine is reduced if a front attachment other than the cutting device assembly is used.**

**The machine must be used with at least the cutting assembly or other front attachment mounted.**

### 2.3.1 User type definition

This machine is intended for use by consumers, i.e. non-professional operators.

The machine is intended for "DIY" use only.

## 2.4 IMPROPER USE

Any other usage not in keeping with the above-mentioned ones may be hazardous and harm persons and/or damage things.

Examples of improper use may include, but are not limited to:

- transporting people, children or animals on the machine or on a trailer;
- towing or pushing loads without the use of the specified attachment for towing;
- use of the machine for riding over unstable, slippery, icy, stony, rough, marshy ground or puddles that do not allow the consistency of the ground to be assessed;
- using the cutting means on surfaces other than grass.

**Improper use of the machine will invalidate the warranty, relieve the Manufacturer from all liabilities, and the user will consequently be liable for all and any damage or injury to himself or others.**

## 2.5 SAFETY SIGNS

The safety signs on the machine inform the user about the behaviour to be followed when using the machine, especially in operations that require caution and attention.

**WARNING. Indicates a hazard. It is normally combined with other signs that indicate the particularity of the hazard.**

Warning! Read the instruction manual carefully before using the machine.

Warning! Beware of any objects left lying around. Beware of any persons in the work area.

Warning! Always wear protective earplugs.

Warning! The machine has not been approved for use on public roads.

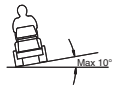


Warning! This machine, with original accessories installed, can proceed with a maximum inclination of 10°, regardless of the direction.

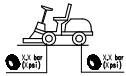

Tyre pressure. The label shows the optimal tyre pressure values - see chap. "0 TECHNICAL SPECIFICATIONS TABLE". Correct tyre pressure is an essential condition for obtaining good results from using the machine.

### 2.5.1 Stickers (4)




Parking brake lock indication.



Gear engagement/release indication (4:A).

The sticker is located:

- near the gear engagement/release lever.




Indication of the maximum towable weight (4: B).

The sticker is located:

- near the tow bar.



Warning! Burns hazard (4:C). Do not touch the muffler.

The sticker is located:
near the muffler;



**Warning! Crushing hazard (4:D). Keep hands and feet away from the articulated steering joint and the tow hitch when an accessory is attached.**

The sticker is located:
- near the articulated steering joint;
- near the tow bar.

**Any damaged or illegible decals must be replaced.**

**Order replacement decals from an authorised service centre.**

### 2.6 PRODUCT IDENTIFICATION LABEL

The identification label holds the following data (see fig. 1):
**1.** Manufacturer's address
**2.** Type of machine
**3.** Acoustic power level
**4.** Conformity marking
**5.** Machine mass with empty tank in kg
**6.** Operating engine power and speed
**7.** Year of manufacture
**8.** Serial number
**9.** Article code

Write the serial number of your machine in the space provided in the figure (1:10).

The product is identified thanks to two components:
- The item and serial numbers of the machine.
- The serial numbers, type and model of the engine.

**Quote the identification names whenever you contact an authorised service workshop.**

**The example of the Declaration of Conformity is provided on the penultimate page of the manual.**

### 2.7 MAIN COMPONENTS

The machine consists of the following main components (see fig. 1):
**A.** Chassis
**B.** Wheels
**C.** Steering wheel
**D.** Seat
**E.** Console
**F.** Foot controls
**G.** Engine bonnet
**H.** Front attachment lift lever
**I.** Fuse box
**J.** Battery
**K.** Fuel tank
**L.** Transmission oil tank
**M.** Engine
**N.** Quick release supports for attachments

## 3 SAFETY REGULATIONS

**Read these instructions carefully before operating the machine.**

### 3.1 TRAINING

**WARNING! Read these instructions carefully before operating the machine.**
**Become acquainted with the controls and the proper use of the machine.**
**Learn to stop the machine and disengage the controls quickly.**
**Failure to follow the warnings and instructions may result in electric shock, fire and/or serious injury.**
**Save all warnings and instructions for future reference.**

**Never allow children or persons unfamiliar with these instructions to use the machine.**
**Local regulations may restrict the age of the operator.**

**Never mow while people, especially children, or pets are nearby.**

**Never use the machine if the user is tired or unwell, or has taken medicine, drugs, alcohol or any substances which may slow his reflexes and compromise his judgement.**

**Bear in mind that the operator or user is responsible for accidents or unexpected events occurring to other people or their property.**
**It is the user's responsibility to assess the potential risk of the area where work is to be carried out, and to take all the necessary precautions to ensure**

**his own safety and that of others, particularly on slopes or rough, slippery and unstable ground.**

**If the machine is sold or lent to others, make sure that the operator reads the user instructions contained in this manual.**

**Do not allow children or other passengers to ride on the machine as they could fall off and injure themselves or compromise safe driving by the operator.**

**The machine operator must follow the driving instructions carefully and, in particular:**

**a.** Avoid distractions and maintain concentration whilst working;

**b.** Bear in mind that control of a machine sliding on a slope will not be regained by the application of the brake. The main reasons for loss of control are:
- Insufficient wheel grip;
- Excessive speed;
- Inadequate braking;
- Type of machine unsuitable for its task;
- Lack of awareness of the effect of ground conditions, especially slopes;
- Incorrect use as a towing machine;

**The machine is supplied with a series of micro-switches and safety devices which must never be tampered with or removed; this will invalidate the warranty and relieve the manufacturer from all responsibility. Always check that the safety devices are working properly before using the machine.**

### 3.2 PRELIMINARY PROCEDURES

- While using the machine, always wear anti-slip and resistant work footwear and long pants.
- Do not operate the machine when barefoot or wearing open sandals.
- Avoid wearing chains, bracelets, clothing that is loose fitting or has hanging cords or ties.
- Tie hair back if it is long. Always wear protective earplugs.
- Thoroughly inspect the entire work area and remove anything that could be thrown by the machine or damage the cutting unit or motor (stones, branches, iron wire, bones, etc.).

**WARNING: DANGER! The fuel is highly flammable.**

**a.** Store the fuel in special containers;

**b.** add fuel, using a funnel, only outdoors; do not smoke during this operation and each time fuel is handled;

**c.** Top-up with fuel before igniting the engine; never remove the tank cap or add fuel while the engine is running or when it is hot;

**d.** if you have spilled some fuel, do not attempt to start the engine but move the machine away from the area of spillage and avoid creating any source of ignition until the fuel has evaporated and fuel vapours have dissipated.

**e.** Replace caps of all fuel tanks and containers securely.

**Replace faulty mufflers.**

**Before use, always inspect the machine in general and in particular the cutting device and check whether the screws and cutting devices are worn or damaged.**
**Replace the entire cutting means and all damaged or worn screws to preserve balance.**
**Any repairs must be done at a specialised centre.**

**Check the battery status regularly. Replace it if there is any damage to the casing, cover or terminals.**

### 3.3 DURING USE

**Do not operate the engine in a confined space where dangerous carbon monoxide fumes can develop.**
**All starting operations have to be effected in an open or well ventilated area.**
**Always remember that exhaust gases are toxic.**

**Work only in daylight or with good artificial light in good visibility conditions. Keep persons, children and animals away from the working area.**

**If possible, avoid mowing wet grass. Avoid working in the rain and when there is a risk of a thunderstorm risk. Do not use the machine in bad weather conditions, especially when there is risk of lightening.**

**Before igniting the engine, disengage the cutting device or the power socket and put the transmission in neutral.**

**Pay special attention when approaching obstacles that could compromise visibility.**

**Engage the parking brake when parking the machine.**

**The machine must not be used on slopes of over 10° (17%), regardless of the mowing direction.**

**Remember there is no such thing as a "safe" slope. Driving on grass slopes requires particular care. To prevent overturning or loss of control over the machine:**

- **a.** Do not stop or start suddenly when going up or downhill;
- **b.** Engage the drive slowly and always keep the machine in transmission, especially when travelling downhill;
- **c.** Machine speeds should be kept low on slopes and during tight turns;
- **d.** Watch out for humps, hollows and other hidden hazards;
- **e.** Never mow across the face of the slope. Lawns on a slope have to be mowed moving up and down and never across them. When changing direction, take great care that the wheels facing the slope do not hit any obstacles (such as stones, branches, roots, etc.) that may cause the machine to slide sideways, tip over or make you lose control.

**Reduce speed before any change of direction on slopes, and always apply the parking brake before leaving the machine at a standstill and unattended.**

**Be very careful near ravines, ditches or embankments. The machine could overturn if a wheel slides over the edge or if the earth gives way.**

**Pay maximum attention when working in reverse gear. Look behind you to make sure there are no obstacles before and during operations in reverse gear.**

**Use care when towing loads or using heavy equipment:**

- **a.** Use approved drawbar hitch points only when towing;
- **b.** Limit loads to those you can safely control;
- **c.** Do not turn sharply. Take care when reversing;
- **d.** Use counterweight(s) or wheel weights whenever advised in the instructions manual.

**Disengage the cutting device or the power socket when crossing areas with no grass, when moving to or from areas that require mowing, and move the cutting device assembly to its highest position.**

**Look out for traffic when using the machine near the road.**

**WARNING! The machine has not been approved for use on public roads. It must be used (as indicated by the highway code) in private areas closed to traffic.**

**Never use the machine if the guards are damaged,**

**Never place your hands and feet near or under rotating parts. Keep away from the discharge opening.**

**Do not leave the machine stopped on high grass with the engine running to avoid the risk of starting a fire.**

**When using the attachments, never direct the opening towards people.**

**Use manufacturer-recommended attachments only.**

**Don't use the machine if the attachments/tools are not installed in their seats. Driving without attachments could jeopardise machine stability.**



**Pay attention when using the grass catcher and attachments that can alter the stability of the machine, especially on slopes.**



**Do not change the engine settings or over-rev the engine.**



**Do not touch the engine parts as they get very hot when running. Burn hazard.**



**Disengage the cutting device or power socket, put in neutral and engage the parking brake, turn off the engine and remove the ignition key (checking that all moving parts are completely stationary):**

- **a.** Whenever the machine is left unattended or the operator dismounts from the driving seat:
- **b.** Before clearing blockages or unclogging the discharge chute;
- **c.** Before checking, cleaning or working on the machine;
- **d.** After striking a foreign object. Inspect the machine for damage and make repairs before using it again;



**Disengage the cutting device or the power socket and switch off the engine (making sure that all moving parts are stationary):**

- **a.** Before refuelling;
- **b.** Whenever you remove or reattach the grass catcher;
- **c.** Before adjusting the cutting height, if this operation can not be performed from the driving seat.



**Disengage the cutting device or the power socket during transport and whenever it is not in use.**



**Reduce the throttle setting before stopping the engine. Shut off the fuel supply on completing the work, following the instructions in the engine manual.**



**Pay attention to cutting assemblies with more than one cutting device, as a rotating cutting device can trigger the rotation of the others.**



**WARNING – If something breaks or an accident occurs whilst working, turn off the engine immediately and move the machine away to prevent further damage; if an accident occurs with injuries or third parties are injured, carry out the first aid measures most suitable for the situation immediately and contact the medical authorities for any necessary health care. Carefully remove any debris which could cause damage or injury to persons or animals if ignored.**



**WARNING! The noise and vibration levels shown in these instructions are the maximum levels for use of the machine. The use of an unbalanced cutting element, the excessive speed of movement, or the absence of maintenance have a significant influence on noise emissions and vibrations. Consequently, it is necessary to take preventive steps to eliminate possible damage due to high levels of noise and stress from vibration. Maintain the machine well, wear ear protection devices, and take breaks while working.**

### 3.4 MAINTENANCE AND STORAGE



**WARNING! – Before cleaning or doing maintenance work, take out the ignition key and read the relevant instructions. Wear proper clothing and protective gloves whenever your hands are at risk.**



**WARNING! – Never use the machine with worn or damaged parts. Faulty or worn-out parts must always be replaced and never repaired. Use original replacement parts only: the use of non-original and/or incorrectly fitted parts will jeopardize the safety of the machine, may cause accidents or personal injuries for which the Manufacturer is under no circumstance liable or responsible.**



**Any adjustments or maintenance operations not described in this manual must be carried out by your Dealer or a specialized Service Centre with the necessary knowledge and equipment to ensure that the work is done correctly maintaining the machine's original safety level. Any operations performed**

**in unauthorized centres or by unqualified persons will totally invalidate the Warranty and all obligations and responsibilities of the Manufacturer.**

- After each use, remove the ignition key and check for damage.
- Keep all nuts, bolts and screws tight to be sure the equipment is in safe working condition. Routine maintenance is essential for safety and for maintaining a high performance level.
- Check that the cutting device screws are properly tightened on a regular basis.



**Wear work gloves when handling, disassembling and reassembling the cutting device.**



**Keep the cutting means well balanced during sharpening. All work on the cutting means (disassembly, sharpening, balancing, reassembly and/or replacing) are demanding jobs that require special skills as well as special tools. For safety reasons, these jobs are best carried out at a specialised centre.**

- Check that the brakes work properly on a regular basis. It is vital for brakes to undergo regular maintenance and, where necessary, repair work.
- Replace any instruction or warning message stickers, if damaged.
- If the machine does not have mechanical transport stops, the attachments must always be placed on the ground when the machine is parked, stored or left unattended.
- Store the machine out of the reach of children.



**Do not store the machine with fuel in the tank in an area where fuel vapours could reach a flame, a spark or a strong heat source.**

- Allow the engine to cool before storing in an enclosed space.
- To reduce fire hazards, keep the engine, muffler, battery compartment and petrol storage area free of grass, leaves, or excessive grease.
- To reduce the risk of fire, regularly check the machine for oil and/or fuel leaks.
- If the fuel tank has to be emptied, this should be done outdoors once the engine has cooled down.
- Never leave the keys in the ignition or within reach of children or unauthorised persons. Always remove the ignition key before doing any maintenance.



**WARNING! - The acid contained in the battery is corrosive. It could leak in case of mechanical damage or overcharging. Avoid inhalation and contact with any part of the body.**



**Inhaling acid vapours causes damage to mucous membranes and internal organs. Seek medical attention immediately.**



**WARNING! - Do not over-charge the battery. Excessive charging can cause it to explode causing the acid to leak.**



**WARNING! - Acid causes severe damage to tools, clothing and other materials. Immediately rinse the affected area with water.**



**Never short-circuit the battery terminals. The resulting sparks could cause a fire.**



**PAY ATTENTION to hydraulic components. Escaping hydraulic fluid under pressure can penetrate and severely damage the skin, requiring immediate medical attention.**

### 3.5 TRANSPORT



**WARNING! - If the machine must be transported on a truck or trailer, use ramps with suitable resistance, width and length.**

**During transport, close the fuel stopcock (if fitted), lower the cutting device assembly or attachment, engage the parking brake and fasten the machine securely with ropes or chains to the hauling device.**

### 3.6 ENVIRONMENTAL PROTECTION

- Safeguarding the environment must be a relevant and priority aspect of machine use, of benefit to the community and the environment

we live in. Avoid being a disturbance to the neighbourhood.

- Adhere strictly to the local regulations governing the disposal of packaging, oil, fuel, filters, damaged parts or any other element which may have an impact on the environment; this waste should not be disposed of along with standard household waste, but must be disposed of separately and sent to special waste disposal facilities for handling and recycling.
- Scrupulously comply with local regulations for the disposal of waste materials after mowing.
- When the machine is withdrawn from service, do not dispose of it in the environment, but take it to a waste disposal facility in accordance with the local regulations in force.

## 4 INSURE THE LAWNMOWER

Check the insurance of the ride-on mower.

Contact your insurance company.

You must take out a policy that includes traffic, fire, damage and theft.

## 5 ASSEMBLY

**Before first use, fully charge the battery.**

**Do not use the machine until all the indications provided in the “ASSEMBLY” section have been carried out.**

**Unpacking and completing the assembly should be done on a flat and stable surface, with enough space for moving the machine and its packaging, always making use of suitable equipment.**

### 5.1 ASSEMBLY COMPONENTS (3)

The machine is delivered with the seat, the armrests, the steering wheel, the tow bar, the quick release supports removed and the battery placed in its seat but disconnected.

The packaging includes the assembly components (3) listed in the table below:

| Pos. | N. | Description | Dimensions |
|---|---|---|---|
| A | 2 | Pin | 6 x 36 |
| B | 1 | Shim washer | 6x38x0.5 |
| C | 1 | Shim washer | 16x38x1.0 |
| D | 2 | Ignition key | / |
| E | 2 | Battery nut | / |
| F | 2 | Battery screws | / |
| G | 2 | Nut | M8 |
| H | 1 | Tow bar | / |
| J | 2 | Screw | 8x20 |
| R | 4 | Grower washer | 14 x 8.2 x 2 |

### 5.2 ENGINE BONNET (5:A)



To access the fuel cock, battery and engine, open the engine bonnet.

The engine bonnet opens as follows:

1. Grasp and lift the engine bonnet (5:A).

**It is forbidden to start the engine when the bonnet is open.**

### 5.3 BATTERY

For the type of battery used on the machine see "0 TECHNICAL SPECIFICATIONS TABLE"

**WARNING! The acid contained inside the battery is corrosive and its contact is harmful.**

**Handle the battery carefully taking care not to let it leak out.**

**Do not check and/or top up the battery fluid**

#### 5.3.1 Battery connection (6)

Connect the battery to the machine electrical system using the screws and nuts (6:F; 6:E)

1. Connect the red cable to the positive battery terminal (+).
2. Connect the black cable to the negative battery terminal (-).

**The battery may short or be damaged if the cables are disconnected/connected in the reverse order.**

**The alternator and battery will be damaged if the cables are interchanged.**

**Securely tighten the cables. Loose cables can cause fire.**

**Never run the engine if the battery is not connected. The alternator and electrical system could be seriously damaged.**

### 5.3.2 Battery power reserve

**Before first use, fully charge the battery.**

**For battery charging procedures see 9.10.**

### 5.4 SEAT (7)

1. Disassemble the following components from the seat support:
   - 4 Nuts (for locking during transport, will not be used further).
   - 4 Screws (7:K).
   - 4 Washers with shoulders (7:L).
   - 4 Grower washers (7:R).
2. Place the seat on its rest in the seat support.
3. Fit the shoulder washers (7:L) to the screws (7:K), complete with washers (7:R).
4. Insert the screws complete with shoulder washers into the seat support slots and seat plate holes. Screw the seat into position.

Tightening torque 9±1.7 Nm.

**The seat will be damaged if the screws are tightened to a torque greater than 9 ± 1.7 Nm.**

5. Check that the seat slides easily in the bracket slots.

The seat is reclinable. If the car is left outside in the rain, fold the seat forward to prevent the cushion from getting wet.

### 5.5 STEERING WHEEL (8)

To minimise the axial play of the steering column, fit the 0.5 mm and/or 1 mm shim washers (3:C; 3:B) on the steering column between the sleeves pos. (8:A) as follows.

1. Fit the sleeve (8:B) on the steering column and secure it by inserting one of the pins (8:C) about 1/3 of its length.
2. Pull the sleeve and the steering column upwards.
3. Check that the 0.5 mm washer, the 1 mm washer or both can be inserted into the opening created at point (8:A). The washer(s) must not be forced, as there must be a slight axial play.
4. Extract the pin (8:C) with the pin punch (8:D) and remove the sleeve.
5. Fit the washer(s) as determined in step 3 above.
6. Fit the sleeve onto the steering column and secure by fully inserting the pins. Lock the steering column.

### 5.6 TOW BAR (9)

Fit the tow bar (9:B) to the rear of the machine.
Use the screws and nuts (9:A; 9:C).
Tightening torque 22 Nm.

### 5.7 QUICK RELEASE SUPPORTS (1:N)

The quick release supports and related installation instructions are supplied in a separate package located in the machine's packaging.
Install the quick release supports on the front machine semi-axles.

### 5.8 TYRE PRESSURE

For tyre pressure see chap. "0 TECHNICAL SPECIFICATION TABLE"

### 5.9 ATTACHMENTS

To mount attachments, see the separate assembly guide supplied with each attachment.

**N.B. In this case the cutting device assembly is considered an attachment.**

## 6 CONTROLS

### 6.1 MECHANICAL ATTACHMENT LIFT PEDAL (10:C)

It controls the lever (10:C1) used to bring the attachments from the working position to the transport position.

- Transport position: fully press the pedal down and remove your foot, the pedal remains down.
- Working position: slowly press and release the pedal.

**Do not switch to the transport position while the attachment is running. This would destroy the drive belt.**

### 6.2 PARKING BRAKE PEDAL (10:B)

**Never press the pedal while driving.**

**There is a risk of overheating the transmis-**

**sion.**

The pedal (10: B) can assume the following positions:


Released. Drive on. The parking brake is not activated.

Half-pressed. Forward drive is disengaged. The parking brake is not activated.

Fully pressed. Drive is disengaged. The parking brake is fully activated but not locked. This position is also used as an emergency brake.

### 6.3 PARKING BRAKE LOCK LEVER (10:A)


Locks the “brake” pedal in the fully pressed position. This function is used to lock the machine on slopes, during transport, etc., when the engine is stopped.

**Lock:**

1. Fully press the pedal down (10:B).
2. Move the latch (10:A) to the right.
3. Release the pedal (10:B);
4. Release the latch (10:A)

**Unlock:**

1. Press and release the pedal (10:B).

### 6.4 DRIVE PEDAL (10:F)

The pedal determines the gear ratio between the engine and the drive wheels (= speed).

When the pedal is released, the service brake is activated.

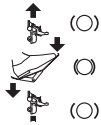
- Pushing the pedal forward, - the machine moves forward.

- When there is no load on the pedal - the machine is stationary.

- Pushing the pedal back - the machine moves in reverse.

- By reducing the pressure on the pedal - the machine brakes.

There is a plate on the top section of the pedal which can be adjusted to suit the driver's foot.


**If the machine does not brake as expected when the pedal is released, use the left pedal (10: B) as an emergency brake.**

### 6.5 STEERING WHEEL (10:D)

The height of the steering wheel is infinitesimal adjustable.

Unscrew the steering adjustment knob (10:E) to raise or lower the steering wheel to the desired position. Tighten.


**Do not adjust the steering wheel while driving.**


**Never turn the steering wheel when the machine is stationary with an attachment lowered. There is a risk of abnormal loads on the power steering and steering components.**

### 6.6 ACCELERATOR (11:A; 12:A) MOD.: [B&S Vanguard] [ST.]

Used to adjust engine speed.


Full gas - to be used always when using the machine.


Minimum.

### 6.7 THROTTLE (IF APPLICABLE) (12:B) mod. [ST.]

Control to close the throttle in case of cold starts.


Control fully out (12:B1) - throttle closed. For cold starts.
Control fully in (12:B2) - throttle open. For hot starts and while driving.


**When the engine is hot, do not proceed with the throttle closed.**


**Some models are equipped with a system that automatically controls the position of the choke in the carburettor during engine start-up and warming-up.**

### 6.8 IGNITION BLOCK (11:C, 12:C)

The ignition block is used to start and stop the engine.


**When leaving the driver's seat, do not leave the key in position 2 or 3. There is a risk of fire - fuel can enter the engine through the carburettor - and the battery will deplete and be damaged.**

The four key positions:



1. Stop position - the motor is short-circuited. The key can be removed.


2. On position



3. On position



4. Ignition position - turning the key to this position activates the starter motor. When the engine is running, release the key, which returns to the on position.

### 6.9 POWER SOCKET (11:D; 12:D)



**The power socket must never be engaged when the front attachment lift is in the transport position. This will destroy the belt transmission.**



**Power socket on/off button (11:D, 12:D).** Press the button to switch the power socket on/off.

### 6.10 CUTTING HEIGHT ADJUSTMENT (11:E; 12:E)

The machine is equipped with a control for using the cutting device with electric cutting height regulator.



The switch allows for continuous cutting height adjustment.

The cutting device assembly is connected to the socket (13:B).

### 6.11 HEADLIGHT SWITCH (11:F; 12:F)



**Headlight on/off switch (11:F, 12:F).** Press the switch to turn headlights on/off.

### 6.12 BLUETOOTH (IF APPLICABLE)

Some models are equipped with a Bluetooth function, which allows direct wireless connection between the machine and a device over a short distance.

The device must have the appropriate App for data exchange installed, whose instructions for use are provided separately.

Bluetooth is activated when the machine is turned on and deactivated when the machine is turned off.

Check that the connection to the device/App is active.

### 6.13 ATTACHMENT COMPARTMENT (11:G; 12:G)

Compartment used to store attachments.

### 6.14 GEAR ON/OFF LEVER (14; 15)

Lever that excludes variable gears.



The 2WD is equipped with a lever connected to the rear axle. See (14:A).

**4WD has two levers connected to the rear axle (15:A) and to the front axle (15:B).**



**The on/off lever must never be between the external and internal position. This condition overheats and damages the transmission.**

The levers allow you to move the machine manually (by pushing or pulling), without starting the engine.

The two positions are:

Drive on (14:A1; 15:A1-B1) - transmission engaged for normal use.

Drive off (14:A2; 15:A2-B2) - transmission off. The machine can be moved by hand.

Avoid towing the machine over long distances or at high speeds. The transmission could be damaged.



**Do not operate the machine with the drive off (lever in). There is a risk of damage and oil leakage in the front axle.**

### 6.15 SEAT ADJUSTMENT (16:B)



The seat can be adjusted forwards and backwards as follows:

1. Move the control lever (16:A) up.
2. Move the seat to the desired position.
3. Release the control lever (16:A) to lock the seat.

The seat is equipped with a safety switch connected to the safety system of the machine.

This means that when there is no one in the seat, the machine cannot be started. (see 7.6.2).

### 6.16 ENGINE BONNET



**For how to access the fuel cock, the battery and the engine, see 5.2.**

### 6.17 QUICK RELEASE SUPPORTS



These supports allow you to easily and quickly switch from one accessory to another.

The quick release supports allow you to easily move the cutting device between two positions, namely:

- Normal position, with the belt fully taut.
- Position 4 cm back from normal, with the belt slack, so that the cutting device comes closest to the base machine.

Since the tensioner is freed from the belt, the quick release supports make it easy to replace the belt and the cutting device assembly, also making it easier to switch to the washing and working positions.

**Belt tension release (17; 18)**

**See also the instructions supplied with the attachment and with the quick release support.**

1. Remove the split pins or locking pins (17:C) from both sides.
2. Open the quick release supports by pressing on the rear sections with your heel (17:A).

**Once the quick release supports are open, the attachment arms are free, therefore no longer firmly fixed to the hook.**

**For any adjustment or maintenance work, replace the arms on the support and close it again**

1. Perform the necessary task, such as:

- Unhook the belt.
- Replace the attachment by releasing the arms (19).

**Belt tensioning (17; 18)**

Tension one side first, then the other following the instructions below.

**Do not turn the lever with your hands. There is a risk of crushing injuries.**

1. Place a foot on the lever (18:A) and carefully rotate it half a turn forward.
2. Install the split pin or locking pin (17:C).
3. Repeat the operation on the other side.

# 7 STARTING AND DRIVING

## 7.1 PRECAUTIONS FOR USE

**Always check that the oil level in the engine is correct. This is especially important when working on slopes (see 7.4).**

**Be very careful when mowing on slopes: do not make sudden starts or brake, do not use the machine crosswise, always move from top to bottom or from bottom to top.**

**Engage the parking brake when parking the machine.**

**The machine must not be used on slopes of over 10°, regardless of the mowing direction.**

**Reduce speed on slopes and sharp turns to avoid overturning or losing control of the machine.**

**When driving at full speed, do not fully turn the steering wheel. The machine could tip over.**

**Keep hands and feet away from the articulated steering joint and seat support. There is a risk of crushing injuries.**

## 7.2 COMBINED ATTACHMENT USE

**For the combined use of attachments, see the "TABLE FOR THE CORRECT COMBINATION OF ATTACHMENTS" in the "0 TECHNICAL SPECIFICATION TABLE" section**

## 7.3 REFUELLING (20)

**Always use unleaded petrol. Do not mix petrol with oil.**

For tank capacity, see “”0 TECHNICAL SPECIFICATION TABLE”

To refuel:

1. Unscrew the tank closure cap and remove it (fig. 20.A).
2. Refuel being careful not to completely fill the tank. Leave some space (corresponding at least to the entire filler neck + 1 - 2 cm at the top of the tank) so that, when the petrol heats up, it can expand without overflowing.
3. Close the fuel cap securely after refuelling and clean away any spills.

**Do not drip petrol onto the plastic parts to avoid ruining them. In the event of accidental leaks, rinse immediately with water. The warranty does not cover for damage to plastic parts of the bodywork or the engine caused by petrol.**

**NOTE! Fuel is perishable and should not remain in the tank for more than 30 days.**

Environmentally friendly fuels such as alkylate petrol can be used. The composition of these petrols has a minor impact on people and the environment.

There are no reported negative effects related to their use. However, there are types of alkylate gasoline on the market for which it is not possible to give precise indications regarding their use.

For further information, please consult the instructions and data provided by the alkylate petrol manufacturer.

**In use prior to storage for a long period, (e.g. winter season), fill the tank with a quantity of fuel sufficient to complete that last use.**
**In fact, before storing the machine, the fuel tank must be completely emptied (see 11).**

### 7.4 CHECKING THE ENGINE OIL LEVEL (21; 22)

The machine is delivered with a full tank of oil in the engine.

**Before starting the machine, check the oil level in the engine.**

**To check/top up the engine oil see 9.5.1.**

### 7.5 CHECKING THE TRANSMISSION OIL LEVEL

**To check/top up the transmission oil see 9.7.1.**

### 7.6 SAFETY CHECKS

When testing the machine, verify that the results of the safety checks match the results in the following tables.

**Always carry out the safety checks before use.**

**If any of the results fails to match the indications provided in the following tables, do not use the machine!**

**Take it to a service centre to be checked and repaired if necessary.**

#### 7.6.1 General safety check

| Object | Result |
|---|---|
| Fuel lines and connections. | No leaks. |
| Electrical cables | All insulation intact.<br>No mechanical damage. |
| Unloading system. | No losses in connection points. All screws are tight. |
| Oil lines | No leaks. No damage. |
| Drive the machine forwards and in reverse and release the drive pedal. | The machine stops. |
| Test driving | No abnormal vibrations.<br>No abnormal sound. |

#### 7.6.2 Electrical safety check

| Status | Action | Result |
|---|---|---|
| The parking brake pedal is not pressed. | Try to start it. | The engine does not start. |
| Engine running. | The operator gets up from the seat. | The engine stops. |

### 7.7 START-UP/WORKING

**When using the machine, the bonnet must be closed and locked.**

**Always use full gas when using the machine.**

**When starting the machine wait 2 seconds in the start position before starting the engine.**

1. Open the fuel stopcock (24).
2. Check that the spark plug leads are inserted into their spark plugs.
3. Make sure the power socket is disconnected (11:D; 12:D).
4. Do not keep your foot on the service/drive brake pedal (10:F).

**Cold start**

**For 2WD models**

1. Put into gear (14:A1).

**For 4WD models**

1. Put into gear (15:A1-B1).
2. Engage the parking brake (10:B)
3. Move the accelerator to full throttle (11:A; 12:A).
4. Close the choke (12:B1) (if applicable).
5. Turn the ignition key and start the engine.

**Before operating the machine, wait a few minutes to allow the oil to heat up.**

**Hot start**

**For 2WD models**

1. Put into gear (14:A1).

**For 4WD models**

1. Put into gear (15:A1-B1).
2. Engage the parking brake (10:B)
3. Move the accelerator to full throttle (11:A; 12:A).
4. The choke control must be pressed (12:B2) (if applicable).
5. Turn the ignition key and start the engine.

**To continue see the instructions given in paragraph 7.7.1.**

### 7.7.1 Run

To operate with the machine proceed as described below:

- Fully press the pedal down (10:B) and release it.
- Press the pedal (10:F) to drive the machine.
- Move to the work area.
- If front attachments are installed, activate the power socket (11:D, 12:D).
- Start work.

## 7.8 STOP

Proceed as described below to stop the machine:

- Disconnect the power socket (11:D; 12:D).
- Engage the parking brake (10:B)
- Let the engine run at minimum for one or two minutes.
- Turn of the engine by turning the key.
- Close the fuel stopcock. This indication is particularly important if the machine is to be transported on a trailer or similar.

**If you have to leave the machine unattended, disconnect the spark plug leads and remove the ignition key.**

**The engine could be very hot immediately after switching off. Do not touch the muffler, the engine or the cooling fins. This can cause burn injuries.**

## 7.9 CLEANING

**To reduce the risk of fire, make sure there are no grass, leaves and oil on the engine, muffler, battery and fuel tank**

**To reduce the risk of fire, regularly check the machine for oil and/or fuel leaks.**

**Never use high pressure jets of water. It could damage shaft seals, electrical components and hydraulic valves.**

Always clean the machine after use. Follow the instructions below to clean:

- Do not spray water directly on the engine.
- Clean the engine with a brush and/or compressed air.
- Clean the engine cooling air intake.
- After washing with water, start the machine and the cutting device to remove any excess water that could penetrate the bearings and cause damage.

# 8 ATTACHMENT USE

**Check that there are no foreign bodies such as stones, etc. in the grass to be cut.**

## 8.1 CUTTING HEIGHT

For best results, cut one third of the height of the grass. See fig. 23.

If the grass is long and needs to be cut significantly, mow twice using two different cutting heights.

Do not use the minimum cutting height if the surface is uneven.

The cutting devices could be damaged by hitting the surface, undermining the top layer of the lawn.

## 8.2 MOWING TIPS

To obtain excellent mowing results, follow the instructions below.

- Mow the grass frequently.
- Run the engine at full speed.
- The grass should not be wet.
- Use sharp cutting devices.
- Keep the bottom of the cutting device assembly clean.

# 9 MAINTENANCE

## 9.1 SERVICE PROGRAM

To always keep the machine in good condition as regards reliability, operating safety and attention to the environment, always follow the STIGA SpA service program.

The intervention points of this program are illustrated in the attached STIGA SpA maintenance manual.

The Basic Check must always be carried out by an authorised workshop.

The First check and Intermediate check should be carried out by an authorised workshop, but can also be carried out by the user.

The procedures are reported in the manual and are described in the chapter “7 STARTING AND DRIVING”, as well as below.

The checks carried out by an authorised workshop guarantee professional work and original spare parts.

The booklet is stamped at each Basic check and at each Intermediate check carried out by an authorised workshop. A booklet with these stamps increases the value of second-hand machines.

## 9.2 PREPARATION

**All maintenance and control interventions must be performed with the machine stationary and the engine switched off.**

**Always apply the parking brake to prevent the machine from moving.**

**Stop the engine.**

**Avoid accidental engine starts by disconnecting the spark plug cables and removing the ignition key.**

## 9.3 MAINTENANCE TABLE

**See chapter “13 SUMMARY MAINTENANCE TABLE”. The table will help you maintain your machine’s safety and performance. It summarises the main interventions to be made and the frequency applicable to each of them. Carry out the relevant intervention according to the first deadline.**

**Change the oil more often if the engine has to run in difficult conditions or at a high ambient temperature.**

## 9.4 TYRE PRESSURE

Adjust tyre pressure to the values indicated in "0 TECHNICAL SPECIFICATION TABLE"

## 9.5 ENGINE OIL TOP UP/CHANGE

**For this maintenance, see also the engine manual supplied with the machine.**

### 9.5.1 Check/top-up (21; 22)

**Always check the oil level before use. Always check the oil level before use.**

1. Wipe around the dipstick.
2. Unscrew and remove the dipstick.
3. Wipe the dipstick clean.

**For engines [ST.]**

4. Push the dipstick down completely without screwing it into place (21:A).

**For engines [B&S Vanguard]**

4. Push the dipstick down completely without screwing it into place (22:A).

5. Pull the dipstick out again and check the oil level.
6. Top up if the level is lower than the upper limit mark (21:A, 22:A).

**The oil level must never exceed the upper limit mark. The engine would overheat. If the oil level exceeds the upper limit mark, it is necessary to drain to the correct level.**

Change the oil more often if the engine has to run in difficult conditions or at a high ambient

temperature.

### 9.5.2 Change/filling (21; 22)

**For the intervention timing see chapter 13.**

**For the type of oil see "0 TECHNICAL SPECIFICATIONS TABLE"**

**Use oil without additives.**
Change the oil with the engine warm.

**The oil may be very hot if removed just after the engine has been switched off. Consequently allow the engine to cool down for a few minutes before proceeding to drain off the oil.**

**[ST. mod. TRE 0801], [B&S Vanguard]**
Proceed as follows:
1. Place the machine on a flat surface.
2. Engage the parking brake.
3. Open the engine bonnet.
4. Grasp the clamp on the oil drain hose. Use adjustable pliers, polygrip or similar (21:B, 22:B).
5. Move the clamp along the oil drain hose upwards by 3-4 cm and remove the cap.
6. Collect the oil in a container.

**NOTE! Be careful not to spill oil on the drive belts.**

7. Insert the oil drain plug and slide the clamp back over the plug.
8. Clean up any spills.
9. Remove the dipstick and top up with new oil. For the quantity of oil see "0 TECHNICAL SPECIFICATIONS TABLE"
10. Each time you fill, start the engine and idle for 30 seconds.
11. Check there are no oil leaks.
12. Stop the engine. Wait 30 seconds and check the oil level again as indicated in paragraph 9.5.
13. Hand the spent oil over to a disposal facility in accordance with local provisions.

**[ST. mod. TRE 586V]**
1. Place the machine on a flat surface.
2. Engage the parking brake.
3. Open the engine bonnet.
4. Place a suitable container under the extension tube (fig. 22.B);
5. Press the split pin (fig. 22.C);
6. Unhook the extension tube from the support bringing it downwards;
7. Bend the extension tube and empty the oil into a suitable container;
8. Hook the extension tube (fig. 22.B) back to the support (fig. 22.D) before topping up the oil.
9. Clean up any spills.

**NOTE! Be careful not to spill oil on the drive belts.**

10. Remove the dipstick and top up with new oil. For the quantity of oil see "0 TECHNICAL SPECIFICATIONS TABLE"
11. Each time you fill, start the engine and idle for 30 seconds.
12. Check there are no oil leaks.
13. Stop the engine. Wait 30 seconds and check the oil level again as indicated in paragraph 9.5.1.
14. Hand the spent oil over to a disposal facility in accordance with local provisions.

### 9.5.3 Oil filter replacement (if applicable)

**For this maintenance, see also the engine manual supplied with the machine.**

**For the intervention timing see chapter 13.**

We recommend contacting an authorised service centre for this maintenance.

First, drain the engine oil and insert the drain plug as described above.

Hand the spent oil over to a disposal facility in accordance with local provisions.

## 9.6 FUEL FILTER REPLACEMENT

**For this maintenance, see the engine manual supplied with the machine.**

**For the intervention timing see chapter 13.**

After installing the new filter, check for fuel leaks.

### 9.7 TRANSMISSION OIL CHECK/TOP-UP [4WD]

**For the intervention timing see chapter 13.**

**For the type and quantity of oil see "0 TECHNICAL SPECIFICATIONS TABLE"**

#### 9.7.1 Check/top-up (26)

1. Place the machine on a flat surface.
2. Check the oil level in the tank (26:A) The level should be on the line.
3. Top up if necessary

#### 9.7.2 Change

**Oil drain**

1. Run the machine at various speeds for 10-20 minutes to warm up the transmission oil.
2. Place the machine on a flat surface.
3. Engage the parking brake.
4. Move the release levers to position A1 - B1 as shown in fig. (15:A; 15:B).
5. Place a container under the rear axle and one under the front one.
6. Open the engine bonnet and remove the oil tank cap.

**For the oil drain plug, use only a 3/8" square fitting. Other tools could damage the cap.**

7. Remove the oil drain plug from the rear axle (27:A).
8. Remove the 2 drain plugs from the front axle. Use a 12mm socket wrench. Drain the oil in the front axle and pipes (28).
9. Check that the gaskets on the front axle drain plugs are intact (28). Refit the caps. Tightening torque 15-17 Nm.
10. Check that the gaskets on the rear axle drain plugs are intact (27:A). Refit in the rear axle. Tighten the oil drain cap to a torque of 5 Nm.

**The oil drain plug may be damaged if tightened with a torque greater than 5 Nm.**

11. Remove the oil from the deepest section of the tank with an oil extractor (29).
12. Dispose of the oil in accordance with local regulations.

**Filling**

1. Fill the oil tank with new oil
2. Check that the rear axle clutch release lever is disengaged.
3. Start the engine. When the engine is started, the front axle drive disengagement lever automatically moves inward.

**Never operate the engine when the rear axle drive release lever is engaged and the front axle drive release lever is disengaged (15:A; 15:B). The front axle gaskets could be damaged.**

**If the engine is started indoors, an exhaust extraction device must be connected to the engine exhaust pipe.**

4. Disengage the front axle drive release lever.

**NOTE! The oil is quickly drawn into the system. The tank must be continuously topped up, until it remains full, to fill the circuit and to ensure that no air is drawn into the system, which must never happen.**

5. Adjust the accelerator pedal forward by locking it with a wooden wedge (30).
6. Run forward for one minute.
7. Move the wooden wedge and adjust the accelerator pedal to the opposite position. Continue topping up oil.
8. Run in the opposite direction for one minute.
9. Change the direction every minute as indicated above and continue to top up oil until there is no more bubbling in the tank.
10. Switch off the engine, replace the oil tank cover (26:B) and close the engine bonnet.
11. Run the machine at various speeds for a few minutes and if necessary adjust the oil level in the tank.

### 9.8 BELT TRANSMISSION CHECK

Check that all belts are intact.

**For the intervention timing see chapter 13.**

### 9.9 STEERING

**For the intervention timing see chapter 13.**

#### 9.9.1 Checks

Turn the steering wheel slightly back and forward. There should not be any mechanical play in the steering chains.

#### 9.9.2 Adjustment (32)

If necessary, adjust the steering chains as

follows:

1. Straighten the machine wheels.
2. Adjust the steering chains by means of the two nuts placed under the central point (32).
3. Adjust both nuts equally until any play is eliminated.
4. Test the machine by moving it forward in a straight line and check that the steering is not off-centre.
5. If the steering is off-centre, loosen one nut and tighten the other.

**Do not over-tighten the steering chains. This would stiffen steering and increase the wear on its chains.**

## 9.10 BATTERY

For the type of battery used on the machine see "0 TECHNICAL SPECIFICATIONS TABLE"

**WARNING! The acid contained inside the battery is corrosive and its contact is harmful.**

**Handle the battery carefully taking care not to let it leak out.**

**If acid comes into contact with the eyes or skin it can cause serious injury. If any part of the body comes into contact with the acid, rinse it immediately with plenty of water and seek medical attention as soon as possible.**

Battery fluid does not need to be checked or topped up.

The only maintenance required is to charge the battery, for example after a long period of storage.

The battery can be charged:

- by the engine
- by a battery charger

### 9.10.1 Charging by the engine

This mode is only possible if the battery has a minimum charge that allows starting.

- in case of a new battery, connect the cables to the battery.
- Take the machine outdoors.
- Start the engine following the instructions in this manual.
- Run the engine continuously for 45 minutes (time required to fully charge the battery).
- Stop the engine.

### 9.10.2 Charging by a battery charger

**Use a constant voltage charger. Using a standard charger can damage the battery.**

**For more information, contact your local dealer.**

**Before connecting the charger, disconnect the battery from the electrical system.**

### 9.10.3 Disassembly/assembly

The battery is located under the engine bonnet.

Connect and disconnect the cables as follows when assembling or disassembling the battery:

1. During disassembly. First, disconnect the black cable from the negative battery terminal (-). The disconnect the red cable from the positive battery terminal (+).
2. During assembly. First connect the red cable to the positive battery terminal (+). Then connect the black cable to the negative battery terminal (-).

**The battery may short or be damaged if the cables are disconnected/connected in the reverse order.**

**The alternator and battery will be damaged if the cables are interchanged.**

**Securely tighten the cables. Loose cables can cause fire.**

**Never run the engine if the battery is not connected. The alternator and electrical system could be seriously damaged.**

### 9.10.4 Cleaning

If the battery terminals are oxidized, they need to be cleaned.

Clean the battery terminals with a wire brush and grease them.

## 9.11 AIR FILTER, ENGINE

**For the intervention timing see chapter 13.**

**For this maintenance, see also the engine manual supplied with the machine.**

### 9.11.1 Cleaning/Replacement

**For the intervention timing see chapter 13.**

**NOTE! Filters need to be cleaned/replaced more often if the machine is working on very dusty ground.**

Remove/install the air filters as follows:

**[B&S Vanguard] (33)**

1. Carefully clean the area around the air filter cover.
2. Disassemble the air filter cover (33:A) by removing the two clips.
3. Remove the filter assembly (33:B). The pre-filter is located above the air filter. Prevent dirt from entering the carburettor. Clean the air filter housing.
4. Clean the paper filter by gently tapping it against a flat surface. If it is very dirty, replace the filter.
5. Clean the pre-filter. If it is very dirty, replace it.
6. Reassembly in reverse order to disassembly.

**[ST.] (34)**

1. Clean the area around the filter cover (34:C).

**mod. TRE 0801**

2. Remove the cover (34:C) by unscrewing the two knobs (34:D).

**mod. TRE 586 V**

2. Open the cover (34:C) by turning the opening knob (34:D).

3. Remove the filtering element (34:E, 34:F).
4. Remove the foam pre-filter (34:F) from the cartridge (34:E).
5. Tap the cartridge (34:E) on a solid surface and blow with compressed air from the inside to remove dust and debris.
6. Wash the foam pre-filter (34:F) with water and detergent and allow it to air dry.
7. Clean the inside of the filter housing (37:G) from dust and debris, taking care to close the intake duct with a rag (34:H) to prevent them from entering the engine.
8. Remove the rag (34:H), arrange the filtering element (34:E, 34:F) in its housing and reassemble the cover (34:C).

**IMPORTANT** *Do not use water, petrol, detergents or any other products to clean the cartridge.*

**IMPORTANT** *The foam pre-filter (*34:F*) should NOT be greased.*

### 9.11.2 Replace the spark plug

**For the intervention timing see chapter 13.**

**For this maintenance, see also the engine manual supplied with the machine.**

Before removing the spark plug, clean the area surrounding its installation point.

For the type of spark plug and electrode distances, see "0 TECHNICAL SPECIFICATIONS TABLE"

### 9.11.3 Air vent cleaning

**For the intervention timing see chapter 13.**

The engine is air cooled.

If the cooling system is blocked, the engine could be damaged.

Make sure the cooling air vents are not obstructed.

A more thorough cleaning of the cooling system is performed during each Basic Check.

## 9.12 LUBRICATION (31)

**For the intervention timing see chapter 13.**

| Object | Action | Fig. |
|---|---|---|
| Central point | 4 lubricators<br>Use a grease gun filled with universal grease.<br>Pump until grease flows out | 31A |
| Steering wheel chain | Clean the chain with a wire brush.<br>Lubricate with universal chain spray | - |

| Object | Action | Fig. |
|---|---|---|
| Tension arms | Lubricate the support points with oil upon activation of each control.<br>This should be done by two people. | 31B |
| Control wires | Lubricate the wire ends with oil upon activation of each control.<br>This should be done by two people. | 31C |

### 9.13 FUSES (35)

| Use | Fuse |
|---|---|
| Fuel valve power. | 10 A |
| Cutting height electrical adjustment power. | 20 A |
| Electric system power. | 30 A |

## 10 ASSISTANCE AND REPAIRS

This manual provides all the necessary information to run the machine and for correct basic maintenance operations which can be performed by the user.

Any regulations and maintenance operations not described herein must be carried out by your Dealer or Authorised Service Centre, which have the necessary knowledge and equipment to ensure that the work is carried out correctly, maintaining the correct degree of safety and the original operating conditions of the machine.

**Before performing any service operations:**

**a.** Place the machine on a flat surface.
**b.** Engage the parking brake (10:B)
**c.** Stop the engine.
**d.** Remove the key from the ignition.

Authorised service workshops carry out repairs and maintenance under warranty.

They only use original spare parts.

**Original STIGA SpA spare parts and accessories have been designed specifically for STIGA SpA machines. Please note that non-original spare parts and accessories have not been verified and approved by STIGA SpA.**

**The use of non-genuine spare parts and attachments could adversely affect machine operation and safety. STIGA SpA shall not be liable for any injuries or damage caused by such parts.**

**Genuine spare parts are supplied by authorised assistance workshops and dealers.**

**It is advisable to send your machine once a year to an authorized service workshop for servicing, assistance and safety device inspection.**

## 11 STORING

1. Empty the fuel tank:
   - Start the machine engine and let it run until it stops.
1. Change the oil when the engine is still warm.
2. Clean the entire machine. It is especially important to clean the underside of the cutting device assembly.
3. If the paint is damaged, touch-up the areas to prevent rusting.
4. Store the machine indoors in a dry place.

**In machines with electric starter:**
If the storage temperature is correct, a maintenance charge of the battery every four months is sufficient.

**Before storing the machine, charge the battery.**

**The battery suffers serious damage if stored when dead.**

## 12 PURCHASE CONDITIONS

The warranty covers all material and manufacturing defects.

The user must follow all the instructions provided in the accompanying documentation.

The warranty does not cover damages caused by:

- Failure to become familiar with the documentation accompanying the machine.
- Carelessness.
- Incorrect or prohibited use or assembly.
- Use of non-genuine spare parts.
- Use of accessories not supplied or approved

by STIGA SpA.

The warranty does not cover:

- Normal consumable material wear such as worm screws, etc.
- Normal wear and tear.
- Engines. Engines are covered by the warranty provided by the relative manufacturer in compliance with the specified terms and conditions.

The purchaser is protected by his or her own national legislation. The purchaser's rights under the national laws or his or her own country are not in any way restricted by this warranty.

## 13 SUMMARY MAINTENANCE TABLE

| Intervention | Frequency working hours/calendar months | | Par. / Ref. fig. |
|---|---|---|---|
| | First time | Subsequently | |
| **MACHINE** | | | |
| Check all fasteners | - | Before each use | - |
| Safety checks/check controls | - | Before each use | - |
| Tyre pressure check | - | Before each use | - |
| General cleaning and inspection | - | After each use | - |
| General lubrication | - | 50 hours and after each cleaning | 9.12 |
| Check transmission belt wear | 5 hours | 50 hours | 9.8 |
| Check/adjust the steering wheel | 5 hours | 100 hours | 9.9 |
| Battery power reserve | - | Before storage. In machines with electric starter: charge every 4 months | 9.10 |
| Clean battery terminals | - | When oxidised | 9.10.4 |
| **ENGINE/TRANSMISSION (general)** | | | |
| Check/top-up engine oil | - | Before each use | 9.5.1 |
| Check/top up drive oil | 1 hour | 50 hours | 9.7.1 |
| Transmission oil change | 5 hours | 200 hours | 9.7.2 |
| **Engine mod. B&S Vanguard** | | | |
| Replacement of the engine oil | - | 100 hours/Once a year | 9.5.2 |
| Oil filter replacement | - | 100 hours/Once a year | 9.5.3 |
| Air filter cleaning | - | 25 hours/Once a year | 9.11.1 * |
| Air filter replacement | - | 100 hours or once a year | 9.11.1 (*) |
| Spark plug replacement | - | 100 hours/Once a year | 9.11.2 |
| Air vent cleaning | - | 5 hours/After each use | 9.11.3 |
| Check/replace fuel filter | - | 400 hours/Once a year | 9.6 (**) |
| **Engine mod. ST.** | | | |

| Intervention | Frequency working hours/calendar months | | Par. / Ref. fig. |
|---|---|---|---|
| Engine oil change (mod. TRE 586V) | 5 hours | 100 hours | 9.5.2 |
| Engine oil change (mod. TRE 0801) | 5 hours | 50 hours/End of season | 9.5.2 |
| Air vent cleaning | - | 5 hours/After each use | 9.11.3 |
| Air filter cleaning | - | 5 hours/After each use | 9.11.1 * |
| Paper air filter replacement | - | 50 hours/End of season | 9.11.1 * |
| Check/adjust spark plugs | - | 50 hours/End of season | 9.11.2 |
| Replace the spark plug | - | 100 hours | 9.11.2 |
| Check/replace fuel filter | - | 100 hours | 9.6 ** |

(*) Clean more frequently in particularly harsh working conditions or if there is debris in the air.
(**) The operation must be carried out by your Dealer or an authorised Service Centre

## 14 TROUBLESHOOTING

| Problem | Probable cause | Solution |
|---|---|---|
| **1. Starter motor does not run.** | Insufficiently charged battery. | Charge the battery. |
| | Badly connected battery. | Check connections |
| | 20A fuse blown | Replace the fuse |
| **2. The starter motor runs but the engine does not start With the ignition key in the start position, starter motor runs but the engine does not start.** | Fuel stopcock closed. | Open the fuel stopcock. |
| | Faulty fuel supply. | - Check the level in the tank.<br>- Check the fuel filter. |
| | Faulty ignition. | - Check that spark plug cap is securely fitted.<br>- Check that the electrodes are clean and have the correct gap. |
| **3. Starting is difficult or the engine runs erratically.** | Carburetion problems. | Clean or replace the air filter. |
| **4. Weak engine performance during cutting.** | Forward speed too high in relation to cutting height. | Reduce the forward speed and/ or raise the cutting height. |
| **5. The engine stops, without any warning sound.** | - No fuel.<br>- Try to restart the engine. | Fill up with fuel (if the problem persists, contact an authorised service centre). |

| Problem | Probable cause | Solution |
|---|---|---|
| **6. Uneven cut.** | | Check tyre pressure. |
| | The cutting device is dull. | Contact an authorised service centre. |
| | Forward speed too high compared to height of grass. | Reduce the forward speed and/ or raise the cutting height. |
| | Cutting device assembly is full of grass. | - Wait for the grass to dry.<br>- Clean the cutting device assembly |
| **7. Abnormal vibrations during use.** | - The cutting devices are unbalanced.<br>- The cutting devices are loose.<br>- Loose parts.<br>- potential damages. | Contact an authorised service centre for checks, replacements or repairs. |
| **8. With the engine running, the machine does not move when the drive pedal is pressed.** | "Gear disengagement" lever in disengaged position. | Put into gear. |
| **If one of the problems listed below occurs, replace the pertinent fuse.** | | |
| **9. The engine does not start or stops immediately after starting. The battery is charged.** | 10A fuse faulty. | Replace the 10A fuse. |
| **10. Electrical cutting height adjustment does not work** | 20A fuse faulty. | Replace the 20A fuse. |
| **11. No electric function works. The battery is charged.** | 30A fuse faulty. | Replace the 30A fuse. |

If problems persist after having performed the above operations, contact your dealer.

**Warning! Do not take on complicated repair work without the necessary equipment and technical knowledge. The guarantee is automatically revoked and the manufacturer declines all responsibility for any poorly effected repairs.**

**1 INTRODUCCIÓN . . . . . 4**
*1.1 ESTRUCTURA DEL MANUAL . . . . . 4*
*1.2 SÍMBOLOS . . . . . 4*
*1.3 CONSERVACIÓN DEL MANUAL . . . . . 4*
**2 CONOCER LA MÁQUINA . . . . . 4**
*2.1 MODELOS [2 WD] . . . . . 4*
*2.2 MODELOS [4WD] . . . . . 4*
*2.3 USO PREVISTO . . . . . 5*
*2.3.1 Definición del tipo de usuario . . . . . 5*
*2.4 USO IMPROPIO . . . . . 5*
*2.5 SEÑALES DE SEGURIDAD . . . . . 5*
*2.5.1 Etiquetas adhesivas (4) . . . . . 5*
*2.6 ETIQUETA DE IDENTIFICACIÓN . . . . . 6*
*2.7 COMPONENTES PRINCIPALES . . . . . 6*
**3 NORMAS DE SEGURIDAD . . . . . 6**
*3.1 FORMACIÓN . . . . . 6*
*3.2 OPERACIONES PREVIAS . . . . . 7*
*3.3 DURANTE EL USO . . . . . 8*
*3.4 MANTENIMIENTO Y ALMACENAMIENTO . . . . . 10*
*3.5 TRANSPORTE . . . . . 11*
*3.6 MEDIO AMBIENTE . . . . . 11*
**4 ASEGURE SU CORTACÉSPED . . . . . 11**
**5 MONTAJE . . . . . 11**
*5.1 COMPONENTES NECESARIOS PARA EL MONTAJE (3) . . . . . 11*
*5.2 CAPÓ DEL MOTOR (5:A) . . . . . 12*
*5.3 BATERÍA . . . . . 12*
*5.3.1 Conexión de la batería (6) . . . . . 12*
*5.3.2 Carga de la batería . . . . . 12*
*5.4 ASIENTO (7) . . . . . 12*
*5.5 VOLANTE (8) . . . . . 12*
*5.6 PLACA DE REMOLQUE (9) . . . . . 13*
*5.7 FIJACIÓN DE SUELTA RÁPIDA (1:N) . . . . . 13*
*5.8 PRESIÓN DE LOS NEUMÁTICOS . . . . . 13*
*5.9 ACCESORIOS . . . . . 13*
**6 MANDOS . . . . . 13**
*6.1 PEDAL ELEVADOR DE ACCESORIOS MECÁNICO (10:C) . . . . . 13*
*6.2 EMBRAGUE-FRENO DE ESTACIONAMIENTO (10:B) . . . . . 13*
*6.3 PALANCA DE BLOQUEO DEL FRENO DE ESTACIONAMIENTO (10:A) . . . . . 13*
*6.4 PEDAL DE TRACCIÓN (10:F) . . . . . 13*
*6.5 VOLANTE (10:D) . . . . . 14*
*6.6 PALANCA DEL REGULADOR (ACELERADOR) (11:A; 12:A) MOD.: [B&S Vanguard] [ST.] . 14*
*6.7 PALANCA DEL AIRE (SI ESTUVIERA PREVISTO) (12:B) MOD.: [ST.] . . . . . 14*

*6.8 LLAVE DE ENCENDIDO (11:C, 12:C) . . . 14*
*6.9 TOMA DE POTENCIA (11:D, 12:D) . . . 14*
*6.10 REGULACIÓN DE LA ALTURA DE CORTE (11:E; 12:E) . . . 14*
*6.11 INTERRUPTOR DE FAROS (11:F; 12:F) . . . 15*
*6.12 BLUETOOTH (SI ESTUVIERA PREVISTO) . . . 15*
*6.13 COMPARTIMENTO PORTA ACCESSORIO (11:G; 12:G) . . . 15*
*6.14 PALANCA DE ACOPLAMIENTO Y DESBLOQUEO DE LA TRANSMISIÓN (14; 15) . . . 15*
*6.15 REGULACIÓN DEL ASIENTO (16:B) . . . 15*
*6.16 CAPÓ DEL MOTOR . . . 15*
*6.17 FIJACIONES DE SUELTA RÁPIDA . . . 15*

**7 ENCENDIDO Y PUESTA EN MARCHA . . . 16**
*7.1 PRECAUCIONES PARA EL USO . . . 16*
*7.2 USO COMBINADO DE ACCESORIOS . . . 16*
*7.3 ABASTECIMIENTO DE CARBURANTE . . . 16*
*7.4 CONTROL DEL NIVEL DE ACEITE DEL MOTOR (21; 22) . . . 17*
*7.5 CONTROL DEL NIVEL DE ACEITE DE LA TRANSMISIÓN . . . 17*
*7.6 CONTROLES DE SEGURIDAD . . . 17*
*7.6.1 Controles de seguridad general . . . 17*
*7.6.2 Control eléctrico de seguridad . . . 17*
*7.7 ENCENDIDO / TRABAJO . . . 17*
*7.7.1 Marcha . . . 18*
*7.8 PARADA . . . 18*
*7.9 LIMPIEZA . . . 18*

**8 USO DEL ACCESORIO . . . 18**
*8.1 ALTURA DE CORTE. . . . 18*
*8.2 RECOMENDACIONES . . . 18*

**9 MANTENIMIENTO . . . 19**
*9.1 PROGRAMA DE ASISTENCIA . . . 19*
*9.2 PREPARACIÓN. . . . 19*
*9.3 TABLA DE MANTENIMIENTO . . . 19*
*9.4 PRESIÓN DE LOS NEUMÁTICOS . . . 19*
*9.5 LLENADO / SUSTITUCIÓN DEL ACEITE MOTOR. . . . 19*
*9.5.1 Control / llenado (21; 22; 23) . . . 19*
*9.5.2 Sustitución / llenado (21; 22; 23). . . . 20*
*9.5.3 Cambio del filtro de aceite (si lo hay) . . . 20*
*9.6 CAMBIO DEL FILTRO DE COMBUSTIBLE E (21:C, 22:C, 23:E) . . . 20*
*9.7 CONTROL / LLENADO DEL ACEITE DE LA TRANSMISIÓN [4WD] . . . 21*
*9.7.1 Control/llenado (26) . . . 21*
*9.7.2 Sustitución . . . 21*
*9.8 CONTROL DE LAS CORREAS DE TRANSMISIÓN . . . 22*
*9.9 DIRECCIÓN . . . 22*
*9.9.1 Controles . . . 22*
*9.9.2 Regulación (32) . . . 22*

*9.10 BATERÍA . . . 22*
*9.10.1 Recarga a través del motor . . . 22*
*9.10.2 Recarga con un cargador de baterías . . . 22*
*9.10.3 Desmontaje/montaje. . . . 22*
*9.10.4 Limpieza . . . 23*
*9.11 FILTRO DE AIRE, MOTOR . . . 23*
*9.11.1 Limpieza / Sustitución . . . 23*
*9.11.2 Sustitución bujía . . . 23*
*9.11.3 Limpieza de la entrada de aire . . . 24*
*9.12 LUBRICACIÓN (31) . . . 24*
*9.13 FUSIBLES (35) . . . 24*

**10 ASISTENCIA Y REPARACIONES . . . 24**

**11 ALMACENAMIENTO . . . 25**

**12 CONDICIONES DE COMPRA . . . 25**

**13 TABLA DE MANTENIMIENTO . . . 26**

**14 GUÍA PARA LA IDENTIFICACIÓN DE LAS ANOMALÍAS . . . 27**

# 1 INTRODUCCIÓN

**Lea atentamente el manual de instrucciones antes de arrancar la máquina.**

## 1.1 ESTRUCTURA DEL MANUAL

El manual está compuesto por la portada, el índice y la sección que incluye las figuras y el texto descriptivo.

El contenido está dividido en capítulos, apartados y subapartados.

Este manual contiene algunas tablas relativas a los distintos motores (si están previstos)

Consulte únicamente los datos relativos a su máquina o motor.

**Figuras**

Las figuras en estas instrucciones de uso están numeradas 1, 2, 3 y así sucesivamente.

Los componentes indicados en las figuras se indican con las letras A, B, C, y así sucesivamente.

Las referencias a las figuras se indican con la nota (2).

Las referencias a los componentes A en la figura 2 se indica con la nota (2:A).

**Encabezamientos**

En estas instrucciones de uso, los encabezamientos están numerados como se indica en el ejemplo siguiente:

2.3 USO PREVISTO" es un subtítulo de "2 CONOCER LA MÁQUINA" y está incluido en este encabezamiento.

En general, cuando se hace referencia a los encabezamientos, sólo se especifican los números correspondientes, por ejemplo, "Ver 2.3.1".

## 1.2 SÍMBOLOS

**Símbolo de ADVERTENCIA. Si no se siguen al pie de la letra las instrucciones pueden producirse lesiones a personas y/o daños a cosas.**

**Símbolo de OBLIGACIÓN. Indica una operación que se debe efectuar obligatoriamente.**

**Símbolo de PROHIBICIÓN. Indica una operación prohibida.**

**Símbolo de NOTA. Indica una información o un contenido de importancia fundamental.**

**Símbolo de CONSULTA. Indica que es necesario consultar una información, la nota indica donde se encuentra dicha información.**

## 1.3 CONSERVACIÓN DEL MANUAL

Conserve el manual en buen estado, legible y en un lugar conocido y al que pueda acceder con facilidad el usuario de la máquina.

# 2 CONOCER LA MÁQUINA

Esta máquina es un equipo de jardinería y precisamente un cortacésped con conductor sentado y corte frontal.

La máquina incorpora un motor que acciona el grupo del dispositivo de corte, protegido por un cárter, y un grupo de transmisión que controla el movimiento de la máquina.

La máquina es de tipo articulado. Es decir, el chasis está dividido en una sección delantera y una trasera que giran por separado.

Gracias a la dirección articulada, la máquina puede efectuar giros de radio extremadamente reducido alrededor de los árboles y otros obstáculos.

El operador es capaz de conducir la máquina y de accionar los mandos principales manteniéndose siempre sentado en el puesto de conducción.

Los dispositivos de seguridad instalados en la máquina prevén la parada del motor y del grupo del dispositivo de corte.

## 2.1 MODELOS [2 WD]

La máquina está dotada de tracción posterior.

El eje trasero incorpora transmisión hidrostática con relación de cambio variable continua para marcha adelante y marcha atrás.

Así mismo, el eje trasero incluye un diferencial que facilita el giro.

Los accesorios de montaje frontal se accionan mediante correas de transmisión.

## 2.2 MODELOS [4WD]

La máquina está equipada con transmisión a las cuatro ruedas.

El sistema de transmisión de la potencia del motor a las ruedas es de tipo hidráulico.

El motor acciona una bomba de aceite que gracias a un circuito hidráulico acciona los ejes (ruedas) delantero y trasero.

Las ruedas delanteras y traseras giran a la misma velocidad.

Para facilitar el giro, ambos ejes están equipados con un diferencial.

Los accesorios de montaje frontal se accionan mediante correas de transmisión.

### 2.3 USO PREVISTO

Esta máquina ha sido proyectada y fabricada para el corte de la hierba.

La utilización de accesorios especiales, previstos por el Fabricante como equipamiento original o adquirible de manera separada, permite efectuar este trabajo según varias modalidades operativas, ilustradas en este manual o en las instrucciones que acompañan a cada accesorio.

Del mismo modo, la posibilidad de aplicar equipos adicionales (si son previstos por el Fabricante) puede ampliar el uso previsto a otras funciones, según los límites y las condiciones indicadas en las instrucciones que acompañan a los propios equipos.

**La máquina debe ser utilizada por un solo operador.**

**La estabilidad se reduce si se utiliza un accesorio frontal distinto del grupo del dispositivo de corte.**

**La máquina se debe utilizar con el grupo del dispositivo de corte o con otro accesorio frontal montado.**

#### 2.3.1 Definición del tipo de usuario

Máquina destinada a los consumidores, es decir, operadores no profesionales.

Esta máquina está destinada para un "uso semi-profesional".

### 2.4 USO IMPROPIO

Todo uso no conforme con cuanto arriba indicado es peligroso y puede causar daños personales y/o materiales.

Se considera uso inapropiado (entre otras cosas):

- Transportar personas, niños o animales en la máquina o en un remolque;
- remolcar o empujar cargas sin utilizar el accesorio específico de remolque;
- utilizar la máquina sobre terrenos inestables, deslizantes, helados, rocosos, irregulares, fangosos o pantanosos que no permitan evaluar la consistencia del terreno;
- accionar los dispositivos de corte en zonas no cubiertas de césped.

**El uso impropio de la máquina comporta la invalidación de la garantía y que el Fabricante decline toda responsabilidad, corriendo a cargo del usuario todos los gastos derivados de daños o lesiones propias o a terceros.**

### 2.5 SEÑALES DE SEGURIDAD

Las señales de seguridad aplicadas en la máquina proporcionan información al usuario sobre los comportamientos previstos durante el uso de la máquina, en especial, al realizar operaciones que requieren precaución y atención.

**ATENCIÓN: Indica un peligro. Se suele asociar a otras señales que describen la gravedad del peligro.**

¡Atención! Leer atentamente el manual de instrucciones antes de usar el equipo.

¡Atención! Tenga cuidado con los objetos desechados. No deje que se acerque nadie a la zona de trabajo.

¡Atención! Use siempre gafas protectoras.

¡Atención! La máquina no está homologada para circular por calles públicas.

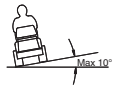


¡Atención! No conduzca la máquina equipada con accesorios originales por pendientes con una inclinación superior a 10º, ya sea en sentido ascendente o descendente.

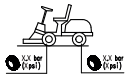


Presión de neumáticos. La etiqueta muestra los valores ideales de presión de los neumáticos - consulte el cap. "0 TABLA DE DATOS TÉCNICOS". Es fundamental garantizar una presión correcta de los neumáticos para obtener buenos resultados al utilizar la máquina.

#### 2.5.1 Etiquetas adhesivas (4)




Indicación de bloqueo del freno de estacionamiento.


Indicación de acoplamiento y desbloqueo de la transmisión (4:A).

El etiqueta se encuentra:
- cerca de la palanca de acoplamiento y desacoplamiento de la transmisión.

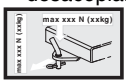

Indicación del peso máximo que se puede remolcar (4:B).

El etiqueta se encuentra:
- cerca de la barra de remolque.


¡Atención! Riesgo de quemadura (4:C): No tocar el silenciador.

El etiqueta se encuentra:
cerca del tubo de escape.


**¡Atención! Riesgo de aplastamiento (4:D). Mantenga las manos y los pies alejados de la junta articulada de la dirección y del gancho de remolque cuando el accesorio esté enganchado.**

El etiqueta se encuentra:
- cerca de la junta articulada de la dirección:
- cerca de la barra de remolque.

**Las etiquetas adhesivas estropeadas o ilegibles deben sustituirse.**

**Pedir nuevas etiquetas al centro de asistencia autorizado.**

### 2.6 ETIQUETA DE IDENTIFICACIÓN

La etiqueta de identificación contiene los siguientes datos (consulte la fig. 1):
1. Dirección del fabricante
2. Tipo de máquina
3. Nivel de potencia acústica
4. Marca CE de conformidad
5. Peso de la máquina con el depósito de combustible vacio en kg
6. Potencia y velocidad de ejercicio del motor
7. Año de fabricación
8. Número de matrícula
9. Código del artículo

Escriba el número de serie de su máquina en el espacio correspondiente de la figura (1:10).
La identidad del producto consta de dos partes:
- Los números de referencia y serie de la máquina.
- Los números de serie, modelo y tipo del motor.

**Utilice los nombres de identificación siempre que contacte con el taller autorizado.**

**El ejemplo de la declaración de conformidad se encuentra en la penúltima página del manual.**

### 2.7 COMPONENTES PRINCIPALES

La máquina incorpora los siguientes componentes principales (consulte la fig. 1):
**A.** Chasis
**B.** Ruedas
**C.** Volante
**D.** Asiento
**E.** Consolas
**F.** Pedales de control
**G.** Capó del motor
**H.** Palanca de elevación de los accesorios frontales
**I.** Alojamiento de fusibles
**J.** Batería
**K.** Depósito de carburante
**L.** Depósito de aceite de transmisión
**M.** Motor
**N.** Fijaciones de suelta rápida para accesorios

## 3 NORMAS DE SEGURIDAD

**Leer atentamente estas instrucciones antes de utilizar la máquina.**

### 3.1 FORMACIÓN

**¡ATENCIÓN! Leer atentamente estas instrucciones antes de utilizar la máquina.**
**Familiarizarse con los mandos y el uso apropiado de la máquina.**
**Aprenda a detener la máquina y a desactivar los mandos rápidamente.**
**La falta de observación de las advertencias y de las instrucciones puede causar descargas eléctricas, incendios y/o graves lesiones.**
**Conservar todas las advertencias y las instrucciones para consultar en un futuro.**

**No permita el uso de la máquina a niños o personas que no estén debidamente familiarizados con las instruc-**

**ciones.**
**Las leyes locales pueden fijar una edad mínima para el usuario.**



**No utilice la máquina cuando haya personas, en especial niños, o animales cerca.**



**No utilice la máquina si está cansado o no se siente bien, bajo el efecto de fármacos, alcohol o sustancias nocivas que puedan reducir sus reflejos y su capacidad de atención.**



**Recuerde que el operador o el usuario es el responsable por los accidentes y daños no previstos que pudieran ocasionarse a personas o a sus posesiones. El usuario es responsable de la evaluación de los riesgos potenciales del terreno sobre el cual debe trabajar, así como de tomar todas las precauciones necesarias para garantizar su seguridad y la de terceros, especialmente en pendientes, terrenos accidentados, resbaladizos o inestables.**



**En caso de ceder o prestar la máquina a otras personas, asegúrese de que el usuario haya leído las instrucciones de uso del presente manual.**



**No transporte niños ni otros pasajeros en la máquina, podrían impedir la seguridad de conducción, caerse y sufrir lesiones graves.**



**El conductor de las máquinas debe seguir escrupulosamente las instrucciones de manejo y en especial:**

**a.** No distraerse y mantener la necesaria concentración durante el trabajo:
**b.** Tener en cuenta que la pérdida de control de una máquina que resbala por una pendiente no se puede recuperar usando el freno. Las principales causas de pérdida de control son:
- Falta de adherencia de las ruedas;
- Velocidad excesiva;
- Frenado inadecuado;
- Máquina inadecuada para el uso;
- Ignorancia de los efectos que pueden derivar de las condiciones del terreno, especialmente en las pendientes;
- Uso incorrecto como vehículo de remolque.



**No manipular ni desmontar los microinterruptores y los dispositivos de seguridad instalados en la máquina. Dichas operaciones anulan la garantía y eximen de toda responsabilidad al fabricante. Antes de utilizar la máquina, controlar siempre que funcionan los dispositivos de seguridad .**

### 3.2 OPERACIONES PREVIAS

- Utilice calzado de protección resistente y antideslizante, y pantalones largos cuando maneje la máquina.
- No utilice la máquina con los pies descalzos o con sandalias abiertas.
- Evitar el uso de cadenas, pulseras, vestimenta con partes sueltas, lazos o corbatas.
- Recoja el pelo largo. Use siempre gafas protectoras.
- Inspeccione el área de trabajo y retire cualquier tipo de objeto que pueda ser expulsado por la máquina o que pueda dañar el grupo de corte y el motor (piedras, ramas, alambre, huesos, etc.).



**ATENCIÓN: ¡PELIGRO! El carburante es altamente inflamable.**

**a.** Conservar el combustible en contenedores apropiados;
**b.** Cargar el combustible utilizando un embudo y sólo al aire libre y no fume durante esta operación ni al manipular el combustible;
**c.** Reposte antes de arrancar el motor. No añada carburante ni desenrosque el tapón del depósito cuando el motor está en marcha o caliente.
**d.** Si se produce una pérdida de carburante, no arranque el motor. Aleje la máquina del área afectada y evite cualquier tipo de comportamiento que pueda provocar un incendio hasta que el carburante se evapore y los vapores de la gasolina si dispersen;
**e.** Colocar y apretar bien los tapones del depósito y del contenedor del carburante.



**Sustituya los silenciadores defectuosos.**



**Antes del uso, inspeccione la máquina en general y el dispositivo de corte y**

**compruebe que los tornillos y los dispositivos de corte no estén desgastados ni dañados.**
**Sustituir en bloque el dispositivo de corte y los tornillos dañados o desgastados para mantener el balanceo.**
**Las eventuales reparaciones deben realizarse en un centro especializado.**

**Controle periódicamente el estado de la batería. Sustituirla si estuviera dañado el recubrimiento, la tapa o los bornes.**

### 3.3 DURANTE EL USO

**No accione el motor en espacios cerrados, donde puedan acumularse peligrosos humos de monóxido de carbono.**
**Las operaciones de puesta en marcha deben efectuarse al aire libre o en lugar bien ventilado.**
**Recuerde siempre que los gases de descarga son tóxicos.**

**Trabaje sólo en condiciones de luz natural o si se dispone de una buena iluminación artificial y asegúrese de disponer de una buena visibilidad.**
**Mantener a las personas, niños y animales lejos de la zona de trabajo.**

**Si es posible, evitar trabajar sobre la hierba mojada. Evitar trabajar con lluvia y con riesgo de temporales. No use la máquina en condiciones de mal tiempo, especialmente con probabilidad de relámpagos.**

**Antes de arrancar el motor, desactive el dispositivo de corte o la toma de potencia y ponga la transmisión en "punto muerto".**

**Tenga cuidado cuando se acerque a obstáculos que puedan reducir el campo de visión.**

**Accione el freno de estacionamiento para aparcar la máquina.**

**No conduzca la máquina por pendientes con una inclinación superior a 10º (17%), ya sea en sentido ascendente o descendente.**

**Recuerde siempre que no existe una pendiente "segura". Moverse sobre prados con pendientes requiere una atención particular. Para evitar vuelcos o pérdida de control de la máquina:**

- **a.** No pare o arranque bruscamente en subidas o bajadas;
- **b.** Accionar suavemente el embrague y mantener siempre una marcha engranada, especialmente en las bajadas;
- **c.** Disminuir la velocidad en pendientes y curvas cerradas;
- **d.** Tenga cuidado con los badenes, las cuentas y todas aquellas zonas que puedan ser peligrosas.
- **e.** No corte nunca en sentido transversal de la pendiente. Los prados en pendiente se deben recorrer en el sentido subida/bajada y jamás en el sentido transversal, prestando especial atención en los cambios de dirección a que las ruedas de arriba no encuentren obstáculos (piedras, ramas, raíces, etc.) que podrían causar deslizamientos laterales, vuelcos o pérdidas de control de la máquina.

**Reduzca la velocidad antes de efectuar cualquier cambio de dirección sobre los terrenos en pendiente y accione siempre el freno de estacionamiento antes de abandonar la máquina.**

**Prestar mucha atención cerca de barrancos, acequias o diques. La máquina puede volcar si una rueda sobrepasa un borde o si el borde cede.**

**Preste la máxima atención cuando conduzca marcha atrás. Mirar detrás de uno mismo antes y durante la marcha atrás para asegurarse de que no haya obstáculos.**

**Aumente las precauciones cuando remolque cargas o utilice herramientas pesadas:**

- **a.** Para la fijación de las barras de remolque utilizar solo los puntos aprobados;
- **b.** Remolque sólo cargas que se puedan controlar con facilidad.
- **c.** No cambie la dirección bruscamente. Prestar atención durante la marcha atrás;

**d.** Utilizar contrapesos o pesos sobre las ruedas cuando lo indique el manual de instrucciones.



**Desacople el dispositivo de corte o la toma de potencia cuando atraviese zonas sin césped y cuando se desplace desde o hacia el área que desea cortar, sitúe el grupo del dispositivo de corte en la posición más alta.**



**Cuando se utiliza la máquina cerca de la carretera, prestar atención al tráfico.**



**¡ATENCIÓN! La máquina no está homologada para circular por calles públicas. Su empleo (según lo establecido en el Código de Circulación) está permitido exclusivamente en áreas privadas cerradas al tránsito.**



**No utilice nunca la máquina si las protecciones están dañadas.**



**No acerque ni coloque las manos ni los pies debajo de las partes giratorias. Mantenerse siempre lejos de la abertura de descarga.**



**No deje la máquina parada en la hierba alta con el motor en marcha para prevenir el riesgo de provocar incendios.**



**No dirija el orificio de descarga hacia las personas cuando utilice los accesorios.**



**Utilice únicamente accesorios aprobados por el fabricante de la máquina.**



**No utilice la máquina si los accesorio/herramientas no están instalados en los puntos previstos. Conducir sin los accesorios montados puede afectar de forma negativa a la estabilidad de la máquina.**



**Prestar atención cuando se utilicen bolsas de recolección y accesorios que puedan alterar la estabilidad de la máquina, en particular en las pendientes.**



**No modifique el ajuste del motor ni trabaje con un número de revoluciones excesivo.**



**No toque los componentes del motor que se calientan durante el uso. Riesgo de quemaduras.**



**Desacople el dispositivo de corte o la toma de potencia, ponga la máquina en punto muerto, accione el freno de estacionamiento, pare el motor y extraiga la llave. Asegúrese de que todos los componentes en movimiento se detengan:**

- **a.** Cada vez que se deje la máquina sin vigilancia o se abandone el puesto de conducción:
- **b.** Antes de retirar las causas de bloqueo o desatascar el transportador de descarga;
- **c.** Antes de controlar, limpiar o trabajar con la máquina;
- **d.** Después de golpear un cuerpo extraño. Compruebe si la máquina se ha dañado y efectúe las reparaciones necesarias antes de volverla a utilizar.



**Desacople el dispositivo de corte o la toma de potencia y pare el motor. Asegúrese de que todos los componentes en movimiento se detengan:**

- **a.** Antes de cargar combustible;
- **b.** Cada vez que se retira o se coloca la bolsa de recolección;
- **c.** Antes de regular la altura de corte si esta operación no puede ser efectuada desde el puesto del conductor.



**Desacople el dispositivo de corte o la toma de potencia durante el transporte y siempre que no los utilice.**



**Reduzca la velocidad antes de parar el motor. Cerrar la alimentación del combustible al finalizar el trabajo siguiendo las instrucciones del manual.**



**Preste atención al grupo de elementos de corte que disponen de varios dispositivos de corte, la rotación de uno de ellos puede hacer girar al resto.**



**ATENCIÓN - En caso de rotura o accidente durante el trabajo, detenga inmediatamente el motor y aleje la máquina para no provocar otros daños. En caso de lesiones personales o a terceros en un accidente, active el protocolo de primeros auxilios y diríjase a una estructura sanitaria para recibir la atención necesaria. Retirar cuida-**

**dosamente los residuos que podrían causar daños o lesiones a personas o animales si no se les advirtiera.**

**¡ATENCIÓN! El nivel de ruido y de vibraciones indicado en estas instrucciones son valores máximos de uso de la máquina. El uso de un elemento de corte desajustado, la excesiva velocidad de movimiento y la ausencia de mantenimiento influyen de manera significativa en las emisiones sonoras y en las vibraciones. Como consecuencia es necesario adoptar medidas preventivas apropiadas para eliminar posibles daños debidos a un ruido elevado y a los esfuerzos por vibraciones; llevar a cabo el mantenimiento de la máquina, usar auriculares anti-ruido, realizar pausas durante el trabajo.**

### 3.4 MANTENIMIENTO Y ALMACENAMIENTO

**¡ATENCIÓN! – Quitar la llave y leer las relativas instrucciones antes de efectuar cualquier operación de limpieza o mantenimiento. Llevar ropa adecuada y guantes de trabajo en todas las situaciones de riesgo para las manos.**

**¡ATENCIÓN! – No utilice jamás la máquina con piezas desgastadas o dañadas. Las piezas averiadas o deterioradas deben ser sustituidas y jamás reparadas. Utilizar exclusivamente repuestos originales: el uso de recambios no originales y/o no montados correctamente pone en peligro la seguridad de la máquina, puede causar accidentes o lesiones personales y exime al Fabricante de toda obligación y responsabilidad.**

**Todas las operaciones de regulación y mantenimiento que no se describen en este manual deben ser efectuadas por un distribuidor o por un centro especializado que disponga de los conocimientos y las herramientas necesarios para garantizar profesionalidad y seguridad, manteniendo las condiciones originales de la máquina. Operaciones efectuadas en estructuras inadecuadas o por personas no cualificadas conllevan el vencimiento de toda forma de Garantía y de toda obligación o responsabilidad del Fabricante.**

- Al terminar de utilizar la máquina, extraiga la llave y controle si ha sufrido algún daño.
- Mantener apretados tuercas y tornillos para asegurarse de que la máquina esté siempre en condiciones seguras de funcionamiento. Un mantenimiento regular es esencial para la seguridad y para conservar el nivel de las prestaciones.
- Compruebe regularmente que los tornillos del dispositivo de corte estén apretados correctamente.

**Utilice guantes de trabajo para manipular el dispositivo de corte, para desmontarlo y volverlo a montar.**

**Al afilar el dispositivo de corte prestar atención para que quede equilibrado. Todas las operaciones relacionadas con el dispositivo de corte (desmontaje, afilado, equilibrado, remontado y/o sustitución) son tareas que requieren una competencia específica y el empleo de equipos especiales; por razones de seguridad, es necesario efectuarlas en un centro especializado.**

- Compruebe con frecuencia el funcionamiento de los frenos. Es importante efectuar el mantenimiento de los frenos y, si fuera necesario, arreglarlos.
- Sustituya las pegatinas indicativas y de advertencia deterioradas.
- Si la máquina no dispone de bloqueo mecánico para el transporte, apoye siempre los accesorios sobre el suelo cuando deba aparcarla, guardarla o abandonarla sin vigilancia.
- Guarde la máquina fuera del alcance de los niños.

**No aparque la máquina con el depósito lleno de carburante en un local donde los vapores de la carburante puedan entrar en contacto con llamas, chispas o fuentes intensas de calor.**

- Dejar enfriar el motor antes de colocar la máquina en cualquier ambiente.
- Para reducir el riesgo de incendio, mantenga el motor, el silenciador de escape, el alojamiento de la batería y la zona de almacenamiento del carburante libres de hierba, hojas o grasa.

- Para reducir el riesgo de incendios, controlar regularmente que no haya pérdidas de aceite y/o carburante.
- Si necesita vaciar el depósito, estacione la máquina al aire libre y espere a que el motor se enfríe.
- No deje nunca las llaves puestas ni al alcance de los niños o las personas no aptas para el manejo de la máquina. Quitar la llave antes de empezar cualquier intervención de mantenimiento.

**¡ATENCIÓN! - El ácido de la batería es corrosivo. En caso de sobrecarga o daño mecánico, se puede producir una fuga. Evite cualquier tipo de contacto con el ácido y la inhalación de los gases que desprende.**

**La inhalación de los gases que el ácido desprende puede causar lesiones en las mucosas y en otros órganos internos. Acuda inmediatamente al médico.**

**¡ATENCIÓN! - No cargue en exceso la batería. Podría explotar y provocar salpicaduras de ácido.**

**¡ATENCIÓN! - El ácido corroe con gran rapidez las herramientas, la ropa y otros materiales. Limpie inmediatamente con agua cualquier derrame de ácido.**

**No provoque un cortocircuito en los bornes de la batería. Las chispas podrían causar un incendio.**

**CUIDADO con los componentes hidráulicos. Las pérdidas de líquido hidráulico a presión pueden provocar lesiones en la piel, incluso graves, que requieren asistencia médica inmediata.**

### 3.5 TRANSPORTE

**¡ATENCIÓN! - Si la máquina debe ser transportada en un camión o en un remolque, utilizar rampas de acceso con resistencia, anchura y longitud adecuadas.**

**Durante el transporte, cierre la llave del carburante (si la hay), baje el grupo del dispositivo de corte o el accesorio, accione el freno de estacionamiento y ancle la máquina al medio de transporte mediante cables o cadenas.**

### 3.6 MEDIO AMBIENTE

- La protección del ambiente debe ser un aspecto relevante y prioritario en el uso de la máquina, a beneficio de la convivencia civil y del ambiente en el que vivimos. Evitar causar molestias a los vecinos.
- Siga escrupulosamente las normas locales para la eliminación de embalajes, aceites, gasolina, filtros, partes deterioradas o cualquier elemento de fuerte impacto ambiental; estos residuos deben separarse y entregarse a los especiales centros de recogida que proveerán al reciclaje de los materiales
- Respete escrupulosamente las normas locales sobre eliminación de los materiales residuales.
- En el momento de deshacerse de la máquina, no la abandone en lugares donde pueda perjudicar el medio ambiente; contacte con un centro de recogida, según las normas locales vigentes.

## 4 ASEGURE SU CORTACÉSPED

Compruebe el seguro de su nuevo cortacésped de asiento.

Póngase en contacto con su compañía de seguros.

El seguro debe cubrir accidentes, incendio, daños y robo.

## 5 MONTAJE

**Antes de utilizarla por primera vez, cargue la batería.**

**No utilice la máquina antes de haber seguido todas las indicaciones de la sección “MONTAJE”.**

**El desembalaje y el cumplimiento del montaje deben ser efectuados sobre una superficie plana y sólida, con espacio suficiente para el desplazamiento de la máquina y de los embalajes, utilizando siempre herramientas apropiadas.**

### 5.1 COMPONENTES NECESARIOS PARA EL MONTAJE (3)

La máquina se suministra con el asiento y el volante desmontados, y la batería instalada en el alojamiento pero sin conectar.

El embalaje contiene los componentes necesarios para el montaje (3) que se indican en la tabla siguiente:

| Pos. | N. | Descripción | Tamaño |
|---|---|---|---|
| A | 2 | Perno | 6 x 36 |
| B | 1 | Arandela de separación | 6x38x0,5 |
| C | 1 | Arandela de separación | 16x38x1,0 |
| D | 2 | Llave de encendido | / |
| E | 2 | Tuerca para batería | / |
| F | 2 | Tornillo para batería | / |
| G | 2 | Tuerca | M8 |
| H | 1 | Placa de remolque | / |
| J | 2 | Tornillo | 8x20 |
| R | 4 | Arandelas grower | 14 x 8,2 x 2 |

### 5.2 CAPÓ DEL MOTOR (5:A)

Para acceder a la llave del carburante, a la batería y al motor, abra el capó.

Para abrir el capó:

1. Agarre y levante el capó del motor (5:A).

**Se prohíbe arrancar el motor con el capó abierto.**

### 5.3 BATERÍA

Consulte el tipo de batería utilizada en ”0 TABLA DE DATOS TÉCNICOS”

**¡ATENCIÓN! El ácido de la batería es corrosivo y nocivo por contacto.**

**Maneje la batería con cuidado y evite que el ácido se derrame.**

**No controle ni restablezca el líquido de la batería.**

#### 5.3.1 Conexión de la batería (6)

Conecte la batería a la instalación eléctrica de la máquina con los tornillos y las tuercas (6:F; 6:E)

1. Conecte el cable rojo al borne positivo de la batería (+).
2. Conecte el cable negro al borne negativo de la batería (-).

**Si conecta o desconecta los cables en orden inverso al indicado, se puede producir un cortocircuito que dañe la batería.**

**Si intercambia los cables, tanto el generador como la batería resultarán dañados.**

**Apriete bien los cables. Si quedan cables sueltos se podría producir un incendio.**

**No ponga en marcha el motor con la batería desconectada. Tanto el generador como el sistema eléctrico podrían sufrir una avería grave.**

#### 5.3.2 Carga de la batería

**Antes de utilizarla por primera vez, cargue la batería.**

**Consulte el procedimiento de carga de la batería ver 9.10.**

### 5.4 ASIENTO (7)

1. Quite las piezas siguientes del soporte del asiento:
   - 4 tuercas (para bloqueo durante el transporte; no se utilizan).
   - 4 tornillos (7:K).
   - 4 arandelas de tope (7:L).
   - 4 arandelas grower (7:R).
2. Coloque el asiento en la montura del soporte.
3. Inserte las arandelas de tope (7:L) en los tornillos (7:K), con arandelas (7:R).
4. Introduzca los tornillos con las arandelas de tope por las ranuras del soporte del asiento y los orificios de la placa de asiento. Atornille el asiento.

Par de apriete: 9±1,7 Nm.

**Si aplica un par de más de 9±1,7 Nm, el asiento se dañará.**

5. Compruebe que el asiento se desplace fácilmente por las ranuras del soporte.

El asiento se puede plegar. Si tiene la máquina al aire libre y empieza a llover, eche el asiento hacia adelante para que no se moje.

### 5.5 VOLANTE (8)

Para reducir al mínimo el juego axial de la columna de dirección, es preciso montar las arandelas de separación 0,5 mm y/o 1 mm (3:C; 3:B) en la columna de la dirección entre los tubos pos. (8:A)

de la siguiente manera.

1. Monte el tubo (8:B) en la columna de dirección y sujételo insertando uno de los pasadores (8:C) aproximadamente 1/3 de su longitud.
2. Empuje hacia arriba la columna de dirección y el tubo.
3. Compruebe si el espacio libre existente en el punto (8:A) permite insertar la arandela de 0,5 mm, la de 1,0 mm o ambas. La(s) arandela(s) debe(n) entrar sin necesidad de forzarla(s), ya que el volante debe tener un pequeño juego axial.
4. Extraiga el pasador (8:C) con un punzón plano (8:D) y desmonte el tubo.
5. Inserte la(s) arandela(s) como se indica en el punto 3 anterior.
6. Vuelva a montar el tubo de la columna de dirección y sujételo bien insertando los dos pasadores totalmente. Bloquee la columna de dirección del volante.

### 5.6 PLACA DE REMOLQUE (9)

Monte la placa de remolque (9:B) en la parte trasera de la máquina.

Utilice los tornillos y las tuercas (9:A; 9:C).

Par de apriete: 22 Nm.

### 5.7 FIJACIÓN DE SUELTA RÁPIDA (1:N)

Las fijaciones de suelta rápida y sus instrucciones de instalación van en una caja aparte, situada en el embalaje de la máquina.

Monte las fijaciones de suelta rápida en el eje delantero de la máquina.

### 5.8 PRESIÓN DE LOS NEUMÁTICOS

Compruebe la presión de aire de los neumáticos “0 TABLA DE DATOS TÉCNICOS”

### 5.9 ACCESORIOS

Para saber cómo se montan los accesorios, consulte la guía de instalación que se suministra con cada accesorio.

**Nota: El grupo del dispositivo de corte se considera un accesorio.**

## 6 MANDOS

### 6.1 PEDAL ELEVADOR DE ACCESORIOS MECÁNICO (10:C)

Controla la palanca (10:C1) y se encarga de desplazar los accesorios desde la posición de trabajo hasta la de transporte.

- Posición de transporte: pise a fondo el pedal y retire el pie. El pedal permanece pisado.
- Posición de trabajo: pise y suelte lentamente el pedal.

**No cambie a la posición de transporte mientras el accesorio enganchado está funcionando. La correa de transmisión podría dañarse.**

### 6.2 EMBRAGUE-FRENO DE ESTACIONAMIENTO (10:B)

**No pise el pedal mientras la máquina está en marcha.**

**La transmisión se podría sobrecalentar.**

El pedal (10:B) tiene posiciones:

Sin pisar. La tracción está activada. El freno de estacionamiento no está activado.

Pisado hasta la mitad. La máquina está desembragada. El freno de estacionamiento no está activado.

Pisado a fondo. La máquina está desembragada. El freno de estacionamiento está totalmente activado pero no bloqueado. Esta posición también se utiliza como freno de emergencia.

### 6.3 PALANCA DE BLOQUEO DEL FRENO DE ESTACIONAMIENTO (10:A)

Bloquea el pedal de “embrague-freno” en la posición de pisado a fondo. Se utiliza para bloquear la máquina en cuestas, durante el transporte, etc., con el motor apagado.

**Bloqueo:**

1. Pise el pedal (10:B) a fondo.
2. Desplace la palanca (10:A) hacia la derecha.
3. Suelte el pedal (10:B).
4. Suelte la palanca (10:A).

**Desbloqueo:**

1. Pise y suelte el pedal (10:B).

### 6.4 PEDAL DE TRACCIÓN (10:F)

El pedal determina la relación de transmisión entre el motor y las ruedas motrices (= la velocidad).

Cuando se suelta el pedal, se activa el freno de servicio.

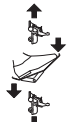

- Al pisar el pedal hacia delante, – la máquina se desplaza marcha adelante.
- Al dejar de pisar el pedal – la máquina se detiene.
- Al pisar el pedal hacia atrás – la máquina se desplaza marcha atrás.
- Al reducir la presión en el pedal – la máquina frena.

En la sección superior del pedal hay una placa que se puede regular para adaptar el pedal al tamaño de pie del conductor.

**Si la máquina no frena como debería cuando se suelta el pedal, utilice el pedal izquierdo (10:B) como freno de emergencia.**

### 6.5 VOLANTE (10:D)

La altura del volante se puede regular.

Para ello, afloje la maneta de ajuste (10:E) situada en la columna del volante y levante o baje el volante hasta la posición deseada. A continuación, vuelva a apretar la maneta.

**No ajuste el volante durante la marcha.**

**No gire nunca el volante con la máquina parada y una herramienta en la posición flotante. El servo y la dirección podrían verse sometidos a un esfuerzo excesivo.**

### 6.6 PALANCA DEL REGULADOR (ACELERADOR) (11:A; 12:A) MOD.: [B&S Vanguard] [ST.]

Mando para regular el régimen del motor.

A pleno gas - que utilizar siempre durante el uso de la máquina.

Mínimo.

### 6.7 PALANCA DEL AIRE (SI ESTUVIERA PREVISTO) (12:B) MOD.: [ST.]

Mando para cerrar el aire en caso de arranque en frío.

Palanca completamente extraída (12:B1) - válvula estranguladora cerrada. Para arrancar el motor en frío.

Palanca totalmente hundida (12:B2) – válvula estranguladora abierta. Se utiliza para arrancar el motor en caliente y cuando la máquina está en funcionamiento.

**Cuando el motor esté caliente, no proceda con el aire cerrado.**

**Algunos modelos están dotados de un sistema que controla automáticamente la posición del starter en el carburador durante el arranque del motor y el calentamiento.**

### 6.8 LLAVE DE ENCENDIDO (11:C, 12:C)

La llave de encendido se utiliza para arrancar o parar el motor

**No deje la llave en las posiciones 2 ni 3 cuando abandone el asiento del conductor. En estas posiciones, puede pasar combustible al motor a través del carburador y se podría producir un incendio. Además, la batería se podría descargar y dañar.**

La llave tiene cuatro posiciones:

1. Posición de parada - el motor está cortocircuitado. Se puede retirar la llave.

2. Posición de marcha

3. Posición de marcha

4. Posición de arranque - el motor de arranque eléctrico se activa al girar la llave hacia esta posición. Cuando el motor haya arrancado, suelte la llave para que regrese a la posición de funcionamiento.

### 6.9 TOMA DE POTENCIA (11:D, 12:D)

**No active nunca la toma de fuerza cuando el elevador de accesorios delantero se encuentre en la posición de transporte. La transmisión se dañaría.**

**Botón de activación / desactivación de toma de potencia (11:D, 12:D).** Pulsar el botón para activar / desactivar la toma de potencia.

### 6.10 REGULACIÓN DE LA ALTURA DE CORTE (11:E; 12:E)

La máquina está equipada con un interruptor que permite ajustar eléctricamente la altura de corte

de la placa de corte.



El interruptor permite regular la altura de corte de manera continua.
La placa de corte va conectada a la toma (13:B).

### 6.11 INTERRUPTOR DE FAROS (11:F; 12:F)



**Botón de encendido / apagado de faros (11:F, 12:F).** Pulsar el botón para encender / apagar los faros.

### 6.12 BLUETOOTH (SI ESTUVIERA PREVISTO)

Algunos modelos están equipados con la función Bluetooth, que permite una conexión inalámbrica directa entre la máquina y un dispositivo a corta distancia.

La aplicación de intercambio de datos debe instalarse en el dispositivo y las instrucciones de uso se proporcionan por separado.

El Bluetooth se activa cuando se enciende la máquina y se desactiva cuando se apaga.

Verifique que la conexión con el dispositivo/App esté activa.

### 6.13 COMPARTIMENTO PORTA ACCESSORIO (11:G; 12:G)

Compartimento útil para el apoyo de accesorios.

### 6.14 PALANCA DE ACOPLAMIENTO Y DESBLOQUEO DE LA TRANSMISIÓN (14; 15)

Palanca que desembraga la transmisión variable.



El modelo 2WD lleva una palanca conectada al eje trasero. Consulte (14:A).

**El modelo 4WD está equipado con dos palancas, conectadas al eje trasero (15:A) y al eje delantero (15:B).**



**La palanca de acoplamiento y desbloqueo no debe estar nunca entre las posiciones hacia fuera y hacia dentro. Esto sobrecalienta y daña la transmisión.**

La palanca de desembrague permite desplazar manualmente la máquina (empujándola o remolcándola) sin utilizar el motor.

Posee dos posiciones:

Transmisión embragada (14:A1; 15:A1-B1)- transmisión embragada para funcionamiento normal.

Transmisión desembragada (14:A2; 15:A2-B2) - transmisión desembragada. Se puede mover la máquina manualmente.

No recorra largas distancias remolcando la máquina ni lo haga a gran velocidad. Podría estropear la transmisión.



**No accione la máquina con la transmisión desbloqueada (palanca adentro). Existe el riesgo de daños y fugas de aceite en el eje delantero.**

### 6.15 REGULACIÓN DEL ASIENTO (16:B)



El asiento se puede regular hacia delante o hacia atrás como se indica a continuación:

1. Desplace la palanca (16:A) hacia arriba.
2. Ponga el asiento en la posición deseada.
3. Suelte la palanca (16:A) para bloquear el asiento.

El asiento lleva un interruptor de seguridad, conectado al sistema de seguridad de la máquina, que impide la puesta en marcha de la máquina cuando no hay nadie sentado. (Ver el apartado 7.6.2.).

### 6.16 CAPÓ DEL MOTOR



**Consulte la modalidad de acceso a la llave del carburante, a la batería y al motor en 5.2.**

### 6.17 FIJACIONES DE SUELTA RÁPIDA



Estas fijaciones permiten intercambiar los accesorios de manera fácil y rápida.
Estas fijaciones permiten desplazar fácilmente el grupo del dispositivo de corte entre las dos posiciones disponibles:

- Posición normal, con la correa totalmente tensada.
- 4 cm por detrás de la posición normal, con la correa destensada. De ese modo, el grupo del dispositivo de corte queda más cerca de la máquina.

Dado que el rodillo tensor se suelta de la correa, las fijaciones rápidas simplifican el cambio de la correa y el grupo del dispositivo de corte y facilitan la colocación en las posiciones de lavado y mantenimiento.

**Destensado de la correa (17; 18)**

**Consulte las instrucciones adjuntas con el accesorio y con la fijación de suelta rápida.**

1. Quite las chavetas y los pasadores de seguridad (17:C) de ambos laterales.
2. Abra las fijaciones rápidas presionando sus secciones traseras con el talón (17:A).

**Cuando las fijaciones de suelta rápida están abiertas, los brazos del accesorio se liberan.**

**Antes de iniciar cualquier tipo de regulación u operación de mantenimiento, coloque los brazos en la fijación y ciérrela.**

1. Efectúe las operaciones necesarias, por ejemplo:

- Desenganchar la correa.
- Sustituir el accesorio desenganchando los brazos (19).

**Tensado de la correa (17; 18)**
Tense en primer lugar un lateral y después el otro como se indica a continuación.

**No gire la palanca con las manos. Riesgo de pillarse las extremidades.**

1. Ponga un pie en la palanca (18:A) y gírela media vuelta hacia delante con cuidado.
2. Coloque la chaveta o el pasador de seguridad (17:C).
3. Repita el mismo procedimiento en el otro lado.

# 7 ENCENDIDO Y PUESTA EN MARCHA

## 7.1 PRECAUCIONES PARA EL USO

**Compruebe siempre que el nivel de aceite del motor sea el adecuado. Este punto es particularmente importante cuando se trabaja en pendientes (consulte 7.4).**

**Extreme la precaución cuando trabaje en pendiente: no arranque ni frene de manera brusca, no atraviese la máquina y conduzca siempre de arriba abajo o de abajo arriba.**

**Accione el freno de estacionamiento para aparcar la máquina.**

**No conduzca la máquina por pendientes con una inclinación superior a 10º, ya sea en sentido ascendente o descendente.**

**Reduzca la velocidad en las pendientes y cuando tome curvas cerradas para no perder el control de la máquina y evitar que se vuelque.**

**No gire el volante hasta el tope cuando conduzca a la máxima velocidad. La máquina podría volcarse.**

**Mantenga las manos y los pies alejados de la dirección articulada y del soporte del asiento. Riesgo de pillarse las extremidades.**

## 7.2 USO COMBINADO DE ACCESORIOS

**Para más información sobre el uso combinado de accesorios, consulte la "TABLA PARA COMBINAR DE MANERA CORRECTA LOS ACCESORIOS" de la sección "0 TABLA DE DATOS TÉCNICOS".**

## 7.3 ABASTECIMIENTO DE CARBURANTE (20)

**Utilice siempre gasolina sin plomo. No mezcle la gasolina con aceite.**

Consulte la capacidad del depósito en "0 TABLA DE DATOS TÉCNICOS".

Para el abastecimiento:

1. Aflojar el tapón de cierre del depósito y extraerlo (fig. 20.A).
2. Llenar con el carburante prestando atención a no llenar completamente el depósito. Deje al menos 1 ó 2 cm dentro de la boca de llenado sobre la parte superior del depósito para que la gasolina pueda expandirse al calentarse sin rebosar.
3. Al finalizar el abastecimiento apretar bien el tapón de la gasolina y limpiar las posibles fugas.

**Evite verter gasolina sobre las partes de plástico para no dañarlas, en caso de vertido accidental, enjuague en seguida con agua. La garantía no cubre los daños en las partes de plástico de la carrocería o del motor causados por la gasolina.**

**¡NOTA! La gasolina se degrada y no debe permanecer en el depósito durante más de 30 días.**

Es posible utilizar carburantes ecológicos como, por ejemplo, la gasolina alquilada. Gracias a su composición, el impacto de estas gasolinas sobre las personas y el medio ambiente es menor.

No se conocen efectos negativos relacionados con su uso. Aún así, en los comercios existen varios tipos de gasolina alquilada para los cuales no es posible proporcionar información precisa sobre su uso.

Para más información se recomienda consultar las instrucciones y los datos proporcionados por el fabricante de gasolina alquilada.

**Si piensa utilizar la máquina por última vez antes de un largo periodo de inactividad, (por ejemplo, durante el invierno), llene el depósito con la cantidad de carburante suficiente para completar el trabajo.**
**De hecho, antes de estacionar la máquina durante un largo periodo, es necesario vaciar completamente el depósito de carburante (consulte 11).**

### 7.4 CONTROL DEL NIVEL DE ACEITE DEL MOTOR (21; 22)

La máquina se suministra con aceite en el motor.

**Antes de arrancar la máquina, controle el nivel de aceite del motor.**

**Para controlar o llenar de aceite el motor, consulte 9.5.1.**

### 7.5 CONTROL DEL NIVEL DE ACEITE DE LA TRANSMISIÓN

**Para controlar o llenar de aceite de la transmisión, consulte 9.7.1**

### 7.6 CONTROLES DE SEGURIDAD

Al probar la máquina, asegúrese de que los controles de seguridad indicados en las tablas siguientes den el resultado correcto.

**Efectuar siempre los controles de seguridad antes del uso.**

**Si alguno de los resultados obtenidos no es satisfactorio, ¡no utilice la máquina!**

**Llévela a un taller para que la revisen y efectúen las reparaciones necesarias.**

#### 7.6.1 Controles de seguridad general

| Objeto | Resultado |
|---|---|
| Instalación del carburante y conexiones. | Ninguna pérdida. |
| Cables eléctricos | Todo el aislamiento intacto.<br>Ningún daño mecánico. |
| Sistema de escape. | Ninguna fuga en las conexiones. Todos los tornillos apretados. |
| Circuito del aceite. | Ninguna pérdida. Ningún daño. |
| Conduzca la máquina marcha adelante y marcha atrás y suelte el pedal de conducción-freno de servicio. | La máquina se detiene. |
| Guía de prueba | Ninguna vibración anómala.<br>Ningún sonido anómalo. |

#### 7.6.2 Control eléctrico de seguridad

| Estado | Acción | Resultado |
|---|---|---|
| El pedal del freno de estacionamiento no está pisado. | Intente arrancar. | El motor no se pone en marcha. |
| Motor en marcha. | Levántese del asiento del conductor. | El motor se apaga. |

### 7.7 ENCENDIDO / TRABAJO

**Cuando se utiliza la máquina, el capó debe estar cerrado y bloqueado.**

**Utilice siempre el pleno gas mientras usa la máquina.**

**Cuando se encienda la máquina, espere 2 segundos en la posición de encendido antes de arrancar el motor.**

1. Abra la llave del carburante (24).
2. Compruebe que el cable de la bujía esté correctamente conectado a la bujía.
3. Asegúrese de que la toma de potencia esté

desconectada (11:D; 12:D).
4. No mantenga el pie sobre el pedal de conducción/freno de servicio (10:F).

**Arranque en frío**

**Para modelos 2WD**

1. Embrague la transmisión (14:A1).

**Para modelos 4WD**

1. Embrague la transmisión (15:A1-B1).
2. Accione el freno de estacionamiento (10:B).
3. Poner el acelerador a máxima potencia (11;A; 12:A).
4. Cierre el aire (12:B1) (si estuviera previsto).
5. Gire la llave de encendido y arranque.

**Antes de trabajar con la máquina, esperar unos minutos para que el aceite se caliente.**

**Arranque en caliente**

**Para modelos 2WD**

1. Embrague la transmisión (14:A1).

**Para modelos 4WD**

1. Embrague la transmisión (15:A1-B1).
2. Accione el freno de estacionamiento (10:B).
3. Poner el acelerador a máxima potencia (11;A; 12:A).
4. El mando del aire debe ser presionado (12:B2) (si está presente).
5. Gire la llave de encendido y arranque.

**Para continuar, véanse las instrucciones en el párrafo 7.7.1.**

### 7.7.1 Marcha

Para trabajar con la máquina proceder como se describe a continuación:

- Pise el pedal (10:B) a fondo y suéltelo.
- Accione el pedal (10:F) para mover la máquina.
- Desplácese hacia la zona de trabajo.
- Si ha instalado los accesorios frontales, accione la toma de potencia (11:D, 12:D).
- Empiece a trabajar.

### 7.8 PARADA

Para detener la máquina:

- Desactive la toma de potencia (11:D, 12:D).
- Accione el freno de estacionamiento (10:B).
- Deje que el motor funcione al ralentí durante uno o dos minutos.
- Gire la llave para parar el motor.
- Cierre la llave del carburante. Esta acción es especialmente importante, por ejemplo, si va a transportar la máquina en un remolque.

**Si debe abandonar la máquina sin vigilancia, desconecte los cables de la bujía y extraiga la llave de encendido.**

**El motor podría estar demasiado caliente inmediatamente después de apagarlo. No toque el silenciador, el cilindro ni las aletas de refrigeración. Existe peligro de quemaduras.**

### 7.9 LIMPIEZA

**Para reducir el riesgo de incendio, elimine los restos de césped, hojas y aceite que pueda haber en el motor, el silenciador, la batería y el depósito de combustible.**

**Para reducir el riesgo de incendios, controlar regularmente que no haya pérdidas de aceite y/o carburante.**

**No emplear agua a alta presión. Podría dañar las juntas del eje, los componentes eléctricos o las válvulas hidráulicas.**

Limpie siempre la máquina después de usarla. Respete las siguientes instrucciones de limpieza:

- No pulverice agua directamente sobre el motor.
- Limpie el motor con un cepillo y/o con aire a presión.
- Limpie la toma de aire de refrigeración del motor.
- Una vez terminadas las operaciones de limpieza con agua, ponga en marcha la máquina y el grupo del dispositivo de corte para eliminar el agua y evitar que penetre en los cojinetes, ya que podría dañarlos.

## 8 USO DEL ACCESORIO

**Compruebe que sobre la superficie de césped que vaya a cortar no haya ningún objeto extraño (piedras, etc.).**

### 8.1 ALTURA DE CORTE

Para obtener el mejor resultado, corte un tercio de la altura de la hierba. Consulte la fig. 23.

Si el césped está muy alto y tiene que cortarlo mucho, pase dos veces la máquina ajustada a alturas de corte diferentes.

No utilice las alturas de corte más bajas si la superficie es desigual.

Los dispositivos de corte podrían dañarse y además la capa superior del suelo podría levantarse.

### 8.2 RECOMENDACIONES

Obtendrá los mejores resultados de su cortacésped si sigue las recomendaciones siguientes:

- Corte el césped con frecuencia.
- Utilice la máquina con el motor a todo gas.
- No corte el césped cuando esté húmedo.
- Utilice dispositivos de corte afilados.
- Mantenga siempre limpios los bajos del grupo del dispositivo corte.

## 9 MANTENIMIENTO

### 9.1 PROGRAMA DE ASISTENCIA

Para garantizar la fiabilidad y la seguridad de funcionamiento de la máquina y ayudar a salvaguardar el medio ambiente, respete siempre el programa de asistencia de STIGA SpA.

Los puntos de intervención previstos en este programa se ilustran en el manual de mantenimiento de STIGA SpA que se adjunta.

La revisión general debe ser efectuada por un taller autorizado.

La primera revisión y la revisión intermedia pueden ser efectuadas por el usuario aunque se recomienda contactar con un taller autorizado.

Los procedimientos indicados a continuación se describen también en el capítulo “7 ENCENDIDO Y PUESTA EN MARCHA”del manual.

Las revisiones efectuadas por el taller autorizado garantizan profesionalidad y uso de recambios originales.

El manual se debe sellar cada vez que se efectúa una revisión general o una revisión intermedia en un taller autorizado. El manual sellado aumenta el valor de las máquinas de segunda mano.

### 9.2 PREPARACIÓN

**Todas las tareas de mantenimiento y reparación deben efectuarse con la máquina y el motor parados.**

**Accione siempre el freno de estacionamiento para evitar que la máquina se mueva.**

**Apagar el motor.**

**Evite que el motor se ponga en marcha de forma imprevista desconectando los cables de las bujías y quitando la llave de encendido.**

### 9.3 TABLA DE MANTENIMIENTO

**Consulte el capítulo “13 TABLA DE MANTENIMIENTO”. La tabla tiene el objeto de ayudarle a mantener eficiente y segura su máquina. En esta se enumeran las principales intervenciones y la frecuencia prevista para cada uno de estos. Efectuar la relativa acción según el término que se verifica.**

**Cambie el aceite más a menudo si el motor tiene que trabajar en condiciones duras o si la temperatura ambiente es elevada.**

### 9.4 PRESIÓN DE LOS NEUMÁTICOS

Regule la presión de los neumáticos respetando los valores indicados en “0 TABLA DE DATOS TÉCNICOS”.

### 9.5 LLENADO / SUSTITUCIÓN DEL ACEITE MOTOR

**Consulte el manual del motor que se suministra con la máquina para obtener más información sobre estas operaciones.**

#### 9.5.1 Control / llenado (21; 22)

**Controlar el nivel del aceite antes de cada uso. Para controlar el nivel de aceite, la máquina debe estar situada sobre un terreno bien nivelado.**



1. Limpiar alrededor de la varilla.
2. Desenrósquela y extráigala otra vez.
3. Limpiar la varilla.

**Para motores [ST.]**
4. Introducir la varilla completamente sin atornillada en posición (21:A).

**Para motores [B&S Vanguard]**
4. Introducir la varilla completamente y atornillada en posición (22:A).

5. Extraer de nuevo la varilla y controlar el nivel del aceite.
6. Si está por debajo de la marca de límite superior (21:A, 22:A), restablezca el nivel de aceite.

**El nivel de aceite no debe superar en ningún caso la marca de límite superior. El motor se sobrecalienta. Si echa demasiado aceite y el nivel sobrepasa la marca de límite superior, drene aceite hasta alcanzar el nivel correcto.**

Cambie el aceite más a menudo si el motor tiene que trabajar en condiciones duras o si la temperatura ambiente es elevada.

### 9.5.2 Sustitución / llenado (21; 22)

**Véase el capítulo 13 para el tiempo de intervención.**

**Para más información sobre el tipo de aceite, consulte el apartado "0 TABLA DE DATOS TÉCNICOS".**

**Utilice aceite sin aditivos.**
Cambie el aceite con el motor caliente.

**El aceite motor podría estar muy caliente si se quita inmediatamente después de haber apagado el motor. Por lo tanto, dejar enfriar el motor durante algunos minutos antes de quitar el aceite.**

**[ST. mod. TRE 0801], [B&S Vanguard]**
Proceder como se describe a continuación:
1. Colocar la máquina en una superficie plana.
2. Accione el freno de estacionamiento.
3. Abra el capó del motor.
4. Fije la abrazadera al tubo de vaciado del aceite. Utilice una pinza de tipo Polygrip u otra herramienta similar (21:B; 22:B).
5. Desplace la abrazadera 3-4 cm por el tubo de vaciado del aceite y quite el tapón.
6. Recoja el aceite en un bidón.

**¡NOTA! Preste atención y no deje que caiga aceite en las correas de transmisión.**

7. Ponga el tapón de vaciado del aceite y coloque la abrazadera sobre el tapón.
8. Eventualmente, limpiar las fugas de aceite.
9. Extraiga la varilla y eche aceite nuevo. Para más información sobre la cantidad de aceite, consulte "0 TABLA DE DATOS TÉCNICOS".
10. Después de rellenar el depósito de aceite, arranque el motor y póngalo al ralentí 30 segundos.
11. Compruebe si hay alguna fuga.
12. Apagar el motor. Espere otros 30 segundos y controle el nivel de aceite como se indica en el apartado 9.5.
13. Entregar el aceite para la eliminación conforme con las normativas locales.

**[ST. mod. TRE 586V]**
1. Colocar la máquina en una superficie plana.
2. Accione el freno de estacionamiento.
3. Abra el capó del motor.
4. Posicionar un recipiente de recogida a nivel del tubo de extensión (fig.22.B);
5. Presionar la chaveta(fig. 22.C);
6. Desengancha el tubo de extensión del soporte tirando de él hacia abajo;
7. Doblar el tubo prolongador y descargar el aceite en un contenedor;
8. Enganche el tubo de extensión (fig. 22.B) al soporte (fig. 22.D) antes de rellenar el aceite.
9. Eventualmente, limpiar las fugas de aceite.

**¡NOTA! Preste atención y no deje que caiga aceite en las correas de transmisión.**

10. Extraiga la varilla y eche aceite nuevo. Para más información sobre la cantidad de aceite, consulte "0 TABLA DE DATOS TÉCNICOS".
11. Después de rellenar el depósito de aceite, arranque el motor y póngalo al ralentí 30 segundos.
12. Compruebe si hay alguna fuga.
13. Apagar el motor. Espere otros 30 segundos y controle el nivel de aceite como se indica en el apartado 9.5.1.
14. Entregar el aceite para la eliminación conforme con las normativas locales.

### 9.5.3 Cambio del filtro de aceite (si lo hay)

**Consulte el manual de instrucciones que se suministra con la máquina para obtener más información sobre estas operaciones.**

**Véase el capítulo 13 para el tiempo de intervención.**

Para realizar esta operación de mantenimiento, se recomienda contactar con un Centro de Asistencia Técnica autorizado.

Para ello, vacíe el aceite como se indica más arriba, asegurándose de poner el tapón de vaciado al acabar.

Entregar el aceite para la eliminación conforme con las normativas locales.

## 9.6 CAMBIO DEL FILTRO DE COMBUSTIBLE

**Consulte el manual del motor que se suministra con la máquina para obtener más información sobre estas operaciones.**

**Véase el capítulo 13 para el tiempo de intervención.**

Una vez instalado el filtro, compruebe si hay alguna fuga.

## 9.7 CONTROL / LLENADO DEL ACEITE DE LA TRANSMISIÓN [4WD]

**Véase el capítulo 13 para el tiempo de intervención.**

**Para más información sobre el tipo y la cantidad de aceite, consulte el apartado "0 TABLA DE DATOS TÉCNICOS".**

### 9.7.1 Control/llenado (26)

1. Colocar la máquina en una superficie plana.
2. Controle el nivel de aceite del depósito (26:A). El aceite debe llegar a la línea.
3. Si es necesario, añada más aceite.

### 9.7.2 Sustitución

**Evacuación del aceite**

1. Conduzca la máquina a distintas velocidades entre 10-20 minutos para calentar el aceite de la transmisión.
2. Colocar la máquina en una superficie plana.
3. Accione el freno de estacionamiento.
4. Coloque las palancas de desembrague en posición A1 - B1 como se ilustra en la fig. (15:A; 15:B).
5. Coloque un recipiente debajo del eje trasero y otro debajo del eje delantero.
6. Abra el capó del motor y quite el tapón del depósito de aceite.

**Utilice exclusivamente un cuadrado macho de 3/8" para quitar el tapón de vaciado. Otras herramientas podrían dañar el tapón.**

7. Quite el tapón de vaciado del aceite del eje trasero (27:A).
8. Quite los 2 tapones de vaciado del eje delantero. Utilice una llave de tubo de 12 mm. Deje salir el aceite del eje delantero y de los tubos (28).
9. Asegúrese de que las juntas de los tapones de vaciado del eje delantero estén en perfectas condiciones (28). Vuelva a poner los tapones. Par de apriete: 15-17 Nm.
10. Asegúrese de que la junta del tapón de vaciado del aceite del eje trasero esté en perfectas condiciones (27:A). Vuelva a colocar el tapón en el eje trasero. Apriete el tapón de vaciado a 5 Nm.

**El tapón de vaciado puede dañarse si se aprieta a más de 5 Nm.**

11. Extraiga el aceite de la parte inferior del depósito con un extractor de aceite (29).
12. Deseche el aceite con arreglo a la normativa local.

**Llenado**

1. Llene el depósito con aceite sin usar.
2. Asegúrese de que la palanca de desembrague trasera esté hacia fuera.
3. Arranque del motor. Cuando se arranca el motor, la palanca de desembrague de la transmisión del eje delantero se desliza hacia dentro automáticamente.

**No ponga en marcha el motor con la palanca de desembrague de la transmisión del eje trasero (dentro y la palanca de desembrague de la transmisión del eje delantero fuera (15:A;15:B). Las guarniciones del eje delantero podrían dañarse.**

**Si va a poner el motor en marcha bajo techo, conecte un dispositivo de extracción de gases al tubo de escape**

**del motor.**

4. Desactive la palanca de desembrague de la transmisión del eje delantero.

**¡NOTA! El sistema absorbe el aceite con mucha rapidez. El depósito se debe rellenar de manera continua hasta que deje de vaciarse, con objeto de llenar el circuito e impedir que entre aire en la instalación.**

5. Mantenga el pedal del acelerador en la posición de marcha adelante bloqueándolo con una cuña de madera (30).
6. Deje que el motor funcione en la posición de marcha adelante durante un minuto.
7. Desplace la cuña para poner el pedal del acelerador en la posición de marcha atrás. Continúe con el llenado de aceite.
8. Deje que el motor funcione en la posición de marcha atrás durante un minuto.
9. Repita el procedimiento de cambio del sentido de marcha una vez por minuto como se ha indicado anteriormente y siga echando aceite hasta que dejen de formarse burbujas.
10. Pare el motor, coloque la tapa (26:B) del depósito de aceite y cierre el capó del motor.
11. Conduzca la máquina a distintas velocidades durante unos minutos y si es necesario regule el nivel de aceite del depósito.

### 9.8 CONTROL DE LAS CORREAS DE TRANSMISIÓN

Compruebe todas las correas para asegurarse de que estén en perfectas condiciones.

**Véase el capítulo 13 para el tiempo de intervención.**

### 9.9 DIRECCIÓN

**Véase el capítulo 13 para el tiempo de intervención.**

#### 9.9.1 Controles

Gire ligeramente la dirección hacia atrás y hacia adelante.

En las cadenas de la dirección no debe haber ningún juego mecánico.

#### 9.9.2 Regulación (32)

Si es necesario, ajuste las cadenas de dirección de la manera siguiente:

1. Enderece totalmente la dirección.
2. Ajuste las cadenas de dirección con ayuda de las dos tuercas situadas bajo el punto central (32).
3. Ajuste las dos tuercas en la misma proporción hasta que desaparezca la holgura.
4. Desplace la máquina hacia delante en línea recta y compruebe que la dirección no esté descentrada.
5. Si lo está, afloje una tuerca y apriete la otra

**No tense demasiado las cadenas de dirección. Si lo hace, la dirección se endurecerá y el desgaste de las cadenas aumentará.**

### 9.10 BATERÍA

Consulte el tipo de batería utilizada en ”0 TABLA DE DATOS TÉCNICOS”

**¡ATENCIÓN! El ácido de la batería es corrosivo y nocivo por contacto.**

**Maneje la batería con cuidado y evite que el ácido se derrame.**

**Si el ácido entra en contacto con los ojos o la piel, puede causar una lesión grave. Si se mancha con ácido, lave inmediatamente la zona con agua abundante y acuda al médico lo antes posible.**

No controle ni restablezca el líquido de la batería.

El mantenimiento de la batería prevé exclusivamente su recarga cuando la máquina permanece estacionada durante un largo periodo de tiempo.

La batería se puede recargar:

- a través del motor,
- utilizando un cargador de baterías.

#### 9.10.1 Recarga a través del motor

Esta modalidad de recarga sólo es posible si la batería dispone de carga suficiente como para poner en marcha el motor.

- Si la batería es nueva, conecte los cables a la batería.
- Estacione la máquina al aire libre.
- Arranque el motor siguiendo las instrucciones de este manual.
- Mantenga el motor en funcionamiento durante 45 minutos (tiempo necesario para recargar la batería por completo).
- Apagar el motor.

### 9.10.2 Recarga con un cargador de baterías

**Utilice un cargador de baterías con tensión constante. El uso de un cargador de baterías estándar puede dañar la batería.**

**Para más información, contacte con su distribuidor de confianza.**

**Antes de conectar el cargador de batería, desconecte la batería del circuito eléctrico.**

### 9.10.3 Desmontaje/montaje

La batería va montada debajo del capó del motor.

Tanto durante el montaje como durante el desmontaje, es importante respetar las siguientes instrucciones sobre la conexión de los cables:

1. Durante el desmontaje. Desconecte en primer lugar el cable negro del borne negativo (-) de la batería. Luego desconecte el cable rojo del borne positivo (+) de la batería.
2. Durante el montaje. Conecte en primer lugar el cable rojo al borne positivo (+) de la batería. Luego conecte el cable negro al borne negativo (-) de la batería.

**Si conecta o desconecta los cables en orden inverso al indicado, se puede producir un cortocircuito que dañe la batería.**

**Si intercambia los cables, tanto el generador como la batería resultarán dañados.**

**Apriete bien los cables. Si quedan cables sueltos se podría producir un incendio.**

**No ponga en marcha el motor con la batería desconectada. Tanto el generador como el sistema eléctrico podrían sufrir una avería grave.**

### 9.10.4 Limpieza

Si los bornes de la batería se oxidan,
límpielos con un cepillo de alambre y engráselos.

## 9.11 FILTRO DE AIRE, MOTOR

**Véase el capítulo 13 para el tiempo de intervención.**

**Consulte el manual de instrucciones que se suministra con la máquina para obtener más información sobre estas operaciones.**

### 9.11.1 Limpieza / Sustitución

**Véase el capítulo 13 para el tiempo de intervención.**

**¡NOTA! Los filtros deben limpiarse / sustituirse más a menudo si la máquina está trabajando en un terreno muy polvoriento.**

Quitar/instalar los filtros de aire de la siguiente manera:

**[B&S Vanguard] (33)**

1. Limpie cuidadosamente la zona alrededor de la tapa del filtro de aire.
2. Quite la tapa del filtro (33:A) extrayendo las dos abrazaderas.
3. Desmonte el filtro completo (33:B). El prefiltro está situado sobre el filtro de aire. Tenga cuidado de que no entre suciedad en el carburador. Limpie la carcasa del filtro del aire.
4. Limpie el filtro de papel golpeándolo suavemente contra una superficie plana. Si el filtro está demasiado sucio, cámbielo.
5. Limpie el prefiltro. Si el filtro está demasiado sucio, cámbielo.
6. Monte el filtro siguiendo estos pasos en orden inverso.

**[ST.] (34)**

1. Limpiar la zona alrededor de la tapa (34:C) del filtro.

**mod. TRE 0801**

2. Quitar la tapa (34:C) aflojando los dos pomos (34:D).

**mod. TRE 586 V**

2. Abrir la tapa (34:C), girando el mando de apertura (34:D).

3. Quitar el elemento filtrante (34:E, 34:F).
4. Retirar el pre-filtro de esponja (34:F) del cartucho (34:E).
5. Agitar el cartucho (34:E) en una superficie sólida y soplar con aire comprimido desde el lado interno para retirar polvo y desechos.
6. Lavar el pre-filtro de esponja (34:F) con agua y detergente y dejarlo secar al aire libre.
7. Eliminar del alojamiento del filtro (37:G) el polvo y los desechos, prestando atención a

cerrar el conducto de aspiración con un paño (34:H) para evitar que entren en el motor.

8. Retirar el paño (34:H) , montar el elemento filtrante (34:E, 34:F) en su alojamiento y volver a montar la tapa (34:C).

**IMPORTANTE** *No use agua, gasolina, detergentes u otro producto para la limpieza del cartucho.*

**IMPORTANTE** *El pre-filtro de esponja (*34:F*) NO debe ser engrasado.*

### 9.11.2 Sustitución bujía

**Véase el capítulo 13 para el tiempo de intervención.**

**Consulte el manual de instrucciones que se suministra con la máquina para obtener más información sobre estas operaciones.**

Antes de desconectar la bujía, limpie la zona alrededor de su montura.

Para más información sobre el tipo de bujía y la distancia de los electrodos, consulte “0 TABLA DE DATOS TÉCNICOS”.

### 9.11.3 Limpieza de la entrada de aire

**Véase el capítulo 13 para el tiempo de intervención.**

El motor es de refrigeración por aire.

Si el sistema de refrigeración se bloquea, se puede estropear el motor.

Controlar que las tomas de aire de enfriamiento no estén obstruidas.

Durante la revisión general, el sistema de refrigeración se limpia a fondo.

### 9.12 LUBRICACIÓN (31)

**Véase el capítulo 13 para el tiempo de intervención.**

| Objeto | Acción | Fig. |
|---|---|---|
| Punto central | 4 engrasadores<br>Engrase con grasa universal para cadenas en spray.<br>Bombear hasta que salga la grasa | 31A |
| Cadenas de la dirección | Limpiar la cadena con un cepillo de hierro.<br>Lubricar con spray para cadenas universal | - |
| Brazos tensores | Lubrique los puntos de apoyo con aceite al activar cada mando.<br>Esta operación debe ser efectuada por dos personas. | 31B |
| Cables de mando | Lubricar las extremidades de los<br>cables con aceite en el momento de la activación de cada mando.<br>Esta operación debe ser efectuada por dos personas. | 31C |

### 9.13 FUSIBLES (35)

| Destino | Fusible |
|---|---|
| Alimentación de la válvula de combustible | 10 A |
| Alimentación del regulador eléctrico de la altura de corte | 20 A |
| Alimentación de la instalación eléctrica. | 30 A |

## 10 ASISTENCIA Y REPARACIONES

Este manual suministra las indicaciones necesarias para el funcionamiento de la máquina y para un correcto mantenimiento de base que puede ser efectuado por el usuario.

Todas las intervenciones de regulación y mantenimiento no descritas en este manual deben efectuarse en su Distribuidor o en un Centro especializado, que dispone de conocimientos y herramientas necesarias para que el trabajo se efectúe correctamente, manteniendo el grado de seguridad original de la máquina.

**Antes de iniciar cualquier tipo de operación de asistencia:**

**a.** Colocar la máquina en una superficie plana.
**b.** Accione el freno de estacionamiento (10:B).
**c.** Apagar el motor.
**d.** Extraiga la llave.

Los talleres de asistencia autorizados realizan las reparaciones y el mantenimiento en garantía y
Utilizan exclusivamente recambios originales.

**Los recambios y los accesorios originales STIGA S.p.A. se han desarrollados específicamente para las máquinas STIGA S.p.A.**
**Se recuerda que los recambios y los accesorios no originales no han sido controlados ni aprobados por STIGA S.p.A.**

**El uso de recambios y accesorios no originales puede afectar negativamente al funcionamiento y limitar la seguridad de la máquina.**
**STIGA S.p.A. declina cualquier tipo de responsabilidad por los daños o lesiones que puedan causar dichos productos.**

**Los recambios originales se suministran en talleres de asistencia y por parte de vendedores autorizados.**

**Se recomienda llevar la máquina una vez al año a un taller de asistencia autorizada para el mantenimiento, la asistencia y el control de los dispositivos de seguridad.**

## 11 ALMACENAMIENTO

1. Vacíe el depósito de carburante:
   - Arranque el motor de la máquina y déjelo en movimiento hasta que se pare.
1. Sustituya el aceite cuando el motor aún esté caliente.
2. Limpie la máquina. Es muy importante limpiar el lado inferior del grupo del dispositivo de corte.
3. Pintar las partes necesarias cuando la pintura se encuentre deteriorada para prevenir la oxidación.
4. Estacione la máquina bajo techo en un local seco.

**En las máquinas con estárter eléctrico:**
Si la temperatura de almacenamiento es correcta, es suficiente efectuar una recarga de mantenimiento de la batería cada cuatro meses

**Antes de almacenar la máquina, recargue la batería.**

**La batería podría dañarse si se almacena descargada.**

## 12 CONDICIONES DE COMPRA

La garantía cubre todos los defectos de los materiales y de fabricación.
El usuario deberá seguir atentamente todas las instrucciones indicadas en la documentación adjunta.
La garantía no cubre los daños debidos a:

- Fata de familiaridad con la documentación adjuntada.
- Descuidos.
- Uso y montaje incorrectos o no autorizados.
- Utilización de piezas de recambio no originales.
- Uso de accesorios no suministrados o no aprobados por STIGA S.p.A.

La garantía no cubre:

- El normal desgaste de materiales de consumo como cócleas, etc.
- Desgaste normal.
- Motores. Están cubiertos por las garantías del fabricante del motor en los términos y en las condiciones especificadas.

El comprador está protegido por las propias leyes nacionales. Los derechos del comprador previstos por las propias leyes nacionales no se limitan, de ninguna manera, a esta garantía.

## 13 TABLA DE MANTENIMIENTO

| Intervención | Periodicidad horas de funcionamiento / meses de calendario | | Par. / Fig. de ref. |
|---|---|---|---|
| | Primera vez | Sucesivamente | |
| **MÁQUINA** | | | |
| Control de todas las fijaciones | - | Antes de cada uso | - |
| Controles de seguridad / Control de mandos | - | Antes de cada uso | - |
| Controles de presión de los neumáticos | - | Antes de cada uso | - |
| Limpieza general y control | - | Después de cada uso | - |
| Lubrificación general | - | 50 horas y después de cada lavado | 9.12 |
| Control del desgaste de las correas de transmisión | 5 horas | 50 horas | 9.8 |
| Control y corrección de la dirección | 5 horas | 100 horas | 9.9 |
| Carga de la batería | - | Antes de un largo periodo de inactividad<br>En las máquinas con estárter eléctrico: efectúe una recarga de mantenimiento cada 4 meses | 9.10 |
| Limpieza de los bornes de la batería | - | En presencia de óxido | 9.10.4 |
| **MOTORES / TRANSMISIÓN (general)** | | | |
| Control / llenado aceite motor | - | Antes de cada uso | 9.5.1 |
| Control/llenado del nivel de aceite de la transmisión | 1 hora | 50 horas | 9.7.1 |
| Sustitución del aceite de transmisión | 5 horas | 200 horas | 9.7.2 |
| **Motor mod. B&S Vanguard** | | | |
| Sustitución del aceite motor | - | 100 horas / Una vez al año | 9.5.2 |
| Sustitución del filtro de aceite | - | 100 horas / Una vez al año | 9.5.3 |
| Limpieza filtro de aire | - | 25 horas / Una vez al año | 9.11.1 * |
| Sustitución del filtro del aire | - | 100 horas o una vez al año | 9.11.1 (*) |
| Sustitución bujía | - | 100 horas / Una vez al año | 9.11.2 |
| Limpieza de la entrada de aire | - | 5 horas/ Después de cada uso | 9.11.3 |
| Control/sustitución del filtro de carburante | - | 400 horas / Una vez al año | 9.6 (**) |
| **Motor mod. ST.** | | | |
| Sustitución del aceite motor (mod. TRE 586V) | 5 horas | 100 horas | 9.5.2 |
| Sustitución del aceite motor (mod. TRE 0801) | 5 horas | 50 horas / Fin estación | 9.5.2 |
| Limpieza de la entrada de aire | - | 5 horas/ Después de cada uso | 9.11.3 |
| Limpieza filtro de aire | - | 5 horas/ Después de cada uso | 9.11.1 * |
| Sustitución filtro de papel del aire | - | 50 horas / Fin estación | 9.11.1 * |
| Control / regulación bujía | - | 50 horas / Fin estación | 9.11.2 |

| Intervención | Periodicidad horas de funcionamiento / meses de calendario | | Par. / Fig. de ref. |
|---|---|---|---|
| Sustitución bujía | - | 100 horas | 9.11.2 |
| Control / Sustitución del filtro de carburante | - | 100 horas | 9.6 ** |

(* ) En condiciones pesadas de trabajo o en caso de partículas en suspensión en el aire, aumente la frecuencia de limpieza.
(** ) Intervenciones que deben ser llevadas a cabo por su distribuidor o un centro de servicio autorizado.

## 14 GUÍA PARA LA IDENTIFICACIÓN DE LAS ANOMALÍAS

| Inconveniente | Causa probable | Solución |
|---|---|---|
| **1. El motor de arranque no gira.** | Batería no suficientemente cargada. | Recargue la batería. |
| | Batería mal conectada. | Controle las conexiones. |
| | Fusible 20 A quemado | Sustituya el fusible |
| **2. El motor de arranque gira pero el motor no arranca. El motor de arranque gira con la llave de encendido pero el motor no arranca.** | Llave del carburante cerrada. | Abra la llave del carburante. |
| | Falta flujo de gasolina. | - Controle el nivel del depósito.<br>- Controle el filtro del carburante. |
| | Encendido defectuoso. | - Controle la fijación del capuchón de la bujía.<br>- Controle la limpieza y la distancia entre los electrodos. |
| **3. Puesta en marcha dificultosa o funcionamiento irregular del motor.** | Problemas de carburación. | Limpiar o sustituir el filtro del aire. |
| **4. Pérdida de rendimiento del motor durante el corte.** | Velocidad de avance elevada en relación a la altura del corte. | Reduzca la velocidad de avance y/o aumente la altura de corte. |
| **5. El motor se para sin motivo.** | - Se ha terminado el carburante.<br>- Intente arrancar el motor. | Llene el depósito de carburante (si la anomalía persiste, contacte con un centro de asistencia autorizado). |
| **6. Corte irregular.** | | Compruebe la presión de aire de los neumáticos. |
| | El afilado de los dispositivos de corte es reducido. | Contacte con un centro de asistencia autorizado. |
| | Velocidad de avance elevada con relación a la altura de la hierba que cortar. | Reduzca la velocidad de avance y/o aumente la altura de corte. |
| | El grupo del dispositivo de corte está lleno de hierba. | - Espere a que la hierba se seque.<br>- Limpie el grupo del dispositivo de corte. |

| Inconveniente | Causa probable | Solución |
|---|---|---|
| **7. Vibración anómala durante el uso.** | - Dispositivos de corte desequilibrados.<br>- Dispositivos de corte aflojados.<br>- componentes aflojados.<br>- otros daños. | Contacte con un centro de asistencia autorizado para que efectúe los controles, las sustituciones o las reparaciones necesarias. |
| **8. Con el motor en movimiento, accionando el pedal de la tracción la máquina no se desplaza.** | Palanca de «desbloqueo de la transmisión» en posición de desbloqueo. | Acople la transmisión. |
| **Si se produce alguno de los fallos indicados a continuación, cambie el fusible correspondiente.** | | |
| **9. El motor no arranca o arranca y se para inmediatamente. La batería está cargada.** | Fusible 10A dañado. | Sustituya el fusible de 10A. |
| **10. El regulador eléctrico de la altura de corte no funciona.** | Fusible 20A dañado. | Sustituya el fusible de 20A. |
| **11. Todas las funciones eléctricas están fuera de servicio. La batería está cargada.** | Fusible 30A dañado. | Sustituya el fusible de 30A. |

Si las anomalías perduran después de haber efectuado las operaciones descritas arriba, contacte con su Distribuidor.

**¡Atención! No intente jamás efectuar reparaciones laboriosas sin poseer los medios y los conocimientos técnicos necesarios. Toda intervención mal ejecutada comporta automáticamente el vencimiento de la Garantía y el declino de la responsabilidad por parte del Fabricante.**

**1 SISSEJUHATUS . . . . . 4**
*1.1 JUHENDI STRUKTUUR . . . . . 4*
*1.2 SÜMBOLID . . . . . 4*
*1.3 JUHENDI SÄILITAMINE . . . . . 4*
**2 MASINAGA TUTVUMINE . . . . . 4**
*2.1 MUDELID [2WD] . . . . . 4*
*2.2 MUDELID [4WD] . . . . . 4*
*2.3 ETTENÄHTUD KASUTUS . . . . . 4*
*2.3.1 Kasutaja liigi määratlus. . . . . 5*
*2.4 EBAÕIGE KASUTAMINE. . . . . 5*
*2.5 OHUTUSSÜMBOLID . . . . . 5*
*2.5.1 Kleebised (4) . . . . . 5*
*2.6 IDENTIFITSEERIMISTÄHIS . . . . . 6*
*2.7 PÕHIKOOSTISOSAD . . . . . 6*
**3 OHUTUSNÕUDED . . . . . 6**
*3.1 ÜLDISED JUHISED . . . . . 6*
*3.2 ETTEVALMISTUS. . . . . 7*
*3.3 KASUTAMISE AJAL . . . . . 8*
*3.4 HOOLDAMINE JA HOIULEPANEK . . . . . 9*
*3.5 TRANSPORT. . . . . 11*
*3.6 KESKKONNAKAITSE . . . . . 11*
**4 KINDLUSTAGE MURUNIIDUK . . . . . 11**
**5 KOKKUMONTEERIMINE . . . . . 11**
*5.1 MONTEERITAVAD KOMPONENDID (3) . . . . . 11*
*5.2 MOOTORIKAPOTT (5:A). . . . . 11*
*5.3 AKU . . . . . 11*
*5.3.1 Aku ühendamine (6) . . . . . 11*
*5.3.2 Aku laetus . . . . . 12*
*5.4 ISTE (7) . . . . . 12*
*5.5 ROOL (8) . . . . . 12*
*5.6 VEOLATT (9) . . . . . 12*
*5.7 KIIRVABASTUSEGA TOED (1:N) . . . . . 12*
*5.8 REHVIRÕHK . . . . . 12*
*5.9 LISASEADMED. . . . . 12*
**6 JUHTIMISSEADMED . . . . . 13**
*6.1 LISATARVIKUTE TÕSTMISE PEDAAL (10:C) . . . . . 13*
*6.2 SEISUPIDURI PEDAAL (10:B) . . . . . 13*
*6.3 INHIBIITOR, SEISUPIDUR (10:A) . . . . . 13*
*6.4 VEOPEDAAL (10:F) . . . . . 13*
*6.5 ROOL (10:D) . . . . . 13*
*6.6 GAASI JUHTSEADE (KIIRENDI) (11:A; 12:A) MUD: [B&S Vanguard] [ST.] . . . . . 13*
*6.7 ÕHUKLAPI JUHTIMISSEADE (kui on paigaldatud) (12:B) MOD.: [ST.] . . . . . 13*

*6.8 SÜÜTELUKK (11:C; 12:C) . . . 14*
*6.9 KÄITUSVÕLL (11:D; 12:D) . . . 14*
*6.10 NIITMISKÕRGUSE REGULEERIMINE (11:E; 12:E) . . . 14*
*6.11 TULEDE LÜLITI (11:F; 12:F) . . . 14*
*6.12 BLUETOOTH (KUI ON ETTE NÄHTUD) . . . 14*
*6.13 TARVIKUHOIDJA RUUM (11:G; 12:G) . . . 14*
*6.14 JÕUÜLEKANDE SISESTAMISE/LUKUSTAMISE HOOB (14; 15) . . . 14*
*6.15 ISTME REGULEERIMINE (16:B) . . . 15*
*6.16 MOOTORIKAPOTT . . . 15*
*6.17 KIIRVABASTUSEGA PAIGALDUS . . . 15*

**7 KÄIVITAMINE JA LIIKUMINE . . . 15**
*7.1 ETTEVAATUSABINÕUD KASUTAMISEL . . . 15*
*7.2 TARVIKUTE KOMBINEERITUD KASUTAMINE . . . 15*
*7.3 KÜTUSE TANKIMINE . . . 16*
*7.4 MOOTORI ÕLITASEME KONTROLLIMINE (21; 22) . . . 16*
*7.5 ÜLEKANDEÕLI KONTROLLIMINE . . . 16*
*7.6 OHUTUSKONTROLLID . . . 16*
*7.6.1 Üldine ohutustest . . . 16*
*7.6.2 Elektriline ohutuskontroll . . . 16*
*7.7 KÄIVITAMINE / TÖÖTAMINE . . . 16*
*7.7.1 Käima panemine . . . 17*
*7.8 SEISKAMINE . . . 17*
*7.9 PUHASTAMINE . . . 17*

**8 TARVIKU KASUTAMINE . . . 18**
*8.1 LÕIKEKÕRGUS . . . 18*
*8.2 SOOVITUSED NIITMISEKS . . . 18*

**9 HOOLDUS . . . 18**
*9.1 TEENINDUSPROGRAMM . . . 18*
*9.2 ETTEVALMISTAMINE . . . 18*
*9.3 HOOLDUSTABEL . . . 18*
*9.4 REHVIRÕHK . . . 18*
*9.5 MOOTORIÕLI LISAMINE JA VAHETAMINE . . . 18*
*9.5.1 Kontrollimine / lisamine (21; 22; 23) . . . 18*
*9.5.2 Vahetamine/lisamine (21; 22; 23) . . . 19*
*9.5.3 Õlifiltri vahetamine (kui on olemas) . . . 19*
*9.6 KÜTUSEFILTRI VAHETAMINE (21:C, 22:C, 23:E) . . . 20*
*9.7 ÜLEKANDEÕLI KONTROLLIMINE/LISAMINE [4WD] . . . 20*
*9.7.1 Kontrollimine / lisamine (26) . . . 20*
*9.7.2 Vahetamine . . . 20*
*9.8 RIHMÜLEKANNETE KONTROLLIMINE . . . 21*
*9.9 ROOLIMINE . . . 21*
*9.9.1 Kontrollimine . . . 21*
*9.9.2 Reguleerimine (32) . . . 21*

*9.10 AKU . . . 21*
*9.10.1 Mootoriga laadimine . . . 21*
*9.10.2 Akulaadijaga laadimine . . . 21*
*9.10.3 Eemaldamine/paigaldamine . . . 21*
*9.10.4 Puhastamine . . . 22*
*9.11 ÕHUFILTER, MOOTOR . . . 22*
*9.11.1 Puhastamine / Vahetamine . . . 22*
*9.11.2 Süüteküünla asendamine . . . 22*
*9.11.3 Õhu sisselaskeava puhastamine . . . 22*
*9.12 ÕLITAMINE (31) . . . 23*
*9.13 KAITSED (35) . . . 23*

**10 TEENINDUS JA REMONT . . . 23**

**11 HOIDMINE . . . 24**

**12 OSTUTINGIMUSED . . . 24**

**13 HOOLDUSTÖÖDE KOKKUVÕTLIK TABEL . . . 25**

**14 JUHIS RIKETE IDENTIFITSEERIMISEKS . . . 26**

# 1 SISSEJUHATUS

**Enne masina käivitamist lugege hoolikalt kasutusjuhendit.**

## 1.1 JUHENDI STRUKTUUR

Käesolev juhend koosneb tiitellehest, sisukorrast ning jooniste ja selgitava tekst osast.
Sisu on jaotatud peatükkideks, pealkirjadeks ja alapealkirjadeks.
Käesolev juhend sisaldab mitmeid tabeleid, mis on seotud erinevate mootoritega (kui üldse).
Lugemise hõlbustamiseks tähistage andmed, mis käivad teie masina/mootori kohta.

**Joonised**
Käesoleva kasutusjuhendi joonised on nummerdatud 1,2,3 ja nii edasi.

Joonistel kujutatud komponendid on tähistatud tähtedega A,B,C, ja nii edasi.

Viidet joonisele märgitakse järgmiselt:

Viidet joonisele märgitakse järgmiselt: (2). Viidet komponendile joonisel 2 märgitakse järgmiselt: (2:A).

**Pealkirjad**
Käesoleva kasutusjuhendi pealkirjad on nummerdatud vastavalt järgmisele näitele:
“2.3 OTSTARBEKOHANE KASUTUS” on peatüki “2 MASINAGA TUTVUMINE” alapealkiri ja kuulub selle alla.

Pealkirjadele viidates on tavaliselt märgitud ainult vastav number, nt “Vt 2.3.1”.

## 1.2 SÜMBOLID

**Sümbol: HOIATUS. Toodud juhiste eiramine võib kaasa tuua raskeid vigastusi ja/või materiaalset kahju.**

**Sümbol: KOHUSTUSLIK. Kasutatakse, viitamaks sellele, et toiming on kohustuslik.**

**Sümbol: KEELATUD. Kasutatakse, viitamaks sellele, et toiming on keelatud.**

**Sümbol: MÄRKUS. Tähistab infot või andmeid, mis on eriti olulised.**

**Sümbol: VIIDE. Tähistab viidet infole, kaasnevas märkuses on toodud allikas, kust võib infot leida.**

## 1.3 JUHENDI SÄILITAMINE

Hoidke juhendit heas, loetavas seisukorras, masina kasutajatele teadaolevas ja kergesti ligipääsetavas kohas.

# 2 MASINAGA TUTVUMINE

Käesolev masin on tegu aiatööseade, täpsemalt juhiistmega murutraktor, mille niidukiosa asub ees.

Masinal on mootor, mis juhib karteriga kaitstud niitmisseadet ja ülekandemehhanismi, mis liigutab masinat.

Masin on liigendatud. See tähendab, et šassii on jagatud esi- ja tagasektsiooniks, mida saab üksteise suhtes pöörata.

Liigendatud juhtimine tähendab seda, et masin saab pöörata ümber puude ja teiste takistuste äär- miselt väikese pööramisraadiusega.

Kasutaja saab masinat juhtida ja põhilisi juhtimisseadmeid käivitada istudes ise alati juhi kohal.

Masina ohutusseadmed tagavad vajadusel mootori ja niitmisseadme seiskamise.

## 2.1 MUDELID [2WD]

Masinal on tagarattavedu.

Tagatelg on varustatud hüdraulilise ülekandega piiramatult muudetava edaspidi- ja tagurpidi käigu suhtega.

Tagatelg on pööramise hõlbustamiseks varustatud ka diferentsiaaliga.

Ette paigaldatavad tööseadmed pannakse liikuma veorihmade abil.

## 2.2 MUDELID [4WD]

Masinal on neljarattavedu.

Jõuülekanne mootorist veoratasteni toimub hüdrauliliselt.

Mootor käivitab õlipumba, mis hüdraulilise ahela abil liigutab taga- ja esitelge (rattad).

Esi- ja tagarattad on pöörlevad sama kiirusega.

Pööramise hõlbustamiseks on mõlemad teljed varustatud diferentsiaaliga.

Ette paigaldatavad tööseadmed pannakse liikuma veorihmade abil.

## 2.3 ETTENÄHTUD KASUTUS

Antud masin on projekteeritud ja ehitatud muru niitmiseks.

Eriliste lisaseadmete, mis on tootja poolt ette nähtud kui originaalvarustus või eraldi ostetav,

kasutamine võimaldab teostada antud tööd erineval moel, mida on kirjeldatud antud kasutusjuhendis või juhendites, mis saadavad eraldi iga lisaseadet.

Samuti laiendab lisaseadmete kasutamine (kui tootja poolt ette nähtud) teiste funktsioonide kasutamist, vastavalt seadmetega kaasa pandud juhendites kirjeldatud piiridele ja tingimustele.

**Masinat tohib korraga kasutada ainult üks inimene.**

**Masina stabiilsus võib kannatada, kui eesmise tarvikuna kasutatakse midagi muud kui niitmisseadet.**

**Masinat tuleb kasutada kas koos niitmisseadmega või mõne muu eesmise tarvikuga.**

### 2.3.1 Kasutaja liigi määratlus

Masin on mõeldud üldiseks kasutamiseks, s.t mitteprofessionaalsetele kasutajatele, kes kasutavad seda tüüpi seadmeid esimest korda ja/või on kogenematud.

Antud masin on ette nähtud harrastuskasutamiseks.

## 2.4 EBAÕIGE KASUTAMINE

Mistahes muu ülalnimetatust erinev kasutus võib osutuda ohtlikuks ja kahjulikuks inimestele ja/või esemetele.

Ebaõige kasutuse alla käivad (näiteks, aga mitte ainult):

- vedada masinal või järelhaagisel teisi inimesi, lapsi või loomi;
- vedada või tõugata koormaid ilma vedamiseks mõeldud lisaseadet kasutamata;
- kasutada masinat liikumiseks ebakindlatel, libedatel, jäätunud, kivistel või murenevatel pindadel, poriloikude ja veesilmade läbimisel, mis takistavad maapinna seisukorra hindamist;
- käivitada niitmisterasid ilma rohuta kohtades.

**Masina ebaõige kasutus toob kaasa garantii katkemise ja igasuguse ehitajapoolse vastutuse äralangemise, jättes kasutajale täita kõik kohustused, mis tulenevad endale või teistele isikutele tekitatud kahjust või vigastustest.**

## 2.5 OHUTUSSÜMBOLID

Masinal olevad ohutusmärgid on mõeldud selleks, et teavitada kasutajat, kuidas masinat õigesti kasutada, eriti nende toimingute puhul, mis nõuavad erilist ettevaatust ja tähelepanu.

**TÄHELEPANU! Viitab ohule. Sellele on tavaliselt lisatud teised sümbolid, mis viitavad ohu liigile.**
Tähelepanu! Enne masina kasutamist lugege tähelepanelikult kasutusjuhendit.

Tähelepanu! Hoiduge väljapaiskuvate esemete eest. Hoidke kõrvalised isikud eemal.

Tähelepanu! Alati tuleb kanda kuulmiskaitsevahendeid.

Tähelepanu! Masin ei tohi sõita avalikel teedel.

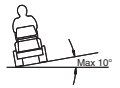


Tähelepanu! Originaaltarvikutega varustatud masin ei tohi sõita ühesski suunas kallakutel, mille kalle on suurem kui 10°.

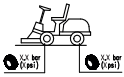

Rehvirõhk. Kleebisel on toodud optimaalne rehvirõhk - vaadake punkt „0 TEHNILISTE ANDMETE TABEL" Õige rehvirõhk ja rehvide seisukord on hädavajalik tagamaks häid tulemusi masina kasutamisel.

### 2.5.1 Kleebised (4)




Näitab seisupidurit



Näitab ülekande vabastamise/sisselülitamise hooba (4:A).

Kleebis asub:

- ülekande vabastamise/sisselülitamise hoova läheduses.




Näitab suurimat järelveetavat massi (4:B)

Kleebis asub:

- veovarda lähedal.



Tähelepanu! Põletusoht (4:C). Ärge puudutage summutit.

Kleebis asub:
summuti läheduses;



**Tähelepanu! Muljumisoht (4:D). Hoidke käed ja sõrmed ohutus kauguses rooliliigendi ühenduskohast ja veokonksust, kui on paigaldatud lisatarvikud.**

Kleebis asub:

- rooliliigendi ühenduskoha läheduses;
- veovarda lähedal.



**Vahetage kulunud või loetamatud kleebised välja.**



**Kleebiseid saab tellida volitatud teeninduskeskusest.**

### 2.6 IDENTIFITSEERIMISTÄHIS

Identifikatsioonisilt sisaldab järgmisi andmeid (vt joonis 1):

**1.** Tootja aadress
**2.** Masina tüüp
**3.** Müravõimsuse tase
**4.** CE Vastavusmärgistus
**5.** Masina mass tühja paagiga kilogrammides
**6.** Võimsus ja mootori pöördekiirus
**7.** Tootmisaasta
**8.** Registreerimisnumber
**9.** Artiklikood

Kirjutage joonise (1:10) vastavasse kasti oma masina matriklinumber.

Toote identifikatsioon koosneb kahest osast:

- Masina element ja seerianumbrid:
- Mootori mudel, tüüp ja seerianumbrid:



**Kasutage neid identifitseerimise vahendeid alati, kui võtate ühendust volitatud hooldustöökojaga.**



**Vastavusdeklaratsiooni näidis asub kasutusjuhendi eelviimasel leheküljel.**

### 2.7 PÕHIKOOSTISOSAD

Masin koosneb järgmistest põhikomponentidest (vt joonis 1):

**A.** Šassii
**B.** Rattad
**C.** Rool
**D.** Iste
**E.** Konsool
**F.** Pedaalidega juhtimisseade
**G.** Mootorikapott
**H.** Eesmiste seadmete tõstekang
**I.** Kaitsmete korpus
**J.** Aku
**K.** Kütusepaak
**L.** Ülekandeõli paak
**M.** Mootor
**N.** Lisaseadmete kiirvabastusega paigaldus

## 3 OHUTUSNÕUDED



**Lugeda tähelepanelikult antud kasutusjuhendit enne masina kasutamist.**

### 3.1 ÜLDISED JUHISED



**TÄHELEPANU! Lugeda tähelepanelikult antud kasutusjuhendit enne masina kasutamist.**
**Õppige juhtimisseadmete ja masina otstarbekohast kasutamist tundma.**
**Õppige masinat kiiresti seiskama ja juhtseadiseid vabastama..**
**Hoiatuste ja juhiste mittejärgimine võib põhjustada elektrilööke, tulekahjusid ja/või raskeid vigastusi.**
**Säilitada kõiki ohutusnõudeid ja kasutusjuhendeid edaspidiseks kasutamiseks.**



**Ärge kunagi lubage masinat kasutada lastel või inimestel, kes ei ole juhistega vajalikul määral tutvunud.**
**Kohalikud seadused võivad sätestada kasutaja miinimumea.**



**Masinat ei tohi kasutada kõrvaliste isikute, eriti laste või loomade juuresolekul.**



**Ärge kunagi kasutage masinat, kui olete väsinud, tunnete end halvasti või olete manustanud ravimeid, uimasteid, alkoholi või aineid, mis võivad aeglustada reaktsiooni ja mõjutada otsustusvõimet.**



**Pidage meeles, et seadmega töötaja või selle kasutaja vastutab õnnetuste ja kahjustuste eest, mis võivad tekkida teistele inimestele või nende omandile.**
**Kasutaja vastutusalas on hinnata töökoha võimalikke ohtusid ja võtta kõik vajalikud ettevaatusabinõud enda ja teiste ohutuse tagamiseks, eriti nõlvadel, konarlikul, libedal või ebastabiilsel pinnal.**

**Kui soovite masina anda või laenata teistele, veenduda, et kasutaja tutvuks käesolevas kasutusjuhendis olevate instruktsioonidega.**

**Ärge lubage lastel või teistel reisijatel sõita masinal koos teiega, nad võivad maha kukkuda ja raskelt vigastada saada, või takistavad nad masina ohutut juhtimist.**

**Masina juht peab jälgima täpselt juhtimisjuhiseid, eriti:**

**a.** ei tohi tähelepanu kaotada ja tuleb säilitada töö ajal kontsentratsioon;

**b.** Tuleb teada, et nõlval libiseva masina üle ei saa kontrolli taastada pidurit kasutades. Kontrolli kaotamise peamised põhjused on:
- Rataste haarde puudumine;
- Liigne kiirus;
- Ebaõige pidurdamine;
- Kasutusele mittevastav masin;
- Puudulikud teadmised tagajärgedest, mis tulenevad maapinna tingimustest, eriti nõlvadest;
- Masina vale kasutamine järelveoks;

**Masin on varustatud mikrolülitite ja ohutusseadistega, mida ei tohi kunagi muuta ega eemaldada, vastasel juhul katkeb garantii kehtivus ning tootja ei vastuta tagajärgede eest. Enne masina kasutamist kontrollida alati, et ohutusseadmed töötaksid.**

### 3.2 ETTEVALMISTUS

- Masina kasutamise ajal tuleb kanda vastupidavaid, libisemiskindlaid kaitsejalanõusid ja pikki pükse.
- Masinat ei tohi käivitada paljajalu või lahtiste sandaalidega.
- Vältida kaelakeede, käevõrude ja lehvivate osadega või paelte või lipsudega lohmakaid riideid.
- Pikad juuksed tuleb kinni siduda. Alati tuleb kanda kuulmiskaitsevahendeid.
- Kontrollige eelnevalt tööala ning eemaldage kõik, mis võiks masina alt välja paiskuda või kahjustada niitmisseadet või mootorit (kivid, oksad, traat, kondid, jne).

**TÄHELEPANU: OHT! Kütus on kergestisüttiv aine.**

**a.** Hoida kütust selleks ettenähtud anumates;

**b.** Valada kütust masinasse, kasutades lehtrit, ainult vabas õhus ja selle toimingu ajal ning iga kord kütusega tegeledes ei tohi suitsetada.

**c.** Lisage kütust enne mootori käivitamist; ärge lisage kütust ega eemaldage paagilt korki siis, kui mootor töötab või on soe.

**d.** Kui kütus maha voolab, ärge käivitage mootorit, vaid lükake süttimise vältimiseks masin sellest kohast eemale kuni kütuseaurud on lahtunud.

**e.** Panna alati tagasi ja sulgeda kindlalt mahuti ja kütuseanuma korgid.

**Asendage katkised summutid.**

**Enne kasutamist vaadake masin üle ja pöörake erilist tähelepanu niitmisseadmele ja kontrollige, et niitmisseade ning kinnituskruvid oleks terved ja kulumata.**
**Tasakaalu säilitamiseks vahetage niitmisseade ja kulunud või kahjustatud kruvid välja üheskoos.**
**Parandustööd tuleb teha spetsialiseeritud keskuses.**

**Kontrollige perioodiliselt aku seisukorda. Kui aku korpus, kaas või klemmid on kahjustada saanud, vahetage aku välja.**

### 3.3 KASUTAMISE AJAL

**Masinat ei tohi käivitada siseruumides, kus ohtlik vingugaas võiks koguneda.**
**Masinat tohib käivitada vabas õhus või hästi õhutatud kohas.**
**Pidage meeles, et heitgaasid on mürgised.**

**Kasutage lumepuhurit ainult päevavalguses või hea valgustusega, hea nähtavuse tingimustes.**
**Hoidke inimesed, lapsed ja loomad tööalalt eemale.**

**Võimalusel vältige märjas rohus töötamist. Vältida töötamist vihmaga ja äikeseohus. Ärge kasutage masinat halva ilma korral, eriti välgu ohu puhul.**



**Enne mootori käivitamist vabastage niitmisseade või jõusiirdevõll ja viige ülekanne vabakäigule.**



**Olge nähtavust segavatele takistustele lähenedes ettevaatlik.**



**Lülitage seisupidur masina parkimisel alati sisse.**



**Masin ei tohi kasutada kallakutel, mille kalle on liikumissuuna suhtes suurem kui 10° (17%).**



**Pidage meeles, et pole olemas "ohutuid" nõlvasid. Nõlvadel liikumine nõuab erilist tähelepanu. Ümberminemise või masina üle kontrolli kaotamise vältimiseks:**

- **a.** Tõusul või laskumisel ärge peatuge ega liikuge kohalt äkiliselt;
- **b.** Panna vedu sisse pehmelt ja hoida ülekanne kogu aeg sees, eriti laskumisel;
- **c.** Kiirust tuleb vähendada nõlvadel ja kitsastes kurvides;
- **d.** Olge ettevaatlik kraavide, aukude ja varjatud ohtude suhtes.
- **e.** Ärge niitke kunagi nõlvaga risti. Kaldpinnalistel murudel tuleb liikuda üles/alla ja mitte kunagi risti nõlvaga, olles väga tähelepanelik suunamuutustel, et mäe suunas liikuvate rataste ette ei jääks takistusi (kivisid, oksi, juuri jne.), mis võiksid põhjustada külglibisemist, ümber kaldumist või masina üle kontrolli kaotamist.



**Enne kallakul suuna muutmist vähendage kiirust ja kui jätate masina valveta seisma, siis aktiveerige alati seisupidur.**



**Pöörata tähelepanu järsakute, kraavide või piirete ääres. Masin võib ümber minna, kui üks ratas läheb üle serva või kui serv variseb.**



**Olge eriti ettevaatlikud, kui töötate tagasikäigul. Vaadata seljataha enne tagurdamist ja tagurdamise ajal, veendumaks, et seal ei ole takistusi.**



**Olge ettevaatlikud, kui veate mingit koormat või raskeid tööriistu:**

- **a.** Veokonksude kinnitamiseks kasutage ainult selleks ettenähtud punkte;
- **b.** Koormad olgu kergelt kontrollitavad;
- **c.** Ärge keerake rooli äkiliselt. Ettevaatust tagasikäigul;
- **d.** Kasutage lisaraskusi või raskusi ratastel, kui kasutusjuhendis on nii soovitatud.



**Vabastage niitmisseade või jõusiirdevõll ja tõstke niitmisseade ülemisse asendisse, kui liigute üle muruta ala või kui viite masinat ühelt alalt teisele.**



**Kui masinat kasutatakse tee lähedal, pöörake tähelepanu liiklusele.**



**TÄHELEPANU! Masin ei tohi sõita avalikel teedel. Seda võib kasutada (vastavalt liikluskoodeksile) ainult liikluseks suletud eravaldustes.**



**Masinat ei tohi kasutada, kui piirded on kahjustatud.**



**Hoidke käed ja jalad liikuvatest masinaosadest eemal. Hoida alati eemale väljaviskeavast.**



**Ärge jätke töötava mootoriga masinat kõrge heina sisse, et vältida tuleohtu.**



**Tarvikute kasutamisel ärge kunagi suunake väljalaskeava kellegi poole, kes selle kõrval seisab.**



**Kasutage üksnes tarvikuid, mis on masina tootja poolt heaks kiidetud.**



**Masinat ei tohi kasutada, kui selle lisaseadmed/vahendid ei ole paigaldatud ettenähtud punktidesse. Ilma abiseadisteta sõitmine võib mõjuda negatiivselt masina stabiilsusele.**



**Olge ettevaatlik, kui kasutate kogumiskorve ja lisaseadmeid, mis võivad masina stabiilsust muuta, seda eriti nõlvadel.**



**Ärge muutke mootori reguleerseadistust ja ärge kiirendage mootorit ülemäära.**



**Ärge puutuge mootoriosi, mis kuumenevad kasutuse ajal. Põletusoht.**



**Vabastage transpordi ajaks niitmisseade või jõusiirdevõll, viige ülekanne tühikäigule ja aktiveerige seisupidur, peatage mootor ja eemaldage võti**

**(veenduge, et kõik liikuvad osad oleksid täielikult peatunud):**

**a.** Iga kord, kui masin jääb järelvalveta või lahkutakse juhikohalt:
**b.** Enne ummistumise põhjuse eemaldamist või enne väljaviskeava puhastamist;
**c.** Enne masina kontrollimist, puhastamist või sellel töötamist;
**d.** Kui on saanud löögi võõrkehalt. Kontrollige, et masin ei oleks saanud kahjustada ning enne uuesti kasutamist sooritage vajalikud parandamistööd;

**Vabastage niitmisseade või jõusiirdevõll ja peatage mootor (veenduge, et kõik liikuvad osad oleksid täielikult peatunud):**

**a.** Enne kütuse tankimist;
**b.** Iga kord, kui eemaldatakse või pannakse tagasi kogumiskorv;
**c.** Enne lõikekõrguse reguleerimist, kui seda operatsiooni ei saa teostada juhipositsioonilt.

**Vabastage transpordi ajaks niitmisseade või jõusiirdevõll või siis, kui need ei ole kasutuses.**

**Enne mootori peatamist vähendage gaasi. Töö lõpetamisel sulgeda kütusekraan, nagu on kirjas kasutusjuhendis.**

**Olge tähelepanelik, kui kasutate niitmisseadet, millel on rohkem kui üks niitja, sest ühe pöörlemine võib määrata ka teiste pöörlemise.**

**TÄHELEPANU - Masinaga töötamise ajal esinevate tõrgete või õnnetusjuhtumite korral seisake kohe mootor ja viige masin eemale, vältimaks edasiste kahjude tekitamist. Kui masina kasutaja või kolmandad isikud on vigastatud, võtke tarvitusele antud olukorra jaoks kõige sobivamad esmaabimeetmed ja pöörduge vajadusel ravi saamiseks arsti poole. Eemaldage hoolikalt võimalikud jäägid, mis võiksid põhjustada tähelepanuta jäämise korral kahjustusi või vigastusi inimestele või loomadele.**

**TÄHELEPANU! Antud kasutusjuhendis toodud müra- ja vibratsioonitase on masina kasutamise maksimumnäitajad. Tasakaalust väljas lõikeseadme kasutamine, liigne liikumiskiirus, hoolduse puudumine mõjutavad märkimisväärselt müra ja vibratsiooni. Seetõttu on vajalik tarvitusele võtta ennetavaid meetmeid, et hoida ära kõrgest mürast ja vibratsiooni survest põhjustatud kahjustused; tegeleda masina hooldusega, kanda müravastaseid kõrvaklappe, teha töö ajal pause.**

### 3.4 HOOLDAMINE JA HOIULEPANEK

**TÄHELEPANU! – Eemaldada võti ja lugeda vastavaid juhendeid enne misthahes puhastus– või hooldustöö alustamist. Kanda sobivaid riideid ja töökindaid kõigis kätele ohtlikes situatsioonides.**

**TÄHELEPANU! – Ärge kasutage masinat kunagi kulunud või kahjustatud osadega. Vigadega või kahjustatud osad tuleb välja vahetada ning mitte kunagi parandada. Kasutada ainult originaal varuosi: mitte–originaal varuosade kasutamine ja/või ebaõige monteerimine kahjustab masinat ohutust, võib põhjustada õnnetusi või vigastusi inimestele ja vabastab valmistaja mistahes kohustusest või vastutusest.**

**Kõik reguleerimis- ja hooldustoimingud, mida pole siinkohal kirjeldatud, peab teostama edasimüüja või volitatud hooldustehnik, kellel on olemas vajalikud teadmised ja vahendid, tagamaks, et töö teostatakse õigesti, säilitades masina ohutusklassi ja algseid töötingimusi. Selleks sobimatutes kohtades või ebakompetentsete inimeste poolt teostatud tööd toovad kaasa garantii igakülgse katkemise ja igasuguse valmistajapoolse kohustuse või vastutuse äralangemise.**

- Pärast iga kasutamist eemaldage süütevõti ja kontrollige võimalikke kahjustusi.
- Mutrid ja kruvid peavad olema alati korralikult kinni, et tagada masina ohutu tööseisukord. Regulaarne hooldus on ülimalt oluline ohutuse tagamiseks ja selleks, et masin töötaks hästi.
- Kontrollige regulaarselt, et niitmisseadme kinnituskruvid oleksid korralikult kinni.

**Niitmisseadme käsitsemisel, paigaldamisel ja eemaldamisel, kandke kaitsekindaid.**

**Teritamise ajal säilitage niitmisseadme tasakaal. Kõik niitmisseadmega seotud tegevused (demonteerimine, teritamine, tasakaalustamine, tagasi monteerimine ja/või asendamine) on tööd, mis nõuavad erilisi teadmisi lisaks vastavate tööriistade kasutamisoskusele; ohutuse huvides on oluline, et neid sooritataks ainult spetsialiseerunud teeninduskeskustes.**

- Kontrollige regulaarselt pidurite tööd. Oluline on teostada pidurite hooldust ja kui vajalik, need parandada.
- Asendage kahjustatud hoiatus- ja juhiskleebised.
- Kui transpordiasendi jaoks puudub mehaaniline lukk, tuleb niiduki seadmed parkimise, hoiustamise või järelevalveta jätmise ajaks maapinnale toetuma lasta.
- Hoiustage masinat nii, et lapsed sellele juurde ei pääseks.

**Ärge jätke täis paagiga masinat kohta, kus kütuseaurud võiksid kokku puutuda lahtise leegi, sädemete või kuumuseallikaga.**

- Enne, kui paigutada masin mistahes ruumi, lasta mootoril maha jahtuda.
- Tuleohu vähendamiseks hoidke mootor, summuti, aku asukoht ja kütuse hoidmise koht alati rohust, lehtedest ja üleliigsest määrdeainest puhtana.
- Põlenguohu vähendamiseks kontrollige regulaarselt masinat õli ja/või kütuselekete suhtes.
- Kui tühjendate paagi, siis tehke seda väljas ning külma mootoriga.
- Ärge kunagi jätke süütevõtit sisse või laste või teiste isikute käeulatuses. Eemaldada võti alati enne mistahes hooldustöö teostamist.

**TÄHELEPANU! - Aku sisaldab hapet. Mehaanilise kahjustuse või ülelaadimise korral võib hape välja lekkida. Vältige happe ja ükskõik millise kehaosa kokkupuutumist.**

**Happe aurude sissehingamine kahjustab limaskesti ja teisi siseelundeid. Pöörduge viivitamatult arsti poole.**

**TÄHELEPANU! - Ärge kunagi akut üle laadige. Ülelaadimine võib põhjustada aku plahvatamist, paisates happe igale poole laiali.**

**TÄHELEPANU! - Hape tekitab tõsist kahju tööriistadele, riietele ja teistele materjalidele. Loputage maha voolanud hape viivitamatult veega ära.**

**Ärge lühistage aku klemme. Tekivad sädemed, mis võivad põhjustada põlengu.**

**TÄHELEPANU hüdrauliliste osade käsitlemisel. Rõhu all oleva hüdraulika vedeliku väljapääsemine võib läbistada nahka ja nõuab kohest arsti poole pöördumist.**

### 3.5 TRANSPORT

**TÄHELEPANU! - Kui transpordite masinat veoki või järelkäru peal, siis kasutage sobiliku vastupidavuse, laiuse ja pikkusega pealesõiduteed.**

**Transpordi ajaks sulgege kütusekraan (kui see on), langetage niitmisseade või lisatarvik, aktiveerige seisupidur ja kinnitage masin korralikult kettide või trosside abil transpordivahendi külge.**

### 3.6 KESKKONNAKAITSE

- Keskkonnakaitse peab masina kasutamisel olema oluline ja eelistatud aspekt kaitsmaks meie tsiviilse kooselu ja keskkonna huve. Vältige naabrite häirimist.
- Järgige täpselt kohalikke jäätmekäitlusnorme pakendite, õlide, kütuse, filtrite, kahjustatud osade või mis tahes muude keskkonnaohtlike elementide kõrvaldamise kohta; neid jäätmeid ei tohi visata prügi hulka, vaid need tuleb eraldada ja viia vastavatesse kogumispunktidesse, kus hoolitsetakse materjalide ringlussevõtu eest.
- Niidetud rohi teisaldage ja komposteerige vastavalt kehtivatele seadustele.
- Kui masin kasutusest kõrvaldatakse, ärge visake seda loodusesse, vaid viige see vastavalt kohalikele kehtivatele normidele jäätmekäitluspunkti.

# 4 KINDLUSTAGE MURUNIIDUK

Kontrollige muruniiduki kindlustuse kehtivust.

Võtke ühendust kindlustuskompaniiga.

Teil peaks olema täielik kindlustus liiklusõnnetuse, tulekahju, kahjustuste ja varguse vastu.

# 5 KOKKUMONTEERIMINE

**Aku peab enne esimest kasutamist olema täiesti täis.**

**Masinat ei tohi kasutada enne peatükis "MONTEERIMINE" toodud juhiste lõpule viimist.**

**Pakkige lahti ja monteerige ainult tasasel ja kõval pinnal, kus on piisavalt ruumi masina ja pakendite liigutamiseks, kasutades alati sobivaid tööriistu.**

## 5.1 MONTEERITAVAD KOMPONENDID (3)

Masin tuuakse kohale lahti monteeritud istme ja rooliga ning oma kohale paigutatud, kuid ühendamata akuga.

Pakendiga on kaasas monteeritavad komponendid (3), mis on loetletud alljärgnevas tabelis:

| Pos. | N. | Kirjeldus | Mõõtmed |
|---|---|---|---|
| A | 2 | Tihvt | 6 x 36 |
| B | 1 | Seib. | 6x38x0,5 |
| C | 1 | Seib. | 16x38x1,0 |
| D | 2 | Süütevõti | / |
| E | 2 | Mutter aku jaoks | / |
| F | 2 | Kruvid aku jaoks | / |
| G | 2 | Mutter | M8 |
| H | 1 | Tõmbeplaat | / |
| J | 2 | Kruvid | 8x20 |
| R | 4 | Vedruseibid | 14 x 8,2 x 2 |

## 5.2 MOOTORIKAPOTT (5:A)

Kütusekraanile, akule ja mootorile ligipääsemiseks avage mootorikapott.

Mootorikapotti saab avada allkirjeldatud viisil:

1. Haarake mootorikapotist ja tõstke see üles (5:A).

**Keelatud on käivitada mootorit lahtise kapotiga.**

## 5.3 AKU

Masinal kasutatava akutüübi kohta vaadake „0 TEHNILISTE ANDMETE TABEL"

**TÄHELEPANU! Aku sisaldab hapet, millega kokkupuutumine on ohtlik.**

**Käituge akuga ettevaatlikult ja ärge laske happel välja voolata.**

**Akuvedelikku ei ole vaja ning seda ei saagi kontrollida ega lisada.**

### 5.3.1 Aku ühendamine (6)

Ühendage aku masina elektrisüsteemiga, kasutades selleks kruvisid ja mutreid (6:F; 6:E):

1. Ühendage punane juhe aku positiivse klemmiga (+).
2. Ühendage must juhe aku negatiivse klemmiga (-).

**Kui juhtmed on vastupidiselt ühendatud, siis võib aku minna lühisesse ja saada viga.**

**Kui kaablid omavahel ära vahetatakse, saavad generaator ja aku kahjustada.**

**Kinnitage kaablid korralikult. Lahtised kaablid võivad tekitada põlengu.**

**Mootorit ei tohi kunagi kasutada, kui aku on lahti ühendatud. Tekib tõsiste kahjustuste oht generaatorile ja elektrisüsteemile.**

### 5.3.2 Aku laetus

**Aku peab enne esimest kasutamist olema täiesti täis.**

**Akulaadimise kohta vaadake 9.10.**

## 5.4 ISTE (7)

1. Eemaldage istme kinnitusklambrilt järgmised osad:
   - 4 mutrit (fikseerimiseks transpordi ajal, ei kasutata paigaldamiseks).
   - 4 kruvi (7:K).
   - 4 profiilseibi (7:L).
   - 4 Vedruseibid (7:R).
2. Asetage iste kinnitusklambrisse.
3. Paigaldage profiilseibid (7:L) kruvidele (7:K), mis on varustatud seibidega (7:R).

4. Lükake profiilseibidega varustatud kruvid läbi istme kinnitusklambris olevate pilude ja istmeplaadil olevate avade. Kinnitage iste kruvidega asendisse.

Jõumoment: 9±1,7 Nm.

**Kruvide keeramine jõumomendiga üle 9±1,7 Nm rikub istme.**

5. Kontrollige, et istet saab kinnitusklambris olevates avades vabalt liigutada.

Istme seljatoe saab ette lükata. Kui seade on pargitud vihmase ilmaga välja, lükake istme seljatugi ette, et istmepadi ei saaks märjaks.

### 5.5 ROOL (8)

Aksiaallõtku vähendamiseks roolisambas paigaldage roolisambale roolisamba kaitsekatte ja kinnitusklambri vahele 0,5 mm ja/või 1 mm vaheseibid (3:C; 3:B) asendis (8:A) järgmiselt.

1. Paigaldage roolisamba ümbris (8:B) roolisambale, selle fikseerimiseks lükake sisse üks tihvtidest (8:C) umbes 1/3 pikkuse ulatuses.
2. Tõmmake roolisamba kaitsekate ja roolisammas üles.
3. Kontrollige väljastpoolt, kas vahesse saab panna seibi – 0,5 mm seibi, 1,0 mm seibi või mõlemaid (8:A). Seibi/seibe ei tohi sisse suruda, kuna osade vahele peab jääma väike aksiaallõtk.
4. Tõmmake splint (8:C) splinditõmbajaga (8:D) välja ja demonteerige rooliratta kaitsekate.
5. Paigaldage seib/seibid vastavalt ülaltoodud punktis 3 antud juhistele.
6. Paigaldage roolisamba ümbris roolisambale, selle fikseerimiseks lükake tihvtid täiesti sisse. Blokeerige roolisammas.

### 5.6 VEOLATT (9)

Paigaldage tõmbeplaat (9:B) seadme taha.

Kasutage kruve ja mutreid (9:A; 9:C).

Jõumoment: 22 Nm.

### 5.7 KIIRVABASTUSEGA TOED (1:N)

Kiirvabastusega toed ja nende paigaldusjuhised tarnitakse eraldi karbis, mis asub masina pakendis.

Paigaldage kiirühendused seadme esisillale.

### 5.8 REHVIRÕHK

Rehvirõhu kohta vaadake punkt „0 TEHNILISTE ANDMETE TABEL”

### 5.9 LISASEADMED

Lisatarvikute paigaldamisel järgige iga lisatarvikuga kaasasolevat kasutusjuhendit.

**Märkus: Sellisel juhul kuulub niitmisseade lisatarvikute hulka.**

## 6 JUHTIMISSEADMED

### 6.1 LISATARVIKUTE TÕSTMISE PEDAAL (10:C)

Juhib hooba (10:C1), millega viiakse tarvikud tööasendist transpordiasendisse.

- Transpordiasend: vajutage pedaal põhja ja võtke jalg ära, pedaal jääb allasendisse.
- Tööasend: vajutage ja laske pedaal aeglaselt lahti.

**Ärge viige transpordiasendisse ajal, mil tarvik on küljes ja töötab. See purustaks ülekanderihma.**

### 6.2 SEISUPIDURI PEDAAL (10:B)

**Ärge kunagi vajutage seda pedaali sõidu ajal.**

**Esineb jõuülekande ülekuumenemise oht.**

Pedaalil (10:B) on järgmised kolm asendit:

Vabastatud. Edaspidikäik sees. Seisupidur ei ole rakendatud.

Pooleldi alla vajutatud. Edaspidikäik väljas. Seisupidur ei ole rakendatud.

Täiesti alla vajutatud. Edaspidikäik väljas. Seisupidur on täielikult rakendatud, kuid mitte lukustatud. Seda asendit kasutatakse ka rikkepidurina.

### 6.3 INHIBIITOR, SEISUPIDUR (10:A)

Inhibiitor lukustab „siduri-piduri” pedaali allavajutatud asendis. Seda funktsiooni kasutatakse masina lukustamiseks kallakutel, transpordi ajal jms, kui mootor ei tööta.

**Lukustamine:**

1. Vajutage pedaal (10:B) täiesti alla.
2. Lükake inhibiitor (10:A) paremale.
3. Vabastage pedaal (10:B).
4. Vabastage inhibiitor (10:A).

**Lukustuse avamine:**

1. Vajutage ja vabastage pedaal (10:B).

### 6.4 VEOPEDAAL (10:F)

Pedaal määrab hammasülekande suhte mootori ja veorataste vahel (=kiiruse).

Kui pedaal vabastatakse, rakendub sõidupidur.



(○) - Vajutage pedaali ettepoole – masin liigub edasi.

(○) - Pedaalil koormus puudub – masin on statsionaarne.

(○) - Vajutage pedaali tahapoole – masin tagurdab.

- Vabastage pedaal survest – masin pidurdab.

Pedaali ülemisel sektsioonil on reguleerimisplaat, mis võimaldab pedaali seadistada vastavalt juhi jalale.

**Kui masin pedaali vabastamisel ei pidurda, tuleks kasutada vasakut pedaali (10:B) rikkepidurina.**

### 6.5 ROOL (10:D)

Rooliratta kõrgus on vabalt reguleeritav.

Vabasta reguleerimisnupp (10:E) roolisambal ja tõsta või langeta rool soovitud asendisse. Kinnitage.

**Ärge reguleerige rooliratast sõidu ajal.**

**Ärge kunagi pöörake rooliratast, kui masin on statsionaarne ja tööseade on alla lastud. Esineb servo- ja roolimehhanismi liigkoormuse oht.**

### 6.6 GAASI JUHTSEADE (KIIRENDI) (11:A; 12:A) MUD: [B&S Vanguard] [ST.]

Juhtseade masina töörežiimi seadistamiseks.

Täisgaas – kui masin töötab, tuleks alati kasutada täisgaasi.

Miinimumpöörded.

### 6.7 ÕHUKLAPI JUHTIMISSEADE (kui on paigaldatud) (12:B) MOD.: [ST.]

Õhuklapi sulgemiseks, kui mootor käivitatakse külmalt.

Nupp täielikult välja tõmmatud (12:B1) – õhuklapp karburaatoris suletud. Külma mootori käivitamiseks.

Nupp sisse lükatud (12:B2) – õhuklapp lahti. Sooja mootori käivitamiseks ja masina töötamise ajal.

**Kui mootor on soe, ärge kunagi töötage masinaga nii, et õhuklapi nupp on välja tõmmatud.**

**Osad mudelid on varustatud süsteemiga, mis juhib mootori käivitamise ja soojendamise ajal automaatselt õhuventiili asendit karburaatoris.**

### 6.8 SÜÜTELUKK (11:C; 12:C)

Süütelukku kasutatakse mootori käivitamiseks ja seiskamiseks.

**Ärge jätke masinat järelevalveta, kui võti on asendis 2 või 3. Tekib põlenguoht, kütus võib voolata läbi karburaatori mootorisse, ning on oht, et aku tühjeneb ja saab kahjustada.**

Luku neli asendit:

1. Stopp-asend – mootor seisab. Võtme võib eemaldada.

2. Käiguasend

3. Käiguasend

4. Käivitusasend – elektrikäivitusega mootor aktiveeritakse, kui võti keeratakse vedrukoormusega käivitusasendisse. Kui mootor käib, laske võti lahti ja see pöördub tagasi käiguasendisse.

### 6.9 KÄITUSVÕLL (11:D; 12:D)

**Käitusvõlli ei tohi kunagi rakendada, kui ette paigaldatav tööseade on transpordiasendis. See purustaks rihmülekande.**

**Voolupistiku sisestamise / väljavõtmise nupp (11:D, 12:D).** Voolupistiku sisestamiseks / välja võtmiseks vajutage nuppu.

### 6.10 NIITMISKÕRGUSE REGULEERIMINE (11:E; 12:E)

Masin on varustatud juhtseadmega elektrilise niitmiskõrguse reguleerimisega niitmisplaadi kasutamiseks.

Lülitit kasutatakse niitmiskõrguse reguleerimiseks pidevalt muutuvates asendites. Niitmisplaat on ühendatud kontaktiga

(13:B)

### 6.11 TULEDE LÜLITI (11:F; 12:F)

**Tulede sisselülitamise / kustutamise nupp (11:F, 12:F).** Tulede sisselülitamiseks / kustutamiseks vajutage nuppu.

### 6.12 BLUETOOTH (KUI ON ETTE NÄHTUD)

Mõnel mudelil on olemas Bluetoothi funktsioon, mis võimaldab juhtmeta otseühendust masina ja seadme vahel lühikese vahekaugusega.

Seadmesse peab olema installeeritud spetsiaalne andmevahetuse rakendus, mille kasutusjuhend tarnitakse eraldi.

Bluetooth aktiveerub masina sisselülitamisel ja deaktiveerub masina seiskamisel.

Kontrollige, et ühendus seadmesse/rakendusse on aktiivne.

### 6.13 TARVIKUHOIDJA RUUM (11:G; 12:G)

Ruum lisatarvikute toetamiseks.

### 6.14 JÕUÜLEKANDE SISESTAMISE/LUKUSTAMISE HOOB (14; 15)

Kang, mis lülitab variaatorkäigukasti välja.



2-rattaveoline on varustatud tagateljega ühendatud hoovaga. Vaata (14:A).

**4-rattaveoline on varustatud kahe hoovaga, mis on ühendatud tagatelje (15:A) ja esiteljega (15:B).**

**Vabastamishoob ei tohi kunagi olla välimise ja sisemise asendi vahepeal. Ülekanne kuumeneb üle ja saab kahjustada.**

Hoovad võimaldavad masinat käsitsi (tõugates või vedades) ilma mootori abita liigutada.

Kaks asendit:

Ülekanne sees (14:A1; 15:A1-B1)- ülekanne on rakendatud tavapäraseks töötamiseks.

Ülekanne väljas (14:A2; 15:A2-B2) - ülekanne väljas. Masinat saab liigutada käsitsi.

Masinat ei või pukseerida pikki vahemaid ega suurtel kiirustel. Ülekanne võib kahjustada saada.

**Masinaga ei tohi töötada nii, et kõige eesmine hoob on välimises asendis. Esitelje kahjustuse ja õlilekke oht.**

### 6.15 ISTME REGULEERIMINE (16:B)



Istme seljatoe saab lükata ette ja taha. Istme soovitud asendisse seadmiseks:

1. Viige juhthoob (16:A) üles.
2. Seadke iste soovitud asendisse.
3. Vabastage juhthoob (16:A) istme lukustamiseks.

Iste on varustatud turvalülitiga, mis on ühendatud masina ohutussüsteemiga.

See tähendab, et masinat ei saa käivitada, kui istmel keegi ei istu. (Vaata 7.6.2).

### 6.16 MOOTORIKAPOTT

**Kütusekraanile, akule ja mootorile ligipääsemiseks vt 5.2.**

### 6.17 KIIRVABASTUSEGA PAIGALDUS



Kiirühendusi saab eemaldada, seega on erinevate töövahendite vahetamine väga lihtne.

Kiirühendused võimaldavad liigutada niitmisseadet hõlpsalt kahe asendi vahel:

- Tavaline asend täielikult pingul rihmaga.
- 4 cm tavalisest asendist tagapool lõdvendatud rihmaga, nii et niitmisseade on põhimasinale lähemal.

Et rihmapingutusrull vabastatakse rihma küljest, lihtsustavad kiirühendused rihma ja niitmisseadme vahetamist ning kergendavad ka pesu- ja hooldusasendisse nihutamist.

**Rihma pingest vabastamine (17; 18)**

**Vaadake ka juhiseid, mis on kaasas tarvikuga ning kiirvabastusseadmega.**

1. Eemaldage mõlemalt küljelt lukustustihvtid ja -splindid (17:C).
2. Avage kiirühendused, vajutades nende tagaosa kannaga alla (17:A).

**Kui kiirühendused on avatud, lebavad niiduki haarad vabalt võlliosades, mis tähendab, et nad ei ole enam kindlalt ühenduse küljes.**

**Ükskõik millise seadistamis- või hooldustöö jaoks kinnitage haarad uuesti toe külge ja sulgege need.**

1. Tehke vajalikud korrigeerimistoimingud, näiteks:

- Haakige rihm lahti.
- Haakige niiduki haarad lahti niiduki vahetamiseks (19).

**Rihma pingutamine (17; 18)**
Esmalt pingutage alltoodud juhiste kohaselt ühte poolt ja seejärel teist.

**Ärge pöörake hooba kätega. Muljumisvigastuste oht.**

1. Asetage jalg hoovale (18:A) ja pöörake ettevaatlikult pool pööret edasi.
2. Paigaldage lukustustihvt või -spindel (17:C).
3. Tehke sama teise poolega.

## 7 KÄIVITAMINE JA LIIKUMINE

### 7.1 ETTEVAATUSABINÕUD KASUTAMISEL

**Veenduge alati, et mootoris on õige kogus õli. See on iseäranis tähtis, kui töötatakse kallakutel (vt 7.4).**

**Olge kallakutel sõites ettevaatlik: kallakutel ei tohi äkiliselt kohalt liikuda ega peatuda, ärge kunagi sõitke risti üle kallaku, liikuge ülalt alla ja alt ülesse.**

**Lülitage seisupidur masina parkimisel alati sisse.**

**Masin ei tohi sõita üheski suunas kallakutel, mille kalle on suurem kui 10°.**

**Vähendage kallakutel ja järskude pöörete tegemisel kiirust, et säilitada kontroll ja vähendada ümbermineku ohtu.**

**Ärge pöörake rooli lõpuni, kui sõidate kõrgeima käiguga ja täisgaasiga. Masin võib kergesti ümber minna.**

**Hoidke käed ja sõrmed rooliliigendi ühenduskohast ja istmekandurist ohutus kauguses. Muljumisvigastuste oht.**

### 7.2 TARVIKUTE KOMBINEERITUD KASUTAMINE

**Tarvikute kombineeritud kasutamiseks vaadake „TARVIKUTE ÕIGE KOMBINEERIMISE TABELIT" sektsioonis „0 TEHNILISTE ANDMETE TABEL"**

### 7.3 KÜTUSE TANKIMINE (20)

**Kasutage ainult pliivaba bensiini. Ärge segage bensiini õliga.**

Kütusepaagi mahutavuse kohta vaadake “0 Tehniliste andmete tabel”.

Tankimiseks:

1. Keerake kütusepaagi kork maha (jn 20 A).
2. Valage ettevaatlikult kütust kuni paak on täiesti täis. Jätke vaba ruumi (= vähemalt terve täitevooliku jagu pluss 1-2 cm paagi ülemisest äärest), et võimaldada bensiinil paisuda, kui see soojeneb, ilma et kütus üle ääre voolaks.
3. Lõpuks keerake kork korralikult kinni ja koristage mahaloksunud kütus.

**Vältida bensiini valamist plastikust osadele, et neid mitte kahjustada; juhusliku väljavoolamise puhul loputada kohe veega. Garantii ei kata bensiini tekitatud kahjusid kere või mootori plastikust osadele.**

**PANE TÄHELE! Tavaline pliivaba bensiin on kiirestiriknev ja seda ei tohiks säilitada üle 30 päeva.**

Kasutada võib keskkonnasäästlikku bensiini, st alkülaatbensiini. Selle bensiinitüübi koostis on inimestele ja loodusele vähem kahjulik.

Nende kasutamisega ei seondu negatiivseid efekte. Ometi on olemas erinevaid alkülaatbensiini tüüpe, mille kohta pole võimalik anda täpseid andmeid kasutuse ja kasulikkuse kohta.

Lähema informatsiooni jaoks vaadake alkülaatbensiini tootja pakutavaid infolehti.

**Kasutamisel vahetult enne seadme pikemaks ajaks hoiule panemist (talvehooaeg) lisage paaki ainult nii palju kütust, kui läheb viimaseks töötegemiseks tarvis.**
**Ja enne masina hoiustamist tuleb kütusepaak täielikult tühjendada (vt 11).**

### 7.4 MOOTORI ÕLITASEME KONTROLLIMINE (21; 22)

Masina kättetoimetamise ajal on mootoriõlitase täis.

**Kontrollige õlitaset iga kord enne kasutamist.**

**Mootori õlitaseme kontrollimiseks / lisamiseks vt 9.5.1.**

### 7.5 ÜLEKANDEÕLI KONTROLLIMINE

**Ülekandeõlitaseme kontrollimiseks / lisamiseks vt 9.7.1.**

### 7.6 OHUTUSKONTROLLID

Veenduge, et allpool toodud ohutuskontrolli tulemused saavutatakse antud masina kontrollimisel.

**Ohutuskontroll tuleb läbi viia iga kord enne kasutamist.**

**Kui mõnda allpool nimetatud tulemust ei saavutata, ei tohi masinat kasutada!**

**Viige masin teenindustöökotta ülekontrollimiseks ja parandamiseks.**

#### 7.6.1 Üldine ohutustest

| Objekt | Tulemus |
|---|---|
| Kütusevoolikud ja ühendused. | Lekked puuduvad. |
| Elektrikaablid | Kõik isolatsioon on terve.<br>Mehaanilisi kahjustusi ei ole. |
| Heitgaasisüsteem. | Lekked ühenduskohtades puuduvad. Kõik kruvid korralikult kinni. |
| Õlivoolikud | Lekked puuduvad. Kahjustused puuduvad. |
| Sõitke masinaga edasi/tagurpidi ja vabastage sõidupiduri pedaal. | Masin peatub. |
| Proovijuhtimine | Ebanormaalset vibratsiooni ei ole.<br>Ebaharilik heli puudub. |

#### 7.6.2 Elektriline ohutuskontroll

| Olek | Tegevus | Tulemus |
|---|---|---|
| Seisupiduri pedaal ei ole alla vajutatud. | Proovige käivitada. | Mootor ei käivitu. |
| Mootor töötab. | Juht tõuseb juhiistmelt. | Mootor seiskub. |

### 7.7 KÄIVITAMINE / TÖÖTAMINE

**Masina kasutamise ajal peab kapott olema kinni ja lukus.**

**Kui masin töötab, tuleks alati kasutada täisgaasi.**

**Masinat käivitades oodake 2 sekundit käivitusasendis, enne kui mootori käivitate.**

1. Avage kütusekraan (24).
2. Veenduge, et süüteküünalde juhtmed on ühendatud süüteküünaldega.
3. Veenduge, et käitusvõll on välja lülitatud (11:D,12:D).
4. Ärge hoidke jalga sõidupedaalil/seisupiduril (10:F).

**Külmkäivitus**

**Mudelitel 2WD**

1. Lülitage ülekanne välja (14:A1)

**Mudelitel 4WD**

1. Lülitage ülekanne välja (15:A1-B1).
2. Liigutage seisupidurit (10:B).
3. Pange kiirendusseadme gaas põhja (11:A; 12:A).
4. Keerake õhk kinni (12:B1) (kui on olemas).
5. Keerake süütevõtit ja käivitage mootor.

**Enne masinaga töötamist oodake mõni minut, et õli saaks kuumeneda.**

**Kuumkäivitus**

**Mudelitel 2WD**

1. Lülitage ülekanne välja (14:A1)

**Mudelitel 4WD**

1. Lülitage ülekanne välja (15:A1-B1).
2. Liigutage seisupidurit (10:B).
3. Pange kiirendusseadme gaas põhja (11:A; 12:A).
4. Õhu juhtseade tuleb sisse vajutada (12:B2) (kui see on olemas).
5. Keerake süütevõtit ja käivitage mootor.

**Jätkamiseks vaadake juhiseid punktis 7.7.1.**

#### 7.7.1 Käima panemine

Masinaga töötamiseks käituge järgnevalt:

- Vajutage pedaal (10:B) täiesti alla ja laske see

lahti.
- Liigutage pedaali (10:F) masina liigutamiseks.
- Minge tööalasse
- Kui masina ette on paigaldatud lisatarvik, siis käivitage jõusiirdevõll (11:D; 12:D)
- Alustage tööd.

### 7.8 SEISKAMINE

Masina seiskamiseks toimige järgmiselt:
- Lülitage jõusiirdevõll välja (11:D; 12:D).
- Rakendage seisupidur (10:B).
- Laske mootoril 1-2 minutit tühikäigul töötada.
- Seisake mootor, keerates süütevõtme välja.
- Sulgege kütusekraan. See on eriti oluline, kui masinat näiteks treileril transporditakse.

**Juhul kui masin jäetakse järelevalveta, eemaldage süüteküünla kaablid ja võtke süütevõti eest**

**Vahetult pärast väljalülitamist võib mootor olla väga soe. Ärge puutuge summutit, silindrit ega jahutusribisid. See võib tekitada põletusi.**

### 7.9 PUHASTAMINE

**Põlenguohu vähendamiseks hoidke mootor, summuti, aku ja bensiinipaak puhtad rohust, lehtedest ja õlist.**

**Põlenguohu vähendamiseks kontrollige regulaarselt masinat õli ja/või kütuselekete suhtes.**

**Ärge kunagi kasutage kõrgsurvepesurit. See võib kahjustada võlli tihendeid, elektrikomponente ja hüdraulikaklappe.**

Puhastage masin alati pärast kasutamist. Puhastamisel käituge järgnevalt:
- Ärge pritsige vett otse mootorile.
- Puhastage mootor harja ja/või suruõhuga.
- Puhastage mootori õhu sisselaskeavad.
- Pärast veega puhastamist käivitage masin ja sellele paigaldatud niitmisseadmed, et eemaldada vesi, mis vastasel juhul võib siseneda laagritesse ja neid kahjustada.

## 8 TARVIKU KASUTAMINE

**Kontrollige, et murul, mida te niitma hakkate, ei ole võõrkehi nagu kivid jne.**

### 8.1 LÕIKEKÕRGUS

Parimad niitmistulemused saate, kui niidate rohu kõrgusest ära ühe kolmandiku. Vaata joonist 23.

Kui rohi on väga pikk ja see tuleb niita tunduvalt lühemaks, siis niitke kaks korda erinevate niitmiskõrgustega.

Ärge kasutage kõige madalamaid niitmiskõrguseid, kui maapind on ebatasane.

Nii võivad niitmisterad vastu maapinda kahjustuda ja võite maha lõigata pinnase pealiskihi.

### 8.2 SOOVITUSED NIITMISEKS

Optimaalsete niitmistulemuste saavutamiseks järgige allpool toodud soovitusi.
- Niitke sageli
- Rakendage mootori täispöördeid
- Niitke kuiva muru
- Kasutage teritatud seadmeid.
- Hoidke niitmisseadme alumine osa puhas

## 9 HOOLDUS

### 9.1 TEENINDUSPROGRAMM

Selleks et masin püsiks heas seisundis, ehk oleks usaldusväärne, töökindel ja keskkonnasäästlik, järgige alati STIGA SpA hoolduskava.

Selle kava tegevused on välja toodud kaasasolevas STIGA SpA kasutusjuhendis.

Põhihoolduse peab alati teostama volitatud töökoda.

Esimene hooldus ja vahehooldus tuleks teha volitatud töökojas, kuid seda võib teha ka kasutaja.

Selle sisu leiate hooldusraamatust ja tegevusi kirjeldatakse peatükis “7 KÄIVITAMINE JA KASUTAMINE”, samuti allpool.

Volitatud töökojas tehtud hooldus garanteerib professionaalse töö ja originaalvaruosade kasutamise.

Iga põhihoolduse ja vahehoolduse tegemisel volitatud töökojas lüüakse hooldusraamatusse tempel. Neid hooldusi näitav hooldusraamat on väärtuslik dokument, mis tõstab masina väärtust kasutatuna.

### 9.2 ETTEVALMISTAMINE

**Remonti ja hooldust võib teostada vaid seisval masinal, mille mootor on välja lülitatud.**

**Masina veeremise vältimiseks rakendage alati seisupidur.**

**Mootor välja lülitada.**

**Mootori kogemata käivitamise vältimiseks ühendage lahti süüteküünla/-küünalde kaabel süüteküünaldest ja võtke süütevõti eest.**

### 9.3 HOOLDUSTABEL

**Vaadake peatükki „13 HOOLDUSTÖÖDE KOONDTABEL". Tabeli eesmärk on aidata teid masina töökindluse ja ohutuse säilitamisel. Seal on kirjas peamised tööd ja nende teostamise sagedus. Tehke vastavad toimingud esimesena saabuval tähtajal.**

**Vahetage õli sagedamini, kui mootor peab töötama nõudlikes tingimustes või kui ümbritsev tempera- tuur on kõrge.**

### 9.4 REHVIRÕHK

Reguleerige rehvirõhk vastavaks „0 TEHNILISTE ANDMETE TABEL" märgitud väärtustele.

### 9.5 MOOTORIÕLI LISAMINE JA VAHETAMINE

**Selle hooldustöö jaoks vaadake ka juhendit, mis on masinaga kaasas.**

#### 9.5.1 Kontrollimine / lisamine (21; 22)

**Kontrollige õlitaset enne iga masina kasutamist. Kontrollimiseks peab masin olema tasasel pinnal.**

1. Pühkige õlivarda ümbert puhtaks.
2. Kruvige varras lahti ja tõmmake välja.
3. Pühkige õlivarras puhtaks.

**Mootoritel [ST.]**

4. Lükake õlivarras täielikult sisse, ilma seda asendisse kruvimata (21:A).

**Mootoritel [B&S Vanguard]**

4. Lükake õlivarras täielikult sisse ja kruvige see oma kohale (22:A).
5. Tõmmake õlivarras uuesti välja ja kontrollige õlitaset.
6. Kui õlitase on alla ülempiiri tähise, siis lisage õli juurde (21:A, 22:A).

**Õlitase ei tohi kunagi ületada ülempiiri tähist. See põhjustab mootori ülekuumenemist. Kui õlitase on üle ülempiiri tähise, tuleb õli seni välja lasta kuni saavutatakse õige tase.**

Vahetage õli sagedamini, kui mootor peab töötama nõudlikes tingimustes või kui ümbritsev tempera- tuur on kõrge.

#### 9.5.2 Vahetamine/lisamine (21; 22)

**Vt hooldussageduse kohta peatükk 13.**

**Kasutatava õlitüübi kindlakstegemiseks vaadake "0 TEHNILISTE ANDMETE TABEL".**

**Kasutage ilma lisanditeta õli.**
Vahetage õli, kui mootor on soe.

**Mootoriõli võib väga kuum olla, kui see lastakse välja kohe pärast mootori seiskamist. Sellepärast laske mootoril paar minutit jahtuda enne kui lasete õli välja.**

**[ST. mod. TRE 0801], [B&S Vanguard]**
Toimige allkirjeldatud viisil:

1. Asetada masin tasasele pinnale.
2. Rakendage seisupidur.
3. Avage mootorikapott.
4. Kinnitage klamber õli väljalaskevoolikule. Kasutage reguleeritavat haaratsit, polygrip või sarnast (21:B, 22:B).
5. Liigutage klambrit 3-4 cm õlivoolikut mööda üles ja tõmmake kork välja.
6. Koguge õli kogumisanumasse.

**PANE TÄHELE! Ärge tilgutage õli veorihmadele.**

7. Paigaldage õli väljalaskekork ja liigutage klamber tagasi, nii et see asub ülevalpool korki.
8. Puhastada võimalikud õlijäägid.
9. Eemaldage õlivarras ja valage uus õli paaki.

Kasutatava õlikoguse kindlakstegemiseks vaadake lõiku “0 TEHNILISTE ANDMETE TABEL”.

10. Pärast õli sissevalamist käivitage mootor ja laske 30 sekundit tühikäigul töötada.
11. Veenduge, et õli välja ei leki.
12. Mootor välja lülitada. Oodake 30 sekundit ja kontrollige siis õlitaset vastavalt lõigule 9.5.
13. Viige õli jäätmete kõrvaldamispunkti vastavalt kohalikele eeskirjadele.

**[ST. mod. TRE 586V]**

1. Asetada masin tasasele pinnale.
2. Rakendage seisupidur.
3. Avage mootorikapott.
4. Pange kogumisnõu pikendustoru (jn 22.B) alla;
5. Vajutage lukustustihvti (jn 22.C);
6. Haakige pikendustoru toe küljest lahti, vajutades seda alla;
7. Painutage pikendustoru ja laske õlil välja sobivasse anumasse.
8. Haakige pikendustoru (jn 22.B) uuesti toe külge (jn 22.D) enne õli juurde lisamist.
9. Puhastada võimalikud õlijäägid.

**PANE TÄHELE! Ärge tilgutage õli veorihmadele.**

10. Eemaldage õlivarras ja valage uus õli paaki. Kasutatava õlikoguse kindlakstegemiseks vaadake lõiku “0 TEHNILISTE ANDMETE TABEL”.
11. Pärast õli sissevalamist käivitage mootor ja laske 30 sekundit tühikäigul töötada.
12. Veenduge, et õli välja ei leki.
13. Mootor välja lülitada. Oodake 30 sekundit ja kontrollige siis õlitaset vastavalt lõigule 9.5.1.
14. Viige õli jäätmete kõrvaldamispunkti vastavalt kohalikele eeskirjadele.

### 9.5.3 Õlifiltri vahetamine (kui on olemas)

**Selle hooldustöö jaoks vaadake ka mootori juhendit, mis on masinaga kaasas.**

**Vt hooldussageduse kohta peatükk 13.**

Selle töö jaoks on soovitav pöörduda teeninduskeskuse poole.

Esmalt tühjendage mootoriõli paak õlist ja seejärel paigaldage tühjenduskork, nagu ülal kirjeldatud.

Viige õli jäätmete kõrvaldamispunkti vastavalt kohalikele eeskirjadele.

## 9.6 KÜTUSEFILTRI VAHETAMINE

**Selle hooldustöö jaoks vaadake ka juhendit, mis on masinaga kaasas.**

**Vt hooldussageduse kohta peatükk 13.**

Pärast uue filtri paigaldamist veenduge, et ei esine kütuseleket.

## 9.7 ÜLEKANDEÕLI KONTROLLIMINE/LISAMINE [4WD]

**Vt hooldussageduse kohta peatükk 13.**

**Kasutatava õlikoguse ja -tüübi kindlakstegemiseks vaadake lõiku “0 TEHNILISTE ANDMETE TABEL”.**

### 9.7.1 Kontrollimine / lisamine (26)

1. Asetada masin tasasele pinnale.
2. Kontrollige õlitaset paagis (26:A) Õlitase peab olema joonega tasa. Vajadusel lisage seda.
3. Asendamine

### 9.7.2 Vahetamine

**Õli väljalaskmine**

1. Ülekandeõli soojendamiseks laske masinal käia erinevatel kiirustel 10-20 minutit.
2. Asetada masin tasasele pinnale.
3. Rakendage seisupidur.
4. Tõmmake mõlemad vabastushoovad välja asendisse A1-B1 vastavalt joonisele (15:A; 15:B).
5. Asetage üks anum tagatelje ja teine esitelje alla.
6. Avage õlipaak, eemaldades kaas.

**Õlikorgi jaoks võib kasutada ainult 3/8” nelikantvõtit. Teised tööriistad kahjustavad korki.**

7. Eemaldage õlikork tagateljel (27:A).
8. Eemaldage esiteljelt 2 väljalaskekorki. Kasutage 12 mm padrunvõtit. Laske õlil esiteljest ja torudest välja voolata (28).
9. Veenduge, et esitelje väljalaskekorkide tihendid on terved (28). Pange korgid tagasi. Jõumoment: 15-17 Nm.

10. Veenduge, et tagatelje väljalaskekorgi tihend on terve (27:A). Pange tagatelje kork tagasi. Pingutage õlikorki 5 Nm-ni.

**Õlikork saab kahjustada, kui seda pingutada rohkem kui 5 Nm.**

11. Õli väljatõmbamiseks paagi põhjast kasutage õliekstraktorit (29).
12. Kõrvaldage õli vastavalt kohalikele jäätme-eeskirjadele.

**Täitmine**

1. Täitke õlipaak uue õliga.
2. Veenduge, et tagatelje siduri vabastushoob on välja tõmmatud.
3. Käivitage mootor. Kui mootor on käivitatud, libiseb esitelje siduri vabastushoob automaatselt sisse.

**Mootor ei tohi kunagi töötada, kui tagumise siduri vabastushoob on sisse lükatud ja esisiduri vabastushoob on välja tõmmatud (15:A; 15:B). See kahjustab esitelje tihendeid.**

**Kui mootoril lastakse töötada siseruumis, tuleb heitgaaside väljalasketoru ühendada heitgaaside ekstraheerimisseadmega.**

4. Tõmmake esitelje siduri vabastushoob välja.

**PANE TÄHELE! Õli tõmmatakse väga kiiresti süsteemi sisse. Paaki tuleb alati õli lisada kuni see jääb täis selleks, et täita süsteem õliga nii, et sellesse ei satuks õhku, mida ei tohi kunagi sisse tõmmata.**

5. Seadke kiirenduspedaal edaspidiasendisse ja blokeerides puust kiilu abil (30).
6. Laske töötada edaspidiasendis üks minut.
7. Eemaldage puust kiil ja seadke kiirenduspedaal tagurpidiasendisse. Jätkake õliga täitmist.
8. Laske töötada tagurpidi üks minut.
9. Vahetage liikumissuunda kord minutis nagu eespool öeldud ja jätkake õliga täitmist kuni mullitamine paagis lõppeb.
10. Lülitage mootor välja, paigaldage õlipaagi kaas (26:B) ja sulgege mootorikapott.
11. Tehke paariminutiline proovisõit ja reguleerige õlitaset paagis.

## 9.8 RIHMÜLEKANNETE KONTROLLIMINE

Veenduge, et kõik rihmad on terved ja kahjustamata.

**Vt hooldussageduse kohta peatükk 13.**

## 9.9 ROOLIMINE

**Vt hooldussageduse kohta peatükk 13.**

### 9.9.1 Kontrollimine

Keerake rooli kergelt edasi ja tagasi.
Rooli kettülekandel ei tohi olla mehaanilist lõtku.

### 9.9.2 Reguleerimine (32)

Reguleerige vajadusel kette järgnevalt:

1. Asetage masin otseasendisse.
2. Reguleerige rooli kett-ülekandeid kahe mutriga, mis asuvad keskpunkti all (32).
3. Reguleerige mõlemat mutrit ühepalju kuni lõtk kaob.
4. Tehke masinaga proovisõit otse edasi ja veenduge, et rool ei ole tsentrist väljas.
5. Kui rool on tsentrist väljas, laske ühte mutrit lõdvemaks ja keerake teist rohkem kinni.

**Ärge kette ülemäära pingutage. See muudab roolimise raskeks ja kiirendab kettide kulumist.**

## 9.10 AKU

Masinal kasutatava akutüübi tarvis vaadake “0 TEHNILISTE ANDMETE TABEL”

**TÄHELEPANU! Aku sisaldab hapet, millega kokkupuutumine on ohtlik.**

**Käituge akuga ettevaatlikult ja ärge laske happel välja voolata.**

**Kui hape puutub kokku silmade või nahaga, võib see põhjustada tõsiseid vigastusi. Kui mõni kehaosa on happega kokku puutunud, loputage viivitamatult rohke veega ja pöörduge arsti poole niipea kui võimalik.**

Akuvedelikku ei ole vaja ning seda ei saagi kontrollida ega lisada.

Ainus nõutav hooldus on laadimine, näiteks pärast pikka seismist.

Akut saab laadida:

- mootori abil
- akulaadija abil.

### 9.10.1 Mootoriga laadimine

Akut saab sel viisil laadida vaid siis, kui akus on niipalju laetud, et seda sellega saab mootori käivitada.

- uue aku puhul ühendage akukaablid.
- Viige masin õue.
- Käivitage mootor vastavalt juhistele kasutusjuhendis.
- Laske mootoril töötada vahetpidamata 45 minutit (aeg, mille jooksul aku laetakse täielikult).
- Mootor välja lülitada.

### 9.10.2 Akulaadijaga laadimine

**Kasutage alalispingega akulaadijat. Standardse akulaadija kasutamine võib akut kahjustada.**

**Täpsema teabe saamiseks pöörduge oma tavalise edasimüüja poole.**

**Enne akulaadija ühendamist, ühendage aku elektrisüsteemist välja.**

### 9.10.3 Eemaldamine/paigaldamine

Aku on mootorikapoti all.

Eemaldamise ja paigaldamise ajal kehtib kaablite ühendamise kohta järgnev:

1. Eemaldamise ajal. Ühendage esmalt lahti must kaabel aku miinusklemmilt (-). Seejärel ühendage lahti punane kaabel aku plussklemmilt (-).
2. Paigaldamise ajal. Esmalt ühendage punane juhe aku positiivse klemmiga (+). Seejärel ühendage must juhe aku negatiivse klemmiga (-).

**Kui juhtmed on vastupidiselt ühendatud, siis võib aku minna lühisesse ja saada viga.**

**Kui kaablid omavahel ära vahetatakse, saavad generaator ja aku kahjustada.**

**Kinnitage kaablid korralikult. Lahtised kaablid võivad tekitada põlengu.**

**Mootorit ei tohi kunagi kasutada, kui aku on lahti ühendatud. Tekib tõsiste kahjustuste oht generaatorile ja elektrisüsteemile.**

### 9.10.4 Puhastamine

Kui aku klemmid oksüdeeruvad, tuleb need puhastada.

Puhastage aku klemme traatharjaga ja määrige klemmimäärdega.

## 9.11 ÕHUFILTER, MOOTOR

**Vt hooldussageduse kohta peatükk 13.**

**Selle hooldustöö jaoks vaadake ka mootori juhendit, mis on masinaga kaasas.**

### 9.11.1 Puhastamine / Vahetamine

**Vt hooldussageduse kohta peatükk 13.**

**PANE TÄHELE! Kui masin töötab väga tolmusel pinnasel, tuleb filtreid tuleb puhastada / vahetada sagedamini.**

Võtke õhufiltrid välja/paigaldage järgmiselt:

**[B&S Vanguard] (33)**

1. Puhastage hoolikalt õhufiltri kaane ümbrus.
2. Demonteerige õhufiltri korpus (33:A), eemaldades kaks klambrit.
3. Eemaldage filtriblokk (33:B). Eelfilter asub õhufiltri peal. Veenduge, et karburaatorisse ei satu mustust. Puhastage õhufiltri korpus.
4. Puhastage paberfilter, koputades seda kergelt vastu tasast pinda. Kui filter on väga määrdunud, vahetage see välja.
5. Puhastage eelfilter. Kui filter on väga määrdunud, vahetage see välja.
6. Monteerige uuesti kokku vastupidises järjekorras.

**[ST.] (34)**

1. Puhastage filtrikatte ümber olev (34:C) ala.

**mud TRE 0801**

2. Eemaldage kate, (34:C) keerates kaks nuppu lahti (34:D).

**mud TRE 586 V**

2. Avage kate (34:C), keerates avamisnuppu (34:D).

3. Eemaldage filtrielement (34:E, 34:F).
4. Eemaldage vaht-eelfilter (34:F) kassetist (34:E).
5. Koputage kassetti (34:E) vastu kõva pinda

ja laske selle sisse suruõhku, et eemaldada tolm ja praht.
6. Peske vaht-eelfiltrit (34:F) vee ja pesuainega ning jätke see õhu kätte kuivama.
7. Puhastage filtri korpus (37:G) kogu tolmust ja prahist, sulgedes selleks ajaks sissevõtuava kaltsuga (34:H), et takistada võõrkehade pääsemist mootorisse.
8. Eemaldage kalts (34:H), paigaldage filterelement (34:E, 34:F) tagasi korpusesse ja paigaldage tagasi kate (34:C).

**TÄHTIS** *Filtrikasseti puhastamiseks ei tohi kasutada bensiini, pesuvahendeid või muud sellist.*

**TÄHTIS** *Vaht-eelfilter (*34:F*) EI tohi olla õline.*

### 9.11.2 Süüteküünla asendamine

**Vt hooldussageduse kohta peatükk 13.**

**Selle hooldustöö jaoks vaadake ka mootori juhendit, mis on masinaga kaasas.**

Enne süüteküünla lahti ühendamist puhastage kinnituse ümbrus.

Kasutatava süüteküünla tüübi ja elektroodide vahemaa kindlakstegemiseks vaadake “0 TEHNILISTE ANDMETE TABEL”.

### 9.11.3 Õhu sisselaskeava puhastamine

**Vt hooldussageduse kohta peatükk 13.**

Mootor on õhkjahutusega.

Ummistunud jahutussüsteem võib mootorit kahjustada.

Kontrollige, kas jahutusõhu sisselaskeavad pole blokeeritud.

Põhjalikum jahutussüsteemi puhastamine teostatakse iga põhihoolduse käigus.

## 9.12 ÕLITAMINE (31)

**Vt hooldussageduse kohta peatükk 13.**

| Objekt | Tegevus | Joonis |
|---|---|---|
| Punkt keskmine | 4 määrdepritsi.<br>Kasutage universaalmäärdega täidetud määrdepritsi.<br>Pumbake kuni määrdeainet tuleb välja | 31A |
| Ketid, mis on roolil | Puhastaga kett terasharjaga.<br>Õlitage universaalse ketispreiga | - |
| Liigendnooled pingutid | Määrige toetuspunkte õlikannu abil siis kui iga juhtimisseade on aktiveeritud.<br>Kõige parem, kui seda teevad kaks inimest. | 31B |
| Kaablid juhtseadmel | Õlitage juhtmete otsi õliga iga juhtseadme aktiveerimisel.<br>Kõige parem, kui seda teevad kaks inimest. | 31C |

## 9.13 KAITSED (35)

| Asukoht | Kaitse |
|---|---|
| Kütuseventiili toide | 10 A |
| Niitmiskõrguse elektrilise regulaatori toide. | 20 A |
| Elektriseadme toide | 30 A |

# 10 TEENINDUS JA REMONT

Käesolevas juhendis on antud kõik vajalikud juhised masina juhtimiseks ja elementaarsete hooldustööde kohta, mida saab teha kasutaja ise.

Kõik reguleerimis- ja hooldustööd, mida selles juhendis kirjeldatud ei ole, tuleb lasta teha edasimüüja juures või spetsiaalses teeninduskeskuses, kellel on vajalikud teadmised ja seadmed tööde korrektselt teostamiseks, nii et säilivad masina algsed ohutustingimused.

**Enne mistahes hooldustöid:**
**a.** Asetada masin tasasele pinnale.
**b.** Liigutage seisupidurit (10:B).
**c.** Mootor välja lülitada.
**d.** Eemaldage süütevõti.

Garantiiremonti ja hooldust viivad läbi volitatud hooldustöökojad.

Kasutage alati originaalvaruosi.

**STIGA S.p.A. originaalvaruosad ja -lisaseadmed on välja töötatud spetsiaalselt STIGA S.p.A. masinate jaoks. Palume teil meeles pidada, et mitteoriginaalseid varuosi ja seadmeid ei ole STIGA S.p.A. üle kontrollinud ega heaks kiitnud.**

**Mitte-originaalvaruosade ja lisatarvikute kasutamine võib kahjustada masina tööd ja ohutust.**
**STIGA S.p.A. ei vastuta mitteoriginaalsete toodete kasutamisest põhjustatud kahjustuste ja vigastuste eest.**

**Originaalvaruosi saab volitatud teeninduskeskustest ja edasimüüjatelt.**

**Soovitame anda masina kord aastas volitatud teeninduskeskusesse ohutusseadmete hooldusse, teenindusse ja kontrolli.**

## 11 HOIDMINE

1. Tühjendage kütusepaak:
   - Käivitage mootor ja laske sel töötada kuni seiskumiseni.
1. Vahetage õli välja kuni mootor on veel soe.
2. Puhastage masin tervenisti. Eriti oluline on puhastada niitmisseadme sisemine pool.
3. Parandage kahjustada saanud värvitud kohad, et vältida roostetamist.
4. Viige masin suletud ja kuiva kohta.

**Elektrilise starteriga masinatel:**
Kui hoiustamistemperatuur on õige, siis piisab aku hooldusla adimisest iga nelja kuu järel.

**Enne hoiustamist kontrollige, et masina aku oleks täis.**

**Aku võib saada rängalt kahjustada, kui masin hoiustatakse tühja akuga.**

## 12 OSTUTINGIMUSED

Garantii katab kõik materjali-ja tootmisdefektid.
Kasutaja peab hoolikalt järgima kõiki lisatud dokumentatsioonis antud juhiseid.
Garantii ei kata kahjusid, mille põhjuseks on:

- Kaasasolevate dokumentidega tutvumata jätmine
- tähelepanematus
- Ebaõige või lubamatu kasutus või monteerimine.
- mitte-originaal varuosade kasutamine
- Selliste lisaseadmete kasutamine, mida STIGA S.p.A. ei ole tootnud ega heaks kiitnud.

Garantii ei kata:

- Tavapäraste osade kulumist nagu kühvlid jne.
- Normaalne kulumine.
- Mootorid. Need on kaetud mootori tootja garantiiga vastavalt nende garantiides kindlaks määratud tingimustele.

Ostjat kaitsevad tema riigi seadused. Käesolev garantii ei piira mingil moel ostja oma maa seadustega talle ette nähtud õigusi.

## 13 HOOLDUSTÖÖDE KOKKUVÕTLIK TABEL

| Töö | Sagedus Töötunde / kuud | | par. / joonise number |
|---|---|---|---|
| | 1. korda | Järgnevalt | |
| **MASIN** | | | |
| Kõikide kinnituste kontroll | - | Iga kord enne kasutamist | - |
| Ohutuskontroll/juhtimisseadmete kontroll | - | Iga kord enne kasutamist | - |
| Rehvirõhu kontroll | - | Iga kord enne kasutamist | - |
| Üldine puhastamine ja kontrollimine | - | Iga kord pärast kasutamise lõpetamist | - |
| Üldine õlitamine | - | 50 töötundi või pärast iga pesemist | 9.12 |
| Rihmade kulumise kontroll | 5 töötunni järel | 50 töötunni järel | 9.8 |
| Rooli kontroll / korrigeerimine | 5 töötunni järel | 100 töötunni järel | 9.9 |
| Aku laetus | - | Enne uuesti kasutusele võtmist. Elektrilise starteriga masinatel: laadige iga 4 kuu järel | 9.10 |
| Akuklemmide puhastamine | - | Rooste tekkimisel | 9.10.4 |
| **MOOTOR / ÜLEKANNE (üldine)** | | | |
| Mootoriõli kontroll/lisamine | - | Iga kord enne kasutamist | 9.5.1 |
| Ülekandeõli kontroll/lisamine | 1 tundi | 50 töötunni järel | 9.7.1 |
| Ülekandeõli vahetamine | 5 töötunni järel | 200 töötunni järel | 9.7.2 |
| **Mootori mud. B&S Vanguard** | | | |
| Mootori õli vahetus | - | 100 tundi / kord aastas | 9.5.2 |
| Õlifiltri vahetamine | - | 100 tundi / kord aastas | 9.5.3 |
| Õhufiltri puhastamine | - | 25 tundi / kord aastas | 9.11.1 * |
| Õhufiltri vahetamine | - | 100 tundi / kord aastas | 9.11.1 (*) |
| Süüteküünla asendamine | - | 100 tundi / kord aastas | 9.11.2 |
| Õhu sisselaskeava puhastamine | - | 5 tundi / Iga kord pärast kasutamise lõpetamist | 9.11.3 |
| Kütusefiltri kontrollimine / vahetamine | - | 400 tundi / kord aastas | 9.6 (**) |
| **Mootori mud. ST.** | | | |
| Mootoriõli vahetamine (mud TRE 586V) | 5 töötunni järel | 100 tundi | 9.5.2 |
| Mootoriõli vahetamine (mud TRE 0801) | 5 töötunni järel | 50 tundi / hooaja lõpus | 9.5.2 |

| Töö | Sagedus Töötunde / kuud | | par. / joonise number |
|---|---|---|---|
| Õhu sisselaskeava puhastamine | - | 5 tundi / Iga kord pärast kasutamise lõpetamist | 9.11.3 |
| Õhufiltri puhastamine | - | 5 tundi / Iga kord pärast kasutamise lõpetamist | 9.11.1 * |
| Õhufiltrikasseti vahetamine | - | 50 tundi / hooaja lõpus | 9.11.1 * |
| Küünla kontrollimine / reguleerimine | - | 50 tundi / hooaja lõpus | 9.11.2 |
| Süüteküünla asendamine | - | 100 töötunni järel | 9.11.2 |
| Kütusefiltri kontrollimine / vahetamine | - | 100 töötunni järel | 9.6 ** |

(*) Puhastage sagemini, kui tööolud on eriti rasked või kui õhus on mustust.
(**)Toimingud, mis tuleb teha volitatud edasimüüja juures või klienditeeninduses.

## 14 JUHIS RIKETE IDENTIFITSEERIMISEKS

| Puudused | Võimalik põhjus | Lahendus |
|---|---|---|
| **1. Käivitusmootor ei tööta.** | Aku ebapiisavalt laetud. | Laadige aku |
| | Aku halvasti ühendatud. | Kontrollige ühendusi |
| | 20A kaitse on läbi põlenud | Asendage kaitse |
| **2. Käivitusmootor töötab, aga mootor ei käivitu Kui keerate süütevõtit, siis käivitusmootor töötab, aga mootor ei käivitu.** | Kütusekraan on kinni. | Avage kütusekraan. |
| | Puudub bensiini juurdevool. | - kontrollige paagi täituvust.<br>- kontrollige kütusefiltrit. |
| | Süütedefekt. | - Kontrollige süüteküünla korgi kinnitust.<br>- Kontrollige elektroodide puhtust ja vahemaad. |
| **3. Mootori käivitamine on raskendatud või töö ebaregulaarne.** | Probleemid karburaatoriga. | Puhastada või vahetada õhufilter. |
| **4. Mootori jõudluse vähenemine niitmise ajal.** | Edasiliikumise kiirus on lõike kõrguse suhtes liiga kiire. | Vähendage liikumiskiirust ja/või suurendage niitmiskõrgust. |
| **5. Mootor seiskub ilma ilmse põhjuseta.** | - Kütus on otsas.<br>- Proovige mootorit uuesti käivitada. | Tankige paak (kui puudused jätkuvad, siis pöörduge teeninduskeskuse poole). |

| Puudused | Võimalik põhjus | Lahendus |
|---|---|---|
| **6. Ebakorrapäramine niitmine.** | | Kontrollige rehvirõhku. |
| | Niitmisterad ei ole piisavalt teritatud. | Pöörduda volitatud teeninduskeskuse poole. |
| | Edasiliikumiskiirus on võrreldes niidetava rohu kõrgusega liiga kiire. | Vähendage liikumiskiirust ja/või suurendage niitmiskõrgust. |
| | Niitmisseadme agregaat on rohtu täis. | - Oodake kuni rohi kuivab.<br>- Puhastage niitmisseadmete agregaat. |
| **7. Ebanormaalne vibreerimine kasutamise ajal.** | - Terad tasakaalust väljas.<br>- Terad lõdvenenud<br>- muud komponendid lõdvenenud.<br>- midagi on kahjustatud. | Pöörduge kontrolliks, asendamiseks ja parandamiseks volitatud teeninduskeskuse poole. |
| **8. Töötava mootoriga veopedaalile surudes masin ei liigu edasi.** | Üleknde vabastamise hoob vabastatud asendis. | Vabastage ülekanne. |
| **Kui esineb mõni allpool kirjeldatud rike, asendage vastav kaitse (22).** | | |
| **9. Mootor ei käivitu või käivitub ja seiskub kohe. Aku on laetud.** | 10A kaitse on läbipõlenud. | Asendage 10A kaitse |
| **10. Niitmiskõrguse elektriline reguleerimine ei tööta.** | 20A kaitse on läbipõlenud. | Asendage 20A kaitse |
| **11. Elektrilised funktsioonid ei tööta. Aku on laetud.** | 30A kaitse on läbipõlenud. | Asendage 30A kaitse |

Kui probleemid jätkuvad ka pärast ülalnimetatud operatsioonide tegemist, võtta ühendust teie edasimüüjaga.

**Tähelepanu! Ärge proovige kunagi teha keerulisi parandustöid ilma vajalike tehniliste teadmiste ja vahenditeta. Iga halvasti tehtud parandustöö toob automaatselt kaasa garantii katkemise ja igasuguse ehitajapoolse vastutuse äralangemise.**

**1 JOHDANTO . . . . . 4**
*1.1 OPPAAN RAKENNE . . . . . 4*
*1.2 SYMBOLIT . . . . . 4*
*1.3 OPPAAN SÄILYTYS . . . . . 4*
**2 LAITTEESEEN TUTUSTUMINEN . . . . . 4**
*2.1 MALLIT [2WD] . . . . . 4*
*2.2 MALLIT [4WD] . . . . . 4*
*2.3 KÄYTTÖTARKOITUS . . . . . 5*
*2.3.1 Käyttäjätyypin määritteleminen . . . . . 5*
*2.4 VÄÄRÄ KÄYTTÖ . . . . . 5*
*2.5 TURVAMERKINNÄT . . . . . 5*
*2.5.1 Liimaetiketit (4) . . . . . 5*
*2.6 TYYPPIKILPI . . . . . 6*
*2.7 PÄÄASIALLISET OSAT . . . . . 6*
**3 TURVALLISUUSMÄÄRÄYKSET . . . . . 6**
*3.1 YLEISET SUOSITUKSET . . . . . 6*
*3.2 ENNALTA TEHTÄVÄT TOIMENPITEET . . . . . 7*
*3.3 KÄYTÖN AIKANA . . . . . 8*
*3.4 HUOLTO JA SÄILYTYS . . . . . 10*
*3.5 KULJETUS . . . . . 11*
*3.6 YMPÄRISTÖNSUOJELU . . . . . 11*
**4 VAKUUTA RUOHONLEIKKURISI . . . . . 11**
**5 ASENNUS . . . . . 11**
*5.1 ASENNUKSEEN TARVITTAVAT OSAT (3) . . . . . 11*
*5.2 KONEPELTI (5:A) . . . . . 12*
*5.3 AKKU . . . . . 12*
*5.3.1 Akun liittäminen (6) . . . . . 12*
*5.3.2 Akun lataus . . . . . 12*
*5.4 ISTUIN (7) . . . . . 12*
*5.5 OHJAUSPYÖRÄ (8) . . . . . 12*
*5.6 VETOLEVY (9) . . . . . 12*
*5.7 PIKAKIINNIKETUET (1:N) . . . . . 13*
*5.8 RENGASPAINE . . . . . 13*
*5.9 LISÄVARUSTEET . . . . . 13*
**6 SÄÄTIMET . . . . . 13**
*6.1 MEKAANINEN LISÄVARUSTEIDEN NOSTOPOLJIN (10:C) . . . . . 13*
*6.2 SEISONTAJARRUN POLJIN (10:B) . . . . . 13*
*6.3 SEISONTAJARRUN LUKITUSVIPU (10:A) . . . . . 13*
*6.4 VETOPOLJIN (10:F) . . . . . 13*
*6.5 OHJAUSPYÖRÄ (10:D) . . . . . 13*
*6.6 KAASUN SÄÄDIN (KÄYTTÖ) (11:A; 12:A) MALLI: [B&S Vanguard] [ST.] . . . . . 14*
*6.7 RIKASTIMEN SÄÄDIN (12:B) MOD.: [ST.] . . . . . 14*

*6.8 VIRTALUKKO (11:C; 12:C) . . . 14*
*6.9 VOIMANOTTO (11:D; 12:D) . . . 14*
*6.10 LEIKKUUKORKEUDEN SÄÄTÖ (11:E; 12:E) . . . 14*
*6.11 VALOKYTKIN (11:F; 12:F) . . . 14*
*6.12 BLUETOOTH (JOS VARUSTEENA) . . . 14*
*6.13 LISÄVARUSTELOKERO (11:G; 12:G) . . . 14*
*6.14 IRTIKYTKENTÄVIPU (14; 15) . . . 15*
*6.15 ISTUIMEN SÄÄTÖ (16:B) . . . 15*
*6.16 KONEPELTI . . . 15*
*6.17 PIKAKIINNIKKEET . . . 15*

**7 KÄYNNISTYS JA KÄYTTÖ. . . . 16**
*7.1 KÄYTTÖÄ KOSKEVAT VAROTOIMENPITEET . . . 16*
*7.2 KÄYTTÖ LISÄVARUSTEIDEN KANSSA . . . 16*
*7.3 POLTTOAINEEN LISÄÄMINEN . . . 16*
*7.4 MOOTTORIN ÖLJYMÄÄRÄN TARKISTUS (21; 21) . . . 16*
*7.5 VAIHTEISTON ÖLJYMÄÄRÄN TARKISTUS . . . 16*
*7.6 TURVATARKASTUKSET . . . 16*
*7.6.1 Yleinen turvatarkastus . . . 17*
*7.6.2 Sähköiset turvatarkistukset . . . 17*
*7.7 KÄYNNISTYS/TYÖ . . . 17*
*7.7.1 Käyttö . . . 17*
*7.8 PYSÄYTYS. . . . 17*
*7.9 PUHDISTUS . . . 18*

**8 LISÄVARUSTEEN KÄYTTÖ . . . 18**
*8.1 LEIKKUUKORKEUS. . . . 18*
*8.2 LEIKKUUOHJEITA . . . 18*

**9 HUOLTO . . . 18**
*9.1 TUKIOHJELMA . . . 18*
*9.2 VALMISTELU. . . . 19*
*9.3 HUOLTOTAULUKKO . . . 19*
*9.4 RENGASPAINE. . . . 19*
*9.5 MOOTTORIN ÖLJYN LISÄÄMINEN/ VAIHTO . . . 19*
*9.5.1 Tarkistus / lisäys (21; 22; 23) . . . 19*
*9.5.2 Vaihto/täyttö (21;21;23). . . . 19*
*9.5.3 Öljynsuodattimen vaihto (jos kuuluu varustuksiin) . . . 20*
*9.6 POLTTOAINESUODATTIMEN VAIHTO (21:C, 22:C, 23:E) . . . 20*
*9.7 VAIHTEISTOÖLJYN TARKISTUS/LISÄYS [4WD] . . . 20*
*9.7.1 Tarkistus/ täyttö (26) . . . 20*
*9.7.2 Vaihto . . . 20*
*9.8 HIHNAVOIMANSIIRTOJEN TARKISTUS . . . 21*
*9.9 OHJAUSPYÖRÄ . . . 21*
*9.9.1 Tarkistukset . . . 21*
*9.9.2 Säätö (32) . . . 21*

*9.10 AKKU . . . 21*
*9.10.1 Moottorin välityksellä lataaminen . . . 22*
*9.10.2 Akkulaturilla lataaminen . . . 22*
*9.10.3 Irrotus/asennus . . . 22*
*9.10.4 Puhdistus . . . 22*
*9.11 MOOTTORIN ILMANSUODATIN . . . 22*
*9.11.1 Puhdistus / Vaihto . . . 22*
*9.11.2 Sytytystulpan vaihtaminen . . . 23*
*9.11.3 Ilmanoton puhdistus . . . 23*
*9.12 VOITELU (31) . . . 23*
*9.13 SULAKKEET (35) . . . 23*

**10 HUOLTO JA KORJAUS . . . 24**

**11 VARASTOINTI . . . 24**

**12 OSTOEHDOT . . . 25**

**13 HUOLTOTOIMENPITEIDEN YHTEENVETOTAULUKKO . . . 25**

**14 VIANETSINTÄKAAVIO . . . 26**

# 1 JOHDANTO

**Lue käyttöopas huolella ennen käynnistämistä.**

## 1.1 OPPAAN RAKENNE

Oppaaseen kuuluvat kannet, sisällysluettelo, kuvien osio ja teksti.
Sisältö jakautuu lukuihin, kappaleisiin ja alakappaleisiin.
Tässä oppaassa on taulukoita, liittyvät valikoimassa oleviin eri moottoreihin (tarvittaessa).
Lukemisen helpottamiseksi kannattaa merkitä tiedot, jotka liittyvät juuri sinun koneeseesi tai moottoriisi.

**Kuvat**

Käyttöohjeissa annetut kuvat on numeroitu 1, 2, 3, jne.

Kuvissa annetut osat on merkitty kirjaimilla A, B, C jne.

Kuvaan viitataan merkinnällä (2).

Jos halutaan viitata kuvassa 2 olevaan osaan A, merkintä on (2:A).

**OTSIKOT**

Näiden käyttöohjeiden otsikot on numeroitu seuraavasta esimerkistä ilmenevällä tavalla:
”2.3 TARKOITETTU KÄYTTÖ” on alaotsikko kohtaan ”2 KONEEN TUNTEMUS”, ja se on tämän otsikon alla.
Kun otsikoihin viitataan, yleensä mainitaan vain numerot, esimerkiksi ”Katso 2.3.1.”

## 1.2 SYMBOLIT

**VAROITUS-symboli. Jos annettuja ohjeita ei noudateta, seurauksena saattaa olla vakavia henkilö- ja/tai esinevaurioita.**

**PAKKOA osoittava symboli. Osoittaa pakolliset toimenpiteet.**

**KIELTOA osoittava symboli. Osoittaa kielletyn toimenpiteen.**

**HUOMIO-symboli. Osoittaa erityisen tärkeän tiedon tai syventävän tiedon.**

**VIITTAUS-symboli. Symbolilla viitataan tietoon. Huomiossa kerrotaan, mistä tieto löytyy.**

## 1.3 OPPAAN SÄILYTYS

Säilytä opas hyvässä ja lukukelpoisessa kunnossa paikassa, jonka koneen käyttäjä tietää ja josta tämä saa sen helposti käsiinsä.

# 2 LAITTEESEEN TUTUSTUMINEN

Tämä kone on puutarhanhoitoväline, tarkemmin sanottuna päältäajettava ruohonleikkuri jossa on etuleikkuri.

Koneessa on leikkuulaiteyksikköä käyttävä moottori. Leikkuulaitteen päällä on suojus. Lisäksi koneessa on voimansiirtoryhmä, joka saa koneen liikkumaan.

Kone on nivelletty. Tämä tarkoittaa, että runko on jaettu etu- ja takaosioon, joita voidaan ohjata suhteessa toisiinsa.

Nivelletyn ohjauksen ansiosta koneella voidaan ajaa puiden ja muiden esteiden ympäri niin, että kääntösäde on erittäin pieni.

Käyttäjä kykenee ohjaamaan konetta ja käyttämään pääohjauksia istumalla aina kuljettajan paikalla.

Koneeseen asennettujen turvalaitteiden avulla moottori ja leikkuulaiteyksikkö pysäytetään.

## 2.1 MALLIT [2WD]

Kone on takavetoinen

Taka-akselissa on hydrostaattinen vaihteisto portaattomalla eteenajo- ja peruutusnopeuden säädöllä.

Kääntymisen helpottamiseksi taka-akseli on varustettu tasauspyörästöllä.

Eteen asennetut lisävarusteet käyvät kiilahihnojen välityksellä.

## 2.2 MALLIT [4WD]

Kone on nelipyörävetoinen.

Moottorin voima siirretään hydraulisesti vetäville pyörille.

Moottori käyttää öljypumppua, joka hydraulipiirin kautta pumppaa öljyn taaemman ja etumaisen vetopyörästön läpi .

Etu- ja takapyörät pyörivät samalla nopeudella.

Kääntymisen helpottamiseksi molemmat akselit on varustettu tasauspyörästöllä.

Eteen asennetut lisävarusteet käyvät kiilahihnojen välityksellä.

## 2.3 KÄYTTÖTARKOITUS

Tämä kone on suunniteltu ja valmistettu ruohonleikkuuseen.

Erityisten valmistajan suunnittelemien lisävarusteiden käyttö alkuperäisinä varustuksina tai erikseen hankittavina sallii kyseisen työstön erilaisten käyttötapojen mukaan, jotka on annettu tässä oppaassa ja yksittäisten varustusten ohella annetuissa ohjeissa.

Samalla tavoin lisävarusteiden käytön mahdollisuus (valmistajan päätöksen mukaisesti) saattaa laajentaa muiden toimintojen käyttöä kyseisten lisävarusteiden mukana toimitetuissa ohjeissa kerrottujen rajoitusten ja ehtojen puitteissa.

**Konetta saa käyttää vain yksi henkilö.**

**Koneen vakaus heikkenee, jos siinä käytetään jotakin muuta varustetta kuin leikkuulaiteyksikköä edessä.**

**Konetta on käytettävä niin, että siinä on ainakin leikkuulaiteyksikkö tai jokin muu etuvaruste asennettuna.**

### 2.3.1 Käyttäjätyypin määritteleminen

Tämä kone on tarkoitettu kuluttajien, eli ei-ammattilaisten käyttöön. Käyttäjillä voi olla vähän tai ei ollenkaan käyttökokemusta.

Tämä kone on tarkoitettu harrastuskäyttöön.

## 2.4 VÄÄRÄ KÄYTTÖ

Käyttö mihin tahansa muuhun tarkoitukseen, joka poikkeaa edellä mainituista, saattaa olla vaarallista ja aiheuttaa vahinkoja henkilöille ja/tai esineille

Sopimattomaksi käytöksi katsotaan (esimerkiksi, mutta ei ainoastaan):

- muiden aikuisten, lasten tai eläinten kuljettaminen koneella tai perävaunussa;
- kuormien vetäminen tai työntäminen ilman, että vartavastaista vetoa varten suunniteltua lisävarustetta käytetään;
- koneen käyttäminen epävakaissa, liukkaissa, jäisissä, kivisissä, epätasaisissa maastoissa tai vesilätäköissä tai rämeikköissä, joissa maaston koostumuksen määrittäminen ei ole mahdollista;
- terän käyttö ei-ruohoisissa maastoissa.

**Laitteen virheellinen käyttö saa takuun raukeamaan ja vapauttaa valmistajan kaikesta vastuusta siirtämällä käyttäjälle kaikki omista tai kolmansille osapuolille koituvista vahingoista tai loukkaantumisista syntyvän vastuun.**

## 2.5 TURVAMERKINNÄT

Koneessa olevilla turvallisuusmerkinnöillä kerrotaan käyttäjälle koneen käytössä ja varsinkin tarkkaavaisuutta ja varovaisuutta vaativissa toimenpiteissä noudatettavista käyttäytymisohjeista.

**VAROITUS. Kertoo vaarasta. Liittyy yleensä muihin merkintöihin, jotka kertovat tarkemmin, mistä vaarasta on kysymys.**

Varoitus! Lue käyttöopas huolellisesti ennen koneen käyttöä.

Varoitus! Varo uloslentäviä esineitä. Pidä sivulliset kaukana.

Varoitus! Käytä aina kuulosuojaimia.

Varoitus! Konetta ei ole tyyppihyväksytty yleisillä teillä käytettäväksi.




Varoitus! Alkuperäislisävarusteilla varustettua konetta saa ajosuunnasta riippumatta ajaa enintään 10 astetta kaltevalla alustalla.

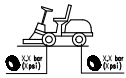

Renkaiden paine. Etiketissä on renkaiden paineen optimaaliset arvot, katso lukua "0 TEKNISTEN TIETOJEN TAULUKKO". Renkaiden oikeaoppinen paine on ehdoton edellytys onnistuneen koneen käytön kannalta.

### 2.5.1 Liimaetiketit (4)

Seisontajarrun lukituksen merkintä.



Voimansiirron kytkennän/vapautuksen merkintä (4:A).

Etiketin sijainti on seuraava:

- voimansiirron kytkentä-/irtikytkentävivun lähettyvillä.




Kiinnitettävän painon merkintä (4:B).

Etiketin sijainti on seuraava:

- vetotangon lähettyvillä.



Varoitus! Palovammavaara (4:C). Älä koske äänenvaimentimeen.

Etiketin sijainti on seuraava:
pakoputken lähellä;



**Varoitus! Puristumisvaara (4:D). Pidä kädet ja jalat poissa runko-ohjauksesta ja vetokoukusta, kun tämä on kiinnitettynä lisävarusteeseen.**

Etiketin sijainti on seuraava:

- runko-ohjauksen lähettyvillä;
- vetotangon lähettyvillä.

**Huonokuntoiset tai lukukelvottomat tarrat on vaihdettava.**

**Pyydä tilalle uudet tarrat valtuutetulta laitekohtaiselta huoltokeskukselta.**

### 2.6 TYYPPIKILPI

Tyyppikilvessä ilmoitetaan seuraavat tiedot (katso kuva 1):

**1.** Valmistajan osoite
**2.** Konetyyppi
**3.** Akustisen tehon taso
**4.** CE-vaatimustenmukaisuusmerkki
**5.** Laitteen kuivapaino kiloina
**6.** Moottorin käyttöteho ja -nopeus
**7.** Valmistusvuosi
**8.** Sarjanumero
**9.** Tuotekoodi

Kirjoita koneesi sarjanumero vartavastaiseen kohtaan, joka näkyy kuvassa (1:10).

Tuote tunnistetaan kahdesta osasta:

- Koneen tuote- ja sarjanumero:
- Moottorin sarja-, tyyppi- ja mallinumero:

**Käytä tunnistenimiä aina kun asioit valtuutetun huoltokeskuksen kanssa.**

**Esimerkki vaatimustenmukaisuusvakuutuksesta löytyy käyttöoppaan toiseksi viimeiseltä sivulta.**

### 2.7 PÄÄASIALLISET OSAT

Kone koostuu seuraavista pääasiallisista osista (katso kuva 1):

**A.** Runko
**B.** Pyörät
**C.** Ohjauspyörä
**D.** Istuin
**E.** Konsoli
**F.** Poljinohjaimet
**G.** Konepelti
**H.** Etuvarusteiden nostovipu
**I.** Sulakekotelo
**J.** Akku
**K.** Polttonestesäiliö
**L.** Vaihteistoöljyn säiliö
**M.** Moottori
**N.** Lisävarusteiden pikakiinniketuet

## 3 TURVALLISUUSMÄÄRÄYKSET

**Lue nämä ohjeet huolellisesti ennen laitteen käyttöä.**

### 3.1 YLEISET SUOSITUKSET

**VAROITUS! Lue nämä ohjeet huolellisesti ennen laitteen käyttöä.**
**Tutustu vipuihin ja laitteen oikeaan käyttöön.**
**Opi pysäyttämään kone ja ottamaan ohjaimet pois käytöstä nopeasti..**
**Varoitusten ja ohjeiden laiminlyönti saattaa johtaa sähköiskuihin, tulipaloihin ja/tai vakaviin loukkaantumisiin.**
**Säilytä kaikki varoitukset ja ohjeet tulevaa käyttöä varten.**

**Älä anna lasten tai kokemattomien henkilöiden käyttää konetta.**
**Paikalliset lait voivat määrätä laitteen käytölle minimi–ikärajan.**

**Älä käytä konetta silloin, jos lähettyvillä on ihmisiä, erityisesti lapsia, tai eläimiä.**

**Konetta ei tule käyttää, jos käyttäjä on väsynyt tai huonovointinen tai on nauttinut lääkeaineita, huumeita, alkoholia tai muita käyttäjän reflekseihin ja huomiokykyyn vaikuttavia aineita.**

**Muista, että käyttäjä on vastuussa tapaturmista tai vahingoista, jotka hän**

**aiheuttaa muille ihmisille tai heidän omaisuuksilleen.**
**Käyttäjän vastuulla on arvioida maaston mahdolliset vaarat ja ryhtyä tarvittaviin varotoimenpiteisiin omansa ja muiden turvallisuuden takaamiseksi, erityisesti kun työskennellään kaltevilla, epätasaisilla, liukkailla tai epävakailla pinnoilla.**

**Jos konetta halutaan lainata varmista, että käyttäjä tutustuu tässä oppaassa oleviin käyttöohjeisiin.**

**Älä kuljeta lapsia tai muita henkilöitä koneella, sillä nämä saattavat pudota ja vahingoittua vakavasti tai vaarantaa turvallisen ajon.**

**Ajajan täytyy noudattaa ajo-ohjeita huolellisesti ja hänen täytyy toimia seuraavasti:**

**a.** Pysyä keskittyneenä työstön aikana eikä antaa keskittymisen herpaantua
**b.** Pitää mielessä, että rinteellä luisuvan laitteen hallintaa ei voida palauttaa jarrun avulla. Kontrollin menettämisen pääasialliset syyt ovat:
- Renkaiden pidon puuttuminen
- Liiallinen nopeus
- Riittämätön jarrutus
- Suoritettava työtehtävä on liian vaativa laitteelle
- Maaperän laitteelle asettamia vaatimuksia ei tunneta tarpeeksi, erityisesti rinteissä
- Konetta käytetään virheellisesti vetokoneena.

**Koneessa on joukko mikrokytkimiä ja turvalaitteita, joita ei tule koskaan peukaloida tai poistaa. Muuten koneen takuu raukeaa eikä valmistaja ole vastuussa seurauksista. Ennen laitteen käyttöä tarkista aina, että turvalaitteet toimivat.**

### 3.2 ENNALTA TEHTÄVÄT TOIMENPITEET

- Käytä aina konetta ajaessasi kestäviä ja liukumattomia kenkiä ja pitkiä housuja.
- Älä koskaan käynnistä ruohonleikkuria paljain jaloin tai sandaalit jalassa.
- Vältä käyttämästä ketjuja, rannerenkaita ja asusteita, joissa on liehuvia osia, nauhoja tai solmioita.
- Sido pitkät hiukset. Käytä aina kuulosuojaimia.
- Tarkista työalue huolella ja poista kaikki esineet, jotka kone saattaa sinkoa tai jotka saattavat vahingoittaa leikkuuyksikköä ja moottoria (kivet, oksat, rautalangat, luut jne.).

**VAROITUS: VAARA! Polttoneste on erittäin syttyvää.**
**a.** Säilytä polttoainetta sitä varten olevissa säilytysastioissa.
**b.** Kaada polttoainetta suppilon avulla ainoastaan ulkotiloissa, äläkä tupakoi tämän toimenpiteen aikana tai kun käsittelet polttoainetta.
**c.** Suorita polttonestetäydennys ennen moottorin käynnistystä. Älä lisää polttonestettä tai poista korkkia silloin, kun moottori on käynnissä tai kuuma.
**d.** Jos polttonestettä valuu ulos, älä käynnistä moottoria, vaan vie kone kauas paikasta, johon nestettä oli valunut. Varo, ettei syttymisvaaraa synny, kunnes polttoneste on haihtunut ja bensiinihöyryt hälventyneet.
**e.** Laita polttoainesäiliön ja polttoainetta sisältävän astian korkit aina takaisin paikoilleen ja kiristä ne kunnolla.

**Vaihda vialliset äänenvaimentimet.**

**Tarkista kone yleisesti ennen käyttöä. Kiinnitä erityistä huomiota leikkuulaiteyksikköön ja tarkista, että leikkuuruuvit ja -laitteet eivät ole kuluneita tai vahingoittuneita.**
**Vaihda samanaikaisesti leikkuulaite ja kuluneet tai vahingoittuneet ruuvit, jotta vakaus säilyisi.**
**Mahdolliset korjaukset tulee suorittaa erikoistuneessa huoltokeskuksessa.**

**Tarkista akun kunto säännöllisesti. Vaihda akku mikäli sen kotelo, kansi tai navat ovat vaurioituneet.**

### 3.3 KÄYTÖN AIKANA

**Älä käynnistä moottoria suljetuissa tiloissa joihin voi kerääntyä vaarallisia hiilimonoksidihöyryjä.**
**Käynnistystoimenpiteet on suoritettava ulkoilmassa tai hyvin tuuletetussa paikassa.**

**Muista aina, että pakokaasut ovat myrkyllisiä.**

**Työskentele ainoastaan päivänvalossa tai kyllin riittävässä keinovalossa ja hyvän näkyväisyyden vallitessa.**
**Pidä henkilöt, lapset ja eläimet loitolla työalueelta.**

**Vältä märässä ruohikossa työskentelyä mahdollisuuksien mukaan. Vältä työskentelemästä sateessa ja jos ukkosvaara esiintyy. Älä käytä konetta huonon sään vallitessa, erityisesti jos salamointi on mahdollista.**

**Kytke leikkuulaite tai tehonotto pois päältä ennen moottorin käynnistämistä ja laita vaihde vapaalle.**

**Ole varovainen lähestyessäsi näkyvyyttä rajoittavia esteitä.**

**Laita seisontajarru, kun pysäköit koneen.**

**Konetta saa ajosuunnasta riippumatta ajaa enintään 10 astetta (17 %) kallellaan olevalla alustalla.**

**Muista, ettei "turvallista" rinnettä ole olemassa. Rinteillä olevien nurmikoiden leikkaamisen yhteydessä tulee olla aina erittäin varovainen. Laitteen kumoon menon tai hallinnan menetyksen välttämiseksi:**

- **a.** Älä pysähdy tai lähde liikkeelle erittäin nopeasti ylä- tai alamäessä
- **b.** Kytke veto varovasti ja pidä vaihteisto aina päällä, varsinkin alamäessä
- **c.** Vähennä nopeutta rinteissä ja tiukoissa kulmissa
- **d.** Varo monttuja, kumpareita ja piileviä vaaroja.
- **e.** Älä koskaan leikkaa ruohoa rinteessä poikittain. Rinteissä tulee ajaa ylös/alas suunnassa, eikä koskaan poikittain. Ole erittäin varovainen suunnanvaihdon yhteydessä etteivät yläpuolen renkaat kohtaa esteitä (kiviä, oksia, juuria jne.) jotka voisivat aiheuttaa sivuttaisen luisumisen, kumoon menon tai laitteen hallinnan menetyksen.

**Hiljennä vauhtia aina ennen suunnanvaihtoa rinteissä ja kytke aina seisontajarru päälle ennen kuin jätät koneen pysähdyksiin ja vartioimatta.**

**Toimi erittäin varovaisesti kalliojyrkänteiden, kuoppien tai penkereiden läheisyydessä. Kone voi mennä kumoon jos rengas menee yli reunan tai jos reuna pettää.**

**Ole varovainen, kun työskentelet peruuttamalla. Katso taaksepäin ennen peruuttamista ja sen aikana varmistaaksesi, ettei esteitä esiinny.**

**Ole varovainen vetäessäsi kuormia tai käyttäessäsi painavia varusteita:**

- **a.** Käytä ainoastaan hyväksyttyjä kiinnityspisteitä vetotangoille
- **b.** Käytä vain sellaisia kuormia, joiden hallinta käy helposti;
- **c.** Älä tee äkillisiä käännöksiä. Ole varovainen peruuttaessasi
- **d.** Käytä pyörissä vastapainoja tai painoja käyttöoppaan ohjeiden mukaisesti.

**Kytke leikkuulaite tai virranotto pois päältä kun ylität ruohottomia alueita siirtyessäsi leikattavaa aluetta kohti ja pidä leikkuulaitetta korkeimmassa asennossa.**

**Varo liikennettä kun konetta käytetään tien läheisyydessä.**

**VAROITUS! Konetta ei ole tyyppihyväksytty yleisillä teillä käytettäväksi. Sitä tulee käyttää (tieturvallisuussääntöjen mukaisesti) ainoastaan yksityisillä, liikennöimättömillä alueilla.**

**Älä käytä konetta, jos suojukset ovat vahingoittuneet.**

**Älä laita käsiäsi tai jalkojasi pyörivien osien lähelle tai alle. Pysy aina kaukana poistoaukosta.**

**Älä jätä konetta paikoilleen korkeaan ruohikkoon moottorin ollessa käynnissä, jotta tulipaloja ei syttyisi.**

**Käyttäessäsi jotakin lisävarustetta älä koskaan suuntaa poistoaukkoa vieressä oleviin henkilöihin päin.**

**Käytä vain koneen valmistajan hyväksymiä lisävarusteita.**

**Älä käytä konetta jos lisävarusteita/ työkaluja ei ole asennettu määrättyihin kohtiin. Ajo ilman lisävarusteita saattaa heikentää koneen ajovakautta.**

**Noudata varovaisuutta kun käytät keruusäkkejä ja lisävarusteita, jotka voivat heikentää laitteen vakautta erityisesti rinteissä.**

**Älä muuta moottorin säätöjä tai käytä moottoria liian nopeilla kierroksilla.**

**Älä koske koneen osiin, jotka kuumentuvat käytön aikana. Palovammojen vaara.**

**Kytke leikkuulaite tai tehonotto pois päältä, laita vapaalle ja kytke seisontajarru päälle. Pysäytä moottori ja irrota avain (varmista, että kaikki liikkuvat osat ovat kokonaan pysähdyksissä):**

**a.** Joka kerta kun laitteen luota tai ohjauspaikalta poistutaan:
**b.** Ennen puhdistusta tai jätteidenkerääjän tyhjentämistä
**c.** Ennen laitteen tarkistusta, puhdistusta tai huoltoa
**d.** Jos osut vieraaseen esineeseen. Tarkista konevauriot ja tee tarvittavat korjaukset ennen kuin käytät konetta uudelleen;

**Kytke leikkuulaite tai tehonotto pois päältä ja pysäytä moottori (varmista, että kaikki liikkuvat osat ovat kokonaan pysähdyksissä):**

**a.** Ennen polttoaineen tankkausta
**b.** Joka kerta, kun irrotat tai asennat takaisin keruusäkin
**c.** Ennen leikkuukorkeuden säätämistä jos tätä toimenpidettä ei voi suorittaa laitteen ohjauspaikalta.

**Kytke irti leikkuulaite tai tehonotto kuljetuksen aikana ja aina silloin, kun niitä ei käytetä.**

**Vähennä kaasua ennen moottorin pysäyttämistä. Sulje polttoaineensyöttö työskentelyn lopuksi noudattamalla moottorin ohjekirjassa annettuja ohjeita.**

**Kiinnitä huomiota leikkuuosien yhdistelmään, jossa on enemmän kuin yksi leikkuulaite, sillä yksi pyörivä leikkuulaite voi saada muutkin laitteet pyörimään.**

**VAROITUS– Jos työn aikana tapahtuu rikkoontumisia tai vahinkoja, pysäytä moottori välittömästi ja vie kone kauemmas, jotta lisävahingoilta vältyttäisiin. Jos tapahtuu vahinkoja, joiden seurauksena ajaja tai kolmannet osapuolet vahingoittuvat, ryhdy heti ensiaputoimiin tilanteen mukaan ja ota yhteyttä lääkintäpalveluihin tarvittavia hoitoja varten. Poista huolellisesti mahdolliset jätteet, jotka saattavat vahingoittaa henkilöitä tai eläimiä, jos niitä ei huomaa.**

**VAROITUS! Näissä ohjeissa annetut melu- ja tärinätason arvot vastaavat laitteen käytössä syntyviä maksimiarvoja. Epävakaan leikkuuelementin käyttö, liian nopea liike ja huollon puute vaikuttavat merkittävästi melu- ja tärinäpäästöarvoihin. Näin ollen on tarpeen soveltaa ennaltaehkäiseviä toimenpiteitä, joiden tarkoituksena on poistaa korkeasta melusta ja tärinästä syntyvät mahdolliset vahingot; suorita laitteen huolto, käytä kuulosuojaimia, pidä taukoja työskentelyn aikana.**

### 3.4 HUOLTO JA SÄILYTYS

**VAROITUS! – Poista avain ja lue ohjeet huolellisesti ennen minkään puhdistus- tai huoltotoimenpiteen aloittamista. Käytä sopivia asusteita ja työskentelyhanskoja kaikissa tilanteissa, joissa kädet ovat vaarassa.**

**VAROITUS! – Älä koskaan käytä konetta, jos siinä on kuluneita tai vaurioituneita osia. Käyttöturvallisuuden kannalta on tärkeää, että rikkoutuneet osat vaihdetaan uusiin, eikä niitä korjata. Käytä ainoastaan alkuperäisiä varaosia: ei-alkuperäisten ja/tai huonosti asennettujen varaosien käyttäminen vaarantaa laitteen turvallisuuden ja voi aiheuttaa onnettomuuksia tai henkilövahinkoja. Valmistajalla ei ole minkäänlaista vastuuta tällaisissa tapauksissa.**

**Valmistajalla ei ole minkäänlaista vastuuta tällaisissa tapauksissa. Kaikki säätö- ja huoltotoimenpiteet, joita ei**

**ole kuvattu tässä ohjekirjassa, tulee suorittaa sellaisen jälleenmyyjän tai huoltokeskuksen toimesta, joka tuntee koneen ja jolla on erityistyökalut työn oikeaoppiseen tekemiseen ja laitteen alkuperäisen turvallisuustason säilyttämiseen. Epäsopivissa paikoissa tai epäpätevien henkilöiden suorittamat toimenpiteet saavat takuun ja valmistajan vastuun raukeamaan.**

- Irrota avain ja tarkista mahdolliset vauriot jokaisen käyttökerran jälkeen.
- Varmista aina, että ruuvit ja mutterit ovat tiukasti kiinni, jotta kone olisi aina turvallinen ja käyttövalmis. Säännöllinen huolto on ehdoton turvallisuudelle ja suoritustason ylläpidolle.
- Tarkista säännöllisesti, että leikkuulaitteen ruuvit on kunnolla kiristetty.

**Käytä työkäsineitä leikkuulaitetta käsitellessäsi, kun irrotat tai asennat sen uudelleen.**

**Tasapainota leikkuulaite, kun sitä teroitetaan. Kaikki leikkuulaitetta koskevat toimenpiteet (purku, teroitus, tasapainotus, uudelleenasennus ja/tai vaihto) ovat vaativia tehtäviä, joissa edellytetään erityisosaamista sekä erikoistyökalujen käyttöä. Turvallisuussyistä kyseiset toimenpiteet täytyy siis uskoa valtuutetulle huoltokeskukselle.**

- Tarkasta säännöllisesti jarrujen toiminta. On tärkeää suorittaa jarruja koskeva huolto ja korjata ne tarvittaessa.
- Vaihda ohjeita ja varoituksia sisältävät tarrat, jos ne ovat vahingoittuneet.
- Jos koneessa ei ole mekaanisia kuljetusasennon lukitussalpoja, lisävarusteet täytyy aina laittaa maahan silloin, kun kone pysäköidään, varastoidaan tai jätetään vartioimatta.
- Laita kone paikkaan, johon lapset eivät pääse.

**Älä aseta polttonestettä sisältävää konetta tiloihin, joissa polttonesteen höyryt voivat syttyä liekistä, kipinästä tai erittäin kuumasta lämmönlähteestä.**

- Anna moottorin jäähtyä ennen laitteen asettamista säilytystiloihin.
- Syttymisriskin vähentämiseksi pidä moottori, pakoputken äänenvaimennin, akkukotelo ja polttonesteen varastointialue puhtaina ruohosta, lehdistä tai liiallisesta rasvasta.
- Tulipalovaaran vähentämiseksi, tarkista säännöllisesti ettei öljyn ja/tai polttoaineen vuotoja esiinny.
- Mikäli tankki joudutaan tyhjentämään, suorita tämä toimenpide aina ulkotiloissa ja moottorin ollessa kylmänä.
- Älä jätä koskaan avainta virtalukkoon tai lasten tai soveltumattomien henkilöiden ulottuville. Irrota avain aina ennen säätö- tai huoltotoimenpiteiden aloittamista.

**VAROITUS! - Akun sisältämä happo on syövyttävää. Mekaanisten vaurioiden tai liian suuren latausjännitteen seurauksena happoa saattaa vuotaa. Vältä sisäänhengittämistä ja millä tahansa kehonosalla koskettamista.**

**Happohöyryt vaurioittavat limakalvoja ja sisäelimiä. Käänny välittömästi lääkärin puoleen.**

**VAROITUS! - Älä lataa akkua liikaa. Liiallinen lataus voi saada akun räjähtämään, jolloin happoa saattaa vuotaa.**

**VAROITUS! – Happo vaurioittaa vakavasti työkaluja, vaatteita ja muita materiaaleja. Huuhtele hapon kanssa kosketuksiin joutunut osa välittömästi runsaalla vedellä.**

**Älä oikosulje akun napoja. Muodostuvat kipinät voivat aiheuttaa palovaaran.**

**OLE VAROVAINEN hydrauliosien kanssa. Paineistetun nesteen saattaa ulosjoutuessaan tunkeutua ihoon ja vahingoittaa sitä vakavasti. Tällöin tarvitaan lääkinnällistä hoitoa.**

### 3.5 KULJETUS

**VAROITUS! - Jos konetta kuljetetaan kuorma-autossa tai perävaunussa, käytä tarpeeksi kestäviä, leveitä ja pitkiä ramppeja.**

**Sulje kuljetuksen ajaksi polttonestehana (mikäli asennettu), laske leikkuutaso tai lisävaruste alas, laita seisontajarru päälle ja kiinnitä laite hyvin kuljetusajoneuvoon vaijereiden tai ket-**

**jujen avulla.**

### 3.6 YMPÄRISTÖNSUOJELU

- Ympäristönsuojelun tulee olla keskeisellä sijalla käytettäessä konetta rauhanomaisen rinnakkaiselon ja ympäristön eduksi. Vältä aiheuttamasta häiriötä naapureille.
- Noudata tarkasti paikallisia säädöksiä, koskien pakkausten, öljyn, polttoaineen, suodattimien, kuluneiden osien tai minkä tahansa ongelmajätteen hävitystä. Näitä jätteitä ei saa heittää tavallisen sekajätteen joukkoon, vaan ne on kerättävä talteen erikseen ja vietävä niitä varten olevaan erilliseen jätteiden keräyspaikkaan, jossa niiden kierrätyksestä huolehditaan.
- Noudata huolella paikallisia määräyksiä leikkuusta syntyneiden materiaalien hävittämisessä.
- Kun kone otetaan pois käytöstä älä hylkää sitä luontoon vaan vie se kaatopaikalle paikallisia säädöksiä noudattaen.

## 4 VAKUUTA RUOHONLEIKKURISI

Ota uudelle ruohonleikkurillesi vakuutus.

Ota yhteyttä omaan vakuutusyhtiöösi.

On välttämätöntä ottaa vakuutus, johon sisältyy liikenne-, palo-, vahinko- ja varkausturva.

## 5 ASENNUS



**Lataa akku kokonaan ennen ensimmäistä käyttökertaa**



**Älä käytä konetta ennen kuin osassa "ASENNUS" annetut ohjeet on suoritettu loppuun.**



**Pakkauksesta purun ja kokoonpanon loppuunsuorittamisen tulee tapahtua tasaisella ja kestävällä pinnalla, jossa on tarpeeksi tilaa koneen ja pakkausten liikuttamiseen. Käytä aina oikeita välineitä.**

### 5.1 ASENNUKSEEN TARVITTAVAT OSAT (3)

Toimitushetkellä koneen istuin, käsituet, ohjauspyörä, irrotetut pikakiinniketuet ovat irrotettuina ja akku on paikoillaan, mutta irtikytkettynä.

Pakkauksessa on asennusta varten tarvittavat osat (3), jotka luetellaan seuraavassa taulukossa:

| Pos. | N. | Kuvaus | Koko |
|---|---|---|---|
| A | 2 | Tappi | 6 x 36 |
| B | 1 | Säätölevy | 6x38x0,5 |
| C | 1 | Säätölevy | 16x38x1,0 |
| D | 2 | Virta-avain | / |
| E | 2 | Akun mutteri | / |
| F | 2 | Akun ruuvi | / |
| G | 2 | Mutteri | M8 |
| H | 1 | Vetolevy | / |
| J | 2 | Ruuvi | 8x20 |
| R | 4 | Grower-aluslaatat | 14 x 8,2 x 2 |

### 5.2 KONEPELTI (5:A)



Kone on varustettu avattavalla konepellillä, jonka alla on polttonestehana, akku ja moottori.

Konepelti avataan seuraavasti:

1. Tartu kiinni konepellistä ja nosta sitä (5:A).



**Moottorin käynnistäminen on kiellettyä, jos konepelti on auki.**

### 5.3 AKKU

Jos haluat lisätietoja koneessa käytetystä akkutyypistä, katso ”0 TEKNISTEN TIETOJEN TAULUKKO”



**VAROITUS! Akun sisällä oleva happo on syövyttävää ja sen kanssa kosketuksiin joutuminen on vahingollista.**

**Käsittele akkua huolella niin, että happoa ei pääse ulos.**



**Älä tarkista ja/tai täytä akun sisältämää nestettä.**

#### 5.3.1 Akun liittäminen (6)

Liitä akku koneen sähkölaitteistoon ruuvien ja muttereiden avulla (6:F; 6:E)

1. Kytke punainen kaapeli akun plusnapaan (+).
2. Kytke musta kaapeli akun miinusnapaan (–).



**Jos kaapelit kytketään väärässä järjestyksessä, on olemassa oikosulun ja akun vaurioitumisen vaara.**



**Jos kaapelit kytketään vääriin napoihin, generaattori ja akku vaurioituvat.**



**Kiinnitä kaapelit kunnolla. Irralliset kaapelit voivat aiheuttaa palovaaran.**

**Moottoria ei saa koskaan käyttää ilman akkua. Generaattori ja koneen sähköjärjestelmä voivat vaurioitua vakavasti.**

#### 5.3.2 Akun lataus

**Lataa akku kokonaan ennen ensimmäistä käyttökertaa**

**Katso akun lataustoimenpiteitä koskeva kohta 9.10.**

### 5.4 ISTUIN (7)

1. Irrota seuraavat osat istuimen kiinnikkeestä:
   - 4 mutteria (kuljetusvarmistus, ei käytetä uudelleen).
   - 4 ruuvia (7:K).
   - 4 aluslevyä (7:L)
   - 4 Grower-aluslaatat (7:R)
2. Aseta istuin kannattimen kiinnikkeeseen.
3. Pujota aluslevyt (7:L) ruuveille (7:K), varustetut aluslaatat (7:R).
4. Työnnä ruuvit istuinkannattimen aukkojen läpi ja kierrä ne istuimen reikiin. Kiristä istuimen ruuvit.

Kiristysmomentti: 9±1,7 Nm.

**Istuin vaurioituu, jos ruuveja kiristetään liikaa (yli 9±1,7 Nm).**

5. Tarkasta, että istuin liikkuu kevyesti kannattimen urissa.

Istuin voidaan kallistaa. Jos kone pysäköidään ulos sateeseen, kallista istuin eteen, jotta istuintyyny ei kastu.

### 5.5 OHJAUSPYÖRÄ (8)

Ohjausakselin päittäisvälyksen minimoimiseksi voidaan asettaa säätölevyjä, joiden koot ovat 0,5 mm ja/tai 1 mm (3:C; 3:B) ohjauspyöräputken ja kannattimien väliin as. (8:A) seuraavanlaisesti.

1. Asenna ohjausakseliputki (8:B) akselille ja kiinnitä lyömällä sokkaa (8:C) sisään noin 1/3.
2. Vedä ohjauspyöräputkea ja akselia ylöspäin.
3. Tarkista, että sekä 0,5 mm:n että 1 mm:n tai molemmat levyt voidaan laittaa rakoon, joka ilmestyy kohtaan (8:A). Säätölevyjä ei saa asentaa väkisin, akselissa pitää olla hieman päittäisvälystä.
4. Vedä sokka ulos (8:C) sokan irrottimella (8:D) ja irrota ohjauspyöräputki.
5. Asenna säätölevyt kohdan 3 mukaisesti.
6. Asenna ohjausakseliputki akselille ja kiinnitä lyömällä molemmat sokat täysin sisään. Lukitse ohjauspyörän akseli.

### 5.6 VETOLEVY (9)

Asenna vetolevy (9:B) koneen takapäähän.

Käytä ruuveja ja muttereita (9:A; 9:C).

Kiristysmomentti: 22 Nm.

### 5.7 PIKAKIINNIKETUET (1:N)

Pikakiinniketuet toimitetaan erillisessä pakkauksessa yhdessä asennusohjeiden kanssa. Ne sijaitsevat koneen pakkauksen sisällä.

Asenna pikakiinniketuet koneen etuakseleille.

### 5.8 RENGASPAINE

Katso rengaspaineesta tietoja kohdasta ”0 TEKNISTEN TIETOJEN TAULUKKO”

### 5.9 LISÄVARUSTEET

Lisävarusteiden asennus selostetaan kunkin lisävarusteen mukana toimitetussa erillisessä oppaassa.

**Huom: Tässä yhteydessä leikkuulaiteyksikkö katsotaan lisävarusteeksi.**

## 6 SÄÄTIMET

### 6.1 MEKAANINEN LISÄVARUSTEIDEN NOSTOPOLJIN (10:C)

Vipusäätimen avulla (10:C1) lisävarusteet voidaan saattaa työasennosta kuljetusasentoon.

- Kuljetusasento: paina poljin pohjaan ja nosta jalka, poljin pysyy pohjassa.
- Työasento: paina poljinta ja nosta jalkaa hitaasti.

**Älä siirry kuljetusasentoon silloin, kun paikoillaan oleva lisävaruste on toiminnassa. Tämä koituisi kiilahihnan kohtaloksi.**

### 6.2 SEISONTAJARRUN POLJIN (10:B)

**Älä koskaan paina poljinta ajon aikana.**

**Voimasiirron ylikuumenemisen vaara.**

Polkimella (10:B) on kolme asentoa:


Vapautettu. Veto kytketty. Seisontajarru ei ole aktivoituna.

Painettu puoleen väliin. Puoliväliin painettu Veto irtikytketty. Seisontajarru ei ole aktivoituna.

Pohjaan painettu. Veto irtikytketty. Seisontajarru on aktivoitu kokonaan, mutta sitä ei ole lukittu. Tätä asentoa käytetään myös hätäjarruna.

### 6.3 SEISONTAJARRUN LUKITUSVIPU (10:A)

Lukitsee kytkin-seisontajarrupolkimen alaspainettuun asentoon. Toimintoa käytetään koneen varmistamiseen luiskissa, kuljetuksessa jne., kun moottori ei ole käynnissä.

**Lukitseminen:**

1. Paina poljin (10:B) täysin pohjaan.
2. Siirrä salpaa (10:A) oikealle.
3. Vapauta poljin (10:B).
4. Vapauta salpa (10:A).

**Vapauttaminen:**

1. Paina ja vapauta poljin (10:B).

### 6.4 VETOPOLJIN (10:F)

Polkimen asento määrittää moottorin ja vetävien pyörien välisen välityssuhteen (= nopeus).

Käyttöjarru aktivoituu kun poljin vapautetaan.

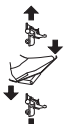

- Paina poljinta eteenpäin - kone liikkuu eteenpäin.
- Paina poljinta eteenpäin - kone liikkuu eteenpäin.
- Paina poljinta taaksepäin - kone liikkuu taaksepäin.

- Vapauta hieman poljinta - konetta jarrutetaan.

Polkimen yläsivulla on säätölevy, jota voidaan säätää kuljettajan jalalle sopivaksi.

**Ellei kone pysähdy, kun poljin vapautetaan, voit käyttää vasenta poljinta (10:B) hätäjarruna.**

### 6.5 OHJAUSPYÖRÄ (10:D)

Ohjauspyörän korkeus voidaan säätää portaattomasti.

Löysää ohjauspylvään käsipyörä (10:E) ja nosta/laske ohjauspyörä haluttuun asentoon. Tiukenna.

**Älä säädä ohjauspyörää ajon aikana.**

**Älä käännä ohjauspyörää kun kone seisoo paikallaan työlaite alaslasketuna. Hydrauliikkajärjestelmän ja ohjauksen kuormitus saattaa aiheuttaa vaurioita.**

### 6.6 KAASUN SÄÄDIN (KÄYTTÖ) (11:A; 12:A) MALLI: [B&S Vanguard] [ST.]

Moottorin käytön säädin.

Täyskaasu - tätä asentoa tulisi aina käyttää.

Tyhjäkäynti.

### 6.7 RIKASTIMEN SÄÄDIN (12:B) MOD.: [ST.]

Kun säädin vedetään ulos, seosta rikastetaan kylmäkäynnistystä varten.

Säädin kokonaan ulkona (12:B1) - rikastinläppä kiinni. Kylmäkäynnistyksiä varten. Kun säädin on sisäänpainettuna (12:B2) – rikastinläppä on auki. Lämpimänä käynnistykseen ja ajon aikana.

**Älä koskaan aja rikastinsäädin ulosvedettynä, kun moottori on lämmin.**

**Jotkut mallit on varustettu järjestelmällä, joka valvoo automaattisesti kaasuttimen ryypyn asentoa moottorin käynnistyksen ja lämmityksen aikana.**

### 6.8 VIRTALUKKO (11:C; 12:C)

Virtalukon avulla käynnistetään ja pysäytetään moottori.

**Kun istuimelta poistutaan, avainta ei tule koskaan jättää asentoon 2 tai 3. Palovaara, polttonestettä voi valua moottoriin kaasuttimen läpi tai akku saattaa purkautua ja vaurioitua.**

Avaimen neljä asentoa:

1. Pysäytysasento - moottorin sytytysvirta katkaistu. Avain voidaan poistaa lukosta.

2. Ajoasento

3. Ajoasento

4. Käynnistysasento – kun avainta väännetään tähän asentoon, käynnistysmoottori aktivoituu. Päästä avain palautumaan ajoasentoon, kun moottori on käynnistynyt.

### 6.9 VOIMANOTTO (11:D; 12:D)

**Voimanottoa ei saa koskaan kytkeä päälle, kun eteen asennettu työlaite on kuljetusasennossa. Muuten hihnaveto**

**vaurioituu.**

**Voimanottolaitteen kytkentä- / poiskytkentäpainike (11:D, 12:D).** Paina painiketta voimanottolaitteen kytkemiseksi / poiskytkemiseksi.

### 6.10 LEIKKUUKORKEUDEN SÄÄTÖ (11:E; 12:E)

Kone on varustettu hallintavivulla, jolla ohjataan leikkuulaitteen sähkötoimista leikkuukorkeuden säätöä.

Katkaisimen ansiosta leikkuukorkeutta voidaan säätää jatkuvasti.
Leikkuulaite kytketään pistokkeeseen (13:B).

### 6.11 VALOKYTKIN (11:F; 12:F)

**Valojen kytkeminen päälle / pois päältä (11:F, 12:F).** Paina painiketta valojen kytkemiseksi päälle / pois päältä.

### 6.12 BLUETOOTH (JOS VARUSTEENA)

Jotkut mallit on varustettu Bluetooth-toiminnolla, joka sallii suoran langattoman yhteyden koneen ja etäällä olevan laitteen välillä.

Myös laitteessa on oltava asennettuna asianmukainen sovellusohjelma tietojen vaihtoa varten, jonka käyttöohjeet toimitetaan erikseen.

Bluetooth aktivoituu kun kone käynnistetään ja se deaktivoituu kun kone sammutetaan.

Tarkista, että yhteys laitteeseen/sovellusohjelmaan on aktiivinen.

### 6.13 LISÄVARUSTELOKERO (11:G; 12:G)

Hyödyllinen lokero lisävarusteille.

### 6.14 IRTIKYTKENTÄVIPU (14; 15)

Vipu, joka sulkee pois portaattomasti säätyvän vaihteiston.



2WD-mallissa on yksi vipu, joka on kytketty taka-akseliin. Katso (14:A).
**4WD-mallissa on kaksi vipua, jotka on kytketty taka-akseliin (15:A) ja etuakseliin (15:B).**

**Irtikytkentä-/vapautusvipu ei saa koskaan olla ulomman ja sisemmän asennon välissä. Tämä aiheuttaa voimansiirron ylikuumentumisen ja vaurioittaa voimansiirtoa.**

Vivut mahdollistavat koneen siirtämisen käsin (työntämällä tai vetämällä) moottori pysäytettynä.
Kaksi asentoa ovat:

Voimansiirto kytketty (14:A1; 15:A1-B1)- voimansiirto kytketty normaalia käyttöä varten.

Voimansiirto irtikytketty (14:A2; 15:A2-B2) - voimansiirto irtikytketty. Konetta voidaan siirtää käsin.

Konetta ei saa hinata pidempiä matkoja eikä suurella nopeudella. Voimansiirto voi vaurioitua. danneggiarsi.

**Koneella ei saa ajaa etumainen vipu ulkona. Etuakseli saattaa vaurioitua ja siihen voi tulla öljyvuoto.**

### 6.15 ISTUIMEN SÄÄTÖ (16:B)



Istuinta voidaan säätää eteen- ja taaksepäin seuraavassa osoitetulla tavalla:

1. Löysää nuppeja (16:A) ilman työkaluja.
2. Säädä istuin haluttuun asentoon.
3. Sulje nupit (16:A) käsin.

Istuin on varustettu turvakytkimellä, joka on kytketty koneen turvajärjestelmään.

Tämän vuoksi konetta ei voida käynnistää, ellei kukaan istu istuimella. (katso 7.6.2).

### 6.16 KONEPELTI

**Jos haluat lisätietoja polttoaineen hanasta, akusta ja moottorista, ks. 5.2.**

### 6.17 PIKAKIINNIKKEET



Näiden kiinnikkeiden ansiosta voidaan siirtyä sutjakkaasti ja nopeasti yhdestä lisävarusteesta toiseen.

Pikakiinniketuet mahdollistavat leikkuulaiteyksikön nopean asennon vaihdon kahden asennon välillä:

- normaaliasento hihna kiristettynä.
- 4 cm normaaliasennon takana hihna löysällä, niin että leikkuulaiteyksikkö on lähempänä peruskonetta. Pikakiinniketukien avulla hihna voidaan nopeasti löysätä kiristysrullan avulla.

Koska kiristin vapautetaan hihnan toimesta, pikakiinniketuet tekevät hihnan ja leikkuukokonaisuuden vaihdosta helpomman, edesauttamalla lisäksi siirtoa asennusasennosta työasentoon.

**Hihnan kireyden löysääminen (17, 18)**

**Katso myös lisävarusteen ja pikakiinnikkeiden mukana toimitettuja ohjeita.**

1. Irrota lukkotapit tai -sokat (17:C) kummaltakin puolelta.
2. Avaa pikakiinnikkeet painamalla niiden takaosa alas (17:A).

**Kun pikakiinnikkeet on avattu, laitevarret ovat irrallaan kiinnityskohtien varassa.**

**Kaikkia säätö- tai huoltotoimenpiteitä varten laita varret kiinnikkeeseen ja sulje uudelleen.**

1. Suorita halutut toimenpiteet, esim.:

- Irrota hihna.
- Vaihda lisävaruste irrottamalla varret (19).

**Hihnan kiristys (17; 18)**
Kiristä hihna: kiristä ensin yksi puoli ja sitten toinen puoli alla olevien ohjeiden mukaan.

**Älä käännä vipuvarsia käsin. Puristumisvaara.**

1. Aseta jalka vipuvarrelle (18:A) ja kierrä varovasti puoli kierrosta eteenpäin.
2. Asenna lukkotappi tai -sokka (17:C).
3. Suorita sama toisella puolella.

# 7 KÄYNNISTYS JA KÄYTTÖ

## 7.1 KÄYTTÖÄ KOSKEVAT VAROTOIMENPITEET

**Tarkista aina, että moottorin öljytaso on oikea. Tämä on erittäin tärkeää erityisesti rinteissä ajaessasi (katso 7.4).**

**Varovaisuutta tarvitaan rinteillä ajettaessa: älä tee äkillisiä jarrutuksia tai lähtöjä, älä aja koneella vinottain, aja aina ylhäältä alas tai alhaalta ylös.**

**Laita seisontajarru, kun pysäköit koneen.**

**Konetta saa ajosuunnasta riippumatta ajaa enintään 10 astetta kallellaan olevalla alustalla.**

**Hidasta rinteissä ja tiukoissa kaarteissa, jotta kone ei kaadu etkä menetä koneen hallintaa.**

**Älä väännä ohjauspyörää kokonaan suurella nopeudella ajaessasi. Kone voi kaatua.**

**Pidä kädet ja sormet kaukana runko-ohjauksesta ja istuimen kannattimesta. Puristumisvaara.**

## 7.2 KÄYTTÖ LISÄVARUSTEIDEN KANSSA

**Jos haluat käyttää konetta lisävarusteiden kanssa, katso taulukkoa: "LISÄVARUSTEIDEN OIKEAN YHDISTELYN TAULUKKO" osiossa "0 TEKNISTEN TIETOJEN TAULUKKO"**

## 7.3 POLTTOAINEEN LISÄÄMINEN (20)

**Käytä vain lyijytöntä bensiiniä. Älä sekoita bensiiniä öljyyn.**

Katso säiliön tilavuudesta tietoja kohdasta “0 TEKNISTEN TIETOJEN TAULUKKO”.

Tankkaamista varten:

1. Ruuvaa auki polttoainesäiliön korkki ja ota se pois (kuva 20.A).
2. Lisää polttoainetta täyttämättä säiliötä kokonaan. Jätä vähän tilaa (vähintään + 1 - 2 cm säiliön yläosasta) niin että bensiinin kuumentuessa tämä voi laajentua ilman, että se tulee ulos.
3. Polttoaineen lisäyksen päättyessä, ruuvaa kiinni polttoainesäiliön korkki ja puhdista mahdolliset vuodot.

**Varo, ettei bensiiniä kaadu muoviosille, sillä ne saattavat vaurioitua; jos bensiiniä valuu vahingossa, huuhtele osat heti vedellä. Takuu ei kata bensiinin aiheuttamia vaurioita rungon tai moottorin muoviosille.**

**HUOM! Bensiini huononee eikä sen tule jäädä säiliöön yli 30 päiväksi.**

Myös ekologisia polttonesteitä, kuten alkylaattibensiiniä, voidaan käyttää. Kyseiset bensiinit vaikuttavat vähemmän ympäristöön ja ihmisiin.

Niiden käyttöön liittyviä negatiivisia vaikutuksia ei tiedetä. Myynnissä on kuitenkin myös alkylaattibensiinejä, joiden käytöstä ei voi antaa tarkkoja ohjeita.

Katso lisätietoja varten alkylaattibensiinin valmistajan antamia tietoja ja ohjeita.

**Ennen laitteen varastointia pitkäksi aikaa (esimerkiksi talvella), laita säiliöön riittävä määrä polttoainetta, että se riittää viimeiseen käyttöön.**
**Ennen koneen varastointi, tyhjennä polttoaine kokonaan pois säiliöstä (katso 11).**

### 7.4 MOOTTORIN ÖLJYMÄÄRÄN TARKISTUS (21; 21)

Kone toimitetaan moottori täynnä öljyä.

**Tarkista moottorissa olevan öljyn määrä ennen koneen käynnistämistä.**

**Moottorin öljyn määrän tarkistamiseksi/lisäämiseksi, katso 9.5.1.**

### 7.5 VAIHTEISTON ÖLJYMÄÄRÄN TARKISTUS

**Vaihteiston öljymäärän tarkistamiseksi/lisäämiseksi, katso 9.7.1.**

### 7.6 TURVATARKASTUKSET

Tarkasta, että turvatarkastusten tulokset ovat seuraavan taulukon mukaiset koneen käyttöhetkellä.

**Suorita turvallisuustarkastukset aina ennen käyttöä.**

**Konetta ei saa käyttää ellei se ole seuraavissa taulukoissa kerrotun mukainen!**

**Luovuta kone huoltoliikkeeseen tarkistusta ja korjausta varten.**

#### 7.6.1 Yleinen turvatarkastus

| Kohde | Tulos |
|---|---|
| Polttoainejärjestelmä ja liitännät. | Ei vuotoja. |
| Sähköjohdot | Eristys on ehjä.<br>Ei mekaanista vahinkoa. |
| Pakojärjestelmä. | Ei vuotoa liitoksissa. Kaikki ruuvit tiukalla. |
| Öljypiiri. | Ei vuotoja. Ei vahinkoa. |
| Aja koneella eteen-/taaksepäin ja vapauta veto-käyttöjarrupoljin. | Koneen pitää pysähtyä. |
| Testiajo | Ei poikkeavaa tärinää.<br>Ei poikkeavaa ääntä. |

#### 7.6.2 Sähköiset turvatarkistukset

| Tila | Toimenpide | Tulos |
|---|---|---|
| Seisontajarrupoljin ei ole painettuna. | Yritä käynnistää. | Moottori ei käynnisty. |
| Moottori käynnissä. | Kuljettaja nousee ylös istuimelta. | Moottori sammuu. |

### 7.7 KÄYNNISTYS/TYÖ

**Konetta käytettäessä konepellin täytyy olla kiinni ja lukittuna.**

**Käytä aina täyttä kaasua koneen käyttöhetkellä.**

**Kun käynnistät konetta, odota 2 sekuntia käynnistysasennossa ennen kuin käynnistät moottorin.**

1. Avaa polttonestehana (24).
2. Tarkasta, että sytytysjohtimet on kytketty sytytystulppiin.
3. Tarkasta, että tehonotto on irtikytketty (11:D; 12:D).
4. Älä pidä jalkaa käyttö-vetojarrupolkimella (10:F).

**Kylmäkäynnistys**

**Mallit 2WD**

1. Kytke vaihde (14:A1).

**Mallit 4WD**

1. Kytke vaihde (15:A1-B1).
2. Käytä seisontajarrua (10:B).
3. Vie kaasutin asentoon täydet kierrokset (11:A; 12:A).
4. Sulje ilma (12:B1) (jos varusteena).
5. Väännä virta-avainta ja käynnistä.

**Ennen koneen käyttöä, odota muutama minuutti, jotta öljy lämpenee.**

**Kuumakäynnistys**
**Mallit 2WD**
1. Kytke vaihde (14:A1).
**Mallit 4WD**
1. Kytke vaihde (15:A1-B1).
2. Käytä seisontajarrua (10:B).
3. Vie kaasutin asentoon täydet kierrokset (11:A; 12:A).
4. Rikastimen on oltava painettu (12:B2) (jos paikalla).
5. Väännä virta-avainta ja käynnistä.

**Jatkaaksesi katso kappaleessa 7.7.1 annetut ohjeet.**

### 7.7.1 Käyttö

Laitteen käyttöä varten toimi seuraavassa kuvatulla tavalla:
- Paina poljin (10:B) täysin pohjaan ja vapauta se.
- Käytä poljinta (10:F) saadaksesi koneen liikkumaan.
- Mene työalueelle.
- Jos lisävarusteita on asennettu eteen, käytä tehonottoa (11:D, 12:D).
- Aloita työskentely.

## 7.8 PYSÄYTYS

Toimi seuraavasti koneen pysäyttämiseksi:
- Kytke tehonotto irti (11:D; 12:D).
- Käytä seisontajarrua (10:B).
- Anna moottorin käydä tyhjäkäynnillä 1–2 minuuttia.
- Pysäytä moottori kääntämällä virta-avain pysäytysasentoon.
- Sulje polttonesteen hana. Erityisen tärkeää, jos konetta kuljetetaan esim. perävaunussa.

**Jos kone jätetään ilman valvontaa, irrota sytytysjohto ja poista virta-avain virtalukosta.**

**Moottori saattaa olla kuuma heti sammuttamisen jälkeen. Älä koske äänenvaimentimeen, moottoriin tai jäähdytysripoihin. On olemassa vaara saada palovammoja.**

## 7.9 PUHDISTUS

**Palovaaran vähentämiseksi moottori, äänenvaimennin, akku ja polttonestesäiliö tulisi pitää puhtaina ruohosta, lehdistä ja öljystä.**

**Tulipalovaaran vähentämiseksi, tarkista säännöllisesti ettei öljyn ja/tai polttoaineen vuotoja esiinny.**

**Älä käytä painepesuria. Paineistettu vesisuihku voi tuhota akselitiivisteet, sähkökomponentit taihydrauliikkaventtiilit.**

Puhdista kone jokaisen käyttökerran jälkeen. Noudata seuraavia ohjeita puhdistuksessa:
- Älä ruiskuta vettä suoraan moottoriin.
- Puhdista moottori harjalla ja/tai paineilmalla.
- Puhdista moottorin jäähdytysilma-aukko.
- Vedellä puhdistuksen jälkeen käynnistä kone ja leikkuulaiteyksikkö poistaaksesi veden, joka muuten saattaa kulkeutua laakereihin ja saada aikaan vahinkoa.

# 8 LISÄVARUSTEEN KÄYTTÖ

**Tarkista, että leikattavalla nurmialueella ei ole vieraita esineitä, kuten kiviä.**

## 8.1 LEIKKUUKORKEUS

Leikkaa kolmannesosa ruohon korkeudesta parhaiden tulosten saavuttamiseksi. Katso kuva 23.

Jos ruoho on pitkää ja sitä pitää leikata paljon, leikkaa kaksi kertaa ja käytä kullakin kerralla eri leikkuukorkeutta.

Älä käytä pienintä leikkuukorkeutta, jos pinta on epätasainen.

Muuten leikkuulaitteet saattavat vahingoittua pintaa koskiessaan ja ne voivat irrottaa osan nurmikon pinnasta.

## 8.2 LEIKKUUOHJEITA

Saavutat parhaan leikkaustuloksen seuraavia ohjeita noudattamalla:
- Leikkaa ruoho usein.
- Käytä moottoria täysillä kierroksilla.
- Nurmikko ei saa olla märkää.
- Käytä teräviä laitteita.
- Pidä leikkuulaiteyksikön sisäosa puhtaana.

# 9 HUOLTO

## 9.1 TUKIOHJELMA

Jotta kone pysyy jatkuvasti hyvässä kunnossa käyttövarmana, turvallisena ja ympäristöystävällisenä, toimi aina STIGA SpA:n huolto-ohjelman mukaisesti.

Tämän ohjelman sisältämät toimenpiteet on kuvattu liitteenä olevassa STIGA SpA -huolto-oppaassa.

Perushuolto on aina valtuutetun huoltoliikkeen tehtävä.

Ensimmäinen tarkistus ja keskivälin tarkistus tulee tehdä valtuutetussa huoltoliikkeessä, mutta myös käyttäjä voi niistä huolehtia.

Toimenpiteet on kerrottu lehtisessä ja kuvailtu luvussa “7 KÄYNNISTYS JA KÄYTTÖ”, sekä tässä alla.

Valtuutetun huoltoliikkeen tekemät tarkistukset takaavat sen, että työ on ammattimaista ja varaosat alkuperäisiä.

Lehtiseen merkitään leima jokaisen, valtuutetun huoltoliikeen tekemän perushuollon ja keskivälin huollon aikana. Lehtinen, jossa on nämä leimat, lisää käytetyn koneen arvoa.

## 9.2 VALMISTELU

**Kaikki huoltoa koskevat tarkastukset ja toimenpiteet on suoritettava kone pysähdyksissä ja moottori sammutettuna.**

**Estä koneen siirtyminen kiristämällä seisontajarru.**

**Sammuta moottori.**

**Estä moottorin tahaton käynnistys irrottamalla sytytysjohdin ja poistamalla avain lukosta.**

## 9.3 HUOLTOTAULUKKO

**Katso lukua ”13 HUOLTOTOIMENPITEIDEN YHTEENVETOTAULUKKO”. Taulukon tarkoituksena on auttaa säilyttämään kone tehokkaana ja turvallisena. Siinä on esitelty tärkeimmät toimenpiteet sekä niiden kaikkien suoritustiheydet. Suorita vastaava toimenpide ensimmäiseksi vastaantulevan määräajan yhteydessä.**

**Vaihda öljy useammin, jos moottoria kuormitetaan paljon tai jos ympäristön lämpötila on korkea.**

## 9.4 RENGASPAINE

Säädä rengaspaineet arvoihin, jotka on kerrottu kappaleessa ”0 TEKNISTEN TIETOJEN TAULUKKO”.

## 9.5 MOOTTORIN ÖLJYN LISÄÄMINEN/ VAIHTO

**Katso tätä huoltotoimenpidettä varten myös koneen kanssa toimitettu moottorin opas.**

### 9.5.1 Tarkistus / lisäys (21; 22)

**Tarkasta moottoriöljyn taso ennen jokaista käyttöä. Tarkistusta varten koneen täytyy olla tasaisella alustalla.**

1. Puhdista öljytikun ympärillä oleva alue.
2. Ruuvaa auki ja vedä öljytikku ulos.
3. Pyyhi öljytikku puhtaaksi.

**Moottoreille [ST.]**

4. Työnnä tikku kokonaan sisään ruuvaamatta sitä paikoilleen (21:A).

**Moottoreille [B&S Vanguard]**

4. Paina öljytikku täysin sisään ja kierrä kiinni (22:A).

5. Vedä tikku uudelleen ulos ja tarkista öljyn taso.
6. Lisää öljyä, jos sen taso on ylärajan alla (21:A, 22:A).

**Öljytaso ei saa koskaan ylittää ylärajan merkkiä. Se voi aiheuttaa moottorin ylikuumentumisen. Jos öljytaso ylittää ylärajan merkkiä, öljyä on tyhjennettävä kunnes öljytaso on oikea.**

Vaihda öljy useammin, jos moottoria kuormitetaan paljon tai jos ympäristön lämpötila on korkea.

### 9.5.2 Vaihto/täyttö (21;22).

**Toimenpiteen ajankohtia varten, katso luku 13.**

**Käytettävää öljytyyppiä varten katso kappale “0 TEKNISTEN TIETOJEN TAULUKKO”.**

**Käytä lisäaineetonta öljyä.**
Vaihda öljy moottorin ollessa lämmin.

**Moottoriöljy voi olla erittäin kuumaa jos se otetaan pois välittömästi kun moottori on sammutettu. Anna moottorin jäähtyä tämän vuoksi muutama minuutti ennen kuin otat öljyn pois.**

**[ST. malli TRE 0801], [B&S Vanguard]**
Toimi seuraavassa kuvatulla tavalla.
1. Aseta kone tasaiselle pinnalle.
2. Käytä seisontajarrua.
3. Avaa konepelti.
4. Purista yhteen öljyntyhjennysletkun kiristin. Käytä esim. siirtoleukapihtejä (21:B, 22:B).
5. Siirrä kiristintä 3–4 cm ylöspäin letkulla ja vedä tulppa irti.
6. Kerää öljy astiaan.

**HUOM! Varo päästämästä öljyä kiilahihnoille.**

7. Asenna tyhjennystulppa paikalleen ja siirrä kiristin takaisin tulpan kohdalle.
8. Puhdista mahdolliset öljyvuodot.
9. Irrota öljynmittapuikko ja täytä uutta öljyä. Katso öljyn määrästä tietoja kohdasta ”0 TEKNISTEN TIETOJEN TAULUKKO”.
10. Kun olet täyttänyt öljyn, käynnistä moottori ja anna sen käydä tyhjäkäynnillä 30 sekunnin ajan.
11. Tarkasta esiintyykö öljyvuotoja.
12. Sammuta moottori. Odota 30 sekuntia ja tarkasta öljytaso uudelleen kappaleessa 9.5. osoitetulla tavalla.
13. Toimita öljy sen hävittämistä varten paikallisten määräysten mukaisesti.

**[ST. malli TRE 586V]**
1. Aseta kone tasaiselle pinnalle.
2. Käytä seisontajarrua.
3. Avaa konepelti.
4. Aseta keräysastia jatkoletkun alle (kuva 22.B).
5. Paina lukkotappia (kuva 22.C)
6. Irrota jatkoletku kannattimelta viemällä se alasuuntaan
7. Taita jatkoletku ja tyhjennä öljy sopivaan astiaan
8. Kiinnitä jatkoletku (kuva 22.B) uudelleen kannattimeen (kuva 22.D) ennen kuin öljyä lisätään.
9. Puhdista mahdolliset öljyvuodot.

**HUOM! Varo päästämästä öljyä kiilahihnoille.**

10. Irrota öljynmittapuikko ja täytä uutta öljyä. Katso öljyn määrästä tietoja kohdasta ”0 TEKNISTEN TIETOJEN TAULUKKO”.
11. Kun olet täyttänyt öljyn, käynnistä moottori ja anna sen käydä tyhjäkäynnillä 30 sekunnin ajan.
12. Tarkasta esiintyykö öljyvuotoja.
13. Sammuta moottori. Odota 30 sekuntia ja tarkasta öljytaso, katso 9.5.1.
14. Toimita öljy sen hävittämistä varten paikallisten määräysten mukaisesti.

### 9.5.3 Öljynsuodattimen vaihto (jos kuuluu varustuksiin)

**Katso tätä huoltotoimenpidettä varten myös koneen kanssa toimitettu moottorin opas.**

**Toimenpiteen ajankohtia varten, katso luku 13.**

Käänny huoltoasioissa valtuutetun huoltokeskuksen puoleen.

Laske ulos moottoriöljy ja asenna tyhjennystulppa takaisin paikalleen yllä kuvatun mukaisesti.
Toimita öljy sen hävittämistä varten paikallisten määräysten mukaisesti.

### 9.6 POLTTOAINESUODATTIMEN VAIHTO

**Katso tätä huoltotoimenpidettä varten myös koneen kanssa toimitettu moottorin opas.**

**Toimenpiteen ajankohtia varten, katso luku 13.**

Tarkasta uuden polttonesteensuodattimen asennuksen jälkeen, ettei mistään vuoda polttonestettä.

### 9.7 VAIHTEISTOÖLJYN TARKISTUS/LISÄYS [4WD]

**Toimenpiteen ajankohtia varten, katso luku 13.**

**Katso öljyn määrästä tietoja kohdasta ”0 TEKNISTEN TIETOJEN TAULUKKO”.**

### 9.7.1 Tarkistus/ täyttö (26)

1. Aseta kone tasaiselle pinnalle.
2. Lue öljyn taso säiliössä (26:A). Öljytason pitää olla merkinnän kohdalla.
3. Täytä tarvittaessa lisää öljyä.

### 9.7.2 Vaihto

**Öljyn poisto**

1. Aja koneella vaihtelevalla nopeudella 10-20 minuutin ajan niin, että vaihteistoöljy lämpenee.
2. Aseta kone tasaiselle pinnalle.
3. Käytä seisontajarrua.
4. Saata irtikytkentävivut asentoon A1 - B1 kuvassa (15:A; 15:B). osoitetulla tavalla.
5. Aseta keräysastia taka-akselin ja etu-akselin alle.
6. Avaa konepelti ja irrota öljysäiliön korkki.

**Tyhjennystulpan avaamiseen saa käyttää vain 3/8”-nelikulmioavainta. Muut työkalut tuhoavat tulpan.**

7. Irrota tyhjennystulppa taka-akselista (27:A).
8. Irrota etuakselin 2 tyhjennystulppaa. Käytä 12 mm:n hylsyä. Anna öljyn valua ulos etuakselista ja letkuista (28).
9. Tarkasta, että etuakselin tyhjennystulppien tiivisteet ovat ehjät (28). Asenna tulpat. Kiristysmomentti: 15-17 Nm.
10. Tarkasta, että taka-akselin tyhjennystulpan tiiviste on ehjä (27:A). Asenna paikalleen. Tiukkaa tyhjennystulppa 5 Nm:n tiukkuuteen.

**Tyhjennystulppa vaurioituu, jos se tiukataan yli 5 Nm:iin.**

11. Ime öljy säiliön syvemmästä osasta öljyimurilla (29).
12. Hävitä käytetty öljy paikallisten määräysten mukaisesti.

**Täyttö**

1. Täytä öljysäiliö uudella öljyllä.
2. Tarkasta, että taka-akselin sulkuventtiili on ulosvedettynä.
3. Käynnistä moottori. Moottorin käynnistyessä etuakselin voimansiirron irtikytkentä painuu sisään automaattisesti.

**Moottoria ei saa koskaan käyttää, kun taaemman akselin voimansiirron irtikytkentä on käytössä ja etuakselin voimansiirron irtikytkennän vipu on pois päältä (15:A; 15:B). Etuakselin tiivisteen vaurioituvat.**

**Jos moottori käynnistetään suljetuissa tiloissa, pakokaasu imulaite tulee liittää moottorin pakoputkeen.**

4. Vedä ulos etuakselin voimansiirron irtikytkentä.

**HUOM! Öljy imeytyy järjestelmään erittäin nopeasti. Säiliö täytyy täyttää jatkuvasti niin kauan, kun se on täysi, jotta piiri täyttyisi ja jotta järjestelmään ei imeytyisi ilmaa, sillä tämän ei tulisi koskaan tapahtua.**

5. Lukitse käyttöpoljin eteenajoasentoon esim. puukiilalla (30).
6. Käytä konetta eteenpäin minuutin ajan.
7. Poista puukiila ja aseta käyttöpoljin taakseajoasentoon. Täytä edelleen uutta öljyä.
8. Käytä konetta taaksepäin minuutin ajan.
9. Vaihda ajosuuntaa minuutin välein edellä osoitetulla tavalla ja lisää öljyä, kunnes säiliössä ei näy kuplia.
10. Pysäytä moottori, asenna öljysäiliön kansi (26:B) ja sulje konepelti.
11. Käytä konetta eri nopeuksilla muutaman minuutin ajan ja säädä säiliössä olevan öljyn tasoa tarvittaessa..

## 9.8 HIHNAVOIMANSIIRTOJEN TARKISTUS

Tarkista, että kaikki hihnat ovat ehjiä.

**Toimenpiteen ajankohtia varten, katso luku 13.**

## 9.9 OHJAUSPYÖRÄ

**Toimenpiteen ajankohtia varten, katso luku 13.**

### 9.9.1 Tarkistukset

Kääntele ohjauspyörää kevyesti oikealle ja vasemmalle.

Ohjausketjuissa ei saa tuntua mekaanista välystä.

### 9.9.2 Säätö (32)

Säädä ohjausketjut tarvittaessa seuraavasti:

1. Aseta kone suoraan ajoasentoon.
2. Säädä ohjausketjut keskinivelen alla olevilla muttereilla (32).

3. Kiristä molempia muttereita yhtä paljon niin, että välys häviää.
4. Aja koneella suoraan eteenpäin ja varmista, ettei ohjauspyörän asento ole muuttunut.
5. Jos ohjauspyörä on vinossa, löysää yhtä mutteria ja kiristä toista.

**Älä kiristä ohjausketjuja liikaa. Ohjaus muuttuu jäykäksi ja ketjujen kuluminen lisääntyy.**

### 9.10 AKKU

Jos haluat lisätietoja koneessa käytetystä akkutyypistä, katso ”0 TEKNISTEN TIETOJEN TAULUKKO”

**VAROITUS! Akun sisällä oleva happo on syövyttävää ja sen kanssa kosketuksiin joutuminen on vahingollista.**

**Käsittele akkua huolella niin, että happoa ei pääse ulos.**

**Silmiin tai iholle päästessään akkuhappo voi aiheuttaa vakavia vammoja. Jos happoa joutuu iholle, huuhtele välittömästi runsaalla vedellä ja ota yhteys lääkäriin.**

Akkunestettä ei tule tarkistaa tai lisätä.

Ainut tarvittava huoltotoirmenpide on akun lataaminen, esimerkiksi pitkän varastointijakson päätteeksi.

Akku voidaan ladata:

- moottorin välityksellä
- akkulaturin välityksellä.

#### 9.10.1 Moottorin välityksellä lataaminen

Tämä tapa on mahdollinen vain silloin, kun akulla on jo vähäinen lataus, jonka ansiosta käynnistäminen on mahdollista.

- Uuden akun tapauksessa johdot täytyy liittää akkuun.
- Vie kone ulos.
- Käynnistä moottori tämän käyttöohjeen ohjeiden mukaan.
- Anna moottorin käydä keskeytyksettä 45 minuutin ajan (tarvittava aika akun täysin lataamiseen).
- Sammuta moottori.

#### 9.10.2 Akkulaturilla lataaminen

**Käytä akkulaturia tasaisella jännitteellä. Vakiomallisen akkulaturin käyttäminen saattaa vaurioittaa konetta.**

**Jos haluat lisätietoja, käänny oman luottojälleenmyyjäsi puoleen.**

**Ennen akkulaturin liittämistä irrota akku sähköjärjestelmästä.**

#### 9.10.3 Irrotus/asennus

Akku on asennettu konepellin alle.

Irrotuksen/asennuksen yhteydessä on noudatettava seuraavia ohjeita:

1. irrotuksen aikana. Irrota ensin musta kaapeli akun miinusnavasta (-). Irrota sitten punainen kaapeli akun plusnavasta (+).
2. Asennuksen aikana. Kytke punainen kaapeli akun plusnapaan (+). Kytke sitten musta kaapeli akun miinusnapaan (–).

**Jos kaapelit kytketään väärässä järjestyksessä, on olemassa oikosulun ja akun vaurioitumisen vaara.**

**Jos kaapelit kytketään vääriin napoihin, generaattori ja akku vaurioituvat.**

**Kiinnitä kaapelit kunnolla. Irralliset kaapelit voivat aiheuttaa palovaaran.**

**Moottoria ei saa koskaan käyttää ilman akkua. Generaattori ja koneen sähköjärjestelmä voivat vaurioitua vakavasti.**

#### 9.10.4 Puhdistus

Puhdista hapettuneet akunnavat.

Puhdista akunnavat teräsharjalla ja rasvaa ne.

### 9.11 MOOTTORIN ILMANSUODATIN

**Toimenpiteen ajankohtia varten, katso luku 13.**

**Katso tätä huoltotoimenpidettä varten myös koneen kanssa toimitettu moottorin opas.**

#### 9.11.1 Puhdistus / Vaihto

**Toimenpiteen ajankohtia varten, katso luku 13.**

**HUOM! Suodattimet on puhdistettava / vaihdettava useammin jos kone työskentelee erittäin pölyisillä mailla.**

Irrota/asenna ilmansuodattimet seuraavaan tapaan:

**[B&S Vanguard] (33)**

1. Puhdista huolella ilmansuodatinkotelon ympäristö.
2. Irrota ilmansuodattimen kansi (33:A) irrottamalla kaksi kiristintä.
3. Irrota suodatin (33:B). Esisuodatin on asennettu ilmansuodattimen päälle. Varo, ettei likaa pääse kaasuttimeen. Puhdista ilmansuodatinkotelo.
4. Puhdista paperisuodatin naputtamalla sitä kevyesti tasaista pintaa vasten. Jos suodatin on erittäin likainen, vaihda suodatin.
5. Puhdista esisuodatin. Jos suodatin on erittäin likainen, vaihda suodatin.
6. Asenna päinvastaisessa järjestyksessä.

**[ST.] (34)**

1. Puhdista suodattimen kantta(34:C) ympäröivä alue.

**malli TRE 0801**

2. Irrota kansi(34:C) avaamalla kaksi nuppia (34:D).

**malli TRE 586 V**

2. Avaa suojus (34:C) kiertämällä avausnuppia (34: D).

3. Irrota suodatinelementti (34:E, 34:F).
4. Poista esisuodatinsieni (34:F) patruunasta (34: E).
5. Lyö patruunaa (34:E) kiinteää pintaa vasten ja puhalla sisäpuoli paineilmalla, jotta pöly ja roskat irtoavat.
6. Pese esisuodattimen sieni (34:F) vedellä ja puhdistusaineella ja anna kuivua ilmassa.
7. Puhdista suodattimen asennuspaikan sisäpuoli (37:G) pölystä ja roskista ja sulje imukanava huolellisesti rievulla (34:H), ettei roskia pääse moottoriin.
8. Poista riepu (34:H), aseta suodatinelementti (34:E, 34:F) ja aseta kansi (34:C) paikoilleen.

**TÄRKEÄÄ** *Älä käytä vettä, bensiiniä, pesuaineita tai muuta puhdistustapaa patruunalle.*

**TÄRKEÄÄ** *Sienimäistä esi-suodatinta (*34:F*) El saa öljytä.*

### 9.11.2 Sytytystulpan vaihtaminen

**Toimenpiteen ajankohtia varten, katso luku 13.**

**Katso tätä huoltotoimenpidettä varten myös koneen kanssa toimitettu moottorin opas.**

Pyyhi sytytystulpan ympäristö puhtaaksi ennen sen irrotusta.

Sytytystulppatyyppiä ja elektrodien etäisyyttä varten katso kappale“0 TEKNISTEN TIETOJEN TAULUKKO”.

### 9.11.3 Ilmanoton puhdistus

**Toimenpiteen ajankohtia varten, katso luku 13.**

Moottori on ilmajäähdytteinen.

Jäähdytysjärjestelmän tukkeutuminen vaurioittaa moottoria.

Tarkista, että jäähdytysilman otot eivät ole tukossa.

Perushuollon yhteydessä suoritetaan täydellisempi jäähdytysjärjestelmän puhdistus.

## 9.12 VOITELU (31)

**Toimenpiteen ajankohtia varten, katso luku 13.**

| Kohde | Toimenpide | Kuva |
|---|---|---|
| Keski-kohta | 4 rasvaajaa.<br>Käytä rasvapuristinta, täytä yleisrasvalla.<br>Pumppaa, kunnes rasvaa tulee ulos | 31A |
| Ohjaus-pyörän ketjut | Puhdista ketju rautaharjalla.<br>Voitele yleiskäyttöisellä ketjusuihkeella | - |
| Kiristimien varret | Voitele tukikohdat öljyllä jokaisen säätimen aktivointihetkellä.<br>Tämä toimenpide tulee suorittaa kahden henkilön toimesta. | 31B |

| Kohde | Toimenpide | Kuva |
|---|---|---|
| Ohjauskaapelit | Voitele kaapeleiden päät jokisen ohjauksen aktivointiöljyllä.<br>Tämä toimenpide tulee suorittaa kahden henkilön toimesta. | 31C |

### 9.13 SULAKKEET (35)

| Kohde | Sulake |
|---|---|
| Polttoaineventtiilin syöttö | 10 A |
| Leikkuukorkeuden sähköisen säätimen syöttö. | 20 A |
| Sähkölaitteiston syöttö | 30 A |

## 10 HUOLTO JA KORJAUS

Käyttöopas sisältää kaikki koneen käyttöön ja käyttäjän suorittamaan oikeaan perushuoltoon tarvittavat ohjeet.

Kaikki säätö- ja huoltotoimenpiteet, joita ei ole kuvattu tässä käyttöoppaassa tulee suorittaa jälleenmyyjän tai jonkin muun huoltokeskuksen toimesta, joka tuntee laitteen ja jolla on erityistyökalut niin, että työ suoritetaan oikein ja säilytetään laitteen alkuperäinen turvallisuustaso.

**Ennen huoltotoimenpiteitä:**

**a.** Aseta kone tasaiselle pinnalle.
**b.** Käytä seisontajarrua (10:B).
**c.** Sammuta moottori.
**d.** Irrota avain.

Valtuutetut huoltoliikkeet tekevät takuun piiriin kuuluvat korjaukset ja huollot.

Liikkeissä käytetään vain alkuperäisvaraosia.

**Alkuperäiset STIGA SpA:n varaosat ja lisävarusteet on kehitelty erityisesti STIGA S.p.A. -koneita varten.**
**On muistettava, että STIGA S.p.A. ei ole tarkistanut tai hyväksynyt muita kuin alkuperäisiä varaosia ja lisävarusteita.**

**Ei-alkuperäisten varaosien ja tarvikkeiden käyttö voi vaikuttaa heikentävästi koneen toimintaan ja turvallisuuteen. STIGA SpA ei ole missään vastuussa tällaisten tuotteiden käytöstä johtuvista vahingoista tai loukkaantumisista.**

**Alkuperäiset varaosat toimitetaan huoltokorjaamoiden ja valtuutettujen jälleenmyyjien toimista.**

**On hyvä jättää kone kerran vuodessa valtuutettuun huoltokeskukseen turvalaitteiden huoltoa, apua ja tarkastusta varten.**

## 11 VARASTOINTI

1. Tyhjennä polttoneste säiliöstä:
   - Käynnistä koneen moottori ja anna koneen käydä, kunnes se pysähtyy.
1. Vaihda öljy silloin, kun moottori on vielä lämmin.
2. Puhdista koko kone. On erityisen tärkeää puhdistaa leikkuulaiteyksikön alapuoli.
3. Jos maalipinta on vahingoittunut, korjaa pinnat estääksesi ruostumisen muodostumista.
4. Laita kone katettuun ja kuivaan tilaan.

**Sähkökäynnistimellä varustettuja koneita varten:**

Jos varastointilämpötila on oikeaoppinen riittää, kun akku ladataan neljän kuukauden välein.

**Ennen varastoimista koneen akku täytyy ladata.**

**Akku vaurioituu pahoin, jos se varastoidaan tyhjänä.**

## 12 OSTOEHDOT

Takuu kattaa kaikki materiaali- ja valmistusviat.

Käyttäjän on noudatettava huolellisesti kaikkia liitteenä annetussa dokumentaatiossa olevia ohjeita.

Takuu ei koske vahinkoja, jos:

- Liitteenä annettuun dokumentaation ei ole tutustuttu.
- Huolimattomuus.
- Virheelliset tai ei-sallitut käytöt ja asennukset.
- Alkuperäisiä varaosia ei ole käytetty.
- Muiden kuin STIGA SpA:n toimittamien tai hyväksymien lisävarusteiden käyttö.

Takuu ei kata seuraavia:

- Kuluvien osien kuten lumiruuvien yms. normaali kuluminen.
- Normaalia kulumista.
- Moottoreita. Niille myönnetään moottorin valmistajan antama takuu annettujen määräysten ja ehtojen mukaan.

Hankkijaa suojaa omassa maassa voimassa

olevat lait. Omassa maassa voimassa olevia oikeuksia ei millään tavoin rajoiteta tällä takuulla.

## 13 HUOLTOTOIMENPITEIDEN YHTEENVETOTAULUKKO

| **Toimenpide** | **Tiheys käyttötunnit / kalenterikuukaudet** | | **Kappale / Viitekuva** |
|---|---|---|---|
| | **Ensimmäinen kerta** | **Sen jälkeen** | |
| **LAITE** | | | |
| Kaikkien kiinnitysten tarkistus | - | Ennen jokaista käyttöä | - |
| Turvallisuustarkistukset/ohjainten tarkistukset | - | Ennen jokaista käyttöä | - |
| Rengaspaineiden tarkistus | - | Ennen jokaista käyttöä | - |
| Yleinen puhdistus ja tarkastus | - | Jokaisen käytön jälkeen | - |
| Yleisvoitelu | - | 50 tuntia ja jokaisen pesukerran jälkeen | 9.12 |
| Voimansiirtohihnojen kulumisen tarkistus | 5 tuntia | 50 tuntia | 9.8 |
| Ohjauksen tarkistus/korjaus | 5 tuntia | 100 tuntia | 9.9 |
| Akun lataus | - | Ennen varastoimista. Koneissa, joissa on sähkökäynnistin. Lataa 4 kuukauden välein | 9.10 |
| Akun napojen puhdistus | - | Jos on oksidia | 9.10.4 |
| **MOOTTORI / VOIMANSIIRTO (yleinen)** | | | |
| Moottoriöljyn tarkastaminen / lisääminen | - | Ennen jokaista käyttöä | 9.5.1 |
| Vaihteistoöljyn tason tarkistus/lisääminen | 1 tuntia | 50 tuntia | 9.7.1 |
| Vaihteistoöljyn vaihto | 5 tuntia | 200 tuntia | 9.7.2 |
| **Moottori malli B&S Vanguard** | | | |
| Moottoriöljyn vaihto | - | 100 tuntia / Kerran vuodessa | 9.5.2 |
| Öljynsuodattimen vaihto | - | 100 tuntia / Kerran vuodessa | 9.5.3 |
| Ilmansuodattimen puhdistus | - | 25 tuntia / Kerran vuodessa | 9.11.1 * |
| Ilmansuodattimen vaihto | - | 100 tuntia tai kerran vuodessa | 9.11.1 (*) |
| Sytytystulpan vaihtaminen | - | 100 tuntia / Kerran vuodessa | 9.11.2 |
| Ilmanoton puhdistus | - | 5 tuntia/ Jokaisen käytön jälkeen | 9.11.3 |
| Polttoainesuodattimen tarkistus / vaihto | - | 400 tuntia / Kerran vuodessa | 9.6 (**) |
| **Moottori malli ST.** | | | |
| Moottoriöljyn vaihto (malli TRE 586V) | 5 tuntia | 100 tuntia | 9.5.2 |
| Moottoriöljyn vaihto (malli TRE 0801) | 5 tuntia | 50 tuntia / kauden lopussa | 9.5.2 |

| Toimenpide | Tiheys käyttötunnit / kalenterikuukaudet | | Kappale / Viitekuva |
|---|---|---|---|
| Ilmanoton puhdistus | - | 5 tuntia/ Jokaisen käytön jälkeen | 9.11.3 |
| Ilmansuodattimen puhdistus | - | 5 tuntia/ Jokaisen käytön jälkeen | 9.11.1 * |
| Ilman paperisuodattimen vaihto | - | 50 tuntia / kauden lopussa | 9.11.1 * |
| Sulakkeen tarkistus / säätö | - | 50 tuntia / kauden lopussa | 9.11.2 |
| Sytytystulpan vaihtaminen | - | 100 tuntia | 9.11.2 |
| Polttoainesuodattimen tarkistus / vaihto | - | 100 tuntia | 9.6 ** |

(*) Puhdista useammin erityisen vaikeissa työolosuhteissa tai siinä tapauksessa, että ilmassa on jäämiä.
(**) Toimenpide, jonka saa suorittaa joko jälleenmyyjä tai erikoistunut huoltokeskus.

## 14 VIANETSINTÄKAAVIO

| Häiriö | Todennäköinen syy | Korjaustoimenpide |
|---|---|---|
| **1. Käynnistysmoottori ei pyöri.** | Akun lataus ei ole riittävä. | Lataa akku. |
| | Akku on huonosti kytketty. | Tarkista liitännät |
| | Sulake 20A on palanut | Vaihda sulake |
| **2. Käynnistysmoottori pyörii, mutta moottori ei käynnisty Kun virta-avain on käynnistysasennossa, käynnistysmoottori pyörii, mutta moottori ei käynnisty.** | Polttonestehana on kiinni. | Avaa polttonestehana. |
| | Bensiinin virtaus puuttuu. | - Tarkista säiliön taso.<br>- Tarkista polttoainesuodatin. |
| | Käynnistysvika. | - Tarkista, että tulpan kupu on kunnolla kiinni.<br>- Tarkista elektrodien puhtaus ja oikea etäisyys. |
| **3. Moottorin käynnistys on vaikeaa tai sen toiminta on epäsäännöllistä.** | Kaasutus ei toimi oikein. | Puhdista ilmansuodatin tai vaihda se. |
| **4. Moottorin teho laskee leikkuun aikana.** | Etenemisnopeus on suuri leikkuukorkeuteen nähden. | Vähennä etenemisnopeutta ja/tai lisää leikkuukorkeutta. |
| **5. Moottori pysähtyy ilman näkyvää syytä.** | - Polttoaine on loppu.<br>- Koeta käynnistää moottori uudelleen. | Tankkaa säiliö täyteen (jos vika jatkuu, käänny valtuutetun huoltokeskuksen puoleen). |
| **6. Epätasainen leikkuujälki.** | | Tarkasta rengaspaineet. |
| | Leikkuulaitteet eivät ole tarpeeksi teräviä. | Käänny valtuutetun huoltokeskuksen puoleen. |
| | Etenemisnopeus on korkea leikattavan ruohon korkeuteen nähden. | Vähennä etenemisnopeutta ja/tai lisää leikkuukorkeutta. |
| | Leikkuulaiteyksikkö on täynnä ruohoa. | - Odota, että nurmikko kuivuu.<br>- Puhdista leikkuulaiteyksikkö. |

| Häiriö | Todennäköinen syy | Korjaustoimenpide |
|---|---|---|
| **7. Epätavallinen värinä käytön aikana.** | - Leikkuulaitteet ovat epätasapainossa.<br>- Leikkuulaitteet ovat löystyneet.<br>- löystyneet osat.<br>- mahdolliset vauriot. | Käänny valtuutetun huoltokeskuksen puoleen tarkistuksia, vaihtoja tai korjauksia varten. |
| **8. Kone ei liiku, kun moottori on käynnissä ja ajopoljinta painetaan.** | Voimansiirron irtikytkentävipu on irtikytketyssä asennossa. | Kytke voimansiirto. |
| **Jos jokin seuraavista vioista ilmenee, uusi kyseinen sulake.** | | |
| **9. Moottori ei käynnisty tai se pysähtyy heti käynnistymisen jälkeen. Akku on täyteen varattu.** | Sulake 10A on viallinen. | Vaihda sulake 10A. |
| **10. Sähkötoiminen leikkuukorkeuden säätö ei toimi.** | Sulake 20A on viallinen. | Vaihda sulake 20A. |
| **11. Sähkölaitteet eivät toimi. Akku on täyteen varattu.** | Sulake 30A on viallinen. | Vaihda sulake 30A. |

Jos ongelmat jatkuvat sen jälkeen kun olet suorittanut yllämainitut toimenpiteet, ota yhteyttä jälleenmyyjään.

**Varoitus! Älä koskaan yritä suorittaa vaativia korjauksia, ellei käytössäsi ole tarvittavia välineitä ja teknistä tietoutta. Huonosti suoritetut korjaukset aiheuttavat automaattisesti takuun sekä valmistajan vastuun raukeamisen.**

**1 INTRODUCTION. . . . . 4**
*1.1 STRUCTURE DU MANUEL . . . . . 4*
*1.2 SYMBOLES . . . . . 4*
*1.3 CONSERVATION DU MANUEL . . . . . 4*
**2 CONNAÎTRE LA MACHINE . . . . . 4**
*2.1 MODÈLES [2WD] . . . . . 4*
*2.2 MODÈLES [4 WD]. . . . . 4*
*2.3 USAGE PRÉVU. . . . . 5*
*2.3.1 DÉFINITION DU TYPE D'UTILISATEUR . . . . . 5*
*2.4 UTILISATION IMPROPRE . . . . . 5*
*2.5 SIGNALÉTIQUE DE SÉCURITÉ . . . . . 5*
*2.5.1 Étiquettes adhésives (4) . . . . . 5*
*2.6 ÉTIQUETTE D'IDENTIFICATION DU PRODUIT . . . . . 6*
*2.7 PRINCIPAUX COMPOSANTS . . . . . 6*
**3 NORMES DE SÉCURITÉ . . . . . 6**
*3.1 FORMATION . . . . . 6*
*3.2 OPÉRATIONS PRÉLIMINAIRES . . . . . 7*
*3.3 PENDANT L'UTILISATION . . . . . 8*
*3.4 ENTRETIEN ET REMISAGE . . . . . 10*
*3.5 TRANSPORT. . . . . 11*
*3.6 PROTECTION DE L'ENVIRONNEMENT . . . . . 11*
**4 ASSURER LA TONDEUSE. . . . . 11**
**5 MONTAGE . . . . . 11**
*5.1 COMPOSANTS POUR LE MONTAGE (3) . . . . . 11*
*5.2 CAPOT MOTEUR (5:A) . . . . . 12*
*5.3 BATTERIE . . . . . 12*
*5.3.1 Raccordement de la batterie (6) . . . . . 12*
*5.3.2 Chargement de la batterie . . . . . 12*
*5.4 SIÈGE (7) . . . . . 12*
*5.5 VOLANT (8) . . . . . 12*
*5.6 BARRE DE REMORQUAGE (9). . . . . 13*
*5.7 SUPPORTS À DÉCROCHAGE RAPIDE (1:N) . . . . . 13*
*5.8 PRESSION DES PNEUS. . . . . 13*
*5.9 ÉQUIPEMENTS . . . . . 13*
**6 COMMANDES . . . . . 13**
*6.1 PÉDALE DE LEVAGE ACCESSOIRES MÉCANIQUE (10:C) . . . . . 13*
*6.2 PÉDALE DU FREIN DE STATIONNEMENT (10:B). . . . . 13*
*6.3 LEVIER DE BLOCAGE DU FREIN DE STATIONNEMENT (10:A) . . . . . 13*
*6.4 PÉDALE DE TRACTION (10:F) . . . . . 13*
*6.5 VOLANT (10:D) . . . . . 14*
*6.6 COMMANDE DU GAZ (ACCÉLÉRATEUR) (11:A ; 12:A) MOD.: [B&S Vanguard] [ST.] . . . 14*
*6.7 COMMANDE DE L'AIR (SI PRÉVUE) (12:B) MOD.: [ST.] . . . . . 14*

*6.8 DÉMARREUR/PHARE (11:C ; 12:C) . . . 14*
*6.9 PRISE DE FORCE (11:D ; 12:D) . . . 14*
*6.10 RÉGLAGE DE LA HAUTEUR DE COUPE (11:E ; 12:E) . . . 14*
*6.11 INTERRUPTEUR FEUX (11:F ; 12:F) . . . 15*
*6.12 BLUETOOTH (SI PRÉVU) . . . 15*
*6.13 PORTE-ACCESSOIRE (11:G ; 12:G) . . . 15*
*6.14 LEVIER D'ACTIVATION / DÉBLOCAGE DE LA TRANSMISSION (14 ; 15) . . . 15*
*6.15 RÉGLAGE DU SIÈGE (16:B) . . . 15*
*6.16 CAPOT MOTEUR . . . 15*
*6.17 SUPPORTS À DÉCROCHAGE RAPIDE . . . 15*

**7 DÉMARRAGE ET CONDUITE . . . 16**
*7.1 PRÉCAUTIONS D'UTILISATION . . . 16*
*7.2 UTILISATION COMBINÉE D'ACCESSOIRES . . . 16*
*7.3 RAVITAILLEMENT DU CARBURANT . . . 16*
*7.4 CONTRÔLE DU NIVEAU DE L'HUILE MOTEUR (21 ; 22) . . . 17*
*7.5 CONTRÔLE DU NIVEAU DE L'HUILE DE LA TRANSMISSION . . . 17*
*7.6 CONTRÔLES DE SÉCURITÉ . . . 17*
*7.6.1 Contrôle de sécurité général . . . 17*
*7.6.2 Contrôle de sécurité électrique . . . 17*
*7.7 DÉMARRAGE/CONDUITE . . . 17*
*7.7.1 Marche . . . 18*
*7.8 ARRÊT . . . 18*
*7.9 NETTOYAGE . . . 18*

**8 UTILISATION DE L'ACCESSOIRE . . . 18**
*8.1 HAUTEUR DE COUPE . . . 18*
*8.2 CONSEILS DE TONTE . . . 18*

**9 ENTRETIEN . . . 19**
*9.1 PROGRAMME D'ASSISTANCE . . . 19*
*9.2 PRÉPARATION . . . 19*
*9.3 TABLEAU DES ENTRETIENS . . . 19*
*9.4 PRESSION DES PNEUS . . . 19*
*9.5 AJOUT / VIDANGE HUILE MOTEUR . . . 19*
*9.5.1 Contrôle / ajout (21 ; 22 ; 23) . . . 19*
*9.5.2 Vidange / remplissage (21 ; 22 ; 23) . . . 20*
*9.5.3 Remplacement du filtre à huile (si présent) . . . 20*
*9.6 REMPLACEMENT DU FILTRE À CARBURANT (21:C, 22:C, 23:E) . . . 20*
*9.7 CONTRÔLE / AJOUT HUILE DE LA TRANSMISSION [4 roues motrices] . . . 21*
*9.7.1 Contrôle/ajout (26) . . . 21*
*9.7.2 Remplacement . . . 21*
*9.8 CONTRÔLE DES TRANSMISSIONS À COURROIE . . . 22*
*9.9 DIRECTION . . . 22*
*9.9.1 Contrôles . . . 22*
*9.9.2 Réglage (32) . . . 22*

*9.10 BATTERIE . . . . . 22*
*9.10.1 Chargement à l'aide du moteur . . . . . 22*
*9.10.2 Chargement à l'aide d'un chargeur . . . . . 22*
*9.10.3 Dépose/repose . . . . . 22*
*9.10.4 Nettoyage . . . . . 23*
*9.11 FILTRE À AIR, MOTEUR . . . . . 23*
*9.11.1 Nettoyage / Remplacement . . . . . 23*
*9.11.2 Remplacement de la bougie . . . . . 23*
*9.11.3 Nettoyage prise d'air . . . . . 24*
*9.12 LUBRIFICATION (31) . . . . . 24*
*9.13 FUSIBLES (35) . . . . . 24*

**10 ASSISTANCE ET RÉPARATIONS . . . . . 24**

**11 STOCKAGE . . . . . 25**

**12 CONDITIONS D'ACHAT . . . . . 25**

**13 TABLEAU RÉCAPITULATIF DES ENTRETIENS . . . . . 26**

**14 GUIDE DE DEPISTAGE DES PANNES . . . . . 27**

# 1 INTRODUCTION

**Avant de mettre en fonction la machine il est recommandé de lire attentivement le manuel d'instructions.**

## 1.1 STRUCTURE DU MANUEL

Le manuel se compose de la couverture, d'une table des matières, d'une section réunissant toutes les figures, du texte explicatif.
Le contenu est divisé en chapitres, paragraphes et sous-paragraphes.
Ce manuel contient des tableaux relatifs aux différents moteurs (si prévus).
Pour une lecture plus simple, noter les données correspondant à la machine/au moteur concerné(e).

**Figures**

Les figures sur ce mode d'emploi sont numérotées 1, 2, 3, et ainsi de suite.
Les éléments indiqués sur les figures sont marqués par les lettres A, B, C, et ainsi de suite.
Une référence à la figure est indiquée par la mention (2).
Une référence au composant A dans la figure 2 est indiquée par le mention (2:A).

**Titres**

Les titres dans ces instructions pour l'utilisation sont numérotés comme indiqué dans l'exemple suivant :
« 2.3 UTILISATION PRÉVUE » est un sous-titre de « 2 CONNAÎTRE LA MACHINE » et est inclus sous ce titre.
En cas de référence aux titres, généralement il sont spécifiés par les seuls numéros correspondants, par exemple « Voir 2.3.1 ».

## 1.2 SYMBOLES

**Symbole d'AVERTISSEMENT. Risque de lésions graves aux personnes et/ou de dommages aux biens en cas de non-respect des instructions fournies.**

**Symbole d'OBLIGATION. Indique une opération à effectuer obligatoirement.**

**Symbole d'INTERDICTION. Indique une opération interdite.**

**Symbole de REMARQUE. Indique une information ou approfondissement d'une particulière importance.**

**Symbole de RENVOI. Indique un renvoi à une information, la remarque indique où se trouve l'information.**

## 1.3 CONSERVATION DU MANUEL

Conserver le manuel en bon état et lisible, dans un lieu connu et facilement accessible par l'utilisateur de la machine.

# 2 CONNAÎTRE LA MACHINE

Cette machine est un équipement pour le jardinage, et précisément une tondeuse auto-portée avec conducteur à bord assis et coupe frontale.
La machine est équipée d'un moteur qui actionne l'ensemble du dispositif de coupe, protégé par un carter, ainsi que d'un groupe de transmission assurant le mouvement de la machine.
La machine est articulée. Ce qui signifie que le châssis est divisé en deux sections : une avant et une arrière qui peuvent être braquées une avec l'autre.
La direction articulée permet à la machine de contourner les arbres et les autres obstacles avec un rayon de braquage extrêmement réduit.
L'opérateur est en mesure de conduire la machine et d'actionner les commandes principales en restant toujours assis au poste de conduite.
Les dispositifs de sécurité installés sur la machine prévoient l'arrêt du moteur et de l'ensemble du dispositif de coupe.

## 2.1 MODÈLES [2WD]

La machine est munie de traction arrière.
L'essieu arrière est équipé d'une transmission hydrostatique à rapports en marche avant et en marche arrière, variables en continu.
L'essieu arrière est également équipé d'un différentiel pour faciliter le braquage.
Les accessoires montés à l'avant sont actionnés par courroies de transmission.

## 2.2 MODÈLES [4 WD]

La machine possède 4 roues motrices.
La puissance dégagée par le moteur est transmise aux roues par un système hydraulique.
Le moteur actionne une pompe à huile qui, à travers un circuit hydraulique, actionne les essieux (roues) avant et arrière.
Les roues avant et arrière tournent à la même vitesse.
Pour faciliter le braquage, les deux essieux sont équipés d'un différentiel.

Les accessoires montés à l'avant sont actionnés par courroies de transmission.

### 2.3 USAGE PRÉVU

Cette tondeuse a été conçue et construite pour couper l'herbe.

L'utilisation d'équipements particuliers, prévus par le fabricant comme l'équipement original ou vendu séparément, permet d'effectuer la tonte en fonction des différents modes opératoires, illustrés par ce manuel ou dans le mode d'emploi qui accompagne les équipements.

De même, la possibilité d'appliquer des équipements supplémentaires (si prévus par le Constructeur) peut étendre l'utilisation prévue à d'autres fonctions, conformément aux limites et aux conditions indiquées dans les instructions qui accompagnent les équipements mêmes.

**La machine doit être utilisée par un seul opérateur.**

**La stabilité de la machine est réduite en cas d'utilisation d'un accessoire frontal différent de l'ensemble du dispositif de coupe.**

**La machine doit être utilisée avec au moins l'ensemble du dispositif de coupe ou un autre accessoire frontal monté.**

#### 2.3.1 DÉFINITION DU TYPE D'UTILISATEUR

Cette machine est destinée à une utilisation de la part des consommateurs, c'est-à-dire des opérateurs non professionnels.

Cette machine est destinée à un "usage amateur".

### 2.4 UTILISATION IMPROPRE

Toute autre utilisation, non conforme à celles indiquées ci-dessus, peut se révéler dangereuse et provoquer des dommages aux personnes et/ou aux biens

Font partie de l'usage impropre (à titre d'exemple, mais pas seulement) :

- transporter sur la machine ou sur une remorque d'autres personnes, enfants ou animaux ;
- tracter ou pousser des charges sans utiliser l'accessoire prévu pour la traction ;
- utiliser la machine pour passer sur des terrains instables, glissants, glacés, rocailleux ou inégaux, des flaques ou des mares ne permettant pas dévaluer la consistance du terrain ;
- actionner les dispositifs de coupe sur des terrains sans herbe.

**L'usage impropre de la machine implique la déchéance de la garantie et soulève le fabricant de toute responsabilité, en reportant sur l'utilisateur tous les frais dérivants de dommages ou de lésions corporelles à l'utilisateur ou des tiers.**

### 2.5 SIGNALÉTIQUE DE SÉCURITÉ

Les signaux de sécurité qui se trouvent sur la machine informent l'utilisateur sur les comportements à suivre pendant l'utilisation de la machine, notamment dans les opérations qui nécessitent précaution et attention.

**ATTENTION. Indication d'un danger. Il est généralement uni à d'autres signaux qui indiquent la particularité du danger spécifique.**

Attention ! Avant d'utiliser la machine, lire attentivement le Manuel d'utilisation.

Attention ! Prêter attention à l'éventuelle présence d'objets éparpillés. Prêter attention à l'éventuelle présence de personnes sur place.

Attention ! Toujours porter un casque anti-bruit.

Attention ! La machine n'est pas homologuée pour circuler sur les voies publiques.

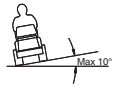


Attention ! Cette machine, équipée d'accessoires d'origine, ne peut en aucun cas être utilisée sur des pentes supérieures à 10°, dans n'importe quelle direction.

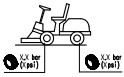

Pression des pneus. L'étiquette indique les valeurs optimales de la pression des pneus - voir chap. « 0 TABLEAU DONNÉES TECHNIQUES ». La pression correcte des pneus est une condition essentielle pour obtenir de bons résultats lors de l'utilisation de la machine.

#### 2.5.1 Étiquettes adhésives (4)

Indication de blocage du frein de stationnement.


Indication de l'enclenchement / déblocage de la transmission (4:A).

L'étiquette se trouve :

- à proximité du levier d'enclenchement/ désenclenchement de la transmission.



Indication du poids maximum remorquable (4:B).

L'étiquette se trouve :

- à proximité de la barre de remorquage.


Attention ! Risque de brûlures (4:C). Ne pas toucher le silencieux.

L'étiquette se trouve :

à proximité du pot d'échappement ;


**Attention ! Risque d'écrasement (4:D). Maintenir mains et pieds éloignés du joint articulé de la direction et du crochet de remorquage lorsqu'un accessoire est attelé.**

L'étiquette se trouve :

- à proximité du joint articulé de la direction ;
- à proximité de la barre de remorquage.

**Les étiquettes autocollantes abîmées ou devenues illisibles doivent être remplacées.**

**Demander de nouvelles étiquettes à son centre d'assistance agréé.**

### 2.6 ÉTIQUETTE D'IDENTIFICATION DU PRODUIT

L'étiquette d'identification indique les données suivantes (voir fig. 1):

1. Adresse du fabricant
2. Type de machine
3. Niveau de puissance acoustique
4. Marque de conformité CE
5. Masse de la machine avec réservoir vide en kg
6. Puissance et vitesse de service du moteur
7. Année de fabrication
8. Numéro de série
9. Code article

Veuillez écrire le numéro de matricule de votre machine dans l'espace réservé à cet effet dans la figure (1:10).

Le produit est identifié par deux éléments :

- La référence et le numéro de série de la machine.
- Le numéro de série, le type et le modèle du moteur.

**Utiliser les noms d'identification à chaque fois qu'il est nécessaire de contacter l'atelier agréé**

**L'exemple de la déclaration de conformité se trouve à l'avant-dernière page du manuel.**

### 2.7 PRINCIPAUX COMPOSANTS

La machine se compose des principaux éléments suivants (voir fig. 1) :

**A.** Châssis
**B.** Roues
**C.** Volant
**D.** Siège
**E.** Console
**F.** Commandes à pédale
**G.** Capot moteur
**H.** Levier de levage des accessoires frontaux
**I.** Emplacement des fusibles
**J.** Batterie
**K.** Réservoir carburant
**L.** Réservoir huile de transmission
**M.** Moteur
**N.** Supports pour accessoires à décrochage rapide

## 3 NORMES DE SÉCURITÉ

**Lire attentivement ces instructions avant d'utiliser la machine.**

### 3.1 FORMATION

**ATTENTION ! Lire attentivement ces instructions avant d'utiliser la machine.**
**Se familiariser avec les commandes et avec la bonne utilisation de la machine.**
**Apprendre à arrêter la machine et à désengager les commandes rapidement.**
**Le non-respect des avertissements et des instructions peut causer des décharges électriques, des incendies et/ou de graves lésions.**
**Conserver tous les avertissements et les instructions pour toute consultation future.**

**Ne jamais permettre à des enfants ou à des personnes ne connaissant pas suffisamment les instructions d'utiliser la**

**machine.**
**La réglementation locale peut fixer un âge minimum pour l'utilisateur.**

**Ne jamais utiliser la machine avec des personnes, notamment des enfants, ou des animaux à proximité.**

**Ne jamais utiliser la machine si l'utilisateur est en état de fatigue ou de malaise, ou bien s'il a pris des médicaments, des drogues, de l'alcool ou des substances nocives à ses capacités de réflexes et d'attention.**

**Se rappeler que l'opérateur ou l'utilisateur est responsable des accidents et des imprévus qui peuvent arriver à d'autres personnes ou à leurs biens.**
**L'utilisateur est responsable de l'évaluation des risques potentiels du terrain à travailler et de la mise en place de toutes les précautions nécessaires pour assurer sa sécurité et celle d'autrui, en particulier sur les terrains en pente, les sols accidentés, glissants ou instables.**

**Si la machine est cédée ou prêtée à des tiers, veiller à ce que l'utilisateur prenne connaissance des consignes d'utilisation contenues dans le présent manuel.**

**Ne pas transporter d'enfants ou d'autres passagers sur la machine, car ils pourraient tomber et se procurer des lésions graves ou bien compromettre une conduite sûre.**

**Le conducteur de la machine doit suivre scrupuleusement les instructions pour la conduite, à savoir :**

**a.** Ne pas se distraire et rester suffisamment concentré pendant le travail.
**b.** Se rappeler qu'il n'est pas possible de reprendre le contrôle d'une machine qui glisse sur une pente en utilisant le frein. Les causes principales de la perte du contrôle sont :
- Manque d'adhérence des roues.
- Vitesse excessive.
- Freinage inadéquat.
- Machine inadaptée à l'utilisation.
- Manque de connaissance des effets pouvant dériver des conditions du terrain, en particulier dans les pentes.
- Utilisation incorrecte en tant que véhicule de remorquage ;

**La machine est équipée d'une série de micro-interrupteurs et de dispositifs de sécurité qui ne doivent en aucun cas être altérés ou éliminés, sous peine de la déchéance de la garantie et le déclin de toute responsabilité du constructeur. Toujours contrôler que les dispositifs de sécurité fonctionnent avant d'utiliser la machine.**

### 3.2 OPÉRATIONS PRÉLIMINAIRES

- En cas d'utilisation de la machine il est recommandé de porter toujours des chaussures de travail résistantes, antidérapantes et des pantalons longs.
- Ne pas utiliser la machine pieds nus ou avec des chaussures ouvertes.
- Éviter de porter des chaînes, des bracelets ou des vêtements larges avec des parties flottantes, ou dotés de lacets ou cravates.
- Les cheveux longs doivent être attachés. Toujours porter un casque anti-bruit.
- Inspecter minutieusement toute la zone de travail et éliminer tout objet étranger qui pourrait être projeté par la machine ou endommager le dispositif de coupe et le moteur (pierres, morceaux de bois, fils de fer, os, etc.).

**ATTENTION : DANGER ! Le carburant est hautement inflammable.**
**a.** Conserver le carburant dans les bidons prévus à cet effet.
**b.** Faire le plein d'essence à l'aide d'un entonnoir, en plein air uniquement et ne pas fumer pendant cette opération, ni lors de la manipulation du carburant.
**c.** Faire le plein avant de démarrer le moteur ; ne pas ajouter de carburant ou ne pas enlever le bouchon du réservoir lorsque le moteur est en marche ou tant qu'il est encore chaud ;
**d.** En cas de déversement de carburant, ne pas démarrer le moteur, mais éloigner la machine de la zone où le carburant a été renversé et éviter de provoquer toute source d'inflammation, tant que le carburant déversé ne s'est pas évaporé et que les vapeurs ne se sont dissipées ;
**e.** Refermer correctement le réservoir et le récipient en serrant convenablement les bouchons



**Remplacer les silencieux défectueux.**



**Avant toute utilisation, procéder toujours à un contrôle général de la machine et en particulier de l'aspect du dispositif de coupe, en vérifiant aussi que les vis et les dispositifs de coupe ne soient pas usés ou endommagés.**
**Remplacer en bloc l'organe de coupe et les vis endommagées ou usées pour maintenir l'équilibrage.**
**Les éventuelles réparations doivent être exécutées dans un centre spécialisé.**



**Contrôler périodiquement l'état de la batterie. La remplacer si le carter, le couvercle ou les bornes sont endommagées.**

### 3.3 PENDANT L'UTILISATION



**Ne pas actionner le moteur dans des espaces fermés, où de dangereuses fumées de monoxyde de carbone peuvent s'accumuler.**
**Les opérations de démarrage doivent s'effectuer en plein air ou dans un endroit suffisamment aéré.**
**Ne pas oublier que les gaz d'échappement sont toxiques.**



**Travailler uniquement à la lumière du jour ou avec une lumière artificielle adéquate et dans des conditions de bonne visibilité.**
**Tenir les personnes, les enfants et les animaux éloignés de la zone de travail.**



**Si possible, éviter de travailler sur de l'herbe mouillée. Éviter de travailler sous la pluie et par temps orageux. Ne pas utiliser la machine par mauvais temps, notamment lorsqu'il existe un risque de foudre.**



**Avant de démarrer le moteur, désengager le dispositif de coupe ou la prise de puissance, mettre la transmission au « point mort ».**



**Prêter une attention particulière à proximité d'obstacles qui pourraient limiter la visibilité.**



**En cas d'arrêt de la machine, actionner le frein de stationnement.**



**La machine ne doit en aucun cas être utilisée sur des pentes supérieures à 10° (17 %), indépendamment du sens de marche.**



**Se rappeler qu'il n'existe pas de pente « sûre ». Se déplacer sur des terrains en pente demande une attention particulière. Pour éviter de basculer ou de perdre le contrôle de la machine :**

- **a.** Ne pas s'arrêter ou repartir brusquement dans une pente ou dans une côte.
- **b.** Embrayer doucement et toujours garder une vitesse engagée, surtout en descente.
- **c.** Réduire la vitesse dans les pentes et dans les virages serrés.
- **d.** Faire attention aux dos d'âne, aux cassis et aux dangers cachés.
- **e.** Ne jamais tondre en travers de la pente. Les pelouses en pente se tondent dans le sens de la montée et de la descente et jamais transversalement. Faire très attention aux changements de direction et à ce que les roues en amont ne rencontrent pas d'obstacles (cailloux, branches, racines, etc.) susceptibles de faire glisser la machine sur le côté, de la renverser ou d'entraîner une perte de contrôle du véhicule.



**Réduire la vitesse avant tout changement de direction sur des terrains en pente et engager toujours le frein de stationnement avant de laisser la machine à l'arrêt et sans surveillance.**



**Faire très attention à proximité d'escarpements, fossés ou talus. La machine peut se renverser si une roue franchit un bord ou si le bord cède.**



**Prêter une attention maximale en cas d'avancement et de travail en marche arrière. Regarder derrière soi avant et pendant la marche arrière pour s'assurer qu'il n'y ait pas d'obstacles.**



**Prêter attention en cas de remorquage de charges ou pendant l'utilisation d'un équipement lourd :**

- **a.** Pour les barres de remorquage, n'utiliser que des points d'attelage homologués ;
- **b.** Limiter les charges à celles qui peuvent être aisément contrôlées.
- **c.** Ne pas braquer brusquement. Faire at-

tention en marche arrière.

**d.** Utiliser des contrepoids ou des poids sur les roues quand cela est indiqué par le manuel d'utilisation.

**Désengager le dispositif de coupe ou la prise de puissance en cas de passage sur des zones sans herbe, pendant les déplacements depuis et vers la zone à tondre, et porter l'ensemble du dispositif de coupe dans la position la plus haute.**

**Faire très attention à la circulation routière lors de l'utilisation de la machine en bordure de route.**

**ATTENTION ! La machine n'est pas homologuée pour circuler sur les voies publiques. Elle s'utilise exclusivement (conformément au Code de la Route) dans des zones privées interdites au trafic.**

**Ne jamais utiliser la machine si les carters de protection sont endommagés,**

**Ne pas approcher les mains ni les pieds à proximité ou sous les parties tournantes. Toujours rester à distance de l'ouverture d'éjection.**

**Ne pas laisser la machine arrêtée dans l'herbe haute avec le moteur en marche afin d'éviter de provoquer des incendies.**

**En cas d'utilisation des accessoires, ne jamais diriger l'orifice d'évacuation vers des personnes.**

**Utiliser exclusivement des accessoires approuvés par le fabricant de la machine.**

**Ne pas utiliser la machine si les équipements / appareils ne sont pas installés aux endroits prévus. L'utilisation de la tondeuse sans les accessoires peut avoir un effet négatif sur la stabilité de la machine.**

**Faire attention lors de l'utilisation des sacs de ramassage et des équipements car ils peuvent altérer la stabilité de la machine, en particulier dans les pentes.**

**Ne pas modifier les réglages du moteur, ni faire atteindre au moteur un régime excessif.**

**Ne pas toucher les composants du moteur qui s'échauffent pendant l'utilisation. Risque de brûlures.**

**Désengager le dispositif de coupe ou la prise de puissance, mettre le moteur au point mort et actionner le frein de stationnement, arrêter le moteur et retirer la clé (en s'assurant que toutes les parties en mouvement sont complètement à l'arrêt) :**

**a.** À chaque fois que la machine est laissée sans surveillance ou que le poste de conduite est abandonné :

**b.** Avant de supprimer les causes d'un blocage ou de déboucher la goulotte d'éjection.

**c.** Avant toute opération de nettoyage, de vérification ou de réparation de la machine.

**d.** Après avoir heurté un objet étranger. Vérifier les éventuels dommages sur la machine et effectuer les réparations nécessaires avant de l'utiliser à nouveau ;

**Désengager le dispositif de coupe ou la prise de puissance et arrêter le moteur (en s'assurant que toutes les parties en mouvement sont complètement à l'arrêt) :**

**a.** Avant de faire le plein de carburant.

**b.** À chaque fois qu'on enlève ou que l'on remonte le bac de ramassage.

**c.** Avant de régler la hauteur de coupe, si cette opération ne peut pas être effectuée depuis le poste du conducteur.

**Désengager le dispositif de coupe ou la prise de puissance pendant le transport et à chaque fois qu'ils ne sont pas utilisés.**

**Réduire les gaz avant d'arrêter le moteur. À la fin du travail, couper l'alimentation du carburant en suivant les instructions fournies par le manuel.**

**Prêter attention à l'ensemble des éléments de coupe avec plusieurs dispositifs de coupe, car un dispositif de coupe en rotation peut causer la rotation des autres.**

**ATTENTION – En cas de ruptures ou d'accidents pendant le travail, arrêter immédiatement le moteur et éloigner la machine afin de ne pas provoquer d'ul-**

**térieurs dommages ; en cas d'accidents avec des lésions personnelles ou à autrui, activer immédiatement les procédures de premier secours plus appropriées à la situation courante et s'adresser à une Structure Sanitaire pour les soins nécessaires. Enlever soigneusement les éventuels détritus qui, si ignorés, pourraient causer des dommages ou des lésions aux personnes ou aux animaux.**

**ATTENTION ! Le niveau de bruit et le niveau de vibrations reportés dans les présentes instructions sont des valeurs maximum d'utilisation de la machine. L'utilisation d'un élément de coupe non équilibré, d'une vitesse de mouvement excessive et l'absence d'entretien ont une influence significative sur les émissions sonores et sur les vibrations. Il faut donc adopter des mesures préventives afin d'éliminer tout dommage possible dû à un bruit élevé et aux contraintes issues des vibrations ; veiller à l'entretien de la machine, porter un casque anti-bruit, faire des pauses pendant le travail.**

### 3.4 ENTRETIEN ET REMISAGE

**ATTENTION ! – Enlever la clé et lire les instructions correspondantes avant d'entamer tout nettoyage ou entretien. Porter des vêtements appropriés et des gants de travail dans toutes les situations entraînant un risque pour les mains.**

**ATTENTION ! – Ne jamais utiliser la machine si certaines de ses pièces sont usées ou endommagées. Les pièces défectueuses ou détériorées doivent être remplacées et ne doivent jamais être réparées. Utiliser les pièces de rechange originales uniquement : l'utilisation de pièces de rechange non originales et/ou montées de manière incorrecte compromet la sécurité de la machine, peut provoquer des accidents ou des lésions personnelles et relève le constructeur de toute obligation ou responsabilité.**

**Toutes les opérations d'entretien et de réglage qui ne sont pas décrites dans ce manuel doivent être effectuées par votre Revendeur ou par un Centre d'assistance spécialisé, disposant des connaissances et des équipements nécessaires pour que l'intervention soit effectuée correctement, en maintenant le degré de sécurité d'origine de la machine. Les opérations exécutées dans des structures inadéquates ou par des personnes non qualifiées entraînent la caducité de toute forme de garantie que ce soit et de toute obligation ou responsabilité du fabricant.**

- Après chaque utilisation, retirer la clé et vérifier la présence d'éventuels dommages.
- Maintenir les écrous et les vis bien serrés, de façon à ce que la machine fonctionne toujours en toute sécurité. Un entretien régulier est essentiel pour la sécurité et le maintien du niveau de performances.
- Contrôler périodiquement que les vis du dispositif de coupe sont serrées correctement.

**Porter des gants de travail pour manier le dispositif de coupe, pour le déposer ou le reposer.**

**En cas d'affûtage du dispositif de coupe, il est important d'en soigner l'équilibrage. Toutes les opérations concernant l'organe de coupe (démontage, affûtage, équilibrage, remontage et/ou remplacement) sont des travaux compliqués qui demandent une compétence spécifique outre à l'utilisation d'équipements spéciaux ; pour des raisons de sécurité, il faut donc toujours les faire exécuter dans un centre spécialisé.**

- Contrôler périodiquement le bon fonctionnement des freins. L'entretien des freins est important et, si besoin, les réparer.
- Remplacer les autocollants reportant des instructions et des messages d'avertissement qui seraient devenus illisibles.
- Si la machine n'est pas équipée d'arrêts mécaniques pour le transport, les accessoires doivent toujours être portés en appui au sol quand la machine est garée, remisée ou laissée sans surveillance.
- Remiser la machine dans un lieu inaccessible aux enfants.

**Ne pas entreposer la machine avec du carburant dans le réservoir dans un local où les vapeurs de carburant pourraient atteindre une flamme, une étincelle ou**

**une forte source de chaleur.**

- Laisser le moteur refroidir avant de ranger la machine dans tout endroit.
- Pour réduire les risques d'incendie, débarrasser la machine, notamment le moteur, le silencieux d'échappement, l'emplacement de la batterie ainsi que la zone de remisage du carburant de tout résidu d'herbe, de feuilles ou d'excès de graisse.
- Pour réduire le risque d'incendies, contrôler régulièrement qu'il n'y a pas de pertes d'huile et/ou de carburant.
- Si le réservoir de carburant doit être vidangé, effectuer cette opération à l'extérieur et avec le moteur froid.
- Ne jamais laisser les clés sur la machine ou à la portée des enfants ou de personnes non compétentes. Enlever la clé avant de commencer toute opération d'entretien.

**ATTENTION ! – L'acide contenu dans la batterie est corrosif. En cas de dommages mécaniques ou de surcharge, une fuite d'acide est possible. Éviter toute inhalation et tout contact avec n'importe quelle partie du corps.**

**Toute inhalation des vapeurs d'acide peut provoquer des lésions des muqueuses et des organes internes. Contacter immédiatement un médecin.**

**ATTENTION ! – Ne pas charger excessivement la batterie. Une charge excessive peut la faire exploser en provoquant un déversement de l'acide.**

**ATTENTION ! – L'acide peut endommager sérieusement les outils, vêtements et autres éléments. Rincer immédiatement avec de l'eau la partie touchée par l'acide.**

**Ne pas court-circuiter les bornes de la batterie. Cela provoquerait des étincelles susceptibles de provoquer un incendie.**

**ATTENTION aux composants hydrauliques. Tout déversement du fluide hydraulique sous pression peut pénétrer et endommager gravement la peau, cet évènement demande une assistance médicale immédiate.**

### 3.5 TRANSPORT

**ATTENTION ! - Si la machine doit être transportée sur un camion ou une remorque, utiliser des rampes d'accès ayant une résistance, une largeur et une longueur appropriées.**

**Pendant le transport, fermer le robinet du carburant (si prévu), baisser l'ensemble du dispositif de coupe ou l'accessoire, actionner le frein de stationnement et fixer la machine de manière appropriée au moyen de transport à l'aide de câbles ou de chaînes.**

### 3.6 PROTECTION DE L'ENVIRONNEMENT

- La protection de l'environnement doit être un aspect important et prioritaire pour l'emploi de la machine, au profit de la société civile et de l'environnement où nous vivons. Éviter de déranger le voisinage.
- Suivre scrupuleusement les normes locales pour l'élimination des emballages, des huiles, du carburant, des pièces détériorées ou de tout élément ayant un effet important sur l'environnement ; ces déchets ne doivent pas être jetés à la poubelle, mais doivent être séparés et confiés aux centres de collecte prévus, qui procèderont au recyclage des matériaux.
- Suivre scrupuleusement les réglementations locales en matière d'élimination des matériels de déchet après la coupe.
- Au moment de la mise hors service, ne pas abandonner la machine dans l'environnement, mais la livrer à un centre de collecte, en suivant les normes locales en vigueur.

## 4 ASSURER LA TONDEUSE

Contrôler l'assurance de la tondeuse autoportée.

Contacter la propre compagnie d'assurance.

Il est nécessaire de souscrire une assurance pour couvrir les risques d'accidents sur la voie publique, d'incendie, dommages et vol.

## 5 MONTAGE

**Il est recommandé de charger complètement la batterie avant la première utilisation.**

**Ne pas utiliser la machine avant d'avoir terminé les opérations indiquées à la section « MONTAGE ».**

**Le déballage et l'achèvement du montage doivent être effectués sur une surface plane et solide, avec suffisamment d'espace pour la manutention de la machine et des emballages, toujours en utilisant les outils appropriés.**

### 5.1 COMPOSANTS POUR LE MONTAGE (3)

La machine est livrée avec le siège et le volant démontés et la batterie positionnée dans son emplacement mais déconnectée.

Dans l'emballage sont inclus les composants pour le montage (3) indiqués dans le tableau suivant :

| Figure | N. | Description | Dimension |
|---|---|---|---|
| A | 2 | Goujon | 6 x 36 |
| B | 1 | Rondelle d'épaisseur | 6x38x0,5 |
| C | 1 | Rondelle d'épaisseur | 16x38x1,0 |
| D | 2 | Clé de contact | / |
| E | 2 | Écrou pour batterie | / |
| F | 2 | Vis pour batterie | / |
| G | 2 | Écrou | M8 |
| H | 1 | Barre de remorquage | / |
| J | 2 | Vis | 8x20 |
| R | 4 | Rondelles grower | 14 x 8,2 x 2 |

### 5.2 CAPOT MOTEUR (5:A)



Ouvrir le capot moteur pour accéder au robinet du carburant, à la batterie et au moteur.

Le capot moteur s'ouvre de la façon indiquée ci-après :

1. Saisir et soulever le capot moteur (5:A).

**Il est interdit de démarrer le moteur quand le capot moteur est ouvert.**

### 5.3 BATTERIE

Pour le type de batterie utilisé sur la machine voir « 0 TABLEAU DONNÉES TECHNIQUES ».

**ATTENTION ! L'acide contenu à l'intérieur de la batterie est corrosif et tout contact est nocif.**

**Manipuler la batterie avec précaution en prêtant attention à éviter tout déversement.**

**Ne pas contrôler et/ou rajouter le liquide de la batterie.**

#### 5.3.1 Raccordement de la batterie (6)

Raccorder la batterie à l'installation électrique de la machine en utilisant les vis et les écrous (6:F ; 6:E)

1. Connecter le câble rouge à la borne positive de la batterie (+).
2. Connecter le câble noir à la borne négative de la batterie (-).

**Une connexion des câbles effectuée dans le mauvais sens pourrait provoquer un court-circuit ou endommager la batterie.**

**L'inversion des câbles peut endommager l'alternateur et la batterie.**

**Serrer correctement les câbles. Les câbles lâches peuvent provoquer des incendies.**

**Ne jamais actionner le moteur si la batterie est déconnectée. L'alternateur et l'installation électrique pourraient être sérieusement endommagés.**

#### 5.3.2 Chargement de la batterie

**Il est recommandé de charger complètement la batterie avant la première utilisation.**

**Pour les procédures de chargement de la batterie, voir 9.10.**

### 5.4 SIÈGE (7)

1. Déposer les composants suivants du support du siège:
   - 4 Écrous (pour le blocage pendant le transport, non utilisés ensuite).
   - 4 Vis (7:K).
   - 4 Rondelles à épaulement (7:L).
   - 4 Rondelles grower (7:R).
2. Positionner correctement le siège pour le monter sur le support.
3. Installer les rondelles à épaulement (7:L) sur les vis (7:K), avec les rondelles (7:R).
4. Insérer les vis et leurs rondelles à épaulement dans les fentes du support de siège et dans les trous de la plaque du siège. Visser le siège en position.

Couple de serrage : 9±1,7 Nm.

**Tout serrage des vis à un couple supérieur à 9±1,7 Nm, peut endommager le siège.**

5. Vérifier que le siège coulisse facilement dans les fentes de la bride.

Le siège est rabattable. Si la machine reste à l'extérieur, exposée à la pluie, il est recommandé de rabattre le siège afin d'éviter de mouiller les coussins.

### 5.5 VOLANT (8)

Pour minimiser le jeu axial de la colonne de direction, monter les rondelles d'épaisseur de 0,5 mm et/ou 1 mm (3:C ; 3:B) sur le support de la direction entre les manchons pos. (8:A) comme indiqué ci-après.

1. Monter le manchon (8:B) sur la colonne de direction et le fixer en enfonçant une des goupilles (8:C) pour environ 1/3 de sa longueur.
2. Tirer le manchon et la colonne de direction vers le haut.
3. Contrôler que la rondelle de 0,5 mm, la rondelle de 1 mm ou les deux puissent être introduites dans l'ouverture qui se crée dans le point (8:A). L'introduction de la(les) rondelle(s) ne doit pas être forcée, car un léger jeu axial est nécessaire.
4. Extraire la goupille (8:C) à l'aide d'un chasse-goupille (8:D) et démonter le manchon.
5. Monter la ou les rondelles comme indiqué précédemment au point 3.
6. Installer le manchon sur la colonne de direction et fixer l'ensemble en enfonçant à fond les goupilles. Bloquer la colonne du volant.

### 5.6 BARRE DE REMORQUAGE (9)

Installer la barre de remorquage (9:B) sur la partie arrière de la machine.

Utiliser les vis et les écrous (9:A; 9:C).

Couple de serrage : 22 Nm.

### 5.7 SUPPORTS À DÉCROCHAGE RAPIDE (1:N)

Les supports à décrochage rapide et les relatives instructions d'installation sont livrés dans un paquet séparé placé dans l'emballage de la machine.

Installer les supports à décrochage rapide sur les demi-essieux avant de la machine.

### 5.8 PRESSION DES PNEUS

Pour la pression des pneus, voir « 0 TABLEAU DONNÉES TECHNIQUES ».

### 5.9 ÉQUIPEMENTS

Pour le montage des accessoires, voir le manuel d'installation fourni séparément avec chaque accessoire.

**Remarque : Dans ce cas, l'ensemble du dispositif de coupe est considéré comme un accessoire.**

## 6 COMMANDES

### 6.1 PÉDALE DE LEVAGE ACCESSOIRES MÉCANIQUE (10:C)

Elle commande le levier (10:C1), qui sert à porter les accessoires de la position de travail à celle de transport.

- Position de transport : presser à fond la pédale et retirer le pied, la pédale reste pressée.
- Position de travail : presser et relâcher lentement la pédale.

**Ne pas passer à la position de transport pendant que l'accessoire accroché est encore en fonction. Une intervention de ce type porterait à la rupture de la courroie de transmission**

### 6.2 PÉDALE DU FREIN DE STATIONNEMENT (10:B)

**Ne jamais presser la pédale pendant le fonctionnement de la machine.**

**Il y a le risque de surchauffer la transmission.**

La pédale (10:B) se règle sur les positions suivantes :



Relâché. La traction est engagée. Le frein de stationnement n'est pas activé.

Pressée à moitié. La marche avant est désactivée. Le frein de stationnement n'est pas activé.

Pressée à fond. La marche avant est désactivée. Le frein de stationnement est complètement activé mais n'est pas verrouillé. Cette position est également utilisée comme frein d'arrêt d'urgence.

### 6.3 LEVIER DE BLOCAGE DU FREIN DE STATIONNEMENT (10:A)



Il bloque la pédale « frein » dans la position de pressée à fond. Cette fonction permet de bloquer la machine sur des terrains en pente, pendant le transport, etc., lorsque le moteur est arrêté.

**Verrouillage :**
1. Presser à fond la pédale (10:B).
2. Déplacer le dispositif d'arrêt (10:A) vers la droite.
3. Relâcher la pédale (10:B).
4. Relâcher le dispositif d'arrêt (10:A).

**Déverrouillage :**
1. Enfoncer et relâcher la pédale (10:B).

### 6.4 PÉDALE DE TRACTION (10:F)

La pédale détermine le rapport de transmission entre le moteur et les roues motrices (= vitesse).

Le frein de service est activé lorsque la pédale est relâchée.



(○) - En pressant la pédale vers l'avant – la machine avance.

(○) - Pas de pression sur la pédale – la machine est arrêtée.

(○) - En pressant la pédale vers l'arrière – la machine recule.

- Pression réduite sur la pédale – la machine freine.

La partie supérieure de la pédale est équipée d'une plaque pouvant être réglée pour s'adapter au pied du conducteur

**Si la machine ne freine pas comme prévu en relâchant la pédale, utiliser la pédale de gauche (10:B) comme frein d'arrêt d'urgence.**

### 6.5 VOLANT (10:D)

La hauteur du volant est réglable de manière infinitésimale.

Desserrer le bouton de réglage (10:E) situé sur la colonne de direction pour soulever ou baisser le volant à la hauteur désirée. Resserrer.

**Ne pas régler le volant pendant le fonctionnement de la machine.**

**Ne jamais tourner le volant quand la machine est arrêtée avec un outil baissé. Ceci risque de créer des surcharges sur la direction assistée et sur les organes de la direction.**

### 6.6 COMMANDE DU GAZ (ACCÉLÉRATEUR) (11:A ; 12:A) MOD.: [B&S Vanguard] [ST.]

Commande pour régler le régime du moteur.

Plein régime - à utiliser toujours pendant l'utilisation de la machine.

Ralenti.

### 6.7 COMMANDE DE L'AIR (SI PRÉVUE) (12:B) MOD.: [ST.]

Commande qui réduit l'apport d'air en cas de démarrage du moteur à froid.

Commande toute en dehors (12:B1) - starter fermé. Pour tout démarrage à froid.
Commande enfoncée à fond (12:B2) – starter ouvert. Pour tout démarrage à chaud et pendant l'utilisation de la machine.

**Quand le moteur est chaud, il est recommandé de ne pas conduire la tondeuse avec le starter fermé.**

**Certains modèles sont dotés d'un système qui contrôle automatiquement la position du choke dans le carburateur lors du démarrage et du réchauffement du moteur.**

### 6.8 DÉMARREUR/PHARE (11:C ; 12:C)

Le dispositif démarreur est utilisé pour démarrer et arrêter le moteur.

**Ne pas quitter le poste de conduite en laissant la clé dans la position 2 ou 3. En cas contraire il y a le risque d'incendie - le carburant peut atteindre le moteur à travers le carburateur - et que la batterie se décharge et puisse être endommagée.**

Les quatre positions de la clé sont les suivantes :

1. Position d'arrêt - le moteur est court-circuité. La clé peut être retirée.

2. Position de marche

3. Position de marche

4. Position de démarrage - en tournant la clé dans cette position, le démarreur est actionné. Lorsque le moteur tourne, relâcher la clé, qui revient en position de marche.

### 6.9 PRISE DE FORCE (11:D ; 12:D)

**La prise de force ne doit jamais être engagée quand le dispositif de levage avant est en position de transport. Une intervention de ce type porterait à la rupture de la courroie de transmission.**

**Bouton marche/arrêt de la prise de puissance (11:D, 12:D).** Appuyer sur le bouton pour allumer/éteindre la prise de puissance.

### 6.10 RÉGLAGE DE LA HAUTEUR DE COUPE (11:E ; 12:E)

La machine est équipée d'une commande pour l'utilisation du plateau de coupe à réglage électrique de la hauteur de coupe.

L'interrupteur permet d'obtenir un réglage continu de la hauteur de coupe.

Le plateau de coupe est connecté à la prise (13:B).

### 6.11 INTERRUPTEUR FEUX (11:F ; 12:F)

**Touche d'allumage / d'extinction des feux (11:F, 12:F).** Appuyer sur la touche pour allumer / éteindre les feux.

### 6.12 BLUETOOTH (SI PRÉVU)

Certains modèles sont dotés de la fonction Bluetooth qui permet la connexion sans fil entre la machine et un dispositif à distance réduite.

Il est nécessaire que l'application soit présente sur le dispositif pour l'échange de données, les instructions d'utilisation sont fournies séparément.

Le bluetooth s'active lors du démarrage de la machine et se désactive lors de l'arrêt de la machine.

Vérifier que la connexion au dispositif/application est active.

### 6.13 PORTE-ACCESSOIRE (11:G ; 12:G)

Compartiment utile pour déposer des accessoires.

### 6.14 LEVIER D'ACTIVATION / DÉBLOCAGE DE LA TRANSMISSION (14 ; 15)

Levier permettant de débrayer la transmission variable.



Le modèle 2WD est équipé d'un levier raccordé à l'essieu arrière. Voir (14:A).

**Le modèle 4WD est équipé de deux leviers raccordés à l'essieu arrière (15:A) et à l'essieu avant (15:B).**

**Le levier d'activation/déblocage ne doit jamais se trouver entre les positions externe et interne. Cette condition peut surchauffer et endommager la transmission.**

Les leviers permettent de déplacer manuellement la machine (en la poussant ou en la tirant), avec le moteur éteint.

Les deux positions sont les suivantes :

Transmission engagée (14:A1 ; 15:A1-B1) - transmission engagée pour l'utilisation normale.

Transmission désengagée (14:A2 ; 15:A2-B2) - transmission désengagée. La machine peut être déplacée manuellement.

Éviter de remorquer la machine sur de longues distances ou à des vitesses élevées. La transmission pourrait être endommagée.

**Ne pas actionner la machine avec le levier situé à l'avant en position externe. Dans ce cas il y a le risque d'endommagements et de pertes d'huile dans l'essieu avant.**

### 6.15 RÉGLAGE DU SIÈGE (16:B)



Le siège peut se régler en avant et en arrière, comme indiqué ci-après :

1. Déplacer le levier de commande (16:A) vers le haut.
2. Mettre le siège dans la position désirée.
3. Relâcher le levier de commande (16:A) pour bloquer le siège.

Le siège est équipé d'un interrupteur de sécurité raccordé au dispositif de sécurité de la machine.

Cela signifie qu'il n'est pas possible de démarrer la machine si personne n'est assis sur le siège. (voir 7.6.2).

### 6.16 CAPOT MOTEUR

**Pour le mode d'accès au robinet du carburant, à la batterie et au moteur, voir 5.2.**

### 6.17 SUPPORTS À DÉCROCHAGE RAPIDE



Ces supports permettent de passer de façon aisée et rapide d'un accessoire à l'autre.

Les raccords rapides permettent de déplacer aisément l'ensemble du dispositif de coupe entre deux positions différentes, c'est-à-dire :

- Position normale, avec la courroie complètement tendue.
- Position à 4 cm au-delà de la position normale, avec la courroie détendue, pour que l'ensemble du dispositif de coupe se rapproche un peu plus de la machine de base.

Lorsque le tendeur est détaché de la courroie, les raccords rapides simplifient le remplacement de la courroie et de l'ensemble du dispositif de coupe, en permettant ainsi de passer plus facilement à la

position de nettoyage et à celles de travail.

**Réduction de la tension de la courroie (17 ;18)**

**Voir aussi les instructions fournies avec l'accessoire et avec le support à décrochage rapide.**

1. Retirer les goupilles ou les chevilles de blocage (17:C) sur les deux côtés.
2. Ouvrir les raccords rapides en pressant sur les sections arrière avec le talon (17:A).

**Une fois les raccords rapides ouverts, les bras de l'accessoire sont libres, et donc, ils ne sont plus fixés solidement au support.**

**Pour toute intervention de réglage ou d'entretien, repositionner les bras sur le support et le refermer.**

1. Exécuter l'intervention requise, comme par exemple :

- Décrocher la courroie.
- Remplacer l'accessoire en décrochant les bras (19).

**Tensionnement de la courroie (17 ;18)**
Régler la tension sur un côté puis sur l'autre, suivant les instructions illustrées ci-après.

**Ne pas tourner le levier avec les mains. Risque de lésions par écrasement.**

1. Mettre le pied sur le levier (18:A) et la tourner avec précaution d'un demi-tour en avant.
2. Installer la goupille ou la cheville de blocage (17:C).
3. Répéter l'opération de l'autre côté.

## 7 DÉMARRAGE ET CONDUITE

### 7.1 PRÉCAUTIONS D'UTILISATION

**Vérifier toujours que le niveau d'huile dans le moteur soit correct. Ceci est particulièrement important en cas de travail sur des terrains en pente (voir 7.4).**

**Prêter grande attention en cas de tonte sur des terrains en pente : éviter d'effectuer des départs ou des braquages brusques, ne pas utiliser la machine transversalement, se déplacer toujours du haut vers le bas ou du bas vers le haut.**

**En cas d'arrêt de la machine, actionner le frein de stationnement.**

**La machine ne doit en aucun cas être utilisée sur des pentes supérieures à 10°, indépendamment du sens de marche.**

**Réduire la vitesse dans les pentes et dans les virages serrés afin d'éviter de se renverser ou de perdre le contrôle de la machine.**

**En cas de marche à la vitesse maximum, ne pas tourner complètement le volant. Dans cette situation, elle pourrait facilement se renverser.**

**Garder les mains et les pieds éloignés du joint articulé de la direction et du support du siège. Risque de lésions par écrasement.**

### 7.2 UTILISATION COMBINÉE D'ACCESSOIRES

**Pour l'utilisation combinée d'accessoires, voir le « TABLEAU POUR LA CORRECTE COMBINAISON DES ACCESSOIRES » dans la section « 0 TABLEAU DONNÉES TECHNIQUES ».**

### 7.3 RAVITAILLEMENT DU CARBURANT (20)

**Utiliser uniquement de l'essence sans plomb. Ne pas mélanger l'essence avec de l'huile.**

Pour la capacité du réservoir, voir «0 TABLEAU DONNÉES TECHNIQUES».

Pour ravitailler :

1. Dévisser le bouchon de fermeture du réservoir et le retirer (fig. 20.A).
2. Faire le plein de carburant en veillant à ne pas remplir complètement le réservoir. Laisser un peu d'espace (correspondant à l'embout de rajout entier + 1 - 2 cm sur la partie supérieur du réservoir) afin que l'essence, quand elle se réchauffe, puisse se dilater sans déborder.
3. Après avoir fait le plein, bien visser le bouchon du réservoir de carburant et nettoyer tout déversement éventuel.

**Éviter de verser de l'essence sur les parties en plastique afin de ne pas les endommager ; en cas de fuites accidentelles, rincer immédiatement à l'eau. La garantie ne couvre pas les dommages aux pièces en plastique de la carrosserie ou du moteur**

**qui auraient été causés par l'essence.**

**REMARQUE ! L'essence est périssable et ne doit donc pas rester dans le réservoir pour plus de 30 jours.**

Il est possible d'utiliser des carburants écologiques, comme une essence alkylée. La composition de ces essences a un impact réduit sur les personnes et sur l'environnement.

Aucun effet négatif n'est signalé comme étant lié à l'usage des ces essences. Toutefois, dans le commerce il existe différents types d'essence alkylée pour lesquelles il n'est pas possible de donner des indications précises relatives à leur utilisation.

Pour plus d'informations il est conseillé de consulter les instructions et les données fournies par le producteur de l'essence alkylée.

**Pendant l'utilisation qui précède un remisage de longue durée (par ex. : la saison hivernale), mettre dans le réservoir une quantité de carburant juste suffisant à terminer cette dernière utilisation.**
**En effet, il est recommandé de vidanger le réservoir du carburant avant le remisage de la machine (voir 11).**

### 7.4 CONTRÔLE DU NIVEAU DE L'HUILE MOTEUR (21; 22)

La machine est livrée avec le réservoir de l'huile moteur plein.

**Contrôler le niveau de l'huile moteur avant de démarrer la machine.**

**Pour le contrôle/rajout de l'huile moteur, voir 9.5.1.**

### 7.5 CONTRÔLE DU NIVEAU DE L'HUILE DE LA TRANSMISSION

**Pour le contrôle/rajout de l'huile de la transmission, voir 9.7.1**

### 7.6 CONTRÔLES DE SÉCURITÉ

En phase d'essai de la machine, vérifier que les résultats des contrôles de sécurité correspondent aux indications des tableaux suivants.

**Toujours effectuer les contrôles de sécurité avant l'utilisation.**

**Il est interdit d'utiliser la machine, si un quelconque des résultats ne correspond pas aux indications des tableaux suivants !**

**Confier la machine à un centre d'assistance pour les interventions nécessaires et pour la réparation.**

#### 7.6.1 Contrôle de sécurité général

| Objet | Résultat |
|---|---|
| Circuit du carburant et raccordements. | Aucune fuite. |
| Câbles électriques | Toute l'isolation intacte. Aucun dommage mécanique. |
| Échappement. | Absence de fuites aux raccords. Toutes les vis serrées. |
| Circuit de l'huile | Aucune fuite. Aucun dommage. |
| Déplacer la machine en avant/ en arrière et relâcher la pédale du frein de service-conduite. | La machine s'arrête. |
| Test de conduite | Aucune vibration anormale. Aucun bruit anormal. |

#### 7.6.2 Contrôle de sécurité électrique

| État | Action | Résultat |
|---|---|---|
| La pédale du frein de stationnement n'est pas enfoncée. | Tenter de démarrer. | Le moteur ne démarre pas. |
| Le moteur tourne. | Le conducteur se lève du siège. | Le moteur s'arrête. |

### 7.7 DÉMARRAGE/CONDUITE

**Pendant l'utilisation de la machine, le capot doit être bien fermé et bloqué.**

**Utiliser toujours le plein régime pendant l'utilisation de la machine.**

**Lors de la mise en service de la machine, patienter 2 secondes en position de démarrage avant d'allumer le moteur**

1. Ouvrir le robinet du carburant (24).
2. Vérifier que les câbles des bougies sont

connectés aux bougies correspondantes.
3. Contrôler que la prise de puissance soit désengagée (11:D ; 12:D).
4. Ne pas tenir le pied sur la pédale du frein de service/conduite (10:F).

**Démarrage à froid**

**Pour modèles 2WD**

1. Embrayer la transmission (14:A1).

**Pour modèles 4WD**

1. Embrayer la transmission (15:A1-B1).
2. Actionner le frein de stationnement (10:B).
3. Amener l'accélérateur à plein gaz (11 ;A ; 12:A).
4. Fermer le starter (12:B1) (si prévu).
5. Tourner la clé de contact et mettre en marche.

**Avant de travailler avec la machine, attendre quelques minutes pour permettre à l'huile de se réchauffer.**

**Démarrage à chaud**

**Pour modèles 2WD**

1. Embrayer la transmission (14:A1).

**Pour modèles 4WD**

1. Embrayer la transmission (15:A1-B1).
2. Actionner le frein de stationnement (10:B).
3. Amener l'accélérateur à plein gaz (11 ;A ; 12:A).
4. La commande de l'air doit être enfoncée (12:B2) (si présente).
5. Tourner la clé de contact et mettre en marche.

**Pour continuer, se reporter aux instructions du paragraphe 7.7.1.**

### 7.7.1 Marche

Pour travailler avec la machine, procéder de la façon suivante:

- Enfoncer à fond la pédale (10:B) et la relâcher.
- Actionner la pédale (10:F) pour mettre la machine en mouvement.
- Se porter dans la zone de travail.
- Si des accessoires sont installés à l'avant, engager la prise de puissance (11:D, 12:D).
- Commencer les opérations de tonte.

### 7.8 ARRÊT

Pour arrêter la machine, procéder de la façon suivante :

- Désengager la prise de puissance (11:D ; 12:D).
- Actionner le frein de stationnement (10:B).
- Laisser tourner le moteur au ralenti pendant une à deux minutes.
- Arrêter le moteur en tournant la clé.
- Fermer le robinet du carburant. Ce point est particulièrement important si la machine doit être transportée sur une remorque ou autre moyen de transport.

**Si le conducteur s'éloigne de la machine, il est recommandé de déconnecter les câbles des bougies et de retirer la clé de contact.**

**Tout de suite après l'extinction, le moteur peut encore être très chaud. Ne pas toucher le pot d'échappement, le moteur ou les ailettes de refroidissement. Il y a un danger de brûlures.**

### 7.9 NETTOYAGE

**Pour réduire le risque d'incendie, éviter toute présence d'herbe, feuilles et huile sur le moteur, le pot d'échappement, la batterie et le réservoir de carburant.**

**Pour réduire le risque d'incendies, contrôler régulièrement qu'il n'y a pas de pertes d'huile et/ou de carburant.**

**Ne jamais utiliser de l'eau sous haute pression. Cela pourrait endommager les joints d'étanchéité de l'arbre, les composants électriques et les vannes hydrauliques.**

Nettoyer toujours la machine après l'utilisation. Pour le nettoyage, il est recommandé de s'en tenir aux instructions suivantes :

- Ne pas asperger l'eau directement sur le moteur.
- Nettoyer le moteur à l'aide d'une brosse et/ou à l'air comprimé.
- Nettoyer la prise d'air de refroidissement du moteur.
- Après le nettoyage à l'eau, démarrer la machine et l'ensemble du dispositif de coupe afin d'éliminer l'eau qui autrement pourrait pénétrer dans les paliers et provoquer des dommages.

## 8 UTILISATION DE L'ACCESSOIRE

**Vérifier l'absence de tout corps étranger, pierres, etc. dans la pelouse à tondre.**

### 8.1 HAUTEUR DE COUPE

Pour obtenir les meilleurs résultats, il est conseillé de couper le tiers supérieur de l'herbe. Voir fig. 23.

Si l'herbe est haute et elle doit être coupée courte, il est recommandé d'effectuer deux passages à des hauteurs de coupe différentes.

Ne pas utiliser la hauteur de coupe minimale en cas de surface accidentée.

Les dispositifs de coupe pourraient s'endommager en heurtant la surface, en déchaussant ainsi la couche supérieure du pré.

### 8.2 CONSEILS DE TONTE

Afin d'obtenir une tonte optimale, il est conseillé de suivre les indications suivantes.

- Tondre l'herbe fréquemment.
- Faire tourner le moteur à plein régime.
- L'herbe ne doit pas être mouillée.
- Utiliser des dispositifs de coupe affûtés.
- Garder la partie inférieure de l'ensemble du dispositif de coupe bien propre.

## 9 ENTRETIEN

### 9.1 PROGRAMME D'ASSISTANCE

Pour toujours garder la machine en bon état concernant la fiabilité, la sécurité du bon fonctionnement et le respect de l'environnement, toujours s'en tenir au programme d'assistance STIGA SpA.

Les points d'intervention de ce programme sont montrés dans le manuel d'entretien STIGA SpA ci-joint.

Le Contrôle de Base doit toujours être effectué par un atelier agréé.

Le Premier Contrôle et le Contrôle Intermédiaire devraient être effectués par un atelier agréé, mais peuvent aussi être effectués directement par l'utilisateur.

Les procédures sont reportées dans le livret et sont décrites au chapitre « 7 DÉMARRAGE ET CONDUITE », ainsi que ci-après.

Les contrôles effectués par un atelier agréé assurent un travail professionnel et l'utilisation de pièces détachées d'origine.

La notice est tamponnée à chaque Contrôle de Base et à chaque Contrôle Intermédiaire effectué par un atelier agréé. Une notice avec ces tampons augmente la valeur des éventuelles machines d'occasion.

### 9.2 PRÉPARATION

**Tous les contrôles et les interventions d'entretien doivent être effectuées sur une machine à l'arrêt dont le moteur est coupé.**

**Actionner toujours le frein de stationnement afin d'éviter tout déplacement de la machine.**

**Éteindre le moteur.**

**Éviter tout démarrage accidentel en déconnectant les câbles des bougies et en retirant la clé de contact.**

### 9.3 TABLEAU DES ENTRETIENS

**Voir chapitre « 13 TABLEAU RÉCAPITULATIF DES ENTRETIENS ». Le but du tableau est de vous aider à maintenir votre machine en conditions d'efficacité et de sécurité. Il rappelle les principales interventions et la périodicité prévue pour chacune d'elles. Effectuer l'action correspondante en fonction de la première échéance qui se produit.**

**Si le moteur doit fonctionner dans des conditions difficiles ou à une température ambiante élevée, il est recommandé d'augmenter la fréquence des vidanges.**

### 9.4 PRESSION DES PNEUS

Régler la pression des pneus selon les valeurs reportées « 0 TABLEAU DONNÉES TECHNIQUES ».

### 9.5 AJOUT / VIDANGE HUILE MOTEUR

**Pour cet entretien, voir aussi le manuel du moteur, fourni avec la machine.**

#### 9.5.1 Contrôle / ajout (21 ; 22)

**Contrôler le niveau de l'huile avant toute utilisation. Placer la machine sur un sol plat pour effectuer les contrôles.**

**1.** Nettoyer autour de la jauge.
**2.** Dévisser et extraire la jauge.
**3.** Nettoyer la jauge.

**Pour moteurs [ST.]**

**4.** Introduire complètement la jauge dans son logement sans la visser (21:A).

**Pour moteurs [B&S Vanguard]**

**4.** Introduire complètement la jauge dans son logement sans la visser (22:A).

**5.** Extraire à nouveau la jauge et contrôler le niveau de l'huile.

**6.** Faire l'appoint si le niveau est inférieur au repère de limite supérieure (21:A, 22:A).

**Le niveau de l'huile ne doit jamais dépasser le repère de limite supérieure. Dans le cas contraire, le moteur se surchaufferait. Si le niveau de l'huile dépasse le repère de limite supérieure, il est nécessaire de vidanger l'huile jusqu'à atteindre le niveau d'huile correct.**

Si le moteur doit fonctionner dans des conditions difficiles ou à une température ambiante élevée, il est recommandé d'augmenter la fréquence des vidanges.

### 9.5.2 Vidange / remplissage (21 ; 22)

**Pour les délais d'intervention, voir chapitre 13.**

**Pour le type d'huile à utiliser, voir « 0 TABLEAU DONNÉES TECHNIQUES ».**

**Utiliser des huiles sans additifs.**
Effectuer la vidange de l'huile avec le moteur chaud.

**Si on enlève l'huile tout de suite après avoir éteint le moteur, elle pourrait être très chaude. Il faut donc laisser refroidir le moteur pendant quelques minutes avant d'enlever l'huile.**

**[ST. mod. TRE 0801], [B&S Vanguard]**
Procéder de la façon décrite ci-après :

**1.** Positionner la machine sur une surface plate.
**2.** Actionner le frein de stationnement.
**3.** Ouvrir le capot moteur.
**4.** Saisir le collier sur le tuyau de vidange de l'huile. Utiliser une pince réglable, polygrip ou semblable (21:B, 22:B).
**5.** Remonter le collier de 3 à 4 cm le long du tuyau de vidange de l'huile et retirer le bouchon.
**6.** Récupérer l'huile dans un récipient.

**REMARQUE ! Ne pas renverser d'huile sur les courroies de transmission.**

**7.** Introduire le bouchon de vidange et remettre le collier sur le bouchon.
**8.** Nettoyer les éventuels déversements d'huile.
**9.** Extraire la jauge de l'huile et ajouter de l'huile neuve dans le réservoir. Pour la quantité d'huile à introduire, voir paragraphe « 0 TABLEAU DONNÉES TECHNIQUES ».
**10.** Après avoir ajouté l'huile, démarrer le moteur et le laisser tourner au ralenti pendant au moins 30 secondes.
**11.** Vérifier l'absence de toute fuite d'huile.
**12.** Éteindre le moteur. Attendre 30 secondes, puis contrôler à nouveau le niveau d'huile, conformément aux indications du paragraphe 9.5.
**13.** Remettre l'huile pour son élimination conformément aux réglementations locales.

**[ST. mod. TRE 586V]**

**1.** Positionner la machine sur une surface plate.
**2.** Actionner le frein de stationnement.
**3.** Ouvrir le capot moteur.
**4.** Placer un récipient de collecte au niveau du tuyau de rallonge (fig. 22.B).
**5.** Appuyer sur la goupille (fig. 22.C) ;
**6.** Décrocher le tuyau de rallonge du support en l'amenant vers le bas ;
**7.** Plier le tuyau de rallonge et déverser l'huile dans un récipient adapté ;
**8.** Raccrocher le tuyau de rallonge (fig. 22.B) au support (fig. 22.D) avant d'effectuer l'appoint d'huile ;
**9.** Nettoyer les éventuels déversements d'huile.

**REMARQUE ! Ne pas renverser d'huile sur les courroies de transmission.**

**10.** Extraire la jauge de l'huile et ajouter de l'huile neuve dans le réservoir. Pour la quantité d'huile à introduire, voir paragraphe « 0 TABLEAU DONNÉES TECHNIQUES ».
**11.** Après avoir ajouté l'huile, démarrer le moteur et le laisser tourner au ralenti pendant au moins 30 secondes.
**12.** Vérifier l'absence de toute fuite d'huile.
**13.** Éteindre le moteur. Attendre 30 secondes, puis contrôler à nouveau le niveau d'huile, conformément aux indications du paragraphe 9.5.1.
**14.** Remettre l'huile pour son élimination conformément aux réglementations locales.

### 9.5.3 Remplacement du filtre à huile (si présent)

**Pour cet entretien, voir le manuel d'instructions du moteur, fourni avec la machine.**

**Pour les délais d'intervention, voir chapitre 13.**

Pour cet entretien, il est conseillé de contacter un centre d'assistance agréé.

Avant tout, décharger l'huile d'olive et insérer le bouchon de vidange comme décrit ci-dessus.

Remettre l'huile pour son élimination conformément aux réglementations locales.

### 9.6 REMPLACEMENT DU FILTRE À CARBURANT

**Pour cet entretien, voir le manuel du moteur, fourni avec la machine.**

**Pour les délais d'intervention, voir chapitre 13.**

Après l'installation du nouveau filtre, vérifier l'absence de toute fuite de carburant.

### 9.7 CONTRÔLE / AJOUT HUILE DE LA TRANSMISSION [4 roues motrices]

**Pour les délais d'intervention, voir chapitre 13.**

**Pour le type et la quantité d'huile, voir « 0 TABLEAU DONNÉES TECHNIQUES ».**

#### 9.7.1 Contrôle/ajout (26)

1. Positionner la machine sur une surface plate.
2. Contrôler le niveau de l'huile dans le réservoir (26:A). Le niveau doit arriver à hauteur de la ligne.
3. Le cas échéant, faire l'appoint.

#### 9.7.2 Remplacement

**Vidange de l'huile**

1. Faire fonctionner la machine à différentes vitesses pendant 10 à 20 minutes pour faire chauffer l'huile de la transmission.
2. Positionner la machine sur une surface plate.
3. Actionner le frein de stationnement.
4. Porter les leviers de débrayage dans les position A1 - B1, comme illustré à la fig. (15:A ; 15:B).
5. Placer un récipient sous l'essieu arrière et un sous l'essieu avant.
6. Ouvrir le capot moteur et retirer le bouchon du réservoir de l'huile.

**Pour le bouchon de vidange, il est recommandé d'utiliser exclusivement une clé carrée de 3/8". D'autres outils pourraient endommager le bouchon.**

7. Retirer le bouchon de vidange de l'essieu arrière (27:A).
8. Retirer les 2 bouchons de vidange de l'essieu avant. Utiliser une clé à tube de 12 mm. Faire découler l'huile qui se trouve dans l'essieu avant et dans les tuyaux (28).
9. Vérifier le bon état des joints d'étanchéité des bouchons de vidange de l'essieu avant (28). Remettre les bouchons. Couple de serrage : 15-17 Nm.
10. Vérifier le bon état du joint d'étanchéité du bouchon de vidange de l'essieu arrière (27:A). Le remonter dans l'essieu arrière. Serrer le bouchon de vidange de l'huile à un couple de 5 Nm.

**L'application d'un couple supérieur à 5 Nm pourrait endommager le bouchon de vidange.**

11. Vider l'huile de la section plus profonde du réservoir, à l'aide d'un extracteur d'huile (29).
12. Recycler l'huile usagée conformément aux normes locales en vigueur.

**Remplissage**

1. Remplir le réservoir avec de l'huile neuve.
2. Vérifier que le levier de relâche de l'embrayage de l'essieu arrière soit désengagé.
3. Démarrer le moteur. Au démarrage du moteur, le levier de désengagement de la transmission de l'essieu avant se déplace automatiquement vers l'intérieur.

**Ne jamais mettre le moteur en fonction avec le levier de débrayage de la transmission de l'essieu arrière engagé et le levier de débrayage de la transmission de l'essieu avant désengagé (15:A ; 15:B). Les joints de l'essieu avant pourraient en être endommagés.**

**Si le moteur est mis en marche dans des lieux fermés, il est nécessaire de prévoir un dispositif d'aspiration des gaz d'échappement au pot d'échappement de la machine.**

4. Désengager le levier de débrayage de la transmission de l'essieu avant.

**REMARQUE ! L'huile est aspirée très rapidement dans le circuit. Il est nécessaire de rajouter de l'huile en continu, jusqu'à quand le réservoir reste plein, afin de remplir le circuit et d'éviter toute aspiration d'air dans le circuit ; il ne doit jamais y avoir d'huile dans le circuit.**

5. Régler la pédale de l'accélérateur en avant, en le bloquant à l'aide d'un coin en bois (30).
6. Faire tourner en position avant pendant une minute.
7. Déplacer le coin en bois et régler la pédale de l'accélérateur dans la position opposée. Continuer à ajouter de l'huile.
8. Faire tourner en position opposée pendant une minute.
9. Changer le sens de la tonte toutes les minutes, comme indiqué précédemment, et continuer à ajouter de l'huile jusqu'à quand tout « bouillonnement » dans le réservoir s'arrête.
10. Éteindre le moteur, reposer le couvercle (26:B) du réservoir de l'huile et fermer le capot moteur.
11. Actionner la machine à différentes vitesses pendant quelques minutes et, le cas échéant, régler le niveau de l'huile dans le réservoir.

### 9.8 CONTRÔLE DES TRANSMISSIONS À COURROIE

Vérifier que toutes les courroies sont intactes.

**Pour les délais d'intervention, voir chapitre 13.**

### 9.9 DIRECTION

**Pour les délais d'intervention, voir chapitre 13.**

#### 9.9.1 Contrôles

Tourner légèrement le volant d'un côté et de l'autre.

Dans les chaînes de la direction, on ne doit pas observer de jeu mécanique.

#### 9.9.2 Réglage (32)

Le cas échéant, régler les chaînes de direction de la façon suivante :

1. Mettre les roues de la machine en position droite.
2. Régler les chaînes de la direction au moyen des deux écrous positionnés sous le point central (32).
3. Serrer les deux écrous au même couple afin d'éliminer tout jeu.
4. Effectuer un test de roulage en avançant en ligne droite et vérifier que le volant n'est pas décentré.
5. Dans le cas contraire, desserrer un écrou et resserrer l'autre.

**Il est recommandé de ne pas appliquer une tension excessive aux chaînes de la direction. Une tension excessive aurait comme effet de durcir la direction et d'augmenter l'usure de ces chaînes.**

### 9.10 BATTERIE

Pour le type de batterie utilisé sur la machine voir « 0 TABLEAU DONNÉES TECHNIQUES »

**ATTENTION ! L'acide contenu à l'intérieur de la batterie est corrosif et tout contact est nocif.**

**Manipuler la batterie avec précaution en prêtant attention à éviter tout déversement.**

**Tout contact de l'acide avec les yeux ou la peau peut provoquer de graves lésions. Si une partie quelconque du corps entre en contact avec l'acide, rincer immédiatement et abondamment à l'eau claire et consulter un médecin le plus rapidement possible.**

Le liquide de la batterie ne doit pas être contrôlé ou ajouté.

La seule intervention d'entretien requise est celle de charger la batterie, par exemple après une période prolongée de stockage.

La batterie peut être chargée :

- à l'aide du moteur
- à l'aide d'un chargeur.

#### 9.10.1 Chargement à l'aide du moteur

Cette méthode est applicable uniquement si la batterie a encore un minimum de charge permettant de mettre en marche le moteur.

- En cas de batterie neuve, connecter les câbles à la batterie.
- Porter la machine à l'extérieur.
- Démarrer le moteur, en suivant les instructions de ce manuel.
- Laisser tourner le moteur de manière ininterrompue pendant 45 minutes (le temps nécessaire à charger complètement la batterie).
- Éteindre le moteur.

### 9.10.2 Chargement à l'aide d'un chargeur

**Utiliser un chargeur à tension constante. L'utilisation d'un chargeur standard peut en effet endommager la batterie.**

**Pour plus d'informations, veuillez vous adresser à votre revendeur de confiance.**

**Avant de connecter le chargeur, déconnecter la batterie de l'installation électrique.**

### 9.10.3 Dépose/repose

La batterie se trouve sous le capot moteur.

Pendant la dépose ou la repose de la batterie il est recommandé de connecter et déconnecter les câbles de la façon suivante :

1. Pendant la dépose : Déconnecter avant tout le câble noir de la borne négative (-) de la batterie. Déconnecter ensuite le câble rouge de la borne positive (+) de la batterie.
2. Pendant la repose : Reconnecter en premier lieu le câble rouge à la borne positive (+) de la batterie. Reconnecter ensuite le câble noir à la borne négative (-) de la batterie.

**Une connexion des câbles effectuée dans le mauvais sens pourrait provoquer un court-circuit ou endommager la batterie.**

**L'inversion des câbles peut endommager l'alternateur et la batterie.**

**Serrer correctement les câbles. Les câbles lâches peuvent provoquer des incendies.**

**Ne jamais actionner le moteur si la batterie est déconnectée. L'alternateur et l'installation électrique pourraient être sérieusement endommagés.**

### 9.10.4 Nettoyage

Il est recommandé de nettoyer les éventuelles traces d'oxydation sur les bornes.

Nettoyer les bornes au moyen d'une brosse en métal, puis les graisser.

## 9.11 FILTRE À AIR, MOTEUR

**Pour les délais d'intervention, voir chapitre 13.**

**Pour cet entretien, voir le manuel d'instructions du moteur, fourni avec la machine.**

### 9.11.1 Nettoyage / Remplacement

**Pour les délais d'intervention, voir chapitre 13.**

**REMARQUE ! Les filtres doivent être nettoyés/remplacés plus souvent si la machine travaille sur un sol très poussiéreux.**

Retirer/installer les filtres à air de la façon suivante :

**[B&S Vanguard] (33)**

1. Nettoyer soigneusement la zone autour du couvercle du filtre à air.
2. Démonter le couvercle du filtre à air (33:A) en retirant les deux clips.
3. Démonter le groupe filtre (33:B). Le préfiltre est positionné sur le filtre à air. Veiller à ce qu'aucune saleté ne tombe dans le carburateur. Nettoyer l'emplacement du filtre à air.
4. Nettoyer le filtre en papier en le tapotant délicatement sur une surface plane. Si le filtre est très encrassé, il est nécessaire de le remplacer.
5. Nettoyer le préfiltre. Si le filtre est très encrassé, il est nécessaire de le remplacer.
6. Remonter le groupe filtre en répétant les opérations de démontage dans l'ordre inverse.

**[ST.] (34)**

1. Nettoyer la zone située autour du couvercle (34:C) du filtre.

**mod. TRE 0801**

2. Enlever le couvercle (34:C) en dévissant les deux boutons (34:D).

**mod. TRE 586 V**

2. Ouvrir le couvercle (34:C) en dévissant la poignée d'ouverture (34:D).

3. Retirer l'élément filtrant (34:E, 34:F).
4. Retirer le préfiltre en éponge (34:F) de la cartouche (34:E).
5. Taper la cartouche (34:E) sur une surface solide et souffler l'intérieur avec de l'air comprimé pour éliminer la poussière et les débris.
6. Laver le préfiltre en éponge (34:F) avec de l'eau et du détergent et le laisser sécher à l'air.
7. Nettoyer l'intérieur du logement du filtre (37:G) pour éliminer la poussière et les débris en ayant soin de fermer le tuyau d'admission avec un

chiffon (34:H) pour éviter qu'ils ne pénètrent dans le moteur.

8. Retirer le chiffon (34:H), placer l'élément filtrant (34:E, 34:F) dans son logement et remonter le couvercle (34:C).

**IMPORTANT** *Ne pas utiliser d'eau, d'essence, de détergents ou autre pour nettoyer le filtre.*

**IMPORTANT** *Le préfiltre en éponge (*34:F*) NE doit pas être huilé.*

### 9.11.2 Remplacement de la bougie

**Pour les délais d'intervention, voir chapitre 13.**

**Pour cet entretien, voir le manuel d'instructions du moteur, fourni avec la machine.**

Nettoyer la zone autour du point d'installation de la bougie avant de la déposer.

Pour le type de bougie et la distance des électrodes, voir « 0 TABLEAU DONNÉES TECHNIQUES ».

### 9.11.3 Nettoyage prise d'air

**Pour les délais d'intervention, voir chapitre 13.**

Le moteur est refroidi à l'air.

En cas d'obstruction du système de refroidissement, le moteur pourrait être endommagé.

Vérifier que les prises d'air de refroidissement ne sont pas obstruées.

Le système de refroidissement est nettoyé plus soigneusement à chaque Contrôle de Base.

### 9.12 LUBRIFICATION (31)

**Pour les délais d'intervention, voir chapitre 13.**

| Objet | Action | Fig. |
|---|---|---|
| Point central | 4 graisseurs<br>Appliquer de la graisse universelle à l'aide d'un graisseur<br>Pomper jusqu'à ce que la graisse ne se déverse | 31A |
| Chaîne de direction | Nettoyer la chaîne avec Une brosse métallique.<br>Lubrifier avec le spray pour chaîne universelle | - |
| Bras tendeurs | Lubrifier les points de support avec de l'huile à chaque activation de toutes les commandes.<br>Cette opération devrait être effectuée par deux personnes. | 31B |
| Câbles de commandes | Lubrifier les extrémités des câbles avec de l'huile à l'activation de chaque commande.<br>Cette opération doit être effectuée par deux personnes. | 31C |

### 9.13 FUSIBLES (35)

| Affectation | Fusible |
|---|---|
| Alimentation soupape du carburant. | 10 A |
| Alimentation régulateur électrique de la hauteur de coupe. | 20 A |
| Alimentation circuit électrique. | 30 A |

## 10 ASSISTANCE ET RÉPARATIONS

Ce manuel fournit toutes les indications nécessaires pour utiliser la machine et pour effectuer correctement l'entretien de base à la charge de l'utilisateur.

Toutes les interventions de réglage et d'entretien qui ne sont pas décrites dans ce manuel doivent être exécutées par votre revendeur ou un centre spécialisé disposant des connaissances et des équipements nécessaires pour que le travail soit exécuté correctement, en maintenant le niveau de sécurité et les conditions d'origine de la machine.

**Avant toute intervention d'assistance :**

**a.** Positionner la machine sur une surface plate.
**b.** Actionner le frein de stationnement (10:B).
**c.** Éteindre le moteur.
**d.** Extraire la clé de contact.

Les ateliers d'assistance agréés effectuent les réparations et l'entretien sous garantie.

Ils utilisent exclusivement des pièces détachées d'origine.

**Les pièces détachées et les accessoires d'origine STIGA SpA ont été développés spécialement pour les machines STIGA SpA.**
**Noter que les pièces détachées et les accessoires qui ne sont pas d'origine ne sont pas vérifiés et approuvés par STIGA S.p.A.**

**L'utilisation de pièces détachées et d'accessoires non originales pourrait avoir des effets négatifs sur le fonctionnement et sur la sécurité de la machine.**
**STIGA SpA décline toute responsabilité en cas de dommages ou blessures causés par ces produits.**

**Les pièces de rechange d'origine sont fournies par les ateliers d'assistance et par les revendeurs agréés.**

**Nous conseillons de confier la machine une fois par an à un atelier d'assistance agréé pour l'entretien, l'assistance et le contrôle des dispositifs de sécurité.**

## 11 STOCKAGE

1. Vider le réservoir du carburant :
   - Démarrer le moteur de la machine et le laisser tourner jusqu'à quand il s'arrête.
1. Vidanger l'huile quand le moteur est encore chaud.
2. Nettoyer toute la machine. Il est particulièrement important de nettoyer la partie inférieure de l'ensemble du dispositif de coupe.
3. Si la peinture est endommagée, faire les retouches pour empêcher la rouille.
4. Remiser la machine à l'abri dans un lieu sec.

**Pour les machines équipées de starter électrique :**
Si la température de stockage est correcte, il suffit d'effectuer une recharge de maintien de la batterie tous les quatre mois.

**Avant de remiser la machine, il est recommandé d'effectuer une charge de la batterie.**

**Si la batterie est stockée en étant déchargée, elle peut en subir de graves dommages.**

## 12 CONDITIONS D'ACHAT

La garantie couvre tous les défauts des matériaux et de fabrication.
L'utilisateur devra suivre attentivement toutes les instructions fournies dans la documentation ci-jointe.
La garantie ne couvre pas les dommages dus à :

- Manque de connaissance des documents d'accompagnement.
- Distraction.
- Utilisation et montage incorrects ou non autorisés.
- Emploi de pièces de rechange non originales.
- Utilisation d'accessoires non fournis ou non approuvés par STIGA S.p.A.

La garantie ne couvre pas :

- La normale usure des pièces consommables telles que vis sans fin, etc.
- L'usure normale.
- Les moteurs. Ils sont couverts par les garanties du producteur du moteur selon les termes et les conditions spécifiés.

L'acheteur est protégé par ses propres lois nationales. Les droits de l'acheteur prévus par ses propres lois nationales ne sont aucunement limités par la présente garantie.

## 13 TABLEAU RÉCAPITULATIF DES ENTRETIENS

| Intervention | Périodicité heures d'exercice / mois du calendrier | | Par. / Fig. de réf. |
|---|---|---|---|
| | Première fois | Ensuite | |
| **MACHINE** | | | |
| Contrôle de toutes les fixations | - | Avant chaque utilisation | - |
| Contrôles de sécurité / Vérification des commandes | - | Avant chaque utilisation | - |
| Contrôles pression des pneus | - | Avant chaque utilisation | - |
| Nettoyage général et contrôle | - | À la fin de chaque utilisation | - |
| Lubrification générale | - | 50 heures et après chaque lavage | 9.12 |
| Contrôle de l'usure courroies de transmission | 5 heures | 50 heures | 9.8 |
| Contrôle / correction de la direction | 5 heures | 100 heures | 9.9 |
| Chargement de la batterie | - | Avant le remisage. Dans les machines équipées de démarreur électrique : effectuer une recharge de maintien tous les 4 mois | 9.10 |
| Nettoyage des bornes de la batterie | - | En présence d'oxyde | 9.10.4 |
| **MOTEURS / TRANSMISSION (général)** | | | |
| Contrôle / appoint de l'huile moteur | - | Avant chaque utilisation | 9.5.1 |
| Contrôle / ajout niveau huile de transmission | 1 heure | 50 heures | 9.7.1 |
| Vidange huile de transmission | 5 heures | 200 heures | 9.7.2 |
| **Moteur mod. B&S Vanguard** | | | |
| Remplacement huile moteur | - | 100 heures / une fois par an | 9.5.2 |
| Remplacement du filtre à huile | - | 100 heures / une fois par an | 9.5.3 |
| Nettoyage du filtre à air | - | 25 heures / une fois par an | 9.11.1 * |
| Remplacement filtre à air | - | 100 heures ou une fois par an | 9.11.1 (*) |
| Remplacement de la bougie | - | 100 heures / Une fois par an | 9.11.2 |
| Nettoyage prise d'air | - | 5 heures / à la fin de chaque utilisation | 9.11.3 |
| Contrôle / Remplacement filtre à carburant | - | 400 heures / Une fois par an | 9.6 (**) |
| **Moteur mod. ST.** | | | |
| Remplacement de l'huile moteur (mod. TRE 586V) | 5 heures | 100 heures | 9.5.2 |
| Remplacement de l'huile moteur (mod. TRE 0801) | 5 heures | 50 heures / fin de saison | 9.5.2 |

| Intervention | Périodicité heures d'exercice / mois du calendrier | | Par. / Fig. de réf. |
|---|---|---|---|
| Nettoyage prise d'air | - | 5 heures / à la fin de chaque utilisation | 9.11.3 |
| Nettoyage du filtre à air | - | 5 heures / à la fin de chaque utilisation | 9.11.1 * |
| Remplacement du filtre à air en papier | - | 50 heures / fin de saison | 9.11.1 * |
| Contrôle / réglage bougie | - | 50 heures / fin de saison | 9.11.2 |
| Remplacement de la bougie | - | 100 heures | 9.11.2 |
| Contrôle / Remplacement filtre à carburant | - | 100 heures | 9.6 ** |

(*) Nettoyer plus souvent en cas de conditions de travail particulièrement lourdes ou en cas de présence de débris dans l'air.
(**) Opérations qui doivent être effectuées chez votre revendeur ou dans un centre spécialisé.

## 14 GUIDE DE DEPISTAGE DES PANNES

| Problème | Cause probable | Solution |
|---|---|---|
| **1. Le démarreur ne tourne pas.** | Batterie insuffisamment chargée. | Recharger la batterie. |
| | Batterie mal branchée. | Vérifier les connexions |
| | Fusible 20A grillé | Remplacer le fusible |
| **2. Le démarreur tourne mais le moteur ne démarre pas Avec la clé de contact en position de démarrage, le démarreur tourne, mais le moteur ne démarre pas.** | Robinet du carburant fermé. | Ouvrir le robinet du carburant. |
| | L'essence n'arrive pas. | - Vérifier le niveau dans le réservoir.<br>- Vérifier le filtre à carburant. |
| | Défauts d'allumage. | - Vérifier la fixation du capuchon de la bougie.<br>Vérifier la propreté et la distance correcte entre les électrodes. |
| **3. Démarrage difficile ou fonctionnement irrégulier du moteur.** | Problèmes de carburation. | Nettoyer ou remplacer le filtre à air. |
| **4. Baisse de rendement du moteur pendant la tonte.** | Vitesse d'avancement élevée par rapport à la hauteur de tonte. | Réduire la vitesse d'avancement et/ou augmenter la hauteur de coupe. |
| **5. Le moteur s'arrête, sans aucune raison apparente.** | - Le carburant est épuisé.<br>- Essayer de redémarrer le moteur. | Faire le plein de carburant (si l'inconvénient persiste, contacter un centre d'assistance agréé). |

| Problème | Cause probable | Solution |
|---|---|---|
| **6. Coupe irrégulière.** | | Vérifier la pression des pneus. |
| | L'affûtage des dispositifs de coupe est réduit. | Contacter un centre d'assistance agréé. |
| | Vitesse d'avancement élevée par rapport à la hauteur de l'herbe à couper. | Réduire la vitesse d'avancement et/ou augmenter la hauteur de coupe. |
| | L'ensemble du dispositif de coupe est plein d'herbe. | - Attendre que l'herbe soit sèche.<br>- Nettoyer l'ensemble du dispositif de coupe. |
| **7. Vibration anormale pendant l'utilisation.** | - Dispositifs de coupe déséquilibrés.<br>- Dispositifs de coupe desserrés.<br>- parties desserrées.<br>- éventuels dommages. | Contacter un centre d'assistance agréé pour toute vérification, remplacement ou réparation. |
| **8. En actionnant la pédale de la traction lorsque le moteur est en marche, la machine ne se déplace pas.** | Levier de « désengagement de la transmission » en position de désactivation. | Engager la transmission. |
| **En cas de détection d'un des problèmes indiqués ci-après, remplacer le fusible correspondant.** | | |
| **9. Le moteur ne démarre pas ou s'arrête immédiatement. La batterie est chargée.** | Fusible 10A en panne. | Remplacer le fusible 10A. |
| **10. Le réglage électrique de la hauteur de coupe ne fonctionne pas.** | Fusible 20A en panne. | Remplacer le fusible 20A. |
| **11. Aucune commande électrique ne fonctionne. La batterie est chargée.** | Fusible 30A en panne. | Remplacer le fusible 30A. |

Si les inconvénients persistent après qu'on a exécuté les opérations décrites ci-dessus, contacter le Revendeur.

**Attention ! Ne jamais tenter d'effectuer des réparations compliquées sans avoir les moyens et les connaissances techniques nécessaires. Toute intervention mal exécutée entraîne automatiquement la déchéance de la garantie et, dans ce cas, le fabricant décline toute responsabilité.**

**1 UVOD . . . . . 4**
*1.1 STRUKTURA PRIRUČNIKA . . . . . 4*
*1.2 SIMBOLI . . . . . 4*
*1.3 ČUVANJE PRIRUČNIKA . . . . . 4*

**2 POZNAVANJE STROJA . . . . . 4**
*2.1 MODELI [2WD] . . . . . 4*
*2.2 MODELI [4WD] . . . . . 4*
*2.3 PREDVIĐENA UPORABA . . . . . 5*
*2.3.1 Definiranje vrste korisnika . . . . . 5*
*2.4 NEPRIMJERENA UPORABA . . . . . 5*
*2.5 SIGURNOSNE OZNAKE . . . . . 5*
*2.5.1 Samoljepljive naljepnice (4) . . . . . 5*
*2.6 IDENTIFIKACIJSKA ETIKETA PROIZVODA . . . . . 6*
*2.7 GLAVNE KOMPONENTE . . . . . 6*

**3 SIGURNOSNE UPUTE . . . . . 6**
*3.1 OBUKA . . . . . 6*
*3.2 PRIPREMNE RADNJE . . . . . 7*
*3.3 TIJEKOM UPORABE . . . . . 8*
*3.4 ODRŽAVANJE I SKLADIŠTENJE . . . . . 10*
*3.5 PRIJEVOZ . . . . . 11*
*3.6 ZAŠTITA OKOLIŠA . . . . . 11*

**4 OSIGURANJE KOSILICE TRAVE . . . . . 11**

**5 MONTIRANJE . . . . . 11**
*5.1 KOMPONENTE ZA MONTAŽU (3) . . . . . 11*
*5.2 POKLOPAC MOTORA (5:A) . . . . . 12*
*5.3 AKUMULATOR . . . . . 12*
*5.3.1 Priključenje akumulatora (6) . . . . . 12*
*5.3.2 Napunjenost akumulatora . . . . . 12*
*5.4 SJEDALO (7) . . . . . 12*
*5.5 UPRAVLJAČ (8) . . . . . 12*
*5.6 ŠIPKA ZA VUČU (9) . . . . . 13*
*5.7 BRZE SPOJKE (1:N) . . . . . 13*
*5.8 TLAK GUMA . . . . . 13*
*5.9 DODATNA OPREMA . . . . . 13*

**6 UPRAVLJAČKI ELEMENTI . . . . . 13**
*6.1 PAPUČICA ZA MEHANIČKO PODIZANJE OPREME (10:C) . . . . . 13*
*6.2 PAPUČICA ZA PARKIRNU KOČNICU (10:B) . . . . . 13*
*6.3 RUČICA ZA BLOKIRANJE PARKIRNE KOČNICE (10:A) . . . . . 13*
*6.4 PAPUČICA POGONA (10:F) . . . . . 14*
*6.5 UPRAVLJAČ (10: D) . . . . . 14*
*6.6 UPRAVLJAČKI ELEMENT GASA (AKCELERATOR) (11:A; 12:A) MOD.: [B&S Vanguard] [ST.] . . 14*
*6.7 ČOK (UREĐAJ ZA POKRETANJE HLADNOG MOTORA – AKO POSTOJI) (12: B) MOD.: [ST.] . . 14*

*6.8 KONTAKT BRAVA (11:C; 12:C) . . . 14*
*6.9 PRIKLJUČNO VRATILO (11:D; 12:D) . . . 15*
*6.10 PODEŠAVANJE VISINE KOŠNJE (11:E; 12:E) . . . 15*
*6.11 PREKIDAČ ZA FAROVE (11:F; 12:F) . . . 15*
*6.12 BLUETOOTH (AKO POSTOJI) . . . 15*
*6.13 PROSTOR ZA DIO IZ DODATNE OPREME (11:G; 12:G) . . . 15*
*6.14 RUČICA ZA AKTIVIRANJE/DEBLOKIRANJE PRIJENOSA (14; 15) . . . 15*
*6.15 PODEŠAVANJE SJEDALA (16:B) . . . 15*
*6.16 POKLOPAC MOTORA . . . 15*
*6.17 BRZE SPOJKE . . . 16*

**7 POKRETANJE I HOD . . . 16**
*7.1 MJERE OPREZA ZA UPORABU . . . 16*
*7.2 KOMBINIRANA UPORABA DODATNE OPREME . . . 16*
*7.3 DOLIJEVANJE GORIVA . . . 16*
*7.4 KONTROLA RAZINE MOTORNOG ULJA (21; 22) . . . 17*
*7.5 KONTROLA RAZINE ULJA U PRIJENOSU . . . 17*
*7.6 SIGURNOSNE KONTROLE . . . 17*
*7.6.1 Kontrola opće sigurnosti . . . 17*
*7.6.2 Električna sigurnosna kontrola . . . 17*
*7.7 POKRETANJE/RAD . . . 17*
*7.7.1 Kretanje . . . 18*
*7.8 ZAUSTAVLJANJE . . . 18*
*7.9 ČIŠĆENJE . . . 18*

**8 KORIŠTENJE DIJELOM IZ DODATNE OPREME . . . 18**
*8.1 VISINA KOŠNJE . . . 18*
*8.2 SAVJETI ZA KOŠENJE . . . 19*

**9 ODRŽAVANJE . . . 19**
*9.1 PROGRAM SERVISIRANJA . . . 19*
*9.2 PRIPREMA. . . . 19*
*9.3 TABLICA ODRŽAVANJA . . . 19*
*9.4 TLAK GUMA . . . 19*
*9.5 DOLIJEVANJE/ZAMJENA MOTORNOG ULJA . . . 19*
*9.5.1 Kontrola/nadolijevanje (21; 22; 23) . . . 19*
*9.5.2 Zamjena/punjenje (21; 22; 23). . . . 20*
*9.5.3 Zamjena filtera ulja (ako postoji) . . . 20*
*9.6 ZAMJENA FILTERA GORIVA (21:C, 22:C, 23:E) . . . 20*
*9.7 PROVJERA/DOLIJEVANJE ULJA U PRIJENOSU [4WD] . . . 21*
*9.7.1 Kontrola/nadolijevanje (26) . . . 21*
*9.7.2 Zamjena . . . 21*
*9.8 KONTROLA REMENSKIH PRIJENOSA . . . 22*
*9.9 UPRAVLJAČ . . . 22*
*9.9.1 Kontrole . . . 22*
*9.9.2 Podešavanje (32) . . . 22*

*9.10 AKUMULATOR . . . 22*
*9.10.1 Punjenje putem motora . . . 22*
*9.10.2 Punjenje putem punjača akumulatora . . . 22*
*9.10.3 Demontaža/montaža . . . 22*
*9.10.4 Čišćenje . . . 23*
*9.11 FILTER ZRAKA, MOTOR. . . . 23*
*9.11.1 Čišćenje/zamjena . . . 23*
*9.11.2 Zamjena svjećice . . . 23*
*9.11.3 Čišćenje dovoda zraka . . . 23*
*9.12 PODMAZIVANJE (31) . . . 23*
*9.13 OSIGURAČI (35) . . . 23*

**10 SERVISIRANJE I POPRAVCI . . . 23**

**11 SKLADIŠTENJE . . . 23**

**12 UVJETI KUPNJE . . . 24**

**13 TABLICA S PLANOM ODRŽAVANJA . . . 24**

**14 VODIČ ZA RJEŠAVANJE PROBLEMA . . . 25**

# 1 UVOD

**Prije stavljanja u pokret pažljivo pročitajte priručnik s uputama.**

## 1.1 STRUKTURA PRIRUČNIKA

Priručnik se sastoji od korica, kazala, jednog dijela koji sadrži sve slike te teksta s objašnjenjima. Sadržaj priručnika je podijeljen u poglavlja, odlomke i pododlomke.
Ovaj priručnik sadrži nekoliko tablica koje se odnose na različite motore (ako su predviđeni) Radi lakšeg čitanja istaknite podatke koji se odnose na stroj ili motor u pitanju.

**Slike**
Slike u ovim uputama za uporabu označene su brojevima 1, 2, 3 i tako dalje.

Komponente koje se vide na slikama označene su slovima A, B, C i tako dalje.

Jedna referencija na slici označena je natpisom: (2).

Jedna referencija komponente A na slici 2 označena je natpisom: (2:A).

**Naslovi**
Naslovi u ovom priručniku označeni su brojevima kao što se navodi u sljedećem primjeru:
"2.3 PREDVIĐENA UPORABA" je podnaslov dijela "2 POZNAVANJE STROJA" i nalazi se ispod tog naslova.

Kad se upućuje na naslove, obično se navodi samo broj na koji se oni odnose, na primjer "Vidi 2.3.1".

## 1.2 SIMBOLI

**Simbol UPOZORENJA. Nepoštovanje danih uputa može dovesti do nanošenja ozbiljnih ozljeda osobama i/ili do oštećenja stvari.**

**Simbol OBVEZE. Označava radnju koju se mora obvezno izvesti.**

**Simbol ZABRANE. Označava zabranjenu radnju.**

**Simbol NAPOMENE. Označava informaciju ili objašnjenje od izuzetne važnosti.**

**Simbol za UPUĆIVANJE. Upućuje na neku informaciju, a napomena ukazuje gdje se ta informacija nalazi.**

## 1.3 ČUVANJE PRIRUČNIKA

Priručnik čuvajte u dobrom i čitkom stanju, na poznatom mjestu, koje je lako dostupno korisniku stroja.

# 2 POZNAVANJE STROJA

Ovo je vrtni stroj ili preciznije kosilica trave s rukovateljem koji sjedi na kosilici i s reznim kućištem smještenim sprijeda.

Stroj ima jedan motor koji pokreće sustav noža, zaštićen kućištem, kao i prijenosni sklop koji osigurava kretanje stroja.

Ovo je zglobni stroj. To znači da je šasija podijeljena na prednji i stražnji dio koji se mogu zakretati u odnosu jedan na drugi.

Zahvaljujući zglobnom zakretanju stroj može zaobilaziti oko stabala i drugih prepreka uz izuzetno mali polumjer zakretanja.

Rukovatelj može upravljati strojem i aktivirati glavne upravljačke elemente sjedeći stalno na vozačkom mjestu.

Sigurnosne naprave montirane na stroju predviđene su za zaustavljanje motora i sustava noža.

## 2.1 MODELI [2WD]

Stroj ima stražnji pogon.

Stražnja osovina ima hidrostatski prijenos s neograničeno varijabilnim prijenosnim omjerima naprijed i unatrag.

Stražnja osovina ima i jedan diferencijal, radi lakšeg zakretanja.

Dodatnu opremu montiranu sprijeda pokreće pogonsko remenje.

## 2.2 MODELI [4WD]

Stroj ima 4 pogonska kotača.

Snaga motora se prenosi na pogonske kotače hidrauličkim putem.

Motor pokreće pumpu za ulje, koja putem hidrauličkog kruga aktivira stražnju i prednju osovinu (kotači).

Prednji i stražnji kotači se okreću istom brzinom.

Radi lakšeg zakretanja, obje osovine imaju diferencijal.

Dodatnu opremu montiranu sprijeda pokreće pogonsko remenje.

## 2.3 PREDVIĐENA UPORABA

Ovaj stroj je projektiran i izrađen za košenje trave.

Korištenje posebne dodatne opreme koju je

proizvođač predvidio kao originalnu opremu ili koju se može odvojeno kupiti, omogućuje vršenje ovog posla na različite načine koji se opisuju u ovom priručniku ili u uputama koje prate pojedine dijelove dodatne opreme.

Također, mogućnost primjene dodatnih alata (ako ih je proizvođač predvidio), može proširiti predviđeno korištenje i na druge funkcije, prema ograničenjima i uvjetima naznačenim u uputama koje prate same uređaje.

**Stroj treba rabiti samo jedan rukovatelj.**

**Stabilnost stroja se smanjuje kad se koristi neki prednji dio iz dodatne opreme drukčiji od sustava noža.**

**Stroj se mora koristiti barem sa sustavom noža ili s nekim drugim dijelom iz dodatne opreme montiranim sprijeda.**

### 2.3.1 Definiranje vrste korisnika

Ovaj stroj je namijenjen uporabi od strane potrošača, odnosno operatera koji nisu profesionalci.

Ovaj stroj je namijenjen neprofesionalnoj uporabi.

## 2.4 NEPRIMJERENA UPORABA

Bilo koja druga primjena drukčija od onih prethodno navedenih može se pokazati opasnom te prouzročiti štetu osobama i/ili stvarima

Neprimjerena uporaba obuhvaća (na primjer, ali ne i samo):

- prevoženje na stroju ili na prikolici drugih osoba, djece ili životinja;
- vuču ili guranje tereta bez uporabe odgovarajućeg dijela dodatne opreme predviđenog za vuču;
- korištenje stroja za vožnju po nestabilnim, klizavim, zaleđenim, kamenitim ili rasutim terenima, kaljužama ili baruštinama, koji ne dopuštaju procjenu čvrstoće terena;
- pokretanje noževa na netravnatim mjestima.

**Neprimjerenom uporabom stroja jamstvo se poništava, uz odricanje svake odgovornosti proizvođača, čime svi troškovi nastali uslijed oštećenja ili ozljeda samog korisnika ili drugih osoba prelaze na teret korisnika.**

## 2.5 SIGURNOSNE OZNAKE

Sigurnosne oznake na stroju informiraju korisnika kako se mora ponašati prilikom njegove uporabe, pogotovo pri obavljanju radnji koje zahtijevaju oprez i pozornost.

**POZOR. Označava neku opasnost. Obično je u kombinaciji s drugim simbolima koji označavaju specifičnu opasnost.**

Pozor! Prije korištenja stroja pažljivo pročitajte priručnik s uputama.

Pozor! Pazite na eventualne razbacane predmete. Pazite na osobe koje bi se mogle nalaziti u blizini.

Pozor! Uvijek nosite zaštitne slušalice.

Pozor! Stroj nema homologaciju za uporabu na javnim cestama.

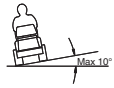


Pozor! Ovaj stroj – s postavljenom originalnom opremom – može raditi pod maksimalnim nagibom od 10°, bez obzira na smjer.

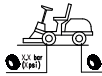

Tlak guma. Na naljepnici su naznačene optimalne vrijednosti tlaka u gumama – vidi pog. "0 TABLICA TEHNIČKIH PODATAKA". Ispravan tlak u gumama je ključan uvjet za dobivanje dobrih rezultata tijekom uporabe stroja.

### 2.5.1 Samoljepljive naljepnice (4)

Naznaka blokiranja parkirne kočnice.



Naznaka uključivanja/deblokiranja prijenosa (4:A).

Naljepnica se nalazi:

- u blizini ručice za uključivanje/isključivanje prijenosa.




Naznaka najveće mase koju se može vući (4:B).

Naljepnica se nalazi:

- u blizini šipke za vuču.



Pozor! Opasnost od opeklina (4:C). Ne dodirujte prigušivač.

Naljepnica se nalazi:
u blizini ispušnog prigušivača;



**Pozor! Opasnost od prignječenja (4:D). Ruke i noge držite daleko od zglobnog spoja upravljača i kuke za vuču kad je zakačen neki dio dodatne opreme.**

Naljepnica se nalazi:
- u blizini zglobnog spoja upravljača;
- u blizini šipke za vuču.

**Naljepnice koje su se uništile ili su postale nečitljive trebate zamijeniti.**

**Zatražite nove naljepnice od ovlaštenog servisnog centra.**

### 2.6 IDENTIFIKACIJSKA ETIKETA PROIZVODA

Na identifikacijskoj etiketi navode se sljedeći podaci (vidi sl. 1):
**1.** Adresa proizvođača
**2.** Tip stroja
**3.** Razina zvučne snage
**4.** Oznaka sukladnosti CE
**5.** Masa stroja s praznim spremnikom u kg
**6.** Snaga i radna brzina motora
**7.** Godina proizvodnje
**8.** Serijski broj
**9.** Šifra artikla

Upišite broj serije vašeg stroja u određeni prostor na slici (1:10).

Proizvod se može identificirati zahvaljujući dvjema komponentama:
- Brojevi artikla i serije stroja.
- Brojevi serije, tipa i modela motora.

**Koristite identifikacijske nazive prilikom svakog kontaktiranja ovlaštene radionice.**

**Primjer izjave o sukladnosti se nalazi na predzadnjoj stranici priručnika.**

### 2.7 GLAVNE KOMPONENTE

Stroj se sastoji sa sljedećih glavnih komponenti (vidi sl. 1):
**A.** Šasija
**B.** Kotači
**C.** Upravljač
**D.** Sjedalo
**E.** Konzola
**F.** Papučice za nožno upravljanje
**G.** Poklopac motora
**H.** Ručica za podizanje dodatne opreme montirane sprijeda
**I.** Sjedište osigurača
**J.** Akumulator
**K.** Spremnik goriva
**L.** Spremnik ulja u prijenosu
**M.** Motor
**N.** Brze spojke za dodatnu opremu

## 3 SIGURNOSNE UPUTE

**Pažljivo pročitajte ove upute prije početka uporabe stroja.**

### 3.1 OBUKA

**POZOR! Pažljivo pročitajte ove upute prije početka uporabe stroja.**
**Upoznajte se s upravljačkim elementima i primjerenom uporabom stroja.**
**Naučite brzo zaustavljati stroj i deaktivirati upravljačke elemente.**
**Nepridržavanjem upozorenja i uputa mogu se prouzročiti električni udari, požari i/ili teške ozljede.**
**Čuvajte sva upozorenja i upute za buduće potrebe.**

**Nemojte nikad dopuštati da stroj koriste djeca ili osobe koje nisu dovoljno upoznate s uputama.**
**Lokalnim zakonima može biti određena najniža dob korisnika.**

**Nemojte nikad koristiti stroj ako se u blizini nalaze osobe, naročito djeca, ili životinje.**

**Stroj se ne smije koristiti ako se rukovatelj osjeća umorno ili loše ili ako se nalazi pod utjecajem lijekova, droga, alkohola ili štetnih tvari koje mogu smanjiti njegove psihofizičke sposobnosti i pažnju.**

**Ne zaboravite da je rukovatelj (ili korisnik) odgovoran za nesreće i nepredviđene slučajeve koji mogu oštetiti druge osobe ili njihovu imovinu.**
**Odgovornost korisnika podrazumijeva procjenu potencijalnih rizika na terenu na kojem se radi te poduzimanje svih potrebnih mjera kako bi se zajamčila**

**vlastita sigurnost i sigurnost drugih osoba, a posebno na padinama, neravnim, klizavim ili nestabilnim terenima.**

**U slučaju prodaje ili posuđivanja stroja drugima, uvjerite se da korisnik pregleda upute za uporabu u ovom priručniku.**

**Nemojte prevoziti djecu ili druge putnike na stroju jer bi mogli pasti i zadobiti teške ozljede, odnosno ugroziti sigurnu vožnju.**

**Operater stroja mora se strogo pridržavati uputa za vožnju, a posebno:**

**a.** ne smije odvraćati pozornost i mora zadržati potrebnu koncentraciju tijekom rada;

**b.** mora imati na umu nemogućnost uspostavljanja kontrole nad strojem pomoću kočnica u slučaju otklizavanja na padini. Osnovni uzroci gubitka kontrole su:
- neprianjanje kotača;
- prevelika brzina;
- neprikladno kočenje;
- neprikladnost stroja vrsti uporabe;
- nepoznavanje učinaka koji mogu proizići iz uvjeta na terenu, posebno na padinama;
- nepravilna uporaba stroja kao vučno vozilo.

**Stroj ima niz mikroprekidača i sigurnosnih naprava koje se ne smije nikad neovlašteno dirati ili skidati, inače se jamstvo poništava uz odricanje svake odgovornosti proizvođača. Prije korištenja stroja uvijek provjerite rade li sigurnosne naprave.**

### 3.2 PRIPREMNE RADNJE

- Za vrijeme uporabe stroja uvijek nosite otpornu radnu obuću s protukliznom gumom i duge hlače.
- Nemojte pokretati stroj ako ste bosih nogu ili u otvorenim sandalama.
- Izbjegavajte nošenje lančića, narukvica, odjeće s lepršavim dijelovima ili vrpcama, kao i kravate.
- Dugu kosu treba povezati. Uvijek nosite zaštitne slušalice.
- Podrobno pregledajte cijelo radno područje i uklonite sve što bi stroj mogao odbaciti ili što bi moglo oštetiti rezni sklop i motor (kamenje, granje, željezne žice, kosti itd.).

**POZOR: OPASNOST! Gorivo je vrlo zapaljivo.**

**a.** Čuvajte gorivo u odgovarajućim posudama;

**b.** Dolijevajte gorivo pomoću lijevka i samo na otvorenom prostoru, nemojte pušiti za vrijeme vršenja ove radnje, kao ni pri svakom rukovanju gorivom;

**c.** Nadolijevanje treba obaviti prije pokretanja motora; nemojte dodavati gorivo niti skidati poklopac spremnika dok motor radi ili je topao;

**d.** Ako se gorivo izlije, nemojte pokretati motor nego udaljite stroj iz područja na kojem se gorivo izlilo kako bi se spriječila mogućnost izbijanja požara – i to sve dok gorivo ne ispari, a pare goriva se ne raspršе;

**e.** Uvijek vratite na mjesto i dobro zategnite poklopce spremnika i posude s gorivom.

**Zamijenite neispravne prigušivače.**

**Prije uporabe izvršite opći pregled stroja, a naročito provjerite izgled noža te da se vijci i rezni sklop nisu istrošili ili oštetili.**
**Oštećeni ili istrošeni nož i vijke zamijenite zajedno, kako bi se održala izbalansiranost.**
**Eventualne popravke treba izvršiti u specijaliziranom centru.**

**Periodično kontrolirajte stanje akumulatora. Zamijenite ga u slučaju oštećenja njegovog plašta, poklopca ili stezaljki.**

### 3.3 TIJEKOM UPORABE

**Nemojte pokretati motor u zatvorenim prostorima gdje se mogu nakupiti opasni dimovi ugljičnog monoksida.**
**Radnje pokretanja mora se obavljati na otvorenom ili dobro prozračnom mjestu.**
**Imajte na umu da su ispušni plinovi otrovni.**

**Radite samo uz dnevno svijetlo ili uz**

**dobru rasvjetu i u uvjetima dobre vidljivosti.**
**Udaljite osobe, djecu i životinje iz radnog područja.**

**Ako je moguće, izbjegavajte rad na mokroj travi. Izbjegavajte raditi po kiši i ako postoji rizik od nevremena. Nemojte koristiti stroj po ružnom vremenu, naročito ako postoji vjerojatnost sijevanja.**

**Prije pokretanja motora isključite nož ili priključno vratilo i stavite prijenos u prazni hod.**

**Posvetite posebnu pažnju kad se približavate preprekama koje bi mogle ograničiti vidljivost.**

**Kad stroj parkirate, aktivirajte parkirnu kočnicu.**

**Stroj ne smijete koristiti na terenima s nagibom većim od 10° (17%), bez obzira na smjer vožnje.**

**Imajte na umu da ne postoji "sigurna" padina. Kretanje na travnjacima s nagibom zahtijeva posebnu pozornost. Kako biste izbjegli prevrtanja ili gubitak kontrole nad strojem:**

- **a.** nemojte se naglo zaustavljati ni kretati iz mjesta na uzbrdici ili nizbrdici;
- **b.** lagano uključite pogon i uvijek držite aktiviran stupanj prijenosa, naročito na nizbrdici;
- **c.** na padinama i u uskim zavojima potrebno je smanjiti brzinu;
- **d.** pazite na izbočine, jarke i skrivene opasnosti;
- **e.** Nemojte nikad kositi u poprečnom smjeru nagiba. Na travnjacima s nagibom treba se kretati uzbrdo/nizbrdo, a nikad poprijeko, jako pazeći pri promjeni smjera kretanja te da uzvodni kotači ne bi došli u dodir s preprekama (kamenjem, granama, korijenjem itd.) koje bi mogle prouzročiti bočno klizanje, prevrtanje ili gubitak kontrole nad strojem.

**Smanjite brzinu prije svake promjene smjera kretanja na terenima s nagibom i uvijek aktivirajte parkirnu kočnicu prije nego što stroj ostavite zaustavljen i bez nadzora.**

**Budite vrlo pažljivi u blizini provalija, jaraka ili nasipa. Stroj se može prevrnuti ako jedan kotač prijeđe preko nekog ruba ili ako se rub sruši.**

**Obratite najveću moguću pažnju prilikom kretanja unatrag te rada pri kretanju unatrag. Prije i za vrijeme kretanja unatrag gledajte iza sebe, kako biste se uvjerili da nema prepreka.**

**Budite oprezni za vrijeme vuče tereta ili prilikom uporabe teških alata:**

- **a.** Koristite samo odobrene točke pričvršćenja šipki za vuču;
- **b.** Ograničite teret na količinu koju je lako kontrolirati;
- **c.** Nemojte naglo zakretati. Budite oprezni prilikom kretanja unatrag;
- **d.** Koristite protuutege ili utege na kotačima kad se to savjetuje u priručniku za uporabu.

**Isključite nož ili priključno vratilo prilikom prelaženja preko netravnatih područja, prilikom premještanja s ili na područje na kojem treba pokositi travu i držite sustav noža u najvišem položaju.**

**Prilikom uporabe stroja blizu ceste, pazite na promet.**

**POZOR! Stroj nema homologaciju za uporabu na javnim cestama. Smije ga se primjenjivati (temeljem prometnih propisa) isključivo na privatnim površinama zatvorenim za promet.**

**Ako su štitnici oštećeni nikad ne koristite stroj,**

**Ruke i stopala nemojte nikad približavati niti stavljati ispod rotirajućih dijelova. Držite se uvijek daleko od otvora za izbacivanje.**

**Stroj nemojte ostavljati zaustavljen u visokoj travi dok motor radi, jer bi to moglo izazvati požar.**

**Kad koristite dodatnu opremu, otvor za izbacivanje nemojte nikad usmjeravati prema osobama.**

**Koristite samo dodatnu opremu koju preporučuje proizvođač stroja.**

**Nemojte koristiti stroj ako dodatna oprema/alati nisu postavljeni u predviđenim točkama. Voženje stroja bez dodatne opreme može negativno utjecati na njegovu stabilnost.**

**Pazite prilikom uporabe košara za sakupljanje trave i dodatne opreme, koje mogu promijeniti stabilnost stroja, a naročito na padinama.**

**Nemojte preinačivati podešenost motora i nemojte dopustiti da motor dostigne pretjerani broj okretaja.**

**Nemojte dodirivati komponente motora koje se tijekom uporabe zagriju. Rizik od opeklina.**

**Isključite nož ili priključno vratilo, stavite u prazni hod i aktivirajte parkirnu kočnicu, zaustavite motor i izvadite ključ (i uvjerite se da su se svi dijelovi u pokretu potpuno zaustavili):**

- **a.** svaki put kad stroj ostavljate bez nadzora ili napuštate vozačko mjesto:
- **b.** prije uklanjanja uzroka blokade ili prije čišćenja odvodnog kanala;
- **c.** prije provjere, čišćenja ili vršenja nekog zahvata na stroju;
- **d.** nakon udara u strano tijelo. Prije ponovne uporabe stroja utvrdite eventualnu štetu na njemu i izvršite potrebne popravke;

**Isključite nož ili priključno vratilo i zaustavite motor (i uvjerite se da su se svi dijelovi u pokretu potpuno zaustavili):**

- **a.** prije dolijevanja goriva;
- **b.** prilikom svakog skidanja ili ponovnog postavljanja košare za sakupljanje trave;
- **c.** prije podešavanja visine košnje ako tu radnju nije moguće obaviti s mjesta osobe koja upravlja strojem.

**Prilikom prijevoza i nekorištenja, nož ili priključno vratilo moraju biti isključeni.**

**Prije zaustavljanja motora, smanjite ubrzanje. Po završetku rada, zatvorite dotok goriva prema uputama iz priručnika.**

**Pazite na sustav noževa u slučaju više od jednog noža, jer jedan nož koji rotira može odrediti rotiranje ostalih.**

**POZOR! – U slučaju lomova ili nesreća za vrijeme rada, odmah zaustavite motor i udaljite stroj kako ne bi prouzročio još veću štetu; u slučaju nesreća s osobnim ozljedama ili ozljeda trećih, odmah se pobrinite za pružanje prve pomoći najprimjerenije situaciji i obratite se zdravstvenoj ustanovi radi potrebnog liječenja. Temeljito uklonite eventualne trunke koji bi – ako ostanu neprimijećeni – mogli prouzročiti oštećenja ili nanijeti ozljede osobama ili životinjama.**

**POZOR! – Razine buke i vibracija koje se navode u ovim uputama predstavljaju maksimalne vrijednosti pri korištenju stroja. Uporaba neizbalansiranog noža, prevelika brzina kretanja i neodržavanje stroja bitno utječu na emisiju zvuka i vibracije. Posljedično tome treba usvojiti preventivne mjere za uklanjanje mogućih oštećenja prouzročenih velikom bukom i naprezanjima uslijed vibracija; brinite se za održavanje stroja, nosite slušalice za zaštitu od buke, tijekom rada pravite stanke.**

### 3.4 ODRŽAVANJE I SKLADIŠTENJE

**POZOR! – Izvadite ključ i pročitajte odgovarajuće upute prije početka vršenja bilo kakvog zahvata čišćenja ili održavanja. Nosite odgovarajuću odjeću i radne rukavice u svim situacijama koje mogu biti opasne po ruke.**

**POZOR! – Stroj nemojte nikad koristiti ako su pojedini dijelovi istrošeni ili oštećeni. Pokvarene ili oštećene dijelove treba zamijeniti, a nikad popravljati. Koristite samo originalne rezervne dijelove: uporaba neoriginalnih i/ili nepravilno montiranih rezervnih dijelova ugrožava sigurnost stroja, može prouzročiti nesreće ili tjelesne ozljede i oslobađa Proizvođača od bilo kakve obaveze ili odgovornosti.**

**Sve radnje održavanja i podešavanja koje se ne opisuju u ovom priručniku**

**mora izvršiti vaš prodavač ili specijalizirani centar, koji raspolažu potrebnim znanjem i opremom, kako bi se osiguralo pravilno izvršavanje posla i očuvao prvobitni stupanj sigurnosti stroja. Zahvati izvršeni u neprimjerenim strukturama ili od strane nekvalificiranog osoblja poništavaju bilo koji oblik jamstva i bilo kakve obaveze ili odgovornosti proizvođača.**

- Nakon svake uporabe izvadite ključ i provjerite da nema oštećenja.
- Pazite na zategnutost matica i vijaka, kako biste bili sigurni da je stroj uvijek u sigurnim radnim uvjetima. Redovito održavanje osnovni je uvjet sigurnosti i održavanja učinkovitosti.
- Redovito provjeravajte jesu li vijci noža dobro zategnuti.



**Pri rukovanju, demontiranju ili ponovnom montiranju noža nosite radne rukavice.**



**Nakon oštrenja, pobrinite se za balansiranje noža. Sve radnje vezane uz nož (demontiranje, oštrenje, balansiranje, ponovno montiranje i/ili zamjena) zahtjevni su poslovi za koje je, osim uporabe posebnog alata, potrebna i specifična stručnost; stoga ih, iz sigurnosnih razloga, mora uvijek obavljati specijalizirani centar.**

- Redovito provjeravajte rad kočnica. Važno je obavljati održavanje kočnica i – ako treba, popraviti ih.
- Zamijenite naljepnice na kojima se navode upute i poruke s upozorenjima ako su oštećene.
- Ako stroj nema mehaničkih blokada za prijevoz, dodatnu opremu morate uvijek spustiti na tlo kad stroj parkirate, skladište ili ostavljate bez nadzora.
- Spremite stroj na djeci nedostupnom mjestu.



**Ako u spremniku stroja ima goriva, nemojte ga spremati u prostoriju u kojoj bi pare goriva mogle doći u dodir s plamenom, iskrom ili jakim izvorom topline.**

- Prije spremanja stroja u bilo kakvu prostoriju, pustite motor da se ohladi.
- Kako bi se smanjio rizik od požara, pazite da su motor, ispušni prigušivač, kućište akumulatora te prostor za skladištenje goriva čisti od ostataka trave, lišća ili viška masnoće.
- Radi smanjenja rizika od požara, redovito provjeravajte da nema propuštanja ulja i/ili goriva.
- Ako treba isprazniti spremnik, tu radnju izvršite na otvorenom i kad je motor hladan.
- Ključeve nikad ne ostavljajte u bravi ili na dohvat djece ili nestručnih osoba. Prije svakog zahvata na održavanju, izvadite ključ iz brave.



**POZOR! – Kiselina u akumulatoru je korozivna. U slučaju mehaničkih oštećenja ili pretjeranog punjenja, kiselina bi mogla iscuriti. Izbjegavajte udisanje kiselih para i dodir s bilo kojim dijelom tijela.**



**Udisanje kiselih para izaziva oštećenja sluznice i drugih unutarnjih organa. Hitno se obratite liječniku.**



**POZOR! – Nemojte pretjerivati u punjenju akumulatora. Kod pretjeranog punjenja on može eksplodirati i prouzročiti curenje kiseline.**



**POZOR! – Kiselina izaziva teška oštećenja alata, odjeće i drugih materijala. Dio u dodiru s kiselinom odmah isperite vodom.**



**Nemojte dovoditi u kratki spoj stezaljke akumulatora. Tako izazvane iskre mogu prouzročiti požar.**



**PAZITE na hidraulične komponente. Iscurjela hidraulična tekućina pod tlakom može prodrijeti u kožu i izazvati teška oštećenja kože koja zahtijevaju hitnu liječničku pomoć.**

### 3.5 PRIJEVOZ



**POZOR! – Ako je stroj potrebno prevesti na kamionu ili prikolici, koristite pristupne rampe odgovarajuće otpornosti, širine i dužine.**

**Za vrijeme prijevoza ventil za gorivo (ako postoji) mora biti zatvoren, sustav noža ili priključni dio dodatne opreme**

**spušten, parkirna kočnica aktivirana, a stroj prikladno pričvršćen na prijevoznom sredstvu pomoću užadi ili lanaca.**

### 3.6 ZAŠTITA OKOLIŠA

- Zaštita okoliša mora predstavljati bitan i prvenstveni vid uporabe stroja, u korist civilnog suživota kao i okoliša u kojem živimo. Izbjegavajte ometanje susjeda.
- Strogo se pridržavajte lokalnih propisa o odlaganju ambalaže, ulja, goriva, filtera, propalih dijelova ili bilo kojeg drugog elementa štetnog za okoliš: te otpatke se ne smije bacati u smeće, nego ih treba razdvojiti i predati odgovarajućim centrima za sakupljanje koji će se pobrinuti za recikliranje materijala.
- Strogo se pridržavajte lokalnih propisa o odlaganju otpadnog materijala od košnje.
- U trenutku rashodovanja nemojte ostavljati stroj u okolišu, nego se obratite centru za sakupljanje sukladno lokalnim propisima na snazi.

## 4 OSIGURANJE KOSILICE TRAVE

Provjerite osiguranje traktorske kosilice.

Kontaktirajte vlastito osiguravajuće društvo.

Potrebno je ugovoriti policu koja uključuje promet, požar, štetu i krađu.

## 5 MONTIRANJE

**Prije prve uporabe potpuno napunite akumulator.**

**Nemojte se služiti strojem prije nego što ste završili s obavljanjem svih naznaka iz dijela "MONTIRANJE".**

**Raspakiravanje i dovršavanje montaže treba izvršiti na ravnoj i čvrstoj površini, s dovoljno prostora za pomicanje stroja i ambalaže te služeći se uvijek prikladnim alatom.**

### 5.1 KOMPONENTE ZA MONTAŽU (3)

Stroj se dostavlja s demontiranim sjedalom, naslonima za ruku, upravljačem, šipkom za vuču i nosačima za brzo otpuštanje, dok je akumulator smješten u svom sjedištu, ali je odspojen.

U pakiranju se nalaze i komponente za montažu (3) nabrojene u sljedećoj tablici:

| Pol. | Br. | Opis | Dimenzije |
|---|---|---|---|
| A | 2 | Zatik | 6 x 36 |
| B | 1 | Podložna pločica | 6x38x0,5 |
| C | 1 | Podložna pločica | 16x38x1,0 |
| D | 2 | Ključ za paljenje | / |
| E | 2 | Matica za akumulator | / |
| F | 2 | Vijci za akumulator | / |
| G | 2 | Matica | M8 |
| H | 1 | Šipka za vuču | / |
| J | 2 | Vijak | 8x20 |
| R | 4 | Rascijepljene podloške | 14 x 8,2 x 2 |

### 5.2 POKLOPAC MOTORA (5:A)



Kako biste pristupili ventilu goriva, akumulatoru i motoru, otvorite poklopac motora.

Poklopac motora se otvara kako se navodi u nastavku:

1. Uhvatite i podignite poklopac motora (5:A).

**Zabranjeno je pokretati motor dok je poklopac motora otvoren.**

### 5.3 AKUMULATOR

Za tip akumulatora koji je montiran na stroju vidi "0 TABLICA TEHNIČKIH PODATAKA"

**POZOR! Kiselina koja se nalazi u akumulatoru je korozivna i dodir s njom nanosi štetu.**

**Pažljivo rukujte akumulatorom i pazite da ne iscuri.**

**Nemojte kontrolirati i/ili nadolijevati tekućinu u akumulator**

#### 5.3.1 Priključenje akumulatora (6)

Spojite akumulator na električni sustav stroja pomoću vijka i matica (6:F; 6:E)

1. Spojite crveni kabel na pozitivnu stezaljku akumulatora (+).
2. Spojite crni kabel na negativnu stezaljku akumulatora (-).

**Ako kabele odspajate/spajate obrnutim redoslijedom, moglo bi doći do kratkog spoja u akumulatoru ili njegovog oštećenja.**

**Alternator i akumulator će se oštetiti ako međusobno zamijenite njihove kabele.**

**Dobro učvrstite kabele. Olabavljeni kabeli mogu prouzročiti požar.**

**Nemojte nikad pokretati motor ako akumulator nije spojen. Alternator i električni sustav bi se mogli ozbiljno oštetiti.**

#### 5.3.2 Napunjenost akumulatora

**Prije prve uporabe potpuno napunite akumulator.**

**Za postupke punjenja akumulatora vidi 9.10.**

### 5.4 SJEDALO (7)

1. S nosača sjedala demontirajte sljedeće komponente:
   - 4 matice (za blokiranje tijekom prijevoza, ne koriste se).
   - 4 vijka (7:K).
   - 4 podložne pločice s uzdignutim rubom (7:L).
   - 4 rascijepljene podloške (7:R).
2. Namjestite sjedalo na odgovarajući oslonac na nosaču sjedala.
3. Montirajte podložne pločice s uzdignutim rubom (7:L) na vijke (7:K) zajedno s podloškama (7:R).
4. Uvucite vijke zajedno s podložnim pločicama s uzdignutim rubom u rupice na nosaču sjedala i u otvore na ploči sjedala. Navijte sjedalo u položaj.

Zatezni moment: 9±1,7 Nm.

**Sjedalo će se oštetiti ako vijke zategnete momentom većim od 9±1,7 Nm.**

5. Provjerite klizi li sjedalo lako u rupicama podupirača.

Sjedalo je preklopivo. Ako stroj ostavljate vani, izložen kiši, preklopite sjedalo prema naprijed kako se jastuk ne bi smočio.

### 5.5 UPRAVLJAČ (8)

Kako bi se aksijalni slobodni hod stupa upravljača smanjio na najmanju moguću mjeru, montirajte podložne pločice od 0,5 mm i/ili 1 mm (3:C; 3:B) između naglavaka na stupu upravljača, pol. (8:A) kako slijedi.

1. Montirajte naglavak (8:B) na stup upravljača i pričvrstite ga uvlačenjem jednog zatika (8:C) za otprilike 1/3 njegove dužine.
2. Povucite naglavak i stup upravljača prema gore.
3. Kontrolirajte mogu li se podloška od 0,5 mm, podloška od 1 mm ili obje uvući u otvor koji je nastao u točki (8:A). Podlošku (podloške) ne smijete uvlačiti silom, jer mora postojati mali aksijalni slobodni hod.
4. Izvucite zatik (8:C) izvlakačem zatika (8:D) i demontirajte naglavak.
5. Montirajte podlošku (podloške) kao što se navodi u prethodnoj točki 3.
6. Montirajte naglavak na stup upravljača i pričvrstite uvlačenjem zatika do kraja. Blokirajte stup upravljača.

### 5.6 ŠIPKA ZA VUČU (9)

Montirajte šipku za vuču (9:B) na stražnji dio stroja.

Koristite vijke i matice (9:A, 9:C).

Zatezni moment: 22 Nm.

### 5.7 BRZE SPOJKE (1:N)

Brze spojke i upute za njihovo postavljanje dostavljaju se u odvojenom pakiranju unutar kutije u kojoj se nalazi stroj.

Postavite brze spojke na prednje poluosovine stroja.

### 5.8 TLAK GUMA

O tlaku guma vidi u pog. "0 TABLICA TEHNIČKIH PODATAKA"

### 5.9 DODATNA OPREMA

Za montiranje dodatne opreme vidi odvojeni vodič za montažu koji se dostavlja zajedno sa svakim dijelom dodatne opreme.

**Napomena: u ovom se slučaju sustav noža smatra dijelom dodatne opreme.**

## 6 UPRAVLJAČKI ELEMENTI

### 6.1 PAPUČICA ZA MEHANIČKO PODIZANJE OPREME (10:C)

Upravlja ručicom (10:C1), a služi za prijelaz dodatne opreme iz radnog u transportni položaj.

- Transportni položaj: pritisnite papučicu do kraja i skinite stopalo, papučica ostane u pritisnutom položaju.

- Radni položaj: pritisnite i otpustite polako papučicu.

**Nemojte prelaziti u transportni položaj dok priključeni dio dodatne opreme radi. Tako će se uništiti pogonski remen.**

### 6.2 PAPUČICA ZA PARKIRNU KOČNICU (10:B)

**Nemojte nikad pritiskati papučicu za vrijeme kretanja.**

**Postoji rizik od pregrijavanja prijenosa.**

Papučica (10:B) može zauzeti položaje koji slijede:

Otpuštena. Pogon je uključen. Parkirna kočnica nije aktivirana.

Pritisnuta do pola. Prednji pogon je isključen. Parkirna kočnica nije aktivirana.

Potpuno pritisnuta. Pogon je isključen. Parkirna kočnica je potpuno aktivirana, ali nije blokirana. Ovaj položaj se koristi i kao kočnica u hitnom slučaju.

### 6.3 RUČICA ZA BLOKIRANJE PARKIRNE KOČNICE (10:A)

Blokira papučicu "kočnice" u potpuno pritisnutom položaju. Ova funkcija služi za blokiranje stroja na nagibima, za vrijeme prijevoza itd., kad je motor zaustavljen.

**Blokiranje:**

1. Pritisnite papučicu do kraja (10:B).
2. Pomaknite zaustavljač (10:A) na desno.
3. Otpustite papučicu (10:B).
4. Otpustite zaustavljač (10:A).

**Deblokiranje:**

1. Pritisnite i otpustite papučicu (10:B).

### 6.4 PAPUČICA POGONA (10:F)

Papučica određuje prijenosni omjer između motora i pogonskih kotača (= brzina).

Kad otpustite papučicu, radna kočnica je aktivirana.

– Ako papučicu pritisnete prema naprijed, stroj napreduje.

– Kad na papučici nema opterećenja, stroj je zaustavljen.

– Ako papučicu pritisnete prema natrag, stroj se kreće unatrag.

– Ako smanjite pritisak na papučicu, stroj koči.

U gornjem dijelu papučice postoji pločica za podešavanje, radi prilagođavanja stopalu vozača.

**Ako prilikom otpuštanja papučice stroj ne koči kako je predviđeno, koristite lijevu papučicu (10:B) kao kočnicu za hitni slučaj.**

### 6.5 UPRAVLJAČ (10: D)

Visina upravljača je neograničeno podesiva.

Odvijte gumb za podešavanje (10:E) na upravljaču kako biste ga podigli ili spustili u željeni položaj. Zategnite.

**Nemojte podešavati upravljač za vrijeme kretanja.**

**Nemojte nikad okretati upravljač dok je stroj zaustavljen sa spuštenom dodatnom opremom. Postoji rizik od nepravilnih opterećenja servo upravljača i dijelova upravljača.**

### 6.6 UPRAVLJAČKI ELEMENT GASA (AKCELERATOR) (11:A; 12:A) MOD.: [B&S Vanguard] [ST.]

Upravljački element za podešavanje režima motora.

Puni gas – koristite uvijek za vrijeme korištenja stroja.

Minimum.

### 6.7 ČOK (UREĐAJ ZA POKRETANJE HLADNOG MOTORA – AKO POSTOJI) (12: B) MOD.: [ST.]

Upravljački element za zatvaranje zraka u slučaju pokretanja hladnog motora.

Upravljački element potpuno izvučen (12:B1) – leptir je zatvoren. Za pokretanje hladnog motora.

Upravljački element gurnut unutra (12:B2) – leptir je otvoren. Za pokretanje toplog motora i tijekom vožnje.

**Kad je motor topao, nemojte voziti sa zatvorenim zrakom.**

**Pojedini modeli imaju sustav koji automatski kontrolira položaj uređaja za pokretanje hladnog motora u rasplinjaču tijekom paljenja i zagrijavanja motora.**

### 6.8 KONTAKT BRAVA (11:C; 12:C)

Kontakt brava služi za pokretanje i zaustavljanje motora.

**U slučaju napuštanja mjesta vozača nemojte ostavljati ključ u položaju 2 ili 3. Postoji rizik od požara (gorivo može ući u motor putem rasplinjača) te od pražnjenja i oštećenja akumulatora.**

Četiri položaja ključa:

1. Položaj zaustavljanja – motor je u kratkom spoju. Možete izvaditi ključ.
2. Položaj vožnje
3. Položaj vožnje
4. Položaj pokretanja – okretanjem ključa u ovaj položaj pokreće se elektropokretač. Kad se motor pokrene, otpustite ključ koji će se vratiti u položaj za vožnju.

### 6.9 PRIKLJUČNO VRATILO (11:D; 12:D)

**Priključno vratilo ne smijete nikad uključiti ako je prednji podizač dodatne opreme u svom transportnom položaju. Tako će se uništiti remenski prijenos.**

**Gumb za uključivanje/isključivanje priključnog vratila (11:D, 12:D).** Pritisnite gumb kako biste uključili/isključili priključno vratilo.

### 6.10 PODEŠAVANJE VISINE KOŠNJE (11:E; 12:E)

Stroj ima jedan upravljački element za uporabu noža s električnim regulatorom visine košnje.

Prekidač omogućuje neprekidno podešavanje visine košnje.
Sustav noža spojen je s vratilom (13:B).

### 6.11 PREKIDAČ ZA FAROVE (11:F; 12:F)

**Gumb za uključivanje/isključivanje farova (11:F, 12:F).** Pritisnite gumb kako biste uključili/isključili farove.

### 6.12 BLUETOOTH (AKO POSTOJI)

Pojedini modeli imaju funkciju Bluetooth koja omogućava izravno bežično povezivanje stroja i nekog uređaja na kratkoj udaljenosti.

Na uređaju mora biti instalirana odgovarajuća aplikacija za razmjenu podataka, čije se upute za uporabu isporučuju odvojeno.

Bluetooth se aktivira pri paljenju stroja, a deaktivira se kad se stroj ugasi.

Provjerite je li veza uređaj-aplikacija aktivna.

### 6.13 PROSTOR ZA DIO IZ DODATNE OPREME (11:G; 12:G)

Koristan prostor za polaganje dodatne opreme.

### 6.14 RUČICA ZA AKTIVIRANJE/DEBLOKIRANJE PRIJENOSA (14; 15)

Ručica koja deaktivira varijabilni prijenos.

Pogon na dva kotača (2WD) ima jednu ručicu spojenu na stražnju osovinu. Vidi (14:A).

**Pogon na četiri kotača (4WD) ima dvije ručice spojene na stražnju osovinu (15:A) i na prednju osovinu (15:B).**

**Ručica za aktiviranje/deblokiranje ne smije se nikad nalaziti između vanjskog i unutarnjeg položaja. U tom stanju prijenos će se pregrijati i oštetiti.**

Ručice omogućuju ručno pomicanje stroja (guranjem ili vučom), bez stavljanja u pokret.

Dva položaja su:

Prijenos aktiviran (14:A1; 15:A1-B1) – prijenos je aktiviran za normalnu uporabu.

Prijenos deaktiviran (14:A2; 15:A2-B2) – prijenos je deaktiviran. Stroj se može ručno pomicati.

Stroj se ne smije vući na velike udaljenosti ili velikim brzinama. Prijenos bi se mogao oštetiti.

**Nemojte pokretati stroj ako je prijenos deblokiran (ručica unutra). Postoji rizik od oštećenja i propuštanja ulja u prednjoj osovini.**

### 6.15 PODEŠAVANJE SJEDALA (16:B)

Sjedalo se može podesiti prema naprijed i prema natrag, kako se navodi u nastavku:

1. Pomaknite upravljačku ručicu (16:A) prema gore.
2. Podesite sjedalo u željeni položaj.
3. Otpustite upravljačku ručicu (16:A) kako bi se

sjedalo blokiralo.
Sjedalo ima sigurnosni prekidač koji je spojen na sigurnosni sustav stroja.
To znači da kad na sjedalu nema nikoga nije moguće pokrenuti stroj. (pogledajte 7.6.2).

### 6.16 POKLOPAC MOTORA

**Za način pristupanja ventilu goriva, akumulatoru i motoru vidi 5.2.**

### 6.17 BRZE SPOJKE



Ove spojke omogućavaju lak i brz prijelaz s jednog dijela dodatne opreme na drugi.
Brze spojke omogućavaju lako premještanje sustava noža između dva položaja, odnosno::

- Normalni položaj, s potpuno zategnutim remenom.
- 4 cm iza normalnog položaja, s olabavljenim remenom, kako bi se sustav noža što više približio osnovnom stroju.

Budući da je zatezač oslobođen od remena, brze spojke pojednostavljuju zamjenu remena i sustava noža, a osim toga olakšavaju i prijelaz u položaj za pranje te u radne položaje.

**Popuštanje zategnutosti remena (17; 18)**

**Pročitajte i upute dostavljene s dijelom dodatne opreme i s brzom spojkom.**

1. S obje strane izvadite zatike i klinove za blokiranje (17:C) .
2. Otvorite brze spojke tako da petom pritisnete stražnje dijelove (17:A).

**Kad se brze spojke otvore, krakovi dijela dodatne opreme su slobodni, dakle više nisu čvrsto pričvršćeni za kuku.**

**Radi bilo kakvog zahvata podešavanja ili održavanja ponovno položite krakove na spojke i zatvorite je.**

1. Izvršite potreban zahvat, kao na primjer:

- Otkačite remen.
- Zamijenite dodatnu opremu tako što ćete otkačiti krakove (19).

**Zatezanje remena (17, 18)**
Zategnite prvo jednu, zatim drugu stranu, pridržavajući se uputa koje se navode u nastavku.

**Ručicu nemojte okretati rukama. Postoji rizik od prignječenja.**

1. Stavite jedno stopalo na ručicu (18:A) i oprezno je okrenite za pola okretaja prema naprijed.
2. Postavite rascjepku ili klin za blokiranje (17:C).
3. Ponovite radnju s druge strane.

## 7 POKRETANJE I HOD

### 7.1 MJERE OPREZA ZA UPORABU

**Uvijek kontrolirajte je li razina motornog ulja ispravna. To je naročito važno prilikom rada na nagibima (vidi 7.4).**

**Budite vrlo oprezni prilikom košenja na nagibima: nemojte naglo kretati niti kočiti, nemojte poprečno kositi, uvijek se pomičite odozgo prema dolje, odnosno odozdo prema gore.**

**Kad stroj parkirate, aktivirajte parkirnu kočnicu.**

**Stroj se ne smije koristiti na terenima s nagibom većim od 10°, bez obzira na smjer kretanja.**

**Na nagibima i u uskim zavojima smanjite brzinu kako se ne biste prevrnuli ili izgubili kontrolu nad strojem.**

**Ako se krećete maksimalnom brzinom, nemojte nikad potpuno okretati upravljač. Stroj bi se mogao prevrnuti.**

**Držite ruke i stopala daleko od zglobnog spoja upravljača i od nosača sjedala. Postoji rizik od prignječenja.**

### 7.2 KOMBINIRANA UPORABA DODATNE OPREME

**Za kombiniranu uporabu dodatnog pribora vidi "TABLICU ZA PRAVILNO KOMBINIRANJE DODATNE OPREME" u dijelu "0 TABLICA TEHNIČKIH PODATAKA"**

### 7.3 DOLIJEVANJE GORIVA (20)

**Koristite samo bezolovni benzin. Nemojte miješati benzin s uljem.**

Za zapremninu spremnika vidi “0 TABLICA TEH-

NIČKIH PODATAKA".

Za dolijevanje:

1. Odvijte čep za zatvaranje spremnika i skinite ga (sl. 20.A).
2. Dolijte gorivo pazeći da spremnik ne bude sasvim pun. Ostavite malo prostora (koji odgovara barem jednom cijelom otvoru za nadolijevanje + 1 – 2 cm pri vrhu spremnika) kako bi se benzin, kad se zagrije, mogao širiti bez prelijevanja.
3. Na završetku dolijevanja dobro navijte čep za gorivo i očistite ono što se eventualno izlilo.

**Pazite da ne prolijete benzin na plastične dijelove kako se ne bi oštetili; u slučaju nehotičnog prolijevanja, odmah isperite vodom. Jamstvo ne pokriva oštećenja plastičnih dijelova karoserije ili motora prouzročena benzinom.**

**NAPOMENA! Benzin je pokvarljiv i ne smije ostati u spremniku dulje od 30 dana.**

Možete koristiti i ekološka goriva poput alkilnog benzina. Sastav tih benzina manje utječe na osobe i na okoliš.

Nisu poznati negativni utjecaji povezani s njihovom uporabom. Međutim, na tržištu je moguće naći alkilni benzin za koji nije moguće dati jasne smjernice u pogledu njegove uporabe.

Za dodatne informacije pogledajte upute i podatke koje daje proizvođač alkilnog benzina.

**Kod uporabe stroja kojoj slijedi dulji period skladištenja: (na primjer zimsko doba), napunite spremnik dovoljnom količinom goriva da bi se mogao završiti ovaj posljednji posao.**
**Naime, prije skladištenja stroja morate potpuno isprazniti spremnik goriva (vidi 11).**

### 7.4 KONTROLA RAZINE MOTORNOG ULJA (21; 22)

Stroj se dostavlja s motorom potpuno opskrbljenim uljem.

**Prije stavljanja stroja u pokret provjerite razinu ulja u motoru.**

**Za kontrolu/dolijevanje motornog ulja vidi 9.5.1.**

### 7.5 KONTROLA RAZINE ULJA U PRIJENOSU

**Za kontrolu/dolijevanje ulja u prijenos vidi 9.7.1.**

### 7.6 SIGURNOSNE KONTROLE

U trenutku isprobavanja stroja provjerite odgovaraju li rezultati sigurnosnih kontrola onom što se navodi u tablicama koje slijede.

**Prije uporabe uvijek izvršite sigurnosne kontrole.**

**Ako bilo koji rezultat odstupa od onoga što se navodi u tablicama u nastavku, ne smijete koristiti stroj!**

**Dostavite stroj servisnom centru radi potrebnih kontrola i popravka.**

#### 7.6.1 Kontrola opće sigurnosti

| Predmet | Rezultat |
|---|---|
| Sustav goriva i spojevi. | Nema nikakvog propuštanja. |
| Električni kabeli | Izolacija je potpuno cjelovita.<br>Nema nikakvog mehaničkog oštećenja. |
| Ispušni sustav. | Nema nikakvog propuštanja u spojnim točkama. Svi vijci su zategnuti. |
| Krug ulja | Nema nikakvog propuštanja. Nema nikakvog oštećenja. |
| Pokrenite stroj naprijed/natrag i otpustite papučicu pogona. | Stroj će se zaustaviti. |
| Probna vožnja | Nema nikakve nepravilne vibracije.<br>Nema nikakvog nepravilnog zvuka. |

#### 7.6.2 Električna sigurnosna kontrola

| Stanje | Radnja | Rezultat |
|---|---|---|
| Parkirna kočnica nije pritisnuta. | Pokušajte staviti u pokret. | Motor se ne pokreće. |

| Stanje | Radnja | Rezultat |
|---|---|---|
| Motor je upaljen. | Vozač ustaje sa sjedala. | Motor se gasi. |

### 7.7 POKRETANJE/RAD

**Prilikom korištenja strojem poklopac motora mora biti zatvoren i blokiran.**

**Za vrijeme korištenja stroja uvijek koristite puni gas.**

**Kod pokretanja stroja, pričekajte 2 sekunde u položaju pokretanja prije paljenja motora.**

1. Otvorite ventil za gorivo (24).
2. Provjerite jesu li kabeli svjećica uvučeni u odgovarajuće svjećice.
3. Provjerite je li priključno vratilo isključeno (11:D; 12:D).
4. Ne držite nogu na papučici za rad/pogon (10:F).

**Pokretanje hladnog motora**
**Za modele 2WD**

1. Uključite prijenos (14:A1).

**Za modele 4WD**

1. Uključite prijenos (15:A1-B1).
2. Aktivirajte parkirnu kočnicu (10:B).
3. Stavite u puni gas (11:A; 12.A).
4. Zatvorite zrak (12:B1) (ako postoji).
5. Okrenite ključ za paljenje i pokrenite.

**Prije rada strojem pričekajte nekoliko minuta kako biste omogućili da se ulje zagrije.**

**Pokretanje toplog motora**
**Za modele 2WD**

1. Uključite prijenos (14:A1).

**Za modele 4WD**

1. Uključite prijenos (15:A1-B1).
2. Aktivirajte parkirnu kočnicu (10:B).
3. Stavite u puni gas (11:A; 12.A).
4. Čok mora biti pritisnut (12:B2) (ako postoji).
5. Okrenite ključ za paljenje i pokrenite.

**Za nastavak vidi upute koje se navode u odlomku 7.7.1.**

#### 7.7.1 Kretanje

Za rad strojem postupite kako se opisuje u nastavku:

- Pritisnite do kraja papučicu (10:B) i otpustite je.
- Za pokretanje stroja aktivirajte papučicu (10:F).
- Dovedite stroj u radno područje.
- U slučaju da je postavljena prednja dodatna oprema, aktivirajte priključno vratilo (11:D; 12:D).
- Počnite s radom.

### 7.8 ZAUSTAVLJANJE

Za zaustavljanje stroja postupite kako se opisuje u nastavku:

- Isključite priključno vratilo (11:D, 12:D).
- Aktivirajte parkirnu kočnicu (10:B).
- Pustite da motor radi na minimumu jednu ili dvije minute.
- Ugasite motor okretanjem ključa.
- Zatvorite ventil za gorivo. Ova naznaka je naročito važna ako stroj treba prevoziti na prikolici ili sličnom.

**Ako se morate udaljiti od stroja, odspojite kabele svjećica i izvadite ključ za paljenje.**

**Odmah nakon gašenja, motor bi mogao biti vrlo vruć. Nemojte dodirivati ispušni prigušivač, motor ili krilca za hlađenje. Postoji opasnost od opeklina.**

### 7.9 ČIŠĆENJE

**Radi smanjenja rizika od požara, uvjerite se da na motoru, ispušnom prigušivaču, akumulatoru i spremniku goriva nema trave, lišća i ulja**

**Radi smanjenja rizika od požara, redovito provjeravajte da nema propuštanja ulja i/ili goriva.**

**Nemojte nikad koristiti vodu pod visokim tlakom. Mogla bi oštetiti brtve vratila, električne komponente i hidraulične ventile.**

Uvijek očistite stroj nakon uporabe. Kod čišćenja se pridržavajte uputa koje slijede:

- Nemojte prskati vodu izravno na motor.
- Motor očistite četkom i/ili stlačenim zrakom.
- Očistite dovod zraka za hlađenje motora.

- Nakon čišćenja vodom pokrenite stroj i sustav noža kako biste uklonili vodu koja bi inače mogla prodrijeti u ležajeve i prouzročiti oštećenja.

## 8 KORIŠTENJE DIJELOM IZ DODATNE OPREME

**Provjerite da u travi koju treba pokositi nema stranih tijela kao što je kamenje itd.**

### 8.1 VISINA KOŠNJE

Najbolje rezultate ćete postići ako pokosite trećinu visine trave. Vidi sl. 23.

Ako je trava visoka i treba je znatno pokositi, prođite dva puta koristeći dvije različite visine košnje.

Nemojte koristiti minimalnu visinu košnje ako je površina neravna.

Noževi bi se mogli oštetiti udarajući o površinu i otkopati gornji sloj travnjaka.

### 8.2 SAVJETI ZA KOŠENJE

Radi postizanja odličnih rezultata košenja, slijedite naznake koje se navode u nastavku.

- Često kosite travu.
- Pustite da motor radi pri punom broju okretaja.
- Trava ne smije biti mokra.
- Koristite naoštrene rezne elemente.
- Pazite da je donji dio sustava noža uvijek čist.

## 9 ODRŽAVANJE

### 9.1 PROGRAM SERVISIRANJA

Kako bi vam stroj uvijek bio u dobrom stanju po pitanju pouzdanosti, sigurnosti rada i brige za okoliš, uvijek se pridržavajte programa servisiranja STIGA S.p.A.

Točke zahvata iz ovog programa ilustrirane su u priloženom priručniku za održavanje STIGA SpA.

Osnovnu kontrolu uvijek mora izvršiti ovlaštena radionica.

Prvu i Srednju kontrolu trebala bi izvršiti ovlaštena radionica, ali mogu biti i na teret korisnika.

Postupci se navode u priručniku i opisuju u poglavlju "7 POKRETANJE I HOD", a osim toga i u nastavku.

Kontrole koje izvrši ovlaštena radionica jamče profesionalan rad i uporabu originalnih rezervnih dijelova.

Prilikom svake osnovne i svake srednje kontrole, ovlaštena radionica pečatirat će priručnik. Priručnik s tim pečatima povećava vrijednost rabljenih strojeva.

### 9.2 PRIPREMA

**Sve kontrole i zahvate održavanja treba vršiti dok je stroj zaustavljen i motor ugašen.**

**Uvijek aktivirajte parkirnu kočnicu kako biste spriječili pomicanje stroja.**

**Ugasite motor.**

**Izbjegnite slučajna pokretanja motora tako da odspojite kabele svjećica i izvadite ključ za paljenje.**

### 9.3 TABLICA ODRŽAVANJA

**Vidi poglavlje "13 TABLICA S PLANOM ODRŽAVANJA". Cilj tablice je pomoći vam u održavanju učinkovitosti i sigurnosti vašeg stroja. U njoj se navode glavni zahvati i vremenski razmaci predviđeni za svaki od njih. Izvršite odgovarajući postupak prema prvom roku koji nastupi.**

**Ulje zamijenite češće ako motor treba raditi u teškim uvjetima ili na vrlo visokoj okolnoj temperaturi.**

### 9.4 TLAK GUMA

Podesite tlak guma na vrijednosti koje se navode u dijelu "0 TABLICA TEHNIČKIH PODATAKA".

### 9.5 DOLIJEVANJE/ZAMJENA MOTORNOG ULJA

**Za ovo održavanje vidi i priručnik za motor dostavljen zajedno sa strojem.**

#### 9.5.1 Kontrola/nadolijevanje (21; 22)

**Kontrolirajte razinu ulja prije svake uporabe. Stroj se mora nalaziti na ravnom prilikom kontrole.**

1. Očistite oko šipke.
2. Odvijte i izvucite šipku.
3. Očistite šipku.

**Za motore [ST.]**

4. Potpuno uvucite šipku ali je nemojte naviti na mjesto (21:A).

**Za motore [B&S Vanguard]**

4. Potpuno uvucite šipku i navijte je na mjesto (22:A).

5. Ponovno izvucite šipku i kontrolirajte razinu ulja.
6. Nadolijte ako je razina ispod oznake gornje granice (21:A, 22:A).

**Razina ulja ne smije nikad prijeći oznaku gornje granice. Motor bi se pregrijao. Ako razina ulja prelazi oznaku gornje granice, treba isprazniti sve do dostizanja ispravne razine.**

Ulje zamijenite češće ako motor treba raditi u teškim uvjetima ili na vrlo visokoj okolnoj temperaturi.

### 9.5.2 Zamjena/punjenje (21; 22)

**Vrijeme izvođenja zahvata vidi u 13. poglavlju.**

**Za tip ulja vidi "0 TABLICA TEHNIČKIH PODATAKA".**

**Koristite ulje bez aditiva.**
Ulje mijenjajte dok je motor topao.

**Motorno ulje bi moglo biti vrlo vruće ako ga izvadite odmah nakon gašenja motora. Stoga prije vađenja ulja ostavite motor da se ohladi nekoliko minuta.**

**[ST. mod. TRE 0801], [B&S Vanguard]**
Postupite kako se opisuje u nastavku:

1. Namjestite stroj na ravnoj površini.
2. Aktivirajte parkirnu kočnicu.
3. Otvorite poklopac motora.
4. Uhvatite vezicu na cijevi za ispuštanje ulja. Koristite podesiva kliješta, papagajke ili slično (21:B, 22:B).
5. Pomaknite vezicu duž cijevi za ispuštanje ulja 3-4 cm prema gore i izvadite čep.
6. Sakupite ulje u neku posudu.

**NAPOMENA! Pazite da ne prolijete ulje na pogonsko remenje.**

7. Stavite čep za ispuštanje ulja i vratite vezicu iznad njega.
8. Očistite ulje koje se eventualno izlilo.
9. Izvucite mjernu šipku i nadolijte novo ulje. Za količinu ulja vidi "0 TABLICA TEHNIČKIH PODATAKA".
10. Prilikom svakog dolijevanja pokrenite motor i pustite ga na minimumu 30 sekundi.
11. Provjerite da nema propuštanja ulja.
12. Ugasite motor. Pričekajte 30 sekundi i ponovno kontrolirajte razinu ulja kao što se navodi u odlomku 9.5.
13. Predajte ulje na zbrinjavanje sukladno lokalnim propisima.

**[ST. mod. TRE 586V]**

1. Namjestite stroj na ravnoj površini.
2. Aktivirajte parkirnu kočnicu.
3. Otvorite poklopac motora.
4. Namjestite neku posudu za sakupljanje kod produžne cijevi (sl. 22.B);
5. Pritisnite rascjepku (sl. 22.C);
6. Otkačite produžnu cijev s držača spuštajući je prema dolje;
7. Savijte produžnu cijev i ispustite ulje u prikladnu posudu;
8. Ponovno objesite produžnu cijev (sl. 22.B) na držač (sl. 22.D) prije nadolijevanja ulja.
9. Očistite ulje koje se eventualno izlilo.

**NAPOMENA! Pazite da ne prolijete ulje na pogonsko remenje.**

10. Izvucite mjernu šipku i nadolijte novo ulje. Za količinu ulja vidi "0 TABLICA TEHNIČKIH PODATAKA".
11. Prilikom svakog dolijevanja pokrenite motor i pustite ga na minimumu 30 sekundi.
12. Provjerite da nema propuštanja ulja.
13. Ugasite motor. Pričekajte 30 sekundi i ponovno provjerite razinu ulja kao što se navodi u odlomku 9.5.1.
14. Predajte ulje na zbrinjavanje sukladno lokalnim propisima.

### 9.5.3 Zamjena filtera ulja (ako postoji)

**Za ovo održavanje vidi priručnik s uputama za motor, koji se dostavlja zajedno sa strojem.**

**Vrijeme izvođenja zahvata vidi u 13. poglavlju.**

Za ovo održavanje savjetujemo da se obratite ovlaštenom servisnom centru.

Prije svega, ispustite motorno ulje i uvucite čep za ispuštanje kao što se gore opisuje.

Predajte ulje na zbrinjavanje sukladno lokalnim propisima.

### 9.6 ZAMJENA FILTERA GORIVA

**Za ovo održavanje vidi i priručnik za motor dostavljen zajedno sa strojem.**

**Vrijeme izvođenja zahvata vidi u 13. poglavlju.**

Nakon montiranja novog filtera, kontrolirajte da nema propuštanja goriva.

### 9.7 PROVJERA/DOLIJEVANJE ULJA U PRIJENOSU [4WD]

**Vrijeme izvođenja zahvata vidi u 13. poglavlju.**

**Za tip i količinu ulja vidi "0 TABLICA TEHNIČKIH PODATAKA".**

#### 9.7.1 Kontrola/nadolijevanje (26)

1. Namjestite stroj na ravnoj površini.
2. Provjerite razinu ulja u spremniku. (26:A). Razina mora biti na crti.
3. Nadolijte ako treba.

#### 9.7.2 Zamjena

**Ispuštanje ulja**

1. Pustite da stroj radi različitim brzinama 10-20 minuta kako bi se ulje u prijenosu zagrijalo.
2. Namjestite stroj na ravnoj površini.
3. Aktivirajte parkirnu kočnicu.
4. Dovedite obje ručice za deaktiviranje u položaj A1 – B1 kao što se ilustrira na sl. (15:A; 15:B).
5. Namjestite posude ispod stražnje i ispod prednje osovine.
6. Otvorite poklopac motora i izvadite čep spremnika ulja.

**Za čep za ispuštanje ulja koristite isključivo četvrtasti priključak 3/8". Drugi alat bi mogao oštetiti čep.**

7. Izvadite čep za ispuštanje ulja na stražnjoj osovini (27:A).
8. Izvadite 2 čepa za ispuštanje na prednjoj osovini. Koristite nasadni ključ 12 mm. Pustite da ulje koje se nalazi u prednjoj osovini i u cijevima isteče (28).
9. Provjerite jesu li brtve na čepovima za ispuštanje na prednjoj osovini potpuno cjelovite (28). Ponovno namjestite čepove. Zatezni moment: 15-17 Nm.
10. Provjerite je li brtva na čepu za ispuštanje ulja stražnje osovine potpuno cjelovita (27:A). Ponovno montirajte na stražnju osovinu. Zategnite čep za ispuštanje ulja momentom od 5 Nm.

**Čep za ispuštanje ulja bi se mogao oštetiti ako ga zategnete momentom većim od 5 Nm.**

11. Izvlakačem ulja usišite ulje iz najdubljeg dijela spremnika (29).
12. Odložite ulje poštujući lokalne propise.

**Dolijevanje**

1. Napunite spremnik ulja novim uljem.
2. Provjerite je li ručica za otpuštanje spojke stražnje osovine deaktivirana.
3. Pokrenite motor. Kod pokretanja motora ručica za deaktiviranje prijenosa prednje osovine automatski se pomiče prema unutra.

**Nemojte nikad pokretati motor ako je ručica za deaktiviranje prijenosa stražnje osovine aktivirana, a ručica za deaktiviranje prijenosa prednje osovine deaktivirana.(15:A; 15:B). Mogle bi se oštetiti brtve prednje osovine.**

**Ako motor palite u zatvorenom prostoru, na ispušnu cijev motora trebate spojiti uređaj za usisavanje ispušnih plinova.**

4. Deaktivirajte ručicu za deaktiviranje prijenosa prednje osovine.

**NAPOMENA! Ulje se brzo usisava u sustav. U spremnik se mora neprekidno nadolijevati – sve dok ne ostane pun – kako bi se napunio krug i da ne dođe do usisavanja zraka u sustav, jer se to ne smije nikad dogoditi.**

5. Podesite papučicu gasa prema naprijed i blokirajte je drvenim klinom (30).
6. Pustite da radi u položaju prema naprijed jednu minutu.
7. Premjestite drveni klin i podesite papučicu gasa u suprotni položaj. Nastavite nadolijevati ulje.
8. Pustite da radi u suprotnom smjeru jednu minutu.
9. Mijenjajte smjer kretanja svake minute kako se prethodno navodi i nastavite nadolijevati ulje sve dok u spremniku više ne bude nika-

kvog grgutanja.

10. Ugasite motor, namjestite poklopac (26:B) spremnika ulja i zatvorite poklopac motora.
11. Pustite da stroj radi različitim brzinama nekoliko minuta i ako je potrebno podesite razinu ulja u spremniku.

### 9.8 KONTROLA REMENSKIH PRIJENOSA

Kontrolirajte je li sve remenje cjelovito.

**Vrijeme izvođenja zahvata vidi u 13. poglavlju.**

### 9.9 UPRAVLJAČ

**Vrijeme izvođenja zahvata vidi u 13. poglavlju.**

#### 9.9.1 Kontrole

Malo okrenite upravljač prema natrag i prema naprijed.

Na lancima upravljača ne smije biti nikakvog mehaničkog slobodnog hoda.

#### 9.9.2 Podešavanje (32)

Ako treba, podesite lance upravljača kako slijedi:

1. Stavite stroj s kotačima ravno.
2. Podesite lance upravljača pomoću dvije matice koje se nalaze ispod središnje točke (32).
3. Podesite na isti način obje matice kako biste uklonili bilo kakav slobodni hod.
4. Isprobajte stroj pomičući ga ravno naprijed i provjerite da upravljač nije izvan centra.
5. Ako je upravljač izvan centra, popustite jednu maticu i zategnite drugu.

**Nemojte pretjerano zatezati lance upravljača. Tako će se upravljač ukrutiti i trošenje lanaca povećati.**

### 9.10 AKUMULATOR

Za tip akumulatora koji je montiran na stroju vidi "0 TABLICA TEHNIČKIH PODATAKA"

**POZOR! Kiselina koja se nalazi u akumulatoru je korozivna i dodir s njom nanosi štetu.**

**Pažljivo rukujte akumulatorom i pazite da ne iscuri.**

**Ako kiselina dođe u dodir s očima ili s kožom, može prouzročiti ozbiljne ozljede. Ako bilo koji dio tijela dođe u dodir s kiselinom, odmah isperite obilatom količinom vode i što prije se obratite liječniku.**

Nemojte nikad kontrolirati ili dolijevati tekućinu akumulatora.

Jedini potrebni zahvat održavanja je punjenje akumulatora, na primjer poslije duljeg perioda skladištenja.

Akumulator možete napuniti:

- putem motora.
- putem punjača.

#### 9.10.1 Punjenje putem motora

Ovaj način moguć je samo ako je akumulator barem malo pun da bi se omogućilo stavljanje stroja u pokret.

- U slučaju novog akumulatora spojite kabele na akumulator.
- Odnesite stroj na otvoreno.
- Stavite u pokret slijedeći upute u ovom priručniku.
- Pustite motor da radi neprekidno 45 minuta (vrijeme potrebno za potpuno punjenje akumulatora).
- Ugasite motor.

#### 9.10.2 Punjenje putem punjača akumulatora

**Koristite se punjačem akumulatora sa stalnim naponom. U slučaju uporabe standardnog punjača akumulatora, akumulator bi se mogao oštetiti.**

**Više informacija možete dobiti kod vašeg pouzdanog prodavača.**

**Prije nego što spojite punjač akumulatora, odspojite akumulator od električnog sustava.**

#### 9.10.3 Demontaža/montaža

Akumulator se nalazi ispod poklopca motora.

Za vrijeme montiranja i demontiranja akumulatora, kabele spajajte i odspajajte kako slijedi:

1. Za vrijeme demontiranja. Prvo odspojite crni kabel s negativne stezaljke akumulatora (-). Zatim odspojite crveni kabel s pozitivne stezaljke akumulatora (+).
2. Za vrijeme montiranja. Prvo spojite crveni kabel na pozitivnu stezaljku akumulatora (+). Zatim spojite crni kabel na negativnu ste-

zaljku akumulatora (-).

**Ako kabele odspajate/spajate obrnutim redoslijedom, moglo bi doći do kratkog spoja u akumulatoru ili njegovog oštećenja.**

**Alternator i akumulator će se oštetiti ako međusobno zamijenite njihove kabele.**

**Dobro učvrstite kabele. Olabavljeni kabeli mogu prouzročiti požar.**

**Nemojte nikad pokretati motor ako akumulator nije spojen. Alternator i električni sustav bi se mogli ozbiljno oštetiti.**

### 9.10.4 Čišćenje

Ako su stezaljke akumulatora oksidirale, trebate ih očistiti.

Očistite stezaljke akumulatora željeznom četkom i podmažite ih.

## 9.11 FILTER ZRAKA, MOTOR

**Vrijeme izvođenja zahvata vidi u 13. poglavlju.**

**Za ovo održavanje vidi priručnik s uputama za motor, koji se dostavlja zajedno sa strojem.**

### 9.11.1 Čišćenje/zamjena

**Vrijeme izvođenja zahvata vidi u 13. poglavlju.**

**NAPOMENA! Filtere trebate češće čistiti/mijenjati ako stroj radi na vrlo prašnjavom terenu.**

Filtere zraka izvadite/montirajte kako slijedi:

**[B&S Vanguard] (33)**

1. Pažljivo očistite područje oko poklopca filtera zraka.
2. Demontirajte poklopac filtera zraka (33:A) tako da izvadite dvije stezaljke.
3. Demontirajte sklop filtera (33:B). Predfilter se nalazi iznad filtera zraka. Spriječite ulazak nečistoće u rasplinjač. Očistite sjedište filtera zraka.
4. Očistite papirnati filter blago udarajući njime po ravnoj površini. Ako je filter vrlo prljav, zamijenite ga.
5. Očistite predfilter. Ako je vrlo prljav, zamijenite ga.
6. Ponovno sve montirajte obrnutim redoslijedom od demontiranja.

**[ST.] (34)**

1. Očistite područje oko poklopca (34:C) filtera.

**mod. TRE 0801**

2. Skinite poklopac (34:C) odvijanjem dvaju navojnih gumba (34:D).

**mod. TRE 586 V**

2. Otvorite poklopac (34:C) okretanjem ručke za otvaranje (34:D).

3. Izvadite filtarski element (34:E, 34:F).
4. Izvadite predfilter od spužve (34:F) iz uloška (34:E).
5. Udarite uloškom (34:E) po nekoj čvrstoj površini i ispušite stlačenim zrakom s unutarnje strane kako biste uklonili prašinu i trunke.
6. Operite predfilter od spužve (34:F) vodom i sredstvom za čišćenje i ostavite ga da se osuši na zraku.
7. Očistite unutrašnjost sjedišta filtera (37:G) od prašine i trunaka pazeći da zatvorite usisni vod krpom (34: H) kako biste izbjegli da oni uđu u motor.
8. Uklonite krpu (34:H), namjestite filtarski element (34:E, 34:F) u njegovo sjedište i ponovno montirajte poklopac (34:C).

**VAŽNO** *Nemojte koristiti benzin, sredstva za čišćenje ili drugo za čišćenje uloška.*

**VAŽNO** *Predfilter od spužve (*34:F*) NE smije se uljiti.*

### 9.11.2 Zamjena svjećice

**Vrijeme izvođenja zahvata vidi u 13. poglavlju.**

**Za ovo održavanje vidi priručnik s uputama za motor, koji se dostavlja zajedno sa strojem.**

Prije vađenja svjećice očistite područje oko njezine točke postavljanja.

Za tip svjećice i razmak elektroda vidi "0 TABLICA TEHNIČKIH PODATAKA".

### 9.11.3 Čišćenje dovoda zraka

**Vrijeme izvođenja zahvata vidi u 13. poglavlju.**

Motor se hladi zrakom.
Ako je rashladni sustav zapriječen, motor se može oštetiti.
Provjerite da se otvori za dovod zraka za hlađenje nisu začepili.
Detaljno čišćenje rashladnog sustava treba izvršiti tijekom svake osnovne kontrole.

### 9.12 PODMAZIVANJE (31)

**Vrijeme izvođenja zahvata vidi u 13. poglavlju.**

| Predmet | Radnja | Sl. |
|---|---|---|
| Središnja točka | 4 mazalice<br>Služite se mazalicom napunjenom univerzalnom mašću.<br>Upumpavajte sve dok mast ne bude izlazila | 31A |
| Lanci upravljača<br>- | Očistite lanac željeznom četkom.<br>Podmažite univerzalnim sprejem za lance | - |
| Krakovi zatezača | Podmažite nosive točke uljem pri aktiviranju svakog upravljačkog elementa.<br>Ovu bi radnju trebale vršiti dvije<br>osobe. | 31B |
| Upravljački kabeli | Podmažite krajeve uljem pri aktiviranju svakog upravljačkog elementa.<br>Ovu radnju trebaju izvršiti dvije osobe. | 31C |

### 9.13 OSIGURAČI (35)

| Mjesto | Osigurač |
|---|---|
| Napajanje ventila za gorivo. | 10 A |
| Napajanje električnog regulatora visine košnje. | 20 A |
| Napajanje električnog sustava. | 30 A |

## 10 SERVISIRANJE I POPRAVCI

Ovaj priručnik pruža sve potrebne naznake za rad i upravljanje strojem i njegovo pravilno osnovno održavanje koje obavlja korisnik.

Sve zahvate podešavanja i održavanja koji nisu opisani u ovom priručniku mora obaviti vaš prodavač ili specijalizirani centar, koji raspolažu potrebnim znanjem i opremom, kako bi se osiguralo pravilno izvršavanje posla i očuvali prvobitni stupanj sigurnosti i stanja stroja.

**Prije bilo kojeg servisnog zahvata:**
**a.** Namjestite stroj na ravnoj površini.
**b.** Aktivirajte parkirnu kočnicu (10:B).
**c.** Ugasite motor.
**d.** Izvadite ključ za paljenje.

Ovlaštene servisne radionice vrše popravke i održavanje pod jamstvom.

Koriste isključivo originalne rezervne dijelove.

**Originalni rezervni dijelovi i dodatna oprema STIGA S.p.A. razvijeni su upravo za strojeve STIGA S.p.A. Podsjećamo da neoriginalne rezervne dijelove tvrtka STIGA S.p.A. nije ispitala niti odobrila.**

**Uporaba neoriginalnih rezervnih dijelova i dodatne opreme može negativno utjecati na rad i na sigurnost stroja. STIGA S.p.A. otklanja bilo kakvu odgovornost u slučaju oštećenja ili ozljeda koje su prouzročili navedeni proizvodi.**

**Originalne rezervne dijelove možete nabaviti u servisnim radionicama i kod ovlaštenih prodavača.**

**Preporučujemo da stroj jednom godišnje povjerite ovlaštenoj servisnoj radionici radi održavanja, servisiranja i kontrole sigurnosnih naprava.**

## 11 SKLADIŠTENJE

1. Ispraznite spremnik goriva:
   - Pokrenite motor stroja i pustite ga da radi dok se ne zaustavi.
1. Zamijenite ulje dok je motor još topao.
2. Očistite cijeli stroj. Vrlo je važno očistiti donji dio sustava noža.
3. Ako je boja oštećena, popravite je kako biste spriječili izbijanje hrđe.
4. Stroj skladištite u zatvorenom prostoru, na

suhom mjestu.

**Kod strojeva s elektropokretačem:**
Ako je temperatura skladištenja ispravna i dostatna, dovoljno je jedno punjenje radi održavanja akumulatora svaka četiri mjeseca.



**Prije stavljanja stroja u skladište napunite akumulator.**

**Akumulator je podložan ozbiljnim oštećenjima ako se skladišti prazan.**

## 12 UVJETI KUPNJE

Jamstvo pokriva sve greške u materijalu i u proizvodnji.
Korisnik mora pažljivo slijediti sve upute koje se daju u priloženoj dokumentaciji.
Jamstvo ne pokriva oštećenja do kojih je došlo zbog:

- Nepoznavanja popratne dokumentacije.
- Nepažnje.
- Neispravne ili nedozvoljene uporabe i montaže.
- Korištenja neoriginalnih rezervnih dijelova.
- Korištenja dodatne opreme koju ne dostavlja ili je nije odobrila tvrtka STIGA S.p.A.

Jamstvo ne pokriva:

- Normalno habanje potrošnog materijala, kao što su pužnice itd.
- Normalno trošenje.
- Motore. Oni su pokriveni jamstvima proizvođača motora, u naznačenim rokovima i uvjetima.

Kupca štite zakoni vlastite države. Ovo jamstvo ni na koji način ne ograničava prava kupca predviđena zakonima njegove države.

## 13 TABLICA S PLANOM ODRŽAVANJA

| Zahvat | Učestalost sati rada /mjeseci u godini | | Odl. / Ref. sl. |
|---|---|---|---|
| | Prvi put | Poslije | |
| **STROJ** | | | |
| Kontrola svih pričvršćenja | - | Prije svake uporabe | - |
| Sigurnosne kontrole/provjera upravljačkih elemenata | - | Prije svake uporabe | - |
| Kontrole tlaka u gumama | - | Prije svake uporabe | - |
| Opće čišćenje i kontrola | - | Na završetku svake uporabe | - |
| Opće podmazivanje | - | 50 sati i poslije svakog pranja | 9.12 |
| Kontrola istrošenosti pogonskog remenja | 5 sati | 50 sati | 9.8 |
| Kontrola/ispravak upravljača | 5 sati | 100 sati | 9.9 |
| Napunjenost akumulatora | - | Prije skladištenja. Kod strojeva s električnim starterom: obavite jedno punjenje radi održavanja akumulatora na svaka 4 mjeseca | 9.10 |
| Čišćenje stezaljki akumulatora | - | Ako ima oksida | 9.10.4 |
| **MOTORI/PRIJENOS (općenito)** | | | |
| Kontrola/nadolijevanje motornog ulja | - | Prije svake uporabe | 9.5.1 |
| Kontrola razine/nadolijevanje ulja u prijenosu | 1 sat | 50 sati | 9.7.1 |
| Zamjena ulja u prijenosu | 5 sati | 200 sati | 9.7.2 |
| **Motor mod. B&S Vanguard** | | | |
| Zamjena motornog ulja | - | 100 sati/Jednom godišnje | 9.5.2 |
| Zamjena filtera ulja | - | 100 sati/Jednom godišnje | 9.5.3 |

| Zahvat | Učestalost sati rada /mjeseci u godini | | Odl. / Ref. sl. |
|---|---|---|---|
| Čišćenje filtera zraka | - | 25 sati/jednom godišnje | 9.11.1 * |
| Zamjena filtera zraka | - | 100 sati ili jednom godišnje | 9.11.1 (*) |
| Zamjena svjećice | - | 100 sati/Jednom godišnje | 9.11.2 |
| Čišćenje dovoda zraka | - | 5 sati/Na završetku svake uporabe | 9.11.3 |
| Kontrola/zamjena filtera goriva | - | 400 sati/Jednom godišnje | 9.6 (**) |
| **Motor mod. ST.** | | | |
| Zamjena motornog ulja (mod. TRE 586V) | 5 sati | 100 sati | 9.5.2 |
| Zamjena motornog ulja (mod. TRE 0801) | 5 sati | 50 sati/Na kraju sezone | 9.5.2 |
| Čišćenje dovoda zraka | - | 5 sati/Na završetku svake uporabe | 9.11.3 |
| Čišćenje filtera zraka | - | 5 sati/Na završetku svake uporabe | 9.11.1 * |
| Zamjena papirnatog filtera zraka | - | 50 sati/Na kraju sezone | 9.11.1* |
| Kontrola/podešavanje svjećice | - | 50 sati/Na kraju sezone | 9.11.2 |
| Zamjena svjećice | - | 100 sati | 9.11.2 |
| Kontrola/Zamjena filtera goriva | - | 100 sati | 9.6** |

(*) Čistite češće u naročito teškim uvjetima rada ili u slučaju da u zraku ima trunaka.
(**) Zahvati koje mora izvršiti vaš prodavač ili ovlašteni servisni centar.

## 14 VODIČ ZA RJEŠAVANJE PROBLEMA

| Problem | Vjerojatni uzrok | Rješenje |
|---|---|---|
| **1. Elektropokretač ne radi.** | Nedovoljno napunjen akumulator. | Napunite akumulator. |
| | Loše spojen akumulator. | Provjerite spojeve |
| | Osigurač od 20 A je izgorio | Zamijenite osigurač |
| **2. Elektropokretač radi, ali se motor ne pokreće**<br>**S ključem za paljenje u položaju za pokretanje elektropokretač radi, ali se motor ne pokreće.** | Ventil za gorivo je zatvoren. | Otvorite ventil za gorivo. |
| | Nedostatak dotoka benzina. | – Provjerite razinu u spremniku.<br>– Provjerite filter goriva. |
| | Kvar pri paljenju. | – Provjerite pričvršćenost kapice svjećice.<br>– Provjerite jesu li elektrode čiste i pravilno razmaknute. |
| **3. Otežano pokretanje ili nepravilan rad motora.** | Problemi pri izgaranju. | Očistite ili zamijenite filter zraka. |

| Problem | Vjerojatni uzrok | Rješenje |
|---|---|---|
| **4. Smanjeni radni učinak motora za vrijeme košenja.** | Prevelika brzina napredovanja u odnosu na visinu košnje. | Smanjite brzinu napredovanja i/ili povećajte visinu košnje. |
| **5. Motor se zaustavlja bez ikakvog vidljivog razloga.** | – Nema više goriva.<br>- – Pokušajte ponovno pokrenuti motor. | Potpuno napunite spremnik gorivom (ako problem ustraje, obratite se ovlaštenom servisnom centru). |
| **6. Rez je neujednačen.** | | Kontrolirajte tlak guma. |
| | Naoštrenost noževa je smanjena. | Obratite se ovlaštenom servisnom centru. |
| | Brzina napredovanja je prevelika u odnosu na visinu trave koju treba pokositi. | Smanjite brzinu napredovanja i/ili povećajte visinu košnje. |
| | Sustav noža je pun trave. | – Pričekajte da se trava osuši.<br>– Očistite sustav noža. |
| **7. Nenormalno vibriranje tijekom uporabe.** | - – Noževi nisu izbalansirani.<br>- – Noževi su olabavljeni.<br>– olabavljeni dijelovi.<br>- – eventualna oštećenja. | Obratite se ovlaštenom servisnom centru radi provjere, zamjene ili popravka. |
| **8. Motor je upaljen, ali se pritiskom papučice pogona stroj ne pomiče.** | Ručica za «deaktiviranje prijenosa» je u položaju deaktiviranja. | Uključite prijenos. |
| **Ako dođe do jednog od dolje nabrojenih problema, zamijenite osigurač u pitanju.** | | |
| **9. Motor se ne pokreće ili se zaustavlja odmah nakon pokretanja. Akumulator je pun.** | Osigurač od 10 A je pokvaren. | Zamijenite osigurač od 10 A. |
| **10. Električni regulator visine košnje ne radi.** | Osigurač od 20 A je pokvaren. | Zamijenite osigurač od 20 A. |
| **11. Ne radi nijedna električna funkcija. Akumulator je pun.** | Osigurač od 30 A je pokvaren. | Zamijenite osigurač od 30 A. |

Ako problemi ustraju i nakon vršenja gore opisanih radnji, kontaktirajte svog prodavača.

**Pozor! Nikad ne pokušavajte vršiti zahtjevne popravke ako ne raspolažete potrebnim sredstvima i tehničkim znanjem. Svaki loše izvedeni zahvat automatski poništava jamstvo uz odricanje svake odgovornosti proizvođača.**

**1 BEVEZETÉS . . . . . 4**
*1.1 A HASZNÁLATI UTASÍTÁS FELÉPÍTÉSE . . . . . 4*
*1.2 EGYEZMÉNYES JELEK . . . . . 4*
*1.3 HASZNÁLATI UTASÍTÁS MEGŐRZÉSE . . . . . 4*
**2 ISMERKEDJEN MEG A GÉPPEL!. . . . . 4**
*2.1 2WD TÍPUSOK . . . . . 4*
*2.2 4WD TÍPUSOK . . . . . 4*
*2.3 RENDELTETÉSSZERŰ HASZNÁLAT . . . . . 5*
*2.3.1 Felhasználó típusának meghatározása . . . . . .5*
*2.4 NEM RENDELTETÉSSZERŰ HASZNÁLAT. . . . . 5*
*2.5 BIZTONSÁGI JELZÉSEK . . . . . 5*
*2.5.1 Öntapadó címkék (4) . . . . . .5*
*2.6 AZONOSÍTÓ ADATTÁBLA . . . . . 6*
*2.7 FŐBB ALKOTÓEGYSÉGEK . . . . . 6*
**3 BIZTONSÁGI ELŐÍRÁSOK . . . . . 6**
*3.1 ÁLTALÁNOS FIGYELMEZTETÉSEK. . . . . 6*
*3.2 ELŐKÉSZÍTŐ MŰVELETEK . . . . . 7*
*3.3 HASZNÁLAT KÖZBEN . . . . . 8*
*3.4 KARBANTARTÁS ÉS TÁROLÁS . . . . . 10*
*3.5 SZÁLLÍTÁS . . . . . 11*
*3.6 KÖRNYEZETVÉDELEM . . . . . 11*
**4 A FŰNYÍRÓ BIZTOSÍTÁSA . . . . . .11**
**5 ÖSSZESZERELÉS . . . . . .11**
*5.1 ALKATRÉSZEK AZ ÖSSZESZERELÉSHEZ (3) . . . . . 12*
*5.2 MOTORHÁZTETŐ (5:A) . . . . . 12*
*5.3 AKKUMULÁTOR . . . . . 12*
*5.3.1 Akkumulátor bekötése (6) . . . . . 12*
*5.3.2 Az akkumulátor töltése . . . . . 12*
*5.4 ÜLÉS (7) . . . . . 12*
*5.5 KORMÁNYKERÉK (8) . . . . . 13*
*5.6 VONÓRÚD (9) . . . . . 13*
*5.7 GYORSKIOLDÓ SZERELVÉNYEK (1:N) . . . . . 13*
*5.8 A GUMIABRONCSOK NYOMÁSA . . . . . 13*
*5.9 TARTOZÉKOK . . . . . 13*
**6 VEZÉRLŐSZERVEK . . . . . .13**
*6.1 MECHANIKUS TARTOZÉKEMELŐ PEDÁL (10:C) . . . . . 13*
*6.2 RÖGZÍTŐFÉKPEDÁL (10:B) . . . . . 13*
*6.3 RÖGZÍTŐFÉK MŰKÖDÉSGÁTLÓ (10:A) . . . . . 13*
*6.4 MEGHAJTÁSPEDÁL (10:F) . . . . . 13*
*6.5 KORMÁNYKERÉK (10:D) . . . . . 14*
*6.6 GÁZPEDÁL (11:A; 12:A) MOD.: [B&S Vanguard] [ST.] . . . . . 14*
*6.7 HIDEGINDÍTÓ (12:B) MOD.: [ST.] . . . . . 14*

*6.8 GYÚJTÁSKAPCSOLÓ (11:C; 12:C) . . . 14*
*6.9 KIHAJTÁS (11:D; 12:D) . . . 14*
*6.10 VÁGÁSMAGASSÁG BEÁLLÍTÁSA (11:E; 12:E) . . . 15*
*6.11 LÁMPA KAPCSOLÓ (11:F; 12:F) . . . 15*
*6.12 BLUETOOTH (HA VAN) . . . 15*
*6.13 KIEGÉSZÍTŐ TARTÓREKESZ (11:G; 12:G) . . . 15*
*6.14 ERŐÁTVITEL BEIKTATÓ/KIOLDÓ KAR (14; 15) . . . 15*
*6.15 ÜLÉS (16:B) BEÁLLÍTÁSA . . . 15*
*6.16 MOTORHÁZTETŐ . . . 15*
*6.17 GYORSKIOLDÓ SZERELVÉNYEK . . . 15*

**7 INDÍTÁS ÉS MENET . . . 16**
*7.1 ÓVINTÉZKEDÉSEK HASZNÁLATKOR . . . 16*
*7.2 TARTOZÉKOK KOMBINÁLT HASZNÁLATA . . . 16*
*7.3 ÜZEMANYAGTÖLTÉS . . . 16*
*7.4 MOTOROLAJSZINT ELLENŐRZÉSE (21; 22) . . . 17*
*7.5 A SEBESSÉGVÁLTÓ OLAJSZINTJÉNEK ELLENŐRZÉSE . . . 17*
*7.6 BIZTONSÁGI ELLENŐRZÉSEK . . . 17*
*7.6.1 Általános biztonsági ellenőrzés . . . 17*
*7.6.2 Elektromos biztonsági ellenőrzés . . . 17*
*7.7 INDÍTÁS / MUNKA . . . 17*
*7.7.1 Menet . . . 18*
*7.8 LEÁLLÁS . . . 18*
*7.9 TISZTÍTÁS . . . 18*

**8 TARTOZÉK HASZNÁLATA . . . 18**
*8.1 NYÍRÁS MAGASSÁGA . . . 18*
*8.2 JAVASLATOK FŰNYÍRÁSHOZ . . . 18*

**9 KARBANTARTÁS . . . 18**
*9.1 SZERVIZPROGRAM . . . 18*
*9.2 ELŐKÉSZÍTÉS . . . 19*
*9.3 KARBANTARTÁSI TÁBLÁZAT . . . 19*
*9.4 A GUMIABRONCSOK NYOMÁSA . . . 19*
*9.5 MOTOROLAJ UTÁNTÖLTÉSE / CSERÉJE . . . 19*
*9.5.1 Ellenőrzés / utántöltés (21; 22; 23) . . . 19*
*9.5.2 Csere/feltöltés (21; 22; 23) . . . 19*
*9.5.3 Olajszűrő csere (ha van) . . . 20*
*9.6 ÜZEMANYAGSZŰRŐ-CSERE (21:C, 22:C, 23:E) . . . 20*
*9.7 HAJTÓMŰOLAJ [4WD] ELLENŐRZÉSE / UTÁNTÖLTÉSE . . . 20*
*9.7.1 Ellenőrzés/utántöltés (26) . . . 21*
*9.7.2 Olajcsere . . . 21*
*9.8 ÉKSZÍJAK ELLENŐRZÉSE . . . 21*
*9.9 KORMÁNYMŰ . . . 21*
*9.9.1 Ellenőrzések . . . 21*
*9.9.2 Beállítás (32) . . . 22*

*9.10 AKKUMULÁTOR . . . . . 22*
*9.10.1 Feltöltés motor segítségével . . . . . 22*
*9.10.2 Feltöltés akkumulátortöltővel . . . . . 22*
*9.10.3 Leszerelés/felszerelés . . . . . 22*
*9.10.4 Tisztítás . . . . . 22*
*9.11 LEVEGŐSZŰRŐ, MOTOR . . . . . 23*
*9.11.1 Tisztítás / Csere . . . . . 23*
*9.11.2 Gyertya cseréje . . . . . 23*
*9.11.3 Szellőzőnyílás tisztítása . . . . . 23*
*9.12 KENÉS (31) . . . . . 23*
*9.13 BIZTOSÍTÉKOK (35) . . . . . 24*

**10 SZERVIZSZOLGÁLAT ÉS JAVÍTÁS . . . . . 24**

**11 TÁROLÁS. . . . . 24**

**12 VÁSÁRLÁSI FELTÉTELEK . . . . . 25**

**13 KARBANTARTÁSOK ÖSSZEFOGLALÓ TÁBLÁZATA . . . . . 25**

**14 ÚTMUTATÓ A PROBLÉMÁK AZONOSÍTÁSÁHOZ . . . . . 27**

# 1 BEVEZETÉS

**Mielőtt beindítaná a gépet, figyelmesen olvassa el a használati utasítást.**

## 1.1 A HASZNÁLATI UTASÍTÁS FELÉPÍTÉSE

A használati utasítás egy borítóból, tartalomjegyzékből, az összes ábrát tartalmazó részből, magyarázó szövegből áll.

A tartalma fejezetekre, bekezdésekre és albekezdésekre van osztva.

A kézikönyv tartalmaz a különböző motorokra (amennyiben vannak) vonatkozó néhány táblázatot

A könnyebb tanulmányozás érdekében, emelje ki az Ön gépére vagy motorjára vonatkozó adatokat.

**Ábrák**

A jelen használati útmutatóban található ábrák számozása: 1, 2, 3 stb.

Az ábrákon látható alkatrészeket az A, B, C stb. betűk jelölik.

Az ábrákra hivatkozás jelölése (2).

A 2. ábrán a A alkatrészre való hivatkozás jelölése (2:A).

**Fejezetek címei**

A használati utasításban a címek számozva vannak a következő példában látható módon:

a következő fejezet alcíme „2 GÉP MEGISMERÉSE ”, és ez alá a fejezetcím alá tartozik ”2.3 RENDELTETÉSSZERŰ HASZNÁLAT”.

Amikor a fejezetek címeire történik hivatkozás, általában csak a számokat jelöljük meg, például “Lásd 2.3.1”.

## 1.2 EGYEZMÉNYES JELEK

**FIGYELMEZTETŐ jelzés Ha nem tartják be pontosan az utasításokat, súlyos személyi sérülés és/vagy vagyoni kár keletkezhet.**

**KÖTELEZŐ jelzés. Olyan műveletet jelöl, amit kötelező elvégezni.**

**TILOS jelzés. Olyan műveletet jelöl, amit tilos elvégezni.**

**MEGJEGYZÉS jelzés. Különleges fontosságú tájékoztatást vagy részletes bemutatást jelöl**

**UTALÁS jelzés. Valamilyen információra utal, jelzi, hogy hol érhető el az információ.**

## 1.3 HASZNÁLATI UTASÍTÁS MEGŐRZÉSE

A használati utasítást megfelelő és olvasható állapotban őrizze meg, a gép felhasználója által ismert és könnyen hozzáférhető helyen.

# 2 ISMERKEDJEN MEG A GÉPPEL!

Ez a gép kerti kisgép, mégpedig frontkaszás fűnyíró traktor, amit a vezetőülésben ülő vezető irányít.

A gép egy motorral van felszerelve, mely működteti a burkolattal védett vágóegységet, továbbá egy erőátviteli berendezéssel, mely a gép mozgatását biztosítja.

A gép csuklós kivitelű. Ez azt jelenti, hogy az alváz egy első és egy hátsó részre van felosztva, melyeket egymáshoz viszonyítva lehet kormányozni.

A csuklós kormányozás miatt a gép könnyen körbe tudja járni a fákat és egyéb akadályokat rendkívül kis fordulókörrel.

A kezelő a vezetőülésen elhelyezkedve vezetheti a gépet és működtetheti a fő vezérléseket.

A gépre szerelt biztonsági berendezések lehetővé teszik a motor és a vágóegység leállítását.

## 2.1 2WD TÍPUSOK

A gép hátsó meghajtású.

A hátsó tengely hidrosztatikus sebességváltóval van felszerelve, számtalan változtatható előre-, és hátrameneti áttételellel.

A hátsó tengely differenciálművel is fel van szerelve, hogy elősegítse a fordulást.

A gép elejére szerelt tartozékok szíjhajtással működnek.

## 2.2 4WD TÍPUSOK

A gép négykerék-meghajtású.

A hajtott kerekek hidraulikus úton veszik át a motor teljesítményét.

A motor egy olajszivattyút működtet, amely hidraulikus rendszer segítségével működteti az első és hátsó tengelyeket (kerekeket).

Az első és a hátsó kerekek ugyanakkora sebességgel forognak.

A fordulás megkönnyítésére mindkét tengely differenciálművel van felszerelve.

A gép elejére szerelt tartozékok szíjhajtással működnek.

## 2.3 RENDELTETÉSSZERŰ HASZNÁLAT

Ezt a gépet fűnyírás céljára terveztük és készítettük.

A gyártó által eredeti felszereléskénti vagy külön rendelhető tartozékként előírt speciális tartozékok révén a gép különféle munkamódozatok szerint üzemeltethető, ezeket a jelen használati útmutató vagy az egyes tartozékok használati útmutatója írja le.

A (gyártó által tervezett) kiegészítő tartozékok felszerelése révén a gép további funkciókat láthat el, a jelen használati útmutatóban vagy az egyes tartozékok használati útmutatójában megadott feltételek és korlátozások betartásával.

**A gépet a kezelő egyedül használja!**

**A gép stabilitása csökken, amennyiben a vágóegységtől eltérő front tartozékot szerel fel.**

**A gép használatához fel kell szerelni a vágóegységet vagy egy másik front tartozékot.**

### 2.3.1 Felhasználó típusának meghatározása

Ez a gép fogyasztók, azaz nem professzionális felhasználók számára készült.

Ez a gép hobbikertészeti alkalmazásra készült.

## 2.4 NEM RENDELTETÉSSZERŰ HASZNÁLAT

A fentiektől eltérő bármilyen más használat veszélyes lehet és személyi és/vagy tárgyi károkat okozhat.

Helytelen használatnak minősülnek az alábbiak (példaként és nem kizárólagosan):

- más személyek, gyermekek vagy állatok szállítása a gépen vagy pótkocsin;
- rakományok vontatása vagy tolása a vontatásra szolgáló külön tartozék használata nélkül;
- gép használata instabil, csúszós, lefagyott, kavicsos vagy laza talajon, pocsolyákon vagy mocsaras területeken történő áthaladáshoz, melyek nem teszik lehetővé a talaj állagának értékelését;
- vágószerkezetek használata nem füves részeken.

**A gép helytelen használata következtében a jótállás érvényét veszi, valamint a Gyártó bárminemű felelősség alóli mentesülését vonja maga után, a felhasználóra hárítva a saját magán vagy másokon okozott károkból illetve sérülésekből származó kötelezettségeket.**

## 2.5 BIZTONSÁGI JELZÉSEK

A gépen található biztonsági jelzések tájékoztatják a felhasználót a gép használata közben követendő viselkedésről, különösen a körültekintést és figyelmet igénylő műveletek esetében.

**FIGYELEM. Veszélyt jelez. Általában más, a veszély jellegére utaló jelzésekkel együtt van feltüntetve.**

Figyelem! Mielőtt használatba venné a gépet, olvassa figyelmesen el a használati utasítást.

Figyelem! Ügyeljen az eldobott tárgyakra. Tartsa távol az esetleges bámészkodókat.

Figyelem! Hordjon mindig fülvédőt.

Figyelem! Ez a gép nem közlekedhet közutakon!

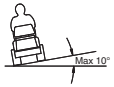


Figyelem! Az eredeti tartozékokkal ellátott géppel 10%-nál nagyobb dőlésű lejtőn semmilyen irányban sem szabad haladni.

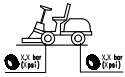

Abroncsok nyomása. A címkén az optimális abroncs nyomás értékek vannak feltüntetve - lásd a „0. MŰSZAKI ADATOK TÁBLÁZATA” fejezetben. A helyes abroncs nyomás alapvetően fontos ahhoz, hogy a gép használata közben jó eredményeket érjünk el.

### 2.5.1 Öntapadó címkék (4)

Rögzítőfék jelölése.



Hajtáskapcsoló kar jelölése (4:A).

A címke a következő helyen található:

- a hajtáskapcsoló kar közelében.




Maximális vontatható tömeg jelölése (4:B).

A címke a következő helyen található:
- a vonórúd közelében.



Figyelem! Égési sérüléseket szenvedhet! (4:C) Ne érintse meg a hangtompítót.

A címke a következő helyen található:
a kipufogó közelében;



**Figyelem! Zúzódásos sérülések veszélye (4:D). Kezét, lábát tartsa távol a kormánymű csuklós csatlakozásától és a vonóhorogtól, amikor valamilyen tartozék rá van akasztva.**

A címke a következő helyen található:
- a kormánymű csuklós csatlakozása közelében;
- a vonórúd közelében.

**A megrongálódott vagy olvashatatlan címkéket ki kell cserélni!**

**Kérjen új címkéket a szerviztől.**

### 2.6 AZONOSÍTÓ ADATTÁBLA

Az azonosító adattáblán a következő adatok vannak feltüntetve (lásd az 1. ábrát):
1. A gyártó címe
2. Gép típusa
3. Zajteljesítmény szint
4. CE minőségazonossági jelzés
5. A gép tömege üres tartállyal kg-ban
6. Motor teljesítménye és működési sebessége
7. Gyártás éve
8. Gyártási szám
9. Cikkszám

Írja fel a gép sorozatszámát az ábra erre a célra szolgáló helyére (1:10).

A termék beazonosítása két alkotó alapján történik:
- A gép cikkszáma és sorozatszáma:
- A motor sorozatszáma, típusa és modellje:

**Használja az azonosító elnevezéseket minden alkalommal, amikor a márkaszervizhez fordul**

**A példa megfelelőségi nyilatkozat a használati útmutató utolsó előtti oldalán található.**

### 2.7 FŐBB ALKOTÓEGYSÉGEK

A gép a következő főbb alkotórészekből áll (lásd az 1. ábrát):
- **A.** Alváz
- **B.** Kerekek
- **C.** Kormánykerék
- **D.** Ülés
- **E.** Konzol
- **F.** Pedálvezérlések
- **G.** Motorháztető
- **H.** Front tartozékok emelőkarja
- **I.** Biztosítéktartó
- **J.** Akkumulátor
- **K.** Üzemanyagtartály
- **L.** Hajtóműolaj-tartály
- **M.** Motor
- **N.** Gyorscsatlakozó szerelvények tartozékokhoz

## 3 BIZTONSÁGI ELŐÍRÁSOK

**Olvassa el figyelmesen a jelen utasításokat gép használata előtt!**

### 3.1 ÁLTALÁNOS FIGYELMEZTETÉSEK

**FIGYELEM! Olvassa el figyelmesen a jelen utasításokat gép használata előtt!**
**Ismerje meg a kezelőszerveket, és sajátítsa el e gép kezelését.**
**Tanulja meg, hogyan tudja gyorsan leállítani a gépet, és a kezelőszerveket kikapcsolni.**
**A figyelmeztetések és utasítások be nem tartása áramütést, tűzesetet és/vagy súlyos sérüléseket okozhat.**
**Őrizzen meg minden figyelmeztetést és útmutatást, hogy a későbbiekben is át tudja őket tekinteni.**

**Tilos gyermekekre bízni a gép használatát, illetve olyan személyre, aki nem ismeri a gép kezelésére vonatkozó útmutatásokat.**
**A helyi törvények szabályozhatják a gép használatához előírt minimális életkort.**

**Soha ne használja a gépet, ha emberek, különösen gyermekek, vagy állatok vannak a közelében.**

**Soha ne használjuk a gépet, amennyiben a felhasználó fáradt vagy rosszul**

**van illetve gyógyszerek, kábítószer, alkohol vagy más olyan szer hatása alatt áll, melyek módosíthatják reflexeit vagy éberségét.**

**Ne feledje, hogy a gép kezelője vagy használója felelős a más személyeket ért balesetekért és váratlan eseményekért, illetve azok tulajdonában keletkező károkért.**
**A felhasználó felelőssége a munkaterület talajviszonyaiból eredő potenciális veszélyek felmérése, valamint a saját és mások biztonsága garantálásához szükséges óvintézkedések alkalmazása, különösen lejtő vagy emelkedő, egyenetlen, csúszós vagy bizonytalan területeken.**

**Ha harmadik személynek átadja vagy kölcsönadja a gépet, győződjön meg arról, hogy az elolvasta a jelen használati utasításba foglalt tudnivalókat.**

**Ne szállítson gyermekeket vagy más utasokat a gépen, mivel leeshetnek, és súlyos sérüléseket szenvedhetnek, vagy veszélyeztethetik a biztonságos vezetést.**

**A gép vezetőjének szigorúan be kell tartania a vezetésre vonatkozó utasításokat, különösképpen:**

**a.** Figyelme ne kalandozzon el, koncentráljon megfelelően a munkára;
**b.** Vegye figyelembe, hogy a lejtőn csúszó gép feletti uralmat nem lehet a fék használatával visszaszerezni. A gép feletti uralom elvesztésének alapvető okai:
- A kerekek nem tapadnak;
- Túlzott sebesség;
- Nem megfelelő fékezés;
- Az adott használatra alkalmatlan gép;
- A talajviszonyokból eredő hatások ismeretének hiánya, különösen dombos területen;
- Helytelen használat vontató járműként;

**A gépen több mikrokapcsoló és biztonsági berendezés van, amelyeket soha nem szabad jogosulatlanul módosítani vagy eltávolítani, mert ezzel a garancia és a Gyártó minden felelőssége megszűnik. A gép használata előtt mindig ellenőrizze, hogy a biztonsági szerkezetek működnek-e.**

### 3.2 ELŐKÉSZÍTŐ MŰVELETEK

- A gép használata közben mindig csúszásgátló, robosztus munkavédelmi cipőt és hosszú nadrágot viseljen.
- Ne működtesse a gépet mezítláb vagy nyitott szandálban.
- Kerülje a nyaklánc, karkötő és az olyan ruházat használatát, melyen nyakkendő, lobogó részek, szalagok vannak.
- Ha hosszú a haja, kösse össze. Hordjon mindig fülvédőt.
- Gondosan vizsgálja át az egész munkaterületet, és távolítson el mindent, amit a gép kilökhet, vagy ami károsíthatja a vágóegységet és a motort (kavicsok, drótok, csontok, stb.).

**FIGYELEM! VESZÉLY! Az üzemanyag fokozottan tűzveszélyes.**

**a.** Az üzemanyagot az erre szolgáló tartályokban tárolja;
**b.** Az üzemanyagot egy tölcsér segítségével töltse be, kizárólag a szabadban és ne dohányozzon a művelet végzése közben, illetve amikor az üzemanyaggal dolgozik;
**c.** A motor beindítása előtt töltse fel üzemanyaggal; soha ne töltsön bele üzemanyagot vagy vegye le az üzemanyagtartály zárósapkáját ha a motor jár vagy meleg;
**d.** Az üzemanyag kiszabadulása esetén ne indítsa be a motort, hanem távolítsa el a gépet arról a területtől, ahova az üzemanyag kifolyt, és kerülje az olyan helyzeteket, amelyek tűzveszélyt hozhatnak létre, amíg az üzemanyag el nem párolgott és a benzinpára el nem oszlott;
**e.** Tankolás után a tanksapkát és az üzemanyag-tartály dugóját gondosan csavarja vissza a helyére és alaposan húzza meg.

**A hibás hangtompítót cserélje ki.**

**Használat előtt ellenőrizze a gépet, különösen a vágószerkezetet, hogy a csavarok és a vágószerkezetek nincsenek-e megkopott vagy sérült álla-**

**potban.**
**A gép kiegyensúlyozásának érdekében egyszerre cserélje ki a sérült vagy kopott vágóegységet és csavarokat.**
**Az esetleg szükséges javításokat szakszerviz végezze.**

**Rendszeresen ellenőrizze az akkumulátor állapotát. Ha burkolata, fedele vagy kapcsai sérültek, cserélje ki az akkumulátort.**

### 3.3 HASZNÁLAT KÖZBEN

**A motort ne működtesse zárt térben, mivel veszélyes mennyiségű szénmonoxid kerülhet a levegőbe.**
**Az indítási műveleteket szabadban, vagy jól szellőző helyen kell végezni!**
**Soha ne feledje, hogy a motor kipufogógáza mérgező!**

**Kizárólag nappali fénynél vagy jó megvilágítás mellett, megfelelő látási körülmények között dolgozzon.**
**Tartson távol a munkavégzés területétől más személyeket, gyermekeket, állatokat.**

**Ha lehetséges, kerülje a vizes fűben történő munkavégzést. Kerülje az esőben, viharveszélyben történő munkavégzést. Ne használja a gépet rossz időjárási viszonyok mellett, főleg villámcsapás veszélye esetén.**

**A motor beindítása előtt kapcsolja ki a nyíróberendezést vagy húzza ki a villásdugót, a hajtást tegye „üresbe".**

**Legyen különösen óvatos, amikor olyan tárgyakat közelít meg, amelyek korlátozzák a látási viszonyokat.**

**Parkoláskor mindig használja a rögzítőféket.**

**10°-nál (17%) nagyobb dőlésű lejtőn ne használja a gépet, menetiránytól függetlenül.**

**Ne felejtse el, hogy nincs „biztonságos" lejtő! Dombos pázsiton a haladás különleges figyelmet igényel. A gép felborulásának vagy a gép feletti uralom elveszítésének elkerülésére:**

**a.** Ne álljon meg vagy induljon újra hirtelen emelkedőn vagy lejtőn;
**b.** Óvatosan kapcsolja be a meghajtást, és mindig tartsa sebességben, különösen lejtőn;
**c.** Lejtőn és éles kanyarokban csökkentse a sebességet;
**d.** Ügyeljen a bukkanókra, a kátyúkra és a rejtett veszélyekre!
**e.** Soha ne nyírjon a lejtő irányára merőlegesen. A dombos pázsiton a lejtő/emelkedő irányában kell haladni, és sohasem arra merőlegesen. Különösen ügyeljen irányváltoztatáskor, hogy a felső kerekek ne ütközzenek akadálynak (kavicsok, faágak, gyökerek, stb.), melyek miatt a gép oldalirányban elcsúszhatna, felborulhatna, vagy elveszíthetné felette az uralmát.

**Minden irányváltás előtt csökkentse a sebességet lejtős területen, és mindig kapcsolja be a rögzítőféket, mielőtt a gépet magára hagyja.**

**Különösen ügyeljen, amikor árokpart, szakadék vagy vízpart közelében dolgozik. A gép felborulhat, ha az egyik kerék túlhalad a parton, vagy ha a part beszakad.**

**Nagyon óvatosan járjon el, amikor hátramenetben halad vagy dolgozik. Nézzen hátra és győződjön meg az akadályok hiányáról a hátramenet előtt és közben.**

**Ügyeljen vontatásnál illetve amikor nehéz felszereléseket használ:**

**a.** A vontatórudakhoz csak szabványos csatlakozási pontokat használjon;
**b.** Csak annyi rakományt vigyen, amennyit könnyen kezelni tud;
**c.** Ne fordítsa el hirtelen a kormányt. Tolatás közben figyeljen;
**d.** Használjon ellensúlyokat vagy a kerekekre tett súlyokat, amikor azt a használati utasítás javasolja.

**Amikor nem füves területeken halad át, kapcsolja ki a nyíróberendezést vagy húzza ki a villásdugót, amikor a munkaterületre megy ki, vagy onnan jön vissza, a nyíróberendezést állítsa a legmagasabb állásba.**



**Amikor a gépet közút mellett használja, ügyeljen a járműforgalomra.**



**FIGYELEM! Ez a gép nem közlekedhet közutakon! Használata (a KRESZ értelmében) kizárólag forgalom elöl elzárt magánterületeken lehetséges.**



**Soha ne használja a gépet, ha a védőlemezek sérültek;**



**Kezét, lábát ne tegye forgó részek mellé vagy alá. Tartózkodjon mindig távol a kidobónyílástól.**



**Ne hagyja a magas fűben járó motorral a gépet, hogy ne okozzon tüzet.**



**A tartozékok használata közben soha ne irányuljon a kimeneti nyílás a gép mellett álló személyre.**



**Kizárólag a gép gyártója által jóváhagyott tartozékokat használja.**



**Ne használja a gépet, ha a tartozékok/szerszámok nincsenek felszerelve az előírt helyre. Ha a gépet tartozékok nélkül üzemelteti, az kedvezőtlen hatással lehet annak stabilitására.**



**Körültekintően járjon el, amikor gyűjtőzsákot és egyéb olyan tartozékokat használ, amelyek megváltoztathatják a gép egyensúlyát, különösen emelkedőn és lejtőn.**



**Ne módosítsa a motor beállításait, ne használja túl magas fordulatszámon.**



**Ne érjen a használat közben felmelegedő motoralkatrészekhez. Égési sérülés veszélye.**



**Kapcsolja ki a nyíróberendezést vagy húzza ki a villásdugót, a hajtást tegye „üresbe", kapcsolja be a rögzítőféket, állítsa le a motort, és húzza ki az indítókulcsot (győződjön meg arról, hogy az összes mozgásban levő rész teljesen leállt-e):**

- **a.** Minden egyes alkalommal, amikor a gépet őrizetlenül hagyja vagy elhagyja a vezetőülést:
- **b.** Mielőtt megszüntetné a leállás okát vagy megtisztítaná a kidobónyílást;
- **c.** A gép ellenőrzése, tisztítása előtt, vagy mielőtt azon valamilyen munkálatot végez;
- **d.** Idegen test hozzáütődése után. Ellenőrizze a gépben keletkezett esetleges károkat, és végezze el a szükséges javításokat, mielőtt ismételten használná;



**Kapcsolja ki a nyíróberendezést vagy húzza ki a villásdugót és állítsa le a motort (győződjön meg arról, hogy az összes mozgásban levő rész teljesen leállt-e):**

- **a.** Mielőtt üzemanyagot tölt a gépbe;
- **b.** Minden egyes alkalommal, amikor eltávolítja, vagy visszahelyezi a gyűjtőzsákot;
- **c.** Mielőtt a vágási magasságot beállítja, ha a művelet nem végezhető el a vezetőállásból.



**Kapcsolja ki a nyíróberendezést vagy húzza ki a villásdugót szállítás közben illetve, amikor nem használja.**



**A motor leállítása előtt vegye vissza a gázt. Zárja el az üzemanyag-adagolást a munkavégzés végén, a használati utasításban feltüntetett útmutatásokat követve.**



**Ügyeljen az egynél több nyíróberendezéssel rendelkező vágóelemekre, hiszen az egyik nyíróberendezés forgása meghatározhatja a többi forgását is.**



**FIGYELEM - Amennyiben valamit összetör vagy balesetet okoz, haladéktalanul állítsa le a motort, és vigye el a gépet, hogy ne okozzon további károkat. Amennyiben saját magának vagy harmadik személynek személyi sérülést okoz, haladéktalanul nyújtson elsősegélyt a helyzet által megkövetelt módon, vagy a szükséges kezelésért forduljon orvoshoz! Távolítsa el gondosan az esetleges törmelékeket, melyek jelenléte károkat, személyek vagy állatok sérülését okozhatja.**



**FIGYELEM! A jelen útmutatóban megadott zajszint- és vibrációértékek a gép legnagyobb használati értékei. A nem egyensúlyban levő vágóelem, a túl gyors mozgás, a karbantartás elhanyagolása jelentősen befolyásolja a zajkibocsátást és a vibrálást. Ezért**

**szükséges biztosítani azokat a megelőző intézkedéseket, melyek révén megszüntethetők a magas zajszint és a vibrálás okozta lehetséges károsodások; valamint gondoskodni kell a gép karbantartásáról, fülvédőt kell viselni és a munka során szüneteket kell tartani.**

### 3.4 KARBANTARTÁS ÉS TÁROLÁS



**FIGYELEM! – Húzza ki az indítókulcsot, és olvassa el a használati utasítás megfelelő részeit a tisztítás vagy a karbantartás megkezdése előtt. Viseljen megfelelő ruházatot és védőkesztyűt az összes olyan helyzetben, mikor a keze veszélynek van kitéve!**



**FIGYELEM! – Soha ne használja a gépet kopott vagy sérült alkatrészekkel! A meghibásodott vagy sérült alkatrészeket ne javítsa, hanem cserélje ki. Csak eredeti cserealkatrészeket használjon: a nem eredeti illetve helytelenül felszerelt cserealkatrészek használata veszélyeztetheti a gép biztonságát, balesetet vagy személyi sérüléseket okozhat, továbbá felmenti a gyártót a mindennemű kötelezettség és felelősség alól.**



**A kézikönyvben nem leírt karbantartásokkal és beállításokkal forduljon forgalmazójához vagy szakszervizhez, ahol rendelkeznek a munka szakszerű elvégzéséhez szükséges ismeretekkel és szerszámokkal, hogy megőrizhesse gépe eredeti biztonsági fokát. Nem megfelelő műhelyekben, vagy nem szakember által végzett műveletek a jótállás bármely formájának elévülését és a gyártó mindennemű felelősség alóli mentesülését vonják maguk után.**

- Minden használat után húzza ki az indítókulcsot, és ellenőrizze, hogy megsérült-e.
- A csavarokat és a csavaranyákat mindig tartsa meghúzva, hogy a gép mindig üzembiztos legyen. Fontos a folyamatos, alapos karbantartás a gép élettartama és biztonságos működése érdekében.
- Rendszeres időközönként ellenőrizze, hogy a nyíróberendezés csavarjai szorosan meg vannak-e húzva.



**Viseljen munkavédelmi kesztyűt, amikor a nyíróberendezéshez nyúl, hogy leszerelje vagy visszaszerelje.**



**A vágóegység élezése után ellenőrizze annak kiegyensúlyozását. Valamennyi, a vágóegységgel kapcsolatos művelet (leszerelés, élezés, kiegyensúlyozás, visszaszerelés és/vagy csere) felelősségteljes munka, amely különleges hozzáértést igényel a megfelelő szerszámok használatán túl. Biztonsági okokból ezek a műveletek csak szakszervizben végezhetők.**

- Rendszeresen ellenőrizze a fékek működését. Fontos elvégezni a fékek karbantartását és szükség esetén javítását.
- Cserélje ki a sérült figyelmeztető vagy útmutató címkéket.
- Ha a szállító pozíciókban nincsen mechanikus pozíciózár, a tartozékokat mindig le kell engedni, amikor a gépet leparkolja, tárolja vagy felügyelet nélkül hagyja.
- Úgy tárolja el a gépet, hogy gyermekek ne férkőzhessenek a közelébe.



**Amennyiben az üzemanyagtartályában üzemanyag van, a gépet ne tárolja soha olyan helyiségben, ahol az üzemanyaggőz lánggal, szikrával vagy más erős hőforrással érintkezhet.**

- Hagyja kihűlni a motort, mielőtt a gépet bárhol elhelyezné.
- A tűzveszély csökkentése érdekében tartsa a motort, a kipufogó hangtompítóját, az akkumulátortartót és az üzemanyag-tároló környékét fűmaradéktól, levelektől es felesleges zsírtól tisztán.
- A tűzveszély csökkentése céljából rendszeresen ellenőrizze, hogy nincs-e olaj- vagy üzemanyag-szivárgás.
- Amennyiben ki kell ürítenie az üzemanyagtartályt, ezt a műveletet a motor lehűlése után mindig a szabadban végezze.
- Soha ne hagyja az indítókulcsot bedugva, illetve gyermekek vagy illetéktelen személyek részére elérhető helyen. Vegye ki az indítókulcsot minden karbantartási

művelet megkezdése előtt!

**FIGYELEM! - Az akkumulátorban tartalmazott sav mar! Fizikai sérülés vagy túltöltés esetén a sav kiszivároghat. Ne lélegezze be, és kerülje az érintkezését a test bármely részével.**

**A sav belélegzett kigőzölgései károsíthatják a nyálkahártyát és a belső szerveket. Haladéktalanul forduljon orvoshoz.**

**FIGYELEM! - Soha ne töltse túl az akkumulátort. A túltöltés miatt az akkumulátor felrobbanhat, a sav minden irányba szétfröccsenhet.**

**FIGYELEM! - A sav súlyosan károsítja a szerszámokat, ruházatot és más anyagokat. A kifröccsent savat azonnal öblítse le vízzel.**

**Ne zárja rövidre az akkumulátor saruit. Szikrák keletkezhetnek, ami tüzet okozhat.**

**FIGYELJEN a hidraulika elemekre. A nyomás alatt levő szivárgó hidraulikus folyadék behatolhat a bőrbe, és súlyosan károsíthatja. Ilyen esetben haladéktalanul orvosi ellátásra van szükség.**

### 3.5 SZÁLLÍTÁS

**FIGYELEM! - Amennyiben a gépet kamionnal vagy tréleren szállítják mindig megfelelő teherbírású, szélességű és hosszú rámpát használjon.**

**Szállítás közben zárja el az üzemanyagcsapot (amennyiben van), ereszsze le a nyíróberendezést vagy a tartozékot, kapcsolja be a rögzítőféket, és kötelekkel vagy láncokkal rögzítse megfelelően a gépet a szállító járműhöz.**

### 3.6 KÖRNYEZETVÉDELEM

- A környezet védelmét a gép használata során elsődleges fontossági szempontként kell figyelembe venni, mivel ez a békés egymás mellett élés és környezetünk érdeke. Ne zavarjon másokat a szomszédságában.
- Szigorúan tartsa be a helyi előírásokat a csomagolóanyagok, olaj, üzemanyag, szűrők, használt alkatrészek vagy bármi egyéb, környezetszennyező elem selejtezésére vonatkozóan; ezeket a hulladékokat ne helyezze a háztartási hulladékba, hanem szelektív hulladékkezelés keretében szállítsa a megfelelő gyűjtőtelepekre, ahol gondoskodnak azok újrahasznosításáról.
- Szigorúan tartsa be a vágás után a melléktermékek megsemmisítésére vonatkozó helyi jogszabályokat.
- Az üzemen kívül helyezéskor ne szennyezze a géppel a környezetet, hanem a hatályos helyi előírások értelmében adja le egy gyűjtőtelepen.

## 4 A FŰNYÍRÓ BIZTOSÍTÁSA

Ellenőrizze a fűnyíró traktor biztosítását.

Lépjen kapcsolatba biztosítójával.

A közlekedési balesetekre, tűzre, sérülésre és lopásra kiterjedő biztosítással kell rendelkeznie.

## 5 ÖSSZESZERELÉS

**Az első használat előtt töltse fel teljesen az akkumulátort.**

**Ne használja a gépet, amíg nem végezte el az "ÖSSZESZERELÉS" szakaszban leírt műveleteket.**

**A gép kicsomagolását és összeszerelését vízszintes, szilárd felületen végezze, ahol elegendő helye van a gép és a csomagolóanyagok mozgatására. Használjon mindig megfelelő szerszámokat!**

### 5.1 ALKATRÉSZEK AZ ÖSSZESZERELÉSHEZ (3)

A gépet leszerelt üléssel és kormánykerékkel szállítjuk, valamint helyén lévő, de be nem kötött akkumulátorral.

A csomagolás tartalmazza az összeszereléshez szükséges alkatrészeket (3), melyek a következő táblázatban vannak felsorolva:

| Pos. | N. | Leírás | Méret |
|---|---|---|---|
| A | 2 | Tengely | 6 x 36 |
| B | 1 | Távtartó. | 6x38x0,5 |

| Pos. | N. | Leírás | Méret |
|---|---|---|---|
| C | 1 | Távtartó. | 16x38x1,0 |
| D | 2 | Gyújtókulcs | / |
| E | 2 | Akkumulátor anya | / |
| F | 2 | Akkumulátor csavar | / |
| G | 2 | Anya | M8 |
| H | 1 | Vonórúd | / |
| J | 2 | Csavar | 8x20 |
| R | 4 | Grower-gyűrű | 14 x 8,2 x 2 |

### 5.2 MOTORHÁZTETŐ (5:A)



Az üzemanyagcsaphoz, az akkumulátorhoz és a motorhoz úgy férhet hozzá, ha kinyitja a motorháztetőt.

A motorháztető következőképpen nyitható ki:

1. Fogja meg és emelje fel a motorháztetőt (5:A).



**Nyitott motorháztetővel tilos a motort beindítani.**

### 5.3 AKKUMULÁTOR

A gépen használt akkumulátor típusát lásd a ”0 MŰSZAKI ADATOK TÁBLÁZATA”-ban.



**FIGYELEM! Az akkumulátorban tartalmazott sav korrozív, a vele való érintkezés káros.**

**Óvatosan bánjon az akkumulátorral, kerülje a kifröccsenést.**



**Ne ellenőrizze és/vagy töltse fel az akkumulátort savat.**

#### 5.3.1 Akkumulátor bekötése (6)

Csatlakoztassa az akkumulátort a gép elektromos rendszeréhez a csavarok és az anyák segítségével (6:F; 6:E)

1. Csatlakoztassa a piros kábelt az akkumulátor pozitív pólusához (+).
2. Csatlakoztassa a fekete kábelt az akkumulátor negatív pólusához (-).



**Ha a kábeleket nem megfelelő sorrendben csatlakoztatja, fennáll a rövidzárlat veszélye, és az akkumulátor károsodhat.**



**Ha a kábeleket felcseréli, a generátor és az akkumulátor is károsodhat.**



**Biztonságosan rögzítse a kábeleket. A meglazult kábelek tüzet okozhatnak.**



**A motort soha nem szabad úgy járatni, hogy az akkumulátor nincsen csatlakoztatva. Ilyen esetben fennáll a generátor és az elektromos rendszer súlyos károsodásának a veszélye.**

#### 5.3.2 Az akkumulátor töltése



**Az első használat előtt töltse fel teljesen az akkumulátort.**



**Az akkumulátor feltöltéséről lásd 9.10.**

### 5.4 ÜLÉS (7)

1. Távolítsa el a következő elemeket az ülés tartókeretéből:
   - 4 anya (szállítás közben történő rögzítéshez, nem használt).
   - 4 csavar (7:K).
   - 4 vállas alátét. (7:L)
   - 4 Grower-gyűrű (7:R)
2. Illessze az ülést a rögzítőkeret szerelőpontjai fölé.
3. Szerelje fel a karimás alátéteket (7:L) a csavarokra (7:K), felszerelt alátétekkel (7:R).
4. Illessze a vállas alátétekkel felszerelt csavarokat az ülés rögzítőkeretében és az ülés tartólemezében lévő nyílásokba. Rögzítse az ülést a beállított helyzetben.

Meghúzási nyomaték: 9±1,7 Nm.



**Ha a csavarokat 9±1,7 Nm-nél nagyobb nyomatékkal húzza meg, az ülés megrongálódhat.**

5. Ellenőrizze, hogy az ülés könnyedén mozogjon a keret nyílásaiban.

Az ülés dönthető. Ha a gép esős időben a szabadban áll, döntse előre az ülést, hogy megelőzze az üléspárnák átázását.

### 5.5 KORMÁNYKERÉK (8)

Ha minimálisra kívánja csökkenti a kormányoszlop axiális játékát, illessze a 0,5 mm-es és/vagy 1 mm-es távtartó alátéteket (3:C; 3:B) a kormányoszlop és annak burkolata közé poz. (8:A) a következők szerint:

1. Illessze a kormányoszlop burkolatát (8:B) a kormányoszlopra, és rögzítse az egyik saszszeget (8:C) kb. 1/3-ig betolva.
2. Húzza felfelé a kormányoszlop burkolatát és a kormányoszlopot.

3. Kívülről ellenőrizze, hogy beilleszthető-e akár a 0,5 mm-es, akár az 1,0 mm-es alátétet, akár a kettő együtt a keletkező hézagba (8:A). Az alátétet/alátéteket tilos beerőszakolni, mivel valamennyi axiális játék mégis szükséges.
4. Húzza ki a sasszeget (8:C) a célszerszámmal (8:D), és szerelje le a kormányoszlop burkolatát.
5. Illessze be az alátétet/alátéteket a fenti 3. pontban leírtak szerint.
6. Illessze a kormányoszlop burkolatát a kormányoszlopra, és rögzítse teljesen helyére tolt sasszegekkel. Rögzítse a kormányoszlopot.

### 5.6 VONÓRÚD (9)

Szerelje fel a vonórudat (9:B) a gép hátuljára.

Használja a csavarokat és az anyákat (9:A; 9:C).

Meghúzási nyomaték: 22 Nm.

### 5.7 GYORSKIOLDÓ SZERELVÉNYEK (1:N)

A gyorskioldó szerelvények és a Szerelési útmutató külön csomagolásban találhatók.

Szerelje fel a gyorskioldó szerelvényeket a gép első féltengelyeire.

### 5.8 A GUMIABRONCSOK NYOMÁSA

Az abroncsok nyomását lásd a “0. MŰSZAKI ADATOK TÁBLÁZATA” c. fejezetben.

### 5.9 TARTOZÉKOK

A tartozékok felszerelése előtt tekintse át a velük együtt szállított szerelési útmutatót.

**Megjegyzés: Ebben az esetben a vágóegység tartozéknak minősül.**

## 6 VEZÉRLŐSZERVEK

### 6.1 MECHANIKUS TARTOZÉKEMELŐ PEDÁL (10:C)

A kart (10: C1) vezérli, lehetővé teszi a tartozékok mozgatását a munkapozícióból a szállítási pozícióba.

- Szállítási pozíció: nyomja ki teljesen a pedált, majd vegye le a lábát. A pedál benyomva marad.
- Munkapozíció: nyomjuk ki, és lassan engedjük fel a pedált.

**Ne állítsa át szállítási pozícióba, amikor a rácsatlakoztatott tartozék működik. Ezzel tönkre teheti az ékszíjat.**

### 6.2 RÖGZÍTŐFÉKPEDÁL (10:B)

**Menet közben soha ne nyomja le a pedált.**

**Fennáll az erőátvitel túlhevülésének a veszélye.**

A pedál (10:B) az alábbi három pozícióban állhat:

Kioldva. A meghajtás be van kapcsolva. A rögzítőfék nem aktív.

Félig lenyomva. A gép nincs előremenetbe kapcsolva. A rögzítőfék nem aktív.

Teljesen lenyomva. A gép nincs előremenetbe kapcsolva. A rögzítőfék teljesen aktiválva van, de nincs rögzítve. Ez a pozíció vészfékezésre is szolgál.

### 6.3 RÖGZÍTŐFÉK MŰKÖDÉSGÁTLÓ (10:A)

A működésgátló lenyomott állapotban rögzíti a „tengelykapcsoló-fék” pedált. Ezzel a funkcióval a gépet lejtőkön, szállítás közben stb. lehet rögzíteni, amikor a motor áll.

**Zárás:**

1. Nyomja le teljesen a pedált (10:B).
2. Tolja a működésgátlót (10:A) jobbra.
3. Engedje fel a pedált (10:B).
4. Oldja ki a működésgátlót (10:A).

**Kioldás:**

1. Nyomja le és engedje fel a pedált (10:B).

### 6.4 MEGHAJTÁSPEDÁL (10:F)

A pedál határozza meg a motor és a hajtókerekek közötti erőátviteli áttételt (= sebesség).

A pedál határozza meg a motor és a meghajtott kerekek közötti áttételt (=sebesség).

- Tolja előre a pedált, – a gép előrehalad.
- Ha nem nyomja a pedált – a gép megáll.
- Tolja vissza a pedált – a gép hátramenetbe kapcsol.

- Csökkentse a pedálra gyakorolt nyomást – a gép lassít.

A pedál felső részén található egy lemez, amelyet be lehet állítani, hogy a pedál igazodjon a vezető lábához.

**Ha a pedál felengedésekor a gép nem úgy lassul, mint ahogyan azt elvárná, a baloldali pedált (10:B) kell vészféke-**

**zésre használni.**

### 6.5 KORMÁNYKERÉK (10:D)

A kormánykerék magassága fokozatmentesen állítható.

Oldja ki a kormányoszlopon lévő rögzítő kapcsolót (10:E), és emelje vagy süllyessze a kormányt a kívánt pozícióba. Rögzítse a kapcsolót.

**A gép üzemelése közben ne állítson a kormányon.**

**Ha a gép álló helyzetben, leeresztett eszközzel várakozik, soha ne forgassa el a kormánykereket. Fennáll a veszélye, hogy abnormális terhelés nehezedhet a szervo-, illetve a kormánymechanizmusra.**

### 6.6 GÁZPEDÁL (11:A; 12:A) MOD.: [B&S Vanguard] [ST.]

A motor fordulatszámának szabályozása.

Teljes gáz - a gép üzemeléséhez mindig ezt a fokozatot használja.

Alapjárat.

### 6.7 HIDEGINDÍTÓ (12:B) MOD.: [ST.]

Szivató hidegindításhoz.

A szivató teljesen ki van húzva (12:B1) - a pillangószelep el van zárva. Hideg motor indításához.

A szivató benyomva (12:B2) – a hidegindító csappantyúja nyitva van. Meleg motor indításakor és a gép üzemeltetése közben.

**Soha ne üzemeltesse a gépet kihúzott szivatóval, amikor a motor már bemelegedett.**

**Egyes típusok fel vannak szerelve a hidegindító állását a motor beindítása és melegedése alatt automatikusan ellenőrző szerkezettel.**

### 6.8 GYÚJTÁSKAPCSOLÓ (11:C; 12:C)

A gyújtáskapcsoló a motor indítására és leállítására szolgál.

**Ne hagyja úgy magára a gépet, ha az indítókulcs 2. vagy 3. állásban van. Tűzveszély áll fenn; az üzemanyag a karburátoron keresztül belefolyhat a motorba, és fennáll a veszélye, hogy az akkumulátor kisül és megsérül.**

A gyújtáskapcsolónak négy állása lehetséges:

1. Leállítás - a motor rövidre zárt. Az indítókulcs kivehető.

2. Menet állás

3. Menet állás

4. Indítás - az elektromos indítómotor akkor kapcsol be, amikor a kulcsot indító helyzetbe állítják. Miután a motor beindult, engedje el az indítókulcsot, ami visszatért az üzemi pozícióba.

### 6.9 KIHAJTÁS (11:D; 12:D)

**Amikor a frontális tartozékok emelője szállítási helyzetben van, soha ne kapcsolja be a kihajtást. Ezzel tönkre teheti az ékszíjat.**

**Kihajtás beiktató/kiiktató gomb (11:D, 12:D).** Nyomja meg a gombot a kihajtás be- /kiiktatásához.

### 6.10 VÁGÁSMAGASSÁG BEÁLLÍTÁSA (11:E; 12:E)

A gép olyan vezérlőszervvel rendelkezik, amely lehetővé teszi a vágószerkezet vágásmagasságának elektronikus beállítását.

A kapcsolóval a vágásmagasság fokozatmentesen állítható.

A vágószerkezet a csatlakozóhoz (13:B) van kötve.

### 6.11 LÁMPA KAPCSOLÓ (11:F; 12:F)

**A lámpákat be-/kikapcsoló gomb (11:F, 12:F).** Nyomja meg a gombot a lámpák be- és kikapcsolásához.

### 6.12 BLUETOOTH (HA VAN)

Egyes típusok Bluetooth funkcióval rendelkeznek, amely lehetővé teszi a gép és egy rövid hatótávolságú vezeték nélküli eszköz csatlakoztatását.

Ehhez szükséges, hogy az eszközre telepítse az adatcserét biztosító applikációt, ennek használati utasítását külön mellékeljük.

A bluetooth a gép beindításakor bekapcsol és a gép leállításakor kikapcsol.

Ellenőrizze, hogy aktív-e az eszköz/app csatlakozása.

### 6.13 KIEGÉSZÍTŐ TARTÓREKESZ (11:G; 12:G)

A kiegészítők tárolására szolgáló rekesz.

### 6.14 ERŐÁTVITEL BEIKTATÓ/KIOLDÓ KAR (14; 15)

A kar kizárja a változtatható erőátvitelt.



A 2WD a hátsó tengelyhez kapcsolt karral van felszerelve. Lásd (14:A).

**A 4WD két karral van felszerelve: az egyik az első tengelyhez (15:A) a másik a hátsó tengelyhez (15:B) kapcsolódik.**

**A kapcsolókar soha nem állhat a külső és a belső pozíció között. Ettől túlmelegszik és megrongálódik a hajtás.**

A karok lehetővé teszik a gép kézzel (tolás vagy vontatás), a motor bekapcsolása nélkül történő mozgatását.

Két állásuk van:

Erőátvitel bekapcsolva (14:A1; 15:A1-B1) - az erőátvitel normál működésre van beállítva.

Erőátvitel kikapcsolva (14:A2; 15:A2-B2)- az erőátvitel szétkapcsolva. A gép kézzel mozgatható.

A gép nagy távolságra vagy nagy sebességgel nem vontatható. A sebességváltó megsérülhet.

**A gép nem üzemeltethető akkor, ha az első kar külső helyzetben van. Rongálódás és olajszivárgás veszélye az első tengelynél.**

### 6.15 ÜLÉS (16:B) BEÁLLÍTÁSA



Az ülés előre/hátra tolható. Az ülés beállításához:

1. Tolja fel a szabályozó kart (16:A).
2. Állítsa az ülést a kívánt helyzetbe.
3. Engedje el az irányítókart (16:A) az ülés rögzítéséhez.

Az ülés olyan biztonsági kapcsolóval van felszerelve, amely a gép biztonsági rendszeréhez van csatlakoztatva.

Ez azt jelenti, hogy ha senki sem ül a vezetőülésben, nem lehet beindítani a gépet. (lásd 7.6.2).

### 6.16 MOTORHÁZTETŐ

**Az üzemanyagcsap, az akkumulátor és a motor hozzáférését lásd: 5.2.**

### 6.17 GYORSKIOLDÓ SZERELVÉNYEK



A gyorscsatlakozók lehetővé teszik, hogy könnyen és gyorsan át tudjon váltani egyik tartozékról a másikra.

A gyorscsatlakozó szerelvények lehetővé teszik a vágóegység egyszerű mozgatását két pozíció között, azaz:

- Normál pozíció, a szíj teljesen meg van feszítve.
- A normál pozíciónál 4 cm-rel hátrább levő pozíció, a szíj laza, a vágóegység közelebb van az alapgéphez.

Mivel a szíjfeszítőről leveszi a szíjat, a gyorscsatlakozó szerelvények megkönnyítik a szíj és a vágóegység cseréjét, valamint az átállást a mosási helyzetből a munka helyzetekbe.

**Szíj feszességének oldása (17;18)**

**Tanulmányozza a tartozékhoz és a gyorskioldó szerelvényhez adott használati utasítást is.**

1. Távolítsa el a csapszegeket vagy a rögzítő tüskéket (17:C) mindkét oldalról.
2. A gyorscsatlakozók hátsó részét a sarkával megnyomva oldhatja ki (17:A).

**A gyorscsatlakozók kioldásakor az eszköztartó karok lazán illeszkednek az összekapcsoló szerkezethez.**

**Minden beállításnál vagy karbantartásnál helyezze vissza a karokat a szerelvényre, és zárja vissza.**

1. Hajtsa végre a szükséges korrekciókat, például:

- Akassza ki a szíjat.
- A karok (19) kioldásával cserélje ki a tartozékot.

**Szíj feszítése (17;18)**

Az alábbi útmutató szerint először feszítse meg az egyik, majd a másik oldalt.

**A kart ne kézzel forgassa. Fennáll a zúzódásos sérülések veszélye.**

1. Lépjen a karra (18:A), és óvatosan forgassa

előre fél fordulattal.
2. Illessze a helyére a csapszeget vagy rögzítő tüskét (17:C).
3. Végezze el a fent leírtakat az átellenes oldalon is.

## 7 INDÍTÁS ÉS MENET

### 7.1 ÓVINTÉZKEDÉSEK HASZNÁLATKOR

**Mindig ellenőrizze, hogy a motorolaj szintje megfelelő-e. Ez különösen akkor fontos, amikor lejtőn dolgozik (lásd 7.4).**

**Nagyon figyeljen, amikor lejtőn nyír füvet: kerülje a hirtelen indulásokat és fékezéseket, ne használja a gépet keresztirányba, hanem mindig fentről lefelé vagy lentről felfelé haladjon.**

**Parkoláskor mindig használja a rögzítőféket.**

**10°-nál nagyobb dőlésű lejtőn ne használja a gépet, menetiránytól függetlenül.**

**Lejtőn vagy éles fordulásoknál csökkentse a sebességet, hogy megakadályozza a gép felborulását vagy azt, hogy elveszítse felette az irányítást.**

**Amennyiben a maximális sebességgel halad, ne fordítsa el teljes mértékben a kormányt. A gép felborulhat.**

**Kezét, lábát tartsa távol a kormánymű csuklós csatlakozásától és a vezetőülés rögzítőkeretétől. Fennáll a zúzódásos sérülések veszélye.**

### 7.2 TARTOZÉKOK KOMBINÁLT HASZNÁLATA

**A tartozékok kombinált használatát lásd a „0 MŰSZAKI ADATOK TÁBLÁZATA" szakasz „TARTOZÉKOK HELYES KOMBINÁCIÓJA TÁBLÁZAT"-ban**

### 7.3 ÜZEMANYAGTÖLTÉS (20)

**Csak ólommentes benzint használjon. Soha ne keverje a benzint olajjal.**

Az üzemanyagtartály térfogatát lásd a "0. MŰSZAKI ADATOK TÁBLÁZATÁ"-ban.

A töltéshez:
1. Csavarja ki és távolítsa el az üzemanyag-tartály dugóját (20.A ábra.).
2. Az üzemanyagtöltéskor ügyeljen arra, hogy ne töltse meg színültig a tartályt. Hagyjon egy kis helyet (legalább az utántöltő csőcsatlakozó nagysága + 1 - 2 cm-nyi helyet a tartály felső részében), hogy a felmelegedő benzin kitágulhasson anélkül, hogy kifolyna.
3. A töltés elvégeztével csavarja jól vissza a dugót és tisztítsa meg a felületet az esetlegesen kifolyt üzemanyagtól.

**Ne öntsön benzint a műanyag részekre, mert károsíthatja azokat. Ha véletlenül mégis kifolyik a benzin, haladéktalanul öblítse le vízzel. A jótállás nem vonatkozik a karosszéria vagy a motor műanyag részein a benzin által okozott károkra.**

**MEGJEGYZÉS! A benzin károsodhat, 30 napnál tovább ne tárolja.**

Lehetséges környezetbarát, például alkilezett benzint használni. Ez a fajta üzemanyag olyan összetételű, ami kevésbé ártalmas az ember és a környezet számára.

Nem kaptunk visszajelzést negatív következményekről ezek használatához kapcsolódóan. Mindazonáltal kereskedelmi forgalomban elérhetők olyan alkilezett benzinek, melyekkel kapcsolatosan nem lehetséges pontos útmutatást adni a felhasználásukat illetően.

További információkért javasoljuk, hogy tanulmányozza az alkilezett benzin gyártója által szolgáltatott utasításokat és adatokat.

**A huzamos tárolást (pl. a téli időszak) megelőzően csak annyi üzemanyagot töltsön a tartályba, amennyi az utolsó felhasználáskor szükséges.**
**A gép tárolása előtt teljesen le kell üríteni az üzemanyagtartályt (lásd 11.).**

### 7.4 MOTOROLAJSZINT ELLENŐRZÉSE (21; 22)

A gépet olajjal feltöltött motorral szállítjuk.

**A gép beindítása előtt ellenőrizze a motorolaj szintjét.**

**A motorolajszint ellenőrzését/utántöltését lásd a 9.5.1. bekezdésben.**

### 7.5 A SEBESSÉGVÁLTÓ OLAJSZINTJÉNEK ELLENŐRZÉSE

**A sebességváltó olajszintjének ellenőrzését/utántöltését lásd a 9.7.1. bekezdésben.**

### 7.6 BIZTONSÁGI ELLENŐRZÉSEK

A gép próbája során győződjön meg arról, hogy a biztonsági ellenőrzések eredménye megfeleljen az alábbi táblázatokban foglaltaknak.

**A használat előtt mindig végezze el a biztonsági ellenőrzéseket.**

**Ha az alábbi táblázatokban foglalt követelmények nem teljesülnek, a gépet tilos használni!**

**Vigye a gépet egy szakszervizbe, ellenőriztesse, és javíttassa meg.**

#### 7.6.1 Általános biztonsági ellenőrzés

| Tárgy | Eredmény |
|---|---|
| Üzemanyag-rendszer és csatlakozásai. | Nincs szivárgás. |
| Elektromos kábelek | A szigetelés sértetlen<br>Nincs mechanikus károsodás |
| Kipufogó rendszer. | A csatlakozásoknál nincs szivárgás. Minden csavar meg van húzva. |
| Olaj rendszer | Nincs szivárgás. Nincs károsodás. |
| Haladjon előre/hátra a géppel, és engedje fel a meghajtáspedált. | A gép leáll. |
| Próbavezetés | Nincs rendellenes vibrálás.<br>Nincs rendellenes zaj. |

#### 7.6.2 Elektromos biztonsági ellenőrzés

| Állapot | Tennivaló | Eredmény |
|---|---|---|
| A rögzítőfék pedálja nincs kinyomva. | Próbálja beindítani. | A motor nem indul. |
| A motor jár. | A vezető feláll a vezetőülésből. | A motor leáll. |

### 7.7 INDÍTÁS / MUNKA

**Használat közben a motorháztető legyen lezárva és rögzítve.**

**Amikor a gép üzemel, a fojtószelep mindig legyen teljesen nyitva.**

**Amikor elindítja a gépet, várjon 2 másodpercet indítási helyzetben, mielőtt bekapcsolná a motort.**

1. Nyissa ki az üzemanyagcsapot (24).
2. Ellenőrizze, hogy az indítókábelek csatlakoznak-e a gyújtógyertyákhoz.
3. Ellenőrizze, hogy a segédkihajtás ki legyen kapcsolva (11:D,12:D).
4. Ne hagyja a lábát a rögítőféken/gázpedálon (10:F).

**Hidegindítás**

**2WD típusoknál**

1. Tegye sebességbe (14:A1).

**4WD típusoknál**

1. Tegye sebességbe (15:A1-B1).
2. Fékezze be a gépet a rögzítőfékkel (10:B).
3. Állítsa a gázkart a teljes gázra (11;A; 12:A).
4. Zárja el a szívatót (12:B1) (ha van).
5. Fordítsa el az indítókulcsot, és indítsa be.

**A géppel való munkavégzés előtt várjon néhány percet, amíg az olaj felmelegszik.**

**Melegindítás**

**2WD típusoknál**

1. Tegye sebességbe (14:A1).

**4WD típusoknál**

1. Tegye sebességbe (15:A1-B1).
2. Fékezze be a gépet a rögzítőfékkel (10:B).
3. Állítsa a gázkart a teljes gázra (11;A; 12:A).
4. A szívató legyen benyomva (ha van) (12:B2).
5. Fordítsa el az indítókulcsot, és indítsa be.

**A folytatáshoz lásd a 7.7.1. szakasz útmutatását.**

#### 7.7.1 Menet

A géppel az alábbi leírás alapján végezzen munkát:

- Nyomja le teljesen és engedje fel a pedált (10:B).

- A pedál (10:F) lenyomásával tudja a gépet mozgatni.
- Menjen ki a munkaterületre.
- Amennyiben előre felszerelt tartozékokkal dolgozik, kapcsolja be a teljesítmény-leadó tengelyt (11:D, 12:D).
- Kezdjen el dolgozni.

### 7.8 LEÁLLÁS

A gép leállításához a következőképpen járjon el:

- Kapcsolja ki a segédkihajtást (11:D; 12:D).
- Kapcsolja be a rögzítőféket (10:B).
- Hagyja alapjáraton járni a motort egy vagy két percig.
- A kulcs elfordításával állítsa le a motort.
- Zárja el az üzemanyagcsapot. Ez különösen fontos például olyankor, ha a gépet tréleren vagy hasonló járművön szállítják.

**Ha a gépet felügyelet nélkül hagyja, távolítsa el az indítókábeleket a gyújtógyertyákról, és vegye ki az indítókulcsot.**

**Előfordulhat, hogy a motor kikapcsolás után nagyon meleg. Ne érjen a kipufogóhoz, a motorhoz vagy a hűtőbordákhoz. Ezen pontokon égési sérülés veszélye áll fenn.**

### 7.9 TISZTÍTÁS

**A tűzveszély csökkentése érdekében a motort, a kipufogót, az akkumulátort és az üzemanyagtartályt tisztítsa meg a fűtől, levelektől és az olajtól.**

**A tűzveszély csökkentése céljából rendszeresen ellenőrizze, hogy nincs-e olaj- vagy üzemanyag-szivárgás.**

**Soha ne használjon nagynyomású vizet. Ez tönkre teheti a tengely tömítéseit, az elektromos alkatrészeket vagy a hidraulika szelepeket.**

A gépet minden egyes használat után meg kell tisztítani. A tisztításnál tartsa be a következő utasításokat:

- Ne locsolja a vizet közvetlenül a motorra.
- A motort kefével és/vagy sűrített levegővel tisztítsa meg.
- Tisztítsa meg a motor szellőzőnyílását.
- A vízzel történő tisztítás után indítsa be a gépet és a vágóegységet, hogy eltávolítsa a vizet, hogy az a csapágyakba szivárogva ne okozhasson kárt.

## 8 TARTOZÉK HASZNÁLATA

**Ellenőrizze, hogy a levágandó fűben ne legyen semmilyen idegen tárgy, például kövek, stb.**

### 8.1 NYÍRÁS MAGASSÁGA

A legjobb eredményt úgy éri el, ha a fű magasságának harmadát nyírja le. Lásd a 23. ábrát.

Ha a fű nagyon magas, és sokat kell levágni belőle, vágja le kétszerre, más és más vágási magassággal.

Ne alkalmazza a legkisebb vágási magasságot, ha a gyep felszíne egyenetlen.

Ez azzal járhat, hogy a vágószerkezetek a felszínhez érve megsérülnek és a gyep felső talajrétege „elmozdul".

### 8.2 JAVASLATOK FŰNYÍRÁSHOZ

Az optimális fűnyírás érdekében kövesse az alábbi tanácsokat:

- Nyírja gyakran a füvet.
- Üzemeltesse a motort teljes fordulatszámon.
- A fű legyen száraz.
- Éles berendezéseket használjon.
- Tartsa tisztán a nyíróberendezés rendszer alsó részét.

## 9 KARBANTARTÁS

### 9.1 SZERVIZPROGRAM

A jármű megbízhatóságának, működési biztonságának fenntartása, valamint a környezet védelme érdekében mindig tartsa be a STIGA SpA szervizprogramját.

A programpontokat a csatolt STIGA SpA karbantartási kézikönyvben találja.

Az Alapszemlét mindig márkaszerviznek kell elvégeznie.

Az első szemlét és a köztes szemlét márkaszervizben végeztesse, de amennyiben erre nincs lehetőség a felhasználó is elvégezheti.

A teendők a szervizfüzetben, az "7. INDÍTÁS ÉS MENET" fejezetben valamint a következőkben vannak leírva.

A márkaszervizben végzett szemle garancia

a szakszerű munkára és a gyári alkatrészek használatára.
A szervizfüzetet minden Alapszemlénél a márkaszerviz lepecsételi, ahogy az ott végzett köztes szemléknél is. A márkaszervizben lepecsételt szervizfüzet megnöveli a használt gépek értékét.

### 9.2 ELŐKÉSZÍTÉS

**Az összes ellenőrzési és karbantartási műveletet álló gépen és kikapcsolt motorral kell elvégezni.**

**A rögzítőfék használatával előzze meg, hogy a gép elgurulhasson.**

**Kapcsolja ki a motort.**

**A motor véletlen beindítását azzal akadályozhatja meg, ha leköti a gyújtókábeleket a gyújtógyertyákról, és eltávolítja az indítókulcsot.**

### 9.3 KARBANTARTÁSI TÁBLÁZAT

**Lásd a „13. KARBANTARTÁSOK ÖSSZEFOGLALÓ TÁBLÁZATA" fejezetet. A táblázat célja, hogy segítsen Önnek a gép hatékonyságának és üzembiztos állapotának megőrzésében. Tartalmazza a főbb elvégzendő műveleteket és azok elvégzésének gyakoriságát. A műveleteket az elsőként aktuálissá váló alkalommal végezze el.**

**Cseréljen gyakrabban olajat, ha a motor nagyobb igénybevételnek van kitéve vagy ha a környezet hőmérséklete magas.**

### 9.4 A GUMIABRONCSOK NYOMÁSA

Állítsa be az abroncsok nyomását a "0. MŰSZAKI ADATOK TÁBLÁZATÁ"-ban feltüntetett értékekre.

### 9.5 MOTOROLAJ UTÁNTÖLTÉSE / CSERÉJE

**Ehhez a karbantartási művelethez lásd a motor használati utasítását, melyet a géphez adtunk.**

#### 9.5.1 Ellenőrzés / utántöltés (21; 22)

**Minden használat előtt ellenőrizze az olaj szintjét. Ellenőrzéskor a gép vízszintes helyzetben legyen.**

1. Tisztítsa meg a nívópálca környékét.
2. Csavarja ki és húzza ki a pálcát.
3. Tisztítsa meg a nívópálcát.

**A [ST.] motoroknál**
4. Illessze be teljesen a pálcát a tartályba anélkül, hogy becsavarná(21:A).

**A [B&S Vanguard] motoroknál**
4. Teljesen tolja be a nívópálcát, és csavarja a helyére (22:A).

5. Húzza ki ismét a pálcát és ellenőrizze az olajszintet.
6. Töltse fel olajjal a felső szint jelzésig, ha az olajszint ennél alacsonyabb (21:A, 22:A).

**Az olajszint soha ne haladja meg a felső szint jelzést. A motor túlmelegedhet. Amennyiben az olaj szintje meghaladja a felső szint jelzést, a helyes szint eléréséig eresszen le belőle.**

Cseréljen gyakrabban olajat, ha a motor nagyobb igénybevételnek van kitéve vagy ha a környezet hőmérséklete magas.

#### 9.5.2 Csere/feltöltés (21; 22).

**A beavatkozás ütemezéséhez lásd a 13. fejezetet.**

**A használandó olaj típusát lásd a "0. MŰSZAKI ADATOK TÁBLÁZATÁ"-ban.**

**Adalékanyagot nem tartalmazó olajat használjon.**
Olajcserét meleg motoron végezzen.

**A motorolaj nagyon forró lehet, ha a motor kikapcsolása után azonnal leeresztésre kerül. Hagyja lehűlni a motort néhány percig az olaj leeresztése előtt.**

**[ST. mod. TRE 0801], [B&S Vanguard]**
Végezze el az alábbi műveleteket:
1. Állítsa a gépet sík felületre.
2. Használja a rögzítőféket.
3. Nyissa ki a motorháztetőt.
4. Fogja meg az olajleürítő tömlő bilincsét. Használjon állítható, több ponton rögzítő fogót vagy hasonló eszközt (21:B. 22:B).
5. Tolja fel a bilincset 3-4 cm-re az olajleürítő

tömlőn és húzza ki a záródugót.
6. Gyűjtse össze az olajat egy tartályban.

**MEGJEGYZÉS! Ne kerüljön olaj az ékszíjakra.**

7. Szerelje fel az olajleürítő záródugóját, és helyezze a bilincset a dugó fölé.
8. Tisztítsa fel az esetlegesen kifolyt olajat.
9. Húzza ki a nívópálcát, és töltse be az új olajat. Az olaj mennyiségét lásd a “0. MŰSZAKI ADATOK TÁBLÁZATÁ”-ban.
10. Az olaj betöltése után indítsa be a motort, és járassa alapjáraton 30 másodpercig.
11. Ellenőrizze, hogy észlel-e olajszivárgást.
12. Kapcsolja ki a motort. Várjon 30 másodpercet, majd ellenőrizze ismét olajszintet a 9.5. bekezdésben leírtak szerint.
13. A fáradtolajat adja le a hulladékkezelő telepen a helyi előírások szerint.

**[ST. mod. TRE 586V]**
1. Állítsa a gépet sík felületre.
2. Használja a rögzítőféket.
3. Nyissa ki a motorháztetőt.
4. Helyezzen egy gyűjtőedényt a hosszabbító cső alá (22.B ábra).
5. Nyomja meg a csapszeget (22.C ábra);
6. Kapcsolja le a hosszabbító csövet a tartóról lefelé mozgatva;
7. Hajlítsa el a hosszabbító csövet és ürítse az olajat egy megfelelő edénybe;
8. Kapcsolja vissza a hosszabbító csövet (22.B ábra) a tartóra (22.D ábra) az olaj utántöltése előtt.
9. Tisztítsa fel az esetlegesen kifolyt olajat.

**MEGJEGYZÉS! Ne kerüljön olaj az ékszíjakra.**

10. Húzza ki a nívópálcát, és töltse be az új olajat. Az olaj mennyiségét lásd a “0. MŰSZAKI ADATOK TÁBLÁZATÁ”-ban.
11. Az olaj betöltése után indítsa be a motort, és járassa alapjáraton 30 másodpercig.
12. Ellenőrizze, hogy észlel-e olajszivárgást.
13. Kapcsolja ki a motort. Várjon 30 másodpercig, majd ellenőrizze olajszintet a 9.5.1. bekezdésben leírtak szerint.
14. A fáradtolajat adja le a hulladékkezelő telepen a helyi előírások szerint.

### 9.5.3 Olajszűrő csere (ha van)

**Ehhez a karbantartási művelethez lásd a motor használati utasítását, melyet a géphez adtunk.**

**A beavatkozás ütemezéséhez lásd a 13. fejezetet.**

Javasoljuk, hogy a karbantartást kizárólag márkaszervizben végeztesse el.

Először ürítse le a motorolajat és a fentiek szerint illessze a helyére az olajleürítő dugót.
A fáradtolajat adja le a hulladékkezelő telepen a helyi előírások szerint.

## 9.6 ÜZEMANYAGSZŰRŐ-CSERE

**Ehhez a karbantartási művelethez lásd a motor használati utasítását, melyet a géphez adtunk.**

**A beavatkozás ütemezéséhez lásd a 13. fejezetet.**

Az új szűrő beszerelése után ellenőrizze, hogy nincs-e üzemanyag szivárgás.

## 9.7 HAJTÓMŰOLAJ [4WD] ELLENŐRZÉSE / UTÁNTÖLTÉSE

**A beavatkozás ütemezéséhez lásd a 13. fejezetet.**

**Az olaj típusát és mennyiségét lásd a “0. MŰSZAKI ADATOK TÁBLÁZATÁ”-ban.**

### 9.7.1 Ellenőrzés/utántöltés (26)

1. Állítsa a gépet sík felületre.
2. Ellenőrizze a tartályban az olajszintet (26:A). A szint érje el a jelzést.
3. Szükség esetén töltse fel.

### 9.7.2 Olajcsere

**Olaj leeresztése**
1. Különböző sebességekben használja 10-20 percig a gépet, hogy a sebességváltó-olaj felmelegedjen.
2. Állítsa a gépet sík felületre.
3. Használja a rögzítőféket.
4. Állítsa a sebességváltó karokat az A1 - B1 állásokba az ábrán mutatott módon (15:A; 15:B).
5. Helyezzen egy edényt a hátsó, egy másikat az első tengely alá.
6. Nyissa ki a motorháztetőt, és vegye le az olajtartály zárósapkáját.

**Az olajleeresztő sapkájához csak 3/8"-os dugókulcsot használjon. Más szerszám megsértheti a sapkát.**

7. Távolítsa el a hátsó tengely olajleeresztő sapkáját (27:A).
8. Távolítsa el az első tengely 2 olajleeresztő sapkáját. Használjon 12 mm-es csavarkulcsot. Eressze le az első tengelyben és a csövekben levő olajat (28).
9. Ellenőrizze, hogy az első tengely leeresztő sapkáin sértetlenek-e a tömítések (28). Helyezze vissza a sapkákat. Meghúzási nyomaték: 15-17 Nm.
10. Ellenőrizze, hogy a hátsó tengely leeresztő sapkáján sértetlen-e a tömítések (27:A). Helyezze vissza az első tengelyre. 5 Nm nyomatékkal húzza meg az olajleeresztő sapkát.

**Ha 5 Nm-nél nagyobb nyomatékkal húzza meg az olajleeresztő sapkát, az megsérülhet.**

11. Olajkiemelővel távolítsa el az olajat a tartály mélyebb részéből (29).
12. Az olajat a helyi előírásoknak megfelelően ártalmatlanítsa.

**Az olaj betöltése**

1. Töltse tele az olajtartályt új olajjal.
2. Ellenőrizze, hogy a hátsó tengely tengelykapcsoló-kioldó karja ki legyen húzva.
3. Indítsa be a motort. Amikor a motor jár, az első tengely sebességváltó karja automatikusan befelé csúszik.

**Soha ne indítsa be a motort, ha a hátsó tengely sebességváltó karja sebességbe és az első tengely sebességváltó karja üresbe van kapcsolva (15:A; 15:B). Emiatt megsérülhetnek az első tengely tömítései.**

**Ha a motort zárt térben járatja, csatlakoztasson füstgázelvezetőt a gép kipufogójához.**

4. Vegye ki sebességből az első tengely sebességváltó karját.

**MEGJEGYZÉS! A rendszer nagyon gyorsan felveszi az olajat. A tartályt folyamatosan utána kell tölteni, amíg tele nem marad, hogy a teljes rendszer fel legyen töltve, és ne szívjon fel levegőt.**

5. A gázpedált állítsa „előre" pozícióba, és rögzítse egy faék használatával (30).
6. Egy percig működtesse a gépet előre üzemmódban.
7. Távolítsa el a faéket, és állítsa a gázpedált hátrameneti pozícióba. Folytassa tovább az olajjal való feltöltést.
8. Egy percig járassa a motort hátramenetben.
9. Percenként változtasson irányt a fentiek szerint, és folytassa tovább az olajjal való feltöltést addig, ameddig a tartályban meg nem szűnik a folyadék bugyogása.
10. Állítsa le a motort, szerelje vissza az olajtartály fedelét (26:B) és zárja le a motorháztetőt.
11. Különböző sebességfokozatokban pár percig tesztelje a gépet, és amennyiben szükséges korrigálja a tartályban az olajszintet.

### 9.8 ÉKSZÍJAK ELLENŐRZÉSE

Ellenőrizze, hogy mindegyik ékszíj sértetlen-e.

**A beavatkozás ütemezéséhez lásd a 13. fejezetet.**

### 9.9 KORMÁNYMŰ

**A beavatkozás ütemezéséhez lásd a 13. fejezetet.**

#### 9.9.1 Ellenőrzések

A kormánykereket kissé forgassa előre-hátra.

A kormányláncoknak nem lehet semmilyen mértékű mechanikus játéka.

#### 9.9.2 Beállítás (32)

Ha szükséges, a következők szerint végezheti el a kormányláncok utánállítását.

1. Állítsa a gépet „egyenesen előre" pozícióba.
2. A központi hely alatt lévő két anyával végezheti el a kormányláncok utánállítását (32).
3. Mindkét anyán ugyanannyit állítson, amíg a játék megszűnik.
4. Egyenesen előre haladva tesztelje a gépet és ellenőrizze, hogy a kormánykerék nem húz-e valamelyik irányba.
5. Ha a kormány valamelyik irányba húz, lazítsa meg az egyik anyát, és húzza meg a másikat.

**Ne feszítse meg túlságosan a kormányláncokat. Ez megnehezíti a kormányzást, és megnő a kormányláncok elhasználódása.**

### 9.10 AKKUMULÁTOR

A gépen használt akkumulátor típusát lásd a "0 MŰSZAKI ADATOK TÁBLÁZATA"-ban.

**FIGYELEM! Az akkumulátorban tartalmazott sav korrozív, a vele való érintkezés káros.**

**Óvatosan bánjon az akkumulátorral, kerülje a kifröccsenést.**

**Ha a sav bőrre vagy szembe kerül, súlyos sérülést okozhat. Ha bármely testrész savval érintkezik, azonnal bő vízzel le kell öblíteni, és a lehető legygyorsabban orvoshoz kell fordulni.**

Ne ellenőrizze és ne töltse fel az akkumulátor folyadékszintjét.

Az egyetlen szükséges karbantartási művelet az akkumulátor feltöltése például huzamosabb tárolás után.

Az akkumulátor a következő módokon lehet feltölteni:

- a motor segítségével
- akkumulátortöltővel.

### 9.10.1 Feltöltés motor segítségével

Ez a mód csak abban az esetben használható, ha az akkumulátornak van legalább minimális töltése, ami lehetővé teszi a beindítást.

- új akkumulátor esetében csatlakoztassa a vezetékeket.
- Vigye a gépet szabad térre.
- A kézikönyv utasításai szerint indítsa be a gépet.
- Hagyja megszakítás nélkül 45 percig beindítva a motort (ennyi időre van szüksége az akkumulátornak, hogy teljesen feltöltődjön).
- Kapcsolja ki a motort.

### 9.10.2 Feltöltés akkumulátortöltővel

**Használjon állandó feszültségű akkumulátortöltőt. Szokványos akkumulátortöltő használata károsíthatja az akkumulátort.**

**További információért forduljon forgalmazójához.**

**Az akkumulátortöltő csatlakoztatása előtt, kapcsolja le az akkumulátort az elektromos hálózatról.**

### 9.10.3 Leszerelés/felszerelés

Az akkumulátor a motorháztető alatt található.

Az akkumulátor ki- és beszerelése közben a vezetékeket a következőkben leírtak szerint kösse le majd kösse vissza.

1. Kiszerelés közben. Először a fekete kábelt kösse le az akkumulátor negatív kivezetéséről (–). Majd a vörös kábelt kösse le az akkumulátor pozitív kivezetéséről (+).
2. Beszerelés közben. Először a vörös kábelt csatlakoztassa az akkumulátor pozitív kivezetéséhez (+). Majd a fekete kábelt csatlakoztassa az akkumulátor negatív kivezetéséhez (–).

**Ha a kábeleket nem megfelelő sorrendben csatlakoztatja, fennáll a rövidzárlat veszélye, és az akkumulátor károsodhat.**

**Ha a kábeleket felcseréli, a generátor és az akkumulátor is károsodhat.**

**Biztonságosan rögzítse a kábeleket. A meglazult kábelek tüzet okozhatnak.**

**A motort soha nem szabad úgy járatni, hogy az akkumulátor nincsen csatlakoztatva. Ilyen esetben fennáll a generátor és az elektromos rendszer súlyos károsodásának a veszélye.**

### 9.10.4 Tisztítás

Amennyiben az akkumulátor sarui oxidálódtak, meg kell azokat tisztítani.

Egy drótkefével tisztítsa meg az akkumulátor saruit és zsírozza meg azokat.

## 9.11 LEVEGŐSZŰRŐ, MOTOR

**A beavatkozás ütemezéséhez lásd a 13. fejezetet.**

**Ehhez a karbantartási művelethez lásd a motor használati utasítását, melyet a géphez adtunk.**

### 9.11.1 Tisztítás / Csere

**A beavatkozás ütemezéséhez lásd a 13. fejezetet.**

**MEGJEGYZÉS! A szűrőket gyakrabban kell tisztítani/cserélni, ha a gépet nagyon poros talajon működteti.**

Szerelje le/fel a levegőszűrőket az alábbiak szerint:

**[B&S Vanguard] (33)**

1. Körültekintően tisztítsa meg a légszűrő fedele körüli területet.
2. A két bilincs eltávolításával szerelje le a légszűrő fedelét (33:A).
3. Vegye ki a teljes levegőszűrőt (33:B). Az előszűrő a levegőszűrő felett található. Ügyeljen rá, hogy ne kerüljön szennyeződés a karburátorba. Tisztítsa meg a légszűrőházat.
4. A papírszűrőt tisztítsa úgy, hogy finoman hozzáütögeti egy sík felülethez. Ha a szűrő erősen szennyezett, cserélje ki.
5. Tisztítsa meg az előszűrőt. Ha a szűrő erősen szennyezett, cserélje ki.
6. Az összeszerelést fordított sorrendben végezze.

**[ST.] (34)**

1. Tisztítsa meg a szűrő fedele körüli területet (34:C).

**TRE 0801 típus**

2. Vegye le a fedelet (34:C) a két rögzítőgomb kicsavarásával (34:D).

**TRE 586 V típus**

2. Nyissa ki a fedelet (34:C) a nyitó gombot elforgatva (34:D).

3. Vegye ki a szűrőelemet (34:E, 34:F).
4. Távolítsa el a szivacs előszűrőt (34:F) a betétből (34:E).
5. Ütögesse a betétet (34:E) szilárd felülethez, és sűrített levegővel fújasson rá a belső oldalról a por és a hulladék eltávolításához.
6. Mossa le a szivacs előszűrőt (34:F) vízzel és tisztítószerrel, és hagyja megszáradni a levegőn.
7. Tisztítsa meg a szűrő foglalatának belsejét (37:F) a portól és törmeléktől, ügyelve arra, hogy lezárja a szívócsövet egy ronggyal (34:H), nehogy a motorba jusson a szennyeződés.
8. Távolítsa el a rongyot (34:H), helyezze el a szűrőelemet (34:E, 34:F) a foglalatába, és helyezze vissza a fedelet (34:C).

**FONTOS** *Ne használjon vizet, benzint, tisztítószereket vagy egyebet a szűrőelem tisztításához!*

**FONTOS** *A szivacs előszűrőt (*34:F*) NEM szabad olajozni.*

### 9.11.2 Gyertya cseréje

**A beavatkozás ütemezéséhez lásd a 13. fejezetet.**

**Ehhez a karbantartási művelethez lásd a motor használati utasítását, melyet a géphez adtunk.**

A gyújtógyertya kiszerelése előtt tisztítsa meg a környékét.

A gyertya típusát és az elektródák távolságát lásd a “0. MŰSZAKI ADATOK TÁBLÁZATÁ”-ban.

### 9.11.3 Szellőzőnyílás tisztítása

**A beavatkozás ütemezéséhez lásd a 13. fejezetet.**

A motor léghűtéses.

A léghűtőrendszer elzáródása károsíthatja a motort.

Ellenőrizze, hogy a hűtőlevegő-nyílások nincsenek-e eltömődve.

A hűtőrendszer alaposabb tisztítását minden alapszemle során elvégzik.

## 9.12 KENÉS (31)

**A beavatkozás ütemezéséhez lásd a 13. fejezetet.**

| Tárgy | Tennivaló | Ábra |
|---|---|---|
| Középső pont | 4 zsírzófej.<br>Használjon univerzális zsírral megtöltött zsírzóprést.<br>Szivattyúzza a zsírt, amíg ki nem folyik. | 31A |
| Kormány lánc | Tisztítsa meg a láncot vaskefével.<br><br>Kenje meg univerzális lánc kenőspray-vel. | - |

| Tárgy | Tennivaló | Ábra |
|---|---|---|
| Feszítő karok | Kenje meg a támasztópontokat olajjal minden vezérlés aktiválásakor.<br>Ezt a műveletet két személy végezze. | 31B |
| Vezérlő kábelek | Kenje meg a kábelek végét olajjal minden vezérlés aktiválásakor.<br>Ezt a műveletet két személy végezze. | 31C |

### 9.13 BIZTOSÍTÉKOK (35)

| Cél | Olvadóbiztosíték |
|---|---|
| Üzemanyag-szivattyú ellátása | 10 A |
| Az elektromos vágásmagasság-szabályozó áramellátása. | 20 A |
| Elektromos berendezés áramellátása | 30 A |

## 10 SZERVIZSZOLGÁLAT ÉS JAVÍTÁS

Ebben a használati utasításban megtalálja a gép kezeléséhez és a felhasználó által elvégezhető helyes alapkarbantartásához szükséges összes útmutatást.

A használati utasításban le nem írt összes beállítást és karbantartási műveletet a márkakereskedőnél vagy egy szakszervizben kell elvégeztetni, ahol rendelkeznek a tökéletes munka elvégzéséhez szükséges szaktudással és felszereléssel, és nem változtatják meg a gép eredeti üzembiztonsági szintjét és állapotát.

**Minden szervizelés előtt:**

**a.** Állítsa a gépet sík felületre.
**b.** Fékezze be a gépet a rögzítőfékkel (10:B).
**c.** Kapcsolja ki a motort.
**d.** Húzza ki az indítókulcsot.

A márkaszervizek a javításokat és a karbantartásokat garanciában végzik.

Mindig gyári alkatrészeket használnak.

**Az eredeti STIGA SpA cserealkatrészeket és tartozékokat kifejezetten STIGA SpA gépeinkhez terveztük.**
**Ne feledje, hogy a nem eredeti alkatrészeket a STIGA SpA nem ellenőrizte és nem hagyta jóvá.**

**A nem gyári alkatrészek és tartozékok használata negatívan befolyásolhatja a gép működését és biztonságosságát. Ezen termékek okozta károk, balesetek és sérülések esetén a STIGA SpA nem vállal semminemű felelősséget.**

**Az eredeti cserealkatrészek az engedéllyel rendelkező szervizektől és viszonteladóktól szerezhetők be.**

**Ajánlatos a gépet évente egyszer elvinni egy engedéllyel rendelkező szervizbe az általános felülvizsgálat, karbantartás és a biztonsági egységek ellenőrzése céljából.**

## 11 TÁROLÁS

1. Ürítse ki az üzemanyagtartályt:
   - Indítsa be a motort, és addig hagyja járni, amíg le nem áll.
1. Cserélje ki az olajat, amíg a motor meleg.
2. Tisztítsa meg az egész gépet. Különösen fontos a vágóegység alsó oldalának megtisztítása.
3. Ha a festés károsodott, fesse át a rozsdásodás megelőzése érdekében.
4. Zárt, száraz helyen tárolja a gépet.

**Elektromos önindítóval rendelkező gépeknél:**
Megfelelő tárolási hőmérséklet esetén elegendő négyhavonta egy fenntartó töltés az akkumulátornak.

**Mielőtt elrakná a gépet, töltse fel az akkumulátort.**

**Az akkumulátor súlyos károkat szenved, ha nem töltött állapotban teszik raktárba.**

## 12 VÁSÁRLÁSI FELTÉTELEK

A jótállás minden gyártási- és anyaghibára vonatkozik.

A felhasználó köteles szigorúan betartani a mellékelt dokumentációba foglalt utasításokat.

A jótállás nem vonatkozik az alábbi okok miatt keletkező károkra:

- A kísérő dokumentáció hiányos ismerete.
- Figyelmetlenség.

- Nem helyes vagy nem rendeltetésszerű használat és összeszerelés.
- Nem eredeti cserealkatrészek használata.
- Nem a STIGA SpA által szállított vagy engedélyezett tartozékok használata.

A garancia nem terjed ki:

- A kopóanyagok, mint marócsigák stb. szokványos kopására.
- Normál elhasználódás.
- Motorok. A motorokra azok gyártójának jótállása érvényes, a megadott feltételek és határidők szerint.

A vásárló a helyi törvények védelme alatt áll. A vásárló helyi törvények biztosította jogait a jelen jótállás semmilyen módos sem korlátozza.

## 13 KARBANTARTÁSOK ÖSSZEFOGLALÓ TÁBLÁZATA

| **Beavatkozás** | **Gyakoriság üzemóra / naptári hónap** | | **Bekezd. / Ábr. hiv.** |
|---|---|---|---|
| | **Első alkalommal** | **Ezt követően minden** | |
| **GÉP** | | | |
| Az összes rögzítés ellenőrzése | - | Minden használat előtt | - |
| Biztonsági ellenőrzések / kezelőszervek ellenőrzése | - | Minden használat előtt | - |
| Abroncsok nyomásának ellenőrzése | - | Minden használat előtt | - |
| Általános tisztítás és ellenőrzés | - | Minden használat után | - |
| Általános kenés | - | 50 üzemóránként és minden mosás után | 9.12 |
| Ékszíjak elhasználódásának ellenőrzése | 5 óránként | 50 óránként | 9.8 |
| Kormánymű ellenőrzése / beállítása | 5 óránként | 100 óránként | 9.9 |
| Az akkumulátor töltése | - | Tárolás előtt. Elektromos önindítóval rendelkező gépeknél: 4 havonta végezzen egy szinten tartó feltöltést. | 9.10 |
| Akkumulátorsaruk megtisztítása | - | Oxidációra utaló nyomok esetén | 9.10.4. |
| **MOTOROK / ERŐÁTVITEL (általánosságban)** | | | |
| Motorolaj ellenőrzés / utántöltés | - | Minden használat előtt | 9.5.1 |
| Hajtóműolaj szintjének ellenőrzése/utántöltés | 1 üzemóránként | 50 óránként | 9.7.1 |
| Hajtóműolaj cseréje | 5 óránként | 200 óránként | 9.7.2 |
| **Motor mod. B&S Vanguard** | | | |
| Motorolaj cseréje | - | 100 óránként / Évente egyszer | 9.5.2 |
| Olajszűrő cseréje | - | 100 óránként / Évente egyszer | 9.5.3 |
| A légszűrő tisztítása | - | 25 óránként / Évente egyszer | 9.11.1 * |
| Levegőszűrő cseréje | - | 100 óránként vagy Évente egyszer | 9.11.1 (*) |
| Gyertya cseréje | - | 100 óránként / Évente egyszer | 9.11.2 |
| Szellőzőnyílás tisztítása | - | 5 óránként / minden használat után | 9.11.3 |

| Beavatkozás | Gyakoriság üzemóra / naptári hónap | | Be-kezd. / Ábr. hiv. |
|---|---|---|---|
| Üzemanyagszűrő ellenőrzés/csere | - | 400 óránként / Évente egyszer | 9.6 (**) |
| **Motor mod. ST.** | | | |
| Motorolaj cseréje (TRE 586V típus) | 5 óránként | 100 óránként | 9.5.2 |
| Motorolaj cseréje (TRE 0801 típus) | 5 óránként | 50 óránként / minden szezon után | 9.5.2 |
| Szellőzőnyílás tisztítása | - | 5 óránként / minden használat után | 9.11.3 |
| A légszűrő tisztítása | - | 5 óránként / minden használat után | 9.11.1 * |
| Levegő papírszűrő cseréje | - | 50 óránként / minden szezon után | 9.11.1 * |
| A gyertya ellenőrzése / beállítása | - | 50 óránként / minden szezon után | 9.11.2 |
| Gyertya cseréje | - | 100 óránként | 9.11.2 |
| Üzemanyagszűrő ellenőrzés/csere | - | 100 óránként | 9.6 ** |

(*) Különösen nehéz üzemi körülmények esetén illetve, amikor a levegőben szennyeződés van, gyakrabban tisztítsa.
(**) Ezeket a műveleteket a márkakereskedő vagy a szakszerviz végezze el.

## 14 ÚTMUTATÓ A PROBLÉMÁK AZONOSÍTÁSÁHOZ

| Probléma | Valószínű kiváltó ok | Elhárítás |
|---|---|---|
| **1. Az indítómotor nem forog.** | Az akkumulátor töltése nem elegendő. | Töltse fel az akkumulátort. |
| | Az akkumulátor rosszul van bekötve. | Ellenőrizze a vezetékeket |
| | 20A-es biztosíték kiégett | Cserélje ki a biztosítékot |
| **2. Az indítómotor forog, de a motor nem indul be A gyújtáskulcs indítás állásban van, az indítómotor forog, de a motor nem indul be.** | Az üzemanyagcsap el van zárva. | Nyissa ki az üzemanyagcsapot. |
| | Nem érkezik benzin. | - Ellenőrizze a tartályban a szintet.<br>- Ellenőrizze az üzemanyagszűrőt. |
| | Gyújtási probléma. | - Ellenőrizze a gyújtógyertya sapkájának rögzítését.<br>- Ellenőrizze a tisztaságát és, hogy az elektródok közötti távolság megfelelő-e. |
| **3. Nehézkes indítás vagy a motor szabálytalan működése.** | Porlasztási problémák. | Tisztítsa meg vagy cserélje ki a levegőszűrőt. |
| **4. Nyírás közben csökken a motor teljesítménye.** | A nyírás magassághoz képest magas sebesség. | Csökkente a haladási sebességet és/vagy növelje meg a vágásmagasságot. |
| **5. A motor leáll, minden látható ok nélkül.** | - Az üzemanyag elfogyott.<br>- Próbálja meg újraindítani a motort. | Töltse tele üzemanyaggal (amenyniben a meghibásodás továbbra is fennáll, forduljon márkaszervizhez). |

| Probléma | Valószínű kiváltó ok | Elhárítás |
|---|---|---|
| **6. Szabálytalan vágás.** | | Ellenőrizze az abroncsok nyomását. |
| | A vágószerkezet életlen. | Forduljon márkaszervizhez. |
| | A vágási magassághoz képest nagy a haladási sebesség. | Csökkente a haladási sebességet és/vagy növelje meg a vágásmagasságot. |
| | A vágóegység tele van fűvel. | - Várja meg, míg megszárad a fű.<br>- Tisztítsa meg a vágóegységet. |
| **7. Használat közben rendellenesen rezeg.** | - A vágószerkezetek nincsenek egyensúlyban.<br>- A vágószerkezetek meglazultak.<br>- néhány rész meglazult.<br>- esetleges sérülések. | Az ellenőrzések, alkatrész cserék vagy a javítások elvégzéséért forduljon márkaszervizhez. |
| **8. Járó motor mellett, a meghajtás pedállal a gép nem mozdul el.** | «Hajtáskapcsoló kar» kikapcsolt állásban. | Kapcsolja be a hajtást. |
| **Ha az alábbiakban megadott bármelyik hiba előfordul, cserélje ki az érintett biztosítékot.** | | |
| **9. A motor nem indul be, vagy nyomban a beindulás után leáll. Az akkumulátor fel van töltve** | 10A-es biztosíték meghibásodott. | Cserélje ki a 10A-es biztosítékot. |
| **10. Az elektromos vágásmagasság-szabályozó nem működik.** | 20A-es biztosíték meghibásodott. | Cserélje ki a 20A-es biztosítékot. |
| **11. Az elektromos funkciók nem működnek. Az akkumulátor fel van töltve** | 30A-es biztosíték meghibásodott. | Cserélje ki a 30A-es biztosítékot. |

Amennyiben a fent leírt műveletek elvégzése után a problémák továbbra is fennállnak, forduljon a márkakereskedőhöz.

**Figyelem! Soha ne próbálja meg elvégezni a komolyabb javításokat, ha nem rendelkezik az azokhoz szükséges műszaki tudással és szerszámokkal! Minden rosszul végrehajtott beavatkozás automatikusan a Garancia megszűnését vonja maga után, és a Gyártó elhárít minden felelősséget.**

**1 ĮVADAS . . . . . 4**
*1.1 INSTRUKCIJŲ STRUKTŪRA . . . . . 4*
*1.2 SIMBOLIAI . . . . . 4*
*1.3 VADOVO LAIKYMAS . . . . . 4*

**2 PAŽINTIS SU ĮRENGINIU . . . . . 4**
*2.1 MODELIAI [2WD] . . . . . 4*
*2.2 MODELIAI [4WD] . . . . . 4*
*2.3 NUMATYTA NAUDOJIMO PASKIRTIS . . . . . 5*
*2.3.1 Vartotojų tipologijos apibrėžimas . . . . . 5*
*2.4 NETINKAMAS NAUDOJIMAS . . . . . 5*
*2.5 SAUGOS ŽENKLAI . . . . . 5*
*2.5.1 Lipdukai (4). . . . . 5*
*2.6 IDENTIFIKACINĖ ETIKETĖ. . . . . 6*
*2.7 PAGRINDINĖS DALYS . . . . . 6*

**3 SAUGOS REIKALAVIMAI . . . . . 6**
*3.1 BENDROJI DALIS. . . . . 6*
*3.2 PARUOŠIAMIEJI VEIKSMAI . . . . . 7*
*3.3 EKSPLOATAVIMO METU . . . . . 8*
*3.4 TECHNINĖ PRIEŽIŪRA IR SANDĖLIAVIMAS. . . . . 10*
*3.5 TRANSPORTAVIMAS . . . . . 11*
*3.6 APLINKOS APSAUGA . . . . . 11*

**4 VEJAPJOVĘ APDRAUSKITE . . . . . 11**

**5 SURINKIMAS . . . . . 11**
*5.1 SURINKIMUI SKIRTOS SUDEDAMOSIOS DALYS (3) . . . . . 11*
*5.2 VARIKLIO GAUBTAS (5:A) . . . . . 12*
*5.3 AKUMULIATORIUS . . . . . 12*
*5.3.1 Akumuliatoriaus pajungimas (6) . . . . . 12*
*5.3.2 Akumuliatoriaus įkrova . . . . . 12*
*5.4 SĖDYNĖ (7) . . . . . 12*
*5.5 VAIRARATIS (8). . . . . 12*
*5.6 VILIMO PLOKŠTELĖ (9) . . . . . 13*
*5.7 GREITAVEIKĖS JUNGTYS (1:N) . . . . . 13*
*5.8 PADANGŲ SLĖGIS . . . . . 13*
*5.9 PRIEDAI . . . . . 13*

**6 KOMANDOS . . . . . 13**
*6.1 MECHANINIS PADARGO KĖLIMO PEDALAS (10:C) . . . . . 13*
*6.2 STOVĖJIMO STABDŽIO PEDALAS (10:B) . . . . . 13*
*6.3 STOVĖJIMO STABDŽIO SLOPINTUVO RANKENA (10:A) . . . . . 13*
*6.4 DARBINIS STABDYS-SANKABA (10:F) . . . . . 13*
*6.5 VAIRARATIS (10:D) . . . . . 13*
*6.6 DROSELINIS VALDYMO ĮTAISAS (AKSELERATORIUS) (11:A, 12:A) MOD.: [B&S Vanguard] [ST.] . 14*
*6.7 ORO SKLENDĖS VALDYMO(12:B) MOD.: [ST.] . . . . . 14*

*6.8 UŽDEGIMO SPYNELĖ (11:C, 12:C) . . . 14*
*6.9 GALIOS PERDAVIMO ĮTAISAS (11:D, 12:D) . . . 14*
*6.10 PJOVIMO AUKŠČIO REGULIAVIMAS (11:E, 12:E) . . . 14*
*6.11 ŽIBINTŲ JUNGIKLIS (11:F, 12:F) . . . 14*
*6.12 „BLUETOOTH“ (jei numatyta) . . . 14*
*6.13 PRIEDO LAIKYMO SKYRIUS (11:G, 12:G) . . . 14*
*6.14 TRANSMISIJOS ĮJUNGIMO / ATBLOKAVIMO SVIRTIS (14, 15) . . . 15*
*6.15 SĖDYNĖS REGULIAVIMAS (16:B) . . . 15*
*6.16 VARIKLIO GAUBTAS . . . 15*
*6.17 GREITAVEIKĖS JUNGTYS . . . 15*

**7 MAŠINOS UŽVEDIMAS IR EKSPLOATAVIMAS . . . 16**
*7.1 PATARIMAI DĖL NAUDOJIMO . . . 16*
*7.2 JUNGTINIS PRIEDŲ NAUDOJIMAS . . . 16*
*7.3 KURO PAPILDYMAS . . . 16*
*7.4 VARIKLIO ALYVOS LYGIO PATIKRA (21, 22) . . . 16*
*7.5 TANSMISINĖS ALYVOS LYGIO PATIKRA . . . 16*
*7.6 SAUGOS PATIKROS . . . 16*
*7.6.1 Bendras saugos patikrinimas . . . 17*
*7.6.2 Elektros saugos patikra . . . 17*
*7.7 UŽVEDIMAS / DARBAS . . . 17*
*7.7.1 Važiavimas . . . 17*
*7.8 SUSTABDYMAS . . . 17*
*7.9 VALYMAS . . . 18*

**8 PRIEDO NAUDOJIMAS . . . 18**
*8.1 PJOVIMO AUKŠTIS . . . 18*
*8.2 PATARIMAI, KAIP PJAUTI ŽOLĘ . . . 18*

**9 TECHNINĖ PRIEŽIŪRA . . . 18**
*9.1 PAGALBOS PROGRAMA . . . 18*
*9.2 PARUOŠIMAS . . . 18*
*9.3 TECHNINĖS PRIEŽIŪROS DARBŲ LENTELĖ . . . 19*
*9.4 PADANGŲ SLĖGIS . . . 19*
*9.5 VARIKLIO ALYVOS PRIPILDYMAS / KEITIMAS . . . 19*
*9.5.1 Tikrinimas / pripildymas (21, 22, 23) . . . 19*
*9.5.2 Keitimas / pripildymas (21, 22, 23) . . . 19*
*9.5.3 Alyvos filtro keitimas (jeigu yra) . . . 20*
*9.6 DEGALŲ FILTRO KEITIMAS (21:C, 22:C, 23:E) . . . 20*
*9.7 TRANSMISINĖS ALYVOS PATIKRINIMAS / PAPILDYMAS [4WD] . . . 20*
*9.7.1 Tikrinimas / pripildymas (26) . . . 20*
*9.7.2 Keitimas . . . 20*
*9.8 TRANSMISINIŲ DIRŽŲ PATIKRINIMAS . . . 21*
*9.9 VAIRAS . . . 21*
*9.9.1 Patikros . . . 21*
*9.9.2 Reguliavimas (32) . . . 21*

*9.10 AKUMULIATORIUS . . . . . 21*
*9.10.1 Įkrova naudojant variklį . . . . . 22*
*9.10.2 Akumuliatoriaus įkrova akumuliatorių įkroviklio pagalba . . . . . 22*
*9.10.3 Išėmimas ir įdėjimas . . . . . 22*
*9.10.4 Valymas . . . . . 22*
*9.11 VARIKLIO ORO FILTRAS . . . . . 22*
*9.11.1 Valymas / keitimas . . . . . 22*
*9.11.2 Žvakės pakeitimas . . . . . 23*
*9.11.3 Oro angos valymas . . . . . 23*
*9.12 TEPIMAS (31) . . . . . 23*
*9.13 SAUGIKLIAI (35) . . . . . 23*

**10 TECHNINIS APTARNAVIMAS IR REMONTAS . . . . . 24**

**11 SANDĖLIAVIMAS . . . . . 24**

**12 PIRKIMO SĄLYGOS . . . . . 25**

**13 SUVESTINĖ PRIEŽIŪROS DARBŲ LENTELĖ . . . . . 25**

**14 GEDIMŲ PAIEŠKOS VADOVAS . . . . . 27**

# 1 ĮVADAS

**Prieš naudodamiesi mašina atidžiai perskaitykite šias naudojimo instrukcijas.**

## 1.1 INSTRUKCIJŲ STRUKTŪRA

Instrukcijos sudarytos iš viršelio, turinio ir aiškinamosios dalies.

Turinys yra padalintas į skyrius, paragrafus ir antraštes.

Šiose instrukcijose pateikiamos kelios lentelės, susijusios su skirtingais tiekiamais varikliais (jeigu yra) .

Kad būtų lengviau skaityti, žiūrėkite į duomenis, nurodytus konkrečiai mašinai ar varikliui.

**Paveikslėliai**

Šioje naudojimo instrukcijoje paveikslėliai yra sunumeruoti 1, 2, 3, ir taip toliau.

Paveikslėliuose nurodytos įrenginio sudedamosios dalys yra pažymėtos raidėmis A, B, C, ir taip toliau.

Nuoroda į paveikslėlį žymima (2).

Nuoroda į sudedamąją dalį „A“ 2 paveikslėlyje rašoma taip: (2:A).

**Antraštės**

Antraštės šiose instrukcijose sunumeruotos taip, kaip šiame pavyzdyje:

2.3 NUMATYTAS NAUDOJIMAS yra vidinė 2 skyriaus MAŠINOS PAŽINIMAS antraštė.

Nuorodose į antraštes paprastai nurodomas tik antraštės numeris, pvz., „Žr. 2.3.1“.

## 1.2 SIMBOLIAI

**Simbolis ATSARGIAI. Jeigu būsite neatsargūs ir nesilaikysite instrukcijų, galite stipriai susižeisti ir (arba) patirti materialinių nuostolių.**

**Simbolis BŪTINA. Žymi veiksmą, kurį būtina atlikti.**

**Simbolis DRAUDŽIAMA. Žymi draudžiamą veiksmą.**

**Simbolis DĖMESIO. Žymi ypač svarbią informaciją ar paaiškinimą.**

**Simbolis NUORODA. Žymi nuorodą į informaciją, pastaboje nurodyta vieta, kur galima rasti šią informaciją.**

## 1.3 VADOVO LAIKYMAS

Saugokite instrukcijas taip, kad jos liktų įskaitomomis, laikykite jas gerai matomoje ir lengvai pasiekiamoje mašinos naudotojui vietoje.

# 2 PAŽINTIS SU ĮRENGINIU

Ši mašina yra skirta sodininkystės darbams. Tai yra žoliapjovė su sėdimąja vieta vairuotojui ir priekyje tvirtinamu pjovimo agregatu.

Mašinoje yra variklis, įjungiantis pjovimo įtaiso agregatą, apsaugotą dangčiu bei pavarų grupė, leidžianti mašinai judėti.

Prie mašinos yra prijungiami priedai. Tai reiškia, kad kėbulas yra padalintas į priekinę ir užpakalinę dalis, kurios gali būti vairuojamos kartu.

Mašina su priedu gali apvažiuoti medžius, ar kitas kliūtis labai mažu apsisukimo spinduliu.

Operatorius gali vairuoti įrenginį ir įjungti pagrindinius valdymo įtaisus išlikdamas atsisėdęs vairuotojo vietoje.

Saugos įtaisai sumontuoti mašinoje, gali sustabdyti jos variklį ar pjovimo prietaiso agregatą.

## 2.1 MODELIAI [2WD]

Įrenginys yra aprūpintas varomaisiais galiniais ratais.

Užpakalinė ašis yra su hidrostatine transmisija su keičiamu tiesioginio ir atbulinio perdavimo koeficientu.

Be to, užpakalinė ašis yra su diferencialu, kuris palengvina sukimą.

Priekyje sumontuotus įtaisus valdo pavaros diržai.

## 2.2 MODELIAI [4WD]

Mašina yra su 4 varančiaisiais ratais.

Galia iš variklio varantiesiems ratams perduodama hidrauliniu būdu.

Variklis varo alyvos siurblį, kuris pumpuoja alyvą per hidraulinę grandinę ir aktyvuoja užpakalinės ir priekinės ašies pavaras.

Priekinė ašis ir užpakalinė ašis yra sujungtos nuosekliai, o tai reiškia, kad priekiniai ir užpakaliniai ratai yra verčiami suktis tuo pačiu greičiu.

Sukimui palengvinti abi ašys yra su diferencialais.

Priekyje sumontuotus įtaisus valdo pavaros diržai.

### 2.3 NUMATYTA NAUDOJIMO PASKIRTIS

Šis įrenginys buvo suprojektuotas ir pagamintas žolės pjovimui.

Specialių priedų naudojimas, kuriuos Gamintojas numatė kaip originalią tiekiamą įrangą arba kaip atskirai įsigyjamus priedus, suteikia galimybę atlikti šį darbą skirtingais darbo režimais, kurie yra aprašyti šiame instrukcijų vadove arba atskirų priedų instrukcijų vadovuose.

Perimetrai, papildomų įtaisų pritaikymo galimybė (jeigu yra numatyta Gamintojo) gali suteikti daugiau funkcijų nei buvo numatyta įrenginio naudojimui, atsižvelgiant į apribojimus nurodytus tų pačių įrangų instrukcijų vadovėliuose.

**Įrenginį privalo naudoti tik vienas operatorius.**

**Mašinos stabilumas sumažėja, jei yra naudojamas skirtingas nei pjovimo prietaiso agregato priedas.**

**Mašiną reikia naudoti kartu su pjovimo prietaisu arba su kitu, sumontuotu priekiniu priedu.**

#### 2.3.1 Vartotojų tipologijos apibrėžimas

Ši mašina skirta naudoti vartotojams, t.y. neprofesionaliems naudotojams.

Šis įrenginys yra skirtas sodininkams mėgėjams.

### 2.4 NETINKAMAS NAUDOJIMAS

Bet koks kitas naudojimas, nei nurodyta ankščiau, gali būti pavojingas ir gali padaryti žalą asmenims ir (arba) daiktams

Netinkamu naudojimu laikoma (kaip pavyzdžiui, tačiau ne tik):

- pašalinių žmonių, vaikų ar gyvūnų vežimas ant mašinos ar priekabos;
- krovinių vilkimas ar stūmimas be priedų, skirtų vilkimui;
- mašinos naudojimas ant nestabilių, slidžių, apledijusių, akmenuotų ar netolygių paviršių bei tvenkinių ar pelkių, kurie neleidžia įvertinti paviršiaus lygumo;
- įjungti pjovimo prietaisus važiuojant ne veja.

**Netinkamas įrenginio naudojimas panaikina garantijos galiojimą ir atleidžia Gamintoją nuo bet kokios atsakomybės; tokiu būdu visa atsakomybė už nuostolius arba sužalojimus savo paties arba trečiųjų asmenų atžvilgiu, tenka naudotojui.**

### 2.5 SAUGOS ŽENKLAI

Ant mašinos esanti saugos ženklų sistema, informuoja naudotoją, kaip reikia elgtis su mašina, atliekant dėmesio ir atsargumo reikalaujančius darbus.

**DĖMESIO. Nurodo pavojų. Paprastai yra pritvirtintas šalia kitų ženklų, kuriuose yra nurodoma informacija apie pavojų.**

Dėmesio! Prieš naudojant įrenginį, atidžiai perskaityti instrukcijų vadovą.

Dėmesio! Saugokitės iš po prietaiso galinčių išlėkti daiktų. Pasirūpinkite, kad pašaliniai asmenys stovėtų atokiai.

Dėmesio! Visada naudoti klausos apsaugos priemones.

Dėmesio! Įrenginys nėra aprobuotas naudojimui viešuose keliuose.

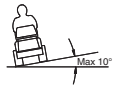


Dėmesio! Mašina su originaliais priedais negalima važiuoti jokia kryptimi statesniais nei 10 laipsnių šlaitais.

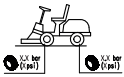


Padangų slėgis. Etiketėje yra nurodyta optimali padangų slėgio vertė - žiūrėti sk. „0 TECHNINIŲ DUOMENŲ LENTELĖ“. Teisingas padangų slėgis - būtina gero mašinos našumo sąlyga.

#### 2.5.1 Lipdukai (4)




Nurodo stovėjimo stabdžio blokavimą.



Nurodo transmisijos (4:A) įjungimą / atjungimą.

Lipduką galima rasti:

- šalia transmisijos prijungimo / atjungimo svirties.




Didžiausią pakrautos priemonės svorį (4:B).

Lipduką galima rasti:

- Šalia vilkimo sijos.



Dėmesio! Rizika nusideginti (4:C). Nelieskite duslintuvo.

Lipduką galima rasti:
šalia duslintuvo;



**Dėmesio! Rizika prisispausti (4:D). Nekiškite rankų ir pėdų arti lanksčios vairo jungties ir vilkimo sijos, kai yra prijungtas priedas.**

Lipduką galima rasti:
- šalia lanksčios vairo jungties;
- Šalia vilkimo sijos.

**Pažeistos arba neįskaitomos lipnios etiketės turi būti pakeistos naujomis.**

**Užsakyti naujas etiketes artimiausiame įgaliotame techninio aptarnavimo centre.**

### 2.6 IDENTIFIKACINĖ ETIKETĖ

Identifikacinėje etiketėje nurodyti šie duomenys (žr. 1 pav.):

**1.** Gamintojo adresas
**2.** Įrenginio tipas
**3.** Garso galios lygis
**4.** CE atitikties ženklas
**5.** Mašinos svoris, kai bakas tuščias, kg
**6.** Variklio galia ir veikimo greitis
**7.** Pagaminimo metai
**8.** Serijos numeris
**9.** Gaminio kodas

Mašinos serijinį numerį užrašykite tam skirtoje vietoje, paveikslėlyje (1:10).

Gaminys identifikuojamas dvejopai:
- Gaminio ir registracijos numeriai.
- Variklio serijos, tipo ir modelio numeriai.

**Visada pateikite šiuos identifikacijos numerius, kai kreipiatės į serviso centrus**

**Atitikties deklaracijos pavyzdys yra šio vadovo priešpaskutiniajame puslapyje.**

### 2.7 PAGRINDINĖS DALYS

Mašina sudaryta iš šių pagrindinių dalių (žr. 1 pav.):

**A.** Kėbulas
**B.** Ratai
**C.** Vairas
**D.** Sėdynė
**E.** Kronšteinai
**F.** Pedalu valdomos komandos
**G.** Variklio gaubtas
**H.** Priekinių priedų pakėlimo svirtis
**I.** Saugiklių skyrius
**J.** Akumuliatorius
**K.** Kuro bakas
**L.** Transmisinės alyvos rezervuaras
**M.** Variklis
**N.** Laikikliai su greitąja atkabinimo jungtimi priedams

## 3 SAUGOS REIKALAVIMAI

**Prieš naudojant įrenginį, atidžiai perskaityti šį instrukcijų vadovą.**

### 3.1 BENDROJI DALIS

**DĖMESIO! Prieš naudojant įrenginį, atidžiai perskaityti šį instrukcijų vadovą.**
**Susipažinti su įrenginio valdymo įtaisais ir su tinkamu jo naudojimu.**
**Išmokite sustabdyti mašiną ir išjungti komandas greitai.**
**Nepaisydami pateiktų įspėjimų ir nesilaikydami nurodymų, galite nusitrenkti elektra, sukelti gaisrą ir/ar sunkiai susižaloti.**
**Įspėjimus ir instrukcijas išsaugoti vėlesnėms konsultacijoms.**

**Niekada neleisti, kad įrenginiu naudotųsi vaikai arba asmenys, kurie nėra kaip reikiant susipažinę su instrukcijomis.**
**Vietiniai įstatymai gali nustatyti minimalų naudotojo amžių.**

**Niekada nenaudokite mašinos, jei netoliese yra žmonių, ypač vaikų ar gyvūnų.**

**Niekada nenaudokite mašinos, jei naudotojas yra pavargęs ar sergantis, arba yra pavartojęs vaistų, narkotikų, alkoholių ar kitų kenksmingų medžia-**

**gų, galinčių paveikti žmogaus refleksus ar dėmesio sutelkimą.**

**Prisiminti, kad operatorius ar įrenginio naudotojas yra atsakingas už nelaimingus atsitikimus bei žalą, padarytą kitiems asmenims arba jų turtui.**
**Naudotojas pats atsako už potencialią riziką, susijusią su apdirbamo ploto įvertinimu, jis turi pasirūpinti visomis būtinomis priemonėmis, užtikrinančiomis jo paties ir kitų asmenų saugumą, ypač dirbant šlaituose, šiurkščioje, slidžioje ar nestabilioje dirvoje.**

**Jei norima perduoti arba paskolinti įrenginį kitiems asmenims, užtikrinti, kad naudotojas susipažintų su šiame vadove pateiktomis naudojimo instrukcijomis.**

**Mašina nevežkite vaikų ar kitų keleivių, nes jie gali nukristi ir sunkiai susižeisti arba trukdyti saugiai vairuoti.**

**Mašinos vairuotojas turi griežtai laikytis vairavimo taisyklių ir:**

**a.** Neišsiblaškyti ir išlaikyti reikiamą dėmesį darbo metu;
**b.** Prisiminti, kad praradus įrenginio kontrolę slystant nuo šlaito, stabdžio pagalba neįmanoma jos atstatyti. Pagrindinės kontrolės praradimo priežastys:
- Nepakankamas ratų sukibimas;
- Per didelis greitis;
- Netinkamas stabdymas;
- Įrenginys neadekvatus darbui;
- Žinių trūkumas apie poveikį, susijusį su dirvos sąlygomis, ypač dirbant šlaituose;
- Neteisingas naudojimas - kaip vilkimo priemonė;

**Mašinoje yra eilė mikrojungiklių ir apsauginių prietaisų, kurių negalima perdirbti ar atjungti, priešingu atveju yra netenkama garantijos, o gamintojas neprisiima jokios su tuo susijusios atsakomybės. Prieš naudojant įrenginį, visada patikrinti, ar apsaugos įtaisai veikia.**

### 3.2 PARUOŠIAMIEJI VEIKSMAI

- Dirbdami su mašina, visada avėkite tvirtus darbinius, neslystančius batus ir ilgas kelnes.
- Nepaleidinėti įrenginio basomis kojomis ar avint atvirą avalynę.
- Vengti nešioti grandinėles, apyrankes ar aprangą su besiplaikstančiais skvernais bei kabančiais raišteliais ar kaklaraiščiais.
- Susirišti ilgus plaukus. Visada naudoti klausos apsaugos priemones.
- Atidžiai patikrinkite visą darbinę zoną ir pašalinkite viską, ką mašina galėtų išsviesti ar kas galėtų sugadinti pjovimo mazgą ir variklį (akmenukai, šakos, plieninės vielos, kaulai ir pan.).

**DĖMESIO: PAVOJUS! Kuras yra labai degus.**

**a.** Degalus laikyti specialiose talpyklose;
**b.** Degalus pildyti tik atvirame ore naudojant piltuvą, šios operacijos metu ir kiekvieną kartą dirbant su degalais nerūkyti;
**c.** Degalus papildykite prieš paleisdami variklį, jei variklis veikia arba yra įkaitęs nepilkite benzino, ir neatsukinėkite bako kamščio;
**d.** Jei kuras teka, variklio nepaleiskite ir patraukite įrenginį nuo vietos, kurioje kuras išsipylė, kad nebūtų sudaryta gaisro pavojaus galimybė, kol kuras neišsivadės ir garai neišsisklaidys;
**e.** Visada uždėti ir gerai užsukti bako ir degalų talpos kamščius.

**Pakeiskite sugedusius slopintuvus.**

**Prieš naudojimą atlikite bendrą mašinos patikrinimą, ypač pjovimo prietaiso agregato sritį. Patikrinkite, ar varžtai ir pjovimo prietaisai nenusidėvėjo, ar jiems nebuvo pakenkta.**
**Kad išliktų geras balansas, šiame mazge pakeiskite pjovimo prietaiso agregatą ir pažeistus ar nusidėvėjusius varžtus.**
**Bet koks remontas turi būti vykdomas specializuotame aptarnavimo centre.**

**Reguliariai patikrinkite akumuliatoriaus stovį. Jei jo danga, dangtis ar gnybtai yra pažeisti, jį pakeiskite.**

### 3.3 EKSPLOATAVIMO METU



**Nepaleidinėti variklio uždarose patalpose, kur gali kauptis pavojingi anglies monoksido dūmai.**
**Paleidimo operacijos turi būti vykdomos lauke arba gerai vėdinamoje vietoje.**
**Visada prisiminti, kad išmetamosios dujos yra toksiškos.**



**Dirbkite tik dienos šviesoje ar esant gerai dirbtinei šviesai ir tik esant geram matomumui.**
**Kiti asmenys, vaikai ir gyvūnai privalo būti toliau nuo darbo lauko.**



**Jei įmanoma, nedirbkite, kai žolė yra drėgna. Vengti dirbti lyjant lietui ir gresiant audros pavojui. Įrenginio nenaudoti prasto oro sąlygomis, ypač kai galimi žaibai.**



**Prieš užvesdami variklį, atjunkite pjovimo prietaisą arba galios ėmimo įrenginį, transmisiją nustatykite į „neutralią“ padėtį.**



**Būkite ypatingai atidūs, jei priartėjate prie kliūčių, kurios gali apriboti matomumą.**



**Mašiną pastatydami, užtraukite stovėjimo stabdį.**



**Mašinos negalima naudoti nuokalnėse, kurių nuolydžio kampas viršija 10° (17%), nepriklausomai nuo važiavimo krypties.**



**Prisiminti, jog „saugių“ šlaitų nebūna. Dirbant pievose su šlaitais reikalingas ypatingas dėmesys. Norint išvengti apsivertimų arba įrenginio kontrolės praradimo:**

- **a.** Įkalnėje arba nuokalnėje negalima staigiai sustoti arba vėl imti judėti;
- **b.** Švelniai įvesti eigos pavarą ir visada laikyti įvestą transmisiją, ypač nuokalnėje;
- **c.** Šlaituose ir siauruose posūkiuose greitis turi būti sumažintas;
- **d.** Atkreipkite dėmesį į kalnelius, įdubas ir kitus nematomus pavojingus aspektus.
- **e.** Niekada nepjauti skersai šlaito. Nuožulnioje vejoje važiuoti pakilimo/ nusileidimo kryptimi ir niekada skersai, atkreipiant ypatingą dėmesį į krypties pakeitimą bei kliūtis ties ratais (akmenis, šakas, šaknis ir t.t.), kurios galėtų sąlygoti šoninį paslydimą, apsivertimą arba įrenginio kontrolės praradimą.



**Visada, prieš keičiant eigos kryptį nuokalnėse, greitį reikia sumažinti ir, mašiną pastatant ar paliekant be priežiūros, reikia užtraukti stovėjimo stabdį.**



**Atkreipti ypatingą dėmesį dirbant netoli daubų, griovių arba pylimų. Įrenginys gali apvirsti, jei ratas peržengia šlaito kraštą arba jei šlaito kraštas ima byrėti.**



**Būkite ypatingai atsargūs, kai važiuojate ir dirbate važiuodami atbuline eiga. Prieš apsisukant ir apsisukimo metu žiūrėti sau už nugaros, tokiu būdu įsitikinant, jog nėra kliūčių.**



**Būkite atsargūs temdami krovinius ar naudodami sunkią įrangą:**

- **a.** Tempimo trauklėms naudoti tik nurodytus užkabinimo taškus;
- **b.** Vežkite tokius krovinius, kokius galite nesunkiai kontroliuoti;
- **c.** Nedaryti staigių posūkių. Būti atidiems važiuojant atbuline eiga;
- **d.** Naudoti atsvaras arba svorius ant ratų, kaip patariama instrukcijų vadove.



**Važiuojant iš ar į vietą, kurią reikia pjauti nežolėta žemės paviršiaus sritimi, pjovimo prietaisą arba galios ėmimo įrenginį reikia atjungti ir juos pakelti į aukštesnę padėtį.**



**Kai įrenginys yra naudojamas netoli kelio, atkreipti dėmesį į eismą.**



**DĖMESIO! Įrenginys nėra aprobuotas naudojimui viešuose keliuose. Jo naudojimas (pagal Kelių transporto kodeksą) turi būti vykdomas išskirtinai privačiose teritorijose, uždarose nuo eismo.**



**Niekada nenaudokite mašinos, jei apsaugos apgadintos,**



**Nekiškite rankų ar pėdų arti ar po besisukančiomis dalimis. Visada laikytis atokiau nuo išmetimo angos.**

**Nepalikite stovinčios mašinos su veikiančiu varikliu aukštoje žolėje, kad nekiltų gaisro rizika.**

**Naudodami priedus, neatsukite iškrovimo konvejerio į žmones.**

**Naudokite tik mašinos gamintojo patvirtintus priedus.**

**Nenaudoti įrenginio, jei priedai/įrankiai nėra įdiegti tam numatytose vietose. Važiuojant be priedų gali neigiamai atsiliepti mašinos stabilumui.**

**Atkreipti ypatingą dėmesį, kai naudojami surinkimo maišai ir priedai, kurie gali turėti įtakos įrenginio stabilumui, ypač dirbant nuokalnėse.**

**Nekeiskite variklio nustatymų ir nepaleiskite variklio per didelių apsukų režimu.**

**Nelieskite naudojimo metu įkaistančių variklio dalių. Nudegimo rizika.**

**Atjunkite pjovimo prietaisą arba galios ėmimo įrenginį, nustatykite į neutralią padėtį ir užtraukite stovėjimo stabdį, sustabdykite variklį ir ištraukite raktelį, (įsitikindami, kad visos judančios dalys visiškai sustojo):**

- **a.** Kiekvieną kartą paliekant įrenginį be priežiūros arba pasitraukus iš vairuotojo vietos:
- **b.** Prieš pašalinant užsiblokavimo priežastis arba prieš atkemšant išmetimo vamzdį;
- **c.** Prieš tikrinant, valant ar atliekant mašinos priežiūros darbus;
- **d.** Susidūrus su pašaliniu daiktu. Patikrinkite mašinai padarytą žalą ir, prieš ją naudojant, atlikite reikiamą remontą;

**Atjunkite pjovimo prietaisą arba galios ėmimo įrenginį, sustabdykite variklį (įsitikindami, kad visos judančios dalys visiškai sustojo):**

- **a.** Prieš pilant degalus;
- **b.** Kaskart, kai yra nuimamas arba vėl uždedamas žolės surinkimo maišas;
- **c.** Prieš nureguliuojant pjovimo aukštį, jei ši operacija negali būti atlikta iš vairuotojo padėties.

**Pjovimo prietaisą ir galios ėmimo įrenginį transportavimo metu ir nenaudojant atjunkite.**

**Prieš sustabdant variklį, atleiskite greičio pedalą. Baigus darbą, nutraukti kuro tiekimą laikantis šio vadovo instrukcijų.**

**Atkreipkite dėmesį į pjovimo elementus, kuriuose yra daugiau nei vienas pjovimo įtaisas, nes vieno pjovimo įtaiso sukimasis gali įtakoti kito įtaiso sukimąsi.**

**DĖMESIO - Darbo metu kam nors sugedus ar įvykus avarijai, nedelsdami išjunkite variklį ir patraukite mašiną taip, kad nesudarytumėte sąlygų didesnei žalai; gaisro atveju, padarius žalos sau ar trečiajai šaliai, atlikite atitinkamas situacijai greitosios medicininės pagalbos procedūras ir kreipkitės į atitinkamas institucijas reikalingam gydymui. Kruopščiai pašalinti galimas sankaupas, kurios galėtų padaryti žalos arba sužaloti asmenis ar be priežiūros paliktus gyvūnus.**

**DĖMESIO! Šioje instrukcijoje nurodytas triukšmo ir vibracijų lygis yra šio įrenginio maksimalios naudojimo vertės. Išbalansuoto pjovimo elemento naudojimas, pernelyg didelis eigos greitis, techninės priežiūros stoka daro didelę įtaką triukšmo emisijai ir vibracijoms. Dėl šios priežasties būtina imtis prevencinių priemonių, kurios padėtų pašalinti galimus nuostolius, atsirandančius dėl per didelio triukšmo ir dėl vibracijų; reikia pasirūpinti įrenginio techninę priežiūra, dėvėti apsaugines ausines, darbo metu daryti pertraukas.**

### 3.4 TECHNINĖ PRIEŽIŪRA IR SANDĖLIAVIMAS

**DĖMESIO! – Prieš pradėdami bet kokį valymo ar priežiūros darbą, ištraukite raktelį ir perskaitykite su darbu susijusias instrukcijas. Dėvėti tinkamą darbinę aprangą ir naudoti apsaugines pirštines kiekvieną kartą, kai kyla pavojus rankoms.**

**DĖMESIO! – Niekuomet nenaudokite mašinos dalims esant nusidėvėjusioms ar pažeistoms. Pažeistos ar susidėvėjusios detalės turi būti pakeistos ir niekada netaisomos. Naudoti tik originalias detales: neoriginalių atsarginių ir/arba netaisyklingai sumontuotų dalių naudojimas, kelia pavojų įrenginio saugumui, gali sąlygoti nelaimingus atsitikimus arba asmenų sužeidimus, bei atleidžia Gamintoją nuo bet kokių įsipareigojimų ir atsakomybės.**

**Visi reguliavimo ir techninės priežiūros darbai neaprašyti šiame vadove turi būti atliekami Jūsų vietinio atstovo ar specializuotame centre, turinčiame apmokytus darbuotojus bei tinkamą įrangą, reikalingus tinkamam šių darbų atlikimui, išlaikant originalų mašinos saugumą. Netinkamose struktūrose arba nekvalifikuotų asmenų atlikti darbai sąlygoja bet kokios formos Garantijos nutraukimą ir atleidžia Gamintoją nuo bet kokių įsipareigojimų ir atsakomybės.**

- Po kiekvieno naudojimo ištraukite raktelį ir patikrinkite, ar mašinai nebuvo pakenkta.
- Norint užsitikrinti įrenginio saugų darbą, pasirūpinti kad veržlės ir varžtai būtų prisukti. Nuolatinė įrenginio techninė priežiūra yra būtina jo saugumui ir nepriekaištingam darbui.
- Reguliariai tikrinkite, ar pjovimo prietaiso varžtai tinkamai užveržti.

**Atlikdami darbus su pjovimo prietaisu, jį išmontuodami ar sumontuodami atgal, mūvėkite darbines pirštines.**

**Pjovimo prietaisą pagalandę, jį subalansuokite. Visos, su pjovimo prietaisu susijusio operacijos (išmontavimas, galandimas, balansavimas, sumontavimas ir / ar keitimas) yra sudėtingos, kurioms, be tam skirtų įrankių reikia ir specialios kompetencijos; saugumo sumetimais jas visada turėtų atlikti specializuotas centras.**

- Visada patikrinkite, kaip veikia stabdžiai. Labai svarbu vykdyti stabdžių techninę priežiūrą, ir, esant reikalui, juos remontuoti.
- Jei lipdukai, kuriuose yra pateiktos instrukcijos ir nurodymai yra pažeisti, juos pakeiskite.
- Jei mašina neturi mechaninių stabdiklių, mašiną palikus stovėti, ją pastačius į vietą ar palikus be priežiūros, priedus visada reikia atremti į žemę.
- Pastatykite mašiną vaikams neprieinamoje vietoje.

**Nelaikykite mašinos su kuru bake vietoje, kurioje kuro garai gali pasiekti ugnį, kibirkštį ar stipraus karščio šaltinį.**

- Prieš statant įrenginį į bet kokią patalpą, palaukti, kol atauš variklis.
- Siekiant sumažinti gaisro riziką, nuo variklio, išmetimo duslintuvo, akumuliatoriaus skyriaus ir kuro laikymo vietoje pašalinkite žolės, lapų ir ištekėjusio tepalo likučius.
- Siekiant sumažinti gaisro riziką, periodiškai tikrinti, ar nėra alyvos ir (arba) degalų nuotėkio.
- Jei reikia ištuštinti baką, atlikite šią operaciją lauke, varikliui atvėsus.
- Niekada nepalikite įkištų raktelių arba vaikams bei kitiems asmenims prieinamoje vietoje. Prieš pradedant bet kokius įrenginio techninės priežiūros darbus, visada ištraukti raktą.

**DĖMESIO! – Akumuliatoriuje esanti rūgštis yra ėsdinanti medžiaga. Mechaniškai pažeidus ar perkrovos atveju gali ištekėti. Venkite įkvėpti jos garų ir, kad ji nepatektų ant kurios nors kūno dalies.**

**Įkvėpus rūgšties garų, jie gali pažeisti gleivinę ir vidaus organus. Nedelsdami kreipkitės į gydytoją.**

**DĖMESIO! – Akumuliatoriaus neperkraukite. Perkrautas akumuliatorius gali sprogti, dėl ko gali ištekėti rūgštis.**

**DĖMESIO! – Rūgštis gali padaryti didelės žalos įrankiams, drabužiams ir kitoms medžiagoms. Kūno dalį, ant kurios pateko rūgšties nedelsdami nuplaukite vandeniu.**

**Neužtrumpinkite akumuliatoriaus gnybtų. Tokiu būdu sukeltos žiežirbos gali sukelti gaisrą.**

**BŪKITE ATSARGŪS su hidrauliniais elementais. Ištryškęs suslėgtas hidraulinis skystis gali prasiskverbti ir rimtai pažeisti odą, kam prireiks skubios medicininės pagalbos.**

### 3.5 TRANSPORTAVIMAS

**DĖMESIO! - Jei mašina turi būti gabenama sunkvežimiu ar priekaboje, naudokite atitinkamo stiprumo, pločio ir ilgio rampą.**

**Gabenant, kuro čiaupas (jei įrengtas) turi būti uždarytas, pjovimo prietaiso agregatas ar priedo jungtis nuleista, stovėjimo stabdys užtrauktas, o mašina turi būti tinkamai pritvirtinta lynais ar grandinėmis.**

### 3.6 APLINKOS APSAUGA

- Naudojant įrenginį, aplinkos apsauga turi būti svarbus ir prioritetinis aspektas, pilietinės visuomenės ir aplinkos, kurioje gyvename naudai. Stengtis netrukdyti kaimynams.
- Kruopščiai laikytis vietinių teisės aktų, susijusių su pakavimo medžiagų, alyvos, kuro, filtrų, sugadintų detalių arba kitų elementų, sąlygojančių stiprų neigiamą poveikį aplinkai šalinimu; šios atliekos neturi būti metamos į šiukšlių dėžę, bet turi būti atskirtos ir perduotos į specializuotus surinkimo punktus, kuriuose bus pasirūpinta jų perdirbimu.
- Griežtai laikykitės vietinių, po pjovimo susidariusių medžiagų šalinimo taisyklių.
- Įrenginio nebenaudojimo atveju, jo nepalikti aplinkoje, bet, vadovaujantis vietiniais teisės aktais, kreiptis į specializuotą atliekų surinkimo punktą.

## 4 VEJAPJOVĘ APDRAUSKITE

Patikrinkite vejapjovės draudimą.

Kreipkitės į savo draudimo įmonę.

Būtina turėti draudimo polisą, kuris apimtų eismo, ugnies, žalos ir vagystės atvejus.

## 5 SURINKIMAS

**Prieš pirmąjį panaudojimą, visiškai pakraukite akumuliatorių-**

**Nenaudoti įrenginio, kol nėra baigti darbai, aprašyti skyriuje „SURINKIMAS“.**

**Įrenginio išpakavimas ir montavimas turi būti atliekamas ant lygaus ir tvirto paviršiaus, kur būtų pakankamai vietos mašinos tvarkymui ir išpakavimui, naudojant tam tikslui tinkamus įrankius.**

### 5.1 SURINKIMUI SKIRTOS SUDEDAMOSIOS DALYS (3)

Mašina pristatoma su nesumontuotais sėdyne ir vairaračiu bei akumuliatoriumi savoje vietoje, tačiau neprijungtu.

Pakuotėje yra montavimo komponentai (3) išvardinti toliau pateikiamoje lentelėje:

| Pos. | N. | Aprašymas | Dydis |
|---|---|---|---|
| A | 2 | Kaištis | 6 x 36 |
| B | 1 | Poveržlė. | 6x38x0,5 |
| C | 1 | Poveržlė. | 16x38x1,0 |
| D | 2 | Užvedimo raktelis | / |
| E | 2 | Veržlė akumuliatoriui | / |
| F | 2 | Varžtai akumuliatoriui | / |
| G | 2 | Veržlė | M8 |
| H | 1 | Vilkimo plokštelė | / |
| J | 2 | Varžtai | 8x20 |
| R | 4 | Spyruoklinė poveržlė | 14 x 8,2 x 2 |

### 5.2 VARIKLIO GAUBTAS (5:A)



Norint pasiekti kuro čiaupą, akumuliatorių ir variklį, reikia atidaryti variklio gaubtą.

Variklio gaubtas atidaromas taip:

1. Laikykite ir pakelkite variklio dangtį (5:A).

**Draudžiama užvesti variklį atidarytu gaubtu.**

### 5.3 AKUMULIATORIUS

Akumuliatoriaus tipą naudojamą mašinoje žr. „0 TECHNINIŲ DUOMENŲ LENTELĖ“

**DĖMESIO! Akumuliatoriuje esanti rūgštis yra korozinė ir kontaktas su ja sukelia žalą.**

**Elkitės su akumuliatoriumi labai atsargiai, kad jos neišpiltumėte.**

**Netikrinkite ir (arba) nepildykite akumuliatoriaus skysčio.**

#### 5.3.1 Akumuliatoriaus pajungimas (6)

Akumuliatorių prijunkite prie mašinos elektros sistemos naudodami varžtus ir veržles (6:F; 6:E):

1. Prijunkite raudoną laidą prie teigiamo akumuliatoriaus gnybto (+).
2. Prijunkite juodą laidą prie neigiamo akumuliatoriaus gnybto (-).

**Jei laidai bus atjungiami ar prijungiami nesilaikant nurodytos tvarkos, gali įvykti trumpas jungimasis ir akumuliatorius gali sugesti.**

**Sukeitus laidus, generatorius ir akumuliatorius gali sugesti.**

**Laidus gerai pritvirtinkite. Netinkamai pritvirtinti laidai gali sukelti gaisrą.**

**Variklio negalima bandyti užvesti, kai akumuliatorius yra atjungtas. Priešingu atveju galimi rimti generatoriaus ir elektros sistemos gedimai.**

#### 5.3.2 Akumuliatoriaus įkrova

**Prieš pirmąjį panaudojimą, visiškai pakraukite akumuliatorių-**

**Akumuliatoriaus krovimo procedūrą žr. 9.10.**

### 5.4 SĖDYNĖ (7)

1. Pašalinkite šiuos komponentus iš sėdynės laikiklio:
   - 4 veržles (skirtas užfiksuoti gabenant, nenaudojamos).
   - 4 varžtus. (7:K)
   - 4 peties poveržles. (7:L)
   - 4 Spyruoklinė poveržlė (7:R)
2. Pastatykite sėdynę virš tvirtinimo sėdynės laikiklyje.
3. Uždėkite peties poveržles (7:L) ant varžtų (7:K), su poveržlėmis (7:R).
4. Įkiškite varžtus su uždėtomis peties poveržlėmis per lizdus sėdynės laikiklyje ir angas sėdynės plokštelėje. Prisukite sėdynę i vietą.

Užveržimo sūkio momentas: 9±1,7 Nm.

**Jei varžtai prisukami daugiau kaip 9±1,7 Nm, sėdynė bus sugadinta.**

5. Patikrinkite, ar sėdynė lengvai juda laikiklio lizduose.

Sėdynę galima užlenkti. Jei mašina pastatoma lauke lyjant lietui, užlenkite sėdynę i priekį, kad apsaugotumėte sėdynės pagalvėlę nuo sudrėkimo.

### 5.5 VAIRARATIS (8)

Tam, kad būtų sumažintas ašies judėjimas vairo kolonėlėje, tarp vairo kolonėlės gaubtuvo ir laikiklio turi būti įtaisytos pleišto poveržlės nuo 0,5 mm ir (arba) 1 mm (3:C; 3:B), pozicija (8:A), kaip nurodyta toliau.

1. Uždėkite vairo kolonėlės gaubtuvą (8:B) vairo kolonėlėje ir pritvirtinkite sukaldami maždaug 1/3 vieno kaiščio (8:C) ilgio.
2. Patraukite vairo kolonėlės gaubtuvą ir vairo kolonėlę aukštyn.
3. Iš išorės patikrinkite, ar į plyšį, taške (8:A), negalima įkišti poveržlės (0,5 mm, 1,0 mm poveržles arba abiejų). Poveržlė (poveržlės) neturi būti įstumtos jėga, nes turi likti šiek tiek vietos ašiai judėti.
4. Ištraukite fiksuojamuosius vielokaiščius (8:C; 8:D) ir nuimkite vairaračio gaubtuvą
5. Įdėkite poveržlę (poveržles), kaip nurodyta 3 punkte aukščiau.
6. Uždėkite vairo kolonėlės gaubtuvą vairo kolonėlėje ir pritvirtinkite sukaldami abu kaiščius iki galo. Užrakinkite vairo kolonėlę.

### 5.6 VILIMO PLOKŠTELĖ (9)

Įtaisykite vilkimo plokštelę (9:B) mašinos užpakalyje.

Naudokite varžtus ir veržles (9:A; 9:C).

Užveržimo sūkio momentas: 22 Nm.

### 5.7 GREITAVEIKĖS JUNGTYS (1:N)

Laikikliai su greitojo atkabinimo jungtimi ir atitinkamos instaliavimo instrukcijos yra pateiktos atskirame, mašinos pakuotėje esančiame pakete.

Laikiklius su greito atkabinimo jungtimi sumontuokite ant priekinių varomųjų pusašių.

### 5.8 PADANGŲ SLĖGIS

Padangų slėgį žr. „0 TECHNINIŲ DUOMENŲ LENTELĖ“

### 5.9 PRIEDAI

Kaip įrengti priedus žr. atskiroje įrengimo instrukcijoje, pateikiamoje su kiekvienu priedu.

**Pastaba: Pjovimo prietaiso agregatas šioje instrukcijoje laikomas priedu.**

## 6 KOMANDOS

### 6.1 MECHANINIS PADARGO KĖLIMO PEDALAS (10:C)

Valdomas rankena (10:C1), skirtas padargų padėties nustatymui iš darbinės į transportavimo.

- Transportavimo padėtis: nuspauskite pedalą iki galo ir patraukite koją - pedalas lieka nuspaustas.
- Darbinė padėtis: nuspauskite ir lėtai atleiskite pedalą.

**Neperjunkite padėčių veikiant padargui. Tai sugadins pavarų diržą.**

### 6.2 STOVĖJIMO STABDŽIO PEDALAS (10:B)

**Niekada nespauskite pedalo važiuodami.**

**Gali perkaisti galios transmisija.**

Pedalas (10:B) turi tokias padėtis:

Atleistas. Trauka įjungta. Stovėjimo stabdys neįjungtas.

Pusiau nuspaustas. Priekinės eigos trauka išjungta. Stovėjimo stabdys neįjungtas.

Visiškai nuspaustas. Tiesioginė eiga išjungta. Stovėjimo stabdys veikia, tačiau nėra užfiksuotas. Ši padėtis atstoja avarinį stabdį.

### 6.3 STOVĖJIMO STABDŽIO SLOPINTUVO RANKENA (10:A)

Slopintuvas užfiksuoja „sankabos – stabdžio“ pedalą nuspaustoje padėtyje. Ši funkcija naudojama mašinai užfiksuoti šlaituose, transportuojant ir pan., kai neveikia variklis.

**Fiksavimas:**

1. Iki galo nuspauskite pedalą (10:B).
2. Pasukite slopintuvą (10:A) į dešinę.
3. Atleiskite pedalą (10:B).
4. Atleiskite slopintuvą (10:A).

**Atrakinimas:**

1. Nuspauskite ir atleiskite pedalą (10:B).

### 6.4 DARBINIS STABDYS-SANKABA (10:F)

Atleidus pedalą, suaktyvinamas darbinis stabdys (greitis).

Pedalas nustato variklio ir varančiųjų ratų perdavimo koeficientą (t.y. greitį).

- Spauskite pedalą į priekį – mašina juda į priekį.
- Nespaudžiant pedalo – mašina nejuda.
- Spauskite pedalą atgal – mašina juda atbuline eiga.

Atleidus pedalą – mašina sustoja.

Pedalo viršuje yra reguliavimo plokštelė, kurią galima nustatyti į tris padėtis, atitinkančias vairuotojo pėdą.

**Jei mašina, atleidus pedalą, nestoja, kaip turėtų, kaip avarinį stabdį naudokite kairįjį pedalą (10:B).**

### 6.5 VAIRARATIS (10:D)

Vairaračio aukštis yra reguliuojamas.

Atsukite vairo kolonėlės reguliavimo rankenėlę (10:E) ir vairaratį pakelkite arba nuleiskite į norimą padėtį. Rankenėlę užsukite.

**Nereguliuokite vairaračio darbo metu.**

**Niekuomet nesukite vairaračio, kai mašina stovi su nuleistu padargu. Servomechanizmas ir vairavimo mechanizmas gauna pernelyg didelę apkrovą.**

### 6.6 DROSELINIS VALDYMO ĮTAISAS (AKSELERATORIUS) (11:A, 12:A) MOD.: [B&S Vanguard] [ST.]

Juo reguliuojamas variklio sūkių dažnis.

Droselinė sklendė - kai mašina naudojama, būtina visuomet naudoti droselinę sklendę.

Tuščioji eiga.

### 6.7 ORO SKLENDĖS VALDYMO (12:B) MOD.: [ST.]

Ištraukiamo tipo valdymo įtaisas varikliui apsaugoti šaltojo užvedimo metu.



Valdymo įtaisas ištrauktas (12:B1) - oro sklendė uždaryta. Šaltam varikliui užvesti.
Valdymo įtaisas įspaustas (12:B2) – oro sklendė atidaryta. Šiltam varikliui užvesti ir mašinai veikti.



**Niekuomet nedirbkite su ištrauktu valdymo įtaisu, kai variklis šiltas.**



**Kai kurie modeliai turi sistemą, kuri automatiškai valdo sklendės padėtį karbiuratoriuje įjungiant ir pakaitinant variklį.**

### 6.8 UŽDEGIMO SPYNELĖ (11:C, 12:C)

Uždegimo spynelė yra naudojama varikliui užvesti ir išjungti.



**Nepalikite mašinos, kai raktelis yra 2 arba 3 padėtyje. Gali kilti gaisras, iš karbiuratoriaus į variklį gali patekti degalų ir gali išsikrauti arba sugesti akumuliatorius.**

Keturios raktelio padėtys:




1. Stabdymo padėtis - variklis yra trumpai sujungtas. Raktelį galima ištraukti.



2. Eigos padėtis



3. Eigos padėtis



4. Paleidimo padėtis - raktelį pasukus į spyruoklinę paleidimo padėtį, įsijungia elektrinis paleidimo variklis. Varikliui judant atleiskite raktą ir jis grįš į eigos padėtį.

### 6.9 GALIOS PERDAVIMO ĮTAISAS (11:D, 12:D)



**Galios perdavimo įtaisas negali būti įjungtas, kai priekyje sumontuotas padargas yra transportavimo padėtyje. Tai sugadins diržinę pavarą.**



**Maitinimo lizdo įjungimo / išjungimo mygtukas (11:D, 12:D).** Paspauskite mygtuką, kad įjungtumėte / išjungtumėte maitinimo lizdą.

### 6.10 PJOVIMO AUKŠČIO REGULIAVIMAS (11:E, 12:E)

Mašina yra su elektriniu valdymo įtaisu, kuris reguliuoja pjaunamojo agregato aukštį.



Jungikliu galima nureguliuoti įvairų pjovimo aukštį.
Pjaunamasis agregatas yra jungiamas prie kontakto (13:B).

### 6.11 ŽIBINTŲ JUNGIKLIS (11:F, 12:F)



**Žibintų įjungimo / išjungimo mygtukas (11:F, 12:F).** Paspauskite mygtuką, kad įjungtumėte / išjungtumėte žibintus.

### 6.12 „BLUETOOTH“ (jei numatyta)

Kai kurie modeliai turi „Bluetooth“ funkciją, su kuria galima užtikrinti tiesioginį belaidį ryšį tarp netoli vienas nuo kito esančios mašinos ir įrenginio.
Reikia, kad įrenginyje būtų įdiegta speciali programėlė, skirta apsikeisti duomenimis, kurios naudojimo instrukcijos yra pateiktos atskirai.
„Bluetooth“ suaktyvinamas įjungus mašiną ir išjungiamas, kai mašina išjungiama.
Patikrinkite, ar ryšys su įrenginiu / programėle yra aktyvus.

### 6.13 PRIEDO LAIKYMO SKYRIUS (11:G, 12:G)

Priedas, skirtas priedams dėti.

### 6.14 TRANSMISIJOS ĮJUNGIMO / ATBLOKAVIMO SVIRTIS (14, 15)

Svirtis, kuri išjungia kintamą transmisiją.



Dviejų varančiųjų ratų pavara yra su svirtimi, sujungta su užpakaline ašimi. Žr. (14:A).
**Keturių varančiųjų ratų pavara yra su dviem svirtimis, sujungtomis su užpakaline ašimi (15:A) ir priekine ašimi (15:B).**



**Įjungimo / atblokavimo svirtis niekada neturėtų būti tarp išorinės ir vidinės padėčių. Tokia padėtis įkaitina ir kenkia transmisijai.**
Svirtys leidžia valdyti mašiną rankiniu būdu,

neužvedus variklio.
Dvi padėtys:
Svirtis vidinėje padėtyje (14:A1; 15:A1-15:B1) - transmisija įjungta normaliam darbui.
Svirtis išorinėje padėtyje (14:A2: 15:A2-15:B2) - transmisija išjungta. Mašiną galima valdyti rankiniu būdu.
Mašinos negalima vilkti ilgu atstumu ir dideliu greičiu. Gali sugesti transmisija.

**Mašinos negalima naudoti, kai priekinė svirtis yra išorinėje padėtyje. Galimas gedimas ir alyvos nuotėkis priekinėje ašyje.**

### 6.15 SĖDYNĖS REGULIAVIMAS (16:B)



Sėdynė yra užlenkiama ir gali būti judinama į priekį ir atgal. Norėdami nustatyti sėdynę į norimą padėtį:

1. Pakelkite valdymo svirtį (16:A) aukštyn.
2. Nustatykite sėdynę į norimą padėtį.
3. Nuleiskite valdymo svirtį (16:A) ir užfiksuokite sėdynę.

Sėdynė yra įrengta su apsauginiu jungikliu, kuris yra susietas su mašinos apsaugos sistema.
Tai reiškia, kad, jei ant sėdynės niekas nesėdi, mašina neužsives. (Žr. 7.6.2)

### 6.16 VARIKLIO GAUBTAS

**Norint pasiekti kuro čiaupą, akumuliatorių ir variklį, žr. 5.2.**

### 6.17 GREITAVEIKĖS JUNGTYS



Šios jungtys leidžia labai lengva perjungti skirtingus padargus.
Greito atkabinimo jungtys leidžia lengvai perkelti pjovimo prietaiso agregatą į dvi padėtis:

- Įprastą padėtį su visiškai įtemptu diržu.
- 4 cm už įprastos padėties su atlaisvintu diržu, kad pjovimo prietaiso agregatas būtų arčiau mašinos pagrindo.

Kadangi tuščiaeigis skriemulys yra atlaisvinamas iš diržo, greito atkabinimo jungtys supaprastina diržo ir pjovimo prietaiso agregato pakeitimą ir taip pat palengvina perjungimą į plovimo ir techninės priežiūros padėtis.

**Diržo įtempimo atlaisvinimas (17, 18)**

**Taip pat žiūrėkite instrukcijas gautas su priedu ir greitaveike jungtimi.**

1. Ištraukite abiejų pusių fiksavimo kaiščius (17:C).
2. Atidarykite greitaveikes jungtis paspausdami jų užpakalines dalis kulnu (17:A).

**Kai greitaveikės jungtys atidarytos, pjaunamojo agregato tvirtinimo gembės lieka laisvos movos skyriuose.**

**Prieš atlikdami bet kokius reguliavimo ar priežiūros veiksmus, įstatykite tvirtinimo gembes į jungtį ir ją uždarykite.**

1. Atlikite visus reikiamus ištaisomuosius veiksmus, pvz.:

- Atkabinkite diržą.
- Uždėkite pjaunamąjį agregatą atkabindami agregato tvirtinimo gembes (19).

**Diržo įtempimas (17; 18)**
Laikydamiesi toliau pateiktų instrukcijų iš pradžių sureguliuokite įtempimą vienoje pusėje, po to – kitoje.

**Nesukite svirties rankomis. Sutraiškymo pavojus.**

1. Pastatykite koją ant svirties (18:A) ir atsargiai pasukite ją puse sukimo į priekį.
2. Įkiškite vielokaištį ar fiksavimo kaištį (17:C).
3. Atlikite tą patį kitoje pusėje.

## 7 MAŠINOS UŽVEDIMAS IR EKSPLOATAVIMAS

### 7.1 PATARIMAI DĖL NAUDOJIMO

**Prieš naudodami mašiną, visada patikrinkite alyvos lygį variklyje. Tai ypač svarbu tais atvejais, kai dirbama ant šlaito (žr. 7.4).**

**Važiuodami šlaitais, būkite itin atsargūs: važiuodami šlaitu aukštyn arba žemyn, staigiai neužveskite ir nestabdykite mašinos. Niekada nevažiuokite skersai šlaito. Važiuokite iš viršaus į apačią ir iš apačios į viršų.**

**Mašiną pastatydami, užtraukite stovėjimo stabdį.**

**Mašina negalima važiuoti jokia kryptimi statesniais nei 10 laipsnių šlaitais.**

**Šlaituose ir staigiuose posūkiuose sumažinkite greitį, kad suvaldytumėte mašiną ir ji neapsiverstų.**

**Važiuodami aukščiausia pavara ir maksimaliu greičiu nesukite vairaračio iki pat galo. Mašina gali pasvirti ir apsiversti.**

**Rankas ir kojas laikykite atokiai nuo vairo trauklės šarnyro ir sėdynės laikiklio. Sutraiškymo pavojus.**

### 7.2 JUNGTINIS PRIEDŲ NAUDOJIMAS

**Norėdami priedus derinti, žiūrėkite „TEISINGOS PRIEDŲ KOMBINACIJOS LENTELĘ“ skyriuje „0 TECHNINIŲ DUOMENŲ LENTELĖ“**

### 7.3 KURO PAPILDYMAS

**Naudokite tik benziną be švino. Niekuomet nenaudokite maišyto su alyva benzino.**

Bako talpą žr. „0 TECHNINIŲ DUOMENŲ LENTELĖ“. Bakas permatomas, todėl galima lengvai kontroliuoti lygį.

**PASTABA! Įprastas bešvinis benzinas yra gendantis produktas, todėl negali būti laikomas ilgiau nei 30 dienų.**

Galite naudoti ekologiškus degalus, pavyzdžiui, benzino alkilatą. Šio benzino sudėtyje esančios medžiagos mažiau kenkia žmogaus sveikatai ir aplinkai.

Nėra su jų naudojimu susieto neigiamo poveikio. Vis dėlto rinkoje yra benzino alkilato tipų, apie kurių naudojimą neįmanoma pateikti tikslių detalių.

### 7.4 KURO PAPILDYMAS (20)

**Naudokite tik benziną be švino. Niekuomet nenaudokite maišyto su alyva benzino.**

Bako talpą žr. „0 TECHNINIŲ DUOMENŲ LENTELĖ“.

Norint papildyti:

1. Atsukti bako užsukimo dangtelį ir jį nuimti (20.A pav.).
2. Papildyti kuro, atkreipiant dėmesį, kad bakas nebūtų visiškai užpildytas. Palikite šiek tiek vietos (atitinkančios bent vieno papildymo antgalio dydį plius 1-2 cm bako viršuje), kad įkaitęs benzinas galėtų plėstis ir neištekėtų.
3. Baigus kuro papildymą, gerai užsukti bako dangtį ir nuvalyti galimas nuotekas.

**Vengti benzino išliejimo ant plastikinių detalių, nes jos gali būti pažeistos; atsitiktinių išsiliejimų atveju, skubiai nuplauti vandeniu. Garantija nepadengia nuostolių plastikinėms detalėms ar varikliui, atsiradusių dėl benzino išsiliejimo.**

**PASTABA! Įprastas bešvinis benzinas yra gendantis produktas, todėl negali būti laikomas ilgiau nei 30 dienų.**

Galite naudoti ekologiškus degalus, pavyzdžiui, benzino alkilatą. Šio benzino sudėtyje esančios medžiagos mažiau kenkia žmogaus sveikatai ir aplinkai.

Nėra su jų naudojimu susieto neigiamo poveikio. Vis dėlto rinkoje yra benzino alkilato tipų, apie kurių naudojimą neįmanoma pateikti tikslių detalių.

Norėdami gauti daugiau informacijos, rekomenduojame paskaityti benzino alkilato gamintojo pateiktas instrukcijas ir duomenis.

**Jei naudojate po ilgo nenaudojimo laikotarpio (pvz., po žiemos sezono), į baką pripilkite pakankamai degalų, kad sunaudotumėte juos visus darbo metu.**
**Prieš paleidžiant mašiną iš naujo, reikia visiškai ištuštinti degalų baką (žr. 11).**

**s patikrinimus.**

**Jei patikros rezultatai neatitinka nurodytųjų lentelėse, mašina naudotis draudžiama!**

**Dėl mašinos remonto kreipkitės į remonto dirbtuves.**

### 7.4.1 Bendras saugos patikrinimas

| Dalykas | Rezultatas |
|---|---|
| Degalų tiekimo sistema ir sujungimai. | Nutekėjimų nėra. |
| Elektros kabeliai | Visa izoliacija nepriekaištinga.<br>Jokių mechaninių pažeidimų. |
| Išmetimo sistema. | Nėra nuotėkio ties jungtimis. Priveržti visi varžtai. |
| Cirkuliacinė tepimo sistema | Nutekėjimų nėra. Jokių pažeidimų. |
| Pavažiuokite mašina pirmyn / atgal ir atleiskite darbinio stabdžio pedalą. | Mašina sustoja. |
| Bandomasis važiavimas | Nėra neįprastų vibracijų.<br>Nėra jokių neįprastų garsų. |

### 7.4.2 Elektros saugos patikra

| Būsena | Veiksmas | Rezultatas |
|---|---|---|
| Stovėjimo stabdžio pedalas nenuspaustas. | Pabandykite įjungti. | Variklis nesisuka. |
| Variklis įjungtas. | Vairuotojas pasikėlė nuo sėdynės. | Variklis išsijungia. |

## 7.5 UŽVEDIMAS / DARBAS

**Naudojant mašiną, gaubtas turi būti uždarytas ir užblokuotas.**

**Naudojimo metu mašina važiuokite visu greičiu.**

**Kai paleidžiate mašiną, prieš užvesdami variklį palaukite 2 sekundes pradinėje padėtyje.**

1. Atidarykite kuro čiaupą (24).
2. Patikrinkite, ar žvakės laidai prijungti prie uždegimo žvakių.
3. Patikrinkite, ar išjungtas galios tiekimo velenas (11:D; 12:D).
4. Nelaikykite kojos ant darbinio stabdžio / sankabos pedalo (10:F).

**Šaltas paleidimas**
**Modeliams 2WD**

1. Įjunkite pavarą (14:A1).

**Modeliams 4WD**

1. Įjunkite pavarą (15:A1-B1).
2. Nuspauskite stovėjimo stabdį (10:B).
3. Nuspauskite akceleratorių iki pilno dujų režimo (11:A, 12:A).
4. Uždarykite oro sklendę (12:B1) (jei yra).
5. Pasukite užvedimo raktelį ir užveskite variklį.

**Prieš naudodami įrenginį palaukite kelias minutes, kad alyva galėtų įkaisti.**

**Karštas paleidimas**
**Modeliams 2WD**

1. Įjunkite pavarą (14:A1).

**Modeliams 4WD**

1. Įjunkite pavarą (15:A1-B1).
2. Nuspauskite stovėjimo stabdį (10:B).
3. Nuspauskite akceleratorių iki pilno dujų režimo (11:A, 12:A).
4. Oro valdiklis turi būti nuspaustas (12:B2) (jei yra).
5. Pasukite užvedimo raktelį ir užveskite variklį.

**Norėdami tęsti, žiūrėkite 7.7.1 skirsnyje pateiktas instrukcijas.**

### 7.5.1 Važiavimas

Norint dirbti su įrenginiu, reikia atlikti tokius žemiau aprašytus veiksmus:

- Iki galo nuspauskite pedalą (10:B) ir jį atleiskite.
- Paspauskite pedalą (10:F), kad mašina pajudėtų.
- Nuvažiuokite į darbo zoną.
- Jei yra sumontuoti priekiniai priedai, įjunkite galios ėmimo įrenginį (11:D, 12:D).
- Pradėkite dirbti.

## 7.6 SUSTABDYMAS

Kad išjungtumėte mašiną, sekite toliau išvardintus nurodymus:

- Išjunkite galios tiekimo veleną (11:D; 12:D).
- Užtraukite stovėjimo stabdį (10:B).
- Leiskite 1 ar 2 minutes varikliui veikti tuščiąja eiga.
- Pasukite uždegimo raktelį ir sustabdykite variklį.
- Uždarykite kuro čiaupą. Šis nurodymas yra itin svarbus, kai mašina yra pervežama priekaba ar kita panašia transporto priemone.

**Jeigu mašiną paliekate be priežiūros, atjunkite uždegimo žvakės laidus ir ištraukite uždegimo raktelį.**

**Iš karto po išjungimo variklis galėtų būti labai karštas. Nelieskite duslintuvo, cilindro ir aušinimo briaunų. Nudegimo pavojus.**

### 7.7 VALYMAS

**Norėdami išvengti gaisro pavojaus, stenkitės, kad ant variklio, duslintuvo, akumuliatoriaus ir degalų bako nebūtų žolės, lapų ir alyvos.**

**Siekiant sumažinti gaisro riziką, periodiškai tikrinti, ar nėra alyvos ir (arba) degalų nuotėkio.**

**Niekada nenaudokite aukšto slėgio vandens srovės. Tai gali pažeisti veleno sandariklius, elektrines dalis arba hidraulinius vožtuvus.**

Mašiną po darbo visada nuplaukite. Plaunant reikia laikytis šių instrukcijų:

- Nepurkškite vandens tiesiai ant variklio.
- Valykite variklį šepečiu ir / arba suspaustu oru.
- Variklio oro įvadą valykite nuo variklio sušalimo.
- Nuplovę vandeniu, mašiną ir pjovimo prietaiso agregatą paleiskite, kad vanduo pasišalintų, nepatektų ant guolių ir jiems nepakenktų.

## 8 PRIEDO NAUDOJIMAS

**Patikrinkite, ar pjaunamoje žolėje nėra pašalinių objektų, pavyzdžiui, akmenų ir t. t.**

### 8.1 PJOVIMO AUKŠTIS

Pjovimo rezultatai būna geriausi, kai nupjaunamas viršutinis žolės trečdalis. Žr. 23 pav.

Jeigu žolė aukšta ir ją reikia nupjauti beveik visą, pjaukite du kartus, kaskart nustatę skirtingą pjovimo aukštį.

Jeigu vejos paviršius nelygus, nenustatykite mažiausio pjovimo aukščio.

Tokiu atveju pjovimo prietaisai gali atsimušti į žemės paviršių ir sugesti, be to, pažeidžiamas viršutinis dirvos sluoksnis.

### 8.2 PATARIMAI, KAIP PJAUTI ŽOLĘ

Norėdami pasiekti optimalių pjovimo rezultatų, atkreipkite dėmesį į šiuos patarimus.

- Žolę pjaukite dažnai.
- Visiškai atidarykite droselinę sklendę.
- Žolė turi būti sausa.
- Naudokite pagaląstus pjovimo prietaisus.
- Pjovimo prietaiso agregato apačia turi būti švari.

## 9 TECHNINĖ PRIEŽIŪRA

### 9.1 PAGALBOS PROGRAMA

Kad prietaisas visada būtų geros būklės, atsižvelgiant į patikimumą, veikimo saugumą ir aplinkos apsaugą, visada laikykitės „STIGA SpA“ priežiūros paslaugų programos.

Šios programos punktai yra nurodyti pridedamame „STIGA SpA“ techninės priežiūros vadove.

Esminė techninė priežiūra turi būti atliekama tik įgaliotoje dirbtuvėje.

Pirmąją ir tarpines technines priežiūras gali atlikti įgaliotos dirbtuvės specialistai arba pats mašinos naudotojas.

Techninės priežiūros turinys yra pateikiamas techninės priežiūros knygelėje, o techninės priežiūros veiksmai yra aiškinami „7 MAŠINOS UŽVEDIMAS IR EKSPLOATAVIMAS“ ir toliau šiame skyriuje.

Techninė priežiūra, kurią atlieka įgaliotų dirbtuvių specialistai, užtikrina, kad darbai bus atlikti profesionaliai ir su originaliomis dalimis.

Atlikus esminę arba tarpinę techninę priežiūrą, techninės priežiūros knygelėje dedamas spaudas. Techninės priežiūros knygelė, kurioje sužymėti atlikti techninės priežiūros darbai, yra vertingas dokumentas, padidinantis mašinos vertę jos pardavimo kitam naudotojui atveju.

### 9.2 PARUOŠIMAS

**Visi patikrinimai ir techninės priežiūros darbai turi būti atliekami kai įrenginys nedirba, o jo variklis yra išjungtas.**

**Kad mašina nepajudėtų iš vietos, visuomet užtraukite stovėjimo stabdį.**

**Išjungti variklį.**

**Kad variklis atsitiktinai neįsijungtų, atjunkite uždegimo žvakių laidus nuo uždegimo žvakių ir ištraukite uždegi-**

**mo raktelį.**

### 9.3 TECHNINĖS PRIEŽIŪROS DARBŲ LENTELĖ

**Žr. skyrių „13 SUVESTINĖ PRIEŽIŪROS DARBŲ LENTELĖ“. Ši lentelė padės išlaikyti jūsų įrenginio efektyvumą ir saugumą. Joje nurodyti pagrindiniai techninės priežiūros darbai ir jų periodiškumas. Atlikti atitinkamus veiksmus prieš baigiantis numatytam terminui.**

**Alyvą keiskite dažniau, jei variklis turi dirbti sudėtingomis sąlygomis ar esant aukštesnei nei normali aplinkos temperatūrai.**

### 9.4 PADANGŲ SLĖGIS

Oro slėgį padangose sureguliuokite pagal vertes, nurodytas skyriuje „0 TECHNINIŲ DUOMENŲ LENTELĖ“.

### 9.5 VARIKLIO ALYVOS PRIPILDYMAS / KEITIMAS

**Dėl šio darbo atlikimo, žr. taip pat variklio instrukcijas, pateiktas su mašina.**

#### 9.5.1 Tikrinimas / pripildymas (21, 22)

**Prieš kiekvieną naudojimą, patikrinti alyvos lygį. Mašina turi stovėti ant lygaus pagrindo.**

1. Nuvalykite aplink alyvos lygio matuoklį.
2. Atsukite ir ištraukite alyvos matuoklį.
3. Nuvalykite.

**Varikliams [ST.]**

4. Įstatykite iki galo matuoklį ir įsukite jį į vietą (21:A).

**Varikliams [B&S Vanguard]**

4. Įstatykite iki galo matuoklį ir įsukite jį į vietą (22:A).

5. Iš naujo ištraukite alyvos matuoklį ir patikrinkite alyvos lygį.
6. Papildykite, jei lygis mažesnis už viršutinės ribos ženklą (21:A, 22:A).

**Alyvos lygis niekada negali viršyti viršutinės ribos žymos. Priešingu atveju gali perkaisti variklis. Jei alyvos lygis viršija viršutinės ribos žymą, perteklinę alyvą reikia nupilti iki reikiamo lygio.**

Alyvą keiskite dažniau, jei variklis turi dirbti sudėtingomis sąlygomis ar esant aukštesnei nei normali aplinkos temperatūrai.

#### 9.5.2 Keitimas / pripildymas (21, 22)

**Darbų laikai pateikiami 13 skyriuje.**

**Kokio tipo alyvą naudoti, žr. „0 TECHNINIŲ DUOMENŲ LENTELĘ“.**

**Naudokite alyvą be priedų.**
Alyvą keiskite tada, kai variklis šiltas.

**Variklio alyva galėtų būti labai karšta, jeigu yra išleidžiama iš karto po variklio išjungimo. Leisti varikliui atvėsti keletą minučių prieš išpilant alyvą.**

**[ST. mod. TRE 0801], [B&S Vanguard]**
Atlikti tokius žemiau aprašytus veiksmus:

1. Pastatyti įrenginį ant lygaus paviršiaus.
2. Nuspauskite stovėjimo stabdį.
3. Atidarykite variklio gaubtą.
4. Alyvos išpylimo žarną suspauskite veržtuvu. Naudokite universalius ar kt. panašius veržtuvus (21:B; 22:B).
5. Pastumkite veržtuvą 3-4 cm į viršų ir ištraukite kaištį.
6. Alyvą išleiskite į rinktuvą.

**PASTABA! Stenkitės, kad alyvos nepakliūtų ant pavaros diržų.**

7. Įstatykite alyvos išleidimo kaištį ir pastumkite veržtuvą taip, kad jis būtų virš čiaupo.
8. Nuvalyti išsiliejusią alyvą.
9. Ištraukite alyvos lygio matuoklį ir supilkite naują alyvą. Alyvos kiekį žr. „0 TECHNINIŲ DUOMENŲ LENTELĖ“
10. Įpylus alyvą reikia užvesti variklį ir leisti jam 30 sek. padirbti tuščiąja eiga.
11. Patikrinkite, ar nėra alyvos nuotėkio.
12. Išjungti variklį. Palaukite 30 sekundžių ir patikrinkite alyvos lygį, kaip nurodyta 9.5.
13. Surinktą alyvą šalinti pagal galiojančius vietinius teisės aktus.

**[ST. mod. TRE 586V]**

1. Pastatyti įrenginį ant lygaus paviršiaus.
2. Nuspauskite stovėjimo stabdį.

3. Atidarykite variklio gaubtą.
4. Pastatykite surinkimo talpą netoli žarnos ilgintuvo (22.B pav.);
5. Paspauskite padalytą kaištį (22.C pav.);
6. Atkabinkite ilgintuvo vamzdį nuo atramos, paspausdami jį į apačią;
7. Sulenkite prailginimo vamzdį ir išleiskite alyvą į specialų indą;
8. Prieš papildydami alyvą, vėl užkabinkite ilgintuvo vamzdį (22.B pav.) už atramos (22.D pav.).
9. Nuvalyti išsiliejusią alyvą.

**PASTABA! Stenkitės, kad alyvos nepakliūtų ant pavaros diržų.**

10. Ištraukite alyvos lygio matuoklį ir supilkite naują alyvą. Alyvos kiekį žr. „0 TECHNINIŲ DUOMENŲ LENTELĖ“
11. Įpylus alyvą reikia užvesti variklį ir leisti jam 30 sek. padirbti tuščiąja eiga.
12. Patikrinkite, ar nėra alyvos nuotėkio.
13. Išjungti variklį. Palaukite 30 sekundžių ir patikrinkite alyvos lygį, kaip nurodyta 9.5.1.
14. Surinktą alyvą šalinti pagal galiojančius vietinius teisės aktus.

### 9.5.3 Alyvos filtro keitimas (jeigu yra)

**Dėl šio darbo atlikimo, žr.variklio naudojimo instrukcijas, pateiktas su mašina.**

**Darbų laikai pateikiami 13 skyriuje.**

Ši priežiūra yra rekomenduojama, kreipkitės į autorizuotą aptarnavimo centrą.

Pirmiausia išleiskite variklinę alyvą ir įsukite alyvos išleidimo angos kamštį, kaip jau buvopaaiškinta anksčiau.

Surinktą alyvą šalinti pagal galiojančius vietinius teisės aktus.

## 9.6 DEGALŲ FILTRO KEITIMAS

**Dėl šio darbo atlikimo, žr. taip pat variklio instrukcijas, pateiktas su mašina.**

**Darbų laikai pateikiami 13 skyriuje.**

Įstačius naują filtrą, reikia patikrinti, ar nėra degalų nuotėkio.

## 9.7 TRANSMISINĖS ALYVOS PATIKRINIMAS / PAPILDYMAS [4WD]

**Darbų laikai pateikiami 13 skyriuje.**

**Alyvos tipą ir kiekį žr. „0 TECHNINIŲ DUOMENŲ LENTELĖ“.**

### 9.7.1 Tikrinimas / pripildymas (26)

1. Pastatyti įrenginį ant lygaus paviršiaus.
2. Patikrinkite alyvos lygį rezervuare (26:A). Alyvos lygis turi būti lygus su linija.
3. Jei reikia, įpilkite daugiau alyvos.

### 9.7.2 Keitimas

**Alyvos išpylimas**

1. Leiskite mašinai veikti 10-20 minučių įvairiu greičiu, kad įšiltų transmisinė alyva.
2. Pastatyti įrenginį ant lygaus paviršiaus.
3. Nuspauskite stovėjimo stabdį.
4. Ištraukite abi išjungimo svirtis į pozicijas A1 - B1, kaip parodyta (15:A; 15:B) pav.
5. Vieną indą pastatykite po užpakaline ašimi ir vieną – po priekine.
6. Atidarykite variklio gaubtą ir ištraukite alyvos rezervuaro kaištį.

**Kaištį galima ištraukti tik su 3/8 colių atsuktuvu su keturkampe galvute. Kitokie įrankiai gali sugadinti kaištį.**

7. Ištraukite alyvos kaištį iš užpakalinės ašies (27:A).
8. Ištraukite du alyvos kaiščius iš priekinės ašies. Naudokite 12 mm raktą. Palaukite, kol iš priekinės ašies ir vamzdyno išbėgs alyva (28).
9. Patikrinkite, ar sandarūs priekinės ašies alyvos išleidimo kaiščių tarpikliai (28). Įstatykite kaiščius. Užveržimo sūkio momentas: 15-17 Nm.
10. Patikrinkite, ar sandarus užpakalinės ašies alyvos išleidimo kaiščio tarpiklis (27:A). Įstatykite kaištį į užpakalinę ašį. Kaištį priveržkite iki 5 Nm.

**Jei alyvos kaištį suksite stipriau nei 5 Nm, jis gali sugesti.**

11. Alyvą iš giliosios rezervuaro dalies galima ištraukti alyvos ištraukimo prietaisu (29).
12. Pašalinkite alyvą, laikydamiesi vietinių reikalavimų.

**Pripildymas**

1. Supilkite naują alyvą į alyvos rezervuarą.

2. Patikrinkite, ar ištraukta užpakalinės ašies sankabos atleidimo svirtis.
3. Užveskite variklį. Užsivedus varikliui, priekinės ašies sankabos atleidimo svirtis įsitraukia automatiškai.

**Variklis negali dirbti, jei užpakalinė sankabos atleidimo svirtis yra įtraukta, o priekinė sankabos atleidimo svirtis – ištraukta (15:A; 15:B). Gali sugesti priekinės ašies tarpikliai.**

**Jei variklis užvedamas patalpoje, prie variklio išmetamojo vamzdžio reikia prijungti išmetalų ištraukimo įrangą.**

4. Ištraukite priekinės ašies sankabos atleidimo svirtį.

**PASTABA! Alyva į sistemą įsiurbiama labai greitai. Todėl rezervuarą reikia nuolatos papildyti, kad visuomet būtų pilnas.Stenkitės, kad nepakliūtų oro.**

5. Nustatykite akceleratoriaus pedalą į tiesioginę eigą ir užfiksuokite jį mediniu pleištu (30).
6. Minutei įjunkite tiesioginę eigą.
7. Ištraukite medinį pleištą ir nustatykite akceleratoriaus pedalą į atbulinę eigą. Toliau pilkite alyvą.
8. Minutei įjunkite atbulinę eigą.
9. Kas minutę keiskite judėjimo kryptį, kaip aiškinama pirma, ir toliau pildykite rezervuarą, kol rezervuare liausis burbuliavimas.
10. Išjunkite variklį, įstatykite rezervuaro kaištį (26:B) ir uždarykite variklio gaubtą.
11. Keletui minučių įjunkite mašiną skirtingais greičiais ir, jeigu reikia, nureguliuokite alyvos lygį rezervuare.

## 9.8 TRANSMISINIŲ DIRŽŲ PATIKRINIMAS

Patikrinkite ar visi diržai yra sveiki ir nepažeisti.

**Darbų laikai pateikiami 13 skyriuje.**

## 9.9 VAIRAS

**Darbų laikai pateikiami 13 skyriuje.**

### 9.9.1 Patikros

Truputį pasukiokite vairaratį pirmyn ir atgal.
Vairo grandinės neturi būti laisvos.

### 9.9.2 Reguliavimas (32)

Prireikus vairo grandines reguliuokite taip:

1. Pastatykite mašiną tiesiai.
2. Reguliuokite vairo grandines dviem veržlėmis, esančiomis centre (32).
3. Vienodai reguliuokite veržles, kol neliks laisvumo.
4. Pavažiuokite mašina į priekį ir patikrinkite, ar vairaratis nenukrypsta nuo centro.
5. Jei vairaratis krypsta nuo centro, pareguliuokite veržles, t.y. vieną veržlę atlaisvinkite, o kitą – priveržkite.

**Vairo grandinių pernelyg nepriveržkite. Priešingu atveju bus sunku vairuoti ir greičiau susidėvės vairo grandinės.**

## 9.10 AKUMULIATORIUS

Akumuliatoriaus tipą naudojamą mašinoje žr. „0 TECHNINIŲ DUOMENŲ LENTELĖ“

**DĖMESIO! Akumuliatoriuje esanti rūgštis yra korozinė ir kontaktas su ja sukelia žalą.**

**Elkitės su akumuliatoriumi labai atsargiai, kad jos neišpiltumėte.**

**Į akis ar ant odos patekusi rūgštis gali sukelti rimtus sužalojimus. Jei ant kurios nors kūno vietos pateko rūgšties, nedelsdami plaukite dideliu kiekiu vandens ir kiek įmanydami greičiau kreipkitės į gydytoją**

Akumuliatoriaus skystis negali būti tikrinimas ar pripildomas.

Vienintelis dalykas, atliekamas su akumuliatoriumi, yra jo krovimas, pvz., po ilgo sandėliavimo laikotarpio.

Akumuliatorius gali būti įkrautas:

- naudojant variklį
- naudojant akumuliatorių įkroviklį.

### 9.10.1 Įkrova naudojant variklį

Šitaip įkrauti akumuliatorių galima tik tuomet, kai jis turi minimalų krūvį, reikalingą išjudinti mašiną.

- Jeigu akumuliatorius naujas, sujunkite laidus.
- Pastatykite mašiną lauke.
- Užveskite variklį, laikydamiesi šiame vadove pateiktų instrukcijų.
- Leiskite varikliui dirbti be pertraukos 45

minutes (tai yra laikas, reikalingas visiškam akumuliatoriaus pakrovimui).
- Išjungti variklį.

#### 9.10.2 Akumuliatoriaus įkrova akumuliatorių įkroviklio pagalba

**Naudokite pastovios įtampos akumuliatorių įkroviklį. Jei naudosite įprastinį akumuliatorių įkroviklį, galite sugadinti akumuliatorių.**

**Dėl pastovios įtampos akumuliatorių įkroviklio įsigijimo kreipkitės į prekybos atstovą..**

**Prieš prijungdami akumuliatorių įkroviklį, atjunkite akumuliatorių nuo elektrinės sistemos.**

#### 9.10.3 Išėmimas ir įdėjimas

Akumuliatorius yra po variklio gaubtu.

Akumuliatoriaus išėmimo ir įdėjimo metu laidai yra jungiamo tokia tvarka:

1. Akumuliatoriaus išėmimas. Pirmiausia atjunkite juodą laidą nuo neigiamo akumuliatoriaus gnybto (-). Tada atjunkite raudoną laidą nuo teigiamo akumuliatoriaus gnybto (+).
2. Akumuliatoriaus įdėjimas. Pirmiausia prijunkite raudoną laidą prie teigiamo akumuliatoriaus gnybto (+). Tada, prijunkite juodą laidą prie neigiamo akumuliatoriaus gnybto (-).

**Jei laidai bus atjungiami ar prijungiami nesilaikant nurodytos tvarkos, gali įvykti trumpas jungimasis ir akumuliatorius gali sugesti.**

**Sukeitus laidus, generatorius ir akumuliatorius gali sugesti.**

**Laidus gerai pritvirtinkite. Netinkamai pritvirtinti laidai gali sukelti gaisrą.**

**Variklio negalima bandyti užvesti, kai akumuliatorius yra atjungtas. Priešingu atveju galimi rimti generatoriaus ir elektros sistemos gedimai.**

#### 9.10.4 Valymas

Jei akumuliatoriaus gnybtai oksiduojasi, juos reikia nuvalyti.

Akumuliatoriaus gnybtus valykite vieliniu šepečiu ir sutepkite juos gnybtų tepalu.

### 9.11 VARIKLIO ORO FILTRAS

**Darbų laikai pateikiami 13 skyriuje.**

**Dėl šio darbo atlikimo, žr.variklio naudojimo instrukcijas, pateiktas su mašina.**

#### 9.11.1 Valymas / keitimas

**Darbų laikai pateikiami 13 skyriuje.**

**PASTABA! Filtrus valyti / keisti reikia dažniau, jei įrenginys dirba ant labai dulkėtos žemės.**

Išimkite / sumontuokite oro filtrus atlikdami tokius veiksmus:

**[B&S Vanguard] (33)**

1. Atsargiai nuvalykite aplink oro filtro dangtelį.
2. Nuimkite du veržtuvus ir nuimkite oro filtro dangtelį (33:A).
3. Išardykite filtrą (33:B). Pirminis filtras yra virš oro filtro. Stenkitės, kad į karbiuratorių nepatektų nešvarumų. Nuvalykite oro filtro korpusą.
4. Išvalykite popierinį filtrą – švelniai padaužykite jį į plokščią paviršių. Labai užterštą filtrą reikia pakeisti.
5. Išvalykite pirminį oro filtrą. Labai užterštą filtrą reikia pakeisti.
6. Filtrą surinkite atvirkštine tvarka.

**[ST.] (34)**

1. Išvalykite zoną aplink filtro dangtį (34:C).

**mod. TRE 0801**

2. Nuimkite dangtį (34:C) atsukdami dvi rankenas (34:D).

**mod. TRE 586 V**

2. Atidarykite dangtį (34:C) atsukę atidarymo rankenėlę (34:D).

3. Nuimkite filtruojantį elementą (34:E, 34:F).
4. Nuimkite pirminį kempinės filtrą (34:F) iš kasetės (34:E).
5. Pastuksenkite kasetę (34:E) į kietą paviršių ir papūskite suslėgtu oru iš vidinės pusės, kad pašalintumėte dulkes ir nuosėdas.
6. Išplaukite pirminį kempinės filtrą (34:F) vandeniu ir plovikliu, tada palikite išdžiūti ore.
7. Išvalykite filtro skyriaus vidų (37:G) nuo dulkių ir nuosėdų prieš tai užkimšę siurbimo

kanalą skuduru (34:H), kad jos nepatektų į variklį.

8. Išimkite skudurą (34:H), įstatykite filtruojantįjį elementą (34:E, 34:F) į savo skyrių ir vėl uždėkite dangtį (34:C).

**SVARBU** *Nenaudoti vandens, benzino, valiklių ar kitų valymo priemonių kasetės valymui.*

**SVARBU** *Pirminis kempinės filtras (34:F) NETURI būti suteptas alyva.*

### 9.11.2 Žvakės pakeitimas

**Darbų laikai pateikiami 13 skyriuje.**

**Dėl šio darbo atlikimo, žr.variklio naudojimo instrukcijas, pateiktas su mašina.**

Prieš atjungdami uždegimo žvakę, nuvalykite vietas aplink jos laikiklį.

Žvakės tipą ir elektrodų tarpą žr.„0 TECHNINIŲ DUOMENŲ LENTELĖ“

### 9.11.3 Oro angos valymas

**Darbų laikai pateikiami 13 skyriuje.**

Variklis aušinamas oru.

Dėl užsikimšusios aušinimo sistemos gali sugesti variklis.

Patikrinkite, ar aušinimo oro lizdai nėra užsikimšę.

Kruopštesnis aušinimo sistemos valymas atliekamas esminės techninės priežiūros metu.

### 9.12 TEPIMAS (31)

**Darbų laikai pateikiami 13 skyriuje.**

| Dalykas | Veiksmas | Pav. |
|---|---|---|
| Taškas centre | 4 tepimo antgaliai.<br>Naudokite tepalo švirkštą su universaliu tepalu.<br>Pumpuokite tol, kol tepalas ištekės | 31A |
| Grandinės ant vairo | Nuvalykite grandinę geležiniu šepečiu.<br>Sutepkite purškalu, skirtu universalioms grandinėms | - |
| Svirtys įtempimui | Atramos taškus tepkite alyva, junginėdami valdymo įtaisus.<br>Patartina dirbti dviem žmonėms. | 31B |
| Laidai valdymui | Sutepkite laidų galus alyva suaktyvinę kiekvieną komandą.<br>Privalu dirbti dviem žmonėms. | 31C |

### 9.13 SAUGIKLIAI (35)

| Vieta | Saugiklis |
|---|---|
| Kuro aprūpinimo vožtuvas. | 10 A |
| Pjovimo aukščio elektrinis reguliatorius. | 20 A |
| Elektros sistemos maitinimas | 30 A |

## 10 TECHNINIS APTARNAVIMAS IR REMONTAS

Šiame vadove pateikiama visa informacija, kurios reikia įrenginio darbui ir taisyklingai pagrindinei techninei priežiūrai, kurią atlieka pats įrenginio naudotojas.

Visas šiame vadove neaprašytas techninės priežiūros ir reguliavimo operacijas turi atlikti įrenginio Pardavėjas arba Specializuotas techninės priežiūros centras, turintys atitinkamų žinių ir reikiamos įrangos taisyklingam darbų atlikimui, išlaikant pradinį saugumo lygį ir originalų įrenginio stovį.

**Prieš bet kokią patikrą:**

**a.** Pastatyti įrenginį ant lygaus paviršiaus.
**b.** Nuspauskite stovėjimo stabdį (10:B).
**c.** Išjungti variklį.
**d.** Ištraukite užvedimo raktą iš spynelės.

Remontą ir garantinę techninę priežiūrą atlieka įgaliotosios techninės priežiūros dirbtuvės.

Jie naudoja tiktai originalias atsargines dalis.

**„STIGA SpA“ originalios atsarginės detalės ir priedai yra specialiai sukurti**

**„STIGA SpA“ įrenginiams.**
**Atkreipkite dėmesį, kad neoriginalios atsarginės detalės ir priedai nebuvo patikrinti ir patvirtinti „STIGA SpA“.**

**Tokių dalių ar priedų naudojimas gali pakenkti mašinos darbui ir saugumui. „STIGA SpA“ atsiriboja nuo bet kokios atsakomybės dėl žalos ar sužeidimų, kuriuos sąlygoja šių produktų naudojimas.**

**Originalias atsargines detales tiekia techninio aptarnavimo centrai ar įgaliotieji platintojai.**

**Patariama vieną kartą per metus įrenginį patikėti įgaliotoms techninio aptarnavimo dirbtuvėms techninės priežiūros, aptarnavimo ir saugos įtaisų patikrinimo darbų atlikimui.**

## 11 SANDĖLIAVIMAS

1. Ištuštinkite benzino baką:
   - Užveskite variklį ir leiskite veikti, kol jis užges.
1. Alyvą keiskite tada, kai variklis šiltas.
2. Nuvalykite visą mašiną. Ypač svarbu išvalyti po pjovimo prietaiso agregatu.
3. Jei dažai yra pažeisti, perdažyti, tokiu būdu bus išvengta rūdžių.
4. Mašiną laikykite sausoje patalpoje.

**Mašinose su elektriniu starteriu:**
Laikant tinkamoje temperatūroje, akumuliatorių reikia pakartotinai įkrauti kas keturis mėnesius.

**Prieš sandėliuodami mašiną, įkraukite akumuliatorių.**

**Akumuliatorius bus stipriai pažeistas laikant jį sandėlyje nepakrautą.**

## 12 PIRKIMO SĄLYGOS

Garantija padengia visus medžiagų ir gamybos defektus.

Naudotojas turės kruopščiai laikytis visų įrenginio dokumentuose pateiktų nurodymų.

Garantija nepadengia nuostolių atsiradusių dėl:

- Nesusipažinimo su pateiktais dokumentais.
- Išsiblaškymo.
- Netinkamo ar neleidžiamo naudojimo ar montavimo.
- Neoriginalių atsarginių dalių naudojimo.
- „STIGA SpA“ netiekiamų ir nepatvirtintų priedų naudojimo.

Garantija netaikoma:

- Normalus naudojamų dalių nusidėvėjimas, pvz., sraigtai ir pan.
- Įprastinio susidėvėjimo.
- Variklių. Varikliams yra taikoma variklio gamintojo garantija, kurioje yra nurodyti terminai ir specifinės sąlygos.

Pirkėją gina nacionaliniai teisės aktai. Ši garantija jokiais būdais neapriboja pirkėjo teisių, kurias numato nacionaliniai teisės aktai.

## 13 SUVESTINĖ PRIEŽIŪROS DARBŲ LENTELĖ

| **Veiksmas** | **Periodiškumas darbo valandos / kalendoriniai mėnesiai** | | **Par. / nuor. pav.** |
|---|---|---|---|
| | **Pirmą kartą** | **Vėliau** | |
| **ĮRENGINYS** | | | |
| Visų pritvirtinimų patikrinimas | - | Prieš kiekvieną naudojimą | - |
| Saugumo patikrinimas / Komandų patikrinimas | - | Prieš kiekvieną naudojimą | - |
| Padangų slėgio patikrinimas | - | Prieš kiekvieną naudojimą | - |
| Bendras valymas ir kontrolė | - | Po kiekvieno naudojimo | - |
| Bendras sutepimas | - | kas 50 valandų ir po kiekvieno plovimo | 9.12 |
| Transmisijos diržų nusidėvėjimo patikrinimas | 5 val. | 50 val. | 9.8 |
| Varo tikrinimas / koregavimas | 5 val. | 100 val. | 9.9 |
| Akumuliatoriaus įkrova | - | Prieš pastatant į laikymo vietą. Mašinose su elektriniu starteriu: įkraukite kas 4 mėnesiai | 9.10 |
| Baterijos gnybtų valymas | - | Esant rūdžių | 9.10.4 |
| **VARIKLIAI / TRANSMISIJA (bendra)** | | | |
| Variklio alyvos patikrinimas / papildymas | - | Prieš kiekvieną naudojimą | 9.5.1 |
| Transmisinės alyvos tikrinimas / pripildymas | kas 1 valandas | 50 val. | 9.7.1 |
| Transmisinės alyvos keitimas | 5 val. | 200 val. | 9.7.2 |
| **Variklis mod. B&S Vanguard** | | | |
| Variklio alyvos pakeitimas | - | 100 val. / Kartą per metus | 9.5.2 |
| Alyvos filtro keitimas | - | 100 val. / Kartą per metus | 9.5.3 |
| Oro filtro valymas | - | 25 val. / Kartą per metus | 9.11.1 * |
| Oro filtro pakeitimas | - | 100 val. arba kartą per metus | 9.11.1 (*) |
| Žvakės keitimas | - | 100 val. / Kartą per metus | 9.11.2 |
| Oro angos valymas | - | 5 val. / Po kiekvieno naudojimo | 9.11.3 |
| Patikra / Kuro filtro keitimas | - | 400 val. / Kartą per metus | 9.6 (**) |
| **Variklis mod. ST.** | | | |
| Variklio alyvos keitimas (mod. TRE 586V) | 5 val. | 100 val. | 9.5.2 |
| Variklio alyvos keitimas (mod. TRE 0801) | 5 val. | 50 val. / Sezono pabaigoje | 9.5.2 |
| Oro angos valymas | - | 5 val. / Po kiekvieno naudojimo | 9.11.3 |
| Oro filtro valymas | - | 5 val. / Po kiekvieno naudojimo | 9.11.1 * |

| Veiksmas | Periodiškumas darbo valandos / kalendoriniai mėnesiai | | Par. / nuor. pav. |
|---|---|---|---|
| Oro popierinio filtro keitimas | - | 50 val. / Sezono pabaigoje | 9.11.1 * |
| Patikra / Žvakės reguliavimas | - | 50 val. / Sezono pabaigoje | 9.11.2 |
| Žvakės pakeitimas | - | 100 val. | 9.11.2 |
| Patikra / Kuro filtro keitimas | - | 100 val. | 9.6 ** |

(*) Valykite dažniau, jei yra labai sunkios darbo sąlygos arba, jei ore yra teršalų.
(**) Operacija, kuri turi būti atlikta jūsų pardavėjo arba įgalioto pagalbos centro.

## 14 GEDIMŲ PAIEŠKOS VADOVAS

| Gedimas | Priežastis | Sprendimo būdas |
|---|---|---|
| **1. Paleidimo varikliukas nesisuka.** | Akumuliatorius nepakankamai įkrautas. | Įkraukite akumuliatorių. |
| | Blogai pajungto akumuliatoriaus. | Patikrinkite jungtis |
| | 20A saugiklis perdegė | Pakeiskite saugiklį |
| **2. Įjungimo rakteliui esant paleidimo padėtyje starteris sukasi, tačiau variklis nepasileidžia.**<br>**Įjungimo rakteliui esant paleidimo padėtyje starteris sukasi, tačiau variklis nepasileidžia.** | Uždarytas kuro čiaupas. | Atidarykite kuro čiaupą. |
| | Nepakankamas benzino srautas. | - Patikrinkite bake benzino lygį.<br>- Patikrinkite kuro filtrą. |
| | Užvedimo gedimas. | - Patikrinkite žvakutės dangtelio pritvirtinimą.<br>- Patikrinkite, ar atstumas tarp elektrodų yra teisingas ir, ar švaru. |
| **3. Problematiškas paleidimas arba netaisyklingas variklio veikimas.** | Karbiuracijos problemos. | Išvalyti arba pakeisti oro filtrą. |
| **4. Variklio našumo sumažėjimas pjovimo metu.** | Per didelis eigos greitis palyginus su pjovimo aukščiu. | Sumažinkite eigos greitį ir / ar padidinkite pjūvio aukštį. |
| **5. Variklis sustoja, be jokios aiškios priežasties.** | - Baigėsi kuras.<br>- Pabandykite variklį užvesti dar kartą. | Baką (jei triktis kartojasi, kreipkitės į autorizuotą techninio aptarnavimo centrą). |
| **6. Netolygus pjovimas.** | | Patikrinkite padangų slėgį. |
| | Pjovimo prietaisai atšipo. | Kreipkitės į autorizuotą techninio aptarnavimo centrą. |
| | Per didelis eigos greitis palyginus su pjaunamos žolės aukščiu. | Sumažinkite eigos greitį ir / ar padidinkite pjūvio aukštį. |
| | Pjovimo įtaiso blokas yra pilnas žolės. | - Palaukite kol žolė išdžius.<br>- Išvalykite pjovimo prietaiso bloką. |

| Gedimas | Priežastis | Sprendimo būdas |
|---|---|---|
| **7. Naudojimo metu neįprastai vibruoja.** | - Išsiderinę pjovimo įtaisai.<br>- Atsilaisvinę pjovimo įtaisai.<br>- atsilaisvinusios dalys.<br>- galimi gedimai. | Dėl patikrinimo, dalių keitimo ir remonto kreipkitės į autorizuotą techninio aptarnavimo centrą. |
| **8. Veikiant varikliui ir spaudžiant sankabos pedalą, įrenginys nejuda.** | Transmisijos atjungimo svirtis atjungimo padėtyje. | Prijunkite transmisiją. |
| **Jei pasireikštų viena iš žemiau išvardintų problemų, pakeiskite atitinkamą saugiklį (22).** | | |
| **9. Variklis neužsiveda arba, užvedus iš kart užgesta. Akumuliatorius įkrautas.** | 10A saugiklis perdegė. | Pakeiskite 10A saugiklį. |
| **10. Elektrinis pjovimo aukščio įtaisas neveikia.** | 20A saugiklis perdegė. | Pakeiskite 20A saugiklį. |
| **11. Neveikia nei viena elektra varoma funkcija. Akumuliatorius įkrautas.** | 30A saugiklis perdegė. | Pakeiskite 30A saugiklį. |

Jeigu nesklandumai tęsiasi įvykdžius aprašytas operacijas, susisiekti su Pardavėju.

**Dėmesio! Niekada nebandyti atlikti svarbių taisymo darbų, neturint reikiamos įrangos ir būtinų techninių žinių. Kiekvienas prastai atliktas veiksmas automatiškai sąlygoja Garantijos netekimą ir Gamintojo atsiribojimą nuo bet kokios atsakomybės.**

**1 IEVADS . . . . . 4**
*1.1 ROKASGRĀMATAS STRUKTŪRA . . . . . 4*
*1.2 SIMBOLI . . . . . 4*
*1.3 ROKASGRĀMATAS GLABĀŠANA . . . . . 4*
**2 PĀRZINIET MAŠĪNU . . . . . 4**
*2.1 MODEĻI [2WD] . . . . . 4*
*2.2 Modeļi [4WD] . . . . . 4*
*2.3 PAREDZĒTAIS LIETOJUMS . . . . . 5*
*2.3.1 Lietotāja veida definīcija . . . . . 5*
*2.4 NEPAREIZA LIETOŠANA . . . . . 5*
*2.5 DROŠĪBAS ZĪMES . . . . . 5*
*2.5.1 Uzlīmes (4) . . . . . 5*
*2.6 IDENTIFIKĀCIJAS ETIĶETE . . . . . 6*
*2.7 GALVENĀS SASTĀVDAĻAS . . . . . 6*
**3 DROŠĪBAS NOTEIKUMI . . . . . 6**
*3.1 VISPĀRĒJI NORĀDĪJUMI . . . . . 6*
*3.2 DARBĪBAS PIRMS DARBA UZSĀKŠANAS . . . . . 7*
*3.3 IZMANTOŠANAS LAIKĀ . . . . . 8*
*3.4 TEHNISKĀ APKOPE UN UZGLABĀŠANA . . . . . 9*
*3.5 TRANSPORTĒŠANA . . . . . 11*
*3.6 VIDES AIZSARDZĪBA . . . . . 11*
**4 PĻĀVĒJA APDROŠINĀŠANA . . . . . 11**
**5 MONTĀŽA . . . . . 11**
*5.1 MONTĀŽAS SASTĀVDAĻAS (3) . . . . . 11*
*5.2 DZINĒJA PĀRSEGS (5:A) . . . . . 12*
*5.3 AKUMULATORS . . . . . 12*
*5.3.1 Akumulatora pievienošana (6) . . . . . 12*
*5.3.2 Akumulatora uzlādēšana . . . . . 12*
*5.4 SĒDEKLIS (7) . . . . . 12*
*5.5 STŪRE (8) . . . . . 12*
*5.6 BUKSĒŠANAS STIENIS (9) . . . . . 13*
*5.7 ĀTRAS ATBRĪVOŠANAS STIPRINĀJUMI (1:N) . . . . . 13*
*5.8 SPIEDIENS RIEPĀS . . . . . 13*
*5.9 PIEDERUMI . . . . . 13*
**6 VADĪBA . . . . . 13**
*6.1 MEHĀNISKS PIEDERUMU PACĒLĀJA PEDĀLIS (10:C) . . . . . 13*
*6.2 STĀVBREMZES PEDĀLIS (10:B) . . . . . 13*
*6.3 STĀVBREMZES FIKSATORA SVIRA (10:A) . . . . . 13*
*6.4 PIEDZIŅAS PEDĀLIS (10:F) . . . . . 13*
*6.5 STŪRE (10:D) . . . . . 13*
*6.6 AKSELERATORA VADĪBAS SVIRA (AKSELERATORS) (11:A; 12:A) MOD.: [B&S Vanguard] [ST.] . . 14*
*6.7 AKSELERATORA VADĪBAS SVIRA (12:B) - MOD.: [ST.] . . . . . 14*

*6.8 AIZDEDZES SLĒDZIS (11:C; 12:C) . . . 14*
*6.9 JAUDAS NOŅĒMĒJS (11:D; 12:D) . . . 14*
*6.10 PĻAUŠANAS AUGSTUMA REGULĒŠANA (11:E; 12:E) . . . 14*
*6.11 LUKTURU SLĒDZIS (11:F; 12:F) . . . 14*
*6.12 BLUETOOTH (JA PAREDZĒTS) . . . 14*
*6.13 PIEDERUMU TURĒTĀJA NODALĪJUMS (11:G; 12:G) . . . 14*
*6.14 SAJŪGA IESLĒGŠANAS/ATSLĒGŠANAS SVIRA (14; 15) . . . 15*
*6.15 SĒDEKĻA REGULĒŠANA (16:B) . . . 15*
*6.16 DZINĒJA PĀRSEGS. . . . 15*
*6.17 ĀTRAS ATBRĪVOŠANAS STIPRINĀJUMI . . . 15*

**7 IEDARBINĀŠANA UN LIETOŠANA . . . 16**
*7.1 LIETOŠANAS DROŠĪBAS BRĪDINĀJUMI . . . 16*
*7.2 PIEDERUMU KOMBINĒTA IZMANTOŠANA . . . 16*
*7.3 DEGVIELAS UZPILDE . . . 16*
*7.4 MOTOREĻĻAS LĪMEŅA PĀRBAUDE (21; 22). . . . 16*
*7.5 TRANSMISIJAS EĻĻAS LĪMEŅA PĀRBAUDE . . . 16*
*7.6 DROŠĪBAS PĀRBAUDES . . . 16*
*7.6.1 Vispārējā drošības pārbaude . . . 17*
*7.6.2 Elektriskā drošības pārbaude . . . 17*
*7.7 IEDARBINĀŠANA/LIETOŠANA . . . 17*
*7.7.1 Lietošana . . . 17*
*7.8 APTURĒŠANA . . . 17*
*7.9 TĪRĪŠANA . . . 18*

**8 PIEDERUMU IZMANTOŠANA . . . 18**
*8.1 PĻAUŠANAS AUGSTUMS . . . 18*
*8.2 PĻAUŠANAS IETEIKUMI. . . . 18*

**9 TEHNISKĀ APKOPE . . . 18**
*9.1 APKOPES PROGRAMMA . . . 18*
*9.2 SAGATAVOŠANA . . . 19*
*9.3 TEHNISKĀS APKOPES TABULA . . . 19*
*9.4 RIEPU SPIEDIENS . . . 19*
*9.5 DZINĒJA EĻĻAS UZPILDE/NOMAIŅA . . . 19*
*9.5.1 Pārbaude/uzpilde (21; 22; 23) . . . 19*
*9.5.2 Nomaiņa/uzpilde (21; 22; 23) . . . 19*
*9.5.3 Eļļas filtra nomaiņa (ja ir) . . . 20*
*9.6 DEGVIELAS FILTRA NOMAIŅA (21:C, 22:C, 23:E) . . . 20*
*9.7 TRANSMISIJAS EĻĻAS PĀRBAUDE/UZPILDE [4WD] . . . 20*
*9.7.1 Pārbaude/uzpilde (26) . . . 20*
*9.7.2 Nomainīšana . . . 20*
*9.8 SIKSNU TRANSMISIJAS PĀRBAUDE . . . 21*
*9.9 STŪRE . . . 21*
*9.9.1 Pārbaudes . . . 21*
*9.9.2 Pielāgošana (32) . . . 21*

*9.10 AKUMULATORS . . . . . 22*
*9.10.1 Uzlādēšana ar dzinēja palīdzību . . . . . 22*
*9.10.2 Uzlāde, izmantojot akumulatora lādētāju . . . . . 22*
*9.10.3 Noņemšana/uzstādīšana . . . . . 22*
*9.10.4 Tīrīšana . . . . . 22*
*9.11 DZINĒJA GAISA FILTRS . . . . . 23*
*9.11.1 Tīrīšana / Nomaiņa . . . . . 23*
*9.11.2 Sveces nomaiņa . . . . . 23*
*9.11.3 Gaisa ieplūdes sistēmas tīrīšana . . . . . 23*
*9.12 EĻĻOŠANA (31) . . . . . 23*
*9.13 DROŠINĀTĀJI (35) . . . . . 23*

**10 APKOPE UN REMONTS. . . . . 23**

**11 UZGLABĀŠANA . . . . . 24**

**12 IEPIRKUMA NOSACĪJUMI. . . . . 24**

**13 APKOPES KOPSAVILKUMA TABULA . . . . . 25**

**14 PROBLĒMU IDENTIFIKĀCIJAS NORĀDĪJUMI . . . . . 26**

# 1 IEVADS

**Pirms iedarbināšanas uzmanīgi izlasiet ekspluatācijas rokasgrāmatu.**

## 1.1 ROKASGRĀMATAS STRUKTŪRA

Šī rokasgrāmata sastāv no vāka, satura rādītāja, sadaļas, kas ietver visus attēlus, paskaidrojošā teksta.

Satura rādītājs ir sadalīts daļās, nodaļās un apakšnodaļās.

Šajā rokasgrāmatā ir iekļautas vairākas tabulas ar dažādiem motoru (ja tādi ir).

Lai atvieglotu lasīšanu, atzīmējiet datus, kas attiecas uz attiecīgo mašīnu/dzinēju.

**Attēli**

Attēli šajā instrukcijā ir numurēti 1, 2, 3 utt.

Attēlos redzamās detaļas ir apzīmētas ar burtiem A, B, C utt.

Attēla norāde ir apzīmēta šādi (2).

Atsauce uz A sastāvdaļu 2. attēlā tiek apzīmēta šādi (2:A).

**Virsraksti**

Virsraksti šajās lietošanas instrukcijās ir numurēti atbilstoši šādam piemēram:

2.3 “PAREDZĒTAIS LIETOJUMS" ir" 2 IEPAZĪSTIET MAŠĪNU" ir apakšvirsraksts, un tiek iekļauts šajā pozīcijā.

Kas attiecas uz virsrakstiem, parasti tiek norādīti tikai virsrakstu numuri, piemēram, “Skatīt 2.3.1”.

## 1.2 SIMBOLI

**BRĪDINĀJUMA simbols. Šo norādījumu neievērošana var radīt nopietnus savainojumus un/vai īpašuma bojājumus.**

**PIENĀKUMA simbols. Norāda obligāti veicamās darbības.**

**AIZLIEGUMA simbols. Norāda uz aizliegtu darbību.**

**PIEZĪMES simbols. Norāda informāciju vai īpaši svarīgu paplašinājumu.**

**NORĀDES simbols. Apzīmē norādi uz informāciju; piezīme norāda, kur atrodas informācija.**

## 1.3 ROKASGRĀMATAS GLABĀŠANA

Rokasgrāmata jāuzglabā labā un salasāmā stāvoklī, viegli pieejamā, un mašīnas lietotājam zināmā vietā.

# 2 PĀRZINIET MAŠĪNU

Šī mašīna ir dārzkopības aprīkojums, proti, zāliena pļaujmašīna ar vadītāja sēdekli un priekšpusē uzstādītu pļaušanas bloku.

Mašīna ir aprīkota ar dzinēju, kas darbina pļaušanas ierīci, ko aizsargā korpuss, kā arī ar transmisijas bloku, kas nodrošina mašīnas kustību.

Mašīna ir šarnīrveida. Tas nozīmē, ka rāmis ir sadalīts priekšējā daļā un aizmugurējā daļā, kas var tikt pagrieztas viena pret otru.

Šarnīrveida stūres nozīmē, ka mašīna var izdarīt apgriezienus ap kokiem un citiem šķēršļiem ar ļoti mazu pagrieziena rādiusu.

Operators var mašīnu vadīt un darbināt galvenās vadības ierīces, vienmēr atrodoties vadītāja sēdeklī.

Mašīnā uzstādītās drošības ierīces nodrošina dzinēju un pļaušanas ierīces apturēšanu.

## 2.1 MODEĻI [2WD]

Šī mašīna ir aprīkota ar aizmugurējo riteņu piedziņu.

Aizmugurējā ass ir aprīkota ar hidrostatisku transmisiju ar plaši pielāgojamām pārnesuma kustībām virzienā uz priekšu un atpakaļgaitā.

Aizmugurējā ass ir aprīkota arī ar diferenciāli, lai atvieglotu pagriezienu veikšanu.

Priekšpusē piestiprināmie piederumi tiek darbināti ar piedziņas siksnām.

## 2.2 Modeļi [4WD]

Mašīnai ir četru riteņu piedziņa.

Jauda no dzinēja uz piedziņas riteņiem tiek pārnesta hidrauliski.

Dzinējs darbina eļļas sūkni, sūknējot eļļu caur hidraulisko kontūru, kas iedarbina aizmugurējo un priekšējo piedziņas asi (riteņu).

Priekšējie un aizmugurējie riteņi griežas ar vienu un to pašu ātrumu.

Lai atvieglotu pagriezienu veikšanu, abas asis ir aprīkotas ar diferenciāli.

Priekšpusē piestiprināmie piederumi tiek darbināti ar piedziņas siksnām.

## 2.3 PAREDZĒTAIS LIETOJUMS

Šī mašīna ir izstrādāta un izgatavota zāles pļaušanai.

Noteiktu piederumu izmantošana, kurus ražotājs piedāvā kā standartaprīkojumu vai atsevišķi nopērkamu aprīkojumu, ļauj veikt šo darbu, izmantojot dažādas metodes, kas aprakstītas šajā rokasgrāmatā vai instrukcijās, kas tiek piegādātas kopā ar piederumiem.

Līdzīgā veidā, iespēja uzstādīt papildu aprīkojumu (ja to ir paredzējis ražotājs) var paplašināt paredzēto izmantojumu un citas funkcijas, atbilstoši ierobežojumiem un nosacījumiem, kas norādīti ar aparatūru piegādātajās instrukcijās.

**Mašīna jāapkalpo vienam operatoram.**

**Mašīnas stabilitāte samazinās, ja tiek izmantots priekšējais piederums, kas nav pļaušanas ierīce.**

**Mašīna jālieto ar vismaz priekšā uzmontētu pļaušanas ierīci vai citu piederumu.**

### 2.3.1 Lietotāja veida definīcija

Šī iekārta ir paredzēta lietošanai patērētājiem, t.i., neprofesionāliem operatoriem pirmās reizes izmantošanai un/vai pieredzei.

Šī mašīna ir paredzēta "neprofesionālai lietošanai".

## 2.4 NEPAREIZA LIETOŠANA

Mašīnas izmantošana jebkādiem citiem mērķiem, kas nav minēti augstāk, var būt bīstama un var radīt ievainojumus un/vai bojāt mantu

Nepareiza lietošana (kā piemērs, bet ne tikai):

- transportēt mašīnā vai tās piekabē nepiederošas personas, bērnus vai dzīvniekus;
- stumt vai vilkt kravas bez īpašiem, vilkšanai paredzētiem piederumiem;
- izmantot mašīnu kā pārvietošanās līdzekli pa nestabilu, slidenu, apledojušu, akmeņainu vai nelīdzenu, peļķainu vai purvainu virsmu, kur nav iespējams novērtēt zemes virsmas noturību;
- izmantot asmeni mērķiem, kas nav saistīti ar zāles pļaušanu.

**Mašīnas nepareizas lietošanas gadījumā tiek anulēta garantija un Ražotājs tiek atbrīvots no jebkādas atbildības, padarot lietotāju atbildīgu par zaudējumiem, kas saistīti ar paša vai trešo personu mantas bojājumiem vai gūtajām traumām.**

## 2.5 DROŠĪBAS ZĪMES

Drošības zīmes uz mašīnas informē lietotāju par pasākumiem, kas jāievēro, izmantojot to, jo īpaši veicot uzdevumus, kas prasa piesardzību un uzmanību.

**UZMANĪBU. Norāda uz apdraudējumu. Parasti asociējas ar citām zīmēm, kas liecina par apdraudējuma unikalitāti.**

Uzmanību! Pirms mašīnas izmantošanas uzmanīgi izlasiet ekspluatācijas rokasgrāmatu.

Uzmanību! Uzmanieties no izmestiem objektiem. Nelaidiet tuvumā novērotājus.

Uzmanību! Vienmēr izmantojiet aizsargaustiņas.

Uzmanību! Mašīnai nav homologācijas tās izmantošanai uz koplietošanas ceļiem.

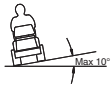


Uzmanību! Ar mašīnu, kas aprīkota ar oriģināliem piederumiem, nedrīkst braukt jebkurā virzienā pa nogāzēm, kas stāvākas par 10 grādiem.

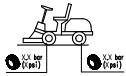

Riepu spiediens. Uzlīmē tiek norādīts riepu optimālais spiediens – skatīt nodaļu "0 TEHNISKO DATU TABULA". Pareizs riepu spiediens ir būtisks nosacījums, lai iegūtu labus rezultātus, izmantojot mašīnu.

### 2.5.1 Uzlīmes (4)




Stāvbremzes fiksatora norāde.



Transmisijas sakabināšanas/atbloķēšanas (4:A) norāde.

Uzlīme atrodas:

- transmisijas sakabināšanas/atkabināšanas sviras tuvumā.




Maksimālā vilkšanas svara (4:B) norāde.

Uzlīme atrodas:

- jūgstieņa tuvumā.



Uzmanību! Apdegumu risks (4:C). Nepieskarieties izpūtējam.

Uzlīme atrodas:

trokšņa slāpētāja tuvumā;



**Uzmanību! Saspiešanas risks (4:D). Sargājiet rokas un kājas no stūres locīklsavienojuma un sakabes āķa, ja ir pievienots piederums.**

Uzlīme atrodas:

- stūres locīklsavienojuma tuvumā;
- jūgstieņa tuvumā.

**Uzlīmes, kas bojātas vai nav skaidri salasāmas, jānomaina.**

**Pasūtiet jaunas uzlīmes autorizētajā servisa centrā.**

### 2.6 IDENTIFIKĀCIJAS ETIĶETE

Identifikācijas etiķete ietver šādus datus (sk. 1. att.):

1. Ražotāja adrese
2. Mašīnas tips
3. Skaņas jaudas līmenis
4. CE atbilstības marķējums
5. Mašīnas masa ar tukšu tvertni kilogramos
6. Dzinēja darbības jauda un ātrums
7. Izgatavošanas gads
8. Sērijas numurs
9. Artikula kods

Pierakstiet savas mašīnas sērijas numuru šajā vietā attēlā (1:10).

Izstrādājuma identitāti nosaka divas daļas:

- mašīnas preces un sērijas numuri;
- dzinēja modeļa, tipa un sērijas numuri.

**Sazinoties ar pakalpojumu dienestu, vienmēr lietot šos identifikācijas numurus.**

**Atbilstības deklarācijas piemērs ir atrodams rokasgrāmatas priekšpēdējā lappusē.**

### 2.7 GALVENĀS SASTĀVDAĻAS

Mašīna sastāv no šādām galvenajām sastāvdaļām (sk. 1. att.):

**A.** Rāmis
**B.** Riteņi
**C.** Stūre
**D.** Sēdeklis
**E.** Kontrolpanelis
**F.** Pedāļu vadības pults
**G.** Dzinēja pārsegs
**H.** Priekšējo piederumu celšanas svira
**I.** Drošinātāju nodalījums
**J.** Akumulators
**K.** Degvielas bāka
**L.** Piedziņas eļļas tvertne
**M.** Dzinējs
**N.** Piederumu ātrā savienojuma stiprinājumi

## 3 DROŠĪBAS NOTEIKUMI

**Pirms mašīnas lietošanas rūpīgi izlasīt šos norādījumus.**

### 3.1 VISPĀRĒJI NORĀDĪJUMI

**UZMANĪBU! Pirms mašīnas lietošanas rūpīgi izlasīt šos norādījumus.**
**Iepazīstieties ar mašīnas vadības orgāniem un ar to pareizu izmantošanu.**
**Iemācīties ātri apturēt mašīnu un izslēgt kontrolierīces.**
**Brīdinājumu un norādījumu neievērošana var izraisīt elektriskās strāvas triecienu, ugunsgrēku un/vai nopietnus savainojumus.**
**Saglabājiet visus brīdinājumus un norādījumus, lai ar tiem varētu iepazīties arī nākotnē.**

**Nekādā gadījumā neļaujiet lietot mašīnu bērniem vai cilvēkiem, kuri nav nepieciešamā līmenī iepazinušies ar instrukciju.**
**Vietējā likumdošanā var būt noteikts minimālais mašīnas operatora vecums.**

**Nekad nelietot mašīnu, ja tuvumā atrodas personas, it īpaši, bērni, vai dzīvnieki.**

**Nekad neizmantot mašīnu, ja lietotājs ir noguris vai jūt nespēku, vai arī ir lietojis medikamentus, narkotikas, alkoholu vai citas kaitīgas vielas, kas palēnina reakciju vai novērš uzmanību.**

**Atcerēties, ka operators vai lietotājs**

**ir atbildīgs par negadījumiem un nejaušiem īpašuma bojājumiem, kuros ir iesaistītas trešās personas vai to īpašums.**
**Lietotāja pienākums ir novērtēt darba vietā pastāvošos potenciālos riskus, kā arī veikt visus pasākumus, kas nepieciešami savas un citu personu drošības garantēšanai, it īpaši strādājot uz slīpām, nelīdzenām, slidenām vai nestabilām virsmām.**

**Pārdodot ierīci vai nododot to lietošanā citām personām, pārliecinieties, ka lietotājs iepazīstas ar šajā rokasgrāmatā izklāstītajiem norādījumiem.**

**Neļaujiet bērniem vai citiem pasažieriem kopā ar jums braukt mašīnā. Viņi var nokrist no mašīnas un gūt nopietnas traumas, kā arī traucēt mašīnas drošu vadību.**

**Mašīnas vadītājam rūpīgi jāievēro vadības instrukcijas, jo īpaši:**

**a.** Darba laikā jābūt uzmanīgam un koncentrētam;

**b.** Ņemiet vērā, ka zaudējot kontroli pār mašīnu, kas slīd pa slīpu virsmu, ar bremzes palīdzību kontroli atgūt nevar. Galvenie kontroles zaudēšanas cēloņi ir šādi:
- Nepietiekoša riteņu saķere;
- Pārāk liels ātrums;
- Nepietiekoša bremzēšana;
- Mašīna neatbilst izmantošanas veidam;
- Nepietiekošas zināšanas par to, pie kādām sekām var novest zemes stāvoklis, it īpaši, ja virsma ir slīpa;
- Ļaunprātīga izmantošana, piemēram, velkošā transportlīdzekļa.

**Mašīna ir aprīkota ar vairākiem mikroslēdžiem un drošības ierīcēm, kuras nedrīkst būt bojātas vai tikt noņemtas, jo var padarīt nederīgu garantiju, un ražotājs var atteikties no jebkādas atbildības. Pirms mašīnas lietošanas katru reizi pārliecinieties, vai drošības ierīces darbojas.**

### 3.2 DARBĪBAS PIRMS DARBA UZSĀKŠANAS

- Lietojot mašīnu, vienmēr jānēsā izturīgi un neslīdoši darba apavi un garas bikses.
- Nedarbiniet mašīnu ar basām kājām vai sandalēm.
- Noņemiet ķēdes, aproces, apģērbu ar brīvām daļām vai auklām, kā arī kaklasaiti.
- Savāciet garus matus. Vienmēr izmantojiet aizsargaustiņas.
- Rūpīgi pārbaudiet darba zonu un novāciet visu, kas varētu tikt izmests no mašīnu vai sabojāt pļaušanas bloku un dzinēju (akmeņus, zarus, stieples, kaulus, utt.).

**UZMANĪBU: BĪSTAMI! Benzīns ir ārkārtīgi viegli uzliesmojoša viela.**

**a.** Glabājiet degvielu piemērotās kannās;

**b.** Uzpildiet degvielu tikai ārpus telpas, izmantojot piltuvi, un nesmēķējiet gan uzpildes laikā, gan rīkojoties ar degvielu;

**c.** Uzpildīšana jāveic pirms dzinēja iedarbināšanas; neliet benzīnu un nenoņemt tvertnes vāciņu, iekams dzinējs nav apstājies vai ir sakarsis;

**d.** Ja radusies benzīna noplūde, neiedarbiniet dzinēju, bet gan attāliniet mašīnu no vietas, kur izlijusi degviela, lai neizraisītu aizdegšanos, līdz degviela nav iztvaikojusi un benzīna tvaiki nav izklīduši;

**e.** Vienmēr jāuzliek atpakaļ un kārtīgi jāaizgriež benzīna tvertnes un uzglabāšanas kannas vāciņi.

**Jānomaina bojāti trokšņa slāpētāji.**

**Pirms lietošanas jāveic mašīnas vispārējā pārbaude un it īpaši jāpārbauda pļaušanas ierīces komplekta ārējais izskats, un, vai skrūves un griezēji nav nodiluši vai bojāti.**
**Nomainiet pļaušanas ierīces komplekta bloku un bojātās vai nodilušās skrūves, lai saglabātu līdzsvaru.**
**Remontdarbi, ja tie ir nepieciešami, ir jāveic specializētajā centrā.**

**Regulāri pārbaudiet akumulatora stāvokli. Nomainiet to, ja ir bojāts tā apvalks, pārsegs vai spailes.**

### 3.3 IZMANTOŠANAS LAIKĀ

**Nedarbiniet dzinēju slēgtās telpās, kurās var uzkrāties bīstama tvana gāze. Mašīna jāiedarbina ārā vai labi vedinā-**

**mā vietā.**
**Atcerieties, ka dzinēja izplūdes gāzes ir toksiskas.**



**Strādājiet tikai pie dienas gaismas vai atbilstoša mākslīgā apgaismojuma un labas redzamības apstākļos.**
**Sekojiet tam, lai cilvēki, bērni un dzīvnieki atrastos drošā attālumā no darba zonas.**



**Ja vien iespējams, nestrādājiet uz mitras zāles. Nestrādājiet zem lietus vai, ja pastāv negaisa risks. Neizmantojiet mašīnu negaisā, it īpaši, ja pastāv zibens bīstamība.**



**Pirms dzinēja iedarbināšanas atbrīvojiet pļaušanas ierīci vai jūgvārpstu; pārslēdziet transmisiju "neitrālā" stāvoklī.**



**Esiet piesardzīgi, tuvojoties šķēršļiem, kas traucē redzamību.**



**Apstādinot mašīnu, iedarbiniet stāvbremzi.**



**Mašīnu nedrīkst vadīt pa nogāzēm, kas stāvākas par 10° (17%), neatkarīgi no braukšanas virziena.**



**Atcerieties, ka nav drošu nogāžu. Lai pārvietotos pa nolaideniem mauriņiem, nepieciešama īpaša piesardzība. Lai izvairītos no apgāšanās vai kontroles zaudēšanas pār mašīnu:**

- **a.** Neapstājieties un nesāciet kustību asi, braucot augšup vai lejup;
- **b.** Pakāpeniski ieslēdziet vilkmi un vienmēr turiet ieslēgtu transmisiju, it īpaši braucot lejup;
- **c.** Uz slīpām virsmām un asos pagriezienos ātrums ir jāsamazina;
- **d.** jāpievērš uzmanība pauguriem, grāvjiem un slēptiem apdraudējumiem.
- **e.** Nekad nepļaujiet šķērsām slīpai virsmai. Pa slīpiem zālieniem jāpārvietojas augšup/lejup, nedrīkst pārvietoties šķērsām, pievēršot lielu uzmanību braukšanas virziena izmaiņām, lai augšējie riteņi nesadurtos ar šķēršļiem (akmeņiem, zariem, saknēm utt.), kas var izraisīt sānslīdi, apgāšanos vai kontroles zaudēšanu pār mašīnu.



**Samaziniet ātrumu pirms virziena maiņas uz nogāzēm un vienmēr iedarbiniet stāvbremzi, pirms mašīna tiek apstādināta un paliek bez uzraudzības.**



**Jābūt ļoti piesardzīgiem klinšu, grāvju un uzbērumu tuvumā. Mašīna var apgāzties, ja viens no riteņiem nobrauc no apmales vai, ja apmale sabrūk.**



**Esiet īpaši uzmanīgi, braucot atpakaļgaitā. Pirms uzsākt kustību atpakaļgaitā, kā arī tās laikā, palūkojieties atpakaļ, lai pārliecinātos, vai nav šķēršļu.**



**Uzmanieties, velkot kravas vai izmantojot smago aprīkojumu:**

- **a.** Vilkšanas stieņa piestiprināšanai izmantojiet tikai apstiprinātas vietas;
- **b.** Ierobežojiet krāvu tā, lai to varētu viegli kontrolēt;
- **c.** Neveiciet asas kustības ar stūri; Atpakaļgaitas laikā esiet uzmanīgs;
- **d.** Izmantojiet pretsvarus vai riteņu svarus, ja tas ir ieteikts rokasgrāmatā.



**Atvienojiet pļaušanas ierīci vai jūgvārpstu, pirms šķērsot zonas bez zāles, atrodoties kustībā uz vai no zonas, kas jāpļauj, un pļaušanas ierīci novietojiet visaugstākajā pozīcijā.**



**Uzmanīties no ceļu satiksmes, braucot ar mašīnu tās tuvumā.**



**UZMANĪBU! Mašīnai nav homologācijas tās izmantošanai uz koplietošanas ceļiem. Šī mašīna ir jāizmanto (saskaņā ar ceļu satiksmes noteikumiem) tikai privātās zonās, kuras ir slēgtas transporta satiksmei.**



**Nekad nelietojiet mašīnu, ja ir bojāti aizsargi.**



**Nekad nelikt rokas vai kājas pie vai zem rotējošajām daļām. Vienmēr stāviet tālu no izmešanas atveres.**



**Lai neizraisītu ugunsgrēku, neatstājiet mašīnu ar ieslēgtu dzinēju apstādinātu garā zālē.**



**Lietojot kādu no piederumiem, nekad nevērsiet izmeti uz personām.**



**Izmantojiet tikai mašīnas izgatavotāja apstiprinātus papildu piederumus.**

**Neizmantojiet mašīnu, ja piederumi/ instrumenti nav uzstādīti paredzētajās vietās. Braukšana bez piederumiem var negatīvi ietekmēt mašīnas stabilitāti.**

**Esiet uzmanīgi, lietojot zāles savācējus un citus piederumus, kas var ietekmēt mašīnas stabilitāti, it īpaši uz nolaidenām virsmām.**

**Nemainiet dzinēja iestatījumus un neļaujiet tam darboties pārāk lielu apgriezienu režīmā.**

**Nepieskarieties dzinēja daļām, kas lietošanas laikā sasniegušas augstu temperatūru. Apdegumu risks.**

**Atvienojiet pļaušanas ierīci vai jūgvārpstu, ieslēdziet neitrālo stāvokli un iedarbiniet stāvbremzi, izslēdziet dzinēju un izņemiet atslēgu, (pārliecinoties, ka visas kustīgās daļas ir pilnībā apstājušās):**

- **a.** Ikreiz, atstājot mašīnu bez uzraudzības vai pametot vadītāja vietu;
- **b.** Pirms aizsprostojuma vai aizsērējuma likvidēšanas izmešanas kanālā;
- **c.** Pirms mašīnas pārbaudes, tīrīšanas vai labošanas;
- **d.** Pēc sadursmes ar kādu priekšmetu. Pārbaudiet, vai mašīnai nav radušies bojājumi un veiciet nepieciešamo remontu pirms atsākat to lietot.

**Atvienojiet pļaušanas ierīci vai jūgvārpstu un apturiet dzinēju (pārliecinieties, vai visas kustīgās daļas ir pilnībā apstājušās):**

- **a.** Pirms degvielas uzpildes;
- **b.** Katru reizi, noņemot vai uzstādot savākšanas maisu;
- **c.** Pirms pļaušanas augstuma regulēšanas, ja šo operāciju nevar veikt no operatora darba vietas.

**Atvienojiet pļaušanas ierīci vai jūgvārpstu pārvadāšanas laikā un vienmēr, kad to nelietojat.**

**Pirms dzinēja izslēgšanas samaziniet ātrumu. Pēc darba pabeigšanas aizveriet degvielas padevi, sekojot norādījumiem rokasgrāmatā.**

**Pievērsiet uzmanību komplekta pļaušanas elementiem ar vairāk nekā vienu pļaušanas ierīci, jo vienas pļaušanas ierīces rotācijas virziens var noteikt otras rotācijas virzienu.**

**UZMANĪBU! Bojājumu vai nelaimes gadījumā darba laikā nekavējoties izslēgt dzinēju un pārvietot mašīnu tā, lai nerastos papildu bojājumi; attiecībā uz negadījumiem, kuru rezultātā tiek izraisītas traumas personālam vai jebkurai trešajai personai, nekavējoties aktivizēt ārkārtas procedūras, kas atbilst pašreizējai situācijai un konsultēties ar veselības aprūpes iestādi attiecībā uz nepieciešamo ārstēšanos. Rūpīgi notīrīt atkritumus, kas var izraisīt bojājumus vai traumas personām vai dzīvniekiem, ja tie paliek nepamanīti.**

**UZMANĪBU! Trokšņa un vibrācijas līmenis, kas norādīts šajā instrukcijā, atbilst maksimālajām vērtībām, kas sasniedzamas mašīnas izmantošanas laikā. Nelīdzsvarota griezējelementa izmantošana, pārmērīgs kustības ātrums un tehniskās apkopes neveikšana būtiski ietekmē trokšņa līmeni un vibrācijas. Tāpēc ir jāveic piesardzības pasākumi, lai novērstu iespējamus bojājumus, kas var rasties pārmērīga trokšņa vai vibrāciju radītas pārslodzes dēļ; veiciet mašīnas tehnisko apkopi, izmantojiet prettrokšņa austiņas, darba laikā taisiet pauzes.**

### 3.4 TEHNISKĀ APKOPE UN UZGLABĀŠANA

**UZMANĪBU! – Pirms jebkādu tīrīšanas vai tehniskās apkopes darbu veikšanas, izņemiet atslēgu un izlasiet attiecīgos norādījumus. Vienmēr valkājiet atbilstošus apģērbus un darba cimdus visos gadījumos, kad pastāv roku ievainojuma bīstamība.**

**UZMANĪBU! - Nekad nelietot mašīnu, ja detaļas ir nodilušas vai bojātas. Bojātas vai nodilušas detaļas ir nepieciešams nomainīt, nevis labot. Izmantojiet tikai oriģinālās rezerves daļas: ja izmanto neoriģinālas rezerves daļas un/ vai, ja tās ir uzstādītas nepareizi, tas**

**mazina mašīnas drošību, var izraisīt negadījumus vai traumas, un atbrīvo ražotāju no jebkādām saistībām vai atbildības.**

**Visi korekciju un apkopes darbi, kas nav aprakstīti šajā rokasgrāmatā, jāveic jūsu vietējam izplatītājam vai specializētā centrā ar nepieciešamajām zināšanām un aprīkojumu pienācīgai darbu izpildei, saglabājot mašīnas drošību un tās sākotnējo stāvokli. Ja darbus veic nepiemērotajās darbnīcās, vai tos veic nekvalificēts personāls, jebkāda veida garantija tiek anulēta, turklāt ražotājs tiek atbrīvots no jebkādām saistībām vai atbildības.**

- Pēc katras lietošanas reizes izņemiet atslēgu un pārbaudiet, vai nav bojājumu.
- Sekojiet, lai visi uzgriežņi un skrūves būtu kārtīgi pievilkti, pārliecinoties, ka mašīna visu laiku atrodas drošā darbības stāvoklī. Regulāra tehniskā apkope ir ļoti svarīga drošības līmeņa un raksturlielumu saglabāšanai.
- Ik pēc noteikta laika posma pārliecinieties, vai pļaušanas mehānisma asmens skrūves ir pietiekami pievilktas.

**Lietojiet darba cimdus, rīkojoties ar pļaušanas ierīci, to izjaucot vai saliekot.**

**Veiciet pļaušanas ierīces līdzsvarošanu, kad tā tiek uzasināta. Visas operācijas saistībā ar pļaušanas ierīci (noņemšana, asināšana, līdzsvarošana, atkārtota uzstādīšana un/vai nomaiņa) ir darbi, kuriem nepieciešamas īpašas iemaņas un attiecīgs aprīkojums; tādēļ drošības apsvērumu dēļ tās vienmēr jāveic specializētā centrā.**

- Regulāri pārbaudiet bremžu darbību. Ir būtiski veikt bremžu apkopi un remontu, ja tas nepieciešams.
- Nomainīt bojātās brīdinājuma un instrukciju uzlīmes.
- Ja transporta pozīcijai nav mehāniska slēga, tad, mašīnu novietojot, glabājot vai atstājot bez uzraudzības, piederumi ir jāatbalsta uz zemes.
- Mašīnu uzglabāt bērniem nepieejamā vietā.

**Mašīnu ar uzpildītu benzīna tvertni neuzglabājiet vietā, kur benzīna tvaiki var nonākt saskarē ar atklātu liesmu, dzirkstelēm vai spēcīgu siltuma avotu.**

- Ļaujiet dzinējam atdzist, pirms mašīnu novietot jebkādā slēgtā telpā.
- Lai samazinātu ugunsgrēka risku, uzturiet dzinēju, izpūtēja trokšņa slāpētāju, akumulatora nodalījumu un benzīna uzglabāšanas vietu bez zāļu, lapu un smērvielu atliekām.
- Lai samazinātu aizdegšanās risku, regulāri pārbaudiet, vai mašīnai nav radušās eļļas un/vai degvielas noplūdes.
- Ja tvertne jāiztukšo, tas jādara ārpus telpām un jāatdzesē dzinējs.
- Atslēgas nekad neatstājiet ievietotas vai arī sargājiet tās no bērniem un nepiederošām personām. Pirms uzsākt jebkādu apkopes darbību, vienmēr izņemiet atslēgu.

**UZMANĪBU! - Akumulators satur skābi, kas ir kodīga. Mehānisku bojājumu vai pārlādēšanas gadījumā skābe var izplūst. Izvairieties to ieelpot un no saskares ar jebkuru ķermeņa daļu.**

**Ieelpojot skābes izgarojumus, tie var izraisīt gļotādas un citu iekšējo orgānu bojājumus. Pēc iespējas ātrāk griezieties pēc medicīniskās palīdzības.**

**UZMANĪBU! - Nekad nepārlādējiet akumulatoru. Pārlādēšana var izraisīt akumulatora eksploziju, izsviežot skābi jebkurā virzienā.**

**UZMANĪBU! - Skābe izraisa nopietnus instrumentu, apģērba un citu materiālu bojājumus. Izlietu skābi nekavējoties noskalojiet ar ūdeni.**

**Neizraisiet īssavienojumu starp akumulatora spailēm. Radušās dzirksteles var izraisīt liesmu.**

**UZMANIETIES no hidrauliskajiem komponentiem. Hidrauliskā šķidruma, kas atrodas zem spiediena, noplūdes rezultātā tas var izspiesties cauri ādai un izraisīt nopietnu kaitējumu; nepieciešama tūlītēja medicīniskā palīdzība.**

### 3.5 TRANSPORTĒŠANA

**UZMANĪBU! - Ja mašīna tiek transpor-**

**tēta ar kravas automašīnu vai piekabi, jāizmanto atbilstošas izturības, platuma un garuma rampas.**

**Transportēšanas laikā aizveriet degvielas krānu (ja tāds ir), nolaidiet pļaušanas ierīces komplektu vai piederumus, iedarbiniet stāvbremzi un mašīnu kārtīgi nostipriniet uz transportlīdzekļa, izmantojot virves vai ķēdēm.**

### 3.6 VIDES AIZSARDZĪBA

- Izmantojot mašīnu, vides aizsardzībai jābūt prioritātei un svarīgam aspektam pilsoniskās sabiedrības un vides, kurā mēs dzīvojam, labā. Centieties nekļūt par jūsu kaimiņu traucējumu cēloni.
- Rūpīgi sekojiet vietējiem noteikumiem par atbrīvošanos no iepakojuma materiāliem, eļļas, benzīna, filtriem, bojātajām daļām vai jebkura objekta ar negatīvu ietekmi uz vidi; šos atkritumus nedrīkst izmest atkritumu tvertnē; tie jāatdala un jānogādā uz atbilstošajiem savākšanas centriem, kas nodrošina materiālu otrreizēju izmantošanu.
- Rūpīgi sekot vietējiem noteikumiem par atbrīvošanos no atkritumiem pēc griešanas procesa.
- Ekspluatācijas pārtraukšanas brīdī neatstājiet mašīnu vidē, bet gan nogādājiet to uz savākšanas centru saskaņā ar vietējiem noteikumiem.

## 4 PĻĀVĒJA APDROŠINĀŠANA

Pārbaudiet jūsu zāles pļāvēja traktora apdrošināšanu.

Sazinieties ar savu apdrošināšanas sabiedrību.

Jums nepieciešams iegūt pilnu visaptverošu apdrošināšanu pret satiksmes negadījumiem, ugunsgrēku, bojājumiem un zādzību.

## 5 MONTĀŽA

**Pirms pirmās lietošanas akumulatoram ir jābūt pilnībā uzlādētam.**

**Nelietojiet mašīnu, pirms nav veikti visi nodaļā "MONTĀŽA" norādītie pasākumi.**

**Izpakošana un montāžas pabeigšana jāveic uz cietas, līdzenas virsmas un tā, lai būtu pietiekami daudz vietas mašīnas un iepakojuma pārvietošanai, vienmēr izmantojot atbilstošus instrumentus.**

### 5.1 MONTĀŽAS SASTĀVDAĻAS (3)

Mašīna tiek piegādāta ar demontētu sēdekli un stūres ratu, un akumulatoru novietotu pareizajā vietā, bet atvienotu.

Iepakojumā ietilpst montāžas sastāvdaļas( 3 ), kas uzskaitītas šajā tabulā:

| Pos. | N. | Apraksts | Izmēri |
|---|---|---|---|
| A | 2 | Pirksts | 6 x 36 |
| B | 1 | Starplika. | 6x38x0,5 |
| C | 1 | Starplika. | 16x38x1,0 |
| D | 2 | Startera atslēga | / |
| E | 2 | Akumulatora uzgriezznis | / |
| F | 2 | Akumulatora skrūves | / |
| G | 2 | Uzgrieznis | M8 |
| H | 1 | Buksēšanas stienis | / |
| J | 2 | Skrūve | 8x20 |
| R | 4 | Nostiprināšanas paplāksne | 14 x 8,2 x 2 |

### 5.2 DZINĒJA PĀRSEGS (5:A)



Lai piekļūtu degvielas krānam, akumulatoram un dzinējam, atveriet dzinēja pārsegu.

Dzinēja pārsegu var atvērt šādi:

1. Satveriet un paceliet dzinēja pārsegu (5:A).

**Aizliegts dzinēju iedarbināt, ja pārsegs ir atvērts.**

### 5.3 AKUMULATORS

Mašīnā izmantotā akumulatora tipu skatīt "0 TEHNISKO DATU TABULĀ"

**UZMANĪBU! Akumulators satur skābi, kas ir kodīga, un saskare ar to ir kaitīga.**

**Apejieties ar akumulatoru piesardzīgi, uzmanoties, lai nebūtu noplūdes.**

**Akumulatora šķidrumu nav nepieciešams pārbaudīt vai papildināt.**

#### 5.3.1 Akumulatora pievienošana (6)

Pievienojiet akumulatoru mašīnas elektrosistēmai, izmantojot skrūves un uzgriežņus (6:F; 6:E):

1. Pievienojiet sarkano kabeli pie akumulatora pozitīvās spailes (+).
2. Pievienojiet melno kabeli pie akumulatora negatīvās spailes (-).

**Ja kabeļi tiek atvienoti/pievienoti nepareizā secībā, pastāv īssavienojuma rašanās un akumulatora bojājuma risks.**

**Ja kabeļi tiek samainīti vietām, tiek bojāts akumulators un ģenerators.**

**Kabeļus nostipriniet cieši. Nenostiprināti kabeļi var izraisīt liesmas.**

**Dzinēju nedrīkst darbināt, ja akumulators ir atvienots. Pastāv nopietnu ģeneratora un elektriskās sistēmas bojājumu risks.**

### 5.3.2 Akumulatora uzlādēšana

**Pirms pirmās lietošanas akumulatoram ir jābūt pilnībā uzlādētam.**

**Akumulatora uzlādēšanas procedūru skatīt 9.10.**

### 5.4 SĒDEKLIS (7)

1. No sēdekļa pamatnes izņemiet šādas sastāvdaļas:
   - 4 uzgriežņus (transportēšanas noslēgšanai, netiek izmantoti);
   - 4 skrūves (7:K);
   - 4 starplikas (7:L).
   - 4 Nostiprināšanas paplāksne (7:R).
2. Novietojiet sēdekli virs stiprinājuma sēdekļa pamatnē.
3. Uzlieciet uz skrūvēm (7:K) starplikas (7:L) ar paplāksnēm (7:R).
4. Ievietojiet skrūves ar starplikām caur spraugām sēdekļa pamatnē un caurumiem sēdekļa plāksnē. Pieskrūvējiet sēdekli pozīcijā.

Pievilkšanas moments: 9±1,7 Nm.

**Ja skrūves tiek pievilktas vairāk nekā par 9±1,7 Nm, sēdeklis tiks bojāts.**

5. Pārliecinieties, vai sēdeklis bez grūtībām kustas pamatnē esošajās spraugās.

Sēdekli iespējams nolocīt. Ja mašīna lietus laikā tiek atstāta ārpus telpām, nolokiet sēdekli uz priekšu, lai aizsargātu sēdekļa polsterējumu no samirkšanas.

### 5.5 STŪRE (8)

Lai minimāli samazinātu stūres statnes ass brīvgājienu, jāievieto 0,5 mm un/vai 1 mm (3:C; 3:B) paplāksne starp stūres statņa apvalku un pamatni poz. (8:A) šādi:

1. Uzstādiet stūres statņa apvalku (8:B) uz stūres statņa un nostipriniet to, iedzenot vienu no tapām (8:C) par aptuveni 1/3 no tās garuma.
2. Pavelciet uz augšu stūres statņa apvalku un stūres statni.
3. Pārbaudiet, vai 0,5 mm paplāksni, 1 mm paplāksni vai abas paplāksnes var ievietot atverē, kas izveidota punktā (8:A). Paplāksnes(-u) ievietošanas liekā nedrīkst pielietot pārmērīgu spēku, jo ir jābūt nelielam aksiālam brīvgājienam.
4. Izvelciet šķelttapu (8:C) ar perforatoru (8:D) un izjauciet stūres apvalku.
5. Saskaņā ar iepriekš minēto 3. punktu ievietojiet paplāksni/paplāksnes.
6. Uzstādiet stūres statņa apvalku uz stūres statņa un nostipriniet, iedzenot līdz galam abas tapas. Nostipriniet stūres statni.

### 5.6 BUKSĒŠANAS STIENIS (9)

Uzstādiet buksēšanas stieni (9:B) mašīnas aizmugures daļā.

Lietojiet skrūves un uzgriežņus (9:A; 9:C).

Pievilkšanas moments: 22 Nm.

### 5.7 ĀTRAS ATBRĪVOŠANAS STIPRINĀJUMI (1:N)

Ātrās atbrīvošanas stiprinājumi un uzstādīšanas instrukcija ir piegādāti atsevišķā kastē, kas atrodas mašīnas iepakojumā.

Uzstādiet ātrās atbrīvošanas stiprinājumus uz mašīnas priekšējām asīm.

### 5.8 SPIEDIENS RIEPĀS

Riepu spiedienu skatīt “0 TEHNISKO DATU TABULĀ”

### 5.9 PIEDERUMI

Piederumu uzstādīšana ir aprakstīta atsevišķās uzstādīšanas rokasgrāmatās, kas tiek piegādātas kopā ar katru piederumu.

**Piezīme: Šajā gadījumā pļaušanas mehānisms tiek uzskatīts par piederumu.**

# 6 VADĪBA

## 6.1 MEHĀNISKS PIEDERUMU PACĒLĀJA PEDĀLIS (10:C)

Vada sviru (10:C1), kalpo, lai pārvietotu piederumus no darba pozīcijas transportēšanas pozīcijā.

- Transporta pozīcija: nospiediet pedāli līdz galam un noņemiet kāju no pedāļa, pedālis paliek nospiests.
- Darba pozīcija: nospiediet un lēnām atlaidiet pedāli.

**Nekad nepārslēdziet uz transporta pozīciju, kamēr piederums darbojas. Tas bojā piedziņas siksnu.**

## 6.2 STĀVBREMZES PEDĀLIS (10:B)

**Nekad nespiediet pedāli braukšanas laikā.**

**Pastāv jaudas transmisijas pārkaršanas risks.**

Pedālim (10:B) ir šādas trīs pozīcijas:

Atbrīvots. Sajūgs nav aktivizēts. Stāvbremze nav aktivizēta.

Līdz pusei nospiests. Izslēgta piedziņa uz priekšu. Stāvbremze nav aktivizēta.

Pilnībā nospiests. Izslēgta piedziņa uz priekšu. Pilnībā aktivizēta stāvbremze, taču tā nav nofiksēta. Šo pozīciju izmanto arī kā ārkārtas situācijas bremzi.

## 6.3 STĀVBREMZES FIKSATORA SVIRA (10:A)

Fiksators nofiksē "sajūga–bremzes" pedāli nospiestā pozīcijā. Šo funkciju lieto, lai nofiksētu mašīnu uz nogāzēm, transportēšanas laikā utt., dzinējam nedarbojoties.

**Nofiksēšana:**

1. Nospiediet pedāli (10:B) līdz galam.
2. Pārvietojiet fiksatoru (10:A) pa labi.
3. Atlaidiet pedāli (10:B).
4. Atlaidiet fiksatoru(10:A).

**Atbrīvošana:**

1. Nospiediet un atlaidiet pedāli (10:B).

## 6.4 PIEDZIŅAS PEDĀLIS (10:F)

Pedālis regulē sazobes attiecību starp dzinēju un piedziņas riteņiem (=ātrumu).

Pēc pedāļa atlaišanas ieslēdzas darba bremzes.

- Nospiežot pedāli uz priekšu, mašīna kustas uz priekšu.
- Pedālis netiek spiests – mašīna nekustas.
- Nospiediet pedāli uz aizmuguri – mašīna kustas atpakaļgaitā.

- Samaziniet spiedienu uz pedāli – mašīna bremzē.

Pedāļa augšējā daļā atrodas regulējama plāksne, lai to pielāgotu vadītāja kājām.

**Ja mašīna pēc pedāļa atlaišanas nenobremzē, kā gaidāms, kā ārkārtas situācijas bremze jālieto kreisais pedālis (10:B).**

## 6.5 STŪRE (10:D)

Stūres augstumu iespējams nepārtraukti regulēt. Atbrīvojiet regulēšanas pogu (10:E), kas atrodas uz stūres statņa, un paceliet vai nolaidiet stūri vēlamajā pozīcijā. Nostipriniet.

**Neregulējiet stūri braukšanas laikā.**

**Nekad negrieziet stūri, ja mašīna nekustas un instruments ir nolaists. Pastāv risks, ka servomehānismam un stūres mehānismam tiek uzlikta pārāk liela slodze.**

## 6.6 AKSELERATORA VADĪBAS SVIRA (AKSELERATORS) (11:A; 12:A) MOD.: [B&S Vanguard] [ST.]

Vadības ierīce dzinēja apgriezienu regulēšanai.

Pilna jauda – mašīnai darbojoties, vienmēr jālieto pilna jauda.

Tukšgaita.

## 6.7 AKSELERATORA VADĪBAS SVIRA (12:B) - MOD.: [ST.]

Vadības svira gaisa vārsta aizvēršanai, iedarbinot atdzisušu dzinēju.

Vadības svira pilnībā izvilkta (12:B1) – vārsts aizvērts. Atdzisuša dzinēja iedarbināšanai.

Vadības svira iebīdīta uz iekšu (12:B2) – karburatora gaisa vārsts atvērts. Sakarsuša dzinēja iedarbināšanai un mašīnas darbināšanai.

**Ja dzinējs ir sakarsis, nekad nedarbiniet mašīnu ar izvilktu gaisa vārsta kontroles sviru.**

**Daži modeļi ir aprīkoti ar sistēmu, kas automātiski pārbauda karburatora gaisa vārsta pozīciju dzinēja iedarbināšanas un iesildīšanas laikā.**

### 6.8 AIZDEDZES SLĒDZIS (11:C; 12:C)

Aizdedzes slēdzi lieto dzinēja iedarbināšanai un apturēšanai.

**Neatstājiet mašīnu, ja atslēga atrodas 2. vai 3. pozīcijā. Pastāv aizdegšanās risks, degviela caur karburatoru var nonākt dzinējā, kā arī pastāv risks, ka akumulators var izlādēties un tikt bojāts.**

Atslēgas četras pozīcijas:

1. Apturēšanas pozīcija – dzinējs ir īssavienojuma stāvoklī. Var izņemt atslēgu.ù

2. Gaitas pozīcija

3. Gaitas pozīcija

4. Iedarbināšanas pozīcija – pagriežot atslēgu šajā pozīcijā, tiek iedarbināts starteris. Kad dzinējs sāk darboties, atlaidiet atslēgu, kas atgriežas gaitas stāvoklī.

### 6.9 JAUDAS NOŅĒMĒJS (11:D; 12:D)

**Jaudas noņēmēju nedrīkst ieslēgt, ja priekšā stiprināmais piederumu pacēlājs atrodas transportēšanas pozīcijā. Tas bojā siksnas transmisiju.**

**Jaudas noņēmēja ieslēgšanas/izslēgšanas poga (11:D, 12:D).** Nospiediet pogu, lai ieslēgtu/izslēgtu jaudas noņēmēju.

### 6.10 PĻAUŠANAS AUGSTUMA REGULĒŠANA (11:E; 12:E)

Mašīna ir aprīkota ar vadības ierīci pļaušanas mehānisma ar elektrisku pļaušanas augstuma regulēšanu lietošanai.

Slēdzis tiek lietots, lai regulētu pļaušanas augstumu nepārtraukti mainīgās pozīcijās. Pļaušanas mehānisms ir pievienots kontaktligzdai (13:B).

### 6.11 LUKTURU SLĒDZIS (11:F; 12:F)

**Lukturu ieslēgšanas/izslēgšanas poga (11:F, 12:F).** Nospiediet pogu, lai ieslēgtu/izslēgtu lukturus.

### 6.12 BLUETOOTH (JA PAREDZĒTS)

Daži modeļi ir aprīkoti ar Bluetooth funkciju, kas nodrošina tiešu bezvadu savienojumu starp mašīnu un ierīci, kas atrodas blakus viena otrai.

Ierīcē jābūt uzinstalētai speciālai lietotnei datu apmaiņai, kuras lietošanas instrukcijas tiek sniegtas atsevišķi.

Bluetooth tiek aktivizēts, kad mašīna tiek ieslēgta, un tiek deaktivizēts, kad mašīna tiek izslēgta.

Pārbaudiet, vai savienojums ar ierīci/lietotni ir aktīvs.

### 6.13 PIEDERUMU TURĒTĀJA NODALĪJUMS (11:G; 12:G)

Nodalījums, kuru var izmantot piederumu glabāšanai.

### 6.14 SAJŪGA IESLĒGŠANAS/ATSLĒGŠANAS SVIRA (14; 15)

Svira, kas izslēdz mainīgu transmisiju.

2WD ir aprīkots ar sviru, kas pievienota aizmugurējai asij. Skatīt (14:A)

**4WD ir aprīkots ar divām svirām, kas pievienotas pie aizmugurējās ass (15:A) un priekšējās ass (15:B).**

**Ieslēgšanas/atslēgšanas svira nekad nedrīkst atrasties starp ārējo un iekšējo pozīciju. Tiek pārkarsēta un bojāta transmisija.**

Sviras ļauj mašīnu pārvietot manuāli (stumjot vai velkot), bez dzinēja palīdzības.

Divas pozīcijas:

Svira iekšējā pozīcijā (14:A1; 15:A1-15:B1)- transmisija pieslēgta normālam darbam.

Svira ārējā pozīcijā (14:A2; 15:A2-15:B2) - transmisija atslēgta. Mašīnu iespējams stumt.

Mašīnu nedrīkst vilkt, veicot lielus attālumus un ar lielu ātrumu. Var tikt bojāta transmisija.

**Mašīnu nedrīkst darbināt, ja priekšējā svira atrodas ārējā pozīcijā. Var izraisīt bojājumus un eļļas noplūdi priekšējā asī.**

### 6.15 SĒDEKĻA REGULĒŠANA (16:B)



Sēdeklis ir nolokāms un to var noregulēt uz priekšu un atpakaļ, kā norādīts zemāk:

1. Pārvietojiet vadības sviru (16:A) uz augšu.
2. Uzstādiet sēdekli vēlamajā pozīcijā.
3. Atbrīvojiet kontroles sviru (16:A), lai nofiksētu sēdekli.

Sēdeklis ir aprīkots ar drošības slēdzi, kas pieslēgts mašīnas drošības sistēmai.

Tas nozīmē, ka, ja sēdeklis ir tukšs, mašīnu nav iespējams iedarbināt. (Skatīt 7.6.2).

### 6.16 DZINĒJA PĀRSEGS



**Lai uzzinātu, kā piekļūt degvielas krānam, akumulatoram un dzinējam, skatīt 5.2.**

### 6.17 ĀTRAS ATBRĪVOŠANAS STIPRINĀJUMI



Šie stiprinājumi ļauj viegli un ātri nomainīt vienu piederumu ar otru.

Ātrie savienojumi ļauj viegli pārvietot pļaušanas mehānismu starp divām pozīcijām:

- Normālā pozīcija ar pilnībā nospriegotu siksnu.
- 4 cm aiz normālās pozīcijas ar atslābinātu siksnu, lai pļaušanas mehānisms piekļūtu tuvāk bāzes mašīnai.

Siksnas rullītim atbrīvojoties no siksnas, ātrie savienojumi atvieglo siksnas un pļaušanas mehānisma nomaiņu, kā arī atvieglo pārslēgšanos uz mazgāšanas un darba pozīcijām.

**Siksnas sprieguma atbrīvošana (17, 18)**

**Skatīt norādījumus piederumu un ātrās atbrīvošanas stiprinājumu komplektā.**

1. Izņemiet no abām pusēm noslēdzošās tapas (17:C).
2. Atveriet ātros savienojumus, nospiežot to aizmugurējās daļas ar papēdi (17:A).

**Ātrajiem savienojumiem atrodoties atvērtā pozīcijā, pļaušanas mehānisma sviras ir brīvā stāvoklī, nav vairs droši nofiksētas sakabē.**

**Veicot jebkādu noregulēšanu vai apkopi, atkārtoti novietojiet pļaušanas mehānisma sviras uz atbalsta un aizveriet to.**

1. Veiciet nepieciešamās regulēšanas darbības, piemēram:
- Noņemiet siksnu.
- Nomainiet piederumu, atāķējot sviras (19).

**Siksnas nospriegošana (17; 18)**

No sākuma nospriegojiet vienu pusi un tad otru, atbilstoši turpmāk minētajiem norādījumiem.

**Negrieziet sviru ar rokām. Risks gūt nopietnus savainojumus.**

1. Novietojiet kāju uz sviras (18:A) un uzmanīgi par pus apgriezienu pagrieziet uz priekšu.
2. Uzstādiet bloķēšanas pirkstu vai noslēdzošo tapu (17:C).
3. Veiciet iepriekš minētās darbības arī otrajā pusē.

## 7 IEDARBINĀŠANA UN LIETOŠANA

### 7.1 LIETOŠANAS DROŠĪBAS BRĪDINĀJUMI

**Vienmēr pārliecinieties, vai dzinējā ir pareizais eļļas daudzums. Tas ir īpaši būtiski, strādājot uz slīpām virsmām (sk. 7.4.)**

**virsmām: braucot pa nogāzi augšup vai lejup, strauji neuzsāciet vai neapstājieties. Nekad nebrauciet šķērsām pa slīpumu. Pārvietojieties no augšas uz leju vai no lejas uz augšu.**

**Apstādinot mašīnu, iedarbiniet stāvbremzi.**

**Mašīna nedrīkst tikt vadīta pa nogāzēm, kas stāvākas par 10°, neatkarīgi no braukšanas virziena.**

**Braucot pa nogāzēm un veicot asus pagriezienus, samaziniet braukšanas ātrumu, lai saglabātu kontroli pār mašīnu un samazinātu apgāšanās risku.**

**Negrieziet sūri līdz galam, braucot ar lielāku ātrumu. Mašīna var viegli apgāzties.**

**Netuviniet rokas un pirkstus stūres locīklsavienojumam un sēdekļa pamatnei. Risks gūt nopietnus savainojumus.**

### 7.2 PIEDERUMU KOMBINĒTA IZMANTOŠANA

**Lai izmantotu piederumus kombinēti, skatīt "TABULA PAREIZAI PIEDERUMU KOMBINĀCIJAI" sadaļā "0 TEHNISKO DATU TABULA"**

### 7.3 DEGVIELAS UZPILDE (20)

**Izmantojiet tikai svinu nesaturošu benzīnu. Nejauciet benzīnu ar eļļu.**

Tvertnes tilpumu skatīt "0 TEHNISKO DATU TABULĀ".

Uzpilde:

1. Atskrūvējiet tvertnes vāciņu un noņemiet to (att. 20.A).
2. Uzpildiet degvielu, sekojot tam, lai tvertne nebūtu uzpildīta pilnīgi. Atstājiet brīvu vietu (= vismaz visu piltuves cauruli plus 1–2 cm no tvertnes augšpuses), lai benzīns, tam uzsilstot un izplešoties, nepārplūstu.
3. Pēc uzpildes pabeigšanas labi pieskrūvējiet degvielas tvertnes vāciņu un nepieciešamības gadījumā notīriet izlijušo degvielu.

**Izvairieties no benzīna izliešanas uz plastmasas detaļām, lai tās nesabojātu; gadījuma, ja benzīns tika nejauši izliets, nekavējoties izmazgājiet ar ūdeni. Garantija neattiecas uz virsbūves un dzinēja plastmasas daļu bojājumiem benzīna izliešanas dēļ.**

**PIEZĪME! Parastais bezsvina benzīns ātri bojājas, tādēļ to nedrīkst uzglabāt ilgāk par 30 dienām.**

Vēlams izmantot videi draudzīgu, piemēram, alkilēto benzīnu. Šī benzīna sastāvs ir mazāk kaitīgs cilvēkiem un videi.

Nav norādīts par nelabvēlīgu ietekmi attiecībā uz tā izmantošanu. Tomēr tirgū ir pieejami alkilētā benzīna veidi, attiecībā uz kuriem nav iespējams sniegt precīzu informāciju par to izmantošanu.

Lai iegūtu plašāku informāciju, lūdzu, skatiet ražotāja sniegtos norādījumus un datus saistībā ar alkilēto benzīnu.

**Lietojot mašīnu pirms uzglabāšanas uz ilgu laika periodu (piemēram: ziemas sezonā), iepildiet tvertnē pietiekamu degvielas daudzumu, lai veiktu šos pēdējos darbus.**
**Pirms mašīnas uzglabāšanas nepieciešams pilnībā iztukšot degvielas tvertni (skatīt 11).**

### 7.4 MOTOREĻĻAS LĪMEŅA PĀRBAUDE (21; 22)

Mašīna tiek piegādāta uzpildīta ar motoreļļu.

**Pirms mašīnas iedarbināšanas pārbaudiet eļļas līmeni dzinējā.**

**Lai pārbaudītu/papildinātu dzinēja eļļu, skatīt 9.5.1.**

### 7.5 TRANSMISIJAS EĻĻAS LĪMEŅA PĀRBAUDE

**Lai pārbaudītu/papildinātu transmisijas eļļu, skatīt 9.7.1.**

### 7.6 DROŠĪBAS PĀRBAUDES

Pārbaudot mašīnu, pārliecinieties, vai turpmāk minēto drošības pārbaužu rezultāti atbilst norādītajiem turpmākajā tabulā.

**Drošības pārbaudes ir jāveic pirms katras lietošanas reizes.**

**Ja kāds no turpmākajā tabulā norādītajiem rezultātiem netiek sasniegts, mašīnu nedrīkst lietot!**

**Nogādājiet mašīnu apkopes darbnīcā attiecīgajām pārbaudēm un remonta veikšanai.**

#### 7.6.1 Vispārējā drošības pārbaude

| Poz. | Rezultāts |
|---|---|
| Degvielas sistēma un savienojumi. | Nav sūču. |
| Elektrības vadi | Uz visas izolācijas nav bojājumu.<br>Nav nekādu mehānisku bojājumu. |
| Izplūdes gāzu sistēma. | Savienojumos nav noplūžu. Visas skrūves ir pievilktas. |
| Eļļas kontūrs. | Nav sūču. Nav bojājumu. |

| Poz. | Rezultāts |
|---|---|
| Pabrauciet ar mašīnu uz priekšu/atpakaļ un atbrīvojiet braukšanas–darba bremzes pedāli. | Mašīna apstāsies. |
| Pārbaudes brauciens | Nav spēcīgas vibrācijas.<br>Nav neparastu trokšņu. |

### 7.6.2 Elektriskā drošības pārbaude

| Stāvoklis | Darbība | Rezultāts |
|---|---|---|
| Bremžu pedālis nav nospiests. | Mēģiniet iedarbināt. | Dzinējs neuzsāk darboties. |
| Dzinējs darbojas. | Vadītājs pieceļas no sēdekļa. | Dzinējs izslēdzas. |

## 7.7 IEDARBINĀŠANA/LIETOŠANA

**Mašīnas darbības laikā dzinēja pārsegam jābūt aizvērtam un noslēgtam.**

**Mašīnai darbojoties, vienmēr ir jālieto pilna jauda.**

**Iedarbinot mašīnu, pirms motora ieslēgšanas uzgaidiet 2 sekundes iedarbināšanas stāvoklī.**

1. Atveriet degvielas krānu (24).
2. Pārbaudiet, vai aizdedzes sveces kabeļi ir uzstādīti uz attiecīgajām aizdedzes svecēm.
3. Pārliecinieties, vai jaudas padeve ir atslēgta (11:D; 12:D).
4. Neturiet kāju uz darba/piedziņas bremzes pedāļa (10:F).

**Auksta dzinēja iedarbināšana**
**Divu riteņu piedziņas (2WD) modeļiem**
1. Ieslēdziet transmisiju (14:A1).
**Pilnpiedziņas (4WD) modeļiem**
1. Ieslēdziet transmisiju (15:A1-B1).
2. Iedarbiniet stāvbremzi (10:B).
3. Uzstādiet akseleratoru pilnas jaudas režīmā (11:A; 12:A).
4. Aizveriet gaisa vārstu (12:B1) (ja ir).
5. Pagrieziet aizdedzes atslēgu un iedarbiniet dzinēju.

**Pirms sākt strādāt ar mašīnu, uzgaidiet pāris minūtes, lai ļautu uzsilt eļļai.**

**Karsta dzinēja iedarbināšana**
**Divu riteņu piedziņas (2WD) modeļiem**
1. Ieslēdziet transmisiju (14:A1).
**Pilnpiedziņas (4WD) modeļiem**
1. Ieslēdziet transmisiju (15:A1-B1).
2. Iedarbiniet stāvbremzi (10:B).
3. Uzstādiet akseleratoru pilnas jaudas režīmā (11:A; 12:A).
4. Gaisa vārsta vadības svirai jābūt iespiestai (12:B2) (ja tāda ir).
5. Pagrieziet aizdedzes atslēgu un iedarbiniet dzinēju.

**Lai turpinātu, skatiet norādījumus punktā 7.7.1.**

### 7.7.1 Lietošana

Lai strādātu ar mašīnu, jārīkojas šādi:
- nospiediet līdz galam pedāli (10:B) un atlaidiet to;
- nospiediet pedāli (10 F), lai mašīnu pārvietotu;
- pārvietojiet to uz darba zonu.
- Gadījumā, ja ir uzstādīti priekšējie piederumi, darbiniet jūgvārpstu (11:D, 12:D)
- Uzsāciet strādāt.

## 7.8 APTURĒŠANA

Lai mašīnu apturētu, rīkojieties šādi:
- Atslēdziet jūgvārpstu (11:D;12:D).
- Iedarbiniet stāvbremzi (10:B).
- Ļaujiet dzinējam vienu–divas minūtes darboties tukšgaitā.
- Apturiet dzinēju, pagriežot aizdedzes atslēgu izslēgtā pozīcijā.
- Aizveriet benzīna krānu. Tas ir īpaši būtiski, ja mašīna tiek transportēta, piemēram, ar autopiekabi.

**Ja mašīna tiek atstāta bez uzraudzības, noņemiet aizdedzes sveces kabeļus un izņemiet aizdedzes atslēgu.**

**Tūlīt pēc apturēšanas dzinējs var būt stipri uzkarsis. Neaiztieciet trokšņa slāpētāju, cilindru vai dzesēšanas iekārtu. Tas var izraisīt apdegumu traumas.**

### 7.9 TĪRĪŠANA

**Lai samazinātu aizdegšanās risku, iztīriet dzinēju, trokšņa slāpētāju, akumulatoru un benzīna tvertni no zāles, lapām un liekās eļļas.**

**Lai samazinātu aizdegšanās risku, regulāri pārbaudiet, vai mašīnai nav radušās eļļas un/vai degvielas noplūdes.**

**Nekad neizmantojiet augstspiediena ūdens mazgāšanas ierīces. Tas var sabojāt vārpstas blīves, elektriskās daļas un hidrauliskos vārstus.**

Pēc katras lietošanas reizes mašīna ir jānotīra. Lai to veiktu, sekojiet turpmākajiem norādījumiem.

- Neizsmidzināt ūdeni tieši uz dzinēja.
- Dzinēju tīrīt ar suku un/vai saspiestu gaisu.
- Iztīriet dzinēja dzesēšanas gaisa atveri.
- Pēc tīrīšanas ar ūdeni iedarbiniet mašīnu un eventuāli pļaušanas mehānismus, lai aizvāktu ūdeni, kas var nokļūt gultņos un izraisīt bojājumus.

## 8 PIEDERUMU IZMANTOŠANA

**Pārbaudiet, vai pļaujamajā zālē nav svešķermeņu (piemēram, akmeņi un citi priekšmeti).**

### 8.1 PĻAUŠANAS AUGSTUMS

Lai iegūtu labākus pļaušanas rezultātus, nopļaujiet zāli par trešdaļu. Skatiet 23. att.

Ja zāle ir gara un tā jānopļauj gandrīz visā tās garumā, dariet to divreiz, izmantojot dažādus pļaušanas augstumus.

Neizmantojiet zemāko pļaušanas augstumu, ja mauriņa virsma ir nelīdzena.

Tas ir saistīts ar risku, jo asmeņi tiek bojāti, saskaroties ar virsmu, un tiek noņemts mauriņa augšējais augsnes slānis.

### 8.2 PĻAUŠANAS IETEIKUMI

Lai sasniegtu optimālus pļaušanas rezultātus, rīkojieties saskaņā ar šeit aprakstītajiem ieteikumiem:

- pļaujiet zāli bieži.
- darbiniet dzinēju ar pilnu jaudu.
- zālei jābūt sausai.
- izmantojiet asus asmeņus.
- pļaušanas mehānisma apakšai jābūt tīrai.

## 9 TEHNISKĀ APKOPE

### 9.1 APKOPES PROGRAMMA

Lai uzturētu mašīnu labā tehniskā kārtībā, atbilstoši drošības un vides aizsardzības prasībām, vienmēr rīkojieties atbilstoši STIGA SpA servisa programmai.

Darbības saskaņā ar šo programmu ir ilustrētas pievienotajā STIGA SpA lietošanas pamācībā.

Pamata apkope vienmēr ir jāveic pilnvarotai darbnīcai.

Pirmā apkope un starpapkopes būtu jāveic pilnvarotai darbnīcai, taču tās var veikt arī lietotājs.

To saturs ir atrodams apkopes žurnālā, un darbības ir aprakstītas sadaļā “7 IEDARBINĀŠANA UN LIETOŠANA”, kā arī turpmākajā tekstā.

Pilnvarotā darbnīcā veiktas apkopes garantē, ka darbs tiks paveikts profesionāli un tiks lietotas oriģinālās rezerves daļas.

Pēc katras pamata apkopes, kas veikta pilnvarotā darbnīcā, apkopes žurnālā tiek iespiests zīmogs. Apkopes žurnāls, kas liecina par šīm apkopēm, ir vērtīgs dokuments, kas ceļ mašīnas vērtību, pārdodot to tālāk.

### 9.2 SAGATAVOŠANA

**Visas pārbaudes un tehniskās apkopes darbi ir jāveic, kamēr mašīna ir apturēta un dzinējs ir izslēgts.**

**Vienmēr aktivizējiet stāvbremzi, lai novērstu mašīnas ripošanu.**

**Izslēdziet dzinēju.**

**Novērsiet nejaušu dzinēja iedarbināšanu, atvienojot aizdedzes sveces kabeļus no aizdedzes svecēm un izņemot aizdedzes atslēgu.**

### 9.3 TEHNISKĀS APKOPES TABULA

**Skatīt sadaļu "13 APKOPES KOPSAVILKUMA TABULA". Tabula ir domāta, lai palīdzētu jums saglabāt savas mašīnas drošību un veiktspēju. Tajā ir norādīti galvenie apkopes darbi un to veikšanas biežums. Veiciet operācijas**

**atbilstoši pirmajam norādītajam termiņam.**

**Eļļa jānomaina biežāk, ja dzinējs darbojas smagos darba apstākļos vai pie augstas apkārtējās vides temperatūras.**

### 9.4 RIEPU SPIEDIENS

Noregulējiet riepu spiedienu saskaņā ar vērtībām, kas uzrādītas apakšpunktā "0 TEHNISKO DATU TABULA".

### 9.5 DZINĒJA EĻĻAS UZPILDE/NOMAIŅA

**Šai apkopes operācijai skatīt komplektā ar mašīnu piegādāto dzinēja rokasgrāmatu.**

#### 9.5.1 Pārbaude/uzpilde (21; 22)

**Pirms katras izmantošanas reizes pārbaudiet eļļas līmeni. Pārbaudei mašīnai ir jāatrodas uz līdzenas virsmas.**

1. Notīriet zonu apkārt mērstienim.
2. Atskrūvējiet un izvelciet mērstieni.
3. Notīriet mērstieni.

**[ST.] dzinējiem**

4. Pilnībā iespiediet iekšā eļļas līmeņa rādītāju, nepieskrūvējot to (21:A).

**[B&S Vanguard] dzinējiem**

4. Pilnībā iespiediet iekšā eļļas līmeņa rādītāju un pieskrūvējiet to (22:A).

5. Atkal izņemiet mērstieni un pārbaudiet eļļas līmeni.
6. Uzpildiet, ja līmenis atrodas zem augšējā līmeņa atzīmes (21:A, 22:A).

**Eļļas līmenis nedrīkst pārsniegt augstāko atzīmi. Tas izraisa dzinēja pārkaršanu. Ja eļļas līmenis pārsniedz augstākās robežas atzīmi, eļļa ir jānotecina, līdz tiek sasniegts pareizais līmenis.**

Eļļa jānomaina biežāk, ja dzinējs darbojas smagos darba apstākļos vai pie augstas apkārtējās vides temperatūras.

#### 9.5.2 Nomaiņa/uzpilde (21; 22)

**Lai uzzinātu par darbības grafiku, skatīt 13. sadaļu.**

**Lietošanai paredzēto eļļas tipu skatīt apakšpunktā "0 TABULA: TEHNISKIE DATI ".**

**Lietojiet eļļu bez piedevām.**
Eļļu nomainiet, dzinējam esot siltam.

**Motoreļļa, ja to iztecina tūlīt pēc dzinēja apturēšanas, var būt ļoti karsta. Tāpēc pirms eļļas izliešanas ļaujiet dzinējam dažas minūtes atdzist.**

**[ST. mod. TRE 0801], [B&S Vanguard]**
Rīkojieties, kā aprakstīts turpmāk:

1. Novietojiet mašīnu uz līdzenas virsmas.
2. Iedarbiniet stāvbremzi.
3. Atveriet dzinēja pārsegu.
4. Uzlieciet skavu uz eļļas notecināšanas šļūtenes. Lietojiet regulējamas knaibles, poligrip vai līdzīgu instrumentu (21:B, 22:B).
5. Pārvietojiet skavu par 3–4 cm uz augšu pa eļļas notecināšanas šļūteni un izvelciet aizbāzni.
6. Izteciniet eļļu savākšanas traukā.

**PIEZĪME! Neizlejiet eļļu uz piedziņas siksnām.**

7. Ielieciet atpakaļ eļļas notecināšanas aizbāzni un pārvietojiet skavu virs aizbāžņa.
8. Notīriet izlijušo eļļu.
9. Izņemiet eļļas līmeņa mērītāju un iepildiet jaunu eļļu. Eļļas daudzumam skatīt apakšpunktu "0 TABULA: TEHNISKIE DATI"
10. Pēc eļļas iepildīšanas iedarbiniet dzinēju un ļaujiet tam 30 sekundes darboties tukšgaitā.
11. Pārbaudiet, vai nav radusies eļļas noplūde.
12. Izslēdziet dzinēju. Uzgaidiet 30 sekundes un pārbaudiet eļļas līmeni saskaņā ar apakšpunktā 9.5. norādīto.
13. Nododiet eļļu likvidēšanai saskaņā ar jūsu valsts noteikumiem.

**[ST. mod. TRE 586V]**

1. Novietojiet mašīnu uz līdzenas virsmas.
2. Iedarbiniet stāvbremzi.
3. Atveriet dzinēja pārsegu.
4. Novietojiet savākšanas tvertni pie pagarināšanas caurules (att. 22.B);
5. Nospiediet šķelttapu (att. 22.C);
6. Atvienojiet pagarinātāja cauruli no atbalsta, virzot to uz leju;
7. Salokiet pagarināšanas cauruli un izlejiet eļļu

piemērotā traukā;
8. Savienojiet pagarinātājcauruli (att. 22.B) ar balstu (att. 22.D) pirms eļļas iepildīšanas.
9. Notīriet izlijušo eļļu.

**PIEZĪME! Neizlejiet eļļu uz piedziņas siksnām.**

10. Izņemiet eļļas līmeņa mērītāju un iepildiet jaunu eļļu. Eļļas daudzumam skatīt apakšpunktu "0 TABULA: TEHNISKIE DATI"
11. Pēc eļļas iepildīšanas iedarbiniet dzinēju un ļaujiet tam 30 sekundes darboties tukšgaitā.
12. Pārbaudiet, vai nav radusies eļļas noplūde.
13. Izslēdziet dzinēju. Uzgaidiet 30 sekundes un pārbaudiet eļļas līmeni saskaņā ar apakšpunktā 9.5.1. norādīto
14. Nododiet eļļu likvidēšanai saskaņā ar jūsu valsts noteikumiem.

### 9.5.3 Eļļas filtra nomaiņa (ja ir)

**Šai apkopes operācijai skatīt komplektā ar mašīnu piegādāto dzinēja rokasgrāmatu.**

**Lai uzzinātu par darbības grafiku, skatīt 13. sadaļu.**

Šai uzturēšanai ir ieteicams sazināties ar pilnvarotu servisa centru.

Sākumā nolejiet dzinēja eļļu un ievietojiet eļļas notecināšanas aizbāzni, kā aprakstīts iepriekš.

Nododiet eļļu likvidēšanai saskaņā ar jūsu valsts noteikumiem.

## 9.6 DEGVIELAS FILTRA NOMAIŅA

**Šai apkopes operācijai skatīt komplektā ar mašīnu piegādāto dzinēja rokasgrāmatu.**

**Lai uzzinātu par darbības grafiku, skatīt 13. sadaļu.**

Pēc jaunā filtra uzstādīšanas pārbaudiet, vai nav radušās degvielas noplūdes.

## 9.7 TRANSMISIJAS EĻĻAS PĀRBAUDE/UZPILDE [4WD]

**Lai uzzinātu par darbības grafiku, skatīt 13. sadaļu.**

**Eļļas tipam un daudzumam skatīt pa-**

**ragrāfu "0 TABULA: TEHNISKIE DATI"**

### 9.7.1 Pārbaude/uzpilde (26)

1. Novietojiet mašīnu uz līdzenas virsmas.
2. Pārbaudiet eļļas līmeni tvertnē (26:A). Līmenim ir jāsakrīt ar svītriņu.
3. Ja nepieciešams, pielejiet klāt eļļu.

### 9.7.2 Nomainīšana

**Eļļas notecināšana**

1. 10–20 minūtes darbiniet mašīnu ar dažādiem ātrumiem, lai uzsildītu transmisijas eļļu.
2. Novietojiet mašīnu uz līdzenas virsmas.
3. Iedarbiniet stāvbremzi.
4. Izvelciet abas atslēgšanas sviras pozīcijā A1 - B1. kā tas redzams attēlā (15:A; 15:B).
5. Novietojiet vienu tvertni zem priekšējās ass un otru zem aizmugurējās.
6. Atveriet dzinēja pārsegu un eļļas tvertni, noņemot vāciņu.

**Eļļas aizbāzni drīkst skrūvēt tikai ar 3/8" kvadrātveida atslēgu. Citi instrumenti sabojās aizbāzni.**

7. Izņemiet eļļas aizbāzni no aizmugurējās ass (27:A).
8. Izņemiet 2 notecināšanas aizbāžņus no priekšējās ass. Lietojiet 12 mm uzmavu. Ļaujiet no priekšējās ass un caurulēm iztecēt eļļai (28).
9. Pārliecinieties, vai priekšējās ass notecināšanas aizbīdņu paplāksnes nav bojātas (28). Ievietojiet atpakaļ aizbāžņus. Pievilkšanas moments: 15-17 Nm.
10. Pārliecinieties, vai aizmugurējās ass notecināšanas aizbīdņa paplāksne nav bojāta (27:A). Ievietojiet aizbīdni atpakaļ aizmugurējā asī. Pievelciet eļļas aizbīdni ar 5 Nm spēku.

**Ja eļļas aizbāznis tiks pievilkts ar spēku, kas pārsniedz 5 Nm, tas var tikt bojāts.**

11. Lietojiet eļļas savācēju, lai eļļu izdabūtu no tvertnes dziļākās daļas (29).
12. Atbrīvojieties no eļļas saskaņā ar jūsu valsts noteikumiem.

**Uzpildīšana**

1. Piepildiet eļļas tvertni ar jaunu eļļu.
2. Pārliecinieties, vai aizmugurējās ass sajūga atbrīvošanas svira ir izvilkta uz āru.
3. Iedarbiniet dzinēju. Kad dzinējs ir iedarbināts, priekšējās ass sajūga atbrīvošanas svira automātiski ieslīd uz iekšu iespiestā pozīcijā.

**Dzinēju nedrīkst darbināt, ja aizmugurējā sajūga atbrīvošanas svira ir iespiesta uz iekšu un priekšējā sajūga atbrīvošanas svira ir izvilkta uz āru (15:A; 15:B). Tas bojā priekšējās ass noslēdzējus.**

**Ja dzinējs tiek darbināts iekštelpās, pie dzinēja izplūdes caurules ir jāpieslēdz izplūdes gāzu savākšanas aparatūra.**

4. Izvelciet uz āru priekšējās ass sajūga atbrīvošanas sviru.

**PIEZĪME! Eļļa sistēmā izplatās ļoti ātri. Tvertne jāuzpilda nepārtraukti, līdz tā ir pilna, lai aizpildītu ķēdi, veicot to tādejādi, lai sistēmā neieplūstu gaiss, kas nav pieļaujami.**

5. Uzstādiet akseleratora pedāli pozīcijā kustībai uz priekšu, nofiksējot to ar koka ķīļa palīdzību (30).
6. Vienu minūti darbiniet dzinēju pozīcijā kustībai uz priekšu.
7. Pārvietojiet koka ķīli un nofiksējiet akseleratora pedāli atpakaļgaitas pozīcijā. Turpiniet iepildīt eļļu.
8. Vienu minūti darbiniet dzinēju atpakaļgaitas pozīcijā.
9. Ik pēc minūtes nomainiet braukšanas virzienu, kā minēts iepriekš, un turpiniet iepildīt eļļu, līdz tvertnē vairs nerodas burbuļi.
10. Apturiet dzinēju, uzlieciet eļļas tvertnes vāciņu (26:B) un aizveriet dzinēja pārsegu.
11. Veiciet ar mašīnu pāris minūšu garu braucienu ar dažādiem ātrumiem un, ja nepieciešams, noregulējiet eļļas līmeni tvertnē.

### 9.8 SIKSNU TRANSMISIJAS PĀRBAUDE

Pārliecinieties vai siksnas nav bojātas.

**Lai uzzinātu par darbības grafiku, skatīt 13. sadaļu.**

### 9.9 STŪRE

**Lai uzzinātu par darbības grafiku, skatīt 13. sadaļu.**

#### 9.9.1 Pārbaudes

Strauji pagrieziet stūri atpakaļ un uz priekšu.

Stūres mehānisma ķēdēs nav jābūt mehāniskām atstarpēm.

#### 9.9.2 Pielāgošana (32)

Ja nepieciešams, pielāgojiet stūres mehānisma ķēdes šādā veidā:

1. Novietojiet mašīnu ar riteņiem kustībai taisni uz priekšu.
2. Pielāgojiet stūres mehānisma ķēdes ar divu uzgriežņu palīdzību, kas atrodas zem centrālās atzīmes (32).
3. Abus uzgriežņus pielāgojiet vienādā mērā, līdz atstarpe ir novērsta.
4. Pārbaudiet mašīnu, braucot taisni uz priekšu, lai pārliecinātos, vai stūre nav novirzījusies no centra.
5. Ja stūre ir novirzījusies no centra, atbrīvojiet vienu no uzgriežņiem un pievelciet otru.

**Nepievelciet stūres mehānisma ķēdes pārāk cieši. Tas apgrūtina stūrēšanu un palielina stūres mehānisma ķēžu nodilumu.**

### 9.10 AKUMULATORS

Mašīnā izmantotā akumulatora tipu skatīt "0 TEHNISKO DATU TABULĀ"

**UZMANĪBU! Akumulators satur skābi, kas ir kodīga, un saskare ar to ir kaitīga.**

**Apejieties ar akumulatoru piesardzīgi, uzmanoties, lai nebūtu noplūdes.**

**Ja skābe nonāk saskarē ar acīm vai ādu, tas var izraisīt nopietnas traumas. Ja kāda ķermeņa daļa ir nonākusi saskarē ar skābi, nekavējoties noskalojiet to ar lielu ūdens daudzumu un pēc iespējas ātrāk griezieties pēc medicīniskās palīdzības.**

Akumulatora šķidrumu nav nepieciešams pārbaudīt vai papildināt, un tas nav arī iespējams.

Vienīgā nepieciešamā apkope ir uzlāde, piemēram pēc ilgstošas uzglabāšanas.

Akumulatoru iespējams uzlādēt:

- ar dzinēja palīdzību;
- ar akumulatora lādētāja palīdzību.

#### 9.10.1 Uzlādēšana ar dzinēja palīdzību

Šis režīms ir iespējams vienīgi tad, ja akumulatoram ir minimāla uzlāde, kas ļauj iedarbināt mašīnu.

- Jauna akumulatora gadījumā pievienojiet tam vadus.

- Izbrauciet mašīnu ārpusē.
- Iedarbiniet dzinēju saskaņā ar šīs rokasgrāmatas norādījumiem.
- Ļaujiet dzinējam 45 minūtes nepārtraukti darboties (laiks, kas nepieciešams, lai pilnībā uzlādētu akumulatoru).
- Izslēdziet dzinēju.

#### 9.10.2 Uzlāde, izmantojot akumulatora lādētāju

**Izmantojiet lādētāju ar nemainīgo spriegumu. Ja tiek lietots standarta akumulatora lādētājs, akumulators var tikt bojāts.**

**Lai iegūtu plašāku informāciju, sazinieties ar savu izplatītāju.**

**Pirms lādētāja pievienošanas atvienojiet akumulatoru no elektriskās sistēmas.**

#### 9.10.3 Noņemšana/uzstādīšana

Akumulators atrodas zem dzinēja pārsega.

Uz kabeļu savienošanu noņemšanas/uzstādīšanas laikā attiecas šādi norādījumi:

1. Noņemšanas laikā. No sākuma atvienojiet melno kabeli no akumulatora negatīvās spailes (-). Tad atvienojiet sarkano kabeli no akumulatora pozitīvās spailes (+).
2. Uzstādīšanas laikā. No sākuma pievienojiet sarkano kabeli pie akumulatora pozitīvās spailes (+). Tad pievienojiet melno kabeli pie akumulatora negatīvās spailes (-).

**Ja kabeļi tiek atvienoti/pievienoti nepareizā secībā, pastāv īssavienojuma rašanās un akumulatora bojājuma risks.**

**Ja kabeļi tiek samainīti vietām, tiek bojāts akumulators un ģenerators.**

**Kabeļus nostipriniet cieši. Nenostiprināti kabeļi var izraisīt liesmas.**

**Dzinēju nedrīkst darbināt, ja akumulators ir atvienots. Pastāv nopietnu ģeneratora un elektriskās sistēmas bojājumu risks.**

#### 9.10.4 Tīrīšana

Ja akumulatora spailes sedz oksīds, tās ir jānotīra.

Notīriet akumulatora spailes ar drāšu birsti un ieziediet tās ar spaiļu smērvielu.

### 9.11 DZINĒJA GAISA FILTRS

**Lai uzzinātu par darbības grafiku, skatīt 13. sadaļu.**

**Šai apkopes operācijai skatīt komplektā ar mašīnu piegādāto dzinēja rokasgrāmatu.**

#### 9.11.1 Tīrīšana / Nomaiņa

**Lai uzzinātu par darbības grafiku, skatīt 13. sadaļu.**

**PIEZĪME! Filtri jātīra/jāmaina biežāk, ja mašīna strādā uz ļoti putekļainas zemes.**

Noņemiet/uzstādiet gaisa filtrus šādā veidā:

**[B&S Vanguard] (33)**

1. Rūpīgi notīriet virsmu ap gaisa filtra vāku.
2. Atveriet gaisa filtra vāku (33:A), noņemot divas skavas.
3. Izjauciet filtra bloku (33:B). Pirmais filtrs atrodas virs gaisa filtra. Pārliecinieties, vai karburatorā neiekļūst netīrumi. Notīriet gaisa filtra apvalku.
4. Iztīriet papīra filtru, to maigi uzsitot pret līdzenu virsmu. Ja filtrs ir ļoti netīrs, nomainiet to.
5. Iztīriet pirmo filtru. Ja filtrs ir ļoti netīrs, nomainiet to.
6. Salikšanu veiciet pretējā secībā.

**[ST.] (34)**

1. Notīriet zonu apkārt filtra vākam (34:C).

**mod. TRE 0801**

2. Noņemiet vāku (34:C), atskrūvējot divus rokturus (34:D).

**mod. TRE 586 V**

2. Atveriet vāku (34:C), atskrūvējot atvēršanas rokturi (34:D).

3. Izņemiet filtrējošo elementu (34:E, 34:F).
4. Izņemiet sūkļa priekšfiltru (34:F) no kārtridža (34:E).
5. Padauziet kārtridžu (34:E) pret cietu virsmu un izpūtiet ar saspiesto gaisu no iekšpuses, lai novāktu putekļus un atgriezumus.

6. Izmazgājiet sūkļa priekšfiltru (34:F) ar ziepjūdeni un ļaujiet tam nožūt gaisā.
7. Novāciet no filtra nodalījuma iekšpuses (37:G) putekļus un atgriezumus, neaizmirstot aizvērt iesūkšanas kanālu ar lupatu (34:H), lai izvairītos no netīrumu iekļūšanas dzinējā.
8. Izņemiet lupatu (34:H), ievietojiet filtrējošo elementu (34:E, 34:F) attiecīgajā nodalījumā un uzstādiet atpakaļ vāku (34:C).

**SVARĪGI** *Kārtridža tīrīšanai neizmantojiet ūdeni, benzīnu, mazgājamos līdzekļus vai citas vielas.*

**SVARĪGI** *Sūkļveida priekšfiltru (*34:F*) NEDRĪKST ieeļļot.*

### 9.11.2 Sveces nomaiņa

**Lai uzzinātu par darbības grafiku, skatīt 13. sadaļu.**

**Šai apkopes operācijai skatīt komplektā ar mašīnu piegādāto dzinēja rokasgrāmatu.**

Pirms atvienot aizdedzes sveci, notīriet virsmu ap tās stiprinājumu.

Lai iegūtu informāciju par aizdedzes sveces tipu elektrodu atstarpi, skatīt paragrāfu “0 TABULA: TEHNISKIE DATI”.

### 9.11.3 Gaisa ieplūdes sistēmas tīrīšana

**Lai uzzinātu par darbības grafiku, skatīt 13. sadaļu.**

Dzinējs tiek dzesēts ar gaisu.

Bloķēta dzesēšanas sistēma var bojāt dzinēju.

Pārbaudiet, vai dzesēšanas gaisa ieplūdes atveres nav aizsprostotas.

Rūpīgāka dzesēšanas sistēmas tīrīšana tiek veikta katras pamata apkopes laikā.

## 9.12 EĻĻOŠANA (31)

**Lai uzzinātu par darbības grafiku, skatīt 13. sadaļu.**

| Elements | Darbība | Att. |
|---|---|---|
| Centrālais punkts | 4 eļļošanas nipeļi. Lietojiet ar universālu smērvielu pildītu ziedes pistoli.Pumpējiet, Iesūknējiet ziedi, kamēr tā nesāks izplūst ārā | 31A |
| Stūres ķēdes | Iztīriet ķēdi ar dzelzs birsti. Ieeļļojiet ar universālu ķēžu aerosolu | - |
| Spriegotāju sviras | Aktivizējot katru vadības ierīci, ieeļļojiet atbalsta punktus ar eļļu. Šī darbība jāveic divatā. | 31B |
| Vadības kabeļi | Aktivizējiet katru vadības ierīci un ieeļļojiet vadu galus ar eļļu. Šī operācija jāveic divatā. | 31C |

## 9.13 DROŠINĀTĀJI (35)

| Galamērķis | Drošinātājs |
|---|---|
| Degvielas vārsta strāvas padeve | 10 A |
| Pļaušanas augstuma elektriskā regulatora strāvas padeve. | 20 A |
| Elektriskās sistēmas barošana | 30 A |

# 10 APKOPE UN REMONTS

Šajā rokasgrāmatā ir sniegti visi mašīnas vadībai un pareizai lietotāja veicamajai pamata tehniskajai apkopei nepieciešamie norādījumi.

Visi korekciju un apkopes darbi, kas nav aprakstīti šajā rokasgrāmatā, jāveic jūsu vietējam izplatītājam vai specializētā centrā ar nepieciešamajām zināšanām un aprīkojumu pienācīgai darbu izpildei, saglabājot mašīnas drošību un tās sākotnējo stāvokli.

**Pirms jebkuru apkopes darbu veikšanas:**

**a.** Novietojiet mašīnu uz līdzenas virsmas.
**b.** Iedarbiniet stāvbremzi (10:B).
**c.** Izslēdziet dzinēju.
**d.** Izņemiet atslēgu.

Pilnvarotās darbnīcās remontdarbi un apkope

tiek veikti saskaņā ar garantiju.
izmantojot tikai oriģinālās rezerves daļas Jāizmanto tikai oriģinālās rezerves daļas.

**Rezerves daļas un STIGA SpA oriģinālie piederumi ir izstrādāti speciāli STIGA SpA mašīnām.**
**Atgādinām, ka rezerves daļas un piederumus, kas nav oriģināli, STIGA SpA nav pārbaudījusi un apstiprinājusi.**

**Rezerves daļu un piederumu lietošana, kas nav oriģinālie, var negatīvi ietekmēt mašīnas ekspluatāciju un drošību. STIGA SpA neatbild par zaudējumiem un bojājumiem, kas radušies minēto produktu izmantošanas rezultātā.**

**Oriģinālās rezerves daļas tiek piegādātas pilnvarotām remontdarbnīcām un tirgotājiem.**

**Iesakām vienu reizi gadā nogādāt mašīnu autorizētajā servisa centrā, lai veiktu tehnisko apkopi, remontu un drošības ierīču pārbaudi.**

## 11 UZGLABĀŠANA

1. Iztukšojiet degvielas tvertni.
   - Iedarbiniet mašīnu un ļaujiet tai darboties, līdz tā apstājas.
1. Nomainiet eļļu, kamēr dzinējs vēl silts.
2. Notīriet mašīnu. Īpaši svarīgi ir notīrīt pļaušanas bloka apakšējo daļu.
3. Ja krāsojums ir bojāts, atjaunojiet to, lai izvairītos no rūsēšanas.
4. Glabājiet mašīnu telpās, sausā vietā.

**Mašīnām ar elektrisko starteri:**
Ja ir piemērota uzglabāšanas temperatūra, ir pietiekami uzlādēt akumulatoru ik pēc četriem mēnešiem.

**Pirms mašīnas uzglabāšanas nodrošiniet, lai tiktu uzlādēts akumulators.**

**Akumulators tiek nopietni bojāts, ja tas tiek uzglabāts izlādētā stāvoklī.**

## 12 IEPIRKUMA NOSACĪJUMI

Garantija sedz visus materiāla un ražošanas defektus.

Lietotājam ir uzmanīgi jāievēro visi norādījumi, kas izklāstīti pievienotajā dokumentācijā.
Garantija nesedz bojājumus, kas radušies šādu iemeslu dēļ:

- Lietotājs nav iepazinies ar pievienoto dokumentāciju.
- Neuzmanība.
- nepareiza vai neatļauta montāža;
- Neoriģinālu rezerves daļu izmantošana.
- piederumu, ko nav piegādājusi un apstiprinājusi STIGA SpA, izmantošana.

Garantija neattiecas uz:

- Normālu nolietojamo materiālu nodilumu, tādu kā gliemeži utt.
- Normālu nodilumu.
- Dzinējus. Uz tiem attiecas motora ražotāja garantija atbilstoši norādītajiem nosacījumiem.

Pircēju aizsargā attiecīgas valsts likumi. Šī garantija nekādā veidā neierobežo nacionālajā likumdošanā noteiktās pircēja tiesības.

## 13 APKOPES KOPSAVILKUMA TABULA

| Darbība | Periodiskums darba stundas/kalendāra mēneši | | Sad. / atsauces att. |
|---|---|---|---|
| | Pirmo reizi | Pēc tam | |
| **MAŠĪNA** | | | |
| Visu stiprinājumu pārbaude | - | Pirms katras lietošanas reizes | - |
| Drošības pārbaudes/Pārbaudīt vadības ierīces | - | Pirms katras lietošanas reizes | - |
| Riepu spiediena pārbaude | - | Pirms katras lietošanas reizes | - |
| Vispārēja tīrīšana un pārbaude | - | Pēc katras lietošanas reizes | - |
| Vispārīga eļļošana | - | Ik pa 50 stundām, un pēc katras mazgāšanas | 9.12 |
| Transmisijas siksnu nodiluma pārbaude | 5 stundas | 50 stundas | 9.8 |
| Stūres pārbaude/korekcija | 5 stundas | 100 stundas | 9.9 |
| Akumulatora uzlādēšana | - | Pirms uzglabāšanas. Mašīnām ar elektrisko starteri: veikt uzturēšanas lādēšanu ik pēc 4 mēnešiem | 9.10 |
| Akumulatora spaiļu tīrīšana | - | Ja ir oksidējušās | 9.10.4 |
| **DZINĒJI/TRANSMISIJAS (vispārīgi)** | | | |
| Motoreļļas pārbaude / papildināšana | - | Pirms katras lietošanas reizes | 9.5.1 |
| Pārbaude/transmisijas eļļas līmeņa uzpilde | Ik pa 1 stundām | 50 stundas | 9.7.1 |
| Transmisijas eļļas nomaiņa | 5 stundas | 200 stundas | 9.7.2 |
| **Dzinēja mod. B&S Vanguard** | | | |
| Motoreļļas maiņa | - | 100 stundas / reizi gadā | 9.5.2 |
| Eļļa filtra maiņa | - | 100 stundas / reizi gadā | 9.5.3 |
| Gaisa filtra tīrīšana | - | 25 stundas / reizi gadā | 9.11.1 * |
| Gaisa filtra nomaiņa | - | 100 stundas vai reizi gadā | 9.11.1 (*) |
| Sveces nomaiņa | - | 100 stundas / reizi gadā | 9.11.2 |
| Gaisa ieplūdes sistēmas tīrīšana | - | 5 stundas / katras lietošanas reizes beigās | 9.11.3 |
| Degvielas filtra pārbaude/nomaiņa | - | 400 stundas / reizi gadā | 9.6 (**) |
| **Dzinēja mod. ST.** | | | |
| Motoreļļas maiņa (mod. TRE 586V) | 5 stundas | 100 stundas | 9.5.2 |
| Motoreļļas maiņa (mod. TRE 0801) | 5 stundas | 50 stundas / sezonas beigās | 9.5.2 |
| Gaisa ieplūdes sistēmas tīrīšana | - | 5 stundas / katras lietošanas reizes beigās | 9.11.3 |

| Darbība | Periodiskums darba stundas/kalendāra mēneši | | Sad. / atsauces att. |
|---|---|---|---|
| Gaisa filtra tīrīšana | - | 5 stundas / katras lietošanas reizes beigās | 9.11.1 * |
| Papīra gaisa filtra nomaiņa | - | 50 stundas / sezonas beigās | 9.11.1 * |
| Sveces pārbaude / regulēšana | - | 50 stundas / sezonas beigās | 9.11.2 |
| Sveces nomaiņa | - | 100 stundas | 9.11.2 |
| Degvielas filtra pārbaude / nomaiņa | - | 100 stundas | 9.6 ** |

(*) Tīrīt biežāk, īpaši skarbos darba apstākļos vai arī, ja gaiss ir piesārņots.
(**) Darbi, kas jāveic vietējam izplatītājam vai pilnvarota servisa centra speciālistam.

## 14 PROBLĒMU IDENTIFIKĀCIJAS NORĀDĪJUMI

| Problēma | Iespējamais cēlonis | Līdzeklis |
|---|---|---|
| **1. Starteris negriežas.** | Akumulators nav pietiekami uzlādēts. | Uzlādējiet akumulatoru. |
| | Akumulators slikti savienots. | Pārbaudiet savienojumus |
| | 20A drošinātājs izdedzis | Nomainīt drošinātāju |
| **2. Starteris griežas, bet dzinējs neiedarbinās Ar aizdedzes atslēgu starta pozīciju starteris griežas, bet dzinējs neiedarbinās.** | Degvielas krāns aizvērts. | Atveriet degvielas krānu. |
| | Benzīns netiek padots. | - Pārbaudiet līmeni tvertnē.<br>- Pārbaudiet degvielas filtru. |
| | - Aizdedzes defekts. | - Pārbaudiet aizdedzes sveces vāciņa stiprinājumu.<br>- Pārbaudiet tīrību un pareizo attālumu starp elektrodiem. |
| **3. Apgrūtināta iedarbināšana vai neregulāra dzinēja darbība.** | Karburācijas problēmas. | Notīriet vai nomainiet gaisa filtru. |
| **4. Pļaušanas laikā samazināta dzinēja veiktspēja.** | Kustības ātrums ir pārāk liels attiecībā pret pļaušanas augstumu. | Samazināt kustības ātrumu un/ vai palielināt pļaušanas augstumu. |
| **5. Dzinējs apstājas bez acīmredzama iemesla.** | Degviela ir beigusies. Mēģiniet restartēt dzinēju. | Uzpildiet karburatoru ar degvielu (ja problēmu neizdodas novērst, sazinieties ar pilnvarotu servisa centru). |

| Problēma | Iespējamais cēlonis | Līdzeklis |
|---|---|---|
| **6. Nevienmērīga pļaušana.** | | Pārbaudiet gaisa spiedienu riepās. |
| | Griešanas ierīču asums samazināts | Sazinieties ar pilnvarotu servisa centru. |
| | Kustības ātrums ir pārāk liels attiecībā pret pļaujamās zāles augstumu. | Samazināt kustības ātrumu un/ vai palielināt pļaušanas augstumu. |
| | Pļaušanas ierīce ir pilna ar zāli. | Strādājiet ar zāli, kad tā ir sausa.<br>- Iztīriet pļaušanas ierīci. |
| **7. Anomālas vibrācijas lietošanas laikā.** | Nenolīdzsvaroti asmeņi.<br>- Vaļīgi asmeņi.<br>- Vaļīgas daļas<br>- Iespējami bojājumi. | Lai veiktu testēšanas, remonta vai nomaiņas darbus, sazinieties ar pilnvarotu servisa centru. |
| **8. Dzinējam darbojoties, darbinot piedziņas pedāli, mašīna nepārvietojas.** | Transmisijas atslēgšanas svira atrodas atvienotā stāvoklī. | Ieslēgt transmisiju. |
| **Ja rodas kāda no turpmāk minētajām problēmām, nomainiet attiecīgo drošinātāju.** | | |
| **9. Dzinēju nevar iedarbināt vai arī pēc iedarbināšanas tas nekavējoties apstājas. Akumulators ir uzlādēts.** | Drošinātājs 10A bojāts. | Nomainīt drošinātāju 10A. |
| **10. Nedarbojas pļaušanas augstuma elektriskā regulēšana.** | Drošinātājs 20A bojāts. | Nomainīt drošinātāju 20A. |
| **11. Nedarbojas neviena no elektriskajām funkcijām. Akumulators Akumulators ir uzlādēts.** | Drošinātājs 30A bojāts. | Nomainīt drošinātāju 30A. |

Ja problēmas pēc iepriekšminēto darbību veikšanas neizzūd, sazinieties ar vietējo izplatītāju.

**Uzmanību! Nekādā gadījumā nemēģiniet veikt sarežģītu remontu, ja jums nav nepieciešamu līdzekļu un tehnisko zināšanu. Jebkurš slikti veikts remonts automātiski anulē garantiju un atbrīvo ražotāju no jebkāda veida atbildības.**

**1 INLEIDING . . . . . 4**
*1.1 STRUCTUUR VAN DE HANDLEIDING . . . . . 4*
*1.2 SYMBOLEN . . . . . 4*
*1.3 BEWAREN VAN DE HANDLEIDING . . . . . 4*
**2 LEER DE MACHINE KENNEN . . . . . 4**
*2.1 MODELLEN [2WD] . . . . . 4*
*2.2 MODELLEN [4WD] . . . . . 4*
*2.3 VOORZIEN GEBRUIK . . . . . 5*
*2.3.1 Definitie van het type gebruiker . . . . . 5*
*2.4 ONEIGENLIJK GEBRUIK . . . . . 5*
*2.5 VEILIGHEIDSSIGNALEN . . . . . 5*
*2.5.1 Zelfklevende etiketten (4) . . . . . 6*
*2.6 IDENTIFICATIE-ETIKET . . . . . 6*
*2.7 BELANGRIJKSTE ONDERDELEN . . . . . 6*
**3 VEILIGHEIDSVOORSCHRIFTEN . . . . . 6**
*3.1 TRAINING . . . . . 6*
*3.2 VOOR HET GEBRUIK . . . . . 7*
*3.3 TIJDENS HET GEBRUIK . . . . . 8*
*3.4 ONDERHOUD EN OPSLAG . . . . . 10*
*3.5 TRANSPORT . . . . . 11*
*3.6 BESCHERMING VAN DE OMGEVING . . . . . 11*
**4 VERZEKER UW GRASMAAIER . . . . . 11**
**5 MONTAGE . . . . . 11**
*5.1 ONDERDELEN VOOR DE MONTAGE (3) . . . . . 12*
*5.2 MOTORKAP (5:A) . . . . . 12*
*5.3 ACCU . . . . . 12*
*5.3.1 Aansluiting van de accu (6) . . . . . 12*
*5.3.2 Lading van de accu . . . . . 12*
*5.4 ZITTING (7) . . . . . 12*
*5.5 STUURWIEL (8) . . . . . 12*
*5.6 TREKPLAAT (9) . . . . . 13*
*5.7 SNELSLUITINGEN (1:N) . . . . . 13*
*5.8 BANDENSPANNING . . . . . 13*
*5.9 TOEBEHOREN . . . . . 13*
**6 BEDIENINGEN . . . . . 13**
*6.1 PEDAAL MECHANISCHE GEREEDSCHAPSBEVESTIGING (10:C) . . . . . 13*
*6.2 KOPPELING-PARKEERREM (10:B) . . . . . 13*
*6.3 BLOKKEERHENDEL PARKEERREM (10:A) . . . . . 13*
*6.4 BEDRIJFSREM-AANDRIJVING (10:F) . . . . . 14*
*6.5 STUURWIEL (10:D) . . . . . 14*
*6.6 GASPEDAAL (VERSNELLING) (11:A; 12:A) MOD.: [B&S Vanguard] . . . . . 14*
*6.7 CHOKEHENDEL (INDIEN VOORZIEN) (12:B) MOD.: [ST.] . . . . . 14*

*6.8 CONTACTSLOT (11:C; 12:C) . . . 14*
*6.9 KRACHTAFNEMER (11:D; 12:D) . . . 14*
*6.10 MAAIHOOGTE-INSTELLING (11:E; 12:E) . . . 15*
*6.11 SCHAKELAAR KOPLAMPEN (11:F; 12:F) . . . 15*
*6.12 BLUETOOTH (INDIEN VOORZIEN) . . . 15*
*6.13 HOLTE VOOR ACCESSOIRES (11:G; 12:G) . . . 15*
*6.14 ONTKOPPELINGSHENDEL VAN DE AANDRIJVING (14; 15) . . . 15*
*6.15 INSTELLING VAN DE ZITTING (16:B) . . . 15*
*6.16 MOTORKAP . . . 15*
*6.17 SNELSLUITINGEN . . . 15*

**7 STARTEN EN BEDRIJF . . . 16**
*7.1 VOORZORGSMAATREGELEN . . . 16*
*7.2 GECOMBINEERD GEBRUIK VAN ACCESSOIRES . . . 16*
*7.3 BIJVULLEN MET BENZINE . . . 16*
*7.4 CONTROLE VAN HET OLIEPEIL VAN DE MOTOR (21; 22) . . . 17*
*7.5 CONTROLE VAN HET TRANSMISSIEOLIEPEIL . . . 17*
*7.6 VEILIGHEIDSCONTROLES . . . 17*
*7.6.1 Algemene veiligheidscontrole . . . 17*
*7.6.2 Elektrische veiligheidscontrole . . . 17*
*7.7 STARTEN / BEDRIJF . . . 17*
*7.7.1 Werking . . . 18*
*7.8 STOPPEN . . . 18*
*7.9 REINIGING. . . . 18*

**8 GEBRUIK VAN HET ACCESSOIRE . . . 18**
*8.1 MAAIHOOGTE . . . 18*
*8.2 MAAIADVIES . . . 19*

**9 ONDERHOUD . . . 19**
*9.1 ASSISTENTIEPROGRAMMA. . . . 19*
*9.2 VOORBEREIDING . . . 19*
*9.3 ONDERHOUDSTABEL . . . 19*
*9.4 BANDENSPANNING . . . 19*
*9.5 BIJVULLEN / VERVERSEN MOTOROLIE . . . 19*
*9.5.1 Controle / bijvullen (21; 22;23). . . . 19*
*9.5.2 Verversen / vullen (21; 22; 23) . . . 20*
*9.5.3 Oliefilter vervangen (indien aanwezig) . . . 20*
*9.6 BRANDSTOFFILTER VERVANGEN (21:C, 22:C, 23:E) . . . 20*
*9.7 CONTROLEREN / BIJVULLEN VAN DE TRANSMISSIEOLIE [4WD] . . . 21*
*9.7.1 Controle/bijvullen (26) . . . 21*
*9.7.2 Vervanging . . . 21*
*9.8 CONTROLEREN VAN RIEMTRANSMISSIES. . . . 21*
*9.9 BESTURING . . . 22*
*9.9.1 Controles . . . 22*
*9.9.2 Afstelling (32) . . . 22*

*9.10 ACCU . . . 22*
*9.10.1 Opladen via de motor . . . 22*
*9.10.2 Opladen via acculader . . . 22*
*9.10.3 Verwijderen/terugplaatsen . . . 22*
*9.10.4 Reiniging . . . 23*
*9.11 LUCHTFILTER, MOTOR . . . 23*
*9.11.1 Reiniging / Vervanging . . . 23*
*9.11.2 Vervanging bougie . . . 23*
*9.11.3 Reiniging luchtinlaat . . . 23*
*9.12 SMERING (31) . . . 24*
*9.13 ZEKERINGEN (35) . . . 24*

**10 ASSISTENTIE EN HERSTELLINGEN . . . 24**

**11 STALLING . . . 24**

**12 KOOPVOORWAARDEN . . . 25**

**13 OVERZICHTSTABEL ONDERHOUDSWERKZAAMHEDEN . . . 25**

**14 RICHTLIJNEN OM PROBLEMEN TE IDENTIFICEREN . . . 27**

# 1 INLEIDING

**Alvorens de machine in bedrijf te stellen dient u de gebruikershandleiding aandachtig door te lezen.**

## 1.1 STRUCTUUR VAN DE HANDLEIDING

De handleiding bestaat uit de voorpagina, een inhoudsopgave, een gedeelte met alle afbeeldingen, de tekst met uitleg.
De inhoud is onderverdeeld in hoofdstukken, paragrafen en subparagrafen.
Deze handleiding bevat een aantal tabellen met betrekking tot de verschillende motoren (indien aanwezig).
Markeer de gegevens die voor uw machine/motor van toepassing zijn.

**Afbeeldingen**

De afbeeldingen in deze gebruiksaanwijzingen zijn genummerd 1, 2, 3 enz.

De onderdelen die op de afbeeldingen zijn aangegeven, zijn gekentekend met de letters A, B, C enz.

Een verwijzing naar de afbeelding wordt aangegeven met het opschrift (2).

Een verwijzing naar onderdeel A in afbeelding 2 wordt aangegeven met het opschrift (2:A).

**Titels**

De titels van de paragrafen van deze handleiding zijn als volgt genummerd:

"2.3 VOORZIEN GEBRUIK" is een subparagraaf van "2 DE MACHINE LEREN KENNEN" en maakt deel uit van deze paragraaf.

Bij het verwijzen naar koppen worden meestal alleen relatieve getallen gespecificeerd, bijvoorbeeld "Zie 2.3.1".

## 1.2 SYMBOLEN

**Symbool WAARSCHUWING. Als de instructies niet nauwkeurig worden opgevolgd, kan dit leiden tot ernstige persoonlijke verwondingen en/of materiële schade.**

**Symbool VERPLICHTING. Geeft een handeling aan die verplicht moet worden uitgevoerd.**

**Symbool VERBOD. Geeft een verboden handeling aan.**

**Symbool OPMERKING. Duidt op belangrijke informatie of gedetailleerde toelichting.**

**Symbool VERWIJZING. Duidt op een verwijzing naar een informatie, de noot geeft aan waar de informatie te vinden is.**

## 1.3 BEWAREN VAN DE HANDLEIDING

Bewaar de handleiding in goede en leesbare staat, op een bekende plaats die gemakkelijk toegankelijk is voor de gebruiker van de machine.

# 2 LEER DE MACHINE KENNEN

Dit is een machine die bestemd is voor tuinwerkzaamheden, namelijk een zitmaaier met maaisysteem aan de voorzijde.

De machine is voorzien van een motor die de maaisysteemgroep aandrijft, beschermd door een carter, alsmede een aandrijfgroep die de machine laat rijden.

De machine heeft knikbesturing. Dit betekent dat het frame in een voor- en een achtergedeelte is verdeeld en dat deze delen ten opzichte van elkaar gestuurd kunnen worden.

Knikbesturing zorgt ervoor dat de machine met een extreem kleine draaicirkel rond bomen en andere obstakels kan draaien.

De bediener kan de machine bedienen en de hoofdcommando's inschakelen terwijl hij steeds op zijn plaats blijft zitten.

Bij activering van de op de machine gemonteerde veiligheidsvoorzieningen worden de motor en de maaisysteemgroep gestopt.

## 2.1 MODELLEN [2WD]

De machine is voorzien van achterwielaandrijving.

De achteras is voorzien van een hydrostatische transmissie met traploze transmissie voor- en achteruit.

De achteras is eveneens voorzien van een differentieel om het draaien te vergemakkelijken.

De aan de voorzijde gemonteerde accessoires worden aangedreven door aandrijfriemen.

## 2.2 MODELLEN [4WD]

De machine heeft vierwielaandrijving.

Het vermogen van de motor wordt hydraulisch op de wielen overgebracht.

De motor stuurt een oliepomp aan die olie naar de voor- en achterassen (wielen) pompt via een hydraulisch circuit.

De voor- en achterwielen draaien op dezelfde snelheid.

Om het draaien te vergemakkelijken, zijn beide

assen voorzien van een differentieel.
De aan de voorzijde gemonteerde accessoires worden aangedreven door aandrijfriemen.

### 2.3 VOORZIEN GEBRUIK

Deze machine is ontworpen en gebouwd voor het maaien van gras.
Het gebruik van bijzonder toebehoren, voorzien door de Fabrikant als oorspronkelijke uitrusting of afzonderlijk aan te kopen, staat toe dit werk uit te voeren volgens de verschillende werkwijzen die in deze handleiding of in de instructies die met het toebehoren geleverd worden, beschreven zijn.
Tegelijkertijd kan de mogelijkheid bijkomend toebehoren te gebruiken (indien voorzien door de Fabrikant) het gebruik ervan uitbreiden naar andere functies, volgens de limieten en condities die beschreven zijn in de instructies die de toestellen zelf vergezellen.

**De machine mag steeds slechts door een enkele bediener gebruikt worden.**

**De stabiliteit van de machine wordt gereduceerd als er een frontaccessoire anders dan de maaisysteemgroep wordt gebruikt.**

**De machine moet altijd met minimaal de maaisysteemgroep of een ander gemonteerd frontaccessoire worden gebruikt.**

#### 2.3.1 Definitie van het type gebruiker

Deze machine is bestemd voor gebruik door consumenten, dat wil zeggen niet-professionele gebruikers.
Deze machine is bestemd voor een amateuriëel gebruik.

### 2.4 ONEIGENLIJK GEBRUIK

Ieder willekeurig ander gebruik dat van het hierboven vermelde gebruik afwijkt, kan gevaarlijk zijn en schade aan personen en/of voorwerpen toebrengen.
De volgende situaties behoren tot het onjuist gebruik (bijvoorbeeld, maar niet uitsluitend):

- andere personen, kinderen of dieren op de machine of op een oplegger vervoeren;
- ladingen trekken of duwen zonder het gebruik van het daarvoor bestemde toebehoren voor het slepen;
- gebruik van de machine op onstabiele, gladde, bevroren, stenige of oneffen terreinen, in geval van plassen of moerassen die niet toestaan de consistentie van het terrein in te schatten.
- de snij-inrichtingen aanschakelen op zones zonder gras.

**Het onjuist gebruik leidt tot verval van zowel de garantie als de aansprakelijkheid van de fabrikant waardoor de gebruiker zelf verantwoordelijk is voor schade of letsel die hijzelf of anderen oplopen.**

### 2.5 VEILIGHEIDSSIGNALEN

De veiligheidssignalen die op de machine zijn aangebracht, wijzen de gebruiker op het gedrag dat bij het gebruik van de machine in acht moet worden genomen, met name bij werkzaamheden die voorzichtigheid en oplettendheid vereisen.

**LET OP. Wijst op een gevaar. Komt normaal in combinatie met andere signalen voor, die aangeven om wat voor soort gevaar het gaat.**

Let op! Lees voordat u dit machine in gebruik gaat nemen eerst de gebruiksaanwijzingen.

Let op! Kijk uit voor eventuele rondslingerende voorwerpen. Pas op voor eventuele omstanders.

Let op! Draag altijd gehoorbescherming.

Let op! De machine is niet goedgekeurd om op de openbare weg te rijden.

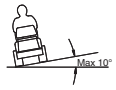


Let op! U mag met de machine, uitgerust met de originele accessoires, niet op een helling rijden met een grotere hellingshoek dan 10°, ongeacht de rijrichting.

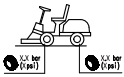

Bandenspanning. Het etiket vermeldt de optimale waarden voor de bandenspanning - zie hoofdstuk "0 TABEL TECHNISCHE GEGEVENS". Een correcte bandenspanning is een fundamentele voorwaarde om goede resultaten te verkrijgen bij het gebruik van de machine.

### 2.5.1 Zelfklevende etiketten (4)

Indicatie blokkering parkeerrem.



Indicatie inschakeling / uitschakeling aandrijving (4:A).

Het etiket bevindt zich:

- in de nabijheid van de hendel voor inschakeling/ uitschakeling van de aandrijving.




Indicatie maximumgewicht dat kan worden getrokken (4:B).

Het etiket bevindt zich:

- in de nabijheid van de trekplaat.



Let op! Gevaar voor brandwonden (4:C). Kom niet aan de geluiddemper.

Het etiket bevindt zich:
in de nabijheid van de uitlaat;



**Let op! Gevaar voor beknelling (4:D). Houd uw handen en voeten uit de buurt van de scharnierende koppeling van de stuurinrichting en van de trekhaak wanneer er een accessoire is aangekoppeld.**

Het etiket bevindt zich:

- in de nabijheid van de scharnierende koppeling van de stuurinrichting;
- in de nabijheid van de trekplaat.

**De beschadigde of onleesbaar geworden labels moeten vervangen worden.**

**Vraag nieuwe labels aan uw eigen geautoriseerd Dienstcentrum.**

### 2.6 IDENTIFICATIE-ETIKET

Het identificatie-etiket bevat de volgende gegevens (zie afb. 1):

1. Adres van de fabrikant
2. Machinetype
3. Geluidsniveau
4. CE-overeenstemmingskenteken
5. Massa van de machine met lege tank in kg
6. Vermogen en bedrijfstoerental van de motor
7. Bouwjaar
8. Serienummer
9. Artikelcode

Noteer het serienummer van uw machine in de hiervoor bestemde ruimte van de afbeelding (1:10).

Het product wordt geïdentificeerd door twee onderdelen:

- De artikel- en serienummers op de machine:
- Het model-, type- en serienummer van de motor:

**Gebruik de identificatiegegevens iedere keer dat u contact opneemt met de erkende werkplaats**

**Het voorbeeld van de verklaring van overeenstemming bevindt zich op de voorlaatste pagina van de handleiding.**

### 2.7 BELANGRIJKSTE ONDERDELEN

De machine bestaat uit de volgende hoofdonderdelen (zie afb. 1):

**A.** Frame
**B.** Wielen
**C.** Stuur
**D.** Stoel
**E.** Console
**F.** Bedieningspedalen
**G.** Motorkap
**H.** Hendel voor het opheffen van aan de voorzijde gemonteerde accessoires
**I.** Behuizing zekeringen
**J.** Accu
**K.** Brandstoftank
**L.** Oliereservoir aandrijving
**M.** Motor
**N.** Snelsluitingen voor accessoires

## 3 VEILIGHEIDSVOORSCHRIFTEN

**Lees deze aanwijzingen aandachtig alvorens de machine te gebruiken.**

### 3.1 TRAINING

**LET OP! Lees deze aanwijzingen aandachtig alvorens de machine te gebruiken.**
**Zorg dat u vertrouwd raakt met de bedieningsknoppen en in staat bent de machine op de juiste wijze te gebruiken.**
**Leer de machine te stoppen en de bedieningen snel uit te schakelen.**
**Het niet in acht nemen van de voorschriften en instructies kan elektrische schokken, brand en/of ernstige letsels veroorzaken.**

**Bewaar alle waarschuwingen en instructies om ze in de toekomst te kunnen raadplegen.**

**Laat nooit toe dat de machine gebruikt wordt door kinderen of door personen die niet vertrouwd zijn met deze aanwijzingen.**
**De minimale leeftijd van de gebruiker kan landelijk gereglementeerd zijn.**

**Gebruik de machine niet wanneer er zich personen, met name kinderen of dieren in de nabijheid bevinden.**

**Gebruik de machine nooit indien de gebruiker vermoeid of onwel is, of indien hij geneesmiddelen, drugs, alcohol of andere stoffen ingenomen heeft die negatieve invloed kunnen hebben zijn voor zijn reactievermogen en aandacht.**

**Denk eraan dat de persoon die de machine bedient of de gebruiker aansprakelijk is voor ongevallen en onvoorziene gebeurtenissen die personen of hun eigendommen kunnen overkomen.**
**Het valt onder de verantwoordelijkheid van de gebruiker om de risico's, die het terrein waarop hij moet werken met zich mee kan brengen, te beoordelen en om alle nodige voorzorgsmaatregelen te treffen met het oog op zijn eigen veiligheid en die van anderen, met name op hellingen, hobbelige, gladde of instabiele terreinen.**

**Indien men de machine aan derden wil geven of lenen, moet men zich ervan verzekeren dat de gebruiker de gebruiksaanwijzingen in dit handboek doorneemt.**

**Vervoer geen kinderen of andere passagiers op de machine, aangezien deze zouden kunnen vallen en zware letsels kunnen opdoen en een veilig rijgedrag in het gedrang brengen.**

**De bestuurder van de machine dient de aanwijzingen voor het besturen van de machine stipt op te volgen en wel:**

**a.** Laat u afleiden en behoud de nodige concentratie tijdens het werk;

**b.** Eraan denken dat een machine die van een helling afglijdt niet gestopt kan worden door de rem te gebruiken. De voornaamste oorzaken waardoor de macht over het stuur kwijt geraakt kan worden zijn:
- Onvoldoende grip van de wielen;
- Overdreven snelheid;
- Niet passende remming;
- De machine is niet geschikt voor het doel waarvoor zij gebruikt wordt;
- Gebrek aan kennis van de gevolgen die de toestand waarin het terrein zich bevindt kan hebben en hellingen in het bijzonder;
- Onjuist gebruik als trekvoertuig.

**De machine is voorzien van een reeks microschakelaars en veiligheidsinrichtingen die nooit gewijzigd of verwijderd mogen worden, op straffe van het verval van de garantie en de afwijzing van alle aansprakelijkheid vanwege de fabrikant. Vooraleer de machine te gebruiken, dient men steeds na te gaan of de veiligheidsinrichtingen werkzaam zijn.**

### 3.2 VOOR HET GEBRUIK

- Wanneer u de machine gebruikt, dient u altijd stevige werkschoenen met antislipzool en een lange broek te dragen.
- Bedien de machine niet met blote voeten of met open sandalen.
- Draag geen kettingen, armbanden, kledij met loshangende delen, of met veters of dassen.
- Lang haar moet zorgvuldig bijeengebonden worden. Draag altijd gehoorbescherming.
- Controleer grondig de hele werkzone en verwijder alles wat van de machine weg zou kunnen springen of de snijgroep en de motor zou kunnen beschadigen (keien, takken, ijzerdraad, beenderen, enz.)

**LET OP: GEVAAR! De brandstof is zeer ontvlambaar.**

**a.** Bewaar de brandstof in speciale reservoirs.

**b.** Vul de brandstof, met een trechter, alleen buiten en rook niet tijdens deze werkzaamheden en wanneer u met de brandstof bezig bent;

**c.** Giet de brandstof in de tank vóórdat u de motor aanzet: als de motor aanstaat of warm is mag u geen brandstof toevoegen of niet de dop van de brandstoftank eraf draaien;

**d.** Als u brandstof gelekt heeft, mag u de motor niet starten maar dient u de machine uit de buurt van de plek waar u de brandstof gelekt heeft te brengen en te voorkomen dat er brand ontstaat. U dient te wachten totdat de brandstof verdampt is en de brandstofdampen opgelost zijn;

**e.** Draai de dop altijd weer goed op de tank van de machine en het brandstofreservoir.



**Vervang de geluiddempers als deze defect zijn.**



**Vóór het gebruik dient u een algemene controle van de machine te verrichten, met name de toestand van het maaisysteem, en dient u te controleren of de bouten en het maaisysteem niet versleten of beschadigd zijn.**
**Vervang de snij-inrichting en de beschadigde of versleten schroeven en bloc om ervoor te zorgen dat het maaidek in balans blijft.**
**Eventuele herstellingen moeten nabij een gespecialiseerd centrum uitgevoerd worden.**



**Controleer regelmatig de toestand van de accu. Vervang ze in geval van beschadiging aan het omhulsel, aan het deksel of aan de klemmen.**

### 3.3 TIJDENS HET GEBRUIK



**Schakel de motor niet aan in gesloten ruimtes, waar er zich gevaarlijke koolstofmonoxidedampen kunnen vormen.**
**De machine dient altijd in de open lucht of in een goed geventileerde ruimte gestart te worden!**
**Denk er altijd aan dat de uitlaatgassen giftig zijn.**



**Werk enkel bij daglicht of met goed kunstmatig licht en bij goede zichtbaarheid.**
**Verwijder personen, kinderen en dieren uit de werkzone.**



**Vermijd, indien mogelijk, op nat gras te werken. Vermijd te werken in de regen en bij risico op onweer. Gebruik de machine nooit bij slechte weersomstandigheden, en zeker niet bij kans op bliksem.**



**Alvorens de motor op te starten, dient men de snij-inrichting of de krachtafnemer te ontkoppelen en de aandrijving vrij te zetten.**



**Rijd voorzichtig wanneer u obstakels nadert die uw zicht beperken.**



**Schakel de parkeerrem in wanneer u de machine parkeert.**



**Deze machine mag op een helling van maximaal 10° (17%) rijden, ongeacht de rijrichting.**



**Denk eraan dat er geen "veilige" hellingen bestaan. Let bijzonder goed op bij hellingen. Om omkantelen of verlies van controle over de machine te vermijden, raadt men aan:**

**a.** Niet plotseling te stoppen of weg te rijden bij het op- of afrijden van een helling;

**b.** De koppeling altijd langzaam in te schakelen en altijd de versnelling ingeschakeld te houden, vooral bij het afrijden van een helling;

**c.** De snelheid op hellingen en in smalle bochten laag te houden;

**d.** Let goed op bobbels, goten en verborgen gevaren.

**e.** Het gazon in geen geval te maaien in de dwarsrichting ten opzichte van de helling. Maai een hellend gazon altijd van boven naar beneden en nooit in de dwarsrichting. Pas erg goed op bij het veranderen van richting en let erop niet op obstakels te stuiten (bijv. stenen, takken, wortels, enz.). Deze obstakels kunnen het zijwaarts glijden en het omkiepen van de machine veroorzaken of de macht over het stuur doen verliezen.



**Vertraag de snelheid op hellingen alvorens van richting te veranderen. Op een helling dient de handrem altijd te worden ingeschakeld alvorens de machine te verlaten en onbeheerd achter te laten.**



**Wees zeer voorzichtig nabij ravijnen, grachten of dijken. De machine kan omkantelen indien een wiel over de rand gaat of indien de rand inzakt.**



**Let goed op wanneer u bij het werken achteruit rijdt. Kijk achteruit voor en tijdens het achteruit rijden om u ervan te verzekeren dat er geen hindernissen zijn.**



**Let op bij het trekken van lasten of zware gereedschappen:**

- **a.** Gebruik voor de trekstangen alleen de goedgekeurde bevestigingspunten.
- **b.** Leg alleen gemakkelijk controleerbare lasten op;
- **c.** Neem geen scherpe bochten. Let op bij het achteruit rijden;
- **d.** Gebruik tegengewichten of gewichten op de wielen wanneer dit wordt aangeraden in de gebruiksaanwijzing.



**Schakel de snij-inrichting of de krachtafnemer uit bij het oversteken van zones zonder gras, bij het verplaatsen van of naar de zone die gemaaid moet worden en breng de snijgroep omhoog.**



**Let goed op het verkeer, wanneer de machine dicht bij de straat gebruikt wordt.**



**LET OP! De machine is niet goedgekeurd om op de openbare weg te rijden. Ze mag (volgens het Wegverkeersregelement) uitsluitend gebruikt worden op privé-terrein dat voor verkeer gesloten is.**



**De machine nooit gebruiken wanneer de beschermingen beschadigd zijn.**



**Kom niet met uw handen of voeten in de buurt van of onder de draaiende delen. Blijf steeds op afstand van de aflaatopening.**



**De machine niet in hoog gras laten staan met een draaiende motor, teneinde geen risico op brand te veroorzaken.**



**Richt wanneer u accessoires gebruikt de uitlaat nooit op andere personen.**



**Gebruik alleen accessoires die zijn goedgekeurd door de fabrikant van de machine.**



**Gebruik de machine niet indien de toebehoren/werktuigen niet op de voorziene plaatsen geïnstalleerd zijn. Rijden zonder accessoires kan een negatief effect hebben op de stabiliteit van de machine.**



**Let op bij het gebruik van opvangzakken en toebehoren die de stabiliteit van de machine kan wijzigen, in het bijzonder op hellingen.**



**Wijzig de afstelling van de motor niet en laat het toerental van de motor niet buitengewoon hoog oplopen.**



**Kom niet aan motoronderdelen die gedurende het gebruik heet worden. Risico op brandwonden.**



**Ontkoppel de snij-inrichting of de krachtafnemer, zet in vrije stand en schakel de handrem in, stop de motor en verwijder de sleutel, (verzeker u ervan dat alle bewegende delen volledig stil staan):**

- **a.** Elke keer wanneer men de machine onbewaakt laat of de bestuurdersplaats verlaat:
- **b.** Vooraleer blokkeringen te verhelpen of vooraleer het windkanaal vrij te maken;
- **c.** Vóórdat u de machine controleert, schoonmaakt of eraan werkt;
- **d.** Nadat er op een vreemd voorwerp gestoten is. Controleer de machine op eventuele beschadigingen en voer de nodige reparaties uit alvorens ze opnieuw te gebruiken.



**Ontkoppel de snij-inrichting of de krachtafnemer en stop de motor, (verzeker u ervan dat alle bewegende delen volledig stil staan):**

- **a.** Alvorens brandstof bij te vullen;
- **b.** Elke keer wanneer u de opvangzak verwijdert of opnieuw monteert;
- **c.** Vooraleer de maaihoogte af te stellen indien dit niet vanuit de plaats van de bestuurder uitgevoerd kan worden.



**Ontkoppel de snij-inrichting of de krachtafnemer tijdens het vervoer en telkens wanneer deze niet gebruikt worden.**



**Neem gas terug voordat u de motor uitschakelt. Sluit de toevoer van de brandstof af aan het einde van het werk, volgens de aanwijzingen in het handboekje.**



**Let, wanneer er meer dan één maaisysteem aanwezig is, op de groep van maaielementen; één draaiend maaisysteem kan de andere systemen namelijk aan het draaien brengen.**



**LET OP - In geval van breuken of ongevallen tijdens het werk, dient men de motor onmiddellijk stil te zetten en de machine**

**te verwijderen om geen verdere schade te berokkenen; in geval van ongevallen met persoonlijke letsels of letsels aan derden, dient men onmiddellijk de meest geschikte eerste-hulp-procedures te volgen voor de situatie en zich tot een gezondheidsstructuur te richten voor de nodige zorgen. Verwijder zorgvuldig eventuele resten die schade of letsels aan personen of dieren kunnen veroorzaken indien ze onopgemerkt blijven.**

**LET OP! Het niveau van het geluid en van de trillingen dat aangegeven is in deze handleiding, zijn de maximale waarden voor het gebruik van de machine. Het gebruik van een niet gebalanceerd maai-element, een overdreven snelheid van de beweging, het gebrek aan onderhoud hebben een negatieve invloed op het geluidsniveau en op de trillingen. Bijgevolg is het noodzakelijk preventieve maatregelen te treffen om mogelijke schade ten gevolge van een hoog geluidsniveau en stress van trillingen te vermijden; zorg voor het onderhoud van de machine, draag gehoorbescherming, maak pauzes tijdens het werk.**

### 3.4 ONDERHOUD EN OPSLAG

**LET OP! – Haal de sleutel uit het contact en lees de bijgeleverde instructies alvorens enige reinigings-, of onderhoudswerkzaamheden te verrichten. Draag geschikte kleding en werkhandschoenen voor alle handelingen die gevaarlijk kunnen zijn voor de handen.**

**LET OP! – Gebruik de machine nooit als er onderdelen versleten of beschadigd zijn. De defecte of beschadigde onderdelen moeten vervangen en niet gerepareerd worden. Gebruik uitsluitend originele reserveonderdelen: het gebruik van niet originele en/of niet goed gemonteerde onderdelen beïnvloedt de veiligheid van de machine, kan ongelukken of persoonlijk letsel aanrichten en de fabrikant kan hiervoor niet aansprakelijk gesteld worden.**

**Alle onderhoudshandelingen en afstellingen die niet beschreven zijn in deze handleiding moeten uitgevoerd worden door uw Verkoper of in een gespecialiseerd Centrum dat beschikt over de nodige kennis en uitrustingen om de werken correct uit te voeren, met respect voor het oorspronkelijk niveau van veiligheid van de machine. Handelingen die uitgevoerd werden in niet geschikte structuren of door onbekwame personen doen elke vorm van garantie en alle verplichtingen of aansprakelijkheid van de Fabrikant vervallen.**

- Verwijder na elk gebruik de sleutel en controleer op eventuele schade.
- Laat bouten en schroeven vastgedraaid zitten om er zeker van te zijn dat de machine altijd op een veilige manier gebruiksklaar is. Als u regelmatig onderhoud aan de heggenschaar pleegt, zal de werking ervan veilig blijven en zal het prestatieniveau bewaard blijven.
- Controleer regelmatig of de schroeven van het maaisysteem goed zijn aangehaald.

**Draag werkhandschoenen wanneer u aan het maaisysteem komt om dit te demonteren of te monteren.**

**Let op de balans van de snij-inrichting, wanneer dit geslepen wordt. Alle handelingen die betrekking hebben op de snij-inrichting (demontage, slijpen, in balans brengen, hermontage en/of vervanging) vergen een specifieke vaardigheid en het gebruik van geschikt gereedschap; uit veiligheidsoverwegingen moeten deze handelingen daarom steeds uitgevoerd worden in een gespecialiseerd centrum.**

- Controleer regelmatig de werking van de remmen. Het is zeer belangrijk het onderhoud van de remmen goed uit te voeren en, indien nodig, ze te herstellen.
- Vervang beschadigde waarschuwings- en instructiestickers.
- Als de machine niet voorzien is van mechanische transportvergrendelingen, moet u de accessoires altijd op de grond laten rusten wanneer u de machine parkeert, opbergt of onbewaakt achterlaat.
- Berg de machine op in een ruimte die niet voor kinderen toegankelijk is.

**Zet de machine niet met brandstof in de tank in een ruimte waar de brandstofdampen met vlammen, vonken of een warmtebron in aanraking zouden kunnen komen.**

- Laat de motor eerst afkoelen vóór de machine in elke willekeurige ruimte op te bergen.
- Om het brandgevaar zoveel mogelijk te beperken dient u de motor, de geluiddemper van het uitwerpmechanisme, de accubak en de brandstoftank vrij te houden van gras, bladeren of teveel vet.
- Om het risico op brand te verminderen, moet men regelmatig controleren of er geen lekken van olie en/of brandstof zijn.
- Als u de tank moet legen, dient u dit in de open lucht te doen terwijl de motor koud is.
- Laat de sleutels nooit in het contact zitten of binnen het bereik van kinderen of personen die de machine niet mogen gebruiken. Haal de sleutel uit het contact alvorens enige onderhoudswerkzaamheden te verrichten.

**LET OP! – Het zuur dat in de accu zit is bijtend. Bij mechanische schade of overlading kan het zuur uit de accu lekken. Vermijd inademing en aanraking met willekeurig welke lichaamsdelen.**

**Zuurdampen kunnen bij inademing letsel veroorzaken aan slijmvliezen en inwendige organen. Ga onmiddellijk naar een arts.**

**LET OP! – De accu niet te veel opladen. Door overlading van de accu kan deze ontploffen, waardoor het zuur uit de accu ontsnapt.**

**LET OP! – Zuur kan ernstige schade veroorzaken aan gereedschappen, kleding en ander materiaal. Spoel gemorst zuur onmiddellijk weg met water.**

**De klemmen van de accu nooit kortsluiten. Hierbij kunnen vonken ontstaan, waardoor brand kan worden veroorzaakt.**

**LET OP voor de hydraulische onderdelen. Onder druk wegspuitende hydraulische vloeistof kan in de huid dringen en deze ernstig beschadigen, in dit geval is onmiddellijke medische hulp vereist.**

### 3.5 TRANSPORT

**LET OP! - Als de machine op een vrachtwagen of op een oplegger vervoerd moet worden, dient men toegangshellingen met geschikte draagkracht, breedte en lengte te gebruiken.**

**Sluit gedurende het transport brandstofkraan (indien voorzien), zet de maaisysteemgroep of het accessoire, in de laagste stand, schakel de handrem in en zorg dat de machine goed vastzit aan het vervoermiddel met touwen of kettingen.**

### 3.6 BESCHERMING VAN DE OMGEVING

- De milieubescherming moet een belangrijk en prioritair aspect vormen voor het gebruik van de machine, ten gunste van de civiele samenleving en de omgeving waarin we leven. Wees geen storend element voor uw buren.
- Volg nauwgezet de plaatselijke normen voor het verwerken van de verpakking, olie, brandstof, filters, versleten delen of eender welk element met een sterke invloed op de omgeving; dit afval mag niet met de huisafval weggeworpen worden, maar moet gescheiden worden en aan speciale verzamelcentra toevertrouwd worden, die de recyclage van de materialen zullen verzorgen.
- Volg nauwkeurig de plaatselijke normen op voor de verwerking van het snijafval.
- Bij het buiten bedrijf stellen van de machine, mag deze nooit in het milieu achtergelaten worden maar moet ze naar een opvangcentrum gebracht worden, volgens de geldende plaatselijke normen.

## 4 VERZEKER UW GRASMAAIER

Controleer of uw nieuwe grasmaaier verzekerd is.
Neem contact op met uw verzekeringsmaatschappij.
U dient een polis af te sluiten die verkeersongelukken, brand, schade en diefstal omvat.

## 5 MONTAGE

**Voor het eerste gebruik dient de accu volledig te worden opgeladen.**

**Gebruik de machine niet vooraleer de aanwijzingen van de sectie "MONTAGE" teneinde gebracht te hebben.**

**De machine moet op een vlakke en solide ondergrond uitgepakt en gemonteerd worden, met voldoende bewegingsruimte voor de machine en de verpakking, en**

**steeds met gebruik van geschikte werktuigen.**

### 5.1 ONDERDELEN VOOR DE MONTAGE (3)

De machine wordt afgeleverd met gedemonteerde zitting en stuurwiel. De accu zit op zijn plaats maar is afgekoppeld.
In de verpakking zitten de in de volgende tabel vermelde onderdelen voor de montage (3):

| Pos. | N. | Beschrijving | Afmeting |
|---|---|---|---|
| A | 2 | Pen | 6 x 36 |
| B | 1 | Vulring. | 6x38x0,5 |
| C | 1 | Vulring. | 16x38x1,0 |
| D | 2 | Contactsleutel | / |
| E | 2 | Moer voor accu | / |
| F | 2 | Schroeven voor accu | / |
| G | 2 | Moer | M8 |
| H | 1 | Trekstaaf | / |
| J | 2 | Schroef | 8x20 |
| R | 4 | Grower-ringen | 14 x 8,2 x 2 |

### 5.2 MOTORKAP (5:A)



Om bij de brandstofkraan, accu en motor te komen, dient u de motorkap te openen.
De motorkap wordt als volgt geopend:

1. Pak de motorkap vast en til deze op (5:A).



**Het is verboden de motor te starten wanneer de motorkap geopend is.**

### 5.3 ACCU

Zie voor het op de machine gebruikte accutype ”0 TABEL TECHNISCHE GEGEVENS”



**LET OP! De accu bevat een bijtend zuur, het is gevaarlijk om hiermee in aanraking te komen.**

**Ga voorzichtig met de accu om en zorg ervoor dat het zuur niet naar buiten kan stromen.**



**De accuvloeistof niet controleren en/of bijvullen.**

#### 5.3.1 Aansluiting van de accu (6)

Sluit de accu op het elektrische systeem van de machine aan met behulp van de schroeven en de moeren (6:F; 6:E)

1. Sluit de rode kabel aan op de positieve accuklem (+).
2. Sluit de zwarte kabel aan op de negatieve accuklem (-).



**Als u de kabels niet in de goede volgorde aansluit of losmaakt, kan er kortsluiting ontstaan en kan de accu beschadigd raken.**



**Als u de kabels verwisselt, raken de dynamo en de accu beschadigd.**



**Zet de kabels stevig vast. Losse kabels kunnen brand veroorzaken.**



**Schakel de motor nooit aan wanneer de accu niet aangesloten is. Anders kunnen de dynamo en het elektrische systeem beschadigd raken.**

#### 5.3.2 Lading van de accu



**Voor het eerste gebruik dient de accu volledig te worden opgeladen.**



**Zie voor de procedures voor het opladen van de accu 9.10.**

### 5.4 ZITTING (7)

1. Verwijder de volgende onderdelen van de zittinghouder:
   - 4 moeren (voor transportvergrendeling, verder niet gebruikt).
   - 4 schroeven (7:K)
   - 4 borstringen (7:L)
   - 4 Grower-ringen (7:R)
2. Plaats de zitting op de zittinghouder.
3. Monteer de borstringen (7:L) op de schroeven (7:K), met de ringen (7:R).
4. Plaats de schroeven met de borstringen door de gaten in de zittinghouder en de openingen in de zittingplaat. Schroef de zitting vast.

Klemkoppel: 9±1,7 Nm.



**Als het aanhaalmoment groter dan 9±1,7 Nm is, raakt de zitting beschadigd.**

5. Zorg dat de zitting eenvoudig in de gaten van de houder valt.

De zitting kan worden opgeklapt. Als de machine buiten in de regen staat, klapt u de zitting naar voren zodat het kussen niet nat wordt.

### 5.5 STUURWIEL (8)

Om de speling van de stuurkolom tot een minimum te beperken, moeten de vulringen van 0,5 mm en/of 1 mm (3:C:3:B) op de stuurkolom worden gemonteerd, tussen de bussen pos. (8:A). Hiervoor gaat u

als volgt te werk.

1. Monteer de bus (8:B) op de stuurkolom en zet hem vast door één van de pennen (8:C) er voor ongeveer 1/3 van zijn lengte in te steken.
2. Trek de bus en de stuurkolom omhoog.
3. Controleer of de vulring van 0,5 mm, de vulring van1 mm of beide ringen in de opening kunnen worden geplaatst die ontstaat in het punt (8:A). Forceer de ring(en) niet, er moet een klein bé-tje speling zijn.
4. Haal de pen (8:C) naar buiten met de pons (8:D) en demonteer de bus.
5. Plaats de ring(en) zoals aangegeven bij punt 3 hierboven.
6. Plaats de stuurkolombus op de stuurkolom en vergrendel deze door de beide pennen er volledig in te steken. Blokkeer de stuurkolom.

### 5.6 TREKPLAAT (9)

Monteer de trekplaat (9:B) aan de achterzijde van de machine.

Gebruik de schroeven en moeren (9:A; 9:C).

Klemkoppel: 22 Nm.

### 5.7 SNELSLUITINGEN (1:N)

De snelsluitingen en installatie-instructies worden in een aparte doos geleverd. Deze zit in de verpakking van de machine.

Monteer de snelsluitingen op de voorste assen van de machine.

### 5.8 BANDENSPANNING

Zie voor de bandenspanning “0 TABEL TECHNISCHE GEGEVENS”

### 5.9 TOEBEHOREN

Voor de montage van accessoires kijkt u in de aparte montagehandleiding die bij iedere accessoire wordt geleverd.

**Opmerking: In dit geval wordt de maaisysteemgroep als een accessoire beschouwd.**

## 6 BEDIENINGEN

### 6.1 PEDAAL MECHANISCHE GEREEDSCHAPSBEVESTIGING (10:C)

Bediend met de hendel (10:C1), dient om de accessoires van de werkstand in de transportstand te brengen.

- Transportstand: trap het pedaal helemaal in en haal uw voet weg, het pedaal blijft omlaag staan.
- Werkstand: druk op het pedaal en laat het langzaam omhoog komen.

**Schakel de transportstand niet in terwijl het aangekoppelde accessoire in werking is. Hierdoor zou de aandrijfriem worden vernield.**

### 6.2 KOPPELING-PARKEERREM (10:B)

**Druk nooit op het pedaal tijdens het bedrijf.**

**De krachtoverbrenging kan dan oververhit raken.**

Het pedaal (10:B) heeft de volgende standen:

Omhoog. De aandrijving is ingeschakeld. De parkeerrem is niet geactiveerd.

Voor de helft ingetrapt. Voorwaarts rijden uitgeschakeld. De parkeerrem is niet geactiveerd.

Volledig ingetrapt. Voorwaarts rijden uitgeschakeld. De parkeerrem is geactiveerd maar niet vergrendeld. Deze stand wordt ook gebruikt als noodrem.

### 6.3 BLOKKEERHENDEL PARKEERREM (10:A)

Vergrendelt het koppelings-/rempedaal in de volledig ingetrapte stand. Deze functie wordt gebruikt om de machine te vergrendelen op hellingen, tijdens transport enz., als de motor niet draait.

**Vergrendelen:**

1. Trap het pedaal (10:B) volledig in.
2. Verplaats de vergrendeling (10:A) naar rechts.
3. Laat het pedaal (10:B) los.
4. Laat de vergrendeling (10:A) los.

**Ontgrendelen:**

1. Trap het pedaal (10:B) volledig in en laat het weer los.

### 6.4 BEDRIJFSREM-AANDRIJVING (10:F)

Als de machine niet remt zoals verwacht als het pedaal wordt losgelaten, moet het linkerpedaal (= snelheid) als noodrem worden gebruikt.

Wanneer het pedaal losgelaten is, is de dienstrem ingeschakeld.

- Pedaal voorwaarts, – de machine gaat vooruit.
- Pedaal onbelast – de machine staat stil.
- Pedaal achterwaarts – de machine rijdt achteruit.

- Minder druk op het pedaal – de machine remt.

Op het bovenste gedeelte van het pedaal bevindt zich een plaat die kan worden afgesteld om te worden aangepast aan de voet van de bestuurder.

**Als de machine niet remt zoals verwacht als het pedaal wordt losgelaten, moet het linker pedaal (10:B) als noodrem worden gebruikt.**

### 6.5 STUURWIEL (10:D)

De hoogte van het stuur is volledig instelbaar.

Draai de instelknop (10:E) op de stuurkolom los en stel het stuur op de gewenste stand in. Draai de knop weer vast.

**Verstel het stuur nooit tijdens het rijden.**

**Draai nooit aan het stuur als de machine stilstaat en het gereedschap in de werkstand staat. De kans bestaat dat het stuurbekrachtigingmechanisme wordt overbelast.**

### 6.6 GASPEDAAL (VERSNELLING) (11:A; 12:A) MOD.: [B&S Vanguard]

Dient voor het regelen van het motortoerental.

Vol gas - bij gebruik van de machine altijd vol gas geven.

Minimum.

### 6.7 CHOKEHENDEL (INDIEN VOORZIEN) (12:B) MOD.: [ST.]

Trekhendel om te choken bij koude start.

Hendel volledig uitgetrokken (12:B1) - chokeklep gesloten. Voor koude start.
Hendel ingedrukt (12:B2) – chokeklep open. Voor starten met warme motor en tijdens het rijden.

**Rijd nooit met uitgetrokken choke als de motor warm is.**

**Sommige modellen zijn voorzien van een systeem dat automatisch de positie van de starter in de carburateur controleert in de tijdens het inschakelen van de motor en tijdens de verwarming.**

### 6.8 CONTACTSLOT (11:C; 12:C)

Het contactslot wordt gebruikt om de motor te starten en uit te schakelen.

**Wanneer u de bestuurdersplaats verlaat, de sleutel niet in de stand 2 of 3 laten staan. Er is dan brandgevaar omdat brandstof in de motor kan lopen via de carburateur en de accu kan ontladen en worden beschadigd.**

De vier standen van de sleutel:

1. Stopstand - de motor is kortgesloten. De sleutel kan verwijderd worden.

2. Stand Draaien

3. Stand Draaien

4. Startstand - wanneer u de sleutel in deze stand draait wordt de startmotor geactiveerd. Laat de sleutel teruggaan naar de rijstand wanneer de motor gestart is.

### 6.9 KRACHTAFNEMER (11:D; 12:D)

**De krachtafnemer mag nooit ingeschakeld zijn wanneer het systeem voor het opheffen van accessoires aan de voorzijde in de transportstand staat. Dit beschadigt de riemaandrijving.**

**Toets voor inschakeling / uitschakeling stopcontact (11:D, 12:D).** Druk op de toets om het stopcontact in / uit te schakelen.

### 6.10 MAAIHOOGTE-INSTELLING (11:E; 12:E)

De machine is uitgerust met een mechanisme voor het gebruik van een maaidek met elektrische maaihoogte-instelling.

De schakelaar laat traploze instelling van de maaihoogte toe.
Het maaidek wordt aangesloten op het contact (13:B).

### 6.11 SCHAKELAAR KOPLAMPEN (11:F; 12:F)

**Toets in-/uitschakeling koplampen (11:F, 12:F).** Druk op de toets om de koplampen in- / uit te schakelen.

### 6.12 BLUETOOTH (INDIEN VOORZIEN)

Sommige modellen zijn uitgerust met een Bluetooth-functie, die een directe draadloze verbinding tussen de machine en een apparaat over een korte afstand mogelijk maakt.

De specifieke app voor gegevensuitwisseling, waarvan de gebruiksaanwijzing afzonderlijk wordt verstrekt, moet op het apparaat zijn geïnstalleerd.

Bluetooth wordt geactiveerd wanneer de machine wordt ingeschakeld en gedeactiveerd wanneer de machine wordt uitgeschakeld.

Controleer of de verbinding met het apparaat/de App actief is.

### 6.13 HOLTE VOOR ACCESSOIRES (11:G; 12:G)

Holte die nuttig is om accessoires te plaatsen

### 6.14 ONTKOPPELINGSHENDEL VAN DE AANDRIJVING (14; 15)

Hendel om de traploze transmissie uit te schakelen.



De 2WD is voorzien van een hendel die op de achteras is aangesloten. Zie (14:A).

**De 4WD is voorzien van twee hendels die op de achteras (15:A) en op de vooras (15:B) zijn aangesloten.**

**De hendel voor inschakeling / deblokkering mag nooit tussen de binnenste en buitenste stand staan. Dit leidt tot oververhitting en beschadiging van de transmissie.**

Met deze hendels kunt u de machine handmatig verplaatsen (door hem te duwen of te trekken) zonder de motor te gebruiken.

De twee standen zijn:

Transmissie ingevoegd (14:A1; 15:A1-B1) - transmissie ingevoegd voor normaal gebruik.

Aandrijving uitgeschakeld (14:A2; 15:A2-B2) - aandrijving uitgeschakeld. De machine kan handmatig worden verplaatst.

De machine mag niet over lange afstanden of met hoge snelheid worden gesleept. Hierdoor kan de transmissie worden beschadigd.

**Stel de machine niet in werking met de voorste hendel in de buitenste stand. Gevaar voor beschadiging en olielekken in de achteras.**

### 6.15 INSTELLING VAN DE ZITTING (16:B)



De zitting kan naar voor of achter worden geschoven zoals hierna aangegeven:

1. Verplaats de bedieningshendel (16:A) omhoog.
2. Breng de zitting in de gewenste stand.
3. Laat de hendel (16:A) los om de zitting te vergrendelen.

De zitting is voorzien van een beveiligingsschakelaar die is aangesloten op het beveiligingssysteem van de machine.

Dit houdt in dat de machine niet gestart kan worden als er niemand op de zitting zit. (zie 7.6.2).

### 6.16 MOTORKAP

**Zie 5.2 voor de wijze waarop u toegang krijgt tot de brandstofkraan, de accu en de motor.**

### 6.17 SNELSLUITINGEN



Dankzij deze snelsluitingen kan zeer snel en eenvoudig van accessoire gewisseld worden.

De snelsluitingen zorgen ervoor dat de maaisysteemgroep gemakkelijk kan wisselen tussen de twee standen:

- Normale stand met volledig aangespannen riem.
- 4 cm achter de normale stand met losse riem, zodat de maaisysteemgroep dichter bij de basismachine komt.

Omdat de riemspanner loskomt van de riem, vereenvoudigen de snelsluitingen de vervanging van de riem en de maaisysteemgroep en wordt het omschakelen naar de reinigingsstand en de servicestanden gemakkelijker.

**Spanning van de riem halen (17; 18)**

**Zie ook de aanwijzingen die bij het accessoire en de snelsluiting zijn geleverd.**

1. Verwijder de splitpennen of de borgstiften (17:C) aan beide zijden.
2. Open de snelsluitingen door de achterste gedeelten met uw hiel naar beneden te drukken (17:A).

**Nadat de snelsluitingen geopend zijn, zijn de armen van het accessoire vrij, en zitten dus niet langer aan de bevestiging vast.**

**Voor afstel- of onderhoudswerkzaamheden, de armen weer op de sluiting plaatsen en de sluiting vergrendelen**

1. Voer de noodzakelijke aanpassingen uit, bijvoorbeeld:

- Haak de riem los.

- Verwissel het accessoire door de armen (19) los te maken.

**Aanspannen van de riem (17; 18)**
Span de uiteinden afzonderlijk aan volgens onderstaande instructies.

**Draai de hendel niet met uw handen. Gevaar voor verwonding door beknelling.**

1. Plaats uw voet op de hendel (18:A) en draai voorzichtig een halve slag naar voren.
2. Installeer de splitpen of de borgstift (17:C).
3. Doe hetzelfde aan de andere kant.

## 7 STARTEN EN BEDRIJF

### 7.1 VOORZORGSMAATREGELEN

**Controleer altijd of het oliepeil in de motor correct is. Dit is met name belangrijk bij het werken op hellingen (zie 7.4).**

**Let heel goed op wanneer u gras maait op hellingen: vermijd bruusk starten of remmen, rijd niet dwars over de helling, rijd altijd van boven naar beneden of van beneden naar boven.**

**Schakel de parkeerrem in wanneer u de machine parkeert.**

**Deze machine mag op een helling van maximaal 10° rijden, ongeacht de rijrichting.**

**Neem gas terug op hellingen en wanneer u scherpe bochten maakt, om te voorkomen dat de machine kantelt of u de controle over de machine verliest.**

**Draai het stuur niet volledig wanneer u op de maximumsnelheid rijdt. De machine kan dan kantelen.**

**Blijf met uw handen en voeten uit de buurt van de scharnierende koppeling van de stuurinrichting en van de drager van de zitting. Gevaar voor verwonding door beknelling.**

### 7.2 GECOMBINEERD GEBRUIK VAN ACCESSOIRES

**Zie voor het gecombineerde gebruik van accessoires de "TABEL VOOR DE JUISTE COMBINATIE VAN ACCESSOIRES" in hoofdstuk "0 TABEL TECHNISCHE GEGEVENS"**

### 7.3 BIJVULLEN MET BENZINE (20)

**Gebruik altijd loodvrije benzine. Meng de benzine niet met olie.**

Zie voor de inhoud van de tank "0 TABEL TECHNISCHE GEGEVENS".

Om bij te vullen:

1. Draai de dop van het reservoir los en verwijder hem (afb. 20.A).
2. Vul brandstof bij zonder het reservoir volledig te vullen. Laat wat ruimte over (tenminste de volledige vulmond + 1 - 2 cm boven in de tank) zodat de benzine, wanneer hij warm wordt, kan uitzetten zonder over te stromen.
3. Schroef de dop van het brandstofreservoir na het bijvullen goed dicht en reinig eventuele lekken.

**Vermijden benzine op de plastic gedeelten te gieten zodanig dat ze niet beschadigd worden; bij toevallige lekken onmiddellijk spoelen met water. De garantie dekt geen schade aan de plastic onderdelen van de carrosserie of de motor, veroorzaakt door benzine.**

**OPMERKING! De benzine mag niet langer dan 30 dagen in de tank blijven, anders bederft hij.**

Het is mogelijk om milieuvriendelijke benzine te gebruiken, bijvoorbeeld alkylaatbenzine. Door zijn speciale samenstelling heeft deze benzine een minder slechte uitwerking op het milieu.
Er zijn geen negatieve effecten van het gebruik ervan bekend. In de handel bestaan echter soorten alkylaatbenzine waarvoor geen precieze indicaties ten aanzien van het gebruik kunnen worden gegeven.
Raadpleeg voor meer informatie de instructies en gegevens die worden geleverd door de fabrikant van de alkylaatbenzine.

**Wanneer u de machine voor de laatste keer gebruikt voordat u hem voor een lange periode opbergt (bijvoorbeeld voor de winter), dient u ervoor te zorgen dat er precies genoeg brandstof in de tank zit voor dat gebruik.**
**Alvorens de machine voor lange tijd op te**

**bergen, dient de brandstoftank volledig te worden geleegd (zie 11).**

### 7.4 CONTROLE VAN HET OLIEPEIL VAN DE MOTOR (21; 22)

Bij de aflevering zit er genoeg olie in de motor van de machine.

**Controleer het oliepeil van de machine alvorens de machine te starten.**

**Zie voor controleren / bijvullen van de motorolie 9.5.1.**

### 7.5 CONTROLE VAN HET TRANSMISSIEOLIE-PEIL

**Zie voor controleren / bijvullen van de transmissieolie 9.7.1.**

### 7.6 VEILIGHEIDSCONTROLES

Controleer, wanneer u de machine uitprobeert, of de resultaten van de veiligheidscontroles overeenstemmen met hetgeen vermeld is in onderstaande tabellen.

**Voer steeds de veiligheidscontroles uit vooraleer de machine te gebruiken.**

**Als één van de resultaten van de controles afwijkt van hetgeen in onderstaande tabellen is aangegeven, mag u de machine niet gebruiken!**

**Breng de machine naar een servicewerkplaats voor de noodzakelijke controles en reparaties.**

#### 7.6.1 Algemene veiligheidscontrole

| Object | Resultaat |
|---|---|
| Brandstofsysteem en verbindingen | Geen lekken |
| Elektrische kabels | Isolatie volledig intact<br>Geen mechanische schade. |
| Uitlaatsysteem. | Geen lekken in de aansluitpunten. Alle schroeven aangedraaid |
| Oliecircuit | Geen lekken Geen schade. |
| Rijd de machine voor- en achteruit en laat het pedaal van de bedrijfsrem-aandrijving omhoog komen. | De machine zal stoppen. |
| Rijtest | Geen abnormale trillingen.<br>Geen abnormaal geluid. |

#### 7.6.2 Elektrische veiligheidscontrole

| Toestand | Actie | Resultaat |
|---|---|---|
| Het pedaal van de parkeerrem is niet ingetrapt. | Probeer te starten. | De motor start niet. |
| Lopende motor. | De bestuurder gaat staan. | De motor slaat af. |

### 7.7 STARTEN / BEDRIJF

**Wanneer de machine wordt gebruikt, moet de motorkap gesloten en vergrendeld zijn.**

**Bij gebruik van de machine altijd vol gas geven.**

**Wacht het starten van de machine 2 seconden in de startpositie alvorens de motor te starten.**

1. Open de brandstofkraan (24).
2. Controleer of the bougiekabel(s) op de bougie(s) is/zijn geplaatst.
3. Controleer of de krachtafnemer uitgeschakeld is (11:D; 12:D).
4. Houd uw voet niet op het pedaal van de bedrijfsrem/aandrijving (10:F).

**Koud starten**

**Voor modellen met tweewielaandrijving**

1. Schakel de aandrijving in (14:A1).

**Voor modellen met vierwielaandrijving**

1. Schakel de aandrijving in (15:A1-B1).
2. Schakel de parkeerrem in (10:B).
3. Breng het gaspedaal op volgas (11:A; 12:A).
4. Sluit de lucht af (12:B2) (indien voorzien).
5. Draai de contactsleutel om en start de motor.

**Wacht enkele minuten voordat u de machine gebruikt zodat de olie kan opwarmen.**

**Warm starten**

**Voor modellen met tweewielaandrijving**

1. Schakel de aandrijving in (14:A1).

**Voor modellen met vierwielaandrijving**

1. Schakel de aandrijving in (15:A1-B1).
2. Schakel de parkeerrem in (10:B).
3. Breng het gaspedaal op volgas (11:A; 12:A).
4. Het bedieningselement moet ingedrukt gehouden worden (12:B2) (indien aanwezig).
5. Draai de contactsleutel om en start de motor.

**Raadpleeg de instructies in de paragraaf 7.7.1 om door te gaan.**

### 7.7.1 Werking

Doe als volgt om met de machine te werken:

- Trap het pedaal (10:B) volledig in en laat het weer opkomen.
- Bedien het pedaal (10:F) om de machine te laten bewegen.
- Rijd naar het werkgebied.
- Activeer, als er accessoires gemonteerd zijn, de krachtafnemer (11:D, 12:D).
- Begin te werken.

## 7.8 STOPPEN

Ga als volgt te werk om te machine te stoppen:

- Schakel de krachtafnemer (11:D; 12:D) uit.
- Schakel de parkeerrem (10:B) in.
- Laat de motor één tot twee minuten stationair draaien.
- Zet de motor af door de contactsleutel om te draaien.
- Sluit de brandstofkraan. Dit is vooral belangrijk als de machine op bijv. een aanhanger vervoerd moet worden.

**Als u de machine zonder toezicht achterlaat, moet u de bougiekabels losmaken en de contactsleutel verwijderen.**

**Onmiddellijk na het uitschakelen kan de motor zeer warm zijn. Raak de demper, de cilinder of de koelribben niet aan. Gevaar op brandwonden.**

## 7.9 REINIGING

**Houd de motor, de demper, de accu en de brandstoftank vrij van gras, bladeren en olie, om het gevaar voor brand te verkleinen.**

**Om het risico op brand te verminderen, moet men regelmatig controleren of er geen lekken van olie en/of brandstof zijn.**

**Spuit nooit water onder hoge druk op de machine. Hierdoor kunnen asafdichtingen, elektrische onderdelen of hydraulische kleppen beschadigd raken.**

Maak de machine na gebruik altijd schoon. Houd u hierbij aan de volgende aanwijzingen:

- Spuit geen water rechtstreeks op de motor.
- Maak de motor schoon met een borstel en/of perslucht.
- Maak de koelluchtinlaat van de motor schoon.
- Start na het schoonmaken met water de machine en de maaisysteemgroep, om het water te verwijderen, dat anders in de lagers zou kunnen dringen en daar schade veroorzaken.

# 8 GEBRUIK VAN HET ACCESSOIRE

**Controleer of het gras dat u gaat maaien vrij is van vreemde voorwerpen zoals stenen etc.**

## 8.1 MAAIHOOGTE

U krijgt de beste resultaten als een derde van de hoogte van het gras wordt gemaaid. Zie afb. 23.

Als het gras lang is en veel korter moet worden, kunt u beter twee keer maaien met twee verschillende maaihoogtes.

Gebruik niet de minimum maaihoogte als het oppervlak van het gazon ongelijkmatig is.

Anders loopt u het gevaar dat het maaisysteem beschadigd raakt door het oppervlak en dat de toplaag van het gazon wordt verwijderd.

## 8.2 MAAIADVIES

Volg voor een optimaal maairesultaat onderstaande aanwijzingen op.

- Maai het gras regelmatig.
- Gebruik de motor op volle kracht.
- Het gras moet droog zijn.
- Zorg ervoor dat het maaisysteem scherp is.
- Houd de onderzijde van de maaisysteemgroep schoon.

# 9 ONDERHOUD

## 9.1 ASSISTENTIEPROGRAMMA

Om de machine altijd in goede condities te houden voor wat betreft de betrouwbaarheid, werkveiligheid en milieuvriendelijkheid, moet het serviceprogramma van STIGA SpA gegarandeerd worden.

De punten van dit programma worden aangeduid in de handleiding voor het onderhoud van STIGA SpA in bijlage.

De Basiscontrole moet altijd worden uitgevoerd door een erkende servicewerkplaats.

De Eerste controle en de Tussencontrole kunnen het beste worden overgelaten aan een erkende servicewerkplaats, maar mogen ook door de gebruiker zelf worden uitgevoerd.

De procedures zijn vermeld in het machinedocument en zijn beschreven in hoofdstuk “7 STARTEN EN BEDRIJF”, en ook op de volgende pagina’s.

Door de controles uit te laten voeren door een erkende servicewerkplaats, bent u verzekerd van professionaliteit en originele vervangingsonderdelen.

Het machinedocument wordt bij iedere Basiscontrole en bij iedere Tussencontrole door een erkende servicewerkplaats gestempeld. Een document met deze stempels verhoogt de tweedehands waarde van de machine.

## 9.2 VOORBEREIDING

**Alle service en onderhoud moet worden uitgevoerd op een stilstaande machine waarvan de motor is uitgeschakeld.**

**Schakel altijd de parkeerrem in om te voorkomen dat de machine wegrolt.**

**Schakel de motor uit.**

**Voorkom dat de motor onbedoeld start door de bougiekabels los te maken en de contactsleutel te verwijderen.**

## 9.3 ONDERHOUDSTABEL

**Zie hoofdstuk “13 OVERZICHTSTABEL ONDERHOUDSWERKZAAMHEDEN”. Het doel van de tabel is om uw machine een optimale conditie te laten behouden. Hierin staan de voornaamste ingrepen en de tijden waarop ze uitgevoerd moeten worden. Voer de desbetreffende handeling uit in functie van de eerstkomende vervaldatum.**

**Ververs de olie regelmatiger als de machine onder extreme condities of bij hoge omgevingstemperaturen wordt gebruikt.**

## 9.4 BANDENSPANNING

Regel de bandenspanning op de waarden die vermeld zijn in paragraaf “0 TABEL TECHNISCHE GEGEVENS”.

## 9.5 BIJVULLEN / VERVERSEN MOTOROLIE

**Zie voor dit onderhoud de bij de machine geleverde handleiding van de motor.**

### 9.5.1 Controle / bijvullen (21; 22)

**Controleer het oliepeil vòòr ieder gebruik. Voor deze controle moet de machine op een rechte ondergrond staan.**

1. Reinig rondom de staaf.
2. Schroef de peilstok los en trek deze weer omhoog.
3. Reinig de staaf.

**Voor motoren [ST.]**

4. Steek de staaf helemaal in het reservoir zonder ze vast te draaien (21:A).

**Voor motoren [B&S Vanguard]**

4. Steek de staaf helemaal in het reservoir en draai ze vast (22:A).

5. Trek de staaf er weer uit en controleer het oliepeil.
6. Vul olie bij als het oliepeil onder de markering van bovenste limiet staat (21:A, 22:A).

**Het oliepeil mag nooit boven de markering van de bovenste limiet komen. De motor wordt oververhit. Een te hoog oliepeil kan de motor oververhitten Als het oliepeil boven de markering van de bovenste limiet komt, dient u olie af te tappen totdat het juiste peil is bereikt.**

Ververs de olie regelmatiger als de machine onder extreme condities of bij hoge omgevingstemperaturen wordt gebruikt.

### 9.5.2 Verversen / vullen (21; 22)

**Voor de interventietijd zie hoofdstuk 13.**

**Zie voor het soort olie dat u moet gebruiken paragraaf "0 TABEL TECHNISCHE GEGEVENS".**

**Gebruik olie zonder additieven.**
Ververs de olie wanneer de motor warm is.

**De motorolie kan zeer heet zijn indien ze onmiddellijk na het uitschakelen van de motor verwijderd wordt. Laat daarom de motor enkele minuten afkoelen alvorens de olie te verwijderen.**

**[ST. mod. TRE 0801], [B&S Vanguard]**
Ga als volgt te werk:
1. Plaats de machine op een vlakke oppervlakte.
2. Schakel de parkeerrem in.
3. Open de motorkap.
4. Zet de klem op de afvoerslang. Gebruik een verstelbare tang, polygrip of dergelijke (21:B; 22:B).
5. Verplaats de klem 3-4 cm op de afvoerslang en verwijder de dop.
6. Vang de olie op in een vat.

**OPMERKING! Let erop dat er geen olie op de aandrijfriemen gemorst wordt.**

7. Breng de olieaftapplug weer aan en verplaats de klem zodat deze zich boven de plug bevindt.
8. Reinig eventuele olielekken.
9. Verwijder de oliepeilstok en vul de machine met nieuwe olie. Zie voor de oliehoeveelheid paragraaf "0 TABEL TECHNISCHE GEGEVENS".
10. Na het bijvullen van olie start u de motor en laat u deze 30 seconden stationair draaien.
11. Controleer of er een olielek is.
12. Schakel de motor uit. Wacht 30 seconden en controleer dan opnieuw of het oliepeil overeenkomt met de aanwijzingen uit paragraaf 9.5.
13. Dien de olie in voor verwerking volgens de plaatselijke normen.

**[ST. mod. TRE 586V]**
1. Plaats de machine op een vlakke oppervlakte.
2. Schakel de parkeerrem in.
3. Open de motorkap.
4. Plaats een opvanghouder ter hoogte van de verlengpijp (afb. 22.B).
5. Druk op de splipen (afb. 22.C);
6. Haak de verlengbuis los van de steun door hem naar beneden te brengen;
7. Buig de verlengbuis en laat de olie af in een geschikte houder.
8. Bevestig de verlengbuis (fig. 22.B) aan de steun (fig. 22.D) voordat u olie bijvult.
9. Reinig eventuele olielekken.

**OPMERKING! Let erop dat er geen olie op de aandrijfriemen gemorst wordt.**

10. Verwijder de oliepeilstok en vul de machine met nieuwe olie. Zie voor de oliehoeveelheid paragraaf "0 TABEL TECHNISCHE GEGEVENS".
11. Na het bijvullen van olie start u de motor en laat u deze 30 seconden stationair draaien.
12. Controleer of er een olielek is.
13. Schakel de motor uit. Wacht 30 seconden en controleer dan opnieuw of het oliepeil overeenkomt met de aanwijzingen uit paragraaf 9.5.1.
14. Dien de olie in voor verwerking volgens de plaatselijke normen.

### 9.5.3 Oliefilter vervangen (indien aanwezig)

**Zie voor dit onderhoud ook de bij de machine geleverde handleiding van de motor.**

**Voor de interventietijd zie hoofdstuk 13.**

Het is raadzaam om dit onderhoud uit te laten voeren door een erkende servicewerkplaats.

Tap eerst de motorolie af en installeer de olieaftapplug zoals hierboven beschreven.

Dien de olie in voor verwerking volgens de plaatselijke normen.

### 9.6 BRANDSTOFFILTER VERVANGEN

**Zie voor dit onderhoud de bij de machine geleverde handleiding van de motor.**

**Voor de interventietijd zie hoofdstuk 13.**

Controleer of er geen benzinelekkages zijn nadat het nieuwe filter is geïnstalleerd.

### 9.7 CONTROLEREN / BIJVULLEN VAN DE TRANSMISSIEOLIE [4WD]

**Voor de interventietijd zie hoofdstuk 13.**

**Zie voor en het type en de hoeveelheid olie paragraaf "0 TABEL TECHNISCHE**

**GEGEVENS".**

### 9.7.1 Controle/bijvullen (26)

1. Plaats de machine op een vlakke oppervlakte.
2. Lees het oliepeil af op het reservoir (26:A). Het oliepeil moet tot de lijn komen.
3. Vul indien nodig olie bij.

### 9.7.2 Vervanging

**Aftappen van de olie**

1. Laat de machine gedurende 10-20 minuten op verschillende snelheden lopen om de transmissieolie op te warmen.
2. Plaats de machine op een vlakke oppervlakte.
3. Schakel de parkeerrem in.
4. Zet de ontkoppelingshefbomen in stand A1 - B1 zoals op afb. (15:A; 15:B).
5. Plaats één opvangbak onder de achteras en één onder de vooras.
6. Open de motorkap en verwijder de dop van het oliereservoir.

**Gebruik uitsluitend een 3/8" dopsleutel voor de olieaftapplug. Het gebruik van ander gereedschap beschadigt de plug.**

7. Verwijder de olieaftapplug van de achteras (27:A).
8. Verwijder 2 aftappluggen uit de vooras. Gebruik hiervoor een 12 mm sleutel. Laat de olie uit de vooras en de leidingen lopen (28).
9. Controleer of de pakkingen op de aftappluggen van de vooras intact zijn (28). Plaats de pluggen terug. Klemkoppel: 15-17 Nm.
10. Controleer of de pakking op de olieaftapplug van de achteras intact is (27:A). Plaats terug in de achteras. Draai de olieaftapplug aan tot 5 Nm.

**De olieaftapplug wordt beschadigd als hij vaster dan 5 Nm wordt aangedraaid.**

11. Zuig de olie uit het onderste deel van het reservoir met behulp van een olieafscheider (29).
12. Voer de olie af in overeenstemming met de plaatselijke voorschriften.

**Vullen**

1. Vul het oliereservoir met de nieuwe olie.
2. Controleer of de koppelingshendel van de achteras uitgetrokken is.
3. Schakel de motor in. Als de motor is gestart, schuift de ontkoppelingshendel van de aandrijving van de vooras automatisch naar binnen.

**De motor mag nooit draaien als de ontkoppelingshendel van de aandrijving van de achteras ingeschakeld is en de ontkoppelingshendel van de aandrijving van de vooras uitgeschakeld is (15:A; 15:B). Hierdoor kunnen de afdichtingen van de vooras beschadigd raken.**

**Als de motor binnen moet draaien, dient u ervoor te zorgen dat uitlaatgassen kunnen worden afgevoerd.**

4. Schakel de ontkoppelingshendel van de aandrijving van de vooras uit.

**OPMERKING! De olie wordt zeer snel het systeem ingezogen. Het reservoir moet continu worden bijgevuld totdat het vol blijft, om het circuit te vullen en ervoor te zorgen dat er geen lucht in het systeem wordt gezogen, iets wat nooit mag gebeuren.**

5. Zet het gaspedaal in de voorste stand door het te blokkeren met een houten wig (30).
6. Laat de motor een minuut in de stand vooruit draaien.
7. Verwijder de houten wig en zet het gaspedaal in de stand achteruit. Ga door met het bijvullen van de olie.
8. Laat de motor een minuut in de stand achteruit draaien.
9. Verander de rijrichting elke minuut, zoals hierboven is aangegeven, en ga door met het bijvullen van de olie tot het borrelen in het reservoir stopt.
10. Zet de motor af, plaats het kapje (26:B) van het oliereservoir terug en sluit de motorkap.
11. Laat de machine een paar minuten op verschillende snelheden draaien en corrigeer indien nodig het oliepeil in het reservoir.

## 9.8 CONTROLEREN VAN RIEMTRANSMISSIES

Controleer of alle riemen intact zijn.

**Voor de interventietijd zie hoofdstuk 13.**

## 9.9 BESTURING

**Voor de interventietijd zie hoofdstuk 13.**

### 9.9.1 Controles

Draai het stuur kort heen en weer.

Er mag geen mechanische speling in de stuurkettin-

gen zitten.

#### 9.9.2 Afstelling (32)

Stel indien nodig de stuurkettingen als volgt af:

1. Zet de machine met de wielen recht.
2. Stel de stuurkettingen af met de twee moeren onder het centrale punt (32).
3. Draai beide moeren evenveel aan tot er geen speling meer is.
4. Rijd de machine recht vooruit en controleer of het stuur recht staat.
5. Als het stuur verdraaid staat, maakt u de ene moer losser en de andere vaster.

**Span de stuurkettingen niet te strak aan. Daardoor wordt het sturen zwaarder en neemt de slijtage van de kabels toe.**

### 9.10 ACCU

Zie voor het op de machine gebruikte accutype ”0 TABEL TECHNISCHE GEGEVENS”

**LET OP! De accu bevat een bijtend zuur, het is gevaarlijk om hiermee in aanraking te komen.**

**Ga voorzichtig met de accu om en zorg ervoor dat het zuur niet naar buiten kan stromen.**

**Als u het zuur in uw ogen of op uw huid krijgt, kan dit ernstig letsel veroorzaken. Als er zuur op uw lichaam terechtkomt, moet u het betreffende lichaamsdeel onmiddellijk afspoelen met een ruime hoeveelheid water en zo snel mogelijk medische hulp zoeken.**

De accuvloeistof niet controleren en/of bijvullen.

Het enige onderhoud dat verricht moet worden, is het opladen van de accu, bijvoorbeeld nadat de machine voor lange tijd heeft stilgestaan.

De accu kan worden opgeladen:

- via de motor
- via een acculader.

#### 9.10.1 Opladen via de motor

Dit is alleen mogelijk als de accu nog iets geladen is, zodat de machine kan worden gestart.

- Sluit de kabels, in geval van een nieuwe accu, op de accu aan.
- Rijd de machine naar buiten.
- Start de motor volgens de instructies in deze handleiding.
- Laat de motor onafgebroken werken voor 45 minuten (dit is de tijd die nodig is om de accu volledig op te laden).
- Schakel de motor uit.

#### 9.10.2 Opladen via acculader

**Gebruik een acculader met constante spanning. Gebruik van een standaard acculader kan de accu beschadigen.**

**Neem voor meer informatie contact op met uw dealer.**

**Alvorens de acculader aan te sluiten, de accu van het elektrische systeem loskoppelen.**

#### 9.10.3 Verwijderen/terugplaatsen

De accu zit onder de motorkap.

Bij het verwijderen of plaatsen van de accu, dient u rekening te houden met het volgende:

1. Bij het verwijderen. Maak eerst de zwarte kabel los van de negatieve accuklem (-). Maak daarna de rode kabel los van de positieve accuklem (+).
2. Bij het terugplaatsen. Sluit eerst de rode kabel aan op de positieve accuklem (+). Sluit dan de zwarte kabel aan op de negatieve accuklem (-).

**Als u de kabels niet in de goede volgorde aansluit of losmaakt, kan er kortsluiting ontstaan en kan de accu beschadigd raken.**

**Als u de kabels verwisselt, raken de dynamo en de accu beschadigd.**

**Zet de kabels stevig vast. Losse kabels kunnen brand veroorzaken.**

**Schakel de motor nooit aan wanneer de accu niet aangesloten is. Anders kunnen de dynamo en het elektrische systeem beschadigd raken.**

#### 9.10.4 Reiniging

Indien de accupolen geoxideerd zijn, moeten deze schoongemaakt worden.

Reinig de accupolen met een staalborstel en smeer ze in met vet.

### 9.11 LUCHTFILTER, MOTOR

**Voor de interventietijd zie hoofdstuk 13.**

**Zie voor dit onderhoud ook de bij de machine geleverde handleiding van de motor.**

### 9.11.1 Reiniging / Vervanging

**Voor de interventietijd zie hoofdstuk 13.**

**OPMERKING! Filters moeten vaker worden gereinigd / vervangen als de machine op zeer stoffige grond werkt.**

Verwijder / installeer de luchtfilters als volgt:

**[B&S Vanguard] (33)**

1. Maak het gebied rond de luchtfilterkap voorzichtig schoon.
2. Demonteer de luchtfilterkap (33:A) door de twee klemmen te verwijderen.
3. Demonteer de filtergroep (33:B). Het voorfilter zit boven het luchtfilter. Zorg ervoor dat de carburateur niet vuil wordt. Maak de behuizing van het luchtfilter schoon.
4. Maak het papierfilter schoon door er zachtjes mee tegen een plat oppervlak te tikken. Indien het filter erg vuil is, moet het vervangen worden.
5. Maak het voorfilter schoon. Indien het erg vuil is, moet het vervangen worden.
6. Monteer alles weer in omgekeerde volgorde.

**[ST.] (34)**

1. Reinig de zone rond het deksel (34:C) van het filter.

**mod. TRE 0801**

2. Verwijder het deksel (34:C) door de twee draaiknoppen (34:D) los te draaien.

**mod. TRE 586 V**

2. Open het deksel (34:C) door de openingsknop (34:D) los te draaien.

3. Verwijder het filterelement (34:E, 34:F).
4. Verwijder het sponzen voorfilter (34:F) uit de patroon (34:E).
5. Klop de patroon (34:E) op een stevige ondergrond en blaas hem met perslucht van binnenuit door om stof en vuil te verwijderen.
6. Was het sponzen voorfilter (34:F) met water en reinigingsmiddel en laat het drogen in de lucht.
7. Verwijder stof en vuil uit de binnenkant van het filterhuis (37:G) waarbij u het aanzuigkanaal moet afsluiten met een lap (34:H) om te voorkomen dat het de motor binnendringt.
8. Verwijder de doek (34:H), plaats het filterelement (34:E, 34:F) in zijn zitting en sluit het deksel (34:C).

**BELANGRIJK** *Gebruik geen water, benzine, reinigingsproducten of ander voor de reiniging van de patroon.*

**BELANGRIJK** *De voorfilterspons (*34:F*) moet NIET gesmeerd worden.*

### 9.11.2 Vervanging bougie

**Voor de interventietijd zie hoofdstuk 13.**

**Zie voor dit onderhoud ook de bij de machine geleverde handleiding van de motor.**

Maak schoon rond de bevestiging van de bougie voordat u deze losmaakt.

Zie voor het type bougies en de afstand van de elektroden paragraaf “0 TABEL TECHNISCHE GEGEVENS”.

### 9.11.3 Reiniging luchtinlaat

**Voor de interventietijd zie hoofdstuk 13.**

De motor is luchtgekoeld.

Door een verstopt koelsysteem kan de motor beschadigd raken.

Controleer of de koelluchtopeningen niet verstopt is. Het koelsysteem wordt bij elke basic service nauwkeurig gereinigd.

### 9.12 SMERING (31)

**Voor de interventietijd zie hoofdstuk 13.**

| Object | Actie | Afb. |
|---|---|---|
| Centraal punt | 4 smeernippels.<br>Gebruik een smeerbal gevuld met universeel vet<br>Pomp tot het vet eruit komt | 31A |
| Kettingen van de besturing | Reinig de ketting met een ijzeren borstel.<br>Smeren met universele spray voor kettingen | - |

| Object | Actie | Afb. |
|---|---|---|
| Spanarmen | Smeer de lagerpunten met olie bij de activering van iedere bediening.<br>Dit moet worden gedaan door twee personen. | 31B |
| Kabels voor bediening | Smeer de uiteindes van de kabels met een oliehouder terwijl alle regelaars zijn geactiveerd.<br>Dit moet door twee personen gedaan worden. | 31C |

### 9.13 ZEKERINGEN (35)

| Bestemming | Zekering |
|---|---|
| Voeding brandstofafsluiter | 10 A |
| Voeding elektrische regelaar van de maaihoogte. | 20 A |
| Voeding elektrische systeem | 30 A |

## 10 ASSISTENTIE EN HERSTELLINGEN

Deze handleiding verstrekt alle gegevens die u nodig hebt om de machine te kunnen gebruiken en om er op de juiste manier eenvoudige onderhoudswerkzaamheden aan te kunnen verrichten, die de gebruiker zelf kan uitvoeren.

Alle afstellingen en onderhoudshandelingen die niet beschreven zijn in deze handleiding moeten uitgevoerd worden door uw Verkoper of in een gespecialiseerd Centrum dat beschikt over de nodige kennis en uitrustingen om de werken correct uit te voeren, met respect voor het oorspronkelijk niveau van veiligheid van de machine.

**Alvorens onderhoudswerkzaamheden uit te voeren:**

**a.** Plaats de machine op een vlakke oppervlakte.
**b.** Schakel de parkeerrem in (10:B).
**c.** Schakel de motor uit.
**d.** Trek de contactsleutel uit het contact.

Erkende servicewerkplaatsen zijn bevoegd om reparaties en onderhoud te verrichten die binnen de garantie vallen.

Ze gebruiken uitsluitend originele reserveonderdelen.

**De reserveonderdelen en de originele accessoires van STIGA SpA zijn specifiek ontwikkeld voor de machines van STIGA SpA.**
**Niet-originele reserveonderdelen en accessoires worden niet gecontroleerd en goedgekeurd door STIGA SpA.**

**Het gebruik van niet-originele reserveonderdelen en accessoires kan mogelijk een negatieve uitwerking op de werking en de veiligheid van de machine hebben. STIGA SpA kan niet aansprakelijk gesteld worden in geval van schade of letsels veroorzaakt door die producten.**

**De originele wisselstukken worden geleverd door de geautoriseerde dienstencentra en wederverkopers.**

**Men raadt aan de machine eens per jaar aan een geautoriseerd dienstcentrum toe te vertrouwen voor het onderhoud, assistentie en controle van de veiligheidsinrichtingen.**

## 11 STALLING

1. Maak de brandstoftank leeg:
   - Start de motor van de machine en laat hem draaien tot hij afslaat.
1. Ververs de olie wanneer de motor nog warm is.
2. Maak de hele machine schoon. Het is met name belangrijk om de onderkant van de maaisysteemgroep schoon te maken.
3. Als de verf beschadigd is, moet men ze retoucheren om roest te voorkomen.
4. Berg de machine op in een overdekte en droge ruimte.

**Op machines met elektrische starter:**
Als de opslagtemperatuur correct is, is het voldoende om de accu eens in de vier maanden bij te laden om de lading in stand te houden.

**Alvorens de machine op te bergen, eerst de accu opladen.**

**De accu zal ernstige schade oplopen als u de machine met lege accu opslaat.**

## 12 KOOPVOORWAARDEN

De garantie dekt alle defecten van het materiaal en van de fabricatie.

De gebruiker moet aandachtig de aanwijzingen volgen die in de bijgevoegde documentatie verschaft is.

De garantie geldt niet voor schade te wijten aan:

- Onvoldoende kennis van de vergezellende documentatie.
- Onoplettendheid.
- Niet correct of niet toegestaan gebruik en montage.
- Gebruik van niet originele wisselstukken.
- Gebruik van accessoires die niet worden geleverd en niet zijn goedgekeurd door STIGA SpA.

Het volgende wordt niet door de garantie gedekt:

- De normale slijtage van verbruiksmaterialen zoals transportschroeven etc.
- Normale slijtage
- Motoren. Deze zijn gedekt door de garantie van de fabrikant van de motor volgens de aangegeven termijnen en condities.

De aankoper is beschermd door de nationale wetten van zijn eigen land. De rechten van de koper die voorzien zijn in de nationale wetten van zijn eigen land, zijn op geen enkele wijze beperkt door deze garantie.

## 13 OVERZICHTSTABEL ONDERHOUDSWERKZAAMHEDEN

| **Ingreep** | **Frequentie bedrijfsuren / kalendermaanden** | | **Par. / Ref. afb.** |
|---|---|---|---|
| | **Eerste keer** | **Vervolgens** | |
| **MACHINE** | | | |
| Controle van alle bevestigingen | - | Voor eender welk gebruik | - |
| Veiligheidscontroles / Controle bedieningen | - | Voor eender welk gebruik | - |
| Controles bandenspanning | - | Voor eender welk gebruik | - |
| Algemene reiniging en controle | - | Aan het einde van ieder gebruik | - |
| Algemene smering | - | 50 uur en na iedere wasbeurt | 9.12 |
| Controleer de slijtage van de aandrijfriemen | 5 uren | 50 uren | 9.8 |
| Controle / correctie stuurinrichting | 5 uren | 100 uren | 9.9 |
| Lading van de accu | - | Alvorens de machine op te bergen. Op machines met elektrische starter: iedere 4 maanden bijladen om de lading in stand te houden | 9.10 |
| Reiniging van de accuklemmen | - | Bij roest | 9.10.4 |
| **MOTOREN / TRANSMISSIE (algemeen)** | | | |
| Controle / bijvullen motorolie | - | Voor eender welk gebruik | 9.5.1 |
| Controleer het transmissieoliepeil/vul bij | 1 uur | 50 uren | 9.7.1 |
| Verversing transmissieolie | 5 uren | 200 uren | 9.7.2 |
| **Motor mod. B&S Vanguard** | | | |
| Vervanging motorolie | - | 100 uren / Eens per jaar | 9.5.2 |
| Vervanging van het oliefilter | - | 100 uren / Eens per jaar | 9.5.3 |
| Reiniging van het luchtfilter | - | 25 uren / Eens per jaar | 9.11.1 * |
| Vervanging luchtfilter | - | 100 uren of eens per jaar | 9.11.1 (*) |

| Ingreep | Frequentie bedrijfsuren / kalendermaanden | | Par. / Ref. afb. |
|---|---|---|---|
| Vervanging bougie | - | 100 uren / Eens per jaar | 9.11.2 |
| Reiniging luchtinlaat | - | 5 uren / Aan het einde van ieder gebruik | 9.11.3 |
| Controle/vervanging brandstoffilter | - | 400 uren / Eens per jaar | 9.6 (**) |
| **Motor mod. [ST.]** | | | |
| Vervanging motorolie (mod. TRE 586V) | 5 uren | 100 uren | 9.5.2 |
| Vervanging motorolie (mod. TRE 0801) | 5 uren | 50 uren / Aan het eind van het seizoen | 9.5.2 |
| Reiniging luchtinlaat | - | 5 uren / Aan het einde van ieder gebruik | 9.11.3 |
| Reiniging luchtfilter | - | 5 uren / Aan het einde van ieder gebruik | 9.11.1 * |
| Vervanging papieren luchtfilter | - | 50 uren / Aan het eind van het seizoen | 9.11.1 * |
| Controle / afstelling bougie | - | 50 uren / Aan het eind van het seizoen | 9.11.2 |
| Vervanging bougie | - | 100 uren | 9.11.2 |
| Controle / Vervanging brandstoffilter | - | 100 uren | 9.6 ** |

(*) Vaker schoonmaken bij zware werkomstandigheden of in het geval er deeltjes in de lucht zweven.
(**) Ingrepen die door uw Verkoper of door een gespecialiseerd Centrum moeten uitgevoerd worden

## 14 RICHTLIJNEN OM PROBLEMEN TE IDENTIFICEREN

| Probleem | Waarschijnlijke oorzaak | Oplossing |
|---|---|---|
| **1. De startmotor draait niet.** | De accu is niet goed opgeladen. | Laad de accu op. |
| | De accu is niet goed aangesloten. | Controleer de aansluitingen |
| | 20A zekering doorgebrand | Vervang de zekering |
| **2. De startmotor draait, maar de motor start niet Met de startsleutel in de startstand draait de startmotor, maar de motor start niet.** | Brandstofkraan dicht. | Open de brandstofkraan. |
| | Te weinig benzineaanvoer. | - Controleer het peil in de tank.<br>- Controleer het brandstoffilter. |
| | Defect in de ontsteking. | - Controleer of de bougiekap juist bevestigd is.<br>- Controleer of de elektroden niet vuil zijn en of hun onderlinge afstand juist is. |
| **3. Een moeilijke start of een onregelmatige werking van de motor.** | Brandstofproblemen. | Reinig of vervang luchtfilter. |

| Probleem | Waarschijnlijke oorzaak | Oplossing |
|---|---|---|
| **4. Tijdens het maaien is er een krachtverlies van de motor.** | De rijsnelheid is te hoog ten opzicht van de snijhoogte. | Verminder de rijsnelheid en/of verhoog de maaihoogte. |
| **5. De motor slaat zonder duidelijke reden af.** | - De brandstof is op.<br>- Probeer de motor weer te starten. | Vul de brandstoftank (als het probleem aanhoudt, naar een erkende servicewerkplaats gaan). |
| **6. Onregelmatig snijden.** | | Controleer de bandenspanning. |
| | De messen van het maaisysteem zijn niet scherm. | Ga naar een erkende servicewerkplaats. |
| | De rijsnelheid is te hoog ten opzichte van de hoogte van het gras. | Verminder de rijsnelheid en/of verhoog de maaihoogte. |
| | De maaisysteemgroep zit vol gras. | - Wacht tot het gras droog is.<br>- Maak de maaisysteemgroep schoon. |
| **7. Afwijkende trillingen gedurende het gebruik.** | - Maaisysteem niet gebalanceerd.<br>- Messen maaisysteem los.<br>- losgeraakte onderdelen.<br>- eventuele beschadigingen. | Ga naar een erkende servicewerkplaats voor controle, vervanging of reparatie. |
| **8. Als het aandrijfpedaal bediend wordt met een draaiende motor, verplaatst de machine zich niet.** | Hendel voor «uitschakeling van de transmissie» staat in uitgeschakelde stand. | Schakel de aandrijving in. |
| **Als één van de onderstaande problemen optreedt, moet u de betreffende zekering vervangen.** | | |
| **9. De motor start niet of slaat meteen weer af. De accu is opgeladen.** | 10A zekering defect. | Vervang de 10A zekering. |
| **10. De elektrische maaihoogteverstelling werkt niet.** | 20A zekering defect. | Vervang de 20A zekering. |
| **11. Geen enkele elektrische functie werkt. De accu is opgeladen.** | 30A zekering defect. | Vervang de 30A zekering. |

Mochten de problemen aanhouden na het uitvoeren van de bovengenoemde handelingen, dan dient er contact te worden opgenomen met uw Verkoper.

**Let op! Probeer nooit om zelf gecompliceerde reparaties uit te voeren zonder de juiste hulpmiddelen en het nodige technische inzicht. Iedere slecht uitgevoerde reparatie brengt automatisch verval van, zowel de garantie, als de aansprakelijkheid van de Fabrikant teweeg.**

**1 INTRODUKSJON. . . . . 4**
*1.1 HÅNDBOKENS OPPBYGGING . . . . . 4*
*1.2 SYMBOLER . . . . . 4*
*1.3 OPPBEVARING AV HÅNDBOKEN . . . . . 4*

**2 BLI KJENT MED MASKINEN. . . . . 4**
*2.1 MODELLER [2WD] . . . . . 4*
*2.2 MODELLER [4WD] . . . . . 4*
*2.3 TILSIKTET BRUK . . . . . 5*
*2.3.1 BRUKERKATEGORI - DEFINISJON . . . . . .5*
*2.4 FEIL BRUK. . . . . 5*
*2.5 SIKKERHETSSYMBOLER . . . . . 5*
*2.5.1 Selvklebende etiketter (4) . . . . . .5*
*2.6 MERKESKILT . . . . . 6*
*2.7 HOVEDKOMPONENTER . . . . . 6*

**3 SIKKERHETSBESTEMMELSER . . . . . 6**
*3.1 GENERELLE ANBEFALINGER . . . . . 6*
*3.2 FORBEREDELSER . . . . . 7*
*3.3 UNDER BRUK . . . . . 8*
*3.4 VEDLIKEHOLD OG OPPBEVARING . . . . . 9*
*3.5 TRANSPORT. . . . . 11*
*3.6 MILJØVERN . . . . . 11*

**4 FORSIKRE GRESSKLIPPEREN . . . . . .11**

**5 MONTERING . . . . . .11**
*5.1 MONTERINGSDELER (3) . . . . . 11*
*5.2 MOTORPANSER (5:A). . . . . 11*
*5.3 BATTERI. . . . . 12*
*5.3.1 Koble til batteriet (6) . . . . . 12*
*5.3.2 Lading av batteri . . . . . 12*
*5.4 SETE (7) . . . . . 12*
*5.5 RATT (8) . . . . . 12*
*5.6 HENGERFESTE (9) . . . . . 12*
*5.7 HURTIGKOBLINGSFESTER (1:N) . . . . . 12*
*5.8 DEKKTRYKK. . . . . 12*
*5.9 TILBEHØR . . . . . 13*

**6 BETJENINGSUTSTYR . . . . . .13**
*6.1 PEDAL FOR MEKANISK REDSKAPSLØFTER (10:C) . . . . . 13*
*6.2 PARKERINGSBREMSEPEDAL (10:B) . . . . . 13*
*6.3 SPERRE PARKERINGSBREMS (10:A) . . . . . 13*
*6.4 FREMDRIFTSPEDAL (10:F) . . . . . 13*
*6.5 RATT (10:D) . . . . . 13*
*6.6 GASSREGULERING (AKSELERATOR) (11:A; 12:A) MOD.: [B&S Vanguard] [ST.] . . . . . 13*
*6.7 CHOKEREGULERING (12:B) - MOD.: [ST.] . . . . . 13*

*6.8 TENNINGSLÅS/FRONTLYS (11:C; 12:C). . . . 14*
*6.9 KRAFTUTTAK (11:D; 12:D). . . . 14*
*6.10 JUSTERING AV KLIPPEHØYDE (11:E; 12:E) . . . 14*
*6.11 LYSKASTER BRYTER (11:F; 12:F) . . . 14*
*6.12 BLUETOOTH (HVIS INSTALLERT) . . . 14*
*6.13 OPPBEVARINGSROM FOR TILBEHØR (11:G; 12:G) . . . 14*
*6.14 SPAK FOR INNKOBLING / FRAKOBLING AV TRANSMISJONEN (14; 15) . . . 14*
*6.15 SETEREGULERING (16:B). . . . 15*
*6.16 MOTORPANSER . . . 15*
*6.17 HURTIGKOBLINGSFESTER . . . 15*

**7 START OG KJØRING . . . 16**
*7.1 FORHOLDSREGLER VED BRUK . . . 16*
*7.2 KOMBINERT BRUK AV TILBEHØR . . . 16*
*7.3 PÅFYLLING AV DRIVSTOFF . . . 16*
*7.4 KONTROLLERE OLJENIVÅET I MOTOREN (21; 22) . . . 16*
*7.5 KONTROLLERE OLJENIVÅET I TRANSMISJONEN. . . . 16*
*7.6 SIKKERHETSKONTROLLER. . . . 16*
*7.6.1 Generell sikkerhetskontroll . . . 17*
*7.6.2 Sikkerhetskontroll av det elektriske anlegget . . . 17*
*7.7 START / ARBEID . . . 17*
*7.7.1 Kjøring. . . . 17*
*7.8 STOPP . . . 17*
*7.9 RENHOLD . . . 18*

**8 BRUK AV TILBEHØRET . . . 18**
*8.1 KLIPPEHØYDE . . . 18*
*8.2 KLIPPERÅD . . . 18*

**9 VEDLIKEHOLD . . . 18**
*9.1 SERVICEPROGRAM . . . 18*
*9.2 FORBEREDELSE. . . . 18*
*9.3 VEDLIKEHOLDSTABELL . . . 18*
*9.4 DEKKTRYKK. . . . 19*
*9.5 ETTERFYLLING/SKIFTE AV MOTOROLJE. . . . 19*
*9.5.1 Kontroll / etterfylling (21; 22; 23) . . . 19*
*9.5.2 Utskifting / etterfylling (21; 22; 23) . . . 19*
*9.5.3 Skifte av oljefilter (hvis det finnes) . . . 20*
*9.6 SKIFTE AV DRIVSTOFFILTER (21:C, 22:C, 23:E) . . . 20*
*9.7 KONTROLL OG ETTERFYLLING AV TRANSMISJONSOLJE (4WD) . . . 20*
*9.7.1 Kontroll/etterfylling (26). . . . 20*
*9.7.2 Skifte . . . 20*
*9.8 KONTROLL AV DRIVREIM . . . 21*
*9.9 STYREMEKANISME . . . 21*
*9.9.1 Kontroller. . . . 21*
*9.9.2 Justering (32) . . . 21*

*9.10 BATTERI . . . 21*
*9.10.1 Lading med motoren . . . 22*
*9.10.2 Lading med batterilader . . . 22*
*9.10.3 Montering/demontering . . . 22*
*9.10.4 Rengjøring . . . 22*
*9.11 LUFTFILTER, MOTOR . . . 22*
*9.11.1 Rengjøring / Utskiftning . . . 22*
*9.11.2 Utskifting av tennplugg . . . 23*
*9.11.3 Rengjøring av luftinntak . . . 23*
*9.12 SMØRING (31) . . . 23*
*9.13 SIKRINGER (35) . . . 23*

**10 SERVICE OG REPARASJONER . . . 24**

**11 OPPLAG . . . 24**

**12 KJØPSBETINGELSER . . . 24**

**13 VEDLIKEHOLDSTABELL . . . 25**

**14 FEILSØKINGSVEILEDNING . . . 26**

# 1 INTRODUKSJON

**Før start må denne instruksjonshåndboken leses nøye.**

## 1.1 HÅNDBOKENS OPPBYGGING

Håndboken består av et omslag, en innholdsfortegnelse, en del som inneholder alle figurer og til slutt den forklarende teksten.
Innholdet er delt inn i kapitler, avsnitt og underavsnitt.
Denne håndboken inneholder noen tabeller over de ulike motorene (hvis disse finnes).
Det gjør det enklere å lese den hvis du merker av opplysningene som gjelder den aktuelle maskinen/motoren.

**Figurer**
Figurene i disse bruksinstruksjonene er nummerert 1, 2, 3 og så videre.

Delene angitt på figurene er merket med bokstavene A, B, C, osv.

En anmerkning med referanse til figuren er merket (2).

En anmerkning med referanse til komponenten A i figur 2 er merket (2:A).

**Overskrifter**
Overskriftene i denne bruksanvisningen er nummerert som vist i følgende eksempel:

”2.3 BRUKSOMRÅDE” er en undertittel til «2 BLI KJENT MED MASKINEN» og er å finne under denne overskriften.

Ved henvisning til overskrifter, angis som oftest bare nummeret på overskriften, for eksempel: ”Se 2.3.1”.

## 1.2 SYMBOLER

**Symbol for ADVARSEL. Hvis du ikke følger anvisningene nøye, kan det føre til alvorlige personskader og/eller materielle skade.**

**Symbol for PÅBUD. Henviser til noe som er påbudt å gjøre.**

**Symbol for FORBUD. Henviser til noe som er forbudt å gjøre.**

**Symbol for ANMERKNINGER. Henviser til en informasjon eller en spesielt viktig forklaring.**

**Symbol for HENVISNING. Betyr at det henvises til en informasjon. Anmerkningen viser hvor man finner informasjonen.**

## 1.3 OPPBEVARING AV HÅNDBOKEN

Håndboken skal holdes i god og lesbar stand, og må oppbevares på et kjent sted som er lett tilgjengelig for brukeren.

# 2 BLI KJENT MED MASKINEN

Denne maskinen er et hageredskap, nærmere bestemt en gressklipper med sittende sjåfør.

Maskinen er utstyrt med en motor som driver klippeaggregatet som er beskyttet av et deksel, samt en transmisjonsenhet som driver maskinen.

Maskinen er leddet. Dvs. at chassiet er delt i to: en fremre og en bakre del som kan svinges etter hverandre.

Leddstyringen gjør at maskinen kan sno seg rundt trær og andre hindringer med sterkt redusert svingradius.

Brukeren kan kjøre maskinen og samtidig bruke det viktigste betjeningsutstyret mens han/hun sitter på førerplassen.

Sikkerhetsanordningene som er montert på maskinen sørger for å stanse motoren og klippeinnretningen.

## 2.1 MODELLER [2WD]

Maskinen har bakhjulstrekk.

Bakakselen er utstyrt med en hydrostatisk girkasse med trinnløs utveksling forover og bakover.

For å gjøre det enklere å svinge, er bakakselen dessuten utstyrt med differensial.

Det frontmonterte tilbehøret drives ved hjelp av drivremmer.

## 2.2 MODELLER [4WD]

Maskinen har firehjulsdrift.

Kraften fra motoren til drivhjulene overføres hydraulisk.

Motoren aktiverer en oljepumpe som ved hjelp av en hydraulisk krets driver bak- og foraksene (hjulene).

For- og bakhjulene dreier med samme hastighet.

For å gjøre det enklere å svinge er begge akslene utstyrt med differensial.

Det frontmonterte tilbehøret drives ved hjelp av drivremmer.

## 2.3 TILSIKTET BRUK

Maskinen er designet og bygd til gressklipping.

Ved bruk av særskilt tilbehør, standardlevert av produsenten eller som kan kjøpes separat, kan gressklippingen utføres på forskjellige måter, som beskrevet i denne bruksanvisningen, eller i instruksjonene som følger med det enkelte tilbehøret.

På samme måte kan også bruk av ekstrautstyr (hvis tillatt av produsenten) utvide bruksområdet til å omfatte andre funksjoner innenfor de grensene og vilkårene som er angitt i utstyrets vedlagte bruksanvisning.

**Maskinen skal kun brukes av én person.**

**Maskinen blir mindre stabil hvis den brukes med andre frontmonterte tilbehør enn klippeinnretningen.**

**Maskinen skal brukes enten med klippeinnretning eller med et annet frontmontert utstyr.**

### 2.3.1 Brukerkategori - definisjon

Denne maskinen er beregnet for forbrukere, dvs. ikke profesjonelle brukere, som bruker den for første gang og/eller ikke har noen erfaring med slike.

Denne maskinen er beregnet for “hobbybruk”.

## 2.4 FEIL BRUK

Enhver annen bruk enn oppgitt ovenfor kan være farlig og forårsake skader på personer og/eller gjenstander

Med uriktig bruk menes (bare for å nevne noen):

- la andre personer, barn eller dyr sitte på maskinen eller på hengeren;
- trekke eller skyve laster uten det egnede tilbehøret;
- bruke maskinen på ustabilt, glatt, isete, steinete eller ujevnt terreng, over sølepytter eller sumper hvor det ikke er mulig å vurdere bakkefastheten;
- sette klipperedskapene i gang utenfor gressbevokste områder.

**Uriktig bruk av maskinen medfører at garantien bortfaller, samt at produsenten frasier seg ethvert ansvar for skader eller kvestelser som påføres brukeren selv eller tredjepersoner.**

## 2.5 SIKKERHETSSYMBOLER

Sikkerhetssymbolene på maskinen informerer brukeren om hvordan han/hun skal gå frem når maskinen brukes. Dette gjelder spesielt i de tilfeller man må være ekstra forsiktig og årvåken.

**ADVARSEL! Indikerer en fare. Står vanligvis sammen med andre symboler som viser hvilken fare det dreier seg om.**

Advarsel! Før du bruker maskinen må du lese nøye igjennom instruksjonshåndboken.

Advarsel! Se opp for utkastede gjenstander. Hold tilskuere borte.

Advarsel! Bruk alltid hørselvern.

Advarsel! Maskinen er ikke beregnet eller godkjent for kjøring på offentlig vei.

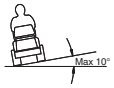


Advarsel! Når originaltilbehøret er montert kan maskinen kjøres i maks. 10° helling, uansett retning.

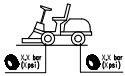

Dekktrykk. Merkeskiltet viser optimalt dekktrykk - se kapittel "0 TABELL – TEKNISKE DATA". Korrekt dekktrykk er en forutsetning for at man skal få tilfredsstillende resultater når man bruker maskinen.

### 2.5.1 Selvklebende etiketter (4)

Markerer parkeringsbremsens sperre.



Markerer innkobling/utkobling av giret (4:A).

Etiketten sitter:

- ved girinnkoblings-/utkoblingsspaken.

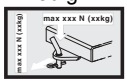


Markerer maksimal hengervekt (4:B).

Etiketten sitter:

- ved hengerfestet.



Advarsel! Fare for brannskader (4:C). Rør ikke lydpotten.

Etiketten sitter:
ved lydpotten.



**Advarsel! Fare for klemskader (4:D). Hold hender og føtter unna rattstammens leddkobling og hengerfestet når et tilbehør henger på.**

Etiketten sitter:
- ved rattstammens leddkobling.
- ved hengerfestet.

**Ødelagte eller uleselige etiketter skal skiftes ut.**

**Be om nye klistremerker hos et autorisert servicesenter.**

### 2.6 MERKESKILT

Merkeskiltet inneholder følgende data (se fig.1):
1. Produsentens adresse
2. Maskintype
3. Støynivå
4. CE-merke
5. Maskinvekt med tom tank i kg
6. Motoreffekt og arbeidshastighet
7. Fabrikasjonsår
8. Serienummer
9. Artikkelnummer

Notere delenummeret i feltet i figuren (1:10).
Produktet identifiseres av to komponenter:
- Maskinens artikkel- og serienummer:
- Motorens serie-, type- og modellnummer:

**Oppgi disse numrene hver gang du kontakter et godkjent serviceverksted.**

**Et eksemplar av samsvarserklæringen finner du på nest siste side i håndboken.**

### 2.7 HOVEDKOMPONENTER

Maskinen består av følgende hovedkomponenter (se fig.1):
**A.** Chassis
**B.** Hjul
**C.** Ratt
**D.** Sete
**E.** Styrekonsoll
**F.** Pedalstyring
**G.** Motorpanser
**H.** Løftespak for frontmontert tilbehør
**I.** Sikringsrom
**J.** Batteri
**K.** Drivstofftank
**L.** Beholder for transmisjonsolje
**M.** Motor
**N.** Hurtigkoblingsfester for tilbehør

## 3 SIKKERHETSBESTEMMELSER

**Disse anvisningene må leses nøye før maskinen tas i bruk.**

### 3.1 GENERELLE ANBEFALINGER

**ADVARSEL! Disse anvisningene må leses nøye før maskinen tas i bruk.**
**Bli kjent med kontrollene og en riktig bruk av maskinen.**
**Lær deg å stanse maskinen og å koble ut betjeningen raskt.**
**Hvis man ikke følger anvisningene og instruksjonene, kan man risikere elektrisk støt, brann og/eller alvorlige skader.**
**Ta vare på alle merknadene og instruksjonene for fremtidig bruk.**

**La aldri barn eller andre som ikke kjenner disse anvisningene bruke maskinen.**
**Kommunale bestemmelser kan fastsette en tillatt minstealder for bruk.**

**Bruk aldri maskinen mens noen står i nærheten. Vær spesielt oppmerksom på barn og dyr.**

**Maskinen må aldri brukes hvis brukeren er sliten, ikke føler seg vel eller er påvirket av medisiner, narkotika, alkohol eller andre stoffer som nedsetter refleksene eller konsentrasjonen.**

**Husk på at føreren eller brukeren er ansvarlig for ulykker og uforutsette situasjoner som kan oppstå og påføres andre mennesker eller eiendom.**
**Det er brukeren som er ansvarlig for å vurdere potensielle farer på underlaget hvor arbeidet skal utføres, og som må ta alle forholdsregler for å garantere egen og andres sikkerhet. Dette gjelder spesielt i skråninger, og på ujevne, glatte eller ustabile underlag.**

**Dersom maskinen skal overdras eller lånes ut til andre, må brukeren ha lest og forstått bruksanvisningen.**

**La ikke barn eller andre sitte på maskinen sammen med deg. De kan falle av og pådra seg alvorlige skader, eller gjøre det vanskelig å kjøre maskinen på en forsvarlig måte.**

**Føreren må følge kjøreanvisningene nøye, og spesielt:**

**a.** Føreren må ikke distraheres, og han/hun må konsentrere seg om arbeidet.

**b.** Husk at tap av kontroll over en maskin som glir i en skråning ikke kan gjenopprettes ved bruk av bremsen. De viktigste grunnene til tap av kontrollen er:
- manglende hjulfeste,
- for høy hastighet,
- utilstrekkelig bremsing,
- maskinen passer ikke til oppgaven,
- manglende kjennskap til effektene som skyldes underlaget, spesielt i skråninger,
- Når maskinen brukes feil, f.eks. som trekkvogn.

**Maskinen er utstyrt med en rekke mikrobrytere og sikkerhetsanordninger som ikke må tukles med eller fjernes. Det vil i så fall føre til at garantien og produsentens ansvar bortfaller. Kontroller at sikkerhetsanordningene fungerer korrekt hver gang du tar maskinen i bruk.**

### 3.2 FORBEREDELSER

- Når du skal bruke maskinen skal du alltid ha på deg tykke, sklisikre arbeidssko og lange bukser.
- Kjør aldri maskinen barbeint eller med åpne sandaler.
- Unngå å bruke smykker, armbånd, vide klær eller klær med stropper, eller slips.
- Sett opp langt hår. Bruk alltid hørselvern.
- Undersøk grundig området som skal klippes og fjern alt som kan kastes ut fra maskinen eller skade klippeaggregatet og motoren (steiner, pinner, metallgjenstander, beinrester o.l.).

**ADVARSEL: FARE! Drivstoffet er meget brannfarlig.**

**a.** Oppbevar drivstoffet i egnede beholdere.

**b.** Drivstoff skal kun etterfylles utendørs og med bruk av en trakt. Ikke røyk mens arbeidet pågår eller ved håndtering av drivstoff.

**c.** Fyll tanken før du starter motoren. Fyll ikke drivstoff og fjern ikke tanklokket mens motoren er i gang eller den er varm.

**d.** Hvis du har sølt drivstoff, må du ikke starte motoren. Flytt maskinen vekk fra det tilsølte området og unngå alt som kan antenne drivstoffet til det har fordampet og drivstoffdampene er fordunstet.

**e.** Skru alltid lokket til drivstofftanken og -kannen godt til etter fylling.

**Bytt ut ødelagte lydpotter.**

**Kontrollere alltid maskinen før bruk. Sjekk spesielt hvordan klipperedskapet ser ut, og at skruene eller klipperedskapet ikke er slitte eller skadde. Hvis de er skadde eller slitte skal klipperedskapet byttes ut sammen med skruene slik at balansen opprettholdes.**
**Eventuelle reparasjoner skal foretas ved spesialverksteder.**

**Kontrollere regelmessig batteritilstanden. Bytt det ut hvis du finner skader på boksen, lokket eller batteriklemmene.**

### 3.3 UNDER BRUK

**Ikke start motoren i lukkede områder hvor det kan oppstå farlige ansamlinger av karbonmonoksidgasser.**
**Motoren må alltid startes utendørs eller på et godt ventilert sted.**
**Husk alltid at eksosgassen fra motoren er giftig.**

**Arbeid bare i dagslys eller med god kunstig belysning, og med gode siktforhold**
**Hold personer, spesielt barn, og dyr unna arbeidsområdet.**

**Hvis mulig, unngå å klippe gresset når det er vått. Unngå å arbeide når det**

**regner og ved fare for tordenvær. Ikke bruk maskinen i dårlig vær, spesielt hvis det er mulighet for lyn.**

**Koble fra klipperedskapet eller kraftuttaket før du starter motoren, og sett giret i fri.**

**Vær spesielt forsiktig når du nærmer deg hindringer som kan redusere sikten.**

**Sett på parkeringsbremsen når du parkerer maskinen.**

**Maskinen må ikke kjøres i bakker med mer enn 10° helling (17 %), uavhengig av kjøreretningen.**

**Husk at det er ikke noe som heter en "trygg" bakke. Kjøring på skrånende gressplener krever at du er spesielt påpasselig. Gjør følgende for å unngå velt eller tap av kontrollen over maskinen:**

- **a.** Ikke stopp eller start plutselig i oppover- eller nedoverbakker.
- **b.** Koble trekkraften forsiktig inn og ha alltid giret innkoblet, spesielt i nedoverbakke.
- **c.** Senk hastigheten i bakker og i skarpe svinger.
- **d.** Kjøre forsiktig over humper og søkk, og være oppmerksom på skjulte farer.
- **e.** Ikke klipp på tvers i skråninger. I skråninger skal du kun arbeide i retning oppover/nedover, og aldri på tvers. Vær forsiktig når du svinger, og pass på at de øverste hjulene ikke støter på hindringer (steiner, greiner, røtter, osv.), som kan føre til at maskinen glir sidelengs, at den tipper, eller tap av kontrollen over maskinen.

**Redusere hastigheten før du svinger i skråninger. Sett alltid parkeringsbremsen på før du forlater maskinen.**

**Vær spesielt forsiktig i nærheten av bratte steder, grøfter og høye kanter. Maskinen kan velte hvis et hjul kommer over kanten eller hvis kanten gir etter.**

**Vær spesielt forsiktig når du arbeider samtidig som du rygger. Se deg bakover før og mens du rygger, og kontrollere at det ikke finnes noen hindringer.**

**Vær forsiktig når du trekker last etter deg eller bruker tungt utstyr:**

- **a.** Bruk kun godkjent tilhengerfeste.
- **b.** Begrens lasten slik at den er lettere å kontrollere;
- **c.** Vri ikke plutselig på rattet. Vær forsiktig når du rygger.
- **d.** Bruk motvekter eller hjulvekter når dette er foreslått i bruksanvisningen.

**Koble ut klipperedskapet eller kraftuttaket når du kjører over gressfrie områder eller du må flytte deg for å fortsette arbeidet på et annet sted. Hold samtidig klippeaggregatet i høyeste stilling.**

**Se opp for trafikken når du kjører i nærheten av veier.**

**ADVARSEL! Maskinen er ikke beregnet eller godkjent for kjøring på offentlig vei. Den må kun brukes på private områder uten trafikk (i henhold til veitrafikkloven).**

**Bruk ikke maskinen hvis vernedekslene er ødelagte.**

**Pass på at ikke hendene eller føttene kommer bort i de roterende delene. Stå aldri i nærheten av utkasteråpningen.**

**La ikke maskinen stå med motoren i gang i høyt gress. Gresset kan antennes.**

**Når du bruker tilbehørene må utkastet aldri rettes mot personer som befinner seg i nærheten.**

**Bruk bare tilbehør som er godkjent av maskinprodusenten.**

**Bruk ikke maskinen hvis tilbehøret/redskapet ikke er montert i de riktige punktene. Maskinen kan bli mindre stabil hvis den kjøres uten tilbehør.**

**Vær forsiktig når du bruker gressoppsamlingsposer og annet tilbehør som kan endre maskinens stabilitet. Dette er spesielt viktig i bakker og skråninger.**

**Endre ikke motorinnstillingene, og la ikke motoren kjøre på for høyt turtall.**

**Ta ikke på deler av motoren som blir varme under bruk. Fare for brannskader.**

**Koble fra klipperedskapet eller kraftuttaket, sett giret i fri og sett på parkeringsbremsen, stans motoren og ta ut tenningsnøkkelen (forsikre deg om at alle deler i bevegelse står helt stille).**

- **a.** hver gang du forlater maskinen uten tilsyn eller forlater førerplassen,
- **b.** før du fjerner årsaken til tilstopping eller rensker opp i utkasteråpningen,
- **c.** før kontroll, rengjøring eller arbeid på maskinen,
- **d.** etter å ha kjørt på et fremmedlegeme. Kontroller om maskinen har blitt skadet og reparere den før du bruker den igjen;

**Koble fra klipperedskapet eller kraftuttaket og stans motoren (forsikre deg om at alle deler i bevegelse står helt stille):**

- **a.** Før etterfylling av drivstoff,
- **b.** hver gang oppsamleren skal tas av eller gjenmonteres,
- **c.** Før klippehøyden justeres hvis det ikke kan utføres fra betjeningsplassen.

**Koble alltid ut klipperedskapet eller kraftuttaket under transport eller når de ikke skal brukes.**

**Redusere gasspådraget før du stanser motoren. Steng drivstofftilførselen når du har avsluttet arbeidet, som forklart i håndboken.**

**Vær forsiktig med klippeaggregater som har flere enn én kniv. Hvis bare én av dem er i bevegelse kan den sette i gang de andre også.**

**ADVARSEL – Hvis noe går i stykker, eller det skjer en ulykke under arbeidet, skal du stanse motoren øyeblikkelig og fjerne maskinen slik at den ikke gjør ytterligere skade. Hvis det skjer en ulykke hvor du selv eller andre er blitt skadet, skal du straks sørge for egnet førstehjelp og kontakte lege eller sykehus for behandling av skadene. Fjern eventuelt avfall og rester som kan skade mennesker eller dyr hvis det blir liggende.**

**ADVARSEL! Støy- og vibrasjonsnivået oppgitt i bruksanvisningen er maskinens maks verdier. Bruk av en dårlig innstilt klippeinnretning, for høy hastighet og manglende vedlikehold, påvirker støy- og vibrasjonsutslippene betydelig. Ta derfor nødvendige tiltak for å redusere mulige skader fra høyt støynivå og vibrasjonsbelastninger: Vedlikehold maskinen, bruk hørselsvern og ta pauser under arbeidet.**

### 3.4 VEDLIKEHOLD OG OPPBEVARING

**ADVARSEL! - Ta ut tenningsnøkkelen og les instruksjonene før du begynner rengjøring eller vedlikehold. Bruk egnede klær og arbeidshansker i alle situasjoner hvor hendene utsettes for risiko.**

**ADVARSEL! - Bruk aldri maskinen hvis noen av delene er slitte eller skadde. Ødelagte eller slitte deler skal byttes ut og aldri repareres. Bruk kun originale reservedeler. Bruk av uoriginale og/ eller feil monterte reservedeler setter maskinens sikkerhet i fare, kan forårsake ulykker eller personskader, og hever produsenten for enhver forpliktelse og ethvert ansvar.**

**Alle vedlikeholdsinngrep og reguleringer som ikke er beskrevet i denne håndboken, skal utføres av forhandleren eller av et spesialverksted som har den nødvendige kompetansen og utstyret, slik at arbeidet utføres korrekt og maskinens opprinnelige sikkerhetsnivå opprettholdes. Inngrep som utføres ved uegnede verksteder eller av ukvalifiserte personer vil medføre at alle garantier opphører, samt at produsenten fritas fra enhver forpliktelse og ansvar.**

- Fjern nøkkelen etter bruk og kontrollere eventuelle skader.
- Pass på at mutterne og skruene er skrudd godt til, slik at maskinen alltid er i forsvarlig stand. Jevnlig vedlikehold er et vesentlig sikkerhetskrav og nødvendig for at maskinens ytelse alltid skal være på topp.
- Kontrollere regelmessig at skruene i klipperedskapet er korrekt tilstrammet.

**Bruk arbeidshansker når du må manøvrere klipperedskapet og demontere eller montere det.**

**Pass på å balansere klipperedskapet når det slipes. Alle inngrep på klipperedskapet (demontering, sliping, balansering, montering og/eller utskifting) er arbeid som krever spesifikke kunnskaper og spesielt verktøy. Av sikkerhetsgrunner skal derfor slike inngrep alltid utføres på et spesialverksted.**

- Kontrollere regelmessig at bremsene fungerer. Det er viktig å utføre vedlikehold på bremsene og reparere dem hvis det er nødvendig.
- Skift ut merkelappene med anvisninger og advarsler hvis de er ødelagte.
- Hvis maskinen ikke er utstyrt med mekaniske transportlåser skal tilbehøret alltid senkes ned på bakken når maskinen parkeres, lagres eller blir stående uten tilsyn.
- Oppbevar maskinen utilgjengelig for barn.

**Maskinen må aldri oppbevares innendørs med drivstoff på tanken, hvor drivstoffdampene kan bli antent av åpen flamme, gnister eller ekstrem hete.**

- La motoren få tid til å avkjøle seg før du setter den innendørs.
- For å redusere brannfaren skal du holde motoren, lydpotten, batterirommet og området hvor du oppbevarer drivstoffet fritt for gress, løv eller unødig mye fett.
- Av samme grunn skal du kontrollere regelmessig at det ikke finnes olje- og/eller drivstofflekkasjer.
- Hvis tanken må tømmes, må dette gjøres utendørs og når motoren er kald.
- Tenningsnøkkelen skal aldri stå i tenningslåsen eller være tilgjengelig for barn eller personer som ikke har kjennskap til maskinen. Ta alltid nøkkelen ut før du utfører vedlikehold.

**ADVARSEL! - Batterisyre er etsende. Ved mekaniske skader eller overlading kan den lekke ut. Unngå innånding og all form for fysisk kontakt.**

**Innånding av syredampen kan føre til skader på slimhinnene og indre organer. Søk øyeblikkelig legehjelp.**

**ADVARSEL! - Batteriet må ikke overlades. Overlading kan føre til at batteriet eksploderer slik at syren renner ut.**

**ADVARSEL! – Syren kan forårsake alvorlige skader på verktøy, klær og andre materialer. Skyll tilsølte deler umiddelbart med vann.**

**Kortslutt ikke batteripolene. Det kan oppstå gnister som fører til brann.**

**VÆR FORSIKTIG med de hydrauliske komponentene. Hvis hydraulikkvæske under trykk renner ut, kan den trenge inn i huden og gjøre alvorlig skade. Søk øyeblikkelig legehjelp.**

### 3.5 TRANSPORT

**ADVARSEL! - Dersom maskinen skal transporteres med lastebil eller tilhenger må man bruke ramper som er sterke nok, og som er tilstrekkelig brede og lange.**

**Under transporten skal drivstoffkranen (hvor det finnes) være stengt. Senk klippeaggregatet eller tilbehøret, sett på parkeringsbremsen og forankre maskinen godt til transportkjøretøyet med tau, reip eller kjettinger.**

### 3.6 MILJØVERN

- Miljøvern er et viktig aspekt og skal ha høy prioritet når maskinen brukes, både av hensyn til våre medmennesker og til miljøet vi lever i. Unngå å forstyrre nabolaget.
- Følg de lokale forskrifter for avhending av emballasjer, oljer, drivstoff, filtre, ødelagte deler eller andre gjenstander som kan være miljøskadelige. Disse skal ikke kastes i husholdningsavfallet, men kildesorteres og leveres til de spesielle avfallsstasjonene som vil sørge for at materialene blir resirkulert.
- Følg de lokale forskriftene for avhending av gressavfallet.
- Når maskinen skal kasseres må du ikke etterlate den i miljøet, men levere den til en avfallsstasjon i samsvar med gjeldende lokale forskrifter.

# 4 FORSIKRE GRESSKLIPPEREN

Kontroller forsikringen for traktorklipperen.

Ta kontakt med ditt forsikringsselskap.

Du må ha både trafikk-, brann-, skade- og tyveriforsikring.

# 5 MONTERING

**Batteriet må fullades før du bruker det første gang.**

**Bruk ikke maskinen før du har utført alle inngrep som er beskrevet i avsnittet "MONTERING".**

**Utpakking og montering skal gjøres på et flatt og solid underlag hvor det er tilstrekkelig plass for maskinen og emballasjen. Bruk alltid korrekt verktøy.**

## 5.1 MONTERINGSDELER (3)

Maskinen leveres med sete, armlener, ratt, tilhengerfeste, støttene for huritgutløsning demontert og batteriet satt på plass, men frakoblet.

Alle monteringsdeler (3) beskrevet i listen nedenfor følger med i pakken:

| Pos. | N. | Beskrivelse | Dimensjon |
|---|---|---|---|
| A | 2 | Stift | 6 x 36 |
| B | 1 | Mellomleggskive | 6x38x0,5 |
| C | 1 | Mellomleggskive | 16x38x1,0 |
| D | 2 | Tenningsnøkkel | / |
| E | 2 | Mutter til batteri | / |
| F | 2 | Skrue til batteri | / |
| G | 2 | Mutter | M8 |
| H | 1 | Hengerfeste | / |
| J | 2 | Skrue | 8x20 |
| R | 4 | Fjærskiver | 14 x 8,2 x 2 |

## 5.2 MOTORPANSER (5:A)

For å få tilgang til drivstoffkranen, batteriet og motoren, må du åpne motorpanseret.

Motorpanseret åpnes ved å:

1. Ta tak i og løft opp motorpanseret (5:A).

**Det er forbudt å starte motoren når motorpanseret er åpent.**

## 5.3 BATTERI

For hvilken type batteri som benyttes av maskinen, se "0 TABELL - TEKNISKE DATA".

**ADVARSEL! Syren i batteriet er etsende og skadelig hvis man kommer i kontakt med den.**

**Behandle batteriet forsiktig slik at ikke syren renner ut.**

**Ikke kontrollere og/eller etterfyll batterivæsken.**

### 5.3.1 Koble til batteriet (6)

Koble batteriet til maskinens elektriske anlegg ved hjelp av skruene og mutterne (6:E; 6:F):

1. Kople først den røde kabelen til batteriets plusspol (+).
2. Kople deretter den svarte kabelen til batteriets minuspol (-).

**Hvis kablene koples fra/til i omvendt rekkefølge, er det fare for kortslutning og skader på batteriet.**

**Hvis kablene byttes om, blir generatoren og batteriet ødelagt.**

**Stram kablene skikkelig. Løse kabler kan forårsake brann.**

**Start aldri motoren hvis ikke batteriet er tilkoblet. Fare for alvorlige skader på generator og el-anlegg.**

### 5.3.2 Lading av batteri

**Batteriet må fullades før du bruker det første gang.**

**Se 9.10. for hvordan du skal gå frem for å lade batteriet.**

## 5.4 SETE (7)

1. Demontere følgende deler fra setekonsollen:
   - 4 Muttere (til låsing under transport. Skal ikke brukes).
   - 4 Skruer (7:K)
   - 4 Trykkskiver (7:L)
   - 4 Fjærskiver (7:R)
2. Plasser setet over festet i setekonsollen.
3. Montere trykkskivene (7:L) på skruene (7:K), med trykkskivene (7:R).
4. Sett skruene med skivene inn i spaltene i setekonsollen og ned i hullene i seteplaten. Skru setet fast på plass.

Tiltrekkingsmoment: 9±1,7 Nm.

**Hvis skruene trekkes hardere til enn 9±1,7 Nm, vil setet bli ødelagt.**

5. Kontroller at setet beveger seg lett i spaltene på konsollen.

Setet kan klappes sammen. Hvis maskinen parkeres utendørs i regnvær, kan setet vippes forover for å beskytte seteputen mot fuktighet.

### 5.5 RATT (8)

For å redusere aksialklaringen i rattstammen, må man montere 0,5 mm og/eller 1 mm mellomleggsskiver (3:C; 3:B) på rattstammen mellom bøssingene pos. (8:A) som forklart nedenfor.

1. Montere bøssingen (8:B) på rattstammen og fest den ved å skyve én av låsepinnene (8:C) ca. 1/3 inn.
2. Trekk bøssingen og rattstammen oppover.
3. Kontroller at skiven på 0,5 mm, skiven på 1,0 mm eller begge skivene kan trykkes inn i spalten som åpner seg i punktet (8:A). Skiven(e) må ikke trykkes inn med makt – det skal være en liten aksialklaring.
4. Skyv låsepinnen (8:C) ut med en dor (8:D) og ta bøssingen av.
5. Montere skiven(e) som forklart i punkt 3 ovenfor.
6. Sett hylsen på rattstammen og fest den ved å sette pinnene helt inn. Lås rattstammen.

### 5.6 HENGERFESTE (9)

Montere hengerfestet (9:B) bak på maskinen.

Bruk skruene og mutterne (9:A; 9:C).

Tiltrekkingsmoment: 22 Nm.

### 5.7 HURTIGKOBLINGSFESTER (1:N)

Hurtigkoblingsfestene leveres i en egen eske sammen med monteringsinstruksjonene, som ligger i samme pakke som maskinen.

Montere hurtigkoblingsfestene på maskinens drivaksler foran.

### 5.8 DEKKTRYKK

For dekktrykk, se kapittel “0 TABELL TEKNISKE DATA”

### 5.9 TILBEHØR

For montering av tilbehør, se egen monteringsveiledning som følger med det enkelte tilbehøret.

**Merk: I dette tilfellet anses klippeinnretningen som tilbehør.**

## 6 BETJENINGSUTSTYR

### 6.1 PEDAL FOR MEKANISK REDSKAPSLØFTER (10:C)

Styrer utløseren (10:C1). Gjør det mulig å veksle mellom arbeidsstilling og transportstilling.

- Transportstilling: Trykk pedalen helt inn og slipp pedalen. Pedalen er fortsatt trykket inn.
- Arbeidsstilling: Trykk på pedalen og slipp den langsomt opp.

**Skift ikke over til transportstilling mens tilbehøret fremdeles er i funksjon. Det vil skade drivremmen.**

### 6.2 PARKERINGSBREMSEPEDAL (10:B)

**Trykk aldri på pedalen mens du kjører.**

**Fare for at girkassen overopphetes.**

Pedalen (10:B) har mulige stillinger:



Sluppet opp. Trekkraften er tilkoblet. Parkeringsbremsen er ikke aktivert.

Halvveis trykket inn. Fremdriften forover er frikoplet. Parkeringsbremsen er ikke aktivert.

Trykket helt inn. Fremdriften forover er frikoplet. Parkeringsbremsen er fullt aktivert, men ikke sperret. Denne stillingen anvendes også som nødbrems.

### 6.3 SPERRE PARKERINGSBREMS (10:A)

Sperren låser “clutch-bremse”-pedalen i inntrykket stilling. Funksjonen brukes til å låse maskinen i skråninger, under transport osv. når motoren ikke går.

**Låsing:**

1. Trykk pedalen (10:B) helt inn.
2. Sett sperren (10:A) over til høyre.
3. Slipp pedalen (10:B).
4. Slipp sperren (10:A).

**Frigjøring:**

1. Trykk inn og slipp pedalen (10:B).

### 6.4 FREMDRIFTSPEDAL (10:F)

Pedalen bestemmer utvekslingsforholdet mellom motoren og drivhjulene (= hastigheten).

Når pedalen slippes opp, aktiveres driftsbremsen

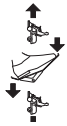

(○) - Trykk pedalen fremover, – maskinen beveger seg fremover.
(○) - Når pedalen ikke belastes - maskinen står stille.
(○) - Trykk pedalen bakover – maskinen beveger seg bakover.

- Trykket på pedalen reduseres - maskinen bremser.

På den øvre delen av pedalen finnes det en plate som kan reguleres slik at den kan tilpasses nøyaktig førerens fot.

**Hvis maskinen ikke bremser som forventet når pedalen slippes, skal du bruke venstre pedal (10:B) som nødbrems.**

### 6.5 RATT (10:D)

Ratthøyden kan reguleres trinnløst.

Skru opp justeringsrattet (10:E) på styremekanismen og hev eller senk rattet til ønsket stilling. Trekk til.

**Rattet må aldri justeres mens du kjører.**

**Vri aldri på rattet når maskinen står stille med senket arbeidsredskap. Fare for unormal belastning på servoen og styremekanikken.**

### 6.6 GASSREGULERING (AKSELERATOR) (11:A; 12:A) MOD.: [B&S Vanguard] [ST.]

Kommando for regulering av motorturtallet.

Full gass - skal alltid brukes når man arbeider med maskinen.

Tomgang.

### 6.7 CHOKEREGULERING (12:B) - MOD.: [ST.]

Regulerer choken ved kaldstart.

Regulatoren er trukket helt ut (12:B1) - gasspjeldet er lukket. Ved kaldstart.
Regulatoren er trykket inn (12:B2) – gasspjeldet er åpent. For varmstart og under kjøring.

**Kjør aldri med choken trukket ut når motoren er varm.**

**Enkelte modeller er utstyrt med et kontrollsystem som automatisk kontrollerer chokes posisjon i forgasseren under påskruing av motoren og oppvarmingen.**

### 6.8 TENNINGSLÅS/FRONTLYS (11:C; 12:C)

Tenningslåsen brukes til å starte og stoppe motoren.

**Når du forlater førerplassen må du aldri la nøkkelen stå i stilling 2 eller 3. Det kan føre til brannfare (drivstoff kan renne inn i motoren gjennom forgasseren), samt fare for at batteriet lades ut og blir ødelagt.**

Nøkkelen kan stå i fire stillinger:

1. Stoppstilling – motoren er kortsluttet. Nøkkelen kan tas ut.

2. Driftsposisjon

3. Driftsposisjon

4. Startstilling - startmotoren aktiveres når nøkkelen vris til denne stilling. Når motoren har startet, slipper du nøkkelen som går tilbake til kjørestilling.

### 6.9 KRAFTUTTAK (11:D; 12:D)

**Kraftuttaket må ikke kobles til når det frontmonterte tilbehøret befinner seg i transportstilling. Det vil ødelegge remdriften.**

**Knapp for innkobling / utkobling strømuttak (11:D, 12:D).** Trykk på knappen for å koble inn / koble ut strømuttaket.

### 6.10 JUSTERING AV KLIPPEHØYDE (11:E; 12:E)

Maskinen er utstyrt med en betjeningsanordning for bruk av klippeinnretning med elektrisk klippehøydeinnstilling.

Bryteren gir trinnløs innstilling av klippehøyden.
Klippeaggregatet kobles til uttaket (13:B).

### 6.11 LYSKASTER BRYTER (11:F; 12:F)

**Knapp for påskruing / avskruing av lyskasterne (11:F, 12:F).** Trykk på knappen

for påskruing / avskruing av lyskasterne.

### 6.12 BLUETOOTH (HVIS INSTALLERT)

Noen modeller er utstyrt med en Bluetooth-funksjon, som tillater direkte trådløs forbindelse mellom maskinen og en enhet over kort avstand.

Den spesifikke appen for datautveksling må installeres på enheten, hvis bruksanvisning leveres separat.

Bluetooth aktiveres når maskinen slås på og deaktiveres når maskinen slås av.

Kontroller at forbindelsen til enheten/appen er aktiv.

### 6.13 OPPBEVARINGSROM FOR TILBEHØR (11:G; 12:G)

Nyttig rom for oppbevaring av tilbehør.

### 6.14 SPAK FOR INNKOBLING / FRAKOBLING AV TRANSMISJONEN (14; 15)

Spak som ekskluderer variabel overføring.



2WD er utstyrt med en spak som er koplet til bakakselen. Se (14:A).

**4WD er utstyrt med to spaker som henholdsvis er koplet til bakakselen (15:A) og forakselen (15:B).**

**Inn-/utkoblingsspaken må aldri stå mellom det ytterste og det innerste sporet. Dette vil overopphete og skade transmisjonen.**

Spakene gjør det mulig å flytte maskinen for hånd (ved å skyve eller trekke den) uten å starte motoren.

De to stillingene er:

Transmisjon tilkoblet (14:A1; 15:A1-B1) - transmisjonen er tilkoblet for vanlig bruk.

Transmisjon frakoblet (14:A2; 15:A2-B2) - transmisjonen er frakoblet. Maskinen kan flyttes for hånd.

Maskinen må ikke slepes over lengre strekninger eller i høy fart. Transmisjonen kan skades.

**Start ikke maskinen mens den forreste spaken er trukket helt ut. Fare for skader og oljelekkasje i forakslingen.**

### 6.15 SETEREGULERING (16:B)



Setet kan justeres i lengderetningen som beskrevet nedenfor:

1. Trekk reguleringshåndtaket (16:A) opp.
2. Regulere setet til ønsket stilling.
3. Slipp reguleringshåndtaket (16:A) for å blokkere setet.

Setet er utstyrt med en sikkerhetsbryter som er koblet til maskinens sikkerhetssystem.

Det vil si at hvis ingen sitter i setet, kan ikke maskinen startes. (se 7.6.2.).

### 6.16 MOTORPANSER

**For å få tilgang til drivstoffkranen, batteriet og motoren, se 5.2.**

### 6.17 HURTIGKOBLINGSFESTER



Disse festene gjør det mulig å skifte raskt og enkelt mellom de forskjellige tilbehørene.

Hurtigkoblingsfestene gjør det enkelt å flytte klippeinnretningen mellom to forskjellige stillinger, dvs.:

- Normalstilling med helt stram rem.
- Tilbaketrukket posisjon 4 cm bak normalstilling, med slakk rem, slik at klippeinnretningen kommer nærmere hovedmaskinen.

Ved at remstrammeren frigjøres fra remmen, forenkler hurtigkoblingsfestene også bytte av reim og klippeinnstilling, i tillegg til at det gjør det enklere å skifte til vaskestilling og til arbeidsstilling.

**Slakke remstrammingen (17; 18)**

**Se også anvisningene som følger med tilbehøret og med hurtigkoblingsfestet.**

1. Ta ut låsesplintene eller låsepinnene (17:C) på begge sider.
2. Åpne hurtigkoblingsfestene ved å trykke den bakre delen ned med hælen (17:A).

**Når hurtigkoblingsfestene er åpnet, er aggregatarmene løse, dvs. de holdes ikke fast av koblingsfestet.**

**Før man utfører noen justeringer eller vedlikehold, må armene festes til koblingsfestet igjen som deretter lukkes.**

1. Utføre nødvendige inngrep, som f.eks.:

- Hekte av remmen.
- Skifte tilbehøret ved å hekte av aggregatarmene (19).

**Stramme remmen (17; 18)**
Stram først på den ene siden og deretter på den andre, som beskrevet nedenfor.

**Vri ikke spaken med hendene. Klemfare.**

1. Sett foten på spaken (18:A) og vri den forsiktig en halv omdreining fremover.
2. Sett i låsesplinten eller låsepinnen (17:C).
3. Gjør det samme på den andre siden.

## 7 START OG KJØRING

### 7.1 FORHOLDSREGLER VED BRUK

**Pass alltid på at oljenivået i motoren er korrekt. Dette er spesielt viktig når man arbeider i skrått terreng (se 7.4).**

**Vær meget forsiktig når du klipper gress i bakker og skråninger: Unngå å bråstarte og bråstoppe, kjør ikke maskinen på tvers av skråningen, kjør alltid fra toppen av skråningen og rett ned, eller fra foten av skråningen og rett opp.**

**Sett på parkeringsbremsen når du parkerer maskinen.**

**Maskinen kan kjøres i maks. 10º helling, uansett retning.**

**Senk hastigheten i skråninger og skarpe svinger, slik at maskinen ikke velter eller du mister kontrollen over den.**

**Gi Ikke fullt rattutslag når du kjører i høyeste hastighet. Maskinen kan velte.**

**Hold hender og fingrer vekk fra styringens leddkobling og setekonsollen. Klemfare.**

### 7.2 KOMBINERT BRUK AV TILBEHØR

**For kombinert bruk av tilbehør, se "TABELL FOR KORREKT KOMBINERT BRUK AV TILBEHØR" i avsnittet "0 TABELL - TEKNISKE DATA"**

### 7.3 PÅFYLLING AV DRIVSTOFF (20)

**Bruk kun blyfri bensin. Bland ikke bensinen med olje.**

For tankkapasitet, se “0 TABELL TEKNISKE DATA”.

For å fylle drivstoff:

1. Skru opp lokket på drivstofftanken og ta det av (fig. 20.A).
2. Etterfyll drivstoff uten å fylle tanken helt opp. La det være et tomrom (som skal være minst like stort som hele påfyllingsrøret + 1-2 cm fra den øverste kanten av tanken), slik at bensinen kan utvide seg når den blir varm uten at den renner over.
3. Stram tanklokket godt og tørk opp eventuelt drivstoffsøl etterpå.

**Unngå å helle bensin på plastdelene for ikke å skade dem. Skyll umiddelbart med vann i tilfelle søl. Garantien dekker ikke skader på karosseriets eller motorens plastdeler som skyldes bensin.**

**MERK! Bensin er “ferskvare”, og skal ikke oppbevares på tanken i mer enn 30 dager.**

Det er mulig å bruke miljøvennlig drivstoff som alkylatbensin. Disse bensintypene har en sammensetning som er mindre skadelig for mennesker og miljø.
Man kjenner ikke til skadelige virkninger som følge av disse. Det finnes allikevel noen typer alkylatbensin i handelen som det ikke er mulig å gi eksakte bruksanvisninger for.
For ytterligere informasjon anbefaler vi at du leser anvisningene og dataene fra produsenten av alkylatbensinen.

**Når du bruker maskinen siste gang før den skal settes i opplag (f.eks. i intersesongen), skal du fylle så mye bensin på tanken at det er akkurat nok til dette siste arbeidet.**
**Før du setter maskinen i opplag må du nemlig tømme bensintanken helt (se 11).**

### 7.4 KONTROLLERE OLJENIVÅET I MOTOREN (21; 22)

Maskinen leveres med fult oljenivå i motoren.

**Kontrollere oljenivået i motoren før du starter maskinen.**

**For kontroll / etterfylling av motorolje, se 9.5.1.**

### 7.5 KONTROLLERE OLJENIVÅET I TRANSMISJONEN

**For kontroll / etterfylling av motorolje, se 9.7.1.**

### 7.6 SIKKERHETSKONTROLLER

Når du tester maskinen må du forsikre deg om at sikkerhetskontrollene gir samme resultat som beskrevet i tabellene nedenfor.

**Sikkerhetskontrollen skal utføres hver gang maskinen tas i bruk.**

**Hvis bare ett av resultatene er forskjellig fra resultatene i tabellene nedenfor, må du ikke bruke maskinen!**

**Levere maskinen til et serviceverksted for ytterligere kontroll og reparasjon.**

#### 7.6.1 Generell sikkerhetskontroll

| Tema | Resultat |
|---|---|
| Drivstoffsystem og tilkoblinger. | Ingen lekkasje. |
| Strømkabler | All isolasjon er intakt.<br>Ingen mekanisk skade. |
| Avgassystem. | Ingen lekkasjer i tilkoblingspunkter. Alle skruer trukket til. |
| Oljeledninger | Ingen lekkasjer. Ingen skade. |
| Kjør maskinen forover/bakover og slipp drifts-/kjøre-bremsens pedal. | Maskinen stopper. |
| Prøvekjøring. | Ingen unormale vibrasjoner.<br>Ingen unormale lyder. |

#### 7.6.2 Sikkerhetskontroll av det elektriske anlegget

| Tilstand | Inngrep | Resultat |
|---|---|---|
| Parkeringsbremsepedalen er ikke trykt inn. | Forsøk å starte. | Motoren starter ikke. |
| Motor i gang. | Føreren reiser seg fra setet. | Motoren stanser. |

### 7.7 START / ARBEID

**Motorpanseret skal være lukket og låst når maskinen er i drift.**

**Gi alltid full gass når du arbeider med maskinen.**

**Når en slår på maskinen må en vente i 2 sekund i posisjon for start før en slår på motoren.**

1. Åpne drivstoffkranen (24).
2. Kontrollere at tennpluggledningene sitter på de respektive tennpluggene.
3. Kontrollere at kraftuttaket er frakoblet (11:D; 12:D).
4. Pass på at foten ikke hviler på drifts-/kjøre-bremsen (10:F).

**Kaldstart**

**For 2WD-modeller**

1. Koble inn transmisjonen (14:A1).

**For 4WD modeller**

1. Koble inn transmisjonen (15:A1-B1).
2. Trekk til parkeringsbremsen (10:B).
3. Sett gasspaken på full gass (11:A; 12:A).
4. Lukk lufttilførselen (12:B1) (hvis installert).
5. Vri om tenningsnøkkelen og start motoren.

**Vent noen minutter til oljen har blitt varm før du begynner å arbeide med maskinen.**

**Varmstart**

**For 2WD-modeller**

1. Koble inn transmisjonen (14:A1).

**For 4WD modeller**

1. Koble inn transmisjonen (15:A1-B1).
2. Trekk til parkeringsbremsen (10:B).
3. Sett gasspaken på full gass (11:A; 12:A).
4. Luftkommandoen må trykkes på (12:B2) (dersom denne finnes).
5. Vri om tenningsnøkkelen og start motoren.

**For å fortsette, se anvisningene i avsnitt 7.7.1.**

#### 7.7.1 Kjøring

For å arbeide med maskinen går du frem som beskrevet nedenfor:

- Trykk pedalen helt inn (10:B) og slipp den.

- Bruk pedalen (10:F) for å bevege maskinen.
- Kjør til stedet arbeidet skal utføres.
- Koble inn kraftuttaket hvis du har installert frontmontert tilbehør (11:D, 12:D).
- Start arbeidet.

### 7.8 STOPP

For å stoppe maskinen går du frem som beskrevet nedenfor:

- Koble fra kraftuttaket (11:D; 12:D).
- Sett på parkeringsbremsen (10:B).
- La motoren gå på tomgang i ett eller to minutter.
- Stans motoren ved å vri om tenningsnøkkelen.
- Åpne drivstoffkranen. Dette er spesielt viktig hvis maskinen skal transporteres, f.eks. på en tilhenger.

**Koble fra tennkablene og ta tenningsnøkkelen ut av tenningslåsen hvis du forlater maskinen uten tilsyn.**

**Motoren kan være svært varm når den nettopp har blitt stanset. Rør ikke lydpotten, motoren eller kjøleribbene. Det kan forårsake brannskader.**

### 7.9 RENHOLD

**For å redusere brannfaren må du holde motor, lydpotte, batteri og drivstofftank fri for gress, løv og olje.**

**Av samme grunn skal du kontrollere regelmessig at det ikke finnes olje- og/eller drivstofflekkasjer.**

**Bruk aldri høytrykksspyler. Det kan ødelegge akseltetningene, de elektriske komponentene og hydraulikkventilene.**

Rengjør alltid maskinen etter bruk. Følg anvisningene nedenfor når maskinen skal rengjøres:

- Rett ikke vannstrålen rett på motoren.
- Rengjør motoren med børste og/eller trykkluft.
- Rengjør motorens luftavkjølingsinntak.
- Etter at du har rengjort maskinen med vann, må du starte den og klippeinnretningen, slik at vannet fjernes. I motsatt fall kan vannet trenge inn i lagrene og gjøre skade.

## 8 BRUK AV TILBEHØRET

**Kontroller at gressplenen som skal klippes er helt fri for fremmedlegemer som steiner og lignende.**

### 8.1 KLIPPEHØYDE

Du får best resultat ved å klippe av en tredjedel av gresshøyden. Se fig. 23.

Hvis gresset er høyt og må klippes kraftig, skal du klippe to ganger med forskjellig klippehøyde.

Bruk ikke den laveste klippehøyden hvis gressmatten er ujevn.

Klipperedskapene kan bli ødelagte hvis de slår mot bakken slik at de skreller de øverste jordlaget av plenen.

### 8.2 KLIPPERÅD

Følg rådene nedenfor for å oppnå best mulig klipperesultat:

- Klipp gresset ofte.
- Kjør motoren på full gass.
- Gresset må ikke være vått.
- Bruk skarpe redskaper.
- Hold undersiden av klippeaggregatet rent.

## 9 VEDLIKEHOLD

### 9.1 SERVICEPROGRAM

For at maskinen alltid skal være i god stand, pålitelig og driftssikker ikke minst av miljøvernhensyn, må du følge STIGA SpA sitt serviceprogram.

Inngrepene i dette programmet er beskrevet i vedlikeholdshåndboken til STIGA SpA som følger vedlagt.

Grunnservice skal alltid utføres av et autorisert verksted.

Første service og mellomservice bør utføres av et autorisert verksted, men kan også utføres av brukeren.

Inngrepene er beskrevet i heftet og i kapittelet “7 START OG KJØRING”, samt nedenfor.

Service som utføres av et autorisert verksted gir garanti for at arbeidet er utført fagmessig og at det er blitt brukt originale reservedeler.

Ved hver grunnservice og mellomservice som utføres ved et serviceverksted blir serviceheftet stemplet. Når du kan dokumentere serviceinngrepene vil det øke maskinens bruktverdi.

### 9.2 FORBEREDELSE

**Alle kontrollene og inngrepene for vedlikehold må utføres mens maskinen står i ro med avskrudd motor.**

**Sett alltid på parkeringsbremsen slik at maskinen ikke beveger seg.**

**Slå av motoren.**

**Koble fra tennkablene og ta ut tenningsnøkkelen så du er sikker på at ikke maskinen starter utilsiktet.**

### 9.3 VEDLIKEHOLDSTABELL

**Se kapittel "13 VEDLIKEHOLDSTABELL". Hensikten med denne tabellen er å hjelpe deg med å holde maskinen i god og sikker stand. I tabellen angis de viktigste inngrepene og hvor ofte de skal utføres. Foreta operasjonen i samsvar med det aktuelle intervallet.**

**Skift olje oftere hvis motoren skal arbeide under vanskelige forhold eller ved svært høy omgivelsestemperatur.**

### 9.4 DEKKTRYKK

Justere dekktrykket til verdiene oppgitt i "0 TABELL TEKNISKE DATA".

### 9.5 ETTERFYLLING/SKIFTE AV MOTOROLJE

**Du finner også mer informasjon om dette vedlikeholdsinngrepet i håndboken for motoren som følger med maskinen.**

#### 9.5.1 Kontroll / etterfylling (21; 22)

**Kontroller alltid oljenivået før bruk. Maskinen må stå vannrett når du kontrollerer oljenivået.**

1. Tørk rundt oljepeilepinnen.
2. Skru den løs og trekk den ut.
3. Tørk av oljepeilepinnen.

**For motorer [ST.]**

4. Stikk oljepeilepinnen helt ned og skru den fast på plass (21:A).

**For motorer [B&S Vanguard]**

4. Stikk oljepeilepinnen helt ned og skru den fast på plass (22:A).
5. Dra ut oljepeilepinnen på nytt og kontroller oljenivået.
6. Etterfyll olje hvis nivået ligger under merket for den øvre grensen (21:A, 22:A).

**Oljenivået må aldri overstige merket for den øvre grensen. Det vil føre til å motoren overopphetes. Hvis oljenivået går over merket for den øvre grensen, må du tappe oljen ut til du har fått korrekt nivå.**

Skift olje oftere hvis motoren skal arbeide under vanskelige forhold eller ved svært høy omgivelsestemperatur.

#### 9.5.2 Utskifting / etterfylling (21; 22)

**For serviceintervaller, se kapittel 13.**

**Se "0 TABELL TEKNISKE DATA" for hvilken oljetype som skal brukes.**

**Bruk olje uten tilsetninger.**
Skifte olje når motoren er varm.

**Motoroljen kan være svært varm hvis den tappes rett etter at du har slått av motoren. Kjøl derfor ned motoren et par minutter før oljen fjernes.**

**[ST. mod. TRE 0801], [B&S Vanguard]**
Gå frem som forklart nedenfor:

1. Parker maskinen på et flatt underlag.
2. Trekk til parkeringsbremsen.
3. Åpne motorpanseret.
4. Klem sammen klemmene på oljetappeslangen. Bruk en regulerbar tang, polygriptang eller lignende (21:B, 22:B).
5. Flytt klemmen 3-4 cm opp på oljetappeslangen og trekk pluggen ut.
6. Samle opp oljen i en beholder.

**MERK! Søl ikke olje på drivremmene.**

7. Sett på oljetappepluggen og sett klemmen på plass igjen over pluggen.
8. Tørk eventuelt opp oljesøl.
9. Ta ut oljepeilestaven og fyll på ny olje. Kontrollere hvilke oljetype du skal bruke i av-

snittet "0 TABELL TEKNISKE DATA".
10. Etter fylling av olje skal motoren startes og kjøres på tomgang i 30 sekunder.
11. Kontroller at det ikke finnes oljelekkasjer.
12. Slå av motoren. Vent i 30 sekunder og kontroller deretter oljenivået igjen som forklart i avsnitt 9.5.
13. Levere oljen til avfallsbehandling i overensstemmelse med lokale forskrifter.

**[ST. mod. TRE 586V]**
1. Plassere maskinen på en flat overflate.
2. Trekk til parkeringsbremsen.
3. Åpne motorpanseret.
4. Sett en beholder ved forlengelsesslangen (fig. 22.B);
5. Trykk på splittpinnen (fig. 22.C);
6. Ta av forlengelsesslangen fra støtten og før det nedover;
7. Bøy forlengelsesslangen og tøm ut oljen i en egnet beholder;
8. Hekt forlengelsesslangen på nytt (fig. 22.B) til støtten (fig. 22.D), før du etterfyller olje.
9. Tørk eventuelt opp oljesøl.

**MERK! Søl ikke olje på drivremmene.**

10. Ta ut oljepeilestaven og fyll på ny olje. Kontrollere hvilke oljetype du skal bruke i avsnittet "0 TABELL TEKNISKE DATA".
11. Etter fylling av olje skal motoren startes og kjøres på tomgang i 30 sekunder.
12. Kontroller at det ikke finnes oljelekkasjer.
13. Slå av motoren. Vent i 30 sekunder og kontroller deretter oljenivået igjen som forklart i avsnitt 9.5.1.
14. Levere oljen til avfallsbehandling i overensstemmelse med lokale forskrifter.

### 9.5.3 Skifte av oljefilter (hvis det finnes)

**For dette vedlikeholdet, se motorens bruksanvisning som fulgte med maskinen.**

**For serviceintervaller, se kapittel 13.**

Henvend deg til et autorisert servicesenter for dette vedlikeholdsinngrepet.

Tapp først ut motoroljen og sett på oljetappepluggen som beskrevet ovenfor.

Levere oljen til avfallsbehandling i overensstemmelse med lokale forskrifter.

## 9.6 SKIFTE AV DRIVSTOFFILTER

**Du finner også mer informasjon om dette vedlikeholdsinngrepet i håndboken for motoren som følger med maskinen.**

**For serviceintervaller, se kapittel 13.**

Kontrollere, etter at det nye filteret er montert, at det ikke finnes drivstofflekkasjer.

## 9.7 KONTROLL OG ETTERFYLLING AV TRANSMISJONSOLJE (4WD)

**For serviceintervaller, se kapittel 13.**

**Se "2.10 TABELL TEKNISKE DATA" for hvilken oljetype og -mengde som skal brukes.**

### 9.7.1 Kontroll/etterfylling (26)

1. Plassere maskinen på en flat overflate.
2. Kontrollere oljenivået i beholderen (26:A). Nivået skal ligge på høyde med streken.
3. Fyll på mer olje om nødvendig.

### 9.7.2 Skifte

**Oljetapping**
1. Kjør maskinen i varierende hastigheter i 10-20 minutter for å varme opp transmisjonsoljen.
2. Plassere maskinen på en flat overflate.
3. Trekk til parkeringsbremsen.
4. Sett frakoblingsspakene i stilling A1 - B1 som vist i fig. (15:A; 15:B).
5. Plassere ett oppsamlingskar under bakakselen og ett under forakselen.
6. Åpne motorpanseret og ta av oljepluggen.

**Bruk bare en 3/8" firkantnøkkel på oljetappepluggen. Andre verktøy kan ødelegge pluggen.**

7. Skru av oljetappepluggen på bakakselen (27:A).
8. Skru av de to tappepluggene på forakselen. Bruk en 12 mm pipenøkkel. La oljen i forakselen og rørledningene renne ut (28).
9. Kontroller at pakningene på forakselens tappeplugger er intakte (28). Sett på pluggene. Tiltrekkingsmoment: 15-17 Nm.
10. Kontroller at pakningen på bakakselens oljetappeplugg er intakt (27:A). Sett den tilbake

på bakakselen. Skru oljetappepluggen til med 5 Nm.

**Hvis oljetappepluggen trekkes til hardere enn 5 Nm kan den ødelegges.**

11. Sug ut oljen nederst i beholderen ved hjelp av en oljesuger (29).
12. Levere oljen til avfallsbehandling i overensstemmelse med lokale forskrifter.

**Påfylling**

1. Fyll oljebeholderen med ny olje.
2. Kontrollere at utløserhåndtaket for bakakselens clutch er koblet ut.
3. Start motoren. Når motoren starter, flytter utløserhåndtaket for forakselens transmisjon seg automatisk innover.

**Du må aldri starte motoren når utløserhåndtaket for bakakselens transmisjon er lagt inn, og utløserhåndtaket for forakselens transmisjon er koblet ut (14:A;15:B). Det vil ødelegge pakningene i forakselen.**

**Hvis motoren skal startes innendørs, må man kople en avtrekksanordning til motorens eksosrør.**

4. Koble ut utløserhåndtaket for forakselens transmisjon.

**MERK! Oljen suges veldig raskt inn i systemet. For å fylle kretsen og hindre at luft suges inn i systemet (hvilket aldri må skje), må beholderen stadig fylles slik at den forblir full.**

5. Sett gasspedalen i foroverstilling og blokkere den med en trekile (30).
6. La den gå i foroverstilling i ca. ett minutt.
7. Flytt trekilen og still gasspedalen i motsatt retning. Fortsett å fylle på olje.
8. La den gå i motsatt retning i ca. ett minutt.
9. Skift kjøreretning en gang i minuttet som beskrevet ovenfor, og fortsett å fylle på olje til det slutter å boble i beholderen.
10. Slå av motoren, sett lokket (26:B) på oljebeholderen og lukk motorpanseret.
11. Sett i gang maskinen og la den gå i forskjellige hastigheter i noen minutter. Om nødvendig, justere oljenivået i beholderen.

### 9.8 KONTROLL AV DRIVREIM

Kontroller at alle remmene er intakte og uskadde.

**For serviceintervaller, se kapittel 13.**

### 9.9 STYREMEKANISME

**For serviceintervaller, se kapittel 13.**

#### 9.9.1 Kontroller

Vri rattet litt frem og tilbake.

Det skal ikke være noe mekanisk slark i styrekjedene.

#### 9.9.2 Justering (32)

Justere styrekjedene ved behov som forklart nedenfor:

1. Still maskinen i ”rett forover”-stilling.
2. Justere styrekjedene med de to mutrene som sitter under midtpunktene (32).
3. Justere begge mutrene like mye, til det ikke er noe slark.
4. Prøvekjør maskinen rett forover og kontrollere at rattet ikke er skjevinnstilt.
5. Hvis rattet er skjevt, løsner du den ene mutteren og trekker til den andre.

**Stram ikke styrekjedene for hardt. Det vil gjøre styring tung samtidig som kjedene slites mer.**

### 9.10 BATTERI

For hvilken type batteri som benyttes av maskinen, se ”0 TABELL - TEKNISKE DATA”.

**ADVARSEL! Syren i batteriet er etsende og skadelig hvis man kommer i kontakt med den.**

**Behandle batteriet forsiktig slik at ikke syren renner ut.**

**Hvis syren kommer i kontakt med øynene eller huden kan den forårsake alvorlige skader. Hvis en kroppsdel kommer i kontakt med syre, må du umiddelbart skylle med rikelige mengder vann og kontakte lege snarest.**

Det er ikke nødvendig å kontrollere eller etterfylle batterivæske.

Den eneste form for vedlikehold som batteriet trenger, er gjenoppladning; f.eks. etter lang tids lagring.

Batteriet kan lades:

- med motoren
- med batterilader.

#### 9.10.1 Lading med motoren

Denne måten er mulig bare hvis batteriet fremdeles har nok lading til å starte motoren.

- Hvis det er et nytt batteri, skal du koble kablene til batteriet.
- Plassere maskinen utendørs.
- Start motoren som forklart i håndbokens anvisninger.
- La motoren gå uavbrutt i 45 minutter (nødvendig tid for å fullade batteriet).
- Slå av motoren.

#### 9.10.2 Lading med batterilader

**Bruk en batterilader med konstant spenning. En vanlig batterilader kan ødelegge batteriet.**

**Henvend deg til din forhandler for ytterligere informasjon.**

**Koble batteriet fra strømanlegget før du kobler til batteriladeren.**

#### 9.10.3 Montering/demontering

Batteriet er plassert under motorpanseret.

Når batteriet monteres eller demonteres, skal kablene kobles til og fra som forklart nedenfor:

1. Ved demontering. Kople først den svarte kabelen fra batteriets minuspol (-). Kople deretter den røde kabelen fra batteriets plusspol (+).
2. Ved montering. Kople først den røde kabelen til batteriets plusspol (+). Kople deretter den svarte kabelen til batteriets minuspol (-).

**Hvis kablene koples fra/til i omvendt rekkefølge, er det fare for kortslutning og skader på batteriet.**

**Hvis kablene byttes om, blir generatoren og batteriet ødelagt.**

**Stram kablene skikkelig. Løse kabler kan forårsake brann.**

**Start aldri motoren hvis ikke batteriet er tilkoblet. Fare for alvorlige skader på generator og el-anlegg.**

#### 9.10.4 Rengjøring

Hvis batteripolene har oksidert, må de rengjøres.

Rengjør batteripolene med en stålbørste og smør dem inn med fett.

### 9.11 LUFTFILTER, MOTOR

**For serviceintervaller, se kapittel 13.**

**For dette vedlikeholdet, se motorens bruksanvisning som fulgte med maskinen.**

#### 9.11.1 Rengjøring / Utskiftning

**For serviceintervaller, se kapittel 13.**

**MERK! Filtrene må rengjøres / skiftes ut ofte dersom maskinen arbeider i meget støvete terreng.**

Fjern/installer luftfilterne på følgende måte:

**[B&S Vanguard] (33)**

1. Rengjør grundig rundt luftfilterdekselet.
2. Fjern luftfilterdekselet (33:A) ved å løsne de to klemmene.
3. Ta filterenheten ut (33:B). Forfilteret sitter over luftfilteret. Pass på at det ikke kommer noe smuss ned i forgasseren. Rengjør luftfilterhuset.
4. Rengjør papirfilteret ved å banke det lett mot en flat overflate. Bytt ut filteret hvis det er svært skittent.
5. Rengjør forfilteret. Bytt ut filteret hvis det er svært skittent.
6. Montere det igjen i motsatt rekkefølge.

**[ST.] (34)**

1. Rengjør området rundt dekselet (34:C) på filteret.

**mod. TRE 0801**

2. Ta av dekselet (34:C) ved å skru ut de to knottene (34:D).

**mod. TRE 586 V**

2. Åpne lokket (34:C) ved å dreie på åpningshåndtaket (34:D).

3. Fjern det filtrerende elementet (34:E, 34:F).
4. Fjern forfilteret av svamp (34:F) fra patronen (34:E).
5. Slå patronen (34:E) mot en hard overflate og blås trykkluft på siden for å fjerne støv og skitt.
6. Rengjør forfilteret av svamp (34:F) med vann og vaskemiddel og la det deretter lufttørke
7. Rengjør filterhuset innvendig (34:G) for støv

og skitt. Sørg for at innsugingsrøret er slukket med et stoffstykke (34:H) for å unngå at det ikke kommer inn i motoren.

8. Fjern stoffstykket (34:H), fest filterelementet (34:E, 34:F) i huset og lukk igjen lokket (34:C).

**VIKTIG** *Ikke bruk bensin, rengjøringsmidler eller annet for rengjøring av patronen.*

**VIKTIG** *Forfilteret av svamp (34:F) må IKKE oljes.*

#### 9.11.2 Utskifting av tennplugg

**For serviceintervaller, se kapittel 13.**

**For dette vedlikeholdet, se motorens bruksanvisning som fulgte med maskinen.**

Rengjør området rundt tennpluggfestet før du løsner tennpluggen.

Se avsnitt "0 TABELL TEKNISKE DATA" for hvilken type tennplugg du skal bruke, og elektrodeavstanden.

#### 9.11.3 Rengjøring av luftinntak

**For serviceintervaller, se kapittel 13.**

Motoren er luftkjølt.

Et tilstoppet kjølesystem vil kunne skade motoren.

Kontroller at kjøledysene ikke er tette.

En grundigere rengjøring av kjølesystemet utføres ved hver grunnservice.

### 9.12 SMØRING (31)

**For serviceintervaller, se kapittel 13.**

| Objekt | Handling | Figur |
|---|---|---|
| Midtre punkt | 4 smørenipler.<br>Bruk en smørepistol fylt med universalfett.<br>Pump helt til smørefettet tyter ut | 31A |
| Kjeder ved styret | Rengjør kjedet med en jernbørste.<br>Smør med universell kjettingsspray | - |
| Stramme armer | Smør lagerpunktene med olje ved hver kommando-aktivering.<br>Dette inngrepet bør utføres av to personer. | 31B |
| Styre kabler | Smør endene på kablene med olje ved aktivering av hver kommando.<br>Denne operasjonen bør utføres av to personer. | 31C |

### 9.13 SIKRINGER (35)

| Plassering | Sikring |
|---|---|
| Strømtilførsel til drivstoffventilen | 10 A |
| Strømtilførsel for elektrisk innstilling av klippehøyden | 20 A |
| Strømtilførsel | 30 A |

## 10 SERVICE OG REPARASJONER

Denne bruksanvisningen gir alle nødvendige indikasjoner for å kjøre maskinen, samt informasjon om korrekt vedlikehold som kan utføres av brukeren.

Alle justerings- og vedlikeholdsinngrep som ikke er beskrevet i denne håndboken, skal utføres av forhandleren eller av et verksted som har de nødvendige kunnskapene og utstyret. På denne måten kan man være trygg på at arbeidet utføres korrekt, og maskinens opprinnelige sikkerhetsnivå og tilstand opprettholdes.

**Før man utfører noen av serviceinngrepene, må man:**

**a.** Plassere maskinen på en flat overflate.
**b.** Trekk til parkeringsbremsen (10:B).
**c.** Slå av motoren.
**d.** Ta nøkkelen ut av tenningen.

De autoriserte verkstedene gjør reparasjoner og service under garanti.

De bruker dessuten kun originale reservedeler

**De originale STIGA S.p.A.-reservedelene og tilbehøret er spesielt utviklet for**

**STIGA S.p.A.-maskinene.**
**Vi minner om at ikke originale reservedeler og tilbehør ikke er kontrollert eller godkjent av STIGA S.p.A.**

**Dersom man bruker ikke-originale reservedeler og tilbehør, kan det gå ut over maskinens funksjoner og sikkerheten.**
**STIGA S.p.A. frasier seg ethvert ansvar for skader eller kvestelser som forårsakes av slike produkter.**

**Originale reservedeler leveres av serviceverksteder og autoriserte forhandlere.**

**Det anbefales å levere maskinen inn til et autorisert serviceverksted for vedlikehold, assistanse og kontroll av sikkerhetsanordningene en gang i året.**

## 11 OPPLAG

1. Tøm drivstofftanken:
   - Start maskinens motor og la den gå til den stanser.
1. Skift oljen mens motoren fremdeles er varm.
2. Rengjør hele maskinen. Det er spesielt viktig å rengjøre undersiden av klippeinnretningen.
3. Hvis lakken er skadet, må denne lakkeres på nytt for å forebygge rust.
4. Lagre maskinen under tak på et tørt sted.

**I maskiner med elektrisk starter:**
Hvis temperaturen i opplaget er korrekt, er det tilstrekkelig å lade opp batteriet hver fjerde måned for å opprettholde ladingen.

**Lad batteriet før du setter maskinen i opplag.**

**Batteriet kan bli alvorlig skadet hvis det er utladet når det settes i opplag.**

## 12 KJØPSBETINGELSER

Garantien dekker alle material- og fabrikasjonsfeil.

Brukeren må nøye følge alle vedlagte instruksjoner.

Garantien dekker ikke feil som skyldes:

- Manglende kjennskap til vedlagt dokumentasjon.
- Uforsiktighet.
- Feil eller ikke tillatt bruk og montering.
- Bruk av ikke-originale reservedeler.
- Bruk av tilbehør som ikke er levert eller godkjent av STIGA S.p.A.

Garantien dekker ikke:

- Normal slitasje av forbruksmaterialer som f.eks. innmaterskruer osv.
- Alminnelig slitasje.
- Motorer. De er dekket av motorprodusentens garantivilkår og betingelser.

Kjøperen er beskyttet av gjeldende lover. Kjøperens lovfestede rettigheter kan ikke på noen måte begrenses av denne garantien.

## 13 VEDLIKEHOLDSTABELL

| Inngrep | Hyppighet driftstimer/kalendermåneder | | avsn. / Ref. fig. |
|---|---|---|---|
| | Første gang | Deretter | |
| **MASKIN** | | | |
| Kontroll av alle fester | - | Før hver bruk | - |
| Sikkerhetskontroller/Kontroll av betjeninger | - | Før hver bruk | - |
| Kontroll av dekktrykk | - | Før hver bruk | - |
| Generell rengjøring og kontroll | - | Etter hver bruk | - |
| Generell smøring | - | 50 timer og etter hver vask | 9.12 |
| Kontroll av slitasje på drivremmer | 5 timer | 50 timer | 9.8 |
| Kontroll og korrigering av styremekanismen | 5 timer | 100 timer | 9.9 |
| Lading av batteri | - | Før opplag. I maskiner med elektrisk starter: Vedlikeholdslading hver 4. måned. | 9.10 |
| Rengjøring av batteriklemmer. | - | Hvis oksidert | 9.10.4 |
| **MOTORER/TRANSMISJON (generell)** | | | |
| Kontroll/etterfylling av motorolje | - | Før hver bruk | 9.5.1 |
| Kontroll/etterfylling av oljenivået i transmisjonen | 1 timer | 50 timer | 9.7.1 |
| Skifte transmisjonsolje | 5 timer | 200 timer | 9.7.2 |
| **Motore mod. B&S Vanguard** | | | |
| Bytte av motorolje | - | 100 timer / En gang i året | 9.5.2 |
| Utskiftning av oljefiler | - | 100 timer / En gang i året | 9.5.3 |
| Rengjøring av luftfilter | - | 25 timer / En gang i året | 9.11.1 * |
| Bytte av luftfilteret | - | 100 timer eller en gang i året | 9.11.1 (*) |
| Utskifting av tennplugg | - | 100 timer / En gang i året | 9.11.2 |
| Rengjøring av luftinntak | - | 5 timer / Etter hver gangs bruk | 9.11.3 |
| Kontroll/utskiftning av drivstoffilter | - | 400 timer / En gang i året | 9.6 (**) |
| **Motore mod. ST.** | | | |
| Skifte ut motorolje (mod. TRE 586V) | 5 timer | 100 timer | 9.5.2 |
| Skifte ut motorolje (mod. TRE 0801) | 5 timer | 50 timer / Endt sesong | 9.5.2 |
| Rengjøring av luftinntak | - | 5 timer / Etter hver gangs bruk | 9.11.3 |
| Rengjøring av luftfilter | - | 5 timer / Etter hver gangs bruk | 9.11.1 * |

| Inngrep | Hyppighet driftstimer/kalendermåneder | | avsn. / Ref. fig. |
|---|---|---|---|
| Utskiftning av luftfilter i papir | - | 50 timer / Endt sesong | 9.11.1 * |
| Kontroll / regulering av tennplugg | - | 50 timer / Endt sesong | 9.11.2 |
| Utskifting av tennplugg | - | 100 timer | 9.11.2 |
| Kontroll / utskiftning av drivstoffilter | - | 100 timer | 9.6 ** |

(*) Rengjøres oftere hvis maskinen arbeider under spesielt vanskelige forhold eller hvis det er mye urenheter i luften.
(**) Inngrep som må utføres av forhandleren eller et godkjent spesialverksted.

## 14 FEILSØKINGSVEILEDNING

| Feil | Mulig årsak | Løsning |
|---|---|---|
| **1. Startmotoren går ikke.** | Batteriet har for dårlig lading. | Lad opp batteriet. |
| | Batteriet er feilkoblet | Kontrollere tilkoblingene |
| | Sikring 20A har gått. | Skift sikringen. |
| **2. Startmotoren går, men motoren starter ikke. Tenningsnøkkelen står på start og startmotoren går, men motoren starter ikke.** | Driftstoffkranen er lukket. | Åpne drivstoffkranen. |
| | Ingen bensintilførsel. | - Kontrollere tanknivået.<br>- Kontrollere drivstoffilteret. |
| | Tenningsfeil. | - Kontrollere at hetten på tennpluggen sitter fast.<br>- Kontrollere at elektrodene er rene og at avstanden mellom dem er korrekt. |
| **3. Motoren er vanskelig å starte eller den fungerer uregelmessig.** | Problemer med forgassingen. | Rengjør eller bytt luftfilteret. |
| **4. Motorytelsen blir dårligere mens man klipper.** | Fremdriftshastigheten er for stor i forhold til klippehøyden. | Redusere fremdriftsfarten og/eller øk klippehøyden. |
| **5. Motoren stopper uten noen åpenlys årsak.** | - Den har gått tom for drivstoff.<br>- Prøv å starte motoren igjen. | Fyll drivstofftanken full (hvis problemet vedvarer, må du henvende deg til et godkjent serviceverksted). |
| **6. Ujevn klipping.** | | Kontroller lufttrykket i dekkene. |
| | Klipperedskapene er blitt sløve. | Henvend deg til et godkjent serviceverksted. |
| | For høy fremdriftsfart i forhold til gresshøyden. | Redusere fremdriftsfarten og/eller øk klippehøyden. |
| | Klippeinnretningen er full av gress. | - Vent til gresser har blitt tørt.<br>- Rengjør klippeinnretningen. |
| **7. Unormale vibrasjoner mens du arbeider.** | - Knivene er ubalanserte.<br>- Knivene er løse.<br>- Løse deler.<br>- Eventuelt skader. | Henvend deg til et godkjent serviceverksted for kontroll, utskifting eller reparasjon. |

| Feil | Mulig årsak | Løsning |
|---|---|---|
| **8. Motoren er i gang, men maskinen beveger seg ikke når man trykker på kjørepedalen.** | Spaken for "utkobling av transmisjonen" står i utkoblet stilling. | Koble inn transmisjonen. |
| **Hvis noen av følgende feil oppstår, må du skifte ut den tilhørende sikringen.** | | |
| **9. Motoren starter ikke, eller starter og stopper igjen med én gang etter oppstart. Batteriet er fulladet.** | Feil på 10A sikring. | Skift ut 10A sikringen. |
| **10. Den elektriske reguleringen av klippehøyden fungerer ikke.** | Feil på 20A sikring. | Skift ut 20A sikringen. |
| **11. Ingen av de elektriske funksjonene virker. Batteriet er fulladet.** | Feil på 30A sikring. | Skift ut 30A sikringen. |

Henvend deg til forhandleren din hvis problemene vedvarer etter at du har gjort inngrepene beskrevet ovenfor.

**Advarsel! Prøv aldri å utføre kompliserte reparasjonsarbeider hvis du ikke har det rette utstyret og den nødvendige tekniske kjennskapen. Garantien frafaller og produsenten fraskrives ethvert ansvar for reparasjoner som er dårlig utført.**

**1 WSTĘP. . . . . 4**
*1.1 STRUKTURA INSTRUKCJI. . . . . 4*
*1.2 SYMBOLE . . . . . 4*
*1.3 PRZECHOWYWANIE INSTRUKCJI . . . . . 4*
**2 ZAPOZNANIE SIĘ Z MASZYNĄ . . . . . 4**
*2.1 MODELE [2WD] . . . . . 4*
*2.2 MODELE [4WD] . . . . . 4*
*2.3 UŻYTKOWANIE ZGODNE Z PRZEZNACZENIEM. . . . . 5*
*2.3.1 Określenie rodzaju użytkownika . . . . . .5*
*2.4 NIEWŁAŚCIWE UŻYTKOWANIE . . . . . 5*
*2.5 OZNAKOWANIE BEZPIECZEŃSTWA . . . . . 5*
*2.5.1 Etykiety samoprzylepne (4) . . . . . .5*
*2.6 ETYKIETA IDENTYFIKACYJNA PRODUKTU . . . . . 6*
*2.7 GŁÓWNE CZĘŚCI . . . . . 6*
**3 ZASADY BEZPIECZEŃSTWA . . . . . 6**
*3.1 SZKOLENIE . . . . . 6*
*3.2 CZYNNOŚCI WSTĘPNE . . . . . 7*
*3.3 PODCZAS UŻYTKOWANIA . . . . . 8*
*3.4 KONSERWACJA I PRZECHOWYWANIE. . . . . 10*
*3.5 TRANSPORT. . . . . 11*
*3.6 OCHRONA ŚRODOWISKA . . . . . 11*
**4 UBEZPIECZENIE TRAKTORKA DO KOSZENIA TRAWY . . . . . .11**
**5 MONTAŻ . . . . . .12**
*5.1 ELEMENTY MONTAŻOWE (3) . . . . . 12*
*5.2 OSŁONA SILNIKA (5:A) . . . . . 12*
*5.3 AKUMULATOR . . . . . 12*
*5.3.1 Podłączenie akumulatora (6) . . . . . 12*
*5.3.2 Ładowanie akumulatora . . . . . 12*
*5.4 FOTEL (7) . . . . . 12*
*5.5 KIEROWNICA (8) . . . . . 13*
*5.6 BELKA ZACZEPOWA (9) . . . . . 13*
*5.7 WSPORNIKI Z SZYBKOZŁĄCZAMI (1:N) . . . . . 13*
*5.8 CIŚNIENIE W OPONACH . . . . . 13*
*5.9 AKCESORIA . . . . . 13*
**6 STEROWANIE . . . . . .13**
*6.1 MECHANICZNY PEDAŁ PODNOŚNIKA WYPOSAŻENIA (10:C) . . . . . 13*
*6.2 PEDAŁ HAMULCA POSTOJOWEGO (10:B) . . . . . 13*
*6.3 DŹWIGNIA BLOKADY HAMULCA POSTOJOWEGO (10:A) . . . . . 13*
*6.4 PEDAŁ NAPĘDOWY (10:F) . . . . . 14*
*6.5 KIEROWNICA (10:D) . . . . . 14*
*6.6 DŹWIGNIA GAZU (DŹWIGNIA REGULACJI OBROTÓW SILNIKA)(11:A; 12:A) MOD.: [B&S Vanguard] [ST.] . 14*
*6.7 DŹWIGNIA POWIETRZA (JEŻELI JEST PRZEWIDZIANA) (12:B) MOD.: [ST.]. . . . . 14*

6.8 STACYJKA (11:C; 12:C) . . . 14
6.9 WAŁ ODBIORU MOCY (11:D; 12:D) . . . 14
6.10 REGULACJA WYSOKOŚCI KOSZENIA (11:E; 12:E) . . . 15
6.11 PRZEŁĄCZNIK ŚWIATEŁ (11:F; 12:F) . . . 15
6.12 BLUETOOTH (O ILE PRZEWIDZIANO) . . . 15
6.13 SCHOWEK NA AKCESORIA (11:G; 12:G) . . . 15
6.14 DŹWIGNIA ZAŁĄCZANIA / ZWALNIANIA PRZEKŁADNI (14; 15) . . . 15
6.15 REGULACJA FOTELA (16:B) . . . 15
6.16 OSŁONA SILNIKA . . . 15
6.17 SZYBKOZŁĄCZA . . . 15

**7 URUCHOMIENIE I PRACA . . . 16**
7.1 ŚRODKI OSTROŻNOŚCI . . . 16
7.2 ZESTAWIENIE AKCESORIÓW . . . 16
7.3 UZUPEŁNIANIE PALIWA . . . 16
7.4 SPRAWDZANIE POZIOMU OLEJU SILNIKOWEGO (21;22) . . . 17
7.5 SPRAWDZANIE POZIOMU OLEJU PRZEKŁADNIOWEGO . . . 17
7.6 KONTROLE BEZPIECZEŃSTWA . . . 17
7.6.1 Ogólna kontrola bezpieczeństwa . . . 17
7.6.2 Kontrola bezpieczeństwa elektrycznego . . . 17
7.7 ROZRUCH / PRACA . . . 17
7.7.1 Praca . . . 18
7.8 ZATRZYMANIE . . . 18
7.9 CZYSZCZENIE . . . 18

**8 UŻYTKOWANIE AKCESORIUM . . . 19**
8.1 WYSOKOŚĆ KOSZENIA . . . 19
8.2 WSKAZÓWKI DOTYCZĄCE KOSZENIA . . . 19

**9 KONSERWACJA . . . 19**
9.1 PROGRAM OBSŁUGI SERWISOWEJ . . . 19
9.2 CZYNNOŚCI WSTĘPNE . . . 19
9.3 TABELA KONSERWACJI . . . 19
9.4 CIŚNIENIE W OPONACH . . . 19
9.5 UZUPEŁNIANIE / WYMIANA OLEJU SILNIKOWEGO . . . 19
9.5.1 Kontrola / uzupełnianie (21; 22; 23) . . . 19
9.5.2 Wymiana / uzupełnianie (21; 22; 22) . . . 20
9.5.3 Wymiana filtra oleju (jeśli obecne) . . . 21
9.6 WYMIANA FILTRA PALIWA (21:C, 22:C, 23:E) . . . 21
9.7 KONTROLA / UZUPEŁNIANIE OLEJU NAPĘDOWEGO [4WD] . . . 21
9.7.1 Sprawdzanie/uzupełnianie (26) . . . 21
9.7.2 Wymiana . . . 21
9.8 KONTROLA PRZEKŁADNI PASOWYCH . . . 22
9.9 UKŁAD KIEROWNICZY . . . 22
9.9.1 Kontrole . . . 22
9.9.2 Regulacja (32) . . . 22

*9.10 AKUMULATOR . . . . . 22*
*9.10.1 Ładowanie za pomocą silnika . . . . . 22*
*9.10.2 Ładowanie za pomocą ładowarki do akumulatorów . . . . . 22*
*9.10.3 Demontaż/Montaż. . . . . 23*
*9.10.4 Czyszczenie . . . . . 23*
*9.11 FILTR POWIETRZA, SILNIK . . . . . 23*
*9.11.1 Czyszczenie / Wymiana . . . . . 23*
*9.11.2 Wymiana świecy zapłonowej . . . . . 24*
*9.11.3 Czyszczenie wlotu powietrza . . . . . 24*
*9.12 SMAROWANIE (31) . . . . . 24*
*9.13 BEZPIECZNIKI (35) . . . . . 24*

**10 SERWIS I NAPRAWA . . . . . 24**

**11 MAGAZYNOWANIE. . . . . 25**

**12 WARUNKI SPRZEDAŻY . . . . . 25**

**13 TABELA ZBIORCZA KONSERWACJI . . . . . 26**

**14 PRZEWODNIK IDENTYFIKACJI NIEPRAWIDŁOWOŚCI . . . . . 27**

# 1 WSTĘP

**Przed uruchomieniem maszyny należy dokładnie zapoznać się z niniejszą instrukcją obsługi.**

## 1.1 STRUKTURA INSTRUKCJI

Instrukcja składa się z okładki, spisu treści, sekcji zawierającej wszystkie rysunki i tekstu z objaśnieniami.

Zawartość jest podzielona na rozdziały, punkty i podpunkty.

Niniejsza instrukcja zawiera tabele dotyczące różnych silników (jeśli dostępne).

Aby ułatwić odczyt, należy odnaleźć dane, które odnoszą się do danej maszyny lub silnika.

**Rysunki**

Rysunki w niniejszej instrukcji zostały kolejno ponumerowane: 1, 2, 3, itd.

Elementy przedstawione na rysunkach zostały oznaczone literami A, B, C, itd.

Odniesienie do rysunku oznaczone jest cyfrą (2).

Odniesienie do komponentu A na rysunku 2 jest oznaczone poprzez (2:A).

**Nagłówki**

Nagłówki niniejszej instrukcji obsługi zostały ponumerowane tak jak wskazano w następującym przykładzie:

Podtytuł rozdziału „2.3 UŻYCIE ZGODNE Z PRZEZNACZENIEM" brzmi „2 POZNAJEMY MASZYNĘ" i zawarty jest w niniejszym nagłówku.

W odniesieniu do nagłówków, na ogół zostają podane tylko ich oznaczenia cyfrowe, na przykład „Patrz 2.3.1".

## 1.2 SYMBOLE

**Symbol OSTRZEŻENIA. Niezastosowanie się do dostarczonych instrukcji może prowadzić do poważnych obrażeń ciała i/lub uszkodzenia mienia.**

**Symbol NAKAZU. Oznacza operację, którą należy przeprowadzić obowiązkowo.**

**Symbol ZAKAZU. Oznacza operację zabronioną.**

**Symbol UWAGA. Oznacza informację lub wskazówkę o szczególnym znaczeniu.**

**Symbol ODSYŁACZA. Wskazuje odsyłanie do innej informacji, dopisek wskazuje, gdzie znajduje się dana informacja.**

## 1.3 PRZECHOWYWANIE INSTRUKCJI

Przechowywać instrukcję w stanie niezniszczonym i czytelnym, w miejscu znanym i łatwo dostępnym dla użytkownika maszyny.

# 2 ZAPOZNANIE SIĘ Z MASZYNĄ

Niniejsza maszyna jest sprzętem ogrodniczym, a dokładnie kosiarką do trawy, obsługiwaną przez osobę kierującą w pozycji siedzącej, z systemem tnącym w części przedniej.

Maszyna wyposażona jest w silnik, który napędza mechanizm tnący, zabezpieczony osłoną, a ponadto zespół przenoszenia napędu, który zapewnia ruch maszyny.

Maszyna posiada przegub. Oznacza to, że rama jest podzielona na część przednią i część tylną, które poruszają się zależnie jedna od drugiej.

Zastosowanie przegubu w kierowaniu maszyną powoduje, że maszyna może okrążać drzewa i inne przeszkody z bardzo ograniczonym promieniem skrętu.

Osoba kierująca jest w stanie prowadzić maszynę i uruchamiać główne funkcje pozostając w pozycji siedzącej na stanowisku kierowania.

Urządzenia bezpieczeństwa zamontowane w maszynie umożliwiają zatrzymanie silnika oraz agregatu tnącego.

## 2.1 MODELE [2WD]

Maszyna jest wyposażona w napęd na koła tylne.

Tylna oś jest wyposażona w przekładnię hydrostatyczną o bezstopniowych przełożeniach do jazdy naprzód i wstecz.

Tylna oś jest również wyposażona w mechanizm różnicowy ułatwiający skręcanie.

Akcesoria mocowane z przodu są napędzane paskami napędowymi.

## 2.2 MODELE [4WD]

Maszyna posiada napęd na 4 koła.

Moc z silnika do kół napędowych przekazywana jest hydraulicznie.

Silnik napędza pompę olejową, która za pomocą obwodu hydraulicznego napędza osie (koła) tylne i przednie.

Koła przednie i tylne obracają się z taką samą prędkością.

Aby ułatwić skręcanie, obie osie wyposażono w mechanizm różnicowy.

Akcesoria mocowane z przodu są napędzane paskami napędowymi.

### 2.3 UŻYTKOWANIE ZGODNE Z PRZEZNACZENIEM

Niniejsza maszyna została zaprojektowana i skonstruowana w celu koszenia trawy.

Stosowanie specjalnych akcesoriów dostarczanych przez producenta wraz z wyposażeniem standardowym lub nabywanych oddzielnie umożliwia wykonywanie pracy różnymi metodami, które są opisane w niniejszych instrukcjach lub w instrukcjach towarzyszących poszczególnym akcesoriom.

Również możliwość zastosowania wyposażenia dodatkowego (jeśli Producent przewidział) może poszerzać zakres użycia zgodnego z przeznaczeniem do innych funkcji, w ramach ograniczeń i warunków określonych w instrukcjach dołączonych do wymienionego wyposażenia.

**Maszyna musi być używana tylko przez jedną osobę kierującą.**

**Stabilność maszyny zmniejszona jest w przypadku użycia przedniego akcesorium odmiennego od agregatu tnącego.**

**Maszyna może być użytkowana z zamontowanym agregatem tnącym lub innych akcesorium przednim.**

#### 2.3.1 Określenie rodzaju użytkownika

Niniejsza maszyna przeznaczona jest do używania przez konsumentów, tzn. osoby niewyszkolone.

Niniejsza maszyna jest przeznaczona "do użytku hobbystycznego".

### 2.4 NIEWŁAŚCIWE UŻYTKOWANIE

Jakiekolwiek inne zastosowanie odbiegające od powyżej opisanego, może okazać się niebezpieczne i powodować szkody wobec osób i/lub rzeczy

Niewłaściwe użycie stanowią (przykładowo podane czynności, ale nie tylko):

- przewożenie na maszynie lub na przyczepie innych osób, dzieci lub zwierząt;
- holowanie lub pchanie ciężarów bez użycia odpowiedniego akcesorium przeznaczonego do holowania;
- użycie maszyny do poruszania się po niestabilnym, śliskim, oblodzonym, kamienistym lub nierównym podłożu, kałużach lub mokradłach, które uniemożliwiają dokonanie oceny konsystencji podłoża;
- włączanie urządzeń tnących na odcinkach pozbawionych trawy.

**Niewłaściwe użytkowanie maszyny prowadzi do utraty gwarancji i zwalnia producenta od wszelkiej odpowiedzialności, obciążając użytkownika wszelkimi zobowiązaniami wynikającymi ze szkód lub strat spowodowanych, własnych lub wobec osób trzecich.**

### 2.5 OZNAKOWANIE BEZPIECZEŃSTWA

Oznakowanie bezpieczeństwa obecne na maszynie informuje użytkownika na temat działań, jakie należy wykonać na maszynie, w szczególności podczas działań wymagających zachowania ostrożności i uwagi.

**UWAGA. Wskazuje niebezpieczeństwo. Zazwyczaj jest połączone z innymi znakami wskazującymi na szczególny charakter zagrożenia.**

Uwaga! Przed użyciem maszyny należy uważnie przeczytać niniejszą instrukcję obsługi.

Uwaga! Uważać na wyrzucane przedmioty. Zwracać uwagę na wszystkie osoby obecne w danym miejscu.

Uwaga! Zawsze stosować ochraniacze słuchu.

Uwaga! Maszyna nie posiada homologacji dla jej używania na drogach publicznych.

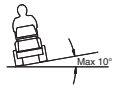


Uwaga! Maszyna z zainstalowanymi oryginalnymi akcesoriami może pracować w terenie o maksymalnym nachyleniu wynoszącym 10°, niezależnie od kierunku jazdy.

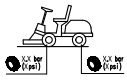

Ciśnienie opon. Etykieta zawiera optymalne wartości ciśnienia opon - patrz rozdz. „0 TABELA DANYCH TECHNICZNYCH”. Poprawne ciśnienie w oponach jest zasadniczym warunkiem dla zagwarantowania wydajnego używania maszyny.

#### 2.5.1 Etykiety samoprzylepne (4)

Wskazanie blokady hamulca postojowego.



Wskazanie załączenie / odłączenia przekładni (4:A).

Etykieta znajduje się:

- w pobliżu dźwigni załączania / odłączania przekładni.

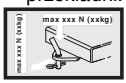


Wskazanie maksymalnej masy ciągnionej (4:B).

Etykieta znajduje się:

- w pobliżu belki zaczepowej.



Uwaga! Niebezpieczeństwo poparzeń (4:C). Nie dotykać tłumika.

Etykieta znajduje się:
w pobliżu tłumika;



**Uwaga! Zagrożenie przygnieceniem (4:D). Trzymać ręce i stopy z dala od przegubu sterowniczego i od zaczepu, kiedy przyłączone jest akcesorium.**

Etykieta znajduje się:

- w pobliżu przegubu sterowniczego układu kierowniczego;
- w pobliżu belki zaczepowej.

**Należy wymienić uszkodzone lub nieczytelne etykiety.**

**Zwrócić się o nowe etykiety do autoryzowanego serwisu.**

### 2.6 ETYKIETA IDENTYFIKACYJNA PRODUKTU

Etykieta identyfikacyjna zawiera następujące dane (patrz rys. 1):

1. Adres producenta
2. Typ maszyny
3. Poziom mocy akustycznej
4. Znak zgodności CE
5. Waga urządzenia z pustym zbiornikiem paliwa w kg
6. Moc i obroty silnika
7. Rok produkcji
8. Numer fabryczny
9. Kod wyrobu

Wpisać numer fabryczny maszyny w odpowiednim polu na rysunku (1:10).

Produkt jest identyfikowany dzięki:

- Numerom artykułu i serii maszyny;
- Numerom seryjnym, typowi i modelowi silnika.

**Podczas każdorazowego kontaktu z autoryzowanym warsztatem należy wskazać nazwy identyfikacyjne**

**Przykład deklaracji zgodności znajduje się na przedostatniej stronie instrukcji.**

### 2.7 GŁÓWNE CZĘŚCI

Maszyna składa się z następujących elementów (patrz rys. 1):

**A.** Rama
**B.** Koła
**C.** Kierownica
**D.** Fotel
**E.** Konsola
**F.** Polecenia obsługiwane pedałem
**G.** Osłona silnika
**H.** Dźwignia podnoszenia akcesoriów przednich
**I.** Gniazdo bezpieczników
**J.** Akumulator
**K.** Zbiornik paliwa
**L.** Zbiornik oleju napędowego
**M.** Silnik
**N.** Wsporniki z szybkozłączami do akcesoriów

## 3 ZASADY BEZPIECZEŃSTWA

**Przed użyciem maszyny zapoznać się z niniejszą instrukcją.**

### 3.1 SZKOLENIE

**UWAGA! Przed użyciem maszyny zapoznać się z niniejszą instrukcją.**
**Zapoznać się dokładnie z systemem sterowania i właściwym sposobem użytkowania maszyny.**
**Nauczyć się zatrzymywać maszynę i szybko wyłączać polecenia.**
**Nieprzestrzeganie ostrzeżeń i instrukcji może spowodować porażenie prądem elektrycznym, pożary i/lub ciężkie zranienia.**
**Zachować wszelkie ostrzeżenia i instrukcje do przyszłej konsultacji.**

**W żadnym razie nie należy pozwolić, aby urządzenie było użytkowane przez dzieci lub osoby nieposiadające wystarczającej wiedzy na temat instrukcji obsługi.**
**Miejscowe przepisy prawne mogą określić najniższą granicę wieku dla użytkowników.**



**Nigdy nie używać maszyny w przypadku gdy użytkownik jest zmęczony lub w złym stanie zdrowotnym, lub po zażyciu lekarstw, narkotyków, alkoholu i substancji negatywnie wpływających na jego zdolność reakcji i uwagi.**



**Nigdy nie używać maszyny w przypadku gdy użytkownik jest zmęczony lub w złym stanie zdrowotnym, lub po zażyciu lekarstw, narkotyków, alkoholu i substancji negatywnie wpływających na jego zdolność reakcji i uwagi.**



**Należy pamiętać, że operator lub użytkownik jest odpowiedzialny za wypadki i nieoczekiwane wydarzenia, które mogą zaistnieć wobec innych osób lub ich własności.**
**Ocena ryzyka związanego z cechami terenu przeznaczonego do pracy, a także wybór środków ostrożności gwarantujących bezpieczeństwo działania zarówno sobie, jak i osobom postronnym, wchodzą w zakres obowiązków osób użytkujących urządzenie zwłaszcza jeśli chodzi o pracę na zboczach, terenach nieregularnych, śliskich lub niestabilnych.**



**W przypadku odstąpienia lub wypożyczenia maszyny osobom trzecim, należy upewnić się, że użytkownik zapoznał się z instrukcjami użytkowania zawartymi w niniejszej instrukcji obsługi.**



**Nie przewozić na maszynie dzieci lub innych pasażerów. Mogą one spaść i doznać poważnych obrażeń, a także uniemożliwiać bezpiecznie kierowanie maszyną.**



**Kierowca maszyny musi dokładnie przestrzegać instrukcji dotyczących prowadzenia maszyny, a zwłaszcza:**

**a.** Nie rozpraszać się i utrzymywać koncentrację w czasie pracy;

**b.** Nie zapominać, iż w razie straty kontroli nad ruchem urządzenia zjeżdżającego ze zbocza hamulce nie wystarczą, by opanować sytuację. Podstawowe przyczyny utracenia kontroli nad ruchem są następujące:
- Niewystarczająca przyczepność kół;
- Nadmierna prędkość;
- Nieodpowiednie hamowanie;
- Maszyna nieodpowiednia do danego typu pracy;
- Brak znajomości efektów, które mogą wynikać przy szczególnych warunkach terenu, zwłaszcza na zboczach;
- Niestosowne używanie jako pojazd holowniczy.



**Maszyna wyposażona jest w szereg mikro wyłączników i urządzeń bezpieczeństwa, którymi nie należy nigdy manipulować, ani nie należy ich usuwać, gdyż powoduje to unieważnienie gwarancji i producent odmawia ponoszenia jakiejkolwiek za to odpowiedzialności. Przed każdym użyciem maszyny należy sprawdzić, czy urządzenia zabezpieczające działają.**

### 3.2 CZYNNOŚCI WSTĘPNE

- W czasie używania maszyny należy zawsze ubierać odporne i przeciwpoślizgowe obuwie robocze oraz długie spodnie.
- Nie należy włączać maszyny będąc na boso ani w odkrytym obuwiu.
- Unikać noszenia łańcuszków, bransoletek i odzieży z powiewnymi luźnymi częściami lub zaopatrzonej w długie sznurowadła lub krawaty.
- Odpowiednio związać długie włosy. Zawsze stosować ochraniacze słuchu.
- Dogłębnie skontrolować obszar roboczy i usunąć wszystko to co mogłoby być wydalone przez maszynę lub zniszczyć zespół tnący i silnik (kamienie, gałęzie, druty, kości, itp.).



**UWAGA: ZAGROŻENIE! Paliwo jest wysoce łatwopalne.**

**a.** Przechowywać paliwo w odpowiednich zbiornikach;

**b.** Dolewać paliwo przy użyciu lejka, wyłącznie na świeżym powietrzu i nie palić podczas tych czynności, jak zawsze, gdy ma się do czynienia z paliwem;

**c.** Uzupełnić poziom przed uruchomieniem silnika; nie uzupełniać paliwa i nie usuwać korka zbiornika gdy silnik jest w działaniu lub jest gorący;

**d.** W przypadku wycieku paliwa nie uruchamiać silnika, lecz oddalić maszynę od obszaru wycieku paliwa i unikać powstania źródła zapłonu, dopóki paliwo nie odparuje a jego opary nie zostaną rozproszone;

**e.** Zawsze umieszczać i dokładnie dokręcać korki zbiornika oraz pojemnika paliwa.



**Wymienić wadliwe tłumiki.**



**Przed użyciem, wykonać ogólny przegląd maszyny a w szczególności wyglądu urządzenia tnącego i sprawdzić, czy śruby i urządzenia tnące nie są zużyte lub uszkodzone.**
**Wymienić urządzenie tnące w stanie zablokowanym, wraz z uszkodzonymi lub zużytymi śrubami, w celu utrzymania wyważenia.**
**Ewentualne naprawy muszą być wykonywane w specjalistycznym serwisie.**



**Okresowo sprawdzać stan akumulatora. Należy wymienić go w przypadku widocznych uszkodzeń na obudowie, osłonie lub zaciskach.**

### 3.3 PODCZAS UŻYTKOWANIA



**Nie używać silnika w zamkniętych pomieszczeniach, w których mogą się nagromadzić niebezpieczne spaliny zawierające tlenek węgla.**
**Czynności rozruchu muszą być wykonywane na świeżym powietrzu lub w pomieszczeniu o dobrej wentylacji.**
**Pamiętać, że spaliny silnika są trujące.**



**Pracować tylko przy źródle światła dziennego lub dobrym sztucznym świetle i w warunkach dobrej widoczności.**
**Oddalić z miejsca pracy osoby postronne, dzieci i zwierzęta.**



**W miarę możliwości, unikać pracy na wilgotnej trawie. Unikać pracy podczas deszczu i kiedy występuje zagrożenie wystąpieniem burz. Nie używać maszyny w obecności złych warunków pogodowych, zwłaszcza z prawdopodobieństwem wystąpienia wyładowań atmosferycznych - piorunów.**



**Przed włączeniem silnika, odłączyć agregat tnący lub jednostkę poboru mocy, umieścić przekładnię na biegu "jałowym".**



**Podczas zbliżania się do przeszkód ograniczających widoczność należy zachować ostrożność.**



**Zaciągać hamulec postojowy, kiedy odstawia się maszynę.**



**Maszyny nie wolno używać na terenach o pochyleniu większym niż 10° (17%), niezależnie od kierunku jazdy.**



**Należy pamiętać, że nie istnieją "bezpieczne" tereny pochyłe. Poruszanie się na terenach pochyłych wymaga zachowania szczególnej uwagi. Aby uniknąć przewrócenia się lub utraty kontroli nad maszyną:**

- **a.** Nie zatrzymywać się, ani nie ruszać gwałtownie, zarówno podczas jazdy w górę jak i w dół;
- **b.** Naciskać łagodnie na sprzęgło i mieć zawsze włączony bieg, zwłaszcza przy terenach pochyłych;
- **c.** Należy zmniejszać szybkość na zboczach i ostrych zakrętach;
- **d.** Uważać na wzniesienia, wyboje i ukryte zagrożenie.
- **e.** Nigdy nie kosić trawy w poprzek zbocza. Po trawnikach położonych na zboczach należy poruszać się w kierunku od dołu do góry, nigdy w kierunku poprzecznym, zwracając dużą uwagę w momencie zmiany kierunku, aby koła zwrócone w górę, nie napotkały na przeszkody (kamienie, gałęzie, korzenie itd.), które mogłyby spowodować poślizg boczny lub utratę kontroli nad maszyną.



**Ograniczyć prędkość przed jakąkolwiek zmianą kierunku na terenach pochyłych i zawsze zaciągnąć hamulec postojowy przed pozostawieniem maszyny zatrzymanej i nienadzorowanej.**



**Bardzo uważać w pobliżu urwisk, rowów i nasypów. Maszyna może się przewrócić, jeżeli jedno koło przekroczy krawędź lub nastąpi osunięcie się zbocza.**



**Zachować ostrożność podczas poruszania naprzód i podczas cofania. Przed i w trakcie cofania należy oglądać się za siebie, żeby w porę spostrzec ewentualne przeszkody.**



**Uważać ciągnąc ładunki lub używając ciężkich przyrządów:**

- **a.** Dla belek zaczepowych stosować wyłącznie przeznaczone do tego punkty połączenia;
- **b.** Ograniczyć ładunki do tych, które można łatwo kontrolować;

**c.** Nie wykonywać nagłych skrętów. Zachować ostrożność podczas jazdy wstecz;
**d.** Stosować przeciwwagę lub obciążenie kół w przypadkach, w których jest to zalecane przez instrukcję.

**Odłączyć agregat tnący lub jednostkę poboru mocy podczas przemieszczania się po strefach pozbawionych trawy, kiedy przechodzi się z lub ku obszarowi, który będzie koszony i umieścić agregat tnący w jak najwyższej pozycji.**

**Podczas korzystania z maszyny w pobliżu drogi, należy uważać na ruch uliczny.**

**UWAGA! Maszyna nie posiada homologacji dla jej używania na drogach publicznych. Użytkowanie maszyny (zgodnie z Kodeksem Drogowym) powinno się odbywać wyłącznie w granicach terenów prywatnych, gdzie obowiązuje zakaz ruchu kołowego.**

**Nigdy nie używać maszyny w przypadku uszkodzenia osłon,**

**Nie zbliżać rąk i stop do lub pod części obracające się. Trzymać się zawsze z dala od otworu wyrzutowego.**

**Nie pozostawiać zatrzymanej maszyny na wysokiej trawie z poruszającym się silnikiem, aby uniknąć spowodowania pożaru.**

**Podczas używania akcesoriów, nigdy nie należy kierować wylotu na przebywające obok osoby.**

**Należy używać wyłącznie akcesoriów zatwierdzonych przez Producenta maszyny.**

**Nie wolno używać maszyny, jeżeli akcesoria/narzędzia nie zostały zainstalowane w przewidzianych punktach. Prowadzenie bez akcesoriów może mieć niekorzystny wpływ na stabilność maszyny.**

**Podczas używania zbieracza trawy i innych akcesoriów należy zachować ostrożność. Mogą one wpływać na stabilność maszyny, szczególnie na terenach pochyłych.**

**Nie zmieniać regulacji silnika i nie pozwalać aby chodził on na zbyt wysokich obrotach.**

**Nie należy dotykać elementów silnika, które nagrzewają się podczas pracy. Niebezpieczeństwo poparzeń.**

**Odłączyć agregat tnący lub jednostkę poboru mocy, umieścić na biegu jałowym i zaciągnąć hamulec postojowy, zatrzymać silnik i wyjąć klucz, (upewniając się, że wszystkie części poruszające się całkowicie się zatrzymały):**
**a.** Wyżej opisane czynności wykonać za każdym razem, w przypadku pozostawienia maszyny bez nadzoru lub opuszczenia miejsca za kierownicą:
**b.** Przed usunięciem przyczyny zablokowania lub oczyszczeniem kanału wyrzutu;
**c.** Przed kontrolą, czyszczeniem lub dokonywaniem prac konserwacyjnych przy maszynie;
**d.** Po uderzeniu o jakiś twardy przedmiot. Sprawdzić ewentualne uszkodzenie maszyny i wykonać niezbędne naprawy przed jej ponownym użyciem;

**Odłączyć agregat tnący lub jednostkę poboru mocy i zatrzymać silnik (upewniając się, że wszystkie części poruszające się całkowicie się zatrzymały):**
**a.** Przed przystąpieniem do tankowania paliwa;
**b.** Za każdym razem, gdy zdejmie się lub zakłada pojemnik na trawę;
**c.** Przed przystąpieniem do regulacji wysokości koszenia, jeżeli czynność ta nie może być wykonana z miejsca roboczego operatora.

**Odłączyć agregat tnący lub jednostkę poboru mocy podczas transportu i zawsze gdy nie są one używane.**

**Zmniejszyć gaz przed zatrzymaniem silnika. Odciąć zasilanie paliwa po zakończeniu pracy, śledząc instrukcje opisane w publikacji.**

**Zwrócić uwagę na zespół elementów tnących z więcej niż jednym agregatem tnącym, gdyż obracający się agregat tnący może powodować obracanie innych agregatów.**

**UWAGA – W przypadku uszkodzeń lub wypadków podczas pracy, natychmiast**

**zatrzymać silnik i oddalić maszynę tak, aby nie spowodować jej większego uszkodzenia; w przypadku wypadków powodujących obrażenia osobiste lub innych osób, natychmiast zastosować procedury pierwszej pomocy, odpowiednie dla sytuacji i zwrócić się o przepisanie koniecznego leczenia w Strukturze Sanitarnej. Odpowiednio usunąć ewentualne resztki, które mogłyby spowodować uszkodzenie lub zranienie osób lub zwierząt, w przypadku ich niezauważenia.**

**UWAGA! Poziom hałasu i drgań podany w niniejszych instrukcjach stanowi maksymalną dopuszczalną wartość tych parametrów podczas użytkowania maszyny. Stosowanie źle wyważonego narzędzia tnącego, zbyt wysoka prędkość, nieprawidłowe wykonywanie konserwacji lub jej brak wpływają w istotny sposób na zwiększenie emisji hałasu i poziomu drgań. W związku z powyższym jest konieczne powzięcie środków zapobiegawczych mających na celu usunięcie ewentualnych skutków zbyt wysokiego hałasu i nadmiernych drgań; dokonać konserwacji maszyny, stosować ochraniacze słuchu oraz dokonywać przerw podczas pracy.**

### 3.4 KONSERWACJA I PRZECHOWYWANIE

**UWAGA! – Wyjąc kluczyk i przeczytać stosowne instrukcje przed rozpoczęciem jakiejkolwiek czynności czyszczenia lub konserwacji. Założyć odpowiedni ubiór i rękawice robocze odpowiednie we wszystkich sytuacjach zagrożenia dla rąk.**

**UWAGA! – Nigdy nie używać maszyny z zużytymi lub zniszczonymi częściami. Zużyte lub uszkodzone części muszą być wymienione, nie mogą być nigdy naprawiane. Należy stosować wyłącznie oryginalne części zamienne: użycie nieoryginalnych części zamiennych i/lub nieprawidłowo zamontowanych wystawia na ryzyko bezpieczeństwo maszyny, może spowodować wypadki lub obrażenia osobiste i zwalnia producenta od wszelkich zobowiązań lub odpowiedzialności.**

**Wszelkie czynności związane z regulacją i konserwacją, które nie zostały opisane w niniejszej instrukcji muszą być wykonywane przez lokalnego Sprzedawcę lub wyspecjalizowane Centrum serwisowe, które dysponuje wiedzą i odpowiednim sprzętem niezbędnym do prawidłowego wykonania pracy, zachowując stopień bezpieczeństwa oraz oryginalny stan maszyny. Czynności wykonywane przez nieodpowiednie struktury lub osoby niewykwalifikowane powodują unieważnienie każdej formy Gwarancji i zwalniają Producenta z zobowiązań i odpowiedzialności.**

- Po każdym użyciu, wyjąć klucz i sprawdzić czy maszyna nie jest uszkodzona.
- Utrzymywać dociśnięte nakrętki i śruby, aby zagwarantować działanie maszyny w warunkach bezpieczeństwa. Regularna konserwacja jest niezbędna dla bezpieczeństwa i dla zachowania poziomu wydajności.
- W regularnych odstępach czasu należy sprawdzać, czy śruby agregatu tnącego są dokręcone prawidłowo.

**Ubierać rękawice robocze chwytając za agregat tnący w celu jego montażu lub demontażu.**

**Zadbać o wyważenie agregatu tnącego kiedy jest on ostrzony. Wszystkie czynności związane z agregatem tnącym (demontaż, ostrzenie, wyważanie, ponowny montaż i/lub wymiana) są wymagające i wymagają specyficznych kompetencji, a także użycia specjalistycznych przyrządów; ze względów bezpieczeństwa, należy więc powierzać ich wykonanie wyspecjalizowanemu zakładowi.**

- Regularnie sprawdzać działanie hamulców. Istotne jest, aby w przypadku potrzeby przeprowadzić konserwację bądź naprawę hamulców.
- Wymienić uszkodzone nalepki, zawierające instrukcje oraz komunikaty ostrzegawcze, jeśli zniszczone.
- Jeżeli maszyna nie jest wyposażona w blokady mechaniczne w celach transportowych, akcesoria należy zawsze oprzeć o podłoże podczas postoju maszyny bądź pozostawiania jej bez nadzoru.
- Przechowywać maszynę w miejscu niedostępnym dla dzieci.

**Nie przechowywać maszyny z paliwem w zbiorniku w miejscu, w którym opary paliwa mogłyby dotrzeć do otwartego płomienia, iskry lub silnego źródła ciepła.**

- Poczekać na ostygnięcie silnika przed umieszczeniem maszyny w jakimkolwiek obszarze.
- Aby zmniejszyć zagrożenie pożarowe, należy utrzymywać silnik, tłumik, komorę baterii i obszar magazynowania paliwa w stanie wolnym od trawy, liści oraz nadmiernej ilości smaru.
- Aby zmniejszyć zagrożenie pożarowe, regularnie sprawdzać, czy nie ma wycieków oleju i/lub benzyny.
- W przypadku konieczności opróżnienia zbiornika należy wykonywać niniejszą operację na zewnątrz oraz przy ostygniętym silniku.
- Nigdy nie pozostawiać kluczy w stacyjce lub w zasięgu dzieci bądź osób nieuprawnionych. Przed rozpoczęciem jakiejkolwiek operacji konserwacyjnej należy zawsze usunąć klucz.

**UWAGA! – Kwas zawarty w akumulatorze powoduje korozję. W przypadku uszkodzeń mechanicznych lub przeładowania istnieje ryzyko wycieku. Unikać wdychania i kontaktu z jakąkolwiek częścią ciała.**

**Wdychanie oparów elektrolitu powoduje uszkodzenie błon śluzowych i organów wewnętrznych. W takim wypadku należy natychmiast zgłosić się do lekarza.**

**UWAGA! – Nie przeładowywać akumulatora. Przeładowanie może spowodować jego wybuch i rozrzucenie elektrolitu we wszystkich kierunkach.**

**UWAGA! – Elektrolit powoduje poważne uszkodzenia narzędzi, odzieży i innych materiałów. Rozlany elektrolit należy natychmiast spłukać wodą.**

**Nie powodować zwarcia zacisków akumulatora. Powstałe iskry mogą wywołać pożar.**

**UWAGA na komponenty hydrauliczne. Wyciek płynu hydraulicznego będącego pod ciśnieniem może przeniknąć i poważnie uszkodzić skórę, co wymaga natychmiastowej pomocy medycznej.**

### 3.5 TRANSPORT

**UWAGA! - W przypadku konieczności transportu maszyny na samochodzie ciężarowym lub przyczepie, należy użyć ramp dostępu charakteryzujących się odpowiednią wytrzymałością, szerokością i długością.**

**Podczas transportu zamknąć zawór paliwa (jeżeli został przewidziany), obniżyć zespół urządzenia tnącego lub akcesorium, aktywować hamulec postojowy oraz odpowiednio przymocować maszynę do środka transportu za pośrednictwem lin lub łańcuchów.**

### 3.6 OCHRONA ŚRODOWISKA

- Ochrona środowiska musi stanowić główny oraz pierwszorzędny aspekt podczas korzystania z maszyny, na rzecz społeczeństwa oraz środowiska, w którym żyjemy. Unikać sytuacji, w której staje się ona elementem zakłócającym spokój otoczenia.
- Należy dokładnie przestrzegać lokalnych przepisów w zakresie usuwania materiałów opakowaniowych, olejów, paliwa, filtrów, uszkodzonych części lub jakichkolwiek elementów charakteryzujących się znaczącym wpływem na środowisko; niniejsze odpady nie mogą być usuwane wraz ze zwykłymi odpadami, lecz muszą zostać posegregowane oraz dostarczone do odpowiednich punktów zbiórki, które zapewnią recykling materiałów.
- Dokładnie przestrzegać lokalnych przepisów dotyczących utylizacji odpadów po cięciu.
- W momencie likwidacji nie wolno pozostawiać maszyny w środowisku, lecz należy zwrócić się do punktu zbiórki, zgodnie z obowiązującymi przepisami lokalnymi.

## 4 UBEZPIECZENIE TRAKTORKA DO KOSZENIA TRAWY

Należy sprawdzić ubezpieczenie traktorka do koszenia trawy.

W tym celu należy skontaktować się z firmą ubezpieczeniową.

Należy wykupić pełne ubezpieczenie komunikacyjne, od pożaru, szkód i kradzieży.

# 5 MONTAŻ

**Przed pierwszym użyciem całkowicie naładować akumulator.**

**Nie używać maszyny, dopóki nie zostaną przeprowadzone wszystkie czynności opisane w rozdziale „MONTAŻ”.**

**Rozpakowywanie i dokańczanie montażu muszą być wykonywane na powierzchni płaskiej i solidnej, z wystarczającą ilością miejsca do poruszania maszyny i opakowań, stosując zawsze stosowne środki pomocnicze.**

## 5.1 ELEMENTY MONTAŻOWE (3)

Maszyna jest dostarczana ze zdjętym fotelem i kierownicą, belką zaczepową, wspornikami z szybkozłączami i akumulatorem umieszczonym w gnieździe, ale rozłączonym.

W opakowaniu znajdują się elementy przeznaczone do montażu (3) wymienione w poniższej tabeli:

| Poz. | Nr | Opis | Wymiar |
|---|---|---|---|
| A | 2 | Sworzeń | 6 x 36 |
| B | 1 | Podkładka dystansowa | 6x38x0,5 |
| C | 1 | Podkładka dystansowa | 16x38x1,0 |
| D | 2 | Klucz do stacyjki | / |
| E | 2 | Nakrętka do akumulatora | / |
| F | 2 | Śruby do akumulatora | / |
| G | 2 | Nakrętka | M8 |
| H | 1 | Belka zaczepowa | / |
| J | 2 | Śruba | 8x20 |
| R | 4 | Podkładki grower | 14 x 8,2 x 2 |

## 5.2 OSŁONA SILNIKA (5:A)

W celu uzyskania dostępu do zaworu paliwowego, akumulatora i silnika, należy podnieść maskę silnika.

Osłonę silnika podnosi się w następujący sposób:

1. Chwycić i unieść osłonę silnika (5:A).

**Zabrania się uruchamiania silnika, podczas gdy jego maska jest otwarta.**

## 5.3 AKUMULATOR

W celu sprawdzenia typu akumulatora użytego w maszynie patrz „0 TABELA DANYCH TECHNICZNYCH”

**UWAGA! Kwas zawarty w akumulatorze powoduje korozję, a kontakt z nim jest niebezpieczny.**

**Z akumulatorem należy obchodzić się ostrożnie, zwracając szczególną uwagę, aby nie spowodować wycieków.**

**Nie sprawdzać i/lub nie uzupełniać elektrolitu w akumulatorze**

### 5.3.1 Podłączenie akumulatora (6)

Podłączyć akumulator do instalacji elektrycznej maszyny za pomocą śrub i nakrętek (6:F; 6:E):

1. Podłączyć czerwony kabel do dodatniego zacisku akumulatora (+).
2. Podłączyć czarny kabel do ujemnego zacisku akumulatora (-).

**Jeśli kable zostaną odłączone/podłączone nieprawidłowo, istnieje ryzyko zwarcia i uszkodzenia akumulatora.**

**W przypadku zamiany kabli dojdzie do uszkodzenia prądnicy i akumulatora.**

**Dokręć mocno przewody. Luźne przewody mogą spowodować pożar.**

**Nigdy nie wolno uruchamiać silnika przy odłączonym akumulatorze. Grozi to poważnym uszkodzeniem prądnicy i instalacji elektrycznej.**

### 5.3.2 Ładowanie akumulatora

**Przed pierwszym użyciem całkowicie naładować akumulator.**

**Aby zapoznać się z procedurą ładowania patrz 9.10.**

## 5.4 FOTEL (7)

1. Zdemontować następujące części ze wspornika fotela:
   - 4 nakrętki (do zablokowania podczas transportu, nie będą później używane).
   - 4 śruby (7:K).
   - 4 podkładki pasowane (7:L).
   - 4 podkładki grower (7:R).
2. Ustawić fotel na odpowiednim oparciu we wsporniku fotela.
3. Założyć podkładki pasowane (7:L) na śruby (7:K), z podkładkami (7:R).

4. Wsunąć śruby z podkładkami pasowanymi do otworów wspornika fotela i do otworów płyty fotela. Przykręcić fotel w odpowiednie położenie.

Moment obrotowy: 9±1,7 Nm.

**Jeśli śruby zostaną dokręcone momentem przekraczającym 9±1,7 Nm, fotel ulegnie uszkodzeniu.**

5. Sprawdzić, czy fotel przesuwa się lekko w otworach we wsporniku.

Fotel można składać. Jeśli maszyna jest zaparkowana na zewnątrz w czasie deszczu, należy złożyć fotel do przodu, aby chronić go przed zamoknięciem.

### 5.5 KIEROWNICA (8)

Aby zminimalizować luz osiowy w kolumnie kierownicy, należy założyć na nią podkładki ustalające 0,5 mm i/lub 1 mm (3:C; 3:B) na kolumnie kierownicy między uchwytami poz. (8:A) w następujący sposób.

1. Założyć osłonę kolumny kierownicy (8:B) na kolumnę i zamocować, wbijając jedną z zawleczek (8:C) na około 1/3 długości.
2. Pociągnąć do góry osłonę kolumny kierownicy wraz z kolumną.
3. Sprawdzić od zewnątrz, czy nie można włożyć podkładki 0,5 mm, 1 mm lub obu w szczelinę, którą właśnie utworzyliśmy - punkt (8:A). Podkładki/podkładek nie wolno wciskać na siłę, ponieważ należy zostawić niewielki luz osiowy.
4. Wyjąć sworzeń (8:C) przy pomocy ściągacza (8:D), zdjąć osłonę kolumny kierownicy.
5. Założyć podkładkę/podkładki zgodnie z punktem 3 powyżej.
6. Założyć osłonę kolumny kierownicy na kolumnę i zamocować, wbijając do końca obie zawleczki. Zablokować kolumnę kierownicy.

### 5.6 BELKA ZACZEPOWA (9)

Zamontować belkę zaczepową (9:B) z tyłu maszyny.

Założyć śruby i nakrętki (9:A; 9:C).

Moment obrotowy: 22 Nm.

### 5.7 WSPORNIKI Z SZYBKOZŁĄCZAMI (1:N)

Wsporniki z szybkozłączami oraz odpowiednie instrukcje montażu zostały dołączone w oddzielnym opakowaniu, dołączonym do opakowania maszyny.

Zainstalować wsporniki z szybkozłączami na przednich półosiach maszyny.

### 5.8 CIŚNIENIE W OPONACH

Dla ciśnienia w oponach patrz „0 TABELA DANYCH TECHNICZNYCH”

### 5.9 AKCESORIA

Instrukcje dotyczące instalacji akcesoriów znajdują się w instrukcji montażu dołączonej do danego akcesorium.

**Uwaga: W niniejszym przypadku agregat tnący został zaliczony do akcesoriów.**

## 6 STEROWANIE

### 6.1 MECHANICZNY PEDAŁ PODNOŚNIKA WYPOSAŻENIA (10:C)

Steruje dźwignią (10:C1), służy do podnoszenia akcesoriów z pozycji roboczej do pozycji transportowej.

- Pozycja transportowa: wcisnąć do oporu pedał i cofnąć stopę, pedał pozostaje wciśnięty.
- Pozycja robocza: wcisnąć i powoli uwalniać pedał.

**Nie przechodzić do pozycji transportowej w trakcie pracy akcesorium. Może to spowodować uszkodzenia paska napędowego.**

### 6.2 PEDAŁ HAMULCA POSTOJOWEGO (10:B)

**Nie wciskać pedału podczas jazdy.**

**Istnieje niebezpieczeństwo przegrzania napędu.**

Pedał (10:B) ustawia się w trzech następujących pozycjach:

Zwolniony. Napęd jest włączony. Hamulec postojowy nie jest włączony.

Wciśnięty do połowy. Napęd do przodu jest wyłączony. Hamulec postojowy nie jest włączony.

Całkowicie wciśnięty. Napęd do przodu jest rozłączony. Hamulec postojowy jest w pełni aktywny, ale nie jest zablokowany. Takie ustawienie jest używane również jako hamulec awaryjny.

### 6.3 DŹWIGNIA BLOKADY HAMULCA POSTOJOWEGO (10:A)

Blokada unieruchamia pedał sprzęgła-hamulca w pozycji wciśniętej. Funkcja ta służy do blokowania maszyny na pochyłościach, podczas transportu, itp., kiedy silnik jest wyłączony.

**Blokowanie:**

1. Wcisnąć pedał (10:B) do oporu.
2. Przestawić blokadę (10:A) w prawo.
3. Zwolnić pedał (10:B).

**4.** Zwolnić blokadę (10:A).
**Odblokowanie:**
**1.** Nacisnąć i zwolnić pedał (10:B).

### 6.4 PEDAŁ NAPĘDOWY (10:F)

Pedał determinuje stosunek przełożenia między silnikiem i kołami napędowymi (= prędkość).
Po zwolnieniu pedału włącza się hamulec główny.

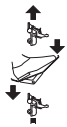

(○) - Nacisnąć pedał do przodu – maszyna porusza się do przodu.
(○) - Brak nacisku na pedał – maszyna stoi w miejscu.
(○) - Nacisnąć pedał do tyłu – maszyna cofa.

- Zmniejszyć nacisk na pedał – maszyna hamuje.

W górnej części pedału znajduje się płytka regulacyjna, którą można ustawić odpowiednio do stopy kierowcy.

**Jeśli maszyna nie hamuje prawidłowo po zwolnieniu pedału, należy wykorzystać lewy pedał (10:B) jako hamulec awaryjny.**

### 6.5 KIEROWNICA (10:D)

Wysokość kierownicy można regulować w dużym zakresie.
Odkręcić pokrętło regulacji (10:E) na kolumnie kierownicy i unieść lub opuścić ją do żądanej pozycji. Dokręcić.

**Nie regulować pozycji kierownicy podczas jazdy.**

**Nigdy nie kręcić kierownicą, kiedy maszyna stoi z opuszczonym akcesorium. Grozi to nieprawidłowym obciążeniem mechanizmu serwa i kierownicy.**

### 6.6 DŹWIGNIA GAZU (DŹWIGNIA REGULACJI OBROTÓW SILNIKA)(11:A; 12:A) MOD.: [B&S Vanguard] [ST.]

Regulacja prędkości silnika.

Pełny gaz – używać zawsze podczas pracy maszyny.

Bieg jałowy.

### 6.7 DŹWIGNIA POWIETRZA (JEŻELI JEST PRZEWIDZIANA) (12:B) MOD.: [ST.]

Załączane przez zamknięcie powietrza w przypadku rozruchu zimnego silnika.

Ssanie całkowicie wyciągnięte (12:B1) - przepustnica w gaźniku zamknięta. Do rozruchu zimnego silnika.
Ssanie wciśnięte (12:B2) - przepustnica otwarta. Uruchamianie ciepłego silnika oraz praca maszyny.

**Nie pracować z wyciągniętym ssaniem, kiedy silnik jest ciepły.**

**Niektóre modele są wyposażone w system kontrolujący samodzielnie pozycję choke w gaźniku podczas zapłonu silnika i ogrzewania.**

### 6.8 STACYJKA (11:C; 12:C)

Stacyjka służy do uruchamiania i zatrzymywania silnika.

**Nie zostawiać maszyny z kluczykiem w pozycji 2 lub 3. Grozi to pożarem, dostaniem się paliwa do silnika przez gaźnik oraz rozładowaniem i uszkodzeniem akumulatora.**

Dostępne są cztery położenia:

1. Pozycja stop – silnik jest w zwarciu. Można wyjąć kluczyk.

2. Pozycja „na biegu".

3. Pozycja „na biegu".

4. Pozycja start – po przekręceniu kluczyka do pozycji startowej włącza się elektryczne uruchamianie silnika. Po uruchomieniu silnika kluczyk powinien powrócić do pozycji roboczej.

### 6.9 WAŁ ODBIORU MOCY (11:D; 12:D)

**Nigdy nie należy załączać wału odbioru mocy, kiedy zamontowany z przodu element wyposażenia jest w pozycji transportowej. Spowoduje to uszkodzenie napędu pasowego.**

**Przycisk włączania / wyłączania wału odbioru mocy (11:D, 12:D).** Nacisnąć przycisk, by włączyć / wyłączyć wał odbioru mocy.

### 6.10 REGULACJA WYSOKOŚCI KOSZENIA (11:E; 12:E)

Maszyna jest wyposażona w polecenie do użycia agregatu tnącego z elektrycznym regulatorem wysokości koszenia.

Przełącznik służy do płynnej regulacji wysokości koszenia.

Agregat tnący jest podłączony do wału odbioru mocy (13:B).

### 6.11 PRZEŁĄCZNIK ŚWIATEŁ (11:F; 12:F)

**Przycisk włączania / wyłączania świateł (11:F, 12:F).** Nacisnąć przycisk, aby włączyć / wyłączyć światła.

### 6.12 BLUETOOTH (O ILE PRZEWIDZIANO)

Niektóre modele są wyposażone w funkcję Bluetooth, które umożliwia bezpośrednie połączenie bezprzewodowe między maszyną i urządzeniem na krótkiej odległości.

Każde urządzenie powinno posiadać odpowiednią Aplikację do wymiany danych, której instrukcje użytkowania są dostarczone oddzielnie.

Bluetooth jest aktywowany po włączeniu maszyny i wyłączany po wyłączeniu maszyny.

Upewnić się, że połączenie do urządzenia/Aplikacji jest aktywne.

### 6.13 SCHOWEK NA AKCESORIA (11:G; 12:G)

Schowek przydatny do przechowywania akcesoriów.

### 6.14 DŹWIGNIA ZAŁĄCZANIA / ZWALNIANIA PRZEKŁADNI (14; 15)

Dźwignia wyłączająca zmienny napęd.



Model 2WD jest wyposażony w dźwignię podłączoną do tylnej osi. Patrz (14:A).

**Model 4WD jest wyposażony w dwie dźwignie, podłączone do osi tylnej (15:A) ) i przedniej (15:B).**

**Dźwignia załączania / zwalniania nie może się nigdy znajdować pomiędzy położeniem zewnętrznym i wewnętrznym. Powoduje to przegrzanie i uszkodzenie przekładni.**

Dźwignie te umożliwiają ręczne przesuwanie maszyny (pchanie lub ciągnięcie) bez pomocy silnika.

Dostępne są dwa położenia:

Dźwignia włączona (14:A1; 15:A1-B1) - przekładnia załączona do normalnej pracy.

Dźwignia wyłączona (14:A2; 15:A2-B2) - przekładnia wysprzęglona. Maszynę można przesuwać ręcznie.

Nie wolno holować maszyny na dużych odległościach lub z dużą prędkością. Może dojść do jej uszkodzenia.

**Nie aktywować maszyny z odblokowanym napędem (dźwignia do środka). Istnieje ryzyko uszkodzeń i wycieku oleju w przedniej osi.**

### 6.15 REGULACJA FOTELA (16:B)



Fotel jest regulowany poprzez przesunięcie do przodu i do tyłu, jak wskazano poniżej:

1. Przesunąć dźwignię sterującą (16:A) w górę.
2. Ustawić fotel w żądanej pozycji.
3. Zwolnić dźwignię sterującą (16:A), aby zablokować fotel.

Fotel został wyposażony w wyłącznik bezpieczeństwa, podłączony do systemu bezpieczeństwa maszyny.

Oznacza to, że kiedy na fotelu nie ma kierowcy, uruchomienie maszyny jest niemożliwe. (patrz 7.6.2).

### 6.16 OSŁONA SILNIKA

**Odnośnie sposobu uzyskania dostępu do zaworu paliwowego, akumulatora i silnika patrz 5.2.**

### 6.17 SZYBKOZŁĄCZA



Te szybkozłącza umożliwiają szybką i łatwą zmianę akcesoriów.

Wsporniki z szybkozłączami umożliwiają szybkie przemieszczanie agregatu tnącego pomiędzy dwiema pozycjami, a mianowicie:

- Pozycja standardowa z paskiem maksymalnie naprężonym.
- Pozycja wycofana o 4 cm w stosunku do pozycji standardowej, z poluzowanym paskiem, dzięki czemu agregat tnący zostaje maksymalnie przybliżony do maszyny podstawowej.

Ponieważ napinacz jest uwolniony od paska, wsporniki z szybkozłączami ułatwiają wymianę paska oraz agregatu, a także przechodzenie do pozycji czyszczenia i pozycji roboczej.

**Luzowanie naprężenia paska (17; 18)**

**Patrz także instrukcje załączone do akcesorium i wspornika z szybkozłączem.**

1. Wyjąć kołki i zawleczki zabezpieczające (17:C)

po obu stronach.
2. Rozłączyć szybkozłącza, naciskając ich tylne części piętą (17:A).

**Po otwarciu wsporników z szybkozłączami, ramiona akcesorium będą swobodnie spoczywać, czyli nie będą już trwale złączone.**

**Aby przeprowadzić regulację lub konserwację, z powrotem wprowadzić ramiona w szybkozłącza i zablokować je.**

1. Przeprowadź wymaganą regulację, np.:
- Odczepić pasek.
- Wymienić akcesorium, odczepiając jego ramiona (19).

**Napinanie paska (17; 18)**
Najpierw naprężyć jedną stronę, a następnie drugą, zgodnie z poniższą instrukcją.

**Nie obracać dźwigni dłońmi. Istnieje ryzyko zgniecenia.**
1. Postawić stopę na dźwigni (18:A) i ostrożnie obrócić ją o pół obrotu do przodu.
2. Założyć kołek lub zawleczkę zabezpieczającą (17:C).
3. Wykonać powyższe czynności po drugiej stronie.

## 7 URUCHOMIENIE I PRACA

### 7.1 ŚRODKI OSTROŻNOŚCI

**Zawsze należy sprawdzać, czy w silniku znajduje się odpowiednia ilość oleju. Jest to szczególnie ważne podczas pracy na pochyłościach (patrz 7.4).**

**Zachować szczególną ostrożność kiedy kosi się na pochyłościach: nie przyspieszać gwałtownie ani nie hamować, nie jeździć w poprzek zbocza, tylko prowadzić maszynę z góry na dół lub z dołu do góry.**

**Zaciągać hamulec postojowy, kiedy odstawia się maszynę.**

**Maszyny nie wolno używać na pochyłościach powyżej 10°, niezależnie od kierunku jazdy.**

**Zwolnić na pochyłościach i na ostrych zakrętach, aby nie przechylić się i nie stracić panowania nad maszyną.**

**Jadąc z maksymalną prędkością nie wykonywać ostrych skrętów kierownicą. Grodzi to przewróceniem się maszyny.**

**Trzymać dłonie i palce z dala od przegubu sterowniczego i wspornika siedzenia. Istnieje ryzyko zgniecenia.**

### 7.2 ZESTAWIENIE AKCESORIÓW

**Zestawianie akcesoriów w „TABELI POPRAWNEGO ZESTAWIANIA AKCESORIÓW" w sekcji "0 TABELA DANYCH TECHNICZNYCH"**

### 7.3 UZUPEŁNIANIE PALIWA (20)

**Stosować wyłącznie benzynę bezołowiową. Nie mieszać benzyny z olejem.**

Aby sprawdzić pojemność zbiornika paliwa patrz „0 TABELA DANYCH TECHNICZNYCH".

W celu napełnienia:
1. Odkręcić korek wlewu i wyjąć go (rys. 20.A).
2. Zatankować paliwo uważając, aby nie napełnić całkowicie zbiornika. Pozostawić niewielką ilość wolnego miejsca (mniej więcej tyle, ile zawiera wlew paliwa + 1 - 2 cm powyżej zbiornika) tak, aby w przypadku nagrzania benzyny mogła się ona swobodnie rozprężać, nie przelewając się przez korek.
3. Po zakończeniu uzupełniania benzyny należy mocno zakręcić korek wlewu paliwa i wytrzeć ewentualne wycieki.

**Unikać rozlewania benzyny na częściach wykonanych z tworzywa sztucznego, aby nie uszkodzić ich; w wypadkach przypadkowych wycieków, spłukać natychmiast wodą. Gwarancja nie pokrywa uszkodzeń części plastikowych obudowy lub silnika spowodowanych kontaktem z benzyną.**

**UWAGA! Benzyna traci swoje właściwości i nie powinna przebywać w zbiorniku dłużej niż 30 dni.**

Możliwe jest używanie paliw ekologicznych, jak na przykład benzyna alkilowana. Skład niniejszej benzyny ma mniejszy wpływ na zdrowie człowieka oraz środowisko naturalne.

Nie zasygnalizowano szkodliwych skutków jej używania. W handlu występują jednakże rodzaje benzyny alkilowanej, o których używaniu nie można znaleźć precyzyjnych informacji.
Więcej informacji w instrukcjach i danych dostarczonych przez producenta benzyny alkilowanej.

**Podczas użycia przed przechowywaniem długookresowym (np. przed zimą), nalewać benzyny tylko tyle, żeby zużyć ją w trakcie ostatniej pracy przed postojem. Oznacza to, że przed odstawieniem maszyny do magazynu należy całkowicie opróżnić zbiornik paliwa (patrz. 11).**

### 7.4 SPRAWDZANIE POZIOMU OLEJU SILNIKOWEGO (21;22)

Maszyna jest dostarczana napełniona olejem silnikowym.

**Przed uruchomieniem maszyny sprawdzać poziom oleju silnikowego.**

**Aby sprawdzić / uzupełnić olej silnikowy patrz 9.5.1.**

### 7.5 SPRAWDZANIE POZIOMU OLEJU PRZEKŁADNIOWEGO

**Aby sprawdzić / uzupełnić olej przekładniowy patrz 9.7.1.**

### 7.6 KONTROLE BEZPIECZEŃSTWA

Podczas testowania maszyny należy sprawdzić, czy wyniki poniższych kontroli są zgodne z danymi zawartymi w tabeli poniżej.

**Kontrolę bezpieczeństwa należy zawsze przeprowadzać przed każdym użyciem.**

**W przypadku nie osiągnięcia poniższych wyników nie wolno używać maszyny!**

**W takim przypadku należy zawieźć maszynę do serwisu w celu sprawdzenia i naprawy.**

#### 7.6.1 Ogólna kontrola bezpieczeństwa

| Część | Wynik |
|---|---|
| Przewody paliwowe i złącza. | Brak wycieków. |
| Przewody elektryczne | Cała izolacja w stanie nienaruszonym.<br>Brak uszkodzeń mechanicznych. |
| Układ wydechowy. | Brak nieszczelności na złączach. Wszystkie śruby dokręcone. |
| Obwód oleju | Brak wycieków. Brak uszkodzeń. |
| Ruszyć maszyną naprzód / wstecz i zwolnić pedał napędowy. | Maszyna zatrzyma się. |
| Jazda próbna | Brak nietypowych wibracji.<br>Brak nietypowych dźwięków. |

#### 7.6.2 Kontrola bezpieczeństwa elektrycznego

| Stan | Działanie | Wynik |
|---|---|---|
| Hamulec postojowy nie jest zaciągnięty. | Wykonać próbę wprowadzenia w ruch. | Silnik nie uruchamia się. |
| Silnik włączony. | Kierowca maszyny wstał z fotela. | Silnik wyłącza się. |

### 7.7 ROZRUCH / PRACA

**Podczas użycia urządzenia, maska musi być zamknięta i zablokowana.**

**Podczas pracy maszyny należy zawsze używać pełnego gazu.**

**Podczas uruchamiania maszyny odczekać 2 sekundy w pozycji startowej przed uruchomieniem silnika.**

1. Otworzyć kurek paliwa (24).
2. Sprawdzić, czy przewody świec zapłonowych są podłączone do odpowiednich świec.
3. Sprawdzić, czy wał odbioru mocy jest włączony (11:D; 12:D).
4. Nie trzymać stopy na pedale hamulca głównego/sprzęgła (10:F).

**Uruchamianie zimnego silnika**

**Dla modeli 2WD**

1. Włączyć pobór mocy (14:A1).

**Dla modeli 4WD**

1. Włączyć wał poboru mocy (15:A1-B1).
2. Zaciągnąć hamulec postojowy (10:B).
3. Ustawić przyspieszenie na pełnym gazie (11:A; 12:A).
4. Włączyć ssanie (12:B1) (jeśli przewidziane).

5. Przekręcić kluczyk stacyjki i włączyć silnik.

**Przed rozpoczęciem pracy na maszynie, odczekać chwilę, aż olej zagrzeje się.**

**Uruchomienie na gorąco**
**Dla modeli 2WD**

1. Włączyć pobór mocy (14:A1).

**Dla modeli 4WD**

1. Włączyć wał poboru mocy (15:A1-B1).
2. Zaciągnąć hamulec postojowy (10:B).
3. Ustawić przyspieszenie na pełnym gazie (11:A; 12:A).
4. Nacisnąć dźwignię powietrza (12:B2) (jeśli występuje).
5. Przekręcić kluczyk stacyjki i włączyć silnik.

**Aby kontynuować patrz wskazówki w punkcie 7.7.1.**

### 7.7.1 Praca

W celu uruchomienia maszyny należy postępować w następujący sposób:

- Wcisnąć do oporu pedał (10:B) i zwolnić go.
- Wcisnąć pedał (10:F), aby maszyna ruszyła.
- Przemieścić się w obszar roboczy.
- Jeśli zainstalowano akcesoria z przodu, włączyć jednostkę poboru mocy (11:D, 12:D).
- Rozpocząć pracę.

## 7.8 ZATRZYMANIE

Aby zatrzymać maszynę należy wykonać następujące czynności:

- Wyłączyć wał odbioru mocy (11:D; 12:D).
- Zaciągnąć hamulec postojowy (10:B).
- Umożliwić obrót silnika na minimalnych obrotach przez jedną lub dwie minuty.
- Wyłączyć silnik przekręcając kluczyk.
- Zamknąć korek paliwa. Niniejsza wskazówka jest szczególnie ważna, jeżeli maszyna musi zostać przetransportowana na przyczepie lub innym pojeździe.

**Jeśli oddalamy się od maszyny, należy odłączyć ze świec przewody i zabrać kluczyk ze stacyjki.**

**Tuż po wyłączeniu silnika może on być bardzo rozgrzany. Nie dotykać gaźnika, silnika ani osłony chłodnicy. Istnieje niebezpieczeństwo poparzeń.**

## 7.9 CZYSZCZENIE

**Aby zmniejszyć zagrożenie pożarowe, upewnić się, że na silniku, tłumiku, akumulatorze i zbiorniku paliwa nie zostały resztki trawy, liści i oleju.**

**Aby zmniejszyć zagrożenie pożarowe, regularnie sprawdzać, czy nie ma wycieków oleju i/lub benzyny.**

**Nigdy nie używać wody pod ciśnieniem. Może ona uszkodzić uszczelki wału, elementy instalacji elektrycznej i zawory hydrauliczne.**

Zawsze wyczyścić maszynę po użyciu. Odnośnie czyszczenia należy postępować zgodnie z poniższymi instrukcjami:

- Nie rozpylać wody bezpośrednio na silnik.
- Oczyścić silnik przy użyciu szczotki i/lub sprężonego powietrza.
- Oczyścić wlot powietrza chłodzenia silnika.
- Po umyciu wodą, uruchomić maszynę i agregat tnący w celu usunięcia wody, która mogłaby przeniknąć do łożysk i spowodować ich uszkodzenie.

# 8 UŻYTKOWANIE AKCESORIUM

**Sprawdzić, czy w trawie przeznaczonej do koszenia nie ma ciał obcych, takich jak np. kamienie.**

## 8.1 WYSOKOŚĆ KOSZENIA

W celu uzyskania najlepszych rezultatów kosić jedną trzecią wysokości trawy. Patrz rys. 23.

Jeżeli trawa jest wysoka i musi zostać skoszona w znaczący sposób, należy wykonać podwójne koszenie, ustawiając dwie odmienne wysokości koszenia.

Nie należy stosować minimalnej wysokości koszenia, w przypadku gdy powierzchnia jest nierówna.

Urządzenia tnące mogłyby ulec uszkodzeniu uderzając o podłoże oraz zrywając górną powierzchnię trawy.

## 8.2 WSKAZÓWKI DOTYCZĄCE KOSZENIA

W celu uzyskania optymalnych rezultatów koszenia, należy postępować zgodnie z instrukcjami podanymi poniżej.

- Kosić trawę często.
- Utrzymywać pracę silnika na pełnych obrotach.

- Trawa nie może być mokra.
- Używać ostrych urządzeń.
- Utrzymywać w czystości dolną część agregatu tnącego.

# 9 KONSERWACJA

## 9.1 PROGRAM OBSŁUGI SERWISOWEJ

Aby zapewnić utrzymanie maszyny w dobrym stanie, jej niezawodne, bezpieczne i przyjazne dla środowiska funkcjonowanie należy zawsze przestrzegać programu obsługi serwisowej STIGA SpA.

Operacje należące do tego programu zostały przedstawione w załączonej instrukcji konserwacji STIGA SpA.

Przegląd podstawowy powinien być zawsze wykonywany przez autoryzowany serwis.

Pierwszy przegląd i drugi przegląd powinny być także wykonywane przez autoryzowany serwis, ale mogą być także wykonywane przez użytkownika we własnym zakresie.

Procedury zostały opisane w książce serwisowej i zawarte w rozdziale „7 URUCHOMIENIE I PRACA", innym niż umieszczone w niniejszej instrukcji.

Przeglądy wykonywane przez autoryzowany serwis dają gwarancję profesjonalnej obsługi i oryginalnych części.

Książka serwisowa jest stemplowana przy każdym przeglądzie podstawowym i przy każdym kolejnym przeglądzie w autoryzowanym serwisie. Książka serwisowa podnosi wartość maszyn odsprzedawanych kolejnym użytkownikom.

## 9.2 CZYNNOŚCI WSTĘPNE

**Wszystkie kontrole i prace konserwacyjne muszą być przeprowadzone przy unieruchomionej maszynie i wyłączonym silniku.**

**Zaciągać hamulec postojowy, aby uniemożliwić poruszenie się maszyny.**

**Wyłączyć silnik.**

**Aby nie doszło do przypadkowego uruchomienia silnika zdjąć przewody ze świec i wyjąć kluczyk ze stacyjki.**

## 9.3 TABELA KONSERWACJI

**Patrz rozdział „13 TABELA ZBIORCZA KONSERWACJI". Tabela ma za zadanie pomóc w utrzymaniu skuteczności i bezpieczeństwa Państwa maszyny. Są w niej podane najważniejsze czynności oraz częstotliwość ich wykonywania. Wykonać odpowiednie czynności konserwacyjne, przestrzegając terminu przeglądu.**

**Wymieniać olej częściej, jeśli silnik pracuje w trudnych warunkach lub w wysokiej temperaturze otoczenia.**

## 9.4 CIŚNIENIE W OPONACH

Ustawić ciśnienie w oponach do wartości podanych w paragrafie "0 TABELA DANYCH TECHNICZNYCH".

## 9.5 UZUPEŁNIANIE / WYMIANA OLEJU SILNIKOWEGO

**Do tej czynności zapoznać się z instrukcją silnika dołączoną do maszyny.**

### 9.5.1 Kontrola / uzupełnianie (21; 22)

**Przed każdorazowym użyciem sprawdzić poziom oleju. Maszyna powinna stać na równym podłożu.**

**1.** Wytrzeć miejsce wokół wskaźnika poziomu oleju.
**2.** Następnie ponownie odkręcić i wyciągnąć wskaźnik poziomu oleju.
**3.** Wytrzeć wskaźnik poziomu oleju.

**Do silników [ST.]**
**4.** Wsunąć bagnet całkowicie, bez dokręcania (21:A).

**Do silników [B&S Vanguard]**
**4.** Wsunąć bagnet całkowicie i przykręcić w pozycję (22:A).

**5.** Ponownie wyciągnąć wskaźnik poziomu oleju i sprawdź poziom oleju.
**6.** Uzupełnić olej, jeśli jego poziom znajduje się poniżej dolnego limitu (21:A, 22:A).

**Poziom oleju nigdy nie powinien przekraczać górnego limitu. Spowoduje to przegrzanie silnika. Jeśli poziom oleju przekracza górny limit, należy wypuścić olej,**

**aż do uzyskania prawidłowego poziomu.**

Wymieniać olej częściej, jeśli silnik pracuje w trudnych warunkach lub w wysokiej temperaturze otoczenia.

### 9.5.2 Wymiana / uzupełnianie (21; 22)

**Okresy wykonywania czynności wskazane są w rozdz. 13.**

**Aby sprawdzić jaki typ oleju ma być użyty patrz punkt „0 TABELA DANYCH TECHNICZNYCH".**

**Używać oleju bez dodatków.**
Olej należy wymieniać przy ciepłym silniku.

**Olej może być bardzo gorący, jeśli jest wymieniany natychmiast po wyłączeniu silnika. W związku z tym, przed usunięciem oleju należy pozostawić silnik na kilka minut, umożliwiając jego ostygnięcie.**

**[ST. mod. TRE 0801], [B&S Vanguard]**
Należy postępować następująco:
1. Ustawić maszynę na płaskim i równym podłożu.
2. Zaciągnąć hamulec postojowy.
3. Podnieść osłonę silnika.
4. Przymocować zacisk na wężyku do spuszczania oleju. Można do tego wykorzystać zacisk Polygrip lub podobny (21:B, 22:B).
5. Przesunąć zacisk o 3-4 cm w górę po wężu do spuszczania oleju i wyciągnąć korek.
6. Olej należy spuścić do przygotowanego wcześniej naczynia.

**UWAGA! Nie rozlać oleju na paski napędowe.**

7. Założyć korek spustu oleju i wycofać zacisk, aby znalazł się nad korkiem.
8. Usunąć ewentualne wycieki oleju.
9. Wyjąć wskaźnik poziomu oleju i wlać nowy olej. W sprawie ilości oleju patrz punkt „0 TABELA DANYCH TECHNICZNYCH".
10. Przy każdym uzupełnieniu oleju należy uruchomić silnik i pozostawić go na 30 sekund.
11. Sprawdzić, czy nie nastąpił wyciek oleju.
12. Wyłączyć silnik. Odczekać 30 sekund i ponownie sprawdzić poziom oleju zgodnie z punktem 9.5.
13. Zużyty olej należy oddać do utylizacji zgodnie z lokalnymi przepisami.

**[ST. mod. TRE 586V]**
1. Ustawić maszynę na płaskim i równym podłożu.
2. Zaciągnąć hamulec postojowy.
3. Podnieść osłonę silnika.
4. Ustawić pojemnik na olej na wysokości rury rurki przedłużającej (rys 22.B);
5. Nacisnąć zawleczkę (rys. 22.C);
6. Odczepić rurkę przedłużającą od wspornika, kierując ją w dół;
7. Zagiąć wężyk przedłużacza i rozładować olej do odpowiedniego pojemnika;
8. Przed uzupełnieniem poziomu oleju zawiesić rurkę przedłużającą (rys. 22.B) na wsporniku (rys. 22.D).
9. Usunąć ewentualne wycieki oleju.

**UWAGA! Nie rozlać oleju na paski napędowe.**

10. Wyjąć wskaźnik poziomu oleju i wlać nowy olej. W sprawie ilości oleju patrz punkt „0 TABELA DANYCH TECHNICZNYCH".
11. Przy każdym uzupełnieniu oleju należy uruchomić silnik i pozostawić go na 30 sekund.
12. Sprawdzić, czy nie nastąpił wyciek oleju.
13. Wyłączyć silnik. Odczekać 30 sekund i sprawdzić poziom oleju zgodnie z punktem 9.5.1.
14. Zużyty olej należy oddać do utylizacji zgodnie z lokalnymi przepisami.

### 9.5.3 Wymiana filtra oleju (jeśli obecne)

**W sprawie konserwacji silnika należy zapoznać się z instrukcją obsługi silnika, dołączoną do maszyny.**

**Okresy wykonywania czynności wskazane są w rozdz. 13.**

Dla niniejszej operacji konserwacyjnej zaleca się skontaktowanie z autoryzowanym centrum serwisowym.

Najpierw należy spuścić olej silnikowy i założyć korek spuszczania oleju, jak opisano powyżej.

Zużyty olej należy oddać do utylizacji zgodnie z lokalnymi przepisami.

## 9.6 WYMIANA FILTRA PALIWA

**Do tej czynności zapoznać się z instrukcją silnika dołączoną do maszyny.**

**Okresy wykonywania czynności wskazane są w rozdz. 13.**

Po założeniu nowego filtra należy sprawdzić szczelność instalacji paliwowej.

### 9.7 KONTROLA / UZUPEŁNIANIE OLEJU NAPĘDOWEGO [4WD]

**Okresy wykonywania czynności wskazane są w rozdz. 13.**

**Jeśli chodzi o typ oleju i jego ilość, patrz punkt „0 TABELA DANYCH TECHNICZNYCH”.**

#### 9.7.1 Sprawdzanie/uzupełnianie (26)

1. Ustawić maszynę na płaskim i równym podłożu.
2. Sprawdzić poziom oleju w zbiorniku (26:A). Poziom musi się znaleźć na linii.
3. Uzupełnić w razie konieczności.

#### 9.7.2 Wymiana

**Spuszczanie oleju**

1. Uruchomić maszynę i zmieniać biegi przez 10-20 minut, aby rozgrzać olej przekładniowy.
2. Ustawić maszynę na płaskim i równym podłożu.
3. Zaciągnąć hamulec postojowy.
4. Dźwignię odłączającą napęd ustawić w pozycji A1 - B1 jak pokazuje rysunek (15:A; 15:B).
5. Ustawić jedno naczynie pod osią tylną, a drugie pod osią przednią.
6. Podnieć osłonę silnika i wyjąć korek ze zbiornika oleju.

**Do korka spustowego oleju używać tylko klucza imbusowego 3/8”. Inne narzędzia mogą uszkodzić korek.**

7. Odkręcić korek spustu oleju z osi tylnej (27:A).
8. Wyjąć 2 korki spustu oleju z osi przedniej. Użyć klucza nasadowego 12 mm. Spuścić olej z osi przedniej i przewodów (28).
9. Sprawdzić, czy uszczelki przy korkach spustowych w osi przedniej są w dobrym stanie (28). Założyć korki. Moment obrotowy: 15-17 Nm.
10. Sprawdzić, czy uszczelka przy korku spustu oleju w osi tylnej jest w dobrym stanie (27:A). Założyć korek w osi tylnej. Dokręcić korek momentem 5 Nm.

**Korek spustu oleju możne zostać uszkodzony jeśli użyje się do dokręcania momentu ponad 5 Nm.**

11. Zassać olej z głębszej części zbiornika używając ściągacza oleju (29).
12. Pozbyć się oleju zgodnie z lokalnymi przepisami.

**Napełnianie**

1. Napełnić zbiornik nowym olejem.
2. Upewnić się, że dźwignia zwalniania sprzęgła tylnej osi jest odłączona.
3. Uruchomić silnik. Po jego uruchomieniu dźwignia zwalniania sprzęgła przedniej osi automatycznie przesuwa się do wewnątrz.

**Nie wolno uruchamiać silnika, kiedy dźwignia zwalniania sprzęgła tylnej osi jest wciśnięta, a przedniej osi wyciągnięta (15:A; 15:B). Doprowadzić to może do uszkodzenia uszczelek przedniej osi.**

**Jeśli silnik ma pracować w pomieszczeniu, należy podłączyć urządzenie pochłaniające spaliny do rury wydechowej silnika.**

4. Wyciągnąć dźwignię zwalniania sprzęgła przedniej osi.

**UWAGA! Olej zostanie bardzo szybko wciągnięty przez układ. Poziom oleju w zbiorniku należy stale uzupełniać. Nie wolno dopuścić do zassania powietrza.**

5. Ustawić pedał gazu w położeniu jazdy do przodu, blokując go drewnianym klinem (30).
6. Pracować w tym trybie przez jedną minutę.
7. Wyjąć drewniany klin i ustawić pedał gazu w położeniu jazdy do tyłu. Kontynuować uzupełnianie oleju.
8. Przejść do pracy w odwrotnym kierunku, pracować tak przez jedną minutę.
9. Zmieniać kierunek jazdy co minutę, jak opisano powyżej, kontynuując uzupełnianie oleju, aż przestaną wypływać pęcherzyki na powierzchnię zbiornika.
10. Wyłączyć silnik, założyć pokrywę (26:B) zbiornika oleju i zamknąć osłonę silnika.
11. Przejechać się na próbę przez kilka minut i jeśli trzeba wyregulować poziom oleju w zbiorniku.

### 9.8 KONTROLA PRZEKŁADNI PASOWYCH

Sprawdzić czy wszystkie paski są nienaruszone.

**Okresy wykonywania czynności wskazane są w rozdz. 13.**

### 9.9 UKŁAD KIEROWNICZY

**Okresy wykonywania czynności wskazane są w rozdz. 13.**

#### 9.9.1 Kontrole

Delikatnie kręcić kierownicą w prawo i w lewo.

W łańcuchach układu kierowniczego nie może być żadnego luzu mechanicznego.

#### 9.9.2 Regulacja (32)

W razie potrzeby należy wyregulować łańcuchy kierownicy w następujący sposób:

1. Ustawić prosto koła maszyny.
2. Wyregulować łańcuchy kierownicy za pomocą dwóch nakrętek, umieszczonych pod punktem środkowym (32).
3. Wyregulować obie nakrętki przez jednakowy obrót, aż do zlikwidowania luzu.
4. Przeprowadzić jazdę próbną maszyny i sprawdzić, czy kierownica nie znajduje się poza środkiem.
5. Jeśli kierownica jest poza centrum, należy odkręcić jedną nakrętkę i dokręcić drugą.

**Łańcuchów nie należy dokręcać zbyt mocno. Spowoduje to utrudnienie w kierowaniu i zwiększy ich zużycie.**

### 9.10 AKUMULATOR

W celu sprawdzenia typu akumulatora użytego w maszynie patrz "0 TABELA DANYCH TECHNICZNYCH"

**UWAGA! Kwas zawarty w akumulatorze powoduje korozję, a kontakt z nim jest niebezpieczny.**

**Z akumulatorem należy obchodzić się ostrożnie, zwracając szczególną uwagę, aby nie spowodować wycieków.**

**Jeśli dojdzie do kontaktu kwasu z oczami lub skórą może to spowodować poważne obrażenia. Jeśli dojdzie do kontaktu elektrolitu z dowolną częścią ciała, należy natychmiast spłukać go dużą ilością wody i szybko zgłosić się do lekarza.**

Ilości elektrolitu w akumulatorze nie kontroluje się ani nie uzupełnia.

Jedyną czynnością obsługową jest ładowanie akumulatora, na przykład po dłuższym postoju w magazynie.

Akumulator można ładować:

- za pomocą silnika
- za pomocą ładowarki.

#### 9.10.1 Ładowanie za pomocą silnika

Taka możliwość pojawia się jedynie wtedy, gdy akumulator ma jeszcze minimum ładunku, który pozwoli na uruchomienie silnika.

- w przypadku nowego akumulatora, podłączyć przewody do akumulatora.
- Maszynę wyprowadzić na zewnątrz.
- Uruchomić silnik zgodnie niniejszą instrukcją.
- Pozostawić pracujący silnik na 45 minut (czas konieczny do całkowitego naładowania akumulatora).
- Wyłączyć silnik.

#### 9.10.2 Ładowanie za pomocą ładowarki do akumulatorów

**Używać ładowarki z ciągłym ładowaniem. Użycie standardowej ładowarki grozi uszkodzeniem akumulatora.**

**Aby zakupić taką ładowarkę należy skontaktować się z lokalnym sprzedawcą.**

**Przed podłączeniem ładowarki, odłączyć akumulator od instalacji elektrycznej.**

#### 9.10.3 Demontaż/Montaż

Akumulator znajduje się pod osłoną silnika.

W trakcie demontażu /montażu akumulatora należy się stosować do następujących wskazówek przy odłączaniu/podłączaniu kabli:

1. Podczas demontażu. Najpierw odłączyć czarny kabel od ujemnego zacisku akumulatora (-). Następnie odłączyć czerwony kabel od dodatniego zacisku akumulatora (+).
2. Montaż. Najpierw podłączyć czerwony kabel do dodatniego zacisku akumulatora (+). Następnie podłączyć czarny kabel do ujemnego zacisku akumulatora (-).

**Jeśli kable zostaną odłączone/podłączone nieprawidłowo, istnieje ryzyko zwarcia i uszkodzenia akumulatora.**

**W przypadku zamiany kabli dojdzie do uszkodzenia prądnicy i akumulatora.**

**Dokręć mocno przewody. Luźne przewody mogą spowodować pożar.**

**Nigdy nie wolno uruchamiać silnika przy odłączonym akumulatorze. Grozi to poważnym uszkodzeniem prądnicy i instalacji elektrycznej.**

### 9.10.4 Czyszczenie

Jeśli końcówki akumulatora są pokryte tlenkiem, należy je oczyścić.

Oczyścić zaciski akumulatora szczotką drucianą, a następnie nasmarować.

## 9.11 FILTR POWIETRZA, SILNIK

**Okresy wykonywania czynności wskazane są w rozdz. 13.**

**W sprawie konserwacji silnika należy zapoznać się z instrukcją obsługi silnika, dołączoną do maszyny.**

### 9.11.1 Czyszczenie / Wymiana

**Okresy wykonywania czynności wskazane są w rozdz. 13.**

**UWAGA! Gdy maszyna pracuje na bardzo zapylonym terenie, należy częściej czyścić / wymieniać filtry.**

Wyjąć/zainstalować filtry powietrza w następujący sposób:

**[B&S Vanguard] (33)**

1. Dokładnie wyczyścić obszar wokół pokrywy filtra powietrza.
2. Zdemontować pokrywę filtra powietrza (33:A), wyjmując zaciski.
3. Zdemontować zespół filtra (33:B). Filtr wstępny znajduje się nad filtrem powietrza. Nie dopuścić, aby brud znalazł się w gaźniku. Wyczyścić gniazdo filtra powietrza.
4. Wyczyścić papierowy filtr, delikatni uderzając nim w płaską powierzchnię. Jeśli filtr jest bardzo brudny, należy go wymienić.
5. Wyczyścić filtr wstępny. Jeśli jest bardzo brudny, należy go wymienić.
6. Złożyć całość powtarzając czynności w odwrotnej kolejności.

**[ST.] (34)**

1. Oczyścić strefę wokół pokrywy (34:C) filtra.

**mod. TRE 0801**

2. Zdjąć pokrywę (34:C), odkręcając dwa pokrętła (34:D).

**mod. TRE 586 V**

2. Otworzyć pokrywę (34:C), odkręcając dźwignię otwarcia (34:D).

3. Wyjąć element filtracyjny (34:E, 34:F).
4. Wyjąć gąbkowy filtr wstępny (34:F) z wkładu (34:E).
5. Uderzyć wkładem (34:E) o twardą powierzchnię i przedmuchać sprężonym powietrzem od wewnątrz, aby usunąć pyły i osady.
6. Przepłukać gąbkowy filtr wstępny (34:G) w wodzie z detergentem i pozostawić go na powietrzu do wyschnięcia.
7. Wyczyścić wnętrze komory filtra (37:G) z pyłów i osadów, zatykając przewód zasysania szmatką (34:H), aby zapobiec przedostaniu się ich do silnika.
8. Wyjąć szmatkę (34:H), włożyć wkład filtra (34:E, 34:F) do jego komory i ponownie zamontować pokrywę (34:C).

**WAŻNE** *Nie używać benzyny, detergentów lub innych podobnych środków do czyszczenia filtra.*

**WAŻNE** *NIE pokrywać olejem gąbkowego filtra wstępnego (*34: F*).*

### 9.11.2 Wymiana świecy zapłonowej

**Okresy wykonywania czynności wskazane są w rozdz. 13.**

**W sprawie konserwacji silnika należy zapoznać się z instrukcją obsługi silnika, dołączoną do maszyny.**

Przed odłączeniem świecy zapłonowej, należy oczyścić miejsce jej montażu.

Jeśli chodzi o rodzaj świecy i odległość elektrod, patrz punkt „0 TABELA DANYCH TECHNICZNYCH”.

### 9.11.3 Czyszczenie wlotu powietrza

**Okresy wykonywania czynności wskazane są w rozdz. 13.**

Silnik jest chłodzony powietrzem.

Zablokowany system chłodzenia może go uszkodzić.

Sprawdzić, czy otwory wentylacyjne nie są zasłonięte.

Dokładniejsze czyszczenie systemu chłodzącego przeprowadza się przy każdym przeglądzie podstawowym.

### 9.12 SMAROWANIE (31)

**Okresy wykonywania czynności wskazane są w rozdz. 13.**

| Część | Działanie | Rys. |
|---|---|---|
| Punkt centralny | 4 smarownice<br>Napełnić uniwersalnym smarem przy użyciu smarownicy.<br>Pompować tak długo, aż smar nie zacznie się wydostawać | 31A |
| Łańcuchy układu kierowniczego | Wyczyścić łańcuch szczotką drucianą.<br>Nasmarować uniwersalnym sprayem do łańcuchów | - |
| Ramiona napinające | Nasmarować punkty wsporcze olejem po aktywacji elementów sterowania.<br>Działanie to powinno być wykonane w dwie osoby. | 31B |
| Przewody sterownice | Nasmarować końce kabli olejem po włączeniu każdego polecenia.<br>Działanie to powinno być wykonane w dwie osoby. | 31C |

### 9.13 BEZPIECZNIKI (35)

| Przeznaczenie | Bezpiecznik |
|---|---|
| Zasilanie zaworu paliwa | 10 A |
| Zasilanie regulatora elektrycznego wysokości koszenia. | 20 A |
| Zasilanie instalacji elektrycznej. | 30 A |

## 10 SERWIS I NAPRAWA

Niniejsza instrukcja zawiera wszelkie informacje niezbędne do posługiwania się maszyną i poprawnego wykonania podstawowych czynności z zakresu konserwacji dokonanych przez samego użytkownika.

Wszelkie czynności związane z regulacją i naprawą, które nie zostały opisane w niniejszej instrukcji muszą być wykonywane przez lokalnego sprzedawcę lub wyspecjalizowany serwis, który dysponuje wiedzą i odpowiednim sprzętem niezbędnym do prawidłowego wykonania pracy, zachowując stopień bezpieczeństwa oraz oryginalny stan maszyny.

**Przed rozpoczęciem jakiejkolwiek czynności serwisowej:**

**a.** Ustawić maszynę na płaskim i równym podłożu.
**b.** Zaciągnąć hamulec postojowy (10:B).
**c.** Wyłączyć silnik.
**d.** Wyjąć kluczyk ze stacyjki.

Autoryzowane punkty serwisowe wykonują naprawy oraz konserwację objętą gwarancją.

Używając wyłącznie oryginalnych części zamiennych.

**Oryginalne części zamienne oraz akcesoria STIGA S.p.A. zostały opracowane specjalnie dla maszyn STIGA S.p.A. Należy pamiętać, że inne niż oryginalne części zamienne oraz akcesoria nie zostały sprawdzone i zatwierdzone przez firmę STIGA S.p.A.**

**Użycie nieoryginalnych akcesoriów lub części zamiennych może mieć negatywny wpływ na działanie oraz bezpieczeństwo maszyny. Firma STIGA S.p.A. nie ponosi żadnej odpowiedzialności za szkody i obrażenia spowodowane stosowaniem tego rodzaju produktów.**

**Oryginalne części zamienne są dostarczane przez punkty serwisowe i autoryzowanych sprzedawców.**

**Zaleca się, aby raz w roku skontrolować działanie maszyny w autoryzowanym centrum serwisowym w celu jej konserwacji, napraw serwisowych i kontroli urządzeń zabezpieczających.**

## 11 MAGAZYNOWANIE

1. Opróżnić zbiornik paliwa:
   - Uruchomić silnik i odczekać na jego zatrzymanie.
1. Wymienić olej, gdy silnik jest jeszcze ciepły.
2. Wyczyścić całą maszynę. Szczególnie ważne jest czyszczenie dolnej części agregatu tnącego.
3. Jeśli farba jest uszkodzona, należy wyretuszować ją, aby zapobiec rdzewieniu.
4. Odstawić maszynę w suche oraz zadaszone miejsce.

**W maszynach z rozrusznikiem elektrycznym:**
Jeśli temperatura magazynu jest prawidłowa wystarczy jedno ładowanie konserwujące akumulatora raz na cztery miesiące.

**Przed odstawieniem maszyny do magazynu należy naładować akumulator.**

**Akumulator może ulec poważnemu uszkodzeniu, jeśli zostanie pozostawiony bez naładowania.**

## 12 WARUNKI SPRZEDAŻY

Wady produkcyjne i materiałowe są objęte pełną gwarancją.
Użytkownik powinien dokładnie przestrzegać instrukcji podanych w załączonej dokumentacji.
Gwarancja nie obejmuje uszkodzeń spowodowanych w wyniku:

- Niezapoznania się użytkowników z załączoną dokumentacją.
- Niedbałości.
- Nieprawidłowego i niedopuszczonego użycia i montażu.
- Użycia nieoryginalnych części zamiennych.
- Użycia akcesoriów niedostarczonych lub niezatwierdzonych przez STIGA S.p.A.

Gwarancja nie obejmuje:

- Normalnego zużycia materiałów eksploatacyjnych tj. ślimaki, itp.
- Normalnego zużycia.
- Silników. Elementy te są objęte gwarancją producenta silnika, zawierającą oddzielne warunki i postanowienia.

Kupujący podlega przepisom prawa danego kraju. Niniejsza gwarancja w żaden sposób nie ogranicza praw, które przysługują kupującemu w ramach tych przepisów.

## 13 TABELA ZBIORCZA KONSERWACJI

| **Interwencja** | **Częstotliwość godziny działania / miesiące kalendarzowe** | | **Punkt / Rys. odn.** |
|---|---|---|---|
| | **Po raz pierwszy** | **Po raz kolejny** | |
| **MASZYNA** | | | |
| Kontrola wszystkich mocowań | - | Każdorazowo przed rozpoczęciem użytkowania | - |
| Kontrole bezpieczeństwa / Sprawdzanie poleceń sterujących | - | Każdorazowo przed rozpoczęciem użytkowania | - |
| Kontrola ciśnienia w oponach | - | Każdorazowo przed rozpoczęciem użytkowania | - |
| Czyszczenie ogólne i kontrola | - | Po każdym użyciu | - |
| Ogólne smarowanie | - | 50 godzin i po każdym myciu | 9.12 |
| Kontrola zużycia pasów napędowych | 5 godzin | 50 godzin | 9.8 |
| Kontrola / poprawianie układu sterowniczego | 5 godzin | 100 godzin | 9.9 |
| Ładowanie akumulatora | - | Przed magazynowaniem. W maszynach z rozrusznikiem elektrycznym: wykonywać doładowanie konserwacyjne co 4 miesiące | 9.10 |
| Czyszczenie zacisków akumulatora | - | W obecności tlenków | 9.10.4 |
| **SILNIKI / PRZEKŁADNIA (ogólne)** | | | |
| Kontrola / uzupełnianie oleju silnikowego | - | Każdorazowo przed rozpoczęciem użytkowania | 9.5.1 |

| Interwencja | Częstotliwość godziny działania / miesiące kalendarzowe | | Punkt / Rys. odn. |
|---|---|---|---|
| Kontrola/uzupełnianie poziomu oleju przekładniowego | 1 godzina | 50 godzin | 9.7.1 |
| Wymiana oleju przekładniowego | 5 godzin | 200 godzin | 9.7.2 |
| **Silnik mod. B&S Vanguard** | | | |
| Wymiana oleju w silniku | - | 100 godzin funkcjonowania lub raz w roku | 9.5.2 |
| Wymiana filtra oleju | - | 100 godzin funkcjonowania lub raz w roku | 9.5.3 |
| Czyszczenie filtra powietrza | - | 25 godzin funkcjonowania lub raz w roku | 9.11.1 * |
| Wymiana filtra powietrza | - | 100 godzin funkcjonowania lub raz w roku | 9.11.1 (*) |
| Wymiana świecy zapłonowej | - | 100 godzin funkcjonowania lub raz w roku | 9.11.2 |
| Czyszczenie wlotu powietrza | - | 5 godzin / Po każdym użyciu | 9.11.3 |
| Kontrola / Wymiana filtra paliwa | - | 400 godzin funkcjonowania lub raz w roku | 9.6 (**) |
| **Silnik mod. ST.** | | | |
| Wymiana oleju w silniku (mod. TRE 586V) | 5 godzin | 100 godzin | 9.5.2 |
| Wymiana oleju w silniku (mod. TRE 0801) | 5 godzin | 50 godzin / koniec sezonu | 9.5.2 |
| Czyszczenie wlotu powietrza | - | 5 godzin / Po każdym użyciu | 9.11.3 |
| Czyszczenie filtra powietrza | - | 5 godzin / Po każdym użyciu | 9.11.1 * |
| Wymiana papierowego filtra powietrza | - | 50 godzin / koniec sezonu | 9.11.1 * |
| Kontrola / regulacja świecy | - | 50 godzin / koniec sezonu | 9.11.2 |
| Wymiana świecy zapłonowej | - | 100 godzin | 9.11.2 |
| Kontrola / Wymiana filtra paliwa | - | 100 godzin | 9.6 ** |

(*) Zwiększyć częstotliwość czyszczenia w cięższych warunkach pracy lub w przypadku obecności osadów w powietrzu.
(**) Czynność, która musi być wykonana przez Państwa sprzedawcę lub przez autoryzowane centrum serwisowe.

## 14 PRZEWODNIK IDENTYFIKACJI NIEPRAWIDŁOWOŚCI

| Nieprawidłowość | Prawdopodobna przyczyna | Środek zaradczy |
|---|---|---|
| **1. Rozrusznik nie obraca się.** | Akumulator nienaładowany wystarczająco. | Doładować akumulator. |
| | Akumulator źle podłączony. | Sprawdzić podłączenia |
| | Bezpiecznik 20A przepalony | Wymienić bezpiecznik |

| Nieprawidłowość | Prawdopodobna przyczyna | Środek zaradczy |
|---|---|---|
| **2. Silniczek rozruchowy działa, ale silnik nie uruchamia się Z kluczem uruchamiającym w pozycji uruchamiania silniczek rozruchowy działa, ale silnik się nie uruchamia.** | Korek paliwa zamknięty. | Otworzyć korek paliwa. |
| | Brak dopływu benzyny. | - Sprawdzić poziom w zbiorniku.<br>- Sprawdzić filtr paliwa. |
| | Wada zapłonu. | - Sprawdzić zamocowanie nasadki świecy.<br>- Sprawdzić czystość i poprawną odległość między elektrodami. |
| **3. Trudne uruchamianie lub nieprawidłowe działanie silnika.** | Problemy z dopływem paliwa. | Wyczyścić lub wymienić filtr powietrza. |
| **4. Spadek wydajności silnika podczas koszenia.** | Zbyt duża szybkość postępu w stosunku do wysokości koszenia. | Zmniejszyć prędkość przesuwu i/lub zwiększyć wysokość koszenia. |
| **5. Silnik zatrzymuje się bez wyraźnego powodu.** | - Paliwo wyczerpane.<br>-Spróbować ponownie uruchomić silnik. | Zatankować do pełna (jeśli nieprawidłowość nie zostanie rozwiązana, należy się zwrócić do autoryzowanego centrum serwisowego). |
| **6. Nieregularne koszenie.** | | Sprawdzić ciśnienie w oponach. |
| | Ostrzenie urządzeń tnących jest zmniejszone. | Zwrócić się do autoryzowanego centrum serwisowego. |
| | Zbyt wysoka prędkość jazdy w stosunku do wysokości koszonej trawy. | Zmniejszyć prędkość przesuwu i/lub zwiększyć wysokość koszenia. |
| | Agregat tnący jest wypełniony trawą. | - Odczekać aż trawa będzie sucha.<br>- Oczyścić agregat tnący. |
| **7. Nieprawidłowe wibracje podczas używania.** | - Urządzenia tnące niesymetryczne.<br>- Urządzenia tnące poluzowane.<br>- Poluzowane części.<br>- Ewentualne uszkodzenia. | Zwrócić się do autoryzowanego centrum serwisowego w celu przeprowadzenia kontroli, wymian lub napraw. |
| **8. Podczas pracy silnika, naciskanie na pedał jazdy nie skutkuje ruchem maszyny do przodu.** | Dźwignia «odłączania przekładni» w pozycji odłączenia. | Załączyć przekładnię. |
| **Jeśli wystąpią opisane poniżej problemy, należy wymienić właściwy bezpiecznik.** | | |
| **9. Silnik nie uruchamia się lub uruchamia się i natychmiast zatrzymuje. Akumulator jest naładowany.** | Bezpiecznik 10A uszkodzony. | Wymienić bezpiecznik 10A. |
| **10. Elektryczny regulator wysokości koszenia nie działa.** | Bezpiecznik 20A uszkodzony. | Wymienić bezpiecznik 20A. |
| **11. Nie działają żadne funkcje elektryczne. Akumulator jest naładowany.** | Bezpiecznik 30A uszkodzony. | Wymienić bezpiecznik 30A. |

Jeśli nieprawidłowości dalej występują po wykonaniu powyżej wskazanych czynności, należy skontaktować się ze Sprzedawcą.

**Uwaga! Nigdy nie próbować naprawiania maszyny nie posiadając koniecznych środków i znajomości technicznych. Wszelkie naprawy źle wykonane pociągają za sobą automatycznie utratę praw gwarancyjnych i zwalniają producenta z jakiejkolwiek odpowiedzialności.**

**1 INTRODUÇÃO . . . . . 4**
*1.1 ESTRUTURA DO MANUAL . . . . . 4*
*1.2 SÍMBOLOS . . . . . 4*
*1.3 CONSERVAÇÃO DO MANUAL . . . . . 4*
**2 CONHECER A MÁQUINA . . . . . 4**
*2.1 MODELOS [2WD] . . . . . 4*
*2.2 MODELOS [4WD] . . . . . 4*
*2.3 USO PREVISTO . . . . . 5*
*2.3.1 Definição da tipologia de utilizador . . . . . 5*
*2.4 USO INAPROPRIADO . . . . . 5*
*2.5 SINALIZAÇÃO DE SEGURANÇA . . . . . 5*
*2.5.1 Etiquetas adesivas (4) . . . . . 5*
*2.6 ETIQUETA DE IDENTIFICAÇÃO DO PRODUTO . . . . . 6*
*2.7 COMPONENTES PRINCIPAIS . . . . . 6*
**3 NORMAS DE SEGURANÇA . . . . . 6**
*3.1 FORMAÇÃO . . . . . 6*
*3.2 OPERAÇÕES PRELIMINARES . . . . . 7*
*3.3 DURANTE A UTILIZAÇÃO . . . . . 8*
*3.4 MANUTENÇÃO E ARMAZENAMENTO . . . . . 10*
*3.5 TRANSPORTE . . . . . 11*
*3.6 TUTELA AMBIENTAL . . . . . 11*
**4 FIXAR O CORTA-RELVA. . . . . 11**
**5 MONTAGEM. . . . . 11**
*5.1 COMPONENTES PARA A MONTAGEM (3) . . . . . 12*
*5.2 CAPÔ DO MOTOR (5:A) . . . . . 12*
*5.3 BATERIA. . . . . 12*
*5.3.1 Ligação da bateria (6) . . . . . 12*
*5.3.2 Carga da bateria . . . . . 12*
*5.4 ASSENTO (7). . . . . 12*
*5.5 VOLANTE (8). . . . . 13*
*5.6 BARRA DE REBOQUE (9) . . . . . 13*
*5.7 SUPORTES DE DESENGATE RÁPIDO (1:N) . . . . . 13*
*5.8 PRESSÃO DOS PNEUS . . . . . 13*
*5.9 ACESSÓRIOS . . . . . 13*
**6 COMANDOS . . . . . 13**
*6.1 PEDAL LEVANTADOR DE ACESSÓRIOS MECÂNICO (10:C) . . . . . 13*
*6.2 PEDAL TRAVÃO DE ESTACIONAMENTO (10:B) . . . . . 13*
*6.3 ALAVANCA DE BLOQUEIO DO TRAVÃO DE ESTACIONAMENTO (10:A) . . . . . 13*
*6.4 PEDAL TRAÇÃO (10:F) . . . . . 14*
*6.5 VOLANTE (10:D) . . . . . 14*
*6.6 COMANDO DO GÁS (ACELERADOR) (11:A; 12:A) MOD.: [B&S Vanguard] [ST.] . . . . . 14*
*6.7 COMANDO DO AR (SE PREVISTO) (12:B) MOD.: [ST.] . . . . . 14*

*6.8 BLOCO DE IGNIÇÃO (11:C; 12:C) . . . 14*
*6.9 TOMADA DE FORÇA (11:D; 12:D) . . . 14*
*6.10 REGULAÇÃO DA ALTURA DE CORTE (11:E; 12:E) . . . 15*
*6.11 INTERUPTOR FARÓIS (11:F; 12:F) . . . 15*
*6.12 BLUETOOTH (SE PREVISTO) . . . 15*
*6.13 COMPARTIMENTO PORTA-ACESSÓRIO (11:G; 12:G) . . . 15*
*6.14 ALAVANCA DE INSERÇÃO / DESBLOQUEIO DA TRANSMISSÃO (14; 15). . . . 15*
*6.15 REGULAÇÃO DO ASSENTO (16:B) . . . 15*
*6.16 CAPÔ DO MOTOR . . . 15*
*6.17 SUPORTES DE DESENGATE RÁPIDO . . . 15*

**7 ARRANQUE E CONDUÇÃO . . . 16**
*7.1 PRECAUÇÕES PARA A UTILIZAÇÃO . . . 16*
*7.2 UTILIZAÇÃO COMBINADA DOS ACESSÓRIOS . . . 16*
*7.3 ABASTECIMENTO DE COMBUSTÍVEL . . . 16*
*7.4 VERIFICAR O NÍVEL DO ÓLEO DO MOTOR (21; 22) . . . 17*
*7.5 VERIFICAR O NÍVEL DO ÓLEO DA TRANSMISSÃO . . . 17*
*7.6 CONTROLOS DE SEGURANÇA . . . 17*
*7.6.1 Controlo de segurança geral . . . 17*
*7.6.2 Verificação de segurança elétrica . . . 17*
*7.7 ARRANQUE / OPERAÇÃO. . . . 17*
*7.7.1 Marcha . . . 18*
*7.8 PARAGEM . . . 18*
*7.9 LIMPEZA . . . 18*

**8 USO DO ACESSÓRIO . . . 18**
*8.1 ALTURA DE CORTE. . . . 18*
*8.2 CONSELHOS PARA O CORTE DE RELVA . . . 19*

**9 MANUTENÇÃO . . . 19**
*9.1 PROGRAMA DE ASSISTÊNCIA . . . 19*
*9.2 PREPARAÇÃO . . . 19*
*9.3 TABELA DE MANUTENÇÕES . . . 19*
*9.4 PRESSÃO DOS PNEUS . . . 19*
*9.5 ABASTECIMENTO / SUBSTITUIÇÃO DO ÓLEO DO MOTOR. . . . 19*
*9.5.1 Controlo / Abastecimento (21; 22; 23) . . . 19*
*9.5.2 Substituição / abastecimento (21; 22; 23) . . . 20*
*9.5.3 Substituição do filtro de óleo (se presente) . . . 21*
*9.6 SUBSTITUIÇÃO DO FILTRO DO COMBUSTÍVEL (21:C, 22:C, 23:E) . . . 21*
*9.7 CONTROLO / ABASTECIMENTO DE ÓLEO DA TRANSMISSÃO [4WD] . . . 21*
*9.7.1 Controlo / abastecimento (26). . . . 21*
*9.7.2 Substituição . . . 21*
*9.8 CONTROLO TRANSMISSÃO DE CORREIA . . . 22*
*9.9 DIREÇÃO . . . 22*
*9.9.1 Verificações . . . 22*
*9.9.2 Regulação (32) . . . 22*

*9.10 BATERIA . . . 22*
*9.10.1 Carregamento através do motor . . . 22*
*9.10.2 Carregamento através do carregador de bateria . . . 23*
*9.10.3 Desmontagem/montagem . . . 23*
*9.10.4 Limpeza . . . 23*
*9.11 FILTRO DO AR, MOTOR . . . 23*
*9.11.1 Limpeza / Substituição . . . 23*
*9.11.2 Substituição da vela . . . 24*
*9.11.3 Limpeza tomada de ar . . . 24*
*9.12 LUBRIFICAÇÃO (31) . . . 24*
*9.13 FUSÍVEIS (35) . . . 24*

**10 ASSISTÊNCIA E REPARAÇÕES . . . 24**

**11 ARMAZENAMENTO . . . 25**

**12 CONDIÇÕES DE COMPRA . . . 25**

**13 TABELA RECAPITULATIVA DAS MANUTENÇÕES . . . 26**

**14 GUIA PARA A IDENTIFICAÇÃO DOS PROBLEMAS . . . 27**

# 1 INTRODUÇÃO

**Antes do arranque, leia atentamente o manual de instruções.**

## 1.1 ESTRUTURA DO MANUAL

O manual é composto pela capa, um índice, uma secção com todas as imagens, o texto explicativo.
O conteúdo está dividido em capítulos, parágrafos e subparágrafos.
O presente manual contém algumas tabelas relativas aos vários motores (se previstos).
Para facilitar a leitura, marque os dados que se aplicam à máquina/ao motor relevante.

**Figuras**
As figuras usadas nessas instruções foram numeradas em 1, 2, 3 e assim por diante.

Os componentes indicados nas figuras estão assinalados com as letras A, B, C, e assim por diante.

Uma referência à figura é indicada com a escrita (2).

Uma referência ao componente A na figura 2 é indicada com a escrita (2:A).

**Títulos**
Os títulos destas instruções para a utilização são numerados como indicado no exemplo a seguir:
"2.3 USO PREVISTO" é um subtítulo de "2 CONHECER A MÁQUINA" e está incluído neste título.
Quando nos referimos aos títulos, geralmente são especificados apenas os números relativos, por exemplo, "Ver 2.3.1".

## 1.2 SÍMBOLOS

**Símbolo de ADVERTÊNCIA. Poderão resultar ferimentos e/ou danos graves em pessoas e propriedade se as instruções não forem seguidas cuidadosamente.**

**Símbolo de OBRIGAÇÃO. Indica uma operação que deve ser efetuada obrigatoriamente.**

**Símbolo de PROIBIÇÃO. Indica uma operação proibida.**

**Símbolo de OBSERVAÇÃO. Indica uma informação ou um aprofundamento muito importante.**

**Símbolo de REFERÊNCIA. Indica uma referência a uma informação, a nota indica onde se encontra a informação.**

## 1.3 CONSERVAÇÃO DO MANUAL

Conservar o manual em boas condições e legível, num local conhecido e de fácil acesso para o utilizador da máquina.

# 2 CONHECER A MÁQUINA

Esta máquina é um aparelho para jardinagem, mais nomeadamente um corta-relva com condutor sentado e para corte frontal.

A máquina tem um motor que aciona o dispositivo de corte, protegido por um cárter, além de um grupo e transmissão que comanda o movimento da máquina.

A máquina é articulada. Isto significa que a carroçaria divide-se numa seção anterior e numa posterior que podem tomar direções diferentes uma em relação a outra.

A direção articulada faz com que a máquina possa virar ao redor de árvores ou outros obstáculos com um raio de viragem extremamente reduzido.

O operador é capaz de conduzir a máquina e acionar os comandos principais permanecendo sempre sentado no lugar da direção.

Os dispositivos de segurança montados na máquina preveem a parada do motor e do dispositivo de corte.

## 2.1 MODELOS [2WD]

A máquina tem tração às rodas traseiras.

O eixo traseiro está equipado com uma transmissão hidrostática com relações infinitamente variáveis para mudanças de avanço e de marcha atrás.

O eixo traseiro está também equipado com um diferencial para facilitar a viragem.

Os acessórios montados na frente são acionados por correias de transmissão.

## 2.2 MODELOS [4WD]

A máquina tem tração às 4 rodas.

A potência transmitida do motor às rodas motrizes é transferida hidraulicamente.

O motor aciona uma bomba do óleo que através de um circuito hidráulico aciona os eixos (rodas) posterior e anterior.

As rodas dianteiras e aquelas traseiras giram na mesma velocidade.

Para facilitar a rotação, ambos os eixos estão equipados com diferencial.

Os acessórios montados na frente são acionados por correias de transmissão.

## 2.3 USO PREVISTO

Esta máquina é projetada e fabricada para o corte da relva.

A utilização de acessórios específicos, previstos pelo Fabricante como equipamento original ou que pode ser comprado a parte, permite efetuar esse trabalho segundo várias modalidades de operação, ilustradas neste manual ou nas instruções que acompanham cada acessório.

Da mesma forma, a possibilidade de aplicar equipamentos complementares (se previstos pelo Fabricante) pode estender a utilização prevista a outras funções, segundo os limites e as condições indicadas nas instruções que acompanham as próprias aparelhagens.

**A máquina deve ser utilizada por um único operador.**

**A estabilidade da máquina é reduzida se for utilizado um acessório frontal diferente do dispositivo de corte.**

**A máquina deve ser utilizada com, pelo menos, o conjunto do dispositivo de corte ou outro acessório frontal montado.**

### 2.3.1 Definição da tipologia de utilizador

Esta máquina é destinada ao uso por parte dos consumidores, isto é, por operadores não profissionais.

Esta máquina é destinada para ser usada como um "hobby".

## 2.4 USO INAPROPRIADO

Qualquer outro tipo de uso, diferente dos acima citados, pode ser perigoso e causar danos a pessoas e/ou objetos.

São considerados uso inapropriado (como, por exemplo, mas não somente):

- transportar sobre a máquina ou sobre um reboque outras pessoas, crianças ou animais;
- rebocar ou empurrar cargas sem o uso do específico acessório previsto para o reboque;
- utilizar a máquina para atravessar terrenos instáveis, escorregadios, gelados, com pedras ou em desnível, poças ou pântanos que não permitam a avaliação da consistência do terreno;
- acionar os dispositivos de corte em terrenos sem relva.

**O uso inadequado da máquina implica na perda da garantia e exime o Fabricante de toda e qualquer responsabilidade, passando ao utilizador os ônus decorrentes de danos ou lesões próprias ou a terceiros.**

## 2.5 SINALIZAÇÃO DE SEGURANÇA

Os sinais de segurança presentes na máquina informam o utilizador sobre os comportamentos que deve seguir para o uso da máquina, de modo especial durante as operações que exigem cautela e atenção.

**ATENÇÃO. Indica um perigo. Está normalmente associado a outras sinaléticas que indicam a particularidade do perigo.**

Atenção! Antes de utilizar a máquina ler atentamente o manual de instruções.

Atenção! Prestar atenção aos objetos espalhados. Prestar atenção às pessoas presentes nas proximidades.

Atenção! Use sempre auriculares de proteção.

Atenção! A máquina não é homologada para a utilização em estradas públicas.

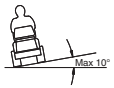


Atenção! A máquina, com os acessórios genuínos montados, não deve ser conduzida em terreno com uma inclinação superior a 10º, independentemente da direção seguida.

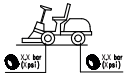

Pressão dos pneus. A etiqueta apresenta os valores ideais da pressão dos pneus - ver cap. "0 TABELA DADOS TÉCNICOS".

A pressão correta dos pneus é uma condição essencial para obter bons resultados com a utilização da máquina.

### 2.5.1 Etiquetas adesivas (4)




Indicação de bloco travão de estacionamento.



Indicação de embraiagem/desbloqueio da transmissão (4:A).

A etiqueta encontra-se:
- junto à alavanca de engrenamento/ desengrenamento da transmissão.



Indicação do peso máximo rebocável (4:B).

A etiqueta encontra-se:
- junto à barra de tração.


Atenção! Risco de queimadura (4:C). Não tocar no silenciador.

A etiqueta encontra-se:
junto à marmita;


**Atenção! Risco de esmagamento (4:D). Manter as mãos e os pés longe da junta articulada do volante e do gancho de reboque quando existir um acessório atrelado.**

A etiqueta encontra-se:
- junto à junta articulada do volante;
- junto à barra de tração.

**As etiquetas adesivas danificadas ou ilegíveis devem ser substituídas.**

**Solicite as novas etiquetas ao seu centro de assistência autorizado.**

### 2.6 ETIQUETA DE IDENTIFICAÇÃO DO PRODUTO

A etiqueta de identificação traz os seguintes dados (ver fig. 1):
1. Endereço do fabricante
2. Tipo de máquina
3. Nível de potência acústica
4. Marca de conformidade CE
5. Massa da máquina com reservatório vazio em kg
6. Potência e velocidade de funcionamento do motor
7. Ano de fabrico
8. Número de matrícula
9. Código do artigo

Escreva o número de matrícula da sua máquina no respetivo espaço da figura (1:10).

A identidade do produto é determinada em duas partes:
- Os números de item e de série da máquina:
- Os números de série, tipo e modelo do motor:

**Usar os nomes de identificação cada vez que contactar a oficina autorizada.**

**O exemplo da declaração de conformidade está na penúltima página do manual.**

### 2.7 COMPONENTES PRINCIPAIS

A máquina é composta pelos seguintes componentes principais (ver fig. 1):
- **A.** Carroçaria
- **B.** Rodas
- **C.** Volante
- **D.** Assento
- **E.** Consola
- **F.** Comandos por pedal
- **G.** Capô do motor
- **H.** Alavanca de elevação dos acessórios frontais
- **I.** Alojamento dos fusíveis
- **J.** Bateria
- **K.** Reservatório combustível
- **L.** Reservatório óleo da transmissão
- **M.** Motor
- **N.** Suportes de desengate rápido para acessórios

## 3 NORMAS DE SEGURANÇA

**Leia com atenção as presentes instruções antes de utilizar a máquina.**

### 3.1 FORMAÇÃO

**ATENÇÃO! Leia com atenção as presentes instruções antes de utilizar a máquina.**
**Familiarize-se com os comandos e com o uso apropriado da máquina.**
**Acionar e parar a máquina e libertar os comandos rapidamente.**
**A inobservância dos avisos e das instruções pode provocar incêndios e/ou graves ferimentos.**
**Guarde todos os avisos e as instruções para consultá-las no futuro.**

**Nunca permita que a máquina seja utilizada por crianças ou por pessoas que não tenham conhecimento das instruções.**
**As leis locais podem estabelecer uma idade mínima para o utilizador.**

**Nunca utilizar a máquina com pessoas, principalmente crianças, ou animais nas proximidades.**

**Nunca utilizar a máquina se o utilizador estiver em condições de cansaço ou mal-estar, ou esteja sob o efeito de medicamentos, drogas, álcool ou substâncias nocivas para a sua capacidade de reflexos e atenção.**

**Lembre-se de que o operador ou o utilizador são responsáveis por acidentes e imprevistos que poderão ocorrer com outras pessoas ou com a sua propriedade.**
**É de responsabilidade do utilizador a avaliação dos potenciais riscos do terreno no qual deverá trabalhar, para além de tomar todas as precauções necessárias para garantir a sua segurança e a de terceiros, especialmente em declives, terrenos acidentados, escorregadios ou instáveis.**

**Caso a máquina seja cedida ou emprestada a terceiros, certifique-se de que o utilizador tome conhecimento das instruções de uso contidas no presente manual.**

**Não transportar crianças ou outros passageiros na máquina, uma vez que poderão cair e ficar com lesões graves ou prejudicar uma condução segura.**

**O condutor da máquina deve seguir escrupulosamente as instruções para a condução e, em particular:**

**a.** Não deverá distrair-se e manter a concentração necessária durante o trabalho;

**b.** Ter presente que a perda de controlo de uma máquina que escorregue numa inclinação não pode ser recuperada através do travão. As principais causas de perda de controlo são:
- Falta de aderência das rodas;
- Velocidade excessiva;
- Travagem inadequada;
- Máquina inadequada para a utilização;
- Falta de conhecimento sobre os efeitos que possam derivar das condições do terreno, especialmente em inclinações;
- Utilização incorreta como veículo de tração;

**A máquina é fornecida com uma série de microinterruptores e dispositivos de segurança que nunca devem ser alterados ou removidos, sob pena de anulação da garantia e recusa de responsabilidade por parte do construtor. Antes de utilizar a máquina, verificar sempre que os dispositivos de segurança funcionam.**

### 3.2 OPERAÇÕES PRELIMINARES

- Ao utilizar a máquina utilizar sempre calçado de trabalho resistente, antiderrapantes e calças compridas.
- Não acione a máquina com os pés descalços ou com sandálias.
- Evite o uso de colares, pulseiras e roupas com partes soltas ou com laços ou gravatas.
- Prenda os cabelos compridos. Use sempre auriculares de proteção.
- Inspecionar a fundo toda a área de trabalho e remover tudo o que possa ser expulso da máquina ou danificar o grupo de corte e o motor (pedras, ramos, fios de ferro, ossos, etc.).

**ATENÇÃO: PERIGO! O combustível é altamente inflamável.**

**a.** Conservar o combustível em contentores adequados;

**b.** Adicionar combustível utilizando um funil, apenas na abertura e não fumar durante esta operação e sempre que manusear combustível;

**c.** Adicionar antes de acionar o motor; não acrescentar combustível ou remover a tampa do reservatório quando o motor estiver em funcionamento ou estiver quente;

**d.** Se verificar uma fuga de combustível, não acionar o motor e afastar a máquina da área onde o combustível foi derramado e evitar criar possibilidade de incêndio, desde que o combustível não evapore e os vapores de combustível não sejam dissolvidos;

**e.** Coloque sempre e aperte bem as tampas do reservatório e do recipiente do combustível.

**Substituir os silenciadores com defeito.**



**Antes de utilizar, proceder a uma verificação geral da máquina e, em particular, do aspeto de todo o dispositivo de corte e controlar que os parafusos e os dispositivos de corte não apresentam marcas de desgaste ou danos.**
**O dispositivo de corte ou os parafusos gastos ou danificados devem ser trocados em bloco, a fim de manter o balanceamento.**
**As eventuais reparações devem ser realizadas junto a um centro especializado.**



**Controlar periodicamente o estado da bateria. Substitui-la em caso de danos no seu invólucro, tampa ou terminais.**

### 3.3 DURANTE A UTILIZAÇÃO



**Não acione o motor em lugares fechados, onde podem acumular-se os gases perigosos de monóxido de carbono.**
**As operações de arranque devem ser realizadas ao ar livre ou num local bem arejado.**
**Tenha sempre presente que os gases de escape são tóxicos.**



**Trabalhar apenas com a luz do dia ou com uma boa iluminação artificial e em condições de boa visibilidade.**
**Afaste pessoas, crianças e animais da área de trabalho.**



**Se possível, evite trabalhar na relva molhada. Evite trabalhar sob a chuva e com risco de temporais. Não use a máquina em caso de mau tempo, especialmente quando houver a probabilidade de ocorrência de relâmpagos.**



**Antes de acionar o motor, desengrenar o dispositivo de corte ou a tomada de potência, colocar a transmissão em "ponto morto".**



**Prestar particular atenção quando se aproximar de obstáculos que possam limitar a visibilidade.**



**Aplique o travão de estacionamento quando estacionar a máquina.**



**A máquina não deve ser utilizada em inclinações superiores a 10° (17%), consoante o sentido de marcha.**



**Lembrar que não existe uma inclinação "segura". Deslocar-se em locais com inclinação necessita de uma particular atenção. Para evitar capotamento ou perda de controlo da máquina:**

- **a.** Não para ou arrancar bruscamente na subida ou em descida;
- **b.** Engrenar com cuidado a tração e manter sempre a transmissão engrenada, principalmente em descida;
- **c.** A velocidade deve ser reduzida em inclinações e curvas apertadas;
- **d.** Ter atenção às encostas, às valetas e aos perigos ocultos.
- **e.** Nunca cortar no sentido transversal da inclinação. As zonas inclinadas devem ser percorridas no sentido subida/descida e nunca na transversal, tendo muita atenção às alterações de direção e que as rodas não encontrem obstáculos (pedras, ramos, raízes, etc.) que possam causar o deslizamento lateral, o capotamento ou a perda de controlo da máquina.



**Reduzir a velocidade antes de qualquer alteração de direção em terrenos inclinados e pressionar sempre o travão de estacionamento antes de deixar a máquina parada e sem vigilância.**



**Preste muita atenção na proximidade de barrancos, valas ou diques. A máquina pode tombar caso uma roda passe por uma borda ou caso a borda ceda.**



**Prestar a máxima atenção quando avançar e trabalhar em marcha-atrás. Olhe para trás antes e durante a marcha-atrás, para certificar-se de que não haja obstáculos.**



**Prestar atenção ao rebocar cargas ou utilizando atrelados pesados:**

- **a.** Para as barras de reboque, utilizar apenas os pontos de fixação aprovados;
- **b.** Limitar as cartas às que possam ser controladas facilmente;
- **c.** Não conduzir de forma brusca. Ter atenção durante a marcha-atrás;
- **d.** Utilizar contrapesos ou pesos nas rodas, quando sugerido no manual de instruções.



**Desengrenar o dispositivo de corte ou a tomada de potência ao atravessar zonas sem ervas, quando se encontrar em ou na direção da área que deve ser cortada e colocar todo o dispositivo de corte na posição mais elevada.**



**Quando utilizar a máquina perto de ruas, preste atenção no trânsito.**



**ATENÇÃO! A máquina não é homologada para a utilização em estradas públicas. A sua utilização (nos termos do Código da Estrada) deve ser efetuada exclusivamente em áreas privadas fechadas ao trânsito.**



**Nunca utilizar a máquina se a estrutura estiver danificada,**



**Não aproximar as mãos ou pés junto ou por baixo das partes rotativas. Fique sempre longe da abertura de escape.**



**Não deixar a máquina parada em erva alta com o motor em funcionamento, para não correr o risco de provocar incêndios.**



**Quando os acessórios forem utilizados, nunca direcionar a descarga para as pessoas.**



**Utilizar apenas os acessórios aprovados pelo fabricante da máquina.**



**Não utilize a máquina caso os acessórios/ferramentas não tenham sido instalados nos locais previstos. A condução sem os acessórios pode ter um efeito negativo na estabilidade da máquina.**



**Prestar atenção quando utilizar sacos de recolha e acessórios que possam alterar a estabilidade da máquina, em particular em inclinações.**



**Não modificar as regulações do motor e não aplicar no motor um regime de rotações excessivo.**



**Não tocar nos componentes do motor que fiquem quentes durante a utilização. Risco de queimaduras.**



**Desengrenar o dispositivo de corte ou a tomada de potência, colocar em ponto morto e pressionar o travão de estacionamento, parar o motor e remover a chave, (assegurando-se de que todas as partes em movimento se encontram completamente paradas):**

- **a.** Quando deixar a máquina sem vigilância ou abandonar o posto de condução:
- **b.** Antes de remover as causas de bloqueio ou antes de desentupir o sistema de descarga;
- **c.** Antes de controlar, limpar ou trabalhar na máquina;
- **d.** Após ter descoberto um corpo estranho. Verificar eventuais danos na máquina e efetuar as reparações necessárias antes de a utilizar novamente;



**Desengrenar o dispositivo de corte ou a tomada de potência e parar o motor, (assegurando-se de que todas as partes em movimento se encontram completamente paradas):**

- **a.** Antes de efetuar o reabastecimento de combustível;
- **b.** Sempre que for removido ou instalado o saco de recolha;
- **c.** Antes de regular a altura de corte, se esta operação não puder ser efetuada a partir do posto do condutor.



**Desengrenar o dispositivo de corte ou a tomada de potência durante o transporte e sempre que não forem utilizados.**



**Reduzir o gás antes de desligar o motor. Feche a alimentação do combustível no fim do trabalho, seguindo as instruções fornecidas no manual.**



**Prestar atenção a todos os elementos de corte com mais de um dispositivo de corte, uma vez que um dispositivo de corte em rotação pode determinar a rotação dos restantes.**



**ATENÇÃO – Em caso de rutura ou incidentes durante o trabalho, parar imediatamente o motor e afastar a máquina de forma a não provocar mais danos; no caso de incidentes com lesões pessoais ou em terceiros, ativar imediatamente os procedimentos de primeiros socorros mais adequados à situação e contactar uma instituição de saúde para os cuidados necessários.**

**Remova cuidadosamente eventuais detritos que possam provocar danos ou lesões a pessoas ou animais, caso permaneçam inobservados.**

**ATENÇÃO! O nível de ruído e de vibrações indicado nas presentes instruções são valores máximos de utilização da máquina. O uso de um elemento de corte não balanceado, a velocidade excessiva de movimento e a falta de manutenção influenciam de maneira significativa as emissões sonoras e as vibrações. Consequentemente, é necessário adotar medidas preventivas capazes de eliminar possíveis danos devidos a um ruído elevado e aos esforços por vibrações. Efetue a manutenção da máquina, use protetores de ouvido antirruído e faça pausas durante o trabalho.**

### 3.4 MANUTENÇÃO E ARMAZENAMENTO

**ATENÇÃO! – Remover a chave e ler as respetivas instruções antes de iniciar qualquer intervenção de limpeza ou de manutenção. Use vestuários adequados e luvas de trabalho em todas as situações de risco para as mãos.**

**ATENÇÃO! – Nunca utilize a máquina com peças gastas ou danificadas. As peças avariadas ou deterioradas devem ser substituídas e nunca deverão ser reparadas. Use somente peças sobressalentes originais: o uso de peças sobressalentes não originais e/ou montadas de forma incorreta compromete a segurança da máquina, pode causar acidentes ou lesões pessoais e exime o Fabricante de qualquer obrigação ou responsabilidade.**

**Todas as operações de manutenção e de regulação não descritas no presente manual devem ser efetuadas no seu Revendedor ou num Centro especializado, que disponha dos conhecimentos e equipamentos necessários para que o trabalho seja corretamente efetuado, mantendo o grau de segurança original da máquina. Operações executadas junto a estruturas não adequadas ou por pessoas não qualificadas implicam na anulação de qualquer forma de garantia e de qualquer obrigação ou responsabilidade do Fabricante.**

- Após cada utilização, remover a chave e verificar eventuais danos.
- Mantenha bem apertados os parafusos e as porcas, para ter a certeza de que a máquina se encontra sempre em condições seguras de funcionamento. Uma manutenção regular é indispensável para a segurança e para manter o nível do rendimento.
- Controlar regularmente que os parafusos do dispositivo de corte se encontram corretamente apertados.

**Utilizar luvas de trabalho para manusear o dispositivo de corte, para o desmontar ou montar.**

**Preste atenção no balanceamento do dispositivo de corte quando for afiado. Todas as operações relativas ao dispositivo de corte (desmontagem, afiação, balanceamento, remontagem e/ou substituição) são trabalhos difíceis que exigem uma competência específica para além do uso de ferramentas apropriadas; por razões de segurança, é preciso, portanto, que sejam sempre realizadas por um serviço especializado.**

- Controlar regularmente o funcionamento dos travões. É importante efetuar a manutenção dos travões e, se necessário, repará-los.
- Substituir as etiquetas que apresentam instruções e mensagens de aviso, se estiverem danificadas.
- Se a máquina não possuir freios mecânicos para o transporte, os acessórios devem ser sempre colocados em apoio no solo quando a máquina estiver estacionada ou for deixada sem vigilância.
- Colocar novamente a máquina num local inacessível para as crianças.

**Não colocar a máquina com combustível no reservatório num local onde os vapores de combustível estejam próximos de chamas, faíscas ou uma forte fonte de calor.**

- Deixe o motor arrefecer antes de colocar a máquina em qualquer ambiente.
- Para diminuir o risco de incêndio, manter

o motor, o silenciador do escape, o alojamento da bateria e a zona de armazenamento de combustível livres de resíduos de erva, folhas ou gordura excessiva.

- Para reduzir o perigo de incêndio, verifique regularmente se não há vazamento de óleo e/ou de combustível.
- Se for necessário esvaziar o reservatório, esta operação deverá ser efetuada ao ar livre e com o motor frio.
- Nunca deixar as chaves inseridas ou ao alcance de crianças ou pessoas incapazes. Remover sempre a chave antes de iniciar cada intervenção de manutenção.

**ATENÇÃO! – O ácido contido na bateria é corrosivo. Em caso de danos mecânicos ou de carga excessiva pode apresentar fugas. Evitar a inalação e o contacto com qualquer parte do corpo.**

**A inalação dos vapores do ácido causa lesões na mucosa e nos órgãos internos. Consultar imperativamente um médico.**

**ATENÇÃO! – Não carregar excessivamente a bateria. Uma carga excessiva pode fazê-la explodir causando fugas de ácido.**

**ATENÇÃO! – O ácido causa graves danos nos utensílios, no vestuário e nos outros materiais. Lavar imediatamente com água a parte libertada do ácido.**

**Não colocar em curto-circuito os terminais da bateria. As faíscas provocadas podem causar um incêndio.**

**ATENÇÃO aos componentes hidráulicos. A fuga de fluido hidráulico pode penetrar e danificar gravemente a pele, necessitando de assistência médica imediata.**

### 3.5 TRANSPORTE

**ATENÇÃO! - Se for necessário transportar a máquina num camião ou reboque, utilizar rampas de acesso com resistência, largura e comprimento adequados.**

**Durante o transporte, fechar a torneira de combustível (se previsto), baixar o conjunto do dispositivo de corte ou o acessório, pressionar o travão de estacionamento e suportar adequadamente a máquina ao meio de transporte através de cabos ou correntes.**

### 3.6 TUTELA AMBIENTAL

- A tutela do ambiente deve ser um aspecto importante e prioritário no uso da máquina, para o benefício da convivência civil e do ambiente no qual vivemos. Evite ser um elemento de incómodo para com a vizinhança.
- Siga escrupulosamente as normas locais para a eliminação das embalagens, óleos, combustível, filtros, peças deterioradas ou qualquer elemento de forte impacto ambiental; estes resíduos não devem ser lançados no lixo, mas devem ser separados e entregues aos respetivos centros de recolha, que procederão à reciclagem dos materiais.
- Seguir rigorosamente as normas locais para a eliminação dos materiais resultantes após o corte.
- No momento da desativação, não abandone a máquina no meio ambiente, mas contate um centro de recolha, em conformidade com as normas locais vigentes.

## 4 FIXAR O CORTA-RELVA

Controlar a fixação do corta-relva.

Contactar a companhia de seguro.

É necessário adquirir uma apólice que inclua trânsito, incêndio, danos e furto.

## 5 MONTAGEM

**Antes de utilizar pela primeira vez, carregar completamente a bateria.**

**Não utilize a máquina antes de concluir as indicações da seção "MONTAGEM".**

**O desembalamento e conclusão da montagem devem ser efetuados numa superfície plana e sólida, com espaço suficiente para a movimentação da máquina e das embalagens, utilizando sempre os equipamentos apropriados.**

### 5.1 COMPONENTES PARA A MONTAGEM (3)

A máquina é entregue com o assento e o volante desmontados e a bateria posicionada no seu lugar mas desligada.

Na embalagem estão inclusos os componentes para a montagem (3) elencados na tabela abaixo:

| Pos. | N. | Descrição | Dimensões |
|---|---|---|---|
| A | 2 | Pino | 6 x 36 |
| B | 1 | Arruela de espessura | 6x38x0,5 |
| C | 1 | Arruela de espessura | 16x38x1,0 |
| D | 2 | Chave de ligação | / |
| E | 2 | Porca para bateria | / |
| F | 2 | Parafusos para bateria | / |
| G | 2 | Porca | M8 |
| H | 1 | Barra de reboque | / |
| J | 2 | Parafuso | 8x20 |
| R | 4 | Arruelas grower | 14 x 8,2 x 2 |

### 5.2 CAPÔ DO MOTOR (5:A)

Para aceder à torneira de combustível, à bateria e ao motor, abra o capô do motor.

O capô do motor abre-se da seguinte forma:

1. Segurar e levantar o capô do motor (5:A).

**É proibido acionar o motor quando o capô estiver aberto.**

### 5.3 BATERIA

Para o tipo de bateria usado na máquina ver "0 TABELA DOS DADOS TÉCNICOS".

**ATENÇÃO! O ácido presente no interior da bateria é corrosivo e o contacto com o mesmo é perigoso.**

**Manusear a bateria com cuidado, tendo atenção para que não se verifiquem fugas.**

**Não controlar e/ou abastecer o líquido da bateria.**

#### 5.3.1 Ligação da bateria (6)

Ligar a bateria ao sistema elétrico da máquina utilizando parafusos e porcas (6:F; 6:E)

1. Ligar primeiro o cabo vermelho ao terminal positivo (+) da bateria.
2. Ligar o cabo preto ao terminal negativo (-) da bateria.

**Se os cabos forem desligados/ligados pela ordem errada, há o risco de curto-circuito e de danos na bateria.**

**Se os cabos forem trocados, o gerador e a bateria ficarão danificados.**

**Aperte firmemente os cabos. Cabos soltos podem provocar um incêndio.**

**O motor nunca deve ser acionado com a bateria desconectada. Existe um risco de danos graves no alternador e no sistema elétrico.**

#### 5.3.2 Carga da bateria

**Antes de utilizar pela primeira vez, carregar completamente a bateria.**

**Para conhecer os procedimentos de carregamento da bateria ver o parágrafo 9.10.**

### 5.4 ASSENTO (7)

1. Retire os seguintes componentes do suporte do assento:
   - 4 porcas (para bloqueio durante o transporte, não utilizadas novamente)
   - 4 parafusos (7:K).
   - 4 Arruelas de rebordo (7:L).
   - 4 Arruelas grower (7:R).
2. Coloque o assento sobre a estrutura de fixação no suporte do assento.
3. Instale as arruelas de rebordo (7:L) nos parafusos(7:K), com arruelas (7:R).
4. Introduza os parafusos com as arruelas de rebordo colocadas através das ranhuras existentes no suporte do assento e dos orifícios na chapa do assento. Aparafuse o assento na posição correta.

Binário de aperto: 9±1,7 Nm.

**Se os parafusos forem apertados com um binário superior a 9±1,7 Nm, o assento será danificado.**

5. Verifique se o assento se desloca facilmente nas ranhuras no suporte.

O assento pode ser dobrado. Se a máquina estiver estacionada no exterior quando estiver a chover, dobre o assento para a frente para proteger a respetiva almofada e evitar que se molhe.

### 5.5 VOLANTE (8)

Para minimizar a folga axial na coluna da direção, montar as arruelas espaçadoras de 0,5 mm e/ou 1 mm (3:C; 3:B) na coluna da direção entre as mangas pos. (8:A) como indicado a seguir.

1. Instale a manga (8:B) na coluna da direção e fixe-a introduzindo uma das cavilhas (8:C) por aproximadamente 1/3 do seu comprimento.
2. Puxe a manga e a coluna da direção para cima.
3. Controle que a arruela de 0,5 mm, a arruela de 1 mm ou ambas possam ser inseridas na abertura que se cria no ponto (8:A). A entrada da(s) arruela(s) não deve ser forçada porque deverá haver uma pequena folga axial.
4. Extrair a cavilha (8:C) com a ferramenta específica (8:D) e desmonte a manga.
5. Instale a(s) arruela(s) de acordo com o ponto 3 acima.
6. Instale a manga na coluna da direção e fixe introduzindo ambas as cavilhas totalmente para dentro. Bloqueie a coluna de direção do volante.

### 5.6 BARRA DE REBOQUE (9)

Instale a barra de reboque (9:B) na traseira da máquina.

Use os parafusos e as porcas (9:A; 9:C).

Binário de aperto: 22 Nm.

### 5.7 SUPORTES DE DESENGATE RÁPIDO (1:N)

Os suportes de desengate rápido e as respetivas instruções para a instalação são fornecidas numa embalagem separado, localizada na caixa da máquina.

Monte os suportes de desengate rápido nas pontas do eixo dianteiro da máquina.

### 5.8 PRESSÃO DOS PNEUS

Para a pressão dos pneus ver “0 TABELA DOS DADOS TÉCNICOS”

### 5.9 ACESSÓRIOS

Para a instalação dos acessórios, ver o guia de instalação separado fornecido com cada acessório.

**Nota: Neste caso o dispositivo de corte é considerado um acessório.**

## 6 COMANDOS

### 6.1 PEDAL LEVANTADOR DE ACESSÓRIOS MECÂNICO (10:C)

Comanda a alavanca (10:C1), serve para levar os acessórios da posição de trabalho à posição de transporte.

- Posição de transporte: premir a fundo o pedal e tirar o pé, o pedal ficará pressionado.
- Posição de trabalho: premir e soltar lentamente o pedal.

**Não passar para a posição de transporte enquanto o acessório inserido estiver a funcionar. Isso pode destruir a correia de transmissão.**

### 6.2 PEDAL TRAVÃO DE ESTACIONAMENTO (10:B)

**Nunca premir o pedal durante a condução.**

**Há o perigo de superaquecimento da transmissão.**

O pedal (10:B) pode assumir as três posições seguintes:



Solto. A tração está inserida. O travão de estacionamento não está ativo.

Carregado até a metade. A tração para a frente está desengatada. O travão de estacionamento não está ativo.

Carregado a fundo. A tração está desinserida. O travão de estacionamento está totalmente ativado mas não bloqueado. Esta posição também é utilizada como travão de emergência.

### 6.3 ALAVANCA DE BLOQUEIO DO TRAVÃO DE ESTACIONAMENTO (10:A)

Fixa o pedal de “travão” na posição completamente carregado. Esta função é utilizada para travar a máquina em declives, durante o transporte, etc., quando o motor está parado.

**Bloqueio**

1. Premir o pedal até o fundo (10:B).
2. Deslocar a trava (10:A) para a direita.
3. Soltar o pedal (10:B).
4. Soltar a trava (10:A).

**Desbloqueio:**

1. Premir e soltar o pedal (10:B).

### 6.4 PEDAL TRAÇÃO (10:F)

O pedal determina a relação de transmissão entre o motor e as rodas motrizes (= a velocidade).

Quando se solta o pedal, o travão de serviço é ativado.

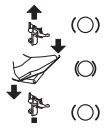

(○) - Pressionando o pedal para a frente - a máquina desloca-se para a frente.

(○) - Quando no pedal não é pressionado - a máquina está parada.

(○) - Pressionando o pedal para trás - a máquina desloca-se em marcha atrás.

- Reduzindo a pressão sobre o pedal - a máquina para.

Existe uma placa de regulação na seção superior do pedal que pode ser regulada para adaptar-se ao pé do condutor.

**Se a máquina não para como previsto quando o pedal é solto, deve utilizar-se o pedal esquerdo (10:B) como travão de emergência.**

### 6.5 VOLANTE (10:D)

A altura do volante é ajustável de modo infinitesimal.

Desapertar botão de ajuste (10:E) na coluna da direção e fazer subir ou descer o volante para a posição desejada. Apertar.

**Não ajustar o volante durante o funcionamento da máquina.**

**Nunca rodar o volante quando a máquina está parada com um acessório abaixado. Há perigo de cargas anormais sobre os mecanismos do servo-freio e da direção.**

### 6.6 COMANDO DO GÁS (ACELERADOR) (11:A; 12:A) MOD.: [B&S Vanguard] [ST.]

Comando para regular o regime do motor.



Aceleração máxima utilizar sempre durante o uso da máquina.



Mínimo.

### 6.7 COMANDO DO AR (SE PREVISTO) (12:B) MOD.: [ST.]

Comando para fechar o ar em caso de arranque a frio.



Comando totalmente para fora (12:B1) - válvula do ar fechada. Para arranque a frio.

Comando para dentro (12:B2) - válvula do ar aberta. Para arranque de um motor quente e durante a condução.

**Quando o motor estiver quente, não proceder com o ar fechado.**

**Alguns modelos estão equipados com um sistema que controla automaticamente a posição do choke no carburador durante o acendimento do motor e o aquecimento.**

### 6.8 BLOCO DE IGNIÇÃO (11:C; 12:C)

O bloco de ignição é utilizado para ligar e parar o motor.

**Quando se abandona o local de condução, não deixar a chave na posição 2 ou 3. Há perigo de incêndio, pode escorrer combustível para dentro do motor através do carburador e há perigo de a bateria descarregar ou ficar danificada.**

As quatro posições da chave são:




1. Posição de paragem - o motor está em curto-circuito. Pode retirar-se a chave.



2. Posição de marcha.



3. Posição de marcha.



4. Posição de arranque – ao rodar a chave nesta posição o motor de arranque elétrico é ativado. Assim que o motor arrancar, deixe a chave voltar à posição de condução.

### 6.9 TOMADA DE FORÇA (11:D; 12:D)

**A tomada de força nunca deverá ser engatada quando o levantador dos acessórios montados na frente estiver na posição de transporte. Isto destruirá a transmissão por correia.**



**Tecla de inserção / desinserção de tomada de força (11:D, 12:D).** Clicar na tecla para inserir / desinserir a tomada de força.

### 6.10 REGULAÇÃO DA ALTURA DE CORTE (11:E; 12:E)

A máquina está equipada com um comando para utilização da plataforma de corte com regulação elétrica da altura de corte.


O interruptor permite a regulação contínua da altura de corte.

O conjunto do dispositivo de corte é ligado à tomada (13:B).

### 6.11 INTERUPTOR FARÓIS (11:F; 12:F)


**Tecla de acendimento / desligamento faróis (11:F, 12:F).** Premir a tecla para ligar / desligar os faróis.

### 6.12 BLUETOOTH (SE PREVISTO)

Alguns modelos possueem a funçao Bluetooth, que permite a conexão direta sem fios entre a máquina e um dispositivo a breve distância.

É necessário que no dispositivo seja instalada a App específica para a troca de dados, cujas instruções para o uso são fornecidas separadamente.

O bluetooh é ativado quando a máquina é ligada e é desativado quando a máquina é desligada.

Verificar se a conexão ao dispositivo/App está ativada.

### 6.13 COMPARTIMENTO PORTA-ACESSÓRIO (11:G; 12:G)

Compartimento útil para o apoio de acessórios.

### 6.14 ALAVANCA DE INSERÇÃO / DESBLOQUEIO DA TRANSMISSÃO (14; 15)

Alavanca que exclui a transmissão variável.


A 2WD está equipado com uma alavanca, ligada ao eixo traseiro. Ver (14:A).

**A 4WD está equipada com duas alavancas, ligadas ao eixo traseiro (15:A) e ao eixo dianteiro (15:B).**


**A alavanca de inserção/desbloqueio nunca deve encontrar-se entre a posição externa e a interna. Esta condição superaquece e danifica a transmissão.**

As alavancas permitem a deslocação manual da máquina (por impulso ou reboque), sem auxílio do motor.

As duas posições são:

Transmissão engatada (14:A1; 15:A1-15:B1)- transmissão engatada para operação normal.

Transmissão desengatada (14:A2; 15:A2-15:B2) - transmissão desengatada. A máquina pode ser deslocada manualmente.

A máquina não pode ser rebocada em longas distâncias ou a velocidades elevadas. A transmissão pode ficar danificada.


**Não acionar a máquina com a transmissão desbloqueada (alavanca para dentro). Há o risco de danos e de fuga de óleo no eixo dianteiro.**

### 6.15 REGULAÇÃO DO ASSENTO (16:B)


O assento pode ser regulado para a frente e para trás conforme a seguinte indicação:

1. Desloque a alavanca de comando (16:A) para cima.
2. Coloque o assento na posição desejada.
3. Solte a alavanca de controlo (16:A) para travar o assento em posição.

O assento possui um interruptor de segurança conectado ao sistema de segurança da máquina.

Isto significa que quando ninguém estiver sentado no assento, não é possível acionar a máquina. (ver 7.6.2).

### 6.16 CAPÔ DO MOTOR


**Para aceder à torneira de combustível, à bateria e ao motor, ver o parágrafo 5.2**

### 6.17 SUPORTES DE DESENGATE RÁPIDO


Essas fixações consentem passar de forma rápida e fácil de um acessório ao outro.

As fixações rápidas permitem que a unidade de corte seja facilmente deslocada entre duas posições:

- Posição normal com a correia em tensão absoluta.
- Posição retraída de 4 cm em relação àquela normal, com a correia solta, para que o conjunto dos dispositivos de corte se aproximem ainda mais da máquina de base.

Quando a polia de tensão da correia não está presa à correia, as fixações rápidas simplificam a substituição da correia e da unidade de corte, facilitando também a mudança para a posição de lavagem e de serviço.

**Soltar a tensão da correia (17; 18)**

**Ver também as instruções fornecidas com o acessório e o suporte de desengate rápido.**

1. Retire as cavilhas ou os pinos de bloqueio (17:C) de ambos os lados.
2. Abra os suportes de desengate rápido premindo nas seções traseiras com o perno (17:A)

**Quando as ligações rápidas estão abertas, os braços do acessório estarão livre, portanto não mais fixados ao engate.**

**Para qualquer operação de regulação ou manutenção, coloque novamente os braços no suporte e volte a fechá-lo.**

1. Executar as medidas corretivas necessárias, por exemplo:

- Desengate a correia.
- Substitua o acessório desengatando os braços (19).

**Tensionamento da correia (17; 18)**
Tensionar primeiro de um lado e depois do outro, de acordo com as instruções que se seguem.

**Não girar a alavanca com as mãos. Risco de ferimentos por esmagamento.**

1. Coloque o pé sobre a alavanca (18:A) e, com cuidado, rode meia volta para a frente.
2. Instale a cavilha ou o pino de bloqueio (17:C).
3. Repita no outro lado o procedimento acima descrito.

# 7 ARRANQUE E CONDUÇÃO

## 7.1 PRECAUÇÕES PARA A UTILIZAÇÃO

**Verificar sempre se o nível de óleo no motor está correto. Isto é especialmente importante quando se utiliza a máquina em declives (ver 7.4).**

**Tenha cuidado quando conduzir a máquina em terrenos inclinados: não efetue arranques ou frenagens bruscos, não use a máquina transversalmente, mova-se sempre de cima para baixo ou de baixo para cima.**

**Aplique o travão de estacionamento quando estacionar a máquina.**

**A máquina não pode ser conduzida em declives com uma inclinação superior a 10º, independentemente da direção.**

**Reduza a velocidade em terrenos inclinados e curvas apertadas para evitar que a máquina tombe ou para não perder o controlo da mesma.**

**Ao conduzir com a velocidade máxima, não vire o volante até ao máximo. A máquina pode voltar-se facilmente.**

**Mantenha as mãos e os dedos bem afastados da articulação central e do suporte do banco. Risco de ferimentos por esmagamento.**

## 7.2 UTILIZAÇÃO COMBINADA DOS ACESSÓRIOS

**Para a utilização combinada de acessórios, consultar a "TABELA PARA A COMBINAÇÃO CORRETA DOS ACESSÓRIOS" na seção "0 TABELA DADOS TÉCNICOS"**

## 7.3 ABASTECIMENTO DE COMBUSTÍVEL (20)

**Utilizar sempre gasolina sem chumbo. Não misture a gasolina com óleo.**

Para a capacidade do reservatório, ver o parágrafo "0 TABELA DOS DADOS TÉCNICOS".

Para o abastecimento:

1. Desaparafuse a tampa de fecho do reservatório e removê-la (fig.20.A).
2. Abasteça com o combustível, prestando atenção para não encher o reservatório completamente. Deixa um pouco de espaço (correspondente ao menos a toda a boca de enchimento + 1 – 2 cm no topo do depósito) de forma que, quando a gasolina se aquece, possa expandir-se sem vazar.
3. Após terminar o abastecimento, apertar bem a tampa do combustível e limpar eventuais vazamentos.

**Evite derramar gasolina sobre as peças em plástico, para não as danificar; em caso de vazamento acidental, enxaguar imediatamente com água. A garantia não cobre os danos nas partes de plástico da carroçaria ou do motor causados pela gasolina.**

**NOTA! A gasolina é perecível e não deve ficar no reservatório por um período superior a 30 dias.**

É possível utilizar combustíveis ecológicos, como gasolina alquilada. A composição dessas gasolinas tem um impacto menor nas pessoas e no meio ambiente.

Não são assinalados efeitos negativos associados à utilização da mesma. No entanto, no comércio existem tipos de combustível alquilada para os quais não é possível dar indicações precisas relativamente à sua utilização.

Para mais informações aconselhamos que consulte as instruções e os dados fornecidos pelo produtor de combustível alquilada.

**Quando for utilizar a máquina pela última vez antes de um longo período de inutilização (como por exemplo: durante o inverno), deite no depósito uma quantidade de combustível suficiente apenas a efetuar este último trabalho.**
**De fato, antes de guardar a máquina, será necessário esvaziar completamente o depósito de combustível (ver parágrafo 11).**

### 7.4 VERIFICAR O NÍVEL DO ÓLEO DO MOTOR (21; 22)

A máquina é entregue com o motor cheio de óleo.

**Antes de arrancar a máquina, controle o nível de óleo no motor.**

**Para o controlo / enchimento do óleo no motor, ver parágrafo 9.5.1.**

### 7.5 VERIFICAR O NÍVEL DO ÓLEO DA TRANSMISSÃO

**Para o controlo / enchimento do óleo no motor, ver parágrafo 9.7.1.**

### 7.6 CONTROLOS DE SEGURANÇA

Verificar se se obtêm os resultados das verificações de segurança abaixo quando testar a máquina em questão.

**Efetue sempre os controlos de segurança antes de usar.**

**Se qualquer dos resultados for diferente de quanto indicado nas tabelas abaixo, a máquina não deverá ser utilizada!**

**Leve a máquina a uma oficina de assistência técnica para a revisão e a reparação.**

#### 7.6.1 Controlo de segurança geral

| Objeto | Resultado |
|---|---|
| Sistema de combustível e conexões | Nenhuma perda. |
| Cabos elétricos | Todo o isolamento intacto.<br>Nenhum dano mecânico. |
| Sistema de escape. | Não há fugas nas ligações. Todos os parafusos estão apertados. |
| Circuito do óleo | Nenhuma perda. Nenhum dano. |
| Conduzir a máquina para a frente/ para trás e soltar o pedal do travão de condução-serviço. | A máquina para. |
| Condução experimental | Nenhuma vibração anormal.<br>Nenhum ruído anormal. |

#### 7.6.2 Verificação de segurança elétrica

| Estado | Ação | Resultado |
|---|---|---|
| O pedal travão de estacionamento não é pressionado. | Tentar colocar em movimento. | O motor não entra em movimento. |
| Motor ligado. | O condutor levanta do assento. | O motor desliga. |

### 7.7 ARRANQUE / OPERAÇÃO

**Quando a máquina é utilizada, o capô deve estar fechado e bloqueado.**

**Utilizar sempre o gás total durante a utilização da máquina.**

**Quando se liga a máquina aguardar 2 segundos na posição de arranque antes de ligar o motor.**

1. Abrir a torneira do combustível (24).
2. Verificar se os cabos das velas estão instala-

dos nas velas.
3. Certificar-se de que a tomada de força está desinserida (11:D; 12:D).
4. Não manter o pé no pedal de travão de condução-serviço (10:F).

**Arranque a frio**

**Para os modelos 2WD**

1. Engatar a transmissão (14:A1).

**Para os modelos 4WD**

1. Engatar a transmissão (15:A1-B1).
2. Acionar o travão de estacionamento (10:B).
3. Colocar o acelerador em pleno gás (11:A; 12:A).
4. Fechar o ar (12:B1) (se presente).
5. Virar a chave de ignição e arrancar a máquina.

**Antes de utilizar a máquina, aguardar alguns minutos para consentir o aquecimento do óleo.**

**Arranque a quente**

**Para os modelos 2WD**

1. Engatar a transmissão (14:A1).

**Para os modelos 4WD**

1. Engatar a transmissão (15:A1-B1).
2. Acionar o travão de estacionamento (10:B).
3. Colocar o acelerador em pleno gás (11:A; 12:A).
4. O comando do ar deve ser pressionado (12:B2) (se presente).
5. Virar a chave de ignição e arrancar a máquina.

**Para prosseguir, ver as instruções indicadas no parágrafo 7.7.1.**

### 7.7.1 Marcha

Para operar com a máquina, proceda como descrito a seguir:

- Carregar a fundo no pedal (10:B) e soltá-lo.
- Acionar o pedal (10:F) para fazer mover a máquina.
- Posicionar-se na área de trabalho.
- No caso de estarem instalados acessórios frontais, acionar a tomada de força (11:D, 12:D).
- Comece a trabalhar.

## 7.8 PARAGEM

Para parar a máquina proceda como descrito abaixo:

- Desinserir a tomada de força (11:D; 12:D).
- Inserir o travão de estacionamento (10:B).
- Deixar o motor trabalhar ao mínimo durante 1 ou 2 minutos.
- Desligar o motor girando a chave da ignição.
- Fechar a torneira de combustível. Esta indicação é particularmente importante caso a máquina seja transportada sobre um reboque ou semelhantes.

**Se tiver que deixar a máquina sozinha, retirar os cabos da vela e retirar a chave da ignição.**

**O motor poderá estar muito quente logo depois de desligado. Não toque na marmita, no cilindro ou nas aletas de arrefecimento. Existe o perigo de queimaduras.**

## 7.9 LIMPEZA

**Para reduzir o risco de incêndio, manter o motor, a marmita, a bateria e o reservatório de combustível limpo de relva, folhas e óleo.**

**Para reduzir o perigo de incêndio, verifique regularmente se não há vazamento de óleo e/ou de combustível.**

**Nunca utilize água a alta pressão. Pode danificar os vedantes dos veios, os componentes elétricos ou as válvulas hidráulicas.**

Limpar sempre a máquina após a utilização. Para a limpeza, verificar as seguintes instruções:

- Não borrifar água diretamente no motor.
- Limpar o motor com uma escova e/ou ar comprimido.
- Limpar a entrada de ar de arrefecimento do motor.
- Após a limpeza com água, acionar a máquina e o conjunto do dispositivo de corte para remover a água que, caso contrário, pode penetrar nos rolamentos e provocar danos.

# 8 USO DO ACESSÓRIO

**Verifique se não há corpos estranhos como pedras, etc. na relva a ser cortada.**

### 8.1 ALTURA DE CORTE

Os melhores resultados de corte obtêm-se quando um terço da altura da relva é cortado. Ver fig. 23.

Se a relva estiver alta e tiver que ser cortada de maneira significativa, corte duas vezes utilizando diferentes alturas de corte.

Não utilize as alturas de corte mais baixas se a superfície do relvado for irregular.

Isto implicaria o risco de os dispositivos de corte ficarem danificadas por embaterem na superfície e a camada superior da terra seria removida.

### 8.2 CONSELHOS PARA O CORTE DE RELVA

Para obter resultados ideais de corte de relva, siga os conselhos abaixo.

- Corte a relva frequentemente.
- Coloque o motor para funcionar na máxima rotação.
- A relva deve estar molhada.
- Utilize dispositivos de corte afiados.
- Mantenha a parte debaixo do conjunto do dispositivo de corte limpa.

## 9 MANUTENÇÃO

### 9.1 PROGRAMA DE ASSISTÊNCIA

Para manter a máquina sempre em boas condições no que respeita à fiabilidade, segurança em termos do funcionamento e respeito pelo ambiente, siga sempre o programa de assistência da STIGA SpA.

Os pontos de intervenção deste programa são descritos no manual de manutenção da STIGA SpA em anexo.

A Revisão Básica deve ser sempre efetuada por uma oficina autorizada.

A Primeira Revisão e a Revisão Intermédia deveriam ser efetuadas por uma oficina autorizada, mas podem também ser efetuadas pelo utilizador.

Os procedimentos estão indicados no manual e descritos no capítulo “7 ARRANQUE E CONDUÇÃO”, e também em seguida.

As revisões efetuadas por uma oficina autorizada garantem um trabalho profissional e peças de reposição originais.

O manual é carimbado a cada Revisão Básica e a cada Revisão Intermédia efetuadas pela oficina especializada. Um manual com estes carimbos aumenta o valor das máquinas usadas.

### 9.2 PREPARAÇÃO

**Todas as revisões e todos os trabalhos de manutenção deverão ser realizados com a máquina parada e com o motor desligado.**

**Acionar sempre o travão de estacionamento para impedir que a máquina se movimente.**

**Desligar o motor.**

**Para evitar o arranque acidental do motor, desligar os cabos das velas e retirar a chave da ignição.**

### 9.3 TABELA DE MANUTENÇÕES

**Ver capítulo “13 TABELA RECAPITULATIVA DAS MANUTENÇÕES”. A tabela tem o objetivo de ajudá-lo a manter o funcionamento eficiente e a segurança da sua máquina. Nela, foram indicadas as principais intervenções e a frequência prevista para cada uma delas. Execute a respetiva ação de acordo com o prazo que se verificar.**

**Mude o óleo mais frequentemente se o motor tiver que funcionar em condições mais exigentes ou se a temperatura ambiente for elevada.**

### 9.4 PRESSÃO DOS PNEUS

Regular a pressão dos pneus conforme os valores indicados no parágrafo “0 TABELA DOS DADOS TÉCNICOS”.

### 9.5 ABASTECIMENTO / SUBSTITUIÇÃO DO ÓLEO DO MOTOR

**Para esta manutenção, ver também o manual do motor fornecido com a máquina.**

#### 9.5.1 Controlo / Abastecimento (21; 22)

**Verificar o nível do óleo antes de cada utilização. Para o controlo, a máquina**

**deverá estar sobre uma superfície nivelada.**

1. Limpe em torno da haste.
2. Desaparafuse e remova a haste.
3. Limpe a vareta.

**Para motores [ST.]**

4. Insira completamente a haste no lugar sem aparafusá-la (21:A).

**Para motores [B&S Vanguard]**

4. Insira completamente a haste no lugar e aparafuse-a (22:A).

5. Retire novamente a haste e verifique o nível do óleo.
6. Abasteça, caso o nível esteja abaixo do sinal de limite superior (21:A, 22:A).

**O nível do óleo nunca deve ultrapassar o sinal de limite superior. O motor pode se superaquecer. Se o nível do óleo superar o sinal de limite superior, o óleo tem que ser drenado até se atingir o nível correto.**

Mude o óleo mais frequentemente se o motor tiver que funcionar em condições mais exigentes ou se a temperatura ambiente for elevada.

### 9.5.2 Substituição / abastecimento (21; 22)

**Para conhecer os tempos da intervenção, consultar o capítulo 13.**

**Para o tipo de óleo a ser utilizado ver o parágrafo "0 TABELA DOS DADOS TÉCNICOS".**

**Usar óleo sem aditivos.**
Trocar o óleo com o motor quente.

**O óleo do motor pode estar muito quente se for tirado imediatamente após desligar o motor. Deixe arrefecer o motor por alguns minutos antes de tirar o óleo.**

**[ST. mod. TRE 0801], [B&S Vanguard]**
Proceder como será descrito a seguir:

1. Colocar a máquina sobre uma superfície plana.
2. Aplicar o travão de estacionamento.
3. Abrir o capô do motor.
4. Prender a braçadeira na mangueira de drenagem do óleo. Utilizar uma pinça regulável, uma pega múltipla ou semelhante (21:B; 22:B).
5. Deslocar a braçadeira 3-4 cm para cima na mangueira de drenagem do óleo e tirar a tampa.
6. Recolher o óleo num recipiente.

**NOTA! Cuidado para não derramar óleo sobre as correias de transmissão.**

7. Colocar a tampa de drenagem do óleo e voltar a deslocar a braçadeira para cima da tampa.
8. Limpar eventuais fugas de óleo.
9. Retirar a haste do óleo e abastecer com óleo novo. Para a quantidade de óleo, ver o parágrafo "0 TABELA DOS DADOS TÉCNICOS".
10. A cada abastecimento, ligar o motor e proceder na velocidade mínima durante 30 segundos.
11. Verificar se há alguma fuga de óleo.
12. Desligar o motor. Esperar 30 segundos e verificar novamente o nível do óleo de acordo com quanto indicado no parágrafo 9.5.
13. Entregar o óleo para eliminação de acordo com as disposições locais.

**[ST. mod. TRE 586V]**

1. Colocar a máquina sobre uma superfície plana.
2. Aplicar o travão de estacionamento.
3. Abrir o capô do motor.
4. Posicione um recipiente de recolha na correspondência do tubo de extensão (fig. 22.B).
5. Premir o pino (fig. 22.C);
6. Desengatar o tubo de extensão do suporte, puxando-o para baixo;
7. Dobrar o tubo de extensão e descarregar o óleo num recipiente apropriado;
8. Engatar o tubo de extensão (fig. 22. B) ao suporte (fig. 22.D) antes de efetuar o abastecimento de óleo.
9. Limpar eventuais fugas de óleo.

**NOTA! Cuidado para não derramar óleo sobre as correias de transmissão.**

10. Retirar a haste do óleo e abastecer com óleo novo. Para a quantidade de óleo, ver o parágrafo "0 TABELA DOS DADOS TÉCNICOS".
11. A cada abastecimento, ligar o motor e pro-

ceder na velocidade mínima durante 30 segundos.
12. Verificar se há alguma fuga de óleo.
13. Desligar o motor. Esperar 30 segundos e depois verificar o nível do óleo de acordo com quanto indicado no parágrafo 9.5.1.
14. Entregar o óleo para eliminação de acordo com as disposições locais.

#### 9.5.3 Substituição do filtro de óleo (se presente)

**Para esta manutenção, ver também o manual do motor fornecido com a máquina.**

**Para conhecer os tempos da intervenção, consultar o capítulo 13.**

Para esta manutenção, contatar um centro de assistência autorizado.

Primeiramente, drenar o óleo do motor e instalar a tampa de drenagem do óleo conforme descrito acima.

Entregar o óleo para eliminação de acordo com as disposições locais.

### 9.6 SUBSTITUIÇÃO DO FILTRO DO COMBUSTÍVEL

**Para esta manutenção, ver também o manual do motor fornecido com a máquina.**

**Para conhecer os tempos da intervenção, consultar o capítulo 13.**

Verificar se há fugas de combustível depois do filtro novo ter sido instalado.

### 9.7 CONTROLO / ABASTECIMENTO DE ÓLEO DA TRANSMISSÃO [4WD]

**Para conhecer os tempos da intervenção, consultar o capítulo 13.**

**Para o tipo e a quantidade de óleo, ver o parágrafo "0 TABELA DOS DADOS TÉCNICOS".**

#### 9.7.1 Controlo / abastecimento (26)

1. Colocar a máquina sobre uma superfície plana.
2. Controlar do nível do óleo no reservatório (26:A). O nível deve estar nivelado com a linha.
3. Abastecer, se necessário.

#### 9.7.2 Substituição

**Drenagem do óleo**
1. Colocar a máquina para funcionar a velocidades variáveis durante 10 a -20 minutos para aquecer o óleo da transmissão.
2. Colocar a máquina sobre uma superfície plana.
3. Aplicar o travão de estacionamento.
4. Colocar as alavancas de desengate na posição A1 – B1, de acordo com a fig. (15:A; 15:B).
5. Posicionar um recipiente debaixo baixo do eixo traseiro e outro debaixo do eixo dianteiro.
6. Abrir o capô do motor e tirar a tampa do reservatório de óleo.

**Para a tampa de drenagem do óleo, utilizar exclusivamente uma chave quadrada de 3/8". Outras ferramentas poderão danificar a tampa.**

7. Retirar a tampa de drenagem do óleo do eixo traseiro (27:A).
8. Retirar as 2 tampas de drenagem do eixo dianteiro. Utilizar uma chave de 12 mm. Deixar escoar o óleo do eixo traseiro e dos tubos (28).
9. Verificar se as juntas vedantes nos tampões de drenagem do eixo dianteiro estão intactas (28). Remontar as tampas. Binário de aperto: 15-17 Nm.
10. Verificar se a junta vedante na tampa de drenagem do óleo do eixo traseiro está intacta (27:A). Remontar no eixo traseiro. Apertar a tampa de drenagem do óleo com um binário de aperto de 5 Nm.

**A tampa de drenagem do óleo poderá se danificar caso seja apertado com um torque superior a 5 Nm.**

11. Aspirar o óleo da seção mais funda do reservatório utilizando um extrator de óleo (29).
12. Eliminar o óleo no respeito das normas locais.

**Abastecimento**
1. Abastecer o reservatório do óleo com óleo novo.
2. Verificar se a alavanca de desengate rápido do eixo traseira está puxada para fora.
3. Ligar o motor. Após ligar o motor, a alavanca de desengate da transmissão do eixo dianteiro desliza automaticamente para dentro.

**O motor não deve funcionar quando a alavanca de desengate da transmissão traseira estiver para dentro e a alavanca de desengate da transmissão dianteira estiver para fora (15:A; 15:B). Isto irá danificar as vedações do eixo dianteiro.**

**Se o motor for ligado em locais fechados, é necessário ligar um dispositivo de aspiração dos gases de escape ao tubo de escape do motor.**

4. Desinserir a alavanca de desengate da transmissão do eixo dianteiro.

**NOTA! O óleo é aspirado muito rapidamente para dentro do sistema. O depósito deve ser abastecido continuamente, até quando ficar cheio, para encher o circuito e para fazer com que não seja aspirado ar na instalação, coisa que jamais deveria ocorrer.**

5. Regular o pedal do acelerador para a posição para a frente, bloqueando-o por meio de um calço de madeira (30).
6. Pôr a funcionar na posição para a frente durante um minuto.
7. Deslocar o calço de madeira e regular o pedal do acelerador para a posição de marcha-atrás. Continuar a abastecer com óleo.
8. Pôr a funcionar em modo de marcha-atrás durante um minuto.
9. Mudar a direção de condução de minuto a minuto conforme indicado acima e continue a encher com óleo até deixar de haver bolhas no depósito.
10. Desligar o motor, colocar a tampa (26:B) do depósito do óleo e fechar o capô do motor.
11. Fazer um ensaio de condução durante vários minutos e se necessário, ajustar o nível do óleo no reservatório.

### 9.8 CONTROLO TRANSMISSÃO DE CORREIA

Controlar que todas as correias estejam intactas.

**Para conhecer os tempos da intervenção, consultar o capítulo 13.**

### 9.9 DIREÇÃO

**Para conhecer os tempos da intervenção, consultar o capítulo 13.**

#### 9.9.1 Verificações

Girar brevemente o volante para trás e para a frente.

Nas correntes da direção, não deverá haver nenhuma folga mecânica.

#### 9.9.2 Regulação (32)

Ajustar as cadeias de direção conforme necessário, da seguinte maneira:

1. Colocar a máquina com as rodas retas.
2. Ajustar as correntes da direção com as duas porcas localizadas por baixo do ponto central (32).
3. Ajustar ambas as porcas com o mesmo aperto até não haver qualquer folga.
4. Fazer um ensaio de condução com a máquina para a frente e verificar se o volante não está descentralizado.
5. Se o volante estiver descentrado, desaperte uma porca e aperte a outra.

**Não tensionar excessivamente as correntes da direção. Se isso acontecer, a direção fica pesada e o desgaste das correntes será maior.**

### 9.10 BATERIA

Para o tipo de bateria usado na máquina ver "0 TABELA DOS DADOS TÉCNICOS".

**ATENÇÃO! O ácido presente no interior da bateria é corrosivo e o contacto com o mesmo é perigoso.**

**Manusear a bateria com cuidado, tendo atenção para que não se verifiquem fugas.**

**Se o ácido entrar em contato com os olhos ou a pele pode provocar ferimentos graves. Se qualquer parte do corpo entrar em contacto com o ácido, lavar imediatamente com grandes quantidades de água e procurar assistência médica o mais rápido possível.**

O líquido da bateria não deve ser checado ou abastecido.

A única intervenção de manutenção necessária é o carregamento da bateria, por exemplo, após um longo período de armazenamento.

A bateria pode ser carregada:

- através do motor
- através do carregador de baterias.

#### 9.10.1 Carregamento através do motor

Esta modalidade é possível somente se a bateria tiver uma carga mínima que permita o arranque.

- No caso de uma bateria nova, ligar os cabos à bateria.
- Colocar a máquina ao ar livre.
- Arrancar o motor de acordo com as instruções contidas neste manual.
- Deixar funcionar o motor continuamente por 45 minutos (tempo necessário ao carregamento completo da bateria).
- Desligar o motor.

#### 9.10.2 Carregamento através do carregador de bateria

**Utilizar um carregador de baterias com tensão constante. O uso de um carregador de baterias padrão pode danificar a bateria.**

**Para maiores informações, contatar o próprio revendedor.**

**Antes de ligar o carregador de bateiras, desligar a bateria da instalação elétrica.**

#### 9.10.3 Desmontagem/montagem

A bateria encontra-se debaixo do capô do motor.

Ligar e desligar os cabos como indicado a seguir durante a montagem e a desmontagem da bateria:

1. Durante a desmontagem. Primeiramente, desligar o cabo preto do terminal negativo (-) da bateria. Depois, desligar o cabo vermelho do terminal positivo (+) da bateria.
2. Durante a montagem. Ligar primeiro o cabo vermelho ao terminal positivo (+) da bateria. Depois, ligar o cabo preto ao terminal negativo (-) da bateria.

**Se os cabos forem desligados/ligados pela ordem errada, há o risco de curto-circuito e de danos na bateria.**

**Se os cabos forem trocados, o gerador e a bateria ficarão danificados.**

**Aperte firmemente os cabos. Cabos soltos podem provocar um incêndio.**

**O motor nunca deve ser acionado com a bateria desconectada. Existe um risco de danos graves no alternador e no sistema elétrico.**

#### 9.10.4 Limpeza

Se os terminais da bateria estiverem oxidados, terão que ser limpos.

Limpar os terminais da bateria com uma escova de arame e lubrificá-los com massa para terminais.

### 9.11 FILTRO DO AR, MOTOR

**Para conhecer os tempos da intervenção, consultar o capítulo 13.**

**Para esta manutenção, ver também o manual do motor fornecido com a máquina.**

#### 9.11.1 Limpeza / Substituição

**Para conhecer os tempos da intervenção, consultar o capítulo 13.**

**NOTA! Os filtros têm que ser limpos com mais frequência se a máquina for utilizada em solo poeirento.**

Remover/instalar os filtros do ar da seguinte forma:

**[B&S Vanguard] (33)**

1. Limpar cuidadosamente em volta da cobertura do filtro de ar.
2. Desmontar a cobertura do filtro de ar (33:A) retirando as duas braçadeiras.
3. Desmontar o conjunto do filtro (33:B). O pré-filtro é colocado sobre o filtro do ar. Deve certificar-se de que não entra sujidade para o carburador. Limpar a caixa do filtro de ar.
4. Limpar o filtro de papel, batendo com ele levemente sobre um superfície plana. Se o filtro estiver muito sujo, deve ser substituído.
5. Limpar o pré-filtro. Se o filtro estiver muito sujo, deve ser substituído.
6. Voltar a montar pela ordem inversa.

**[ST.] (34)**

1. Limpar a área circunstante da tampa (34:C) do filtro.

**mod. TRE 0801**

2. Tirar a tampa (34:C) desaparafusando os dois manípulos (34:D).

**mod. TRE 586 V**

2. Abrir a tampa (34:C) girando o manípulo de

abertura (34:D).

3. Remova o elemento filtrante (34:E, 34:F).
4. Remover o pré-filtro em esponja (34:F) do cartucho (34:E).
5. Bater o cartucho (34:E) numa superfície sólida e soprar com ar comprimido por dentro para remover detritos e poeira.
6. Lavar o pré-filtro de esponja (34:F) com água e detergente e deixá-lo secar ao ar livre.
7. Limpar o interior do alojamento do filtro (37:G) da poeira e detritos, tendo o cuidado de fechar a conduta de aspiração com um pano (34:H) para evitar que entrem no motor.
8. Remover o pano (34:H), colocar o elemento filtrante (34:E, 34:F) no seu alojamento e remontar a tampa (34:C).

**IMPORTANTE** *Não use gasolina, detersivos ou outro para a limpeza do cartucho.*

**IMPORTANTE** *O pré-filtro em esponja (34:F) NÃO deve ser oleado.*

#### 9.11.2 Substituição da vela

**Para conhecer os tempos da intervenção, consultar o capítulo 13.**

**Para esta manutenção, ver também o manual do motor fornecido com a máquina.**

Antes de tirar a vela, limpar em volta do respectivo local de instalação.

Para o tipo de vela e a distância dos elétrodos, ver o parágrafo “0 TABELA DOS DADOS TÉCNICOS”.

#### 9.11.3 Limpeza tomada de ar

**Para conhecer os tempos da intervenção, consultar o capítulo 13.**

O motor é refrigerado a ar.

Um sistema de refrigeração obstruído pode danificar o motor.

Verificar se as tomadas de ar de arrefecimento não estão obstruídas.

Uma limpeza mais meticulosa do sistema de refrigeração é feita durante cada revisão básica.

### 9.12 LUBRIFICAÇÃO (31)

**Para conhecer os tempos da intervenção, consultar o capítulo 13.**

| Objeto | Ação | Fig. |
|---|---|---|
| Ponto central | 4 lubrificadores<br>Utilizar um lubrificador abastecido com massa consistente universal.<br>Bombear até quando a massa consistente sair | 31A |
| Corrente da direção | Limpar a corrente com uma escova de ferro.<br>Lubrificar com spray para corrente universal | - |
| Braços tensores | Lubrificar os pontos de suporte com óleo durante a ativação de cada comando.<br>Esta operação deve ser executada por duas pessoas. | 31B |
| Cabos de comando | Lubrificar as extremidades dos quando cada comando é ativado.<br>Esta operação deve ser efetuada por duas pessoas. | 31C |

### 9.13 FUSÍVEIS (35)

| Destino | Fusível |
|---|---|
| Alimentação da válvula de combustível. | 10 A |
| Alimentação do regulador elétrico da altura de corte. | 20 A |
| Alimentação sistema elétrico. | 30 A |

## 10 ASSISTÊNCIA E REPARAÇÕES

Este manual fornece todas as indicações necessárias para a condução da máquina e para uma correta manutenção de base que pode ser efetuada pelo utilizador.

Todas as intervenções de regulação e manutenção não descritas neste manual devem ser efetuadas pelo Revendedor ou por um Centro especializado, que deverá possuir os conhecimentos e os equipamentos necessários para que o trabalho seja executado corretamente,

mantendo o grau de segurança e as condições originais da máquina.

**Antes de qualquer intervenção de assistência:**

**a.** Colocar a máquina sobre uma superfície plana.
**b.** Acionar o travão de estacionamento (10:B).
**c.** Desligar o motor.
**d.** Retirar a chave do seu alojamento.

As oficinas de assistência autorizadas efetuam as reparações e a manutenção em garantia.

Utilizam sempre peças sobressalentes originais.

**As peças sobresselentes e os acessórios originais STIGA SpA foram especificamente desenvolvidos para as máquinas STIGA SpA.**
**Recorde-se que as peças sobresselentes não originais não foram verificadas, nem aprovadas pela STIGA SpA.**

**O uso de peças de reposição e acessórios não originais poderia causar efeitos negativos sobre o funcionamento e a segurança da máquina.**
**A STIGA SpA declina qualquer responsabilidade em caso de danos ou lesões causados pelos referidos produtos.**

**As peças sobressalentes originais são fornecidas pelas oficinas de assistência e pelos revendedores autorizados.**

**Recomenda-se que a máquina seja levada uma vez por ano a uma oficina de assistência autorizada para a manutenção, assistência e controlo dos dispositivos de segurança.**

## 11 ARMAZENAMENTO

1. Esvaziar o reservatório de combustível:
   - Ligar o motor da máquina e deixá-lo ligado até quando parar.
1. Substituir o óleo quando o motor ainda estiver quente.
2. Limpar a máquina inteira. É particularmente importante limpar o lado inferior do conjunto do dispositivo de corte.
3. Se a verniz estiver danificada, retocá-la para prevenir a ferrugem.
4. Guardar a máquina num local coberto e seco.

**Nas máquinas com starter elétrico:**
Se a temperatura de armazenamento for correta, será suficiente um carregamento de manutenção da bateria a cada quatro meses.

**Antes de armazenar a máquina, carregue a bateria.**

**A bateria sofre sérios danos quando é armazenada descarregada.**

## 12 CONDIÇÕES DE COMPRA

A garantia cobre todos os defeitos dos materiais e de fabrico.

O utilizador deverá seguir atentamente todas as instruções fornecidas na documentação em anexo.

A garantia não cobre os danos devidos a:

- Falta de familiarização com a documentação de acompanhamento.
- Desatenção.
- Uso e montagem não corretos ou não permitidos.
- Utilização de peças sobressalentes não originais.
- Utilização de acessórios não fornecidos ou não aprovados pela STIGA SpA.

A garantia não cobre:

- O normal desgaste dos materiais de consumo tais como correias, etc.
- Normal desgaste.
- Motores. Estão cobertos pelas garantias do fabricante do motor nos termos e nas condições especificadas.

O comprador está protegido pelas suas próprias leis nacionais. Os direitos do comprador previstos pelas leis nacionais do País em que vive não são, de maneira alguma, limitados pela presente garantia.

## 13 TABELA RECAPITULATIVA DAS MANUTENÇÕES

| Intervenção | Frequência horas de exercício / meses de calendário | | Par. / Fig. de ref. |
|---|---|---|---|
| | Primeira vez | Sucessivamente | |
| **MÁQUINA** | | | |
| Controlo de todas as fixações | - | Antes de cada uso | - |
| Controlos de segurança / verificação de comandos | - | Antes de cada uso | - |
| Controlos pressão dos pneus | - | Antes de cada uso | - |
| Limpeza geral e controlo | - | No final de cada uso | - |
| Lubrificação geral | - | 50 horas e após cada lavagem | 9.12 |
| Controlo de desgaste das correias de transmissão | 5 horas | 50 horas | 9.8 |
| Controlo / correção coluna de direção | 5 horas | 100 horas | 9.9 |
| Carga da bateria | - | Antes do armazenamento. Nas máquinas com starter elétrico: efetuar uma recarga de manutenção a cada 4 meses | 9.10 |
| Limpeza dos terminais da bateria | - | Na presença de óxido | 9.10.4 |
| **MOTORES / TRANSMISSÃO (geral)** | | | |
| Controlo / abastecimento de óleo do motor | - | Antes de cada uso | 9.5.1 |
| Controlo / reposição do nível do óleo da transmissão | 1 hora | 50 horas | 9.7.1 |
| Substituição do óleo da transmissão | 5 horas | 200 horas | 9.7.2 |
| **Motor mod. B&S Vanguard** | | | |
| Substituição do óleo do motor | - | 100 horas/ Uma vez por ano | 9.5.2 |
| Substituição do filtro de óleo | - | 100 horas/ Uma vez por ano | 9.5.3 |
| Limpeza do filtro de ar | - | 25 horas / Uma vez por ano | 9.11.1 * |
| Substituição do filtro de ar | - | 100 horas ou uma vez por ano | 9.11.1 (*) |
| Substituição da vela | - | 100 horas/ Uma vez por ano | 9.11.2 |
| Limpeza tomada de ar | - | 5 horas / No final de cada uso | 9.11.3 |
| Controlo/substituição do filtro de combustível | - | 400 horas/ Uma vez por ano | 9.6 (**) |
| **Motor mod. ST.** | | | |
| Substituição do óleo do motor (mod. TRE 586V) | 5 horas | 100 horas | 9.5.2 |
| Substituição do óleo do motor (mod. TRE 0801) | 5 horas | 50 horas / Final da temporada | 9.5.2 |
| Limpeza tomada de ar | - | 5 horas / No final de cada uso | 9.11.3 |
| Limpeza do filtro de ar | - | 5 horas / No final de cada uso | 9.11.1 * |
| Substituição do filtro de papel do ar | - | 50 horas / Final da temporada | 9.11.1 * |

| Intervenção | Frequência horas de exercício / meses de calendário | | Par. / Fig. de ref. |
|---|---|---|---|
| Controlo / regulação da vela | - | 50 horas / Final da temporada | 9.11.2 |
| Substituição da vela | - | 100 horas | 9.11.2 |
| Controlo / Substituição do filtro de combustível | - | 100 horas | 9.6 ** |

(*) Limpar mais frequentemente em condições de trabalho particularmente complicadas ou no caso de existirem resíduos presentes na área.
(**) Intervenções que devem ser realizadas pelo seu Revendedor ou por um Centro de assistência autorizado.

## 14 GUIA PARA A IDENTIFICAÇÃO DOS PROBLEMAS

| Problema | Causa provável | Solução |
|---|---|---|
| **1. O motor de arranque não gira.** | Bateria com carga insuficiente. | Recarregar a bateria. |
| | Bateria ligada incorretamente. | Verificar as ligações. |
| | Fusível 20A queimado | Substituir o fusível |
| **2. O motor de arranque gira, mas o motor não é acionado Com a chave de acionamento na posição de acionamento o motor de arranque gira, mas o motor não é acionado.** | Torneira de combustível fechada. | Abrir a torneira de combustível. |
| | Ausência de fluxo de combustível. | - Verificar o nível no reservatório.<br>- Verificar o filtro de combustível. |
| | Defeito de ligação. | - Verificar a fixação da tampa da vela.<br>- Verificar a limpeza e a correta distância entre os elétrodos. |
| **3. Ligação difícil ou funcionamento irregular do motor.** | Problemas de carburação. | Limpar ou substituir o filtro de ar. |
| **4. Diminuição de rendimento do motor durante o corte.** | Velocidade de avanço elevada relativamente à altura de corte. | Reduzir a velocidade de avanço e/ou aumentar a altura de corte. |
| **5. O motor para, sem nenhum motivo aparente.** | - O combustível terminou.<br>- Tentar religar o motor. | Proceder com o abastecimento de combustível (se o inconveniente persistir, consultar um centro de assistência autorizado). |
| **6. Corte irregular.** | | Controlar a pressão dos pneus. |
| | A afiação dos dispositivos de corte é reduzida. | Contatar um centro de assistência autorizado. |
| | Velocidade de avanço elevada em relação à altura da relva a ser cortada. | Reduzir a velocidade de avanço e/ou aumentar a altura de corte. |
| | O dispositivo de corte está cheio de relva. | - Aguardar que a relva esteja seca.<br>- Limpar o conjunto do dispositivo de corte. |

| Problema | Causa provável | Solução |
|---|---|---|
| **7. Vibração anormal durante a utilização.** | - Dispositivos de corte desequilibrados.<br>- Dispositivos de corte soltos.<br>- partes soltas.<br>- eventuais danos. | Contatar um centro de assistência autorizado para verificações, substituições ou reparações. |
| **8. Com o motor em funcionamento, pressionando o pedal de tração, a máquina não se desloca.** | Alavanca de «desengate da transmissão» na posição de desengate. | Engatar a transmissão. |
| **Caso ocorra um dos problemas acima relacionados, substituir o fusível.** | | |
| **9. O motor não liga ou para subitamente após a ligação. A bateria está carregada.** | Fusível 10A avariado. | Substituir o fusível 10A. |
| **10. O regulador elétrico de altura de corte não funciona.** | Fusível 20A avariado. | Substituir o fusível 20A. |
| **11. Nenhuma função elétrica está a funcionar. A bateria está carregada.** | Fusível 30A avariado. | Substituir o fusível 30A. |

Se os problemas persistirem após após as operações acima descritas, contatar o seu Revendedor.

**Atenção! Nunca tentar efetuar reparações difíceis sem ter os meios e os conhecimentos técnicos necessários. Cada intervenção efetuada incorretamente, resulta automaticamente na anulação da Garantia e no declínio de responsabilidade do Fabricante.**

**1 ВВЕДЕНИЕ . . . . . 4**
*1.1 СТРУКТУРА РУКОВОДСТВА . . . . . 4*
*1.2 УСЛОВНЫЕ ОБОЗНАЧЕНИЯ . . . . . 4*
*1.3 ХРАНЕНИЕ РУКОВОДСТВА . . . . . 4*

**2 ОЗНАКОМЛЕНИЕ С МАШИНОЙ . . . . . 4**
*2.1 МОДЕЛИ [2WD] . . . . . 4*
*2.2 МОДЕЛИ [4WD] . . . . . 4*
*2.3 ПРЕДУСМОТРЕННОЕ ИСПОЛЬЗОВАНИЕ . . . . . 5*
*2.3.1 Определение типологии пользователя. . . . . 5*
*2.4 НЕПРАВИЛЬНОЕ ИСПОЛЬЗОВАНИЕ . . . . . 5*
*2.5 ЗНАКИ БЕЗОПАСНОСТИ. . . . . 5*
*2.5.1 Самоклеящиеся этикетки (4) . . . . . 6*
*2.6 ИДЕНТИФИКАЦИОННАЯ ТАБЛИЧКА . . . . . 6*
*2.7 ОСНОВНЫЕ КОМПОНЕНТЫ . . . . . 6*

**3 ПРАВИЛА БЕЗОПАСНОСТИ . . . . . 6**
*3.1 ОБЩИЕ РЕКОМЕНДАЦИИ . . . . . 6*
*3.2 ПОДГОТОВИТЕЛЬНЫЕ ОПЕРАЦИИ. . . . . 7*
*3.3 ВО ВРЕМЯ РАБОТЫ . . . . . 8*
*3.4 ТЕХОБСЛУЖИВАНИЕ И ХРАНЕНИЕ . . . . . 10*
*3.5 ПЕРЕВОЗКА. . . . . 11*
*3.6 ОХРАНА ОКРУЖАЮЩЕЙ СРЕДЫ. . . . . 11*

**4 ЗАСТРАХУЙТЕ ВАШУ ГАЗОНОКОСИЛКУ . . . . . 12**

**5 МОНТАЖ . . . . . 12**
*5.1 КОМПОНЕНТЫ ДЛЯ СБОРКИ (3) . . . . . 12*
*5.2 КАПОТ ДВИГАТЕЛЯ (5:A) . . . . . 12*
*5.3 АККУМУЛЯТОР . . . . . 12*
*5.3.1 Соединение аккумулятора (6) . . . . . 12*
*5.3.2 Зарядка аккумулятора . . . . . 12*
*5.4 СИДЕНИЕ (7) . . . . . 13*
*5.5 РУЛЕВОЕ КОЛЕСО (8) . . . . . 13*
*5.6 БУКСИРОВОЧНАЯ ПЛАСТИНА (9) . . . . . 13*
*5.7 БЫСТРОСЪЕМНЫЕ УСТРОЙСТВА (1:N). . . . . 13*
*5.8 ДАВЛЕНИЕ В ШИНАХ . . . . . 13*
*5.9 ПРИНАДЛЕЖНОСТИ . . . . . 13*

**6 УСТРОЙСТВА УПРАВЛЕНИЯ . . . . . 13**
*6.1 ПЕДАЛЬ МЕХАНИЧЕСКОГО УСТРОЙСТВА ПОДЪЕМА НАВЕСНЫХ ОРУДИЙ (10:C) . 13*
*6.2 ПЕДАЛЬ СТОЯНОЧНОГО ТОРМОЗА (10:B) . . . . . 13*
*6.3 БЛОКИРУЮЩИЙ РЫЧАГ ДЛЯ СТОЯНОЧНОГО ТОРМОЗА (10:A) . . . . . 14*
*6.4 ПЕДАЛЬ ПРИВОДА (10:F) . . . . . 14*
*6.5 РУЛЕВОЕ КОЛЕСО (10:D) . . . . . 14*
*6.6 РУКОЯТКА УПРАВЛЕНИЯ ДРОССЕЛЬНОЙ ЗАСЛОНКОЙ (11:A; 12:A) МОД.: [B&S Vanguard] [ST.] . 14*
*6.7 РУКОЯТКА УПРАВЛЕНИЯ ОБОГАЩЕНИЕМ (12:B) - МОД.: [ST.] . . . . . 14*

*6.8 ЗАМОК ЗАЖИГАНИЯ/ФАРЫ (11:C; 12:C) . . . 14*
*6.9 МЕХАНИЗМ ОТБОРА МОЩНОСТИ (11:D; 12:D) . . . 15*
*6.10 РЕГУЛИРОВКА ВЫСОТЫ СТРИЖКИ (11:E; 12:E) . . . 15*
*6.11 ВЫКЛЮЧАТЕЛЬ ФАР (11:F; 12:F) . . . 15*
*6.12 BLUETOOTH (ЕСЛИ ОН ПРЕДУСМОТРЕН) . . . 15*
*6.13 ОТСЕК ДЛЯ ПРИНАДЛЕЖНОСТЕЙ (11:G; 12:G) . . . 15*
*6.14 РЫЧАГ ОТКЛЮЧЕНИЯ ТРАНСМИССИИ (14; 15) . . . 15*
*6.15 РЕГУЛИРОВКА СИДЕНИЯ (16:B) . . . 16*
*6.16 КАПОТ ДВИГАТЕЛЯ . . . 16*
*6.17 БЫСТРОСЪЕМНЫЕ УСТРОЙСТВА (16:C) . . . 16*

**7 ПУСК И ДВИЖЕНИЕ . . . 16**
*7.1 МЕРЫ ПРЕДОСТОРОЖНОСТИ ПРИ ИСПОЛЬЗОВАНИИ . . . 16*
*7.2 КОМБИНИРОВАННОЕ ИСПОЛЬЗОВАНИЕ ПРИНАДЛЕЖНОСТЕЙ – НАВЕСНЫХ ОРУДИЙ . . . 17*
*7.3 ЗАПРАВКА БЕНЗИНОМ . . . 17*
*7.4 ПРОВЕРКА УРОВНЯ МАСЛА В ДВИГАТЕЛЕ (21; 22) . . . 17*
*7.5 ПРОВЕРКА УРОВНЯ МАСЛА В КОРОБКЕ ПЕРЕДАЧ . . . 17*
*7.6 ПРОВЕРКА СИСТЕМЫ БЕЗОПАСНОСТИ . . . 17*
*7.6.1 Общая проверка безопасности . . . 17*
*7.6.2 Проверка электробезопасности . . . 18*
*7.7 ПУСК / РАБОТА . . . 18*
*7.7.1 Движение . . . 18*
*7.8 ОСТАНОВ . . . 18*
*7.9 ОЧИСТКА . . . 18*

**8 ИСПОЛЬЗОВАНИЕ ПРИСТАВКИ . . . 19**
*8.1 ВЫСОТА СТРИЖКИ . . . 19*
*8.2 РЕКОМЕНДАЦИИ ПО СТРИЖКЕ ТРАВЫ . . . 19*

**9 ТЕХНИЧЕСКОЕ ОБСЛУЖИВАНИЕ . . . 19**
*9.1 ПРОГРАММА ПРОВЕДЕНИЯ ТЕХОБСЛУЖИВАНИЯ . . . 19*
*9.2 ПОДГОТОВКА . . . 19*
*9.3 ТАБЛИЦА РАБОТ ПО ТЕХНИЧЕСКОМУ ОБСЛУЖИВАНИЮ . . . 19*
*9.4 ДАВЛЕНИЕ В ШИНАХ . . . 20*
*9.5 ДОЛИВКА / ЗАМЕНА МАСЛА В ДВИГАТЕЛЕ . . . 20*
*9.5.1 Контроль/доливка (21; 22; 23) . . . 20*
*9.5.2 Замена/заполнение (21; 22; 23) . . . 20*
*9.5.3 Замена масляного фильтра (При наличии) . . . 21*
*9.6 ЗАМЕНА ТОПЛИВНОГО ФИЛЬТРА (21:C, 22:C, 23:E) . . . 21*
*9.7 ПРОВЕРКА УРОВНЯ / ДОЛИВКА МАСЛА В КОРОБКЕ ПЕРЕДАЧ [4WD] . . . 21*
*9.7.1 Контроль/доливка (26) . . . 21*
*9.7.2 Замена . . . 21*
*9.8 КОНТРОЛЬ РЕМЁННЫХ ПЕРЕДАЧ . . . 22*
*9.9 РУЛЬ . . . 22*
*9.9.1 Проверки . . . 22*
*9.9.2 Регулировка (32) . . . 22*

*9.10 АККУМУЛЯТОР . . . 22*
*9.10.1 Зарядка от двигателя. . . . 23*
*9.10.2 Зарядка с помощью зарядного устройства . . . 23*
*9.10.3 Снятие/установка . . . 23*
*9.10.4 Очистка . . . 23*
*9.11 ВОЗДУШНЫЙ ФИЛЬТР ДВИГАТЕЛЯ . . . 23*
*9.11.1 Очистка / замена . . . 23*
*9.11.2 Замена свечи . . . 24*
*9.11.3 Чистка воздухозаборника . . . 24*
*9.12 СМАЗКА (31) . . . 24*
*9.13 ПРЕДОХРАНИТЕЛИ (35) . . . 25*

**10 СЕРВИСНОЕ ОБСЛУЖИВАНИЕ И РЕМОНТ . . . 25**

**11 ХРАНЕНИЕ . . . 25**

**12 УСЛОВИЯ ПОКУПКИ . . . 25**

**13 СВОДНАЯ ТАБЛИЦА РАБОТ ПО ТЕХНИЧЕСКОМУ ОБСЛУЖИВАНИЮ . . . 26**

**14 ОБНАРУЖЕНИЕ И УСТРАНЕНИЕ НЕИСПРАВНОСТЕЙ. . . . 27**

# 1 ВВЕДЕНИЕ

**Прежде чем включить двигатель, обязательно изучите данное руководство.**

## 1.1 СТРУКТУРА РУКОВОДСТВА

Руководство состоит из титульного листа, оглавления, раздела, включающего все рисунки, и объяснительного текста.

Документ разделён на главы, параграфы и подпараграфы;

Данное руководство содержит таблицы, охватывающие различные двигатели (если таковые предусмотрены).

Для того, чтобы облегчить пользование таблицей, выделите данные, относящиеся к вашей машине или двигателю.

**Рисунки**

Рисунки в данном руководстве по эксплуатации пронумерованы 1, 2, 3 и так далее.

Компоненты, показанные на рисунках, обозначены буквами A, B, C и так далее.

Ссылка на рисунок обозначается цифрой, например, (2).

Ссылка на компонент A на рис. 2 обозначается как (2:A).

**Заголовки**

Заголовки в настоящих инструкциях по эксплуатации нумеруются как указано в следующем примере:

2.3 «ПРЕДУСМОТРЕННОЕ ИСПОЛЬЗОВАНИЕ "является подзаголовком главы «2 ЗНАКОМСТВО С МАШИНОЙ» и идет под этим заголовком.

При необходимости сделать ссылку на заголовок, как правило, указываются только соответствующие цифры, например, «См. 2.3.1».

## 1.2 УСЛОВНЫЕ ОБОЗНАЧЕНИЯ

**Условные знаки ПРЕДУПРЕЖДАЮЩИЕ. В случае несоблюдения предоставленных инструкций существует опасность получения тяжелых травм или повреждения оборудования.**

**Условные знаки ПРЕДПИСЫВАЮЩИЕ. Указывают действия, подлежащие обязательному выполнению.**

**Условные знаки ЗАПРЕЩАЮЩИЕ. Указывают запрещенные действия.**

**Условные знаки УКАЗАТЕЛЬНЫЕ. Указывают информацию или пояснения, имеющие важное значение.**

**Условные знаки ССЫЛКИ Обозначают ссылку на информацию; в примечании указано, где находится соответствующая информация.**

## 1.3 ХРАНЕНИЕ РУКОВОДСТВА

Руководство должно поддерживаться в хорошем состоянии, быть читаемым и должно храниться в известном и легко доступном для пользователя машины месте.

# 2 ОЗНАКОМЛЕНИЕ С МАШИНОЙ

Данная машина предназначена для применения в садоводстве, а именно представляет собой газонокосилку, управляемую сидящим водителем, с фронтальной установкой навесных орудий.

Машина оснащена двигателем, защищенным картером и приводящим в действие режущие устройства, а также узлом коробки передач (трансмиссии), обеспечивающим движение самой машины.

Машина имеет шарнирно-сочлененную конструкцию. Это значит, что ее рама разделена на переднюю и заднюю секции, которые могут поворачиваться по отношению друг к другу.

Шарнирно-сочлененное рулевое управление позволяет машине объезжать деревья и другие препятствия с уменьшенным радиусом поворота.

Водитель может управлять машиной и выполнять все основные действия с места водителя.

Установленные на машине предохранительные устройства предусматривают останов двигателя и режущего узла.

## 2.1 МОДЕЛИ [2WD]

Эта машина оснащена задним приводом.

На задней оси установлена гидростатическая трансмиссия с бесступенчатым регулированием передаточного числа прямых и задней передач.

Кроме того, задняя ось оборудована дифференциалом, который облегчает выполнение поворотов.

Орудия, установленные спереди, приводятся в действие с помощью приводных ремней.

## 2.2 МОДЕЛИ [4WD]

Машина имеет полный привод.

Мощность от двигателя на ведущие колёса передаётся посредством гидравлики.

Двигатель управляет масляным насосом, который через гидросистему приводит в действие передний и

задний мосты (колеса).

Передние и задние колеса вращаются с одинаковой скоростью.

Для облегчения поворотов оба моста снабжены дифференциалами.

Орудия, установленные спереди, приводятся в действие с помощью приводных ремней.

## 2.3 ПРЕДУСМОТРЕННОЕ ИСПОЛЬЗОВАНИЕ

Эта машина разработана и изготовлена для стрижки газона.

Использование специального дополнительного оборудования, предусмотренного изготовителем в качестве оригинальной оснастки или приобретаемого отдельно, позволяет выполнять эту работу в различных режимах, описанных в данном руководстве или в инструкциях к отдельным дополнительным устройствам.

Аналогично, применение дополнительного оборудования (если это предусмотрено Изготовителем) может расширить предусмотренную область применения и добавить дополнительные функции, в соответствии с ограничениями и условиями, изложенными в инструкциях дополнительного оборудования.

**Машина должна управляться одним оператором.**

**При использовании иных фронтальных навесных орудий, чем режущий узел, снижается устойчивость машины.**

**Машина должна использоваться с режущим узлом или другим фронтальным навесным орудием.**

### 2.3.1 Определение типологии пользователя

Данная машина предназначена для простых пользователей, т.е. непрофессиональных операторов.

Данная машина предназначена для любительского использования.

## 2.4 НЕПРАВИЛЬНОЕ ИСПОЛЬЗОВАНИЕ

Любое другое использование, отличное от вышеупомянутого, может создать опасность и причинить ущерб людям и/или имуществу.

Следующие способы использования (в качестве примера, но не ограничиваясь ими) должны рассматриваться как ненадлежащие:

- перевозка на газонокосилке или на прицепе других людей, детей или животных;
- буксировка или перемещение грузов без использования специального буксировочного устройства;
- использование машины на неустойчивом, скользком, обледенелом, каменистом или неровном грунте, при наличии луж или в заболоченных местах, не позволяющих оценить плотность грунта;
- приведение в действие ножей при отсутствии травы.

**Ненадлежащее использование машины ведет к прекращению действия гарантии и освобождению Производителя от любой ответственности за возможный ущерб, возникший в результате нанесения повреждений оператору или третьим лицам. Такая ответственность возлагается на пользователя.**

## 2.5 ЗНАКИ БЕЗОПАСНОСТИ

Имеющиеся на машине знаки безопасности информируют пользователя о правильных способах ее эксплуатации, в частности при выполнении действий, требующих особой осторожности и внимания.

**ВНИМАНИЕ. Обозначает опасность. Как правило, сопровождается другими знаками, указывающими характер опасности.**

Внимание! Перед использованием машины внимательно прочитайте руководство по эксплуатации.

Внимание! Осторожно! Внимательно следите за тем, чтобы под работающей машиной не оказались посторонние предметы.

Внимание! Всегда надевайте защитные наушники.

Внимание! Машина не предназначена для использования на дорогах общего пользования.

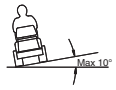


Внимание! Запрещается движение машины, оснащенной навесными орудиями данного производителя, по склонам с уклоном свыше 10° в любом направлении.

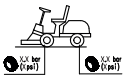

Давление в шинах. На этикетке указаны оптимальные данные давления в шинах - см. раздел “0 ТАБЛИЦА ТЕХ-

НИЧЕСКИХ ДАННЫХ". Правильное давление шин является необходимым условием для использования машины с хорошими результатами.

### 2.5.1 Самоклеящиеся этикетки (4)

Указание блокирующего рычага для стояночного тормоза



Указание включения / отключения коробки передач (4:A).

Этикетка находится:

- около рычага включения/отключения коробки передач.




Указание максимального буксируемого веса (4:B).

Этикетка находится:

- около буксировочной пластины



Внимание! Риск ожогов (4:C). Не прикасайтесь к глушителю.
Этикетка находится:

около глушителя



**Внимание! Риск раздавливания (4:D). Следует держать руки и ноги на безопасном расстоянии от шарнирного сочленения рулевой колонки и буксировочного крюка, когда на нем закреплено навесное орудие.**

Этикетка находится:

- около шарнирного сочленения рулево колонки;
- около буксировочной пластины

**Поврежденные или ставшие нечитаемыми клеящиеся этикетки должны быть заменены.**

**Закажите новые наклейки в авторизованном сервисном центре.**

### 2.6 ИДЕНТИФИКАЦИОННАЯ ТАБЛИЧКА

На идентификационной табличке указаны следующие данные (См. Рис. 1):

1. Адрес Производителя
2. Тип машины
3. Уровень звуковой мощности
4. Знак соответствия директиве CE
5. Вес изделия без топлива в кг
6. Мощность и рабочая скорость двигателя
7. Год выпуска
8. Серийный номер
9. Код изделия

Внесите заводской номер вашей газонокосилки в соответствующую ячейку на Рисунке (1:10).

Идентификация изделия определяется двумя частями:

- Название и заводской номер машины.
- Модель, тип и заводской номер двигателя.

**Эти обозначения следует использовать при любых контактах с сервисными мастерскими.**

**Пример Декларации о соответствии приводится на предпоследней странице Руководства.**

### 2.7 ОСНОВНЫЕ КОМПОНЕНТЫ

Машина состоит из следующих основных компонентов (См. Рис. 1):

**A.** Рама
**B.** Колеса
**C.** Рулевое колесо
**D.** Сидение
**E.** Пульт управления
**F.** Педальный привод
**G.** Капот двигателя
**H.** Подъемный рычаг фронтальных навесных орудий
**I.** Отсек плавких предохранителей
**J.** Аккумулятор
**K.** Топливный бак
**L.** Резервуар масла коробки передач
**M.** Двигатель
**N.** Быстросъемное устройство для навесных орудий

## 3 ПРАВИЛА БЕЗОПАСНОСТИ

**Перед использованием машины внимательно прочитайте указания.**

### 3.1 ОБЩИЕ РЕКОМЕНДАЦИИ

**ВНИМАНИЕ! Перед использованием машины внимательно прочитайте указания. Ознакомьтесь с органами управления и надлежащим использованием машины. Научитесь быстро останавливать машину и отключать органы управления. Несоблюдение предупреждений и инструкций может вызвать электрические удары, пожары и/или тяжелые повреждения.**

**Храните все описания мер предосторожности и указаний для использования в будущем.**

**Ни в коем случае не разрешайте пользоваться машиной детям или лицам, недостаточно хорошо знакомым с правилами обращения с ней.**
**Местное законодательство может устанавливать минимальный возраст пользователя.**

**Не используйте машину, если поблизости находятся другие люди, и в особенности дети или животные.**

**Никогда не используйте машину, если вы устали, плохо себя чувствуете или находитесь под воздействием лекарственных средств, наркотиков, алкоголя или веществ, снижающих ваши рефлексы и внимание.**

**Помните, что оператор или пользователь машины несет ответственность за несчастные случаи или возникновение непредвиденных ситуаций, в результате которых могут пострадать третьи лица или имуществу которых может быть нанесен ущерб.**
**Пользователь несет ответственность за оценку потенциальных рисков на участке, на котором он работает, кроме того, он должен принять все меры предосторожности, чтобы обеспечить свою безопасность и безопасность окружающих, в особенности на склонах, неровных, скользких или неустойчивых поверхностях.**

**Если вы намерены передать или одолжить машину другим лицам, удостоверьтесь, что они ознакомились с указаниями по эксплуатации, изложенными в настоящем руководстве.**

**Запрещается перевозить на машине детей или других лиц, поскольку они могут упасть и получить тяжелые травмы или же помешать безопасному управлению машиной.**

**Лицо, управляющее машиной, должно строго соблюдать предписания по управлению и в особенности:**

**a.** Не отвлекаться и должным образом сконцентрироваться на работе;

**b.** Принимать во внимание, что при потере контроля над машиной, скользящей по наклонной поверхности, использование тормоза будет бесполезным. Ниже перечислены основные причины потери контроля:
- Недостаточное сцепление между колесами и поверхностью;
- Слишком высокая скорость;
- Недостаточное торможение;
- Машина не соответствует цели использования;
- Незнание, как различные поверхности, особенно наклонные, влияют на поведение машины;
- Неправильное использование в качестве буксирного средства;

**Машина оснащена рядом микропереключателей и предохранительных устройств, которые ни в коем случае нельзя вскрывать или снимать, поскольку это ведет к отмене гарантии и освобождению изготовителя от любой ответственности за последствия. Перед каждым использованием машины проверяйте работоспособность защитных устройств.**

### 3.2 ПОДГОТОВИТЕЛЬНЫЕ ОПЕРАЦИИ

- Перед работой на машине наденьте прочную рабочую нескользящую обувь и длинные брюки.
- Не работать на машине босиком или в открытых сандалиях.
- Не рекомендуется надевать цепочки, браслеты и широкую одежду, шнурки и галстуки.
- Соберите длинные волосы. Всегда надевайте защитные наушники.
- Внимательно осмотрите рабочий участок и уберите все, что может быть выброшено машиной или может повредить режущий узел (камни, ветки, проволоку, кости и т.д.).

**ВНИМАНИЕ: ОПАСНОСТЬ! Бензин легко воспламеняется.**

**a.** Храните топливо в специальных канистрах;

**b.** Заливайте топливо через воронку только на открытом воздухе и не курите при этой операции, и никогда не курите при обращении с топливом;

**c.** Заливайте топливо перед тем как запустить двигатель; не добавляйте бензин и не снимайте пробку бака, когда двигатель

работает или когда он горячий;

**d.** в случае разлива бензина не запускайте двигатель, уберите машину с места разлива и примите меры по предупреждению возгорания до тех пор, пока топливо не испарится, и его испарения не рассеются;

**e.** Всегда помещайте на место и хорошо закручивайте пробки бака и канистры с топливом.



**Замените неисправные глушители**



**Перед пользованием проведите общий осмотр машины и в особенности осмотр режущего узла и убедитесь, что винты и режущий узел не изношены и не повреждены.**
**Для сохранения балансировки заменяйте поврежденные или изношенные режущий узел и винты все вместе.**
**Если потребуется ремонт, он должен быть выполнен только в специализированном сервисном центре.**



**Осуществлять периодический контроль состояния аккумулятора. В случае повреждения корпуса, крышки корпуса или зажимов аккумулятора его следует заменить.**

### 3.3 ВО ВРЕМЯ РАБОТЫ



**Не включайте двигатель в закрытом пространстве, где может скопиться опасный угарный газ.**
**Запуск должен производиться на улице или в хорошо проветриваемом месте.**
**Не забывайте о том, что выхлопные газы двигателя токсичны.**



**Работайте только при дневном свете или при хорошем искусственном освещении, в условиях хорошей видимости.**
**На рабочем участке не должно быть взрослых людей, детей и животных.**



**Если возможно, избегайте работы на мокрой траве. Избегайте работы под дождем или если близится гроза. Не используйте машину в плохую погоду, особенно если возможны молнии.**



**Перед запуском двигателя отключить режущий узел или механизм отбора мощности, установить нейтральную передачу.**



**Будьте предельно осторожны при приближении к препятствиям, которые могут ухудшить обзор.**



**При парковке машины всегда ставьте ее на стояночный тормоз.**



**Не допускается движение машины в любом направлении по склонам с уклоном свыше 10° (17%).**



**Помните, что не существует “безопасных” склонов. При перемещении по газонам с уклоном необходимо соблюдать особую осторожность. Во избежание опрокидывания или потери контроля над машиной:**

**a.** При подъеме или спуске не останавливайтесь и не начинайте движение резко;

**b.** Плавно включайте привод и всегда держите трансмиссию включенной, особенно при спуске;

**c.** На наклонных поверхностях и на крутых поворотах скорость необходимо снизить;

**d.** Обратите внимание на подъемы, канавы и скрытые опасности;

**e.** Никогда не косите поперек склона. По наклонным газонам необходимо перемещаться вверх/вниз и ни в коем случае не поперек склона, соблюдая особую осторожность при изменении направления, чтобы расположенные выше колеса не столкнулись с препятствиями (камни, ветки, корни и т.д.), что может привести к боковому скольжению, опрокидыванию или потере контроля над машиной.



**Снижайте скорость перед любым изменением направления движения на наклонных участках, а также всегда ставьте машину на стояночный тормоз, если вы оставляете ее без присмотра.**



**Действуйте с особой осторожностью поблизости от крутых склонов, канав, насыпей. Машина может опрокинуться, если одно из колес переедет через их край или если край обвалится.**



**Соблюдайте осторожность при движении и работе на заднем ходу. Перед движением задним ходом и во время движения смотрите назад, чтобы убедиться в отсутствии препятствий.**



**При буксировке грузов или при использовании тяжелого оборудования будьте внимательны:**

**a.** Для крепления буксирных тяг используйте только предназначенные для этого места;
**b.** Перевозите только такое количество груза, которое можно легко контролировать;
**c.** Не поворачивайте руль резко. Будьте внимательны при маневрах задним ходом;
**d.** Установите противовесы или грузики на колеса, если в руководстве по эксплуатации рекомендуется их использование.



**При пересечении не заросших травой участков, а также при перемещении с и на участки резки травы отключите режущий узел или механизм отбора мощности и установите режущий диск в самое высокое положение.**



**При использовании машины вблизи от дорог следите за движением транспорта.**



**ВНИМАНИЕ! Машина не предназначена для использования на дорогах общего пользования. Ее использование (согласно правилам дорожного движения) разрешено только на частной территории, отделенной от дорожного движения.**



**Запрещается использовать машину, если повреждены ее предохранительные приспособления,**



**Не приближайте руки и ноги к вращающимся частям и не помещайте их под ними. Всегда держитесь вдали от отверстия выброса.**



**Не оставляйте машину с включенным двигателем на участках с высокой травой, чтобы не создавать риск возникновения пожара.**



**При использовании навесных орудий никогда не направляйте выброс травы на находящихся рядом людей.**



**Используйте только орудия, разрешенные изготовителем машины.**



**Не разрешается эксплуатация машины без орудий/инструментов, установленных в предусмотренных местах. При движении без навесных орудий может быть нарушена устойчивость машины.**



**Будьте осторожны при использовании сборников травы и других приспособлений, которые могут повлиять на устойчивость машины, особенно на склонах.**



**Не изменяйте регулировок двигателя и не выводите двигатель на слишком высокие обороты.**



**Не дотрагивайтесь до частей двигателя, нагревающихся во время работы. Риск ожога.**



**Отключить режущий узел или устройство отбора мощности, установить нейтральную передачу и поставить машину на стояночный тормоз, остановить двигатель и вынуть ключ зажигания (убедившись, что все движущиеся части полностью остановлены):**
**a.** Каждый раз, когда машина остается без присмотра или прежде чем покинуть водительское место:
**b.** Перед устранением причин блокировки или устранением засорения выбросного канала;
**c.** До того, как приступить к проверке, чистке или обслуживанию машины;
**d.** После удара о посторонний предмет. Проверить, не была ли повреждена машина и провести необходимый ремонт до того, как снова ей воспользоваться;



**Отключить режущий узел или устройство отбора мощности и остановить двигатель (убедившись, что все движущиеся части полностью остановлены):**
**a.** Перед заправкой топливом;
**b.** Когда вы снимаете или устанавливаете контейнер для сбора травы;
**c.** Перед регулировкой высоты скашиваемой травы, если эту операцию нельзя выполнить с водительского места.



**Отключить режущий узел или механизм отбора мощности во время транспортировки или когда они не используются.**



**Снизьте обороты перед остановкой двигателя. Перекройте подачу топлива по окончании работы, следуя инструкциям руководства.**



**Будьте осторожны при работе с многоножевыми деками, так как один вращающийся нож может привести во вращение остальные ножи.**

**ВНИМАНИЕ – в случае поломки или аварии во время работы немедленно остановите двигатель и отойдите от машины, чтобы не вызвать дальнейшие повреждения. В случае получения травмы или нанесения травмы третьим лицам немедленно окажите надлежащую первую помощь и обратитесь в медицинское учреждение. Тщательно уберите любой мусор, который может стать причиной повреждений машины или телесных повреждений людей или животных, если останется незамеченным.**

**ВНИМАНИЕ! Значения уровня шума и вибрации, указанные в настоящем руководстве, являются максимальными рабочими значениями машины. Использование несбалансированного режущего элемента, слишком высокая скорость, отсутствие технического обслуживания существенно влияют на уровень шума и вибрацию. Следовательно, необходимо принять профилактические меры для устранения возможного ущерба, вызванного высоким уровнем шума и вибрационными нагрузками; выполнять обслуживание машины, надевать противошумные наушники, делать перерывы во время работы.**

### 3.4 ТЕХОБСЛУЖИВАНИЕ И ХРАНЕНИЕ

**ВНИМАНИЕ! – Перед выполнением любых операций по очистке или техобслуживанию вынуть ключ и прочитать соответствующие инструкции. Во всех ситуациях, где присутствует риск для рук, надевайте подходящую одежду и рабочие перчатки.**

**ВНИМАНИЕ! – Никогда не используйте машину с износившимися или поврежденными частями. Поврежденные и износившиеся детали всегда необходимо заменять, они не подлежат ремонту. Используйте только оригинальные запчасти: использование неоригинальных и/или неправильно установленных запасных частей может снизить уровень безопасности машины, вызвать несчастные случаи или травмы, а также снимает с изготовителя ответственность за эти обстоятельства.**

**Все операции по техническому обслуживанию и регулировкам, не описанные в данном Руководстве, должны производиться в магазине вашего дилера или в специализированном центре, располагающем подготовленным персоналом и оборудованием, необходимыми для правильного выполнения работы и поддержания первоначального уровня безопасности машины. Операции, выполненные в неподходящих для этого структурах или неквалифицированными людьми, приводят к аннулированию гарантии в любой форме и всех обязанностей и ответственности Изготовителя.**

- После каждого использования выньте ключ и проверьте, не имеются ли повреждения.
- Следите за тем, чтобы гайки и винты были затянуты для уверенности в том, что машина всегда безопасна при работе. Регулярное техобслуживание чрезвычайно важно для надежности и поддержания эксплуатационных характеристик на нужном уровне.
- Регулярно проверяйте затяжку крепежных винтов режущего узла.

**Всегда используйте рабочие перчатки при работе с режущим узлом, его установке или демонтаже.**

**Выполняйте балансировку режущего узла при его заточке. Все операции с режущим узлом (демонтаж, заточка, балансировка, установка и/или замена) представляют собой сложные работы, требующие особых навыков и использования специального оборудования; поэтому для обеспечения безопасности необходимо поручать их выполнение специализированным центрам.**

- Регулярно проверяйте работу тормозов. Очень важно проводить надлежащее техническое обслуживание тормозов, а в случае необходимости и их ремонт.
- Заменяйте поврежденные таблички с предостережениями и инструкциями.
- Если машина не оборудована механическим фиксатором транспортного положения при постановке машины на стоянку, в гараж или оставлении без присмотра необходимо опустить навесные орудия на землю.
- Машину следует хранить так, чтобы она не была доступна для детей.

**Не ставьте машину с топливом в баке в помещение, где испарения топлива могут вступить в контакт с пламенем, искрой или источником сильного тепла.**

- Дайте остыть двигателю перед перемещением машины в любое помещение.
- Для предотвращения опасности возгорания регулярно очищайте двигатель, глушитель, гнездо аккумулятора и зону хранения бензина от остатков травы, листьев или излишков смазки.
- Чтобы уменьшить опасность пожара, регулярно проверяйте машину на предмет отсутствия утечки масла и/или топлива.
- Если бак нужно опорожнить, выполняйте эту операцию на открытом воздухе и при остывшем двигателе.
- Никогда не оставляйте ключ, вставленным в замок зажигания, либо в месте, доступном для детей или для других лиц, не способных управлять машиной. Перед проведением любого обслуживания всегда извлекайте ключ.

**ВНИМАНИЕ! – Содержащаяся в аккумуляторе кислота разъедающая. В случае механического повреждения или чрезмерной зарядки кислота может потечь. Не допускать вдыхания кислоты и ее попадания на любую часть тела.**

**Вдыхание паров кислоты вызывает повреждение слизистой оболочки и других внутренних органов. В таких случаях необходимо незамедлительно обратиться за медицинской помощью.**

**ВНИМАНИЕ! – Не допускается чрезмерная зарядка аккумулятора. Чрезмерная зарядка может вызвать взрыв аккумуляторной батареи с выбросом кислоты.**

**ВНИМАНИЕ! – Кислота наносит серьёзные повреждения инструментам, одежде и другим материалам.. Брызги кислоты необходимо немедленно смыть водой.**

**Запрещается закорачивать клеммы аккумулятора. Образующиеся при этом искры могут стать причиной пожара.**

**ВНИМАНИЕ: гидравлические компоненты. Утечка гидравлической жидкости под давлением может привести к ее проникновению под кожу и нанесению тяжелых повреждений, требующих немедленного оказания медицинской помощи.**

### 3.5 ПЕРЕВОЗКА

**ВНИМАНИЕ! - Если машину необходимо транспортировать на грузовике или прицепе, пользуйтесь специальными платформами с соответствующей грузоподъемностью, шириной и длиной.**

**Во время транспортировки закрыть топливный кран (если он предусмотрен), опустить режущий узел или навесное орудие, включить стояночный тормоз и должным образом закрепить машину на транспортном средстве при помощи тросов или цепей.**

### 3.6 ОХРАНА ОКРУЖАЮЩЕЙ СРЕДЫ

- Забота об охране окружающей среды должна быть определяющим фактором при использовании машины. Старайтесь не беспокоить окружающих.
- Строго соблюдайте местные нормы по утилизации упаковки, масел, топлива, фильтров, поврежденных частей или любых элементов со значительным влиянием на окружающую среду; эти отходы не должны выбрасываться с бытовым мусором, а собираться отдельно и передаваться в специальные центры сбора отходов, выполняющие их переработку.
- Следует строго соблюдать местное законодательство по утилизации отходов.
- После завершения срока службы машины не выбрасывайте ее с бытовым мусором, а обратитесь в центр сбора отходов в соответствии с действующим местным законодательством.

## 4 ЗАСТРАХУЙТЕ ВАШУ ГАЗОНОКОСИЛКУ

Проверьте страховой полис на вашу газонокосилку.

Обратитесь в вашу страховую компанию.

Следует оформить универсальную страховку на случай дорожно-транспортного происшествия, пожара, повреждения или хищения."

## 5 МОНТАЖ

**Перед первым использованием следует полностью зарядить аккумулятор.**

**Во избежание травм и повреждения оборудования запрещается эксплуатировать машину до выполнения всех указаний раздела «СБОРКА».**

**Распаковка машины и ее монтаж должны выполняться с помощью надлежащего инструмента на ровной твердой поверхности, обеспечивающей достаточное пространство для перемещения самой машины и ее упаковки.**

### 5.1 КОМПОНЕНТЫ ДЛЯ СБОРКИ (3)

Машина продается с разобранным сидением и рулевым колесом; аккумулятор установлен в соответствующем отсеке, но не подключен.

В упаковке машины находятся компоненты для сборки (3), перечисленные в следующей таблице:

| Pos. | N. | Описание | Размеры |
|---|---|---|---|
| A | 2 | Штифт | 6 x 36 |
| B | 1 | Шайба | 6x38x0,5 |
| C | 1 | Шайба | 16x38x1,0 |
| D | 2 | Ключ зажигания | / |
| E | 2 | Гайка | / |
| F | 2 | Гайка для аккумулятора | / |
| G | 2 | Гайка | M8 |
| H | 1 | Буксировочная пластина | / |
| J | 2 | Винт | 8x20 |
| R | 4 | Гроверные шайбы | 14 x 8,2 x 2 |

### 5.2 КАПОТ ДВИГАТЕЛЯ (5:A)

Для доступа к топливному крану, аккумуляторной батарее или двигателю необходимо открыть капот двигателя.

Капот двигателя открывается следующим образом:

1. Ухватиться за капот двигателя и открыть его (5:A).

**Запрещается запускать двигатель при открытом капоте.**

### 5.3 АККУМУЛЯТОР

Тип аккумулятора, используемый в машине, указан в таблице 0 «ТЕХНИЧЕСКИЕ ДАННЫЕ».

**ВНИМАНИЕ! Содержащаяся в аккумуляторе кислота коррозионная, и контакт с ней очень вреден.**

**При обращении с аккумулятором следует соблюдать предельную осторожность и не допускать утечек кислоты.**

**Запрещается контролировать и/или доливать жидкость аккумулятора.**

#### 5.3.1 Соединение аккумулятора (6)

Подключение аккумулятора к электроустановке машины производится с помощью винтов и гаек (6:F; 6:E)

1. Сначала подсоедините красный кабель к положительной (+) клемме аккумулятора.
2. Затем подсоедините чёрный кабель к отрицательной (-) клемме аккумулятора.

**Если кабели отсоединять / подсоединять в неправильном порядке, существует опасность короткого замыкания и повреждения аккумулятора.**

**Если кабели поменять местами, то генератор и аккумуляторная батарея выйдут из строя.**

**Надежно закрепите кабели. Незакрепленные кабели могут послужить причиной пожара.**

**Ни в коем случае не допускается запуск двигателя с отсоединенной аккумуляторной батареей. Это может вызвать серьёзное повреждение генератора и системы электрооборудования.**

#### 5.3.2 Зарядка аккумулятора

**Перед первым использованием следует полностью зарядить аккумулятор.**

**Порядок зарядки аккумулятора указан в 9.10.**

### 5.4 СИДЕНИЕ (7)

1. Снимите с кронштейна сидения следующие детали:
   - 4 гайки (для блокировки при транспортировке, не используются).
   - 4 винта (7:K).
   - 4 упорные шайбы (7:L).
   - 4 Гроверные шайбы (7:R).
2. Расположите сидение над креплением в кронштейне сидения.
3. Установить на винты (7:K) упорные шайбы (7:L), с шайбами (7:R).

4. Вставьте винты с установленными на них упорными шайбами в пазы кронштейна сидения и в отверстия в пластине сидения. Завинтите сидение в нужном положении.

Момент затяжки: 9±1,7 Нм.

**При перетяжке винтов с усилием более 9±1,7 Нм сидение будет повреждено.**

5. Проверьте свободное перемещение сиденья в прорезях кронштейна.

Сидение можно сложить. При парковке машины на стоянке под дождем сложите сидение в переднем направлении, чтобы не промокла подушка.

### 5.5 РУЛЕВОЕ КОЛЕСО (8)

Для сведения к минимуму осевого люфта рулевой колонки установите регулировочные шайбы толщиной 0,5 мм и/или 1 мм (3:C; 3:B) на рулевую колонку между рубашками поз. (8:A) в следующем порядке.

1. Установите рубашку (8:B) на рулевую колонку и зафиксируйте ее, вставив один из штифтов (8:C) примерно на 1/3 его длины.
2. Потяните рубашку рулевой колонки и рулевую колонку вверх.
3. Проверьте сколько и какие регулировочные шайбы (толщиной 0,5 мм, 1 мм или обе) можно вставить в образовавшееся в точке (8:A) отверстие. Шайбы должны вставляться без усилий, поскольку необходимо оставить небольшой осевой люфт.
4. Извлеките штифт (8:C) с помощью выколотки (8:D) и разберите рубашку.
5. Установите шайбу(ы), как указано в предыдущем пункте 3.
6. Установите рубашку на рулевую колонку и зафиксируйте двумя штифтами, забив их до упора. Заблокируйте колонку рулевого колеса.

### 5.6 БУКСИРОВОЧНАЯ ПЛАСТИНА (9)

Установите буксировочную пластину (9:B) в задней части машины.

Используйте для этого винты и гайки (9:A; 9:C).

Момент затяжки: 22 Нм.

### 5.7 БЫСТРОСЪЕМНЫЕ УСТРОЙСТВА (1:N)

Быстроразъемные соединения и инструкции по их монтажу поставляются в отдельной упаковке, вложенной в общую упаковку машины.

Установите быстросъемные устройства на передние оси машины.

### 5.8 ДАВЛЕНИЕ В ШИНАХ

Давление шин указано в разделе “0 ТАБЛИЦА ТЕХНИЧЕСКИХ ДАННЫХ”

### 5.9 ПРИНАДЛЕЖНОСТИ

В комплекте с каждой принадлежностью поставляется руководство по ее установке.

**Прим.: Режущий узел в данном случае относится к принадлежностям.**

## 6 УСТРОЙСТВА УПРАВЛЕНИЯ

### 6.1 ПЕДАЛЬ МЕХАНИЧЕСКОГО УСТРОЙСТВА ПОДЪЕМА НАВЕСНЫХ ОРУДИЙ (10:C)

Управляет рычагом (10:C1) и служит для перевода навесных орудий из рабочего положения в положение транспортировки.

- Положение транспортировки: Выжать педаль до упора, убрать ногу, педаль останется выжатой.
- Рабочее положение: Нажать и медленно отпустить педаль.

**Запрещается переход в положение транспортировки, если навесное орудие работает. Это приведет к выходу из строя ремённой передачи.**

### 6.2 ПЕДАЛЬ СТОЯНОЧНОГО ТОРМОЗА (10:B)

**Никогда не нажимайте эту педаль во время движения.**

**Это может вызвать перегрев силовой передачи.**

Педаль (10:B) имеет положения:



Отпущено. Привод включен. Стояночный тормоз не включен.

Выжато наполовину. Передний привод не включен. Стояночный тормоз не включен.

Нажато до конца. Передний привод не включен. Стояночный тормоз полностью отжат, но не заблокирован. Данное положение применяется также для аварийного торможения.

### 6.3 БЛОКИРУЮЩИЙ РЫЧАГ ДЛЯ СТОЯНОЧНОГО ТОРМОЗА (10:A)

Фиксирует педаль «муфта-тормоз» в нажатом состоянии. Эта функция применяется для блокировки машины на уклонах, при транспортировке и т.д., когда двигатель не работает.

**Блокировка:**

1. Полностью утопите педаль (10:B).
2. Переведите блокировку (10:A) вправо.

**3.** Нажмите и отпустите педаль (10:B).
**4.** Отпустите замедлитель (10:A).

**Разблокировка:**

**1.** Нажмите и отпустите педаль (10:B).

### 6.4 ПЕДАЛЬ ПРИВОДА (10:F)

Если при отпущенной педали торможение машины не выполняется должным образом, необходимо выполнить аварийное торможение при помощи левой педали.

Педаль определяет передаточное соотношение между двигателем и ведущими колесами (= скорость).

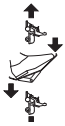

(○) - Нажать педаль вперед – машина двигается вперед.

(○) - Отпустить педаль – движение машины прекращается.

(○) - Отжать педаль назад – машина двигается назад.

- Уменьшение усилия нажатия на педаль – машина тормозит.

В верхней части педали имеется регулировочная пластина, которую можно установить в удобное для водителя положение.

**Если при отпущенной педали торможение машины не выполняется должным образом, необходимо выполнить аварийное торможение при помощи левой педали (10:B).**

### 6.5 РУЛЕВОЕ КОЛЕСО (10:D)

Высота положения руля регулируется свободно.

Отвинтите рукоятку регулировки (10:E) и поднимите или опустите рулевое колесо в желаемое положение. Затяните рукоятку.

**Не допускается регулировать высоту руля во время работы.**

**Запрещается поворачивать рулевое колесо, когда машина остановлена, а навесное оборудование опущено. При этом возникает опасность аномальных нагрузок на сервопривод и механизм рулевого управления.**

### 6.6 РУКОЯТКА УПРАВЛЕНИЯ ДРОССЕЛЬНОЙ ЗАСЛОНКОЙ (11:A; 12:A) МОД.: [B&S Vanguard] [ST.]

Служит для регулирования режима работы двигателя.

Дроссельная заслонка полностью открыта – при работе с машиной рукоятка дроссельной заслонки должна всегда быть в этом положении.

Холостой ход.

### 6.7 РУКОЯТКА УПРАВЛЕНИЯ ОБОГАЩЕНИЕМ (12:B) - МОД.: [ST.]

Вытяжная рукоятка для обогащения топливной смеси при запуске холодного двигателя.

Рукоятка полностью вытянута (12:B1) – воздушная заслонка закрыта. Для запуска холодного двигателя.

Рукоятка полностью утоплена (12:B2) – воздушная заслонка открыта. Для запуска разогретого двигателя и при работе машины.

**Работа на машине с вытянутой рукояткой управления воздушной заслонкой на горячем двигателе не допускается.**

**Некоторые модели оснащены системой, автоматически контролирующей положение воздушной заслонки карбюратора во время запуска и нагрева двигателя.**

### 6.8 ЗАМОК ЗАЖИГАНИЯ/ФАРЫ (11:C; 12:C)

Замок зажигания служит для запуска и остановки двигателя.

**Не оставляйте место водителя, если ключ находится в положении 2 или 3. Существует опасность зажигания, топливо может через карбюратор пойти в двигатель, и может произойти разрядка и повреждение аккумуляторной батареи.**

Четыре положения ключа зажигания:

1. Положение “Стоп” – двигатель выключен. Ключ можно извлечь.

2. Положение хода

3. Положение хода

4. Положение “Запуск” – при повороте ключа в этом положении запускается стартер. Как только двигатель запустится, отпустите ключ, он возвратится в рабочее положение.

### 6.9 МЕХАНИЗМ ОТБОРА МОЩНОСТИ (11:D; 12:D)

**Механизм отбора мощности ни при каких условиях не должен быть включен, если навесное орудие, устанавливаемое спереди, находится в транспортном положении. Это приведет к выходу из строя ремённой передачи.**

**Кнопка включения / отключения отбора мощности (11:D, 12:D).** Нажмите на кнопку, чтобы включить / отключить отбор мощности.

### 6.10 РЕГУЛИРОВКА ВЫСОТЫ СТРИЖКИ (11:E; 12:E)

Машина оборудована устройством для управления режущим блоком с электрическим регулятором высоты стрижки.

Нажимая переключатель, можно плавно регулировать высоту стрижки.

Режущий блок подключается к контакту (13:B).

### 6.11 ВЫКЛЮЧАТЕЛЬ ФАР (11:F; 12:F)

**Кнопка включения / выключения фар (11:F, 12:F).** Нажмите на кнопку, чтобы включить / выключить фары.

### 6.12 BLUETOOTH (ЕСЛИ ОН ПРЕДУСМОТРЕН)

Некоторые модели оснащены функцией Bluetooth, которая позволяет осуществлять прямое беспроводное подключение машины к устройству, расположенному на небольшом расстоянии.

Для этого на устройстве должно быть установлено специальное приложение для обмена данными, инструкция по использованию которого поставляется отдельно.

Функция bluetooth включается при включении машины и выключается при выключении машины.

Проверьте наличие связи с устройством/приложением.

### 6.13 ОТСЕК ДЛЯ ПРИНАДЛЕЖНОСТЕЙ (11:G; 12:G)

Отсек, куда можно положить принадлежности.

### 6.14 РЫЧАГ ОТКЛЮЧЕНИЯ ТРАНСМИССИИ (14; 15)

Рычаг отключения переменной трансмиссии.



2WD оборудована рычагом, присоединенным к задней оси. См. (14:A).

**4WD оборудована двумя рычагами, присоединенными к задней оси (15:A) и к передней оси (14:B).**

**Рычаг включения / отключения трансмиссии ни в коем случае не должен находиться между наружным и внутренним положениями. Это приводит к перегреву и повреждению трансмиссии.**

Эти рычаги позволяют перемещать машину вручную (толканием или буксированием), не включая двигатель.

Два положения:

Трансмиссия включена (14:A1; 15:A1-B1) - для нормального использования.

Трансмиссия выключена (14:A2; 15:A2-B2) - машину можно перемещать вручную. Машину можно перемещать вручную.

Машина не должна буксироваться на большие расстояния или на высокой скорости. Это может привести к повреждению трансмиссии.

**Машину не следует эксплуатировать, когда передний рычаг находится в выдвинутом положении. При этом возникает риск повреждения передней оси и утечки из нее масла.**

### 6.15 РЕГУЛИРОВКА СИДЕНИЯ (16:B)



Сидение можно передвинуть вперед и назад, как показано далее.

1. Сдвиньте рычаг управления (16:A) вверх.
2. Сядьте на сидение и займите удобное положение.
3. Для того чтобы зафиксировать сидение, отпустите рычаг управления (16:A).

Сидение оборудовано предохранительным выключателем, который подключен к защитной системе машины.

Это значит, что запустить машину невозможно, если на ее сидении никого нет. (См. 7.6.2).

### 6.16 КАПОТ ДВИГАТЕЛЯ

**Порядок доступа к топливному крану, аккумуляторной батарее или двигателю смотрите в 5.2.**

### 6.17 БЫСТРОСЪЕМНЫЕ УСТРОЙСТВА (16:C)



Быстроразъемные соединения обеспечивают быструю и легкую замену различных навесных орудий.

Быстроразъемные соединения позволяют легко перемещать режущий узел в одно из двух положений:

- Нормальное положение с полностью натянутым ремнем.
- Отведенное положение на 4 см от нормального, с ослабленным ремнем, в результате чего режущий диск приближается к машине.

Если натяжной шкив отведен от ремня, быстроразъемные соединения упрощают замену ремня и режущего узла, а также облегчают перевод в положения мойки и обслуживания.

**Ослабление натяжение ремня (17, 18)**

**См. также инструкции навесного орудия и быстроразъемного соединения.**

1. Выньте блокировочные шпильки или стопорные штифты (17:C) с обеих сторон.
2. Откройте быстроразъемные соединения, нажав на их задние секции каблуком (17:A).

**Когда быстроразъемные соединения открыты, кронштейны навесных орудий освобождаются.**

**Перед выполнением любых регулировок или техобслуживания следует положить кронштейны на опору и закрыть ее.**

1. Выполните все необходимые поправочные мероприятия, например:

- Отсоедините ремень.
- Замените орудие, отсоединив кронштейны (19).

**Натяжение ремня (17, 18)**

Сначала натяните одну сторону, а затем другую, согласно приведенным ниже инструкциям.

**Не поворачивайте рычаг руками. Опасность получения травм и переломов.**

1. Поставьте ногу на рычаг (18:A) и осторожно поверните его на пол-оборота вперед.
2. Вставьте шпильку или стопорный штифт (17:C).
3. Выполните описанное выше действие на другой стороне.

## 7 ПУСК И ДВИЖЕНИЕ

### 7.1 МЕРЫ ПРЕДОСТОРОЖНОСТИ ПРИ ИСПОЛЬЗОВАНИИ

**Обязательно убедитесь, что в двигателе имеется надлежащее количество масла. Это особенно важно при работе на уклонах (см. 7,4).**

**Соблюдайте предельную осторожность при работе на склонах: не трогайтесь резко с места и не тормозите резко, не скашивайте траву поперек склона, двигайтесь сверху вниз или снизу вверх.**

**При парковке машины всегда ставьте ее на стояночный тормоз.**

**Не допускается движение машины по склонам с уклоном свыше10° в любом направлении.**

**Снижайте скорость на уклонах и при выполнении резких поворотов, чтобы не допустить опрокидывания машины или потери управления.**

**При движении на максимальной скорости не поворачивайте рулевое колесо слишком резко. Машина может опрокинуться.**

**Руки и пальцы следует держать на безопасном расстоянии от шарнирного сочленения рулевой колонки и скобки сиденья. Опасность получения травм и переломов.**

### 7.2 КОМБИНИРОВАННОЕ ИСПОЛЬЗОВАНИЕ ПРИНАДЛЕЖНОСТЕЙ – НАВЕСНЫХ ОРУДИЙ

**Комбинированное использование принадлежностей объясняется в “ТАБЛИЦЕ ПРАВИЛЬНОГО СОЧЕТАНИЯ ПРИНАДЛЕЖНОСТЕЙ – НАВЕСНЫХ ОРУДИЙ” в разделе “0 ТАБЛИЦА ТЕХНИЧЕСКИХ ДАННЫХ”**

### 7.3 ЗАПРАВКА БЕНЗИНОМ (20)

**Использовать только неэтилированный бензин. Не используйте бензиномасляную смесь.**

Емкость резервуара указана в таблице «0 ТЕХНИЧЕСКИЕ ДАННЫЕ».

Для выполнения заправки:

1. Отвинтите и снимите пробку топливного бака (рис. 20.A).
2. Залейте топливо, следя за тем, чтобы бак не был заполнен до краев. Следует оставить в баке немного места (соответствующее наливной горловине + 1 - 2 см от верха), чтобы при нагревании бензин мог увеличиться в объеме, не

переливаясь через край.

3. После заправки плотно завинтите пробку бака и вытрите пролившееся топливо.

**Не проливайте бензин на пластмассовые детали, чтобы не повредить их. Если бензин все же пролился, незамедлительно промойте участок водой. Гарантия не распространяется на повреждения пластмассовых деталей корпуса или двигателя, вызванные бензином.**

**ПРИМЕЧАНИЕ! Бензин является подверженным порче продуктом и не должен оставаться в резервуаре более 30 дней.**

Можно использовать экологическое горючее, например, алкилированный бензин. Такой бензин оказывает меньшее вредное воздействие на людей и окружающую среду.

Не зарегистрированы отрицательные последствия использования такого бензина. Однако в продаже имеются различные марки алкилированного бензина, для которых невозможно дать точные указания по использованию.

Для получения более точной информации рекомендуется обратиться к инструкциям и данным, предоставляемым изготовителями алкилированного бензина.

**При использовании перед постановкой на долгую стоянку (например, в зимний период), следует залить в бензобак такое количество топлива, которое необходимо для выполнения этой последней работы. Перед постановкой машины на стоянку необходимо полностью опорожнить топливный бак (см. 11).**

### 7.4 ПРОВЕРКА УРОВНЯ МАСЛА В ДВИГАТЕЛЕ (21; 22)

Машина поставляется с полным масляным баком.

**Перед запуском двигателя проверьте уровень масла.**

**Контроль уровня / доливка масла в двигатель описаны в 9 5 1.**

### 7.5 ПРОВЕРКА УРОВНЯ МАСЛА В КОРОБКЕ ПЕРЕДАЧ

**Контроль уровня / доливка масла в коробку передач описаны в 9.7.1.**

### 7.6 ПРОВЕРКА СИСТЕМЫ БЕЗОПАСНОСТИ

При испытании машины убедитесь, что результаты проверок безопасности соответствуют приведенным в следующих таблицах.

**Проверки безопасности должны обязательно выполняться перед каждым использованием машины.**

**Если результаты какой-либо проверки отличаются от указанных в таблицах ниже, эксплуатировать машину не допускается!**

**Отправьте машину в сервисный центр для проверки и ремонта!**

#### 7.6.1 Общая проверка безопасности

| Предмет | Результат |
|---|---|
| Топливная система и соединения. | Утечки отсутствуют. |
| Электрические кабели | Изоляция нигде не повреждена.<br>Механические повреждения отсутствуют. |
| Выхлопная система. | Утечки в соединениях отсутствуют. Все винты затянуты. |
| Масляные трубопроводы | Утечки отсутствуют. Повреждения отсутствуют. |
| Подайте машину вперёд/назад и отпустите педаль рабочего тормоза. | Машина останавливается. |
| Испытательная поездка | Аномальная вибрация отсутствует.<br>Подозрительные шумы отсутствуют. |

#### 7.6.2 Проверка электробезопасности

| Состояние | Действие | Результат |
|---|---|---|
| Не нажата педаль стояночного тормоза | Попробуйте запустить двигатель. | Двигатель не запускается. |
| Двигатель работает. | Водитель поднимается с сиденья. | Двигатель останавливается. |

### 7.7 ПУСК / РАБОТА

**Во время работы на машине капот двигателя должен быть закрыт и заблокирован.**

**При работе с машиной дроссельная заслонка должна всегда быть полностью открыта.**

**При включении машины подождите 2 секунды в положении запуска перед тем, как включить двигатель.**

1. Откройте топливный кран (24).
2. Убедитесь, что кабели свечей зажигания надеты на соответствующие свечи.
3. Убедитесь, что привод отбора мощности расцеплен (11:D; 12:D).
4. Уберите ногу с педали рабочего тормоза (10:F).

**Запуск холодного двигателя**

**Для моделей 2WD**

1. Включить трансмиссию (14:A1)..

**Для моделей 4WD**

1. Включить трансмиссию (15:A1-B1).
2. Поставьте машину на стояночный тормоз (10:B).
3. Установите рычаг управления дросселем в режим "полный газ" (11:A; 12:A).
4. Перекрыть подачу воздуха (12:B1) (если она предусмотрена).
5. Повернуть ключ зажигания и запустить двигатель.

**Перед началом движения обождать несколько минут, чтобы масло нагрелось.**

**Горячий запуск**

**Для моделей 2WD**

1. Включить трансмиссию (14:A1)..

**Для моделей 4WD**

1. Включить трансмиссию (15:A1-B1).
2. Поставьте машину на стояночный тормоз (10:B).
3. Установите рычаг управления дросселем в режим "полный газ" (11:A; 12:A).
4. Регулятор подачи воздуха должен быть нажат (12:B2) (если он имеется).
5. Повернуть ключ зажигания и запустить двигатель.

**Продолжать в соответствии с указаниями, приведенными в параграфе 7.7.1.**

### 7.7.1 Движение

Запуск машины производится следующим образом:

- Полностью утопите педаль (10:B), а затем отпустите.
- Для приведения машины в движение нажмите на педаль (10:F).
- Переместиться на участок выполнения работ.
- Если установлены фронтальные навесные орудия, привести в действие привод отбора мощности (11:D, 12:D)
- Начать работу.

## 7.8 ОСТАНОВ

Останов машины производится следующим образом:

- Отключить механизм отбора мощности (11:D; 12:D).
- Поставить машину на стояночный тормоз (10:B).
- Дайте двигателю поработать 1- 2 минуты на холостом ходу.
- Остановить двигатель поворотом ключа зажигания.
- Перекрыть кран подачи топлива. Это особенно важно, если машина будет транспортироваться, например, на трейлере.

**При необходимости отдалиться от машины отсоедините кабели от свечи зажигания и выньте ключ зажигания.**

**Двигатель может быть очень горячим сразу после выключения. Не касайтесь глушителя, двигателя или ребер охлаждения. Это может привести к ожогам.**

## 7.9 ОЧИСТКА

**Для снижения опасности пожара очищайте двигатель, глушитель, аккумулятор и бензобак от травы, листьев и излишков масла.**

**Чтобы уменьшить опасность пожара, регулярно проверяйте машину на предмет отсутствия утечки масла и/или топлива.**

**Никогда не используйте воду под высоким давлением. Это может повредить уплотнения вала, электрические компоненты или гидравлические клапаны.**

Машину необходимо чистить после каждого использования. Чистка должна производиться с соблюдением следующих инструкций:

- Не допускать попадания воды на двигатель.
- Чистить двигатель с помощью щетки и/или сжатого воздуха.
- Очищать заборник воздуха охлаждения двигателя.
- После промывки водой следует привести в

движение машину и имеющиеся на ней навесные орудия, чтобы удалить остатки воды, которая могла бы проникнуть в подшипники и вызвать их повреждение.

## 8 ИСПОЛЬЗОВАНИЕ ПРИСТАВКИ

**Убедитесь, что в траве отсутствуют любые посторонние предметы, как, например, камни и т.д.**

### 8.1 ВЫСОТА СТРИЖКИ

Наилучшие результаты достигаются при срезании верхней трети длины травы. См. рис. 23.

Если трава высокая, и ее нужно сильно подрезать, произведите стрижку дважды, устанавливая разные значения высоты стрижки.

Если поверхность лужайки неровная, не устанавливайте минимальную высоту стрижки.

Это может стать причиной повреждения ножей о поверхность земли, снятия верхнего слоя грунта на лужайке.

### 8.2 РЕКОМЕНДАЦИИ ПО СТРИЖКЕ ТРАВЫ

Для того чтобы достичь оптимальных результатов при стрижке, выполняйте следующие рекомендации:

- Производите стрижку часто.
- Включайте двигатель на полные обороты.
- Трава должна быть сухой.
- Ножи должны быть острыми.
- Следите за чистотой нижней поверхности режущей приставки.

## 9 ТЕХНИЧЕСКОЕ ОБСЛУЖИВАНИЕ

### 9.1 ПРОГРАММА ПРОВЕДЕНИЯ ТЕХОБСЛУЖИВАНИЯ

Чтобы содержать машину в хорошем состоянии с точки зрения надёжности, безопасной работы и внимания к вопросам охраны окружающей среды, всегда выполняйте сервисную программу STIGA SpA.

Положения этой программы приведены в прилагаемом руководстве по эксплуатации STIGA SpA..

Регламентное техобслуживание должно выполняться сервисной мастерской.

Первый и промежуточный контроль рекомендуется произвести в сервисной мастерской, но возможно их осуществление и силами пользователя.

Процедуры контроля представлены в техпаспорте машины и в главе 7 «ПУСК И ДВИЖЕНИЕ», а также далее.

Проверки, проводимые в сервисной мастерской, гарантируют профессиональное выполнение работ и использование фирменных запасных частей.

После каждого регламентного техобслуживания и промежуточного контроля сервисная мастерская проставляет в техпаспорт штамп. Наличие техпаспорта с такими штампами увеличивает стоимость подержанной машины.

### 9.2 ПОДГОТОВКА

**При выполнении всех проверок и работ по техобслуживанию машина должна быть остановлена и двигатель должен быть выключен.**

**Для предотвращения самопроизвольного отката машины всегда ставьте ее на стояночный тормоз.**

**Остановите двигатель.**

**Для предотвращения случайного запуска двигателя отсоедините кабели от свечи зажигания и выньте ключ зажигания.**

### 9.3 ТАБЛИЦА РАБОТ ПО ТЕХНИЧЕСКОМУ ОБСЛУЖИВАНИЮ

**См. главу «13 СВОДНАЯ ТАБЛИЦА РАБОТ ПО ТЕХНИЧЕСКОМУ ОБСЛУЖИВАНИЮ». Целью таблицы является оказать помощь в поддержании вашей машины в исправном и безопасном состоянии. В ней указаны основные операции технического обслуживания машины и периодичность, предусмотренная для каждой из них. Выполняйте указанные действия по истечении первого из указанных сроков.**

**Замену масла следует производить чаще, если двигатель эксплуатируется в тяжелых условиях или при повышенной температуре окружающего воздуха.**

### 9.4 ДАВЛЕНИЕ В ШИНАХ

Отрегулировать давление в шинах в соответствии со значениями, указанными в разделе “0 ТАБЛИЦА ТЕХНИЧЕСКИХ ДАННЫХ”.

### 9.5 ДОЛИВКА / ЗАМЕНА МАСЛА В ДВИГАТЕЛЕ

**Данный вид работ описан также в руководстве по двигателю, поставленному с машиной.**

#### 9.5.1 Контроль/доливка (21; 22)

**Проверяйте уровень масла каждый раз перед использованием машины. Во время контроля машина должна стоять на ровной площадке.**



1. Протрите место вокруг масляного щупа.
2. Отверните масляный щуп и вытяните его вверх.
3. Протрите масляный щуп.

**Для двигателей [ST.]**

4. Полностью погрузите щуп, не завинчивая его (21:A).

**Для двигателей [B&S Vanguard]**

4. Полностью опустите масляный щуп вниз и заверните его до отказа (22:A).

5. Снова извлеките щуп и проверьте уровень масла.
6. Долейте масло, если его уровень ниже отметки верхнего предела (21:A, 22:A).

**Уровень масла ни в коем случае не должен превышать отметку верхнего предела. Двигатель может перегреться. Если уровень масла превышает отметку верхнего предела, необходимо слить масло до достижения надлежащего уровня.**

Замену масла следует производить чаще, если двигатель эксплуатируется в тяжелых условиях или при повышенной температуре окружающего воздуха.

#### 9.5.2 Замена/заполнение (21; 22)

**Сроки выполнения работ см. в главе 13.**

**Тип масла, рекомендуемый к использованию, указан в таблице «0 ТЕХНИЧЕСКИЕ ДАННЫЕ».**

**Используйте только масло без добавок.**
Заменять масло следует в разогретом двигателе.

**Масло, слитое из двигателя немедленно после его выключения, может быть очень горячим. Поэтому дайте двигателю остыть несколько минут перед сливом масла.**

**[ST. мод. TRE 0801], [B&S Vanguard]**
Действуйте следующим образом:

1. Расположите машину на ровной поверхности.
2. Поставьте машину на стояночный тормоз.
3. Откройте капот двигателя.
4. Закрепите зажим на сливном масляном шланге. Используйте регулируемое захватное устройство, зажим “polygrip “ или аналогичный инструмент (21:B, 22:B).
5. Передвиньте зажим на 3-4 см вверх по сливному масляному шлангу и вытащите пробку.
6. Слейте отработанное масло в специальную емкость.

**ПРИМЕЧАНИЕ! Не забрызгайте маслом приводные ремни.**

7. Установите сливную масляную пробку и сдвиньте зажим назад таким образом, чтобы он пережимал шланг выше пробки.
8. Уберите возможные разливы масла.
9. Извлеките масляный щуп и залейте новое масло. Количество масла указано в таблице «0 ТЕХНИЧЕСКИЕ ДАННЫЕ».
10. После заправки масла, запустите двигатель и прогрейте его на холостом ходу в течение 30 секунд.
11. Осмотрите двигатель на предмет утечки масла.
12. Остановите двигатель. Подождите 30 секунд, и затем проверьте, соответствует ли уровень масла указанному в параграфе 9.5.
13. Утилизация отработанного масла производится в соответствии с местными правилами.

**[ST. мод. TRE 586V]**

1. Расположите машину на ровной поверхности.
2. Поставьте машину на стояночный тормоз.
3. Откройте капот двигателя.
4. Расположите емкость для сбора под трубкой-удлинителем (рис. 22.B);
5. Нажать на шпильку (рис. 22.C);
6. Отсоединить трубку-удлинитель от опоры и установить ее вниз;
7. Согнуть трубку-удлинитель и слить масло в подходящую емкость;
8. Снова установить трубку-удлинитель (рис. 22.B) на опору (рис. 22.D) перед выполнением доливки масла.
9. Уберите возможные разливы масла.

**ПРИМЕЧАНИЕ! Не забрызгайте маслом приводные ремни.**

**10.** Извлеките масляный щуп и залейте новое масло. Количество масла указано в таблице «0 ТЕХНИЧЕСКИЕ ДАННЫЕ».
**11.** После заправки масла, запустите двигатель и прогрейте его на холостом ходу в течение 30 секунд.
**12.** Осмотрите двигатель на предмет утечки масла.
**13.** Остановите двигатель. Подождите 30 секунд, и затем проверьте, соответствует ли уровень масла указанному в параграфе 9.5.1.
**14.** Утилизация отработанного масла производится в соответствии с местными правилами.

### 9.5.3 Замена масляного фильтра (При наличии)

**Данный вид работ описан также в руководстве по двигателю, поставленному с машиной.**

**Сроки выполнения работ см. в главе 13.**

Для выполнения этого вида технического обслуживания рекомендуется обратиться в авторизованный сервисный центр.

Сначала слейте моторное масло и установите сливную масляную пробку, как описано выше.

Утилизация отработанного масла производится в соответствии с местными правилами.

## 9.6 ЗАМЕНА ТОПЛИВНОГО ФИЛЬТРА

**Данный вид работ описан также в руководстве по двигателю, поставленному с машиной.**

**Сроки выполнения работ см. в главе 13.**

Если был установлен новый фильтр, проверьте отсутствие утечек топлива.

## 9.7 ПРОВЕРКА УРОВНЯ / ДОЛИВКА МАСЛА В КОРОБКЕ ПЕРЕДАЧ [4WD]

**Сроки выполнения работ см. в главе 13.**

**Тип и количество масла указаны в таблице «0 ТЕХНИЧЕСКИЕ ДАННЫЕ».**

### 9.7.1 Контроль/доливка (26)

**1.** Расположите машину на ровной поверхности.
**2.** Проконтролируйте уровень масла в баке (26:A). Уровень должен совпадать с линией.
**3.** При необходимости долейте масло.

### 9.7.2 Замена

**Слив масла**

**1.** Дайте машине поработать на разных скоростях в течение 10-20 минут, чтобы прогрелось масло коробки передач.
**2.** Расположите машину на ровной поверхности.
**3.** Поставьте машину на стояночный тормоз.
**4.** Вытяните оба разъединяющих рычага в положение A1 - B1, как показано на рис. (15:A; 15:B).
**5.** Поместите одну специальную емкость под заднюю ось и одну под переднюю.
**6.** Откройте капот двигателя и снимите пробку с резервуара масла.

**Для масляной пробки следует применять только вороток с квадратом на 3/8 дюйма. Инструменты другого размера могут повредить пробку.**

**7.** Отверните масляную пробку на задней оси (27:A).
**8.** Отверните 2 сливных пробки на передней оси. Для этого следует применять торцевой ключ на 12 мм. Подождите, пока масло не вытечет из передней оси и трубопроводов (28).
**9.** Убедитесь, что не повреждены прокладки на масляных пробках на передней оси (28). Установите пробки на место. Момент затяжки: 15-17 Нм.
**10.** Убедитесь, что не повреждена прокладка на масляной пробке на задней оси (27:A). Установите пробку на заднюю ось. Затяните масляную пробку моментом до 5 Нм.

**Если масляную пробку затянуть моментом более 5 Нм, она будет повреждена.**

**11.** Удалите масло из самой глубокой секции резервуара при помощи устройства для удаления масла (29).
**12.** Отработанное масло следует утилизировать согласно местным нормативам.

**Заполнение**

**1.** Залейте в масляный резервуар свежее масло.
**2.** Убедитесь в том, что расцепляющий рычаг муфты задней оси вытянут.
**3.** Запустить двигатель. При пуске двигателя расцепляющий рычаг трансмиссии передней оси вдвигается внутрь автоматически.

**Не запускайте двигатель при задвинутом расцепляющем рычаге трансмиссии задней оси и вытянутом расцепляющем рычаге трансмиссии передней оси (15:A;**

**15:B). Это может повредить уплотнения передней оси.**

**Если двигатель будет работать в помещении, к выхлопной трубе двигателя должно быть подсоединено устройство для вытяжки выхлопных газов.**

4. Вытяните рычаг отключения трансмиссии передней оси.

**ПРИМЕЧАНИЕ! Масло уходит в систему очень быстро. Доливку масла в резервуар следует производить непрерывно до полного заполнения самого резервуара и системы, не допуская попадания в установку воздуха.**

5. Установите педаль газа в положение, соответствующее движению вперёд, зафиксировав ее с помощью деревянного клина (30).
6. Дайте двигателю поработать в режиме прямого хода в течение одной минуты.
7. Уберите деревянный клин и установите педаль газа в положение, соответствующее заднему ходу. Продолжите заливку масла в резервуар.
8. Дайте двигателю поработать в режиме заднего хода в течение одной минуты.
9. Изменяйте направление работы двигателя через каждую минуту, как описано выше, и продолжайте заливку масла в резервуар до тех пор, пока в нем не прекратится выделение пузырьков.
10. Выключите двигатель, установите крышку (26:B) масляного резервуара и закройте капот двигателя.
11. Дайте машине поработать на разных скоростях в течение нескольких минут и при необходимости отрегулируйте уровень масла в резервуаре.

## 9.8 КОНТРОЛЬ РЕМЁННЫХ ПЕРЕДАЧ

Проверьте исправность и отсутствие повреждений ремней.

**Сроки выполнения работ см. в главе 13.**

## 9.9 РУЛЬ

**Сроки выполнения работ см. в главе 13.**

### 9.9.1 Проверки

Поверните рулевое колесо слегка назад и вперёд.

В цепях рулевого управления не должно быть механических люфтов.

### 9.9.2 Регулировка (32)

При необходимости отрегулируйте цепи рулевого управления в следующем порядке:

1. Разместите машину так, чтобы колеса были расположены прямо.
2. Отрегулируйте цепи рулевого управления, используя две гайки, расположенные под центральным шарниром (32).
3. Регулируйте обе гайки на одну и ту же величину до устранения люфта.
4. Подайте машину по прямой и убедитесь, что рулевое колесо не смещено от центра.
5. В случае смещения рулевого колеса отпустите одну гайку и подтяните другую.

**Не перетягивайте рулевые цепи. Это затруднит ход рулевого колеса и увеличит износ рулевых цепей.**

## 9.10 АККУМУЛЯТОР

Тип аккумулятора, используемый в машине, указан в разделе “0 ТАБЛИЦА ТЕХНИЧЕСКИХ ДАННЫХ”

**ВНИМАНИЕ! Содержащаяся в аккумуляторе кислота коррозионная, и контакт с ней очень вреден.**

**При обращении с аккумулятором следует соблюдать предельную осторожность и не допускать утечек кислоты.**

**Попадание кислоты в глаза или на кожу может привести к тяжёлым травмам. При попадании кислоты на любую часть тела немедленно обильно промойте водой и как можно скорее обратитесь за медицинской помощью.**

Запрещается контролировать или доливать жидкость аккумулятора.

Единственный вид работ по техническому обслуживанию аккумулятора – это его зарядка, например, после долгого периода хранения.

Зарядку аккумулятора можно производить:

- с помощью двигателя
- с помощью зарядного устройства.

### 9.10.1 Зарядка от двигателя

Этот способ применим только в случае наличия минимального заряда аккумулятора, позволяющего запуск.

- Если аккумулятор новый, следует присоединить к нему кабели.

- Вывести машину на открытый воздух.
- Запустите двигатель в соответствии с инструкциями, приведенными в данном руководстве.
- Оставьте двигатель непрерывно работать на протяжении 45 минут (время, необходимое для полной зарядки аккумулятора).
- Остановите двигатель.

### 9.10.2 Зарядка с помощью зарядного устройства

**Используйте зарядное устройство с постоянным напряжением. При зарядке от стандартного автомобильного зарядного устройства аккумуляторная батарея может выйти из строя.**

**За более подробной информацией обращайтесь к Вашему дилеру.**

**Перед подключением зарядного устройства отсоедините аккумулятор от электроустановки.**

### 9.10.3 Снятие/установка

Аккумуляторная батарея находится под капотом двигателя.

При снятии/установке аккумуляторной батареи кабели отключаются/подключаются следующим образом:

1. При снятии: Сначала отсоедините чёрный кабель от отрицательной клеммы аккумулятора (-). Затем отсоедините красный кабель от положительной (+) клеммы аккумулятора.
2. При установке: Сначала подсоедините красный кабель к положительной (+) клемме аккумулятора. Затем подсоедините чёрный кабель к отрицательной () клемме аккумулятора.

**Если кабели отсоединять / подсоединять в неправильном порядке, существует опасность короткого замыкания и повреждения аккумулятора.**

**Если кабели поменять местами, то генератор и аккумуляторная батарея выйдут из строя.**

**Надежно закрепите кабели. Незакрепленные кабели могут послужить причиной пожара.**

**Ни в коем случае не допускается запуск двигателя с отсоединенной аккумуляторной батареей. Это может вызвать серьёзное повреждение генератора и системы электрооборудования.**

### 9.10.4 Очистка

Если выводы батареи окислились, их следует зачистить.

Зачистите клеммы батареи проволочной щеткой и смажьте.

## 9.11 ВОЗДУШНЫЙ ФИЛЬТР ДВИГАТЕЛЯ

**Сроки выполнения работ см. в главе 13.**

**Данный вид работ описан также в руководстве по двигателю, поставленному с машиной.**

### 9.11.1 Очистка / замена

**Сроки выполнения работ см. в главе 13.**

**ПРИМЕЧАНИЕ! Фильтры необходимо чистить / заменять чаще, если машина работает на очень пыльной почве.**

Демонтаж/монтаж воздушных фильтров осуществляется следующим образом:

**[B&S Vanguard] (33)**

1. Тщательно очистите область вокруг крышки воздушного фильтра.
2. Откройте крышку воздушного фильтра (33:A), сняв два зажима.
3. Снимите узел фильтра (33:B). Фильтр предварительной очистки находится над воздушным фильтром. Примите соответствующие меры, чтобы в карбюратор не попала грязь. Очистите корпус воздушного фильтра.
4. Очистите бумажный фильтр, аккуратно постучав им по плоской поверхности. Если фильтр сильно загрязнен, замените его.
5. Прочистите фильтр предварительной очистки. Если фильтр сильно загрязнен, замените его.
6. Выполните сборку в обратном порядке.

**[ST.] (34)**

1. Очистите поверхность вокруг крышки (34:C) фильтра.

**мод. TRE 0801**

2. Снимите крышку (34:C), отвинтив две ручки (34:D).

**мод. TRE 586 V**

2. Откройте крышку (34:C), повернув ручку открывания (34:D).

3. Снимите фильтрующий элемент (34:E, 34:F).
4. Извлеките фильтр предварительной очистки из губки (34:F) из картриджа (34:E).
5. Постучите картриджем (34:E) по твёрдой поверхности и струей сжатого воздуха с внутренней стороны удалите пыль и отложения.
6. Промойте предварительный фильтр из губки (34:F) водой и моющим средством и оставьте сохнуть на воздухе.
7. Очистите углубление фильтра (37:G) от пыли и отложений, закрыв при этом всасывающую трубу тряпкой (34:H), чтобы предотвратить их попадание в двигатель.
8. Уберите тряпку (34:H), установите фильтрующий элемент (34:E, 34:F) в углубление и установите крышку (34:C).

**ВАЖНО** *Не используйте воду, бензин, моющие средства или другие вещества для чистки картриджа.*

**ВАЖНО** *НЕ смазывайте маслом фильтр предварительной очистки из губки (34:F).*

#### 9.11.2 Замена свечи

**Сроки выполнения работ см. в главе 13.**

**Данный вид работ описан также в руководстве по двигателю, поставленному с машиной.**

Перед извлечением свечи зажигания очистите поверхность вокруг нее.

Тип свечи зажигания и расстояние между электродами указаны в таблице «0 ТЕХНИЧЕСКИЕ ДАННЫЕ».

#### 9.11.3 Чистка воздухозаборника

**Сроки выполнения работ см. в главе 13.**

Двигатель имеет воздушное охлаждение.

Закупорка в системе охлаждения может привести к поломке двигателя.

Проверьте, что воздухозаборные отверстия не засорены.

Более тщательная чистка системы охлаждения производится во время каждого регламентного техобслуживания.

### 9.12 СМАЗКА (31)

**Сроки выполнения работ см. в главе 13.**

| Предмет | Действие | Рис. |
|---|---|---|
| Точка центральная | 4 масленки.<br>Используйте шприц, заполненный универсальной консистентной смазкой.<br>Закачивать до тех пор, пока Смазка не начнет выходить | 31A |
| Цепи рулевого механизма | Чистить цепь железной щеткой.<br>Смазать универсальным спреем для цепей | - |
| Натяжные шкивы | Смажьте концы тросиков из ручной маслёнки, активируя все рычаги управления.<br>Эту операцию должны выполнять два человека. | 31B |
| Кабели управления | Смажьте концы кабелей маслом, активируя все рычаги управления.<br>Эту операцию должны выполнять два человека. | 31C |

### 9.13 ПРЕДОХРАНИТЕЛИ (35)

| Назначение | Предохранитель |
|---|---|
| Питание топливного клапана | 10 A |
| Питание электрического устройства для регулировки высоты стрижки. | 20 A |
| Питание электроустановки | 30 A |

## 10 СЕРВИСНОЕ ОБСЛУЖИВАНИЕ И РЕМОНТ

В этом руководстве изложены все указания, необходимые для управления машиной и для правильного основного технического обслуживания, которое должен выполнять пользователь.

Все работы по регулировке и техническому обслуживанию, не описанные в данном руководстве, должны выполняться специализированным сервисным центром, обладающим квалифицированным персоналом и оборудованием для правильного выполнения работ с сохранением всех оригинальных характеристик машины, включая класс безопасности.

**Перед выполнением любых работ:**

**a.** Расположите машину на ровной поверхности.

**b.** Поставьте машину на стояночный тормоз (10:B).

**c.** Остановите двигатель.

**d.** Извлеките ключ зажигания.

Сервисные мастерские выполняют ремонты и техническое обслуживание по гарантии.

Используют только фирменные запасные части.

**Оригинальные запчасти и дополнительное оборудование STIGA SpA разработаны специально для машин STIGA SpA. Учтите, что неоригинальные запчасти и дополнительное оборудование не были проверены и утверждены компанией STIGA SpA.**

**Использование нефирменных запасных частей и принадлежностей может отрицательно сказаться на исправности и безопасности машины. Компания STIGA SpA снимает с себя всякую ответственность за ущерб или повреждения, полученные в результате использования таковых деталей.**

**Фирменные запасные части поставляются сервисными мастерскими и авторизованными дилерами.**

**Рекомендуется раз в год отвозить машину в авторизованный сервисный центр для обслуживания, ухода и проверки исправности предохранительных устройств.**

## 11 ХРАНЕНИЕ

**1.** Опорожните топливный бак.

- Запустите двигатель машины и дайте ему поработать до полной остановки.

**1.** Замените масло в двигателе, пока он еще разогрет.

**2.** Прочистите всю машину. Особенно тщательно следует очистить нижнюю сторону режущего узла.

**3.** Если слой краски поврежден, восстановить его, чтобы избежать образования ржавчины.

**4.** Установите машину в закрытое сухое помещение.

**Для машин с электрическим стартером**

При надлежащей температуре хранения достаточно подзаряжать аккумулятор каждые четыре месяца.

**Перед постановкой машины на хранение следует зарядить аккумулятор.**

**Хранение незаряженного аккумулятора приводит к серьезным повреждениям.**

## 12 УСЛОВИЯ ПОКУПКИ

Гарантия покрывает все дефекты материалов и изготовления.

Пользователь должен будет скрупулезно следовать всем указаниям, изложенным в приложенной документации.

Гарантия не покрывает ущерб, вызванный:

- Недостаточным ознакомлением с сопроводительной документацией.
- Невнимательностью.
- Ненадлежащим или неразрешенным монтажом и использованием.
- Использованием неоригинальных запчастей.
- Использованием дополнительного оборудования, не поставляемого и не утверждённого компанией STIGA SpA.

Гарантия не покрывает:

- Нормальный износ таких расходных материалов, как шнеки и т.д.
- Нормальный износ.
- Двигатели. На них распространяются гарантии изготовителей двигателей с соответствующими условиями.

Права покупателя защищает законодательство его страны. Настоящая гарантия никак не ограничивает прав покупателя, предусмотренных законами его страны.

## 13 СВОДНАЯ ТАБЛИЦА РАБОТ ПО ТЕХНИЧЕСКОМУ ОБСЛУЖИВАНИЮ

| Вид работ | Периодичность фактически отработанные часы / календарные месяцы" | | Пар. / Рис. |
|---|---|---|---|
| | Первый раз | Последующие | |
| **МАШИНА** | | | |
| Проверка всех креплений | - | Каждый раз перед использованием | - |
| Проверка системы безопасности / проверка устройств управления | - | Каждый раз перед использованием | - |
| Проверка давления в шинах | - | Каждый раз перед использованием | - |
| Общая очистка и проверка | - | Каждый раз после использования | - |
| Общая смазка | - | 50 часов и после каждой промывки | 9.12 |
| Контроль степени износа ремней коробки передач | 5 часов | 50 часов | 9.8 |
| Проверка / корректировка рулевого колеса | 5 часов | 100 часов | 9.9 |
| Зарядка аккумулятора | - | "Перед постановкой на долгую стоянку. Для машин с электрическим стартером производить подзарядку каждые 4 месяца" | 9.10 |
| Чистка зажимов аккумулятора | - | При наличии окисления | 9.10.4 |
| **ДВИГАТЕЛИ / КОРОБКА ПЕРЕДАЧ (ОБЩИЕ ДАННЫЕ)** | | | |
| Проверка уровня / доливка масла двигателя | - | Каждый раз перед использованием | 9.5.1 |
| Проверка уровня / доливка масла в коробке передач | 1 часов | 50 часов | 9.7.1 |
| Замена масла в коробке передач | 5 часов | 200 часов | 9.7.2 |
| **Двигатель мод. B&S Vanguard** | | | |
| Замена моторного масла | - | 100 часов / Один раз в год | 9.5.2 |
| Замена масляного фильтра | - | 100 часов / Один раз в год | 9.5.3 |
| Очистка воздушного фильтра | - | 25 часов / Один раз в год | 9.11.1 * |
| Замена воздушного фильтра | - | 100 часов или один раз в год | 9.11.1 (*) |
| Замена свечи | - | 100 часов / Один раз в год | 9.11.2 |
| Чистка воздухозаборника | - | 5 часов / каждый раз по завершении использования | 9.11.3 |
| Проверка / Замена топливного фильтра | - | 400 часов / Один раз в год | 9.6 (**) |
| **Двигатель мод. ST.** | | | |
| Замена моторного масла (мод. TRE 586V) | 5 часов | 100 часов | 9.5.2 |
| Замена моторного масла (мод. TRE 0801) | 5 часов | 50 часов / в конце сезона | 9.5.2 |
| Чистка воздухозаборника | - | 5 часов / каждый раз по завершении использования | 9.11.3 |
| Очистка воздушного фильтра | - | 5 часов / каждый раз по завершении использования | 9.11.1 * |

| Вид работ | Периодичность фактически отработанные часы / календарные месяцы" | | Пар. / Рис. |
|---|---|---|---|
| Замена бумажного фильтра очистки воздуха | - | 50 часов / в конце сезона | 9.11.1 * |
| Проверка / регулировка свечи | - | 50 часов / в конце сезона | 9.11.2 |
| Замена свечи | - | 100 часов | 9.11.2 |
| Проверка / Замена топливного фильтра | - | 100 часов | 9.6 ** |

(*) Производить чистку с большей частотой при особенно тяжелых условиях работы или повышенной запыленности воздуха.
(**) Операции, которые должны выполняться через вашего дистрибьютора или в авторизованном сервисном центре.

## 14 ОБНАРУЖЕНИЕ И УСТРАНЕНИЕ НЕИСПРАВНОСТЕЙ

| Неполадка | Возможная причина | Способ устранения |
|---|---|---|
| **1. Не запускается стартер.** | Недостаточный заряд аккумуляторной батареи | Зарядить аккумуляторную батарею |
| | Неправильное соединение аккумуляторной батареи | Проверить соединения |
| | Перегорел плавкий предохранитель на 20А | Заменить плавкий предохранитель |
| **2. Стартер запускается, но двигатель не включается При установке ключа зажигания в положение запуска стартер запускается, но двигатель не включается.** | Закрыт топливный кран. | Открыть топливный кран. |
| | Недостаточное поступление топлива | - Проверить уровень топлива в топливном баке<br>- Проверить топливный фильтр |
| | Дефект системы зажигания | - Проверить закрепление колпачка свечи зажигания.<br>- Проверить чистоту и правильность расстояния между электродами |
| **3. Затрудненный запуск или неравномерная работа двигателя** | Проблемы смесеобразования | Очистить или заменить воздушный фильтр. |
| **4. Снижение производительности двигателя во время стрижки** | Слишком большая скорость движения относительно высоты скашивания. | Снизить скорость движения и/или увеличить высоту стрижки. |
| **5. Двигатель останавливается без видимых причин** | - Закончилось топливо<br>- Попробовать запустить двигатель. | Произвести заправку топлива (если неполадка не устраняется, обратиться в авторизованный сервисный центр) |
| **6. Неровная стрижка** | | Проверьте давление воздуха в шинах. |
| | Затупились ножи | Обратиться в авторизованный сервисный центр. |
| | Слишком высокая скорость движения по отношению к высоте подстригаемой травы | Снизить скорость движения и/или увеличить высоту стрижки. |
| | Режущий узел заполнен травой. | - Обождать высыхания травы<br>- Прочистить режущий узел. |

| Неполадка | Возможная причина | Способ устранения |
|---|---|---|
| **7. Аномальная вибрация во время использования** | - разбалансированы ножи<br>- плохо закреплены ножи.<br>- плохо закреплены отдельные части.<br>- наличие повреждений. | Обратиться в авторизованный сервисный центр для проведения проверок, замен или ремонта |
| **8. Нажатие на педаль привода при включенном двигателе не вызывает движения машины** | Рычаг отключения коробки передач находится в положении отключения | Включить коробку передач. |
| **При возникновении любой из перечисленных ниже неисправностей замените соответствующий предохранитель.** | | |
| **9. Двигатель не запускается или же запускается, но сразу останавливается. Разряжена аккумуляторная батарея.** | Неполадка плавкого предохранителя на 10А. | Заменить плавкий предохранитель на 10А. |
| **10. Не работает электрическое устройство для регулировки высоты стрижки.** | Неполадка плавкого предохранителя на 20А. | Заменить плавкий предохранитель на 20А. |
| **11. Не работают все электрические функции. Разряжена аккумуляторная батарея.** | Неполадка плавкого предохранителя на 30А. | Заменить плавкий предохранитель на 30А. |

Если после выполнения выше описанных операций неисправности не устраняются, необходимо обратиться к вашему дистрибьютору.

**Внимание! Никогда не пытайтесь выполнять сложный ремонт, если у вас нет необходимых средств или знаний. Любой плохо выполненный ремонт приводит к немедленному прекращению действия гарантии и с изготовителя снимается всякая ответственность.**

**1 UVOD . . . . . 4**
*1.1 ZGRADBA PRIROČNIKA . . . . . 4*
*1.2 SIMBOLI . . . . . 4*
*1.3 HRAMBA PRIROČNIKA . . . . . 4*
**2 POZNAVANJE STROJA . . . . . 4**
*2.1 MODELI [2WD] . . . . . 4*
*2.2 MODELI [4WD] . . . . . 4*
*2.3 PREDVIDENA UPORABA . . . . . 5*
*2.3.1 Določanje tipologije uporabnikov . . . . . 5*
*2.4 NEPRAVILNA UPORABA . . . . . 5*
*2.5 VARNOSTNI OPOZORILNI ZNAKI . . . . . 5*
*2.5.1 Samolepilne etikete (4) . . . . . 5*
*2.6 DENTIFIKACIJSKA NALEPKA . . . . . 6*
*2.7 GLAVNI ELEMENTI . . . . . 6*
**3 VARNOSTNE NORME . . . . . 6**
*3.1 SPLOŠNA PRIPOROČILA . . . . . 6*
*3.2 PREDHODNE OPERACIJE . . . . . 7*
*3.3 MED UPORABO . . . . . 8*
*3.4 VZDRŽEVANJE IN SKLADIŠČENJE . . . . . 9*
*3.5 TRANSPORT . . . . . 10*
*3.6 VAROVANJE OKOLJA . . . . . 11*
**4 ZAVAROVANJE KOSILNICE . . . . . 11**
**5 MONTAŽA . . . . . 11**
*5.1 KOMPONENTE ZA MONTAŽO (3) . . . . . 11*
*5.2 POKROV MOTORJA (5:A) . . . . . 12*
*5.3 AKUMULATOR . . . . . 12*
*5.3.1 Povezava akumulatorja (6) . . . . . 12*
*5.3.2 Polnjenje akumulatorja . . . . . 12*
*5.4 SEDEŽ (7) . . . . . 12*
*5.5 VOLAN (8) . . . . . 12*
*5.6 VLEČNI DROG (9) . . . . . 13*
*5.7 NOSILCI ZA HITER ODKLOP (1:N) . . . . . 13*
*5.8 TLAK V PNEVMATIKAH . . . . . 13*
*5.9 DODATNI PRIKLJUČKI . . . . . 13*
**6 UKAZI . . . . . 13**
*6.1 MEHANSKI PEDAL ZA DVIGANJE DODATNIH PRIKLJUČKOV (10:C) . . . . . 13*
*6.2 STOPALKA ROČNE ZAVORE (10:B) . . . . . 13*
*6.3 ROČICA ZA BLOKIRANJE ROČNE ZAVORE (10:A) . . . . . 13*
*6.4 POGONSKI PEDAL (10:F) . . . . . 13*
*6.5 VOLAN (10:D) . . . . . 14*
*6.6 KOMANDA PLINA (POSPEŠEVALNIK) (11:A; 12:A) MOD.: [B&S Vanguard] [ST.] . . . . . 14*
*6.7 UKAZ ZA NADZOR ZRAKA (12:B) MOD.: [ST.] . . . . . 14*

*6.8 KONTAKTNA KLJUČAVNICA (11:C; 12:C) . . . 14*
*6.9 ODJEM MOČI (11:D; 12:D) . . . 14*
*6.10 NASTAVITEV VIŠINE KOŠNJE (11:E; 12:E) . . . 14*
*6.11 STIKALO LUČI (11:F; 12:F) . . . 14*
*6.12 BLUETOOTH (ČE JE PREDVIDEN) . . . 14*
*6.13 PROSTOR ZA PRIKLJUČKE (11:G; 12:G) . . . 15*
*6.14 ROČICA ZA VKLOP / SPROSTITEV TRANSMISIJE (14; 15) . . . 15*
*6.15 NASTAVITEV SEDEŽA (16:B) . . . 15*
*6.16 POKROV MOTORJA . . . 15*
*6.17 NOSILCI ZA HITER ODKLOP. . . . 15*

**7 ZAGON IN VOŽNJA. . . . 16**
*7.1 PREVIDNOSTNI UKREPI ZA UPORABO . . . 16*
*7.2 KOMBINIRANA UPORABA PRIPOMOČKOV . . . 16*
*7.3 TOČENJE GORIVA . . . 16*
*7.4 KONTROLA RAVNI MOTORNEGA OLJA (21; 22) . . . 16*
*7.5 KONTROLA RAVNI OLJA V MENJALNIKU . . . 16*
*7.6 VARNOSTNI PREGLEDI . . . 16*
*7.6.1 Splošna varnostna kontrola . . . 17*
*7.6.2 Električna varnostna kontrola . . . 17*
*7.7 ZAGON / DELOVANJE. . . . 17*
*7.7.1 Stroj v teku . . . 17*
*7.8 ZAUSTAVITEV . . . 17*
*7.9 ČIŠČENJE . . . 18*

**8 UPORABA OPREME . . . 18**
*8.1 VIŠINA KOŠNJE . . . 18*
*8.2 PREDLOGI ZA STRIŽENJE TRAVE . . . 18*

**9 VZDRŽEVANJE . . . 18**
*9.1 SERVISNI PROGRAM . . . 18*
*9.2 PRIPRAVA . . . 19*
*9.3 TABELA VZDRŽEVANJA. . . . 19*
*9.4 TLAK V PNEVMATIKAH . . . 19*
*9.5 DOLIVANJE / ZAMENJAVA MOTORNEGA OLJA . . . 19*
*9.5.1 Kontrola / dolivanje (21; 22; 23) . . . 19*
*9.5.2 Zamenjava / polnjenje (21; 22; 23) . . . 19*
*9.5.3 Zamenjava oljnega filtra (če je prisoten) . . . 20*
*9.6 ZAMENJAVA FILTRA ZA GORIVO (21:C, 22:C, 23:E) . . . 20*
*9.7 KONTROLA / DOLIVANJE OLJA TRANSMISIJE [4WD] . . . 20*
*9.7.1 Kontrola / Dolivanje (26) . . . 20*
*9.7.2 amenjava . . . 20*
*9.8 KONTROLA JERMENSKIH PRENOSOV. . . . 21*
*9.9 KRMILJENJE. . . . 21*
*9.9.1 Kontrole . . . 21*
*9.9.2 Nastavitev (32) . . . 21*

*9.10 AKUMULATOR . . . . . 21*
*9.10.1 Polnjenje s pomočjo motorja . . . . . 22*
*9.10.2 Polnjenje s pomočjo polnilnika . . . . . 22*
*9.10.3 Demontaža/montaža . . . . . 22*
*9.10.4 Čiščenje . . . . . 22*
*9.11 ZRAČNI FILTER, MOTOR . . . . . 22*
*9.11.1 Čiščenje / menjava . . . . . 22*
*9.11.2 Zamenjava svečke . . . . . 23*
*9.11.3 Čiščenje dotoka zraka . . . . . 23*
*9.12 MAZANJE (31) . . . . . 23*
*9.13 VAROVALKE (35) . . . . . 23*

**10 SERVIS IN POPRAVILA . . . . . 23**

**11 SHRANJEVANJE. . . . . 23**

**12 POGOJI NAKUPA . . . . . 24**

**13 PREGLEDNA TABELA VZDRŽEVANJA . . . . . 24**

**14 NAVODILA ZA PREPOZNAVANJE MOTENJ . . . . . 25**

# 1 UVOD

**Preden stroj zaženete, pozorno preberite priročnik z navodili za uporabo.**

## 1.1 ZGRADBA PRIROČNIKA

Priročnik sestavljajo naslovnica, kazalo, oddelek z vsemi slikami ter pojasnjevalno besedilo.
Vsebina je razdeljena v poglavja, odstavke in pododstavke.
Ta priročnik vsebuje določene tabele, ki se nanašajo na različne motorje (če obstaja).
Za olajšanje branja označiti podatke o posameznem stroju ali motorju.

**Slike**
Slike v tem priročniku z navodili so označene s številkami 1, 2, 3 itd.

Na slikah prikazane komponente so označene s črkami A, B, C itd.

Referenca k sliki je označena tako (2).

Referenca h komponenti A na sliki 2 se označi z napisom (2:A).

**Naslovi**
Naslovi v teh navodilih za uporabo so oštevilčene, kot je navedeno v naslednjem primeru:

»2.3 PREDVIDENA UPORABA« je podnaslov od »2 POZNAVANJE STROJA«in je vključen v ta naslov.

Ko podajate referenco k naslovom, so na splošno specificirane le ustrezne številke, npr. glejte 2.3.1."

## 1.2 SIMBOLI

**Simbol za OPOZORILO. V primeru nespoštovanja navodil lahko pride do resnih poškodb oseb in/ali opreme.**

**Simbol za OBVEZNOST. Označuje operacijo, ki jo potrebno obvezno izvesti.**

**Simbol za PREPOVED. Označuje prepovedan poseg.**

**Simbol za OPOMBO. Označuje informacijo ali pojasnilo posebnega pomena.**

**Simbol za SKLICEVANJE. Označuje sklicevanje na določeno informacijo in mesto, kje se ta informacija nahaja.**

## 1.3 HRAMBA PRIROČNIKA

Priročnik ohranite v dobrem in berljivem stanju, na znanem mestu, kjer je uporabniku stroja enostavno dostopen.

# 2 POZNAVANJE STROJA

Ta stroj je namenjen uporabi pri urejanju vrtov, gre za kosilnico s sedežem za voznika in frontalnim rezom.

Stroj je opremljen z motorjem, ki poganja z okrovom zaščiten sestav rezalne naprave in pogonski sklop, ki premika stroj.

Stroj je gibljiv. To pomeni, da je okvir razdeljen v sprednjo in zadnjo sekcijo, ki sta lahko krmiljeni ena glede na drugo.

Zgibno krmiljenje omogoča, da se stroj lahko obrača okoli gredi ter drugih ovir z izjemno majhnim krmilnim prostorom.

Upravljavec lahko vozi stroj in upravlja glavne komande vedno v sedečem položaju na voznikovem sedežu.

Na stroju nameščene varnostne naprave po potrebi izvedejo ustavitev motorja in sestava rezalne naprave.

## 2.1 MODELI [2WD]

Stroj ima pogon na zadnja kolesa.

Zadnja os je opremljena s hidrostatičnim menjalnikom z brezstopenjskim nastavljanjem prestavnega razmerja za vožnjo naprej in nazaj.

Za lažje zavijanje je zadnja os opremljena z diferencialom.

Spredaj nameščene pripomočke poganja pogonski jermen.

## 2.2 MODELI [4WD]

Stroj ima 4-kolesni pogon.

Moč motorja se na pogonska kolesa prenaša hidravlično.

Motor poganja oljno črpalko, ki preko hidravličnega tokokroga omogoča gibanje sprednjih in zadnjih osi (koles).

Sprednji in zadnji kolesi se vrtijo z enako hitrostjo.

Za olajšanje krmiljenja sta obe osi oprmeljeni z diferencialom.

Spredaj nameščene pripomočke poganja pogonski jermen.

## 2.3 PREDVIDENA UPORABA

Ta stroj je bil zasnovan in izdelan za košnjo trave.

Uporaba posebne opreme, ki jo je proizvajalec predvidel kot standardno opremo ali kot opremo, ki se nabavi ločeno, omogoča izvajanje tega dela na različne načine; ti načini so razloženi v tem priročniku ali v navodilih posameznih pripomočkov.

Možnost uporabe dodatne opreme (v kolikor je predvidena od proizvajalca) lahko tudi razširi obseg predvidene uporabe na dodatne funkcije, pri čemer je treba upoštevati omejitve in pogoje, navedene v navodilih posameznih naprav.

**Stroj mora uporabljati en sam upravljavec.**

**Stabilnost stroja se zmanjša, če se uporabi frontalni priključek, ki je različen od sestava rezalne naprave.**

**Stroj je dovoljeno uporabljati le, če je na njem montiran vsaj sestav rezalne naprave ali kakšen drug frontalni priključek.**

### 2.3.1 Določanje tipologije uporabnikov

Ta stroj je narejen tako, da ga lahko uporabljajo potrošniki, torej ne profesionalni operaterji.

Ta stroj je namenjen “neprofesionalni” uporabi.

## 2.4 NEPRAVILNA UPORABA

Katerakoli druga raba, ki se ne ujema z zgornjimi navedbami, je lahko nevarna in lahko povzroči poškodbe na ljudeh in/ali predmetih

K nepravilni uporabi spada (na primer, a ne samo):

- Prevažanje oseb, otrok ali živali na stroju ali priklopniku;
- Vleka ali potiskanje bremen brez ustreznega pripomočka za vleko;
- Uporaba stroja za prevoz na nestabilnih, drsečih, zamrznjenih, terenih, terenih pokritih s kamenjem, neravnih terenih, lužah ali močvirjih, ki ne omogočajo ocene konsistence terena;
- Uporabljati rezilo na ne travnatih terenih.

**V primeru neustrezne uporabe se garancija razveljavi, proizvajalec pa zavrača vsakršno odgovornost in prelaga na uporabnika vse stroške za škodo ali poškodbe njega samega ali drugih oseb.**

## 2.5 VARNOSTNI OPOZORILNI ZNAKI

Opozorilni znaki, ki se nahajajo na stroju, poučujejo uporabnika o načinu obnašanja pri uporabi stroja, še posebej pri posegih, ki zahtevajo previdnost in pozornost.

**POZOR. Pomeni nevarnost. Ponavadi se pojavi skupaj z drugimi oznakami, ki označujejo specifičnost nevarnosti.**

Pozor! Preden uporabite stroj, pazljivo preberite priročnik z navodili.

Pozor! Bodite pozorni na bližnje predmete. Bodite pozorni na osebe, ki se nahajajo v bližini.

Pozor! Vedno nosite zaščitne glušnike.

Pozor! Stroj ni homologiran za uporabo na javnih cestah.

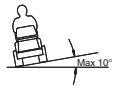


Pozor! Stroja, opremljenega z originalnimi priključki, ne smete voziti v nobeni smeri na pobočjih z naklonom, večjim od 10°.

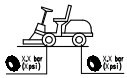

Pritisk v pnevmatikah. Na etiketi so navedene optimalne vrednosti tlaka v pnevmatikah - glejte pogl. "0 TABELA S TEHNIČNIMI PODATKI". Pravilni pritisk v prnevmatikah je bistveni pogoj za doseganje dobrih rezultatov pri uporabi stroja.

### 2.5.1 Samolepilne etikete (4)

Pomenijo blokado parkirne zavore.



Pomenijo vklop/izklop transmisije (4:A).

Etiketa se nahaja:

- v bližini ročice za vklop/izklop transmisije.




Pomeni maksimalno težo, ki jo je dovoljeno vleči (priklopiti) (4:B).

Etiketa se nahaja:

- v bližini vlečnega droga.



Pozor! Tveganje za opekline (4:C). Ne dotikajte se glušnika.

Etiketa se nahaja:
v bližini glušnika;



**Pozor! Tveganje za zmečkanine (4:D). Držite roke in noge stran od gibljivega krmilnega zgloba in vlečne kljuke, ko je priključen kakršenkoli priključek.**

Etiketa se nahaja:
- v bližini gibljivega krmilnega zgloba;
- v bližini vlečnega droga.

**Uničene ali nečitljive nalepke je treba zamenjati.**

**Zahtevajte nove nalepke v svojem pooblaščenem servisu.**

### 2.6 DENTIFIKACIJSKA NALEPKA

Identifikacijska nalepka navaja naslednje podatke (glejte sl. 1):
**1.** Naslov proizvajalca
**2.** Tip stroja
**3.** Raven akustične moči
**4.** Znak skladnosti CE
**5.** Teža stroja s praznim rezervoarjem v kg
**6.** Moč in hitrost delovanja motorja
**7.** Leto izdelave
**8.** Serijska številka
**9.** Šifra artikla

Napišite številko serije vašega stroja v za to namenjen prostor na sliki (1:10).

Izdelek se identificira z dvema elementoma:
- Številki izdelka in serije stroja:
- Številki serije, tipa in modela motorja:

**Vedno, ko kontaktirate pooblaščeni servis, uporabite identifikacijske podatke.**

**Izvod izjave o skladnosti se nahaja na predzadnji strani priročnika.**

### 2.7 GLAVNI ELEMENTI

Stroj sestavljajo naslednji glavni sestavni deli (glejte sliko 1):
**A.** Okvir
**B.** Kolesa
**C.** Volan
**D.** Sedež
**E.** Konzola
**F.** Stopalke
**G.** Pokrov motorja
**H.** Ročiva za dvig sprednjih pripomočkov
**I.** Prostor za varovalke
**J.** Akumulator
**K.** Rezervoar za gorivo
**L.** Rezervoar pogonskega olja
**M.** Motor
**N.** Podpore za hiter odklop pripomočkov

## 3 VARNOSTNE NORME

**Preden stroj uporabite, pozorno preberite ta navodila.**

### 3.1 SPLOŠNA PRIPOROČILA

**POZOR! Preden stroj uporabite, pozorno preberite ta navodila.**
**Seznanite se s kontrolnimi ročicami in s pravilno uporabo stroja.**
**Naučite se hitro ustaviti stroj in onemogočiti ukaze.**
**Neupoštevanje opozoril in navodil lahko povzroči električni udar, požar in/ali hude poškodbe.**
**Shranite vsa opozorila in navodila, da lahko pozneje pogledate vanje.**

**Nikoli ne pustite, da stroj uporabljajo otroci ali druge osebe, ki niso dovolj seznanjene z navodili.**
**Lokalni zakoni lahko določajo spodnjo mejo starosti za uporabnike.**

**Nikoli ne uporabljate stroja, če so v bližini osebe, še posebej otroci, ali če se v bližini nahajajo živali.**

**Nikoli ne uporabljajte stroja, če je uporabnik utrujen ali se slabo počuti, ali pa je pod vplivom zdravil, mamil, alkohola ali škodljivih snovi, ki negativno vplivajo na sposobnost reagiranja in pozornosti.**

**Ne pozabite, da je upravljavec oziroma uporabnik odgovoren za nesreče in nepredvidljive nevšečnosti, ki se lahko pripetijo drugim osebam ali njihovi lastnini.**
**Uporabnik mora oceniti morebitna tveganja na terenu, kjer namerava delati, in poskrbeti za svojo varnost in varnost drugih, predvsem na nagnjenih, neravnih, spolzkih ali nestabilnih terenih.**

**V primeru, da želite prodati ali posoditi stroj, se prepričajte, da bo uporabnik pregledal navodila za uporabo, ki se nahajajo v tem priročniku.**

**Na stroju ne prevažajte otrok ali drugih potnikov, saj lahko padejo in utrpijo hude poškodbe ali pa ogrozijo varno vožnjo.**

**Voznik stroja se mora strogo držati navodil za vožnjo, še posebej:**

**a.** Med delom se ne sme raztresati, ampak mora ohranjati potrebno koncentracijo;

**b.** Zavedati se mora, da izgube nadzora nad strojem, ki drsi po pobočju, ne more popraviti z uporabo zavore. Glavni vzroki za izgubo nadzora so:
- Pomanjkljivo oprijemanje koles;
- Pretirana hitrost;
- Neprimerno zaviranje;
- Neustreznost stroja za tip uporabe;
- Pomanjkljivo poznavanje učinkov, ki lahko izhajajo iz pogojev na terenu, predvsem na nagibih;
- Nepravilna uporaba kot vlečno vozilo.

**Stroj je opremljen s serijo mikro stikal in varoval, na katerih ne smete nikoli izvajati nedovoljenih posegov, saj v nasprotnem primeru pride do prenehanja veljavnosti garancije, proizvajalec pa je odvezan vsakršne odgovornosti. Pred uporabo stroja vselej preglejte, če varnostne naprave delujejo.**

### 3.2 PREDHODNE OPERACIJE

- Ko uporabljate stroj, vedno nosite odporno delovno obutev, ki preprečuje zdrse, ter dolge hlače.
- Ne zaganjajte stroja bosi ali z odprtimi sandali.
- Izogibajte se uporabi verižic, zapestnic, oblačil z opletajočimi deli, trakovi ali kravato.
- Dolge lase primerno spnite. Vedno nosite zaščitne glušnike.
- Podrobno preglejte celotno delovno območje in odstranite vse, kar lahko stroj izvrže, ali kar lahko poškoduje pripomoček za košnjo in motor (kamni, vele, jeklene žice, kosti, itd.).

**POZOR: NEVARNOST! Bencin je zelo vnetljiv.**

**a.** Gorivo shranjujte v ustreznih vsebnikih;

**b.** Gorivo dolivajte samo na prostem s pomočjo posebnega lija; med dolivanjem goriva in med kakršnim koli rokovanjem z gorivom ne smete kaditi.

**c.** Gorivo dolijte, preden zaženete motor; ne dodajajte bencina in ne odstranjujte pokrovčka rezervoarja, ko motor deluje ali je vroč;

**d.** Če pride do puščanja bencina, ne zaganjajte motorja, temveč stroj oddaljite od območja, kjer je bilo gorivo prelito, ter tako preprečite nastanek požara, dokler gorivo ne izhlapi in se bencinski hlapi ne razpršijo;

**e.** Vedno namestite nazaj in zategnite pokrovčka rezervoarja in vsebnika za bencin.

**Zamenjajte okvarjene glušnike.**

**Pred uporabo izvedite splošno kontrolo stroja in še posebej sklopa pripomočka za košnjo ter preverite, da vijaki in deli za rezanje niso obrabljeni ali poškodovani.**
**Zaradi ohranitve ravnotežja zamenjajte poškodovano ali izrabljeno rezalno napravo v celoti, skupaj z vijaki.**
**Morebitna popravila mora opraviti izključno specializirana servisna služba.**

**Redno preverjajte stanje akumulatorja. V primeru poškodb na ohišju, pokrovu ali stičnikih ga zamenjajte.**

### 3.3 MED UPORABO

**Motorja ne zaganjajte v zaprtih prostorih, kjer se lahko nakopičijo nevarni dimi z dušikovim monoksidom.**
**Zaganjanje je treba opraviti na prostem ali v dobro zračenem prostoru.**
**Vselej se zavedajte, da so izpušni plini strupeni.**

**Delajte samo pri dnevni svetlobi ali v primeru zadostne umetne luči in v pogojih dobre vidljivosti.**
**Z delovnega območja oddaljite druge osebe, otroke in živali.**

**Po možnosti se izognite opravljanju dela na mokri travi. Dela ne opravljajte med dežjem ali ko obstaja nevarnost**

**neviht. Stroja ne uporabljajte v slabih vremenskih pogojih, zlasti če obstaja verjetnost za pojav strel.**

**Preden zaženete motor, izklopite priključek za košnjo ali električni priključek, prenos prestavite v "prosti tek".**

**Bodite previdni, ko se približujete oviram, ki vam zakrivajo pogled.**

**Ko parkirate, zategnite ročno zavoro.**

**Stroja na pobočjih z naklonom, večjim od 10° (17%), ne smete voziti v nobeni smeri.**

**Zapomnite si, da ne obstaja "varen" naklon. Vožnja po travnikih z naklonom zahteva posebno pozornost. Da se izognete prevrnitvi ali izgubi nadzora nad strojem:**

- **a.** Pri vzpenjanju ali spuščanju ne smete grobo zavreti ali grobo speljati;
- **b.** Rahlo pritiskajte na plin in ohranite menjalnik vselej vklopljen, predvsem pri spustu;
- **c.** Na nagibih in v ostrih zavojih morate zmanjšati hitrost;
- **d.** Bodite pozorni na grbine, jarke in skrite nevarnosti;
- **e.** Nikoli ne kosite prečno po pobočju. Na nagnjenih travnikih je treba voziti v smeri navzgor/navzdol, nikoli prečno; pri tem je treba paziti na spreminjanje smeri in da pri tem spreminjanju smeri zgornja kolesa ne naletijo na ovire (kamenje, veje, korenine itd.), saj bi to lahko povzročilo bočni zdrs ali izgubo nadzora nad strojem.

**Pred vsako menjavo smeri na klančinah zmanjšajte hitrost in vedno zategnite parkirno zavoro, preden stroj pustite ustavljen in brez nadzora.**

**Zelo pozorni bodite v bližini strmin, jarkov ali nasipov. Če eno izmed koles prekorači rob ali če rob popusti, se stroj lahko prevrne.**

**Bodite zelo previdni, ko vozite in delate vzvratno. Pred in med vzvratno vožnjo glejte nazaj, da se prepričate, da ni nobenih ovir.**

**Bodite previdni, ko vlečete tovor ali uporabljate težko opremo:**

- **a.** Za vlečne drogove uporabljajte le odobrene priključne točke;
- **b.** Tovor omejite le na takšnega, ki ga je mogoče učinkovito nadzorovati;
- **c.** Ne delajte ostrih ovinkov. Bodite pozorni med vzvratno vožnjo;
- **d.** Uporabite protiuteži ali uteži na kolesih, če priročnik tako svetuje.

**Izključite pripomoček za košnjo ali električni priključek pri prečkanju travnatih območij, ko gre za premik proti ali z območja, ki ga je potrebno pokositi, in sklop pripomočka za košnjo prestavite v najvišji položaj.**

**Pazite na promet, kadar stroj uporabljate blizu ceste.**

**POZOR! Stroj ni homologiran za uporabo na javnih cestah. Uporabljate ga lahko (v skladu s prometnim zakonom) izključno na zasebnih območjih, kjer ni dovoljen promet.**

**Stroja nikoli ne uporabljajte, če so varnostne naprave poškodovane,**

**Rok in stopal ne približujte in ne postavljajte pod vrteče se elemente. Bodite vedno dovolj oddaljeni od odprtine za izmet.**

**Stroja nikoli ne puščajte s prižganim motorjem v visoki travi, saj tako tvegate nastanek požara.**

**Pri uporabi priključkov nikoli ne usmerite izmeta v nekoga, ki stoji poleg stroja.**

**Uporabljajte samo priključke, ki jih je odobril proizvajalec stroja.**

**Ne uporabljajte stroja, če kosi dodatne opreme oziroma orodja niso montirani na predvidenih mestih. Vožnja brez priključkov lahko negativno vpliva na stabilnost stroja.**

**Bodite pozorni, kadar uporabljate zbiralne košare in drugo opremo, ki lahko vplivajo na stabilnost stroja, zlasti na nagnjenih terenih.**

**Ne spreminjajte nastavitev motorja, in ne pustite, da z motorjem dosežete**

**preveliko število obratov.**



**Ne dotikajte se delov motorja, ki se med uporabo segrejejo. Nevarnost opeklin.**



**Izključite pripomoček za košnjo ali električni priključek, prestavite v prosti tek in zategnite ročno zavoro, ugasnite motor in izvlecite ključ (prepričajte se, da so se vsi premikajoči deli popolnoma ustavili):**

**a.** Vsakič, ko stroj pustite brez nadzora ali zapustite voznikovo mesto:
**b.** Preden se lotite odstranjevanja vzrokov za blokado ali odmaševanja kanala za izmet;
**c.** Pred pregledovanjem, čiščenjem ali delom na stroju;
**d.** Po udarcu ob neustrezni predmet. Preverite morebitno škodo na stroju in izvršite popravila, preden ga ponovno uporabite.



**Izključite pripomoček za košnjo ali električni priključek, ugasnite motor (prepričajte se, da so se vsi premikajoči deli popolnoma ustavili):**

**a.** Preden dolijete gorivo;
**b.** Vsakič, ko snamete ali ponovno nameščate zbiralno košaro;
**c.** Pred naravnavanjem višine košnje, če tega opravila ni mogoče izvesti z mesta upravljavca.



**Izključite pripomoček za košnjo ali električni priključek med transportom in vsakič, ko ju ne uporabljate.**



**Zmanjšajte plin, prden ugasnete motor. Ko je delo končano, zaprite dovajanje goriva v skladu z navodili v priročniku.**



**Bodite previdni pri uporabi sklopov elementov za košnjo, ki imajo več kot en pripomoček za rezanje, saj lahko rotacija enega pripomočka vpliva na rotacijo drugih.**



**POZOR -V primeru okvar ali delovnih nesreč takoj ustavite motor in oddaljite stroj, ter tako preprečite dodatne poškodbe; v primeru, da ste utrpeli poškodbe, ali jih je utrpel nekdo drug, takoj začnite z izvajanjem ukrepov prve pomoči, ustreznih glede na situacijo, in se obrnite na zdravstveno ustanovo za potrebno zdravljenje. Skrbno odstranite morebitne drobce, ki lahko povzročijo – če ostanejo neopaženi – škodo ali poškodbe na ljudeh ali živalih.**



**POZOR! Raven hrupa in raven vibracij, ki sta navedeni v teh navodilih, je treba razumeti kot maksimalni vrednosti med uporabo stroja. Uporaba neuravnovešenega rezalnega elementa, prehitro gibanje in opuščanje vzdrževalnih opravil pomembno vplivajo na emisije hrupa in vibracije. To pomeni, da je treba izvajati preventivne ukrepe za preprečitev možnih poškodb zaradi močnega hrupa in vibracij; poskrbite za vzdrževanje stroja, nosite zaščitne glušnike in med delom delajte odmore.**

### 3.4 VZDRŽEVANJE IN SKLADIŠČENJE



**POZOR! - Odstranite ključ in preberite pripadajoča navodila vsakič, preden začnete s kakršnimkoli vzdrževalnim posegom ali čiščenjem. Oblecite ustrezna oblačila in delovne rokavice v vseh primerih, ko bi lahko bilo delo nevarno za roke.**



**POZOR! - Stroja nikoli ne uporabljajte z obrabljenimi ali poškodovanimi deli. Poškodovane ali obrabljene dele morate vedno zamenjati; ne smete jih popravljati. Uporabljajte samo originalne rezervne dele; uporaba neoriginalnih in/ali nepravilno montiranih rezervnih delov ogroža varnost stroja, lahko povzroči nesreče ali poškodbe na osebah ter proizvajalca oprosti vsake obveznosti ali odgovornosti.**



**Vse vzdrževalne posege in operacije nastavitev, ki niso navedene v tem priročniku, mora izvršiti vaš prodajalec ali specializirani center, ki ima na voljo ustrezno znanje in opremo za pravilno izvajanje posegov ter ohranjanje originalne stopnje varnosti stroja. Posegi, ki jih izvršijo neustrezne strukture, ali nekvalificirane osebe povzročijo prenehanje veljavnosti garancije in odvežejo Proizvajalca vsake obveze in odgovornosti.**

- Po vsaki uporabi izvlecite ključ in preverite stroj za morebitne poškodbe.
- Vijaki in matice morajo ostati dobro priviti, da se zagotovi varno delovanje stroja. Redno vzdrževanje je bistvenega pomena za varnost in za ohranjanje dobrega delovanja stroja.
- Redno preverjajte, ali so vijaki na rezilih na kosilnici dobro zategnjeni.



**Pri montaži ali demontaži pripomočka za košnjo si nadenite delovne rokavice.**



**Pri brušenju rezila poskrbite za njegovo uravnoteženje. Vsa opravila v zvezi z rezalno napravo (demontaža, brušenje, uravnovešenje, ponovna montaža in/ali zamenjava) so zahtevna in je zanje potrebno specifično znanje ter posebno orodje; iz varnostnih razlogov jih je treba vedno opraviti v specializiranem centru.**

- Redno preverjajte delovanje zavor. Zelo pomembno je vzdrževanje zavor in po potrebi njihovo popravilo.
- Zamenjajte poškodovane nalepke z opozorili in navodili.
- Če stroj ni opremljen z mehanskimi zaporami, morajo biti pripomočki vedno naslonjeni na tla, ko je stroj parkiran, počiva ali brez nadzora.
- Stroj shranjujte na mestu izven dosega otrok.



**Stroja z bencinom v rezervoarju ne postavljajte na mesto, kjer bi lahko bencinski hlapi prišli v stik s plamenom, iskro ali močnim virom toplote.**

- Počakajte, da se motor ohladi, preden stroj postavite v kateri koli prostor.
- Za zmanjšanje tveganja požara poskrbite, da v motor, izpušni glušnik, ležišče akumulatorja in področje shranjevanja bencina ne pridejo ostanki trave, listja ali odvečne masti.
- Zaradi zmanjšanja nevarnosti požarov redno pregledujte morebitne sledi puščanja olja in/ali goriva.
- Če je potrebno rezervoar izprazniti, je to potrebno storiti na odprtem in ko je motor hladen.
- Ključev nikoli ne pustite vstavljenih ali na dosegu otrok ali nepooblaščenih oseb.

Pred vsakim vzdrževalnim posegom izvlecite ključ.



**POZOR! - Kislina, ki jo vsebuje akumulator, je korozivna. V primeru mehanskih poškodb ali prevelikega polnjenja lahko začne puščati. Izogibajte se kontaktu s katerimkoli delom telesa.**



**Vdihavanje hlapov kisline povzroča poškodbe sluznice in notranjih organov. Takoj pojdite k zdravniku.**



**POZOR! - Akumulatorja ne prenapolnite. Če je akumulator preveč poln, lahko eksplodira in povzroči puščanje kisline.**



**POZOR! - Kislina hudo poškoduje orodje, obleko in druge predmete. Mesto, kamor se je razlila kislina, takoj sperite z vodo.**



**Ne povzročite kratkega stika med poloma akumulatorja. Nastale iskre lahko zanetijo požar.**



**BODITE POZORNI na hidravlične komponente. Puščanje hidravlične tekočine pod pritiskom lahko prodre in hudo poškoduje kožo, ter zahteva takojšnjo zdravniško pomoč.**

### 3.5 TRANSPORT



**POZOR! - Če je potrebno stroj prevažati na tovornjaku ali priklopniku, uporabite klančine za nalaganje, ki so ustrezno odporne, široke in dolge.**

**Med transportom zaprite ventil za gorivo (če je predviden), spustite sklop pripomočka za košnjo, zategnite parkirno zavoro in ustrezno zavarujte stroj na prevozno sredstvo s pomočjo žičnih vrvi ali verig.**

### 3.6 VAROVANJE OKOLJA

- Varovanje okolja mora biti pomemben in prednostni vidik pri uporabi stroja, v korist civilnega sožitja in okolja, v katerem živimo. Pazite, da s svojim delom ne motite sosedov.
- Natančno upoštevajte lokalne predpise za odlaganje embalaže, olja, goriva, filtrov, pokvarjenih delov ali katerega koli elementa, ki močno vpliva na okolje; teh odpadkov ne

smete odvreči v smeti, ampak jih morate ločiti in jih izročiti posebnim zbirnim centrom, ki bodo poskrbeli za njihovo reciklažo.

- Strogo se držite lokalnih predpisov za odlaganje materiala, nastalega ob košnji.
- Ko stroja ne boste več uporabljali, ga ne smete odvreči v okolje, ampak se obrnite na center za zbiranje odpadkov, v skladu z veljavni lokalnimi predpisi.

## 4 ZAVAROVANJE KOSILNICE

Kontrolirajte zavarovanje svoje traktorske kosilnice.

Posvetujte se s svojo zavarovalnico.

Imeti morate zavarovanje za vožnjo v prometu, požar, škodo in krajo.

## 5 MONTAŽA

**Pred prvo uporabo popolnoma napolnite akumulator.**

**Ne uporabljajte stroja, preden ne opravite vsega, kar predpisujejo navodila v oddelku "MONTAŽA".**

**Odstranjevanje embalaže in dokončna sestava kosilnice se mora izvesti na ravni in trdni površini, z dovolj prostora za premikanje stroja in emabalaže, pri čemer je potrebno vedno uporabljati ustrezne pripomočke.**

### 5.1 KOMPONENTE ZA MONTAŽO (3)

Stroj se dobavi z ločenimi sedežem, naslonjali za roke, volanom, vlečnim drogom in nosilci za hiter odklop ter z akumulatorjem, ki je ustrezno nameščen, a ni povezan.

Embalaža vključuje naslednje elemente za montažo (3), ki so navedeni v spodnji tabeli.

| Pos. | N. | Opis | Dimenzija |
|---|---|---|---|
| A | 2 | Zatič | 6 x 36 |
| B | 1 | Distančnik. | 6x38x0,5 |
| C | 1 | Distančnik. | 16x38x1,0 |
| D | 2 | Ključ za vžig | / |
| E | 2 | Matica za akumulator | / |
| F | 2 | Vijak za akumulator | / |
| G | 2 | Matica | M8 |
| H | 1 | Vlečni drog | / |
| J | 2 | Vijaki | 8x20 |
| R | 4 | Rozete grower | 14 x 8,2 x 2 |

### 5.2 POKROV MOTORJA (5:A)



Če želite doseči ventil na dovodu za bencin, akumulator in motor, odprite pokrov motorja.

Pokrov motorja – se odpre po spodaj opisanem postopku.

1. Primite pokrov motorja in ga vzdignite (5:A).

**Motor je prepovedano zaganjati, ko je pokrov motorja odprt.**

### 5.3 AKUMULATOR

Glede tipa akumulatorja, ki se uporablja na tem stroju, glejte oddelek "0 TABELA S TEHNIČNIMI PODATKI"

**POZOR! Kislina, ki jo vsebuje akumulator, je korozivna in stik z njo je škodljiv.**

**Bodite previdni pri ravnanju z akumulatorjem in pazite, da kislina ne začne puščati.**

**Ne kontrolirajte ali dolivajte tekočine akumulatorja.**

#### 5.3.1 Povezava akumulatorja (6)

Povežite akumulator z električno napeljavo stroja s pomočjo vijakov in matic (6:F; 6:E)

1. Povežite rdeč kabel na pozitivni pol akumulatorja (+).
2. Povežite črn kabel na negativni pol akumulatorja (–).

**Lahko pride do kratkega stika ali poškodb akumulatorja, če so kabli napačno povezani.**

**Če sta kabla zamenjana, lahko pride do poškodb akumulatorja in alternatorja.**

**Tesno privijte kable. Razrahljani kabli lahko povzročijo požar.**

**Nikoli ne zaganjajte motorja, če akumulator ni povezan. Alternator in električna napeljava se lahko huje poškodujeta.**

#### 5.3.2 Polnjenje akumulatorja

**Pred prvo uporabo popolnoma napolnite akumulator.**

**Za postopek polnjenja glejte točko 9.10.**

### 5.4 SEDEŽ (7)

1. Odstranite naslednje dele z nosilca sedeža:
   - 4 matice (za blokado med transportom, neuporabljene).
   - 4 vijaki (7:K).
   - 4 stopničaste distančnike (7:L).
   - 4 Rozete grower (7:R).
2. Namestite sedež na pritrdilno mesto na nosilcu sedeža.
3. Nataknite podložke s posebno odprtino (7:L) na vijake (7:K), ki so že opremljeni s podložkami (7:R).
4. Vstavite vijake z nataknjenimi stopničastimi distančniki skozi reže na nosilcu sedeža in v odprtine na plošči sedeža. Privijte sedež na njegov položaj.

Zatezni navor: 9±1,7 Nm.

**Če vijaka privijete močneje kot s silo 9±1,7 Nm, se sedež poškoduje.**

5. Preverite, da lahko sedež brez težav premikate vzdolž rež nosilca.

Sedež lahko zložite. Če je stroj parkiran zunaj, kadar dežuje, nagnite sedež naprej, da blazino na sedežu zaščitite pred dežjem.

### 5.5 VOLAN (8)

Distančnike debeline 0,5 mm in/ali 1 mm (3:C; 3:B) je treba namestiti na krmilni droga in ovoj, da se prepreči osno premikanje. (8:A) kot sledi.

1. Namestite ovoj (8:B) na krmilni drog in ga fiksirajte tako, da vstavite enega od zatičev (8:C) za približno 1/3 njegove dolžine.
2. Povlecite ovoj in krmilni drog navzgor.
3. Preverite, da se lahko distančnik debeline 0,5 mm ali 1 mm ali oba distančnika vstavita v odprtino, ki se naredi v točki (8:A). Distančnika (ov) ne smete namestiti na tesno saj mora biti omogočeno rahlo osno premikanje.
4. Izvlecite vtič (8:C) z izvijačem za vtiče (8:D) in odmontirajte ovoj.
5. Namestite distančnik(a) kot je določeno v točki 3.
6. Namestite ovoj na krmilni drog in ga fiksirajte tako, da zatiče do konca zabijete v odprtine. Blokirajte krmilni drog.

### 5.6 VLEČNI DROG (9)

Namestite vlečni drog (9:B) na zadnji konec stroja.

Uporabite vijake in matice (9:A; 9:C).

Zatezni navor: 22 Nm.

### 5.7 NOSILCI ZA HITER ODKLOP (1:N)

Nosilci za hiter odklop in ustrezajoča navodila za namestitev se dobavijo v posebnem ovoju znotraj embalaže stroja.

Hitre nosilce namestite na sprednje polosi stroja.

### 5.8 TLAK V PNEVMATIKAH

Glede tlaka v pnevmatikah glejte pogl. "0 TABELA S TEHNIČNIMI PODATKI"

### 5.9 DODATNI PRIKLJUČKI

Za namestitev priključkov glejte ločena navodila za uporabo, ki so priložena vsakemu dodatnemu priključku.

**Opomba: V tem primeru se sestav rezalne naprave šteje za dodatni priključek.**

## 6 UKAZI

### 6.1 MEHANSKI PEDAL ZA DVIGANJE DODATNIH PRIKLJUČKOV (10:C)

Ukazuje ročici (10:A1) in se uporablja za premik dodatnih priključkov iz delovnega položaja v položaj za transport.

- Položaj za transport: Pedal pritisnite do konca in umaknite stopalo, predal ostane pritisnjen.
- Delovni položaj: pritisnite in počasi spustite pedal.

**Ne prehajajte v položaj za tran sport, medtem ko je dodatni priključek vključen in deluje. To bi uničilo pogonski jermen.**

### 6.2 STOPALKA ROČNE ZAVORE (10:B)

**Med vožnjo nikoli ne pritiskajte te stopalke.**

**Obstaja nevarnost pregretja sistema menjalnika.**

Stopalka (10:B) lahko ima naslednje položaje:


Prosta. Vozni pogon je vključen. Ročna zavora ni zategnjena.

Pritisnjena do polovice. Vozni pogon izključen. Ročna zavora ni zategnjena.

Pritisnjena do konca. Vozni pogon izključen. Ročna zavora je popolnoma omogočena, a ni blokirana. V tem položaju je uporabljena tudi kot zasilna zavora.

### 6.3 ROČICA ZA BLOKIRANJE ROČNE ZAVORE (10:A)


Blokira stopalko sklopka – zavora v položaju, ko je pritisnjena do konca. To služi za blokado stroja na strmini, med prevozom ipd., kadar motor ne deluje.

**Blokiranje:**

1. Pritisnite pedal do konca (10:B).
2. Premaknite ročico blokade stopalke (10:A) na desno.
3. Spustite pedal (10:B).
4. Spustite ročico (10:A).

**Sprostitev:**

1. Pritisnite in spustite pedal (10:B).

### 6.4 POGONSKI PEDAL (10:F)

Ta pedal opredeljuje transmisijsko razmerje med motorjem in pogonskimi kolesi (= hitrost).

S stopalko nastavljate prestavno razmerje med motorjem in pogonskimi kolesi (= hitrost).

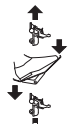
- S pritiskom stopalke naprej – stroj se premika naprej.

- Brez pritiska na stopalko – stroj se ne premakne.

- Pritisnite stopalko nazaj - stroj se premika nazaj.

- Zmanjšajte pritisk na stopalko – stroj zavira.

Na zgornjem delu stopalke je nastavitvena ploščica, ki se jo lahko nastavi glede na stopalo voznika.

**Če motor v nasprotju s pričakovanji ne zavira, ko je stopalka spuščena, za zasilno zavoro uporabite levo stopalko (10:B).**

### 6.5 VOLAN (10:D)

Višino volana je mogoče nastaviti z izredno natančnostjo.

Odvijte nastavitveni gumb (10:E) na volanu in dvignite ali spustite volan v želeni položaj. Privijte.

**Volana ne nastavljajte med vožnjo.**

**Nikoli ne obračajte volana, kadar stroj miruje z znižanim dodatnim priključkom. Obstaja tveganje za prevelike obremenitve naprave servo krmiljenja in organov volana.**

### 6.6 KOMANDA PLINA (POSPEŠEVALNIK) (11:A; 12:A) MOD.: [B&S Vanguard] [ST.]

Komanda za reguliranje režima motorja.


Polni plin – med delovanjem stroja vedno nastavite polni plin.


Minimum.

### 6.7 UKAZ ZA NADZOR ZRAKA (12:B) MOD.: [ST.]

Komanda za zaprtje zraka v primeru hladnega zagona.


Komanda popolnoma zunaj (12:B1) - loputa zaprta. - Za zagon hladnega motorja. Noter potisnjena ročica (12:B2) - loputa odprta. Za zagon toplega motorja in med vožnjo.

**Kadar je motor topel, ne zaganjajte z zaprtim zrakom.**

**Nekateri modeli so opremljeni s sistemom, ki avtomatično kontrolira položaj čoka v uplinjaču med vžiganjem in segrevanjem motorja.**

### 6.8 KONTAKTNA KLJUČAVNICA (11:C; 12:C)

Kontaktna ključavnica se uporablja za zagon in ustavitev motorja.

**Ko zapustite voznikov sedež, ključa ne smete pustiti v položaju 2 ali 3. Nevarnost požara – gorivo lahko preko uplinjača pride v stik z motorjem - nevarnost, da se akumulator izprazni in se poškoduje.**

Štirje položaji ključa:



1. Položaj stop – motor je v kratkem stiku. Ključ lahko odstranite.


2. Položaj za tek.


3. Položaj za tek.


4. ko zavrtimo ključ v tem položaju, se motorček za zagon aktivira. Ko se motor zažene, izpustite ključ, tako da se vrne v delovni položaj.

### 6.9 ODJEM MOČI (11:D; 12:D)


**Odjem moči ne sme biti nikoli vklopljen, če je sprednji dvigalnik priključkov v transportnem položaju. To bi uničilo jermenski pogon.**


**Gumb za vklop/izklop odjema moči (11:D, 12:D).** Pritisnite na gumb za vklop/izklop odjema moči.

### 6.10 NASTAVITEV VIŠINE KOŠNJE (11:E; 12:E)

Stroj je opremljen s komando za uporabo rezalne naprave z električnim regulatorjem nastavitve višine košnje.


Stikalo omogoča zvezno nastavitev višine košnje.
Plošča z rezili se poveže v vtičnico (13:B).

### 6.11 STIKALO LUČI (11:F; 12:F)


**Gumb za vklop/izklop luči (11:F, 12:F).** Pritisnite na gumb za vklop/izklop luči.

### 6.12 BLUETOOTH (ČE JE PREDVIDEN)

Nekateri modeli so opremljeni s funkcijo Bluetooth, ki omogoča neposredno brezžično povezavo med strojem in ustrezno napravo v bližini.

Na napravi mora biti nameščena ustrezna aplikacija za izmenjavo podatkov, katere navodila za uporabo so dobavljena ločeno.

Bluetooth se aktivira ob zagonu stroja in se deaktivira ob njegovem izklopu.

Kontrolirajte, ali je povezava z napravo/aplikacijo aktivna.

### 6.13 PROSTOR ZA PRIKLJUČKE (11:G; 12:G)

Prostor, uporaben za namestitev priključkov.

### 6.14 ROČICA ZA VKLOP / SPROSTITEV TRANSMISIJE (14; 15)

Ročica, ki izključi variabilno transmisijo.


Različica 2WD je opremljena z ročico, povezano z zadnjo osjo. Glejte (14:A)

**Različica 4WD je opremljena z dvema ročicama, povezanima z zadnjo (15:A) in sprednjo (15:B) osjo.**


**Ročica za vklop/izklop ne sme biti nikdar med zunanjim in notranjim položajem. To povzroča pregrevanje in uničuje prenos.**

Ročice omogočajo ročno premikanje stroja (s potiskanjem ali vlečenjem) brez zagona motorja.

Gre za dva položaja:

Pogon vklopljen (14:A1; 15:A1-B1)- pogon je vklopljen za normalno delovanje.

Pogon izklopljen (14:A2; 15:A2-B2) - pogon izklopljen. Stroj lahko premikate ročno.

Stroja ne smete vleči na dolge razdalje ali pri veliki hitrosti. S tem lahko poškodujete menjalnik.


**Stroja ne smete uporabljati, če je najbolj spredna ročica v zunanjem položaju. To povzroči nevarnost poškodb in puščanja olja na sprednji osi.**

### 6.15 NASTAVITEV SEDEŽA (16:B)


Položaj sedeža je mogoče regulirati v smeri naprej in nazaj, kot je prikazano spodaj:

1. Povlecite ročico (16:A) navzgor.
2. Nastavite sedež v želeni položaj.
3. Sprostite ročico (16:A), da se sedež zaskoči v nastavljenem položaju.

Sedež je opremljen z varnostnim stikalom, ki je povezano z varnostnim sistemom stroja.

To pomeni, da ko na sedežu ni nikogar, stroja ni mogoče zagnati. (glejte 7.6.2).

### 6.16 POKROV MOTORJA


**Za dostop do ventila za gorivo, akumulatorja in motorja glejte točko 5.2.**

### 6.17 NOSILCI ZA HITER ODKLOP


Te podpore omogočajo hiter in enostaven prehod z enega dodatka k drugemu.

Nosilci za hiter odklop omogočajo lažji premik sestava rezalne naprave med naslednjima dvema položajema:

- Običajni položaj s popolnoma napetim jermenom.
- 4 cm bolj nazaj glede na normalni položaj, z ohlapnim jermenom, tako da je sestav rezalne naprave bližje osnovnemu telesu stroja.

Ker je napenjač osvobojen jermena, hitri nosilci poenostavijo zamenjavo jermena in sestava rezalne naprave ter na ta način olajšajo tudi prehajanje v položaj za pranje in v delovne položaje.

**Popuščanje jermena (17; 18)**

**Glejte tudi navodila skupaj s posamezno dodatno napravo na hitri priključek.**

1. Odstranite zatiče ali zaporne zatiče (17:C) z obeh strani.
2. Odprite hitre nosilce, tako da s peto pritisnete nanje na zadnjem koncu (17:A).

**Ko so podpore za hiter odklop odprte, so roke dodatne naprave svobodne, torej niso več trdno pritrjene k priključku.**

**Pri kakršnemkoli vzdrževalnem posegu ali nastavitvah ponovno namestite roke na podporo in ga zaprite.**

1. Opravite potrebne popravke, na primer:

- sprostite jermen.
- Zamenjajte dodatno napravo tako, da odklopite roke (19).

**Napenjanje jermena (17; 18)**

Najprej napnite eno stran in nato še drugo v skladu s spodnjimi navodili.

**Ne vrtite vzvoda z rokami. Nevarnost poškodb zaradi zmečkanja.**

1. Postavite nogo na vzvod (18:A) in ga pazljivo zavrtite za polovico vrtljaja naprej.
2. Namestite razcepko ali blokirni element (17:C).
3. Ponovite še za drugo stran.

# 7 ZAGON IN VOŽNJA

## 7.1 PREVIDNOSTNI UKREPI ZA UPORABO

**Vedno preverite, če je raven olja v motorju pravilna. To je še zlasti pomembno pri delu na pobočju. (glejte 7.4).**

**Bodite zelo previdni, ko izvajate striženje na klancih: ne pospešujte in ne zavirajte hitro, stroja ne uporabljajte prečno, vedno se premikajte od zgoraj nazvdol ali od spodaj navzgor.**

**Ko parkirate, zategnite ročno zavoro.**

**Stroja na pobočjih z naklonom, večjim od 10°, ne smete voziti v nobeni smeri.**

**Pri vožnji na pobočjih in pri ostrem zavijanju zmanjšajte hitrost – tako boste obdržali nadzor nad strojem in zmanjšali možnost prevrnitve.**

**Ko dosežete maksimalno hitrost, ne smete popolnoma obrniti krmila. Stroj se lahko prevrne.**

**Noge in roke imejte vedno dovolj daleč od zgibnega krmilnega zgloba in od nosilca sedeža. Nevarnost poškodb zaradi zmečkanja.**

## 7.2 KOMBINIRANA UPORABA PRIPOMOČKOV

**Za kombinirano uporabo pripomočkov glejte tabelo "TABELA ZA PRAVILNO KOMBINIRANJE PRIPOMOČKOV" v poglavju "0 TABELA S TEHNIČNIMI PODATKI"**

## 7.3 TOČENJE GORIVA (20)

**Uporabljajte samo neosvinčeni bencin. Ne mešajte bencina z oljem.**

Glede kapacitete rezervoarja glejte poglavje »0 TABELA S TEHNIČNIMI PODATKI«.

Za točenje:

1. Odvijte zamašek rezervoarja in ga umaknite (slika 20.A).
2. Natočite gorivo in pri tem pazite, da rezervoarja ne napolnite do vrha. Pustite malo prostora (najmanj za grlo rezervoarja, + 1-2 cm na vrhu rezervoarja), tako da se lahko bencin, ko se ogreje, razteza, ne da bi se polil.
3. Po natakanju goriva dobro privijte zamašek goriva in očistite morebitne sledi razlitega goriva.

**Pazite, da bencina ne polijete na plastične dele, ker se lahko poškodujejo; v primeru nehotenega politja takoj splaknite z vodo. Garancija ne krije**

**škode na plastičnih delih karoserije ali motorja, ki bi nastala zaradi bencina.**

**OPOMBA! Bencin je pokvarljiv in ne sme ostati v rezervoarju več kot 30 dni.**

Uporabljate lahko tudi okolju prijazen alkilatni bencin. Zaradi svoje sestave je ta bencin manj škodljiv za ljudi in naravo.
Ni neželenih učinkov pri njihovi uporabi. Vseeno se na tržišču pojavljajo vrste alkilatnega bencina, za katere ni mogoče navesti podrobnih navodil za njihovo uporabo.
Za več informacij svetujemo, da pogledate navodila in podatke, ki jih je zagotovil proizvajalec alkilatnega bencina.

**V primeru uporabe pred uskladiščenjem za daljše obdobje (npr. za zimsko obdobje) v rezervoar nalijte tolikšno količino goriva, da bo ravno zadostovala za zadnjo uporabo.**
**Pred uskladiščenjem stroja je namreč treba popolnoma izprazniti rezervoar goriva (glejte 11).**

### 7.4 KONTROLA RAVNI MOTORNEGA OLJA (21; 22)

Stroj se dobavi s polnim oljnim rezervoarjem v motorju.

**Preden zaženete stroj, preverite raven olja v motorju.**

**Za preverjanje / dolivanje olja motorja glejte točko 9.5.1.**

### 7.5 KONTROLA RAVNI OLJA V MENJALNIKU

**Za preverjanje/dolivanje olja v menjalniku glejte točko 9.7.1.**

### 7.6 VARNOSTNI PREGLEDI

Pri preizkušanju stroja se prepričajte, da so rezultati varnostnih kontrol v skladu z navedbami v spodnjih tabelah.

**Pred uporabo vselej opravite varnostne preglede.**

**Če je eden od rezultatov različen od teh, navedenih v tabelah, stroja ni mogoče uporabljati!**

**Stroj dostavite v servisni center za preverjanje primera in za popravilo.**

#### 7.6.1 Splošna varnostna kontrola

| Predmet | Rezultat |
|---|---|
| Sistem goriva in povezav. | Ni sledi puščanja. |
| Električni kabli | Vse izolacije brezhibne.<br>Nobena mehanska poškodba. |
| Izpustni sistem. | Ni puščanja v točkah povezav. Vsi vijaki pritrjeni. |
| Oljni krogotok | Ni sledi puščanja. Ni poškodb. |
| Premaknite stroj naprej/nazaj in sprostite pogonski pedal. | Stroj se bo ustavil. |
| Testna vožnja | Nobena nenormalna vibracija.<br>Noben nenormalni hrup. |

#### 7.6.2 Električna varnostna kontrola

| Stanje | Poseg | Rezultat |
|---|---|---|
| Parkirna zavora ni zategnjena. | Poskusite zagnati. | Motor se ne zažene. |
| Motor prižgan. | Voznik vstane s sedeža. | Motor se ugasne. |

### 7.7 ZAGON / DELOVANJE

**Ko uporabljate stroj, mora biti pokrov motorja zaprt in blokiran.**

**Med delovanjem stroja vedno nastavite polni plin.**

**Ob zagonu stroja pustite kontaktni ključ 2 sekundi v položaju za zagon in šele nato vklopite motor.**

1. Odprite ventil na dovodu bencina (24).
2. Preverite, da so kabli za svečke vstavljeni v ustrezne svečke.
3. Preverite, da je PTO vključena (11:D; 12:D)
4. Stopala ne držite na pedalu delovne zavore / vlečnem pedalu (10:F).

**Zagon hladnega motorja**
**Za modele 2WD**

1. Vključite pogon (14:A1).

**Za modele 4WD**

1. Vključite pogon (15:A1-B1).
2. Aktivirajte parkirno zavoro (10:B).
3. Pospeševalnik premaknite v položaj za polni plin (11:A; 12:A).
4. Zaprite zrak (12:B1) (če je prisoten).
5. Obrnite ključ za vžig in zaženite.

**Preden začnete delati s strojem, počakajte nekaj minut, da se olje nekoliko segreje.**

**Topli zagon**

**Za modele 2WD**

1. Vključite pogon (14:A1).

**Za modele 4WD**

1. Vključite pogon (15:A1-B1).
2. Aktivirajte parkirno zavoro (10:B).
3. Pospeševalnik premaknite v položaj za polni plin (11:A; 12:A).
4. Komanda zraka mora biti pritisnjena (12:B2) (če je prisotna).
5. Obrnite ključ za vžig in zaženite.

**Za nadaljevanje glejte navodila v odstavku 7.7.1.**

### 7.7.1 Stroj v teku

Za uporabo stroja sledite spodaj opisanemu postopku:

- Pritisnite pedal do konca (10:B) in ga izpustite.
- Z delovanjem na pedal (10:F) premaknete stroj.
- Prestavite se v delovno območje.
- V primeru, da so nameščeni sprednje dodatne naprave, omogočite električni priključek (11:D, 12:D).
- Začnite z delom.

## 7.8 ZAUSTAVITEV

Za zaustavitev stroja sledite spodaj opisanemu postopku:

- Zategnite ročno zavoro (11:D; 12:D).
- Zategnite ročno zavoro (10:B)
- Pustite, da motor teče najmanj eno ali dve minuti.
- Ugasnite motor tako, da obrnete ključ.
- Zaprite ventil na dovodu bencina. To navodilo je še posebej pomembno, če je potrebno stroj premikati na priklopniku ali podobno.

**Če se želite oddaljiti od stroja, prekinite povezavo med kabli in svečkami in izvlecite ključ za vžig.**

**Takoj po izklopu je motor lahko zelo vroč. Ne dotikajte se glušnika, motorja ali loput ta ohlajanje. Obstaja nevarnost opeklin.**

## 7.9 ČIŠČENJE

**Za zmanjšanje nevarnosti požara se prepričajte, da na motorju, glušniku, akumulatorju in rezervoarju goriva niso prisotni listje, trava in olje.**

**Zaradi zmanjšanja nevarnosti požarov redno pregledujte morebitne sledi puščanja olja in/ali goriva.**

**Nikoli ne uporabljajte vode pod visokim pritiskom. Lahko poškoduje tesnila droga, električne komponente in hidravlične ventile.**

Po uporabi stroj vedno očistite. Za čiščenje sledite naslednjim navodilom:

- Ne skropite vode neposredno na motor.
- Očistite motor s ščetko in/ali kompresiranim zrakom.
- Očistite dovod zraka za hlajenje motorja.
- Po čiščenju z vodo zaženite stroj in sestav rezalne naprave, da odstranite vodo, ki bi sicer lahko prodrla v ležaje in povzročila škodo.

# 8 UPORABA OPREME

**Kontrolirajte, da v travi, ki jo kosite, ni tujkov, kot so kamni ipd.**

## 8.1 VIŠINA KOŠNJE

Za boljše rezultate odrežite tretjino višine trave. Glejte sliko 23.

Če je trava visoka in mora biti znatno porezana, izvršite dve košnji z dvema različnima višinama košnje.

Ne uporabljajte minimalne višine košnje, če površina ni ravna.

Rezila se lahko poškodujejo ob trku s površino, ter nagubajo zgornji sloj trate.

### 8.2 PREDLOGI ZA STRIŽENJE TRAVE

Za optimalne razultate pri striženju sledite spodnjim navodilom.

- Travo redno kosite
- Motor naj deluje na najvišjih obratih.
- Trava ne sme biti mokra.
- Uporabite nabrušena rezila.
- Spodnji del rezilne plošče mora biti vedno čist.

## 9 VZDRŽEVANJE

### 9.1 SERVISNI PROGRAM

Da bo vaš stroj vedno v dobrem stanju, zlasti kar zadeva zanesljivost, varnost pri delovanju in skrb za okolje, dosledno upoštevajte program asistence družbe STIGA SpA.

Posegi, ki sodijo v ta program, so prikazani v priloženem priročniku za vzdrževanje STIGA S.p.A.

Osnovno kontrolo mora vedno izvršiti pooblaščeni servisni center.

Prvo ter Vmesno kontrolo bi moral izvršiti pooblaščen servisni center, a sta lahko tudi odgovornost uporabnika.

Tako spodaj, kakor v poglavju »7 ZAGON IN VOŽNJA«, so navedeni in opisani postopki.

Kontrole, ki jih izvrši pooblaščen servisni center zagotavljajo strokovno delo in originalne nadomestne dele.

Ob vsaki Osnovni in Vmesni kontroli, ki jo izvede poobleščen servisni center, se zabeleži vnos v servisno knjižico. Knjižica s temi vnosi poveča vrednost rabljenih strojev.

### 9.2 PRIPRAVA

**Vse preglede in vzdrževalna opravila je treba izvajati pri stroju v mirovanju in pri ugasnjenem motorju.**

**Zategnite vedno ročno zavoro in se s tem izognite premiku stroja.**

**Ugasnite motor.**

**Preprečite naključne zagone motorja tako, da izvlečete kable svečk in ključ za vžig.**

### 9.3 TABELA VZDRŽEVANJA

**Glejte poglavje "13 PREGLEDNA TABELA VZDRŽEVANJA". Tabela vam bo v pomoč pri ohranjanju učinkovitosti in varnosti vašega stroja. V njej so navedena poglavitna opravila in časovni intervali, v katerih je treba opraviti vsako izmed njih. Vsakega izmed posegov opravite v skladu s prvim predpisanim rokom, ki se uresniči.**

**Olje zamenjajte pogosteje, če motor deluje v težkih pogojih ali pri visoki podnebni temperaturi.**

### 9.4 TLAK V PNEVMATIKAH

Naravnajte tlak v pnevmatikah na vrednosti, ki so navedene v poglavju »0 TABELA S TEHNIČNIMI PODATKI«.

### 9.5 DOLIVANJE / ZAMENJAVA MOTORNEGA OLJA

**Za ta vzdrževalni poseg poglejte tudi navodila motorja, priložena temu stroju.**

#### 9.5.1 Kontrola / dolivanje (21; 22)

**Pred vsako uporabo preglejte nivo olja. Ko izvajate kontrolo, mora biti stroj na ravni podlagi.**

1. Očistite območje okrog palčke.
2. Odvijte in izvlecite palčko.
3. Očistite palčko.

**Za motorje [ST.]**

4. Palčko potisnite do konca v njeno ležišče, ne da bi jo privili (21:A).

**Za motorje [B&S Vanguard]**

4. Palčko vstavite do konca in jo privijte v njen položaj (22:A).

5. Ponovno izvlecite palčko in kontrolirajte nivo olja.
6. Dolijte, če je raven nižja od znaka zgornje meje (21:A, 22:A).

**Raven olja ne sme nikoli preseči znaka zgornje meje. Motor se lahko pregreje. Če raven olja preseže znak zgornje meje, je treba olje odliti, dokler ne do-**

**seže pravilne ravni.**

Olje zamenjajte pogosteje, če motor deluje v težkih pogojih ali pri visoki podnebni temperaturi.

### 9.5.2 Zamenjava / polnjenje (21; 22)

**Glede pogostnosti posega glejte poglavje 13.**

**Za tip olja, ki ga je treba uporabiti, glejte odstavek "0 TABELO S TEHNIČNIMI PODATKI".**

**Uporabljajte olje brez aditivov.**
Zamenjajte olje, ko je motor topel.

**Motorno olje je lahko zelo vroče, če ga odlijete takoj po ugasnitvi motorja. Zato počakajte nekaj minut, da se motor ohladi, preden iztočite olje.**

**[ST. mod. TRE 0801], [B&S Vanguard]**
Sledite naslednjemu postopku:

1. Stroj postavite na ravno površino.
2. Zategnite ročno zavoro.
3. Odprite pokrov motorja.
4. Ovijte trak na cev za izpust olja. Uporabite nastavljive klešče, klešče poligrip ali podobno orodje (21:B, 22:B).
5. Prestavite trak vzdolž cevi za izpust olje navigo za 3-4 cm in od stranite pokrovček.
6. Olje zberite v vsebnik.

**OPOMBA! Bodite previdni, da olja ne polijete po pogonskih jermenih.**

7. Vstavite pokrovček na izpust olja in prestavite trak nad pokrovček.
8. Očistite morebitne sledi razlitja olja.
9. Izvlecite paličico in dolijte novo olje. Za količino olja glejte »0 TABELO S TEHNIČNIMI PODATKI«.
10. Pri vsakem dolivanju zaženite motor in pustite, da teče najmanj 30 sekund.
11. Prepričajte se, da ne pride do puščanja olja.
12. Ugasnite motor. Počakajte 30 sekund in ponovno preverite raven olja, kot je navedeno v odstavku 9.5.
13. Poskrbite za odstranitev iztrošenega olja v skladu z lokalnimi predpisi.

**[ST. mod. TRE 586V]**

1. Stroj postavite na ravno podlago.
2. Zategnite ročno zavoro.
3. Odprite pokrov motorja.
4. Pod podaljšek cevi (slika 22.B) postavite zbiralno posodo.
5. Pritisnite na zaponko (slika 22.C);
6. Snemite podaljšek cevi z nosilca in ga premaknite navzdol.
7. Upognite podaljšek cevi in izlijte olje v primerno posodo.
8. Ponovno namestite podaljšek cevi (slika 22.B) na nosilec (slika 22.D), preden dolijete novo olje.
9. Očistite morebitne sledi razlitja olja.

**OPOMBA! Bodite previdni, da olja ne polijete po pogonskih jermenih.**

10. Izvlecite paličico in dolijte novo olje. Za količino olja glejte »0 TABELO S TEHNIČNIMI PODATKI«.
11. Pri vsakem dolivanju zaženite motor in pustite, da teče najmanj 30 sekund.
12. Prepričajte se, da ne pride do puščanja olja.
13. Ugasnite motor. Počakajte 30 sekund in ponovno preverite raven olja, kot je navedeno v odstavku 9.5.1.
14. Poskrbite za odstranitev iztrošenega olja v skladu z lokalnimi predpisi.

### 9.5.3 Zamenjava oljnega filtra (če je prisoten)

**Za ta vzdrževalni poseg glejte priročnik z navodili za motor, ki je bil dobavljen s strojem.**

**Glede pogostnosti posega glejte poglavje 13.**

Za to vrsto vzdrževanje Vam svetujemo, da se obrnete na ustrezen servis.

Preden začnete, izpustite motorno olje in vstavite pokrovček za izpust, kot je opisano zgoraj.

Poskrbite za odstranitev iztrošenega olja v skladu z lokalnimi predpisi.

## 9.6 ZAMENJAVA FILTRA ZA GORIVO

**Za ta vzdrževalni poseg poglejte tudi navodila motorja, priložena temu stroju.**

**Glede pogostnosti posega glejte poglavje 13.**

Ko ste namestili nov filter preverite, ali je prišlo do puščanja goriva.

### 9.7 KONTROLA / DOLIVANJE OLJA TRANSMISIJE [4WD]

**Glede pogostnosti posega glejte poglavje 13.**

**Za tip in količino olja glejte »0 TABELO S TEHNIČNIMI PODATKI«**

#### 9.7.1 Kontrola / Dolivanje (26)

1. Stroj postavite na ravno podlago.
2. Preverite raven olja v rezervoarju (26:A). Raven se mora nahajati na črti.
3. Po potrebi dolijte.

#### 9.7.2 amenjava

**Izpust olja**

1. Stroj naj teče 10 - 20 minut na različnih hitrostih, da se olje v menjalniku ogreje.
2. Stroj postavite na ravno podlago.
3. Zategnite ročno zavoro.
4. Prestavite ročice za izklop v položaj A1 – B1, kot je prikazano na sliki (15:A; 15:B).
5. En vsebnik postavite pod zadnjo, drug pa pod sprednjo os.
6. Odprite pokrov motorja in odstranite pokrovček rezervoarja olja.

**Za pokrovček izpusta olja uporabljajte izključno kvadratni priključek 3/8". Druga orodja lahko pokrovček poškodujejo.**

7. Odstranite pokrovček za izpust olja iz zadnje osi (27:A).
8. Odstranite 2 pokrovčka za izpust s sprednje osi. Uporabite cevni ključ 12 mm. Pustite, da olje steče po sprednji osi in ceveh (28).
9. Preverite, da so tesnila na pokrovčkih za izpust na sprednji osi brezhibna (28). Ponovno namestite pokrovčke. Zatezni navor: 15–17 Nm.
10. Preverite, da je tesnilo na pokrovčku za izpust olja na zadnji osi brezhibno (27:A). Ponovno namestite na zadnjo os. Privijte pokrovček za izpust olja z lavoro 5 Nm.

**Pokrovček za izpust olja se lahko poškoduje, če ga privijete z navorom, višjim od 5 Nm.**

11. Posesajte olje iz najglobljega dela rezervoarja z ekstraktorjem olja (29).
12. Olje odstranite glede na lokalne predpise.

**Polnjenje**

1. Napolnite rezervoar olja z novim oljem.
2. Prevrite, da je ročica za sprostitev sklopke zadnje osi izključena.
3. Zaženite motor. On zagonu motorja se ročica transmisijskega odklopa zadnje osi avtomatsko prestavi navznoter.

**Nikoli ne aktivirajte motorja, ko je ročica transmisijskega odklopa zadnje osi vključena in ko je ročica transmisijskega odklopa sprednje osi izključena (15:A; 15:B). Tesnila sprednje osi se lahko poškodujejo.**

**Če je motor zagnan v zaprtih prostorih, je potrebno povezati pripomoček za sesanje plinov iz izpušne cevi motorja.**

4. Izključite ročico za izklop pogona sprednje osi.

**OPOMBA! Olje je takoj posesano v sistem. Rezervoar mora biti neprekinjeno polnjen, dokler ni poln, saj polni tokokrog in preprečuje, da se izčrpa zrak v sistemu, kar se nikoli ne sme zgoditi.**

5. Nastavite pedal pospeševalnika naprej ter ga blokirajte z lesenim latice (30).
6. Pustite, da teče v položaju naprej eno minuto.
7. Odstranite leseni zatič in nastavite pedal pospeševalnika v nasprotni položaj. Nadaljujte z dolivanjem olja.
8. Pustite, da teče v nasprotnem položaju eno minuto.
9. Menjajte smer vožnje vsako minuto, v skladu s predhodnim navodilom, in nadaljujte z dolivanjem olja, vse do situacije, ko v rezervoarju ne bo več nobenega nastajanja mehurčkov.
10. Ugasnite motor, ponovno namestite pokrovček (26:B) rezervoarja za olje in zaprite pokrov motorja.
11. Stroj omogočite na različnih hitrostih nekaj minut in po potrebi uravnajte raven olja v rezervoarju.

### 9.8 KONTROLA JERMENSKIH PRENOSOV

Kontrolirajte, če so vsi jermeni brezhibni.

**Glede pogostnosti posega glejte poglavje 13.**

### 9.9 KRMILJENJE

**Glede pogostnosti posega glejte poglavje 13.**

#### 9.9.1 Kontrole

Volan rahlo sukajte nazaj in naprej.
Na verigah za krmiljenje ne sme biti nobene mehanske ohlapnosti.

#### 9.9.2 Nastavitev (32)

Po potrebi nastavite verige za krmiljenje po spodaj opisanem postopku:

1. Postavite stroj tako, da bodo kolesa ravna.
2. Nastavite verige na sredino dveh matic, ki se nahajata pod centralno točko (32).
3. Nastavite obe matici enako, tako da bo vsak prepih umaknjen.
4. Testirajte stroj tako, da ga premaknete naprej v ravni liniji in preverjate, da je krmiljenje centrirano.
5. Če ni centrirano, razrahljajte en vijak in privijte drugega.

**Verig krmiljenja ne napenjajte preveč. To lahko povzroči trše krmiljenje in poveča obrabo verig.**

### 9.10 AKUMULATOR

Za tip akumulatorja poglejte »0 TABELO S TEHNIČNIMI PODATKI«

**POZOR! Kislina, ki jo vsebuje akumulator, je korozivna in stik z njo je škodljiv.**

**Bodite previdni pri ravnanju z akumulatorjem in pazite, da kislina ne začne puščati.**

**Če pride kislina v stik z očmi ali s kožo, lahko povzroči hude poškodbe. Če katerikoli del telesa pride v stik s kislino, ga takoj sperite z veliko vode in čimprej pojdite k zdravniku.**

Tekočine v akumulatorju ne smete preverjati ali dolivati.
Edini vzdrževalni poseg na akumulatorju je polnjenje akumulatorja, na primer po dolgem času neuporabe.
Akumulator se lahko polni:

- s pomočjo motorja
- s pomočjo polnilnika.

#### 9.10.1 Polnjenje s pomočjo motorja

Ta možnost je mogoča le v primeru, ko ima akumulator še toliko moči, da lahko zažene stroj.

- V primeru novega akumulatorja povežite kable akumulatorja.
- Stroj prestavite na odprto.
- Stroj zaženite sledeč navodilom tega priročnika.
- Pustite, da motor deluje neprekinjeno 45 minut (čas, potreben za popolno napolnitev akumulatorja)
- Ugasnite motor.

#### 9.10.2 Polnjenje s pomočjo polnilnika

**Uporabite polnilnik s konstantno napetostjo. Uporaba standard nega polnilnika lahko poškoduje akumulator.**

**Za podrobne informacije se obrnite k vašemu prodajalcu.**

**Preden povežete polnilnik, prekinite povezavo med akumulatorjem in električnim sistemom.**

#### 9.10.3 Demontaža/montaža

Akumulator se nahaja pod pokrovom motorja.
Prekinite povezavo in povežite kable po spodnjem postopku med montažo in demontažo akumulatorja:

1. Med demontažo. Prekinite povezavo črnega kabla z negativnim polom akumulatorja (–). Prekinite povezavo rdečega kabla s pozitivnim polom akumulatorja (+).
2. Med montažo. Povežite rdeč kabel na pozitivni pol akumulatorja (+). Povežite črn kabel na negativni pol akumulatorja (–).

**Lahko pride do kratkega stika ali poškodb akumulatorja, če so kabli napačno povezani.**

**Če sta kabla zamenjana, lahko pride do poškodb akumulatorja in alternatorja.**

**Tesno privijte kable. Razrahljani kabli lahko povzročijo požar.**

**Nikoli ne zaganjajte motorja, če akumulator ni povezan. Alternator in električna napeljava se lahko huje poškodujeta.**

### 9.10.4 Čiščenje

Če so terminali akumulatorja oksidirani, jih je potrebno očistiti.
Očistite jih z žično ščetko in jih namažite.

## 9.11 ZRAČNI FILTER, MOTOR

**Glede pogostnosti posega glejte poglavje 13.**

**Za ta vzdrževalni poseg glejte priročnik z navodili za motor, ki je bil dobavljen s strojem.**

### 9.11.1 Čiščenje / menjava

**Glede pogostnosti posega glejte poglavje 13.**

**OPOMBA! Filtre je treba pogosteje čistiti/menjavati, če stroj dela na zelo prašnem terenu.**

Filtre za zrak odstranite/montirajte na naslednji način.

**[B&S Vanguard] (33)**
1. Temeljito očistite območje okrog pokrova za zračni filter.
2. Odstranite pokrov zračnega filtra tako (33:A), da odstranite dva opornika.
3. Odmontirajte sklop filtra (33:B). Predfilter se nahaja nad zračnim filtrom. Preprečite, da v uplinjač pride umazanija. Očistite prostor za zračni filter.
4. Očistite papirnati filter tako, da ga nežno stresete ob ravno površino. Če je filter zelo umazan, ga zamenjajte.
5. Očistite predfilter. Če je filter zelo umazan, ga zamenjajte.
6. Namestite tako, da sledite operacijam za demontažo v obratnem vrstnem redu.

**[ST.] (34)**
1. Očistite območje okrog pokrova (34:C) filtra.

**mod. TRE 0801**
2. Odstranite pokrov (34:C), tako da odvijete dva okrogla ročaja (34:D).

**mod. TRE 586 V**
2. Odprite pokrov (34:C) z obračanjem vijaka z ročajem (34:D).

3. Odstranite filtrirni element (34:E, 34:F).
4. Gobasti predfilter (34:F) odstranite iz kartuše (34:E).
5. S kartušo (34:E) potolcite po trdni površini in jo nato s stisnjenim zrakom izpihajte z notranje strani, da odstranite prah in delce.
6. Gobasti predfilter (34:F) očistite z vodo in detergentom ter pustite, da se osuši na zraku.
7. Notranjost ležišča filtra (27:G) očistite, da odstranite prah in drobce. Pred tem sesalno cev zamašite s krpo (27:H), da preprečite njihov vstop v motor.
8. Krpo odstranite (34:H), filtrirni element (34:E, 34:F) namestite v ležišče in znova namestite pokrov (34:C).

**POMEMBNO** *Za čiščenje kartuše ne uporabljajte vode, bencina, detergentov ali drugih sredstev.*

**POMEMBNO** *Gobasti predfilter (*34:F*) NE sme biti oljnat.*

### 9.11.2 Zamenjava svečke

**Glede pogostnosti posega glejte poglavje 13.**

**Za ta vzdrževalni poseg glejte priročnik z navodili za motor, ki je bil dobavljen s strojem.**

Preden od stranite svečko, očistite območje okrog točke, kjer bo nameščena.
Za tip svečke in razdaljo od elektrod glejte odstavek glejte “0 TABELO S TEHNIČNIMI PODATKI”.

### 9.11.3 Čiščenje dotoka zraka

**Glede pogostnosti posega glejte poglavje 13.**

Sliko Motor se ohladi na zraku.
Če je sistem za hlajenje oviran, se lahko motor poškoduje.
Kontrolirajte, da odprtine za vstop hladilnega zraka niso zamašene.
Temeljito čiščenje sistema za hlajenje je potrebno izvesti po vsaki Osnovni kontroli.

### 9.12 MAZANJE (31)

**Glede pogostnosti posega glejte poglavje 13.**

| Predmet | Opravilo | Sl. |
|---|---|---|
| Osrednja točka | 4 mazalke.<br>Uporabite mazalko, napolnjeno z univerzalnim mazivom.<br>Črpajte, dokler maščoba ne začne izhajati | 31A |
| Verige za krmiljenje | Verigo očistite z žično krtačo.<br>Naoljite z univerzalnim razpršilom za verige | - |
| Napenjalne roke | Z oljem namažite nosilne točke ob aktiviranju vsake komande.<br>Ta postopek naj izvajata dve osebi. | 31B |
| Krmilni kabli | Namažite konce kablov z oljem ob aktiviranju vsake komande.<br>Ta postopek morata izvajati dve osebi. | 31C |

### 9.13 VAROVALKE (35)

| Namen | Varovalka |
|---|---|
| Napajanje ventila za gorivo | 10 A |
| Napajanje električnega regulatorja višine reza | 20 A |
| Napajanje električnega sistema | 30 A |

## 10 SERVIS IN POPRAVILA

Ta priročnik daje vsa potrebna navodila za upravljanje stroja in za pravilno osnovno vzdrževanje, ki ga lahko opravlja uporabnik.

Vse postopke vzdrževanja in naravnavanja, ki niso opisani v tem priročniku, mora opraviti vaš prodajalec ali specializiran servis, ki razpolaga s potrebnim znanjem in opremo za pravilno izvedbo teh del in za ohranjanje originalne varnosti stroja.

**Pred vsakim servisnim posegom:**
- **a.** Stroj postavite na ravno podlago.
- **b.** Aktivirajte parkirno zavoro (10:B).
- **c.** Ugasnite motor.
- **d.** Izvlecite ključ z ležišča.

Pooblaščeni servisni centri izvajajo popravila in vzdrževanje pod garancijo.

Uporabljajte izključno originalne nadomestne dele.

**Originalni nadomestni deli in originalna oprema STIGA SpA so bili izdelani posebej za stroje STIGA SpA. Opominjamo vas, da proizvajalec STIGA SpA ni preizkusil in odobril neoriginalnih nadomestnih delov.**

**Uporaba neoriginalnih nadomestnih delov in dodatkov lahko ima negativne učinke na delovanje in varnost stroja. Proizvajalec STIGA SpA zavrača vsakršno odgovornost v primeru škode, nezgod ali poškodb, ki bi izvirale iz uporabe neoriginalnih proizvodov.**

**Originalne nadomestne dele dobite v servisih in pri pooblaščenih prodajalcih.**

**Priporočamo, da stroj enkrat na leto zaupate pooblaščenemu servisu, da izvede vzdrževalna in servisna opravila ter pregled varnostnih naprav.**

## 11 SHRANJEVANJE

1. Izpraznite rezervoar za gorivo:
   - Zaženite motor stroja in pustite da teče, dokler se ne ustavi.
1. Olje zamenjajte, ko je motor še topel.
2. Očistite ves stroj. Posebno pomembno je očistiti spodnji del sestava rezalne naprave.
3. Če je barvni premaz poškodovan, pobarvajte obrabljene dele, da preprečite nastajanje rje.
4. Stroj postavite v zaprt prostor na suho mesto.

**Pri strojih z električnim starterjem:**

Če je temperatura shranjevanja pravilna, zadostuje vzdrževalno polnjenje akumulatorja vsake 4 mesece.

**Preden stroj uskladiščite poskrbite, da je akumulator poln.**

**Akumulator lahko utrpi hujše poškodbe, če ga uskladiščimo, ko je prazen.**

## 12 POGOJI NAKUPA

Garancija pokriva vse napake materialov in izdelave.

Uporabnik mora natančno spoštovati vsa navodila, ki jih vsebuje priložena dokumentacija.

Garancija ne pokriva poškodb, ki izvirajo iz:

- Pomanjkljive seznanitve s spremljajočo dokumentacijo.
- Nepozornosti.
- Nepravilne ali nedovoljene uporabe ali montaže.
- Uporabe neoriginalnih nadomestnih delov.
- Uporabe opreme, ki je ni dobavil ali odobril proizvajalec STIGA SpA.

Garancija ne pokriva:

- Običajna obraba potrošnih materialov, kot so polž, itd.
- Običajna obraba.
- motorjev. Pokrivajo jih garancije proizvajalca motorja v skladu z navedenimi pogoji in roki.

Kupec je zaščiten z ustreznimi zakoni, ki veljajo v njegovi državi. Ta garancija na noben način ne omejuje pravic kupca, ki jih določajo zakoni v njegovi državi.

## 13 PREGLEDNA TABELA VZDRŽEVANJA

| **Poseg** | **Pogostnost delovne ure / koledarski meseci** | | **Ods. / Ref. slika** |
|---|---|---|---|
| | **Prvič** | **Naslednje** | |
| **STROJ** | | | |
| Pregled vseh spojev | - | Pred vsako uporabo | - |
| Varnostne kontrole / Preverjanje ukazov | - | Pred vsako uporabo | - |
| Kontrola pritiska v pnevmatikah | - | Pred vsako uporabo | - |
| Splošno čiščenje in pregled | - | Po vsaki uporabi | - |
| Splošno mazanje | - | 50 ur in po vsakem pranju | 9.12 |
| Kontrola obrabe prenosnih jermenov. | 5 ur | 50 ur | 9.8 |
| Kontrola / prilagajanje krmila | 5 ur | 100 ur | 9.9 |
| Polnjenje akumulatorja | - | Pred skladiščenjem. Pri strojih z električnim starterjem: izvedite vzdrževalni polnjenje vsake 4 mesece | 9.10 |
| Čiščenje priključkov akumulatorja | - | V prisotnosti oksida | 9.10.4 |
| **MOTORJI / POGON (splošno)** | | | |
| Kontrola / dolivanje motornega olja | - | Pred vsako uporabo | 9.5.1 |
| Kontrola / dolivanje olja za transmisijo | 1 ur | 50 ur | 9.7.1 |
| Zamenjava olja za transmisijo | 5 ur | 200 ur | 9.7.2 |
| **Motor mod. B&S Vanguard** | | | |
| Zamenjava motornega olja | - | 100 ur / enkrat letno | 9.5.2 |
| Menjava oljnega filtra | - | 100 ur / enkrat letno | 9.5.3 |
| Čiščenje zračnega filtra | - | 25 ur / enkrat letno | 9.11.1 * |
| Zamenjava zračnega filtra | - | 100 ur ali enkrat letno | 9.11.1 (*) |

| Poseg | Pogostnost delovne ure / koledarski meseci | | Ods. / Ref. slika |
|---|---|---|---|
| Zamenjava svečke | - | 100 ur / enkrat letno | 9.11.2 |
| Čiščenje dotoka zraka | - | 5 ur / ob koncu vsake uporabe | 9.11.3 |
| Pregled / menjava filtra za gorivo | - | 400 ur / enkrat letno | 9.6 (**) |
| **Motor mod. ST.** | | | |
| Menjava motornega olja (mod. TRE 586V) | 5 ur | 100 ur | 9.5.2 |
| Menjava motornega olja (mod. TRE 0801) | 5 ur | 50 ur / konec sezone | 9.5.2 |
| Čiščenje dotoka zraka | - | 5 ur / ob koncu vsake uporabe | 9.11.3 |
| Čiščenje zračnega filtra | - | 5 ur / ob koncu vsake uporabe | 9.11.1 * |
| Menjava papirnega zračnega filtra | - | 50 ur / konec sezone | 9.11.1 * |
| Pregled / reguliranje svečke | - | 50 ur / konec sezone | 9.11.2 |
| Zamenjava svečke | - | 100 ur | 9.11.2 |
| Pregled / Menjava filtra za gorivo | - | 100 ur | 9.6 ** |

(*) V posebno težkih delovnih pogojih ali v primeru, da so v zraku prisotni delci, pogosteje izvajajte čiščenje.
(**) Opravila, ki jih mora izvesti vaš prodajalec ali specializirani servis.

## 14 NAVODILA ZA PREPOZNAVANJE MOTENJ

| Nevšečnost | Verjetni vzrok | Odprava |
|---|---|---|
| **1. Zaganjalnik ne deluje.** | Akumulator ni dovolj poln. | Napolnite akumulator. |
| | Akumulator je slabo povezan. | Preverite priključke. |
| | 20 A varovalka je pregorela. | Zamenjajte varovalko. |
| **2. Motorček za zagon se vrti, a se motor ne zažene.Ko je ključ v pravilnem položaju, se motorček za zagon vrti, a se motor ne zažene.** | Ventil za gorivo je zaprt. | Odprite ventil za gorivo. |
| | Pomanjkanje dotoka bencina. | - Preverite raven v rezervoarju.<br>- Preverite filter za gorivo. |
| | Težave pri vžigu. | - Preverite pritrjenost kapice na svečki.<br>- Preverite čiščenje in pravilno razdaljo med elektrodami. |
| **3. Težak vžig ali nepravilno delovanje motorja.** | Težave pri uplinjanju. | Očistite ali zamenjajte zračni filter. |
| **4. Padec izkoristka motorja med košnjo.** | Previsoka hitrost premikanja glede na višino košnje. | Zmanjšajte hitrost napredovanja in/ali povečajte višino košnje. |
| **5. Motor se ustavi brez očitnega vzroka.** | - Zmanjkalo je goriva.<br>- Poskusite ponovno zagnati motor. | Do polnega napolnite rezervoar (če nevšečnosti ne odpravite, se obrnite na pooblaščeni servisni center). |

| Nevšečnost | Verjetni vzrok | Odprava |
|---|---|---|
| **6. Neenakomerna košnja.** | | Preverite pritisk v pnevmatikah. |
| | Rezila niso dovolj ostra. | Obrnite se na pooblaščeni servisni center. |
| | Previsoka hitrost vožnje glede na višino trave, ki jo je potrebno pokositi. | Zmanjšajte hitrost napredovanja in/ali povečajte višino košnje. |
| | Sestav rezalne naprave je poln trave. | - Počakajte, da se trava posuši.<br>- Očistite sestav rezalne naprave. |
| **7. Nepravilno tresenje pri uporabi.** | - neporavnana rezila.<br>- razrahljana rezila.<br>- razrahljani deli.<br>- morebitne poškodbe. | Za preglede, zamenjave ali popravila, se obrnite na pooblaščeni servisni center. |
| **8. Ko pri delujočem motorju pritisnete na pedal za pogon, se stroj ne premakne.** | Ročica za "izklop transmisije" je v položaju za izklop. | Vključite prenos. |
| **Če je pojavi ena od spodaj navedenih težav, zamenjajte ustrezno varovalko.** | | |
| **9. Motor se ne zažene ali se ustavi takoj po zagonu. Akumulator je poln.** | 10A varovalka je okvarjena. | Zamenjajte 10 A varovalko. |
| **10. Električni regulator višine košnje ne deluje.** | 20A varovalka je okvarjena. | Zamenjajte 20A varovalko. |
| **11. Nobena električna funkcija ne dela. Akumulator je poln.** | 30A varovalka je okvarjena. | Zamenjajte 30A varovalko. |

Če težave ostajajo tudi potem, ko ste izvedli zgoraj opisana opravila, se posvetujte s svojim prodajalcem.

**Pozor! Nikoli ne poskušajte opravljati zahtevnih popravil, če nimate ustreznih pripomočkov in potrebnega tehničnega znanja. Vsak slabo opravljen poseg pomeni avtomatično razveljavitev garancije in vsakršne odgovornosti proizvajalca.**

**1 INTRODUKTION . . . . . 4**
*1.1 BRUKSANVISNINGENS STRUKTUR . . . . . 4*
*1.2 SYMBOLER . . . . . 4*
*1.3 FÖRVARING AV BRUKSANVISNINGEN . . . . . 4*
**2 LÄRA KÄNNA MASKINEN. . . . . 4**
*2.1 MODELLER [2WD] . . . . . 4*
*2.2 MODELLER [4WD] . . . . . 4*
*2.3 AVSEDD ANVÄNDNING . . . . . 5*
*2.3.1 Definition av användarens typologi. . . . . 5*
*2.4 FELAKTIG ANVÄNDNING . . . . . 5*
*2.5 VARNINGSSKYLTAR . . . . . 5*
*2.5.1 Klisterdekaler (4) . . . . . 5*
*2.6 IDENTIFIKATIONSETIKETT . . . . . 6*
*2.7 HUVUDKOMPONENTER . . . . . 6*
**3 SÄKERHETSNORMER . . . . . 6**
*3.1 ALLMÄNNA REKOMMENDATIONER . . . . . 6*
*3.2 FÖRBEREDANDE ÅTGÄRDER. . . . . 7*
*3.3 UNDER ANVÄNDNINGEN . . . . . 8*
*3.4 UNDERHÅLL OCH FÖRVARING . . . . . 9*
*3.5 TRANSPORT. . . . . 10*
*3.6 MILJÖSKYDD . . . . . 11*
**4 FÖRSÄKRING AV GRÄSKLIPPAREN . . . . . 11**
**5 MONTERING . . . . . 11**
*5.1 MONTERINGSKOMPONENTER (3). . . . . 11*
*5.2 MOTORHUV (5:A) . . . . . 11*
*5.3 BATTERI. . . . . 12*
*5.3.1 Ansluta batteriet (6) . . . . . 12*
*5.3.2 Batteriladdning . . . . . 12*
*5.4 SÄTE (7) . . . . . 12*
*5.5 RATT (8) . . . . . 12*
*5.6 DRAGSTÅNG (9) . . . . . 12*
*5.7 HÅLLARE MED SNABBKOPPLING (1:N) . . . . . 12*
*5.8 DÄCKTRYCK. . . . . 12*
*5.9 TILLBEHÖR . . . . . 13*
**6 REGLAGE . . . . . 13**
*6.1 MEKANISK PEDAL FÖR ATT LYFTA TILLBEHÖR (10:C) . . . . . 13*
*6.2 PARKERINGSBROMSPEDAL (10:B) . . . . . 13*
*6.3 SPAK FÖR ATT BLOCKERA PARKERINGSBROMSEN (10:A) . . . . . 13*
*6.4 DRAGKRAFTSPEDAL (10:F) . . . . . 13*
*6.5 RATT (10:D) . . . . . 13*
*6.6 GASREGLAGE (GASPEDALEN) (11:A; 12:A) MOD.: [B&S Vanguard] [ST.] . . . . . 13*
*6.7 LUFTREGLAGE (12:B) MOD.: [ST.] . . . . . 13*

*6.8 TÄNDLÅS (11:C; 12:C) . . . 14*
*6.9 KRAFTUTTAG (11:D; 12:D). . . . 14*
*6.10 JUSTERING AV SKÄRHÖJDEN (11:E; 12:E) . . . 14*
*6.11 STRÅLKASTARBRYTARE (11:F; 12:F) . . . 14*
*6.12 BLUETOOTH (I FÖREKOMMANDE FALL) . . . 14*
*6.13 TILLBEHÖRRENS FÖRVARINGSFACK (11:G; 12:G) . . . 14*
*6.14 SPAK FÖR IKOPPLING / FRÅNKOPPLING AV TRANSMISSION (14; 15) . . . 14*
*6.15 SÄTETS JUSTERING (16:B) . . . 15*
*6.16 MOTORHUV . . . 15*
*6.17 HÅLLARE MED SNABBKOPPLING . . . 15*

**7 START OCH DRIFT . . . 16**
*7.1 FÖRSIKTIGHETSÅTGÄRDER . . . 16*
*7.2 KOMBINERAD ANVÄNDNING AV TILLBEHÖR . . . 16*
*7.3 BRÄNSLEPÅFYLLNING . . . 16*
*7.4 KONTROLL AV MOTOROLJENIVÅN (21; 22) . . . 16*
*7.5 KONTROLL AV VÄXELLÅDSOLJENIVÅN . . . 16*
*7.6 SÄKERHETSKONTROLLER . . . 16*
*7.6.1 Kontroll av den allmänna säkerheten . . . 17*
*7.6.2 Elektrisk säkerhetskontroll . . . 17*
*7.7 START/ARBETE . . . 17*
*7.7.1 Start . . . 17*
*7.8 STOPP . . . 17*
*7.9 RENGÖRING. . . . 18*

**8 ANVÄNDNING AV TILLBEHÖRET . . . 18**
*8.1 KLIPPHÖJD . . . 18*
*8.2 RÅD FÖR TRIMNINGEN . . . 18*

**9 UNDERHÅLL . . . 18**
*9.1 SERVICEPROGRAM . . . 18*
*9.2 FÖRBEREDELSE. . . . 18*
*9.3 TABELL FÖR UNDERHÅLL . . . 18*
*9.4 DÄCKTRYCK. . . . 19*
*9.5 PÅFYLLNING/BYTE AV MOTOROLJA . . . 19*
*9.5.1 Kontroll/påfyllning (21; 22; 23) . . . 19*
*9.5.2 Byte/påfyllning (21; 22; 23) . . . 19*
*9.5.3 Byte av oljefilter (om närvarande) . . . 20*
*9.6 BYTE AV BRÄNSLEFILTER (21:C, 22:C, 23:E) . . . 20*
*9.7 KONTROLL / PÅFYLLNING AV TRANSMISSIONSOLJA [4WD] . . . 20*
*9.7.1 Kontroll/påfyllning (26) . . . 20*
*9.7.2 Byte . . . 20*
*9.8 KONTROLL AV REMTRANSMISSION . . . 21*
*9.9 STYRINRÄTTNING . . . 21*
*9.9.1 Kontroller. . . . 21*
*9.9.2 Justering (32) . . . 21*

*9.10 BATTERI . . . 21*
*9.10.1 Laddning med motorn . . . 21*
*9.10.2 Laddning med batteriladdare . . . 22*
*9.10.3 Demontering/montering . . . 22*
*9.10.4 Rengöring . . . 22*
*9.11 LUFTFILTER, MOTOR . . . 22*
*9.11.1 Rengöring/byte . . . 22*
*9.11.2 Byte av tändstift . . . 22*
*9.11.3 Rengöring av luftuttag . . . 23*
*9.12 SMÖRJNING (31) . . . 22*
*9.13 SÄKRINGAR (35) . . . 22*

**10 SERVICE OCH REPARATIONER . . . 22**

**11 FÖRVARING. . . . 23**

**12 KÖPVILLKOR . . . 23**

**13 SAMMANFATTANDE TABELL FÖR UNDERHÅLL . . . 24**

**14 FELSÖKNINGSGUIDE . . . 25**

# 1 INTRODUKTION

**Läs bruksanvisningen noga innan du sätter igång.**

## 1.1 BRUKSANVISNINGENS STRUKTUR

Bruksanvisningen består av en framsida, en innehållsförteckning, ett avsnitt med figurer och förklarande text.
Innehållet är indelat i kapitel, stycken och understycken.
Den här manualen innehåller ett antal tabeller för de olika motorerna (i förekommande fall).
För att underlätta läsningen, markera de uppgifter som gäller motsvarande maskin eller motor.

**Figurer**

Figurerna i bruksanvisningen är numrerade 1, 2, 3 o.s.v.
Delarna som visas i figurerna är märkta med bokstäverna A, B, C o.s.v.
En hänvisning till en figur visas på detta sätt: (2).
En hänvisning till detaljen A i figur nr 2 visas på detta sätt: (2:A).

**Rubriker**

Rubrikerna i denna bruksanvisning är numrerade enligt nedanstående exempel:
”2.3 FÖRUTSEDD ANVÄNDNING”är en underrubrik till ”2 LÄR KÄNNA MASKINEN”och ingår i densamma.
När hänvisning görs till rubrikerna, specificeras i allmänhet endast numren, t ex. “Se 2.3.1”.

## 1.2 SYMBOLER

**VARNINGSSYMBOLER. Om de tillhandahållna instruktionerna inte följs noggrant, finns det risk för skador på personer och / eller föremål.**

**PÅBUDSSYMBOLER. Symboler med uppmaningar som måste följas.**

**FÖRBUDSSYMBOLER. Anger en förbjuden handling.**

**INFORMATIONSSYMBOL. Anger en information eller en särskilt viktig fördjupning.**

**HÄNVISNINGSSYMBOLER. Anger en hänvisning till en information, anmärkningen anger var informationen finns.**

## 1.3 FÖRVARING AV BRUKSANVISNINGEN

Förvara bruksanvisningen i ett gott och läsligt skick, på en torr plats och lättillgänglig för maskinens användare.

# 2 LÄRA KÄNNA MASKINEN

Denna maskin är en trädgårdsmaskin, nämligen en gräsklippare där föraren sitter och skärningen sker fram.
Maskinen har en motor som aktiverar skärsystemet som skyddas av en kåpa samt en transmissionsgrupp som förflytar maskinen.
Maskinen är ledad. Det innebär att strukturen är indelad i en främre och en bakre sektion som kan styra i förhållande till varandra.
Den ledade styrningen gör att maskinen kan rotera runt spindlar och andra hinder med en vändradie som är extremt liten.
Användaren kan köra maskinen och aktivera huvudreglagen när han/hon sitter på förarplatsen.
Säkerhetsanordningarna som är monterade på maskinen innebär att motorn och skäranordningen stannar.

## 2.1 MODELLER [2WD]

Maskinen är bakhjulsdriven.
Bakaxeln är försedd med en hydrostatisk transmission med transmissionsförhållanden framåt och bakåt med oändlig variabilitet.
Bakaxeln är också försedd med en differential för att underlätta styrningen.
Tillbehören som monteras fram aktiveras av drivremmar.

## 2.2 MODELLER [4WD]

Maskinen har 4 drivhjul.
Motoreffekten till drivhjulen överförs hydrauliskt.
Motorn aktiverar en oljepump som via en hydraulisk krets aktivera axlarna (hjulen) fram och bak.
Fram- och bakhjulen roterar med samma hastighet.
För att underlätta styrningen, är båda axlarna försedda med differential.
Tillbehören som monteras fram aktiveras av drivremmar.

## 2.3 AVSEDD ANVÄNDNING

Den här maskinen har formgetts och konstruerats för att klippa gräs.

En användning av speciella tillbehör, som förutses av tillverkaren som originalutrustning eller som kan köpas separat, gör att detta arbete kan utföras på olika sätt som du kan se i den här handboken eller i instruktionerna som medföljer varje tillbehör.

På samma sätt går det att tillämpa extra utrustningar (om förutsett av tillverkaren) för att utöka den förutsedda användning till andra funktioner inom de gränser och villkoren som anges i instruktionerna som medföljer apparaten.

**Maskinen ska användas av en enda användare.**

**Maskinens stabilitet begränsas om ett annat främre tillbehör än ett klippaggregat används.**

**Maskinen måste användas med antingen ett klippaggregat eller med ett annat främre tillbehör monterat.**

### 2.3.1 Definition av användarens typologi

Den här maskinen är avsedd att användas av konsumeter, alltså icke-professionella operatörer. Den här maskinen är avsedd för ”hobbyanvändning”.

Den här maskinen är avsedd för «fritidsbruk».

## 2.4 FELAKTIG ANVÄNDNING

Annan användning än den som anges ovan kan vara farlig och leda till skador på personer och / eller föremål.

Följande anses som felaktig användning (som exempel, men inte uteslutande):

- Transportera andra personer, barn eller djur på maskinen eller ett släp;
- Bogsera eller trycka på laster utan att använda det särskilda bogseringsverktyget;
- Använda maskinen för att köra på ostadig, hal, ishal, stenig eller ojämn mark, i vattenpölar eller vattenansamlingar som inte ger möjlighet att bedöma markens konsistens;
- Sätta igång skärbladet på mark som inte är gräsbevuxen.

**En felaktig användning av maskinen medför att garantin upphör. I detta fall avsäger sig tillverkaren allt ansvar och användaren ska stå för utgifter som beror på egendomsskador eller kroppsskador (användaren eller andra personer).**

## 2.5 VARNINGSSKYLTAR

Säkerhetsskyltarna på maskinen informerar användaren om hur maskinen ska användas, speciellt gällande moment som kräver försiktighet och uppmärksamhet.

**VARNING. Anger en fara. Används oftast tillsammans med andra skyltar som förklarar vilken fara det gäller.**

Varning! Läs bruksanvisningen noggrant innan maskinen används.

Varning! Var försiktig med utspridda föremål. Var försiktig med personer som finns på platsen.

Varning! Bär alltid öronskydd.

Varning! Maskinen är inte godkänd för användning på allmän väg.

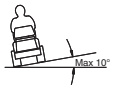


Varning! Denna maskin, med installerade originaltillbehör, kan köra med en max. lutning på 10°, oavsett riktning.



Däcktryck. Däcktrycksdekalen anger optimala värden för däcktrycket, se kapitel "0 TABELL MED TEKNISKA DATA". Ett korrekt däcktryck är oumbärligt för en optimal användning av maskinen med bra resultat.

### 2.5.1 Klisterdekaler (4)




Indikation av parkeringsbroms.



Indikation av koppling / frånkoppling av transmission (4:A).

Dekalen finns placerad:

- nära spaken för koppling / frånkoppling av transmission.



Max. bogserbar vikt (4:B).

Dekalen finns placerad:
- nära dragfästet.


Varning! Risk för brännskador (4:C). Rör inte ljuddämparen.

Dekalen finns placerad:
nära avgasröret.


**Varning! Risk för klämskador (4:D). Håll händer och fötter på avstånd från styrningsleden och dragkroken när ett tillbehör finns monterat.**

Dekalen finns placerad:
- nära styrningens ledpunkt;
- nära dragfästet.

**Förstörda eller oläsliga etiketter måste bytas.**

**Beställ nya etiketter hos din auktoriserade serviceverkstad.**

### 2.6 IDENTIFIKATIONSETIKETT

Identifikationsetiketten innehåller följande uppgifter (se fig. 1):

**1.** Tillverkarens adress
**2.** Typ av maskin
**3.** Ljudeffektsnivå
**4.** CE-märkning
**5.** Maskinvikt med tom tank i kg
**6.** Motorns effekt och driftshastighet
**7.** Tillverkningsår
**8.** Serienummer
**9.** Artikelnummer

Skriv din maskins serienummer på avsedd plats figuren (1:10).

Produkten identifieras med dessa uppgifter:
- Maskinens artikelnummer och serienummer:
- Serienummer, typ och motormodell:

**Använd identifieringsuppgifterna när du kontaktar en auktoriserad serviceverkstad.**

**Ett exempel på en försäkran om överensstämmelse finns på den näst sista sidan i handboken.**

### 2.7 HUVUDKOMPONENTER

Maskinen består av följande huvudkomponenter (se fig. 1):

**A.** Chassi
**B.** Hjul
**C.** Ratt
**D.** Säte
**E.** Instrumentbräda
**F.** Pedalreglage
**G.** Motorhuv
**H.** Spak för tillbehörslyft fram
**I.** Säkringsdosa
**J.** Batteri
**K.** Bränsletank
**L.** Tank för transmissionsolja
**M.** Motor
**N.** Tillbehörshållare med snabbkoppling

## 3 SÄKERHETSNORMER

**Läs noggrant igenom den här instruktionsboken innan maskinen används.**

### 3.1 ALLMÄNNA REKOMMENDATIONER

**VARNING! Läs noggrant igenom den här instruktionsboken innan maskinen används.**
**Lär dig att känna igen reglagen och använd maskinen på lämpligt sätt.**
**Lär dig att stanna maskinen och att snabbt frikoppla reglagen.**
**Bristande iakttagelse av föreskrifterna och instruktionerna kan orsaka el-stötar, brand och/eller allvarliga skador.**
**Bevara alla föreskrifter och instruktioner för framtida bruk.**

**Tillåt aldrig att maskinen används av barn eller av personer utan kunskap om instruktionerna.**
**Lokala bestämmelser kan ange en åldersgräns för dess användning.**

**Håll personer, barn och djur på avstånd från arbetsområdet när maskinen används.**

**Använd aldrig maskinen om användaren är trött eller mår dåligt, eller har tagit medicin, droger, alkohol eller andra ämnen som kan påverka omdömet och uppmärksamheten.**

**Kom ihåg att operatören eller användaren ansvarar för oförutsedda olyckor som kan uppstå på andra personer eller deras egendom.**
**Det ligger på ditt ansvar som användare att bedöma vilka faror som kan uppstå i samband med det aktuella arbetet. Du som användare är dessutom skyldig att vidta alla nödvändiga försiktighetsåtgärder för din egen och andras säkerhet, framför allt vid arbete i sluttningar, på ojämn, hal eller instabil mark.**

**Om du vill överlämna eller låna ut maskinen till andra, se till att användaren läser igenom instruktionerna i denna handbok.**

**Transportera aldrig barn eller andra personer på maskinen, de kan falla ner och skadas allvarligt eller förhindra en säker körning.**

**Användaren måste noggrant följa instruktionerna för maskinhantering, särskilt följande:**

**a.** Inte bli distraherad och vara koncentrerad på arbetet.

**b.** Kom ihåg att om maskinen okontrollerat glider nedför en sluttning är det omöjligt att återfå kontrollen över den genom att bromsa. Huvudorsakerna till förlorad kontroll är:
- Hjulen vidrör inte marken,
- För hög hastighet,
- Olämplig bromsning,
- Olämplig användning av maskinen,
- Brist på kunskap om vilka effekter som hör samman med markens beskaffenhet, särskilt på sluttande terräng,
- Felaktig användning som bogseringsfordon;

**Maskinen är försedd med ett antal mikrobrytare och säkerhetsanordningar som inte får ändras eller tas bort. Om så sker upphör garantin att gälla och tillverkaren frånsäger sig allt ansvar. Innan en användning av maskinen, kontrollera alltid att skyddsanordningarna fungerar.**

### 3.2 FÖRBEREDANDE ÅTGÄRDER

- Använd alltid robusta arbetsskor med halkskydd och långbyxor när maskinen används.
- Aktivera inte maskinen barfota eller med öppna sandaler.
- Undvik att bära kedjor, armband, kläder med fladdrande delar eller med snören eller slipsar.
- Sätt upp långt hår. Bär alltid öronskydd.
- Kontrollera noggrant hela arbetsområdet och avlägsna allt som kan kastas ut från maskinen (stenar, kvistar, ståltråd, osv.)

**VARNING: FARA! Bensin är mycket brandfarligt.**

**a.** Förvara bränslet i lämpliga behållare,

**b.** Fyll på bränsle med en tratt, endast utomhus. Rök inte under den här åtgärden och varje gång som du hanterar bränsle,

**c.** Fyll på bränslet innan du startar motorn; fyll inte på med bränsle och ta inte bort locket till bränsletanken när motorn är igång eller varm.

**d.** Om du spiller ut bensin, sätt inte på motorn utan för bort maskinen från området där bensinspillet finns och undvik att orsaka gnistor och lågor tills bränslet har förångats och bensinångorna har skingrats.

**e.** Bränsletankens lock skall alltid vara monterat och fastdraget.

**Byt ut skadade ljuddämpare.**

**Utför en allmän kontroll före användning. Kontrollera i synnerhet kniven, samt att skruvarna och kniven inte är slitna eller skadade.**
**Byt ut skärenheten i block och skadade eller slitna skruvar för att bibehålla en balans.**
**Eventuella reparationer ska utföras på en serviceverkstad.**

**Kontrollera batteriets skick regelbundet. Byt ut det om höljet, locket eller uttagen är skadade.**

### 3.3 UNDER ANVÄNDNINGEN

**Starta aldrig motorn i stängda utrymmen där livsfarlig koloxidgas kan ackumuleras.**
**Starta maskinen utomhus eller i ett väl**

**ventilerat utrymme.**
**Kom ihåg att motorns avgaser är giftiga.**



**Arbeta endast vid dagsljus eller med en god belysning och med bra sikt.**
**Se till att personer, barn och djur står på avstånd från arbetsområdet.**



**Undvik om möjligt att arbeta på blött gräs. Undvik att arbeta i regn och vid risk för åskväder. Använd aldrig maskinen under dåliga väderförhållanden, speciellt vid åska.**



**Innan motorn startas, koppla ur klippaggregatet eller kraftuttaget, sätt transmissionen i friläge.**



**Var särskilt uppmärksam när du närmar dig hinder som kan begränsa sikten.**



**Dra åt parkeringsbromsen när du parkerar maskinen.**



**Maskinen får inte användas på lutningar över 10° (17 %) oavsett körriktning.**



**Kom att ihåg ingen sluttning är ”säker”. Var särskilt uppmärksam vid arbete på sluttande gräsmatta. Gör så här för att undvika en tippning eller inte förlora kontrollen över maskinen:**

- **a.** Stanna inte och starta inte tvärt i upp- eller nedförsbacke,
- **b.** Tryck ner kopplingen försiktigt och låt alltid transmissionen vara ilagd, särskilt i utförsbacke,
- **c.** Sänk hastigheten i sluttningar och vid skarpa kurvor,
- **d.** Var uppmärksam vid kullar och diken och se upp för osynliga faror;
- **e.** Klipp aldrig tvärs över sluttningar. För klippning i sluttningar. Klipp uppför och nedför sluttningen, aldrig tvärs över. Vid byte av riktning, se till att framhjulen inte stöter emot hinder (stenar, kvistar, rötter el. dyl.) som kan få maskinen att glida i sidled, välta eller att kontrollen förloras.



**Sänk hastigheten innan du ändrar körriktning i sluttande terräng och lägg alltid i parkeringsbromsen innan maskinen lämnas stående obevakad.**



**Var mycket uppmärksam i närheten av stup, hål eller vallar. Maskinen kan välta om ett hjul går över en kant eller om kanten rasar.**



**Var väldigt uppmärksam vid backning. Titta bakåt innan och under backningen för att se till att det finns några hinder.**



**Var uppmärksam vid körning med släp eller vid användning av tunga redskap:**

- **a.** Använd endast godkända kopplingsdelar för bogseringsstänger,
- **b.** Kör inte med tyngre släp än att de är lätt kontrollerbara;
- **c.** Sväng inte tvärt. Var uppmärksam vid backning;
- **d.** Använd motvikter eller vikter på hjulen enligt bruksanvisningens instruktioner.



**Koppla ur kniven eller kraftuttaget när du kör över ej gräsbeklädda områden, när du förflyttar dig från eller till området som ska klippas och sätt klippaggregatet i det högsta läget.**



**Se upp för trafiken när gräsklipparen används nära en väg.**



**VARNING! Maskinen är inte godkänd för användning på allmän väg. Den får endast användas (enligt vägtrafikförordningen) på privata marker som är stängda för trafik.**



**Använd aldrig maskinen om skydden är skadade.**



**Håll aldrig händer eller fötter i närheten av eller under roterande delar. Håll dig alltid borta från tömningsöppningen.**



**Lämna aldrig en stillastående maskin med motorn på i högt gräs för att undvika brandrisk.**



**När tillbehör används, rikta aldrig utkastöppningen mot personer.**



**Använd endast tillbehör som godkänts av maskintillverkaren.**



**Använd inte maskinen om tillbehören/verktygen inte installerats i förutsedda punkter. Körning utan tillbehör kan påverka maskinens stabilitet negativt.**



**Var försiktig vid användning av uppsamlingspåsar och tillbehör som kan ändra på maskinens stabilitet, speciellt i sluttningar.**



**Ändra inte motorns inställningar och låt inte motorn nå ett alltför högt varvtal.**



**Vidrör inte motorkomponenterna som blir varma under användningen. Risk för brännskador.**



**Koppla ur klippaggregatet eller kraftuttaget, sätt transmissionen i friläge och aktivera parkeringsbromsen. Stanna motorn och dra ur nyckeln (försäkra dig om att alla rörliga delar är helt stillastående).**

**a.** Varje gång som maskinen lämnas utan övervakning eller när du lämnar förarplatsen:
**b.** Innan orsakerna till blockeringen åtgärdas eller innan utkastningsrännan rensas,
**c.** Innan du kontrollerar, rengör eller utför arbeten på maskinen,
**d.** Efter att du slagit till ett främmande föremål. Kontrollera om det finns skador på maskinen och, eventuellt, reparera innan maskinen används på nytt;



**Koppla ur klippaggregatet eller kraftuttaget och stanna motorn (se till att alla rörliga delar är helt stillastående).**

**a.** Innan bränsle fylls på,
**b.** Varje gång som du avlägsnar eller monterar tillbaka uppsamlingspåsen,
**c.** Innan klipphöjden ställts in om detta inte kan utföras från förarplatsen.



**Koppla ur klippaggregatet eller kraftuttaget vid transport och när de inte används.**



**Minska gasen innan du stannar motorn. Stäng av bränsleförsörjningen efter att arbetet slutförts enligt instruktionerna i bruksanvisningen.**



**Var uppmärksam vid användning av klippaggregat med flera knivar: en kniv som roterar kan sätta andra knivar i rörelse.**



**VARNING – I händelse av haveri eller olyckor under arbetet, stanna genast motorn och flytta maskinen för att inte orsaka ytterligare skador; i händelse av olyckor med personskador eller skador på tredje part, påbörja omedelbart den första hjälpen som är mest lämpad för den pågående situationen och vänd dig till sjukvården för behandling. Ta noggrant bort eventuella rester som kan orsaka materialskador eller skador på människor eller djur om de inte tas bort.**



**VARNING! Ljud- och vibrationsnivån som anges i de här instruktionerna är maximivärden för användning av maskinen. Användningen av en skärenhet i obalans, en för hög hastighet, inget underhåll, påverkar väsentligen ljud- och vibrationsemissioner. Därför måste du använda skydd mot möjliga skador som beror på en hög ljudnivå och vibrationspåkänningar. Förutse ett underhåll av maskinen, bär hörselskydd och ta pauser under arbetet.**

### 3.4 UNDERHÅLL OCH FÖRVARING



**VARNING! - Ta ur nyckeln och läs instruktionerna innan du utför någon form av rengöring, underhåll eller underhållsarbete. Bär passande kläder och arbetshandskar i alla situationer där händerna kan utsättas för risk.**



**VARNING! - Använd aldrig maskinen med utslitna eller skadade delar. Trasiga eller slitna delar måste bytas ut och får aldrig repareras. Använd endast originalreservdelar: tillverkaren har inte någon som helst ansvar eller förpliktelse vid en användning av icke originella och/eller felaktiga reservdelar**



**Allt justeringsarbete och underhållsarbete som inte beskrivs i den här bruksanvisningen skall utföras hos din återförsäljare eller en specialiserad serviceverkstad som har tillräckligt med kännedom och nödvändiga verktyg för att utföra ett korrekt arbete genom att bibehålla maskinens ursprungliga säkerhet. Ingrepp som utförs av olämpliga strukturer eller av ej kvalificerade personer medför att all**

**slags garanti, tillverkarens förpliktelse eller ansvar upphör att gälla.**

- Efter varje användning, dra ur nyckeln och kontrollera att inga skador finns på maskinen.
- Se till att muttrar och skruvar är åtdragna för att alltid ha en maskin under säkra funktionsförhållanden. Ett regelmässigt underhåll är väsentligt för säkerheten och för att upprätthålla prestationsnivån.
- Kontrollera regelbundet att skruvarna för klippaggregatets knivar har dragits åt ordentligt.



**Använd arbetshandskar när kniven hanteras, när den tas bort och när den monteras.**



**Se till att skärenheten är i balans när den ska slipas. Alla åtgärder gällande skärenheten (nedmontering, slipning, återmontering och/eller byte) är tunga arbeten som kräver en specifik kompetens och användning av lämpliga utrustningar. Av säkerhetsskäl krävs det därför att de alltid utförs på en serviceverkstad.**

- Kontrollera regelbundet att bromsarna fungerar. Det är viktigt att utföra underhåll på bromsarna och reparera dem om det behövs.
- Byt ut klisterdekalerna med instruktioner och varningsmeddelanden, om de är slitna.
- Om maskinen inte har mekaniska transportstopp, måste tillbehören ställas på marken när maskinen parkeras, när den ställs undan eller när den lämnas obevakad.
- Ställ undan maskinen på en plats där den inte är åtkomlig för barn.



**Ställ inte maskinen med bensin i tanken i ett utrymme där bensinångorna kan nås av en eldslåga, en gnista eller en värmekälla.**

- Låt motorn kallna innan maskinen ställs inomhus.
- För att minska risken för brand, rensa motorn, avgasröret, batteriutrymmet och förvaringsutrymmet för bensinen från gräsrester, löv och överflödigt fett.
- För att minska risk för brand, kontrollera regelbundet att det inte läcker olja och/ eller bensin.
- Om tanken ska tömmas, utför detta arbete utomhus och med kall motor.
- Lämna aldrig nycklarna i och se till att de inte finns tillgängliga för barn eller obehöriga personer. Ta ur nyckeln innan något slags underhållsarbete påbörjas.



**VARNING! – Batterisyra är frätande. Vid mekaniska skador eller vid överladdning kan den läcka ut. Undvik att andas in ångorna och låt inte syran komma i kontakt med kroppsdelar.**



**Inandning av syrans ångor kan orsaka skador på slemhinnor och inre organ. Uppsök en läkare snarast.**



**VARNING! – Överladda inte batteriet. Överladdning kan leda till explosion och syraläckage.**



**VARNING! – Syran kan skada verktygen, kläderna och andra material. Skölj omedelbart den del som utsatts för syra med vatten.**



**Kortslut inte batteriklämmorna. Gnistorna som uppstår kan orsaka brand.**



**VAR FÖRSIKTIG med de hydrauliska komponenterna. Om trycksatt hydraulikvätska läcker ut kan den tränga in i och skada huden, med behov av akut läkarvård.**

### 3.5 TRANSPORT



**VARNING! - Om maskinen transporteras med hjälp av lastbil eller släpvagn, använd ramper med lämplig bärförmåga, bredd och längd.**

**Stäng bensinkranen (om sådan finns) vid transport, sänk ned klippaggregatet eller tillbehöret, lägg i parkeringsbromsen och fäst maskinen ordentligt vid transportfordonet med hjälp av rep eller kedjor.**

### 3.6 MILJÖSKYDD

- Miljöskyddet ska vara en betydande aspekt och prioritet vid användningen av maskinen, till fördel för den civila samlevnaden och miljön som vi lever i. Undvik att störa grannskapet.
- Följ lokala bestämmelser noggrant för

bortskaffande av olja, bränsle, batterier, filter, trasiga delar och andra enheter som kan förstöra miljön. Dessa avfall får inte kastas i soporna utan skall separeras och överlämnas till insamlingscentraler som återvinner materialen.

- Följ noggrant alla lokala bestämmelser gällande restmaterial som uppkommer när gräsklippningen avslutats.
- När maskinen tas ur drift, lämna inte maskinen i miljön, utan kontakta en insamlingscentral enligt gällande lokala förordningar.

## 4 FÖRSÄKRING AV GRÄSKLIPPAREN

Kontrollera gräsklipparens försäkring.

Kontakta ditt försäkringsbolag.

Du måste teckna en trafikförsäkring som även täcker brand, skada och stöld.

## 5 MONTERING

**Före den första användningen, ladda batteriet helt.**

**Använd inte maskinen innan du avslutat anvisningarna i avsnittet "MONTERING".**

**Uppackningen och monteringen måste färdigställas på en plan och stabil yta där tillräckligt med plats finns för att förflytta maskinen och emballaget, med hjälp av lämpliga verktyg.**

### 5.1 MONTERINGSKOMPONENTER (3)

Maskinen överlämnas med demonterat säte och ratt och batteriet på rätt plats med frånkopplat.

Emballaget innehåller monteringskomponenterna (3) som anges i följande tabell:

| Pos. | Nr. | Beskrivning | Mått |
|---|---|---|---|
| A | 2 | Stift | 6 x 36 |
| B | 1 | Mellanläggsbricka. | 6x38x0,5 |
| C | 1 | Mellanläggsbricka. | 16x38x1,0 |
| D | 2 | Tändningsnyckel | / |
| E | 2 | Batterimutter | / |
| F | 2 | Batteriskruvar | / |
| G | 2 | Mutter | M8 |
| H | 1 | Dragstång | / |
| J | 2 | Skruv | 8x20 |
| R | 4 | Bricka | 14 x 8,2 x 2 |

### 5.2 MOTORHUV (5:A)

För åtkomst till bensinkranen, batteriet och motorn, öppna motorhuven.

Motorhuven öppnas så som indikeras nedan:

1. Ta tag i och lyft motorhuven (5:A).

**Motorn får inte startas med motorhuven öppen.**

### 5.3 BATTERI

För typ av batteri att använda, se stycket “0 TABELL MED TEKNISKA DATA”.

**VARNING! Batterisyra är frätande och kan vara skadlig vid kontakt.**

**Hantera batteriet försiktigt och se till att den inte läcker ut.**

**Kontrollera inte och/eller fyll på batterivätskan.**

#### 5.3.1 Ansluta batteriet (6)

Anslut batteriet till maskinens elsystem genom att använda skruvarna och muttrarna (6:F; 6:E)

1. Anslut den röda kabeln till batteriets pluspol (+).
2. Anslut den svarta kabeln till batteriets minuspol (-).

**Batteriet kan kortslutas eller skadas om kablarna kopplas ifrån/ansluts i omvänd ordning.**

**Generatorn och batteriet skadas om kablarna utväxlas.**

**Dra åt kablarna ordentligt. Kablar som lossats kan leda till brand.**

**Sätt aldrig igång motorn om batteriet inte är anslutet. Generatorn och elsystemet kan skadas allvarligt.**

#### 5.3.2 Batteriladdning

**Före den första användningen, ladda batteriet helt.**

**För laddningsprocedurerna, se 9.10.**

### 5.4 SÄTE (7)

1. Demontera följande komponenter från sätets stöd:
   - 4 muttrar (för blockering vid transport, ej använda).
   - 4 skruvar. (7:K)
   - 4 ansatsbrickor. (7:L)
   - 4 Bricka (7:R)
2. Placera sätet på det motsvarande stödet på fästet.
3. Montera ansatsbrickorna (7:L) på skruvarna. (7:K), med brickorna (7:R).
4. Sätt i skruvarna och ansatsbrickorna i hålen på sätets fäste och i hålen på sätets undersida. Skruva fast sätet i rätt position.

Åtdragningsmoment: 9±1,7 Nm.

**Sätet skadas om skruvarna dras åt med ett moment över 9 ± 1,7 Nm.**

5. Kontrollera att sätet löper lätt i bygelns öppningar.

Sätet är fällbart. Om maskinen lämnas utomhus i regn, fäll sätet framåt för att undvika att kudden blir blöt.

### 5.5 RATT (8)

För att reducera rattstångens spel minimalt, montera brickorna på 0,5 mm och/eller 1 mm (3:C; 3:B) på rattstången mellan hylsorna pos. (8:A) på följande vis.

1. Montera muffen (8:B) på rattstången och fäst den genom att sätta in en av kontakterna (8:C) i cirka 1/3 av dess längd.
2. Dra muffen och rattstången uppåt.
3. Kontrollera att brickan på 0,5 mm, brickan på 1 mm eller båda kan sättas in i öppningen som skapas i punkt (8:A). Isättningen av brickan (brickorna) får inte forceras eftersom det måste finnas ett lätt axelspel.
4. Ta ut kontakten (8:C) med enheten (8:D) och demontera muffen.
5. Montera brickan (brickorna) så som indikeras i punkt 3 ovan.
6. Montera muffen på rattstången och fäst den genom att helt sätta in kontakterna. Blockera rattstången.

### 5.6 DRAGSTÅNG (9)

Montera dragstången (9:B) på maskinens bakre del.

Använd skruvarna och muttrarna (9:A; 9:C).
Åtdragningsmoment: 22 Nm.

### 5.7 HÅLLARE MED SNABBKOPPLING (1:N)

Hållare med snabbkoppling och tillhörande instruktioner för installationen tillhandahålls i en separat förpackning.

Installera hållarna med snabbkoppling på maskinens främre drivaxlar.

### 5.8 DÄCKTRYCK

För däcktrycket att använda, se stycket “0 TABELL MED TEKNISKA DATA”.

### 5.9 TILLBEHÖR

För montering av tillbehör, se monteringsguiden som levereras tillsammans med varje tillbehör.

**OBS: I detta fall klassas klippaggregatet som ett tillbehör.**

## 6 REGLAGE

### 6.1 MEKANISK PEDAL FÖR ATT LYFTA TILLBEHÖR (10:C)

Styr spaken (10:C1) och används för att ställa tillbehören från arbetsläge till transportläge.

- Transportläge: Tryck ner gaspedalen till botten och ta bort foten. Pedalen förblir nedtryckt.
- Arbetsläge: Tryck och släpp upp pedalen långsamt.

**Övergå inte till transportläge medan det anslutna tillbehöret är igång. Detta kan förstöra drivremmen.**

### 6.2 PARKERINGSBROMSPEDAL (10:B)

**Tryck aldrig på pedalen under körningen.**

**Risk för överhettning av transmissionen.**

Pedalen (10:B) kan stå i följande lägen:



Uppsläppt. Kopplingen är inte aktiverad. Parkeringsbromsen är inte aktiverad.

Nedtryckt till hälften. Framdrivningen är inaktiverad. Parkeringsbromsen är inte aktiverad.

Helt nedtryckt. Framdrivningen är inaktiverad. Parkeringsbromsen är helt aktiverad men inte blockerad. Denna position används även som

nödbroms.

### 6.3 SPAK FÖR ATT BLOCKERA PARKERINGSBROMSEN (10:A)

Blockerar pedalen "koppling-broms" i helt nedtryckt läge. Denna funktion används för att blockera maskinen på sluttningar, under transport osv. när motorn är stilla.

**Blockering:**

1. Tryck ner pedalen (10:B) helt.
2. Flytta stoppet (10:A) åt höger.
3. Släpp upp pedalen (10:B).
4. Släpp upp stoppet (10:A).

**Frigöring:**

1. Tryck ner och släpp upp pedalen (10:B).

### 6.4 DRAGKRAFTSPEDAL (10:F)

Pedalen avgör transmissionsförhållandet mellan motorn och drivhjulen (= hastigheten).

När pedalen släpps aktiveras färdbromsen.

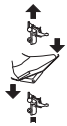

- Tryck på pedalen framåt, – maskinen kör framåt.
- Utan ingen belastning finns på pedalen står maskinen stilla.
- Genom att trycka pedalen bakåt backar maskinen.

- Minska trycket på pedalen för att bromsa maskinen.

På pedalens övre del finns det en platta som kan justeras för att anpassas till förarens fot.

**Om maskinen inte bromsar som den ska när pedalen är uppsläppt, använd den vänstra pedalen (10:B) som nödbroms.**

### 6.5 RATT (10:D)

Rattens höjd kan justeras oändligt.

Skruva loss regleringsratten (10:E) för styrningen för att lyfta eller sänka ratten till önskat läge. Dra åt.

**Reglera inte ratten under körningen.**

**Vrid aldrig ratten när maskinen är stilla med ett nedsänkt verktyg. Det föreligger risk för onormal belastning på servostyrningen och styrdelarna.**

### 6.6 GASREGLAGE (GASPEDALEN) (11:A; 12:A) MOD.: [B&S Vanguard] [ST.]

Reglage för att styra motorvarvtalet.

Full gas - använd alltid full gas under maskinens användning.

Minsta varvtal.

### 6.7 LUFTREGLAGE (12:B) MOD.: [ST.]

Reglage för att stänga lufttillförseln vid kallstart.

Reglage helt ute (12:B1) – stängd spjällventil. För kallstarter.
Reglage tryckt bakåt (12:B2) – öppen spjällventil. För kallstarter och under körningen.

**När motorn är varm ska du inte köra med stängd luftöppning.**

**Vissa modeller har ett system som automatiskt kontrollerar chocken i karburatorn då motorn tänds och vid uppvärmning.**

### 6.8 TÄNDLÅS (11:C; 12:C)

Tändlåset används för att starta och stoppa motorn.

**När du lämnar förarplatsen ska du inte låta nyckeln sitta i läge 2 eller 3. Det är brandrisk – bränslet kan komma in i motorn via förgasaren – och att batteriet laddas ut och utsätts för skador.**

Nyckelns fyra positioner:

1. Stoppläge – motorn är kortsluten. Nyckeln kan dras ut.

2. Körläge

3. Körläge

4. Start - startmotorn slås på genom att vrida nyckeln till detta läge. När motorn är igång, släpp upp nyckeln som återgår till körläge.

### 6.9 KRAFTUTTAG (11:D; 12:D)

**Kraftuttaget får aldrig aktiveras när den främre tillbehörslyften är i transportläge. Det förstör remdriften.**



**Knapp för koppling/frånkoppling av kraftuttag (11:D, 12:D).** Tryck på knappen för att koppla/koppla ifrån kraftuttaget.

### 6.10 JUSTERING AV SKÄRHÖJDEN (11:E; 12:E)

Maskinen är försedd med ett reglage för användning av skärplattan med elektrisk regulator av klipphöjden.



Brytarna gör att du kan utföra en kontinuerlig reglering av skärhöjden.
Skärplanet ansluts till uttaget (13:B).

### 6.11 STRÅLKASTARBRYTARE (11:F; 12:F)



**Knapp för tändning/släckning av strålkastare (11:F, 12:F).** Tryck på knappen för att tända/släcka strålkastarna.

### 6.12 BLUETOOTH (I FÖREKOMMANDE FALL)

Vissa modeller har en Bluetooth-funktion som tillåter en direkt trådlös anslutning mellan maskinen och en närliggande anordning.

På anordningen måste motsvarande app ha installerats för datautbyte vars bruksanvisning tillhandahålls separat.

Bluetooth aktiveras när maskinen tänds och inaktiveras när den släcks.

Kontrollera att anslutningen till anordningen/appen är aktiv.

### 6.13 TILLBEHÖRRENS FÖRVARINGSFACK (11:G; 12:G)

Lämpligt förvaringsfack för tillbehör.

### 6.14 SPAK FÖR IKOPPLING / FRÅNKOPPLING AV TRANSMISSION (14; 15)

Spak som utesluter variabel transmission.



2WD är försedd med en spak som är ansluten till bakaxeln. Se (14:A)

**4WD är försedd med två spakar som är anslutna till bakaxeln (15:A) och framaxeln (15:B).**



**Kopplings- / frånkopplingsspaken får aldrig stå mellan den yttre och inre positionen. Detta överhettar och skadar transmissionen.**

Spakarna gör att du kan flytta maskinen manuellt (tryck eller bogsering) utan att sätta igång den.

De två positionerna är:

Aktiverad transmission (14:A1; 15:A1-B1- transmissionen är aktiverad för normal användning.

Inaktiverad transmission (14:A2; 15:A2-B2) – transmissionen är inaktiverad. Maskinen kan förflyttas manuellt.

Undvik att bogsera maskinen länga sträckor eller med en hög hastighet. Transmissionen kan skadas.



**Aktivera inte maskinen med den främre spaken i yttre läge. Det är risk för skador och oljeläckor i framaxeln.**

### 6.15 SÄTETS JUSTERING (16:B)



Sätet kan regleras framåt och bakåt enligt beskrivningarna som följer:

1. Flytta justerspaken (16:A) uppåt.
2. Justera sätet till önskat läge.
3. Släpp upp styrspaken (16:A) för att blockera sätet.

Sätet är försett med en säkerhetsbrytare som är ansluten till maskinens säkerhetssystem.

Det innebär att när ingen sitter på sätet så kan inte maskinen startas. (Se 7.6.2).

### 6.16 MOTORHUV



**För läte för åtkomst till bensinkranen, batteriet och motorn, se 5.2.**

### 6.17 HÅLLARE MED SNABBKOPPLING



Dessa stöd gör att du smidigt och snabbt kan övergå från ett tillbehör till ett annat.

Hållarna med snabbkoppling gör att du smidigt kan flytta plattan mellan två lägen, dvs.:

- Normalt läge med helt utsträckt rem.
- Backat läge i 4 cm i förhållande till normalläge, med lossad rem, så att plattan närmar sig mer till basmaskinen.

Eftersom remsträckaren frigörs från remmen, underlättar hållarna med snabbkoppling bytet av remmen och plattan. Dessutom underlättar de övergången från tvättläget till arbetsläget.

**Uppsläppning av remspänningen (17; 18)**



**Se även instruktionerna som ingår med tillbehöret och med hållarna med snabbkoppling.**

1. Ta bort pinnbultarna och blockeringsstiften (17:C) från båda sidorna.

2. Öppna hållarna med snabbkoppling genom att trycka på de bakre sektionerna med hälen (17:A).

**När hållarna med snabbkoppling är öppna, är tillbehörets armar fria och kan inte fästas ordentligt i fästet.**

**För eventuella justerings- eller underhållsåtgärder, sätt tillbaka armarna på stöden och stäng det.**

1. Utför korrigerande åtgärder vid behov, som till exempel:

- Frigör remmen.
- Byt ut tillbehöret genom att frigöra armarna (19).

**Remspänning (17; 18)**
Spänn först en sida och sedan den andra och håll dig till instruktionerna nedan.

**Vrid inte spaken med händerna. Det är risk för klämskador.**

1. Sätt en fot på spaken (18:A) och vrid den försiktigt ett halvt varv framåt.
2. Installera pinnbulten och blockeringsstiftet (17:C).
3. Upprepa åtgärden från den andra sidan.

## 7 START OCH DRIFT

### 7.1 FÖRSIKTIGHETSÅTGÄRDER

**Kontrollera alltid att motoroljenivån är riktig. Detta är särskilt viktigt när du arbetar i sluttningar (se 7.4).**

**Var mycket försiktig när du arbetar i sluttningar: Utför ingen plötslig start eller inbromsning, använd inte maskinen tvärgående och rör dig alltid uppifrån och nedåt eller nedifrån och uppåt.**

**Dra åt parkeringsbromsen när du parkerar maskinen.**

**Maskinen får inte användas på sluttningar över 10°, oavsett körriktning.**

**Sänk hastigheten på sluttningar och i snäva kurvor för att undvika vältning och att förlora kontrollen över maskinen.**

**Kör med max. hastighet och sväng inte styrningen helt. Maskinen kan välta.**

**Håll händer och fötter borta från styrningens ledade koppling och sätets stöd. Det är risk för klämskador.**

### 7.2 KOMBINERAD ANVÄNDNING AV TILLBEHÖR

**Gällande kombinerad användning av tillbehör, se "TABELL FÖR KORREKT KOMBINATION AV TILLBEHÖR" i avsnittet "0 TABELL MED TEKNISKA DATA".**

### 7.3 BRÄNSLEPÅFYLLNING (20)

**Använd endast blyfri bensin. Blanda inte bensin med olja.**

För tankens rymd, se stycket “0 TABELL MED TEKNISKA DATA”.

För tankning:

1. Skruva loss tanklocket och och ta bort det (fig. 20.A).
2. Tanka bränsle och se till att inte fylla på tanken för mycket. Lämna lite utrymme (motsvarande minst hela tappens storlek + 1 - 2 cm av tankens övre del) så att bensinen kan expandera utan att rinna över när den värms upp.
3. Dra åt bränsletanklocket ordentligt efter påfyllningen och torka upp eventuellt spill.

**Plastdelarna kan skadas av bensinspill. Avlägsna omedelbart spill med vatten. Garantin täcker inte skador på plastdelar på karosseriet eller på motorn som orsakats av bensin.**

**ANMÄRKNING! Bensinen förstörs och får inte vara kvar i tanken över 30 dagar.**

Det går att använda ekologiska bränslen, som t.ex. alkylatbensin. Sammansättningen i dessa bränslen har en mindre inverkan på människor och miljön.

Inga negativa effekter har meddelats, som kan härledas till användningen av dessa bränslen. Trots det så finns det alkylatbensin i handeln som vi inte kan ge fullständig information om gällande dess användning.

För mer information rekommenderas att konsultera de instruktioner och uppgifter som tillhanda-

hållits från återförsäljaren av alkylatbensin.

**Vid användning som innebär en långtidsförvaring (t ex.: under vintern), ska du fylla på en tillräcklig bränslemängd för att kunna utföra den senaste proceduren.**
**Innan du ställer undan maskinen, ska du helt tömma bränsletanken (se 11).**

### 7.4 KONTROLL AV MOTOROLJENIVÅN (21; 22)

Maskinen överlämnas med full oljetank.

**Innan du sätter på motorn ska du kontrollera motoroljenivån.**

**För att kontrollera/fylla på motorolja, se 9.5.1.**

### 7.5 KONTROLL AV VÄXELLÅDSOLJENIVÅN

**För att kontrollera/fylla på motorolja, se 9.7.1.**

### 7.6 SÄKERHETSKONTROLLER

När du testar maskinen, kontrollera att resultaten av säkerhetskontrollerna motsvarar det som står i följande tabeller.

**Utför alltid säkerhetskontroller innan användningen.**

**Om något av resultaten skiljer sig från det som indikeras i följande tabeller, går det inte att använda maskinen!**

**Överlämna maskinen till ett servicecenter för kontroll av fallet och för reparation.**

#### 7.6.1 Kontroll av den allmänna säkerheten

| Föremål | Resultat |
|---|---|
| Bränslesystem och anslutningar. | Ingen läcka. |
| Elkablar | Isoleringen är hel.<br>Inga mekaniska skador. |
| Avgassystem. | Inget läckage i anslutningspunkterna. Alla skruvar är åtdragna. |
| Oljekretsen. | Ingen läcka. Inga skador. |
| Flytta maskinen framåt/bakåt och släpp upp dragkraftspedalen. | Maskinen stannar. |
| Provkörning | Ingen onormal vibration.<br>Inget onormalt ljud. |

#### 7.6.2 Elektrisk säkerhetskontroll

| Status | Åtgärd | Resultat |
|---|---|---|
| Parkeringsbromspedalen är inte nedtryckt. | Försök att starta maskinen. | Motorn startar inte. |
| Motorn är på. | Föraren reser sig från sätet. | Motorn stannar. |

### 7.7 START/ARBETE

**När du använder maskinen måste motorhuven vara stängd och låst.**

**Använd alltid full gas när maskinen används.**

**Vid start av maskinen, vänta 2 sekunder i startläge innan motorn slås på.**

1. Öppna bensinkranen (24).
2. Kontrollera att tändstiftskablarna är isatta i motsvarande tändstift.
3. Kontrollera att kraftuttaget är frånkopplat (11:D; 12:D).
4. Håll inte foten på färdbromsen/traktionen (10:F).

**Kallstart**

**För 2WD-modeller**

1. Lägg i växeln (14:A1).

**För 4WD-modeller**

1. Lägg i växeln (15:A1-B1).
2. Dra åt parkeringsbromsen (10:B).
3. Ställ gaspedalen på full gas (11:A; 12:A).
4. Stäng luften (12:B1) (i förekommande fall).
5. Vrid tändningsnyckeln och starta.

**Vänta några minuter för att värma oljan innan något arbete inleds med maskinen.**

**Varmstart**

**För 2WD-modeller**

1. Lägg i växeln (14:A1).

**För 4WD-modeller**

1. Lägg i växeln (15:A1-B1).
2. Dra åt parkeringsbromsen (10:B).
3. Ställ gaspedalen på full gas (11:A; 12:A).
4. Luftreglaget ska tryckas (12:B2) (i förekommande fall).
5. Vrid tändningsnyckeln och starta.

**För att fortsätta, se instruktionerna i avsnitt 7.7.1.**

### 7.7.1 Start

För att använda maskinen, gör så här:
- Tryck ner pedalen (10:B) i botten och släpp upp den.
- Aktivera pedalen (10:F) för att sätta maskinen i rörelse.
- Kör till arbetsområdet.
- Om du har något tillbehör monterat fram, aktivera kraftuttaget (11:D, 12:D).
- Sätt igång med arbetet.

### 7.8 STOPP

För att starta maskinen, gör som beskrivs nedan:
- Koppla ifrån kraftuttaget (11:D, 12:D).
- Aktivera parkeringsbromsen (10:B).
- Låt motorn gå på tomgång i en eller två minuter.
- Stäng av motorn genom att vrida nyckeln.
- Stäng bensinkranen. Denna anvisning är särskilt viktig om maskinen ska transporteras på ett släp eller liknande.

**Om du behöver avlägsna dig från maskinen, koppla ifrån tändstiftskablarna och ta ut tändningsnyckeln.**

**Motorn kan bli mycket varm direkt efter att den stängts av. Vidrör inte avgasröret, motorn eller kylflikarna. Det finns för fara för brännskador.**

### 7.9 RENGÖRING

**För att minska brandrisken, försäkra dig om att det inte finns gräs, blad eller olja på motorn, avgasröret, batteriet och bränsletanken.**

**För att minska risk för brand, kontrollera regelbundet att det inte läcker olja och/eller bensin.**

**Använd aldrig högtryckstvättar. De kan skada axelpackningarna, elkomponenterna och de hydrauliska ventilerna.**

Rengör alltid maskinen efter användningen. Följ dessa instruktioner för rengöring:
- Spruta inte vatten direkt på motorn.
- Rengör motorn med en borste och / eller tryckluft.
- Rengör luftuttaget för motorkylning.
- Efter rengöringen med vatten, starta maskinen och eventuella klippaggregat för att avlägsna vatten som annars kan tränga in i lagren och orsaka skador.

## 8 ANVÄNDNING AV TILLBEHÖRET

**Kontrollera att gräsytan som skall klippas är helt fri från främmande föremål som t.ex. stenar.**

### 8.1 KLIPPHÖJD

Bästa klippresultat uppnås då gräsets översta tredjedel klipps bort. Se fig. 23.

Om gräset är högt och skall klippas mycket, klipp två gånger med olika klipphöjder.

Använd inte de lägsta klipphöjderna om gräsmattans underlag är ojämnt,

då finns det risk för att knivarna skadas mot underlaget och att gräsmattans översta jordlager skalas bort.

### 8.2 RÅD FÖR TRIMNINGEN

För att uppnå optimala trimningsresultat, följ anvisningarna nedan.
- Klipp gräset ofta.
- Sätt igång motorn på fullt varvtal.
- Gräset får inte vara vått.
- Använd skarpa blad.
- Se till att den undre delen av klippaggregatet är ren.

## 9 UNDERHÅLL

### 9.1 SERVICEPROGRAM

För att bevara maskinen i optimalt skick vad gäller tillförlitlighet, driftsäkerhet och miljösäkerhet ska serviceprogrammet STIGA SpA följas noga.

Åtgärdspunkterna i detta program illustreras i den medföljande underhållshandboken STIGA SpA.

Baskontrollen ska alltid utföras av en auktoriserad verkstad.

Den första kontrollen och den mellanliggande kontrollen ska utföras av en auktoriserad verkstad, men kan även utföras av användaren.

Procedurerna står i handboken och beskrivs i kapitlet ”7 START OCH DRIFT”, samt står nedan.

Kontrollerna som utförs av en auktoriserad serviceverkstad garanterar ett professionellt arbete och originalreservdelar.

Handboken stämplas vid varje baskontroll och varje mellanliggande kontroll som utförs av en auktoriserad verkstad. En handbok med dessa stämplar ökar värdet på begagnade maskiner.

### 9.2 FÖRBEREDELSE

**Alla kontroller och underhållsåtgärder måste utföras med stillastående maskin och avstängd motor.**

**Dra alltid åt parkeringsbromsen för att undvika att maskinen flyttar sig.**

**Stoppa motorn.**

**Undvik plötsliga starter av motorn genom att ta bort tändstiftskablarna och tändningsnyckeln.**

### 9.3 TABELL FÖR UNDERHÅLL

**Se kapitel ”13 SAMMANFATTANDE TABELL FÖR UNDERHÅLL”. Tabellen har som uppgift att hjälpa dig med att upprätthålla din maskins effektivitet och säkerhet. Den omfattar de huvudsakliga åtgärderna och de förutsedda intervallerna. Utför motsvarande åtgärd när den första tidsfristen inträffar.**

**Byt olja oftare, om motorn ska användas i svåra förhållanden eller med en hög omgivningstemperatur.**

### 9.4 DÄCKTRYCK

Justera däcktrycket enligt värdena som står i stycke “0 TABELL MED TEKNISKA DATA”.

### 9.5 PÅFYLLNING/BYTE AV MOTOROLJA

**För detta underhållsarbete, se även motorns handbok som ingår med maskinen.**

#### 9.5.1 Kontroll/påfyllning (21; 22)

**Kontrollera oljenivån innan varje användning. För kontrollen måste maskinen vara plan.**

1. Gör rent runt mätstickan.
2. Lossa och dra ut mätstickan.
3. Gör rent mätstickan.

**För motorer [ST.]**

4. Sätt i mätstickan i botten utan att dra åt (21:A).

**För motorer [B&S Vanguard]**

4. Sätt i mätstickan i botten och dra åt (22:A).

5. Dra ut mätstickan igen och kontrollera oljenivån.
6. Fyll på om nivån är under den övre markeringen (21:A, 22:A).

**Oljenivån får aldrig överstiga den övre markeringen. Motorn överhettas annars. Om oljenivån överstiger den övre markeringen måste den tömmas ut tills rätt nivå nås.**

Byt olja oftare, om motorn ska användas i svåra förhållanden eller med en hög omgivningstemperatur.

#### 9.5.2 Byte/påfyllning (21; 22)

**Se kapitel 13 för information om åtgärdens tid.**

**För typ av olja att använda, se stycket “0 TABELL MED TEKNISKA DATA”.**

**Använd olja utan tillsatser.**
Byt olja med varm motor.

**Motoroljan kan vara mycket varm om den töms ut direkt efter att motorn har stängts av. Låt motorn svalna i några minuter innan oljan töms ut.**

**[ST. mod. TRE 0801], [B&S Vanguard]**
Gör så här:

1. Placera maskinen på ett plant underlag.
2. Dra åt parkeringsbromsen.
3. Öppna motorhuven.
4. Ta tag i strappen på oljans avgasrör. Använd

en justerbar klämma, polygrip eller liknande (21:B, 22:B).
5. Flytta strappen längs oljans avgasrör 3-4 cm uppåt och ta bort proppen.
6. Samla upp oljan i en behållare.

**ANMÄRKNING! Var noga med att inte hälla olja på drivremmarna.**

7. Sätt i oljetömningsproppen och sätt strappen ovanför proppen.
8. Torka upp eventuellt oljespill.
9. Ta ut oljestången och fyll på med ny olja. För oljemängd att använda, se stycket "0 TABELL MED TEKNISKA DATA".
10. Vid varje påfyllning, ska du starta motorn och köra på lägsta varvtal i 30 sekunder.
11. Kontrollera att inga oljeläckage förekommer.
12. Stoppa motorn. Vänta i 30 sekunder och kontrollera sedan oljenivån igen enligt anvisningarna i avsnitt 9.5.
13. Överlämna oljan för deponering i enlighet med gällande lokala lagstiftningar.

**[ST. mod. TRE 586V]**
1. Placera maskinen på ett plant underlag.
2. Dra åt parkeringsbromsen.
3. Öppna motorhuven.
4. Placera en behållare vid förlängningsröret (fig. 22. B).
5. Tryck på pinnbulten (fig. 22.C).
6. Lossa förlängningsslangen från hållaren genom att dra den nedåt.
7. Böj förlängningsslangen och töm ur oljan i en lämplig behållare.
8. Koppla tillbaka förlängningsslangen (fig. 22.B) till hållaren (fig. 22.D) innan oljan fylls på.
9. Torka upp eventuellt oljespill.

**ANMÄRKNING! Var noga med att inte hälla olja på drivremmarna.**

10. Ta ut oljestången och fyll på med ny olja. För oljemängd att använda, se stycket "0 TABELL MED TEKNISKA DATA".
11. Vid varje påfyllning, ska du starta motorn och köra på lägsta varvtal i 30 sekunder.
12. Kontrollera att inga oljeläckage förekommer.
13. Stoppa motorn. Vänta i 30 sekunder och kontrollera sedan oljenivån igen enligt anvisningarna i avsnitt 9.5.1.
14. Överlämna oljan för deponering i enlighet med gällande lokala lagstiftningar.

### 9.5.3 Byte av oljefilter (om närvarande)

**För detta underhållsarbete, se motorns instruktionsbok som ingår med maskinen.**

**Se kapitel 13 för information om åtgärdens tid.**

För denna typ av underhåll rekommenderas att vända sig till en auktoriserad serviceverkstad.

Först ska du tömma ut motoroljan och sätta i tömningsproppen så som beskrivs ovan.

Överlämna oljan för deponering i enlighet med gällande lokala lagstiftningar.

## 9.6 BYTE AV BRÄNSLEFILTER

**För detta underhållsarbete, se även motorns handbok som ingår med maskinen.**

**Se kapitel 13 för information om åtgärdens tid.**

Efter att ha installerat det nya filtret, se om de finns bränsleläckor.

## 9.7 KONTROLL / PÅFYLLNING AV TRANSMISSIONSOLJA [4WD]

**Se kapitel 13 för information om åtgärdens tid.**

**För typ oljemängd att använda, se stycket "0 TABELL MED TEKNISKA DATA".**

### 9.7.1 Kontroll/påfyllning (26)

1. Placera maskinen på ett plant underlag.
2. Kontrollera oljenivån i tanken (26:A). Nivån ska vara på linjen.
3. Fyll på vid behov.

### 9.7.2 Byte

**Tömma ut olja**
1. Aktivera maskinen vid olika hastigheter i 10-20 minuter för att värma växellådsoljan.
2. Placera maskinen på ett plant underlag.
3. Dra åt parkeringsbromsen.
4. Ställ frånkopplingsspakarna på A1 - B1 så som visas i fig. (15:A; 15:B)
5. Placera en behållare under bakvagnen eller under framvagnen.

6. Öppna motorhuven och ta ut oljetankens propp.

**För oljetömningsproppen, använd endast ett fyrkantigt fäste på 3/8 tum. Andra verktyg kan skada proppen.**

7. Ta bort oljans tömningspropp från bakvagnen (27:A).
8. Ta bort de 2 tömningspropparna från framvagnen. Använd en 12 mm hylsnyckel. Låt oljan i framvagnen och rören flöda ut (28).
9. Kontrollera att tätningarna på tömningspropparna till framvagnen är intakta (28). Sätt tillbaka pluggarna. Åtdragningsmoment: 15-17 Nm.
10. Kontrollera att tätningen på bakvagnens oljetömningspropp är intakt (27:A). Återmontera den i bakvagnen. Dra åt oljetömningsproppen med ett moment på 5 Nm.

**Oljetömningsproppen kan skadas om den dras åt med ett moment på över 5 Nm.**

11. Sug ut oljan ur tankens djupaste sektion med en oljeutdragare (29).
12. Källhantera oljan enligt lokala bestämmelser.

**Påfyllning**

1. Fyll på oljetanken med ny olja.
2. Kontrollera att spaken för frigöring av bakvagnens koppling är frånkopplad.
3. Starta motorn. När motorn sätts på, flyttas spaken för frånkoppling av framvagnens transmission automatiskt inåt.

**Aktivera aldrig motorn när spaken för frånkoppling av bakvagnens transmission är aktiverad och spaken för frånkoppling av transmissionen för framvagnen är inaktiverad (15:A; 15:B). Tätningarna på framvagnen kan skadas.**

**Om motorn sätts på i stängda lokaler, måste man ansluta en suganordning för avgaser vid motorns avgasrör.**

4. Koppla ifrån spaken från urkoppling av transmissionen för framvagnen.

**ANMÄRKNING! Oljan sugs snabbt in i anläggningen. Tanken ska fyllas på kontinuerligt, tills den blir full, för att fylla kretsen och se till att det inte sugs in luft i anläggningen, vilket aldrig får ske.**

5. Justera gaspedalen framåt och blockera den med en träkil (30).
6. Vrid den framåt i en minut.
7. Flytta träkilen och justera gaspedalen i motsatt läge. Fortsätt med att fylla på olja.
8. Vrid den i motsatt riktning i en minut.
9. Byt körriktning varje minut så som indikeras ovan och fortsätta att hälla på olja tills det inte finns någon luftrörelse i tanken.
10. Stäng av motorn, sätt på locket (26:B) på oljetanken och stäng motorhuven.
11. Aktivera maskinen med olika hastigheter i några minuter och reglera tankens oljenivå vid behov.

### 9.8 KONTROLL AV REMTRANSMISSION

kontrollera att alla remmar är intakta.

**Se kapitel 13 för information om åtgärdens tid.**

### 9.9 STYRINRÄTTNING

**Se kapitel 13 för information om åtgärdens tid.**

#### 9.9.1 Kontroller

Vrid styrningen något framåt och bakåt.

Det får inte vara något mekaniskt spel i styrkedjorna.

#### 9.9.2 Justering (32)

Justera vid behov kedjorna i styrningen så som följs:

1. Ställ maskinen med raka hjul.
2. Justera styrkedjorna med de två muttrarna som sitter under mittpunkten (32).
3. Justera båda muttrarna på samma sätt tills allt spel har försvunnit.
4. Testa maskinen genom att flytta den framåt i en rak linje och kontrollera att styrningen inte är utanför mittläget.
5. Om styrningen är utanför mittläget, lossa en mutter och dra åt den andra.

**Sträck inte styrkedjorna för mycket. Det kan göra att styrningen blir styv och det skulle öka slitaget på kedjorna.**

### 9.10 BATTERI

För information om vilken typ av batteri som används i maskinen, se ”0 TABELL MED TEKNISKA DATA”.

**VARNING! Batterisyra är frätande och kan vara skadlig vid kontakt.**

**Hantera batteriet försiktigt och se till att den inte läcker ut.**

**Om syra kommer i kontakt med ögonen eller huden, kan det leda till allvarliga skador. Om en kroppsdel kommer i kontakt med syran, skölj omedelbart och rikligt med vatten och vänd dig snarast till en läkare.**

Batterivätskan behöver inte kontrolleras eller fyllas på.

Det enda underhållsingreppet som krävs är att ladda batteriet, t ex. efter en längre förvaringsperiod.

Batteriet kan laddas:

- med motorn
- med batteriladdaren.

### 9.10.1 Laddning med motorn

Detta läge är möjligt endast om batteriet har en liten laddning som möjliggör igångsättning.

- Vid ett nytt batteri, anslut batterikablarna.
- Ta maskinen utomhus.
- Sätt igång den genom att följa anvisningarna i denna handbok.
- Låt motorn vara igång oavbrutet i 45 minuter (den tid som behövs för att helt ladda batteriet).
- Stoppa motorn.

### 9.10.2 Laddning med batteriladdare

**Använd en batteriladdare med likström. Användningen av en standardbatteriladdare kan skada batteriet.**

**För ytterligare information, vänd dig till din återförsäljare.**

**Innan du ansluter batteriladdaren, koppla ifrån batteriet från elsystemet.**

### 9.10.3 Demontering/montering

Batteriet sitter under motorhuven.

Anslut och koppla ifrån kablarna på följande vis under montering av demontering av batteriet:

1. Under demonteringen. Först av allt ska du ansluta den svarta kabeln till batteriets minuspol (-). Anslut sedan den röda kabeln till batteriets pluspol (+).
2. Under monteringen. Först ansluter du den röda kabeln till batteriets pluspol (+). Anslut sedan den svarta kabeln till batteriets minuspol (-).

**Batteriet kan kortslutas eller skadas om kablarna kopplas ifrån/ansluts i omvänd ordning.**

**Generatorn och batteriet skadas om kablarna utväxlas.**

**Dra åt kablarna ordentligt. Kablar som lossats kan leda till brand.**

**Sätt aldrig igång motorn om batteriet inte är anslutet. Generatorn och elsystemet kan skadas allvarligt.**

### 9.10.4 Rengöring

Om batteriklämmorna är oxiderade måste de rengöras.

Rengör batteriklämmorna med en järnborste och smörj dem.

## 9.11 LUFTFILTER, MOTOR

**Se kapitel 13 för information om åtgärdens tid.**

**För detta underhållsarbete, se motorns instruktionsbok som ingår med maskinen.**

### 9.11.1 Rengöring/byte

**Se kapitel 13 för information om åtgärdens tid.**

**ANMÄRKNING! Filtren ska rengöras/bytas oftare om maskinen arbetar på en mycket dammig mark.**

Avlägsna/installera luftfiltren på följande sätt:

**[B&S Vanguard] (33)**

1. Rengör noga området kring luftfilterkåpan.
2. Demontera luftfiltrets kåpa (33:A) genom att ta bort de två klamrarna.
3. Demontera filterenheten (33:B). Förfiltret sitter ovanför luftfiltret. Förhindra att smutsen tränger in i förgasaren. Rengör luftfilterhuset.
4. Rengör luftfiltret genom att försiktigt knacka det mot en plan yta. Om filtret är mycket smutsigt, byt ut det.

5. Rengör förfiltret. Om filtret är mycket smutsigt, byt ut det.
6. Återmontera allt i omvänd ordning i förhållande till demonteringen.

**[ST.] (34)**

1. Rengör området runt filterlocket (34:C).

**mod. TRE 0801**

2. Avlägsna locket (34:C) genom att skruva loss de två vreden (34:D).

**mod. TRE 586 V**

2. Öppna locket (34:C) genom att vrida på öppningshandtaget (34:D).

3. Ta bort filterelementet (34:E, 34:F).
4. Ta bort förfiltret i svamp (34:F) från patronen (34:E).
5. Knacka patronen (34:E) mot ett hårt underlag och blås med komprimerad luft från insidan för att bort damm och skräp.
6. Tvätta förfiltret i svamp (34:F) med vatten och rengöringsmedel och låt det torka i luften.
7. Avlägsna damm och skräp inne i filterhuset (37:G) och sörj för att stänga insugskanalen med en trasa (34:H) för att undvika att sådant kommer in i motorn.
8. Ta bort trasan (34:H), sätt tillbaka filterelementet (34:E, 34:F) i dess hus och montera tillbaka locket (34:C).

**VIKTIGT** *Använd inte vatten, bensin, rengöringsmedel eller andra medel för rengöring av patronen.*

**VIKTIGT** *Förfiltret i skum (*34:F*) ska INTE oljas in.*

### 9.11.2 Byte av tändstift

**Se kapitel 13 för information om åtgärdens tid.**

**För detta underhållsarbete, se motorns instruktionsbok som ingår med maskinen.**

Innan du tar bort tändstiftet ska du rengöra området kring dess installationspunkt.

För typ av tändstift och elektrodernas avstånd, se stycket “0 TABELL MED TEKNISKA DATA”.

### 9.11.3 Rengöring av luftuttag

**Se kapitel 13 för information om åtgärdens tid.**

Motorn är luftkyld.

Om kylsystemet är tillsatt, kan motorn skadas.

Kontrollera att kylluftintaget inte är igensatt.

En noggrann rengöring av kylsystemet utförs under varje baskontroll.

### 9.12 SMÖRJNING (31)

**Se kapitel 13 för information om åtgärdens tid.**

| Föremål | Åtgärd | Fig. |
|---|---|---|
| Punkt i mitten | 4 smörjnipplar. Använd en fylld smörjnippel fylld med universalfett. Pumpa tills fettet kommer ut | 31A |
| Styrningens kedja | Gör rent kedjan med en metallborste. Smörj med spray för universalkedjor | - |
| Spännanordningarnas armar | Smörj stödpunkterna med olja vid aktiveringen av varje kommando. Denna åtgärd bör utföras av två personer. | 31B |
| Styrkablar | Smörj kabeländarna med olja vid aktiveringen av varje kommando. Denna åtgärd bör utföras av två personer. | 31C |

### 9.13 SÄKRINGAR (35)

| Destination | Säkring |
|---|---|
| Strömtillförsel bränsleventil | 10 A |
| Matning elsystem | 20 A |
| Försörjning av elanläggningen. | 30 A |

## 10 SERVICE OCH REPARATIONER

Denna bruksanvisning innehåller alla anvisningar som krävs för att använda maskinen och för ett korrekt basunderhåll som användaren kan utföra.

Allt justeringsarbete och underhållsarbete som

inte beskrivs i denna bruksanvisning ska utföras hos din återförsäljare eller en specialiserad serviceverkstad som har tillräcklig kunskap och nödvändiga verktyg för att utföra ett korrekt arbete och bibehålla maskinens ursprungliga säkerhet.

**Före alla servicearbeten:**

**a.** Placera maskinen på ett plant underlag.
**b.** Dra åt parkeringsbromsen (10:B).
**c.** Stoppa motorn.
**d.** Ta ut nyckeln.

Auktoriserade serviceverkstäder utför reparationer och underhåll så länge garantin är gällande.

De använder endast originalreservdelar.

**Originalreservdelar och originaltillbehör STIGA SpA har utarbetats särskilt för maskiner STIGA SpA.**
**Vi påminner om att reservdelar och tillbehör som inte är original inte har testats och godkänts av STIGA SpA.**

**Användningen av reservdelar och tillbehör som inte är original kan påverka maskinens funktion och säkerhet negativt.**
**STIGA SpA frånsäger sig allt ansvar vid skada som orsakats av sådana produkter.**

**Originalreservdelar tillhandahålls av auktoriserade serviceverkstäder och återförsäljare.**

**Det rekommenderas att överlämna maskinen en gång om året till en auktoriserad serviceverkstad för underhåll, assistans och kontroll av säkerhetsanordningarna.**

## 11 FÖRVARING

1. Töm bränsletanken:
   - Starta maskinens motor och låt den vara igång tills den stannar.
1. Byt ut oljan när motorn fortfarande är varm.
2. Rengör hela maskinen. Det är särskilt viktigt att rengöra den undre delen av skärplattan.
3. Om lackeringen är skadad ska den retuscheras för att förhindra rostbildning.
4. Sätt tillbaka maskinen inomhus på en torr plats.

**I maskiner med elektrisk startmotor:**
Om lagringstemperaturen är riktig, räcker det att göra en underhållsladdning av batteriet var fjärde månad.

**Innan du sätter undan maskinen för lagring, ladda batteriet.**

**Batteriet utsätts för allvarliga skador om det lagras urladdat.**

## 12 KÖPVILLKOR

Garantin täcker samtliga material- och fabrikationsfel.
Användaren ska följa den bifogade bruksanvisningen noggrant.
Garantin täcker inte skador som orsakas av följande:

- Försummelse av att läsa bifogad bruksanvisning.
- Slarv.
- Felaktig eller otillåten användning eller montering.
- Användning av icke-originalreservdelar.
- Användning av tillbehör som inte levereras eller som inte har godkänts av STIGA SpA.

Garantin täcker inte:

- Normalt slitage på förbrukningsprodukter som drivremmar, strålkastare, hjul, skruvar, och muttrar.
- Normalt slitage.
- Motorer. De täcks av motortillverkarens garantier enligt de specificerade villkoren.

Köparen skyddas av nationell lagstiftning. Köparens rättigheter enligt nationell lagstiftning begränsas inte på något sätt av denna garanti.

## 13 SAMMANFATTANDE TABELL FÖR UNDERHÅLL

| Ingrepp | Intervall driftstimmar / kalendermånader | | Avs. / Ref. figur |
|---|---|---|---|
| | Första gången | Därefter | |
| **MASKIN** | | | |
| Kontroll av alla fästen | - | Innan varje användning | - |
| Säkerhetskontroll / Kontroll av kommandon | - | Innan varje användning | - |
| Kontroll av däcktryck | - | Innan varje användning | - |
| Allmän rengöring och kontroll | - | Vid slutet av varje användning | - |
| Allmän smörjning | - | 50 timmar och efter varje rengöring | 9.12 |
| Kontroll av remtransmission | 5 timmar | 50 timmar | 9.8 |
| Kontroll / justering av styrning | 5 timmar | 100 timmar | 9.9 |
| Batteriladdning | - | Innan maskinen ställs undan För maskiner med elektrisk start: utför en underhållsladdning var 4:e månad. | 9.10 |
| Rengöring av batteriets kontakter | - | Vid oxidation | 9.10.4 |
| **MOTORER / TRANSMISSION (allmänt)** | | | |
| Kontroll/påfyllning av motorolja | - | Innan varje användning | 9.5.1 |
| Kontroll/påfyllnad av transmissionsolja | 1 timma | 50 timmar | 9.7.1 |
| Byte av transmissionsolja | 5 timmar | 200 timmar | 9.7.2 |
| **Motormodell B&S Vanguard** | | | |
| Byte av motorolja | - | 100 timmar/en gång om året | 9.5.2 |
| Byte av oljefilter | - | 100 timmar/en gång om året | 9.5.3 |
| Rengöring av luftfiltret | - | 25 timmar/en gång om året | 9.11.1 * |
| Byte av luftfiltret | - | 100 timmar eller en gång om året | 9.11.1 (*) |
| Byte av tändstift | - | 100 timmar/en gång om året | 9.11.2 |
| Rengöring av luftuttag | - | 5 timmar/Vid slutet av varje användning | 9.11.3 |
| Kontroll/byte av bränslefilter | - | 400 timmar/en gång om året | 9.6 (**) |
| **Motormodell ST.** | | | |
| Byte av motorolja (mod. TRE 586V) | 5 timmar | 100 timmar | 9.5.2 |
| Byte av motorolja (mod. TRE 0801) | 5 timmar | 50 timmar/säsongsslut | 9.5.2 |
| Rengöring av luftuttag | - | 5 timmar/Vid slutet av varje användning | 9.11.3 |
| Rengöring av luftfiltret | - | 5 timmar/Vid slutet av varje användning | 9.11.1 * |
| Byte av luftfilter i papper | - | 50 timmar/säsongsslut | 9.11.1 * |

| Ingrepp | Intervall driftstimmar / kalendermånader | | Avs. / Ref. figur |
|---|---|---|---|
| Kontroll/reglering av tändstift | - | 50 timmar/säsongsslut | 9.11.2 |
| Byte av tändstift | - | 100 timmar | 9.11.2 |
| Kontroll/byte av bränslefilter | - | 100 timmar | 9.6 ** |

(*) Rengör oftare i svåra arbetsförhållanden eller om det finns föroreningar eller ansamlingar i luften.
(**) Åtgärder ska utföras av din återförsäljare eller en specialiserad serviceverkstad.

## 14 FELSÖKNINGSGUIDE

| Problem | Möjlig orsak | Åtgärd |
|---|---|---|
| **1. Startmotorn går inte.** | Batteriet är otillräckligt laddat. | Ladda batteriet. |
| | Batteriet är dåligt anslutet. | Kontrollera anslutningen |
| | Säkringen 20A har gått | Byt ut säkringen. |
| **2. Startmotorn är igång men motorn startar inte. När nyckeln är i startposition så går startmotorn, men motorn startar inte.** | Bränslekranen är stängd. | Öppna bränslekranen. |
| | Bensinförsörjningen uteblir. | - Kontrollera nivån i bränsletanken.<br>- Kontrollera bränslefiltret. |
| | Tändningsfel. | - Kontrollera att tändstiftshatten sitter fast.<br>- Kontrollera att avståndet är korrekt mellan elektroderna och att de är rena. |
| **3. Det är svårt att starta eller motorn går ojämnt.** | Problem med förgasaren. | Rengör eller byt ut luftfiltret. |
| **4. Motorns effekt minskar under klippningen.** | För hög hastighet i förhållande till klipphöjden. | Sänk hastigheten och / eller öka klipphöjden. |
| **5. Motorn stängs av utan någon uppenbar anledning.** | - Bränslet är slut.<br>- Försök att starta motorn igen. | Fyll tanken helt med bränsle (om problemet kvarstår, kontakta ett auktoriserat servicecenter). |
| **6. Ojämn klippning.** | | Kontrollera däcktrycket. |
| | Kniven är oslipad. | Kontakta ett auktoriserat servicecenter. |
| | För hög hastighet i förhållande till klipphöjden | Sänk hastigheten och / eller öka klipphöjden. |
| | Det är fullt med gräs i klippaggregatet. | - Vänta tills gräset är torrt.<br>- Rengör klippaggregatet. |
| **7. Onormala vibrationer vid användning.** | - obalanserade knivar<br>- knivar som sitter löst<br>- komponenter som sitter löst<br>- eventuella skador | Vänd dig till ett auktoriserat servicecenter för kontroll, utbyte eller reparation. |
| **8. Maskin rör sig inte när kopplingspedalen aktiveras och motorn är på.** | Transmissionsspaken är i urkopplat läge. | Koppla i transmissionen. |

| Problem | Möjlig orsak | Åtgärd |
|---|---|---|
| **Om ett av problemen nedan inträffar, byt ut motsvarande säkring.** | | |
| **9. Motorn startar inte eller så stannar den direkt efter start. Batteriet är helt laddat.** | Säkringen 10A har gått. | Byt ut säkringen 10A. |
| **10. Den elektriska höjdinställningen fungerar inte.** | Säkringen 20A har gått. | Byt ut säkringen 20A. |
| **11. Ingen elektrisk funktion är aktiv. Batteriet är helt laddat.** | Säkringen 30A har gått. | Byt ut säkringen 30A. |

Kontakta din återförsäljare om felen inte avhjälps med ovannämnda ingrepp.

**Varning! Försök aldrig att utföra svåra reparationer utan nödvändiga tekniska hjälpmedel och kunskaper. Ett felaktigt utfört ingrepp medför automatiskt att garantin upphör att gälla och att tillverkaren fråntager sig allt ansvar.**

**DICHIARAZIONE CE DI CONFORMITÀ** (Istruzioni Originali)
(Direttiva Macchine 2006/42/CE, Allegato II, parte A)

1. La Società: ST. S.p.A. – Via del Lavoro, 6 – 31033 Castelfranco Veneto (TV) – Italy
2. Dichiara sotto la propria responsabilità, che la macchina:

Tosaerba con conducente a bordo seduto (taglio erba)

| | |
|---|---|
| a) Tipo / Modello Base: | P 901 C - P 901 CH - P 901 P - P 901 PH - P 901 C W - P 901 C 4W |
| c) Numero di Serie: | 22A••FMV000001 ÷ 99L••FMV999999 |
| d) Motore: | a scoppio |

3. È conforme alle specifiche delle direttive:
   - MD: 2006/42/EC
   - OND: 2000/14/EC, ANNEX VI - 2005/88/EC
     D. Lgs. 262/2002, ANNEX VI, proc. 1 (Italy)

     e) Ente certificatore: N. 0197 – TÜV Rheinland LGA Products GmbH
     Tillystrasse 2, 90431 Nürnberg – Germany
   - EMCD: 2014/30/EU
   - RoHS II: 2011/65/EU - 2015/863/EU

4. Riferimento alle norme armonizzate:
   EN ISO 5395-1:2013 + A1:2018
   EN ISO 5395-3:2013 + A1:2017 + A2:2018
   EN 55012:2007 + A1:2009
   EN ISO 14982:2009
   EN 63000:2018

| | |
|---|---|
| g) Livello di potenza sonora misurato: | 100 dB(A) |
| h) Livello di potenza sonora garantito: | 100 dB(A) |
| i) Ampiezza di taglio: | 95, 100, 105, 110, 125 cm |

n) Persona autorizzata a costituire il Fascicolo Tecnico: ST. S.p.A.
Via del Lavoro, 6
31033 Castelfranco Veneto (TV) - Italia

o) Castelfranco Veneto, 01/10/2022

CEO Stiga Group

Sean Robinson



CE

**UK DECLARATION OF CONFORMITY**

(Supply of Machinery (Safety) Regulations 2008, S.I. 2008 No. 1597, Annex II, part A)

1. The company: ST. S.p.A. – Via del Lavoro, 6 – 31033 Castelfranco Veneto (TV) – Italy
2. Hereby declares under its own responsibility that the machine:

Ride-on lawnmower with seated operator (grass cutting)

| | |
|---|---|
| a) Homologation type: | P 901 C - P 901 CH - P 901 P - P 901 PH - P 901 C W - P 901 C 4W |
| c) Serial number: | 22A••FMV000001 ÷ 99L••FMV999999 |
| d) Engine: | petrol |

3. Conforms to UK Regulations:
   - S.I. 2008/1597 - Supply of Machinery (Safety) Regulations 2008
   - S.I. 2001/1701 - Schedule 9 - Noise Emission in the Environment by Equipment for use Outdoors Regulations 2001

     e) Notified body: N. 0197 – TÜV Rheinland LGA Products GmbH
     Tillystrasse 2, 90431 Nürnberg – Germany
   - S.I. 2016/1091 - Electromagnetic Compatibility Regulations 2016
   - S.I. 2012/3032 - The Restriction of the Use of Certain Hazardous Substances in Electrical and Electronic Equipment Regulations 2012

4. Reference to harmonised standards:
   EN ISO 5395-1:2013 + A1:2018
   EN ISO 5395-3:2013 + A1:2017 + A2:2018
   EN 55012:2007 + A1:2009
   EN ISO 14982:2009
   EN 63000:2018

| | |
|---|---|
| g) Measured sound power level: | 100 dB(A) |
| h) Guaranteed sound power level: | 100 dB(A) |
| i) Cutting width: | 95, 100, 105, 110, 125 cm |

n) Person authorised to compile the technical file:

ST. S.p.A.
Via del Lavoro, 6
31033 Castelfranco Veneto (TV) - Italia

o) Castelfranco Veneto, 01/10/2022

CEO Stiga Group

Sean Robinson



UK Importer: STIGA LTD
Unit 8, Bluewater Estate Plympton,
Devon, PL7 4JH, England

UK CA

| | | |
|---|---|---|
| **FR (Traduction de la notice originale)**<br><br>**Déclaration CE de Conformité (Directive Machines 2006/42/CE, Annexe II, partie A)**<br>**1. La Société**<br>**2. Déclare sous sa propre responsabilité que la machine : Tondeuse à gazon à conducteur assis/ coupe du gazon**<br>**a) Type / Modèle de Base**<br>**c) Série**<br>**d) Moteur: moteur essence**<br>**3. Est conforme aux prescriptions des directives :**<br>**e) Organisme de certification**<br>**4. Renvoi aux Normes harmonisées**<br>**g) Niveau de puissance sonore mesuré**<br>**h) Niveau de puissance sonore garanti**<br>**i) Largeur de coupe**<br>**n) Personne habilitée à établir le Dossier Technique :**<br>**o) Lieu et Date** | **EN** (Translation of the original instruction)<br><br>**EC Declaration of Conformity (Machine Directive 2006/42/EC, Annex II, part A)**<br>**1. The Company**<br>**2. Herby declares under its own responsibility that the machine: ride-on lawnmower with seated operator/ Grass cutting**<br>**a) Type / Base Model**<br>**c) Serial number**<br>**d) Motor: petrol**<br>**3. Conforms to directive specifications:**<br>**e) Certifying body**<br>**4. Reference to harmonised Standards**<br>**g) Sound power level measured**<br>**h) Sound power level guaranteed**<br>**i) Range of cut**<br>**n) Person authorised to create the Technical Folder:**<br>**o) Place and Date** | **DE** (Übersetzung der Originalbetriebsanleitung)<br><br>**EG-Konformitätserklärung (Maschinenrichtlinie 2006/42/EG, Anhang II, Teil A)**<br>**1. Die Gesellschaft**<br>**2. Erklärt auf eigene Verantwortung, dass die Maschine: Aufsitzmäher / Rasenschnitt**<br>**a) Typ / Basismodell**<br>**c) Seriennummer**<br>**d) Motor: Verbrennungsmotor**<br>**3. Den Anforderungen der folgenden Richtlinien entspricht:**<br>**e) Zertifizierungsstelle**<br>**4. Bezugnahme auf die harmonisierten Normen**<br>**g) Gemessener Schallleistungspegel**<br>**h) Garantierter Schallleistungspegel**<br>**i) Schnittbreite**<br>**n) Zur Verfassung der technischen Unterlagen befugte Person:**<br>**o) Ort und Datum** |
| **NL** (Vertaling van de oorspronkelijke gebruiksaanwijzing)<br><br>**EG-verklaring van overeenstemming (Richtlijn Machines 2006/42/CE, Bijlage II, deel A)**<br>**1. Het bedrijf**<br>**2. Verklaart onder zijn eigen verantwoordelijkheid dat de machine: Grasmaaier met zittende bediener / grasmaaier**<br>**a) Type / Basismodel**<br>**c) Serienummer**<br>**d) Motor: benzinemotor**<br>**3. Voldoet aan de specificaties van de richtlijnen:**<br>**e) Certificatie-instituut**<br>**4. Verwijzing naar de Geharmoniseerde normen**<br>**g) Gemeten niveau van geluidsvermogen**<br>**h) Gegarandeerd niveau van geluidsvermogen**<br>**i) Snijbreedte**<br>**n) Bevoegd persoon voor het opstellen van het Technisch Dossier**<br>**o) Plaats en Datum** | **ES** (Traducción del Manual Original)<br><br>**Declaración de Conformidad CE (Directiva Máquinas 2006/42/CE, Anexo II, parte A)**<br>**1. La Empresa**<br>**2. Declara bajo su propia responsabilidad que la máquina: Cortadora de pasto con conductor sentado/ Corte hierba**<br>**a) Tipo / Modelo Base**<br>**c) Matrícula**<br>**d) Motor: motor de explosión**<br>**3. Cumple con las especificaciones de las directivas:**<br>**e) Ente certificador**<br>**4. Referencia a las Normas armonizadas**<br>**g) Nivel de potencia sonora medido**<br>**h) Nivel de potencia sonora garantizado**<br>**i) Amplitud de corte**<br>**n) Persona autorizada a realizar el Manual Técnico:**<br>**o) Lugar y Fecha** | **PT** (Tradução do manual original)<br><br>**Declaração CE de Conformidade (Diretiva de Máquinas 2006/42/CE, Anexo II, parte A)**<br>**1. A Empresa**<br>**2. Declara sob a própria responsabilidade que a máquina: Corta-relvas para operador sentado/ corte da relva**<br>**a) Tipo / Modelo Base**<br>**c) Matrícula**<br>**d) Motor: motor a explosão**<br>**3. É conforme às especificações das diretivas:**<br>**e) Órgão certificador**<br>**4. Referência às Normas harmonizadas**<br>**g) Nível medido de potência sonora**<br>**h) Nível garantido de potência sonora**<br>**i) Amplitude de corte**<br>**n) Pessoa autorizada a elaborar o Caderno Técnico**<br>**o) Local e Data** |
| **SL** (Prevod izvirnih navodil)<br><br>**ES izjava o skladnosti (Direktiva 2006/42/ES) , priloga II, del A)**<br>**1. Družba**<br>**2. pod lastno odgovornostjo izjavlja, da je stroj: Traktorska kosilnica/ košnja trave**<br>**a) Tip / osnovni model**<br>**c) Serijska številka**<br>**d) Motor: motor z notranjim izgorevanjem**<br>**3. Skladen je z določili direktiv :**<br>**e) Ustanova, ki izda potrdilo**<br>**4. Sklicevanje na usklajene predpise**<br>**g) Izmerjen nivo zvočne moči**<br>**h) Zagotovljen nivo zvočne moči**<br>**i) Obseg košnje**<br>**n) Oseba, pooblaščena za sestavo tehnične knjižice:**<br>**o) Kraj in datum** | **LT** (Originalių instrukcijų vertimas)<br><br>**EB atitikties deklaracija (Mašinų direktyva 2006/42/CE, Priedas II, dalis A)**<br>**1. Bendrovė**<br>**2. Prisiima atsakomybę, kad įrenginys: Balninė vejapjovė su sėdinčiu operatoriumi / žolės pjovimas**<br>**a) Tipas / Bazinis Modelis**<br>**c) Serijos numeris**<br>**d) Variklis: vidaus degimo variklis**<br>**3. Atitinka direktyvose pateiktas specifikacijas:**<br>**e) Sertifikavimo įstaiga**<br>**4. Nuoroda į suderintas Normas**<br>**g) Išmatuotas garso galios lygis**<br>**h) Užtikrinamas garso galios lygis**<br>**i) Pjovimo plotis**<br>**n) Autorizuotas asmuo sudaryti Techninę Dokumentaciją:**<br>**o) Vieta ir Data** | **LV** (Instrukciju tulkojums no oriģinālvalodas)<br><br>**EK atbilstības deklarācija (Direktīva 2006/42/EK par mašīnām, pielikums II, daļa A)**<br>**1. Uzņēmums**<br>**2. Uzņemoties par to pilnu atbildību, paziņo, ka mašīna: Sēžot vadāma zālienu pļaujmašīna/ zāles pļaušana**<br><br>**a) Tips / Bāzes modelis**<br>**c) Sērijas numurs**<br>**d) Motors: iekšdedzes motors**<br>**3. Atbilst šādu direktīvu prasībām:**<br>**e) Sertifikācijas iestāde**<br>**4. Atsauce uz harmonizētiem standartiem**<br>**g) Izmērītais skaņas intensitātes līmenis**<br>**h) Garantētais skaņas intensitātes līmenis**<br>**i) Pļaušanas platums**<br>**n) Pilnvarotais darbinieks, kas sagatavoja tehnisko dokumentāciju:**<br>**o) Vieta un datums** |

**NO** (Oversettelse av orginal bruksanvisning)

**EF- Samsvarserklæring (Maskindirektiv 2006/42/EF, Vedlegg II, del A)**
**1. Firmaet**
**2. Erklærer på eget ansvar at maskinen: Sittegressklipper / gressklipping**
**a) Type / Modell**
**c) Serienummer**
**d) Motor: forbrenningsmotor**
**3. Oppfyller kravene i direktivene:**
**e) Sertifiseringsorgan**
**4. Henvisning til harmoniserte standarder**
**g) Målt lydeffektnivå**
**h) Garantert lydeffektnivå**
**i) Klippebredde**
**n) Person som har fullmakt til å utferdige teknisk dokumentasjon:**
**o) Sted og dato**

**SV** (Översättning av bruksanvisning i original)

**EG-försäkran om överensstämmelse (Maskindirektiv 2006/42//EG, bilaga II, de la)**
**1. Företaget**
**2. Försäkrar på eget ansvar att maskinen Åkgräsklippare / gräsklippning**
**a) Typ / Basmodell**
**c) Serienummer**
**d) Motor: förbränningsmotor**
**3. Överensstämmer med föreskrifterna i direktivet**
**e) Intygsorgan_ Anmält organ**
**4. Referens till harmoniserade standarder**
**g) Uppmätt ljudeffektnivå**
**h) Garanterad ljudeffektnivå**
**i) Skärbredd**
**n) Auktoriserad person för upprättandet av den tekniska dokumentationen:**
**o) Ort och datum**

**DA** (Oversættelse af den originale brugsanvisning)

**EF-overensstemmelseserklæring (Maskindirektiv 2006/42/EF, bilag II, del A)**
**1. Firmaet**
**2. Erklærer på eget ansvar, at maskinen: Havetraktor/ klipning af græsset**
**a) Type / Model**
**c) Serienummer**
**d) Motor: forbrændingsmotor**
**3. Er i overensstemmelse med specifikationerne ifølge direktiverne:**
**e) Certificeringsorgan**
**4. Henvisning til harmoniserede standarder**
**g) Målt lydeffektniveau**
**h) Garanteret lydeffektniveau**
**i) Klippebredde**
**n) Person, der har bemyndigelse til at udarbejde det tekniske dossier:**
**o) Sted og dato**

**FI** (Alkuperäisten ohjeiden käännös)

**EY-VAATIMUSTENMUKAISUUSVAKUUTUS (Konedirektiivi 2006/42/EY, Liite II, osa A)**
**1. Yritys**
**2. Vakuuttaa omalla vastuullaan, että kone: Päältäajettava ruohonleikkuri / ruohonleikkuu**
**a) Tyyppi / Perusmalli**
**c) Sarjanumero**
**d) Moottori : räjähdysmoottori**
**3. On yhdenmukainen seuraavien direktiivien asettamien vaatimusten kanssa:**
**e) Sertifiointiyritys**
**4. Viittaus harmonisoituihin standardeihin**
**g) Mitattu äänitehotaso**
**h) Taattu äänitehotaso**
**i) Leikkuuleveys**
**n) Teknisten asiakirjojen laatimiseen valtuutettu henkilö:**
**o) Paikka ja päivämäärä**

**CS** (Překlad původního návodu k používání)

**ES – Prohlášení o shodě (Směrnice o Strojních zařízeních 2006/42/ES, Příloha II, část A)**
**1. Společnost**
**2. Prohlašuje na vlastní odpovědnost, že stroj: Sekačka se sedící obsluhou/ sekačka na trávu**
**a) Typ / Základní model**
**c) Výrobní číslo**
**d) Motor: spalovací motor**
**3. Je ve shodě s nařízeními směrnic:**
**e) Certifikační orgán**
**4. Odkazy na Harmonizované normy**
**g) Naměřená úroveň akustického výkonu**
**h) Zaručená úroveň akustického výkonu**
**i) Šířka řezání**
**n) Osoba autorizovaná pro vytvoření Technického spisu:**
**o) Místo a Datum**

**PL** (Tłumaczenie instrukcji oryginalnej)

**Deklaracja zgodności WE (Dyrektywa maszynowa 2006/42/WE, Załącznik II, część A)**
**1. Spółka**
**2. Oświadcza na własną odpowiedzialność, że maszyna: Kosiarka z operatorem jadącym, w pozycji siedzącej na maszynie/ cięcie trawy**
**a) Typ / Model podstawowy**
**c) Numer seryjny**
**d) Silnik: silnik o zapłonie iskrowym**
**3. Spełnia podstawowe wymogi następujących Dyrektyw:**
**e) Jednostka certyfikująca**
**4. Odniesienie do Norm zharmonizowanych**
**g) Zmierzony poziom mocy akustycznej**
**h) Gwarantowany poziom mocy akustycznej**
**i) Szerokość cięcia**
**n) Osoba upoważniona do zredagowania Dokumentacji technicznej:**
**o) Miejscowość i data**

**HU** (Eredeti használati utasítás fordítása)

**EK-megfelelőségi nyilatkozata (2006/42/EK gépirányelv, II. melléklet "A" rész)**
**1. Alulírott Vállalat**
**2. Felelősségének teljes tudatában kijelenti, hogy az alábbi gép: Vezetőüléses fűnyírógép/ fűnyírás**
**a) Típus / Alaptípus**
**c) Gyártási szám**
**d) Motor: robbanómotor**
**3. Megfelel az alábbi irányelvek előírásainak:**
**e) Tanúsító szerv**
**4. Hivatkozás a harmonizált szabványokra**
**g) Mért zajteljesítmény szint**
**h) Garantált zajteljesítmény szint**
**i) Vágási szélesség**
**n) Műszaki Dosszié szerkesztésére felhatalmazott személy:**
**o) Helye és ideje**

**RU** (Перевод оригинальных инструкций)

**Декларация соответствия нормам ЕС (Директива о машинном оборудовании 2006/42/ЕС, Приложение II, часть A)**
**1. Предприятие**
**2. Заявляет под собственную ответственность, что машина: Ездовая косилка с водителем / стрижка газона**
**a) Тип / Базовая модель**
**c) Паспорт**
**d) Двигатель: двигатель внутреннего сгорания**
**3. Соответствует требованиям следующих директив:**
**e) Сертифицирующий орган**
**4. Ссылки на гармонизированные нормы**
**g) Измеренный уровень звуковой мощности**
**h) Гарантируемый уровень звуковой мощности**
**i) Амплитуда кошения**
**n) Лицо, уполномоченное на подготовку технической документации:**
**o) Место и дата**

**HR** (Prijevod originalnih uputa)

**EK Izjava o sukladnosti (Direktiva 2006/42/EZ o strojevima, dodatak II, dio A)**
**1. Tvrtka:**
**2. pod vlastitom odgovornošću izjavljuje da je stroj: Sjedeća kosilica trave s operaterom/ košenje trave**
**a) Vrsta / Osnovni model**
**c) Matični broj**
**d) Motor: motor s unutarnjim izgaranjem**
**3. sukladan s temeljnim zahtjevima direktiva:**
**e) Certifikacijsko tijelo**
**4. Primijenjene su slijedeće harmonizirane norme:**
**g) Izmjerena razina zvučne snage**
**h) Zajamčena razina zvučne snage**
**i) Širina rezanja**
**n) Osoba ovlaštena za pravljenje Tehničke datoteke:**
**o) Mjesto i datum**

**ET** (Algupärase kasutusjuhendi tõlge)

**EÜ vastavusdeklaratsioon**
**(Masinadirektiiv 2006/42/EÜ, Lisa II, osa A)**
**1. Firma**
**2. Kinnitab omal vastutusel, et masin:**
**Istuva juhiga muruniitja / muruniitja**
**a) Tüüp / Põhimudel**
**c) Matrikkel**
**d) Mootor: Sisepõlemismootor**
**3. Vastab direktiivide nõuetele:**
**e) Kinnitav asutus**
**4. Viide ühtlustatud standarditele**
**g) Mõõdetud helivõimsuse tase**
**h) Garanteeritud helivõimsuse tase**
**i) Lõikelaius**
**n) Tehnilise Lehe autoriseeritud koostaja:**
**o) Koht ja Kuupäev**

© by STIGA S.p.A.

**IT •** Il contenuto e le immagini del presente manuale d'uso sono stati realizzati per conto di STIGA S.p.A. e sono tutelati da diritto d'autore – E' vietata ogni riproduzione o alterazione anche parziale non autorizzata del documento.
**CS •** Obsah a obrázky v tomto návodu k použití byly zpracovány jménem společnosti STIGA S.p.A. a jsou chráněny autorským právem – Reprodukce či nepovolené pozměňování tohoto dokumentu, a to i částečné, je zakázáno.
**DA •** Indhold og illustrationer i denne vejledning er blevet skabt på vegne af STIGA S.p.A. og er beskyttet af ophavsret – Enhver gengivelse eller ændring, også delvis, af dokumentet uden autorisation hertil er forbudt.
**DE •** Inhalt und Bilder dieser Bedienungsanleitung wurden im Namen von STIGA S.p.A. erstellt und sind urheberrechtlich geschützt – Jede nicht genehmigte Vervielfältigung oder Veränderung, auch auszugsweise, dieses Dokuments ist verboten.
**EN •** The content and images in this User Manual were produced expressly for STIGA S.p.A. and are protected by copyright – any unauthorised reproduction or modification to the document, either partially or in full, is prohibited.
**ES •** El contenido y las imágenes del presente manual de uso han sido creados por STIGA S.p.A. y están protegidos por los derechos de autor – Se prohíbe toda reproducción o modificación, incluso parcial, no autorizada del documento.
**ET •** Käesoleva kasutusjuhendi sisu ja kujutised on toodetud konkreetselt ettevõttele STIGA S.p.A. ja neile rakendub autorikaitseseadus – dokumendi igasugune osaline või täielik ilma loata reprodutseerimine või muutmine on keelatud.
**FI •** Tämän käyttöoppaan sisältö ja kuvat on valmistettu STIGA S.p.A. -yhtiön toimesta ja niitä suojaa tekijänoikeuslaki. – Asiakirjan kaikenlainen kopioiminen tai muuttaminen, osittainkin, on kielletty ilman erityistä lupaa.
**FR •** Le contenu et les images du présent manuel d'utilisation ont été réalisés pour le compte de STIGA S.p.A. et sont protégés par un droit d'auteur - Toute reproduction ou modification non autorisée, même partielle, du document, est interdite.
**HR •** Sadržaj i slike u ovom priručniku za uporabu izrađeni su za tvrtku STIGA S.p.A. te su obuhvaćeni autorskim pravima – Zabranjuje se neovlašteno umnožavanje ili prilagodba, djelomična ili u cijelosti, ovog dokumenta.
**HU •** Ennek a használati útmutatónak a tartalma és a benne szereplő képek kizárólag a STIGA S.p.A. számára készültek és szerzői joggal védettek – tilos a dokumentum bármely részének vagy egészének engedély nélküli sokszorosítása és módosítása.
**LT •** Šio naudotojo vadovo turinys ir paveikslėliai skirti tik „STIGA S.p.A." ir yra saugomi autorių teisėmis – dokumentą atgaminti ar modifikuoti, visiškai arba iš dalies, yra draudžiama.
**LV •** Šīs lietotāja rokasgrāmatas saturs un attēli ir veidoti tikai STIGA S.p.A. un ir aizsargāti ar autortiesībām. Jebkāda dokumenta vai tā daļas prettiesiska kopēšana vai pārveide ir stingri aizliegta.
**NL •** De inhoud en de afbeeldingen van deze gebruikshandleiding werden gerealiseerd voor rekening van STIGA S.p.A. en zijn beschermd door het auteursrecht – Elke niet-geautoriseerde reproductie of wijziging, ook gedeeltelijke, van het document is verboden.
**NO •** Innholdet og bildene i denne brukerveiledningen er utført på oppdrag fra STIGA S.p.A. og er beskyttet ved opphavsrett - Enhver gjengivelse eller endring, selv kun delvis, er forbudt.
**PL •** Treść oraz ilustracje zawarte w niniejszej instrukcji obsługi powstały na zlecenie spółki STIGA S.p.A. i są chronione prawami autorskimi – Zabrania się wszelkiego kopiowania bądź modyfikowania, także częściowego, niniejszego dokumentu bez uzyskania stosownej zgody.
**PT •** As imagens e os conteúdos contidos no presente Manual do Utilizador foram expressamente criados para uso exclusivo da STIGA S.p.A., encontrando-se protegidos por direitos de autor. Qualquer tipo de reprodução ou alteração, parcial ou integral, não autorizadas deste Manual estão expressamente proibidas.
**RU •** Тесты и изображения, содержащиеся в настоящем руководстве, были созданы в интересах STIGA S.p.A. и защищены авторскими правами – Любое несанкционированное воспроизведение или изменение документа запрещено.
**SL •** Vsebine in slike v tem uporabniškem priročniku so izdelane za podjetje STIGA S.p.A. in so zaščitene z avtorskimi pravicami – vsakršno nepooblaščeno razmnoževanje ali spreminjanje dokumenta, v celoti ali delno, je prepovedano.
**SV •** Innehållet och bilderna i denna användarhandbok har framställts för STIGA S.p.A. och skyddas av upphovsrätt – all form av reproduktion eller ändring, även partiell, som inte auktoriserats är förbjuden.

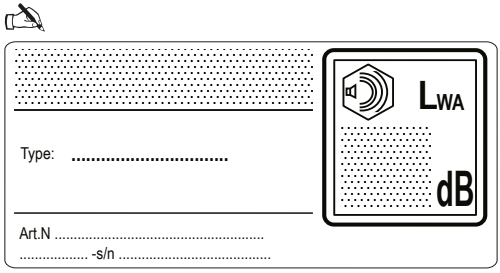








**ST. S.p.A.**
Via del Lavoro, 6
31033 Castelfranco Veneto (TV) ITALY

**STIGA LTD (UK Importer)**
Unit 8, Bluewater Estate Plympton,
Devon, PL7 4JH, England