171503996/P11 09/2026

F 72 FL
F 72 FL Hydro

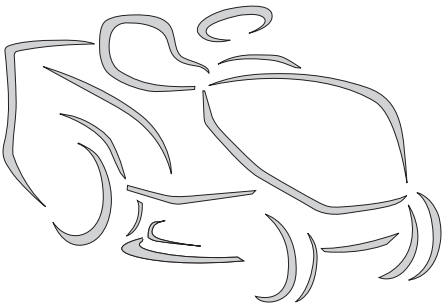

IT **Tosaerba con conducente a bordo seduto** - MANUALE DI ISTRUZIONI
ATTENZIONE: prima di usare la macchina, leggere attentamente il presente libretto.

BG **Косачка със седнал водач** - УПЪТВАНЕ ЗА УПОТРЕБА
ВНИМАНИЕ: преди да използвате машината прочетете внимателно настоящата книжка.

CS **Sekačka se sedící obsluhou** - NÁVOD K POUŽITÍ
UPOZORNĚNÍ: před použitím stroje si pozorně přečtěte tento návod k použití.

DA **Havetraktor** - BRUGSANVISNING
ADVARSEL: læs instruktionsbogen omhyggeligt igennem, før du tager denne maskine i brug.

DE **Aufsitzmäher (Rasenmäher mit Fahrersitz mit sitzendem Benutzer)** GEBRAUCHSANWEISUNG
ACHTUNG: vor inbetriebnahme des Geräts die Gebrauchsanleitung aufmerksam lesen.

EL **Χλοοκοπτικό τρακτέρ με εποχούμενο χειριστή** - ΟΔΗΓΙΕΣ ΧΡΗΣΠΣ
ΠΡΟΣΟΧΗ: πριν χρησιμοποιησετε το μηχανημα, διαβαστε προσεκτικα το παρον εγχειριδιο.

EN **Ride-on lawnmower with seated operator** - OPERATOR'S MANUAL
WARNING: read thoroughly the instruction booklet before using the machine.

ES **Cortadora de pasto con conductor sentado** MANUAL DE INSTRUCCIONES
ATENCIÓN: antes de utilizar la máquina, leer atentamente el presente manual.



ET **Istuva juhiga muruniitja** - KASUTUSJUHEND
TÄHELEPANU: enne masina kasutamist lugeda tähelepanelikult antud kasutusjuhendit.

FI **Päältäajettava ruohonleikkuri** - KÄYTTÖOHJEET
VAROITUS: lue käyttöopas huolellisesti ennen koneen käyttöä.

FR **Tondeuse à gazon à conducteur assis** - MANUEL D'UTILISATION
ATTENTION: lire attentivement le manuel avant d'utiliser cette machine.



HR **Sjedeća kosilica trave s operaterom** - PRIRUČNIK ZA UPORABO
POZOR: prije uporabe stroja, pažljivo pročitajte ovaj priručnik.

HU **Vezetőüléses fűnyírógép** - HASZNÁLATI UTASÍTÁS
FIGYELEM! a gép használata előtt olvassa el figyelmesen a jelen kézikönyvet.

LT **Balninė vejapjovė su sėdinčiu operatoriumi**
NAUDOJIMO INSTRUKCIJOS

DĖMESIO: prieš naudojant įrenginį, atidžiai perskaityti šį naudotojo vadovą.

LV **Sēžot vadāma zālienu pļaujmašīna** - LIETOŠANAS INSTRUKCIJA

UZMANĪBU: pirms aparāta lietošanai rūpīgi izlasiet doto instrukciju.

NL **Grasmaaier met zittende bediener** - GEBRUIKERSHANDLEIDING

LET OP: vooraleer de machine te gebruiken, dient men deze handleiding aandachtig te lezen.

NO **Sittegressklipper** - INSTRUKSJONSBOK

ADVARSEL: les denne bruksanvisningen nøye før du bruker maskinen.

PL **Kosiarka z operatorem jadącym, w pozycji siedzącej na maszynie**
INSTRUKCJE OBSŁUGI

OSTRZEŻENIE: przed użyciem maszyny, należy uważnie przeczytać niniejszą instrukcję.

PT **Corta-relvas para operador sentado** - MANUAL DE INSTRUÇÕES

ATENÇÃO: antes de usar a máquina, leia atentamente o presente manual.

RO **Mașină de tuns iarba cu șofer la volan** - MANUAL DE INSTRUCȚIUNI

ATENȚIE: înainte de a utiliza mașina, citiți cu atenție manualul de față.

RU **Ездовая косилка с сиденьем** - РУКОВОДСТВО ПО КСПЛУАТАЦИИ

ВНИМАНИЕ: прежде чем пользоваться оборудованием, внимательно прочтите это руководство по эксплуатации.

SK **Kosačka so sediacou obsluhou** - NÁVOD NA POUŽITIE

UPOZORNENIE: pred použitím stroja si pozorne prečítajte tento návod.

SL **Traktorska kosilnica** - PRIROČNIK ZA UPORABO

POZOR: preden uporabite stroj, pazljivo preberite priročnik z navodili.

SV **Åkgräsklippare och främre klippning** - BRUKSANVISNING

VARNING: läs igenom hela detta häfte innan du använder maskinen.

TR **Oturan sürücülü çim biçme makinesi - KULLANIM KILAVUZU**

DİKKAT: makıneyı kullanmadan önce talımatlar ıçeren kilavuzu dıkkatle okuyun.

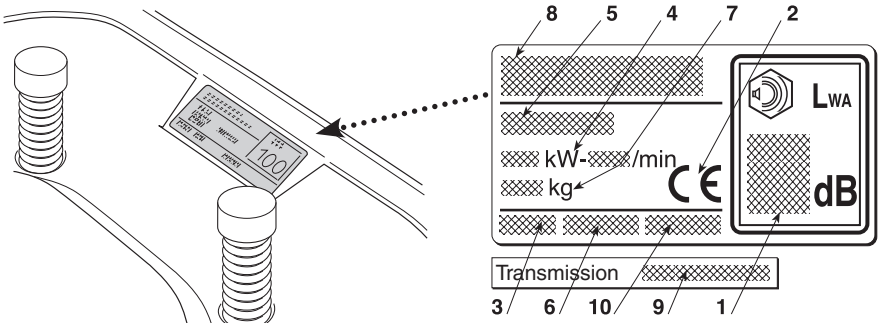



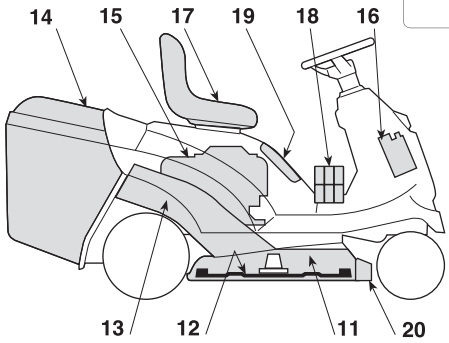

31



32



33



34



35



36



37



38



39



41

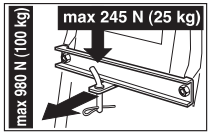

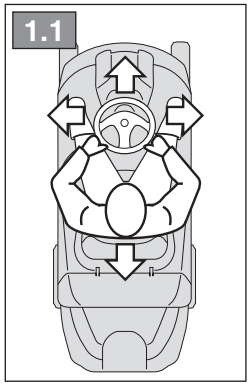

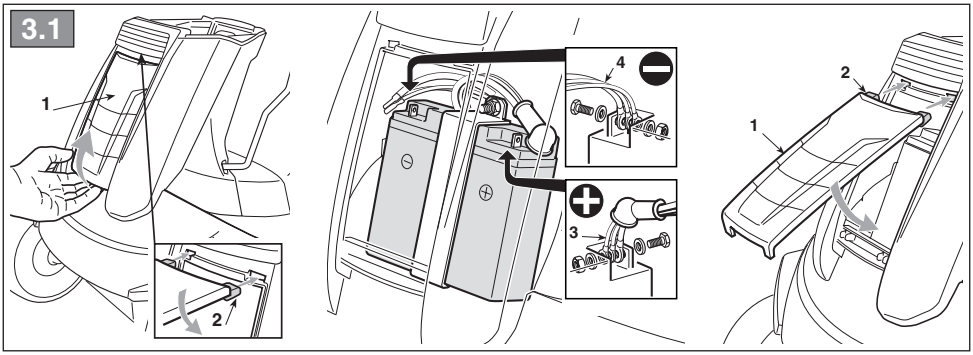
3.1
1
2
4
3
2
1

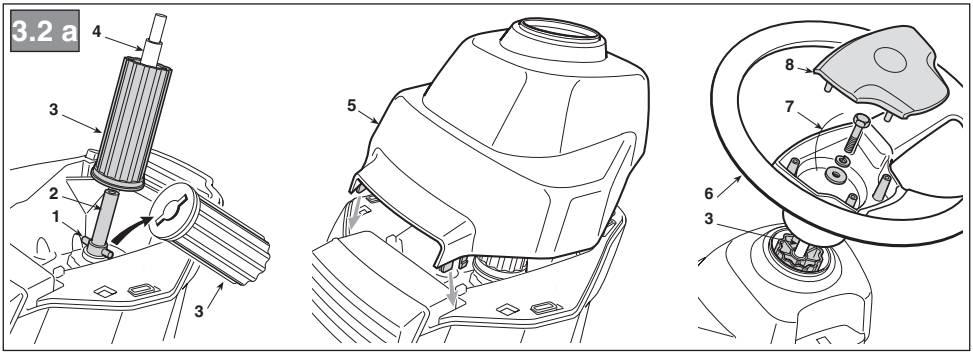
3.2 a
4
3
2
1
3
5
8
7
6
3

3.2 b

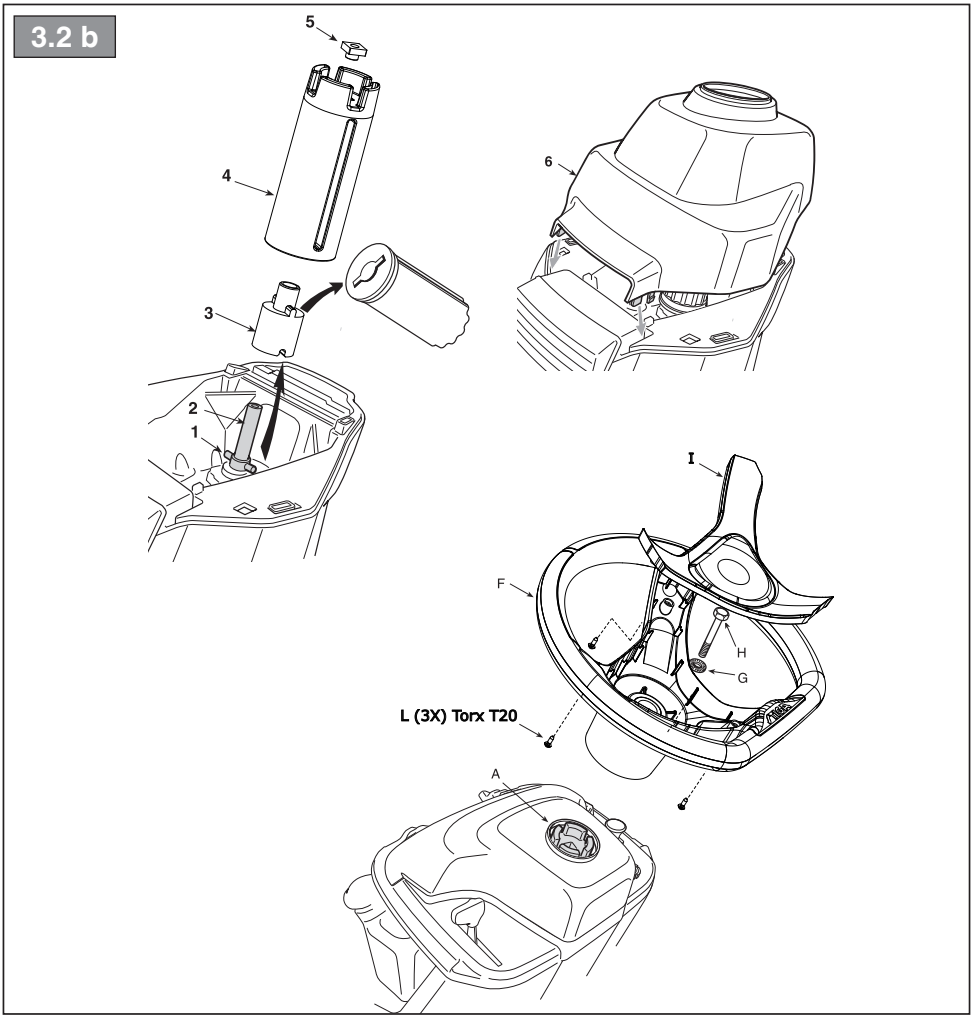

3.3

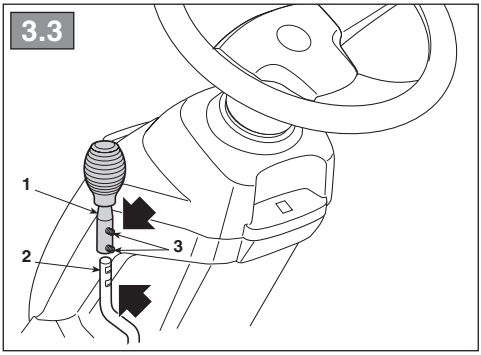

3.4

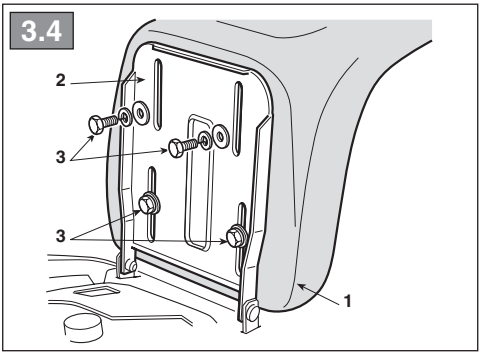

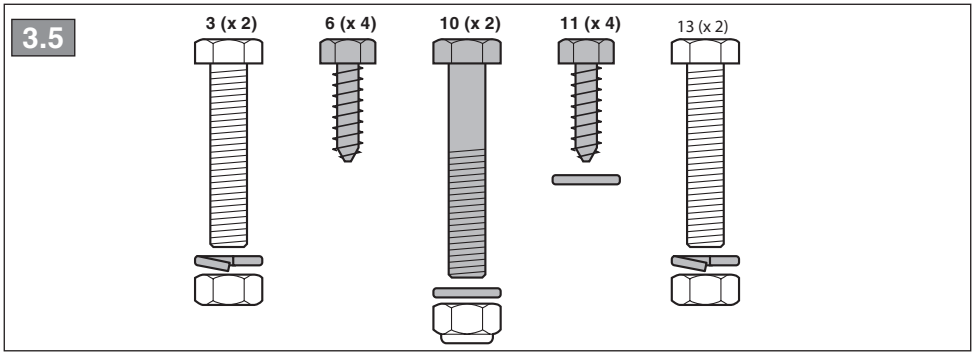
3.5
3 (x 2)
6 (x 4)
10 (x 2)
11 (x 4)
13 (x 2)

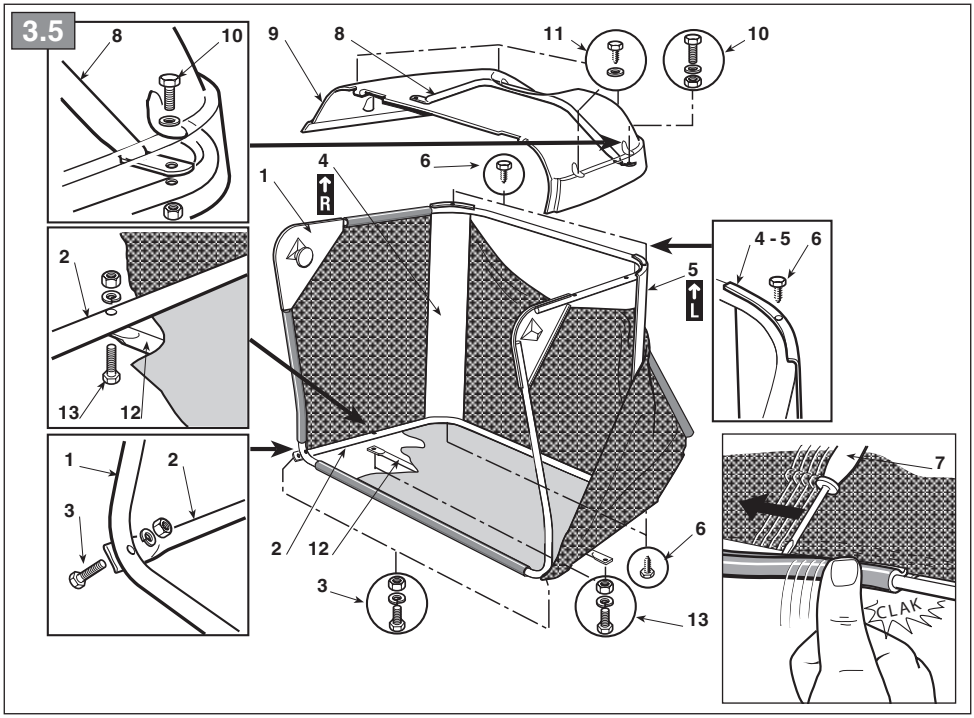
3.5
8
10
9
8
11
10
1
4
R
6
2
13
12
4 - 5
6
5
L
1
2
3
2
12
3
6
13
7
CLAK

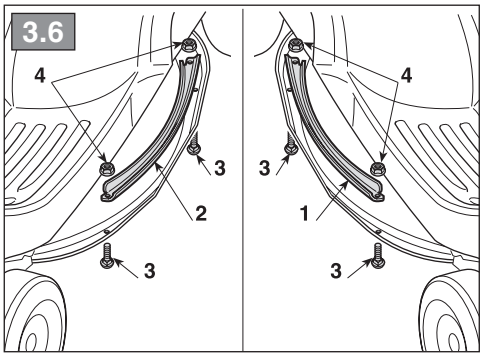
3.6
4
3
2
3
4
3
1
3

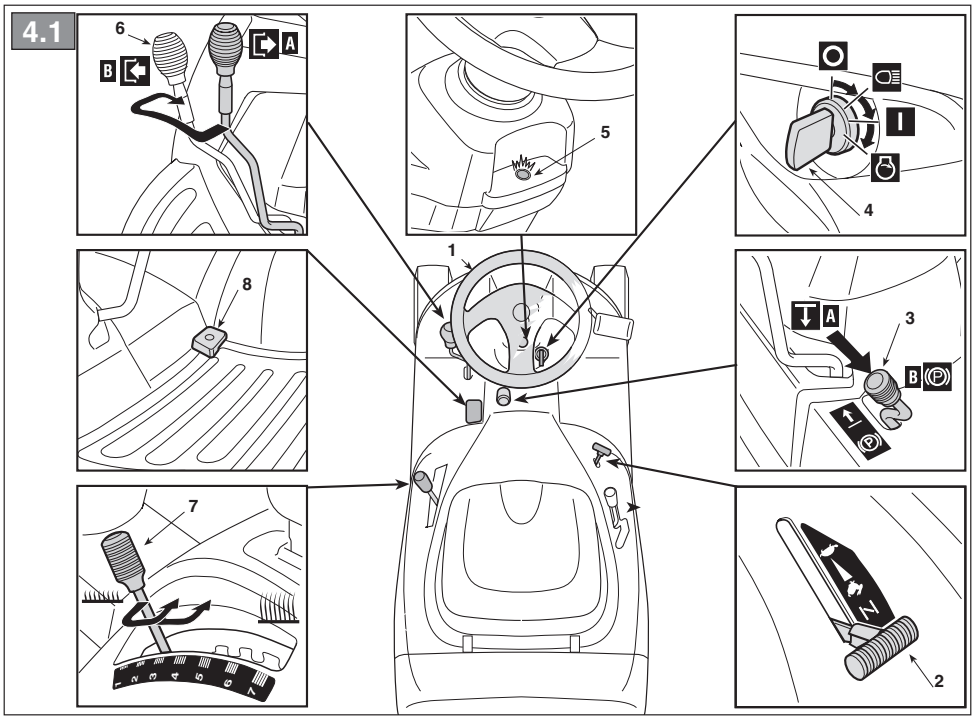
4.1
6
A
B
5
4
1
8
3
A
B
7
2

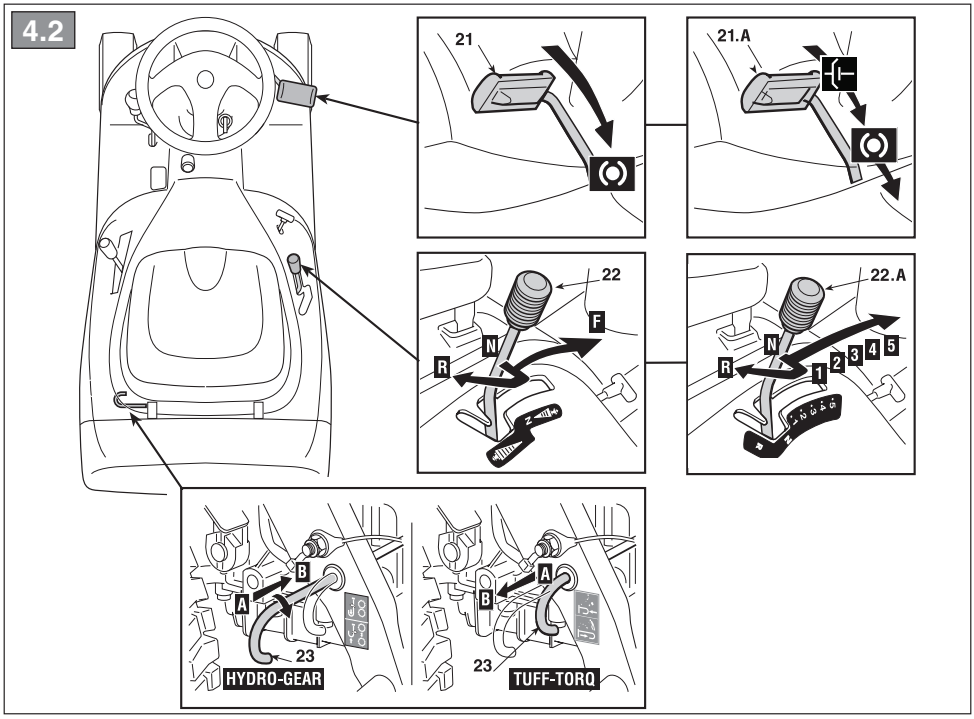
4.2
21
21.A
22
F
N
R
22.A
1
2
3
4
5
A
B
23
HYDRO-GEAR
TUFF-TORQ

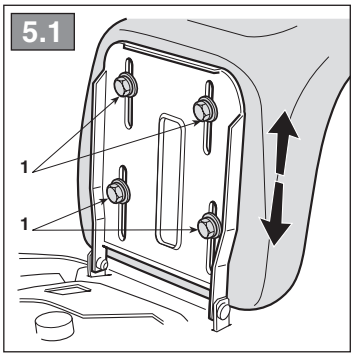
5.1
1
1

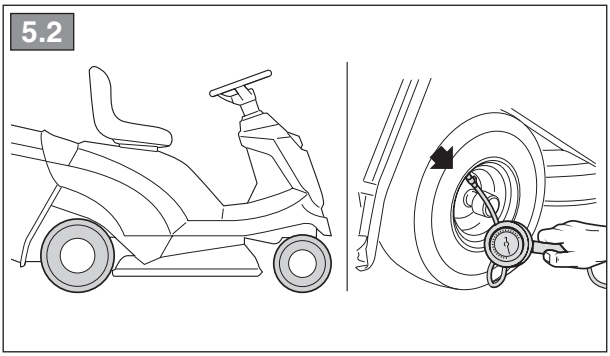
5.2

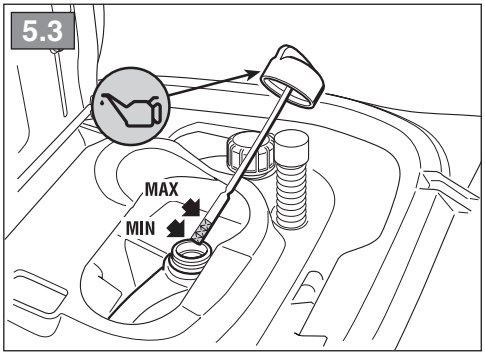
5.3
MAX
MIN


5.4

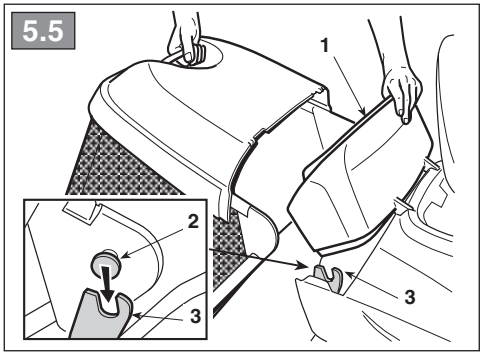
5.5
1
2
3
3

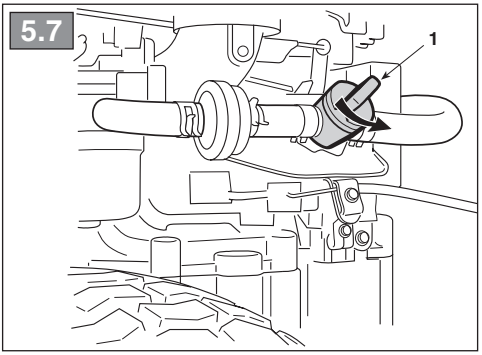
5.7
1

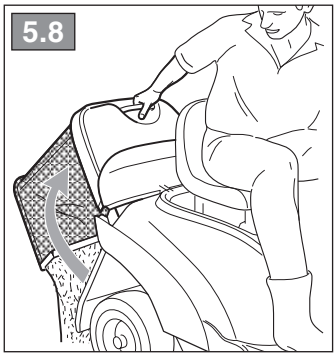
5.8

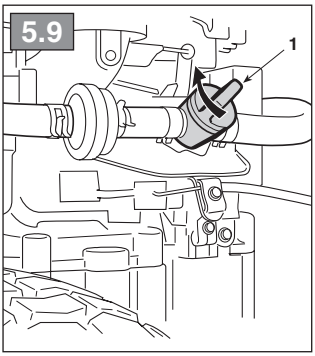
5.9
1

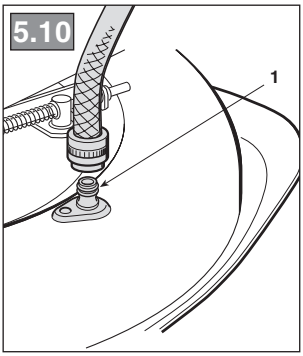
5.10
1

5.11

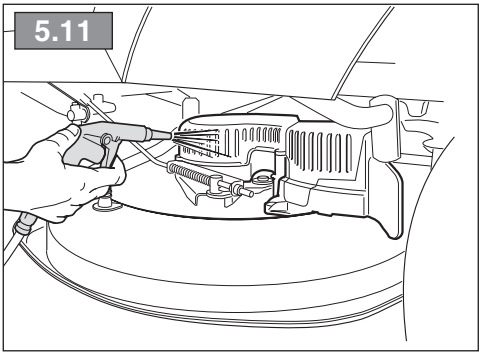

5.12

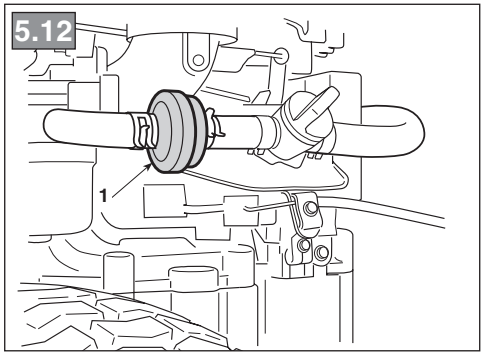

5.13

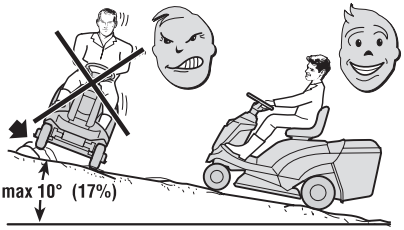

5.14

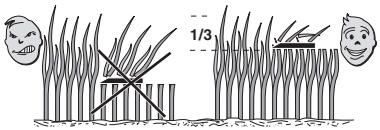

5.15

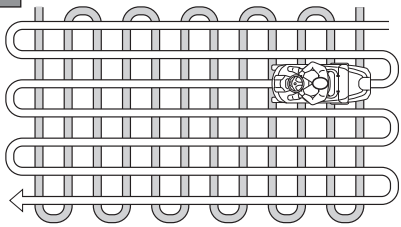

6.1

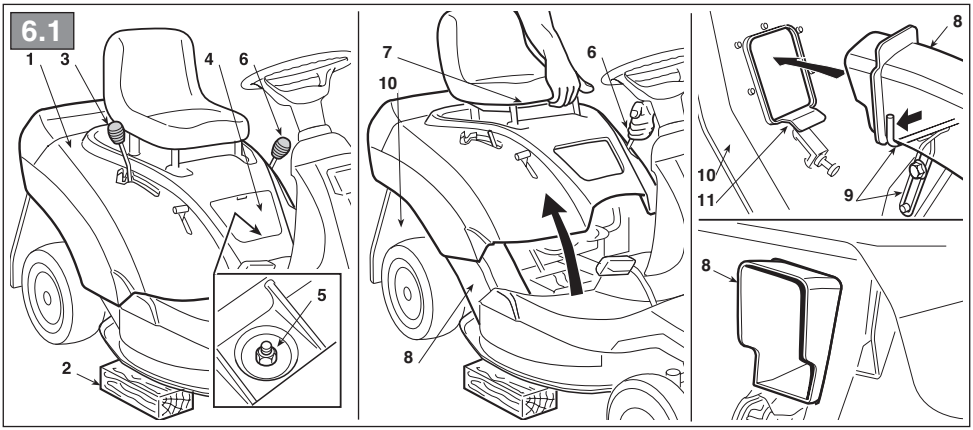

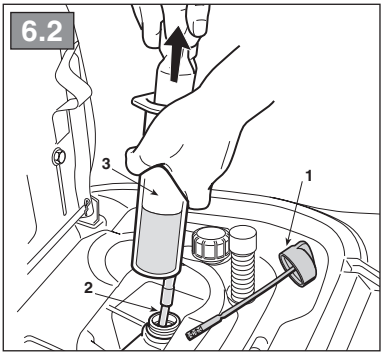
6.2
3
1
2

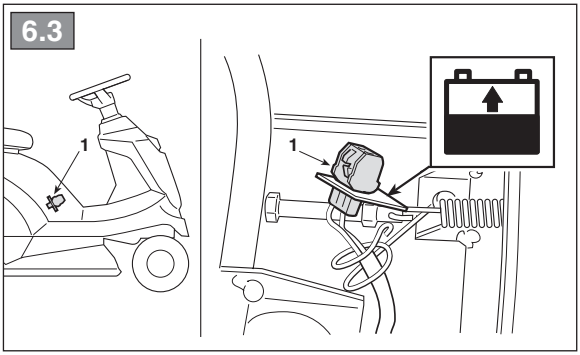
6.3
1
1

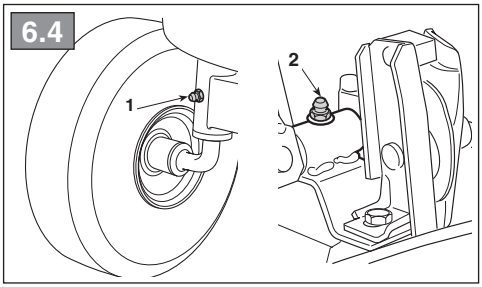
6.4
1
2

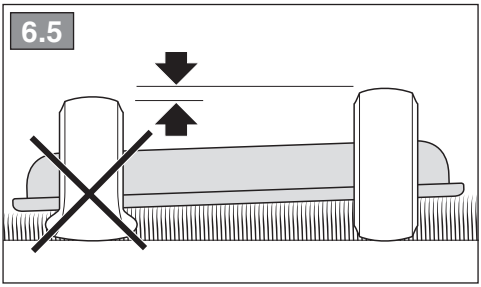
6.5

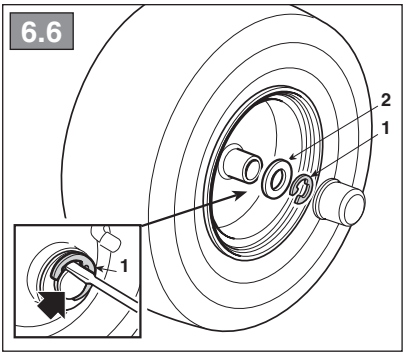
6.6
2
1
1

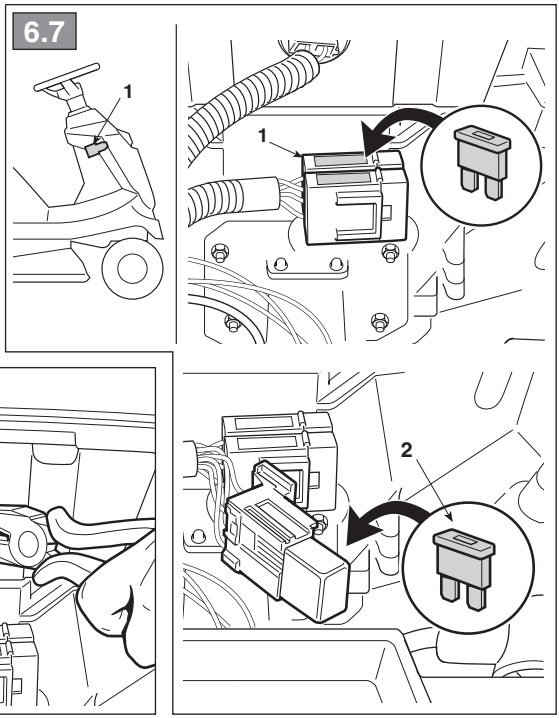
6.7
1
1
2

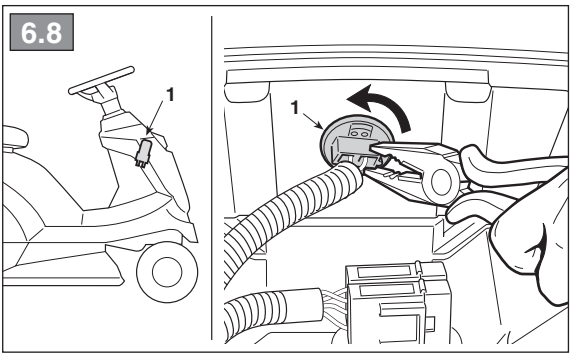
6.8
1
1

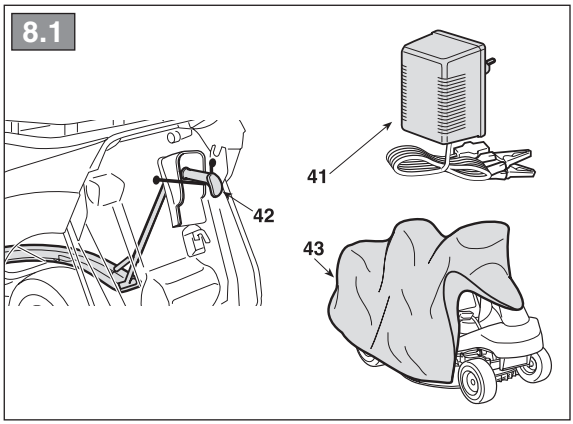
8.1
41
42
43

[1]	**DATI TECNICI**		**F 72 FL**
[2]	Potenza nominale *	kW	6,5 ÷ 7,1
[3]	Giri al minuto *	min^{-1}	2800 ± 100
[4]	Impianto elettrico	V	12
[5]	Pneumatici anteriori		**
[6]	Pneumatici posteriori		**
[7]	Pressione gonfiaggio anteriore	bar	1,5
[8]	Pressione gonfiaggio posteriore	bar	1,0
[9]	Massa della macchina con serbatoio vuoto (*)*	kg	159 ÷ 192,5
[10]	Raggio minimo di erba non tagliata	cm	70
[11]	Altezza di taglio	cm	3 ÷ 8
[12]	Larghezza di taglio	cm	71
[13]	Trasmissione idrostatica Velocità di avanzamento (indicativa) a 3000 min^{-1}	km/h	0 - 8,8
[14]	Trasmissione meccanica Velocità di avanzamento (indicativa) a 3000 min^{-1}	km/h	1,5 ÷ 6,8
[15]	Limite di velocità con catene da neve (se accessorio previsto)	km/h	8,8
[16]	Dimensioni		
[17]	Lunghezza con sacco (lunghezza senza sacco)	mm	1860 (1553)
[18]	Larghezza	mm	765
[19]	Altezza	mm	1107
[20]	Codice dispositivo di taglio		84109503/0 84109502/0
[21]	Capacità del serbatoio carburante	litri	4
[22] [23]	Livello di pressione acustica Incertezza di misura	dB(A) dB(A)	86 1,03
[24] [23]	Livello di potenza acustica misurato Incertezza di misura	dB(A) dB(A)	98,5 0,96
[25]	Livello di potenza acustica garantito	dB(A)	100
[26] [23]	Livello di vibrazioni al posto di guida Incertezza di misura	m/s^2 m/s^2	0,99 0,36
[27] [23]	Livello di vibrazioni al volante Incertezza di misura	m/s^2 m/s^2	3,14 0,21
[28] [23]	Vibrazione da urto p_F (EN ISO 5349-3) Incertezza di misura	m/s^2 m/s^2	9,98 1,99
[40]	**ACCESSORI A RICHIESTA**		
[41]	Carica batterie di mantenimento		✓
[42]	Kit per “mulching”		✓
[43]	Telo di copertura		✓

(*) Il range del peso si riferisce al tipo di motore utilizzato e alla configurazione della macchina.
* Per il dato specifico, fare riferimento a quanto indicato nell’etichetta di identificazione della macchina.
** Vedere la pressione indicata sui pneumatici.

[1] **BG - ТЕХНИЧЕСКИ ДАННИ**
[2] Номинална мощност *
[3] Обороти в минута (*)
[4] Електрическа система
[5] Предни гуми
[6] Задни гуми
[7] Налягане предно напомпване
[8] Налягане задно напомпване
[9] Маса на машината с празен резервоар (*)
[10] Минимален радиус на неподрязана трева
[11] Височина на косене
[12] Ширина на косене
[13] Хидростатична трансмисия - Скорост на напредване (индикативна) - 3000 min-1
[14] Механична трансмисия - Скорост на напредване (индикативна) - 3000 min-1
[15] Граница на скоростта с верига за сняг (ако тази принадлежност е предвидена)
[16] Размери
[17] Дължина с торбата за събиране на трева (дължина без торбата за събиране на трева)
[18] Ширина
[19] Височина
[20] Код на инструмента за рязане
[21] Вместимост на резервоара за гориво
[22] Ниво на звуково налягане
[23] Несигурност на измерване
[24] Измерено ниво на акустична мощност
[25] Гарантирано ниво на акустична мощност
[26] Ниво на вибрации в мястото за управление
[27] Ниво на вибрации на волана
[28] Ударни вибрации p_F
[40] Принадлежности по заявка
[41] Зарядно устройство за поддържане
[42] Набор за "mulching"
[43] Покривен брезент
(*) Диапазонът на теглото се отнася до типа на използвания мотор и конфигурацията на машината
* За специфични данни, вижте посоченото на идентификационния етикет на машината
** Вижте налягането, посочено на гумите

[1] **CS - TECHNICKÉ PARAMETRY**
[2] Jmenovitý výkon (*)
[3] Otáčky za minutu (*)
[4] Elektroinstalace
[5] Přední pneumatiky
[6] Zadní pneumatiky
[7] Tlak huštění předních pneumatik
[8] Tlak huštění zadních pneumatik
[9] Hmotnost stroje s prázdnou nádrží (*)
[10] Minimální poloměr neposečené trávy
[11] Výška sekání
[12] Šířka sekání
[13] Hydrostatická převodovka
Rychlost pojezdu (přibližná) při 3000 min-1
[14] Mechanická převodovka
Rychlost pojezdu (přibližná) při 3000 min-1
[15] Mezní rychlost se sněhovými řetězy (pokud se jedná o určené příslušenství)
[16] Rozměry
[17] Délka s košem (Délka bez koše)
[18] Šířka
[19] Výška
[20] Kód sekacího zařízení
[21] Kapacita palivové nádržky
[22] Úroveň akustického tlaku
[23] Nepřesnost měření
[24] Úroveň naměřeného akustického výkonu
[25] Úroveň zaručeného akustického výkonu
[26] Úroveň vibrací na místě řidiče
[27] Úroveň vibraci na volantu
[28] Rázové vibrace p_F
[40] Příslušenství na vyžádání
[41] Udržovací nabíječka akumulátoru
[42] Sada pro mulčování
[43] Krycí plachta

(*) Hmotnostní rozsah závisí na namontovaném typu motoru a konfiguraci modelu.
* Ohledně uvedeného údaje vycházejte z hodnoty uvedené na identifikačním štítku stroje.
** Viz tlak uvedený na pneumatikách

[1] **DA - TEKNISKE DATA**
[2] Nominel effekt (*)
[3] Omdrejninger pr. minut (*)
[4] Elektrisk anlæg
[5] Forhjulsdæk
[6] Baghulsdæk
[7] Pumpetryk for fordæk
[8] Pumpetryk for bagdæk
[9] Maskinvægt med tom tank (*)
[10] Minimumsradius af ikke klippet græs
[11] Klippehøjde
[12] Klippebredde
[13] Hydrostatisk transmission
Fremdriftshastighed (vejledende) ved 3000 min-1
[14] Mekanisk transmission
Fremdriftshastighed (vejledende) ved 3000 min-1
[15] Hastighedsgrænse med snekæder (hvis disse er forudset)
[16] Mål
[17] Længde med opsamlingspose (længde uden pose)
[18] Bredde
[19] Højde
[20] Skæreanordningens varenr
[21] Brændstofstankens kapacitet
[22] Lydtryksniveau
[23] Måleusikkerhed
[24] Målt lydeffektniveau
[25] Garanteret lydeffektniveau
[26] Vibrationsniveau på førersædet
[27] Vibrationsniveau ved rattet
[28] Støvdvibration p_F
[40] Tilbehør på forespørgsel
[41] Udligningsbatterilader
[42] Sæt til "mulching"
[43] Presenning

(*) Vægten refererer til de forskellige motorer på maskinen og modelkonfigurationen.
* For disse data henvises til hvad der er angivet på maskinens identifikationsmærkat.
** Se trykket, der vises på dækkene

[1] **DE - TECHNISCHE DATEN**
[2] Nennleistung (*)
[3] Umdrehungen pro Minute (*)
[4] Elektrische Anlage
[5] Reifen Vorderräder
[6] Reifen Hinterräder
[7] Reifendruck vorne
[8] Reifendruck hinten
[9] Maschinenmasse bei leerem Tank (*)
[10] Mindestradius nicht geschnittenes Gras
[11] Schnitthöhe
[12] Schnittbreite
[13] Hydrostatischer Antrieb - Vorschubgeschwindigkeit (Richtwert) bei 3000 min^{-1}
[14] Mechanischer Antrieb - Vorschubgeschwindigkeit (Richtwert) bei 3000 min-1
[15] Geschwindigkeitsgrenze mit Schneeketten (falls als Zubehör vorgesehen)
[16] Abmessungen
[17] Länge mit Grasfangeinrichtung (Länge ohne Grasfangeinrichtung)
[18] Breite
[19] Höhe
[20] Code Schneidwerkzeug
[21] Inhalt des Kraftstofftanks
[22] Schalldruckpegel
[23] Messungenauigkeit
[24] Gemessener Schallleistungspegel
[25] Garantierter Schallleistungspegel
[26] Vibrationspegel am Fahrersitz
[27] Vibrationspegel am Lenkrad
[28] Stoßvibration p_F
[40] Anbaugeräte auf Anfrage
[41] Batterieladegerät
[42] "Mulching"-kit
[43] Abdeckung

(*) Der Gewichtsbereich bezieht sich auf verschiedene Motorisierungen und Modellkonfigurationen.
* Für die genaue Angabe nehmen Sie bitte auf das Typenschild der Maschine Bezug.
** Siehe den angegebenen Druck auf den Reifen

[1] **EL - ΤΕΧΝΙΚΑ ΧΑΡΑΚΤΗΡΙΣΤΙΚΑ**
[2] Ονομαστική ισχύς (*)
[3] Στροφές ανά λεπτό (*)
[4] Ηλεκτρικό σύστημα
[5] Εμπρόσθια ελαστικά
[6] Πίσω ελαστικά
[7] Πίεση εμπρόσθιων ελαστικών
[8] Πίεση πίσω ελαστικών
[9] Μάζα του μηχανήματος με άδειο ρεζερβουάρ (*)
[10] Ελάχιστη ακτίνα μη κομμένου χόρτου
[11] Ύψος κοπής
[12] Πλάτος κοπής
[13] Υδροστατικό σύστημα μετάδοσης Ταχύτητα κίνησης (ενδεικτική) στις 3000 σ.α.λ.
[14] Μηχανικό σύστημα μετάδοσης Ταχύτητα κίνησης (ενδεικτική) στις 3000 σ.α.λ.
[15] Όριο ταχύτητας με αλυσίδες χιονιού (αν προβλέπεται ως αξεσουάρ)
[16] Διαστάσεις
[17] Μήκος με κάδο (μήκος χωρίς κάδο)
[18] Πλάτος
[19] Ύψος
[20] Κωδικός συστήματος κοπής
[21] Χωρητικότητα του ντεπόζιτου καυσίμου
[22] Στάθμη ακουστικής πίεσης
[23] Αβεβαιότητα μέτρησης
[24] Μετρημένη στάθμη ακουστικής ισχύος
[25] Εγγυημένη στάθμη ακουστικής ισχύος
[26] Επίπεδο κραδασμών στη θέση του οδηγού
[27] Επίπεδο κραδασμών στο τιμόνι
[28] Κρουστικός κραδασμός p_F
[40] Παρελκόμενα κατόπιν παραγγελίας
[41] Φορτιστής συντήρησης μπαταρίας
[42] Σετ "mulching"
[43] Κάλυμμα προστασίας

(*) Το εύρος του βάρους αναφέρεται στον τύπο κινητήρα που χρησιμοποιείται και στη διαμόρφωση του μηχανήματος
* Για το συγκεκριμένο στοιχείο, ελέγξτε τα όσα αναγράφονται στην ετικέτα προσδιορισμού του μηχανήματος
** Δείτε την πίεση που αναγράφεται στα ελαστικά.

[1] **EN - TECHNICAL DATA**
[2] Nominal power (*)
[3] RPM (*)
[4] Electrical system
[5] Front tyres
[6] Rear tyres
[7] Front tyre pressure
[8] Rear tyre pressure
[9] Machine weight with empty tank (*)
[10] Minimum radius of uncut grass
[11] Cutting height
[12] Cutting width
[13] Hydrostatic transmission Forward speed (approximate) at 3000 min-1
[14] Mechanical transmission Forward speed (approximate) at 3000 min-1
[15] Speed limit with snow chains (if available)
[16] Dimensions
[17] Length with grass catcher (length without grass catcher)
[18] Width
[19] Height
[20] Cutting means code
[21] Fuel tank capacity
[22] Acoustic pressure level
[23] Measurement uncertainty
[24] Measured acoustic power level
[25] Guaranteed acoustic power level
[26] Operator position vibration level
[27] Steering wheel vibration level
[28] Shock vibration p_F
[40] Optional attachments
[41] Maintenance battery charger
[42] "Mulching" kit
[43] Cloth cover

(*) The weight range is referring to different engine fitted and model configuration.
* Please refer to the data indicated on the machine's identification plate for the exact figure.
** See the pressure indicated on the tyres

[1] **ES - DATOS TÉCNICOS**
[2] Potencia nominal (*)
[3] Revoluciones por minuto (*)
[4] Instalación eléctrica
[5] Neumáticos anteriores
[6] Neumáticos posteriores
[7] Presión neumático anterior
[8] Presión neumático posterior
[9] Peso de la máquina con el depósito de combustible vacio (*)
[10] Radio mínimo de hierba no cortada
[11] Altura de corte
[12] Anchura de corte
[13] Transmisión hidrostática
Velocidad de avance (indicativa) a 3000 min-1
[14] Transmisión mecánica
Velocidad de avance (indicativa) a 3000 min-1
[15] Límite de velocidad con cadenas de nieve (si estuviera previsto el accesorio)
[16] Dimensiones
[17] Longitud con bolsa (longitud sin bolsa)
[18] Anchura
[19] Altura
[20] Código dispositivo de corte
[21] Capacidad del depósito carburante
[22] Nivel de presión acústica
[23] Incertidumbre de medida
[24] Nivel de potencia acústica medido
[25] Nivel de potencia acústica garantizado
[26] Nivel de vibraciones en el puesto de conductor
[27] Nivel de vibraciones al volante
[28] Vibración de impacto p_F
[40] Accesorios bajo pedido
[41] Cargador de bateria de mantenimiento
[42] Kit para “mulching”
[43] Lona de cubierta
(*) El rango de pesos se refiere a los distintos modelos de motor que se pueden motar y a la configuracion de distintos modelos.
* Para el dato específico, hacer referencia a lo indicado en la etiqueta de identificación de la máquina.
** Ver la presión indicada en los neumáticos

[1] **ET - TEHNILISED ANDMED**
[2] Nominaalvõimsus (*)
[3] Pöörded minutis (*)
[4] Elektrisüsteem
[5] Eesmised rehvid
[6] Tagumised rehvid
[7] Pumpamise rõhk ees
[8] Pumpamise rõhk taga
[9] Masina mass tühja paagiga (*)
[10] Lõikamata rohu minimaalne raadius
[11] Lõikekõrgus
[12] Lõikelaius
[13] Hüdrostaatiline jõuülekanne
Edasiliikumise kiirus (ligikaudne) 3000 min-1
[14] Mehaaniline jõuülekanne
Edasiliikumise kiirus (ligikaudne) 3000 min-1
[15] Kiiruspiirang lumekettidega (kui on ettenähtud lisaseade)
[16] Mõõtmed
[17] Pikkus korviga (pikkus ilma korvita)
[18] Laius
[19] Kõrgus
[20] Lõikeseadme kood
[21] Kütusepaagi maht
[22] Helirõhu tase
[23] Mõõtemääramatus
[24] Mõõdetud müravõimsuse tase
[25] Garanteeritud müravõimsuse tase
[26] Vibratsioonitase juhiistmel
[27] Vibratsioonide tase roolis
[28] Löögivibratsioon p_F
[40] Valikulised tarvikud
[41] Hooldus akulaadija
[42] „Multsimis“ komplekt
[43] Katteriie

(*) Kaaluvahemik on antud mootoritüübi ja masina konfiguratsiooni järgi
* Konkreetse info jaoks viidata masina identifitseerimisetiketil märgitule
** Vaadake rehvide peale märgitud rehvirõhku

[1] **FI - TEKNISET TIEDOT**
[2] Nimellisteho (*)
[3] Kierrosta minuutissa (*)
[4] Sähkölaitteisto
[5] Eturenkaat
[6] Takarenkaat
[7] Eturenkaiden täyttöpaine
[8] Takarenkaiden täyttöpaine
[9] Laitteen kuivapaino (*)
[10] Lõikamata rohu minimaalne raadiusi
[11] Leikkuukorkeus
[12] Leikkuuleveys
[13] Hydrostaattinen voimansiirto
Etenemisnopeus (suuntaa-antava) 3000 min-1
[14] Mekaaninen voimansiirto
Etenemisnopeus (suuntaa-antava) 3000 min-1
[15] Nopeusrajoitus lumiketjuilla (jos kuuluu lisävarusteisiin)
[16] Mitat
[17] Pituus säkin kanssa (pituus ilman säkkiä)
[18] Leveys
[19] Korkeus
[20] Leikkuuvälineen koodi
[21] Polttoainesäiliön tilavuus
[22] Akustisen paineen taso
[23] Mittauksen epävarmuus
[24] Mitattu äänitehotaso
[25] Taattu äänitehotaso
[26] Tärinätaso kuljettajan paikalla
[27] Tärinätaso ohjauspyörässä
[28] Iskutärinä p_F
[40] Tilattavat lisävarusteet
[41] Ylläpitoakkulaturi
[42] Silppuamisvarusteet
[43] Suojakangas

(*) Ilmoitettu painoalue riippuu asennetusta moottorista ja mallin kokoonpanosta.
* Määrättyä arvoa varten, viittaa laitteen tunnuslaatassa annettuihin tietoihin.
** Katso renkaisiin merkitty paine

[1] **FR - CARACTÉRISTIQUES TECHNIQUES**
[2] Puissance nominale (*)
[3] Tours par minute (*)
[4] Installation électrique
[5] Pneus avant
[6] Pneus arrière
[7] Pression de gonflage avant
[8] Pression de gonflage arrière
[9] Masse de la machine avec réservoir vide (*)
[10] Rayon minimal de l’herbe non taillée
[11] Hauteur de coupe
[12] Largeur de coupe
[13] Transmission hydrostatique
Vitesse d’avancement (indicative) à 3000 min-1
[14] Transmission mécanique
Vitesse d’avancement (indicative) à 3000 min-1
[15] Limite de vitesse avec chaînes à neige (si accessoire prévu)
[16] Dimensions
[17] Longueur avec sac (longueur sans sac)
[18] Largeur
[19] Hauteur
[20] Code organe de coupe
[21] Capacité du réservoir de carburant
[22] Niveau de pression acoustique
[23] Incertitude de mesure
[24] Niveau de puissance acoustique mesuré
[25] Niveau de puissance acoustique garanti
[26] Niveau de vibration au poste de conduite
[27] Niveau de vibration au volant
[28] Vibration de choc p_F
[40] Accessoires sur demande
[41] Chargeur de batterie
[42] Kit pour “mulching”
[43] Housse de protection

(*) La plage de poids fait référence au type de moteur installé et à la configuration du modèle.
* Pour la valeur spécifique, se référer à ce qui est indiqué sur la plaque signalétique de la machine.
** Voir la pression indiquée sur les pneus

[1] **HR - TEHNIČKI PODACI**
[2] Nazivna snaga (*)
[3] Broj okretaja u minuti (*)
[4] Električni sustav
[5] Prednje gume
[6] Stražnje gume
[7] Tlak zraka u prednjim gumama
[8] Tlak zraka u stražnjim gumama
[9] Masa stroja s praznim spremnikom (*)
[10] Minimalni promjer nepokošene trave
[11] Visina košnje
[12] Širina košnje
[13] Hidrostatski prijenos
Brzina napredovanja (indikativno) pri 3.000 min-1
[14] Mehanički prijenos
Brzina napredovanja (indikativno) pri 3.000 min-1
[15] Ograničenje brzine s lancima za snijeg (ako se radi o predviđenom dijelu dodatne opreme)
[16] Dimenzije
[17] Dužina s košarom (dužina bez košare)
[18] Širina
[19] Visina
[20] Šifra noža
[21] Zapremnina spremnika goriva
[22] Razina zvučnog tlaka
[23] Mjerna nesigurnost
[24] Izmjerena razina zvučne snage
[25] Zajamčena razina zvučne snage
[26] Razina vibracija na vozačkom mjestu
[27] Razina vibracija na upravljaču
[28] Udarna vibracija p_F
[40] Dodatna oprema na zahtjev
[41] Punjač baterija za održavanje
[42] Komplet za “malčiranje”
[43] Zaštitna cerada

(*) Raspon težine odnosi se na tip korištenog motora i na konfiguraciju stroja
* Specifični podatak pogledajte na identifikacijskoj etiketi stroja.
** Pogledajte tlak naznačen na gumama

[1] **HU - MŰSZAKI ADATOK**
[2] Névleges teljesítmény (*)
[3] Percenkénti fordulatszám (*)
[4] Elektromos rendszer
[5] Elülső gumiabroncsok
[6] Hátsó gumiabroncsok
[7] Elülső abroncsok légnyomása
[8] Hátsó abroncsok légnyomása
[9] A gép tömege üres tartállyal (*)
[10] Nem levágott fű minimális sugaral
[11] Nyírási magasság
[12] Munkaszélesség
[13] Hidrosztatikus erőátvitel
Haladási sebesség (hozzávetőlegesen) 3000 ford./perces fordulatszámon
[14] Mechanikus erőátvitel
Haladási sebesség (hozzávetőlegesen) 3000 ford./perces fordulatszámon
[15] Sebességkorlát hólánccal (ha tartozék)
[16] Méretek
[17] Hosszúság zsákkal (hosszúság zsák nélkül)
[18] Szélesség
[19] Magasság
[20] Vágóegység kódszáma
[21] Üzemanyagtartály kapacitása
[22] Hangnyomásszint
[23] Mérési bizonytalanság
[24] Mért zajteljesítmény szint.
[25] Garantált zajteljesítmény szint
[26] A vezetőállásnál mért vibrációszint
[27] A kormánynál mért vibrációszint
[28] Ütésrezgés p_F
[40] Igényelt tartozékok
[41] Fenntartó akkumulátortöltő
[42] Mulcsozó készlet
[43] Takaró ponyva

(*) A súlytartomány az alkalmazott motortípusra és gépkonfigurációra vonatkozik
* A pontos adatot lásd a gép azonosító adattábláján.
** Lásd a gumiabroncsokon jelzett nyomást

[1] **LT - TECHNINIAI DUOMENYS**
[2] Vardinė galia (*)
[3] Apsisukimai per minutę (*)
[4] Elektros instaliacija
[5] Priekinės padangos
[6] Užpakalinės padangos
[7] Priekinių padangų oro slėgis
[8] Užpakalinių padangų oro slėgis
[9] Mašinos svoris, kai bakas tuščias (*)
[10] Mažiausias nenupjautos žolės spindulys
[11] Pjovimo aukštis
[12] Pjovimo plotis
[13] Hidrostatinė transmisija
Eigos greitis (apytikslis) per 3000 min-1
[14] Mechaninė transmisija
Eigos greitis (apytikslis) per 3000 min-1
[15] Greičio riba su sniego grandinėmis
(jei šis priedas numatytas)
[16] Matmenys
[17] Ilgis su maišu (ilgis be maišo)
[18] Plotis
[19] Aukštis
[20] Pjovimo įtaiso kodas
[21] Alyvos bako talpa
[22] Garso slėgio lygis
[23] Matavimo paklaida
[24] Išmatuotas garso galios lygis
[25] Garantuotas garso galios lygis
[26] Vibracijų lygis, sėdynė
[27] Vibracijų lygis, vairas
[28] Smūginė vibracija p_F
[40] Papildomi priedai
[41] Akumuliatoriaus palaikymo įkroviklis
[42] Rinkinys mulčiavimui
[43] Apdangalas

(*) Svorio intervalas susijęs su naudojamo variklio tipu ir mašinos konfigūracija
* Konkretūs specifiniai duomenys yra pateikti įrenginio identifikavimo etiketėje
** Žiūrėkite ant padangų nurodytą slėgį

[1] **LV - TEHNISKIE DATI**
[2] Nominālā jauda (*)
[3] Apgriezieni minūtē (*)
[4] Elektroiekārta
[5] Priekšējās riepas
[6] Aizmugurējās riepas
[7] Priekšējo riepu spiediens
[8] Aizmugurējo riepu spiediens
[9] Mašīnas masa ar tukšu tvertni (*)
[10] Minimālais nenopļautās zāles rādiuss
[11] Pļaušanas augstums
[12] Pļaušanas platums
[13] Hidrostatiskā transmisija
Kustības ātrums (aptuvens) pie 3000 min-1
[14] Mehāniskā transmisija
Kustības ātrums (aptuvens) pie 3000 min-1
[15] Ātruma ierobežojums sniega ķēžu izmantošanas gadījumā
(ja šis piederums ir paredzēts)
[16] Izmēri
[17] Garums ar maisu (garums bez maisa)
[18] Platums
[19] Augstums
[20] Griezējierīces kods
[21] Degvielas tvertnes tilpums
[22] Skaņas spiediena līmenis
[23] Mērījumu kļūda
[24] Izmērītais skaņas intensitātes līmenis
[25] Garantētais skaņas intensitātes līmenis
[26] Vibrāciju līmenis vadītāja vietā
[27] Stūres vibrāciju līmenis
[28] Trieciena vibrācija p_F
[40] Piederumi pēc pieprasījuma
[41] Akumulatoru atbalsta lādētājs
[42] Mulčēšanas komplekts
[43] Pārvalks

(*) Svara diapazonu nosaka izmantotā dzinēja tips un mašīnas konfigurācija
* Precīza vērtība ir norādīta mašīnas identifikācijas datu plāksnītē.
** Skatiet spiedienu, kas norādīts uz riepām

[1] **NL - TECHNISCHE GEGEVENS**
[2] Nominaal vermogen (*)
[3] Omwentelingen per minuut
[4] Elektrische installatie
[5] Voorbanden
[6] Achterbanden
[7] Bandenspanning vooraan
[8] Bandenspanning achteraan
[9] Massa van de machine met lege tank (*)
[10] Minimum straal ongemaaid gras
[11] Maaihoogte
[12] Maaibreedte
[13] Hydrostatische aandrijving
(Indicatieve) voortbewegingssnelheid bij 3000 min-1
[14] Mechanische aandrijving
(Indicatieve) voortbewegingssnelheid bij 3000 min-1
[15] Snelheidsdrempel met sneeuwkettingen
(indien dit toebehoren voorzien is)
[16] Afmetingen
[17] Lengte met zak (lengte zonder zak)
[18] Breedte
[19 Hoogte
[20] Code snij-inrichting
[21] Vermogen van het brandstofreservoir
[22] Niveau geluidsdruk
[23] Meetonzekerheid
[24] Gemeten akoestisch vermogen
[25] Gewaarborgd akoestisch vermogen .
[26] Niveau trillingen op de bestuurdersplaats
[27] Niveau trillingen aan het stuur
[28] Schoktrilling p_F
[40] Accessoires op verzoek
[41] Batterij-oplader voor behoud
[42] Kit voor “mulching”
[43] Afdekzeil

(*) Het gewichtsbereik heeft betrekking op de verschillende motoren en modelconfiguraties.
* Voor het specifiek gegeven, verwijst men naar wat aangegeven is op het identificatielabel van de machine.
** Zie de spanning aangegeven op de banden

[1] **NO - TEKNISKE DATA**
[2] Nominell effekt (*)
[3] Omdreininger pr. minutt (*)
[4] Elektrisk system
[5] Fordekk
[6] Bakdekk
[7] Lufttrykk foran
[8] Lufttrykk bak
[9] Maskinvekt med tom tank (*)
[10] Minste radius til ikke klippet gress
[11] Klippehøyde
[12] Klippebredde
[13] Hydrostatisk transmisjon
Fremdriftshastighet (ca.) ved 3 000 o/min.
[14] Mekanisk transmisjon
Fremdriftshastighet (ca.) ved 3 000 o/min.
[15] Hastighetsgrense med snøkjettinger (hvis finnes)
[16] Mål
[17] Lengde med oppsamler (lengde uten oppsamler)
[18] Bredde
[19] Høyde
[20] Artikkelnummer for klippeinnretning
[21] Drivstofftankens volum
[22] Lydtrykknivå
[23] Måleusikkerhet
[24] Målt lydeffektnivå
[25] Garantert lydeffektnivå
[26] Vibrasjonsnivå ved førerplassen
[27] Vibrasjonsnivå ved rattet
[28] Støtvibrasjon p_F
[40] Ekstrautstyr etter forespørsel
[41] Batterilader
[42] Mulching-sett
[43] Presenning

(*) Oppgitte vekter viser til forskjellige motorer/spesifikasjoner.
* For spesifikk informasjon, se referansen på maskinens identifikasjonsetikett.
** Se trykket indikert på dekkene

[1] **PL - DANE TECHNICZNE**
[2] Moc znamionowa (*)
[3] Liczba obrotów na minutę (*)
[4] Instalacja elektryczna
[5] Koła przednie
[6] Koła tylne
[7] Ciśnienie powietrza kół przednich
[8] Ciśnienie powietrza kół tylnych
[9] Waga urządzenia z pustym zbiornikiem paliwa (*)
[10] Minimalny promień nieskoszonej trawy
[11] Wysokość koszenia
[12] Szerokość koszenia
[13] Napęd hydrostatyczny
Szybkość postępu (przybliżona) przy 3000 min-1
[14] Napęd mechaniczny
Szybkość postępu (przybliżona) przy 3000 min-1
[15] Limit prędkości z łańcuchami
(jeżeli przewidziane)
[16] Wymiary
[17] Długość z pojemnikiem (długość bez pojemnika)
[18] Szerokość
[19] Wysokość
[20] Kod agregatu tnącego
[21] Pojemność zbiornika paliwa
[22] Poziom ciśnienia akustycznego
[23] Błąd pomiaru
[24] Poziom mocy akustycznej zmierzony
[25] Gwarantowany poziom mocy akustycznej
[26] Poziom drgań na stanowisku kierowcy
[27] Poziom drgań na kierownicy
[28] Wibracje udarowe p_F
[40] Akcesoria na zamówienie
[41] Ładowarka akumulatora
[42] Zestaw mulczujący
[43] Pokrowiec

(*) Waga uzależniona od rodzaju zamontowanego silnika i konfiguracji modelu.
* W celu uzyskania konkretnych danych, należy się odnieść do wskazówek zamieszczonych na tabliczce identyfikacyjnej maszyny.
** Patrz ciśnienie wskazane na oponach

[1] **PT - DADOS TÉCNICOS**
[2] Potência nominal (*)
[3] Rotações por minuto (*)
[4] Instalação elétrica
[5] Pneus dianteiros
[6] Pneus traseiros
[7] Pressão dos pneus dianteiros
[8] Pressão dos pneus traseiros
[9] Massa da máquina com reservatório vazio (*)
[10] Raio mínimo da relva não cortada
[11] Altura de corte
[12] Largura de corte
[13] Transmissão hidrostática
Velocidade de avanço (indicativa) a 3000 min-1
[14] Transmissão mecânica
Velocidade de avanço (indicativa) a 3000 min-1
[15] Limite de velocidade com correntes de neve
(se o acessório for previsto)
[16] Dimensões
[17] Comprimento com saco (comprimento sem saco)
[18] Largura
[19] Altura
[20] Código dispositivo de corte
[21] Capacidade do tanque de combustível
[22] Nível de pressão acústica
[23] Incerteza de medição
[24] Nível de potência acústica medido
[25] Nível de potência acústica garantido
[26] Nível de vibrações no local de condução
[27] Nível de vibrações no volante
[28] Vibração de choque p_F
[40] Acessórios a pedido
[41] Carregador de baterias de manutenção
[42] Kit para “mulching”
[43] Lona de cobertura

(*) O intervalo de peso refere-se ao tipo de motor usado e à configuração da máquina.
* Para o dado específico, consulte a etiqueta de identificação da máquina.
** Veja a pressão indicada nos pneus

[1] **RO - DATE TEHNICE**
[2] Putere nominală (*)
[3] Rotații pe minut (*)
[4] Instalație electrică
[5] Pneuri față
[6] Pneuri spate
[7] Presiune roți față
[8] Presiune roți spate
[9] Greutatea mașinii cu rezervorul gol (*)
[10] Raza minimă de iarbă netăiată
[11] Înălțime de tăiere
[12] Lățime de tăiere
[13] Transmisie hidrostatică- Viteză de avans (indicativă) la 3000 min-1
[14] Transmisie mecanică - Viteza de avans (indicativă) la 3000 min-1
[15] Limită de viteză cu lanțuri de zăpadă (dacă acest accesoriu este prevăzut)
[16] Dimensiuni
[17] Lungime cu sac (lungime fără sac)
[18] Lățime
[19] Înălțime
[20] Codul dispozitivului de tăiere
[21] Capacitate rezervor carburant
[22] Nivel de presiune acustică
[23] Nesiguranță în măsurare
[24] Nivel de putere acustică măsurat
[25] Nivel de putere acustică garantat
[26] Nivel de vibrații la locul conducătorului
[27] Nivel de vibrații la volan
[28] Vibrație de șoc p_F
[40] Accesorii la cerere
[41] Încărcător de baterie de întreținere
[42] Kit pentru „mulching"
[43] Prelată pentru acoperire

(*) Intervalul de greutate se referă la tipul motorului utilizat și la configurația mașinii
* Pentru informația specifică, consultați datele de pe eticheta de identificare a mașinii.
** A se vedea presiunea indicată pe anvelope

[1] **RU - ТЕХНИЧЕСКИЕ ХАРАКТЕРИСТИКИ**
[2] Номинальная мощность (*)
[3] Число оборотов в минуту (*)
[4] Электропроводка
[5] Передние шины
[6] Задние шины
[7] Давление в передних шинах
[8] Давление в задних шинах
[9] Вес изделия без топлива (*)
[10] Минимальный радиус нескошенной травы
[11] Высота скашиваемой травы
[12] Ширина скашивания
[13] Скорость передвижения (ориентировочная) при 3000 мин$^{-1}$
[14] Механическая трансмиссия - Скорость передвижения (ориентировочная) при 3000 мин-1
[15] Предел скорости с цепями противоскольжения (если предусмотрено это дополнительное оборудование)
[16] Габариты
[17] Длина с контейнером (длина без контейнера)
[18] Ширина
[19] Высота
[20] Код режущего приспособления
[21] Объем топливного бака
[22] Уровень звукового давления
[23] Погрешность измерения
[24] Измеренный уровень звуковой мощности
[25] Гарантируемый уровень звуковой мощности
[26] Уровень вибрации на месте водителя
[27] Уровень вибрации на руле
[28] Ударная вибрация p_F
[40] Опциональные принадлежности
[41] Поддерживающее зарядное устройство
[42] Комплект для мульчирования
[43] Защитный чехол

(*) Вес изделия может отличаться в зависимости от модели установленного двигателя и комплектации.
* Точное значение см. на идентификационном ярлыке машины
** См. давление, указанное на шинах

[1] **SL - TEHNIČNI PODATKI**
[2] Nazivna moč (*)
[3] Vrtljaji na minuto (*)
[4] Električna napeljava
[5] Prednje pnevmatike
[6] Zadnje pnevmatike
[7] Tlak v prednjih pnevmatikah
[8] Tlak v zadnjih pnevmatikah
[9] Teža stroja s praznim rezervoarjem (*)
[10] Minimálny akčný rádius otáčania
[11] Višina košnje
[12] Širina reza
[13] Hidrostatični menjalnik Hitrost vožnje (približna) pri 3000 min-1
[14] Mehanski menjalnik Hitrost vožnje (približna) pri 3000 min-1
[15] Omejitev hitrosti ob montiranih snežnih verigah (če so predvidene kot oprema)
[16] Dimenzije
[17] Dĺžka s košom (dĺžka bez koša)
[18] Širina
[19] Višina
[20] Šifra rezalne naprave
[21] Prostornina rezervoarja za gorivo
[22] Raven zvočnega tlaka
[23] Merilna negotovost
[24] Izmerjena raven zvočne moči
[25] Zajamčena raven zvočne moči
[26] Stopnja vibracij na voznikovem sedežu
[27] Nivo vibracij na volanu
[28] Udarna vibracija p_F
[40] Dodatna oprema po naročilu
[41] Polnilnik akumulatorja za vzdrževanje
[42] Komplet za mulčenje
[43] Prekrivno platno

(*) Razpon teže je povezan s tipom uporabljenega motorja in konfiguracijo stroja
* Za specifični podatek glej identifikacijsko nalepko stroja.
** Glejte tlak, ki je naveden na pnevmatikah

[1] **SK - TECHNICKÉ PARAMETRE**
[2] Menovitý výkon (*)
[3] Otáčky za minútu (*)
[4] Elektroinštalácia
[5] Predné pneumatiky
[6] Zadné pneumatiky
[7] Tlak hustenia predných pneumatík
[8] Tlak hustenia zadných pneumatík
[9] Hmotnosť stroja s prázdnou nádržou (*)
[10] Minimálny akčný rádius otáčania
[11] Výška kosenia
[12] Šírka orezávania
[13] Гидростатическая трансмиссия - Скорость передвижения (ориентировочная) при 3000 мин-1
[14] Механическая трансмиссия - Скорость передвижения (ориентировочная) при 3000 мин-1
[15] Hraničná rýchlosť so snehovými reťazami (ak sa jedná o určené príslušenstvo)
[16] Rozmery
[17] Dĺžka s košom (dĺžka bez koša)
[18] Šírka
[19] Výška
[20] Kód kosiaceho zariadenia
[21] Kapacita palivovej nádržky
[22] Úroveň akustického tlaku
[23] Nepresnosť merania
[24] Úroveň nameraného akustického výkonu
[25] Úroveň zaručeného akustického výkonu
[26] Úroveň vibrácií na mieste vodiča
[27] Úroveň vibrácií na volante
[28] Rázová vibrácia p_F
[40] Príslušenstvo na požiadanie
[41] Udržiavacia nabíjačka akumulátora
[42] Súprava pre mulčovanie
[43] Krycia plachta

(*) Uvedený hmotnostný rozsah sa vzťahuje na použitý typ motora a na konfiguráciu stroja.
* Ohľadne uvedeného parametra vychádzajte z hodnoty uvedenej na identifikačnom štítku stroja.
** Pozri tlak uvedený na pneumatikách

[1] **SV - TEKNISKA SPECIFIKATIONER**
[2] Nominell effekt (*)
[3] Varv i minuten (*)
[4] Elanläggning
[5] Framdäck
[6] Backdäck
[7] Däcktryck fram
[8] Däcktryck bak
[9] Maskinvikt med tom tank (*)
[10] Minimiradie på oklippt gräs
[11] Klipphöjd
[12] Klippbredd
[13] Hydrostatisk transmission Körhastighet (indikativ) vid 3000 min-1
[14] Mekanisk transm ission Körhastighet (indikativ) vid 3000 min-1
[15] Hastighetsgräns med snökedjor (om tillbehör förutses)
[16] Dimensioner
[17] Längd med påse (längd utan påse)
[18] Bredd
[19] Höjd
[20] Skärenhetens kod
[21] Bränsletankens kapacitet
[22] Ljudtrycksnivå
[23] Tvivel med mått
[24] Uppmätt ljudeffektnivå
[25] Garanterad ljudeffektnivå
[26] Vibrationsnivå på förarplatsen
[27] Vibrationsnivå på ratten
[28] Stötvibration p_F
[40] Tillbehör på begäran
[41] Batteriladdare för utjämningsladdning
[42] Sats för "mulching"
[43] Presenning

(*) Viktintervallet hänvisar till olika motor monterade och modellkonfigurationer.
* För specifik information, se uppgifterna på maskinens märkplåt.
** Se vilket tryck som anges på däcken

[1] **TR - TEKNİK VERİLER**
[2] Nominal güç (*)
[3] Dakikadaki devir sayısı (*)
[4] Elektrik tesisi
[5] Ön tekerlekler
[6] Arka tekerlekler
[7] Ön şişirme basıncı
[8] Arka şişirme basıncı
[9] Tank boşken makinenin ağırlığı (*)
[10] Minimum kesilmemiş çim yarıçapı
[11] Kesim yüksekliği
[12] Kesim genişliği
[13] Hidrostatik transmisyon 3000 dak-1'de ilerleme hızı (yaklaşık)
[14] Mekanik transmisyon 3000 dak-1'de ilerleme hızı (yaklaşık)
[15] Kar zincirleri ile (aksesuar öngörülmüş ise) hız limiti
[16] Ebatlar
[17] Sepetli uzunluk (sepetsiz uzunluk)
[18] Genişlik
[19] Yükseklik
[20] Kesim düzeni kodu
[21] Yakıt deposu kapasitesi
[22] Ses basınç seviyesi
[23] Ölçü belirsizliği
[24] Ölçülen ses gücü seviyesi
[25] Garanti edilen ses gücü seviyesi
[26] Sürücü mahalinde titreşim seviyesi
[27] Direksiyonda titreşim seviyesi
[28] Darbe titreşimi p_F
[40] İsteğe bağlı aksesuarlar
[41] Koruma batarya şarjörü
[42] "Malçlama" kiti
[43] Kaplama kılıfı

(*) Ağırlık aralığında kullanılan motor tipi ve makinenin yapılandırması temel alınır
* Spesifik değer için, makine belirleme etiketinde belirtilenleri referans alın
** Lastiklerin üzerinde gösterilen basıncı kontrol edin

IT **ATTENZIONE: PRIMA DI USARE LA MACCHINA, LEGGERE ATTENTAMENTE IL PRESENTE LIBRETTO. Conservare per ogni futura necessità.**

Per il motore e la batteria, leggere i relativi manuali di istruzioni.

INDICE

1. NORME DI SICUREZZA 1
2. CONOSCERE LA MACCHINA 5
3. SBALLAGGIO E MONTAGGIO 6
4. COMANDI E STRUMENTI DI CONTROLLO 7
5. NORME D'USO 9
   - 5.1 Raccomandazioni per la sicurezza 9
   - 5.2 Criteri di intervento dei dispositivi di sicurezza 9
   - 5.3 Operazioni preliminari prima di iniziare il lavoro 9
   - 5.4 Uso della macchina 10
   - 5.5 Uso sui terreni in pendenza 13
   - 5.6 Alcuni consigli per mantenere un bel prato 13
6. MANUTENZIONE 13
   - 6.1 Raccomandazioni per la sicurezza .. 13
   - 6.2 Accesso al motore 14
   - 6.3 Manutenzione ordinaria 14
   - 6.4 Interventi sulla macchina 15
7. GUIDA ALLA IDENTIFICAZIONE DEGLI INCONVENIENTI 17
8. ACCESSORI 19

COME LEGGERE IL MANUALE

Nel testo del manuale, alcuni paragrafi contenenti informazioni di particolare importanza, ai fini della sicurezza o del funzionamento, sono evidenziati in modo diverso, secondo questo criterio:

NOTA *oppure* **IMPORTANTE**

Fornisce precisazioni o altri elementi a quanto già precedentemente indicato, nell'intento di non danneggiare la macchina, o causare danni.

⚠ ATTENZIONE! ***Possibilità di lesioni personali o a terzi in caso di inosservanza.***

⚠ PERICOLO! ***Possibilità di gravi lesioni personali o a terzi con pericolo di morte, in caso di inosservanza.***

Nel manuale sono descritte diverse versioni di macchina, che possono differire tra loro principalmente per:
– presenza di componenti o accessori non sempre disponibili nelle varie zone di commercializzazione;
– particolari allestimenti.

Il simbolo "➲" evidenzia ogni differenza ai fini dell'utilizzo ed è seguito dall'indicazione della versione a cui si riferisce.

NOTA *Tutte le indicazioni "anteriore", "posteriore", "destro" e "sinistro" si intendono riferite alla posizione dell'operatore seduto (Fig. 1.1).*

IMPORTANTE *Per tutte le operazioni di uso e manutenzione relative al motore e alla batteria non descritte nel presente manuale, consultare gli specifici manuali di istruzioni, che costituiscono parte integrante della documentazione fornita.*

1. NORME DI SICUREZZA da osservare scrupolosamente

A) ADDESTRAMENTO

1) ATTENZIONE! Leggere attentamente le presenti istruzioni prima di usare la macchina. Prendere familiarità con i comandi e con un uso appropriato della macchina. Imparare ad arrestare rapidamente il motore. L'inosservanza delle avvertenze e delle istruzioni può causare incendi e/o gravi lesioni. Conservare tutte le avvertenze e le istruzioni per consultarle in futuro.
2) Non permettere mai che la macchina venga utilizzata da bambini o da persone che non abbiano la necessaria dimestichezza con le istruzioni. Le leggi locali possono fissare un'età minima per l'utilizzatore.
3) Non utilizzare mai la macchina con persone, in particolare bambini o animali nelle vicinanze.
4) Non utilizzare mail la macchina se l'utilizzatore è in condizione di stanchezza o malessere, oppure ha assunto farmaci, droghe, alcool o sostanze nocive alle sue capacità di riflessi e attenzione.
5) Ricordare che l'operatore o utilizzatore è responsabile di incidenti e imprevisti che si possono verificare ad altre persone o alle loro proprietà. Rientra nella responsabilità dell'utilizzatore la valutazione dei rischi potenziali del terreno su cui si deve lavorare, nonché prendere tutte le precauzioni necessarie per garantire la sua e altrui sicurezza, in particolare sui pendii, terreni accidentati, scivolosi o instabili.
6) Nel caso si voglia cedere o prestare ad altri la macchina, assicurarsi che l'utilizzatore prenda visione delle istruzioni d'uso contenute nel presente manuale.
7) Non trasportare bambini o altri passeggeri sulla macchina, poiché potrebbero cadere e procurarsi lesioni gravi o pregiudicare una guida

sicura.
8) Il conducente delle macchina deve seguire scrupolosamente le istruzioni per la guida e in particolare:
– Non distrarsi e mantenere la necessaria concentrazione durante il lavoro;
– Tenere presente che la perdita di controllo di una macchina che scivola su un pendio non può essere recuperata con l'uso del freno. Le cause principali di perdita di controllo sono:
  • Mancanza di aderenza delle ruote;
  • Velocità eccessiva;
  • Frenatura inadeguata;
  • Macchina inadeguata all'impiego;
  • Mancanza di conoscenza sugli effetti che possono derivare dalle condizioni del terreno, specialmente sui pendii;
  • Utilizzo scorretto come veicolo da traino.
9) La macchina è fornita di una serie di microinterruttori e di dispositivi di sicurezza che non devono mai essere manomessi o rimossi, pena il decadimento della garanzia ed il declino di ogni responsabilità del costruttore. Prima di utilizzare la macchina, controllare sempre che i dispositivi di sicurezza funzionino.

B) OPERAZIONI PRELIMINARI

1) Quando si utilizza la macchina indossare sempre calzature da lavoro resistenti, antiscivolo e pantaloni lunghi. Non azionare la macchina a piedi scalzi o con sandali aperti. Evitare di indossare catene, braccialetti, indumenti con parti svolazzanti, o provvisti di lacci o cravatte. Raccogliere i capelli lunghi. Indossare sempre cuffie protettive.
2) Ispezionare a fondo tutta l'area di lavoro e togliere tutto ciò che potrebbe venire espulso dalla macchina o danneggiare l'assieme dispositivo di taglio e il motore (sassi, rami, fili di ferro, ossi, ecc.).
3) ATTENZIONE: PERICOLO! La benzina è altamente infiammabile.
– Conservare il carburante in appositi contenitori;
– Rabboccare il carburante, utilizzando un imbuto, solo all'aperto e non fumare durante questa operazione e ogni volta che si maneggia il carburante;
– Rabboccare prima di avviare il motore; non aggiungere benzina o togliere il tappo del serbatoio quando il motore è in funzione o è caldo;
– Se fuoriesce della benzina, non avviare il motore, ma allontanare la macchina dall'area nella quale il carburante è stato versato, ed evitare di creare possibilità di incendio, fintanto che il carburante non sia evaporato ed i vapori di benzina non si siano dissolti;
– Rimettere sempre e serrare bene i tappi del serbatoio e del contenitore della benzina.
4) Sostituire i silenziatori difettosi.
5) Prima dell'uso, procedere ad una verifica generale della macchina ed in particolare: dell'aspetto del dispositivo di taglio e controllare che le viti e l'assieme dispositivo di taglio non sia usurato o danneggiato. Sostituire in blocco dispostivi di taglio e le viti danneggiate o usurate, per mantenere l'equilibratura. Le eventuali riparazioni devono essere eseguite presso un centro specializzato.
6) Controllare periodicamente lo stato della batteria, Sostituirla in caso di danni al suo involucro, al coperchio o ai morsetti.
7) Prima di iniziare il lavoro, montare sempre le protezioni all'uscita (sacco di raccolta, protezione di scarico laterale o protezione di scarico posteriore).

C) DURANTE L'UTILIZZO

1) Non azionare il motore in spazi chiusi, dove possono accumularsi pericolosi fumi di monossido di carbonio. Le operazioni di avviamento devono avvenire all'aperto o in luogo ben aerato. Ricordare sempre che i gas di scarico sono tossici.
2) Lavorare solamente alla luce del giorno o con buona luce artificiale e in condizioni di buona visibilità. Allontanare persone, bambini e animali dall'area di lavoro.
3) Se possibile, evitare di lavorare nell'erba bagnata. Evitare di lavorare sotto la pioggia e con rischio di temporali. Non usare la macchina in condizioni di brutto tempo, specialmente con probabilità di lampi.
4) Prima di avviare il motore, disinnestare la lama, mettere la leva del cambio (nei modelli a trasmissione meccanica) o di regolazione della velocità (nei modelli a trasmissione idrostatica) in posizione di "folle" e inserire il freno di stazionamento.
5) Prestare particolare attenzione quando ci si avvicina ad ostacoli che potrebbero limitare la visibilità.
6) Inserire il freno di stazionamento quando si parcheggia la macchina.
7) La macchina non deve essere utilizzata su pendii superiori a 10° (17%), a prescindere la senso di marcia.
8) Ricordarsi che non esiste un pendio "sicuro". Muoversi su prati in pendenza richiede una particolare attenzione. Per evitare ribaltamenti o perdita di controllo della macchina:
– Non arrestarsi o ripartire bruscamente in salita o in discesa;
– Innestare dolcemente la frizione e mantenere sempre una marcia inserita (nei modelli a trasmissione meccanica), oppure azionare dolcemente la leva di regolazione della velocità, sia in

avanti che in retromarcia (nei modelli a trasmissione idrostatica) specialmente in discesa;
– La velocità deve essere ridotta sui pendii e nelle curve strette;
– Fare attenzione ai dossi, alle cunette e ai pericolo nascosti;
– Non tagliare mai nel senso trasversale del pendio. I prati in pendenza devono essere percorsi nel senso salita/discesa e mai di traverso, facendo molta attenzione ai cambi di direzione e che le ruote a monte non incontrino ostacoli (sassi, rami, radici, ecc.) che potrebbero causare scivolamento laterale, ribaltamento o perdita di controllo della macchina.

9) Ridurre la velocità prima di qualsiasi cambiamento di direzione sui terreni in pendenza e inserire sempre il freno di stazionamento prima di lasciare la macchina ferma e incustodita.
10) Prestare molta attenzione in prossimità di dirupi, fossi o argini. La macchina si può ribaltare se una ruota oltrepassa un bordo o se il bordo cede.
11) Prestare la massima attenzione quando si procedere e si lavora in retromarcia. Guardare dietro di sé prima e durante la retromarcia per assicurarsi che non vi siano ostacoli.
12) Disinnestare il dispositivo di taglio o la presa di potenza nell'attraversamento di zone non erbose, quando ci si sposta da o verso l'area che deve essere tagliata e portare l'assieme del dispositivo di taglio nella posizione più alta.
13) Quando si utilizza la macchina vicino alla strada, fare attenzione al traffico.
14) ATTENZIONE! La macchina non è omologata per l'utilizzo su strade pubbliche. Il suo impiego (ai sensi del Codice della Strada) deve avvenire esclusivamente in aree private chiuse al traffico.
15) Non utilizzare mai la macchina se i ripari sono danneggiati, oppure senza il sacco di raccolta, la protezione di scarico laterale oppure la protezione di scarico posteriore.
16) Non avvicinare mani e piedi accanto o sotto le parti rotanti. Stare sempre lontani dall'apertura di scarico.
17) Non lasciare la macchina ferma nell'erba alta con il motore in moto, per non rischiare di provocare incendi.
18) Quando si utilizzano gli accessori, non dirigere mai lo scarico verso le persone.
19) Utilizzare solo gli accessori approvati dal produttore della macchina.
20) Non utilizzare la macchina se gli accessori/utensili non sono installati nei punti previsti.
21) Prestare attenzione quando si utilizzano sacchi di raccolta e accessori che possono alterare la stabilità della macchina, in particolare sui pendii.
22) Non modificare le regolazioni del motore, e non fare raggiungere al motore un regime di giri eccessivo.
23) Non toccare i componenti del motore che si riscaldano durante l'uso. Rischio di ustioni.
24) Disinnestare il dispositivo di taglio o la presa di potenza, mettere in folle e inserire il freno di stazionamento, fermare il motore e togliere la chiave, (accertandosi che tutte le parti in movimento si siano completamente arrestate):
– Ogni qualvolta si lasci la macchina incustodita o si abbandoni il posto di guida:
– Prima di rimuovere le cause di bloccaggio o prima di disintasare il convogliatore di scarico;
– Prima di controllare, pulire o lavorare sulla macchina;
– Dopo aver colpito un corpo estraneo. Verificare eventuali danni sulla macchina ed effettuare le necessarie riparazioni prima di usarla nuovamente.

25) Disinnestare il dispositivo di taglio o la presa di potenza e fermare il motore, (accertandosi che tutte le parti in movimento si siano completamente arrestate):
– Prima di fare rifornimento di carburante;
– Ogni volta che si toglie o si rimonta il sacco di raccolta;
– Ogni volta che si toglie o si rimonta il deflettore di scarico laterale.
– Prima di regolare l'altezza di taglio, se questa operazione non può essere eseguita dalla postazione del conducente.

26) Disinnestare il dispositivo di taglio o la presa di potenza durante il trasporto e ogni volta che non vengono impiegati.
27) Ridurre il gas prima di fermare il motore. Chiudere l'alimentazione del carburante al termine del lavoro, seguendo le istruzioni fornite sul libretto.
28) Prestare attenzione all'assieme dispositivi di taglio con più di un dispositivo di taglio, poiché un dispositivo di taglio in rotazione può determinare la rotazione degli altri.
29) ATTENZIONE – In caso di rotture o incidenti durante il lavoro, arrestare immediatamente il motore e allontanare la macchina in modo da non provocare ulteriori danni; nel caso di incidenti con lesioni personali o a terzi, attivare immediatamente le procedure di pronto soccorso più adeguate alla situazione in atto e rivolgersi ad una Struttura Sanitaria per le cure necessarie. Rimuovere accuratamente eventuali detriti che potrebbero arrecare danni o lesioni a persone o a animali qualora rimanessero inosservati.
30) ATTENZIONE – Il livello di rumorosità e di vibrazioni riportato nelle presenti istruzioni, sono valori massimi di utilizzo della macchina. L'impiego di un dispositivo di taglio sbilanciato, l'eccessiva velocità di movimento, l'assenza di

manutenzione influiscono in modo significativo nelle emissioni sonore e nelle vibrazioni. Di conseguenza è necessario adottare delle misure preventive atte ad eliminare possibili danni dovuti ad un rumore elevato e alle sollecitazioni da vibrazioni; provvedere alla manutenzione della macchina, indossare cuffie antirumore, effettuare delle pause durante il lavoro.

D) MANUTENZIONE E MAGAZZINAGGIO



Lasciare raffreddare il motore prima di rimessare la macchina.



I motori in funzione producono calore e la marmitta diventa estremamente calda. Per evitare rischi di incendio, lasciare raffreddare il motore e la marmitta prima di riporli. E rimuovere eventuali detriti accumulati come foglie, erba e sterpaglie dalla zona della marmitta.

1) ATTENZIONE! – Togliere la chiave e leggere le relative istruzioni prima di iniziare qualsiasi intervento di pulizia o manutenzione. Indossare indumenti adeguati e guanti di lavoro in tutte le situazioni di rischio per le mani.
2) ATTENZIONE! – Non usare mai la macchina con parti usurate o danneggiate. I pezzi guasti o deteriorati devono essere sostituiti e mai riparati. Usare solo ricambi originali: l'uso di ricambi non originali e/o non correttamente montati compromette la sicurezza della macchina, può causare incidenti o lesioni personali e solleva il Costruttore da ogni obbligo o responsabilità.
3) Tutte le operazioni di manutenzione e di regolazione non descritte in questo manuale devono essere eseguite dal vostro Rivenditore o da un Centro specializzato, che dispone delle conoscenze e delle attrezzature necessarie affinché il lavoro sia correttamente eseguito, mantenendo il grado di sicurezza originale della macchina. Operazioni eseguite presso strutture inadeguate o da persone non qualificate comportano il decadimento di ogni forma di Garanzia e di ogni obbligo o responsabilità del Costruttore.
4) Dopo ogni uso, togliere la chiave e controllare eventuali danni.
5) Mantenere serrati dadi e viti, per essere certi che la macchina sia sempre in condizioni sicure di funzionamento. Una manutenzione regolare è essenziale per la sicurezza e per mantenere il livello delle prestazioni.
6) Controllare regolarmente che le viti del dispositivo di taglio siano serrate correttamente.
7) Indossare guanti da lavoro per maneggiare i dispositivi di taglio, per smontarli o rimontarli.
8) Curare l'equilibratura dei dispositivi di taglio quando vengono affilati. Tutte le operazioni riguardanti i dispositivi di taglio (smontaggio, affilatura, equilibratura, rimontaggio e/o sostituzione) sono lavori impegnativi che richiedono una specifica competenza oltre all'impiego di apposite attrezzature; per ragioni di sicurezza, occorre pertanto che siano sempre eseguite presso un centro specializzato.
9) Controllare regolarmente il funzionamento dei freni. È importante effettuare la manutenzione dei freni e, se necessario, ripararli.
10) Controllare di frequente la protezione di scarico laterale, oppure la protezione di scarico posteriore, il sacco di raccolta e la griglia di aspirazione. Sostituirli se danneggiati.
11) Sostituire gli adesivi che riportano istruzioni e messaggi di avvertenza, se danneggiati.
12) Quando la macchina deve essere riposta o lasciata incustodita, abbassare l'assieme dispositivi di taglio.
13) Riporre la macchina in un luogo inaccessibile ai bambini.
14) Non riporre la macchina con della benzina nel serbatoio in un locale dove i vapori di benzina potrebbero raggiungere una fiamma, una scintilla o una forte fonte di calore.
15) Lasciare raffreddare il motore prima di collocare la macchina in un qualsiasi ambiente.
16) Per ridurre il rischio di incendio, mantenere il motore, il silenziatore di scarico, l'alloggiamento della batteria e la zona di magazzinaggio della benzina liberi da residui d'erba, foglie o grasso eccessivo. Svuotare il sacco di raccolta e non lasciare contenitori con l'erba tagliata all'interno di un locale.
17) Per ridurre il rischio di incendi, controllare regolarmente che non vi siano perdite di olio e/o carburante.
18) Se il serbatoio deve essere vuotato, effettuare questa operazione all'aperto e a motore freddo.
19) Non lasciare mai le chiavi inserite o alla portata di bambini o persone non idonee. Togliere sempre la chiave prima di iniziare ogni intervento di manutenzione.

E) TRASPORTO

1) ATTENZIONE! - Se la macchina deve essere trasportata su un camion o un rimorchio, utilizzare rampe di accesso con resistenza, larghezza e lunghezza adeguate. Caricare la macchina con il motore spento, senza conducente e unicamente a spinta, impiegando un numero adeguato di persone. Durante il trasporto, chiudere il rubinetto della benzina (se previsto), abbassare l'assieme dispositivo di taglio o l'accessorio, inserire il freno di stazionamento e assicurare adeguatamente la macchina al mezzo di trasporto mediante funi o catene.

F) TUTELA AMBIENTALE

1) La tutela dell'ambiente deve essere un aspetto rilevante e prioritario nell'uso della macchina, a beneficio della convivenza civile e dell'ambiente in cui viviamo. Evitare di essere un elemento di disturbo nei confronti del vicinato.
2) Seguire scrupolosamente le norme locali per lo smaltimento di imballi, olii, benzina, filtri, parti deteriorate o qualsiasi elemento a forte impatto ambientale; questi rifiuti non devono essere gettati nella spazzatura, ma devono essere separati e conferiti agli appositi centri di raccolta, che provvederanno al riciclaggio dei materiali.
3) Seguire scrupolosamente le norme locali per lo smaltimento dei materiali di risulta dopo il taglio.
4) Al momento della messa fuori servizio, non abbandonare la macchina nell'ambiente, ma rivolgersi a un centro di raccolta, secondo le norme locali vigenti.

2. CONOSCERE LA MACCHINA

2.1 DESCRIZIONE DELLA MACCHINA E CAMPO DI UTILIZZO

Questa macchina è un attrezzo da giardinaggio, e precisamente un rasaerba con conducente seduto.
La macchina è provvista di un motore, che aziona il dispositivo di taglio, protetto da un carter, nonché un gruppo di trasmissione che provvede al movimento della macchina.
L'operatore è in grado di condurre la macchina e di azionare i comandi principali mantenendosi sempre seduto al posto di guida.
I dispositivi montati sulla macchina prevedono l'arresto del motore e del dispositivo di taglio, entro alcuni secondi, qualora le azioni dell'operatore non fossero conformi alle condizioni di sicurezza previste.
Nel manuale sono descritte tanto la macchina a trasmissione meccanica, quanto quella a trasmissione idrostatica.

Uso previsto
Questa macchina è progettata e costruita per il taglio dell'erba.
L'utilizzo di particolari accessori, previsti dal Costruttore come equipaggiamento originale o acquistabili separatamente, permette di effettuare questo lavoro secondo varie modalità operative, illustrate in questo manuale o nelle istruzioni che accompagnano i singoli accessori.
Parimenti, la possibilità di applicare accessori supplementari (se previsti dal Costruttore) può estendere l'utilizzo previsto ad altre funzioni, secondo i limiti e le condizioni indicate nelle istruzioni che accompagnano l'accessorio stesso.

Tipologia di utente
Questa macchina è destinata all'utilizzo da parte di consumatori, cioè operatori non professionisti. Questa macchina è destinata ad un "uso hobbistico".

Uso improprio
Qualsiasi altro impiego, difforme da quelli sopra citati, può rivelarsi pericoloso e causare danni a persone e/o cose.
Rientrano nell'uso improprio (come esempio, ma non solo):
– utilizzare la macchina per il passaggio su terreni instabili, scivolosi, ghiacciati, sassosi o sconnessi, pozzanghere o acquitrini che non permettano la valutazione della consistenza del terreno;
– azionare il dispositivo di taglio nei tratti non erbosi;
– utilizzare la macchina per la raccolta di foglie o detriti.

L'uso improprio della macchina comporta il decadimento della garanzia e il declino di ogni responsabilità del Costruttore, riversando sull'utilizzatore gli oneri derivanti da danni o lesioni proprie o a terzi.

2.2 ETICHETTA DI IDENTIFICAZIONE E COMPONENTI DELLA MACCHINA (vedi figure a pag. ii)

1. Livello potenza acustica
2. Marchio di conformità CE
3. Anno di fabbricazione
4. Potenza e velocità di esercizio del motore
5. Tipo di macchina
6. Numero di matricola
7. Massa della macchina con serbatoio vuoto in kg
8. Nome e indirizzo del Costruttore
9. Tipo di trasmissione
10. Codice articolo

L'esempio della dichiarazione di conformità si trova nella penultima pagina del manuale.

/___/___/___/___/___/___/___/

Scrivete qui il numero di matricola della vostra macchina (6).
Immediatamente dopo l'acquisto della macchina, trascrivere i numeri di identificazione (3 - 5 - 6) negli appositi spazi sull'ultima pagina del manuale.

La macchina è composta da una serie di componenti principali, a cui corrispondono le seguenti funzionalità:

11. **Assieme dispositivi di taglio**: è il carter che racchiude i dispositivi di taglio rotanti.
12. **Dispositivi di taglio**: sono gli elementi preposti al taglio dell'erba; le alette poste all'estremità favoriscono il convogliamento dell'erba tagliata verso il canale d'espulsione.
13. **Canale d'espulsione**: è l'elemento di collegamento fra l'assieme dispositivi di taglio e il sacco di raccolta.
14. **Sacco di raccolta**: oltre alla funzione di raccogliere l'erba tagliata, costituisce un elemento di sicurezza, impedendo ad eventuali oggetti raccolti dai dispositivi di taglio di essere scagliati lontano dalla macchina.
15. **Motore**: fornisce il movimento sia dei dispositivi di taglio che della trazione alle ruote; le sue caratteristiche e norme d'uso sono descritte in uno specifico manuale.
16. **Batteria**: fornisce l'energia per l'avviamento del motore; le sue caratteristiche e norme d'uso sono descritte in uno specifico manuale.
17. **Sedile di guida**: è la postazione di lavoro dell'operatore ed è dotato di un sensore che ne rileva la presenza ai fini dell'intervento dei dispositivi di sicurezza.
18. **Etichette di prescrizioni e sicurezza**: rammentano le principali disposizioni per lavorare in sicurezza.
19. **Sportello di ispezione:** per raggiungere facilmente la candela, il rubinetto della benzina e il dado di fissaggio della copertura motore.
20. **Griglia di aspirazione:** favorisce l'afflusso dell'aria all'interno dell'assieme dispositivi di taglio ed impedisce l'espulsione di corpi estranei dalla parte anteriore.

2.3 PRESCRIZIONI DI SICUREZZA

La vostra macchina deve essere utilizzata con prudenza. Per ricordarvelo, sulla macchina sono state poste delle etichette raffiguranti dei pittogrammi, che richiamano le principali precauzioni d'uso. Queste etichette sono considerate come parte integrante della macchina. Se una etichetta si stacca o diventa illeggibile, contattate il vostro Rivenditore per sostituirla. Il loro significato è spiegato qui di seguito.

31. **Attenzione**: Leggere le istruzioni prima di usare la macchina.
32. **Attenzione:** Togliere la chiave e leggere le istruzioni prima di effettuare qualsiasi operazione di manutenzione o riparazione.
33. **Pericolo! Espulsione di oggetti**: Non utilizzare mai la macchina senza aver montato la protezione all'uscita!
34. **Pericolo! Espulsione di oggetti**: Tenere lontane le persone.
35. **Pericolo! Ribaltamento della macchina**: Non usare questa macchina su pendii superiori a 10°.
36. **Pericolo! Mutilazioni**: Assicurarsi che i bambini rimangano a distanza dalla macchina quando il motore è in moto.
37. **Rischio di tagli**. Dispositivi di taglio in movimento. Non introdurre mani o piedi all'interno dell'alloggiamento dei dispositivi di taglio
38. **Attenzione**! Tenersi a distanza dalle superfici calde.
39. **Evitare lesioni da trascinamento delle cinghie:** Non azionare la macchina senza le protezioni montate. State lontano dalle cinghie.

NOTA *Le immagini corrispondenti ai testi dei capitoli 3 e seguenti si trovano alle pagg. iii e successive di questo manuale.*

3. SBALLAGGIO E MONTAGGIO

Per motivi di magazzinaggio e trasporto, alcuni componenti della macchina non sono assemblati direttamente in fabbrica, ma devono essere montati dopo la rimozione dall'imballo, seguendo le istruzioni seguenti.

IMPORTANTE *La macchina viene fornita priva di olio motore e benzina. Prima di avviare il motore, effettuare i rifornimenti seguendo le prescrizioni riportate sul libretto del motore.*

⚠ ATTENZIONE! ***Lo sballaggio e il completamento del montaggio devono essere effettuati su una superficie piana e solida, con spazio sufficiente alla movimentazione della macchina e degli imballi, avvalendosi sempre degli attrezzi appropriati.***

3.1 SBALLAGGIO

All'atto della rimozione dell'imballo, fare attenzione a non perdere tutti i singoli particolari e le dotazioni, e a non danneggiare l'assieme dispositivi di taglio al momento della discesa della macchina dal pallet di base.
L'imballo standard contiene:
– la macchina vera e propria;
– il volante;
– il sedile;
– la prolunga della leva comando innesto dispositivo di taglio;

– la copertura del cruscotto;
– il cannotto del piantone del volante;
– i componenti del sacco di raccolta;
– la siringa per l'aspirazione dell'olio dal motore;
– una busta con il manuale d'istruzioni, i documenti e la dotazione viteria contenente anche 2 chiavi d'avviamento e un fusibile di ricambio da 10 Ampere (6,3 A con motore Honda).

NOTA *Per evitare di danneggiare l'assieme dispositivi di taglio, portarlo alla massima altezza e prestare la massima attenzione al momento della discesa dal pallet di base.*

Trasmissione idrostatica

– Per agevolare la discesa dal pallet e lo spostamento della macchina, portare la leva di sblocco della trasmissione posteriore in pos. «B» (vedi 4.21.3).

Lo smaltimento degli imballi deve avvenire secondo le disposizioni locali vigenti.

3.2 MONTAGGIO E COLLEGAMENTO BATTERIA (Fig. 3.1)

Rimuovere la copertura anteriore (1) sollevandola dalla parte inferiore.
Eseguire il collegamento dei tre cavi rossi (3) al polo positivo (+) e dei tre cavi neri (4) al polo negativo (–) utilizzando le viti in dotazione e seguendo la sequenza indicata.
Rimontare la copertura anteriore (1) inserendo correttamente le due linguette (2) nelle sedi e premendo la parte inferiore fino allo scatto.
Provvedere alla ricarica, seguendo le indicazioni del Costruttore della batteria.

IMPORTANTE *Per evitare l'intervento della protezione della scheda elettronica, evitare assolutamente di avviare il motore prima della completa ricarica!*

⚠ ATTENZIONE! ***Attenersi alle istruzioni del Costruttore della batteria relative alla sicurezza nella manipolazione e nello smaltimento.***

3.3 MONTAGGIO DEL CRUSCOTTO E DEL VOLANTE (Fig. 3.2)

• Fig. 3.2.a
Disporre la macchina in piano ed allineare le ruote anteriori.
Montare il cannotto (3) sul piantone (2), avendo cura che la spina (1) sia correttamente inserita nella sede del cannotto.
Montare la copertura del cruscotto (5) avendo cura di inserire correttamente tutti gli agganci a scatto nelle rispettive sedi.
Montare il volante (6) sul cannotto (3) in modo che le razze risultino rivolte verso il sedile.
Montare il volante, fissandolo tramite la viteria (7) in dotazione, nella sequenza indicata.
Applicare la copertura del volante (8) inserendo a scatto i tre agganci nelle rispettive sedi.

• Fig. 3.2.b
Disporre la macchina in piano ed allineare le ruote anteriori.
Montare il cannotto (3) sul piantone (2), avendo cura che la spina (1) sia correttamente inserita nella sede del cannotto.
Montare il canotto (4) sul piantone (3)
Montare il distanziale (5) all'interno del canotto (4)
Montare la copertura del cruscotto (6) avendo cura di inserire correttamente tutti gli agganci a scatto nelle rispettive sedi.
Montare il volante (F) sul cannotto (4) in modo che le razze risultino rivolte verso il sedile.
Montare il volante, fissandolo tramite la viteria (H, G) in dotazione, nella sequenza indicata.
Applicare la copertura del volante (I) fissando le tre viti (L).

3.4 MONTAGGIO DELLA PROLUNGA DELLA LEVA COMANDO INNESTO DISPOSITIVO DI TAGLIO (Fig. 3.3)

Applicare la prolunga (1) sulla leva (2), orientandola in modo che i due grani (3) siano rivolti verso la parte posteriore della macchina, quindi serrare a fondo i due grani (3).

3.5 MONTAGGIO DELLA COPERTURA MOBILE

Montare la copertura mobile seguendo le istruzioni fornite in dotazione.

3.6 MONTAGGIO DEL SEDILE (Fig. 3.4)

Montare il sedile (1) sulla piastra (2) utilizzando le viti (3).

3.7 MONTAGGIO DEL SACCO DI RACCOLTA (Fig. 3.5)

Montare per prima cosa il telaio, unendo la parte superiore (1), che comprende la bocca, alla parte inferiore (2), utilizzando le viti e i dadi in dotazione (3) nella sequenza indicata.
Posizionare le piastre angolari (4) e (5), rispettando l'orientamento destro (R↑) e sinistro (L↑), e fissarle al telaio per mezzo di quattro viti autofilettanti (6).
Inserire il telaio così formato nell'involucro in

tela, curandone il corretto posizionamento lungo il perimetro di base. Agganciare tutti i profili in plastica ai tubi del telaio, aiutandosi con un cacciavite (7).
Introdurre la maniglia (8) nei fori della copertura (9), fissare il tutto al telaio mediante le viti (10) nella sequenza indicata e completare il montaggio con le quattro viti autofilettanti anteriori e posteriori (11).
Per ultimo, applicare il traversino di rinforzo (12) sotto il telaio, tenendo la parte piatta rivolta verso la tela, utilizzando le viti e i dadi in dotazione (13) nella sequenza indicata.

3.8 MONTAGGIO DEI BORDI LATERALI DELL'ASSIEME DISPOSITIVI DI TAGLIO (Fig. 3.6)

Montare i due bordi laterali destro (1) e sinistro (2), facendo attenzione al senso di montaggio e fissarli con le viti (3) e i dadi (4) in dotazione.

4. COMANDI E STRUMENTI DI CONTROLLO

4.1 VOLANTE DI GUIDA (Fig. 4.1 n.1)

Comanda la sterzata delle ruote anteriori.

4.2 LEVA ACCELERATORE (Fig. 4.1 n.2)

Regola il numero dei giri del motore. Le posizioni, indicate dalla targhetta, corrispondono a:

«STARTER» avviamento a freddo

«LENTO» regime minimo del motore

«VELOCE» regime massimo del motore

– La posizione «STARTER» provoca un arricchimento della miscela e deve essere usata in caso di avviamento a freddo e solo per il tempo strettamente necessario.
– Durante i percorsi di trasferimento scegliere una posizione intermedia fra «LENTO» e «VELOCE».
– Durante il taglio dell'erba portare la leva su «VELOCE».

4.3 LEVA FRENO DI STAZIONAMENTO (Fig. 4.1 n.3)

Il freno di stazionamento impedisce alla macchina di muoversi dopo averla parcheggiata. La leva di innesto ha due posizioni, corrispondenti a:
«**A**» = Freno disinserito
«**B**» = Freno inserito

– Per inserire il freno di stazionamento premere a fondo il pedale (Fig. 4 n.21) e portare la leva in posizione «B»; quando si solleva il piede dal pedale, questo rimane bloccato in posizione abbassata.
– Per disinserire il freno di stazionamento, premere il pedale (Fig. 4 n.21) e la leva si riporta in posizione «A».

4.4 COMMUTATORE A CHIAVE (Fig. 4.1 n.4)

Questo comando a chiave ha quattro posizioni corrispondenti a:

«ARRESTO» tutto spento;

«ACCENSIONE FARI»;

«MARCIA» tutti i servizi attivati;

«AVVIAMENTO» inserisce il motorino di avviamento.

– Rilasciando la chiave dalla posizione «AVVIAMENTO», questa torna automaticamente in posizione «MARCIA».
– Dopo l'avviamento del motore, l'accensione dei fari (se previsti) avviene portando la chiave in posizione «ACCENSIONE FARI»;
– per spegnerli, riportare la chiave su «MARCIA».

4.5 SPIE E DISPOSITIVI DI SEGNALAZIONE (Fig. 4.1 n.5)

Questa spia si accende quando la chiave (Fig. 4 n.4) si trova in posizione «MARCIA» e rimane sempre accesa durante il funzionamento.
– Quando lampeggia significa che manca un consenso all'avviamento del motore (vedi par. 5.2).
– Il segnale acustico, a dispositivo di taglio innestato, avvisa che il sacco di raccolta è pieno (vedi par. 5.3.4).

4.6 COMANDO DI INNESTO E FRENO DEI DISPOSITIVI DI TAGLIO (Fig. 4.1 n.6)

Questa leva ha due posizioni, indicate da una targhetta e corrispondenti a:

Posizione «**A**» = Dispositivi di taglio disinnestati

Posizione «**B**» = Dispositivi di taglio innestati

– Se i dispositivi di taglio vengono innestati senza rispettare le condizioni di sicurezza previste, il motore si spegne o non può es-

sere avviato (vedi par. 5.2).
– Disinnestando i dispositivi di taglio (Pos. «A»), viene contemporaneamente azionato un freno che ne arresta la rotazione entro alcuni secondi.

4.7 LEVA REGOLAZIONE ALTEZZA TAGLIO (Fig. 4.1 n.7)

Questa leva ha sette posizioni indicate da «1» a «7» sulla relativa targhetta, corrispondenti ad altrettante altezze di taglio comprese fra 3 e 8 cm.
Per passare da una posizione all'altra occorre spostare lateralmente la leva e riposizionarla in una delle sette tacche di arresto.

4.8 PEDALE DI CONSENSO TAGLIO IN RETROMARCIA (Fig 4.1 n. 8)

Tenendo premuto il pedale, è possibile retrocedere con i dispositivi di taglio innestati, senza provocare l'arresto del motore.

4.21 TRASMISSIONE IDROSTATICA

4.21.1 Pedale freno (Fig. 4.2 n.21)

Questo pedale aziona il freno sulle ruote posteriori.

4.21.2 Leva di regolazione della velocità (Fig. 4.2 n.22)

Questa leva ha la funzione di inserire la trazione alle ruote e di modulare la velocità della macchina, sia in marcia avanti che in retromarcia.
– La velocità della macchina in marcia avanti aumenta gradualmente spostando la leva in direzione «F»; la retromarcia viene inserita spostando la leva in direzione «R».
– Il ritorno in posizione di folle «N» avviene automaticamente all'azionamento del pedale del freno (Fig 4.2 n. 21) oppure può essere eseguito manualmente, quando il pedale non viene azionato.

IMPORTANTE *La leva viene bloccata in posizione «N» all'inserimento del freno di stazionamento e non può essere spostata fintanto che non viene disinserito il freno e rilasciato il pedale.*

4.21.3 Leva di sblocco della trasmissione idrostatica (Fig. 4.2 n.23)

Questa leva ha due posizioni, indicate da una targhetta:
«**A**» = Trasmissione inserita: per tutte le condizioni di utilizzo, in marcia e durante il taglio;
«**B**» = Trasmissione sbloccata: riduce notevolmente lo sforzo richiesto per spostare la macchina a mano, **a motore spento**.

IMPORTANTE *Per evitare di danneggiare il gruppo trasmissione, questa operazione deve essere eseguita solo a motore fermo, con la leva (Fig. 4.22) in posizione «N».*

4.22 TRASMISSIONE MECCANICA

4.22.1 Pedale frizione / freno (Fig. 4.2 n.21.A)

Questo pedale esplica una duplice funzione: nella prima parte della corsa agisce da frizione inserendo o disinserendo la trazione alle ruote e nella seconda parte si comporta da freno, agendo sulle ruote posteriori. Occorre prestare la massima attenzione a non indugiare troppo nella fase di frizione per non provocare il surriscaldamento e il conse-guente danneggiamento della cinghia di trasmissione del moto.

NOTA *Durante la marcia è bene non tenere il piede appoggiato sul pedale.*

4.22.2 Leva comando cambio di velocità (Fig. 4.2 n.22.A)

Questa leva ha sette posizioni, corrispondenti alle cinque marce in avanti, alla posizione di folle «N» e di retromarcia «R».
– Per passare da una marcia all'altra, premere a metà corsa il pedale e spostare la leva secondo le indicazioni riportate sull'etichetta.

⚠ ATTENZIONE! L'innesto della marcia deve avvenire da fermo.

⚠ ATTENZIONE! L'innesto della retromarcia deve avvenire da fermo.

5. NORME D'USO

5.1 RACCOMANDAZIONI PER LA SICUREZZA

⚠ ATTENZIONE! ***Se è previsto un uso prevalente su terreni in pendenza (mai superiore a 10°) è opportuno montare dei contrappesi forniti a richiesta (vedi 8.1) sotto la traversa delle ruote anteriori, per aumentare***

la stabilità anteriore e ridurre la possibilità di impennamento.

IMPORTANTE *Tutti i riferimenti relativi alle posizioni dei comandi sono quelli illustrati nel capitolo 4.*

5.2 CRITERI DI INTERVENTO DEI DISPOSITIVI DI SICUREZZA

I dispositivi di sicurezza agiscono secondo due criteri:
– impedire l'avviamento del motore se tutte le condizioni di sicurezza non sono rispettate;
– arrestare il motore se anche una sola condizione di sicurezza viene a mancare.

a) Per avviare il motore occorre in ogni caso che:
– la trasmissione sia in "folle";
– i dispositivi di taglio siano disinnestati;
– l'operatore sia seduto.

b) Il motore si arresta quando:
– l'operatore abbandona il sedile;
– si solleva il sacco di raccolta con dispositivi di taglio innestati;
– sia innestato il freno di stazionamento senza aver disinnestato i dispositivi di taglio;
– si innesta il dispositivo di taglio senza che sia stato applicato il sacco di raccolta;
– si innesta il freno di stazionamento senza aver disinnestato il dispositivo di taglio.
– viene azionata la leva della trazione (vedi 4.22) con il freno di stazionamento inserito.

5.3 OPERAZIONI PRELIMINARI PRIMA DI INIZIARE IL LAVORO

Prima di iniziare a lavorare, è necessario effettuare una serie di controlli e di operazioni, per assicurare che il lavoro si svolga in modo proficuo e nella massima sicurezza.

5.3.1 Regolazione del sedile (Fig. 5.1)

Per variare la posizione del sedile occorre allentare le quattro viti di fissaggio (1) e farlo scorrere lungo le asole del supporto.
Trovata la posizione, serrare a fondo le quattro viti (1).

5.3.2 Pressione degli pneumatici (Fig. 5.2)

La corretta pressione degli pneumatici è condizione essenziale per ottenere un perfetto allineamento dell'assieme dispositivi di taglio e quindi una rasatura uniforme del prato. Svitare i cappucci di protezione, collegare le valvoline ad una presa d'aria compressa munita di manometro e regolare la pressione ai valori indicati.

5.3.3 Rifornimento di olio e benzina

NOTA *Il tipo di olio e di benzina da impiegare è indicato nel manuale di istruzioni del motore.*

Per accedere all'astina di livello dell'olio, è necessario ribaltare il sedile e aprire lo sportello sottostante.
A motore fermo controllare il livello dell'olio del motore: secondo le precise modalità indicate nel manuale del motore deve essere compreso fra le tacche MIN. e MAX dell'astina (Fig. 5.3).
Fare il rifornimento di carburante utilizzando un imbuto avendo cura di non riempire completamente il serbatoio. (Fig. 5.4)

⚠ PERICOLO! ***Il rifornimento deve avvenire a motore spento in luogo aperto o ben aerato. Ricordare sempre che i vapori di benzina sono infiammabili! NON AVVICINARE FIAMME ALLA BOCCA DEL SERBATOIO PER VERIFICARE IL CONTENUTO E NON FUMARE DURANTE IL RIFORNIMENTO.***

IMPORTANTE *Evitare di versare benzina sulle parti in plastica per non danneggiarle; in caso di fuoriuscite accidentali, risciacquare subito con acqua. La garanzia non copre i danni alle parti in plastica della carrozzeria o del motore causati dalla benzina.*

5.3.4 Montaggio della protezione all'uscita (sacco di raccolta) (Fig. 5.5)

⚠ ATTENZIONE! ***Non utilizzare mai la macchina senza aver montato la protezione all'uscita!***

Sollevare la copertura mobile (1) ed agganciare il sacco di raccolta introducendo i due perni di articolazione (2) nelle asole dei due supporti (3).

5.3.5 Controllo della sicurezza e dell'efficienza della macchina

1. Verificare che i dispositivi di sicurezza agiscano come indicato (par. 5.2).
2. Accertare che il freno funzioni regolarmente.
3. Non iniziare il taglio se i dispositivi di taglio vibrano o si hanno dubbi sull'affilatura; ricordare sempre che:
   – Un dispositivo di taglio male affilato strappa l'erba e provoca un ingiallimento del prato.
   – Un dispositivo di taglio allentato causa vibrazioni anomale e può causare pericolo.

⚠ ATTENZIONE! ***Non usare la macchina se non si è sicuri della sua efficienza e sicurezza e contattare immediatamente il vostro Rivenditore per le necessarie verifiche o riparazioni.***

5.4 USO DELLA MACCHINA

5.4.1 Avviamento

Per avviare il motore (Fig. 5.7):
– aprire il rubinetto della benzina (1) (se previsto) accessibile dal vano della ruota posteriore sinistra;
– mettere la trasmissione in folle («N») (par. 4.21.2, 4.22.2);
– disinnestare i dispositivi di taglio (par. 4.6);
– inserire il freno di stazionamento, sui terreni in pendenza;
– nel caso di avviamento a freddo, azionare lo starter (par. 4.2);
– nel caso di motore già caldo, è sufficiente posizionare la leva fra «LENTO» e «VELOCE»;
– inserire la chiave, ruotarla in posizione «MARCIA» per inserire il circuito elettrico, quindi portarla in posizione «AVVIAMENTO» per avviare il motore;
– rilasciare la chiave ad avviamento avvenuto.

A motore avviato, portare l'acceleratore in posizione di «LENTO».

IMPORTANTE *Lo starter deve essere disinserito non appena il motore gira regolarmente; il suo impiego a motore giù caldo può imbrattare la candela e causare un funzionamento irregolare del motore.*

NOTA *In caso di difficoltà di avviamento, non insistere a lungo con il motorino per evitare di scaricare la batteria e per non ingolfare il motore. Riportare la chiave in posizione «ARRESTO», attendere qualche secondo e ripetere l'operazione. Perdurando l'inconveniente, consultare il capitolo «7» del presente manuale ed il manuale d'istruzioni del motore.*

IMPORTANTE *Tener sempre presente che i dispositivi di sicurezza impediscono l'avviamento del motore quando non sono rispettate le condizioni di sicurezza (par. 5.2). In questi casi, ripristinato il consenso all'avviamento, occorre riportare la chiave in «ARRESTO» prima di poter avviare nuovamente il motore.*

5.4.2 Marcia avanti e trasferimenti

Durante i trasferimenti:
– disinnestare i dispositivi di taglio;
– portare l'assieme dispositivi di taglio in posizione di massima altezza (posizione «7»);
– portare il comando dell'acceleratore in una posizione intermedia fra «LENTO» e «VELOCE».

Trasmissione meccanica

Azionare il pedale a fondo corsa (vedi 4.22.1) e portare la leva del cambio in posizione di 1ª marcia (vedi 4.22.2).
Tenendo premuto il pedale, disinserire il freno di stazionamento; rilasciare gradualmente il pedale che passa così dalla funzione «freno» a quella di «frizione», azionando le ruote posteriori (vedi 4.22.1).

⚠ ATTENZIONE! ***Il rilascio deve essere graduale per evitare che un innesto troppo brusco possa causare l'impennamento e la perdita di controllo del mezzo.***

Raggiungere gradualmente la velocità voluta agendo sull'acceleratore e sul cambio; per passare da una marcia a un'altra occorre azionare la frizione, premendo il pedale fino a metà della corsa (vedi 4.22.1).

IMPORTANTE *L'innesto della marcia deve sempre avvenire da fermo.*

Trasmissione idrostatica

Disinserire il freno di stazionamento e rilasciare il pedale del freno (par. 4.21.1).
Spostare la leva di regolazione della velocità nella direzione «F» e raggiungere la velocità voluta agendo opportunamente sulla leva e sull'acceleratore.

⚠ ATTENZIONE! ***L'inserimento della trazione deve avvenire secondo le modalità giù descritte per evitare che un innesto troppo brusco possa causare l'impennamento e la perdita di controllo del mezzo, specialmente sui pendii.***

5.4.3 Frenatura

Trasmissione meccanica

Per frenare, premere il pedale a fondo corsa (vedi 4.22.1), riducendo dapprima la velocità mediante l'acceleratore, per non sovraccaricare inutilmente il sistema frenante.

Trasmissione idrostatica

Rallentare dapprima la velocità della macchina riducendo i giri del motore, quindi premere il pedale del freno (par. 4.21.1) per ridurre ulteriormente la velocità, fino ad arrestarsi.

Premendo il pedale del freno, si aziona contemporaneamente il ritorno della leva di regolazione della velocità in posizione «N».

5.4.4 Retromarcia

IMPORTANTE *L'innesto della retromarcia deve sempre avvenire da fermo.*

IMPORTANTE *Per poter retrocedere con i dispositivi di taglio innestati, è necessario premere e tenere premuto il pedale di consenso (vedi 4.8) per non provocare l'arresto del motore.*

Trasmissione meccanica

- Azionare il pedale fino ad arrestare la macchina, inserire la retromarcia spostando lateralmente la leva e portandola in posizione «R» (vedi 4.22.2). Rilasciare gradualmente il pedale per inserire la frizione ed iniziare la retromarcia.

Trasmissione idrostatica

- Arrestata la macchina, iniziare la retromarcia muovendo la leva di regolazione della velocità in direzione «R» (vedi 4.21.2).

5.4.5 Taglio dell'erba (Fig. 5.8)

Per iniziare il taglio:
– portare l'acceleratore in posizione «VELOCE»;
– portare l'assieme dispositivi di taglio in posizione di massima altezza;
– innestare I dispositivi di taglio (par. 4.6), solo sul tappeto erboso, evitando di innestare I dispositivi di taglio su terreni ghiaiosi o nell'erba troppo alta;
– iniziare l'avanzamento nella zona erbosa in modo molto graduale e con particolare cautela, come già descritto precedentemente
– regolare la velocità di avanzamento e l'altezza di taglio (par. 4.7) secondo le condizioni del prato (altezza, densità e umidità dell'erba).

Trasmissione meccanica

– Erba alta e densa prato umido: 1ª marcia
– Erba in condizioni medie: 2ª 3ª marcia
– Erba bassa prato asciutto: 4ª marcia

NOTA *La quinta marcia è prevista unicamente come marcia di trasferimento in piano.*

Trasmissione idrostatica

- L'adeguamento della velocità alle condizioni del prato è ottenuto in modo graduale e progressivo agendo opportunamente sulla leva di regolazione della velocità.

⚠ ATTENZIONE! ***Nei tagli su terreni in pendenza occorre ridurre la velocità di avanzamento per garantire le condizioni di sicurezza (vedi 1C 7-8-9 + 5.5).***

In ogni caso occorre ridurre la velocità ogni volta che si avverte un calo di giri del motore, tenendo presente che non si otterrà mai un buon taglio dell'erba se la velocità di avanzamento è troppo alta in relazione alla quantità di erba tagliata.

Disinnestare i dispositivi di taglio e portare l'assieme dispositivi di taglio in posizione di massima altezza ogni volta che si rendesse necessario superare un ostacolo.

5.4.6 Svuotamento del sacco di raccolta (Fig. 5.8)

NOTA *Lo svuotamento del sacco di raccolta è eseguibile solo con dispositivi di taglio disinnestati; in caso contrario, si arresterebbe il motore.*

Non lasciare che il sacco di raccolta si riempia troppo, per evitare di intasare il canale di espulsione.
Un segnale acustico segnala il riempimento del sacco di raccolta; a questo punto:
– disinnestare i dispositivi di taglio (par. 4.6) e il segnale si interrompe;
– ridurre il regime del motore;
– mettere in folle (N) (par. 4.21.2, 4.22.2) ed arrestare l'avanzamento;
– inserire il freno di stazionamento sui pendii;
– afferrare la maniglia posteriore e ribaltare il sacco di raccolta per svuotarlo.

NOTA *Può succedere che, dopo aver svuotato il sacco di raccolta, il segnale acustico si riattivi al momento dell'innesto dei dispositivi di taglio, a causa di residui d'erba rimasti sul tastatore del micro di segnalazione; in tal caso è sufficiente rimuovere l'erba rimasta, o disinnestare e subito innestare nuovamente i dispositivi di taglio per farlo cessare.*

5.4.7 Svuotamento del canale d'espulsione

Un taglio d'erba molto alta o bagnata, unito ad una velocità di avanzamento troppo elevata, può causare l'intasamento del canale d'espulsione. In caso di intasamento occorre:
– arrestare l'avanzamento, disinnestare i dispositivi di taglio e arrestare il motore;
– togliere il sacco di raccolta;
– rimuovere l'erba accumulata, agendo dalla parte dell'apertura di scarico del canale.

⚠ ATTENZIONE! ***Questa operazione deve sempre avvenire a motore spento.***

5.4.8 Fine del taglio

Terminata la rasatura, disinnestare i dispositivi di taglio, ridurre il numero dei giri del motore ed effettuare il percorso di ritorno con l'assieme dispositivi di taglio in posizione di massima altezza.

5.4.9 Fine Lavoro

Arrestare la macchina, mettere la leva dell'acceleratore in posizione «LENTO» e spegnere il motore portando la chiave in posizione «ARRESTO».
A motore spento, chiudere il rubinetto (1) della benzina (se previsto) (Fig. 5.9).

⚠ ATTENZIONE! ***Per evitare possibili ritorni di fiamma, portare l'acceleratore in posizione di «LENTO» per 20 secondi prima di spegnere il motore.***

IMPORTANTE *Per preservare la carica della batteria, non lasciare la chiave in posizione di «MARCIA» quando il motore non è in moto.*

5.4.10 Pulizia della macchina

Dopo ogni utilizzo, ripulire l'esterno della macchina, svuotare il sacco di raccolta e scuoterlo per ripulirlo dai residui d'erba e terriccio.
Ripassare le parti in plastica della carrozzeria con una spugna imbevuta d'acqua e detersivo, facendo ben attenzione a non bagnare il motore, i componenti dell'impianto elettrico e la scheda elettronica posta sotto il cruscotto.

IMPORTANTE *Non usare mai lance a pressione o liquidi aggressivi per il lavaggio della carrozzeria e del motore!*

⚠ ATTENZIONE! ***È necessario che sulla parte superiore dell'assieme dispositivi di taglio non si accumulino detriti e residui di erba essiccata, al fine di mantenere il livello ottimale di efficienza e di sicurezza della macchina.***

Dopo ogni utilizzo, procedere ad una accurata pulizia dell'assieme dispositivi di taglio, per rimuovere ogni residuo d'erba o detriti.
⚠ ATTENZIONE! ***Durante la pulizia dell'assieme dispositivi di taglio, indossare occhiali protettivi ed allontanare persone o animali.***

a) Il lavaggio dell'interno dell'assieme dispositivi di taglio e del canale d'espulsione deve essere eseguito su un pavimento solido, con:
– il sacco di raccolta montato;
– l'operatore seduto;
– l'assieme dispositivi di taglio in posizione «1»;
– il motore in moto;
– la trasmissione in folle;
– i dispositivi di taglio innestati.
Collegare un tubo per l'acqua all'apposito raccordo (1), facendovi affluire dell'acqua. Innestare il dispositivo di taglio e lasciarlo girare per qualche minuto (Fig. 5.10).
Togliere poi il sacco di raccolta, svuotarlo, risciacquarlo e riporlo in modo da favorire una rapida asciugatura.

b) Per la pulizia della parte superiore dell'assieme dispositivi di taglio:
– abbassare completamente l'assieme dispositivi di taglio (posizione «1»);
– soffiare con un getto d'aria compressa per rimuovere ogni deposito d'erba (Fig. 5.11).

5.4.11 Rimessaggio e inattività prolungata

⚠ **Lasciare raffreddare il motore prima di rimessare la macchina.**

Se si prevede un prolungato periodo di inattività (superiore a 1 mese), provvedere a scollegare i cavi della batteria e seguire le indicazioni contenute nel manuale di istruzioni del motore.
Svuotare il serbatoio del carburante scollegando il tubo (1) posto all'ingresso del filtrino della benzina, raccogliendo il carburante in un contenitore adeguato (Fig. 5.12).
Ricollegare il tubo (1) facendo attenzione a riposizionare correttamente la fascetta.
Riporre la macchina in un ambiente asciutto, al riparo dalle intemperie e, possibilmente, ricoprirla con un telo.

IMPORTANTE *La batteria deve essere conservata in un luogo fresco e asciutto. Ricaricare sempre la batteria prima di un lungo periodo di inattività (superiore a 1 mese) e provvedere alla*

ricarica prima di riprendere l'attività (par. 6.3.3).
Alla ripresa del lavoro, accertarsi che non vi siano perdite di benzina dai tubi, dal rubinetto e dal carburatore.

5.4.12 Dispositivo di protezione della scheda

La scheda elettronica è munita di una protezione autoripristinante che interrompe il circuito in caso di anomalie nell'impianto elettrico; l'intervento provoca l'arresto del motore ed è segnalato dallo spegnimento della spia.
Il circuito si ripristina automaticamente dopo qualche secondo; ricercare e rimuovere le cause del guasto per evitare il ripetersi delle interruzioni.

IMPORTANTE *Per evitare l'intervento della protezione:*
- *non invertire la polarità della batteria;*
- *non far funzionare la macchina senza la batteria, per non causare anomalie nel funzionamento del regolatore di carica;*
- *fare attenzione a non causare corto circuiti.*

5.5 USO SU TERRENI IN PENDENZA (Fig. 5.13)

Rispettare i limiti indicati (**max 10° - 17%**).

⚠ ATTENZIONE! ***Nei terreni in pendenza occorre iniziare la marcia avanti con particolare cautela per evitare l'impennamento della macchina. Ridurre la velocità d'avanzamento prima di affrontare un pendio, specialmente in discesa.***

⚠ PERICOLO! ***Non inserire mai la retromarcia per ridurre la velocità in discesa: questo potrebbe causare la perdita di controllo del mezzo, specialmente su terreni scivolosi.***

Trasmissione meccanica

⚠ PERICOLO! ***Non percorrere mai le discese con il cambio in folle o la frizione disinnestata! Inserire sempre una marcia bassa prima di lasciare la macchina ferma e incustodita.***

Trasmissione idrostatica

Percorrere le discese con la leva di regolazione della velocità (par. 4.21.2) in posizione «N», (per sfruttare l'effetto frenante della trasmissione idrostatica) e riducendo ulteriormente la velocità, se necessario, con l'uso del freno.

5.6 ALCUNI CONSIGLI PER MANTENERE UN BEL PRATO

1. Per mantenere un prato di bell'aspetto, verde e soffice, è necessario che sia tagliato regolarmente e senza traumatizzare l'erba. Il prato può essere costituito da erbe di diverse tipologie. Con tagli frequenti, crescono maggiormente le erbe che sviluppano molte radici e formano una solida coltre erbosa; al contrario, se i tagli avvengono con minore frequenza, si sviluppano prevalentemente erbe alte e selvatiche (trifoglio. margherite. ecc.).
2. È sempre preferibile tagliare l'erba con il prato ben asciutto.
3. I dispositivi di taglio devono essere integri e ben affilati, in modo che la recisione sia netta e senza sfrangiature che portano ad un ingiallimento delle punte.
4. Il motore deve essere utilizzato al massimo dei giri, sia per assicurare un taglio netto dell'erba che per ottenere una buona spinta dell'erba tagliata attraverso il canale d'espulsione.
5. La frequenza delle rasature deve essere rapportata alla crescita dell'erba, evitando che tra un taglio e l'altro l'erba cresca troppo.
6. Nei periodi più caldi e secchi è opportuno tenere l'erba leggermente più alta, per ridurre il disseccamento del terreno.
7. L'altezza ottimale dell'erba di un prato ben curato è di circa 4-5 cm e, con un solo taglio, non bisognerebbe asportare più di un terzo dell'altezza totale. Se l'erba è molto alta è meglio eseguire il taglio in due passate, a distanza di un giorno; la prima con i dispositivi di taglio ad altezza massima ed eventualmente a scia ridotta, e la seconda all'altezza desiderata. (Fig. 5.14).
8. L'aspetto del prato sarà migliore se i tagli saranno eseguiti alternandoli nelle due direzioni. (Fig. 5.15)
9. Se il convogliatore tende ad intasarsi d'erba è bene ridurre la velocità di avanzamento in quanto può essere eccessiva in funzione della condizione del prato; se il problema rimane, cause probabili sono i dispositivi di taglio male affilati o il profilo delle alette deformato.
10. Fare molta attenzione ai tagli in corrispondenza di cespugli e in prossimità di cordoli bassi che potrebbero danneggiare il parallelismo e il bordo dell'assieme dispositivi di taglio ed i dispositivi di taglio.

6. MANUTENZIONE

6.1 RACCOMANDAZIONI PER LA SICUREZZA

ATTENZIONE! ***Occorre contattare immediatamente il vostro Rivenditore o un Centro specializzato qualora si riscontrassero irregolarità nel funzionamento***
- ***del freno,***
- ***dell'innesto e arresto dei dispositivi di taglio,***
- ***dell'inserimento della trazione in marcia avanti o retromarcia.***

6.2 ACCESSO AL MOTORE (Fig. 6.1)

Ribaltando la copertura motore (1), è possibile accedere al motore e ai gruppi meccanici posti sotto di essa.

Per compiere tale operazione, occorre:
- sistemare la macchina su un pavimento piano, portare l'assieme dispositivi di taglio in posizione di massima altezza e inserire sotto il bordo degli spessori (2) di circa 65 70 mm, allo scopo di sostenerlo, durante le operazioni successive;

Trasmissione meccanica

–inserire il freno di stazionamento

Trasmissione idrostatica

- mettere la leva di sblocco della trasmissione in posizione «INSERITA» (Fig. 4.2.23), in quanto, per garantire la necessaria mobilità alla leva di regolazione della velocità, è necessario che il freno di stazionamento sia disinserito;

- togliere il sacco di raccolta;
- svitare la manopola della leva (3) e portare la leva in posizione «R»;
- aprire lo sportello di accesso (4) e svitare il dado (5) di fissaggio con una chiave da 13 mm;
- rilasciare la leva (6) in modo che l'assieme dispositivi di taglio si appoggi agli spessori e mantenerla spostata lateralmente perché non rimanga impegnata in nessuna delle tacche di arresto, afferrare la base del sedile (7) e ribaltare all'indietro la copertura.

Al momento della chiusura:
- accertarsi che il canale di espulsione (8) sia ben sistemato sul sostegno (9) e appoggiato alla guida destra;
- mettere la leva (3) in posizione «R» e abbassare la copertura (1) a livello delle leve (3) e (6);
- introdurre per prima la leva (6) nella sua sede, successivamente la leva (3) e abbassare la copertura fino a centrare la vite di fissaggio.

ATTENZIONE! ***Abbassata la copertura (1) controllare che:***
- ***la bocca del canale di espulsione (8) entri regolarmente nell'apertura di scarico posteriore (10) e che sia appoggiata al sostegno (11).***

Quindi:
- ***serrare a fondo il dado di fissaggio (5);***
- ***portare la leva (6) in posizione «7» impegnandola nella corrispondente tacca di arresto;***
- ***rimuovere gli spessori (2), rimontare la manopola della leva (3) e lo sportello (4).***

6.3 MANUTENZIONE ORDINARIA

La tabella ha lo scopo di aiutarvi a mantenere in efficienza e sicurezza la vostra macchina. In essa sono richiamati i principali interventi e la periodicità prevista per ciascuno di essi.

Le caselle a fianco vi permettono di annotare la data o il numero di ore di funzionamento nelle quali l'intervento è stato eseguito.

Intervento		Periodicità (Ore)	Eseguito (Data o Ore)							
1.	**MACCHINA**									
1.1	Controllo fissaggio e affilatura dispositivi di taglio [3]	25								
1.2	Sostituzione dispositivi di taglio [3]	100								
1.3	Controllo cinghia trasmissione [3]	25								
1.4	Sostituzione cinghia trasmissione [2] [3]	–								
1.5	Controllo cinghia comando dispositivi di taglio [3]	25								
1.6	Sostituzione cinghia comando dispositivi di taglio [2] [3]	–								
1.7	Controllo e registrazione freno [3]	25								
1.8	Controllo e registrazione trazione [3]	25								
1.9	Controllo innesto e freno dispositivo di taglio [3]	25								
1.10	Controllo di tutti i fissaggi	25								
1.11	Lubrificazione generale [4]	25								
1.12	Controllo ed eventuale sostituzione del tubo benzina [3]	ogni 2 anni								
2.	**MOTORE [1]**									
2.1	Sostituzione olio motore	…								
2.2	Controllo e pulizia filtro dell'aria	…								
2.3	Sostituzione filtro dell'aria	…								
2.4	Controllo filtro benzina	…								
2.5	Sostituzione filtro benzina	…								
2.6	Controllo e pulizia contatti candela	…								
2.7	Sostituzione candela	…								

[1] Consultare il manuale del motore per l'elenco completo e la periodicità.
[2] Contattare il vostro Rivenditore ai primi cenni di malfunzionamento.
[3] Operazione che deve essere eseguita dal vostro Rivenditore o da un Centro specializzato.
[4] La lubrificazione generale di tutte le articolazioni dovrebbe inoltre essere eseguita ogni volta che si prevede una lunga inattività della macchina.

6.3.1 Motore (Fig. 6.2)

Seguire tutte le prescrizioni riportate sul libretto di istruzioni del motore.
Lo scarico dell'olio del motore si effettua per mezzo della siringa in dotazione, dopo aver svitato il tappo di riempimento (1).
Montare il tubetto (2) sulla siringa (3) e introdurlo a fondo nel foro, quindi aspirare tutto l'olio del motore, tenendo presente che lo svuotamento completo richiede di ripetere l'operazione alcune volte.

6.3.2 Asse posteriore

È costituito da un gruppo monoblocco sigillato e non richiede manutenzione; è fornito di una carica di lubrificante permanente, che non necessita di sostituzione o rabbocco.

6.3.3 Batteria (Fig. 6.3)

È fondamentale effettuare un'accurata manutenzione della batteria per garantirne una lunga durata.
La batteria della vostra macchina deve essere tassativamente caricata:
– prima di utilizzare la macchina per la prima volta dopo l'acquisto;
– prima di ogni prolungato periodo di inattività della macchina;
– prima della messa in servizio dopo un prolungato periodo di inattività.

Leggere e rispettare attentamente la procedura di ricarica descritta nel manuale allegato alla batteria. Se non si rispetta la procedura o non si carica la batteria, si potrebbero verificare danni irreparabili agli elementi della batteria.
Una batteria scarica **deve** essere ricaricata al più presto.

IMPORTANTE *La ricarica deve avvenire con una apparecchiatura a tensione costante. Altri sistemi di ricarica possono danneggiare irrimediabilmente la batteria.*

La macchina è dotata di un connettore (1) per la ricarica, da collegare al corrispondente connettore dell'apposito carica batterie di mantenimento, fornito in dotazione (se previsto) o disponibile a richiesta (vedi 8.2).

IMPORTANTE *Questo connettore deve essere usato esclusivamente per il collegamento al carica batterie di mantenimento previsto dal Costruttore. Per il suo utilizzo:*
– *seguire le indicazioni riportate nelle relative istruzioni d'uso;*
– *seguire le indicazioni riportate nel manuale della batteria.*

6.3.4 Ingrassaggio (Fig. 6.4)

Ogni 100 ore di funzionamento, ingrassare:
– i perni dello sterzo tramite i due ingrassatori (1);
– l'articolazione della leva comando avanzamento, tramite l'ingrassatore (2) accessibile dallo sportello posto alla base del sedile.

6.4 INTERVENTI SULLA MACCHINA

6.4.1 Allineamento dell'assieme dispositivi di taglio (Fig. 6.5)

Una buona regolazione dell'assieme dispositivi di taglio è essenziale per ottenere un prato uniformemente rasato.

Nel caso di taglio irregolare, controllare la pressione dei pneumatici.
Se ciò non fosse sufficiente ad ottenere una rasatura uniforme, occorre contattare il vostro Rivenditore per la regolazione dell'allineamento dell'assieme dispositivi di taglio.

6.4.2 Sostituzione delle ruote (Fig. 6.6)

Con la macchina in piano, sistemare degli spessori sotto un elemento portante del telaio, dal lato della ruota da sostituire.
Le ruote sono trattenute da un anello elastico (1) asportabile con l'aiuto di un cacciavite.

NOTA *In caso di sostituzione di una o di entrambe le ruote posteriori, assicurarsi che eventuali differenze del diametro esterno non siano maggiori di 8-10 mm; in caso contrario, per evitare tagli irregolari, occorre effettuare la regolazione dell'allineamento dell'assieme dispositivi di taglio.*

IMPORTANTE *Prima di rimontare una ruota, spalmare l'asse con del grasso. Riposizionare accuratamente l'anello elastico (1) e la rondella di spallamento (2).*

6.4.3 Riparazione o sostituzione degli pneumatici

Ogni sostituzione o riparazione di un pneumatico a seguito di una foratura deve avvenire presso un gommista specializzato, secondo le modalità previste per il tipo di copertura impiegato.

6.4.4 Sostituzione di un fusibile (Fig. 6.7)

Sulla macchina sono previsti alcuni fusibili (1), di diversa portata, le cui funzioni e caratteristiche sono le seguenti:

– Fusibile da 10 A = a protezione dei circuiti generali e di potenza della scheda elettronica, il cui intervento provoca l'arresto della macchina e lo spegnimento completo della spia sul cruscotto.
– Fusibile da 25 A = a protezione del circuito di ricarica, il cui intervento si manifesta con una progressiva perdita della carica della batteria e conseguenti difficoltà nell'avviamento.

Con motore Honda

– Fusibile da 10 A = a protezione dei circuiti generali e di potenza della scheda elettronica, il cui intervento provoca l'arresto della macchina e lo spegnimento completo

della spia sul cruscotto.
- Fusibile da 25 A = a protezione del circuito di ricarica, il cui intervento si manifesta con una progressiva perdita della carica della batteria e conseguenti difficoltà nell'avviamento.
- Fusibile T-6,3 A (Ritardato) (2) = a protezione dei circuiti generali e di potenza della scheda elettronica, il cui intervento provoca l'arresto della macchina e lo spegnimento completo della spia sul cruscotto.

La portata del fusibile è indicata sul fusibile stesso.

IMPORTANTE *Un fusibile bruciato deve essere sempre sostituito con uno di uguale tipo e portata e mai con uno di portata diversa.*

Nel caso non si riesca ad eliminare le cause di intervento, consultare il Vostro Rivenditore.

6.4.5 Sostituzione lampada (se prevista) (Fig. 6.8)

La lampada (18W) è inserita a baionetta nel portalampada, che si sfila ruotandolo in senso antiorario con l'aiuto di una pinza.

6.4.6 Smontaggio, sostituzione e rimontaggio dei dispositivi di taglio

⚠ ATTENZIONE! ***Indossare guanti da lavoro per maneggiare i dispositivi di taglio.***

⚠ ATTENZIONE! ***Sostituire sempre i dispositivi di taglio danneggiati o storti; non tentare mai di ripararli! USARE SEMPRE DISPOSITIVI DI TAGLIO ORIGINALI!***

Su questa macchina è previsto l'impiego di dispositivi di taglio risportanti il codice indicato nella tabella a pagina ii.

Data l'evoluzione del prodotto, i dispositivi di taglio sopra citati potrebbero essere sostituito nel tempo da altri, con caratteristiche analoghe di intercambiabilità e sicurezza di funzionamento.

7. GUIDA ALL'IDENTIFICAZIONE DEGLI INCONVENIENTI

INCONVENIENTE	CAUSA PROBABILE	RIMEDIO
1. Con la chiave su «MARCIA», la spia rimane spenta	Intervento della protezione della scheda elettronica a causa di: – batteria mal collegata – inversione di polarità della batteria – massa incerta – batteria completamente scarica – fusibile bruciato – scheda bagnata	Mettere la chiave in pos. «ARRESTO» e cercare le cause del guasto: – verificare i collegamenti (vedi 3.2) – verificare i collegamenti (vedi 3.2) – verificare i collegamenti (vedi 3.2) – ricaricare la batteria (vedi 6.3.3) – sostituire il fusibile (10 A) (vedi 6.4.4) – asciugare con aria tiepida
2. Con la chiave su «AVVIAMENTO», la spia lampeggia e il motorino d'avviamento non gira	– manca il consenso all'avviamento	– controllare che le condizioni di consenso siano rispettate (vedi 5.2.a)
3. Con la chiave su «AVVIAMENTO», la spia si accende, ma il motorino d'avviamento non gira	– batteria insufficientemente carica – fusibile della ricarica bruciato – malfunzionamento del relé avviamento	– ricaricare la batteria (vedi 6.3.3) – sostituire il fusibile (25A) (vedi 6.4.4) – contattare il Vostro Rivenditore

INCONVENIENTE	CAUSA PROBABILE	RIMEDIO
4. Con la chiave su «AVVIAMENTO», il motorino d'avviamento gira, ma il motore non si avvia	– batteria insufficientemente carica – mancanza di afflusso di benzina – difetto di accensione	– ricaricare la batteria (vedi 6.3.3) – verificare il livello nel serbatoio (vedi 5.3.3) – aprire il rubinetto (se previsto) (vedi 5.4.1) – verificare il filtro della benzina – verificare il fissaggio del cappuccio della candela – verificare la pulizia e la corretta distanza fra gli elettrodi
5. Avviamento difficoltoso o funzionamento irregolare del motore	– problemi di carburazione	– pulire o sostituire il filtro dell'aria – pulire la vaschetta del carburatore – svuotare il serbatoio e immettere benzina fresca – controllare ed eventualmente sostituire il filtro della benzina
6. Calo di rendimento del motore durante il taglio	– velocità di avanzamento elevata in rapporto all'altezza di taglio	– ridurre la velocità di avanzamento e/o alzare l'altezza di taglio (vedi 5.4.5)
7. Il motore si arresta durante il lavoro e la spia lampeggia	Intervento della protezione della scheda elettronica a causa di: – intervento dei dispositivi di sicurezza	Mettere la chiave in pos. «ARRESTO» e cercare le cause del guasto: – controllare che le condizioni di consenso siano rispettate (vedi 5.2.b)
8. Il motore si arresta e la spia si spegne	Intervento della protezione della scheda elettronica a causa di: – batteria scarica – sovratensione causata dal regolatore di carica – batteria mal collegata (contatti incerti)	Mettere la chiave in pos. «ARRESTO» e cercare le cause del guasto: – ricaricare la batteria (vedi 6.3.3) – contattare un Centro Assistenza Autorizzato – verificare i collegamenti della batteria (vedi 3.2)
9. Il motore si arresta e la spia rimane accesa	– problemi al motore	– contattare un Centro Assistenza Autorizzato
10. I dispositivi di taglio non si innestano o non si arrestano tempestivamente quando vengono disinnestati	– problemi al sistema di innesto	– contattare il Vostro Rivenditore
11. Taglio irregolare e raccolta insufficiente	– assieme dispositivi di taglio non parallelo al terreno – inefficienza dei dispositivi di taglio – velocità di avanzamento elevata in rapporto all'altezza dell'erba da tagliare – intasamento del canale	– controllare la pressione dei pneumatici (vedi 5.3.2) – ripristinare l'allineamento dell'assieme dispositivi di taglio rispetto al terreno (vedi 6.4.1) – contattare il Vostro Rivenditore – ridurre la velocità di avanzamento e/o alzare l'assieme dispositivi di taglio (vedi 5.4.5) – attendere che l'erba sia asciutta – togliere il sacco di raccolta e svuotare il canale (vedi 5.4.7)

INCONVENIENTE	CAUSA PROBABILE	RIMEDIO
12. Vibrazione anomala durante il funzionamento	– l'assieme dispositivi di taglio è pieno d'erba – i dispositivi di taglio sono squilibrati o allentati – fissaggi allentati	– pulire l'assieme dispositivi di taglio (vedi 5.4.10) – contattare il Vostro Rivenditore – verificare e serrare le viti di fissaggio del motore e del telaio
13. Frenata incerta o inefficace	– freno non regolato correttamente	– contattare il vostro Rivenditore
14. Avanzamento irregolare, scarsa trazione in salita o tendenza della macchina ad impennarsi	– problemi alla cinghia o al dispositivo di innesto	– contattare il vostro Rivenditore
15. Con il motore in moto, azionando il pedale di trazione, la macchina non si sposta	– leva di sblocco in posizione «B»	– riportarla in pos. «A» (vedi 4.23)
16. La macchina comincia a vibrare in modo anomalo	– danneggiamento o parti allentate	– fermare la macchina e staccare il cavo della candela – verificare eventuali danneggiamenti – controllare se vi siano parti allentate e serrarle – provvedere alle verifiche, sostituzioni o riparazioni presso un Centro Specializzato

Se gli inconvenienti perdurano dopo aver eseguito le operazioni sopra descritte, contattare il vostro Rivenditore.

⚠ ATTENZIONE! ***Non tentare mai di effettuare riparazioni impegnative senza avere i mezzi e le cognizioni tecniche necessarie. Ogni intervento male eseguito, comporta automaticamente il decadimento della Garanzia ed il declino di ogni responsabilità del Costruttore.***

8. ACCESSORI

8.1

- CARICA BATTERIE DI MANTENIMENTO CB01" (Fig. 8.1 n. 41)

Permette di mantenere la batteria in buona efficienza, durante i periodi di inattività, garantendo il livello di carica ottimale e una maggior durata della batteria.

- KIT PER "MULCHING" (Fig. 8.1 n.42)

Sminuzza finemente l'erba tagliata e la lascia sul prato, in alternativa alla raccolta nel sacco di raccolta.

- TELO DI COPERTURA (Fig. 8.1 n.43)

Protegge la macchina dalla polvere quando non viene utilizzata.

BG **ВНИМАНИЕ: ПРЕДИ ДА ИЗПОЛЗВАТЕ МАШИНАТА ПРОЧЕТЕТЕ ВНИМАТЕЛНО НАСТОЯЩАТА КНИЖКА. Запазете за бъдеща справка**

За двигателя и акумулатора, прочетете съответните ръководства с инструкции

СЪДЪРЖАНИЕ

1. ПРАВИЛА ЗА БЕЗОПАСНОСТ 1
2. ЗАПОЗНАВАНЕ С МАШИНАТА 5
3. РАЗОПАКОВАНЕ И МОНТИРАНЕ 7
4. КОМАНДИ И УРЕДИ ЗА УПРАВЛЕНИЕ 8
5. ПРАВИЛА ЗА УПОТРЕБА 10
   - 5.1 Препоръки за безопасна работа .. 10
   - 5.2 Критерии за задействане на предпазните устройства 10
   - 5.3 Предварителни операции преди започване на работа 10
   - 5.4 Употреба на машината 11
   - 5.5 Употреба върху наклонени терени 14
   - 5.6 Някои съвети за поддържане на хубава поляна 14
6. ПОДДРЪЖКА 15
   - 6.1 Препоръки за безопасна работа .. 15
   - 6.2 Достъп до мотора 15
   - 6.3 Редовна поддръжка 15
   - 6.4 Интервенции по машината 17
7. УПЪТВАНЕ ЗА ИДЕНТИФИКАЦИЯ НА ПРОБЛЕМИТЕ 18
8. ПРИНАДЛЕЖНОСТИ 20

КАК ДА СЕ ЧЕТЕ УПЪТВАНЕТО

В текста на ръководството, някои параграфи, които съдържат особено важна информация за безопасността или функционирането, са отбелязани по различен начин според следния критерий:

БЕЛЕЖКА *или* **ВАЖНО**

Предоставя уточнения или други елементи, по отношение на предварително упомената информация, с цел да се избегнат повреди на самата машина или някакви други щети.

⚠ ВНИМАНИЕ! ***При неспазване има възможност за нанасяне на лични телесни увреждания, или увреждания на трети лица.***

⚠ ОПАСНОСТ! ***При неспазване има възможност за нанасяне на сериозни лични телесни увреждания, или увреждания на трети лица с опасност от смърт.***

В упътването са описани различни варианти на машината, които могат да се различават помежду си основно по:
– наличие на компоненти или принадлежности, не винаги налични в различните търговски зони;
– особено оборудване.

Символът "➪" отбелязва всяко различие във връзка с употребата и е следван от указание за версията, за която се отнася.

БЕЛЕЖКА *Всички указания "преден", "заден", "десен" и "ляв" се отнасят за оператор в седнало положение. (Фиг. 1.1)*

ВАЖНО *За всички операции свързани с експлоатацията и поддръжка на двигателя и акумулатора, които не са описани в настоящото ръководство, направете справка в специалните ръководства с инструкции, които представляват неразделна част от доставената документация.*

1. НОРМИ ЗА БЕЗОПАСНОСТ, които трябва да се спазват стриктно

А) ОБУЧЕНИЕ

1) ВНИМАНИЕ! Прочетете внимателно настоящите инструкции преди да използвате машината. Разучете и свикнете с командите и с адекватното използване на машината. Научете се да изключвате бързо двигателя. Неспазването на предупрежденията и инструкциите може да причини инциденти и/или сериозни наранявания. Запазете всички упътвания и инструкции за бъдещи справки.
2) Никога не позволявайте машината да бъде използвана от деца или от хора, които не са запознати достатъчно с инструкциите. Местните закони може да предвиждат минимална възраст за право на използване.
3) Никога не използвайте машината ако наблизо има хора, особено деца, или животни.
4) Да не се използва никога машината, ако ползвателя е уморен или неразположен, или е приел лекарства, наркотици, алкохол или вредни за рефлексите и вниманието му вещества.
5) Не забравяйте, че операторът или този, който използва машината е отговорен за инциденти и непредвидени ситуации, които

могат да се случат на други хора или на тяхна собственост. Част от отговорността на ползвателя е преценката на възможните рискове на терена, по който трябва да се работи, както и вземането на всички предпазни мерки, необходими за гарантиране на неговата безопасност и тази на другите хора, особено, когато се работи по наклони, неравни, хлъзгави или нестабилни терени.
6) В случай че искате да дадете или заемете машината на някого, убедете се, че ползвателя се е запознал с инструкциите за ползване, съдържащи се в настоящото упътване.
7) Не транспортирайте деца или други пътници на машината, тъй като могат да паднат и се наранят сериозно или да компрометират безопасното шофиране.
8) Водачът на машината трябва стриктно да следва инструкциите за управление и в частност:
– Да не се разсейва и да поддържа необходимата концентрация по време на работа;
– Да има предвид, че загубата на контрол върху машина, която се пързаля по наклон, не може да бъде компенсиран с употреба на спирачката. Основните причини за загуба на контрол са:
  • Липса на сцепление на колелата;
  • Прекалена скорост;
  • Неподходящо спиране;
  • Неподходяща за целта машина;
  • Липса на познания за последствията, които могат да възникнат от условията на терена, особено по наклони;
  • Неправилно използване като теглещо превозно средство.

9) Машината е снабдена със серия микропрекъсвачи и предпазни устройства, които никога не трябва да бъдат повреждани или отстранявани, противното води до загубване право на гаранция и отпадане на всякаква отговорност на производителя. Преди да използвате машината, проверявайте винаги дали функционират предпазните устройства.

B) ПРЕДВАРИТЕЛНИ ОПЕРАЦИИ

1) Когато се използва машината, винаги обувайте здрави работни обувки против подхлъзване и дълги панталони. Не включвайте машината, ако сте боси или с отворени сандали. Избягвайте да носите колиета/ланчета, гривни, облекло със свободно движещи се части или снабдено с връзки или вратовръзки. Ако имате дълги коси, вържете ги по подходящ начин. Носете винаги предпазни слушалки.
2) Прегледайте внимателно работния терен и отстранете всичко, което може да бъде изхвърлено от машината или може да повреди блока на инструмента за рязане и двигателя (камъни, клони, метални жици, кокали и т.н.).
3) ВНИМАНИЕ: ОПАСНОСТ! Бензинът е леснозапалим.
– Съхранявайте горивото в съответните съдове;
– Зареждайте с бензин само на открито като използвате фуния; по време на тази операция и всеки път, когато работите с гориво, не трябва да пушите;
– Заредете преди включване на двигателя; не прибавяйте бензин и не махайте запушалката, ако двигателят работи, или е топъл;
– Ако бензинът прелее, не включвайте двигателя, отдалечете машината от мястото, където се е изляло горивото и избягвайте да създавате условия за пожар, докато горивото не се изпари и бензиновите пари се разнесат;
– Винаги поставяйте и стягайте добре запушалките на резервоара и на съда за бензин.

4) Заменете дефектните заглушители.
5) Преди използване, извършете обща проверка на машината и в частност:
на състоянието на инструмента за рязане и проверете дали винтовете и блока на инструмента за рязане не са износени или повредени. Заменяйте заедно повредените или изхабени инструменти за рязане и винтове, за да поддържате балансирането. Евентуалните ремонти трябва да се извършат в специализиран сервизен център.
6) Проверявайте периодично състоянието на акумулатора; сменете го в случай на повреди по капака или клемите.
7) Преди да започнете работа, монтирайте винаги защитите на изход (торба за събиране на трева, защита на страничното изпразване или защитата на задното изпразване).

C) ПО ВРЕМЕ НА ИЗПОЛЗВАНЕ

1) Не включвайте двигателя в затворени пространства, където може да се натрупат опасни газове на въглероден окис. Задействането трябва да става на открито или на добре проветриво място. Винаги помнете, че отработените газове на двигателя са токсични!
2) Работете само на дневна светлина или при добро изкуствено осветление и условия на добра видимост. Отдалечете хора, деца и животни от работната зона.
3) Ако е възможно, избягвайте да работите на мокра трева. Избягвайте да работите под дъжда и при риск от бури. Не използвайте

машината при лошо време, особено, когато има опасност от мълнии.
4) Преди да задействате двигателя, изключете инструмента за рязане или вала за отвеждане на мощност, нагласете трансмисията на "нулева скорост".
5) Обърнете особено внимание, когато се приближите до препятствия, които могат да ограничат видимостта.
6) Включете спирачката за паркиране, когато паркирате машината.
7) Машината не трябва да се използва по наклони превишаващи 10° (17%), независимо от посоката на движение.
8) Помнете, че няма "безопасен" наклон. Движението по наклонени поляни изисква особено внимание. За да се избегне обръщане или загуба на управлението на машината:
– Не спирайте или не тръгвайте внезапно при качване нагоре или слизане надолу;
– Включете нежно тягата и поддържайте винаги трансмисията включена, особено при слизане надолу;
– Скоростта трябва да се намали по наклони и остри завои;
– Внимавайте за издатини, канавки и скрити опасности;
– Не косете никога по напречна посока на наклона. Наклоните трябва да бъдат преминавани по посока нагоре/надолу и никога напречно, като много се внимава при промяна на посоката горните колела да не срещнат препятствия (камъни, клони, корени и др.), които могат да причинят странично подхлъзване, преобръщане или загуба на контрол над машината.
9) Намалете скоростта преди каквато и да е промяна на посоката върху наклонение терени, включвайте винаги ръчната спирачка преди да оставите машината спряна и без контрол.
10) Внимавайте много в близост до стръмнини, канавки или насипи. Машината може да се обърне, ако едно от колелата излезе извън границата или, ако края на машината не издържи.
11) Обърнете максимално внимание, когато се движите или работите на заден ход. Погледнете зад Вас, преди и по време на движение назад, за да се убедите, че няма препятствия.
12) Изключете инструмента за рязане или вала за отвеждане на мощността, когато прекосявате незатревени площи, когато се премествате от или към зоната, където трябва да се коси и доведете блока на инструмента за рязане в по-високо положение.
13) Когато машината се използва близко до пътя, обърнете внимание на движението по пътя.
14) ВНИМАНИЕ! Тази машина не е одобрена за употреба по обществени пътища. Нейната употреба (по смисъла на Закона за движение по пътищата) трябва да става само в затворени за движение частни зони.
15) Никога не използвайте машината, ако защитите са повредени или без чувал за събиране на трева, защита на страничното изпразване или защита на задното изпразване.
16) Не приближавайте ръцете и краката си до или под въртящите се части. Стойте винаги далеч от отвора за изпразване.
17) Не оставяйте машината спряна във високата трева с включен мотор, за да не рискувате да причините пожар.
18) Когато се използват принадлежностите, не насочвайте никога разтоварването към хора.
19) Използвайте само одобрени от производителя принадлежности.
20) Не използвайте машината, ако принадлежностите/инструментите не са монтирани в предвидените места.
21) Обърнете внимание, когато се използват чували за събиране на трева и принадлежности, които могат да променят стабилността, особено по наклони.
22) Не променяйте регулиранията на двигателя и не му позволявайте да достига прекалено високи обороти.
23) Не докосвайте компонентите на двигателя, които се загряват по време на използване. Опасност от изгаряния.
24) Изключете инструмента за рязане или вала за отвеждане на мощност, нагласете на нулева скорост и включете спирачката за паркиране, спрете двигателя и свалете ключа, (уверете се, че всички подвижни части са напълно спрени):
– Всеки път, когато се оставя машината без надзор или се слезе от мястото за управление:
– Преди да отстраните причините за блокиране или да отпушите разтоварващия транспортьор;
– Преди извършване на проверки, почистване или работи по машината;
– След като е ударено чуждо тяло. Проверете за евентуални щети по машината и извършете необходимите поправки преди да я използвате отново.
25) Изключете инструмента за рязане или вала за отвеждане на мощност и спрете двигателя (уверете се, че всички движещи се части са напълно неподвижни):
– Преди да зареждате с гориво;
– Всеки път, когато се поставя или сваля торбата за събиране на трева;

– Всеки път, когато се сваля или се монтира отново дефлектора за странично разтоварване.
– Преди да регулирате височината на рязане, ако тази операция неможе да се извърши от мястото на водача на косачката.

26) Изключете инструмента за рязане или вала за отвеждане на мощността по време на транспортирането или всеки път, когато не се използват.
27) Намалете газта преди да спрете двигателя. Преустановете захранването с гориво, когато свършите работа, следвайки инструкциите, които са предоставени в книжката за работа.
28) Обърнете внимание на блока на инструментите за рязане с повече от един инструмент, тъй като въртящия се инструмент за рязане може да доведе до въртене на другите инструменти.
29) ВНИМАНИЕ – В случай на счупвания или инциденти по време на работа, спрете незабавно двигателят и отдалечете машината, за да не предизвикате допълнителни щети; в случай на инциденти с лични увреждания или инциденти с трети лица, активирайте незабавно процедурите за бърза медицинска помощ, които са най-подходящи за създалата се ситуация и се обърнете към здравна служба за необходимото лечение. Отстранете старателно евентуални отпадъци, които могат да нанесат щети или увреждания на хора или животни, ако не бъдат забелязани.
30) ВНИМАНИЕ - Нивото на шум и вибрации, указано в настоящите инструкции, представлява максималните стойности при употреба на машината. Ползването на разцентрован инструмент за рязане, прекалено високата скорост на движение, липсата на поддръжка, влияят чувствително на отделянето на шум и вибрации. Необходимо е, следователно, да се предприемат превантивни мерки за отстраняване на възможни щети, дължащи се на висок шум и вибрации; погрижете се за поддръжка на машината, слагайте антифони, правете паузи по време на работа.

D) ПОДДРЪЖКА И СЪХРАНЯВАНЕ НА СКЛАД

Оставете двигателя да се охлади, преди да приберете машината за съхранение.

Работещите мотори произвеждат топлина и заглушителят на ауспуха става изключително горещ. За да се избегнат рискове от пожар, оставете мотора и заглушителя на ауспуха да се охладят, преди да ги приберете. Отстранете евентуални натрупвания на отпадъци като листа, трева и храсталак от зоната на заглушителя на ауспуха.

1) ВНИМАНИЕ! - Махнете ключа и прочетете съответните инструкции преди каквато и да е намеса по почистване или поддръжка. Носете подходящо работно облекло и работни ръкавици във всички ситуации, представляващи риск за ръцете.
2) ВНИМАНИЕ! – Никога не използвайте машината с износени или повредени части. Повредените или износени части трябва да бъдат заменени, а не поправени. Използвайте само оригинални резервни части: използването на неоригинални резервни части и/или неправилно монтирани, застрашава безопасността на машината, може да причини инциденти или лични наранявания, както и снема от Производителя всички задължения или отговорност.
3) Всички операции по регулирането и поддръжката, които не са описани в това ръководство, трябва да бъдат извършвани от Вашия дистрибутор или в специализиран център, разполагащ с необходимите знания и инструменти за правилното извършване на работата, при запазване на първоначалната степен на безопасност на машината. Операции, извършени от некомпетентни лица или фирми водят до отпадане на всякаква гаранция и всякакво задължение или отговорност на Производителя.
4) След всяко използване, свалете ключа и проверете за евентуални повреди.
5) Поддържайте затегнати гайките и винтовете, за да сте сигурни, че машината винаги е в безопасно състояние за работа. Редовната поддръжка е основна дейност за гарантиране на безопасността и за запазване работните характеристики на машината.
6) Проверявайте редовно дали са затегнати правилно винтовете на режещия инструмент.
7) Носете работни ръкавици, когато работите с инструмента за рязане по време на монтиране или демонтиране.
8) Погрижете се да поддържате равновесното състояние на инструментите за рязане, когато се наточват. Всички операции отнасящи се до инструментите за рязане (демонтиране, наточване, балансиране, монтиране

отново и/или смяна), са сериозни дейности, които изискват специфична компетентност, освен използването на специални инструменти; поради причини свързани с безопасността на работа, е необходимо те да се извършват в специализиран център.
9) Проверявайте редовно функционирането на спирачките. Важно е, да се извършва поддръжка на спирачките, ако е необходимо ги ремонтирайте.
10) Проверявайте често защитата на странично изпразване или защитата на страничното разтоварване/изпразване, торбата за събиране на трева. Сменете ги, ако са повредени.
11) Сменете предупредителните стикери, ако са повредени.
12) Когато машината трябва да се прибере или да я оставите без контрол, спуснете надолу блока на инструментите за рязане.
13) Приберете машината на място, недостъпно за деца.
14) Не прибирайте машината с бензин в резервоара в помещение, където бензиновите изпарения могат да достигнат пламък, искра или силен източник на топлина.
15) Изчакайте двигателят да се охлади, преди да поставите машината в което и да е помещение.
16) За да намалите риска от пожар, поддържайте без остатъци от трева, листа или прекалено масло двигателя, шумозаглушителното гърне за отработени газове, отделението на акумулатора и зоната за складиране на бензин. Изпразвайте винаги торбата за събиране на трева и не оставяйте съдове с окосена трева в помещението.
17) За да се намали опасността от пожар, проверявайте редовно за течове на масло и/или гориво.
18) Ако трябва да изпразните резервоара, извършете тази операция на открито и при студен двигател.
19) Никога не оставяйте ключовете на таблото или достъпни за деца или неподходящи хора. Винаги махайте ключа преди да започнете каквато и да е намеса по поддръжка.

E) ТРАНСПОРТ

1) ВНИМАНИЕ! - Ако машината трябва да се транспортира с камион или ремарке, използвайте рампи за достъп, с подходяща устойчивост, широчина и дължина. Натоварете машината с изключен двигател, без водач и само чрез бутане, като използвате подходящ брой хора. По време на транспортиране затворете кранчето за бензин (ако е предвидено), снижете надолу инструмента за рязане или принадлежността, включете ръчната спирачка и обезопасете подходящо машината към превозното средство чрез въжета или вериги.

F) ОПАЗВАНЕ НА ОКОЛНАТА СРЕДА

1) Опазването на околната среда трябва да бъде приоритет и важен аспект при употребата на машината, в полза на гражданското общество и на средата, в която живеем. Избягвайте да притеснявате съседите.
2) Следвайте стриктно местните норми за изхвърляне на опаковките, маслата, бензина, филтрите, износените части или който и да е елемент, който може силно да замърси околната среда; тези отпадъци не могат да бъдат изхвърляни в боклука, а трябва да бъдат отделяни и предавани в специалните центрове, където ще се осъществи рециклиране на материалите.
3) Следвайте стриктно местните разпоредби за изхвърляне на отпадъчни материали след косене.
4) В момента на изваждане от употреба, не захвърляйте машината в околната среда, а се обърнете към събирателен пункт, според действащите местни разпоредби.

2. ЗАПОЗНАВАНЕ С МАШИНАТА

2.1 ОПИСАНИЕ НА МАШИНАТА И СФЕРА НА УПОТРЕБА

Тази машина е градински инструмент и поточно косачка със седнал водач.
Машината е снабдена с двигател, който задейства инструмента за рязане, защитен от картер, както и с трансмисионна група, която осигурява движението на машината. Операторът е в състояние да управлява машината и да задейства основните команди, като остава винаги седнал на шофьорското място.
Монтираните на машината уреди осигуряват спирането на двигателя и на инструмента за рязане в рамките на няколко секунди, в случай че действията на оператора не съответстват на предвидените условия за безопасност.

Предвидена употреба

Тази машина е проектирана и конструирана за косене на трева.
Употребата на специфични аксесоари, предвидени от Производителя като оригинална екипировка или отделно продаваеми, позволява тази работа да се извършва по

различни оперативни начини, илюстрирани в упътването или в инструкциите, придружаващи отделните принадлежности.
По същия начин, възможността да се слагат допълнителни принадлежности (ако е предвидено от производителя), може да разшири предвидената употреба с други функции, според ограниченията и условията в инструкциите на самата принадлежност.
Тип ползвател

Тази машина е предназначена за използване от ползватели, тоест непрофесионални оператори. Тази машина е предназначена да се използва като хоби.

Неподходящо използване

Всякакво друго използване, различно от това цитираното по-горе, може да се окаже опасно и да причини щети на хора и/или предмети. В неподходящата употреба се включват (като неизчерпателен пример):
– използване на машината за преминаване по нестабилни, хлъзгави, заледени, каменисти или разединени терени, локви или блата, които не дават възможност за преценка на терена;
– задействане на инструмента за рязане в участък без трева;
– използването на машината за събиране на листа или отпадъци.

Неспецифичната употреба на машината води до отпадане на гаранцията и отмяна на каквато и да е отговорност на Производителя, като се резервират за ползвателя разходите произтичащи от нанесени щети или негово нараняване или на трети лица.

2.2 ИДЕНТИФИКАЦИОНЕН ЕТИКЕТ И ЧАСТИ НА МАШИНАТА (виж фигурите на стр. ii)

1. Ниво на акустична мощност
2. Маркировка за съответствие CE
3. Година на производство
4. Работна мощност и скорост на двигателя
5. Вид машина
6. Сериен номер
7. Маса на машината с празен резервоар в kg.
8. Име и адрес на производителя
9. Вид предавка (ако е посочена)
10. Код на артикул

Примерна „Декларация за съответствие" се намира на предпоследната страница на ръководството



/___/___/___/___/___/___/___/___/

Тук напишете серийния номер на вашата машина (6)
Веднага след закупуването на машината препишете идентификационните номера (3 -5- 6) на специалните празни места на последната страница на ръководството.

Машината е съставена от серия основни компоненти, на които отговарят следните функции:

11. Блок на инструменти за рязане: представлява картер, съдържащ въртящи се инструменти за рязане.
12. Инструменти за рязане: това са елементи за рязане на тревата; крилата в края подпомагат насочването на срязаната трева към канала за изхвърляне.
13. Канал за изхвърляне: това е свързващ елемент между блока на инструментите за рязане и чувала за събиране на трева.
14. Чувал за събиране на трева: освен че има функция за събиране на отрязаната трева, представлява и обезопасителен елемент, като пречи на евентуално събрани от инструментите за рязане предмети да бъдат запратени далеч от машината.
15. Двигател: осигурява както движението на инструментите за рязане, така и тягата на колелата; неговите характеристиките и правилата за експлоатация са описани в отделно ръководство.
16. Акумулатор: доставя енергия за задвижване на двигателя; характеристиките и правилата за употребата му са описани в отделно ръководство.
17. Седалка за управление: това е работната позиция на оператора, снабдена е със сензор, който отчита присъствието му, с цел да се задействат предпазните устройства.
18. Етикети с предписания за безопасност: припомнят основните разпоредби за безопасна работа.
19. Вратичка за инспектиране: За лесно достигане до свещта, бензиновото кранче и фиксиращата гайка на моторния капак.
20. Аспирационна решетка: благоприятства навлизането на въздух във вътрешността на блока на инструментите за рязане и не позволява изхвърлянето на чужди тела откъм предната част.

2.3 ПРЕДПИСАНИЯ ЗА БЕЗОПАСНОСТ

Вашата машина трябва да се използва внимателно. За да ви припомнят това, върху машината са поставени етикети, представляващи знаци за основните предпазни мерки. Тези етикети се смятат за неразделна част от машината. Ако се отлепи или стане нечетлив, етикетът трябва да бъде сменен от вашия дистрибутор. По-долу е обяснено значението им.

31. **Внимание:** Прочетете внимателно инструкциите преди употреба на машината.
32. **Внимание:** Свалете ключа и прочетете инструкциите преди да извършвате каквато и да е операция по поддръжка или поправка.
33. **Опасност! Изхвърляне на предмети:** Никога не използвайте машината без да сте монтирали защитата на изход!
34. **Опасност! Изхвърляне на предмети:** Дръжте далеч хората.
35. **Опасност! Преобръщане на машината:** Не използвайте тази машина върху наклони, надвишаващи 10°.
36. **Опасност! Осакатяване:** Убедете се, че децата са на разстояние от машината, когато двигателят работи.
37. **Опасност от сръзване.** Инструменти за рязане в движение. Не поставяйте ръце или крака си в гнездото на инструментите за рязане.
38. **Внимание!** Стойте на разстояние от топлите повърхности.
39. **Избягвайте наранявания от повличане от ремъците:** Не задействайте машината без монтирани предпазители. Стойте далеч от ремъците.

БЕЛЕЖКА *Изображенията отговарящи на текстовете на глави 3 и последващите се намират на стр. iii и следващите на това ръководство.*

3. РАЗОПАКОВАНЕ И МОНТИРАНЕ

Заради складирането и транспорта, някои компоненти на машината не са сглобени във фабриката, а трябва да бъдат монтирани след отстраняване на опаковката, като се следват следните инструкции.

ВАЖНО *Машината се доставя без моторно масло и бензин. Преди задвижване на двигателя извършете зарежданията, като следвате предписанията в упътването на двигателя.*

⚠ ВНИМАНИЕ! ***Разопаковането и завършването на монтажа трябва да бъдат извършени на равна и стабилна повърхност, с достатъчно пространство за преместване на машината и опаковката, като винаги си служите с подходящи инструменти.***

3.1 РАЗОПАКОВАНЕ

При отстраняване на опаковката внимавайте да не изгубите всички единични части и детайли, които са включени в доставката, както и да не повредите блока на инструментите за рязане, когато сваляте машината от базисния палет.

Стандартната опаковка съдържа:
- машината;
- кормилото;
- седалката;
- удължение на лоста за управление на включването на инструмента за рязане;
- покритие на арматурното табло;
- тръба на кормилната колона;
- компоненти на чувала за събиране на трева;
- спринцовка за аспириране на маслото на мотора;
- един плик с ръководствата с инструкции и документи, различни винтове и 2 два ключа за завинтване, резервен предпазител от 10 ампера (6,3 A при мотор Honda).

БЕЛЕЖКА *За да се избегне повреждането на блока на инструментите за рязане, повдигнете го максимално и внимавайте много, когато го сваляте от базисния палет.*

За да улеснените свалянето от палета и преместването на машината, доведете лоста за деблокиране на задната трансмисия в позиция «B» (вж.4.23).

Изхвърлянето на опаковката трябва да се извършва според действащите местни разпоредби.

3.2 МОНТАЖ И СВЪРЗВАНЕ НА АКУМУЛАТОРА (Фиг. 3.1)

Отстранете предния капак (1) като го повдигнете от долната част.
Извършете свързването на трите червени кабели (3) с положителния полюс (+) и на трите черни кабели (4) с отрицателния

полюс (–), като използвате доставените винтове и следвате указаната последователност.

Монтирайте пак предния капак (1), поставяйки правилно двете езичета (2) в гнездата и натискайки долната част докато щракне. Пристъпете към зареждане, следвайки указанията на производителя на акумулатора.

ВАЖНО *За да избегнете интервенцията на защитата на електронната карта, абсолютно избягвайте да задвижвате двигателя преди цялостно зареждане!*

⚠ ВНИМАНИЕ! ***Спазвайте инструкциите на Производителя на акумулатора за безопасността при манипулиране и изхвърляне.***

3.3 МОНТАЖ НА ТАБЛОТО И НА КОРМИЛОТО (Фиг. 3.2)

• Фиг. 3.2.a
Поставете машината на равно и подравнете предните колела.
Монтирайте тръбата (3) върху присадката (2), като имате грижа щепселът (1) да е правилно поставен в гнездото на тръбата.
Монтирайте капака на таблото (5) като се погрижите да поставите правилно всички щракващи закопчалки в съответните им гнезда.
Монтирайте кормилото (6) върху тръбата (3) така, че спиците да са насочени към седалката.
Монтирайте кормилото като го фиксирате чрез доставените винтове (7) в показаната последователност.
Поставете капака на кормилото (8) като сложите със щракване трите закопчалки в съответните им гнезда.

• Фиг. 3.2.b
Разположете машината на равно място и подравнете предните колела.
Монтирайте тръбата (3) върху присадката (2), като имате грижа щепселът (1) да е правилно поставен в гнездото на тръбата.
Монтирайте тръбата/втулката (4) на кормилната колона (3).
Монтирайте дистанционния елемент (5) отвътре на тръбата/втулката (4).
Монтирайте покритието на таблото (6) като се погрижите да поставите правилно всички щракващи закопчалки в съответните им гнезда.
Монтирайте кормилото (F) върху тръбата/втулката (4) така, че лъчите да са насочени към седалката. Монтирайте кормилото като го фиксирате чрез доставените винтове и болтове (H, G) в указаната последователност. Поставете покритието на кормилото (I) като го закрепите посредством трите винта (L).

3.4 МОНТИРАНЕ НА УДЪЛЖЕНИЕТО НА ЛОСТА ЗА УПРАВЛЕНИЕ НА ВКЛЮЧВАНЕТО НА ИНСТРУМЕНТА ЗА РЯЗАН (Фиг. 3.3)

Сложете удължителя (1) върху лоста (2), насочвайки го така че двете зърна (3) да са насочени към задната част на машината, после стегнете докрай двете зърна (3).

3.5 МОНТАЖ НА ПОДВИЖНИЯ КАПАК

Монтирайте подвижния капак като следвате доставените инструкции.

3.6 МОНТАЖ НА СЕДАЛКАТА (Фиг. 3.4)

Монтирайте седалката (1) върху плочата (2) като използвате винтовете (3).

3.7 МОНТИРАНЕ НА ТОРБАТА ЗА СЪБИРАНЕ НА ТРЕВА (Фиг. 3.5)

Първо монтирайте рамката, съединявайки горната част (1), включваща гърлото, с долната част (2), като използвате доставените винтове и гайки (3) в указаната последователност.
Разположете ъгловите плочи (4) и (5) като спазвате дясната (R↑) и лявата (L↑) ориентация, и ги фиксирайте към рамката чрез четири самонарязващи се винтове (6).

Нанижете така формираната рамка в платнената обвивка, като имате грижа за правилното разположение по дължината на базисния периметър. Закачете всички пластмасови профили за тръбите на рамката, като си помагате с отвертка (7);

Поставете дръжката (8) в отворите на капака (9), фиксирайте цялото към рамката чрез винтовете (10) в указаната последователност и довършете монтажа с четирите самонарязващи се предни и задни винта (11).

Като последно, сложете подсилващата щанга (12) под рамката, като държите плоската част към рамката, използвайки доставените винтове и гайки (13) в указаната последователност.

3.8 МОНТИРАНЕ НА СТРАНИЧНИТЕ КРАЙЩА НА БЛОКА НА ИНСТРУМЕНТИТЕ ЗА РЯЗАНЕ (Фиг. 3.6)

Монтирайте двата странични краища отляво (1) и отдясно (2), като внимавате за посоката на монтажа и ги закрепете с доставените винтове (3) и гайки (4).

4. КОМАНДИ И УРЕДИ ЗА УПРАВЛЕНИЕ

4.1 КОРМИЛО ЗА УПРАВЛЕНИЕ (Фиг. 4.1 №1)

Командва завиването на предните колела.

4.2 УСКОРИТЕЛЕН ЛОСТ (Фиг. 4.1 №2)

Регулира броя обороти на двигателя. Позициите, показани на табелката, отговарят на:

«СТАРТЕР» включване на студено

«БАВНО» минимален режим на двигателя

«БЪРЗО» максимален режим на двигателя

– Позицията «СТАРТЕР» води до обогатяване на сместа и трябва да се използва за задвижване на студено и само за крайно необходимото време.
– При преходни маршрути изберете средна позиция между «БАВНО» и «БЪРЗО».
– По време на рязане на тревата сложете лоста на «БЪРЗО».

4.3 ЛОСТ НА СПИРАЧКАТА ЗА ПАРКИРАНЕ (Фиг. 4.1 №3)

Ръчната спирачка не позволява на машината да се движи след като е паркирана. Лостът за включване има две позиции, отговарящи на:

«**A**» = Изключена спирачка
«**B**» = Включена спирачка

– За да включите спирачката за паркиране, натиснете докрай педала (4.11 или 4.21) и сложете лоста в позиция «B»; когато се вдигне кракът от педала, последният остава блокиран в долна позиция.
– За да изключите ръчната спирачка, натиснете педала (4.11 или 4.21) и лостът се връща в позиция «A».

4.4 ПРЕВКЛЮЧВАТЕЛ С КЛЮЧ (Фиг. 4.1 №4)

Тази команда с ключ има четири позиции, отговарящи на:

«СПИРАНЕ» всичко изключено;

«ЗАПАЛВАНЕ НА ФАРОВЕТЕ»;

«ХОД» всички услуги активирани;

«ЗАДВИЖВАНЕ» включва моторчето за задвижване.

– Освобождавайки ключа от позиция «ЗАДВИЖВАНЕ», той се връща автоматично в позиция «ХОД».
– След задвижването на мотора, фаровете (ако са предвидени) се запалват като ключът се сложи в позиция «ЗАПАЛВАНЕ НА ФАРОВЕТЕ».
– за да се изгасят, върнете ключа в позиция «ХОД».

4.5 ЛАМПИЧКА И СИГНАЛИЗАЦИОННИ УРЕДИ (Фиг. 4.1 №5)

Тази лампичка светва когато ключът (4.4) се намира в позиция «ХОД» и остава да свети по време на функционирането.
– Когато мига означава, че липсва разрешаващ сигнал за задействане на двигателя (вж. 5.2).
– Звуковият сигнал на включения инструмент за рязане, предупреждава, че чувалът за събиране на трева е пълен (вж. 5.3.6).

4.6 КОМАНДА ЗА ВКЛЮЧВАНЕ И СПИРАЕНЕ НА ИНСТРУМЕНТИТЕ ЗА РЯЗАНЕ (Фиг. 4.1 №6)

Този лост има две позиции, посочени на табелка и съответстващи на:

Позиция «**A**» = Изключени инструменти за рязане

Позиция «**B**» = Включени инструменти за рязане

– Ако инструментите за рязане бъдат включени без да се спазят предвидените условия за безопасност, двигателят изгасва или не може да бъде задействан (вж. 5.2).
– Изключвайки инструментите за рязане (Поз. «A»), едновременно се задейства

спирачка, която спира въртенето му до няколко секунди.

4.7 ЛОСТ ЗА РЕГУЛАЦИЯ ВИСОЧИНАТА НА РЯЗАНЕ (Фиг. 4.1 №7)

Този лост има седем позиции, отбелязани от «1» до «7» на съответната табелка, отговарящи на съответните височини на рязане между 3 и 8 см.
За преминаване от една позиция в друга, трябва да се премести лоста странично е да се постави в една от отбелязаните седем стационарни позиции.

4.8 ПЕДАЛ ЗА РАЗРЕШАВАНЕ НА РЯЗАНЕ НА ЗАДЕН ХОД (Фиг. 4.1 №8)

Като държите натиснат педала, е възможно движение на заден ход с включени инструменти за рязане, без да се предизвика спиране на мотора.

4.21 СПИРАЧЕН ПЕДАЛ (Фиг. 4.2 №21)

Този педал задейства спирачката на задните колела.

4.22 ЛОСТ ЗА РЕГУЛАЦИЯ НА СКОРОСТТА (Фиг. 4.2 №22)

Този педал има функция да включва тягата на колелата и се регулира скоростта на машината, както напред, така и на заден ход.

- Скоростта на машината напред се увеличава постепенно като се премести лоста в посока «F»; задният ход се включва като лостът се премести в посока «R».
- Връщането в позиция на нулева скорост «N» става автоматично при включването на педала на спирачката (4.21) или може да се извърши ръчно, когато педалът не бъде задействан.

ВАЖНО *Лостът бива блокиран в позиция «N» при включване на ръчната спирачка (3) и не може да бъде преместен, докато не бъде изключена спирачката и не бъде пуснат педала.*

4.23 ЛОСТ ЗА ДЕБЛОКИРАНЕ НА ХИДРОСТАТИЧНАТА ТРАНСМИСИЯ (Фиг. 4.3 №23)

Този лост има две позиции, посочени на табелка:

«**A**» = Включена трансмисия: за всички условия на употреба, при ход и по време на рязане;

«**B**» = Деблокирана трансмисия: намалява съществено усилието, което се изисква за преместване на машината на ръка, **при изключен мотор.**

ВАЖНО *За да се избегне повреждането на групата на трансмисията, тази операция трябва да се извършва само при спрян мотор, с лоста (4.22) в позиция «N».*

5. ПРАВИЛА ЗА УПОТРЕБА

5.1 ПРЕПОРЪКИ ЗА БЕЗОПАСНА РАБОТА

⚠ ВНИМАНИЕ! ***Ако е предвидена употреба основно върху наклонени терени (никога повече от 10°), добре е да се монтират противотежести (доставени по заявка (вж. 8.1) под напречника на предните колела, за да се увеличи стабилността и да се намали възможността от наклоняване.***

ВАЖНО *Всичко, отнасящо се до позицията на командите, е показано в глава 4.*

5.2 КРИТЕРИИ ЗА НАМЕСА НА ОБЕЗОПАСИТЕЛНИТЕ УРЕДИ

Предпазните устройства действат според два критерия:
- да попречат на включването на мотора ако не са спазени всички условия за безопасност;
- да спрат мотора ако даже само едно от условията за безопасност изчезне.

a) За задействане на мотора, във всеки случай е необходимо:
- трансмисията да бъде нагласена на “нулева скорост”;
- инструментите за рязане да са изключени;
- операторът да е седнал.

b) Моторът се спира, когато:
- операторът напусне седалката;
- при включени инструменти за рязане се повдига чувала за събиране на трева;
- задейства се ръчната спирачка, без да са изключени инструментите за рязане;
- инструмента за рязане се включва, без да е поставен чувала за събиране на трева;
- задейства се ръчната спирачка, без да е изключен инструмента за рязане;

– задейства се тяговия лост (вж. 4.22), при включена ръчна спирачка.

5.3 ПРЕДВАРИТЕЛНИ ОПЕРАЦИИ ПРЕДИ ЗАПОЧВАНЕ НА РАБОТА

Преди започване на работа трябва да се извършат серия проверки и операции, за да се осигури пълноценната и максимално безопасна работа.

5.3.1 Регулиране на седалката (фиг. 5.1)

За промяна позицията на седалката трябва да се отпуснат четирите фиксиращи винта (1) и да се приплъзне по дължината на прорезите на супорта.
Щом намерите подходящата позиция, затегнете докрай четирите винта (1).

5.3.2 Налягане на гумите (Фиг. 5.2)

Правилното налягане на гумите е основно условие за получаване на идеално подравняване на блока на инструментите за рязане и следователно, равномерно подрязване на поляната.
Отвинтете предпазните капачки, свържете вентилите към компресор, снабден с манометър и регулирайте налягането на посочените стойности.

5.3.3 Зареждане с масло и бензин

БЕЛЕЖКА *Видовете масло и бензин, които трябва да се ползват, са посочени в ръководството с инструкции на мотора.*

За достъп до пръчицата за измерване нивото на маслото трябва да обърнете седалката и да отворите вратичката под нея.
При спрян двигател проверете нивото на маслото: съгласно прецизните начини на измерване, които са посочени в ръководството на двигателя, то трябва да бъде между знаците MIN. и MAX на маслоизмервателната пръчка. (Фиг. 5.3.)
Заредете с гориво като използвате фуния и като имате грижата да не напълвате резервоара изцяло. (Фиг. 5.4).

⚠ ОПАСНОСТ! ***Зареждането трябва да става при изключен двигател на открито или добре проветриво място. Никога не забравяйте, че бензиновите пари са запалими! НЕ ДОБЛИЖАВАЙТЕ ПЛАМЪЦИ ДО ГЪРЛОТО НА РЕЗЕРВОАРА, ЗА ДА ПРОВЕРИТЕ СЪДЪРЖАНИЕТО И НЕ ПУШЕТЕ ПО ВРЕМЕ НА ЗАРЕЖДАНЕТО.***

ВАЖНО *Избягвайте да сипвате бензин върху пластмасовите части, за да не ги повредите; ако случайно прелее, изплакнете веднага с вода. Гаранцията не покрива щетите по пластмасовите части на каросерията или мотора, причинени от бензина.*

5.3.4 Монтаж на защитата на изход (чувал за събиране на трева)

⚠ ВНИМАНИЕ! ***Никога не използвайте машината без да сте монтирали защитата на изход!***

Повдигнете подвижния капак (1) и закачете чувала за събиране на трева като вкарате двата щифта (2) в прорезите на двата супорта (3). (Фиг. 5.5).

5.3.5 Проверка на безопасността и ефикасността на машината

1. Проверете дали предпазните устройства действат както е посочено (вж. 5.2).
2. Убедете се, че спирачката функционира нормално.
3. Не започвайте рязането ако инструментите за рязане вибрират или имате съмнения за наточването; не забравяйте, че:
   – Лошо наточен инструмент за рязане откъсва тревата и води до пожълтяване на поляната.
   – Разхлабен инструмент за рязане предизвиква ненормални вибрации и може да причини опасност.

⚠ ВНИМАНИЕ! ***Не използвайте машината ако не сте сигурни в нейната работоспособност и безопасност; свържете се веднага с Вашия дистрибутор за необходимите проверки или поправки.***

5.4 УПОТРЕБА НА МАШИНАТА

5.4.1 Задействане

За включване на мотора е необходимо (Фиг. 5.7).
– отворете кранчето на бензина (1) (ако е предвидено), достъпно от отделението на задното ляво колело;
– изключете предавката от скорост («N») (вж. 4.22);
– изключете инструментите за рязане (вж. 4.6);
– по наклонени терени задействайте ръчната спирачка;
– в случай на задействане “на студено”, задействайте стартера (вж. 4.2);

– при вече топъл двигател, достатъчно е да поставите лоста между «БАВНО» и «БЪРЗО»;
– поставете ключа, завъртете го на позиция «ХОД», за да включите електрическата верига, после го завъртете на позиция «ЗАДВИЖВАНЕ», за да задвижите двигателя;
– щом задвижването се осъществи, пуснете ключа.

При задвижен двигател, доведете ускорителя в позиция «БАВНО».

ВАЖНО *Стартерът трябва да бъде изключен веднага щом моторът започне да се върти нормално; използването му при вече топъл мотор може да зацапа свещта и да причини нередовно функциониране на мотора.*

БЕЛЕЖКА *При трудности в задвижването не настоявайте много с моторчето, за да не изтощите акумулатора и да не задавите мотора.. Върнете ключа в позиция «СПИРАНЕ», изчакайте няколко секунди и повторете операцията. Ако проблемът продължава, направете справка с глава «7» на настоящото ръководство и в ръководството с инструкции на двигателя*

ВАЖНО *Винаги имайте предвид, че предпазните устройства възпрепятстват задвижването на двигателя, ако не са спазени условията за безопасност (вж. 5.2). В такива случаи, щом се възстанови разрешаването за задвижване, трябва ключът да се върне на «СПИРАНЕ» преди двигателят отново да може да бъде задвижен.*

5.4.2 Ход напред и преместване

При премествания:
– изключете инструментите за рязане;
– доведете блока на инструментите за рязане в позиция на максимална височина (позиция «7»);
– доведете командата на ускорителя в средна позиция между «БАВНО» и «БЪРЗО».

Изключете ръчната спирачка и отпуснете педала на спирачката (вж. 4.21).

Преместете регулационния лост на скоростта в посока «F» и достигнете желаната скорост, като действате по съответен начин на лоста и ускорителя.

⚠ ВНИМАНИЕ! ***Въвеждането на тягата трябва да става по описаните по-долу начини (вж.4.22) , за да се избегне, че твърде рязко включване може да причини накланяне и загуба на контрол върху средството, особено по наклони.***

5.4.3 Спиране

Първо намалете скоростта на машината, намалявайки оборотите на мотора, после натиснете педала на спирачката (вж. 4.21),

за да намалите още скоростта до спиране. Натискайки педала на спирачката, се задейства едновременно връщането на лоста за регулиране на скоростта в позиция «N».

5.4.4 Заден ход

ВАЖНО *Включването на заден ход трябва да става винаги от спряно положение.*

ВАЖНО *За да може да се движите на заден ход, при включени инструменти за рязане, е необходимо да се натисне и да се задържи натиснат педала за разрешаване на движение (вж.4.8), за да не се предизвика спиране на мотора.*

Спрете машината, започнете задния ход като движите регулационния лост на скоростта в посока “R (вж. 4.22).

5.4.5 Рязане на тревата (Fig. 5.8)

За започване на рязането:
– поставете ускорителя в позиция «БЪРЗО»;
– доведете блока на инструментите за рязане в позиция на максимална височина;
– включете инструментите за рязане (вж. 4.6), само върху тревна покривка, като избягвате да ги включвате върху терен със ситни камъчета или в много висока трева;
– започнете напредването в затревената зона много постепенно и особено внимателно, както е вече описано по-горе.
– регулирайте скоростта на напредване и височината на рязане (вж. 4.7) според условията на поляната (височина, гъстота и влажност на тревата).

⚠ ВНИМАНИЕ! ***При рязане по наклонени терени скоростта на напредване трябва да се намали, за да се гарантират условията на безопасност (вж.1C 7-8-9 + 5.5).***

Във всеки случай, трябва да се намали скоростта всеки път, щом се усети спад на оборотите на двигателя, като се има предвид, че никога няма да се получи добро рязане на

тревата, ако скоростта на напредване е прекалено висока в съпоставка с количеството отрязана трева.

Приспособяването на скоростта към условията на поляната се постига постепенно и прогресивно, като се действа по подходящ начин върху лоста за регулиране на скоростта.
Изключете инструментите за рязане и вдигайте блока на инструментите за рязане в максимално висока позиция всеки път, щом се наложи да преодолявате препятствие.

5.4.6 Изпразване на чувала за събиране на трева (Фиг. 5.8)

БЕЛЕЖКА *Изпразването на чувала за събиране на трева може да се извърши само при изключени инструменти за рязане; в противен случай двигателят ще спре.*

Не оставяйте чувала за събиране на трева да се препълва, за да избегнете запушването на канала за изхвърляне.
Звуков сигнал дава знак за напълването на чувала за събиране на трева; на този етап:
– изключете инструментите за рязане (вж. 4.6) и сигнала се прекъсва;
– намалете режима на двигателя;
– нагласете на нулева скорост (N) (вж. 4.22) и спрете напредването;
– включете спирачката за паркиране върху наклони;
– Хванете задната дръжка и обърнете чувала за събиране на трева, за да го изпразните;

БЕЛЕЖКА *Може да се случи, че след изпразване на чувала за събиране на трева, звуковият сигнал да се активира отново в момента на включване на инструмента за рязане, поради останали остатъци от трева върху опипвача на микропревключвателя за сигнализация; в такъв случай е достатъчно да отстраните останалата трева или да изключите и веднага да включите отново инструмента за рязане, за да спре звуковият сигнал.*

5.4.7 Изпразване на канала за изхвърляне

Рязането на много висока или мокра трева в съчетание с много висока скорост на напредване, може да предизвика запушване на канала за изхвърляне. В случай на запушване трябва:
– да спрете напредването, да изключите инструментите за рязане и да спрете двигателя;
– свалете чувала за събиране на трева;
– да отстраните натрупаната трева, като действате от страната на отвора за изпразване на канала.

⚠ ВНИМАНИЕ! ***Тази операция трябва да се извършва винаги при изгасен двигател.***

5.4.8 Край на косенето

Щом завършите косенето, изключете инструментите зае рязане, намалете оборотите на двигателя и изминете обратния път с блока на инструментите за рязане, вдигнат на максимална височина.

5.4.9 Край на работата

Спрете машината, нагласете лоста на ускорителя в позиция «БАВНО» и изгасете двигателя, завъртайки ключа на позиция «СПИРАНЕ».
При изгасен двигател затворете крана на бензина (1) (ако е предвиден). (Фиг. 5.9)

⚠ ВНИМАНИЕ! ***За да избегнете възможно възпламеняване на недоизгорели газове, нагласете ускорителя на позиция «БАВНО» за 20 секунди преди да изгасите двигателя.***

ВАЖНО *За да запазите зареждането на акумулатора, не оставяйте ключа в позиция «ХОД», когато двигателят не е в движение.*

5.4.10 Почистване на машината

След всяко използване почиствайте машината отвън, изпразвайте чувала за събиране на тревата и го изтръсквайте, за да го почистите от остатъци трева и земя.
Минете отново пластмасовите части на каросерията с напоена гъба с вода и миещ препарат, като внимавате да не намокрите двигателя, компонентите на електрическата система и електронната платка, поставена под арматурното табло.

ВАЖНО *Никога не използвайте струи под налягане или агресивни течности за миене на каросерията и мотора!*

⚠ ВНИМАНИЕ! ***За да се поддържа оптималното ниво на работоспособност и безопасност на машината, върху горната част на блока на инструментите за рязане не трябва да се натрупват отпадъци и остатъци от изсъхнала трева.***

След всяка употреба почиствайте старателно блока на инструментите за рязане, за да отстраните всякакви остатъци от трева или отпадъци.

⚠ ВНИМАНИЕ! ***По време на почистване на блока на инструментите за рязане, носете предпазни очила и отдалечете хора или животни от околното пространство.***

а) Миенето на вътрешността на блока на инструментите за рязане и на канала за изхвърляне трябва да се извършва на здрав под и при:
– монтиран чувал за събиране на трева;
– седнал оператор;
– блока на инструментите за рязане в позиция «1»;
– задвижен двигател;
– трансмисия на нулева скорост;
– включени инструменти за рязане.
Свържете тръбата за вода в съответната връзка (1), подавайки поток вода; Свържете инструмента за рязане и го оставете да се върти за няколко минути. (Фиг. 5.10)
После свалете чувала за събиране на трева, изпразнете го, изплакнете го и го поставете отново така, че да се позволи неговото бързо изсъхване.

b) За почистване на горната част на блока на инструментите за рязане:
– снижете изцяло блока на инструментите за рязане (позиция «1»);
– за да отстраните всички натрупвания на трева, продухайте със струя въздух под налягане. (Фиг. 5.11)

5.4.11 Прибиране за съхранение и продължително бездействие

Оставете двигателя да се охлади, преди да приберете машината за съхранение.

Ако предвиждате продължителен период на бездействие (повече от един месец), погрижете се да изключите кабелите на акумулатора и да следвате инструкциите от упътването на двигателя.
Изпразнете горивния резервоар като разедините тръбата (1) на входа на бензиновото филтърче, събирайки горивото в подходящ съд. (Фиг. 5.12)
Свържете отново тръбата (1) като внимавате да поставите отново правилно лентата.
Поставете машината в суха среда, защитена от неблагоприятни атмосферни влияния и, по възможност, покрийте я с брезент (вж 8.5).

ВАЖНО *Акумулаторът трябва да се съхранява на хладно и сухо място. Винаги зареждайте акумулатора преди дълъг период на бездействие (по-голям от 1 месец) и се погрижете за зареждането му преди да възобновите дейността (вж6.3.3).*

При възобновяване на работа, убедете се, че няма теч на бензин от тръбите, от крана и от карбуратора.

5.4.12 Приспособление за предпазване на платката

Електронната карта е снабдена със самовъзстановяваща се защита, която прекъсва веригата в случай на аномалии в електрическото съоръжение; намесата води до спиране на мотора и се сигнализира с изгасване на лампичката.

ВАЖНО *За да се избегне задействането на защитата:*
– *не об*ръщайте полярността на акумулатора;
– не задействайте машината без акумулатор, за да не предизвикате аномалии в работата на регулатора на зареждането;
– внимавайте да не предизвикате късо съе*динение.*

5.5 УПОТРЕБА ВЪРХУ НАКЛОНЕНИ ТЕРЕНИ (Фиг. 5.13)

Спазвайте посочените ограничения **(макс. 10° - 17%)**.

⚠ ВНИМАНИЕ! ***По наклонените терени трябва да започвате особено внимателно хода напред, за да избегнете наклоняването на машината. Намалете скоростта на напредване преди да започнете изкачване и, особено слизане по склон.***

⚠ ОПАСНОСТ! ***Никога не включвайте на заден ход за намаляване скоростта на слизане по нанадолнище: това може да причини загуба в контрола на косачната, специално по хлъзгави терени.***

Преминавайте склоновете надолу с лост за регулиране на скоростта (вж. 4.22) в позиция «N», (за да използвате спирачния ефект на хидростатичната трансмисия) и намалявайки още скоростта, ако е необходимо, чрез спирачката.

5.6 НЯКОИ СЪВЕТИ ЗА ПОДДЪРЖАНЕ НА ХУБАВА ПОЛЯНА

1. За да поддържате хубавия зелен и мек вид на поляната, тревата трябва да се реже редовно, без да се травматизира. Поляната може да е съставена от различни видове треви. При често рязане растат в по-голяма степен треви, развиващи много корени и образуват солидна тревна покривка; обратно, ако рязането се осъществява по-рядко, се развиват повече високи и диви треви (детелина, маргарити и т.н.).
2. Винаги е за предпочитане тревата да се реже при суха поляна.
3. Инструментите за рязане трябва да са цели и добре наточени, така че отрязването да е точно и без разнищване, което води до пожълтяване на краищата.
4. Моторът трябва да е на максимални обороти, за да гарантира както точно отрязване на тревата, така и добър тласък на отрязаната трева през канала за изхвърляне.
5. Честотата на рязането трябва да е в съответствие с растежа на тревата, като се избягва прекаленото й порастване между две рязания.
6. В по-топлите и сухи периоди е добре тревата да се държи малко по-висока, за да се намали засъхването на терена.
7. Оптималната височина на тревата на добре поддържана поляна е около 4-5 см и при само едно рязане не трябва да се отрязва повече от една трета от общата височина. Ако тревата е много висока, по-добре е да се извърши косене на два пъти през един ден; първото - с инструменти за рязане на максимална височина и евентуално с намалена следа, второто – на желаната височина. (Фиг. 5.14)
8. Видът на поляната ще е по-хубав ако извършвате рязането, редувайки двете посоки. (Фиг. 5.15)
9. Ако насочващото устройство е предразположено към запушване с трева, добре е да се намали скоростта на напредване, тъй като може да е прекалена спрямо условията на поляната; ако проблемът остане, възможни причини са лошо наточени инструменти за рязане или деформиран профил на крилата.
10. Много внимавайте при отрези около храсти и в близост до ниски бордюри, които биха могли да променят паралелността и повредят ръба на блока на инструментите за рязане, както и самите инструменти за рязане.

6. ПОДДРЪЖКА

6.1 ПРЕПОРЪКИ ЗА БЕЗОПАСНА РАБОТА

⚠ ВНИМАНИЕ! ***Необходимо е незабавно да се свържете с вашия Дистрибутор или Специализиран център ако забележите нередности във функционирането:***
– на спирачката,
– на включването и спирането на инструментите за рязане,
– на включването на тягата при ход напред или на заден ход.

6.2 ДОСТЪП ДО МОТОРА (фиг. 6.1)

Като обърнете капака на мотора (1) може да стигнете до мотора и до механичните групи под капака.

За да извършите тази операция трябва:
– да позиционирате машината на равна подова настилка, да доведете блока на инструментите за рязане в максимално горно положение и да поставите блокчета (2) от около 65-70 мм под ръба, за да поддържате блока на инструментите за рязане по време на следващите операции;
– сложете лоста за разблокиране на трансмисията в позиция “ВКЛЮЧЕН”(вж. 4.23), тъй като ръчната спирачка трябва да е изключена, за да гарантира необходимата подвижност на регулационния скоростен лост;
– свалете чувала за събиране на трева;
– развийте ръкохватката на лоста (3) и доведете лоста в положение «R»;
– отворете вратичката за достъп (4) и развийте фиксиращата гайка (5) с ключ 13 мм;
– отпуснете лоста (6), така че блока на инструментите за рязане да се опре на блокчетата, поддържайте лоста странично изместен, за да не се спре в никоя от стационарните позиции, хванете основата на седалката (7) и обърнете назад капака.

При затварянето:
– убедете се, че каналът за изхвърляне (8) е добре наместен върху поддръжката (9) и подпрян на десния водач;
– нагласете лоста (3) в позиция «R» и смъкнете капака (1) на нивото на лостовете (3) и (6);
- вкарайте първо лоста (6) в гнездото му, после лоста (3) и смъкнете капака до центрирането на фиксиращия винт.

⚠ ВНИМАНИЕ! ***Щом смъкнете капака (1) проверете дали:***

- ***гърлото на канала за изхвърляне (8) влиза нормално в отвора на задното изпразване (10) и дали е опряно на поддръжката (11).***

После:

- затегнете докрай фиксиращата гайка (5);
- сложете лоста (6) в позиция “7”, да заеме съответната стационарна позиция;
- отстранете блокчетата (2), монтирайте отново ръчката на лоста (3) и вратичката (4).

6.3 РЕДОВНА ПОДДРЪЖКА

Таблицата има за цел да ви помогне в поддържането на работоспособността и безопасността на вашата машина.

В нея са посочени основните намеси и периодичността, предвидена за всяка от тях. Клетките отстрани ви позволяват да отбелязвате датата или броя работни часове, в които е извършена намесата.

Операция		периодичност (Часове)	Изпълнено (Дата или Часове)							
1.	**МАШИНА**									
1.1	Проверка на фиксирането и наточването на инструментите за рязане [3]	25								
1.2	Смяна на инструментите за рязане [3]	100								
1.3	Проверка на предавателния ремък [3]	25								
1.4	Смяна на предавателния ремък [2] [3]	–								
1.5	Проверка на ремъка за управление на инструментите за рязане [3]	25								
1.6	Смяна на ремъка за управление на инструментите за рязане [2] [3]	–								
1.7	Проверка и регулация на спирачката [3]	25								
1.8	Проверка и регулация на тягата [3]	25								
1.9	Проверка на включването и спирането на инструмента за рязане [3]	25								
1.10	Проверка на всички фиксирания	25								
1.11	Общо смазване [3]	25								
1.12	Проверете горивния маркуч и го сменете, ако е необходимо. [3]	на всеки две години								
2.	**МОТОР** [1]									
2.1	Смяна на моторното масло	…								
2.2	Проверка и почистване на въздушния филтър	…								
2.3	Смяна на въздушния филтър	…								
2.4	Проверка на бензиновия филтър	…								
2.5	Смяна на бензиновия филтър	…								
2.6	Проверка и почистване контактите на свещта	…								
2.7	Замяна на свеща	…								

[1] Направете справка с упътването на мотора за пълния списък и периодичността.
[2] При първите признаци на лошо функциониране се свържете с вашия продавач-консултант.

[3] Операция, която трябва да се извърши от вашия Дистрибутор или от Специализиран център.
[4] Общото смазване на всички съединителни точки трябва да се извършва и всеки път щом се предвижда дълго бездействие на машината.

6.3.1 Мотор (Фиг. 6.2)

Следвайте всички указания в упътването с инструкции на мотора.
Изпразването на моторното масло се осъществява чрез спринцовка, включена в доставката, след като развиете пробката за пълнене (1).
Монтирайте тръбичката (2) на шприца (3) и я вкарайте докрай в отвора, после аспирирайте цялото масло от мотора, като имате предвид, че цялостното изпразване изисква повтаряне на операцията няколко пъти.

6.3.2 Заден мост

Съставена е от запечатан моноблок, който няма нужда от поддръжка; заредена е с постоянна смазка, която не трябва да бъде сменяна или допълвана.

6.3.3 Акумулатор (Фиг. 6.3)

Много е важно да се извършва внимателна поддръжка на акумулатора, за да му се гарантира дълъг живот.
Акумулаторът на вашата машина трябва да бъде изрично зареждан:
– преди да използвате за пръв път машината след нейната покупка;
– преди всеки продължителен период на бездействие на машината;
– преди пускане в действие след продължителен период на бездействие.

Прочетете и спазвайте внимателно процедурата за зареждане, описана в ръководството, приложено към акумулатора. Ако не се спазва процедурата или не се зарежда акумулатора, може да се проявят непоправими щети на елементите на акумулатора.

Изтощен акумулатор трябва да бъде зареден възможно най-скоро.

ВАЖНО *Зареждането трябва да стане със зарядно устройство с постоянно напрежение. Други зареждащи системи могат да повредят непоправимо акумулатора.*

Машината е снабдена с конектор (1) за зареждане, който трябва да се свърже със съответния конектор на специалното зарядно устройство за поддържане, което е включено в доставката (ако е предвидено) или може до се достави по заявка (вж. 8.2).

ВАЖНО *Този конектор трябва да бъде използван единствено за свързване към зарядно устройство за поддържане, което е предвидено от производителя. За неговото използване:*
– *следвайте указанията, поместени в съответните инструкции за употреба;*
– *следвайте указанията, поместени в ръководство на акумулатора.*

6.3.4 Смазване (Фиг. 6.4)

На всеки 100 часа работа смазвайте:
– щифтовете на кормилото, чрез двата гресьора (1);
– ръзката на командния лост за напредване чрез гресьора (2), достъпна от вратичката в основата на седалката.

6.4 ИНТЕРВЕНЦИИ ПО МАШИНАТА

6.4.1 Подравняване на блока на инструментите за рязане (Фиг. 6.5)

Добрата регулация на инструментите за рязане е много важна за получаване на равномерно подрязана поляна.
В случай на неравно рязане, проверете налягането на гумите.

Ако това не е достатъчно, за да получите еднородно подрязване, трябва да се свържете с Вашия дистрибутор за извършване на регулация на подравняване на блока на инструментите за рязане.

6.4.2 Смяна на колелата (Фиг. 6.6)

Поставете машината на равно, сложете дебелини под носещия елемент на рамката, от страната на колелото за смяна.

Колелата се задържат от еластичен пръстен (1), който може да се отстрани с помощта на отвертка.

БЕЛЕЖКА *Ако се сменят едното или и двете задни колела, убедете се, че евен-*

туални разлики във външния диаметър не надвишават 8-10 мм; в противен случай, за да избегнете неравно подрязване, трябва да регулирате подравняването на блока на инструментите за рязане.

ВАЖНО *Преди да монтирате отново колелото, намажете оста с грес. Поставете отново внимателно еластичния пръстен (1) и опорната шайба (2).*

6.4.3 Поправка или смяна на гумите

Всяка смяна или поправка на гума след спукване трябва да става в специализиран сервиз, според начините, предвидени за използвания вид покритие.

6.4.4 Смяна на предпазител (Фиг. 6.7)

На машината са предвидени няколко предпазители (1) с различен номинален ток, чиито функции и характеристики са следните:

– Предпазител от 10 A = за предпазване на общите вериги и за мощност на електронната платка, чиято намеса предизвиква спиране на машината и пълно изгасване на сигналната лампичка на таблото.
– Предпазител от 25 A = за защита на зареждащата верига, чиято интервенция се проявява с постепенна загуба на зареждането на акумулатора и последващи трудности при задвижването.

С мотор Хонда:

– Стопяем предпазител от 10 A = за предпазване на общите вериги и за мощност на електронната карта, чиято намеса предизвиква спиране на машината и пълно изгасване на лампичката на таблото.
– Стопяем предпазител от 25 A = за защита на зареждащата верига, чиято интервенция се проявява с постепенна загуба на заряда на акумулатора и следващи трудности при задвижването.
– Стопяем предпазител T-6,3 A (Със закъснител) (2) = за предпазване на общите вериги и за мощност на електронната карта, чиято намеса предизвиква спиране на машината и пълно изгасване на лампичката на таблото.

Номиналният ток на предпазителя е указан на самия него.

ВАЖНО *Изгорял предпазител трябва винаги да се сменя с друг от същия вид и номинален ток и в никакъв случай с различен номинален ток.*

6.4.5 Смяна на лампата (ако е предвидена) (Фиг. 6.8)

Лампата (18W) е поставена на байонет във фасунгата, която се изважда, въртейки по посока обратна на часовниковата стрелка с помощта на щипци.

6.4.6 Демонтиране, смяна и монтиране отново на инструментите за рязане.

⚠ ВНИМАНИЕ! ***Винаги носете предпазни ръкавици, когато работите с инструментите за рязане.***

⚠ ВНИМАНИЕ! ***Заменяйте винаги повредените или изкривени инструменти за рязане; никога не се опитвайте да ги ремонтирате! ИЗПОЛЗВАЙТЕ ВИНАГИ ОРИГИНАЛНИ ИНСТРУМЕНТИ ЗА РЯЗАНЕ!***

На тази машина е предвидена употребата на инструменти за рязане с код, указан в таблицата на стр. ii.
Имайки предвид еволюцията на продукта, цитираните по-горе инструменти за рязане могат да бъдат заменени в течение на времето с други, с аналогични характеристики за взаимозаменяемост и безопасност на функциониране.

7. УПЪТВАНЕ ЗА ИДЕНТИФИКАЦИЯ НА ПРОБЛЕМИТЕ

ПРОБЛЕМ	ВЪЗМОЖНА ПРИЧИНА	МЕРКИ
1. С ключ на «ХОД» лампичката остава изгасена	Намеса на защитата на електронната карта поради: – лошо свързан акумулатор – обръщане на полярността на акумулатора – несигурно заземяване – напълно изтощен акумулатор – изгорял предпазител – намокрена платка	Позиционирайте ключа в поз. «СПИРАНЕ» и потърсете причините за повредата: – проверете свързванията (вж. 3.2) – проверете свързванията (вж. 3.2) – проверете свързванията (вж. 3.2) – заредете акумулатора (вж. 6.3.3) – сменете предпазител (10 A) (вж. 6.4.4) – изсушете с хладък въздух
2. С ключ позициониран на «ЗАДЕЙСТВАНЕ», сигналната лампичката мига и моторчето за задвижване не върти	– липсва разрешителен сигнал за задвижване	– проверете дали са спазени условията за разрешителен сигнал (вж. 5.2.a)
3. С ключ на «ЗАДВИЖВАНЕ» лампичката се запалва, но моторчето за задвижване	– недостатъчно зареден акумулатор – изгорял стопяем предпазител на зареждане – лошо функциониране на релето за задействане	– заредете акумулатора (вж. 6.2.3) – сменете предпазител (25 A) (вж. 6.4.4) – свържете се с Вашия дистрибутор
4. С ключ позициониран на «ЗАДЕЙСТВАНЕ», моторчето за задвижване върти, но моторът не се задейства	– недостатъчно зареден акумулатор – липса на приток на бензин – дефект на запалване	– заредете акумулатора (вж. 6.3.3) – проверете нивото в резервоара (вж. 5.3.3) – отворете кранчето (ако е предвидено) (вж. 5.4.1) – проверете бензиновия филтър – проверете фиксирането на капачката на свещта – проверете почистването и правилното разстояние между електродите
5. Трудно задвижване или нередовно функциониране на мотора	– проблеми в карбурацията	– почистете или сменете въздушния филтър – почистете ваничката на карбуратора – изпразнете резервоара и сложете пресен бензин – проверете и евентуално сменете бензиновия филтър
6. Спад в полезното действие на мотора по време на рязане	– висока скорост на напредване в съотношение с височината на рязане	– намалете скоростта на напредване и/или вдигнете височината на рязане (вж. 5.4.5)
7. Моторът спира по време на работа и лампичката мига	Намеса на защитата на електронната карта поради: – задействане на предпазните устройства	Позиционирайте ключа в поз. «СПИРАНЕ» и потърсете причините за повредата: – проверете дали са спазени условията за разрешителен сигнал (вж. 5.2.b)

ПРОБЛЕМ	ВЪЗМОЖНА ПРИЧИНА	МЕРКИ
8. Моторът спира и лампичката угасва	Намеса на защитата на електронната карта поради: – изтощен акумулатор – пренапрежение, породено от регулатора на зареждане – лошо свързан акумулатор (несигурни контакти)	Позиционирайте ключа в поз. «СПИРАНЕ» и потърсете причините за повредата: – заредете акумулатора (вж. 6.3.3) – свържете се с упълномощен сервизен център – проверете свързванията на акумулатора (вж. 3.2)
9. Моторът спира и лампичката остава да свети	– проблеми в мотора	– свържете се с упълномощен сервизен център
10. Инструментите за рязане не се включват или не спират моментално, когато бъдат изключени	– проблеми в системата за включване	– свържете се с Вашия дистрибутор
11. Неравномерно рязане и недостатъчно събиране	– блока от инструменти за рязане не е паралелен на терена – задействане на предпазните устройства – висока скорост на напредване спрямо височината на рязане – висока скорост на напредване спрямо височината на рязане – запушване на канала	– проверете налягането на гумите (вж. 5.3.2) – възстановете подравняването на блока на инструментите за рязане спрямо терена (вж. 6.4.1) – свържете се с Вашия дистрибутор – намалете скоростта на напредване и/или вдигнете блока на инструментите за рязане (вж. 5.4.5) – изчакайте тревата да изсъхне – свалете торбата за събиране на трева и изпразнете канала (вж. 5.4.7)
12. Аномална вибрация по време на функциониране	– блока на инструментите за рязане е пълен с трева инструментите за рязане не са балансирани или са разхлабени – разхлабени фиксиращи винтове	– почистете блока на инструментите да рязане (вж. 5.4.10) – свържете се с Вашия дистрибутор – проверете и затегнете фиксиращите винтове на мотора и на рамата
13. Несигурно или неефикасно спиране при натискане на спирачка	– спирачката не е регулирана правилно	– свържете се с Вашия дистрибутор
14. Неравномерно напредване, недостатъчна тяга при изкачване или тенденция към наклоняване на машината	– проблеми с ремъка или инструмента за включване	– свържете се с Вашия дистрибутор
15. С мотор в действие, задействайки педала на тягата, машината не се премества	– лост за деблокиране в позиция «B»	– преместете отново в поз. «A» (вж. 4.23)
16. Машината вибрира по начин, различен от нормалния	– повредена машина или разхлабени части	– спрете машината и откачете кабела на свеща. – проверете за евентуални повреди – проверете дали има разхлабени части и ги затегнете – извършете проверките, смените или поправките в специализиран център.

Ако проблемите продължават след като сте извършили гореописаните операции, свържете се с Вашия дистрибутор.

⚠ ВНИМАНИЕ! ***Никога не се опитвайте да извършвате сериозни поправки без да имате необходимите технически средства и знания. Всяка лошо извършена интервенция води до автоматично отпадане на Гаранцията и отговорностите на Производителя.***

8. ПРИНАДЛЕЖНОСТИ

8.2

- ЗАРЯДНО УСТРОЙСТВО ЗА ПОДДЪРЖАНЕ (Фиг. 8.1 № 41)

За поддържане на акумулатора в добра работоспособност по време на периоди на бездействие, гарантирайки оптимално ниво на зареждане и по-дълъг живот на акумулатора.

- НАБОР ЗА “MULCHING” (Фиг. 8.1 № 42)

Фино надробява отрязаната трева и я оставя на поляната, като алтернатива на събирането в торбата.

- ПОКРИВЕН БРЕЗЕНТ (Фиг. 8.1 № 43)

Предпазва машината от прах, когато не се използва.

CS **UPOZORNĚNÍ: PŘED POUŽITÍM STROJE SI POZORNĚ PŘEČTĚTE TENTO NÁVOD K POUŽITÍ. Uschovejte kvůli dalšímu použití.**

Informace ohledně motoru a akumulátoru si přečtěte v příslušných návodech.

OBSAH

1. BEZPEČNOSTNÍ POKYNY 1
2. SEZNÁMENÍ SE STROJEM 5
3. ROZBALENÍ A MONTÁŽ 6
4. OVLÁDACÍ PRVKY A KONTROLNÍ PŘÍSTROJE 8
5. POKYNY PRO POUŽITÍ 9
   - 5.1 Doporučení k zajištění bezpečnosti ... 9
   - 5.2 Podmínky zásahu bezpečnostních zařízení 9
   - 5.3 Příprava stroje před zahájením pracovní činnosti 9
   - 5.4 Použití stroje 9
   - 5.5 Použití stroje na svazích 13
   - 5.6 Několik rad pro udržení pěkného vzhledu trávníku 13
6. ÚDRŽBA 13
   - 6.1 Doporučení k zajištění bezpečnosti . 13
   - 6.2 Přístup k motoru 14
   - 6.3 Řádná údržba 14
   - 6.4 Zásahy na stroji 15
7. NÁVOD K IDENTIFIKACI ZÁVAD 16
8. APŘÍSLUŠENSTVÍ 18

JAK ČÍST NÁVOD

V textu návodu se nacházejí některé odstavce, které mají zvláštní význam vzhledem k bezpečnosti nebo funkčnosti; stupeň důležitosti je označen symboly, jejichž význam je následující:

POZNÁMKA *oppure* **DŮLEŽITÁ INF.**

Upřesňuje nebo blíže vysvětluje některé již předem uvedené informace se záměrem vyhnout se poškození stroje a způsobení škod.

⚠ UPOZORNĚNÍ! ***Možnost ublížení na zdraví, způsobeného sobě nebo jiným v případě neuposlechnutí.***

⚠ NEBEZPEČÍ! ***Možnost těžkého ublížení na zdraví nebo i smrti, způsobeného sobě nebo jiným v případě neuposlechnutí.***

V tomto návodu jsou popsány různé verze stroje, které se mohou navzájem lišit hlavně podle:
– přítomnosti součástí nebo příslušenství, které nemusí být dostupné ve všech oblastech prodeje;
– speciálních výbav.

Symbol "➪" poukazuje na jakékoli odlišnosti z hlediska použití a následuje za ním označení verze, na kterou se vztahuje.

POZNÁMKA *Všechny výrazy „přední", „zadní", „pravý" a „levý" se vztahují na pozici sedící obsluhy. (obr. 1.1)*

DŮLEŽITÁ INF. *K prostudování úkonů spojených s použitím a údržbou motoru a akumulátoru, které nejsou popsány v tomto návodu, si přečtěte specifické návody, které tvoří nedílnou součást dodané dokumentace.*

1. BEZPEČNOSTNÍ POKYNY, které je třeba důsledně dodržovat

A) INSTRUKTÁŽ

1) UPOZORNĚNÍ! Před použitím stroje si pozorně přečtěte tyto pokyny. Seznamte se s ovládacími prvky stroje a s jeho vhodným použitím. Naučte se rychle zastavit motor. Neuposlechnutí upozornění a pokynů může způsobit požár a/nebo vážná ublížení na zdraví. Uschovejte všechna upozornění a pokyny z důvodu jejich budoucí konzultace.
2) Nikdy nepřipusťte, aby stroj používaly děti nebo osoby, které nejsou dokonale seznámeny s pokyny. Zákony v jednotlivých zemích upřesňují minimální předepsaný věk pro uživatele.
3) Nepoužívejte stroj za přítomnosti osob, zvláště dětí, nebo zvířat v jeho blízkosti.
4) Stroj nesmíte nikdy používat, jste-li unaveni, pokud je vám nevolno nebo v případě, že jste užili léky, drogy, alkohol nebo jiné látky snižující vaše reflexní schopnosti a pozornost.
5) Pamatujte, že obsluha nebo uživatel nese odpovědnost za nehody a nepředvídané události způsobené jiným osobám nebo jejich majetku. Zhodnocení možných rizik při práci na zvoleném terénu patří do odpovědnosti uživatele, který je také odpovědný za přijetí všech dostupných opatření k zajištění vlastní bezpečnosti a také bezpečnosti jiných osob, zvláště na svazích, nepravidelném, kluzkém a nestabilním terénu.
6) V případě, že chcete postoupit nebo půjčit stroj jiným osobám, ujistěte se, že se uživatel seznámí s pokyny pro použití, uvedenými v tomto návodu.
7) Nepřepravujte na stroji děti ani jiné spolujezdce, protože by mohli spadnout a vážně se zranit nebo ohrozit bezpečnou jízdu.
8) Řidič stroje musí důsledně dodržovat pokyny

pro jízdu a zejména:
– Nerozptylovat se a udržovat potřebnou koncentraci během pracovní činnosti;
– Pamatujte, že pro znovuzískání kontroly nad strojem, klouzajícím po svahu, není možné použít brzdu. Hlavní důvody ztráty kontroly nad strojem jsou:
  • nedostatečná přilnavost kol;
  • nadměrná rychlost;
  • nevhodný způsob brzdění;
  • použití stroje pro nevhodný účel;
  • nedostatečná informovanost o možných důsledcích jízdy při špatných podmínkách terénu, zvláště pak na svazích;
  • nesprávné použití stroje v úloze tažného vozidla.

9) Stroj je vybaven sérií mikrospínačů a bezpečnostních zařízení, které nesmí být nikdy podrobeny neoprávněnému zásahu nebo odstranění, protože v opačném případě by došlo ke zrušení platnosti záruky a odmítnutí jakékoli odpovědnosti ze strany výrobce. Před použitím stroje je třeba vždy zkontrolovat funkčnost bezpečnostních zařízení.

B) PŘÍPRAVNÉ ÚKONY

1) Během použití stroje vždy používejte odolnou pracovní protiskluzovou obuv a dlouhé kalhoty. Nepracujte bosí nebo v otevřených sandálech. Vyhněte se nošení řetízků, náramků a oděvu s vlajícími součástmi nebo oděvu vybaveného šňůrkami a také se vyhněte nošení kravaty. Dlouhé vlasy sepněte. Vždy používejte chrániče sluchu.
2) Důkladně prohlédněte celou pracovní plochu a sejměte z ní vše, co by mohlo být vymrštěno ze stroje nebo co by mohlo poškodit montážní celek sekacího zařízení a motor (kameny, větve, železné dráty, kosti apod.)
3) UPOZORNĚNÍ: NEBEZPEČÍ! Benzin je vysoce hořlavý. Proto:
– Palivo skladujte v příslušných nádobách;
– palivo doplňujte s použitím trychtýře, a to pouze na otevřeném prostoru, a při tomto úkonu ani při žádném dalším zacházení s palivem nekuřte;
– palivo doplňujte před nastartováním motoru; nesnímejte uzávěr palivové nádrže a nedoplňujte benzin při zapnutém motoru nebo v případě, že je motor horký;
– když benzin vyteče, nestartujte motor, ale vzdalte stroj od prostoru, na kterém se palivo vylilo, a zabraňte tak možnosti vzniku požáru, dokud se palivo neodpaří a nedojde k rozptýlení benzinových výparů;
– vždy nasaďte zpět a dotáhněte uzávěr palivové nádržky a uzávěr nádoby s benzinem.

4) Poškozený tlumič výfuku je nutno okamžitě vyměnit.
5) Před použitím stroje proveďte jeho celkovou kontrolu se zvláštním důrazem na následující skutečnosti:
Zkontrolujte vzhled sekacího zařízení a zkontrolujte, zda nejsou opotřebené ani poškozené šrouby ani montážní celek sekacího zařízení. Vyměňte jako celek poškozené nebo opotřebené sekací zařízení a šrouby, aby bylo zachováno vyvážení. Případné opravy musí být provedeny ve specializovaném středisku.
6) Pravidelně kontrolujte stav akumulátoru. V případě poškození jeho pláště, víka nebo svorek jej vyměňte.
7) Před zahájením pracovní činnosti vždy namontujte ochranné kryty na výstupu (sběrný koš, ochranný kryt bočního výhozu nebo ochranný kryt zadního výhozu).

C) BĚHEM POUŽITÍ

1) Nestartujte motor v uzavřených prostorech, kde vzniká nebezpečí nahromadění kouře oxidu uhelnatého. Startování musí probíhat na otevřeném a dobře větraném prostoru. Pamatujte vždy na to, že výfukové plyny jsou jedovaté.
2) Pracujte pouze při denním světle nebo při dobrém umělém osvětlení a za podmínek dobré viditelnosti. Vzdalte osoby, děti a zvířata z pracovního prostoru.
3) Dle možností se vyhněte pracovní činnosti v mokré trávě. Nepracujte za deště a při riziku výskytu bouřek. Nepoužívejte stroj za špatného počasí, zejména v případě pravděpodobného výskytu blesků.
4) Před spuštěním motoru vyřaďte sekací zařízení nebo vývodový hřídel a přeřaďte převodovku do „neutrálu“.
5) Věnujte mimořádnou pozornost přiblížení k překážkám, které by mohly omezovat viditelnost.
6) Při parkování vždy zařaďte parkovací brzdu.
7) Stroj nesmí být používán na svazích s vyšším sklonem než 10° (17 %), a to bez ohledu na směr jízdy.
8) Pamatujte, že neexistuje „bezpečný“ svah. Jízda na svahu vyžaduje zvýšenou pozornost. Aby se zabránilo převrácení stroje nebo ztrátě kontroly nad strojem:
– nezastavujte a nerozjíždějte se prudce při jízdě do kopce nebo z kopce;
– náhon zařazujte velmi zvolna a mějte vždy zařazenou převodovku, zvláště při jízdě z kopce;
– při jízdě po svahu a při přejíždění prudkých zatáček snižte rychlost;
– věnujte pozornost přejíždění příkopů, hrbolů a jiných skrytých nebezpečí;
– na svahu nikdy nesečte v příčném směru. Trávníky na svazích je třeba přejíždět ve směru nahoru/dolů a nikdy ne napříč. Věnujte velkou pozornost změnám směru a také tomu,

aby výše položená kola nepřejížděla přes překážky (skály, větve, kořeny atd.), které by mohly způsobit boční sklouznutí, převrácení nebo jinou příčinu ztráty kontroly nad strojem.
9) Před jakoukoli změnou směru při jízdě na svahu snižte rychlost a před každým odstavením stroje a jeho ponecháním bez dozoru vždy zařaďte parkovací brzdu.
10) Věnujte velkou pozornost blízkosti srázů, příkopů nebo mezí. Když jedno z kol zajede za okraj nebo když dojde k poklesnutí okraje, stroj se může převrátit.
11) Věnujte maximální pozornost jízdě a pracovní činnosti spojené se zpětným chodem. Před zpětným chodem i během něj se ohlédněte za sebe, abyste se ujistili, že se tam nenacházejí překážky.
12) Při projíždění netravnatých prostor, při přesunech do/z prostoru určeného k sečení trávy vyřaďte sekací zařízení nebo vývodový hřídel a přemístěte montážní celek sekacího zařízení do nejvyšší polohy.
13) Při použití stroje blízko silnice dávejte pozor na provoz.
14) UPOZORNĚNÍ! Tento stroj není homologován pro použití na veřejných komunikacích. K jeho použití může docházet (ve smyslu Dopravních předpisů) jenom na soukromých pozemcích, uzavřených pro veřejnou dopravu.
15) Nikdy nepoužívejte stroj, když jsou poškozené ochranné kryty nebo když je stroj bez sběrného koše, ochranného krytu bočního výhozu nebo ochranného krytu zadního výhozu.
16) Nepřibližujte ruce ani chodila k otáčejícím se součástem nebo pod ně. Vždy se zdržujte v dostatečné vzdálenosti od výstupního otvoru.
17) Nenechávejte stroj se zapnutým motorem ve vysokém trávním porostu, abyste se vyhnuli riziku vzniku požáru.
18) Při použití příslušenství nikdy nesměrujte výstup směrem na osoby.
19) Používejte výhradně příslušenství schválené výrobcem stroje.
20) Nepoužívejte stroj, když příslušenství/nástroje není/nejsou nainstalováno/nainstalovány v určených místech.
21) Věnujte pozornost použití sběrných košů a příslušenství, které by mohlo narušit stabilitu stroje, zejména na svazích.
22) Neměňte seřízení motoru a nedovolte, aby motor dosáhl příliš vysokých otáček.
23) Nedotýkejte se součástí motoru, které se během použití ohřívají. Hrozí riziko popálení!
24) Vyřaďte sekací zařízení nebo vývodový hřídel, přeřaďte do neutrálu, zařaďte parkovací brzdu, zastavte motor a vyjměte klíč (ujistěte se, že jsou všechny pohybující se součásti úplně zastavené):
– při každém ponechání stroje bez dozoru nebo při opuštění místa řidiče;
– před odstraňováním příčin zablokování nebo před odstraňováním ucpání vyhazovacího kanálu;
– před kontrolou, čištěním nebo prováděním jakýchkoliv prací na stroji;
– po zásahu cizího předmětu. Před opětovným použitím stroje zkontrolujte případné škody na stroji a proveďte potřebné opravy.
25) Vyřaďte sekací zařízení nebo vývodový hřídel a zastavte motor (ujistěte se, že jsou všechny pohybující se součásti úplně zastavené):
– před doplňováním paliva;
– při každém sejmutí nebo zpětném nasazení sběrného koše;
– při každém sejmutí nebo zpětném nasazení vychylovače bočního výhozu;
– před výškovým nastavením, když jej nelze provést z místa obsluhy.
26) Vyřaďte z činnosti sekací zařízení nebo vývodový hřídel během přepravy a pokaždé, když se nepoužívá.
27) Před zastavením motoru uberte plyn. Po skončení pracovní činnosti zavřete přívod paliva podle pokynů uvedených v návodu.
28) Věnujte pozornost montážnímu celku sekacího zařízení s více než jedním sekacím zařízením, protože jedno otáčející se sekací zařízení může způsobit otáčení ostatních sekacích zařízení.
29) UPOZORNĚNÍ – V případě zlomení nebo nehody během pracovní činnosti okamžitě zastavte motor a oddalte stroj, aby se zabránilo dalším škodám; v případě nehod s ublížením vlastním zdraví nebo na zdraví třetích osob okamžitě uveďte do praxe postupy první pomoci nejvhodnější pro danou situaci a obraťte se na zdravotní středisko kvůli potřebnému ošetření. Odstraňte jakoukoli případnou suť, která by mohla způsobit škody a ublížení na zdraví osob nebo zvířat ponechaných bez dozoru.
30) UPOZORNĚNÍ – Úroveň hluku a vibrací uvedená v tomto návodu představuje maximální hodnotu použití stroje. Použití nevyváženého sekacího prvku, příliš vysoká rychlost pohybu a chybějící údržba výrazně ovlivňují akustické emise a vibrace. Proto je třeba přijmout preventivní opatření pro odstranění možných škod způsobených vysokým hlukem a namáháním v důsledku vibrací; zajistěte údržbu stroje, používejte chrániče sluchu a během pracovní činnosti dělejte přestávky.

D) ÚDRŽBA A SKLADOVÁNÍ

⚠ **Před demontáží stroje nechte motor vychladnout.**

Motory v činnosti produkují teplo a tlumič výfuku se stává mimořádně horkým. Aby se zabránilo riziku požáru, nechte motor a tlumič výfuku před uskladněním ochladit.
A odstraňte z prostoru tlumiče výfuku případné nahromaděné nečistoty, jako jsou listy, trávu a chrastí.

1) UPOZORNĚNÍ! – Před každým čištěním nebo údržbou stroje vyjměte klíč a přečtěte si příslušné pokyny. Ve všech situacích, kde hrozí vašim rukám nebezpečí zranění, používejte vhodný oděv a pracovní rukavice.
2) UPOZORNĚNÍ! – Nikdy nepoužívejte stroj, který má opotřebované nebo poškozené součásti. Vadné nebo opotřebované součásti musí být nahrazeny, a nikdy nesmí být opravovány. Používejte pouze originální náhradní díly: Použití neoriginálních a/nebo nesprávně namontovaných náhradních dílů může způsobit nehody nebo ublížení na zdraví osob a zbavuje Výrobce jakékoli povinnosti nebo odpovědnosti.
3) Všechny úkony údržby a seřizování, které nejsou popsány v tomto návodu, musí být provedeny vaším Prodejcem nebo Specializovaným střediskem, které disponuje znalostmi a vybavením, které je nutné pro správné provedení potřebných prací při současném zachování původní bezpečnostní úrovně stroje. Úkony prováděné u neautorizovaných organizací nebo úkony prováděné nekvalifikovaným personálem způsobí propadnutí jakékoli formy záruky a jakékoli povinnosti nebo odpovědnosti Výrobce.
4) Po každém použití vyjměte klíč a zkontrolujte případné škody.
5) Udržujte utažení matic a šroubů, abyste si mohli být stále jisti bezpečným a funkčním stavem stroje. Pravidelná údržba je zásadou pro bezpečnost a pro zachování původní výkonnosti.
6) Pravidelně kontrolujte, zda jsou šrouby sekacího zařízení správně utažené.
7) Při manipulaci se sekacím zařízením, při jeho demontáži nebo zpětné montáži používejte pracovní rukavice.
8) Při ostření sekacích zařízení dbejte na jejich vyvážení. Všechny úkony týkající se sekacího zařízení (demontáž, ostření, vyvažování, zpětná montáž a/nebo výměna) představují velice náročné práce, které vyžadují specifické znalosti a použití příslušného vybavení; z bezpečnostních důvodů je proto zapotřebí, aby byly pokaždé provedeny ve specializovaném středisku.
9) Pravidelně kontrolujte funkčnost brzd. Je důležité provádět údržbu brzdy a dle potřeby i jejich opravu.
10) Pravidelně kontrolujte ochranný kryt bočního výhozu nebo ochranný kryt zadního výhozu, sběrný koš a nasávací mřížku. V případě jejich poškození je vyměňte.
11) Poškozené výstražné štítky s pokyny a s varováními vyměňte za nové.
12) Před uložením nebo opuštěním stroje spusťte montážní celek sekacích zařízení do spodní polohy.
13) Stroj odstavte na místo, které není přístupné dětem.
14) Neskladujte stroj s benzinem v palivové nádrži v místnosti, ve které by benzinové výpary mohly dosáhnout plamene, jiskry nebo silného zdroje tepla.
15) Před umístěním stroje v jakémkoli prostředí nechte vychladnout motor.
16) Abyste snížili riziko požáru, očistěte před uskladněním motor, výfuk, prostor pro uložení akumulátoru a prostor pro skladování benzinu od zbytků trávy, listí a přebytečného maziva. Vyprázdněte sběrný koš a nenechávejte nádoby s posečenou trávou uvnitř místnosti.
17) Pro snížení rizika požáru pravidelně kontrolujte, zda nedochází k únikům oleje a/nebo paliva.
18) Pokud je nutné vypustit palivovou nádrž, provádějte tento úkon na otevřeném prostoru a při vychladlém motoru.
19) Nikdy nenechávejte klíče zasunuté nebo dostupné dětem nebo nepovolaným osobám. Před zahájením jakéhokoli zásahu údržby vyjměte klíč.

E) PŘEPRAVA

1) UPOZORNĚNÍ! - Při převozu stroje na kamionu nebo přívěsném vozíku použijte přístupové rampy, které jsou odolné, dostatečně široké a dlouhé. Stroj nakládejte s vypnutým motorem, bez řidiče a výhradně jeho posuvem, s použitím přiměřeného počtu osob. Před přepravou uzavřete kohoutek přívodu benzinu (je-li součástí), spusťte montážní celek sekacího zařízení nebo příslušenství do spodní polohy, zařaďte parkovací brzdu a zajistěte stroj vhodným způsobem k přepravnímu prostředku pomocí lan nebo řetězů.

F) OCHRANA ŽIVOTNÍHO PROSTŘEDÍ

1) Ochrana životního prostředí musí představovat významný a prioritní aspekt použití stroje ve prospěch občanského spolužití a prostředí, v němž žijeme. Vyvarujte se toho, abyste byli rušivým prvkem ve vztahu s vašimi sousedy.
2) Důkladně dodržujte místní normy pro likvidaci obalů, olejů, benzinu, filtrů, opotřebených součástí nebo jakéhokoli prvku se silným dopadem na životní prostředí; tyto odpadové materiály nesmí být odhozeny do běžného odpadu, ale musí být odděleny a odevzdány do příslušných sběrných středisek, která zajistí recyklaci materiálů.

3) Důsledně dodržujte místní předpisy pro likvidaci materiálu vzniklého sekáním.
4) Při vyřazení stroje z provozu jej nenechávejte volně v přírodě, ale obraťte se na sběrné středisko v souladu s platnými místními předpisy.

2. SEZNÁMENÍ SE STROJEM

2.1 POPIS STROJE A JEHO POUŽITÍ

Tento stroj je zařízením pro práce na zahradě, konkrétně sekačkou se sedící obsluhou.
Stroj je vybaven motorem, který uvádí do činnosti řezací zařízení chráněné ochranným krytem, a jednotkou převodovky, která zajišťuje pohyb stroje.

Obsluha je schopna obsluhovat stroj a používat hlavní ovládací prvky tak, že vždy zůstane sedět na místě řidiče.

Prvky, které jsou namontované na stroji, slouží k zastavení motoru a sekacího zařízení v průběhu několika sekund v případě, že by úkony prováděné obsluhou nebyly v souladu s určenými bezpečnostními podmínkami.

Určené použití

Tento stroj byl navržen a vyroben pro sekání trávy.
Použití speciálního příslušenství, které je určeno Výrobcem jako originální výbava, nebo příslušenství, které lze zakoupit samostatně, umožňuje provést tuto pracovní činnost v různých provozních režimech, které jsou ilustrovány v tomto návodu nebo v pokynech, které jsou dodávány spolu s konkrétním příslušenstvím.

Rovněž možnost aplikace přídavného příslušenství (je-li určeno Výrobcem) může rozšířit použití na další funkce v rámci limitů a podmínek uvedených v pokynech, které jsou dodávány spolu s daným příslušenstvím.

Druhy uživatelů

Tento stroj je určen k použití ze strany spotřebitelů, tedy neprofesionální obsluhy. Tento stroj je určen pro použití „domácími kutily“.

Nevhodné použití

Jakékoli jiné použití, které se liší od výše uvedených použití, může být nebezpečné a může způsobit ublížení na zdraví osob a/nebo škody na majetku.

Do nevhodného použití patří (například, ale nejen):
– používání stroje pro přejezd po nestabilních, kluzkých, zamrzlých, skalnatých nebo nesouvislých terénech, kalužích nebo bažinách, které neumožňují vyhodnocení konzistence terénu;
– aktivace sekacího zařízení na úsecích bez travnatého porostu;
– používání stroje pro sběr listí nebo sutě.

Nevhodné použití stroje bude mít za následek propadnutí záruky a odmítnutí jakékoli odpovědnosti ze strany Výrobce, přičemž všechny náklady vyplývající ze škod nebo ublížení na zdraví samotného uživatele nebo třetích osob ponese uživatel.

2.2 IDENTIFIKAČNÍ ŠTÍTEK A SOUČÁSTI STROJE (viz obrázky na str. ii)

1. Úroveň akustického výkonu
5. Označení shody CE
3. Rok výroby
4. Výkon a provozní otáčky motoru
5. Typ stroje
6. Výrobní číslo
7. Hmotnost stroje s prázdnou nádrží v kg
8. Název a adresa Výrobce
9. Druh převodovky (je-li uveden)
10. Kód výrobku

Příklad prohlášení o shodě se nachází na předposlední straně návodu.

/___/___/___/___/___/___/___/___/

Zapište si sem výrobní číslo vašeho stroje (6)

Okamžitě po zakoupení stroje si přepište identifikační čísla (3 - 5 - 6) na příslušná místa na poslední straně návodu.

Stroj je složen z několika základních částí, které plní následující funkce:

11. Montážní celek sekacích zařízení: Jedná se o ochranný kryt, který ukrývá rotační sekací zařízení.
12. Sekací zařízení: Jsou to prvky určené k sekání trávy; lopatky umístěné na jejich koncích napomáhají k nasměrování posečené trávy směrem k vyhazovacímu kanálu.
13. Vyhazovací kanál: Jedná se o spojovací prvek mezi montážním celkem sekacích zařízení a sběrným košem.
14. Sběrný koš: Kromě sběru posečené trávy plní také funkci bezpečnostní, a to tak, že zabraňuje vymrštění cizích předmětů, které byly zachyceny sekacími zařízeními, daleko

za stroj.

15. **Motor:** Slouží k pohonu sekacích zařízení i náhonu kol; jeho charakteristiky i pokyny k použití jsou popsány ve specifickém návodu.
16. **Akumulátor:** Dodává energii potřebnou k nastartování motoru; jeho charakteristiky a pokyny k použití jsou popsány ve specifickém návodu.
17. **Sedadlo řidiče:** Jedná se o pracovní místo pro obsluhu a je vybaveno senzorem, který signalizuje přítomnost obsluhy na sedadle, a to z důvodu aktivace příslušných bezpečnostních zařízení.
18. **Výstražné a bezpečnostní štítky:** Upozorňují na základní pravidla pro bezpečné používání stroje.
19. **Kontrolní dvířka:** slouží k snadnému přístupu ke svíčce, kohoutku přívodu benzinu a matici upevnění krytu motoru.
20. **Nasávací mřížka:** podporuje přístup vzduchu do montážního celku sekacích zařízení a zabraňuje vymrštění cizích předmětů směrem dopředu.

2.3 BEZPEČNOSTNÍ POKYNY

Váš stroj se musí používat opatrně. Abyste na to nezapomněli, byly na něm rozmístěny štítky s piktogramy, které se odvolávají na příslušná bezpečnostní opatření pro použití stroje. Tyto štítky se považují za nedílnou součást stroje. V případě odpadnutí nebo při výrazném snížení čitelnosti některého ze štítků požádejte vašeho Prodejce o jeho výměnu. Jejich význam je vysvětlen níže.

31. **Upozornění:** Před použitím stroje si přečtěte pokyny.
32. **Upozornění:** Před provedením jakékoli údržby nebo opravy vyjměte klíč a přečtěte si pokyny.
33. **Nebezpečí! Vymršťování předmětů:** Nepoužívejte nikdy stroj bez namontovaného ochranného krytu na výstupu!
34. **Nebezpečí! Vymršťování předmětů:** Udržujte osoby v dostatečné vzdálenosti.
35. **Nebezpečí! Převrácení stroje:** Nepoužívejte tento stroj na svazích se sklonem vyšším než 10°.
36. **Nebezpečí! Amputace:** Ujistěte se, že se přítomné děti nacházejí v dostatečné vzdálenosti od stroje, když je motor v chodu.
37. **Riziko pořezání.** Pohybující se sekací zařízení. Nevkládejte ruce ani nohy do prostoru uložení sekacích zařízení.
38. **Upozornění!** Zdržujte se v dostatečné vzdálenosti od horkých povrchů.
39. **Zabraňte poranění způsobenému unášením řemenů:** Neuvádějte stroj do činnosti bez namontovaných ochranných krytů. Zdržujte se v dostatečné vzdálenosti od řemenů.

POZNÁMKA *Obrázky odpovídající textům kapitoly 3 a následujících kapitol se nacházejí na str. iii a na následujících stranách tohoto návodu.*

3. ROZBALENÍ A MONTÁŽ

Z přepravních a skladovacích důvodů není stroj kompletně sestaven přímo ve výrobním závodě. Pro jeho uvedení do provozu je třeba provést rozbalení jednotlivých částí a jejich montáž dle následujících pokynů.

DŮLEŽITÁ INF. *Stroj je dodáván bez motorového oleje a benzinu. Před spuštěním motoru je třeba provést doplnění podle pokynů uvedených v návodu k motoru.*

⚠ UPOZORNĚNÍ! ***Rozbalení a dokončení montáže musí být provedeno na rovné a pevné ploše s dostatečným prostorem pro manipulaci se strojem a s obaly a za použití vhodného nářadí.***

3.1 ROZBALENÍ

Při rozbalování postupujte opatrně. Dbejte, abyste neztratili jednotlivé části a součásti výbavy. Dále dbejte na to, aby nedošlo k poškození montážního celku sekacích zařízení při sjíždění stroje ze základní palety.

Standardní obal obsahuje:
- Samotný stroj;
- volant;
- sedadlo;
- nástavec páky ovládání zařazení sekacího zařízení;
- kryt přístrojové desky;
- trubku sloupku volantu;
- součásti sběrného koše;
- injekční stříkačku pro odsátí oleje z motoru;
- obálku s návodem k použití, dokumenty a soupravou spojovacích prvků se dvěma klíčky od zapalování a jednou náhradní pojistkou o hodnotě 10 ampérů (v případě motoru Honda 6,3 A).

POZNÁMKA *Abyste se vyhnuli možnému poškození montážního celku sekacích zařízení, při sjíždění ze základní palety jej nastavte do maximální výšky a věnujte tomuto úkonu maximální pozornost.*

Pro usnadnění sjíždění z palety a přemístění stroje přesuňte páku odjištění zadního náhonu do pol. «B» (viz 4.23).

Likvidace obalů musí proběhnout v souladu s platnými místními předpisy.

3.2 MONTÁŽ A PŘIPOJENÍ AKUMULÁTORU (obr. 3.1)

Odmontujte přední kryt (1) jeho nadzvednutím ze spodní strany.

Proveďte zapojení tří červených kabelů (3) ke kladnému pólu (+) a pak tří černých kabelů (4) k zápornému pólu (–) s použitím dodané spojovací prvky; dodržte uvedený postup.
Namontujte zpět přední kryt (1) správným vložením dvou jazýčků (2) do příslušných uložení a zatlačením spodní části až po zacvaknutí.
Zabezpečte nabití v souladu s pokyny výrobce akumulátoru.

DŮLEŽITÁ INF. *Abyste se vyhnuli zásahu ochrany elektronické karty, v žádném případě se nepokoušejte startovat motor před úplným nabitím akumulátoru!*

⚠ UPOZORNĚNÍ! ***Při manipulaci s akumulátorem a při jeho likvidaci se řiďte podle pokynů jeho Výrobce.***

3.3 MONTÁŽ PŘÍSTROJOVÉ DESKY A VOLANTU (obr. 3.2)

• obr. 3.2.a
Umístěte stroj na vodorovnou plochu a srovnejte přední kola po směru jízdy.
Proveďte montáž trubky (3) na sloupek (2) a dbejte přitom, aby došlo ke správnému zasunutí kolíku (1) do uložení v trubce.
Namontujte kryt přístrojové desky (5) a dbejte přitom na správné zasunutí všech zacvakávacích úchytů do příslušných uložení.
Proveďte montáž volantu (6) na trubku (3) tak, aby byly příčky obráceny směrem k sedadlu.
Proveďte montáž volantu jeho upevněním prostřednictvím spojovacích prvků (7) z výbavy, v uvedeném pořadí.
Aplikujte kryt volantu (8) zasunutím tří úchytů na zacvaknutí do příslušných uložení.

• obr. 3.2.b
Umístěte stroj na vodorovnou plochu a srovnejte přední kola po směru jízdy.
Namontujte trubky (3) na sloupek (2) a dbejte přitom, aby došlo ke správnému zasunutí kolíku (1) do uložení v trubce.
Namontujte trubku (4) na sloupek (3).
Namontujte rozpěrku (5) dovnitř trubky (4).
Namontujte kryt přístrojové desky (6) a dbejte přitom na správné zasunutí všech zacvakávacích úchytů do příslušných uložení.
Namontujte volant (F) na trubku (4) tak, aby byly příčky obráceny směrem k sedadlu. Namontujte volant a připevněte jej prostřednictvím spojovacích prvků (H, G) z výbavy, v uvedeném pořadí.
Nasaďte kryt volantu (I) a připevněte jej třemi šrouby (L).

3.4 MONTÁŽ NÁSTAVCE PÁKY OVLÁDÁNÍ ZAŘAZENÍ SEKACÍHO ZAŘÍZENÍ (obr. 3.3)

Nasaďte nástavec (1) na páku (2) a natočte ji tak, aby byly dva hmoždíky (3) obráceny směrem k zadní části stroje, a poté tyto dva hmoždíky (3) utáhněte.

3.5 MONTÁŽ POHYBLIVÉHO OCHRANNÉHO KRYTU

Namontujte pohyblivý ochranný kryt dle pokynů dodaných ve výbavě.

3.6 MONTÁŽ SEDADLA (obr. 3.4)

Namontujte sedadlo (1) na desku (2) pomocí šroubů (3).

3.7 MONTÁŽ SBĚRNÉHO KOŠE (obr. 3.5)

Nejprve smontujte rám, a to spojením horní (1) a spodní (2) části pomocí dodaných spojovacích prvků (3). Dodržujte předepsaný postup montáže.

Pomocí čtyř samořezných šroubů (6) připevněte na rám rohové výztuhy (4) a (5), respektujte označení pravá (R↑) a levá (L↑).

Na takto vytvořený rám navléknete tkaninu. Dbejte přitom na její správné nasazení podél celého obvodu rámu. Na trubky rámu navlékněte pomoci šroubováku (7) všechny profily z umělé hmoty.

Vložte rukojeť (8) do otvorů v krytu (9) a připevněte všechno pomocí šroubů (10) k rámu. Pak proveďte montáž čtyř předních a zadních samořezných šroubů (11). Dodržujte předepsaný postup montáže.

Na závěr namontujte spodní výztužnou příčku (12) pod rám sběrače, a to tak, aby byla plochá část příčky obrácena směrem k plastovému dnu koše. Použijte přitom šrouby a matice z příslušenství (13). Dodržujte předepsaný postup montáže.

3.8 MONTÁŽ BOČNÍCH OKRAJŮ MONTÁŽNÍHO CELKU SEKACÍCH ZAŘÍZENÍ (obr. 3.6)

Namontujte dva boční okraje, pravý (1) a levý (2), a dávejte přitom pozor na směr montáže. Připevněte je šrouby (3) a maticemi (4) z výbavy.

4. OVLÁDACÍ PRVKY A KONTROLNÍ PŘÍSTROJE

4.1 VOLANT ŘÍZENÍ (obr. 4.1, poz. 1)

Slouží k ovládání natočení předních kol.

4.2 PÁKA PLYNU (obr. 4.1, poz. 2)

Slouží k nastavení otáček motoru. Polohy označené na štítku mají níže uvedený význam:

«SYTIČ» startování za studena

«POMALU» minimální otáčky motoru

«RYCHLE» maximální otáčky motoru

– Poloha «SYTIČ» slouží k obohacení palivové směsi a je třeba ji používat výhradně na dobu nezbytně nutnou pro nastartování studeného motoru.
– Při přesunu zvolte polohu mezi «POMALU» a «RYCHLE».
– Při sečení trávy přesuňte páku do polohy «RYCHLE».

4.3 PÁKA PARKOVACÍ BRZDY (obr. 4.1, poz. 3)

Parkovací brzda zabraňuje pohybu stroje po jeho zaparkování. Jedná se o páku s následujícími dvěma polohami:

«**A**» = Brzda vyřazena
«**B**» = Brzda zařazena

– Pro zařazení parkovací brzdy je třeba úplně sešlápnout pedál (4.11 nebo 4.21) a přesunout páku do polohy «B»; po uvolnění nohy z pedálu zůstane pedál zablokován ve spodní poloze.
– Pro vyřazení parkovací brzdy sešlápněte pedál (4.11 nebo 4.21) a páka se vrátí do polohy «A».

4.4 PŘEPÍNAČ S KLÍČEM (obr. 4.1, poz. 4)

Klíček zapalování se může nacházet v jedné ze čtyř poloh:

«VYPNUTO» vypnutí všech obvodů;

«ZAPNUTÍ SVĚTLOMETŮ»;

«ZAPNUTO» všechny odběry jsou zapnuté;

«STARTOVÁNÍ» zapnutí startéru.

– Po uvolnění klíčku v poloze «STARTOVÁNÍ» se klíček vrátí automaticky do polohy «ZAPNUTO».
– Po nastartování motoru lze zapnout světlomety (jsou-li přítomné) přetočením klíče do polohy «ZAPNUTÍ SVĚTLOMETŮ».
– jejich vypnutí se provádí přepnutím klíče do polohy «ZAPNUTO».

4.5 KONTROLKA A SIGNALIZAČNÍ ZAŘÍZENÍ (obr. 4.1, poz. 5)

Tato kontrolka se rozsvítí, když se klíček zapalování (4.4) nachází v poloze «ZAPNUTO» a zůstane zapnuta, dokud je klíček v této poloze.

– Když bliká, znamená to, že není splněna některá z podmínek pro startování motoru (viz 5.2).
– Při zařazeném sekacím zařízení akustický signál upozorňuje na naplnění sběrného koše (viz 5.3.6).

4.6 OVLÁDACÍ PRVEK ZAŘAZENÍ A BRZDY SEKACÍCH ZAŘÍZENÍ (obr. 4.1, poz. 6)

Páka ovládání nože má dvě polohy, jejichž význam je uveden na příslušném štítku:

Pozice «**A**» = Sekací zařízení jsou vyřazena

Pozice «**B**» = Sekací zařízení jsou zařazena

– Jestliže při zařazení sekacích zařízení nejsou respektovány příslušné bezpečnostní podmínky, dojde k vypnutí motoru nebo nebude možné jeho opětovné nastartování (viz 5.2).
– Při vyřazení sekacích zařízení (poz. «A») dojde současně k aktivaci brzdy, která zastaví jejich rotaci v průběhu pár vteřin.

4.7 PÁKA NASTAVENÍ VÝŠKY SEČENÍ (obr. 4.1, poz. 7)

Tato páka má sedm poloh označených na příslušném štítku od «1» do «7», které odpovídají nastavení různých výšek sečení v rozmezí od 3 do 8 cm.

Pro přesun páky z jedné polohy do druhé je nutné zatlačit páku do strany a pak ji přemístit do jedné ze sedmi poloh

4.8 PEDÁL PODMIŇOVACÍHO SIGNÁLU SEKÁNÍ PŘI ZPĚTNÉM CHODU (obr. 4.1., poz. 8)

Přidržením pedálu ve stisknutém stavu mohou zařazená sekací zařízení ustoupit dozadu, aniž by způsobila zastavení motoru.

4.21 BRZDOVÝ PEDÁL (obr. 4.2 poz. 21)

Tento pedál uvádí do činnosti brzdu zadních kol.

4.22 PÁKA REGULACE RYCHLOSTI (obr. 4.2 poz. 22)

Tato páka plní funkci zařazení pohonu kol a také regulace rychlosti při jízdě vpřed i vzad.

- Rychlost stroje při jízdě vpřed se zvýší přesunutím páky ve směru «F»; zpětný chod je zařazen přesunutím páky ve směru «R».
- K návratu páky do polohy neutrál «N» dojde automaticky při stlačení brzdového pedálu (4.21) nebo může být v případě, že nedojde k aktivování brzdového pedálu, uskutečněn manuálně.

DŮLEŽITÁ INF. *Při zařazení parkovací brzdy (3) dojde k zablokování páky v poloze «N» a její opětovné odblokování je možné až po vyřazení parkovací brzdy a uvolnění pedálu.*

4.23 PÁKA ODJIŠTĚNÍ HYDROSTATICKÉ PŘEVODOVKY (obr. 4.2 poz.23)

Tato páka má dvě polohy označené na příslušném štítku:

«**A**» = Pohon je zařazen: pro všechny podmínky použití, při pojezdu dopředu i při sečení;
«**B**» = Převodovka je odjištěna: pro výrazné snížení námahy potřebné k ručnímu přesunu stroje **při vypnutém motoru.**

DŮLEŽITÁ INF. *Abyste se vyhnuli poškození převodovky, tato operace musí být provedena pouze při zastaveném motoru, s pákou (4.22) v poloze «N».*

5. POKYNY PRO POUŽITÍ

5.1 DOPORUČENÍ K ZAJIŠTĚNÍ BEZPEČNOSTI

⚠ UPOZORNĚNÍ! ***V případě, že se předpokládá použití stroje převážně na svazích (nikdy s větším sklonem než 10°), je vhodné namontovat závaží (jsou k dispozici na požádání (viz 8.1) pod přední nápravu, aby se zvětšila stabilita přední části stroje a snížila možnost převrácení.***

DŮLEŽITÁ INF. *Všechny informace ohledně umístění ovládacích prvků jsou uvedeny v kapitole 4.*

5.2 PODMÍNKY ZÁSAHU BEZPEČNOSTNÍCH ZAŘÍZENÍ

Bezpečnostní zařízení působí podle dvou kritérií:
- Zabránění nastartování motoru, pokud nejsou dodrženy všechny bezpečnostní podmínky;
- zastavení motoru při nedodržení kterékoli bezpečnostní podmínky.

a) Pro nastartování motoru je v každém případě potřebné dodržení níže uvedených podmínek:
- Převodovka v „neutrálu“;
- vyřazené sekací zařízení;
- sedící obsluha.

b) Motor se zastaví, když:
- obsluha opustí sedadlo;
- dojde ke zvednutí sběrného koše při zařazených sekacích zařízeních;
- dojde k zařazení parkovací brzdy bez vyřazení sekacích zařízení;
- dojde k zařazení sekacího zařízení, aniž by byl nasazen sběrný koš;
- dojde k zařazení parkovací brzdy bez vyřazení sekacího zařízení.
- dojde k použití páky náhonu (viz 4.22) při zařazené parkovací brzdě.

5.3 PŘÍPRAVA STROJE PŘED ZAHÁJENÍM PRACOVNÍ ČINNOSTI

Před zahájením pracovní činnosti je nezbytné provést některé kontrolní a jiné úkony pro zajištění maximální účinnosti a bezpečnosti práce.

5.3.1 Nastavení sedadla (obr. 5.1)

K nastavení polohy sedadla je třeba uvolnit čtyři upevňovací šrouby (1) a posunout jej podél drážek v držáku.
Po nastavení požadované polohy utáhněte nadoraz všechny čtyři šrouby (1).

5.3.2 Tlak v pneumatikách (obr. 5.2)

Správný tlak vzduchu v pneumatikách je nezbytnou podmínkou k zabezpečení dokonalého vyrovnání montážního celku sekacích zařízení a tím k dosažení rovnoměrného posečení trávníku.
Odšroubujte ochranné čepičky ventilků a připojte ventily ke zdroji stlačeného vzduchu pomocí vysokotlaké hadice, vybavené tlakoměrem, a nastavte tlak na uvedené hodnoty.

5.3.3 Doplňování oleje a benzinu

POZNÁMKA *Typy vhodného oleje a benzinu jsou uvedeny v samostatném návodu pro použití a údržbu motoru*

Abyste se dostali ke kontrolní měrce, je potřeba překlopit sedadlo a otevřít okénko, které se nachází pod ním.

Při zastaveném motoru zkontrolujte hladinu oleje v motoru podle přesného postupu, který je uveden v návodu k použití a údržbě motoru. Výška hladiny se musí nacházet v rozmezí mezi značkami MIN. a MAX. na kontrolní měrce. (obr. 5.3)

Při doplňování paliva používejte trychtýř. Dbejte přitom, aby nedošlo k úplnému naplnění nádrže. (obr. 5.4)

⚠ NEBEZPEČÍ! ***Doplnění paliva musí probíhat při zastaveném motoru na otevřené, dobře větrané ploše. Pamatujte vždy na skutečnost, že výpary benzinu jsou hořlavé! NEPŘIBLIŽUJTE SE K HRDLU PALIVOVÉ NÁDRŽE S OTEVŘENÝM OHNĚM, ABYSTE SI POSVÍTILI DO JEJÍHO OTVORU! PŘI DOPLŇOVÁNÍ PALIVA NEKUŘTE!***

DŮLEŽITÁ INF. *Dávejte pozor, abyste nevylili benzin na plastové součásti a nepoškodili je tím; v případě náhodného úniku je ihned opláchněte vodou. Záruka se nevztahuje na poškození plastových součástí karoserie nebo motoru způsobená benzinem.*

5.3.4 Montáž ochranného krytu na výstupu (sběrného koše)

⚠ UPOZORNĚNÍ! ***Nepoužívejte nikdy stroj bez namontovaného ochranného krytu na výstupu!***

Nadzvedněte pohyblivý kryt (1) a nasaďte sběrný koš zasunutím dvou čepů (2) do třmenů uchycení (3). (obr. 5.5).

5.3.5 Kontrola bezpečnosti a účinnosti stroje

1. Zkontrolujte, zda bezpečnostní zařízení zasahují uvedeným způsobem (viz 5.2).
2. Ujistěte se, že brzda řádně pracuje.
3. Nezahajujte sečení v případě, že sekací zařízení vibrují, nebo pokud si nejste jisti jejich nabroušením; neustále pamatujte, že:
   – Špatně nabroušené sekací zařízení způsobuje vytrhávání trávy a zežloutnutí trávníku.
   – Uvolněné sekací zařízení způsobuje poruchové vibrace a může se stát zdrojem nebezpečí.

⚠ UPOZORNĚNÍ! ***Nepoužívejte stroj, pokud si nejste jisti jeho účinností a bezpečností. V případě potřeby kontroly nebo oprav se okamžitě obraťte na vašeho Prodejce.***

5.4 POUŽITÍ STROJE

5.4.1 Startování

Pro nastartování motoru (obr. 5.7):
– otevřete kohoutek přívodu benzinu (1) (je-li součástí), dostupný z prostoru levého zadního kola;
– přeřadit převodovku do neutrálu (“N”) (viz 4.22);
– vyřaďte sekací zařízení (viz 4.6);
– na svazích zařaďte parkovací brzdu;
– při startování za studena aktivujte sytič (viz 4.2);
– v případě, že startujete už teplý motor, stačí přesunout páku plynu do polohy mezi «POMALU» a «RYCHLE»;
– zasuňte klíč a otočte jím do polohy «ZAPNUTO», ve které dojde k zapnutí elektroinstalace. Poté jej přepněte do polohy «STARTOVÁNÍ» z důvodu samotného nastartování motoru;
– po úspěšném nastartování uvolněte klíč.

Po nastartování motoru přesuňte páku plynu do polohy «POMALU».

DŮLEŽITÁ INF. *Sytič musí být vyřazen z činnosti okamžitě poté, co otáčky motoru dosáhnou běžné provozní úrovně; jeho setrvání v činnosti při již teplém motoru může způsobit zanesení svíčky a ohrozit tak správnou činnost motoru.*

POZNÁMKA *V případě problému se startováním nepokračujte dlouho v použití startéru, abyste se vyhnuli vybití akumulátoru a zahlcení motoru. Pootočte klíč zpět do polohy „VYPNUTO“, počkejte několik vteřin a znovu opakujte celý postup. V případě, že problémy přetrvávají, prostudujte si kapitolu «7» tohoto návodu a návod k motoru.*

DŮLEŽITÁ INF. *Mějte vždy na paměti, že bezpečnostní zařízení zabrání spuštění motoru, pokud nejsou dodrženy všechny bezpečnostní podmínky (viz 5.2). V těchto případech je po obnovení bezpečnostních podmínek pro startování třeba přepnout klíč zpět do polohy «VYPNUTO» a teprve poté znovu startovat motor.*

5.4.2 Pojezd dopředu a přesuny

Během přesunů:
– Vyřaďte sekací zařízení;
– zvedněte montážní celek sekacích zařízení do nejvyšší polohy (poloha «7»);
– přesuňte ovládací prvek plynu do polohy mezi «POMALU» a «

Vyřaďte parkovací brzdu a uvolněte brzdový pedál (viz 4.21).

Přesuňte páku regulace rychlosti ve směru «F» a zvolte požadovanou rychlost kombinací páky regulace rychlosti a páčky plynu.

⚠ UPOZORNĚNÍ! ***Zařazení náhonu musí proběhnout předem popsaným způsobem (viz 4.22), aby bylo možné se vyhnout příliš prudkému rozjezdu, což by mohlo způsobit převrácení a ztrátu kontroly nad strojem, zejména na svazích.***

5.4.3 Brzdění

Nejprve snižte otáčky motoru a tím i rychlost stroje, a teprve poté sešlápněte brzdový pedál (viz 4.21) pro další snížení rychlosti, a to až do úplného zastavení.

Sešlápnutím brzdového pedálu dojde také k návratu páky regulace rychlosti do polohy «N».

5.4.4 Zpětný chod

DŮLEŽITÁ INF. *Zařazení zpětného chodu musí vždy proběhnout při zastaveném stroji.*

DŮLEŽITÁ INF. *Aby mohla zařazená sekací zařízení ustoupit dozadu, aniž by způsobila zastavení motoru, je třeba stisknout a držet stisknuté pedál podmiňovacího signálu (viz 4.8).*

Po zastavení stroje zahajte zpětný chod sešlápnutím pedálu náhonu ve směru «R» (viz 4.22).

5.4.5 Sečení trávy (Fig. 5.8)

Při zahájení sečení postupujte následovně:
– Přesuňte páku plynu do polohy «RYCHLE»;
– zvedněte montážní celek sekacích zařízení do nejvyšší polohy;
– zařazení sekacích zařízení (viz 4.6) provádějte pouze na travnatém porostu a vyhýbejte se jejich zařazení na štěrkovitých terénech a v příliš vysoké trávě;
– velmi zvolna a se zvýšenou opatrností (jak již bylo popsáno předem) se rozjeďte po travnatém porostu;
– nastavte rychlost pojezdu a výšku sečení (viz 4.7) s ohledem na stav trávníku (výška, hustota a vlhkost trávy).

⚠ UPOZORNĚNÍ! ***Při sečení na svazích je třeba snížit rychlost pojezdu, aby byly dodrženy bezpečnostní podmínky (viz 1C 7-8-9 + 5.5).***

V každém případě je třeba snížit rychlost pojezdu pokaždé, když zaznamenáte snížení otáček motoru. Mějte stále na paměti, že příliš vysoká rychlost pojezdu vzhledem k množství sečené trávy neumožní dosáhnout vysoké kvality sečení.
Rychlost pojezdu se musí přizpůsobit podmínkám porostu, a to postupným a pozvolným posunem páky regulace rychlosti.
Pokaždé, když je třeba přejet překážku, vyřaďte sekací zařízení a zvedněte montážní celek sekacích zařízení do nejvyšší polohy.

5.4.6 Vyprázdnění sběrného koše (obr. 5.8)

POZNÁMKA *Vyprázdnění sběrného koše lze provádět pouze při vyřazených sekacích zařízeních; v opačném případě by došlo k zastavení motoru.*

Nedovolte, aby se sběrný koš naplnil příliš; vyhnete se tak zahlcení vyhazovacího kanálu.

Na naplnění sběrného koše vás upozorní příslušný akustický signál; v takovém případě:
– Vyřaďte sekací zařízení (viz 4.6); dojde k vypnutí signálu;
– snižte otáčky motoru;
– přeřaďte převodovku do neutrálu (N) (viz 4.22) a zastavte pojezd;
– na svazích zařaďte parkovací brzdu;
– uchopte zadní rukojeť a vyprázdněte sběrný koš jeho vyklopením.

POZNÁMKA *Může se stát, že po vyprázdnění sběrného koše a po zařazení sekacích zařízení se akustický signál obnoví a to z důvodu přítomnosti zbytků trávy v okolí signalizačního mikrospínače; v takovém případě je třeba odstranit zbytky trávy nebo vyřadit a hned znovu zařadit sekací zařízení a akustický signál se vypne.*

5.4.7 Vyprázdnění vyhazovacího kanálu

Při sečení příliš vysoké anebo mokré trávy a při současném pojezdu vysokou rychlostí může dojít k zahlcení vyhazovacího kanálu. V takovém případě postupujte níže uvedeným způsobem:
– Zastavte pojezd, vyřaďte sekací zařízení a zastavte motor;
– sejměte sběrný koš;
– odstraňte nahromaděnou trávu směrem od výstupního otvoru vyhazovacího kanálu.

⚠ UPOZORNĚNÍ! ***Tento úkon je třeba pokaždé provést při vypnutém motoru.***

5.4.8 Ukončení sečení

Po ukončení sečení vyřaďte sekací zařízení, snižte otáčky motoru a před návratem přemístěte montážní celek sekacích zařízení do nejvyšší polohy.

5.4.9 Ukončení pracovní činnosti

Zastavte stroj, přesuňte páku plynu do polohy «POMALU» a vypněte motor otočením klíče do polohy «VYPNUTO».
Při vypnutém motoru zavřete kohoutek (1) přívodu benzinu (je-li součástí). (obr. 5.9)

⚠ UPOZORNĚNÍ! ***Abyste se vyhnuli samozápalům, přesuňte páku plynu do polohy «POMALU» alespoň 20 vteřin před vypnutím motoru.***

DŮLEŽITÁ INF. *Abyste se vyhnuli vybití akumulátoru, nenechávejte klíč v poloze «ZAPNUTO», když motor není v chodu.*

5.4.10 Čištění stroje

Po každém použití očistěte vnějšek stroje, vyprázdněte sběrný koš a dobře jej vyklepejte, abyste jej očistili od zbytků trávy a od hlíny.

Umyjte plastové části karoserie měkkou houbou namočenou ve vodě s čisticím prostředkem a zabraňte přitom namočení motoru, komponentů elektroinstalace a elektronické karty, která se nachází pod přístrojovou deskou.

DŮLEŽITÁ INF. *Při čištění karoserie a motoru nikdy nepoužívejte vodu pod tlakem ani agresivní kapaliny!*

⚠ UPOZORNĚNÍ! ***Aby se zachovala optimální úroveň účinnosti a bezpečnosti stroje, je třeba zajistit, aby se na horní části montážního celku sekacích zařízení nehromadily nečistoty a zbytky vysušené trávy.***

Po každém použití proveďte důkladné vyčištění montážního celku sekacích zařízení z důvodu odstranění zbytků trávy nebo jiných nečistot.

⚠ UPOZORNĚNÍ! ***Během čištění montážního celku sekacích zařízení používejte ochranné brýle a vzdalte osoby nebo zvířata z okolního prostoru.***

a) Umytí vnitřku montážního celku sekacích zařízení a vyhazovacího kanálu musí proběhnout na pevné podlaze za níže uvedených podmínek:
– namontovaný sběrný koš;
– sedící obsluha;
– montážní celek sekacích zařízení v poloze «1»;
– motor v chodu;
– převodovka v neutrálu;
– vyřazená sekací zařízení.

Připojte hadici s vodou k příslušné spojce (1) a otevřete přívod vody. Zařaďte sekací zařízení a nechte jej pár minut otáčet. (obr. 5.10)
Poté sejměte sběrný koš, vyprázdněte jej, opláchněte a uložte tak, aby co nejrychleji vyschnul.

b) Pro vyčištění horní části montážního celku sekacích zařízení:
– Spusťte montážní celek sekacích zařízení do nejnižší polohy (poloha «1»);
– odstraňte veškeré nánosy trávy, vyfoukáním proudem stlačeného vzduchu. (obr. 5.11).

5.4.11 Skladování a dlouhodobá nečinnost

⚠ **Před demontáží stroje nechte motor vychladnout.**

V případě, že se předpokládá období dlouhodobé nečinnosti (delší než 1 měsíc), odpojte kabely od akumulátoru a proveďte úkony uvedené v návodu k motoru.

Vyprázdněte palivovou nádrž odpojením hadičky (1), která se nachází na vstupu benzinového filtru, a zachyťte palivo do vhodné nádoby. (obr. 5.12)

Připojte zpět hadičku (1) a dbejte přitom na správné opětovné umístění stahovací spony. Stroj uskladněte v suchém prostředí, na místě chráněném před nepřízní počasí, a dle možností jej zakryjte plachtou (viz 8.5).

DŮLEŽITÁ INF. *Akumulátor musí být uskład-*

něn na suchém a chladném místě. Před obdobím dlouhodobé nečinnosti (delší než 1 měsíc) a také před opětovným zahájením činnosti (viz 6.3.3) vždy nabijte akumulátor.
Před opětovným zahájením práce je třeba se přesvědčit, zda nedochází k úniku benzinu z hadiček, kohoutku a karburátoru.

5.4.12 Zařízení na ochranu elektronické karty

Elektronická karta je vybavena ochranou, která přeruší její elektrický obvod, pokud se objeví porucha v elektrickém rozvodu; zásah ochrany způsobí zastavení motoru a je signalizován zhasnutím kontrolky.
Po několika sekundách dojde k opětovnému sepnutí elektrického obvodu; vyhledejte a odstraňte příčinu přerušení obvodu, aby se zabránilo opětovným přerušením.

DŮLEŽITÁ INF. *Aby nedošlo k zásahu ochrany elektronické karty:*
- *nezaměňte polaritu vývodů akumulátoru;*
- *nepoužívejte stroj bez akumulátoru, jinak by mohlo dojít k poškození regulátoru dobíjení;*
- *vyvarujte se zkratům v elektroinstalaci.*

5.5 POUŽITÍ STROJE NA SVAZÍCH (obr. 5.13)

Dodržujte limity sklonu svahu **(max. 10° - 17)**.

⚠ UPOZORNĚNÍ! ***Při rozjíždění na svazích je třeba zahájit pojezd obzvlášť opatrně, abyste se vyhnuli převrácení stroje. Před zahájením přejíždění svahu snižte rychlost, a to zvláště při jízdě z kopce.***

⚠ NEBEZPEČÍ! ***Nikdy nezařazujte zpětný chod z důvodu snížení rychlosti při jízdě z kopce: mohlo by to mít za následek ztrátu kontroly nad strojem, zvláště pak na kluzkých terénech.***

Při sjíždění z kopce udržujte páku regulace rychlosti (viz 4.22) v poloze «N» (abyste využili brzdného efektu hydrostatické převodovky) a snižte rychlost na minimum, když je to potřebné, za pomoci brzdy.

5.6 PÁR RAD PRO UDRŽENÍ PĚKNÉHO VZHLEDU TRÁVNÍKU

1. Aby si trávník zachoval pěkný vzhled a aby zůstal zelený a měkký, je třeba jej pravidelně sekat, a to tak, aby nedocházelo k poškození trávy. Trávník může být tvořen rostlinami různých druhů. Při častém sečení bude lépe růst rostliny s četnými kořeny, které tvoří pevnou přikrývku; když bude sečení naopak méně časté, dojde k převážnému růstu vysokých a plevelných rostlin (jetel, kopretiny apod.).
2. Trávu je třeba sekat, když je trávník dokonale suchý.
3. Sekací zařízení musí být neporušená a správně naostřená, aby bylo možné dosáhnout rovného střihu bez roztřepení stébel trávy, které vede k zežloutnutí jejich konců.
4. Motor má být používán při nejvyšších otáčkách, a to jednak proto, aby bylo zabezpečeno přesné sečení trávy, a také z důvodu zabezpečení dostatečného vymrštění posečené trávy vyhazovacím kanálem.
5. Pravidelnost sečení musí být úměrná růstu trávy, aby tráva mezi po sobě následujícími sečeními nevyrostla příliš.
6. V období většího sucha a tepla je vhodné udržovat trávu o něco vyšší, aby se tak předešlo vysychání trávníku.
7. Optimální výška trávy u dokonale udržovaného trávníku je 4-5 cm a jedním sečením by neměla být odstraněno více než jedna třetina celkové výšky. Pokud je tráva příliš vysoká, je lepší provést sečení nadvakrát s denní přestávkou; poprvé se sekacími zařízeními v nejvyšší poloze a případně s omezenou stopou, podruhé již se sekacími zařízeními v požadované výšce. (obr. 5.14)
8. Vzhled trávníku bude lepší, pokud se budou sečení provádět střídavě ve dvou směrech. (obr. 5.15)
9. V případě, že se vyhazovací kanál zahlcuje, je třeba snížit rychlost pojezdu, protože je zřejmě příliš vysoká s ohledem na stav trávníku; když uvedený problém přetrvává, mohly by být důvodem špatně naostřené nože nebo deformace profilu lopatek.
10. Věnujte velkou pozornost sečení v blízkosti keřů a nízkých obrubníků, které by mohly poškodit rovnoběžnost a okraj montážního celku sekacích zařízení i samotná sekací zařízení.

6. ÚDRŽBA

6.1 DOPORUČENÍ K ZAJIŠTĚNÍ BEZPEČNOSTI

⚠ UPOZORNĚNÍ! ***V případě zjištění poruch činnosti níže uvedených součástí je třeba se okamžitě obrátit na vašeho Prodejce nebo na Specializované středisko:***
- ***brzdy,***
- ***zařazení a zastavení sekacích zařízení,***
- ***zařazení náhonu pro pojezd nebo pro zpětný chod.***

6.2 PŘÍSTUP K MOTORU (obr. 6.1)

Odklopením krytu motoru (1) je umožněn přístup k motoru a k mechanickým součástem stroje, které se pod ním nacházejí.

Postup při takové operaci je následující:
– uložte stroj na rovnou podlahu, přemístěte montážní celek sekacích zařízení do nejvyšší polohy a pod jeho okraje zasuňte špalíky (2) o výšce asi 65-70 mm, kvůli jeho podepření během následných úkonů;
– přesuňte páku odjištění pohonu do polohy «ZAŘAZENO» (viz 4.23), protože k zajištění pohybu páky regulace rychlosti je nutné vyřadit z činnosti parkovací brzdu;
– sejměte sběrný koš;
– odšroubujte rukojeť páky (3) a přemístěte páku do polohy «R»;
– otevřete přístupové okénko (4) a odšroubujte zajišťovací matku (5) klíčem o velikosti 13 mm;
– uvolněte páku (6) tak, aby došlo k dosednutí montážního celku sekacích zařízení na špalíky a udržujte ji posunutou bočně, aby nedošlo k jejímu zachycení do některého ze zářezů odpovídajícím polohám montážního celku. Uchopte spodek sedadla (7) a překlopte dozadu kryt.

Postup při uzavření krytu:
– přesvědčte se, zda je vyhazovací kanál (8) správně umístěn na operce (9) a zda se opírá o pravé vedení;
– přesuňte páku (3) do polohy «R» a přiklopte kryt (1) na úroveň pák (3) a (6);
– zasuňte nejdříve páku (6) do své drážky; pak zasuňte páku (3) a následné spusťte kryt až na zajišťovací šroub.

⚠ UPOZORNĚNÍ! ***Po nasazení krytu (1) zkontrolujte, zda:***
– ústí vyhazovacího kanálu (8) zapadlo správně do otvoru zadního výhozu (10) a je-li opřeno o opěrku (11).

Nakonec:
– dotáhnete na doraz zajišťovací matici (5);
– přesuňte páku (6) do polohy «7» a zajistěte ji v odpovídajícím zářezu;
– odstraňte špalíky (2), namontujte zpět rukojeť páky (3) a okénko (4).

6.3 ŘÁDNÁ ÚDRŽBA

Níže uvedená tabulka má za úkol vám pomoci při udržování účinnosti a bezpečnosti vašeho stroje. Jsou v ní uvedeny základní úkony a interval, po kterém má být každý z nich proveden. Políčka vedle vám umožní zaznamenat si datum nebo počet hodin činnosti, kdy byl daný úkon proveden.

Úkon údržby		Interval (v hodinách provozu)	Provedení úkonu (Datum a čas)							
1.	**STROJ**									
1.1	Kontrola upevnění a naostření sekacích zařízení [3]	25								
1.2	Výměna sekacích zařízení [3]	100								
1.3	Kontrola převodového řemenu [3]	25								
1.4	Výměna převodového řemenu [2] [3]	–								
1.5	Kontrola řemenu ovládání sekacích zařízení [3]	25								
1.6	Výměna řemenu ovládání sekacích zařízení [2] [3]	–								
1.7	Kontrola a seřízení brzdy [3]	25								
1.8	Kontrola a seřízení náhonu [3]	25								
1.9	Kontrola zařazení a brzdy sekacího zařízení [3]	25								
1.10	Kontrola všech upevnění	25								
1.11	Celkové mazání [4]	25								
1.12	Zkontrolujte a v případě potřeby vyměňte palivové potrubí [3]	každé 2 roky								

Úkon údržby		Interval (v hodinách provozu)	Provedení úkonu (Datum a čas)							
2.	**MOTOR** [1]									
2.1	Výměna motorového oleje	…								
2.2	Kontrola a vyčištění vzduchového filtru	…								
2.3	Výměna vzduchového filtru	…								
2.4	Kontrola benzinového filtru	…								
2.5	Výměna benzinového filtru	…								
2.6	Kontrola a vyčištění kontaktů svíčky	…								
2.7	Výměna svíčky	…								

[1] Konzultujte návod motoru, abyste se seznámili s kompletním seznamem operací a intervalů údržby.
[2] Při prvním náznaku poruchy se obraťte na Autorizovaný servis.
[3] Operace, která musí být provedena vaším Prodejcem nebo Autorizovaným servisem střediskem.
[4] Základní mazání všech kloubových spojů by mělo být prováděno kromě již uvedených termínů vždy tehdy, když se předpokládá období dlouhodobé nečinnosti stroje.

6.3.1 Motor (obr. 6.2)

Způsob a termíny údržby motoru jsou uvedeny v samostatném návodu pro použití a údržbu motoru.
Vypouštění oleje z motoru se provádí prostřednictvím dodané injekční stříkačky, po odšroubování plnicího uzávěru (1).

Nasaďte hadičku (2) na stříkačku (3) a zaveďte ji hrdlem dovnitř skříně; nyní vysajte veškerý olej z motoru; uvědomte si, že kompletní vyprázdnění vyžaduje opakování úkonu vícekrát.

6.3.2 Zadní náprava

Je vyrobena v podobě jednolitého uzavřeného monobloku, který nevyžaduje žádnou údržbu; obsahuje trvalou náplň maziva, kterou není třeba vyměňovat ani doplňovat.

6.3.3 Akumulátor (obr. 6.3)

Nezbytným předpokladem dlouhodobé životnosti akumulátoru je jeho důsledná údržba.
Akumulátor vašeho stroje musí být bezpodmínečně nabitý:
– Před prvním použitím stroje po jeho zakoupení;
– před každým obdobím dlouhodobé nečinnosti stroje;
– před uvedením do provozu po období dlouhodobé nečinnosti.

Pozorně si přečtěte postup nabíjení popsaný v návodu přiloženém k akumulátoru a řiďte se jím.

V případě, že uvedený postup není dodržen nebo bylo opomenuto nabíjení akumulátoru, mohlo by dojít k trvalému poškození jeho článků.
Vybitý akumulátor se musí co nejdříve znovu nabít.

DŮLEŽITÁ INF. *Pro nabíjení akumulátoru musí být použito zařízení s konstantním napětím. Jiné systémy nabíjení by mohly akumulátor trvale poškodit.*
Stroj je vybaven konektorem (1) pro nabíjení, s jehož pomocí jej lze připojit k odpovídajícímu konektoru příslušné udržovací nabíječky akumulátorů, která je dodána v rámci výbavy (je-li součástí) nebo je k dispozici na požádání (viz 8.2).

DŮLEŽITÁ INF. *Tento konektor musí být použit výhradně pro připojení k udržovací nabíječce akumulátorů, určené Výrobcem. Při jejím použití:*
– *Dodržujte pokyny uvedené v jejím návodu;*
– *dodržujte pokyny uvedené v návodu k akumulátoru.*

6.3.4 Mazání (obr. 6.4)

Každých 100 hodin činnosti namažte:
– kolíky řízení prostřednictvím dvou maznic (1);
– prostřednictvím maznice (2) přístupné z dvířek, která se nacházejí na spodní části sedadla.

6.4 ÚKONY NA STROJI

6.4.1 Vyrovnání montážního celku sekacích zařízení (obr. 6.5)

Pro dosažení rovnoměrně posečeného trávníku je nezbytné správné seřízení montážního celku sekacích zařízení.
V případě nerovnoměrného sečení zkontrolujte tlak v pneumatikách.

Kdyby to nestačilo k dosažení rovnoměrného sečení, je třeba se obrátit na vašeho Prodejce z důvodu seřízení montážního celku sekacích zařízení.

6.4.2 Výměna kol (obr. 6.6)

Umístěte stroj na rovný povrch a pod nosný prvek podvozku na straně kola určeného k výměně podložte vhodné podložky.
Kola jsou zajištěna pružným kroužkem (1), který lze sejmout pomocí šroubováku.
POZNÁMKA *V případě výměny jednoho nebo obou zadních kol se ujistěte, že případné rozdíly vnějšího průměru nepřevyšují 8-10 mm; v opačném případě je třeba provést seřízení vyrovnání montážního celku sekacích zařízení.*

DŮLEŽITÁ INF. *Před montáží kola namažte nápravu mazacím tukem. Namontujte zpět pružný kroužek (1) a výztužnou podložku (2).*

6.4.3 Oprava nebo výměna pneumatik

Každou výměnu nebo opravu případného defektu musí provést odborník ve specializovaném pneuservisu podle postupu určeného pro daný typ pláště

6.4.4 Výměna pojistky (obr. 6.7

Na stroji se nachází pojistky (1) s různou jmenovitou hodnotou, které mají následující funkce a charakteristiky:

- Pojistka se jmenovitou hodnotou 10 A = Slouží k ochraně základních a výkonových obvodů elektronické karty. Její zásah způsobí zastavení stroje a úplné zhasnutí kontrolky na přístrojové desce.
- Pojistka se jmenovitou hodnotou 25 A = Slouží k ochraně nabíjecího obvodu. Její zásah se projeví postupným poklesem nabití akumulátoru a způsobí následné potíže při startování.

Motorem Honda:

- Pojistka 10 A = slouží k ochraně základních obvodů a napájení elektronické karty. Její zásah vyvolá zastavení stroje a způsobí zhasnutí kontrolky na přístrojové desce.
- Pojistka 25 A = slouží k ochraně nabíjecího obvodu. Její zásah se projeví postupným poklesem nabití akumulátoru a vyvolá následné potíže při startování.
- Pojistka T-6,3 A (S opožděným zásahem) (2) = slouží k ochraně základních obvodů a k napájení elektronické karty. Její zásah vyvolá zastavení stroje a způsobí zhasnutí kontrolky na přístrojové desce.

Jmenovitá hodnota pojistky je uvedena na samotné pojistce.

DŮLEŽITÁ INF. *Spálená pojistka musí být vždy nahrazena novou pojistkou stejného druhu a jmenovité hodnoty, nikdy žádnou jinou.*

V případě, že není možné odstranit příčiny zásahu, obraťte se na vašeho prodejce.

6.4.5 Výměna žárovek (jsou-li součástí) (obr. 6.8)

Žárovka (18 W) je uchycena v objímce pomocí bajonetového závitu a je možné ji z něj uvolnit jejím pootočením proti směru hodinových ručiček pomocí kleští.

6.4.6 Demontáž, výměna a zpětná montáž sekacích zařízení

⚠ UPOZORNĚNÍ! ***Při manipulaci se sekacími zařízeními pokaždé používejte pracovní rukavice.***

⚠ UPOZORNĚNÍ! ***Poškozená nebo pokřivená sekací zařízení vždy vyměňte; nikdy se nepokoušejte je opravovat! VŽDY POUŽÍVEJTE ORIGINÁLNÍ SEKACÍ ZAŘÍZENÍ!***

Na tomto stroji je určeno použití sekacích zařízení, která jsou označena kódem uvedeným v tabulce na straně ii.

Vzhledem k vývoji výrobku by mohlo být uvedené sekací zařízení mezitím vyměněno za jiné s obdobnými vlastnostmi, které lze se současným zařízením zaměnit, a pokud jde o činnost, je stejně bezpečné.

7. NÁVOD K IDENTIFIKACI ZÁVAD

ZÁVADA	PRAVDĚPODOBNÁ PŘÍČINA	ŘEŠENÍ
1. S klíčem zapalování v poloze «ZAPNUTO» zůstává kontrolka zhasnutá	Zásah ochrany elektronické karty z níže uvedených důvodů: – nesprávně připojený akumulátor – prohození vývodů akumulátoru – nejisté ukostření – úplně vybitý akumulátor – vypálená pojistka – mokrá elektronická karta	Otočte klíč do polohy «VYPNUTO» a najděte příčinu závady: – zkontrolujte připojení (viz 3.2) – zkontrolujte připojení (viz 3.2) – zkontrolujte připojení (viz 3.2) – nabijte akumulátor (viz 6.3.3) – vyměňte pojistku (10 A) (viz 6.4.4) – vysušte ji proudem vlažného vzduchu
2. S klíčem v poloze «STARTOVÁNÍ» kontrolka bliká a startér se netočí	– chybí některá z podmínek pro startování	– zkontrolujte, zda jsou dodrženy podmínky (viz 5.2.a)
3. S klíčkem zapalování v poloze «STARTOVÁNÍ» se kontrolka rozsvítí, ale motor startéru se netočí	– nedostatečně nabitý akumulátor – spálená pojistka dobíjení – porucha startovacího relé	– nabijte akumulátor (viz 6.2.3) – vyměňte pojistku (25 A) (viz 6.4.4) – obraťte se na vašeho Prodejce
4. S klíčem v poloze «STARTOVÁNÍ» se startér otáčí, ale nedochází k nastartování motoru	– nedostatečně nabitý akumulátor – chybějící přívod benzinu – chyba v zapalování	– nabijte akumulátor (viz 6.3.3) – zkontrolujte hladinu v nádrži (viz 5.3.3) – otevřete kohoutek (je-li součástí) (viz 5.4.1) – zkontrolujte benzinový filtr – zkontrolujte spojení kabelové koncovky se svíčkou – zkontrolujte čistotu a správnou vzdálenost elektrod svíčky
5. Startování je obtížné a činnost motoru nepravidelná	– problémy s tvorbou palivové směsi	– vyčistěte nebo vyměňte vzduchový filtr – vyčistěte vnitřek karburátoru – vyprázdněte palivovou nádrž a naplňte ji novým benzinem – zkontrolujte a případně vyměňte benzinový filtr
6. Snížení otáček motoru během sečení	– příliš vysoká rychlost pojezdu vzhledem ke zvolené výšce sečení	– snižte rychlost pojezdu a/nebo zvyšte výšku sečení (viz 5.4.5)
7. Motor se zastaví během pracovní činnosti a bliká kontrolka	Zásah ochrany elektronické karty z níže uvedených důvodů: – zásah bezpečnostních zařízení	Otočte klíč do polohy «VYPNUTO» a vyhledejte příčinu závady: – zkontrolujte, zda jsou dodrženy podmínky (viz 5.2.b)
8. Motor se zastaví a kontrolka zhasne	Zásah ochrany elektronické karty z níže uvedených důvodů: – vybitý akumulátor – přetížení způsobené regulátorem nabíjení – nesprávně připojený akumulátor (nejisté kontakty)	Otočte klíč do polohy «VYPNUTO» a vyhledejte příčinu závady: – nabijte akumulátor (viz 6.3.3) – kontaktujte Autorizovaný servis – zkontrolujte kontakty kabelů akumulátoru (viz 3.2)
9. Motor se zastaví a kontrolka zůstane svítit	– problém v motoru	– kontaktujte Autorizovaný servis
10. Při vyřazování sekacích zařízení nedojde k jejich rychlému vyřazení nebo zastavení	– problémy v systému řazení	– obraťte se na vašeho Prodejce

ZÁVADA	PRAVDĚPODOBNÁ PŘÍČINA	ŘEŠENÍ
11. Nerovnoměrné sečení a nedostatečný sběre	– montážní celek sekacích zařízení není rovnoběžný s terénem – neúčinnost sekacích zařízení – příliš velká rychlost vzhledem k výšce sečené trávy – příliš velká rychlost vzhledem k výšce sečené trávy – zahlcený kanál	– zkontrolujte tlak v pneumatikách (viz 5.3.2) – obnovte vyrovnání montážního celku sekacích zařízení s terénem (viz 6.4.1) – obraťte se na vašeho Prodejce – snižte rychlost pojezdu a/nebo zvyšte výšku sečení (viz 5.4.5) – počkejte, až tráva vyschne – sejměte sběrný koš a vyprázdněte kanál (viz 5.4.7)
12. Poruchová vibrace během činnosti	– montážní celek sekacích zařízení je plný trávy – sekací zařízení nejsou vyvážená nebo jsou povolená – povolená upevnění	– vyčistěte montážní celek sekacích zařízení (viz 5.4.10) – obraťte se na vašeho Prodejce – zkontrolujte a utáhněte šrouby upevnění motoru na podvozku
13. Nejisté nebo neúčinné brzdění	– nesprávně seřízená brzda	– obraťte se na vašeho Prodejce
14. Nepravidelný pojezd, nedostatečný náhon při jízdě do svahu nebo tendence stroje převrátit se	– problémy s řemenem nebo se zařízením pro zařazení	– obraťte se na vašeho Prodejce
15. Po sešlápnutí pedálu s motorem v chodu se stroj nerozjede	– pojistná páka se nachází v poloze «B»	– vraťte ji do pol. «A» (viz 4.23)
16. Stroj začíná neobvykle vibrovat	– poškození nebo povolené součásti	– zastavte stroj a odpojte kabel svíčky – zkontrolujte případná poškození – zkontrolujte, zda některé součásti nejsou uvolněné, a dle potřeby je utáhněte – nechte provést kontroly, výměny nebo opravy ve Specializovaném středisku

Když problémy přetrvávají i po provedení výše uvedených úkonů, obraťte se na vašeho Prodejce.

⚠ UPOZORNĚNÍ! ***Nikdy se nepokoušejte sami provádět komplikovanější opravy, pokud vám chybí nutné vybavení nebo technické znalosti. Každá špatně provedená oprava automaticky vede ke zrušení platnosti Záruky a jakékoli odpovědnosti Výrobce***

8. PŘÍSLUŠENSTVÍ

8.1

- UDRŽOVACÍ NABÍJEČKA AKUMULÁTORU (obr. 8.1 poz. 41)

Umožňuje udržovat vysokou účinnost akumulátoru v období dlouhodobé nečinnosti stroje, zajišťuje jeho optimální nabití a prodlužuje jeho životnost.

- SADA PRO MULČOVÁNÍ (obr. 8.1 poz. 42)

Místo sběru posečené trávy do sběrného koše ji jemně rozdrtí a nechá ji na trávníku.

- KRYCÍ PLACHTA (obr. 8.1 poz. 43)

Chrání stroj před prachem v období, kdy je stroj mimo provoz.

DA **ADVARSEL: LÆS INSTRUKTIONSBOGEN OMHYGGELIGT IGENNEM, FØR DU TAGER DENNE MASKINE I BRUG. Opbevares til eventuel senere brug.**

Angående motoren og batteriet henvises til de relaterede brugsanvisninger.

INDHOLDSFORTEGNELSE

1. SIKKERHEDSFORSKRIFTER 1
2. KEND DIN MASKINE 5
3. UDPAKNING OG MONTERING 6
4. KONTROLLER OG KONTROLINSTRUMENTER 7
5. BRUG AF MASKINEN 9
   - 5.1 Råd vedrørende sikkerhed 9
   - 5.2 Kriterier for udløsning af sikkerhedsanordningerne 9
   - 5.3 Klargøring inden påbegyndelse af arbejdet 9
   - 5.4 Brug af maskinen 10
   - 5.5 Brug på skråninger 12
   - 5.6 Et par råd for at bevare en flot græsplæne 13
6. VEDLIGEHOLDELSE 13
   - 6.1 Råd vedrørende sikkerhed 13
   - 6.2 Adgang til motor 13
   - 6.3 Almindelig vedligeholdelse 14
   - 6.4 Indgreb på maskinen 15
7. FEJLFINDINGSTABEL 16
8. TILBEHØR 18

HVORDAN MANUALEN LÆSES

Visse afsnit i manualen indeholder oplysninger af særlig vigtighed med hensyn til sikkerhed eller funktion. Disse oplysningerne angives efter disse kriterier:

BEMÆRK *eller* **VIGTIGT**

Indeholder detaljer eller yderligere uddybning af forudgående angivelser for at undgå beskadigelse af maskine eller kvæstelse af personer.

⚠ ADVARSEL! ***Risiko for kvæstelser ved manglende overholdelse af forskriften.***

⚠ FARE!^ ***Risiko for alvorlige kvæstelser eller dødsfald ved manglende overholdelse af forskriften.***

I manualen beskrives forskellige versioner af maskiner, der kan være indbyrdes forskellige med hensyn til:
– tilstedeværelse af komponenter eller tilbehør, der kan variere fra land til land
– særlige former for tilbehør.

Symbolet "➲" gør opmærksom på forskelle med hensyn til brug. Symbolet er efterfulgt af en angivelse vedrørende version.

BEMÆRK *Samtlige retningsangivelser "for", "bag", "højre" og "venstre" refererer til føreren siddende i førersædet. (Fig. 1.1)*

VIGTIGT *For ethvert indgreb i forbindelse med brug og vedligeholdelse af motoren og batteriet, som ikke er beskrevet i denne manual, henvises til de specifikke brugsanvisninger, der udgør en del af den leverede dokumentation.*

1. SIKKERHEDSNORMER skal overholdes omhyggeligt

A) TRÆNING

1) ADVARSEL! Læs brugsanvisningen, inden maskinen anvendes. Bliv fortrolig med maskinens betjening og dermed selve brugen af maskinen. Lær at standse motoren hurtigt. Manglende overholdelse af sikkerheds- og brugsanvisningerne kan medføre brand og/eller alvorlig personskade. Opbevar alle sikkerheds- og brugsanvisningerne for at kunne konsultere dem på et senere tidspunkt.
2) Lad aldrig børn eller personer, som ikke har læst brugsanvisningen, bruge maskinen. Der kan lokalt være fastsat en minimums aldersgrænse for brug af maskinen.
3) Brug aldrig maskinen med personer, specielt børn eller dyr, i nærheden.
4) Brugeren må ikke anvende maskinen, hvis han/hun føler sig træt eller utilpas, eller hvis vedkommende har indtaget lægemidler, euforiserende stoffer, alkohol eller andre stoffer, som kan påvirke hans eller hendes reflekser eller opmærksomhed.
5) Vær opmærksom på, at operatøren eller brugeren er ansvarlig for ulykker, som påføres andre personer eller deres ejendom. Det er brugerens ansvar at vurdere de potentielle risici i terrænet, hvor maskinen skal anvendes, samt at tage de nødvendige forholdsregler af hensyn til egen og andres sikkerhed. Dette gælder især på skråninger og i kuperet, glat eller ustabilt terræn.
6) Hvis maskinen videresælges eller udlånes, skal man sørge for, at den nye bruger gøres bekendt med anvisningerne i denne instruktionsbog.
7) Undgå at transportere børn eller andre passagerer på maskinen, da de kan falde af og

pådrage sig alvorlige skader og under alle omstændigheder kompromittere sikkerheden under kørslen.
8) Føreren af maskinen skal nøje følge alle kørselsanvisninger og i særdeleshed:
– Undgå distraktioner og opretholde den nødvendige koncentration under arbejdet
– Vær opmærksom på, at kontrollen over maskinen, som skrider ud på en skråning, ikke genoprettes ved hjælp af bremsen. De væsentligste årsager til, at herredømmet over maskinen mistes, er følgende:
  • Manglende vejgreb;
  • For høj hastighed;
  • Ukorrekt bremsning;
  • Maskinen ikke egnet til anvendelse;
  • Manglende kendskab til terrænforhold. Dette gælder specielt på skråninger.
  • Ukorrekt brug som bugseringskøretøj.
9) Maskinen er udstyret med en række mikroafbrydere og sikkerhedskontakter, som ikke må manipuleres eller fjernes, da dette medfører at garantien bortfalder, og at fabrikanten frasiger sig ethvert ansvar. Før maskinen anvendes bør man altid kontrollere, at sikkerhedsanordningerne fungerer korrekt.

B) KLARGØRING

1) Under brug skal man altid anvende solide og skridsikre arbejdssko og iføre sig lange bukser. Arbejd aldrig med bare fødder eller sandaler. Undgå at bære kæder, armbånd, slips, løsthængende tøj eller tøj med løsthængende bånd eller snore. Langt hår skal samles. Bær altid høreværn.
2) Kontrollér hele arbejdsområdet grundigt, og fjern alt det, som kan slynges ud af maskinen eller beskadige rotorhuset og motoren (sten, grene, ståltråd, knogler osv.).
3) ADVARSEL: FARE! Benzin er meget brandfarlig.
– Brændstoffet skal opbevares i de dertil beregnede beholdere;
– Bbrændstof må kun efterfyldes udendørs ved hjælp af en tragt. Det er forbudt at ryge under denne handling og i forbindelse med håndtering af brændstoffet
– Fyld brændstoffet på, inden motoren startes; påfyld aldrig benzin og fjern aldrig brændstoftankens dæksel, når motoren er i gang eller stadig er varm;
– Start ikke motoren, hvis der er spildt benzin, men flyt i stedet maskinen væk fra det forurenede område for at undgå brand. Vent til benzinen er fordampet og dampen er forsvundet.
– Sørg altid for at stramme dækslet godt, både på tank og på benzindunk.
4) Udskift defekte lyddæmpere.
5) Før brug foretages et generelt eftersyn af maskinen, hvor man bør være særlig opmærksom på:
skæreanordningens udseende og kontrollere at alle skruer og rotorhuset ikke er beskadigede eller slidte. Udskift skæreanordningen og de beskadigede eller slidte skruer på samme tid for en god afbalancering. Eventuelle reparationer må kun udføres af et specialiseret servicecenter.
6) Kontrollere batteriets tilstand med jævne mellemrum, og udskift det, hvis det er blevet beskadiget på hus, dæksel eller klemmer.
7) Inden arbejdet påbegyndes er det nødvendigt at montere beskyttelserne ved udkasteråbningen (opsamlingspose, sideudkast eller beskyttelse på bagudkast).

C) UNDER BRUGEN

1) Start aldrig motoren i et lukket rum. Der kan opstå farlige kululiltedampe. Maskinen skal startes i det fri eller i et lokale med tilstrækkelig udluftning. Husk altid på, at motorens udstødningsgasser er giftige.
2) Arbejd udelukkende i dagslys eller med en god kunstig belysning. Sigtforholdene skal være gode. Personer (ikke mindst børn) og dyr skal holdes væk fra arbejdsområdet.
3) Brug så vidt muligt ikke plæneklipperen i fugtigt græs. Brug ikke maskinen i regn- eller tordenvejr. Anvend ikke maskinen i dårligt vejr, og specielt ikke hvis der er risiko for lynnedslag.
4) Før motoren startes, skal skæreanordningen eller effekthåndtaget være deaktiveret, og transmissionen sættes i ”frigear”.
5) Vær specielt opmærksom, når du nærmer dig forhindringer, som kan begrænse sigtbarheden.
6) Aktiver parkeringsbremsen, når maskinen parkeres.
7) Maskinen må ikke anvendes på hældninger over 10° (17%), uanset kørselsretning.
8) Husk, at ingen skråning er “sikker”. Ved anvendelse af maskinen på skråninger skal der udvises særlig opmærksomhed. For at undgå væltning eller tab af herredømmet over maskinen, anbefales det:
– At undgå pludselig standsning eller start på skråninger, både i opadgående og nedadgående retning
– At aktivere trækket gradvist og altid fastholde transmissionen indkoblet, specielt i forbindelse med nedkørsel
– At reducere hastigheden på skråninger og i skarpe kurver
– At være opmærksom på bump, grøfter og skjulte farer
– Frarådes det at klippe en skråning på tværs; Græsplæner på skrånende terræn skal klippes på langs i op- eller nedadgående retning og aldrig på tværs. Kontrollér under retnings-

skift, at hjulene, som befinder sig øverst, ikke støder på forhindringer (sten, grene, rødder osv.), der kan resultere i, at køretøjet skrider ud til siden, krænger over eller at herredømmet mistes.

9) Reducer hastigheden inden retningsskift på skrånende terræn og aktiver altid parkeringsbremsen, inden maskinen standses og forlades uden opsyn.

10) Vær meget forsigtig i nærheden af grøfter og volde. Maskinen kan krænge over, hvis et hjul passerer en kant eller hvis kanten giver efter.

11) Vær meget opmærksom, når der arbejdes i bakgear. Både før og under bagudkørsel bør du se bagud for at sikre, at du ikke støder på forhindringer.

12) Deaktiver skæreanordningen eller effekthåndtaget, når der køres igennem områder uden græs, når man bevæger sig til og fra græsplænen og sørg for, at rotorhuset er placeret i sin højeste position.

13) Vær opmærksom på trafikken, hvis maskinen anvendes i nærheden af veje.

14) ADVARSEL! Denne maskine er ikke typegodkendt til anvendelse på offentlige veje. I følge færdselsloven må maskinen kun anvendes i lukkede private områder uden trafik.

15) Anvend aldrig maskinen, hvis beskyttelsesskærmene er beskadigede, eller hvis maskinen er uden opsamlingspose, beskyttelse på sideudkast eller beskyttelse på bagudkast.

16) Lad ikke hænder eller fødder komme i nærheden af de roterende dele. Hold dig altid på afstand fra udkasteråbningen.

17) Parkér aldrig maskinen med tændt motor i højt græs, da dette kan medføre brandfare.

18) Når der anvendes tilbehør må udkastet aldrig rettes mod personer.

19) Anvend udelukkende tilbehør, som er godkendt af producenten.

20) Anvend ikke maskinen, hvis tilbehør eller værktøjer ikke er monteret på de tilsigtede steder.

21) Udvis opmærksomhed, når der anvendes opsamlingsposer og tilbehør, som kan påvirke maskinens stabilitet, specielt på skråninger.

22) Motorens indstillinger må ikke ændres og sørg for, at den ikke kommer op på for høje omdrejningstal.

23) Rør ikke ved motorens komponenter, da de bliver varme under brug. Der er risiko for forbrændinger.

24) Deaktiver skæreanordningen eller effekthåndtaget, sæt i frigear og indsæt parkeringsbremsen, stands motoren og fjern nøglen (mens man sikrer sig, at alle de bevægelige dele er standset helt):

– hver gang maskinen efterlades uden opsyn eller førersædet forlades
– før man forsøger at fjerne årsagerne til blokering eller før man fjerner græsrester fra udkastet
– før man udfører kontrol, rengøring eller andre arbejder på maskinen
– hvis maskinen har ramt et fremmedlegeme. Undersøg om maskinen er beskadiget, og foretag de nødvendige reparationer, før den tages i brug igen.

25) Deaktiver skæreanordningen eller effekthåndtaget og stands motoren (mens man sørger for at sikre sig, at alle de bevægelige dele er standset):

– før påfyldning af brændstof
– hver gang opsamlingsposen fjernes eller genmonteres
– hver gang sideprelpladen fjernes eller genmonteres
– før klippehøjden reguleres, hvis denne handling ikke kan udføres fra førersædet.

26) Frakobl skæreanordningen eller effekthåndtaget under transport og hver gang, de ikke skal anvendes.

27) Før gashåndtaget mod stop, inden motoren slukkes. Luk brændstofforsyningen efter arbejdets afslutning ved at følge anvisningerne i instruktionsbogen.

28) Vær specielt opmærksom, hvis rotorhuset indeholder mere end én skæreanordning, da disse kan være indbyrdes forbundet.

29) ADVARSEL – Stands straks motoren i tilfælde af skader eller ulykker under arbejdet, og flyt maskinen væk fra stedet for at undgå yderligere skader eller kvæstelser. Yd straks den nødvendige førstehjælp, hvis ulykken har medført kvæstelser. Kontakt sygehus o.l. for at få den nødvendige behandling. Fjern omhyggeligt alle genstande, som i tilfælde af uagtsomhed kan medføre skader eller kvæstelser på personer og dyr.

30) ADVARSEL – Støj- og vibrationsniveauet angivet i brugsanvisningen, svarer til maskinens maksimale driftsværdier. Brug af en ikke-afbalanceret skæreanordning, for høj kørehastighed eller manglende vedligeholdelse kan have en markant indflydelse på støj- og vibrationsniveauet. Det er derfor nødvendigt at forebygge mulige skader som følge af høj støj og vibrationer. Vedligehold maskinen, bær høreværn og hold pauser under arbejdet.

D) VEDLIGEHOLDELSE OG OPBEVARING



Lad motoren køle af, før du fjerner maskinen

Driftsmotorerne udleder varme, og lydpotten bliver ekstremt varm. Lad motoren og lydpotten afkøle, før de stilles væk med henblik på at forebygge brand. Og fjern eventuelle ophobninger af blade, grene og kviste fra lydpottens område.

1) ADVARSEL! – Fjern tændingsnøglen og læs anvisningerne før rengøring eller vedligeholdelse. Anvend passende beklædning og arbejdshandsker i alle de situationer, der indebærer risiko for hænderne.
2) ADVARSEL! – Brug aldrig maskinen med slidte eller ødelagte dele. Defekte eller ødelagte dele bør altid udskiftes og ikke repareres. Brug originale reservedele: anvendelse af reservedele af anden kvalitet og/eller reservedele, der ikke er korrekt monteret, forringer maskinens sikkerhed, kan medføre ulykker eller personskader og friholder fabrikanten fra enhver forpligtelse og ansvar.
3) Alt justerings- og vedligeholdelsesarbejde, der ikke er beskrevet i denne brugsanvisning, skal udføres hos din forhandler eller et specialiseret servicecenter, som er i besiddelse af den nødvendige fagkundskab og det nødvendige værktøj til at udføre arbejdet korrekt, således at maskinens oprindelige sikkerhedsniveau bibeholdes. Indgreb udført af værksteder, som ikke er godkendte, eller af ukvalificerede personer medfører, at alle fabrikantens garantier og forpligtelser eller ansvar bortfalder.
4) Efter hver brug skal nøglen fjernes og der kontrolleres for eventuelle skader.
5) Lad møtrikker og skruer forblive tilspændte, så maskinen altid er i sikkerhedsmæssigt forsvarlig stand. Det er vigtigt for sikkerheden og ydelsen, at der foretages en regelmæssig vedligeholdelse.
6) Kontroller skruerne på skæreanordningen med jævne mellemrum.
7) Ifør dig arbejdshandsker for at håndtere skæreanordningen under på- og afmontering.
8) Sørg for at skæreanordningen altid afbalanceres korrekt efter slibning. Samtlige handlinger, der involverer skæreanordningen (afmontering, slibning, afbalancering, genmontering og/eller udskiftning), er kritiske og kræver specifik kompetence og anvendelse af specialværktøj. Af sikkerhedshensyn er det derfor nødvendigt, at de altid udføres på et specialiseret servicecenter.
9) Kontroller bremsernes funktion med jævne mellemrum. Det er vigtigt at udføre vedligeholdelse på bremserne og reparere dem, om nødvendigt.
10) Sørg for en hyppig kontrol af beskyttelsen på sideudkastet eller på bagudkastet samt af opsamlingsposen og opsugningsristen. Udskift dem, hvis de er beskadigede.
11) Udskift vejlednings- og advarselsmærkater, hvis de er beskadigede.
12) Når maskinen sættes væk eller efterlades uden opsyn, skal rotorhuset sænkes.
13) Opbevar maskinen på et sted, hvor børn ikke har adgang.
14) Henstil ikke maskinen med benzin i brændstoftanken i et rum, hvor benzindampene kan nå en flamme, en gnist eller en stærk varmekilde.
15) Lad motoren køle af, inden maskinen sættes ind i et lukket rum.
16) For at mindske brandfaren skal motor, lydpotte, batterirum og stedet til opbevaring af benzin holdes rent for rester af græs, blade og overskydende fedt. Tøm altid opsamlingsposen for græs og efterlad ikke beholdere med afklippet græs i et lukket rum.
17) For at reducere brandfaren skal maskinen kontrolleres for lækager af olie og/eller benzin med jævne mellemrum.
18) Hvis brændstoftanken skal tømmes, bør dette gøres i det fri og med afkølet motor.
19) Efterlad aldrig nøglerne i maskinen eller indenfor børns eller uegnede personers rækkevidde Fjern altid nøglen, inden et hvilket som helst vedligeholdelsesindgreb udføres.

E) TRANSPORT

1) ADVARSEL! - Hvis maskinen skal transporteres på en lastbil eller en anhænger, skal der anvendes tilkørselsramper med passende styrke, bredde og længde. Maskinen skal føres ind, mens motoren er slukket, uden fører og udelukkende ved skub fra et passende antal personer. Under transporten skal benzinhanen lukkes (hvis den forefindes), rotorhuset eller tilbehøret sænkes og parkeringsbremsen aktiveres. Fastgør maskinen på passende måde til transportkøretøjet ved hjælp af wirer eller kæder.

F) MILJØBESKYTTELSE

1) Beskyttelse af miljøet er et meget relevant aspekt, som bør gives høj prioritet under anvendelse af maskinen - både til gavn for fællesskabet og det miljø, vi lever i. Undgå at være til gene for nabolaget.
2) Overhold nøje de lokale bestemmelser hvad angår bortskaffelse af emballage, olie, benzin, batterier, filtre, slidte dele og andre komponenter, som kan påvirke miljøet. Disse typer affald må ikke bortskaffes sammen med det almindelige husholdningsaffald, men skal indleveres særskilt til egnede genbrugsstationer, som vil sørge for genanvendelse af materialerne.
3) Overhold nøje de lokale bestemmelser vedrørende bortskaffelse af restmaterialet efter klipningen.

4) Efter endt levetid må maskinen ikke efterlades i naturen. Henvend dig til din lokale genbrugsstation for bortskaffelse i henhold til de gældende lokale bestemmelser.

2. KEND DIN MASKINE

2.1 BESKRIVELSE AF MASKINEN OG DENS ANVENDELSE

Denne maskine er et redskab til havepleje og navnlig en havetraktor.
Maskinen er udstyret med en motor, der driver henholdsvis en skæreanordning, som sidder under en skærm, og en transmission, som sørger for maskinens fremdrift.
Brugeren kan fra førersædet styre maskinen og betjene hovedkontrollerne.

Maskinens sikkerhedsanordninger standser motoren og skæreanordningen inden for nogle få sekunder, hvis brugerens adfærd ikke opfylder de påkrævede sikkerhedsbetingelser.

Tilsigtet brug

Denne maskine er designet og fremstillet til klipning af græs.
Ved anvendelse af det særlige tilbehør, som fabrikanten leverer sammen med maskinen, eller som kan købes separat, er det muligt at udføre dette arbejde på forskellige måder som beskrevet i maskinens brugsanvisning eller brugsanvisningen for det enkelte tilbehør.

På samme måde er det muligt at montere ekstra tilbehør (hvis dette er godkendt af fabrikanten), så maskinen kan anvendes til andre former for arbejde i henhold til grænserne og betingelserne, som fremgår af brugsanvisningen for det konkrete tilbehør.

Brugere

Denne maskine er tilsigtet almindelige brugere, dvs. ikke professionelle operatører. Denne maskine er beregnet til "hobbybrug".

Utilsigtet brug

Enhver anden brug end de ovenfor beskrevne kan være farlig og risikere at medføre kvæstelser og/eller materielle skader. Uegnet brug er for eksempel følgende (men ikke udelukkende):
– at anvende maskinen på et ustabilt, glat eller ujævnt underlag, på frossen sne eller på terræn, som ikke umiddelbart kan bedømmes som sikkert, f.eks. stenet underlag eller med vandpytter eller på sumpet område
– aktivering af skæreanordningen på områder uden græs
– anvendelse af maskinen til at opsamle blade eller affald.

Uegnet brug af maskinen medfører, at garantien bortfalder. Endvidere ophører producentens ansvar, hvilket betyder, at brugeren selv er ansvarlig for eventuelle udgifter som følge af skader eller kvæstelser på sig selv eller andre personer.

2.2 MASKINENS IDENTIFIKATIONSSKILT OG KOMPONENTER (se figur på side ii)

1. Lydeffektniveau
2. CE- overensstemmelsesmærkning
3. Konstruktionsår
4. Motorens effekt og omdrejningshastighed
5. Type af maskine
6. Serienummer
7. Maskinvægt med tom tank i kg
8. Fabrikantens navn og adresse
9. Transmissionstype (hvis den er angivet)
10. Varenummer

En kopi af overensstemmelseserklæringen findes på den næstsidste side i brugsanvisningen.

/---/---/---/---/---/---/---/

Her kan du skrive serienummeret på din maskinen (6)

Straks efter købet skal identifikationsdata (pkt. 3 - 5 - 6) noteres i de tilsvarende felter på brugsanvisningens sidste side.

Maskinen består af en række hovedkomponenter, og deres funktion er som følger:

11. Rotorhus: den skærm, som indeslutter de roterende skæreanordninger.
12. Skæreanordning: kniven som afskærer græsset. Ribberne på enden af kniven transporterer det afskårne græs til udkasteråbningen.
13. Udkasteråbning: åbningen i rotorhuset, hvor græsset føres ind i opsamlingsposen.
14. Opsamlingspose: posen opsamler det afskårne græs og fungerer samtidig som et sikkerhedselement, idet den forhindrer udslyngning af genstande, der opsamles af skæreanordningen.
15. Motor: motoren driver skæreanordningens og hjulenes rotation. Dens karakteristika og anvendelse er beskrevet i den særskilte håndbog hertil.
16. Batteri: leverer strøm til start af motoren. Batteriets specifikationer og anvisninger til

brug er beskrevet i den særskilte håndbog hertil.

17. **Førersæde:** førerens arbejdsposition, som er udstyret med en "dødemandsknap", der aktiverer bestemte sikkerhedsanordninger, når førersædet forlades.
18. **Mærkater til anvisninger og sikkerhedsforskrifter:** disse gør opmærksom på hovedreglerne for en sikker anvendelse af maskinen.
19. **Inspektionsluge:** for nem adgang til tændrøret, benzinhanen og møtrikken til fastgørelse af motordækslet.
20. **Indsugningsgitter:** letter luftgennemstrømningen inde i rotorhuset og forhindrer udkastning af fremmedlegemer fra den forreste del.

2.3 SIKKERHEDSFORSKRIFTER

Maskinen skal anvendes med forsigtighed. Maskinen er forsynet med etiketter med symboler, der gør opmærksom på de væsentligste forskrifter i forbindelse med anvendelse af maskinen. Disse etiketter skal betragtes som en del af maskinen. Hvis en etiket løsnes eller er ulæselig, skal der rettes henvendelse til forhandleren, således at etiketten kan udskiftes. Mærkaternes betydning er forklaret nedenfor.

31. **Advarsel:** Læs anvisningerne, inden maskinen anvendes.
32. **Advarsel:** Fjern tændingsnøglen og læs anvisningerne inden udførelse af vedligeholdelse eller reparationer.
33. **Fare! Udslyngning af genstande:** Maskinen må aldrig anvendes, uden at beskyttelsen ved udgangen er monteret!
34. **Fare! Udslyngning af genstande:** Hold en passende afstand til personer.
35. **Fare! Maskinen kan krænge:** Brug aldrig maskinen på en hældning på mere end 10°.
36. **Fare! Kvæstelser:** Kontrollér, at børn opholder sig i passende afstand fra maskinen, når motoren er aktiveret.
37. **Risiko for skæring.** Skæreanordninger i bevægelse. Sørg for at holde hænder og fødder uden for rotorhuset, hvor skæreanordningerne er anbragt.
38. **Advarsel!** Sørg for at holde dig på afstand af de varme overflader.
39. **Undgå skader fra remtrækket:** Sæt aldrig maskinen i gang uden beskyttelsesplader monteret. Hold altid afstand til remmene.

BEMÆRK *Billederne til teksterne i kapitel 3 og efterfølgende, findes på siderne iii og efterfølgende i denne vejledning.*

3. UDPAKNING OG MONTERING

Af hensyn til opbevaring og transport er visse af maskinens komponenter ikke monterede på fabrikken. Disse komponenter skal monteres efter fjernelse af emballagen.

VIGTIGT *Maskinen leveres uden motorolie og benzin. Inden motoren startes, skal der påfyldes overensstemmelse med anvisningerne i motorens betjeningsvejledning.*

⚠ ADVARSEL! ***Udpakning og færdiggørelse af samlingen skal ske på et plant og solidt underlag, hvor der er tilstrækkelig plads til at flytte maskinen og emballagen, med anvendelse af passende værktøjer.***

3.1 UDPAKNING

I forbindelse med fjernelse af emballagen kontrolleres alle løse dele og det medleverede udstyr. Udvis forsigtighed, når maskinen fjernes fra pallen, således at rotorhuset ikke beskadiges.

Standardemballagen indeholder:
- selve maskinen
- rat
- førersæde
- forlængerledningen af betjeningshåndtaget til indkobling af skæreanordning;
- skærm til instrumentbræt
- rør til styrstamme
- opsamlingsposens komponenter
- sprøjten til opsugning af motorens olie;
- en pose med brugsanvisning, dokumenter og medfølgende skruer inkl. 2 tændingsnøgler og en reservesikring på 10 A (6,3 A med Honda-motor).

BEMÆRK *Udvis forsigtighed når maskinen fjernes fra pallen og hæv rotorhuset til sin maks. højde, således at det ikke beskadiges.*

For at forenkle udtagning fra pallen og flytning af maskinen, sættes håndtaget til udløsning af bagtransmissionen i positionen «B» (se 4.23). Emballagen skal bortskaffes i overensstemmelse med de gældende lokale bestemmelser.

3.2 MONTERING OG TILSLUTNING AF BATTERI (Fig. 3.1)

Fjern den forreste afskærmning (1) ved at løfte dens nederste del.

Tilslut de tre røde kabler (3) til pluspolen (+) og de tre sorte kabler (4) til minuspolen (–) ved hjælp af de medleverede skruer. Udfør tilslutnin-

gen i ovennævnte rækkefølge.

Montér den forreste afskærmning (1) på ny ved at indsætte de to klapper (2) korrekt i de respektive sæder og presse på den nederste del, indtil den klikkes på plads.
Oplad batteriet i overensstemmelse med anvisningerne fra batteriets fabrikant.

VIGTIGT *For at undgå udløsning af beskyttelsesanordningen i det elektroniske kort må motoren ikke startes, før batteriet er opladet.*

⚠ ADVARSEL! ***Under anvendelse af batteriet skal anvisningerne fra batterifabrikanten overholdes.***

3.3 MONTERING AF INSTRUMENTBRÆT OG STYR (Fig. 3.2)

• Fig. 3.2.a
Anbring maskinen plant, og ret forhjulene ligeud.
Montér røret (3) på styrstammen (2). Sørg for, at stiften (1) er korrekt indsat i rørets sæde.
Montér afskærmningen på instrumentbrættet (5). Sørg for, at alle indkoblinger klikkes på plads i de respektive sæder.
Montér styret (6) på røret (3) således, at egerne vender mod førersædet.
Montér styret, og fastgør det ved hjælp af de medfølgende skruer (7) i den viste rækkefølge.
Montér styrets afskærmning (8) ved at klikke de tre indkoblinger på plads i de respektive sæder.

• Fig. 3.2.b
Anbring maskinen plant, og ret forhjulene ligeud.
Montér røret (3) på styrstammen (2). Sørg for, at stiften (1) er korrekt indsat i rørets sæde.
Montér røret (4) på ratsøjlen (3)
Montér afstandsstykket (5) i røret (4)
Montér afskærmningen på instrumentbrættet (6). Sørg for, at alle indkoblinger klikkes på plads i de respektive sæder.
Montér rattet (F) på røret (4) således, at egerne vender mod sædet. Montér rattet, og fastgør det ved hjælp af de medfølgende skruer (H, G) i den viste rækkefølge. Sæt ratbeklædningen på (I) ved at fastgøre de tre skruer (L).

3.4 MONTERING AF FORLÆNGER PÅ HÅNDTAGET TIL INDKOBLING AF SKÆREANORDNINGEN (Fig. 3.3)

Montér forlængerstykket (1) på håndtaget (2), så de to tapper (3) vender mod maskinens bageste del. Fastspænd herefter de to tapper (3).

3.5 MONTERING AF BEVÆGELIGT DÆKSEL

Montér det bevægelige dæksel ved at følge de medfølgende anvisninger.

3.6 MONTERING AF FØRERSÆDE (Fig. 3.4)

Montér førersædet (1) på pladen (2) ved hjælp af skruerne (3).

3.7 MONTERING AF OPSAMLINGSPOSE (Fig. 3.5)

Montér først rammen, idet den øverste del (1), der er udstyret med studs, forenes med den nederste del (2). Anvend de medleverede skruer og møtrikker (3) i den ovennævnte rækkefølge.
Anbring vinkelpladerne (4) og (5), idet retningsangivelserne højre (R↑) og venstre (L↑), overholdes. Fastspænd vinkelpladerne til rammen ved hjælp af fire selvskærende skruer (6).
Anbring rammen i stofposen. Kontrollér at posen er anbragt korrekt i hele rammens omkreds.
Fastspænd alle plastikprofiler til rammens rør ved hjælp af en skruetrækker (7).
Indsæt håndtaget (8) i hullerne på dækpladen (9), fastgør det hele til rammen ved hjælp af skruerne (10) i den angivne rækkefølge og afslut monteringen med de fire selvskærende skruer foran og bagtil (11).
Til sidst indsættes afstiveren (12) under rammen med den flade del vendende mod stoffet, og den fastgøres med de medfølgende skruer og møtrikker (13) i den angivne rækkefølge.

3.8 MONTERING AF ROTORHUSETS SIDER (Fig. 3.6)

Montér de to sidedele, højre (1) og venstre (2), og sørg for at overholde monteringsretningen. Fastgør med de medfølgende skruer (3) og møtrikker (4).

4. KONTROLLER OG KONTROLINSTRUMENTER

4.1 STYR (Fig. 4.1 nr.1)

Styrer forhjulene.

4.2 GASHÅNDTAG (Fig. 4.1 nr.2)

Regulerer motorens omdrejningstal. Positionerne angivet på skiltet, svarer til:

- «STARTER» start med kold motor i koldt vejr

«LANGSOM» motorens min. omdrejningshastighed

«HURTIG» motorens maks. omdrejningshastighed

– Positionen «STARTER» medfører en berigelse af blandingen og skal anvendes ved start i koldt vejr, dog kun i det tidsrum, som er nødvendigt.
– I forbindelse med kørsel vælges en position mellem «LANGSOM» og «HURTIG».
– I forbindelse med klipning af græs anbringes kommandoen på «HURTIG».

4.3 PARKERINGSBREMSEHÅNDTAG (Fig. 4.1 nr.3)

Parkeringsbremsen forhindrer maskinen i at bevæge sig, når den er parkeret. Håndtaget til aktivering har to positioner, der svarer til:

«**A**» = Bremse deaktiveret
«**B**» = Bremse aktiveret

– Parkeringsbremsen indkobles ved at træde pedalen (4.21) i bund og indstille håndtaget i position «B». Når foden fjernes fra pedalen, forbliver pedalen blokeret i sænket position.
– Parkeringsbremsen frakobles ved at træde på pedalen (4.21) og håndtaget vender herefter tilbage til position «A».

4.4 NØGLEAFBRYDER (Fig. 4.1 nr.4)

Denne betjening har 4 positioner, der svarer til

«STOP» slukker alt

«TÆNDING AF LYGTER»

«KØR» aktiverer alle funktioner

«TÆNDING» aktiverer startmotoren

– Når nøglen slippes fra positionen «TÆNDING», vender den automatisk tilbage til positionen «KØR».
– Når motoren er tændt, kan lygterne (findes ikke i alle modeller) tændes ved at dreje nøglen til positionen «TÆNDING AF LYGTER».
– for at slukke dem, drej nøglen tilbage til «DRIFT».

4.5 KONTROLLAMPE OG SIGNALERINGSANORDNINGER (Fig. 4.1 nr.5)

Denne kontrollampe tændes, når nøglen (4.4) er i positionen «KØR». Kontrollampen forbliver tændt så længe maskinen er i funktion.

– Såfremt kontrollampen blinker, betyder dette, at motoren ikke kan starte (se 5.2).
– Når skæreanordningen er aktiveret, vil lydalarmen meddele, at opsamlingsposen er fuld (se 5.3.6).

4.6 HÅNDTAG TIL INDKOBLING OG BREMSNING AF SKÆREANORDNINGERNE (Fig. 4.1 nr.6)

Dette håndtag har to positioner angivet på mærkaten, svarende til:

Position «**A**» = Skæreanordninger deaktiveret

Position «**B**» = Skæreanordninger aktiveret

– Såfremt skæreanordningerne aktiveres uden overholdelse af sikkerhedsforskrifterne, vil motoren blive standset, eller det vil ikke være muligt at starte den (se 5.2).
– Ved frakobling af skæreanordningerne (pos. «A»), aktiveres samtidigt en bremse, der standser rotationen indenfor et par sekunder.

4.7 GREB TIL JUSTERING AF KLIPPEHØJDE (Fig. 4.1 nr.7)

Dette håndtag har 7 positioner, der er angivet fra "1" - "7" på skiltet. Positionerne svarer til klippehøjder fra 3 - 8 cm.
For at skifte fra den ene position til den anden flyttes håndtaget sidelæns, hvorefter det indføres i et af de syv stophak.

4.8 SIKKERHEDSPEDAL TIL KLIPNING I BAKGEAR (Fig. 4.1 nr. 8)

Mens pedalen holdes trykket, er det muligt at bakke med indkoblede skæreindretninger, uden at det medfører standsning af motoren.

4.21 BREMSEPEDAL (Fig. 4.2 nr.21)

Denne pedal indkobler bremsen på baghjulene.

4.22 HÅNDTAG TIL HASTIGHEDSREGULERING (Fig. 4.2 nr.22)

Formålet med dette håndtag er at indkoble hjultrækket og at variere maskinens hastighed, både under kørsel fremad og bagud.
– Maskinens hastighed under kørsel fremad øges gradvist, når håndtaget føres mod «F», mens bakgear indkobles, når håndtaget føres mod «R».
– Returnering til tomgangspositionen «N» sker automatisk ved aktivering af bremsepedalen (4.21), men kan også ske manuelt uden at

aktivere pedalen.

VIGTIGT *Håndtaget blokeres i positionen «N» ved indsætning af parkeringsbremsen (3) og kan ikke flyttes, før bremsen deaktiveres og pedalen slippes.*

4.23 HÅNDTAG TIL UDLØSNING AF HYDROSTATISK TRANSMISSION (Fig. 4.3 nr.23)

Dette håndtag har to positioner, der angives på mærkatet:

«**A**» = Transmissionen er indkoblet: til alle driftsfunktioner, både under kørsel og under græsklipning
«**B**» = Transmission er frigjort: dette reducerer kraftigt den styrke, som kræves til flytning af maskinen ved håndkraft **med motoren slukket.**

VIGTIGT *Per evitare di danneggiare il gruppo trasmissione, questa operazione deve essere eseguita solo a motore fermo, con il pedale (4.22) in posizione «N».*

5. BRUG AF MASKINEN

5.1 RÅD VEDRØRENDE SIKKERHEDEN

⚠ ADVARSEL! ***Såfremt maskinen hyppigt skal anvendes på skråninger (maks. 10°), anbefales det at anbringe kontravægtlodder (leveres på bestilling (se 8.1), som fastgøres på den forreste del af rammen. Herved øges stabiliteten på den forreste side og risikoen for krængninger reduceres.***

VIGTIGT *Alle referencer til placering af betjeningerne er som vist i kapitel 4.*

5.2 KRITERIER FOR UDLØSNING AF SIKKERHEDSANORDNINGER

Sikkerhedsanordningerne fungerer på baggrund af to kriterier:
– de skal forhindre start af motoren, hvis sikkerhedsbetingelserne ikke er opfyldt
– de skal standse motoren, hvis blot en sikkerhedsbetingelse ikke længere er opfyldt.

a) Start af motoren forudsætter under alle omstændigheder, at:
– transmissionen er i frigear;
– skæreanordningerne er frakoblede;
– operatøren sidder i førersædet

b) Motoren standses, når:
– operatøren forlader førersædet;
– opsamlingsposen løftes med indkoblede skæreanordninger;
– parkeringsbremsen indkobles uden først at have frakoblet skæreanordningen
– skæreanordningen indkobles uden at opsamlingsposen er isat;
– parkeringsbremsen indkobles uden at skæreanordningen er frakoblet.
– håndtaget til indkobling af træk (se 4.22) betjenes, mens håndbremsen er indkoblet.

5.3 KLARGØRING INDEN PÅBEGYNDELSE AF ARBEJDET

Før arbejdet startes er det nødvendigt at udføre en række kontroller og handlinger for at sikre, at arbejdet udføres hensigtsmæssigt og under sikre forhold.

5.3.1 Justering af førersæde (Fig. 5.1)

For at variere sædets position skal de fire fastsættelsesskruer (1) løsnes og sædet skubbes langs kærvhullerne på støtten.
Når førersædet er indstillet i den korrekte position, fastspændes de fire skruer (1).

5.3.2 Dæktryk (Fig. 5.2)

Et korrekt dæktryk er afgørende for at opretholde rotorhuset i en position parallel med græsplænen og dermed en ensartet klipning af plænen.
Løsn beskyttelseshætterne, tilslut ventilerne til et trykluftssystem med et manometer og justér trykket til de angivne værdier.

5.3.3 Påfyldning af olie og benzin

BEMÆRK *typen af olie og benzin, der skal anvendes, fremgår af håndbogen for motoren.*

For at få adgang til oliepinden vippes sædet, og lågen nedenunder åbnes.
Som angivet præcist i motorens betjeningsvejledning skal olieniveauet være mellem MIN. og MAX mærkerne på oliepinden. (Fig. 5.3)

Fyld brændstof på ved hjælp af en tragt. Kontrollér, at benzintanken ikke fyldes helt. (Fig. 5.4)

⚠ FARE! ***Påfyldning af brændstof skal foregå i det fri og med tilstrækkelig udluftning. Motoren skal være slukket. Husk, at benzindampene er brandfarlige. KONTROLLÉR IKKE BENZINTANKENS INDHOLD VED***

AT ANBRINGE EN FLAMME I NÆRHEDEN AF TANKENS MUNDING, OG UNDGÅ AT RYGE UNDER PÅFYLDNINGEN.

VIGTIGT *Undgå at hælde benzin på plastdelene, da de kan beskadiges. I tilfælde af spild bør du straks skylle efter med vand. Garantien dækker ikke skader ved karrosseriets eller motorens plastdele som følge af benzin.*

5.3.4 Montering af beskyttelse ved udgangen (opsamlingspose)

⚠ ADVARSEL! ***Maskinen må aldrig anvendes, uden at beskyttelsen ved udgangen er monteret!***
Hæv det bevægelige dæksel (1), og fasthægt opsamlingsposen ved at anbringe de to stifter med led (2) i kærvhullerne på de to støtter (3). (Fig. 5.5).

5.3.5 Kontrol af maskinens sikkerhed og effektivitet

1. Kontrollér at sikkerhedsanordningerne virker som beskrevet (se 5.2).
2. Kontrollér at bremsen fungerer normalt.
3. Start ikke klipningen, hvis skæreanordningen vibrerer eller hvis dens skarphed er tvivlsom. Husk altid at:
   – en sløv skæreanordning hiver græsset op og medfører at græsplænen bliver gullig.
   – en løstsiddende skæreanordning skaber usædvanlige vibrationer og kan udgøre en fare.

⚠ ADVARSEL! ***Anvend ikke maskinen, hvis De ikke føler Dem sikker med hensyn til dens effektivitet og sikkerhed; kontakt i stedet straks Deres forhandler for den nødvendige kontrol og/eller reparation.***

5.4 BRUG AF MASKINEN

5.4.1 Igangsætning

Til start af motoren (fig. 5.7):
– åbn benzinhanen (1) (hvis den forefindes), som findes i rummet under det venstre baghjul
– sæt transmissionen i frigear («N») (se 4.22)
– frakobl skæreanordningen (se 4.6)
– aktivér parkeringsbremsen, såfremt maskinen er anbragt på skråt terræn
– ved start i koldt vejr skal starteren anvendes (se 4.2)
– er motoren allerede varm, vil det være tilstrækkeligt at anbringe håndtaget mellem «LANGSOM» og «HURTIG»
– indsæt nøglen og drej den over i positionen «KØR» for at tænde det elektriske kredsløb, hvorefter den drejes over i positionen «TÆNDING» for at starte motoren
– når motoren er startet, slippes tændingsnøglen.

Når motoren er startet, drejes gashåndtaget til positionen «LANGSOM».

VIGTIGT *Starteren (choker) skal frakobles, så snart motoren drejer normalt. Anvendelse af starteren med en varm motor kan tilsmudse tændrøret og forårsage en uregelmæssig funktion af motoren.*

BEMÆRK *I tilfælde af vanskeligheder under startfasen, må der ikke gøres gentagne forsøg med startmotoren, idet batteriet herved aflades og motoren herved vil blive druknet. Anbring tændingsnøglen i positionen "STOP", vent nogle sekunder og gentag handlingen. Såfremt det stadig ikke er muligt at starte motoren, henvises til kapitel 7 i denne manual samt til håndbogen for motoren.*

VIGTIGT *Vær altid opmærksom på, at sikkerhedsanordningerne forhindrer start af motoren, når sikkerhedsbetingelserne ikke er opfyldt (se 5.2). I disse tilfælde, når startmuligheden er aktiveret igen, kan motoren først startes, når nøglen har været drejet tilbage på "STOP".*

5.4.2 Kørsel fremad og flytning af maskinen

Under flytning af maskinen, skal du huske at:
– deaktivere skæreanordningerne
– hæve rotorhuset til sin højeste position (position «7»)
– anbringe gashåndtaget i en position mellem «LANGSOM» og «HURTIG».

Parkeringsbremsen kobles fra og der gives slip på bremsepedalen (se 4.21).
Flyt gasreguleringshåndtaget i retningen «F» og indstil den ønskede hastighed ved at regulere på håndtag og gaspedal.

⚠ ADVARSEL! ***Indkoblingen af trækket skal ske efter de allerede beskrevne anvisninger (se 4.22) for at undgå en alt for pludselig indkobling, som kan resultere i, at maskinen krænger og man mister herredømmet, specielt på skråninger.***

5.4.3 Bremsning

Nedsæt først maskinens hastighed ved at reducere motorens omdrejningstal, derefter trykkes bremsepedalen (se 4.11 eller 4.21) for yderligere at reducere hastigheden, indtil maskinen standser.

Ved at trykke på bremsepedalen vil gasreguleringshåndtaget samtidig automatisk returnere til positionen «N».

5.4.4 Bakgear

VIGTIGT *Indkobling af bakgearet skal altid ske, mens maskinen holder stille.*

VIGTIGT *For at bakke med indkoblede skæreanordninger, er det nødvendigt at trykke og holde sikkerhedspedalen trykket ind (se 4.8) for ikke at medføre standsning af motoren*

Når maskinen er standset, begynd at bakke ved at flytte gasreguleringshåndtaget i retningen «R» (se 4.22).

5.4.5 Plæneklipning (Fig. 5.8)

For at starte plæneklipningen:
- anbringes gashåndtaget i positionen «HURTIG»
- rotorhuset hæves til sin højeste position
- skæreanordningen indkobles (se 4.6) udelukkende på selve græsplænen; det er vigtigt at den ikke aktiveres på grusflader eller i højt græs
- indled gradvist og yderst forsigtigt fremdriften i det område, der skal klippes, som beskrevet ovenfor
- justér kørselhastighed og klippehøjde (se 4.7) alt efter plænens tilstand (højde, tæthed og fugtighed af græsset).

⚠ ADVARSEL! ***Ved klipning på skråninger er det nødvendigt at reducere fremdriftshastigheden, således at det er muligt opretholde sikkerhedsbetingelserne (se 1C 7-8-9 + 5.5).***

Nedsæt hastigheden, hver gang der konstateres en reduktion i motorens omdrejningstal. Vær opmærksom på, at der aldrig opnås en ensartet klipning af græsplænen, såfremt fremdriftshastigheden er for høj i forhold til mængden af græs, der skal klippes.
Tilpasningen af hastigheden i forhold til græsplænen opnås gradvist med det tryk, der udøves på håndtaget til hastighedsregulering.
Frakobl skæreanordningerne og sæt rotorhuset i den højeste position, hver gang det er nødvendigt at køre over en forhindring.

5.4.6 Tømning af opsamlingsposen (fig. 5.8)

BEMÆRK *Tømning af opsamlingsposen kan kun udføres med skæreanordningen deaktiveret. I modsat fald vil motoren standse*

Sørg for, at posen ikke fyldes for meget for at undgå at udkasteråbningen tilstoppes under drift.
En lydalarm signalerer, at opsamlingsposen er fuld. Herefter:
- deaktiveres skæreanordningerne (se 4.6), således at alarmen slukker
- motorens hastighed reduceres
- maskinen sættes i frigear (N) (se eller 4.22) og den standses
- på skråninger skal parkeringsbremsen aktiveres
- grib om det bagerste håndtag og vip opsamlingsposen for at tømme den.

BEMÆRK *Efter tømning af opsamlingsposen kan det ske, at lydalarmen aktiveres, når skæreanordningen indkobles. Dette skyldes rester af græs på føleren til mikroafbryderen. For at afbryde lydalarmen er det tilstrækkeligt at fjerne græsresterne eller frakoble og genindkoble skæreanordningen.*

5.4.7 Tømning af udkasteråbning

Klipning af meget højt eller fugtigt græs ved en for høj fremdriftshastighed kan resultere i tilstopning af udkasteråbningen. I tilfælde af tilstopning er det nødvendigt at:
- standse fremkørslen, frakoble skæreanordningen og standse motoren
- fjern opsamlingsposen;
- fjern det ophobede græs i kanalen udefra.

⚠ ADVARSEL! ***Motoren skal altid være slukket, når denne operation udføres.***

5.4.8 Afslutning af klipning

Når klipningen er græsset er tilendebragt, frakobles skæreanordningerne, og motorens omdrejningstal reduceres. Kør maskinen bort fra græsplænen med rotorhuset i sin højeste position.

5.4.9 Afslutning af arbejdet

Stands maskinen og anbring gashåndtaget i positionen «LANGSOM» og sluk motoren ved at dreje nøglen over i positionen “STOP”.
Når motoren er slukket, lukkes benzinhanen (1) (hvis den forefindes). (Fig. 5.9).

⚠ ADVARSEL! ***For at undgå bagtænding skal gashåndtaget anbringes i positionen «LANGSOM» i 20 sekunder, inden motoren slukkes.***

VIGTIGT *For at opretholde batteriets ladning, må nøglen ikke efterlades i positionen «KØR», uden at motoren kører.*

5.4.10 Rengøring af maskinen

Efter brug skal maskinen rengøres udvendigt og opsamlingsposen skal tømmes og rystes, således at græs- og jordrester fjernes.
Tør karosseriets plastikdele af med en svamp, der er fugtet med vand og rengøringsmiddel.
Vær forsigtig med at undgå at motoren, de elektriske komponenter og det elektroniske printkort, der er anbragt under instrumentbrættet, bliver våde.

VIGTIGT *Anvend aldrig trykluft eller kraftige rengøringsmidler til rengøring af karosseri og motor!*

⚠ ADVARSEL! ***Det er nødvendigt at sikre sig, at der ikke samler sig affald og tørre græsrester på rotorhusets overside, da maskinen skal opretholde sit optimale effektivitets- og sikkerhedsniveau.***

Efter hver anvendelse skal rotorhuset rengøres omhyggeligt for at fjerne alt affald og tørre græsrester.

⚠ ADVARSEL! ***Bær beskyttelsesbriller og sørg for at holde personer og dyr på afstand af maskinen, mens rotorhuset rengøres***

a) Afvaskningen af undersiden på rotorhuset og af udkasteråbningen skal udføres med maskinen anbragt på et solidt underlag, med:
– monteret opsamlingspose;
– føreren i førersædet
– rotorhuset i positionen «1»
– motoren kørende
– transmissionen i frigear
– skæreanordningerne aktiverede.

Slut en vandslange til samlingen (1) og åbn for vandet. Indkobl skæreanordningen og lad den dreje i et par minutter. (Fig. 5.10)
Fjern derefter opsamlingsposen, tøm den, skyl den og anbring den på en måde, så den hurtigt tørrer.

b) For rengøring af overdelen på rotorhuset:
– sænk rotorhuset fuldstændigt (til positionen «1»)
– blæs med trykluft for at fjerne alle græsrester. (Fig. 5.11)

5.4.11 Opbevaring og længerevarende stilstand

⚠ **Lad motoren køle af, før du fjerner maskinen**

Hvis maskinen ikke skal anvendes i en længere periode (mere end 1 måned), skal batterikablerne frakobles. Følg anvisningerne i motorens manual.

Tøm benzintanken ved at frakoble slangen (1), der befinder sig ved benzinfilterets indgang, og tøm benzinen ud i en passende beholder. (Fig. 5.12)
Forbind slangen (1) igen og husk at anbringe klemmen korrekt.
Anbring maskinen på et tørt sted, der er beskyttet mod skiftende vejrbetingelser og dæk den om muligt med en presenning (se 8.5).

VIGTIGT *Batteriet skal opbevares på et tørt og køligt sted. Oplad altid batteriet inden langvarig opbevaring (mere end 1 måned) og sørg altid for at genoplade batteriet inden arbejdet genoptages (se 6.3.3).*
Når arbejdet genoptages, kontrolleres, at der ikke er udslip af benzin fra slanger, benzinhane eller karburator.

5.4.12 Beskyttelsesanordning på printkort

Det elektroniske kort er udstyret med en beskyttelsesanordning med selvindstilling, der afbryder kredsløbet, såfremt der opstår driftsforstyrrelser i det elektriske anlæg. Udløsning af beskyttelsesanordningen resulterer i afbrydelse af motoren, og angives ved slukning af kontrollampen.
Kredsløbet genoprettes automatisk efter nogle sekunder. Søg årsagen til driftsforstyrrelsen og afhjælp problemet for at undgå gentagelse af problemet.

VIGTIGT *For at undgå udløsning af beskyttelsesanordningen:*
– *må batteriets poler ikke omkobles*
– *må maskinen ikke startes uden batteri. Herved undgås anomalier i belastningsregulatorens funktion*
– *må der ikke bevidst skabes kortslutninger.*

5.5 BRUG PÅ SKRÅNINGER (fig. 5.13)

Overhold de angivne grænser **(maks. 10° - 17%**).

⚠ ADVARSEL! ***I kuperet terræn skal der udvises forsigtighed, når den fremadgående kørsel startes for at undgå at maskinen krænger. Nedsæt fremdriftshastigheden, når du kører op ad og specielt ned ad en skråning.***

⚠ FARE! ***Indsæt aldrig bakgearet for at reducere hastigheden under nedkørsel, da dette kan medføre at du mister herredømmet over maskinen, specielt på løst underlag.***

Kør ned ad skråninger med håndtaget til hastighedsregulering (se 4.22) i positionen «N», (for at udnyttе den hydrostatiske transmissions bremseeffekt) og reducer hastigheden yderligere ved hjælp af bremsen, om nødvendigt.

5.6 ET PAR RÅD FOR AT BEVARE EN FLOT GRÆSPLÆNE

1. For at sikre en flot, grøn og blød græsplæne er det nødvendigt, at klipningen finder sted på ensartet måde og uden at udsætte græsset for kraftige påvirkninger. Græsplænen kan være sammensat af forskellige typer græs. Ved hyppige klipninger er det græsset med mange rødder, og som danner et solidt græslag, der vokser mest. Hvis klipningen derimod udføres mindre hyppigt, udvikles fortrinsvis højt og vildt græs (kløver, hvid okseøje m.fl.).
2. Det anbefales at klippe græsset, når græsplænen er tør.
3. Skæreanordningerne skal være intakte og skarpe, således at klipningen bliver ensartet og uden afrivninger, som medfører gullige spidser på græsstråene.
4. Motoren skal anvendes ved maks. omdrejningstal for dels at sikre en perfekt klipning af græsset og for at opnå en tilfredsstillende skubbevirkning af det klippede græs gennem udkasteråbningen.
5. Intervallerne for klipning skal fastsættes på baggrund af græssets vækst, idet det forhindres, at græsset bliver for højt i tidsrummet mellem de enkelte klipninger.
6. I de varme og tørre perioder anbefales det at græsset er en smule højere, således udtørring af jorden forhindres.
7. Den optimale højde for en velpasset græsplæne er ca. 4-5 cm, og ved en enkelt klipning bør der ikke afklippes mere end 1/3 af den samlede højde. Hvis græsset er meget højt, anbefales det at klippe græsplænen ad to omgange med 1 dags mellemrum. Første klipning udføres med maks. højde og eventuelt med reduceret bredde, og den anden klipning skal finde sted med den ønskede højdeindstilling. (Fig. 5.14)
8. Græsplænen bliver smukkere, hvis klipningen finder sted skiftevist i de to retninger. (Fig. 5.15)
9. Såfremt udkasteråbningen viser tegn på tilstopning, anbefales det at reducere hastigheden, idet den kan være for høj i forhold græsplænen. Såfremt problemet vedbliver, kan det være tegn på, at skæreanordningen er blevet sløv eller at ribbernes profiler er deformerede.
10. Udvis stor forsigtighed ved klipning i nærheden af buske eller lave kanter, da disse kan beskadige rotorhusets kanter og medføre, at det ikke længere står parallelt med græsfladen.

6. VEDLIGEHOLDELSE

6.1 RÅD VEDRØRENDE SIKKERHEDEN

⚠ ADVARSEL! ***Du bør øjeblikkeligt kontakte din forhandler eller et autoriseret servicecenter, hvis du oplever uregelmæssigheder i forbindelse med funktionen af:***
- ***bremsen***
- ***indkobling og standsning af skæreanordningerne***
- ***indkobling af trækkraften, både til kørsel fremad og i bakgear.***

6.2 ADGANG TIL MOTOR (Fig. 6.1)

Ved at løfte motordækslet (1) opnås adgang til motoren og de mekaniske komponenter under denne.
For at gøre dette, skal man:
- placere maskinen på en plan overflade, sætte rotorhuset i den maksimale skærehøjde og placere nogle afstandsstykker under kanten (2) med en højde på ca. 65-70 mm for at understøtte den under de følgende handlinger.
- sætte transmissionens frigørelseshåndtag i positionen «INDKOBLET» (se 4.23), da det er nødvendigt, at parkeringsbremsen ikke er aktiveret for at sikre den nødvendige mobilitet af gasreguleringshåndtaget
- fjern opsamlingsposen;
- fjern håndtagets drejeknap (3) og placér håndtaget i position «R»;
- åbne adgangsdækslet (4) og løsne fæstningsmøtrikken (5) med en nøgle på 13 mm
- frigøre håndtaget (6), således at rotorhuset hviler på afstandsstykkerne, og holde det ud til siden, så det ikke låses fast i et af stophakkene, tag godt fat om sædet (7) og vip overdækningen bagud.

Ved lukning:
- sørg for at udkasteråbningen (8) er godt placeret på understøttelsen (9) og hviler på den højre side.
- sæt håndtaget (3) i positionen «R» og sænk overdækningen (1) til niveauet for håndtagene (3) og (6).
- begynd med at sætte håndtaget (6) i sit sæde,

sæt herefter håndtaget (3) på plads og sænk overdækningen, således at fæstningsskruen kan monteres.

⚠ ADVARSEL! ***Efter at overdækningen (1) er blevet sænket, skal man kontrollere: – at mundingen på udkasterkanalen (8) sidder ordentligt fast i den bagerste udkasteråbning (10), og at den hviler på støtten (11).***

Derefter skal man:
– stramme fæstningsmøtrikken (5) godt
– flytte håndtaget (6) over i position «7» ved at sætte det ind i det tilhørende stophak
– fjerne afstandsstykkerne (2) og genmontere drejeknappen på håndtaget (3) og lågen (4).

6.3 ALMINDELIG VEDLIGEHOLDELSE

Formålet med tabellen er at bidrage til en opretholdelse af maskinens effektivitet og sikkerhed. Tabellen angiver de vigtigste indgreb, og hvor ofte det enkelte indgreb skal udføres.

Til højre for hver enkelt indgreb er der opført rubrikker, hvori dato eller antallet af driftstimer mellem hvert enkelt indgreb kan anføres.

Indgreb		periodicitet (Timer)	Udført (dato eller timer)							
1.	**MASKINE**									
1.1	Kontrol af fastgørelse og skarphed af skæreanordningerne [3]	25								
1.2	Udskiftning af skæreanordningerne [3]	100								
1.3	Kontrol af transmissionsrem [3]	25								
1.4	Udskiftning af transmissionsrem [2] [3]	–								
1.5	Kontrol af drivrem til skæreanordning [3]	25								
1.6	Udskiftning af drivrem til skæreanordning [2] [3]	–								
1.7	Kontrol og justering af bremsen [3]	25								
1.8	Kontrol og justering af trækket [3]	25								
1.9	Kontrol af indkobling og bremse af skæreanordning [3]	25								
1.10	Kontrol af alle fastgørelsesanordninger	25								
1.11	Generel smøring [4]	25								
1.12	Kontroller og udskift brændstofslangen om nødvendigt [3]	hvert 2. år								
2.	**MOTOR** [1]									
2.1	Skift af motorolie	…								
2.2	Kontrol og rengøring af luftfilter	…								
2.3	Udskiftning af luftfilter	…								
2.4	Kontrol af benzinfilter	…								
2.5	Udskiftning af benzinfilter	…								
2.6	Kontrol og rengøring af tændrørenes kontakter	…								
2.7	Udskiftning af tændrør	…								

[1] Hele listen og hyppigheden kan ses i motorens manual.
[2] Ved de første tegn på funktionsfejl, kontakt da Deres forhandler.
[3] Handling som skal udføres af forhandleren eller af et specialiseret servicecenter.
[4] Der bør endvidere udføres smøring af samtlige led, såfremt maskinen ikke skal anvendes i en længere periode.

6.3.1 Motor (Fig. 6.2)

Følg alle anvisninger i motorens betjeningsvejledning.

Tømningen af motorolie udføres ved hjælp af den medfølgende sprøjte (2) efter at have fjernet påfyldningsproppen (1).

Forbind den lille slange (2) til sprøjten (3) og før den ned i hullet. Sug derefter al motorolien op. Husk, at proceduren skal gentages et par gange for at få en fuldstændig tømning.

6.3.2 Bagaksel

Denne består af en helstøbt blok, der er vedligeholdelsesfri. Delene er permanentsmurte og kræver ingen form for olieskift eller efterfyldning.

6.3.3 Batteri (fig. 6.3)

Det er meget vigtigt at vedligeholde batteriet omhyggeligt, for at sikre en lang driftslevetid.

Batteriet i maskinen SKAL oplades:
– inden maskinen anvendes første gang
– når maskinen skal holde stille i en længere periode
– når maskinen skal benyttes effer en længere stilstandsperiode.

Læs og overhold fremgangsmåden for genopladning, der er beskrevet i den vedlagte betjeningsvejledning for batteriet, omhyggeligt. Manglende overholdelse af fremgangsmåden eller manglende genopladning af batteriet kan resultere i uoprettelig skade på batteriets elementer.

Et fladt batteri **skal** genoplades så hurtigt som muligt.

VIGTIGT *Opladningen skal ske ved hjælp af et apparat med konstant spænding. Brug af andre former for batteriladere kan medføre uoprettelig skade på batteriet.*

Maskinen er udstyret med en konnektor (1), der anvendes ved genopladning. Konnektoren skal sluttes til den tilsvarende konnektor på udligningsbatteriladeren, der leveres sammen med maskinen (hvis fastsat) eller bestilles som tilbehør (se 8.2).

VIGTIGT *Denne konnektor kan kun anvendes til tilslutning med udligningsbatteriladeren leveret af fabrikanten. Brug af udligningsbatteriladeren:*
– *følg anvisningerne, der fremgår af betjeninsvejledningerne;*
– *følg anvisningerne i batteriets manual.*

6.3.4 Smøring (Fig. 6.4)

Smør følgende dele hver 100. time:
– styretøjets stifter ved hjælp af de to smørenipler (1)
– leddet til betjeningshåndtaget til fremdrift ved hjælp af smørenippelen (2) (tilgængelig gennem lågen nederst på førersædet).

6.4 INDGREB PÅ MASKINEN

6.4.1 Justering af rotorhuset (fig. 6.5)

En optimal justering af rotorhuset er af afgørende betydning for at opnå en ensartet klipning af græsplænen.
Ved uensartet klipning bør man kontrollere dæktrykkene.
Er dette ikke tilstrækkeligt til at opnå en jævn klipning, bør du kontakte din forhandler for at få foretaget de nødvendige kontroller og for at få justeret rotorhuset.

6.4.2 Udskiftning af hjul (fig. 6.6)

Når maskinen er anbragt plant anbringes nogle hæveelementer under et af rammens bærende elementer på samme side, hvor udskiftning af hjulet skal finde sted.
Hjulene er monteret ved hjælp af en elastisk ring (1), der kan fjernes ved hjælp af en skruetrækker.

BEMÆRK *Ved udskiftning af et eller begge baghjul kontrolleres, at en eventuel forskel i diameter ikke overstiger 8-10 mm. Er forskellen større, skal paralleliteten med rotorhuset kontrolleres for at undgå uensartet klipning.*
VIGTIGT *Inden genmontering af et hjul, smøres akslen med smørefedt. Anbring til slut den elastiske ring (1) og holdeskiven (2) korrekt.*

6.4.3 Reparation og udskiftning af dæk

Hver udskiftning eller reparation af et dæk som følge af en punktering skal ske hos en dækforhandler i henhold til de relevante garantibetingelser.

6.4.4 Udskiftning af en sikring (Fig. 6.7)

På maskinen findes nogle sikringer (1) med forskellige værdier. Deres egenskaber og funktioner er følgende:

– 10 A sikring = til beskyttelse af hoved- og effektkredsløbene på det elektroniske printkort. Når denne sikring udløses, standses maskinen og kontrollampen på instrumentbrættet slukkes helt.
– 25 A sikring = til beskyttelse af genopladningskredsløbet. Når denne sikring udløses, taber batteriet gradvist sin ladning med efterfølgende vanskeligheder ved start af maskinen.

Med motor Honda:

– 10 A sikring = Til beskyttelse af hoved- og effektkredsløbene på det elektroniske kort. Når denne sikring udløses, standses maskinen og kontrollampen på instrumentbrættet slukkes helt.
– 25 A sikring = Til beskyttelse af genopladningskredsløbet. Når denne sikring udløses, taber batteriet gradvist sin ladning med efterfølgende vanskeligheder ved start af maskinen.
– T-6,3 A sikring (træg type) (2) = Til beskyttelse af hoved- og effektkredsløbene på det elektroniske kort. Når denne sikring udløses, standses maskinen og kontrollampen på instrumentbrættet slukkes helt.

Sikringens styrke er angivet på selve sikringen.

VIGTIGT *En sikring, der er sprunget, skal altid udskiftes med en sikring af tilsvarende type og med samme effekt. Den må aldrig udskiftes med en sikring med en anden effekt.*
Hvis det ikke er muligt at afhjælpe årsagen til, at sikringen er sprunget, bør du kontakte din forhandler.

6.4.5 Udskiftning af pære (kun på nogle modeller) (fig. 6.8)

Pæren (18 W) er indsat i en bajonet-fatning, som løsnes ved, at den drejes mod uret ved hjælp af en tang.

6.4.6 Afmontering, udskiftning og genmontering af skæreanordningerne.

⚠ ADVARSEL! ***Bær altid kraftige arbejdshandsker, når skæreanordningerne håndteres.***

⚠ ADVARSEL! ***Udskift altid skæeanordningerne, som er blevet beskadiget eller bøjede. Forsøg aldrig at reparere dem! ANVEND ALTID ORIGINALE SKÆREANORDNINGER!***

På denne maskine anvendes en skæreanordning med det varenummer, som er angivet i tabellen på side ii.

I betragtning af produktets udvikling kan førnævnte skæreanordning med tiden udskiftes med andre typer, som har lignende egenskaber hvad angår ombyttelighed og funktionssikkerhed.

7. VEJLEDNING TIL PROBLEMLØSNING

PROBLEM	MULIG ÅRSAG	AFHJÆLPNING
1. Med nøglen på »DRIFT« forbliver kontrollampen slukket.	Udløsning af beskyttelsen på det elektroniske kort, på grund af: – batteriet er ikke tilsluttet korrekt – batteriets poler er ombyttet – jordforbindelse ikke korrekt – batteriet er fuldstændig afladet – en sikring er sprunget – printkort er blevet udsat for fugt	Drej nøglen til pos. “STOP” og søg årsagerne til fejlen: – kontroller tilslutningerne (se 3.2) – kontroller tilslutningerne (se 3.2) – kontroller tilslutningerne (se 3.2) – oplad batteriet (se 6.3.3) – udskift sikringen (10 A) (se 6.4.4) – tør med lun luft
2. Med nøglen på «TÆNDING» blinker kontrollampen og startmotoren drejer ikke	– startbetingelserne er ikke opfyldt	– kontroller at startbetingelserne er opfyldt (se 5.2.a)

PROBLEM	MULIG ÅRSAG	AFHJÆLPNING
3. Med nøglen på «TÆNDING» tænder kontrollampen men tændingsmotoren drejer ikke	– batteriet er ikke tilstrækkeligt opladet – sikringen er sprunget – fejl på startrelæet	– oplad batteriet (se 6.2.3) – udskift sikringen (25 A) (se 6.4.4) – kontakt din forhandler
4. Med nøglen på «TÆNDING», vil startmotoren dreje, men motoren starter ikke	– batteriet er ikke tilstrækkeligt opladet – ingen benzintilførsel – tændingsfejl	– oplad batteriet (se 6.3.3) – kontroller niveauet i benzintanken (se 5.3.3) – åbn hanen (kun på nogle modeller) (se 5.4.1) – kontroller benzinfilteret – kontrollér at tændrørshætten er fastgjort – kontroller at elektroderne er rene og har den korrekte indbyrdes afstand.
5. Vanskelig start eller uregelmæssig motorfunktion	– driftsforstyrrelser i karburator	– rengør eller udskift luftfilteret – rengør karburatorens beholder – tøm tanken og påfyld ny benzin – kontroller og udskift om nødvendigt benzinfilteret
6. Reduktion af motorens præstation under klipning	– fremdriftshastigheden er for høj i forhold til græssets højde	– reducer fremdriftshastigheden og/eller øg klippehøjden (se 5.4.5)
7. Motoren går i stå og kontrollampen blinker	Udløsning af beskyttelsen på det elektroniske kort, på grund af: – udløsning af sikkeerhedsanordningerne	Drej nøglen til pos. «STOP» og søg årsagerne til fejlen: – kontroller at startbetingelserne er opfyldt (se 5.2.b)
8. Motoren går i stå og kontrollampen slukkes	Udløsning af beskyttelsen på det elektroniske kort, på grund af: – batteriet er afladet – overspænding på grund af ladningsregulatoren – batteriet er ikke tilsluttet korrekt (kontakterne er løse)	Drej nøglen til pos. «STOP» og søg årsagerne til fejlen: – oplad batteriet (se 6.3.3) – kontakt et Autoriseret Servicecenter – kontroller batteritilslutningerne (se 3.2)
9. Motoren går i stå og kontrollampen forbliver tændt	– problemer ved motoren	– kontakt et Autoriseret Servicecenter
10. Skæreanordningerne indkobles ikke eller standser ikke hurtigt nok, når de deaktiveres	– problemer med indkoblingssystemet	– kontakt din forhandler
11. Uensartet klipning og utilstrækkelig opsamling	– problemer med indkoblingssystemet – rotorhuset er ikke parallelt med terræn – skæreanordningen arbejder ikke korrekt – fremdriftshastigheden er for høj i forhold til græssets højde – tilstopning af udkasteråbningen	– kontroller dæktrykket (se 5.3.2) – genopret parallelpositionen af rotorhuset i forhold til terræn (se 6.4.1) – kontakt din forhandler – reducer fremdriftshastigheden og/eller øg højden af rotorhuset (se 5.4.5) – vent på at græsset tørrer – fjern opsamlingsposen og tøm kanalen (se 5.4.7)
12. Unormal vibration under drift	– rotorhuset er fyldt med græs – skæreanordningerne er ude af balance eller løse – fastgørelsesanordningerne har løsnet sig	– rengør rotorhuset (se 5.4.10) – kontakt din forhandler – kontroller og fastspænd skruerne på motor og ramme

PROBLEM	MULIG ÅRSAG	AFHJÆLPNING
13. Usikker eller ineffektiv bremsning	– bremsen er ikke justeret korrekt	– kontakt din forhandlere
14. Uregelmæssig fremkørsel, dårligt træk under opadgående kørsel eller maskinen udviser tendens til at krænge	– problemer med drivremmen eller indkoblingssystemet	– kontakt din forhandler
15. Når motoren kører og trækpedalen nedtrykkes, flytter maskinen sig ikke	– håndtag til udløsning er i position «B»	– sæt det tilbage i pos. «A» (se 4.23)
16. Maskinen begynder at vibrere unormalt	– nogle dele er blevet beskadiget ellre er løse	– stands maskinen, sluk den og frakobl tændrørsledningen – Kontrollér, om der er tegn på beskadigelse – kontroller om der er løse del og fastspænd dem igen – sørg for en yderligere kontrol, udskiftning eller reparation på et specialiseret servicecenter

Såfremt driftsforstyrrelserne ikke afhjælpes efter udførelse af ovennævnte indgreb, skal der rettes henvendelse til Deres forhandler.

⚠ ADVARSEL! ***Forsøg aldrig at udføre komplicerede reparationer uden det nødvendige udstyr og den fornødne tekniske viden. Ethvert indgreb, der ikke udføres korrekt, resulterer automatisk i bortfald af garantien og fabrikantens ansvar.***

8. TILBEHØR

8.1

- BATTERILADER (fig. 8.1 nr. 41)

Udligningsbatteriladeren gør det muligt at opretholde en korrekt batterieffektivitet, når maskinen ikke anvendes i en længere periode, idet den sikrer et optimal opladningsniveau og en forbedret driftsperiode for batteriet.

- SÆT TIL “MULCHING” (fig. 8.1 nr. 42)

Finsnitter det klippede græs og efterlader det på plænen i stedet for at opsamle det i opsamlingsposen.

- PRESENNING (fig. 8.1 nr. 43)

Beskytter maskinen for støv, når den ikke anvendes.

DE **ACHTUNG: VOR INBETRIEBNAHME DES GERÄTS DIE GEBRAUCHSANLEITUNG AUFMERKSAM LESEN. Für zukünftiges Nachschlagen aufbewahren.**

Für den Motor und die Batterie wird auf die entsprechenden Bedienungsanleitungen verwiesen.

INHALT

1. SICHERHEITSVORSCHRIFTEN 1
2. DIE MASCHINE KENNENLERNEN 5
3. AUSPACKEN UND ZUSAMMENBAU 7
4. BEDIENUNGSEINRICHTUNGEN UND KONTROLLINSTRUMENTE 8
5. GEBRAUCHSANLEITUNG 10
   - 5.1 Empfehlungen für die Sicherheit 10
   - 5.2 Kriterien für das Auslösen der Sicherheitseinrichtungen 10
   - 5.3 Vorbereitungen vor Arbeitsbeginn ... 10
   - 5.4 Gebrauch der Maschine 11
   - 5.5 Betrieb an Hängen 14
   - 5.6 Einige Tipps für einen schönen Rasen 14
6. WARTUNG 15
   - 6.1 Empfehlungen für die Sicherheit 15
   - 6.2 Zugang zum Motor 15
   - 6.3 Ordentliche Wartung 15
   - 6.4 Eingriffe an der Maschine 17
7. ANLEITUNG ZUR STÖRUNGSSUCHE .. 18
8. ZUBEHÖR 22

WIE IST DAS HANDBUCH ZU LESEN

Abschnitte mit besonders wichtigen Informationen zur Sicherheit und zum Betrieb sind im Text des Handbuchs nach folgenden Kriterien unterschiedlich hervorgehoben:

HINWEIS *oder* **WICHTIG**

Liefert erläuternde Hinweise oder andere Angaben über bereits an früherer Stelle gemachte Aussagen, in der Absicht, die Maschine nicht zu beschädigen bzw. Schäden zu vermeiden.

⚠ ACHTUNG! ***Im Falle der Nichtbeachtung besteht die Möglichkeit, sich selbst oder Dritte zu verletzen.***

⚠ GEFAHR! ***Im Falle der Nichtbeachtung besteht die Möglichkeit, sich selbst oder Dritte schwer zu verletzen, mit Todesgefahr***

Im Handbuch sind verschiedene Ausführungen der Maschine beschrieben, die sich voneinander unterscheiden können, hauptsächlich durch:
– Bau- oder Zubehörteile, die in den verschiedenen Absatzgebieten nicht immer zur Verfügung stehen;
– Besondere Ausrüstungen.

Das Symbol "➪" hebt jeden Unterschied im Gebrauch hervor und wird gefolgt von der Angabe der Ausführung, auf die es sich bezieht.

HINWEIS *Alle Angaben wie „vorne", „hinten", „rechts" und „links" beziehen sich auf den Bediener in sitzender Position (Abb. 1.1)*

WICHTIG *Für alle anderen Vorgänge, die sich auf Gebrauch und Wartung des Motors und der Batterie beziehen und die nicht in diesem Handbuch beschrieben sind, sind die den Motor und die Batterie betreffenden speziellen Bedienungsanleitungen zu Rate zu ziehen, die Bestandteil der mitgelieferten Dokumentation sind.*

1. SICHERHEITSVORSCHRIFTEN zur strengsten Beachtung

A) ALLGEMEINE HINWEISE

1) ACHTUNG! Bitte lesen Sie vor der Inbetriebnahme diese Gebrauchsanweisungen aufmerksam durch. Machen Sie sich mit den Bedienungsteilen und dem richtigen Gebrauch der Maschine vertraut. Lernen Sie, den Motor schnell abzustellen. Die Nichtbeachtung der Sicherheitshinweise und der Anweisungen kann zu Unfällen bzw. schweren Verletzungen führen. Bewahren Sie alle Hinweise und die Anweisungen für zukünftiges Nachschlagen auf.
2) Erlauben Sie niemals Kindern oder Personen, die nicht über die erforderlichen Kenntnisse dieser Gebrauchsanweisung verfügen, die Maschine zu benutzen. Örtliche Bestimmungen können das Mindestalter des Benutzers festlegen.
3) Benutzen Sie die Maschine niemals, wenn sich Personen, besonders Kinder, oder Tiere in ihrer Nähe aufhalten.
4) Die Maschine niemals verwenden, wenn der Benutzer müde ist oder sich nicht wohl fühlt, oder wenn er Arzneimittel oder Drogen, Alkohol oder andere Stoffe zu sich genommen hat, die seine Aufmerksamkeit und Reaktionsfähigkeit beeinträchtigen.
5) Beachten Sie, dass der Benutzer für Unfälle und Schäden verantwortlich ist, die anderen Personen oder deren Eigentum widerfahren können. Es gehört zum Verantwortungsbereich des Benutzers, potenzielle Risiken des Geländes, auf dem gearbeitet wird, einzuschätzen.

Außerdem muss er alle erforderlichen Vorsichtsmaßnahmen für seine eigene Sicherheit und die der andern ergreifen, insbesondere an Hängen, auf unebenem, rutschigem oder nicht festem Gelände.
6) Falls die Maschine an andere übergeben oder überlassen wird, muss sichergestellt werden, dass der Benutzer die Gebrauchsanweisungen in diesem Handbuch liest.
7) Keine Kinder oder andere Mitfahrer auf der Maschine befördern, denn sie könnten herunterfallen und sich schwer verletzen oder die sichere Fahrt beeinträchtigen.
8) Der Benutzer der Maschine muss die Anweisungen zu deren Führung strengstens beachten, insbesondere:
– Sich während der Arbeit nicht ablenken lassen und die notwendige Konzentration beibehalten;
– Daran denken, dass die Kontrolle über eine Maschine, die auf einem Hang abgleitet, nicht durch Bremsen wiedererlangt werden kann. Die wesentlichen Gründe für den Verlust der Kontrolle sind:
  • Mangelnde Bodenhaftung der Räder;
  • Zu schnelles Fahren;
  • Unangemessenes Bremsen;
  • Die Maschine ist für den Einsatz nicht geeignet;
  • Mangelnde Kenntnisse über Wirkungen, die von den Bodenverhältnissen herrühren können, insbesondere am Hang;
  • Falsche Verwendung als Zugfahrzeug.

9) Die Maschine verfügt über eine Reihe von Mikroschaltern und Sicherheitsvorrichtungen, die nie verändert oder entfernt werden dürfen, was den Verfall der Garantie und die Ablehnung jeder Haftung durch den Hersteller zur Folge hätte. Bevor Sie die Maschine benutzen, kontrollieren Sie immer, dass die Sicherheitsvorrichtungen funktionieren.

B) VORBEREITENDE MASSNAHMEN

1) Bei Benutzung der Maschine immer geschlossenes, rutschfestes Schuhwerk und lange Hosen tragen. Mähen Sie nicht barfüßig oder mit leichten Sandalen bekleidet. Tragen Sie keine Ketten, Armbänder Kleidung mit flatternden Teilen oder Bändern und keine Krawatten. Binden Sie langes Haar zusammen. Tragen Sie immer einen Gehörschutz.
2) Überprüfen Sie sorgfältig das ganze Gelände, auf dem die Maschine eingesetzt wird, und entfernen Sie alle Gegenstände, die von der Maschine weggeschleudert werden oder das Schneidwerkzeug und den Motor beschädigen könnten (Steine, Äste, Eisendrähte, Knochen usw.).
3) ACHTUNG: GEFAHR! Benzin ist hochgradig entflammbar.
– Den Kraftstoff in geeigneten Behältern aufbewahren;
– Tanken Sie nur im Freien und benutzen Sie einen Trichter. Während des Tankens und immer wenn Sie Benzin handhaben nicht rauchen;
– Benzin ist vor dem Starten des Motors einzufüllen. Während der Motor läuft oder bei heißer Maschine darf der Tankverschluss nicht geöffnet bzw. Benzin nachgefüllt werden;
– Falls Benzin übergelaufen ist, darf kein Versuch unternommen werden, den Motor zu starten. Stattdessen ist die Maschine von der benzinverschmutzten Fläche zu entfernen. Bis das Benzin vollständig verdampft ist und die Benzindämpfe verflüchtigt sind, vermeiden Sie alles, was einen Brand verursachen könnte;
– Tankverschluss und Verschluss des Benzinbehälters müssen immer gut zugeschraubt sein.

4) Beschädigte Schalldämpfer auswechseln.
5) Vor dem Gebrauch die ganze Maschine gründlich überprüfen, insbesondere:
Eine Sichtkontrolle des Schneidwerkzeugs durchführen und kontrollieren, ob die Schrauben oder das Schneidwerkzeug abgenutzt oder beschädigt sind. Sind Schneidwerkzeug und Schrauben abgenutzt oder beschädigt, müssen diese en bloc ausgetauscht werden, damit die Auswuchtung erhalten bleibt. Eventuelle Reparaturen müssen bei einem Fachbetrieb ausgeführt werden.
6) Regelmäßig den Zustand der Batterie überprüfen. Im Falle von Beschädigungen an ihrer Hülle, am Deckel oder an den Klemmen muss sie ersetzt werden.
7) Bevor man mit der Arbeit beginnt, immer die Schutzeinrichtungen an der Auswurföffnung montieren (Grasfangeinrichtung, seitlicher Auswurfschutz oder hinterer Auswurfschutz).

C) HANDHABUNG

1) Der Motor darf nicht in geschlossenen Räumen laufen, in denen sich gefährliche Kohlenmonoxid-Gase ansammeln können. Das Anlassen hat im Freien oder an einem gut belüfteten Ort zu erfolgen. Immer daran denken, dass die Abgase giftig sind.
2) Nur bei Tageslicht oder bei guter künstlicher Beleuchtung und mit guten Sichtverhältnissen arbeiten. Personen, Kinder und Tiere vom Arbeitsbereich fern halten.
3) Vermeiden Sie, wenn möglich, nasses Gras zu mähen. Vermeiden Sie es, bei Regen und möglichem Gewitter zu arbeiten. Die Maschine nicht bei schlechtem Wetter verwenden, vor allem wenn Blitzgefahr besteht.

4) Bevor Sie den Motor starten, schalten Sie das Messer aus, bringen den Schalthebel (bei Modellen mit mechanischem Antrieb) oder den Hebel zur Regulierung der Geschwindigkeit (bei Modellen mit hydrostatischem Antrieb) in die “Leerlaufstellung” und ziehen Sie die Feststellbremse an.
5) Geben Sie besonders Acht, wenn Sie sich Hindernissen annähern, die die Sicht behindert könnten.
6) Die Feststellbremse anziehen, wenn man die Maschine parkt.
7) Die Maschine darf nicht an Steigungen von mehr als 10° (17%) verwendet werden, unabhängig von der Arbeitsrichtung.
8) Beachten Sie, dass es keinen „sicheren“ Hang gibt. Das Fahren auf Rasen in Hanglagen erfordert besondere Aufmerksamkeit. Um zu vermeiden, dass die Maschine kippt oder man die Kontrolle verliert:
– Bei Bergauf oder Bergabfahrten nicht ruckartig anhalten oder anfahren;
– Die Kupplung sanft einkuppeln und immer einen Gang eingelegt lassen (bei Modellen mit mechanischem Antrieb) oder den Hebel zur Regulierung der Geschwindigkeit im Vorwärts- wie im Rückwärtsgang leicht betätigen (bei Modellen mit hydrostatischem Antrieb), insbesondere beim Fahren bergab;
– Das Getriebe sanft einkuppeln und den Gang stets eingelegt lassen, besonders bei Bergabfahrten;
– Die Geschwindigkeit ist an Hängen und in engen Kurven zu vermindern;
– Auf Erhebungen, Vertiefungen und unsichtbare Gefahren achten;
– Niemals quer zum Hang mähen. An Hängen muss in Richtung des Gefälles aufwärts/abwärts und nicht quer gefahren werden. Bei Richtungswechsel ist sehr darauf zu achten, dass die hangaufwärts gerichteten Räder nicht auf Hindernisse stoßen (Steine, Äste, Wurzeln usw.), die ein seitliches Abrutschen, Umstürzen oder den Verlust der Kontrolle über die Maschine verursachen könnten.
9) Vor jedem Richtungswechsel am Hang ist die Geschwindigkeit zu vermindern und, wenn man die Maschine abstellt und unbewacht lässt, ist immer die Feststellbremse anzuziehen.
10) In der Nähe von abschüssigen Stellen, Gräben oder Dämmen besonders vorsichtig sein. Die Maschine kann umstürzen, wenn ein Rad über einen Rand hinaus geht oder wenn der Rand abrutscht.
11) Besonders vorsichtig sein, wenn man im Rückwärtsgang fährt und arbeitet. Schauen Sie hinter sich, bevor Sie in den Rückwärtsgang schalten und während Sie zurücksetzen, um sicherzustellen, dass keine Hindernisse vorhanden sind.
12) Schalten Sie das Schneidwerkzeug oder die Zapfwelle aus und stellen Sie die Schneidwerkzeugbaugruppe in die höchste Position, wenn der Mäher über andere Flächen als Gras transportiert wird und wenn Sie den Rasenmäher zur Mähfläche hin- und wieder abtransportieren.
13) Wenn Sie die Maschine in der Nähe der Straße verwenden, achten Sie auf den Verkehr.
14) ACHTUNG! Die Maschine ist zum Fahren auf öffentlichen Straßen nicht zugelassen. Ihr Einsatz (im Sinne der Straßenverkehrsordnung) darf ausschließlich auf privatem Gelände erfolgen, das dem öffentlichen Verkehr nicht zugänglich ist.
15) Verwenden Sie die Maschine nie mit beschädigten Schutzeinrichtungen oder ohne die Grasfangeinrichtung, den seitlichen oder den hinteren Auswurfschutz.
16) Bringen Sie niemals Hände oder Füße in die Nähe von sich drehenden Teilen. Halten Sie sich immer entfernt von der Auswurföffnung.
17) Lassen Sie die Maschine nicht mit laufendem Motor im hohen Gras stehen, um Brandgefahr zu vermeiden.
18) Wenn Sie das Zubehör verwenden, richten Sie den Auswurf nie gegen Personen.
19) Verwenden Sie ausschließlich vom Hersteller der Maschine genehmigte Zubehörteile.
20) Die Maschine nicht verwenden, wenn das Zubehör/die Werkzeuge nicht in den vorgesehenen Punkten installiert sind.
21) Seien Sie vorsichtig, wenn Sie Grasfangeinrichtungen und Anbauteile verwenden, die die Stabilität der Maschine beeinträchtigen können, vor allem an Hängen.
22) Ändern Sie nicht die Grundeinstellung des Motors und lassen Sie ihn nicht überdrehen.
23) Die Komponenten des Motors, die sich während des Gebrauchs erhitzen, nicht berühren. Es besteht Verbrennungsgefahr.
24) Das Schneidwerkzeug oder die Zapfwelle ausschalten, in den Leerlauf gehen und die Feststellbremse ziehen, den Motor anhalten und den Schlüssel abziehen (sicherstellen, dass alle beweglichen Teile vollkommen stillstehen):
– Wenn Sie die Maschine unbewacht lassen, oder die Fahrerposition verlassen;
– Bevor Sie Verstopfungen beseitigen oder den Auswurfkanal reinigen;
– Bevor Sie die Maschine überprüfen, reinigen oder Arbeiten an ihr durchführen;
– Nachdem ein Fremdkörper getroffen wurde. Prüfen Sie, ob Schäden an der Maschine entstanden sind, und führen Sie die erforderlichen Reparaturen aus, bevor Sie die Maschine wieder benutzen.
25) Das Schneidwerkzeug oder die Zapfwelle ausschalten und den Motor anhalten (sicherstellen, dass alle beweglichen Teile vollkommen stillstehen):

– Bevor Sie nachtanken;
– Jedes Mal, wenn die Grasfangeinrichtung abgenommen oder wieder montiert wird;
– Jedes Mal, wenn der seitliche Auswurfdeflektor abgenommen oder wieder montiert wird.
– Bevor man die Schnitthöhe einstellt, falls dies nicht vom Fahrersitz aus erfolgen kann.

26) Das Schneidwerkzeug oder die Zapfwelle während des Transports und immer wenn sie nicht verwendet werden ausschalten.
27) Bevor Sie den Motor abstellen, nehmen Sie das Gas zurück. Nach Ende der Arbeit, schließen Sie die Benzinzufuhr, indem Sie die Anweisungen im Handbuch befolgen.
28) Auf die Schneidwerkzeugbaugruppe mit mehr als einem Schneidwerkzeug acht geben, da ein sich drehendes Schneidwerkzeug die Rotation der anderen bewirken kann.
29) ACHTUNG – Im Fall von Brüchen oder Unfällen während der Arbeit, sofort den Motor abstellen und die Maschine entfernen, damit sie keine weiteren Schäden anrichtet. Wenn bei einem Unfall man selbst oder Dritte verletzt werden, unverzüglich die der Situation angemessene erste Hilfe leisten und zur notwendigen Behandlung ein Krankenhaus aufsuchen. Entfernen Sie sorgfältig alle eventuellen Rückstände, die – falls sie unbeaufsichtigt bleiben – Schäden oder Verletzungen an Personen oder Tieren verursachen könnten.
30) ACHTUNG – Die in dieser Anleitung angegebenen Geräusch- und Vibrationspegel sind Höchstwerte beim Betrieb der Maschine. Der Einsatz eines nicht ausgewuchteten Schneidwerkzeugs, die zu hohe Fahrgeschwindigkeit und die fehlende Wartung wirken sich signifikant auf die Geräuschemissionen und die Vibrationen aus. Demzufolge müssen vorbeugende Maßnahmen getroffen werden, um mögliche Schäden durch zu hohen Lärm und Belastungen durch Vibrationen zu vermeiden; die Maschine warten, Gehörschutz tragen, während der Arbeit Pausen einlegen.

D) WARTUNG UND LAGERUNG

⚠ **Den Motor abkühlen lassen Vor dem Wegräumen der Maschine.**

⚠ **Die Motoren erzeugen beim Betrieb Hitze und der Auspuff erhitzt sich äußerst stark. Die Motoren und den Auspuff zur Vermeidung von Brandgefahr vor dem Abstellen abkühlen lassen. Darüber hinaus evtl. vorhandenen Reste wie Blätter, Gras und Gestrüpp aus dem Auspuffbereich entfernen.**

1) ACHTUNG! – Vor jedem Eingriff zur Reinigung oder Wartung den Zündschlüssel abziehen und die entsprechenden Anweisungen lesen. In allen Situationen, die Gefahren für die Hände mit sich bringen, geeignete Kleidung und Arbeitshandschuhe tragen.
2) ACHTUNG! – Die Maschine niemals mit abgenutzten oder beschädigten Teilen verwenden. Die schadhaften oder verschlissenen Teile sind zu ersetzen und dürfen niemals repariert werden. Nur Original-Ersatzteile verwenden: Die Verwendung von nicht Original-Ersatzteilen und/oder nicht korrekt montierten Ersatzteilen beeinträchtigt die Sicherheit der Maschine, kann Unfälle und Verletzungen an Personen verursachen und befreit den Hersteller von jeder Verpflichtung und Haftung.
3) Alle Einstell- und Wartungsarbeiten, die nicht in diesem Handbuch beschrieben sind, müssen von Ihrem Händler oder einem Fachbetrieb ausgeführt werden, die über das Wissen und die erforderlichen Werkzeuge für eine korrekte Arbeitsausführung verfügen, um das ursprüngliche Sicherheitsniveau der Maschine beizubehalten. Eingriffe, die nicht von einer Fachstelle oder von unqualifiziertem Personal ausgeführt werden, haben grundsätzlich den Verfall der Garantie und jeglicher Haftung oder Verantwortung des Herstellers zur Folge.
4) Nach jedem Gebrauch den Schlüssel abziehen und die Maschine auf eventuelle Schäden überprüfen.
5) Sorgen Sie dafür, dass alle Muttern und Schrauben fest angezogen sind, um sicher zu sein, dass die Maschine immer unter guten Bedingungen arbeitet. Eine regelmäßige Wartung ist unerlässlich für die Sicherheit und die Erhaltung der Leistungsfähigkeit.
6) Kontrollieren Sie regelmäßig, dass die Schrauben des Schneidwerkzeugs fest angezogen sind.
7) Arbeitshandschuhe tragen, um die Schneidwerkzeuge zu handhaben, sie abzunehmen oder wieder zu montieren.
8) Beim Schärfen der Schneidwerkzeuge ist auf deren Auswuchtung zu achten. Alle Arbeiten, die Schneidwerkzeuge betreffen (Ausbau, Schärfen, Auswuchten, Einbau und/oder Auswechseln), sind aufwändige Arbeiten, die außer der Verwendung spezieller Werkzeuge auch ein bestimmtes Fachkönnen erfordern. Aus Sicherheitsgründen müssen diese Arbeiten daher immer in einem Fachbetrieb ausgeführt werden.
9) Regelmäßig die Funktion der Bremsen kontrollieren. Die Wartung der Bremsen ist wichtig. Falls erforderlich müssen sie repariert werden.
10) Prüfen Sie regelmäßig den seitlichen bzw. den hinteren Auswurfschutz, die Grasfangeinrichtung und das Ansauggitter. Falls sie beschädigt sind, müssen sie ersetzt werden.

11) Beschädigte Warn- und Hinweisschilder müssen ausgewechselt werden.
12) Wenn Sie die Maschine parken oder unbewacht lassen, senken Sie die Schneidwerkzeugbaugruppe ab.
13) Stellen Sie die Maschine an einem für Kinder unzugänglichen Platz ab.
14) Bewahren Sie die Maschine mit Benzin im Tank niemals in einem Raum auf, in dem Benzindämpfe mit offenem Feuer, einer Hitzequelle oder Funken in Berührung kommen könnten.
15) Lassen Sie den Motor abkühlen, bevor Sie die Maschine in einem Raum abstellen.
16) Um Brandgefahr zu vermeiden, halten Sie Motor und Auspufftopf, den Platz für die Batterie sowie den Platz, an dem Benzinkanister gelagert werden, frei von Gras, Blättern oder austretendem Fett. Die Grasfangeinrichtung leeren und keine Behälter mit gemähtem Gras in einem geschlossenen Raum aufbewahren.
17) Um Brandgefahr zu vermeiden, kontrollieren Sie regelmäßig, dass keine Öl- und/oder Kraftstoffverluste auftreten.
18) Falls der Tank zu entleeren ist, muss dies im Freien und bei kaltem Motor erfolgen.
19) Lassen Sie die Schlüssel nie eingesteckt oder in Reichweite von Kindern oder nicht befähigten Personen. Vor Beginn aller Wartungseingriffe immer den Zündschlüssel abziehen.

E) TRANSPORT

1) ACHTUNG! - Wenn die Maschine auf einem Lastwagen oder Anhänger transportiert werden soll, müssen Auffahrrampen von geeigneter Tragkraft, Breite und Länge verwendet werden. Die Maschine darf ausschließlich mit ausgeschaltetem Motor, ohne Fahrer und indem sie von einer entsprechenden Zahl von Personen geschoben wird aufgeladen werden. Während des Transports den Benzinhahn (falls vorgesehen) schließen, das Schneidwerkzeug oder Zubehör absenken, die Feststellbremse anziehen und die Maschine auf dem Transportmittel mit Seilen oder Ketten auf geeignete Weise sichern.

F) UMWELTSCHUTZ

1) Der Umweltschutz muss ein wesentlicher und vorrangiger Aspekt bei der Verwendung der Maschine sein, zum Vorteil des zivilen Zusammenlebens und unserer Umgebung. Vermeiden Sie es, ein Störelement Ihrer Nachbarschaft darzustellen.
2) Halten Sie sich strikt an die örtlichen Vorschriften für die Entsorgung von Verpackungen, Öl, Benzin, Filter, beschädigten Teilen oder sämtlichen weiteren umweltschädlichen Stoffen. Diese Stoffe dürfen nicht zusammen mit dem Hausmüll entsorgt werden, sondern müssen getrennt gesammelt und zum Wertstoffhof gebracht werden, der für die Wiederverwendung der Materiale sorgt.
3) Halten Sie sich strikt an die örtlichen Vorschriften für die Entsorgung der Schneidreste.
4) Bei der Außerbetriebnahme darf die Maschine nicht einfach in der Umwelt abgestellt werden, sondern muss gemäß der örtlichen Vorschriften an einen Wertstoffhof übergeben werden.

2. DIE MASCHINE KENNENLERNEN

2.1 BESCHREIBUNG DER MASCHINE UND EINSATZBEREICH

Diese Maschine ist ein Gartenbaugerät, genauer gesagt ein Aufsitzmäher.
Die Maschine verfügt über einen Motor, der das Schneidwerkzeug betätigt und durch ein Gehäuse geschützt ist, sowie über ein Antriebsaggregat, das für die Bewegung der Maschine sorgt.

Der Bediener kann die Maschine führen und die Hauptsteuerungen betätigen, ohne den Fahrersitz zu verlassen.

Die an der Maschine montierten Vorrichtungen sehen das Anhalten des Motors und der Schneidvorrichtung innerhalb weniger Sekunden vor, falls die Handlungen des Bedieners nicht mit den vorgesehenen Sicherheitsbedingungen übereinstimmen.

In diesem Handbuch sowohl die Maschine mit mechanischem Antrieb, als auch die mit hydrostatischem Antrieb beschrieben.

Bestimmungsgemäße Verwendung

Diese Maschine ist zum Mähen von Gras geplant und gebaut.
Die Verwendung von speziellem Zubehör, das vom Hersteller als Original-Ausrüstung vorgesehen ist oder separat gekauft werden kann, ermöglicht es, diese Arbeit in verschiedenen Betriebsarten durchzuführen, die in diesem Handbuch oder in den Anleitungen zu den einzelnen Zubehörteilen beschrieben sind.

Ebenso kann die Möglichkeit, zusätzliche Anbaugeräte (falls vom Hersteller vorgesehen) anzubringen, den bestimmungsgemäßen Gebrauch auf andere Funktionen erweitern, innerhalb der Beschränkungen und zu den Bedingungen, die in den Anleitungen zu den einzelnen Anbaugeräten aufgeführt sind.

Benutzer

Diese Maschine ist für die Benutzung durch Verbraucher, also Laien bestimmt. Diese Maschine ist für den „Hobbygebrauch“ bestimmt.

Nicht bestimmungsgemäße Verwendung

Jede andere Verwendung, die von der oben genannten abweicht, kann sich als gefährlich erweisen und Personen- und/oder Sachschäden verursachen.

Als nicht bestimmungsgemäße Verwendung gelten (beispielhaft):
- Transport von anderen Personen, Kindern oder Tieren auf der Maschine oder einem Anhänger;
- Ziehen oder Schieben von Lasten ohne Verwendung des entsprechenden, für den Zugbetrieb vorgesehenen Zubehörs;
- Verwenden der Maschine für das Befahren von instabilem, rutschigem, vereistem, steinigem oder lockerem Untergrund, Pfützen oder stehendem Wasser, wo eine Beurteilung der Bodenbeschaffenheit nicht möglich ist;
- Betätigen des Schneidwerkzeugs in grasfreien Bereichen;
- Verwenden der Maschine für das Sammeln von Laub oder Abfall.

Die nicht bestimmungsgemäße Verwendung der Maschine hat den Verfall der Garantie und die Ablehnung jeder Haftung seitens des Herstellers zur Folge. Dem Benutzer selbst dadurch entstandene oder Dritten zugefügte Schäden oder Verletzungen gehen zu Lasten des Benutzers.

2.2 TYPENSCHILD UND MASCHINENBAUTEILE (siehe Abbildungen auf Seite ii)

1. Schallleistungspegel
2. Konformitätszeichen CE
3. Herstellungsjahr
4. Leistung und Betriebsgeschwindigkeit des Motors
5. Maschinentyp
6. Seriennummer
7. Maschinenmasse bei leerem Tank in kg
8. Name und Anschrift des Herstellers
9. Antriebstyp (wenn angegeben)
10. Artikelnummer

Das Beispiel der Konformitätserklärung finden Sie auf der vorletzten Seite des Handbuchs.

/___/___/___/___/___/___/___/___/

Hier die Seriennummer Ihrer Maschine eintragen (6).

Tragen Sie sofort nach dem Kauf der Maschine die Kennnummern (3 - 5 - 6) in die entsprechenden Felder auf der letzten Seite des Handbuchs ein.

Die Maschine hat einige wesentliche Bauteile mit folgenden Funktionen:

11. **Schneidwerkzeugbaugruppe:** ist das Gehäuse, das die rotierenden Schneidwerkzeuge umschließt.
12. **Schneidwerkzeuge:** sind die zum Mähen des Grases bestimmten Bauteile. Die an den Außenseiten angebrachten Flügel erleichtern die Zuführung des gemähten Grases zum Auswurfkanal.
13. **Auswurfkanal:** ist das Verbindungselement zwischen Schneidwerkzeugbaugruppe und Grasfangeinrichtung.
14. **Grasfangeinrichtung:** außer der Funktion, das gemähte Gras einzusammeln, kommt der Grasfangeinrichtung eine Sicherheitsfunktion zu. Sie verhindert, dass eventuell durch die Schneidwerkzeuge aufgenommene Gegenstände weit von der Maschine weggeschleudert werden.
15. **Motor:** liefert den Antrieb sowohl für die Schneidwerkzeuge als auch für die Räder. Seine Eigenschaften und Gebrauchsvorschriften sind in einem besonderen Handbuch beschrieben.
16. **Batterie:** Liefert die Energie zum Anlassen des Motors. Ihre Eigenschaften und Gebrauchsvorschriften sind in einem besonderen Handbuch beschrieben.
17. **Sitz:** Ist der Arbeitsplatz des Benutzers. Er ist mit einem Fühler ausgerüstet, der die Anwesenheit des Benutzers registriert und erforderlichenfalls ein Auslösen der Sicherheitsvorrichtungen bewirkt.
18. **Aufkleber mit Vorschriften und Sicherheitshinweisen:** enthalten die wichtigsten Vorschriften für eine sichere Arbeit.
19. **Inspektionsklappe:** dient dem leichten Zugang zu der Zündkerze, dem Benzinhahn und der Befestigungsmutter der Motorhaube.
20. **Ansauggitter:** fördert den Luftstrom ins Innere der Schneidwerkzeugbaugruppe und verhindert das Auswerfen von Fremdkörpern nach vorne.

2.3 SICHERHEITSVORSCHRIFTEN

Ihre Maschine muss mit Vorsicht benutzt werden. Um Sie daran zu erinnern, haben wir auf der Maschine Aufkleber mit Symbolen angebracht, die Sie auf die wichtigsten Vorsichts-

maßnahmen beim Gebrauch hinweisen. Diese Aufkleber sind als wesentlicher Bestandteil der Maschine anzusehen. Wenn sich ein Aufkleber löst oder unleserlich wird, wenden Sie sich an Ihren Händler, um sie zu ersetzen. Die Bedeutung der Symbole ist nachstehend erklärt.

31. **Achtung:** Vor dem Gebrauch der Maschine die Gebrauchsanweisungen lesen.
32. **Achtung:** Den Zündschlüssel abziehen und die entsprechenden Anweisungen lesen, bevor Sie Wartungs- oder Reparaturarbeiten ausführen.
33. **Gefahr! Auswurf von Gegenständen:** Niemals die Maschine ohne eingebauten Auswurfschutz verwenden!
34. **Gefahr! Auswurf von Gegenständen:** Personen fernhalten.
35. **Gefahr! Umstürzen der Maschine:** Nicht an Hängen mit einer Neigung über 10° einsetzen.
36. **Gefahr! Körperverstümmelungen:** Sich vergewissern, dass Kinder von der Maschine fern bleiben, wenn der Motor läuft.
37. **Schnittgefahr.** Schneidwerkzeuge in Bewegung. Führen Sie nie Hände oder Füße in den Sitz der Schneidwerkzeuge ein.
38. **Achtung!** Heißen Oberflächen fern bleiben.
39. **Verletzungen durch Riemen vermeiden:** Die Maschine nicht ohne montierte Schutzabdeckungen in Betrieb nehmen. Von den Riemen fernbleiben.

HINWEIS *Die Bilder zu den Texten von Kapitel 3 ff. befinden sich auf Seite iii ff. dieses Handbuchs.*

3. AUSPACKEN UND ZUSAMMENBAU

Aus Gründen der Lagerung und des Transports werden einige Bauteile der Maschine nicht in der Fabrik eingebaut, sondern müssen nach Entfernung der Verpackung nach den folgenden Anweisungen montiert werden.

WICHTIG *Die Maschine wird ohne Motoröl und Benzin geliefert. Vor dem Anlassen des Motors ist Motoröl einzufüllen und Benzin zu tanken, wobei die Vorschriften des Motorhandbuchs zu beachten sind.*

⚠ ACHTUNG! ***Das Auspacken und die Montage müssen auf einer ebenen und stabilen Oberfläche erfolgen. Es muss genügend Platz zur Bewegung der Maschine und der Verpackung sowie das geeignete Werkzeug zur Verfügung stehen.***

3.1 AUSPACKEN

Beim Entfernen der Verpackung ist darauf zu achten, dass alle einzelnen Bauteile und mitgelieferten Zubehörteile nicht verloren gehen und dass die Schneidwerkzeugbaugruppe beim Abnehmen der Maschine von der Palette nicht beschädigt wird.

Die Standardverpackung enthält:
– die Maschine;
– das Lenkrad;
– den Sitz;
– die Verlängerung des Steuerhebels zum Einschalten des Schneidwerkzeugs;
– die Abdeckung des Armaturenbretts;
– die Lenksäulenverkleidung;
– die Bestandteile der Grasfangeinrichtung;
– die Spritze zum Absaugen des Motoröls;
– einen Umschlag mit der Bedienungsanleitung, den Unterlagen und den mitgelieferten Schrauben, der auch 2 Zündschlüssel und eine Ersatzsicherung von 10 Ampere (6,3 A bei Motor Honda) enthält.

HINWEIS *Um eine Beschädigung der Schneidwerkzeugbaugruppe zu vermeiden, ist diese in die oberste Position zu bringen und das Herunterfahren der Maschine von der Palette muss mit äußerster Sorgfalt erfolgen.*

Hydrostatischer Antrieb

– Um das Herunterfahren von der Palette und das Versetzen der Maschine zu erleichtern, den hinteren Hebel zum Entsperren des Antriebs in Pos. «B» (siehe 4.21.3) stellen.

Die Entsorgung der Verpackung muss gemäß den örtlichen Vorschriften erfolgen.

3.2 MONTAGE UND ANSCHLUSS DER BATTERIE (Abb. 3.1)

Die vordere Abdeckung (1) entfernen, indem man sie von der Unterseite her anhebt.
Die drei roten Kabel (3) am positiven Pol (+) und die drei schwarzen Kabel (4) am negativen Pol (–) anschließen. Dazu sind die mitgelieferten Schrauben wie angezeigt zu verwenden.
Die vordere Abdeckung (1) wieder montieren, indem man die zwei Laschen (2) korrekt in ihre Sitze einfügt und auf die Unterseite drückt, bis sie einrastet.
Die Batterie entsprechend den Angaben des Batterieherstellers aufladen.

WICHTIG *Um ein Auslösen der Schutzeinrichtung der elektronischen Steuerkarte zu vermeiden, darf der Motor keinesfalls angelassen werden, ehe die Batterie vollständig geladen ist!*

⚠ ACHTUNG! ***Bei Eingriffen an der Batterie und bei deren Entsorgung sind die Sicherheitsvorschriften des Herstellers zu beachten.***

3.3 EINBAU DES ARMATURENBRETTS UND DES LENKRADS (Abb. 3.2)

• Abb. 3.2.a
Die Maschine auf einer ebenen Fläche abstellen und die Vorderräder gerade stellen.
Die Verkleidung (3) auf die Lenksäule (2) montieren. Dabei darauf achten, dass der Stift (1) korrekt in den Sitz der Verkleidung eingefügt ist.
Die Abdeckung des Armaturenbretts (5) montieren. Dabei darauf achten, dass alle Befestigungen korrekt in ihren Sitzen einrasten.
Das Lenkrad (6) so auf die Verkleidung (3) montieren, dass die Speichen in Richtung Sitz ausgerichtet sind.
Das Lenkrad montieren und mit den mitgelieferten Schrauben (7) in der angegebenen Reihenfolge befestigen.
Die Abdeckung des Lenkrads (8) aufsetzen, indem die drei Haken an ihrem jeweiligen Sitz einschnappen.

• Abb. 3.2.b
Die Maschine auf einer ebenen Fläche abstellen und die Vorderräder gerade stellen.
Die Verkleidung (3) auf die Lenksäule (2) montieren. Dabei darauf achten, dass der Stift (1) korrekt in den Sitz der Verkleidung eingefügt ist.
Die Verkleidung (4) auf der Lenksäule (3) montieren.
Den Abstandhalter (5) in der Verkleidung (4) befestigen.
Die Abdeckung des Armaturenbretts (6) montieren. Dabei darauf achten, dass alle Befestigungen kor-rekt in ihren Sitzen einrasten.
Das Lenkrad (F) so auf der Verkleidung (4) montieren, dass die Speichen in Richtung Sitz ausgerichtet sind. Das Lenkrad montieren und mit den mitgelieferten Schrauben (H, G) in der angegebenen Rei-henfolge befestigen. Die Abdeckung des Lenkrads (I) positionieren und mit den drei Schrauben (L) befestigen.

3.4 MONTAGE DER VERLÄNGERUNG DES STEUERHEBELS ZUM EINSCHALTEN DES SCHNEIDWERKZEUGS (Abb. 3.3)

Die Verlängerung (1) auf den Hebel (2) aufsetzen und so ausrichten, dass die beiden Madenschrauben (3) zur Rückseite der Maschine gerichtet sind, dann die beiden Madenschrauben (3) fest anziehen.

3.5 MONTAGE DER BEWEGLICHEN ABDECKUNG

Die bewegliche Abdeckung nach den mitgelieferten Anleitungen montieren.

3.6 MONTAGE DES SITZES (Abb. 3.4)

Den Sitz (1) mit den Schrauben (3) auf der Platte (2) montieren.

3.7 MONTAGE DER GRASFANGEINRICHTUNG (Abb. 3.5)

Zuerst den Rahmen montieren, wobei der obere Teil (1), der die Öffnung enthält, mit dem unteren Teil (2) unter Verwendung der mitgelieferten Schrauben und Muttern (3) in der angegebenen Reihenfolge zu verbinden ist.
Die Eckleisten (4) und (5) einsetzen, dabei die Orientierung rechts (R↑) und links (L↑), beachten und sie am Rahmen mit vier selbstschneidenden Schrauben (6) befestigen.
Den so geformten Rahmen in den Stoffsack einführen und dafür sorgen, dass er genau entlang dem Umfang der Basis positioniert wird. Mit Hilfe eines Schraubenziehers (7) alle Kunststoffprofile über die Rohre des Rahmens stülpen.

Den Griff (8) in die Bohrungen der Abdeckung (9) einsetzen, alles mit den Schrauben (10) in der angegebenen Reihenfolge am Rahmen befestigen und die Montage mit den vier vorderen und hinteren selbstschneidenden Schrauben (11) abschließen.

Zuletzt die Querleiste zur Verstärkung (12) unter dem Rahmen anbringen, dabei die flache Seite dem Stoff zugewandt halten und die mitgelieferten Schrauben und Muttern (13) in der angegebenen Reihenfolge verwenden.

3.8 MONTAGE DER SEITLICHEN RÄNDER DER SCHNEIDWERKZEUGBAUGRUPPE (Abb. 3.6)

Die zwei seitlichen Ränder rechts (1) und links (2) unter Beachtung der Montagerichtung montieren und sie mit den mitgelieferten Schrauben (3) und Muttern (4) befestigen.

4. BEDIENUNGSEINRICHTUNGEN UND KONTROLLINSTRUMENTE

4.1 LENKRAD (Abb. 4.1 Nr.1)

Steuert die Lenkung der Vorderräder.

4.2 4.2 GASHEBEL (Abb. 4.1 Nr.2)

Regelt die Drehzahl des Motors. Die auf dem Schild angezeigten Positionen entsprechen:

«CHOKE» Kaltstart

«LANGSAM» niedrigste Motordrehzahl

«SCHNELL» höchste Motordrehzahl

– Die Position «CHOKE» bewirkt eine Anreicherung des Gemischs und darf nur während der zum Anlassen des kalten Motors notwendige Zeit benutzt werden.
– Beim Fahren wählt man eine Position zwischen «LANGSAM» und «SCHNELL».
– Während des Mähens ist den Hebel auf «SCHNELL» stellen.

4.3 HEBEL DER FESTSTELLBREMSE (Abb. 4.1 Nr.3)

Die Feststellbremse verhindert, dass sich die Maschine in Parkstellung bewegt. Der Bremshebel hat zwei Positionen:

«**A**» = Bremse gelöst
«**B**» = Bremse angezogen

– Um die Feststellbremse zu ziehen, das Pedal (4.21) ganz durchdrücken und den Hebel in Position «B» stellen. Wenn man den Fuß vom Pedal nimmt, bleibt dieses in der unteren Stellung blockiert.
– Um die Feststellbremse zu lösen, ist erneut das Pedal (4.21) zu drücken und der Hebel geht in Position «A» zurück.

4.4 ZÜNDUNGSSCHALTER MIT SCHLÜSSEL (Abb. 4.1 Nr.4)

Dieser Schalter mit Zündschlüssel hat die folgenden vier Positionen:

«AUS» alles ausgeschaltet;

«EINSCHALTEN DER SCHEINWERFER»;

«EIN» alle Funktionen aktiviert;

«STARTEN» schaltet den Anlasser ein.

– Beim Loslassen des Zündschlüssels aus der Position «STARTEN» kehrt dieser automatisch in die Position «EIN» zurück.
– Nach dem Anlassen des Motors, erfolgt das Einschalten der Scheinwerfer (falls vorgesehen), indem der Schlüssel auf die Position «EINSCHALTEN DER SCHEINWERFER» gedreht wird.
– Um sie auszuschalten, den Schlüssel erneut auf «EIN» stellen.

4.5 KONTROLLLAMPE UND SIGNALEINRICHTUNGEN (Abb. 4.1 Nr. 5)

Diese Kontrolllampe leuchtet, wenn sich der Schlüssel (4.4) in der Position «EIN» befindet und sie bleibt während des Betriebs ständig eingeschaltet.

– Wenn sie blinkt, zeigt dies an, dass eine Voraussetzung zum Anlassen des Motors fehlt (siehe 5.2).
– Das akustische Signal weist bei eingeschaltetem Schneidwerkzeug darauf hin, dass die Grasfangeinrichtung voll ist (siehe 5.3.6).

4.6 HEBEL ZUM EINSCHALTEN UND ABBREMSEN DER SCHNEIDWERKZEUGE (Abb. 4.1 Nr.6)

Dieser Hebel hat zwei Stellungen, die auf einem Schild angezeigt sind und folgendes bedeuten:

Position «**A**» =Schneidwerkzeuge ausgeschaltet

Position «**B**» =Schneidwerkzeuge eingeschaltet

– Wenn die Schneidwerkzeuge eingeschaltet werden, ohne dass die vorgesehenen Sicherheitsbedingungen erfüllt sind, schaltet sich der Motor aus und kann nicht angelassen werden (siehe 5.2).
– Beim Ausschalten der Schneidwerkzeuge (Position «A») wird gleichzeitig ein Bremsvorgang ausgelöst, der ihre Drehung in wenigen Sekunden zum Stillstand bringt.

4.7 HEBEL ZUR REGULIERUNG DER SCHNITTHÖHE (Abb. 4.1 Nr. 7)

Dieser Hebel hat sieben Stellungen, die auf einem Schild mit den Zahlen von «1» bis «7» angezeigt sind und ebenso vielen Schnitthöhen zwischen 3 und 8 cm entsprechen.

Um von einer Position in die andere zu wechseln, muss man den Hebel seitlich versetzen und in eine der sieben Sperrkerben einrasten lassen.

4.8 FREIGABEPEDAL SCHNEIDEN IM RÜCKWÄRTSGANG (Abb. 4.1 Nr. 8)

Wenn man das Pedal gedrückt hält, kann man mit eingeschalteten Schneidwerkzeugen rückwärts fahren, ohne dass der Motor anhält.

4.21 HYDROSTATISCHEM ANTRIEB

4.21.1 KUPPLUNGS-/BREMSPEDAL (Abb. 4.2 Nr.21)

Dieses Pedal betätigt die Bremse der Hinterräder.

4.21.2 DREHZAHLREGLER (Abb. 4.2 Nr.22)

Mit diesem Hebel wird der Radantrieb zugeschaltet und die Geschwindigkeit der Maschine sowohl im Vorwärts- als auch im Rückwärtsgang reguliert.
– Die Vorwärtsgeschwindigkeit der Maschine nimmt stufenweise zu, indem der Hebel langsam in Richtung „F“ bewegt wird; der Rückwärtsgang wird eingelegt, indem der Hebel in Richtung „R“ bewegt wird.
– Die Rückkehr in die Leerlaufstellung «N» erfolgt automatisch, wenn man das Bremspedal (Abb. 4.2 n.21) betätigt oder durch manuelles Verstellen, ohne das Bremspedal zu betätigen.

WICHTIG *Der Hebel wird beim Anziehen der Feststellbremse (3) in der Position «N» gesperrt und kann solange nicht verstellt werden, bis die Feststellbremse gelöst und das Bremspedal losgelassen wird.*

4.21.3 HEBEL ZUM ENTRIEGELN DES HYDROSTATISCHEN ANTRIEBS (Abb. 4.2 Nr.22)

Dieser Hebel hat zwei Positionen, die durch ein Schild gekennzeichnet sind:

«**A**» = Antrieb eingeschaltet: für alle Betriebszustände beim Fahren und während des Mähens;
«**B**» = Antrieb entriegelt: vermindert erheblich die Kraft, die erforderlich ist, um die Maschine bei ausgeschaltetem Motor von Hand zu schieben.

WICHTIG *Um Schäden an der Antriebsgruppe zu vermeiden, darf diese Operation nur bei stillstehendem Motor mit dem Hebel (4.22) in der Position «N» ausgeführt werden.*

4.22 MECHANISCHEM ANTRIEB

4.22.1 KUPPLUNGS-/BREMSPEDAL (Abb. 4.2 Nr.21.A)

Dieses Pedal hat eine doppelte Funktion: im ersten Streckenabschnitt wirkt es als Kupplung und schaltet den Antrieb der Räder ein oder aus, und im zweiten dient sie als Bremse, die auf die Hinterräder wirkt.
Es erfordert größte Aufmerksamkeit, die Phase des Kuppelns nicht zu lange zu verzögern, um eine Überhitzung und damit Beschädigung des Treibriemens zu vermeiden.

WICHTIG *Während der Fahrt ist es angebracht, den Fuß nicht auf dem Pedal abzustützen*

4.22.2 GETRIEBESCHALTHEBEL (Abb. 4.2 Nr.22.A)

Dieser Hebel hat sieben Stellungen, fünf für Vorwärtsgänge, eine Stellung für den Leerlauf «N» und eine für den Rük-kwärtsgang «R».
– Um von einem Gang in den anderen zu schalten, das Pedal (11) den den halben weg durchtreten und den Hebel entsprechend der Markierun-gen auf dem Schild verstellen.

⚠ ACHTUNG! ***Der Gang muss bei stehender Maschine eingelegt werden.***

⚠ ACHTUNG! ***Der Rückwärtsgang muss bei stehender Maschine eingelegt werden.***

5. GEBRAUCHSANLEITUNG

5.1 EMPFEHLUNGEN FÜR DIE SICHERHEIT

⚠ ACHTUNG! ***Falls ein Einsatz überwiegend an Hanglagen (niemals über 10°) vorgesehen ist, ist es zweckmäßig, unter dem Querträger der Vorderräder Gegengewichte (Lieferung auf Wunsch, siehe 8.1) anzubringen, um die Stabilität vorne zu erhöhen und die Möglichkeit des Aufbäumens zu vermindern.***

WICHTIG *Alle Bezüge auf die Positionen der Bedienteile sind im Kapitel 4 dargestellt.*

5.2 KRITERIEN FÜR DAS AUSLÖSEN DER SICHERHEITSEINRICHTUNGEN

Die Sicherheitseinrichtungen lösen nach zwei Kriterien aus:
– Sie verhindern des Anlassens des Motors, wenn nicht alle Voraussetzungen für die Sicherheit gegeben sind;
– Sie schalten den Motor aus, wenn auch nur eine der Sicherheitsbedingungen ausfällt.

a) Um den Motor anzulassen, müssen in jedem Fall:
– die Gangschaltung im „Leerlauf" stehen;
– die Schneidwerkzeuge ausgeschaltet sein;
– der Benutzer aufsitzen;

b) Der Motor wird ausgeschaltet, wenn:
– der Benutzer den Sitz verlässt;
– bei eingeschalteten Schneidwerkzeugen die Grasfangeinrichtung angehoben wird;
– die Feststellbremse angezogen wird, ohne dass die Schneidwerkzeuge ausgeschaltet wurden;
– das Schneidwerkzeug wird eingeschaltet, ohne dass die Grasfangeinrichtung angebracht ist;
– die Feststellbremse angezogen wird, ohne dass das Schneidwerkzeug ausgeschaltet wurde;
– der Antriebshebel (siehe 4.22) mit angezogener Feststellbremse bedient wird.

5.3 VORBEREITUNGEN VOR ARBEITSBEGINN

Vor dem Beginn der Arbeit muss man eine Reihe von Kontrollen und Arbeiten durchführen, um sicherzustellen, dass die besten Ergebnisse erzielt und maximale Sicherheit erreicht wird.

5.3.1 Einstellung des Sitzes (Abb. 5.1)

Um die Position des Sitzes zu verändern, muss man die vier Befestigungsschrauben (1) lösen und den Sitz entlang der Ösen der Halterung verschieben.
Nachdem man die gewünschte Position gefunden hat, die vier Schrauben (1) festziehen.

5.3.2 Reifendruck (Abb. 5.2)

Der korrekte Reifendruck ist eine wesentliche Voraussetzung für die perfekte Ausrichtung der Schneidwerkzeugbaugruppe und folglich, um einen gleichmäßig gemähten Rasen zu bekommen.
Die Schutzkappen ausschrauben und die Ventile mit einem Druckluftanschluss verbinden, der mit einem Druckmesser versehen ist und den Druck auf die angegebenen Werte einstellen.

5.3.3 Tanken und Öl einfüllen

HINWEIS *Die zu verwendenden Benzin- und Öltypen sind in der Gebrauchsanweisung des Motors angegeben.*

Um Zugang zum Ölmessstab zu erhalten, muss man den Sitz umkippen und die darunterliegende Klappe öffnen.
Bei abgestelltem Motor den Stand des Motoröls prüfen: gemäß den genauen Angaben im Handbuch des Motors muss der Ölstand zwischen den Markierungen MIN und MAX des Messstabs liegen. (Abb. 5.3)
Zum Tanken einen Trichter verwenden und darauf achten, dass der Tank nicht ganz gefüllt wird. (Abb. 5.4)

⚠ GEFAHR! ***Das Tanken muss bei abgestelltem Motor im Freien und an einem gut belüfteten Ort erfolgen. Man muss sich stets bewusst sein, dass Benzindämpfe brennbar sind! KEINE FLAMMEN IN DIE NÄHE DER TANKÖFFNUNG BRINGEN, UM DEN TANKINHALT ZU PRÜFEN, UND WÄHREND DES TANKENS NICHT RAUCHEN.***

WICHTIG *Vermeiden Sie es, Benzin über den Kunststoffteilen zu verschütten, um diese nicht zu beschädigen; bei versehentlichem Verschütten sofort mit Wasser abspülen. Die Garantie deckt keine an den Kunststoffteilen der Karosserie oder des Motors durch Benzin verursachte Schäden.*

5.3.4 Montage der Schutzeinrichtungen an der Auswurföffnung (Grasfangeinrichtung)

⚠ ACHTUNG! ***Niemals die Maschine ohne eingebauten Auswurfschutz verwenden!***

Die bewegliche Abdeckung (1) anheben und die Grasfangeinrichtung durch Einführen der zwei Gelenkstifte (2) in die Ösen der beiden Halterungen (3) einhängen (Abb. 5.5).

5.3.5 Kontrolle der Sicherheit und Funktionsfähigkeit der Maschine

1. Prüfen, ob die Sicherheitseinrichtungen wie angegeben funktionieren (siehe 5.2).
2. Sicherstellen, dass die Bremse korrekt funktioniert.
3. Nicht mit dem Mähen beginnen, falls die Schneidwerkzeuge vibrieren oder Zweifel am Schliff bestehen, bedenken Sie immer:

– Ein schlecht geschärftes Schneidwerkzeug reißt das Gras und verursacht ein Vergilben des Rasens.
– Ein lockeres Schneidwerkzeug verursacht anomale Vibrationen und kann Gefahren hervorrufen.

⚠ ACHTUNG! ***Die Maschine nicht verwenden, wenn Sie Zweifel an deren Funktionsfähigkeit und Sicherheit haben. Setzen Sie sich sofort mit Ihrem Händler für die erforderlichen Kontrollen oder Reparaturen in Verbindung.***

5.4 GEBRAUCH DER MASCHINE

5.4.1 Anlassen

Um den Motor anzulassen (Abb. 5.7):
– den Benzinhahn (1) (falls vorgesehen) öffnen, der vom Raum des hinteren Rades links aus zugänglich ist;
– den Schalthebel in die Leerlaufstellung («N») (siehe 4.22) bringen;
– die Schneidwerkzeuge ausschalten (siehe 4.6);
– an Hängen die Feststellbremse anziehen;
– beim Kaltstart den Chokehebel betätigen (siehe 4.2);
– bei bereits warmem Motor genügt es, den Hebel zwischen «LANGSAM» und «SCHNELL» zu stellen;
– den Zündschlüssel in das Zündschloss stecken, in die Stellung «EIN» drehen, um den Stromkreis einzuschalten und schließlich in die Stellung «STARTEN» bringen, um den Motor anzulassen;
– den Zündschlüssel nach dem Anspringen des Motors loslassen.

Wenn der Motor läuft, den Gashebel in die Stellung «LANGSAM» bringen

WICHTIG *Der Choke muss ausgeschaltet werden, sobald sich der Motor normal dreht. Seine Betätigung bei bereits warmem Motor kann die Zündkerze verschmutzen und den unregelmäßigen Lauf des Motors zur Folge haben.*

HINWEIS *Falls beim Anlassen Schwierigkeiten auftreten sollten, den Anlasser nicht zu lange betätigen, um zu vermeiden, dass sich die Batterie entlädt und der Motor absäuft. Den Zündschlüssel in die Stellung «STOP» zurückstellen, einige Sekunden warten und dann den Vorgang wiederholen. Falls die Störung andauern sollte, verweisen wir auf Kapitel «7» des vorliegenden Handbuchs und auf die Gebrauchsanweisung des Motors.*

WICHTIG *Immer beachten, dass die Sicherheitseinrichtungen ein Anlassen des Motors verhindern, falls die Sicherheitsbedingungen nicht eingehalten werden (siehe 5.2). In diesen Fällen muss man, nachdem die Voraussetzungen für das Anlassen geschaffen worden sind, den Zündschlüssel in die Stellung «STOP» zurückstellen, ehe man den Motor erneut anlässt.*

5.4.2 Fahren der Maschine

Während des Fahrens:
– die Schneidwerkzeuge ausschalten;
– die Schneidwerkzeugbaugruppe in die oberste Stellung bringen (Position «7»);
– den Gashebel in eine Stellung zwischen «LANGSAM» und «SCHNELL» bringen.

Mechanischer Antrieb

Das Pedal (siehe 4.22.1) ganz durchdrücken und den Schalthebel in die Stellung des 1. Gangs bringen (siehe 4.22.2).
Bei ganz durchgetretenem Pedal die Feststellbremse lösen, das Pedal langsam loslassen, wobei es von der Funktion «Bremsen» in die Funktion «Kuppeln» gewechselt wird und die Hinterräder angetrieben werden (siehe 4.22.1).

⚠ ACHTUNG! ***Das Loslassen des Pedals muss allmählich erfolgen, um zu vermeiden, dass ein zu ruckartiges Einkuppeln zum Aufbäumen der Maschine oder zum Verlust der Kontrolle führt.***

Durch Betätigung des Gashebels und Wechseln der Gänge wird allmählich die gewünschte Geschwindigkeit erreicht.
Um den Gang zu wechseln, muss das Kupplungspedal den halben Weg durchgetreten und der gewünschte Gang eingelegt werden (siehe 4.22.1).

WICHTIG *Der Gang darf nur bei stehender Maschine eingelegt werden.*

Hydrostatischer Antrieb

Die Feststellbremse lösen und das Bremspedal loslassen (siehe 4.21.1).
Den Drehzahlregler (siehe 4.21.2) in Richtung «F» verstellen und die gewünschte Geschwindigkeit erreichen, indem man

den Schalthebel und das Gas entsprechend betätigt.

⚠ ACHTUNG! ***Die Betätigung des Pedals muss stufenweise erfolgen (siehe 4.21.1), um zu vermeiden, dass ein zu brüskes Einlegen des Antriebs auf die Räder ein Aufbäumen und den Verlust der Kontrolle über das Fahrzeug verursacht, insbesondere an Hängen.***

5.4.3 Bremsen

Mechanischer Antrieb

- Zum Bremsen das Pedal ganz durchtreten (siehe 4.22.1), dabei zuerst die Geschwindigkeit mit dem Gashebel reduzieren, um das Bremssystem nicht unnötig zu überlasten.

Hydrostatischer Antrieb

Zuerst durch Verminderung der Motordrehzahl die Geschwindigkeit der Maschine verlangsamen, dann das Bremspedal (siehe 4.21.1) drücken, um die Geschwindigkeit weiter zu verlangsamen, bis die Maschine anhält.
Wenn man auf das Bremspedal tritt, wird gleichzeitig die Rückkehr des Drehzahlreglers in Position «N» bewirkt.

5.4.4 Rückwärtsgang

WICHTIG *Der Rückwärtsgang darf nur bei stehender Maschine eingelegt werden.*

WICHTIG *Um mit eingeschalteten Schneidwerkzeugen rückwärts fahren zu können, muss das Freigabepedal gedrückt gehalten werden (siehe 4.8), damit der Motor nicht anhält.*

Mechanischer Antrieb

- Das Pedal solange betätigen, bis die Maschine anhält. Um den Rückwärtsgang einzulegen, den Schalthebel seitlich versetzen und in die Stellung «R» bringen (siehe 4.22.2). Das Pedal allmählich zurücknehmen, um einzukuppeln und die Fahrt rückwärts zu beginnen.

Hydrostatischer Antrieb

Um nach dem Anhalten der Maschine den Rückwärtsgang einzulegen, den Drehzahlregler in Richtung «R» drücken (siehe 4.21.2).

5.4.5 Gras mähen

Um mit dem Mähen zu beginnen:
- den Gashebel in die Stellung «SCHNELL» bringen;
- die Schneidwerkzeugbaugruppe in die oberste Stellung bringen;
- die Schneidwerkzeuge (siehe 4.6) nur auf der Rasenfläche, nicht auf Kies oder in zu hohem Gras einschalten;
- die Vorwärtsfahrt auf dem mit Gras bewachsenen Bereich allmählich und vorsichtig beginnen, wie zuvor bereits beschrieben;
- die Fahrgeschwindigkeit und die Schnitthöhe (siehe 4.7) entsprechend dem Zustand des Rasens (Höhe, Dichte und Feuchtigkeit des Grases) einstellen.

Mechanischer Antrieb

- Hohes und dichtes Gras, feuchter Rasen: 1. Gang
- Gras unter mittleren Bedingungen: 2. - 3. Gang
- Niedriges Gras, trockener Rasen: 4. Gang

HINWEIS *Der fünfte Gang ist nur für den Standortwechsel auf ebenem Gelände vorgesehen.*

Hydrostatischer Antrieb

Die Anpassung der Geschwindigkeit an den Zustand des Rasens wird stufenweise und progressiv erzielt, indem man den Drehzahlregler entsprechend betätigt.

⚠ ACHTUNG! ***Beim Mähen an Hängen muss man die Fahrgeschwindigkeit vermindern, um die Voraussetzungen für die Sicherheit zu erfüllen (siehe 1C 7-8-9 + 5.5).***

In jedem Fall muss man die Geschwindigkeit jedes Mal dann vermindern, wenn man ein Abfallen der Motordrehzahl feststellt. Man muss sich bewusst sein, dass man niemals einen guten Schnitt des Rasens erzielt, wenn die Fahrgeschwindigkeit in Bezug auf die Menge des zu mähenden Grases zu hoch ist.

Jedes Mal, wenn ein Hindernis überwunden werden soll, die Schneidwerkzeuge ausschalten und die Schneidwerkzeugbaugruppe in die

oberste Stellung bringen.

5.4.6 Entleeren der Grasfangeinrichtung (Abb. 5.8)

HINWEIS *Das Entleeren der Grasfangeinrichtung darf nur bei ausgeschalteten Schneidwerkzeugen durchgeführt werden, andernfalls würde der Motor abschalten.*

Die Grasfangeinrichtung nicht zu voll werden lassen, um zu vermeiden, dass der Auswurfkanal verstopft wird.
Ein akustisches Signal zeigt an, wenn die Grasfangeinrichtung gefüllt ist. Daraufhin muss man:
– die Schneidwerkzeuge ausschalten (siehe 4.6), dann bricht das Signal ab;
– die Motordrehzahl vermindern;
– in die Leerlaufstellung (N) (siehe 4.22) stellen und die Maschine anhalten;
– an Hängen die Feststellbremse anziehen;
– den hinteren Griff fassen und die Grasfangeinrichtung zum Entleeren kippen.

HINWEIS *Es kann vorkommen, dass nach dem Entleeren der Grasfangeinrichtung das akustische Signal beim Einschalten der Schneidwerkzeuge wieder ertönt, weil auf dem Kontakt des Mikroschalters für das Signal Grasreste verblieben sind. In diesem Fall genügt es, die Schneidwerkzeuge auszuschalten und gleich wieder einzuschalten, damit das Signal aufhört.*

5.4.7 Entleeren des Auswurfkanals

Das Mähen von sehr hohem oder nassem Gras kann in Verbindung mit einem zu schnellen Vorschub ein Verstopfen des Auswurfkanals verursachen. In diesem Fall muss man:
– die Maschine anhalten, die Schneidwerkzeuge ausschalten und den Motor abstellen;
– die Grasfangeinrichtung abnehmen;
– das angesammelte Gras von der Austrittsöffnung des Kanals aus entfernen.

⚠ ACHTUNG! ***Diese Arbeit muss immer bei abgestelltem Motor erfolgen.***

5.4.8 Beendigung des Mähens

Nach dem Mähen die Schneidwerkzeuge ausschalten, die Motordrehzahl vermindern und die Rückfahrt mit der Schneidwerkzeugbaugruppe in der höchstmöglichen Stellung zurücklegen.

5.4.9 Beendigung der Arbeit

Die Maschine abstellen, den Gashebel in die Position «LANGSAM» stellen und den Motor durch Drehen des Zündschlüssels in die Stellung »STOP» ausschalten.

Nach dem Ausschalten des Motors den Benzinhahn (1) (falls vorgesehen) schließen. (Abb. 5.9).

⚠ ACHTUNG! ***Vor dem Ausschalten des Motors ist der Gashebel 20 Sekunden lang in die Stellung „LANGSAM“ zu bringen, um mögliche Zündungsrückschläge zu vermeiden.***

WICHTIG *Um die Ladung der Batterie zu erhalten, den Schlüssel nicht in Position «EIN» lassen, wenn der Motor nicht läuft.*

5.4.10 Reinigung der Maschine

Nach jedem Gebrauch die Maschine außen reinigen, die Grasfangeinrichtung leeren und ausschütteln, um sie von Gras- und Erdresten zu befreien.
Die Kunststoffteile der Karosserie mit einem mit Wasser und Reinigungsmittel getränkten Schwamm abreiben. Dabei ist darauf zu achten, dass der Motor, die Bauteile der elektrischen Anlage und die elektronische Steuerkarte unter dem Armaturenbrett nicht feucht werden.

WICHTIG *Keine Druckdüsen oder aggressive Flüssigkeiten zum Waschen der Karosserie und des Motors benutzen.*

⚠ ACHTUNG! ***Um eine optimale Wirkungsweise und Sicherheit der Maschine zu gewährleisten, dürfen sich auf der Oberseite der Schneidwerkzeugbaugruppe kein Schmutz oder trockenes Gras ansammeln.***

Die Schneidwerkzeugbaugruppe muss nach jeder Verwendung sorgfältig gereinigt werden, um jegliche Grasreste oder Verschmutzungen zu entfernen.

⚠ ACHTUNG! ***Während der Reinigung der Schneidwerkzeugbaugruppe ist eine Schutzbrille zu tragen und Personen oder Tiere müssen vom Arbeitsbereich fern gehalten werden.***

a) Das Auswaschen der Schneidwerkzeugbaugruppe und des Auswurfkanals muss auf festem Boden durchgeführt werden, mit:
– montierte Grasfangeinrichtung;
– aufsitzendem Benutzer;
– Schneidwerkzeugbaugruppe in Position «1»;
– laufendem Motor;
– Schaltung auf Leerlauf;
– Schneidwerkzeugen eingeschaltet;
Einen Wasserschlauch an den dafür bestimmten Anschluss (1) anschließen und Wasser durchfließen lassen. Das Schneidwerkzeug

einschalten und es einige Minuten lang drehen lassen. (Abb. 5.10).
Dann die Grasfangeinrichtung abnehmen, leeren, auswaschen und so abstellen, dass sie schnell trocknen kann.
b) Zur Reinigung des oberen Teils der Schneidwerkzeugbaugruppe:
– die Schneidwerkzeugbaugruppe ganz absenken (Position «1»);
– Mit Druckluft abblasen, um jegliche Grasreste zu entfernen. (Abb. 5.11)

5.4.11 Einlagerung für längere Zeit

Den Motor abkühlen lassen Vor dem Wegräumen der Maschine.

Wenn man eine längere Zeit der Stilllegung vorsieht (mehr als 1 Monat), muss man die Batteriekabel abklemmen und die Anweisungen in der Gebrauchsanweisung des Motors befolgen.
Den Kraftstofftank leeren. Dazu muss man die Leitung (1) am Eintritt des Benzinfilters abgetrennt und der Kraftstoff in einem geeigneten Behälter aufgefangen werden. (Abb. 5.12)
Die Leitung (1) erneut anschließen und darauf achten, die Schlauchschelle wieder richtig anzubringen.
Die Maschine an einen trockenen, vor Witterungseinflüssen geschützten Ort abstellen und, wenn möglich, mit einer Plane abdecken (siehe 8.5).

WICHTIG *Die Batterie muss an einem kühlen und trockenen Ort aufbewahrt werden. Vor einer längeren Zeit der Stilllegung (mehr als 1 Monat) die Batterie immer aufladen und sie vor Wiederaufnahme der Arbeit nachladen (siehe 6.3.3).*

Bei der Wiederaufnahme der Arbeit darauf achten, dass an den Leitungen, am Benzinhahn und dem Vergaser keine undichten Stellen auftreten.

5.4.12 Vorrichtung zum Schutz der elektronischen Steuerkarte

Die elektronische Steuerkarte ist mit einer Schutzvorrichtung mit automatischer Rückstellung versehen, die den Stromkreis bei Störungen der elektrischen Anlage unterbricht. Ihr Ansprechen bewirkt das Anhalten des Motors und wird durch das Ausschalten der Kontrolllampe angezeigt.
Nach einigen Sekunden baut sich der Stromkreis automatisch wieder auf; die Störungsursachen feststellen und beseitigen, um zu vermeiden, dass die Vorrichtung erneut anspricht.

WICHTIG *Um das Ansprechen der Schutzvorrichtung zu vermeiden:*
– *die Polarität der Batterie nicht vertauschen;*
– *die Maschine nicht ohne Batterie in Betrieb nehmen, um keine Betriebsstörungen des Ladereglers zu verursachen;*
– *darauf achten, dass kein Kurzschluss verursacht wird.*

5.5 GEBRAUCH AN HÄNGEN (Abb. 5.13)

Die angegebenen Grenzen beachten (max. 10° - 17%).

ACHTUNG! ***An Hängen mit besonderer Vorsicht anfahren, um ein Aufbäumen der Maschine zu vermeiden. Ehe man bergab fährt, die Fahrgeschwindigkeit verringern***

GEFAHR! ***Niemals den Rückwärtsgang einlegen, um beim Bergabfahren die Geschwindigkeit zu reduzieren: Dies könnte besonders bei rutschigem Untergrund zu einem Verlust der Fahrzeugkontrolle führen.***

Mechanischer Antrieb

GEFAHR! ***Bergab niemals mit dem Schalthebel in Leerlaufstellung oder ausgekuppelt fahren. Immer einen niedrigen Gang einlegen, wenn man die Maschine abstellt und unbewacht lässt.***

Hydrostatischer Antrieb

Abhänge mit dem Drehzahlregler (siehe 4.21.2) in Position «N» hinabfahren, (um die Bremswirkung des hydrostatischen Antriebs zu nutzen) und, falls erforderlich, mit der Bremse die Geschwindigkeit weiter vermindern.

5.6 EINIGE TIPPS FÜR EINEN SCHÖNEN RASEN

1. Damit der Rasen schön, grün und weich bleibt, muss man gleichmäßig mähen, ohne das Gras zu reißen. Der Rasen kann aus verschiedenen Grasarten bestehen. Bei häufigem Mähen wachsen Gräser, die viele Wurzeln bilden, mehr und es entsteht ein dichter Rasen; umgekehrt entwickeln sich bei unregelmäßigem Mähen hauptsächlich hohe Gräser und Unkraut (Kleeblatt, Gänseblümchen usw.)
2. Es ist immer empfehlenswert, das Gras zu mähen, wenn es trocken ist.
3. Die Schneidwerkzeuge müssen in gutem Zustand und gut geschliffen sein, damit der Schnitt sauber wird, ohne Ausfransungen,

die zu einem Vergilben der Spitzen führen würden.

4. Der Motor muss mit maximaler Drehzahl laufen, um einen sauberen Schnitt des Rasens zu erzielen und um dem geschnittenen Gras einen wirkungsvollen Schub durch den Auswurfkanal zu verleihen.
5. Die Mähfrequenz muss im Verhältnis zum Wachstum des Grases erfolgen, um zu vermeiden, dass das Gras zwischen einem Schnitt und dem andern zu stark wächst.
6. In den warmen und trockenen Jahreszeiten ist es zweckmäßig, das Gras etwas höher wachsen zu lassen, um das Austrocknen des Bodens zu vermindern.
7. Die optimale Höhe eines gepflegten Rasens beträgt ca. 4-5 cm, und bei jedem Mähen sollte dieser um nicht mehr als 1/3 der Gesamthöhe gekürzt werden. Wenn das Gras sehr hoch ist, ist es besser, in zwei Durchgängen in einem Abstand von einem Tag zu mähen, den ersten mit den Schneidwerkzeugen in maximaler Höhe und eventuell reduzierter Schnittbreite, den zweiten in der gewünschten Höhe. (Abb. 5.14)
8. Das Aussehen des Rasens wird besser, wenn die Schnitte in wechselnden Richtungen ausgeführt werden. (Abb. 5.15)
9. Wenn der Auswurfkanal mit Gras zu verstopfen droht, ist es angebracht, die Fahrgeschwindigkeit zu vermindern, denn sie kann im Hinblick auf den Zustand des Rasens zu hoch sein. Wenn das Problem anhält, sind schlecht geschärfte Schneidwerkzeuge oder verformte Flügelprofile wahrscheinliche Ursachen.
10. Besondere Vorsicht ist beim Mähen in der Nähe von Sträuchern und niedrigen Bordsteinen geboten, welche die waagrechte Ausrichtung der Schneidwerkzeugbaugruppe beeinträchtigen und deren Rand, sowie die Schneidwerkzeuge beschädigen könnten.

6. WARTUNG

6.1 EMPFEHLUNGEN FÜR DIE SICHERHEIT

⚠ ACHTUNG! ***Setzen Sie sich unverzüglich mit Ihrem Händler oder einem Fachbetrieb in Verbindung, falls Probleme beim Betrieb folgender Teile auftreten***

- ***Bremse,***
- ***Einschalten und Anhalten der Schneidwerkzeuge,***
- ***Zuschalten des Antriebs für Vorwärts- oder Rückwärtsfahrt.***

6.2 ZUGANG ZUM MOTOR (Abb. 6.1)

Durch Kippen der Motorabdeckung (1) hat man Zugang zum Motor und zu den unter der Abdeckung angebrachten mechanischen Baugruppen.

Dazu muss man:

- Die Maschine eben abstellen, die Schneidwerkzeugbaugruppe in die oberste Stellung bringen und unter den Rand Abstandhalter (2) von ca. 65 - 70 mm einfügen, um die Baugruppe während der folgenden Arbeitsschritte abzustützen;

MECHANISCHEM ANTRIEB

- die Feststellbremse anziehen;

HYDROSTATISCHEM ANTRIEB

- den Hebel zum Entsperren des Antriebs in die Position «EINGE LEGT» (4.2 Nr. 23) bringen, wobei die Feststellbremse gelöst sein muss, um die erforderliche Beweglichkeit des Hebels zur Regulierung der Geschwindigkeit zu garantieren.

- die Grasfangeinrichtung abnehmen;
- den Griff des Hebels (3) abschrauben und den Hebel auf «R» stellen;
- die Zugangsklappe (4) öffnen und die Befestigungsmutter (5) mit einem 13 mm Schraubschlüssel abschrauben;
- den Hebel (6) loslassen, so dass sich das Schneidwerkzeug auf die Abstandhalter stützt, und seitlich versetzt halten, damit er nicht in einer der Sperrkerben eingerastet bleibt; die Basis des Sitzes (7) fassen und die Abdeckung nach hinten kippen.

Beim Schließen:

- sich vergewissern, dass der Auswurfkanal (8) gut am Halter (9) angebracht und auf der rechten Führung aufgelegt ist;
- den Hebel (3) in die Position «R» bringen und die Abdeckung (1) auf die Höhe der Hebel (3) und (6) senken;
- zuerst den Hebel (6) in seinen Sitz einführen, dann den Hebel (3) und die Abdeckung soweit senken, bis die Befestigungsschraube zentriert ist.

⚠ ACHTUNG! ***Nach dem Herablassen der Abdeckung (1) prüfen ob:***

- ***die Öffnung des Auswurfkanals (8) richtig in die hintere Auswurföffnung (10) einmündet und sich auf den Halter (11) stützt.***

Dann:

- die Befestigungsmutter (5) fest anziehen;
- den Hebel (6) in die Position «7» bringen und in die entsprechende Sperrkerbe einrasten

lassen;
– die Abstandhalter (2) wegnehmen, den Griff des Hebels (3) und die Klappe (4) wieder montieren.

6.3 ORDENTLICHE WARTUNG

Die Tabelle soll Ihnen zu helfen, Ihre Maschine leistungsfähig und sicher zu erhalten. In ihr sind die wichtigsten Eingriffe und die jeweils vorgesehenen Intervalle angegeben.

In den seitlichen Feldern können Sie das Datum oder die Zahl der Betriebsstunden eintragen, zu denen der Eingriff vorgenommen wurde.

Maßnahme		Häufigkeit (Stunden)	Ausgeführt (Datum / Std.)							
1.	**MASCHINE**									
1.1	Kontrolle Befestigung und Schliff Schneidwerkzeuge [3]	25								
1.2	Auswechseln Schneidwerkzeuge [3]	100								
1.3	Kontrolle Antriebsriemen [3]	25								
1.4	Auswechseln Antriebsriemen [2] [3]	–								
1.5	Kontrolle Steuerriemen Schneidwerkzeuge [3]	25								
1.6	Auswechseln Steuerriemen Schneidwerkzeuge [2] [3]	–								
1.7	Kontrolle und Einstellung der Bremse [3]	25								
1.8	Kontrolle und Einstellung des Antriebs [3]	25								
1.9	Kontrolle Einschalten und Bremsen Schneidwerkzeuge [3]	25								
1.10	Kontrolle aller Befestigungen	25								
1.11	Allgemeine Schmierung [4]	25								
1.12	Kraftstoffleitung prüfen und gegebenenfalls ersetzen [3]	alle 2 Jahre								
2.	**MOTOR [1]**									
2.1	Motorölwechsel	…								
2.2	Kontrolle und Reinigung des Luftfilters	…								
2.3	Auswechseln des Luftfilters	…								
2.4	Kontrolle des Benzinfilters	…								
2.5	Auswechseln des Benzinfilters	…								
2.6	Kontrolle und Reinigung der Kontakte der Zündkerze	…								
2.7	Austausch der Zündkerze	…								

[1] Im Handbuch des Motors die komplette Liste und die zeitlichen Abstände für die Arbeiten einsehen
[2] Setzen Sie sich bei den ersten Anzeichen des schlechten Betriebs mit Ihrem Händler in Verbindung.

[3] Diese Arbeit muss durch Ihren Händler oder einen Fachbetrieb ausgeführt werden.
[4] Die allgemeine Schmierung aller Gelenke sollte außerdem vor jedem längeren Stillstand der Maschine ausgeführt werden.

6.3.1 Motor (Abb. 6.2)

Die in der Gebrauchsanweisung des Motors angegebenen Vorschriften befolgen.
Das Ablassen des Motoröls erfolgt mit Hilfe der mitgelieferten Spritze, nachdem man den Einfüllstutzen (1) abgeschraubt hat.
Den Schlauch (2) auf der Spritze (3) anbringen und ihn weit in die Öffnung einführen, dann das ganze Motoröl absaugen. Zur vollständigen Leerung muss dieser Vorgang einige Mal wiederholt werden.

6.3.2 Hinterachse

Sie besteht aus einer geschlossenen Einheit und bedarf keiner Wartung. Sie unterliegt einer Dauerschmierung, die nicht ausgewechselt oder nachgefüllt werden muss.

6.3.3 Batterie (Abb. 6.3)

Es ist äußerst wichtig, eine akkurate Wartung der Batterie vorzunehmen, um sicherzustellen, dass sie eine lange Lebensdauer hat.
Die Batterie Ihrer Maschine muss unbedingt geladen werden:
– bevor Sie die Maschine nach dem Kauf zum ersten Mal verwenden;
– vor jeder längeren Periode des Stillstands der Maschine;
– vor der Inbetriebnahme nach einer längeren Periode des Stillstands.

Den Ladevorgang, der in dem der Batterie beiliegenden Handbuch beschrieben ist, genau befolgen. Geschieht dies nicht oder wird die Batterie nicht geladen, können die Elemente der Batterie dauerhafte Schäden erleiden.
Eine entladene Batterie **muss** so bald wie möglich geladen werden.

WICHTIG *Das Laden muss mit einem Gleichstromgerät durchgeführt werden. Andere Ladesysteme können der Batterie Schäden zufügen, die nicht zu beheben sind.*

Die Maschine ist mit einem Ladeanschluss (1) ausgestattet, der an den entsprechenden Anschluss des geeigneten Batterieladegerätes anzuschließen ist, das mitgeliefert wird (falls vorgesehen) oder auf Anfrage verfügbar ist (siehe 8.2).

WICHTIG *Dieser Ladeanschluss darf nur für die Verbindung mit dem vom Hersteller vorgesehenen Batterieladegerät verwendet werden. Für seine Verwendung:*
– *die Hinweise befolgen, die in den Anleitungen des Ladegeräts aufgeführt sind;*
– *die Hinweise befolgen, die im Handbuch der Batterie aufgeführt sind.*

6.3.4 Schmieren (Abb. 6.4)

Alle 100 Betriebsstunden sind zu schmieren:
– die Zapfen der Lenkung, mit den zwei Schmierbüchsen (1);
– das Gelenk des Antriebshebels, mit der Schmierbüchse (2), die über die Klappe an der Basis des Sitzes zugänglich ist.

6.4 EINGRIFFE AN DER MASCHINE

6.4.1 Ausrichtung der Schneidwerkzeugbaugruppe (Abb. 6.5)

Eine gute Einstellung der Schneidwerkzeugbaugruppe ist wichtig, um einen gleichmäßig gemähten Rasen zu erhalten.
Im Falle des unregelmäßigen Schnittes den Reifendruck kontrollieren.
Falls dies nicht ausreichen sollte, um ein gleichmäßiges Mähergebnis zu erhalten, den Händler für notwendige Überprüfungen und für die Ausrichtung der Schneidwerkzeugbaugruppe kontaktieren.

6.4.2 Radwechsel (Abb. 6.6)

Bei eben abgestellter Maschine Unterlagen unter einem tragenden Element des Fahrgestells auf der Seite des zu wechselnden Rads anbringen.
Die Räder werden durch einen Sprengring (1) gehalten, der mit einem Schraubenzieher herausgenommen werden kann.

HINWEIS *Im Falle des Wechselns eines oder beider Hinterräder muss man sich versichern, dass etwaige Differenzen des äußeren Durchmessers nicht größer als 8 bis 10 mm sind. Andernfalls sollte man, um unregelmäßige Schnittergebnisse zu vermeiden, die Schneidwerkzeugbaugruppe ausrichten.*

WICHTIG *Vor der erneuten Montage eines Rads muss die Achse mit Fett beschichtet werden. Den Sprengring (1) und die Unterlegscheibe (2) wieder sorgfältig einsetzen.*

6.4.3 Reparatur oder Wechsel der Reifen

Jeder Ersatz oder jede Reparatur eines Reifens als Folge eines Lochs muss von einem Reifenfachmann in der Art ausgeführt werden, die für den verwendeten Reifentyp vorgesehen ist.

6.4.4 Auswechseln einer Sicherung (Abb. 6.7)

An der Maschine sind einige Sicherungen (1) von verschiedenen Stärken vorgesehen, deren Funktionen und Eigenschaften im Folgenden beschrieben werden:

– Sicherung 10 A = Absicherung der allgemeinen Stromkreise und des Leistungskreises der Steuerkarte. Das Ansprechen der Sicherung verursacht den Stillstand der Maschine und das vollständige Ausschalten der Kontrolllampe des Armaturenbretts.
– Sicherung 25 A = Absicherung des Ladestromkreises. Das Ansprechen der Sicherung zeigt sich durch zunehmende Abnahme der Batterieladung mit dementsprechenden Startschwierigkeiten.

Mit Motor Honda:

– Sicherung 10 A = Absicherung der allgemeinen Stromkreise und des Leistungskreises der Steuerkarte. Das Ansprechen der Sicherung verursacht den Stillstand der Maschine und das vollständige Ausschalten der Kontrolllampe des Armaturenbretts.
– Sicherung 25 A = Absicherung des Ladestromkreises. Das Ansprechen der Sicherung zeigt sich durch zunehmende Abnahme der Batterieladung mit dementsprechenden Startschwierigkeiten.
– Sicherung T-6,3 A (träge) (2) = Absicherung der allgemeinen Stromkreise und des Leistungskreises der Steuerkarte. Das Ansprechen der Sicherung verursacht den Stillstand der Maschine und das vollständige Ausschalten der Kontrolllampen des Armaturenbretts.

Die Stärke ist jeweils auf der Sicherung angegeben.

WICHTIG *Eine durchgebrannte Sicherung muss immer durch eine Sicherung des gleichen Typs und der gleichen Leistung ersetzt werden, niemals durch eine Sicherung mit anderer Leistung.*

6.4.5 6.3.4 Auswechseln der Lampe (wenn vorgesehen) (Abb. 6.8)

Die Lampe (18 W) ist mit einem Bajonettverschluss im Lampensockel befestigt. Dieser wird mit Hilfe einer Flachzange entgegen dem Uhrzeigersinn gedreht und dann herausgezogen.

6.4.6 Ausbau, Ersatz und Wiedereinbau der Schneidwerkzeuge

⚠ ACHTUNG! ***Bei Handhabung der Schneidwerkzeuge müssen immer Arbeitshandschuhe getragen werden.***

⚠ ACHTUNG! ***Beschädigte oder verbogene Schneidwerkzeuge sind immer auszuwechseln; niemals versuchen, sie zu reparieren! STETS ORIGINAL SCHNEIDWERKZEUGE VERWENDEN!***

Auf dieser Maschine ist die Verwendung von Schneidwerkzeugen mit dem in der Tabelle auf Seite ii angegebenen Code vorgesehen. Aufgrund der Weiterentwicklung des Produkts könnten die oben genannten Schneidwerkzeuge im Laufe der Zeit durch andere ersetzt werden, die gleiche Eigenschaften der Austauschbarkeit und Betriebssicherheit aufweisen.

7. ANLEITUNG ZUR STÖRUNGSSUCHE

STÖRUNG	MÖGLICHE URSACHE	ABHILFE
1. Mit dem Zündschlüssel auf «EIN» bleibt die Kontrolllampe ausgeschaltet	Auslösen des Schutzes der elektronischen Steuerkarte wegen: – Batterie falsch angeschlossen – Polarität der Batterie vertauscht – Masseanschluss nicht in Ordnung – Batterie vollkommen entladen – Sicherung durchgebrannt – Steuerkarte feucht	Den Zündschlüssel auf «STOP» stellen und die Ursachen der Störung suchen: – Anschlüsse prüfen (siehe 3.2) – Anschlüsse prüfen (siehe 3.2) – Anschlüsse prüfen (siehe 3.2) – Batterie laden (siehe 6.3.3) – Sicherung (10 A) auswechseln (siehe 6.4.4) – Mit lauwarmer Luft trocknen
2. Mit dem Zündschlüssel auf «STARTEN» blinkt die Kontrolllampe und der Anlasser funktioniert nicht	– Fehlende Voraussetzung zum Starten	– Prüfen, ob die Bedingungen der Zustimmung erfüllt sind (siehe 5.2.a)
3. Mit dem Zündschlüssel auf «STARTEN» leuchtet die Kontrolllampe auf, aber der Anlasser funktioniert nicht	– Batterie nicht ausreichend geladen – Sicherung Ladestromkreis durchgebrannt – Fehlfunktion des Starterrelais	– Batterie laden (siehe 6.2.3) – Sicherung (25 A) auswechseln (siehe 6.4.4) – Setzen Sie sich mit Ihrem Händler in Verbindung
4. Mit dem Zündschlüssel auf «STARTEN» schaltet der Anlasser ein, aber der Motor läuft nicht an	– Batterie nicht ausreichend geladen – Mangelnder Zufluss von Benzin – Schaden an der Zündanlage	– Batterie laden (siehe 6.3.3) – Benzinstand prüfen (siehe 5.3.3) – Den Hahn öffnen (falls vorgesehen) (siehe 5.4.1) – Benzinfilter überprüfen – Befestigung des Zündkerzensteckers überprüfen – Sauberkeit und korrekten Elektrodenabstand überprüfe
5. Anlassen erschwert oder Betrieb des Motors unregelmäßig	– Vergaserprobleme	– Luftfilter reinigen oder auswechseln – Vergaserwanne reinigen – Tank leeren und frisches Benzin einfüllen – Benzinfilter kontrollieren und ggf. auswechseln
6. Absinken der Leistung des Motors während des Mähens	– Fahrgeschwindigkeit im Verhältnis zur Schnitthöhe zu hoch	– Fahrgeschwindigkeit vermindern und/oder Schnitthöhe anheben (siehe 5.4.5)
7. Der Motor geht aus und die Kontrolllampe blinkt	Auslösen des Schutzes der elektronischen Steuerkarte wegen: – Auslösen der Sicherheitseinrichtungen	Den Zündschlüssel auf «STOP» stellen und die Ursachen der Störung suchen: – prüfen, ob die Bedingungen der Zustimmung erfüllt sind (siehe 5.2.b)

STÖRUNG	MÖGLICHE URSACHE	ABHILFE
8. Der Motor geht aus und die Kontrolllampe erlischt	Auslösen des Schutzes der elektronischen Steuerkarte wegen:	Den Zündschlüssel auf «STOP» stellen und die Ursachen der Störung suchen:
	– Batterie leer	– Batterie laden (siehe 6.3.3)
	– Überlastung durch Laderegler	– Einen Autorisierten Kundendienst kontaktieren
	– Batterie nicht angeschlossen (wackelnder Kontakt)	– Batterieanschlüsse prüfen (siehe 3.2)
9. Der Motor geht aus und die Kontrolllampe leuchtet weiter	– Motorprobleme	– Einen Autorisierten Kundendienst kontaktieren
10. Die Schneidwerkzeuge schalten sich nicht zu oder stoppen nicht schnell genug wenn sie ausgekuppelt werden	– Probleme am Einschaltsystem	– Setzen Sie sich mit Ihrem Händler in Verbindung
11. Schnitt ungleichmäßig und Grasaufnahme unzureichend	– Schneidwerkzeugbaugruppe nicht parallel zum Boden	– Reifendruck prüfen (siehe 5.3.2) – Ausrichtung der Schneidwerkzeugbaugruppe zum Boden wiederherstellen (siehe 6.4.1)
	– Schlechter Schnitt der Schneidwerkzeuge	– Setzen Sie sich mit Ihrem Händler in Verbindung
	– Fahrgeschwindigkeit im Verhältnis zur Höhe des zu mähenden Grases hoch	– Fahrgeschwindigkeit vermindern und/oder Schneidwerkzeugbaugruppe anheben (siehe 5.4.5) – Warten, bis der Rasen trocken ist
	– Verstopfung des Auswurfkanals	– Die Grasfangeinrichtung abnehmen und den Kanal entleeren (siehe 5.4.7)
12. Nicht normale Vibrationen während des Betriebs	– Die Schneidwerkzeugbaugruppe ist voller Gras – Die Schneidwerkzeuge sind nicht ausgewuchtet oder sind gelockert – Befestigungen gelockert	– Die Schneidwerkzeugbaugruppe reinigen (siehe 5.4.10) – Setzen Sie sich mit Ihrem Händler in Verbindung – Befestigungsschrauben des Motors und des Fahrgestells überprüfen und festziehen
13. Bremsleistung unregelmäßig oder ungenügend	– Bremse nicht korrekt eingestellt	– Setzen Sie sich mit Ihrem Händler in Verbindung
14. Unregelmäßiger Vortrieb, schlechter Antrieb bergauf, oder Neigung der Maschine zum Aufbäumen	– Probleme mit dem Antriebsriemen oder der Kupplungsvorrichtung	– Setzen Sie sich mit Ihrem Händler in Verbindung
15. Wenn man bei laufendem Motor das Antriebspedal betätigt, bewegt sich die Maschine nicht	– Entriegelungshebel in Position «B»	– Hebel in die Stellung «A» bringen (siehe 4.23)

STÖRUNG	MÖGLICHE URSACHE	ABHILFE
16. Die Maschine beginnt, auf ungewöhnliche Weise zu vibrieren	– Beschädigung oder lockere Teile	– Halten Sie die Maschine an und ziehen Sie das Zündkerzenkabel ab – Prüfen Sie, ob eventuell Beschädigungen vorhanden sind; – Kontrollieren, ob Teile sich gelöst haben und diese festziehen; – Die Kontrollen, Auswechsel- und Reparaturarbeiten in einem Fachbetrieb durchführen lassen

Wenn die Störungen nach den oben beschriebenen Eingriffen anhalten, ist Ihren Händler zu kontaktieren.

⚠ ACHTUNG! ***Versuchen Sie niemals, schwierige Reparaturen auszuführen, ohne dazu die Mittel und die erforderlichen technischen Kenntnisse zu haben. Jeder Eingriff führt automatisch zum Verfall der Garantie und zur Ablehnung jeder Haftung des Herstellers.***

8. ZUBEHÖR

8.1

- BATTERIELADEGERÄT (Abb. 8.1 Nr. 41)

Erlaubt die Erhaltung des optimalen Ladezustandes der Batterie während der Stilllegung der Maschine und verlängert dadurch die Lebensdauer der Batterie.

- MULCHING”-KIT (Abb. 8.1 Nr. 42)

Zerhackt das geschnittene Gras fein und lässt es auf dem Rasen, als Alternative zum Sammeln in der Grasfangeinrichtung.

- ABDECKUNG (Abb. 8.1 Nr. 43)

Schützt die Maschine vor Staub, wenn sie nicht benutzt wird.

EL **ΠΡΟΣΟΧΗ: ΠΡΙΝ ΧΡΗΣΙΜΟΠΟΙΗΣΕΤΕ ΤΟ ΜΗΧΑΝΗΜΑ, ΔΙΑΒΑΣΤΕ ΠΡΟΣΕΚΤΙΚΑ ΤΟ ΠΑΡΟΝ ΕΓΧΕΙΡΙΔΙΟ. Φυλάξτε το για κάθε μελλοντική χρήση.**

Για τον κινητήρα και την μπαταρία, διαβάστε τα αντίστοιχα εγχειρίδια οδηγιών.

ΠΕΡΙΕΧΟΜΕΝΑ

1. ΚΑΝΟΝΕΣ ΑΣΦΑΛΕΙΑΣ 1
2. ΓΝΩΡΙΜΙΑ ΜΕ ΤΟ ΜΗΧΑΝΗΜΑ 5
3. ΑΠΟΣΥΣΚΕΥΑΣΙΑ ΚΑΙ ΣΥΝΑΡΜΟΛΟΓΗΣΗ . 7
4. ΧΕΙΡΙΣΤΗΡΙΑ ΚΑΙ ΟΡΓΑΝΑ ΕΛΕΓΧΟΥ 8
5. ΟΔΗΓΙΕΣ ΧΡΗΣΗΣ 10
   5.1 Προειδοποιήσεις ασφαλείας 10
   5.2 Κριτήρια επέμβασης των διατάξεων ασφαλείας 10
   5.3 Προκαταρκτικές ενέργειες πριν την έναρξη των εργασιών 10
   5.4 Χρήση του μηχανήματος 11
   5.5 Χρήση σε επικλινή εδάφη 14
   5.6 Μερικές συμβουλές για τη σωστή διατήρηση του γκαζόν 14
6. ΣΥΝΤΗΡΗΣΗ 15
   6.1 Προειδοποιήσεις ασφαλείας 15
   6.2 Πρόσβαση στον κινητήρα 15
   6.3 Τακτική συντήρηση 15
   6.4 Επεμβάσεις στο μηχάνημα 17
7. ΟΔΗΓΟΣ ΑΝΕΥΡΕΣΗΣ ΤΩΝ ΒΛΑΒΩΝ 18
8. ΑΞΕΣΟΥΑΡ 20

ΠΩΣ ΝΑ ΣΥΜΒΟΥΛΕΥΘΕΙΤΕ ΤΟ ΕΓΧΕΙΡΙΔΙΟ

Στο κείμενο του εγχειριδίου, μερικές παράγραφοι που περιέχουν σημαντικές πληροφορίες για την ασφάλεια και τη λειτουργία του μηχανήματος, υποδεικνύονται με διαφορετικό τρόπο, η σημασία των οποίων είναι η εξής:

ΣΗΜΕΙΩΣΗ *ή* **ΣΗΜΑΝΤΙΚΟ**

Περιέχει επεξηγήσεις ή άλλα στοιχεία σχετικά με προηγούμενες οδηγίες, για την αποφυγή βλαβών στο μηχάνημα ή για να μην προκληθούν ζημιές.

⚠ ΠΡΟΣΟΧΗ! ***Πιθανότητα πρόκλησης σωματικών βλαβών σε περίπτωση μη τήρησης.***

⚠ ΚΙΝΔΥΝΟΣ! ***Πιθανότητα πρόκλησης σοβαρών σωματικών βλαβών με κίνδυνο θανάτου σε περίπτωση μη τήρησης***

Στο εγχειρίδιο περιγράφονται διάφορες εκδόσεις του μηχανήματος, που οι κύριες διαφορές μεταξύ τους αφορούν:
– την παρουσία εξαρτημάτων ή αξεσουάρ που δεν είναι πάντοτε διαθέσιμα σε όλες τις χώρες πώλησης,
– ειδικούς εξοπλισμούς.

Το σύμβολο "➲" υποδεικνύει κάθε διαφορά που αφορά τη χρήση. Μετά το σύμβολο ακολουθεί η έκδοση στην οποία αναφέρεται.

ΣΗΜΕΙΩΣΗ *Όλες οι αναφορές «εμπρός», «πίσω», «δεξιά» και «αριστερά», αναφέρονται στη θέση με το χειριστή καθισμένο. (Εικ. 1.1)*

ΣΗΜΑΝΤΙΚΟ *Για τις οδηγίες χρήσης και συντήρησης που αφορούν τον κινητήρα και την μπαταρία και δεν περιγράφονται στο παρόν εγχειρίδιο, συμβουλευθείτε τα ειδικά εγχειρίδια οδηγιών που αποτελούν αναπόσπαστο μέρος του μηχανήματος.*

1. ΚΑΝΟΝΕΣ ΑΣΦΑΛΕΙΑΣ να τηρούνται σχολαστικά

Α) ΕΚΠΑΙΔΕΥΣΗ

1) ΠΡΟΣΟΧΗ! Διαβάστε τις οδηγίες πριν χρησιμοποιήσετε το μηχάνημα. Εξοικειωθείτε με τους λεβιέδες και τη χρήση του μηχανήματος. Μάθετε να σταματάτε γρήγορα τον κινητήρα. Η μη τήρηση των προειδοποιήσεων και των οδηγιών μπορεί να προκαλέσει πυρκαγιά ή/και σοβαρούς τραυματισμούς. Φυλάξτε το φυλλάδιο προειδοποιήσεων και οδηγιών για μελλοντική χρήση.
2) Μην επιτρέπετε να χειρίζονται το μηχάνημα παιδιά ή άτομα που δεν γνωρίζουν το χειρισμό του μηχανήματος. Η τοπική νομοθεσία μπορεί να ορίζει την ελάχιστη ηλικία του χειριστή.
3) Μη χρησιμοποιείτε ποτέ το μηχάνημα όταν βρίσκονται κοντά άνθρωποι, ειδικά παιδιά, ή και ζώα.
4) Μη χρησιμοποιείται ποτέ το μηχάνημα σε περίπτωση που ο χειριστής βρίσκεται σε κατάσταση κόπωσης ή αδιαθεσίας ή εάν έχει πάρει φάρμακα, ναρκωτικά ή ουσίες που μειώνουν τα αντανακλαστικά και την προσοχή του.
5) Να θυμάστε ότι ο χειριστής ή ο χρήστης είναι υπεύθυνος για τα ατυχήματα και τα απρόοπτα που μπορεί να συμβούν σε άλλα άτομα ή στην ιδιοκτησία τους. Είναι ευθύνη του χειριστή η εκτίμηση των πιθανών κινδύνων του εδάφους, καθώς και η λήψη όλων των αναγκαίων μέτρων για την ασφάλεια, ιδιαίτερα σε επικλινή, ανώμαλα, ολισθηρά ή ασταθή εδάφη.
6) Σε περίπτωση μεταπώλησης ή δανεισμού του μηχανήματος, βεβαιωθείτε ότι ο χρήστης έχει διαβάσει τις παρούσες οδηγίες χρήσης.

7) Μη μεταφέρετε παιδιά ή άλλους επιβάτες με το μηχάνημα, καθώς υπάρχει κίνδυνος πτώσης και σοβαρού τραυματισμού ή δημιουργία συνθηκών μη ασφαλούς οδήγησης.
8) Ο οδηγός του μηχανήματος πρέπει να εφαρμόζει πιστά τις οδηγίες οδήγησης και ειδικότερα:
– Να μην αποσπάται η προσοχή του και να παραμένει συγκεντρωμένος κατά τη διάρκεια της εργασίας.
– Έχετε υπόψη ότι όταν χάσετε τον έλεγχο του μηχανήματος που γλιστράει επάνω σε ένα επικλινές έδαφος δεν πρέπει να χρησιμοποιήσετε το φρένο. Οι κυριότερες αιτίες της απώλειας ελέγχου του μηχανήματος είναι:
  • Έλλειψη πρόσφυσης των τροχών.
  • Υπερβολική ταχύτητα.
  • Όχι ομοιόμορφο φρενάρισμα.
  • Μηχάνημα ακατάλληλο για τη συγκεκριμένη χρήση.
  • Έλλειψη γνώσης των επιπτώσεων εξ αιτίας των συνθηκών του εδάφους, ειδικά σε επικλινή εδάφη.
  • Λανθασμένη χρήση ως όχημα ρυμούλκησης.
9) Το μηχάνημα διαθέτει μια σειρά μικροδιακοπτών και συστημάτων ασφαλείας που ποτέ δεν πρέπει να τροποποιούνται ή να αφαιρούνται, διαφορετικά παύει να ισχύει η εγγύηση και ο κατασκευαστής δεν φέρει καμία ευθύνη. Πριν χρησιμοποιήσετε το μηχάνημα, ελέγχετε πάντα εάν λειτουργούν τα συστήματα ασφαλείας.

Β) ΠΡΟΚΑΤΑΡΚΤΙΚΕΣ ΕΝΕΡΓΕΙΕΣ

1) Κατά τη χρήση του μηχανήματος πρέπει να φοράτε πάντα ανθεκτικά αντιολισθητικά υποδήματα εργασίας και μακριά παντελόνια. Μη χρησιμοποιείτε το μηχάνημα ξυπόλυτοι ή με ανοιχτά πέδιλα. Αποφύγετε την χρήση αλυσίδων, καδενών, ιματισμού με αιωρούμενα μέρη ή με κορδόνια και γραβάτες. Δέστε τα μακριά μαλλιά. Χρησιμοποιείτε πάντα ωτοασπίδες.
2) Ελέγξτε καλά όλο το χώρο εργασίας και αφαιρέστε οτιδήποτε θα μπορούσε να εκτοξευτεί από το μηχάνημα ή να καταστρέψει το σύστημα κοπής και τον κινητήρα (πέτρες, σύρματα, κόκαλα, κλπ.).
3) ΠΡΟΣΟΧΗ: ΚΙΝΔΥΝΟΣ! Η βενζίνη είναι εξαιρετικά εύφλεκτη.
– Φυλάξτε το καύσιμο σε ειδικά μπιτόνια.
– Προσθέστε καύσιμο, χρησιμοποιώντας ένα χωνί, μόνο σε ανοικτούς χώρους και μην καπνίζετε κατά τη διάρκεια αυτής της διαδικασίας καθώς και κάθε φορά που χειρίζεστε τα καύσιμα.
– Γεμίστε το ρεζερβουάρ πριν βάλετε σε λειτουργία τον κινητήρα. Μην προσθέτετε βενζίνη ή αφαιρείτε το πώμα του ρεζερβουάρ όταν ο κινητήρας βρίσκεται σε λειτουργία ή είναι ζεστός.
– Αν η βενζίνη ξεχειλίσει, μην βάλετε τον κινητήρα σε λειτουργία, αλλά απομακρύνετε το μηχάνημα από την περιοχή όπου χύθηκε η βενζίνη και αποφύγετε να δημιουργήσετε συνθήκες πυρκαγιάς, μέχρις ότου η βενζίνη εξατμιστεί τελείως και οι ατμοί της διασκορπιστεί.
– Τοποθετήστε και σφίξτε καλά τις τάπες του ρεζερβουάρ και του μπιτονιού βενζίνης.
4) Αντικαθιστάτε την εξάτμιση όταν έχει βλάβη.
5) Πριν τη χρήση κάνετε έναν γενικό έλεγχο του μηχανήματος και ειδικότερα:
την όψη του συστήματος κοπής, ελέγχοντας εάν οι βίδες και το σύστημα κοπής παρουσιάζουν φθορές ή βλάβες. Αντικαταστήστε ολόκληρο το σύστημα κοπής και τις βίδες που έχουν υποστεί ζημιά ή φθαρεί, ώστε να διατηρήσετε την ισορροπία. Οι επεμβάσεις αυτές πρέπει να εκτελούνται μόνο από το εξειδικευμένο Συνεργείο.
6) Ελέγχετε κατά διαστήματα την κατάσταση της μπαταρίας. Αντικαθιστάτε την μπαταρία σε περίπτωση φθοράς του περιβλήματος, του καπακιού ή των πόλων της.
7) Πριν αρχίσετε την εργασία, τοποθετείτε πάντα τις προστασίες εξόδου (κάδο περισυλλογής, προστασία πλευρικής ή οπίσθιας αποβολής).

C) ΚΑΤΑ ΤΗ ΧΡΗΣΗ

1) Μη βάζετε σε λειτουργία τον κινητήρα σε κλειστούς χώρους, όπου μπορούν να συγκεντρωθούν επικίνδυνα καυσαέρια μονοξειδίου του άνθρακα. Η εκκίνηση του κινητήρα πρέπει να γίνεται σε ανοιχτό ή καλά αεριζόμενο χώρο. Να θυμάστε πάντα ότι τα καυσαέρια είναι δηλητηριώδη.
2) Εργάζεστε μόνο στο φως της ημέρας ή με καλό τεχνητό φωτισμό και σε κατάσταση άρτιας ορατότητας. Απομακρύνετε άτομα, παιδιά και ζώα από την εργασιακή περιοχή.
3) Αν είναι δυνατόν, αποφεύγετε να εργάζεστε πάνω σε βρεγμένη χλόη. Αποφύγετε την εργασία υπό βροχή και υπό τον κίνδυνο καταιγίδας. Μη χρησιμοποιείτε το μηχάνημα σε συνθήκες κακοκαιρίας, ιδίως εάν υπάρχει πιθανότητα αστραπών.
4) Πριν βάλετε εμπρός τον κινητήρα, ξεκομπλάρετε το σύστημα κοπής ή το παρτικόφ και βάλτε το λεβιέ ταχυτήτων στο νεκρό.
5) Δίνετε ιδιαίτερη προσοχή όταν πλησιάζετε σε εμπόδια που θα μπορούσαν να μειώσουν την ορατότητα.

6) Δένετε το χειρόφρενο όταν παρκάρετε το μηχάνημα σε επικλινή εδάφη.
7) Το μηχάνημα δεν πρέπει να χρησιμοποιείται σε εδάφη με κλίση άνω των 10° (17%), ανεξαρτήτως φοράς κίνησης.
8) Να θυμάστε ότι δεν υπάρχει σίγουρη κλίση. Στα επικλινή εδάφη να κινείστε με ιδιαίτερη προσοχή. Για να αποφύγετε ανατροπή ή απώλεια ελέγχου του μηχανήματος:
– Μη σταματάτε ή ξεκινάτε απότομα σε ανηφόρα ή κατηφόρα.
– Χειρίζεστε απαλά το συμπλέκτη και αφήνετε στο σασμάν μία ταχύτητα ειδικά σε κατηφόρα.
– Η ταχύτητα πρέπει να είναι μικρή σε επικλινή εδάφη ή σε κλειστές στροφές.
– Προσέχετε τις προεξοχές, τα βαθουλώματα και τα επικίνδυνα σημεία.
– Μην κόβετε τη χλόη ποτέ εγκάρσια της κλίσης του εδάφους. Στα επικλινή εδάφη το μηχάνημα πρέπει να κινείται ανοδικά ή καθοδικά και ποτέ πλαγίως, προσέχοντας τις αλλαγές κατεύθυνσης καθώς και την αποφυγή των εμποδίων (πέτρες, κλαδιά, ρίζες κλπ.) που μπορεί να προκαλέσουν πλαγιολίσθηση, ανατροπή ή απώλεια του ελέγχου του μηχανήματος.
9) Μειώνετε την ταχύτητα πριν από κάθε αλλαγή κατεύθυνσης σε επικλινή εδάφη και δένετε το χειρόφρενο πριν εγκαταλείψετε το μηχάνημα.
10) Δώστε πολύ προσοχή κοντά σε κρημνούς, ορύγματα ή τάφρους. Το μηχάνημα μπορεί να ανατραπεί εάν ένας τροχός βρεθεί έξω από το άκρο του ορύγματος ή εάν τα άκρα υποχωρήσουν.
11) Προσέξτε ιδιαίτερα όταν κινείστε και εργάζεστε με την όπισθεν. Κοιτάζετε πίσω σας πριν ξεκινήσετε και κατά τη διάρκεια της όπισθεν για να βεβαιωθείτε ότι δεν υπάρχουν εμπόδια.
12) Ξεκομπλάρετε το σύστημα κοπής ή το παρτικόφ όταν διασχίζετε περιοχές χωρίς χλόη και όταν μεταφέρετε το μηχάνημα από ή προς την περιοχή για κούρεμα, μετακινώντας το σύστημα κοπής στην πιο υψηλή θέση.
13) Προσοχή στην κίνηση των οχημάτων όταν χρησιμοποιείτε το μηχάνημα κοντά στο δρόμο.
14) ΠΡΟΣΟΧΗ! Το μηχάνημα δεν επιτρέπεται να κινείται σε δημόσιους δρόμους. Η χρήση του (σύμφωνα με τον Κώδικα Οδικής Κυκλοφορίας) πρέπει να γίνεται αποκλειστικά και μόνο σε δρόμους που δεν κυκλοφορούν άλλα οχήματα.
15) Μη χρησιμοποιείτε ποτέ το μηχάνημα όταν τα προστατευτικά έχουν πάθει ζημιά ή χωρίς τον κάδο περισυλλογής και την προστασία πλευρικής ή οπίσθιας αποβολής.
16) Μην πλησιάζετε χέρια ή πόδια δίπλα ή κάτω από τα περιστρεφόμενα τμήματα. Να στέκεστε πάντα μακριά από την έξοδο της χλόης.
17) Μην αφήνετε το μηχάνημα σταματημένο σε ψηλό χορτάρι με τον κινητήρα αναμμένο, για να μην προκαλέσετε πυρκαγιά.
18) Όταν χρησιμοποιείτε τα αξεσουάρ, μην κατευθύνετε ποτέ την αποβολή της χλόης προς τους ανθρώπους.
19) Χρησιμοποιείτε μόνον εξαρτήματα που έχει εγκρίνει ο κατασκευαστής του μηχανήματος.
20) Μη χρησιμοποιείτε το μηχάνημα εάν τα εξαρτήματα/εργαλεία δεν έχουν τοποθετηθεί στα προβλεπόμενα σημεία.
21) Προσέξτε όταν χρησιμοποιείτε κάδους περισυλλογής και αξεσουάρ που μπορεί να επηρεάσουν τη σταθερότητα του μηχανήματος, ιδίως σε επικλινή εδάφη.
22) Μην αλλάζετε τις ρυθμίσεις του κινητήρα και μην τον ανεβάζετε σε υψηλές στροφές.
23) Μην αγγίζετε τα σημεία του κινητήρα που θερμαίνονται κατά τη χρήση. Κίνδυνος εγκαυμάτων
24) Ξεκομπλάρετε το σύστημα κοπής ή το παρτικόφ, βάλτε το λεβιέ ταχυτήτων στο νεκρό και δέστε το χειρόφρενο, σβήστε τον κινητήρα και αφαιρέστε το κλειδί (βεβαιωθείτε ότι όλα τα κινούμενα μέρη έχουν ακινητοποιηθεί εντελώς):
– Κάθε φορά που αφήνετε αφύλακτο το μηχάνημα ή εγκαταλείπετε τη θέση του οδηγού:
– Πριν την αποκατάσταση των αιτιών εμπλοκής ή πριν την απόφραξη της εξόδου της χλόης.
– Πριν ελέγξετε, καθαρίσετε ή κάνετε επεμβάσεις στο μηχάνημα.
– Εάν χτυπήσετε κάποιο ξένο σώμα. Ελέγξτε αν ενδεχομένως το μηχάνημα έχει υποστεί ζημιές και εκτελέστε τις απαραίτητες επισκευές πριν χρησιμοποιήσετε και πάλι το μηχάνημα.
25) Ξεκομπλάρετε το σύστημα κοπής ή το παρτικόφ και σβήνετε τον κινητήρα (βεβαιωθείτε ότι όλα τα κινούμενα μέρη έχουν ακινητοποιηθεί εντελώς):
– Πριν γεμίσετε το ρεζερβουάρ.
– Κάθε φορά που αφαιρείτε ή τοποθετείτε τον κάδο περισυλλογής.
– Κάθε φορά που αφαιρείτε ή τοποθετείτε τον πλευρικό εκτροπέα αποβολής.
– Πριν ρυθμίσετε το ύψος κοπής, εάν η ρύθμιση αυτή δεν μπορεί να γίνει από τη θέση του χειριστή.
26) Ξεμπλοκάρετε το σύστημα κοπής ή το παρτικόφ κατά τη μεταφορά του μηχανήματος και κάθε φορά που δεν χρησιμοποιούνται.
27) Ελαττώστε τις στροφές του κινητήρα πριν τον σβήσετε. Στο τέλος της εργασίας κλείστε την τροφοδοσία βενζίνης, ακολουθώντας τις οδηγίες που αναγράφονται στο εγχειρίδιο.
28) Όταν υπάρχουν περισσότερα συστήματα κοπής, ελέγξτε τα όλα, καθώς η περιστροφή

ενός συστήματος μπορεί να προκαλέσει και την περιστροφή των υπολοίπων.
29) ΠΡΟΣΟΧΗ – Σε περίπτωση θραύσης ή ατυχημάτων κατά την διάρκεια της εργασίας, απενεργοποιήστε άμεσα τον κινητήρα και απομακρύνετε την μηχανή με τρόπο που να μην προκαλέσει άλλα ατυχήματα. Σε περίπτωση ατυχημάτων με ατομικούς τραυματισμούς ή προς τρίτους, ενεργοποιήστε άμεσα τις καταλληλότερες για την περίπτωση διαδικασίες πρώτων βοηθειών και επικοινωνήστε με ένα νοσοκομείο για την κατάλληλη θεραπεία. Αφαιρέστε σχολαστικά ενδεχόμενα θραύσματα που μπορεί να προκαλέσουν ζημιές ή τραυματισμούς σε ανθρώπους ή ζώα, εάν μείνουν χωρίς επιτήρηση.
30) ΠΡΟΣΟΧΗ – Το επίπεδο θορύβου και κραδασμών που αναγράφεται στις παρούσες οδηγίες, είναι οι μέγιστες τιμές χρήσης του μηχανήματος. Η χρήση μη ισορροπημένου συστήματος κοπής, η υπερβολική ταχύτητα κίνησης και η απουσία συντήρησης συμβάλλουν σημαντικά στις εκπομπές θορύβου και στη δημιουργία κραδασμών. Κατά συνέπεια, είναι αναγκαίο να ληφθούν προληπτικά μέτρα για την εξάλειψη των πιθανών ζημιών λόγω της υψηλής στάθμης θορύβου και των κραδασμών. Φροντίστε για τη συντήρηση του μηχανήματος και φοράτε ωτοασπίδες, κάνοντας διαλείμματα κατά τη διάρκεια της εργασίας.

D) ΣΥΝΤΗΡΗΣΗ ΚΑΙ ΑΠΟΘΗΚΕΥΣΗ

⚠ **Αφήστε τον κινητήρα να κρυώσει πριν αποθηκεύσετε το μηχάνημα.**

⚠ **Οι κινητήρες σε λειτουργία παράγουν θερμότητα και η εξάτμιση θερμαίνεται υπερβολικά. Για να αποφύγετε τον κίνδυνο πυρκαγιάς, αφήστε τον κινητήρα και την εξάτμιση να κρυώσουν πριν από την αποθήκευση. Και αφαιρέστε τυχόν συσσωρευμένα υπολείμματα, όπως φύλλα, γρασίδι και θάμνους, από την περιοχή της εξάτμισης.**

1) ΠΡΟΣΟΧΗ! – Αφαιρέστε το κλειδί και διαβάστε τις σχετικές οδηγίες πριν από οποιαδήποτε επέμβαση καθαρισμού ή συντήρησης. Φοράτε κατάλληλα ρούχα και γάντια εργασίας σε όλες τις περιπτώσεις κινδύνου για τα χέρια.
2) ΠΡΟΣΟΧΗ! – Μη χρησιμοποιείτε ποτέ το μηχάνημα με φθαρμένα ή ελαττωματικά εξαρτήματα. Τα ελαττωματικά εξαρτήματα πρέπει να αντικαθίστανται και όχι να επισκευάζονται. Χρησιμοποιείτε μόνο γνήσια ανταλλακτικά: η χρήση μη γνήσιων ανταλλακτικών ή/και η λανθασμένη τοποθέτησή τους μπορεί να επηρεάσει την ασφάλεια του μηχανήματος, να προκαλέσει πυρκαγιές ή τραυματισμούς και απαλλάσσει τον κατασκευαστή από κάθε υποχρέωση ή ευθύνη.
3) Όλες οι επεμβάσεις συντήρησης και ρύθμισης που δεν περιγράφονται στο παρόν εγχειρίδιο πρέπει να εκτελούνται από την Αντιπροσωπεία ή από εξειδικευμένο συνεργείο, που διαθέτει τις αναγκαίες γνώσεις και τον εξοπλισμό για τη σωστή εκτέλεση των εργασιών, διατηρώντας τον αρχικό βαθμό ασφαλείας του μηχανήματος. Οι επεμβάσεις σε μη εξειδικευμένα συνεργεία και χωρίς τον κατάλληλο εξοπλισμό έχουν ως αποτέλεσμα την ακύρωση κάθε είδους Εγγύησης και κάθε υποχρέωσης ή ευθύνης του Κατασκευαστή.
4) Μετά από κάθε χρήση, αφαιρείτε το κλειδί και ελέγχετε για ενδεχόμενες βλάβες.
5) Τα παξιμάδια και οι βίδες πρέπει να είναι καλά σφιγμένα, ώστε να είστε σίγουροι ότι το μηχάνημα λειτουργεί με ασφάλεια. Μια τακτική συντήρηση είναι σημαντική για την ασφάλεια και για τη διατήρηση των επιδόσεων.
6) Ελέγχετε τακτικά εάν οι βίδες του συστήματος κοπής είναι καλά σφιγμένες.
7) Για κάθε επέμβαση, για την τοποθέτηση ή την αφαίρεση των συστημάτων κοπής πρέπει να φοράτε γάντια εργασίας.
8) Όταν τροχίζετε τα των συστήματα κοπής, φροντίστε να είναι ισορροπημένα. Όλες οι ενέργειες που αφορούν τα συστήματα κοπής (αφαίρεση, τρόχισμα, ζυγοστάθμιση, τοποθέτηση ή/και αντικατάσταση) είναι εργασίες που απαιτούν ειδικές γνώσεις καθώς και τη χρήση ειδικού εξοπλισμού. Για λόγους ασφαλείας θα πρέπει συνεπώς να εκτελούνται από εξειδικευμένο συνεργείο.
9) Ελέγχετε τακτικά τη λειτουργία των φρένων. Είναι σημαντικό να πραγματοποιείτε τη συντήρηση των φρένων και, εν ανάγκη, να τα επισκευάζετε.
10) Ελέγχετε τακτικά τις προστασίες πλευρικής ή οπίσθιας αποβολής, τον κάδο περισυλλογής και τη γρίλια αναρρόφησης. Αντικαταστήστε τα ελαττωματικά εξαρτήματα.
11) Αντικαταστήστε τα αυτοκόλλητα με τις οδηγίες και τις προειδοποιήσεις εάν έχουν φθαρεί.
12) Όταν το μηχάνημα πρέπει να παραμείνει σε ακινησία ή αφύλακτο, κατεβάστε το σύστημα κοπής.
13) Το μηχάνημα πρέπει να φυλάσσεται σε σημείο στο οποίο δεν έχουν πρόσβαση τα παιδιά.
14) Μη φυλάσσετε το μηχάνημα με βενζίνη στο ρεζερβουάρ σε κλειστούς χώρους όπου οι αναθυμιάσεις της βενζίνης μπορεί να εκτεθούν σε φλόγες, σπινθήρες ή σε πηγή θερμότητας.
15) Αφήστε τον κινητήρα να κρυώσει πριν το-

ποθετήσετε το μηχάνημα σε οποιοδήποτε περιβάλλον.
16) Για να μειώσετε τον κίνδυνο πυρκαγιάς, δεν πρέπει να υπάρχουν υπολείμματα χλόης, φύλλα ή υπερβολικό γράσο στον κινητήρα, στο σιγαστήρα της εξάτμισης, στη θήκη της μπαταρίας και στο χώρο του ρεζερβουάρ βενζίνης. Αδειάζετε τον κάδο περισυλλογής και μην αφήνετε δοχεία με κομμένη χλόη στο εσωτερικό του χώρου αποθήκευσης.
17) Για να μειώσετε τον κίνδυνο πυρκαγιάς, ελέγχετε τακτικά για διαρροές λαδιού ή/και καυσίμου.
18) Αδειάζετε το ρεζερβουάρ σε ανοικτούς χώρους και με κρύο κινητήρα.
19) Μην αφήνετε ποτέ τα κλειδιά στη θέση τους ή κοντά σε παιδιά ή ακατάλληλα άτομα. Αφαιρείτε πάντα το κλειδί πριν ξεκινήσετε οποιαδήποτε επέμβαση συντήρησης.

Ε) ΜΕΤΑΦΟΡΑ

1) ΠΡΟΣΟΧΗ! - Αν πρέπει να μεταφέρετε το μηχάνημα πάνω σε φορτηγό ή ρυμουλκούμενο, χρησιμοποιήστε ράμπα πρόσβασης με κατάλληλη αντοχή, πλάτος και μήκος. Φορτώστε το μηχάνημα με τον κινητήρα σβηστό, χωρίς οδηγό και μόνο σπρώχνοντας, με τη βοήθεια επαρκή αριθμού ατόμων. Κατά τη μεταφορά, κλείστε το ρουμπινέτο της βενζίνης (αν προβλέπεται), κατεβάστε το σύστημα κοπής ή το αξεσουάρ, δέστε το χειρόφρενο και ασφαλίστε κατάλληλα το μηχάνημα στο μεταφορικό μέσο με σχοινιά ή αλυσίδες.

F) ΠΡΟΣΤΑΣΙΑ ΤΟΥ ΠΕΡΙΒΑΛΛΟΝΤΟΣ

1) Η προστασία του περιβάλλοντος πρέπει να αποτελεί μια σημαντική και πρωταρχική πλευρά στη χρήση του μηχανήματος, προς όφελος της πολιτισμένης συμβίωσης και του περιβάλλοντος στο οποίο ζούμε. Αποφύγετε την πρόκληση ενοχλήσεων στους γείτονες.
2) Τηρείτε αυστηρά την τοπική νομοθεσία για τη διάθεση υλικών συσκευασίας, λαδιών, βενζίνης, φίλτρων, ελαττωματικών εξαρτημάτων και οποιουδήποτε στοιχείου μπορεί να μολύνει το περιβάλλον. Αυτά τα απορρίμματα δεν πρέπει να διατίθενται με τα οικιακά απορρίμματα, αλλά πρέπει να συγκεντρώνονται χωριστά και να παραδίδονται στα ειδικά κέντρα συλλογής, που θα φροντίσουν για την ανακύκλωση των υλικών.
3) Τηρείτε αυστηρά την τοπική νομοθεσία για τη διάθεση των υλικών από την κοπή.
4) Εάν αποφασίσετε να μην ξαναχρησιμοποιήσετε το μηχάνημα, μην το εγκαταλείπετε στο περιβάλλον, αλλά απευθυνθείτε σε εξουσιοδοτημένο κέντρο περισυλλογής σύμφωνα με την ισχύουσα νομοθεσία.

2. ΓΝΩΡΙΜΙΑ ΜΕ ΤΟ ΜΗΧΑΝΗΜΑ

2.1 ΠΕΡΙΓΡΑΦΗ ΤΟΥ ΜΗΧΑΝΗΜΑΤΟΣ ΚΑΙ ΤΟΥ ΠΕΔΙΟΥ ΧΡΗΣΗΣ

Αυτό είναι ένα μηχάνημα κηπουρικής και συγκεκριμένα μια χλοοκοπτική μηχανή με επιχούμενο χειριστή.
Το μηχάνημα διαθέτει έναν κινητήρα που ενεργοποιεί το σύστημα κοπής, που προστατεύεται από ένα κάρτερ, καθώς και μια μονάδα μετάδοσης για την κίνηση του μηχανήματος.

Ο χειριστής θα είναι σε θέση να οδηγήσει την μηχανή και να ενεργοποιήσει τους κύριους εντολείς μένοντας πάντα καθιστός στην θέση οδήγησης.

Τα εγκαταστημένα συστήματα της μηχανής προβλέπουν την στάση του κινητήρα και του συστήματος κοπής, εντός μερικών δευτερολέπτων, σε περίπτωση που οι δράσεις του χειριστή δεν είναι συμβατές με τις προβλεπόμενες συνθήκες ασφαλείας.

Προβλεπόμενη χρήση

Αυτή η μηχανή είναι σχεδιασμένη για την κοπή της χλόης.
Η χρήση των ειδικών εξαρτημάτων που παρέχονται από τον κατασκευαστή ως αυθεντικός εξοπλισμός ή πωλούνται ξεχωριστά, επιτρέπει την πραγματοποίηση αυτού του έργου σε διάφορες καταστάσεις λειτουργίας, που εμφανίζονται στο παρόν εγχειρίδιο ή στις οδηγίες που συνοδεύουν τα επιμέρους εξαρτήματα.

Ομοίως, η δυνατότητα εφαρμογής πρόσθετων εξαρτημάτων (εφόσον παρέχονται από τον κατασκευαστή) μπορεί να επεκτείνει την προβλεπόμενη χρήση, ανάλογα με τα όρια και τις προϋποθέσεις που ορίζονται στις οδηγίες που συνοδεύουν αυτό το εξάρτημα.

Είδος χρήστη

Το μηχάνημα αυτό προορίζεται για χρήση από τους καταναλωτές, ήτοι από μη επαγγελματίες χειριστές. Το μηχάνημα αυτό προορίζεται για ερασιτεχνική χρήση.

Ακατάλληλη χρήση

Οποιαδήποτε άλλη χρήση από τις αναφερόμενες μπορεί να είναι επικίνδυνη και να προξενήσει βλάβες ή/και τραυματισμούς.

Ως ακατάλληλη χρήση (ενδεικτικά και όχι περιοριστικά) εννοείται:
– η χρήση του μηχανήματος πάνω σε ασταθή, ολισθηρά, παγωμένα, πετρώδη ή ανώμαλα εδάφη, λακκούβες με νερό που δεν επιτρέπουν την αξιολόγηση της σύστασης του εδάφους,
– η χρήση του συστήματος κοπής σε περιοχές χωρίς χλόη,
– η χρήση του μηχανήματος για το μάζεμα φύλλων ή υπολειμμάτων.

Οποιαδήποτε άλλη χρήση θεωρείται ακατάλληλη χρήση έχει ως αποτέλεσμα την ακύρωση της εγγύησης και της ευθύνης του κατασκευαστή, καθιστώντας υπεύθυνο το χρήστη για τις υποχρεώσεις που προκύπτουν από ζημιές ή τραυματισμό του χρήστη ή τρίτων.

2.2 ΕΤΙΚΕΤΑ ΠΡΟΣΔΙΟΡΙΣΜΟΥ ΚΑΙ ΕΞΑΡΤΗΜΑΤΑ ΤΟΥ ΜΗΧΑΝΗΜΑΤΟΣ (βλ. εικόνες στη σελ. ii)

1. Στάθμη ακουστικής ισχύος
2. Σήμα συμμόρφωσης CE
3. Έτος κατασκευής
4. Ισχύς και ταχύτητα περιστροφής του κινητήρα
5. Τύπος μηχανήματος
6. Αριθμός σειράς
7. Μάζα του μηχανήματος με άδειο ρεζερβουάρ σε κιλά
8. Όνομα και διεύθυνση του Κατασκευαστή
9. Τύπος μετάδοσης (εάν αναφέρεται)
10. Κωδικός προϊόντος

Το παράδειγμα της δήλωσης συμμόρφωσης βρίσκεται στην προτελευταία σελίδα του εγχειριδίου.

/---/---/---/---/---/---/---/---/

Σημειώστε εδώ τον αριθμό μητρώου του μηχανήματός σας (6)

Αμέσως μετά την αγορά του μηχανήματος, αντιγράψτε τους αριθμούς προσδιορισμού (3 - 5 - 6) στον ειδικό χώρο, στην τελευταία σελίδα του εγχειριδίου.

Το μηχάνημα αποτελείται από μερικά βασικά εξαρτήματα στα οποία αντιστοιχούν οι ακόλουθες λειτουργίες:

11. Κάλυμμα συστημάτων κοπής: είναι η προστασία που περικλείει τα περιστρεφόμενα συστήματα κοπής.
12. Συστήματα κοπής: είναι τα εξαρτήματα που σκοπό έχουν την κοπή της χλόης. Τα πτερύγια που υπάρχουν στα άκρα διευκολύνουν τη μεταφορά της κομμένης χλόης προς το κανάλι αποβολής.
13. Κανάλι αποβολής: είναι το στοιχείο σύνδεσης ανάμεσα στο σύστημα κοπής και τον κάδο περισυλλογής.
14. Κάδος περισυλλογής: συγκεντρώνει την κομμένη χλόη και ταυτόχρονα αποτελεί στοιχείο ασφαλείας, εμποδίζοντας τυχόν αντικείμενα που έχουν περισυλλέξει τα συστήματα κοπής να εκτοξευθούν μακριά από το μηχάνημα.
15. Κινητήρας: δίνει κίνηση τόσο στα συστήματα κοπής όσο και στους τροχούς. Τα χαρακτηριστικά του και οι οδηγίες χρήσης περιγράφονται σε ειδικό εγχειρίδιο.
16. Μπαταρία: δίνει το ρεύμα για την εκκίνηση του κινητήρα. Τα χαρακτηριστικά της και οι οδηγίες χρήσης περιγράφονται σε ειδικό εγχειρίδιο.
17. Κάθισμα οδηγού: είναι η θέση εργασίας του χειριστή και διαθέτει αισθητήρα που εντοπίζει την παρουσία του για την επέμβαση των διατάξεων ασφαλείας.
18. Ετικέτες οδηγιών και ασφαλείας: επισημαίνουν τις βασικές οδηγίες για ασφαλή εργασία.
19. Θυρίδα ελέγχου: για να έχετε εύκολη πρόσβαση στο μπουζί, στο ρουμπινέτο της βενζίνης και στο παξιμάδι στερέωσης του καλύμματος κινητήρα.
20. Γρίλια αναρρόφησης: διευκολύνει τη ροή του αέρα στο εσωτερικό των συστημάτων κοπής και εμποδίζει την αποβολή ξένων σωμάτων από το εμπρός τμήμα.

2.3 ΚΑΝΟΝΕΣ ΑΣΦΑΛΕΙΑΣ

Το μηχάνημα πρέπει να χρησιμοποιείται με σύνεση. Για να μην το ξεχνάτε, επάνω στο μηχάνημα είναι τοποθετημένες διάφορες ετικέτες με σύμβολα που υποδεικνύουν τις κυριότερες οδηγίες χρήσης. Οι ετικέτες αυτές αποτελούν αναπόσπαστο μέρος του μηχανήματος. Εάν κάποια ετικέτα αποκολληθεί ή αλλοιωθεί, απευθυνθείτε στον τοπικό μας αντιπρόσωπο, για να την αντικαταστήσετε. Η σημασία τους εξηγείται παρακάτω.

31. Προσοχή: Διαβάστε τις οδηγίες πριν χρησιμοποιήσετε το μηχάνημα.
32. Προσοχή: Αφαιρέστε το κλειδί και διαβάστε τις οδηγίες πριν κάνετε οποιαδήποτε εργασία συντήρησης ή επισκευής.
33. Κίνδυνος! Εκτόξευση αντικειμένων: Μη χρησιμοποιείτε ποτέ το μηχάνημα χωρίς να τοποθετήσετε την προστασία στην έξοδο!

34. Κίνδυνος! Εκτόξευση αντικειμένων: Κρατάτε τα άτομα μακριά.
35. Κίνδυνος! Ανατροπή του μηχανήματος: Μην χρησιμοποιείτε το μηχάνημα σε εδάφη με κλίση μεγαλύτερη από 10°.
36. Κίνδυνος! Ακρωτηριασμοί: Βεβαιωθείτε ότι τα παιδιά στέκονται σε απόσταση από το μηχάνημα όταν ο κινητήρας είναι σε λειτουργία.
37. Κίνδυνος κοπής. Περιστρεφόμενο σύστημα κοπής. Μη βάζετε χέρια ή πόδια εντός του χώρου όπου βρίσκονται τα συστήματα κοπής.
38. Προσοχή! Κρατηθείτε σε απόσταση από τις θερμές επιφάνειες.
39. Αποφύγετε τραυματισμούς από την κίνηση των ιμάντων: Μην λειτουργείτε το μηχάνημα χωρίς τις προστασίες τοποθετημένες. Κρατηθείτε μακριά από τους ιμάντες.

ΣΗΜΕΙΩΣΗ *Οι εικόνες που αντιστοιχούν στα κείμενα του κεφαλαίου 3 και των επόμενων βρίσκονται στη σελ. iii και τις επόμενες.*

3. ΑΠΟΣΥΣΚΕΥΑΣΙΑ ΚΑΙ ΣΥΝΑΡΜΟΛΟΓΗΣΗ

Για λόγους αποθήκευσης και μεταφοράς, μερικά εξαρτήματα του μηχανήματος δεν συναρμολογούνται απευθείας στο εργοστάσιο, αλλά πρέπει να τοποθετηθούν μετά την αφαίρεση της συσκευασίας, ακολουθώντας τις παρακάτω οδηγίες.

ΣΗΜΑΝΤΙΚΟ *Το μηχάνημα παραδίδεται χωρίς λάδι κινητήρα και βενζίνη. Πριν βάλετε εμπρός τον κινητήρα, προσθέστε λάδι και βενζίνη ακολουθώντας τις οδηγίες στο εγχειρίδιο του κινητήρα.*

⚠ ΠΡΟΣΟΧΗ! ***Η αποσυσκευασία και η ολοκλήρωση της συναρμολόγησης πρέπει να γίνονται πάνω σε επίπεδη και σταθερή επιφάνεια με επαρκή χώρο για τη μετακίνηση του μηχανήματος και των υλικών συσκευασίας, χρησιμοποιώντας πάντα τα κατάλληλα εργαλεία.***

3.1 ΑΠΟΣΥΣΚΕΥΑΣΙΑ

Κατά την αφαίρεση της συσκευασίας προσέξτε να μη χάσετε κανένα από τα εξαρτήματα του εξοπλισμού και να μην προκαλέσετε ζημιές στα συστήματα κοπής κατά την κάθοδο του μηχανήματος από την παλέτα μεταφοράς.

Η στάνταρ συσκευασία περιέχει:
– το μηχάνημα,
– το βολάν τιμονιού,
– το κάθισμα,
– την επέκταση του μοχλού κομπλαρίσματος συστήματος κοπής,
– το κάλυμμα του ταμπλό,
– το σωλήνα του άξονα του τιμονιού,
– τα εξαρτήματα του κάδου περισυλλογής χλόης,
– μια σύριγγα για την αναρρόφηση του λαδιού κινητήρα,
– ένα φάκελο με τις οδηγίες χρήσης, τα έγγραφα και τις βίδες του εξοπλισμού που περιλαμβάνει επίσης 2 κλειδιά εκκίνησης και μια ανταλλακτική ασφάλεια των 10 A (6,3 A με κινητήρα Honda).

ΣΗΜΕΙΩΣΗ *Για να αποφύγετε ζημιές στα συστήματα κοπής, τοποθετήστε τα στο μέγιστο ύψος και κατεβάστε το μηχάνημα προσεκτικά από την παλέτα.*

Για να διευκολυνθεί η κάθοδος από την παλέτα και η μετακίνηση του μηχανήματος, βάλτε το μοχλό απεμπλοκής της πίσω μετάδοσης στη θέση «B» (βλ. 4.23).

Η απόρριψη των υλικών συσκευασίας πρέπει να γίνεται σύμφωνα με την ισχύουσα νομοθεσία.

3.2 ΤΟΠΟΘΕΤΗΣΗ ΚΑΙ ΣΥΝΔΕΣΗ ΜΠΑΤΑΡΙΑΣ (Εικ. 3.1)

Αφαιρέστε το εμπρός κάλυμμα (1) σηκώνοντάς το από το κάτω τμήμα.
Συνδέστε τα τρία κόκκινα καλώδια (3) στο θετικό πόλο (+) και τα τρία μαύρα καλώδια (4) στον αρνητικό (–) χρησιμοποιώντας τις βίδες του εξοπλισμού και ακολουθώντας την υποδεικνυόμενη σειρά.

Τοποθετήστε το εμπρός κάλυμμα (1) εισάγοντας σωστά τις δύο γλωσσίδες (2) στις υποδοχές και πιέζοντας το κάτω τμήμα μέχρι να ασφαλίσει.
Φορτίστε την μπαταρία σύμφωνα με τις οδηγίες του κατασκευαστή της.

ΣΗΜΑΝΤΙΚΟ *Για να αποφύγετε την επέμβαση της προστασίας της ηλεκτρονικής πλακέτας, μη βάζετε εμπρός τον κινητήρα πριν την πλήρη φόρτιση!*

⚠ ΠΡΟΣΟΧΗ! ***Τηρείτε τις οδηγίες του κατασκευαστή της μπαταρίας σχετικά με την ασφάλεια και την ανακύκλωσή της.***

3.3 ΤΟΠΟΘΕΤΗΣΗ ΤΟΥ ΤΑΜΠΛΟ ΚΑΙ ΤΟΥ ΒΟΛΑΝ ΤΙΜΟΝΙΟΥ (Εικ. 3.2)

• Εικ. 3.2.a
Τοποθετήστε το μηχάνημα σε οριζόντια θέση και ευθυγραμμίστε τους εμπρός τροχούς.
Τοποθετήστε το σωλήνα (3) στον άξονα του τιμονιού (2) έτσι ώστε η ασφάλεια (1) να προσαρμόσει σωστά στην υποδοχή του σωλήνα.
Τοποθετήστε το κάλυμμα του ταμπλό (5) έτσι ώστε να εισάγετε σωστά όλους τους γάντζους ασφάλισης στις αντίστοιχες υποδοχές.
Τοποθετήστε το βολάν (6) στο σωλήνα (3) έτσι ώστε οι ακτίνες να βρίσκονται προς το κάθισμα.
Τοποθετήστε το βολάν, στερεώνοντάς το με τις βίδες (7) του εξοπλισμού, με την υποδεικνυόμενη σειρά.
Τοποθετήστε το κάλυμμα του βολάν (8) έτσι ώστε να ασφαλίσουν οι τρεις σύνδεσμοι στις αντίστοιχες υποδοχές.

• Εικ. 3.2.b
Τοποθετήστε το μηχάνημα σε οριζόντια θέση και ευθυγραμμίστε τους εμπρός τροχούς.
Τοποθετήστε τον σωλήνα (3) στον άξονα του τιμονιού (2) έτσι ώστε η ασφάλεια (1) να προσαρμόσει σωστά στην υποδοχή του σωλήνα.
Τοποθετήστε τον σωλήνα (4) στον άξονα του τιμονιού (3)
Τοποθετήστε τον αποστάτη (5) στο εσωτερικό του σωλήνα (4)
Τοποθετήστε το κάλυμμα του ταμπλό (6) έτσι ώστε να εισάγετε σωστά όλους τους γάντζους ασφάλισης στις αντίστοιχες υποδοχές.
Τοποθετήστε το τιμόνι (F) στον σωλήνα (4) έτσι ώστε οι ακτίνες να βλέπουν προς το κάθισμα. Τοποθετήστε το τιμόνι, στερεώνοντάς το με τις βίδες (H, G) του εξοπλισμού, με την υποδεικνυόμενη σειρά. Εφαρμόστε το κάλυμμα του τιμονιού (I) στερεώνοντας τις τρεις βίδες (L).

3.4 ΤΟΠΟΘΕΤΗΣΗ ΤΗΣ ΠΡΟΕΚΤΑΣΗΣ ΤΟΥ ΜΟΧΛΟΥ ΚΟΜΠΛΑΡΙΣΜΑΤΟΣ ΣΥΣΤΗΜΑΤΟΣ ΚΟΠΗΣ (Εικ. 3.3)

Τοποθετήστε την προέκταση (1) στο μοχλό (2), προσανατολίζοντάς την έτσι ώστε οι δύο ακέφαλες βίδες (3) να βλέπουν προς το πίσω τμήμα του μηχανήματος, στη συνέχεια σφίξτε μέχρι τέρμα τις δύο ακέφαλες βίδες (3).

3.5 ΤΟΠΟΘΕΤΗΣΗ ΤΟΥ ΚΙΝΗΤΟΥ ΚΑΛΥΜΜΑΤΟΣ

Τοποθετήστε το κινητό κάλυμμα ακολουθώντας τις παρεχόμενες οδηγίες.

3.6 ΤΟΠΟΘΕΤΗΣΗ ΤΟΥ ΚΑΘΙΣΜΑΤΟΣ (Εικ. 3.4)

Τοποθετήστε το κάθισμα (1) στην πλάκα (2) χρησιμοποιώντας τις βίδες (3).

3.7 ΤΟΠΟΘΕΤΗΣΗ ΤΟΥ ΚΑΔΟΥ ΠΕΡΙΣΥΛΛΟΓΗΣ (Εικ. 3.5)

Τοποθετήστε πρώτα το πλαίσιο, συνδέοντας το επάνω μέρος (1), που περιλαμβάνει το στόμιο, με το κάτω μέρος (2) χρησιμοποιώντας τις βίδες και τα παξιμάδια (3) του εξοπλισμού με την ενδεικνυόμενη σειρά.
Τοποθετήστε τις γωνιακές πιάστρες (4) και (5) τηρώντας το δεξιό (R↑) και αριστερό (L↑) προσανατολισμό και βιδώστε τες στο πλαίσιο με τις τέσσερις βίδες (6).
Τοποθετήστε το πλαίσιο που σχηματίζεται στο πάνινο περίβλημα, φροντίζοντας για τη σωστή του τοποθέτηση γύρω από την περίμετρο της βάσης. Στερεώστε όλα τα πλαστικά προφίλ στους σωλήνες του πλαισίου χρησιμοποιώντας ένα κατσαβίδι (7).
Εισάγετε τη χειρολαβή (8) μέσα στις τρύπες του καπακιού (9), στερεώστε στο πλαίσιο με τις βίδες (10) με την ενδεικνυόμενη σειρά και ολοκληρώστε την τοποθέτηση με τις τέσσερις εμπρός και πίσω λαμαρινόβιδες (11).
Στο τέλος, στερεώστε το λαμάκι ενίσχυσης (12) κάτω από το πλαίσιο, τοποθετώντας το επίπεδο μέρος προς το πανί, χρησιμοποιώντας τις βίδες και τα παξιμάδια (13) του εξοπλισμού με την ενδεικνυόμενη σειρά.

3.8 ΤΟΠΟΘΕΤΗΣΗ ΤΩΝ ΠΛΕΥΡΙΚΩΝ ΑΚΡΩΝ ΤΟΥ ΣΥΣΤΗΜΑΤΟΣ ΚΟΠΗΣ (Εικ. 3.6)

Τοποθετήστε το δεξιό (1) και αριστερό (2) πλευρικό άκρο, προσέχοντας τη φορά συναρμολόγησης και στηρίξτε τα με τις βίδες (3) και τα παξιμάδια (4) του εξοπλισμού.

4. ΧΕΙΡΙΣΤΗΡΙΑ ΚΑΙ ΟΡΓΑΝΑ ΕΛΕΓΧΟΥ

4.1 ΒΟΛΑΝ ΟΔΗΓΗΣΗΣ (Εικ. 4.1 αρ.1)

Ελέγχει το στρίψιμο των μπροστινών τροχών.

4.2 ΛΕΒΙΕΣ ΓΚΑΖΙΟΥ (Εικ. 4.1 αρ.2)

Ρυθμίζει τον αριθμό στροφών του κινητήρα. Οι θέσεις υποδεικνύονται από μία πινακίδα με τα ακόλουθα σύμβολα:

«STARTER» εκκίνηση με κρύο κινητήρα

«ΑΡΓΑ» ελάχιστος αριθμός στροφών του κινητήρα

«ΓΡΗΓΟΡΑ» μέγιστος αριθμός στροφών του κινητήρα

– Η θέση «STARTER» προκαλεί τον εμπλουτισμό του μίγματος και πρέπει να χρησιμοποιείται σε περίπτωση εκκίνησης με κρύο κινητήρα και μόνο για τον αναγκαίο χρόνο.
– Κατά τη διάρκεια των διαδρομών μετακίνησης επιλέξτε μια ενδιάμεση θέση ανάμεσα σε «ΑΡΓΑ» και «ΓΡΗΓΟΡΑ».
– Κατά τη διάρκεια της κοπής της χλόης είναι σκόπιμο ο λεβιές να είναι στο «ΓΡΗΓΟΡΑ».

4.3 ΛΕΒΙΕΣ ΧΕΙΡΟΦΡΕΝΟΥ (Εικ. 4.1 αρ.3)

Ο λεβιές αυτός χρησιμοποιείται για να εμποδίσει το μηχάνημα να κινηθεί μετά τη στάθμευση. Ο λεβιές έχει δύο θέσεις, που αντιστοιχούν σε:

«**A**» = Φρένο λυμένο
«**B**» = Φρένο δεμένο

– Για να δέσετε το χειρόφρενο πατήσετε μέχρι τέρμα το πεντάλ (4.21) και βάλτε το λεβιέ στη θέση «B». Όταν σηκώσετε το πόδι από το πεντάλ, αυτό παραμένει μπλοκαρισμένο σ' αυτή τη θέση.
– Για να λύσετε το χειρόφρενο, πατήστε πάλι το πεντάλ (4.21) και ο λεβιές επανέρχεται στη θέση «A».

4.4 ΣΔΙΑΚΟΠΤΗΣ ΜΕ ΚΛΕΙΔΙ (Εικ. 4.1 αρ.4)

Ο διακόπτης αυτός έχει τέσσερις θέσεις:

«ΣΒΗΣΙΜΟ» σβήνει τα πάντα,

«ΑΝΑΜΜΑ ΦΩΤΩΝ»;

«ΑΝΑΜΜΑ» ενεργοποιεί όλες τις λειτουργίες,

«ΕΚΚΙΝΗΣΗ» ενεργοποιείται η μίζα.

– Αφήνοντας το κλειδί από τη θέση «ΕΚΚΙΝΗΣΗ», αυτό επιστρέφει αυτόματα στη θέση «ΑΝΑΜΜΑ».
– Μετά την εκκίνηση του κινητήρα, το άναμμα των φώτων (εάν υπάρχουν) επιτυγχάνεται γυρνώντας το κλειδί στη θέση "ΑΝΑΜΜΑ ΦΩΤΩΝ".
– για να τα σβήσετε, γυρίστε πάλι το κλειδί στη θέση «ΚΙΝΗΣΗ».

4.5 ΕΝΔΕΙΚΤΙΚΗ ΛΥΧΝΙΑ ΚΑΙ ΣΥΣΤΗΜΑΤΑ ΣΗΜΑΝΣΗΣ (Εικ. 4.1 αρ.5)

Η λυχνία ανάβει όταν το κλειδί (4.4) βρίσκεται στη θέση «ΑΝΑΜΜΑ» και παραμένει αναμμένη κατά τη διάρκεια της λειτουργίας.
– Όταν αναβοσβήνει σημαίνει ότι απουσιάζει κάποια συνθήκη για την εκκίνηση του κινητήρα (βλ. 5.2).
– Το ηχητικό σήμα, με το σύστημα κοπής κομπλαρισμένο, ειδοποιεί ότι ο κάδος περισυλλογής είναι πλήρης (βλ. 5.3.6).

4.6 ΧΕΙΡΙΣΤΗΡΙΟ ΚΟΜΠΛΑΡΙΣΜΑΤΟΣ ΚΑΙ ΦΡΕΝΟΥ ΣΥΣΤΗΜΑΤΩΝ ΚΟΠΗΣ (Εικ. 4.1 αρ.6)

Αυτός ο λεβιές έχει δύο θέσεις που υποδεικνύονται από μία πινακίδα και αντιστοιχούν σε:

Θέση «**A**» = Συστήματα κοπής ξεκομπλαρισμένα

Θέση «**B**» = Συστήματα κοπής κομπλαρισμένα

– Εάν τα συστήματα κοπής κομπλάρουν χωρίς να τηρούνται οι προβλεπόμενες συνθήκες ασφαλείας, ο κινητήρας σβήνει ή δεν μπορεί να τεθεί σε λειτουργία (βλ. 5.2).
– Ξεκομπλάροντας τα συστήματα κοπής (Θέση «A»), ενεργοποιείται ταυτόχρονα ένα φρένο που σταματά την περιστροφή τους μέσα σε μερικά δευτερόλεπτα.

4.7 ΛΕΒΙΕΣ ΡΥΘΜΙΣΗΣ ΥΨΟΥΣ ΚΟΠΗΣ ΤΗΣ ΧΛΟΗΣ (Εικ. 4.1 αρ.7)

Ο λεβιές αυτός έχει επτά θέσεις που υποδεικνύονται από το «1» ως το «7» πάνω στη σχετική πινακίδα και αντιστοιχούν σε ισάριθμα ύψη κοπής που κυμαίνονται από 3 έως 8 εκατ. Για να περάσετε από τη μία θέση στην άλλη πρέπει να μετακινήσετε προς το πλάι το λεβιέ και να τον τοποθετήσετε σε μία από τις επτά εγκοπές.

4.8 ΠΕΝΤΑΛ ΕΠΙΒΕΒΑΙΩΣΗΣ ΚΟΠΗΣ ΜΕ ΤΗΝ ΟΠΙΣΘΕΝ (Εικ. 4.1 αρ. 8)

Κρατώντας πατημένο το πεντάλ, μπορείτε να κινηθείτε προς τα πίσω με τα συστήματα κοπής κομπλαρισμένα, χωρίς να προκαλέσετε την ακινητοποίηση του κινητήρα.

4.21 ΠΕΝΤΑΛ ΦΡΕΝΟΥ (Εικ. 4.2 αρ.21)

Το πεντάλ αυτό ελέγχει το φρένο στους πίσω τροχούς.

4.22 ΛΕΒΙΕΣ ΡΥΘΜΙΣΗΣ ΤΗΣ ΤΑΧΥΤΗΤΑΣ (Εικ. 4.2 αρ.22)

Με το λεβιέ αυτό επιτυγχάνεται η μετάδοση της κίνησης στους τροχούς και η ρύθμιση της ταχύτητας του μηχανήματος, τόσο για κίνηση προς τα εμπρός όσο και για την όπισθεν.

- Η ταχύτητα του μηχανήματος με κίνηση προς τα εμπρός αυξάνει σταδιακά μετακινώντας το μοχλό προς την κατεύθυνση "F". Η όπισθεν επιτυγχάνεται μετακινώντας το μοχλό προς την κατεύθυνση "R".
- Η επιστροφή στη θέση του νεκρού «N» γίνεται αυτόματα με την ενεργοποίηση του πεντάλ του φρένου (4.21) ή μπορεί να γίνει χειροκίνητα, όταν δεν ενεργοποιείται το πεντάλ.

ΣΗΜΑΝΤΙΚΟ *Ο λεβιές μπλοκάρει στη θέση «N» κατά την ενεργοποίηση του χειρόφρενου (3) και δεν μπορεί να μετακινηθεί μέχρις ότου απενεργοποιηθεί το φρένο και απελευθερωθεί το πεντάλ*

4.23 ΛΕΒΙΕΣ ΑΠΕΛΕΥΘΕΡΩΣΗΣ ΤΗΣ ΥΔΡΟΣΤΑΤΙΚΗΣ ΜΕΤΑΔΟΣΗΣ (Εικ. 4.2 αρ.23)

Ο λεβιές έχει δύο θέσεις που υποδεικνύονται από μία πινακίδα:

«**A**» = Σασμάν κομπλαρισμένο: για όλες τις συνθήκες χρήσης, για την κίνηση και την κοπή,
«**B**» = Σασμάν ξεκομπλαρισμένο: μειώνει σημαντικά την προσπάθεια που απαιτείται για να σπρώξετε το μηχάνημα, **με τον κινητήρα σβηστό.**

ΣΗΜΑΝΤΙΚΟ *Για να μην προξενήσετε ζημιά στη μονάδα μετάδοσης, η ενέργεια αυτή πρέπει να γίνεται μόνο με τον κινητήρα σβηστό, με το λεβιέ (4.22) στη θέση «N».*

5. ΟΔΗΓΙΕΣ ΧΡΗΣΗΣ

5.1 ΠΡΟΕΙΔΟΠΟΙΗΣΕΙΣ ΑΣΦΑΛΕΙΑΣ

⚠ ΠΡΟΣΟΧΗ! ***Εάν προβλέπεται χρήση κυρίως σε εδάφη με κλίση (ποτέ πάνω από 10°) είναι σκόπιμο να τοποθετήσετε αντίβαρα (διατίθενται κατόπιν παραγγελίας (βλ. 8.1) κάτω από τον άξονα των εμπρός τροχών, για να αυξήσετε την ευστάθεια του εμπρός μέρους και να μειώσετε την πιθανότητα ανατροπής.***

ΣΗΜΑΝΤΙΚΟ *Οι αναφορές που αφορούν τη θέση των χειριστηρίων, είναι αυτές που παρουσιάζονται στο κεφάλαιο 4*

5.2 ΚΡΙΤΗΡΙΑ ΕΠΕΜΒΑΣΗΣ ΤΩΝ ΔΙΑΤΑΞΕΩΝ ΑΣΦΑΛΕΙΑΣ

Οι διατάξεις ασφαλείας επεμβαίνουν σύμφωνα με δύο κριτήρια:
- για να αποτρέψουν την εκκίνηση του κινητήρα εάν δεν τηρούνται όλες οι συνθήκες ασφαλείας,
- για να ακινητοποιήσουν τον κινητήρα εάν πάψει να υφίσταται έστω και μία συνθήκη ασφαλείας.

a) Σε κάθε περίπτωση, για να βάλετε εμπρός τον κινητήρα πρέπει:
- ο λεβιές ταχυτήτων να βρίσκεται στο «νεκρό»,
- τα συστήματα κοπής να είναι ξεκομπλαρισμένα,
- ο χειριστής να είναι καθισμένος.

b) Ο κινητήρας σβήνει όταν:
- ο χειριστής εγκαταλείψει το κάθισμα,
- ανυψώσετε τον κάδο περισυλλογής με τα συστήματα κοπής κομπλαρισμένα,
- το χειρόφρενο είναι δεμένο χωρίς να έχετε ξεκομπλάρει τα συστήματα κοπής,
- κομπλάρετε το σύστημα κοπής χωρίς να έχετε τοποθετήσει τον κάδο περισυλλογής,
- το χειρόφρενο είναι δεμένο χωρίς να έχετε ξεκομπλάρει το σύστημα κοπής.
- ενεργοποιείται ο λεβιές μετάδοσης κίνησης (βλ. 4.22) με το χειρόφρενο δεμένο.

5.3 ΠΡΟΚΑΤΑΡΚΤΙΚΕΣ ΕΝΕΡΓΕΙΕΣ ΠΡΙΝ ΤΗΝ ΕΝΑΡΞΗ ΤΩΝ ΕΡΓΑΣΙΩΝ

Πριν ξεκινήσετε την εργασία, απαιτούνται μια σειρά ελέγχων και ενεργειών που εξασφαλίζουν την αποδοτική και ασφαλή εκτέλεση της εργασίας.

5.3.1 Ρύθμιση του καθίσματος (Εικ. 5.1)

Για να αλλάξετε τη θέση του καθίσματος πρέπει να λασκάρετε τις τέσσερις βίδες στερέωσης (1) και να το μετακινήσετε κατά μήκος των ανοιγμάτων ρύθμισης.
Βρείτε την επιθυμητή θέση και σφίξτε καλά τις τέσσερις βίδες (1).

5.3.2 Πίεση των ελαστικών (Εικ. 5.2)

Η σωστή πίεση των ελαστικών αποτελεί απαραίτητη συνθήκη για την τέλεια ευθυγράμμιση των συστημάτων κοπής και συνεπώς την ομοιόμορφη κοπή της χλόης.

Ξεβιδώστε τα καπάκια προστασίας, συνδέστε τις βαλβίδες σε παροχή πεπιεσμένου αέρα με μανόμετρο και ρυθμίστε την πίεση στις ενδεδειγμένες τιμές.

5.3.3 Ανεφοδιασμός λαδιού και βενζίνης

ΣΗΜΕΙΩΣΗ *Ο τύπος της βενζίνης και του λαδιού που πρέπει να χρησιμοποιηθεί αναφέρεται στο εγχειρίδιο οδηγιών του κινητήρα.*
Για να έχετε πρόσβαση στο δείκτη στάθμης λαδιού, πρέπει να ανατρέψετε το κάθισμα και να ανοίξετε τη θυρίδα που βρίσκεται από κάτω.

Με τον κινητήρα σβηστό ελέγχετε την στάθμη του λαδιού στον κινητήρα που πρέπει να είναι μεταξύ των ενδείξεων MIN και MAX του δείκτη. (Εικ. 5.3)

Γεμίστε με καύσιμο το ρεζερβουάρ χρησιμοποιώντας ένα χωνί και προσέχοντας να μην το γεμίζετε μέχρι επάνω. (Εικ. 5.4)

⚠ ΚΙΝΔΥΝΟΣ! ***Ο ανεφοδιασμός πρέπει να γίνεται μ τον κινητήρα σβηστό σ ανοιχτό ή καλά αεριζόμενο μέρος. Να θυμάστε πάντα ότι οι αναθυμιάσεις της βενζίνης είναι εύφλεκτες! ΜΗΝ ΠΛΗΣΙΑΖΕΤΕ ΦΛΟΓΕΣ ΣΤΟ ΣΤΟΜΙΟ ΤΟΥ ΡΕΖΕΡΒΟΥΑΡ ΓΙΑ ΝΑ ΕΛΕΓΞΕΤΕ ΤΟ ΠΕΡΙΕΧΟΜΕΝΟ ΚΑΙ ΜΗΝ ΚΑΠΝΙΖΕΤΕ ΚΑΤΑ ΤΟΝ ΑΝΕΦΟΔΙΑΣΜΟ.***

ΣΗΜΑΝΤΙΚΟ *Μην χύνετε βενζίνη πάνω στα πλαστικά μέρη για να μην τα καταστρέψετε. Σε περίπτωση που συμβεί κάτι τέτοιο, ξεβγάλτε αμέσως με νερό. Η εγγύηση δεν καλύπτει φθορές από βενζίνη στις πλαστικές επιφάνειες του αμαξώματος ή του κινητήρα dalla benzina.*

5.3.4 Τοποθέτηση της προστασίας αποβολής (κάδος περισυλλογής)

⚠ ΠΡΟΣΟΧΗ! ***Μη χρησιμοποιείτε ποτέ το μηχάνημα χωρίς να τοποθετήσετε την προστασία στην έξοδο!***

Σηκώστε το κινητό κάλυμμα (1) και στερεώστε τον κάδο περισυλλογής εισάγοντας τους δύο πείρους σύνδεσης (2) στις οπές των δύο στηριγμάτων (3) (Εικ. 5.5).

5.3.5 Έλεγχος ασφάλειας και απόδοσης του μηχανήματος

1. Βεβαιωθείτε ότι τα συστήματα ασφαλείας λειτουργούν κανονικά (βλ. 5.2).
2. Βεβαιωθείτε ότι το φρένο λειτουργεί κανονικά.
3. Μην αρχίζετε την κοπή εάν υπάρχουν κραδασμοί στα συστήματα κοπής ή έχετε αμφιβολίες για το τρόχισμα. Μην ξεχνάτε ποτέ ότι:
   – Όταν το σύστημα κοπής εν είναι καλά τροχισμένο, ξεριζώνει τη χλόη και προκαλεί κιτρίνισμα του γκαζόν.
   – Όταν το σύστημα κοπής είναι λασκαρισμένο, προκαλεί ανώμαλους κραδασμούς και πιθανούς κινδύνους.

⚠ ΠΡΟΣΟΧΗ! ***Μη χρησιμοποιείτε το μηχάνημα εάν δεν είστε βέβαιοι για τη σωστή λειτουργία και ασφάλεια και απευθυνθείτε αμέσως στον Αντιπρόσωπο για τον αναγκαίο έλεγχο ή επισκευή.***

5.4 ΧΡΗΣΗ ΤΟΥ ΜΗΧΑΝΗΜΑΤΟΣ

5.4.1 Εκκίνηση

Για να θέσετε σε λειτουργία τον κινητήρα (Εικ. 5.7):
– ανοίξτε το ρουμπινέτο της βενζίνης (1) (αν προβλέπεται), η πρόσβαση στο οποίο επιτρέπεται από το χώρο του πίσω αριστερού τροχού,
– βάλτε το λεβιέ ταχυτήτων στο νεκρό («N») (βλ. 4.22),
– ξεκομπλάρετε τα συστήματα κοπής (βλ. 4.6),
– δέστε το χειρόφρενο σε επικλινή εδάφη,
– σε περίπτωση εκκίνησης με κρύο κινητήρα, τραβήξτε το τσοκ (βλ. 4.2),
– αν ο κινητήρας είναι ήδη ζεστός, αρκεί να βάλετε το μοχλό ανάμεσα στο «ΑΡΓΑ» και το «ΓΡΗΓΟΡΑ»,
– τοποθετήστε το κλειδί, γυρίστε το στη θέση «ΑΝΑΜΜΑ» για να λειτουργήσει το ηλεκτρικό κύκλωμα και στη συνέχεια γυρίστε το στη θέση «ΕΚΚΙΝΗΣΗ» για να πάρει εμπρός ο κινητήρας,
– αφήστε το κλειδί μόλις ο κινητήρας πάρει εμπρός.

Με τον κινητήρα σε λειτουργία, μετακινήστε το χειρόγκαζο στη θέση «ΑΡΓΑ».

ΣΗΜΑΝΤΙΚΟ *Το τσοκ πρέπει να ελευθερώνεται μόλις ο κινητήρας αρχίσει να στρέφεται κανονικά. Η χρήση του με τον κινητήρα ζεστό*

μπορεί να φθείρει το μπουζί και να προκαλέσει την ανώμαλη λειτουργία του κινητήρα.

ΣΗΜΕΙΩΣΗ *Σε περίπτωση δυσκολίας εκκίνησης, μην επιμένετε με τη μίζα για να μην αποφορτίσετε την μπαταρία και μπουκώσει ο κινητήρας. Μετακινήστε το κλειδί στη θέση «ΣΒΗΣΙΜΟ», περιμένετε λίγο και ξαναδοκιμάστε. Σε περίπτωση που ο κινητήρας συνεχίζει να μην παίρνει εμπρός, διαβάστε το κεφάλαιο 7 του παρόντος εγχειριδίου και το βιβλίο οδηγιών του κινητήρα.*

ΣΗΜΑΝΤΙΚΟ *Έχετε πάντα υπόψη σας ότι τα συστήματα ασφαλείας δεν επιτρέπουν την εκκίνηση του κινητήρα όταν δεν τηρούνται οι συνθήκες ασφαλείας (βλ. 5.2). Στην περίπτωση αυτή, όταν αποκατασταθούν οι συνθήκες εκκίνησης, πρέπει να γυρίσετε το κλειδί στη θέση «ΣΒΗΣΙΜΟ» πριν προσπαθήσετε να βάλετε και πάλι εμπρός τον κινητήρα..*

5.4.2 Κίνηση προς τα εμπρός και μετακινήσεις

Κατά τις μετακινήσεις:
– ξεκομπλάρετε τα συστήματα κοπής,
– τοποθετήστε τα συστήματα κοπής στην ψηλότερη θέση (θέση «7»),
– βάλτε το χειρόγκαζο σε μία θέση ανάμεσα στο «ΑΡΓΑ» και το «ΓΡΗΓΟΡΑ».

Λύστε το χειρόφρενο και αφήστε το πεντάλ του φρένου (βλ. 4.21).
Μετακινήστε το λεβιέ ρύθμισης της ταχύτητας προς τη θέση «F» και ρυθμίστε την επιθυμητή ταχύτητα μετακινώντας το λεβιέ ρύθμισης και το γκάζι.

⚠ ΠΡΟΣΟΧΗ! ***Το κομπλάρισμα του συστήματος μετάδοσης πρέπει να γίνει σύμφωνα με τις οδηγίες (βλ. 4.22) και όχι απότομα ώστε να αποφευχθεί ενδεχόμενη ανατροπή και απώλεια του ελέγχου του μηχανήματος, ιδίως σε επικλινή εδάφη.***

5.4.3 Φρενάρισμα

Μειώστε πρώτα την ταχύτητα κατεβάζοντας τις στροφές του κινητήρα και στη συνέχεια πιέστε το πεντάλ του φρένου (βλ. 4.21) για να μειώσετε σταδιακά ταχύτητα έως την πλήρη ακινητοποίηση.

Πατώντας το πεντάλ του φρένου, ενεργοποιείται ταυτόχρονα η επιστροφή του λεβιέ ρύθμισης της ταχύτητας στη θέση «N».

5.4.4 Όπισθεν

ΣΗΜΑΝΤΙΚΟ *Για να βάλετε την όπισθεν, το μηχάνημα πρέπει να είναι σταματημένο.*

ΣΗΜΑΝΤΙΚΟ *Για να κινηθείτε προς τα πίσω με τα συστήματα κοπής κομπλαρισμένα, πρέπει να πιέσετε και να κρατήσετε πατημένο το πεντάλ ασφαλείας (βλ. 4.8) για να μην προκαλέσετε την ακινητοποίηση του κινητήρα.*
Ακινητοποιήστε το μηχάνημα και κινηθείτε με την όπισθεν μετακινώντας το λεβιέ ρύθμισης της ταχύτητας προς την κατεύθυνση «R» (βλ. 4.22).

5.4.5 Κοπή της χλόης a (Εικ. 5.8)

Για να αρχίσετε την κοπή:
– μετακινήστε το γκάζι στη θέση «ΓΡΗΓΟΡΑ»,
– ìτοποθετήστε τα συστήματα κοπής στην υψηλότερη θέση,
– κομπλάρετε τα συστήματα κοπής (βλ. 4.6) μόνο πάνω στον χλοοτάπητα, αποφεύγοντας το κομπλάρισμά τους σε έδαφος με χαλίκια ή σε πολύ υψηλή χλόη,
– θέστε το μηχάνημα σε κίνηση πολύ αργά και με ιδιαίτερη προσοχή, όπως αναφέρεται παραπάνω
– ρυθμίστε την ταχύτητα κίνησης και το ύψος κοπής (βλ. 4.7) αναλόγως με τις συνθήκες του γκαζόν (ύψος, πυκνότητα και υγρασία της χλόης).

⚠ ΠΡΟΣΟΧΗ! ***Στις κοπές σε επικλινή εδάφη πρέπει να μειώνεται την ταχύτητα κίνησης για να εξασφαλίζονται οι συνθήκες ασφαλείας (βλ. 1C 7-8-9 + 5.5).***

Σε κάθε περίπτωση πρέπει να μειώνετε την ταχύτητα κάθε φορά που παρατηρείτε μια μείωση των στροφών του κινητήρα, λαμβάνοντας υπόψη ότι δεν θα επιτύχετε ένα καλό κόψιμο της χλόης όταν το μηχάνημα κινείται με μεγαλύτερη ταχύτητα από την κανονική.

Η προσαρμογή της ταχύτητας στις συνθήκες του γκαζόν, επιτυγχάνεται σταδιακά επεμβαίνοντας κατάλληλα στο λεβιέ ρύθμισης της ταχύτητας.

Ξεκομπλάρετε τα συστήματα κοπής και σηκώστε τα στο μέγιστο ύψος κάθε φορά που πρέπει να περάσετε ένα εμπόδιο.

5.4.6 Άδειασμα του κάδου περισυλλογής (Εικ. 5.8)

ΣΗΜΕΙΩΣΗ *Το άδειασμα του κάδου περισυλλογής γίνεται μόνο με τα συστήματα κοπής ξεκομπλαρισμένα. Σε αντίθετη περίπτωση θα έσβηνε ο κινητήρας.*

Μην αφήνετε τον κάδο περισυλλογής να γεμί-

σει υπερβολικά, για να μην βουλώσει το κανάλι αποβολής.
Ένα ηχητικό σήμα ειδοποιεί ότι ο κάδος περισυλλογής είναι πλήρης. Στην περίπτωση αυτή:
– ξεκομπλάρετε τα συστήματα κοπής (βλ. 4.6) και το σήμα διακόπτεται,
– μειώστε τις στροφές του κινητήρα,
– βάλτε το λεβιέ ταχυτήτων στο νεκρό (N) (βλ. 4.22) και ακινητοποιήστε το μηχάνημα,
– δέστε το χειρόφρενο σε επικλινή εδάφη,
– πιάστε την πίσω χειρολαβή και αναποδογυρίστε τον κάδο περισυλλογής για να τον αδειάσετε.

ΣΗΜΕΙΩΣΗ *Μετά το άδειασμα του κάδου περισυλλογής, είναι πιθανόν να ενεργοποιηθεί πάλι το ηχητικό σήμα μπλοκάροντας τα συστήματα κοπής, εξαιτίας υπολειμμάτων χλόης στον ανιχνευτή του μικροδιακόπτη σήμανσης. Στην περίπτωση αυτή, για να διακόψετε το σήμα, αρκεί να αφαιρέστε τα υπολείμματα χλόης ή να ξεμπλοκάρετε και να μπλοκάρετε πάλι τα συστήματα κοπής..*

5.4.7 Άδειασμα του καναλιού αποβολής

Εάν η χλόη είναι πολύ ψηλή ή βρεγμένη και η ταχύτητα κίνησης πολύ υψηλή, είναι πιθανόν να βουλώσει το κανάλι αποβολής. Σε περίπτωση που βουλώσει το κανάλι:
– ακινητοποιήστε το μηχάνημα, ξεκομπλάρετε τα συστήματα κοπής και σβήστε τον κινητήρα,
– βγάλτε τον κάδο περισυλλογής χλόης,
– αφαιρέστε τη χλόη που συγκεντρώθηκε από την πλευρά του στομίου αποβολής του καναλιού.

⚠ ΠΡΟΣΟΧΗ! ***Η επέμβαση αυτή πρέπει να γίνεται πάντοτε με τον κινητήρα σβηστό.***

5.4.8 Τέλος της κοπής

Αφού τελειώσετε το κούρεμα, ξεκομπλάρετε τα συστήματα κοπής, μειώστε τον αριθμό στροφών του κινητήρα και εκτελέστε τη διαδρομή επιστροφής με τα συστήματα κοπής στην υψηλότερη θέση.

5.4.9 Τέλος εργασίας

Ακινητοποιήστε το μηχάνημα, μετακινήστε το χειρόγκαζο στη θέση «ΑΡΓΑ» και σβήστε τον κινητήρα γυρνώντας το κλειδί στη θέση «ΣΒΗΣΙΜΟ».

Με τον κινητήρα σβηστό, κλείστε το ρουμπινέτο (1) της βενζίνης (αν προβλέπεται). (Εικ. 5.9)

⚠ ΠΡΟΣΟΧΗ! ***Για να αποφύγετε πιθανή επιστροφή φλόγας, αφήστε το χειρόγκαζο στη θέση «ΑΡΓΑ» επί 20 δευτερόλεπτα πριν σβήσετε τον κινητήρα.***

ΣΗΜΑΝΤΙΚΟ *Για να προστατεύσετε το φορτίο της μπαταρίας, μην αφήνετε το κλειδί στη θέση «ΑΝΑΜΜΑ» όταν ο κινητήρας δεν λειτουργεί.*

5.4.10 Καθαρισμός του μηχανήματος

Μετά από κάθε χρήση του μηχανήματος, καθαρίστε εξωτερικά το μηχάνημα, αδειάστε τον κάδο περισυλλογής και καθαρίστε τον από τα υπολείμματα χλόης και χώματος.
Πλύνετε τα πλαστικά μέρη του αμαξώματος με ένα σφουγγάρι χρησιμοποιώντας νερό και απορρυπαντικό, προσέχοντας να μην πάει νερό στον κινητήρα, στα εξαρτήματα του ηλεκτρικού συστήματος και στην ηλεκτρονική πλακέτα που βρίσκεται κάτω από το ταμπλό.

ΣΗΜΑΝΤΙΚΟ *Μην χρησιμοποιείτε νερό υπό πίεση ή χημικές ουσίες για το πλύσιμο του αμαξώματος και του κινητήρα!*

⚠ ΠΡΟΣΟΧΗ! ***Στο πάνω μέρος του συστήματος κοπής δεν πρέπει να συγκεντρώνονται ακαθαρσίες και υπολείμματα ξερής χλόης, ώστε να διατηρείται η ιδανική απόδοση και η ασφάλεια του μηχανήματος.***

Μετά από κάθε χρήση καθαρίζετε καλά το σύστημα κοπής για να απομακρύνετε υπολείμματα χλόης ή ξένα σώματα.

⚠ ΠΡΟΣΟΧΗ! ***Κατά τη διάρκεια του καθαρισμού του συστήματος κοπής πρέπει να φοράτε προστατευτικά γυαλιά και να απομακρύνετε ανθρώπους και ζώα από τη γύρω περιοχή.***

a) Το εσωτερικό πλύσιμο του συστήματος κοπής και του καναλιού αποβολής πρέπει να γίνεται σε σταθερό έδαφος, με:
– τον τοποθετημένο κάδο περισυλλογής χλόης,
– το χειριστή καθισμένο,
– τα συστήματα κοπής στη θέση «1»,
– τον κινητήρα σε λειτουργία,
– το λεβιέ ταχυτήτων στο νεκρό,
– τα συστήματα κοπής κομπλαρισμένα.

Συνδέστε ένα σωλήνα νερού στο ειδικό ρακόρ (1) και αφήστε να τρέξει νερό. Κομπλάρετε το σύστημα κοπής και αφήστε το να περιστρέφεται για λίγα λεπτά. (Εικ. 5.10)

Βγάλτε στη συνέχεια τον κάδο περισυλλογής, αδειάστε τον, ξεβγάλτε τον και τοποθετήστε τον έτσι ώστε να στεγνώσει γρήγορα.

b) Για τον καθαρισμό στο πάνω μέρος των συστημάτων κοπής:
– κατεβάστε εντελώς τα συστήματα κοπής (θέση «1»),
– καθαρίστε με πεπιεσμένο αέρα όλα τα υπολείμματα χλόης. (Εικ. 5.11)

5.4.11 Αποθήκευση για μεγάλο διάστημα

Αφήστε τον κινητήρα να κρυώσει πριν αποθηκεύσετε το μηχάνημα.

Εάν έχετε προβλέψει μια παρατεταμένη περίοδο ακινησίας (περισσότερο από 1 μήνα), αποσυνδέστε τα καλώδια της μπαταρίας και εφαρμόστε τις οδηγίες του εγχειριδίου για τον κινητήρα.

Αδειάστε το ρεζερβουάρ καυσίμου αποσυνδέοντας το σωλήνα (1) στην είσοδο του φίλτρου βενζίνης και συλλέξτε το καύσιμο σε κατάλληλο δοχείο. (Εικ. 5.12)
Συνδέστε το σωλήνα (1) έτσι ώστε να τοποθετηθεί σωστά το κολάρο.

Μεταφέρετε το μηχάνημα σε κλειστό και στεγνό μέρος και, αν είναι δυνατό, σκεπάστε το με ένα κάλυμμα (βλ. 8.5).

ΣΗΜΑΝΤΙΚΟ *Η μπαταρία πρέπει να φυλάσσεται σε στεγνό και δροσερό μέρος. Φορτίζετε πάντα την μπαταρία πριν από μια παρατεταμένη περίοδο ακινησίας (περισσότερο από 1 μήνα) και ξαναφορτίστε την πριν ξαναρχίσετε την εργασία (βλ. 6.3.3).*

Στο νέο ξεκίνημα της λειτουργίας του μηχανήματος, βεβαιωθείτε ότι δεν υπάρχει διαρροή βενζίνης από τους σωλήνες, το ρουμπινέτο και από το καρμπυρατέρ.

5.4.12 Σύστημα προστασίας της πλακέτας

Η ηλεκτρονική πλακέτα διαθέτει σύστημα προστασίας με αυτόματη επαναφορά που διακόπτει το κύκλωμα σε περίπτωση ανωμαλίας στο ηλεκτρικό σύστημα. Η επέμβαση προκαλεί το σβήσιμο του κινητήρα και επισημαίνεται με το σβήσιμο της ενδεικτικής λυχνίας
Το κύκλωμα αποκαθίσταται αυτόματα μετά από λίγα δευτερόλεπτα. Αναζητήστε και εξαλείψτε τις αιτίες της βλάβης για να αποφύγετε την επανάληψη των διακοπών.

ΣΗΜΑΝΤΙΚΟ *Για να αποφύγετε την επέμβαση της προστασίας:*
– *μην αντιστρέφετε τη θέση των πόλων της μπαταρίας,*
– *μην αφήνετε το μηχάνημα να λειτουργεί χωρίς μπαταρία για να μην προκαλέσετε ανωμαλίες στη λειτουργία του ρυθμιστή φόρτισης,*
– *προσοχή στην αποφυγή βραχυκυκλωμάτων.*

5.5 ΧΡΗΣΗ ΣΕ ΕΠΙΚΛΙΝΗ ΕΔΑΦΗ (Εικ. 5.13)

Τηρείτε τα ενδεδειγμένα όρια (μέγ. 10° - 17%).

⚠ ΠΡΟΣΟΧΗ! ***Στα επικλινή εδάφη η κίνηση προς τα εμπρός πρέπει να ξεκινάει πολύ αργά για να αποφευχθεί η ανατροπή του μηχανήματος. Μειώνετε την ταχύτητα πριν κινηθείτε σε επικλινές έδαφος, ειδικά σε κατηφόρα.***

⚠ ΚΙΝΔΥΝΟΣ! ***Μη βάζετε ποτέ την όπισθεν για να μειώσετε την ταχύτητα στην κατηφόρα: μπορεί να προκαλέσει την απώλεια ελέγχου του οχήματος, ιδιαίτερα σε ολισθηρά εδάφη.***

Κατεβαίνετε κατηφόρες με το λεβιέ ρύθμισης της ταχύτητας (βλ. 4.22) στη θέση «N», (για να εκμεταλλευθείτε το φρένο της υδροστατικής μετάδοσης) και μειώνοντας περαιτέρω την ταχύτητα, αν χρειαστεί, με το φρένο.

5.6 ΜΕΡΙΚΕΣ ΣΥΜΒΟΥΛΕΣ ΓΙΑ ΤΗ ΣΩΣΤΗ ΔΙΑΤΗΡΗΣΗ ΤΟΥ ΓΚΑΖΟΝ

1. Για να διατηρηθεί πράσινο και τρυφερό το γκαζόν, πρέπει να κόβεται ομαλά χωρίς να τραυματίζεται η χλόη. Το γκαζόν μπορεί να περιέχει χλόη διαφόρων ειδών. Με συχνές κοπές αναπτύσσονται περισσότερο τα είδη με πολλές ρίζες και σχηματίζουν ένα πυκνό στρώμα χλόης. Αντιθέτως, εάν οι κοπές είναι λιγότερο συχνές, αναπτύσσεται κυρίως τα άγρια και ψηλά είδη (τριφύλλι. μαργαρίτες κλπ.).
2. Η χλόη θα πρέπει να κόβεται με το γκαζόν στεγνό.
3. Τα συστήματα κοπής πρέπει να είναι ανέπαφα και καλά τροχισμένα, ώστε η κοπή να είναι ακριβής χωρίς ανωμαλίες που προκαλούν το κιτρίνισμα των κορυφών.
4. Ο κινητήρας πρέπει να χρησιμοποιείται στο μέγιστο αριθμό στροφών, για να εξασφαλίζεται το καλό κόψιμο της χλόης και να επιτυγχάνεται η προώθηση της κομμένης χλόης στο κανάλι αποβολής.
5. Η συχνότητα του κουρέματος πρέπει να εί-

ναι ανάλογη με την ανάπτυξη της χλόης, χωρίς να αφήνετε το γκαζόν να μεγαλώσει υπερβολικά.
6. Στις θερμότερες και ξηρότερες εποχές του χρόνου, είναι σκόπιμο να αφήνετε τη χλόη ελαφρώς ψηλότερη, για να περιορίσετε την αποξήρανση του εδάφους.
7. Το ιδανικό ύψος της χλόης ενός καλά περιποιημένου γκαζόν είναι περίπου 4-5 cm και, με μια μόνο κοπή, δεν πρέπει να κόβεται πάνω από το ένα τρίτο του συνολικού ύψους. Εάν η χλόη είναι πολύ υψηλή τότε θα πρέπει να την κόψετε με δύο περάσματα σε απόσταση μιας ημέρας: το πρώτο με τα συστήματα κοπής στην υψηλότερη θέση και το δεύτερο στο επιθυμητό ύψος. (Εικ. 5.14)
8. Η εμφάνιση του γκαζόν θα είναι καλύτερη εναλλάσσοντας τις κοπές προς τις δύο κατευθύνσεις και στο ίδιο ύψος. (Εικ. 5.15)
9. Εάν κατά την κοπή η χλόη παραμένει κομμένη στο έδαφος, θα ήταν καλό να ελαττώσετε την ταχύτητα του μηχανήματος επειδή μπορεί να είναι υπερβολική σε σχέση με την κατάσταση του γκαζόν. Εάν το πρόβλημα παραμένει, τότε ή τα συστήματα κοπής δεν είναι καλά τροχισμένα ή τα πτερύγια είναι φθαρμένα.
10. Προσέχετε πολύ κατά την κοπή της χλόης κοντά σε θάμνους ή χαμηλά κράσπεδα που θα μπορούσαν να χαλάσουν την ευθυγράμμιση και να προξενήσουν ζημιά στα άκρα του καλύμματος των συστημάτων κοπής και στα ίδια τα συστήματα κοπής.

6. ΣΥΝΤΗΡΗΣΗ

6.1 ΠΡΟΕΙΔΟΠΟΙΗΣΕΙΣ ΑΣΦΑΛΕΙΑΣ

⚠ ΠΡΟΣΟΧΗ! ***Απευθυνθείτε αμέσως στην Αντιπροσωπεία ή σε εξειδικευμένο συνεργείο σε περίπτωση ανώμαλης λειτουργίας***
- ***του φρένου,***
- ***του κομπλαρίσματος και της ακινητοποίησης των συστημάτων κοπής,***
- ***της ενεργοποίησης της μετάδοσης κατά την κίνηση προς τα εμπρός ή την όπισθεν.***

6.2 ΠΡΟΣΒΑΣΗ ΣΤΟΝ ΚΙΝΗΤΗΡΑ (Εικ. 6.1)

Ribaltando la copertura motore (1), è possibile aΑνατρέποντας το κάλυμμα του κινητήρα (1) είναι δυνατή η πρόσβαση στον κινητήρα και στα μηχανικά μέρη που βρίσκονται κάτω από αυτό.

Για την εκτέλεση αυτής της διαδικασίας, πρέπει να:
- τοποθετήστε τη μηχάνημα σε μια επίπεδη επιφάνεια, τα συστήματα κοπής στο μέγιστο ύψος και να βάλετε κάτω από το άκρο μερικά τακάκια (2) πάχους 65-70 mm, για να το στηρίξετε κατά τη διάρκεια των επόμενων ενεργειών,
- βάλτε το λεβιέ απεμπλοκής της μετάδοσης στη θέση «ΚΟΜΠΛΑΡΙΣΜΕΝΟΣ» (βλ. 4.23), επειδή, για να εξασφαλίσετε την κίνηση του λεβιέ ρύθμισης της ταχύτητας, το χειρόφρενο δεν πρέπει να είναι κομπλαρισμένο,
- βγάλτε τον κάδο περισυλλογής χλόης,
- ξεβιδώστε τη χειρολαβή του λεβιέ (3) και βάλτε το λεβιέ στη θέση «R»,
- ανοίξτε την θυρίδα πρόσβασης (4) και ξεβιδώστε το παξιμάδι στερέωσης (5) με ένα κλειδί των 13 mm,
- ελευθερώστε το λεβιέ (6) έτσι ώστε τα συστήματα κοπής και ακουμπήσουν πάνω στα τακάκια και κρατήστε τον μετατοπισμένο στο πλάι ώστε να μην μπλοκάρει σε καμία από τις εγκοπές, πιάστε τη βάση του καθίσματος (7) και ανατρέψτε προς τα πίσω το κάλυμμα.

Κατά το κλείσιμο:
- βεβαιωθείτε ότι το κανάλι αποβολής (8) είναι σωστά τοποθετημένο στο στήριγμα (9) και ότι ακουμπά στο δεξιό οδηγό,
- βάλτε το λεβιέ (3) στη θέση «R» και κατεβάστε το κάλυμμα (1) στο επίπεδο των λεβιέδων (3) και (6),
- εισάγετε τον πρώτο λεβιέ (6) στη θέση του, στη συνέχεια το λεβιέ (3) και κατεβάστε το κάλυμμα μέχρι να κεντράρετε τη βίδα στερέωσης.

⚠ ΠΡΟΣΟΧΗ! ***Αφού κατεβάσετε το κάλυμμα (1) βεβαιωθείτε ότι:***
- ***το στόμιο του καναλιού αποβολής (8) μπαίνει σωστά στο πίσω άνοιγμα αποβολής (10) και ότι ακουμπά στο στήριγμα (11).***

Στη συνέχεια:
- σφίξτε καλά το παξιμάδι στερέωσης (5),
- μετακινήστε το λεβιέ (6) στη θέση «7» ασφαλίζοντας τον στην αντίστοιχη εγκοπή,
- αφαιρέστε τα τακάκια (2), τοποθετήστε τη χειρολαβή του λεβιέ (3) και τη θυρίδα (4).

6.3 ΤΑΚΤΙΚΗ ΣΥΝΤΗΡΗΣΗ

Σκοπός του πίνακα είναι να σας βοηθήσει να διατηρείτε σε καλή και ασφαλή κατάσταση το μηχάνημά σας. Στον πίνακα αναφέρονται οι κύριες επεμβάσεις και οι προβλεπόμενοι χρόνοι για κάθε μία από αυτές.

Τα πλαίσια δίπλα τους, σας επιτρέπουν να σημειώσετε την ημερομηνία και τον αριθμό των ωρών λειτουργίας κάθε επέμβασης.

Επέμβαση		περιοδικότης (Ώρες)	ΟΚ (Ημερομηνία ή Ώρες)							
1.	**ΜΗΧΑΝΗΜΑ**									
1.1	Έλεγχος στερέωσης και τρόχισμα των συστημάτων κοπής [3]	25								
1.2	Αντικατάσταση ιμάντα μετάδοσης συστημάτων κοπής [3]	100								
1.3	Έλεγχος ιμάντα μετάδοσης [3]	25								
1.4	Αντικατάσταση ιμάντα μετάδοσης [2] [3]	–								
1.5	Έλεγχος ιμάντα μετάδοσης συστημάτων [3]	25								
1.6	Αντικατάσταση ιμάντα μετάδοσης συστημάτων κοπής [2] [3]	–								
1.7	Έλεγχος και ρύθμιση φρένου [3]	25								
1.8	Έλεγχος και ρύθμιση συστήματος μετάδοσης 3)	25								
1.9	Έλεγχος κομπλαρίσματος και φρένου συστήματος κοπής [3]	25								
1.10	Έλεγχος όλων των συνδέσεων	25								
1.11	Γενική λίπανση [4]	25								
1.12	Ελέγξτε τον εύκαμπτο σωλήνα καυσίμου και αντικαταστήστε τον εάν είναι απαραίτητο [3].	κάθε δύο χρόνια								
2.	**ΚΙΝΗΤΗΡΑΣ [1]**									
2.1	Αντικατάσταση λαδιού κινητήρα	…								
2.2	Έλεγχος και καθαρισμός του φίλτρου αέρα	…								
2.3	Αντικατάσταση φίλτρου αέρα	…								
2.4	Έλεγχος φίλτρου βενζίνης	…								
2.5	Αντικατάσταση φίλτρου βενζίνης	…								
2.6	Έλεγχος και καθαρισμός επαφών μπουζί	…								
2.7	Αλλαγή μπουζί	…								

[1] Συμβουλευθείτε το εγχειρίδιο του κινητήρα για τον πλήρη κατάλογο και τους χρόνους.
[2] Απευθυνθείτε στην Αντιπροσωπεία όταν εμφανίζονται τα πρώτα σημάδια κακής λειτουργίας.
[3] Επέμβαση που πρέπει να γίνει από την Αντιπροσωπεία ή από ένα εξειδικευμένο συνεργείο.
[4] Η γενική λίπανση όλων των σημείων λίπανσης πρέπει να εκτελείται επίσης κάθε φορά που προβλέπεται αποθήκευση για μεγάλο χρονικό διάστημα.

6.3.1 Κινητήρας (Εικ. 6.2)

Ακολουθήστε τις οδηγίες που αναγράφονται στο εγχειρίδιο οδηγιών του κινητήρα.
Για να αδειάσετε το λάδι του κινητήρα, ξεβιδώστε την τάπα πλήρωσης (1) και χρησιμοποιήστε τη σύριγγα του εξοπλισμού.

Συνδέστε το σωληνάκι (2) στη σύριγγα (3), τοποθετήστε το μέχρι τέρμα στην τρύπα και στη συνέχεια αναρροφήστε όλο το λάδι του κινητήρα έχοντας υπόψη ότι η πλήρης εκκένωση απαιτεί την επανάληψη της διαδικασίας αρκετές φορές.

6.3.2 Πίσω άξονας

Αποτελείται από μια σφραγισμένη μονοκόμματη μονάδα που δεν απαιτεί συντήρηση. Διατίθεται με μόνιμο φορτίο λιπαντικού που δεν απαιτεί αντικατάσταση ή συμπλήρωση.

6.3.3 Μπαταρία (Εικ. 6.3)

Η προσεκτική συντήρηση της μπαταρίας είναι απαραίτητη για να εξασφαλιστεί μεγάλη διάρκεια ζωής.

Η μπαταρία του μηχανήματός σας πρέπει να φορτίζεται οπωσδήποτε:
– πριν χρησιμοποιήσετε το μηχάνημα για πρώτη φορά μετά την αγορά του,
– πριν από κάθε μεγάλη χρονική περίοδο εκτός χρήσης του μηχανήματος,
– πριν τη χρήση μετά από μεγάλη χρονική περίοδο εκτός χρήσης.

Διαβάστε και εφαρμόστε προσεκτικά τη διαδικασία φόρτισης που περιγράφεται στο εγχειρίδιο της μπαταρίας. Εάν δεν τηρηθεί η διαδικασία αυτή ή δεν φορτίσετε την μπαταρία, μπορούν να προκληθούν ανεπανόρθωτες βλάβες στα στοιχεία της μπαταρίας.
Μια άδεια μπαταρία πρέπει να φορτίζεται το συντομότερο δυνατόν.

ΣΗΜΑΝΤΙΚΟ *Η φόρτιση πρέπει να γίνεται με μια συσκευή σταθερής τάσης. Άλλα συστήματα φόρτισης μπορούν να προκαλέσουν ανεπανόρθωτες βλάβες στην μπαταρία.*

Το μηχάνημα είναι εφοδιασμένο με ένα συνδετήρα (1) για τη φόρτιση, ο οποίος πρέπει να συνδεθεί στον αντίστοιχο συνδετήρα του ειδικού φορτιστή μπαταριών, που παρέχεται με τον εξοπλισμό (αν προβλέπεται) ή διατίθεται κατόπιν παραγγελίας (βλ. 8.2).

ΣΗΜΑΝΤΙΚΟ *Αυτός ο συνδετήρας πρέπει να χρησιμοποιείται αποκλειστικά για τη σύνδεση με το φορτιστή μπαταριών του Κατασκευαστή. Για τη χρήση του:*
– *ακολουθήστε τις οδηγίες που αναγράφονται στις αντίστοιχες οδηγίες χρήσης,*
– *ακολουθήστε τις οδηγίες που αναγράφονται στο εγχειρίδιο της μπαταρίας.*

6.3.4 Γρασάρισμα (Εικ. 6.4)

Κάθε 100 ώρες λειτουργίας, γρασάρετε:
– τους πείρους του τιμονιού από τους δύο γρασαδόρους (1),
– την άρθρωση του λεβιέ κίνησης, από το γρασαδόρο (2) στον οποίο έχετε πρόσβαση από τη θυρίδα κάτω από τη βάση του καθίσματος.

6.4 ΕΠΕΜΒΑΣΕΙΣ ΣΤΟ ΜΗΧΑΝΗΜΑ

6.4.1 Ευθυγράμμιση συστημάτων κοπής (Εικ. 6.5)

Η σωστή ρύθμιση των συστημάτων κοπής είναι απαραίτητη για το ομοιόμορφο κούρεμα του γκαζόν.

Σε περίπτωση ανώμαλης κοπής, ελέγξτε την πίεση των ελαστικών.
Εάν αυτό δεν αρκεί για να επιτευχθεί η ομοιόμορφη κοπή, απευθυνθείτε στην Αντιπροσωπεία για τη ρύθμιση της ευθυγράμμισης του συστήματος κοπής.

6.4.2 Αντικατάσταση των τροχών (Εικ. 6.6)

Με το μηχάνημα σε οριζόντια θέση, τοποθετήστε τακάκια κάτω από το πλαίσιο στην πλευρά των τροχών που θέλετε να αντικαταστήσετε.

Οι τροχοί συγκρατούνται από μία ασφάλεια (1), την οποία μπορείτε να βγάλετε με ένα κατσαβίδι.

ΣΗΜΕΙΩΣΗ *Σε περίπτωση αντικατάστασης ενός ή και των δύο πίσω τροχών, βεβαιωθείτε ότι οι ενδεχόμενες διαφορές στην εξωτερική διάμετρο δεν υπερβαίνουν τα 8-10 mm. Σε αντίθετη περίπτωση, για να αποφύγετε ανώμαλη κοπή, πρέπει να ρυθμίσετε την ευθυγράμμιση του συστήματος κοπής.*

ΣΗΜΑΝΤΙΚΟ *Πριν τοποθετήσετε τον τροχό, αλείψτε τον άξονα με γράσο. Τοποθετήστε προσεκτικά την ασφάλεια (1) και τη ροδέλα (2).*

6.4.3 Επισκευή ή αντικατάσταση των ελαστικών

Κάθε αντικατάσταση ή επισκευή μετά από μία βλάβη πρέπει να γίνεται από ειδικευμένο συνεργείο, με τον προβλεπόμενο γι' αυτά τα ελαστικά τρόπο.

6.4.4 Αντικατάσταση μιας ασφάλειας (Εικ. 6.7)

Το μηχάνημα διαθέτει έναν αριθμό ασφαλειών (1) διαφορετικής εντάσεως με τις ακόλουθες λειτουργίες και χαρακτηριστικά:
- Ασφάλεια 10 A = προστασία γενικών κυκλωμάτων και κυκλώματος ισχύος της ηλεκτρονικής πλακέτας, η επέμβαση της οποίας προκαλεί ακινητοποίηση του μηχανήματος και σβήσιμο της ενδεικτικής λυχνίας στο ταμπλό.
- Ασφάλεια 25 A = προστασία του κυκλώματος φόρτισης, η επέμβαση της οποίας εκδηλώνεται με σταδιακή πτώση του φορτίου της μπαταρίας και συνεπακόλουθη δυσκολία εκκίνησης.

➲ ***Με κινητήρα Honda:***

- Ασφάλεια 10 A = προστασία γενικών κυκλωμάτων και κυκλώματος ισχύος της ηλεκτρονικής πλακέτας, η επέμβαση της οποίας προκαλεί ακινητοποίηση του μηχανήματος και σβήσιμο της ενδεικτικής λυχνίας στο ταμπλό.
- Ασφάλεια 25 A = προστασία του κυκλώματος φόρτισης, η επέμβαση της οποίας εκδηλώνεται με σταδιακή πτώση του φορτίου της μπαταρίας και συνεπακόλουθη δυσκολία εκκίνησης.
- Ασφάλεια T-6,3 A (καθυστερημένη) (2) = προστασία γενικών κυκλωμάτων και κυκλώματος ισχύος της ηλεκτρονικής πλακέτας, η επέμβαση της οποίας προκαλεί ακινητοποίηση του μηχανήματος και σβήσιμο της ενδεικτικής λυχνίας στο ταμπλό.

Η τιμή της ασφάλειας αναγράφεται πάνω στην ασφάλεια.

ΣΗΜΑΝΤΙΚΟ *Η καμένη ασφάλεια πρέπει να αντικαθίσταται πάντα με ασφάλεια ιδίου τύπου και ποτέ με άλλη διαφορετικής παροχής.*

6.4.5 Αντικατάσταση λαμπτήρα (αν προβλέπεται) (Εικ. 6.8)

Ο λαμπτήρας (18W) είναι τύπου μπαγιονέτ και αφαιρείται από το ντουί γυρνώντας τον αριστερόστροφα με μία τσιμπίδα.

6.4.6 Αφαίρεση, αντικατάσταση και τοποθέτηση των συστημάτων κοπής

⚠ ΠΡΟΣΟΧΗ! ***Χρησιμοποιείτε πάντα γάντια εργασίας για να πιάσετε τα συστήματα κοπής.***

⚠ ΠΡΟΣΟΧΗ! ***Αντικαθιστάτε πάντα τα φθαρμένα ή παραμορφωμένα συστήματα κοπής και ποτέ μην επιχειρείτε να τα επισκευάσετε! ΧΡΗΣΙΜΟΠΟΙΕΙΤΕ ΠΑΝΤΑ ΓΝΗΣΙΑ ΣΥΣΤΗΜΑΤΑ ΚΟΠΗΣ!***

Σε αυτό το μηχάνημα προβλέπεται η χρήση συστημάτων κοπής που φέρουν τον υποδεικνυόμενο κωδικό στον πίνακα της σελίδας ii.

Λόγω της εξέλιξης του προϊόντος, τα συστήματα κοπής μπορεί με την πάροδο του χρόνου να αντικατασταθούν από διαφορετικά συστήματα με ανάλογα χαρακτηριστικά ανταλλαξιμότητας και ασφάλειας στη λειτουργία.

7. ΟΔΗΓΟΣ ΑΝΕΥΡΕΣΗΣ ΤΩΝ ΒΛΑΒΩΝ

ΒΛΑΒΗ	ΠΙΘΑΝΗ ΑΙΤΙΑ	ΔΙΟΡΘΩΣΗ
1. Με το κλειδί στη θέση «ΚΙΝΗΣΗ», η ενδεικτική λυχνία παραμένει σβηστή	Επέμβαση της προστασίας ηλεκτρονικής πλακέτας λόγω: – κακής σύνδεσης της μπαταρίας – αντιστροφή θέσης πόλων μπαταρίας – κακή γείωση – μπαταρία εντελώς άδεια – καμένη ασφάλεια – βρεγμένης πλακέτας	Γυρίστε το κλειδί στη θέση. «ΣΒΗΣΙΜΟ» και αναζητήστε τις αιτίες της βλάβης: – ελέγξτε τις συνδέσεις (βλ. 3.2) – ελέγξτε τις συνδέσεις (βλ. 3.2) – ελέγξτε τις συνδέσεις (βλ. 3.2) – φορτίστε την μπαταρία (βλ. 6.3.3) – αντικαταστήστε την ασφάλεια (10 A) (βλ. 6.4.4) – στεγνώστε με χλιαρό αέρα
2. Με το κλειδί στη θέση «ΕΚΚΙΝΗΣΗ», η ενδεικτική λυχνία αναβοσβήνει και η μίζα δεν γυρίζει	– λείπει η επιβεβαίωση εκκίνησης	– βεβαιωθείτε ότι τηρούνται οι συνθήκες εκκίνησης (βλ. 5.2.a)
3. Με το κλειδί στη θέση «ΕΚΚΙΝΗΣΗ», η ενδεικτική λυχνία ή το ταμπλό ανάβουν, αλλά η μίζα δεν γυρίζει	– χαμηλό φορτίο μπαταρίας – καμένη ασφάλεια φόρτισης – δυσλειτουργία του ρελέ εκκίνησης	– φορτίστε την μπαταρία (βλ. 6.3.3) – αντικαταστήστε την ασφάλεια (25 A) (βλ. 6.4.4) – Απευθυνθείτε στην Αντιπροσωπεία
4. Με το κλειδί στη θέση «ΕΚΚΙΝΗΣΗ», η μίζα γυρίζει αλλά ο κινητήρας δεν παίρνει εμπρός	– χαμηλό φορτίο μπαταρίας – απουσία ροής βενζίνης – ελαττωματική ανάφλεξη	– φορτίστε την μπαταρία (βλ. 6.3.3) – ελέγξτε τη στάθμη στο ρεζερβουάρ (βλ. 5.3.3) – ανοίξτε το ρουμπινέτο (αν προβλέπεται) (βλ. 5.4.1) – ελέγξτε το φίλτρο βενζίνης – ελέγξτε την πίπα του μπουζί – ελέγξτε την απόσταση των ηλεκτροδίων και αν είναι καθαρά
5. Δύσκολη εκκίνηση ή ανώμαλη λειτουργία του κινητήρα	– προβλήματα ανάμειξης	– καθαρίστε ή αντικαταστήστε το φίλτρο αέρος – καθαρίστε τη λεκάνη του καρμπυρατέρ – αδειάστε το ρεζερβουάρ και βάλτε καινούργια βενζίνη – ελέγξτε ή αντικαταστήστε το φίλτρο βενζίνης
6. Μειωμένη απόδοση του κινητήρα κατά τη διάρκεια κοπής της χλόης	– ταχύτητα μεγαλύτερη σε σχέση με το ύψος κοπής της χλόης	– ridurre la velocità di avanzamento e/o alzare l'altezza di taglio (vedi 5.4.5)
7. Ο κινητήρας σβήνει κατά την εργασία και η ενδεικτική λυχνία αναβοσβήνει	Επέμβαση της προστασίας ηλεκτρονικής πλακέτας λόγω: – επέμβαση των διατάξεων ασφαλείας	Γυρίστε το κλειδί στη θέση. «ΣΒΗΣΙΜΟ»: και αναζητήστε τις αιτίες της βλάβης: – βεβαιωθείτε ότι τηρούνται οι συνθήκες εκκίνησης (βλ. 5.2.b)
8. Ο κινητήρας και η ενδεικτική λυχνία σβήνουν	Επέμβαση της προστασίας ηλεκτρονικής πλακέτας λόγω: – μπαταρία άδεια – υπερένταση από το ρυθμιστή φόρτισης – μπαταρία άσχημα συνδεδεμένη (κακές επαφές)	Γυρίστε το κλειδί στη θέση. «ΣΒΗΣΙΜΟ»: και αναζητήστε τις αιτίες της βλάβης: – φορτίστε την μπαταρία (βλ. 6.3.3) – απευθυνθείτε στο Σέρβις – ελέγξτε τις συνδέσεις της μπαταρίας (βλ. 3.2)

ΒΛΑΒΗ	ΠΙΘΑΝΗ ΑΙΤΙΑ	ΔΙΟΡΘΩΣΗ
9. Ο κινητήρας σβήνει και η ενδεικτική λυχνία παραμένει αναμμένη	– προβλήματα κινητήρα	– απευθυνθείτε στο Σέρβις
10. Τα συστήματα κοπής δεν κομπλάρουν ή δεν σταματούν αμέσως όταν είναι ξεκομπλαρισμένα	– προβλήματα στο σύστημα κομπλαρίσματος	– Απευθυνθείτε στην Αντιπροσωπεία
11. Ανώμαλο κόψιμο και ανεπαρκής περισυλλογή	– το σύστημα κοπής δεν είναι παράλληλο στο έδαφος – κακή απόδοση του συστήματος κοπής – ταχύτητα μεγαλύτερη σε σχέση με το ύψος κοπής της χλόης – βούλωμα του καναλιού	– ελέγξτε την πίεση των ελαστικών (βλ. 5.3.2) – ρυθμίστε το σύστημα κοπής ώστε να είναι παράλληλο στο έδαφος (βλ. 6.4.1) – Απευθυνθείτε στην Αντιπροσωπεία – μειώστε την ταχύτητα και/ή σηκώστε το σύστημα κοπής (βλ. 5.4.5) – περιμένετε μέχρι να στεγνώσει η χλόη – βγάλτε τον κάδο περισυλλογής και αδειάστε το κανάλι (βλ. 5.4.7)
12. Κραδασμοί κατά τη διάρκεια λειτουργίας	– σύστημα κοπής γεμάτο χλόη – στραβό ή λασκαρισμένο σύστημα κοπής – στηρίγματα χαλαρωμένα	– καθαρίστε το σύστημα κοπής (βλ. 5.4.10) – Απευθυνθείτε στην Αντιπροσωπεία – ελέγξτε και σφίξτε καλά τις βίδες που στερεώνουν τον κινητήρα και το σασί
13. Αβέβαιο ή μη αποτελεσματικό φρενάρισμα	– λανθασμένη ρύθμιση φρένου	– Απευθυνθείτε στην Αντιπροσωπεία
14. Η κίνηση δεν είναι ομαλή, δυσκολία κίνησης σε ανηφόρα ή απότομη ανύψωση μπροστινών τροχών	– προβλήματα στον ιμάντα ή στο σύστημα κομπλαρίσματος	– Απευθυνθείτε στην Αντιπροσωπεία
15. Πατώντας το πεντάλ γκαζιού με τον κινητήρα σε λειτουργία, το μηχάνημα δεν κινείται	– λεβιές ξεμπλοκαρίσματος στη θέση «B»	– επαναφορά στη θέση «A» (βλ. 4.23)
16. Το μηχάνημα προκαλεί ανώμαλους κραδασμούς	– φθαρμένα ή λασκαρισμένα εξαρτήματα	– Σταματήστε το μηχάνημα και αποσυνδέστε το καλώδιο του μπουζί – ελέγξτε ενδεχόμενες ζημιές – ελέγξτε αν υπάρχουν λασκαρισμένα εξαρτήματα και σφίξτε τα – Απευθυνθείτε σε εξειδικευμένο Κέντρο για τους ελέγχους, τις αντικαταστάσεις ή τις επισκευές

Αν τα προβλήματα συνεχίσουν ακόμα και μετά τις παραπάνω ενέργειες, απευθυνθείτε στην Αντιπροσωπεία.

⚠ ΠΡΟΣΟΧΗ! ***Ποτέ μην προσπαθείτε να κάνετε δύσκολες επισκευές χωρίς να έχετε τα μέσα και τις απαραίτητες τεχνικές γνώσεις. Κάθε επέμβαση που γίνει άσχημα, ακυρώνει αυτόματα την εγγύηση και απαλλάσσει τον κατασκευαστή από κάθε ευθύνη.***

8. ΑΞΕΣΟΥΑΡ

8.1

- ΦΟΡΤΙΣΤΗΣ ΣΥΝΤΗΡΗΣΗΣ ΜΠΑΤΑΡΙΩΝ (Εικ. 8.1 αρ.41)

Επιτρέπει τη διατήρηση της μπαταρίας σε καλή κατάσταση στις περιόδους που δεν χρησιμοποιείται το μηχάνημα, εξασφαλίζοντας την ιδανική φόρτιση και μεγαλύτερη διάρκεια ζωής για την μπαταρία.

- ΣΕΤ “MULCHING”(Εικ. 8.1 αρ.42)

Ψιλοκόβει την κομμένη χλόη και την αφήνει στο έδαφος, αντί να την συλλέγει στον κάδο περισυλλογής.

- ΚΑΛΥΜΜΑ ΠΡΟΣΤΑΣΙΑΣ (Εικ. 8.1 αρ.43)

Προστατεύει το μηχάνημα από τη σκόνη όταν δεν χρησιμοποιείται.

EN **WARNING: READ THOROUGHLY THE INSTRUCTION BOOKLET BEFORE USING THE MACHINE. Keep for future reference.**

For information on the engine and the battery, read the relevant owner manuals.

TABLE OF CONTENTS

1. SAFETY REGULATIONS 1
2. GETTING TO KNOW THE MACHINE 4
3. UNPACKING AND ASSEMBLY 6
4. CONTROLS AND INSTRUMENTS 7
5. OPERATING INSTRUCTIONS 8
   - 5.1 Safety recommendations 8
   - 5.2 Why the safety devices cut in 9
   - 5.3 Preliminary operations before starting work 9
   - 5.4 Using the machine 10
   - 5.5 Using on slopes 12
   - 5.6 Suggestions for maintaining a nice lawn 12
6. MAINTENANCE 12
   - 6.1 Safety recommendations 12
   - 6.2 Accessing the engine 13
   - 6.3 Routine maintenance 13
   - 6.4 Interventions on the machine 15
7. TROUBLESHOOTING 16
8. ATTACHMENTS 18

HOW TO READ THE MANUAL

Some paragraphs in the manual contain important information regarding safety and operation and are emphasized in this manner:

NOTE *or* **IMPORTANT**

These give details or further information on what has already been said, and aim to prevent damage to the machine.

⚠ WARNING! ***Non-observance will result in the risk of injury to oneself or others.***

⚠ DANGER! ***Non-observance will result in the risk of serious injury or death to oneself or others.***

The manual describes several machine models that can mainly differ in:
– the inclusion of components or attachments which are not widely available;
– special equipment fitted.

The symbol " ➲ " highlights all the differences in usage and is followed by the indication of the version to which it refers.

NOTE *Whenever reference is made to a position on the machine "front", "back", "left" or "right" hand side, this is determined from where the operator is seated. (Fig. 1.1)*

IMPORTANT *For all operations regarding the use and maintenance of the engine or the battery not described in this manual, refer to the relevant manuals which form an integral part of all the documentation supplied with the machine.*

1. SAFETY REGULATIONS to be a followed scrupulously

A) TRAINING

1) WARNING! Read these instructions carefully before operating the machine. Become acquainted with the controls and the proper use of the machine. Learn how to stop the engine quickly. Failure to follow the warnings and instructions may result in fire and/or serious injury. Save all warnings and instructions for future reference.
2) Never allow children or persons unfamiliar with these instructions to use the machine. Local laws can restrict the minimum age of the operator.
3) Never mow while people, especially children, or pets are nearby.
4) Never use the machine if the user is tired or unwell, or has taken medicine, drugs, alcohol or any substances which may slow his reflexes and compromise his judgement.
5) Bear in mind that the operator or user is responsible for accidents or unexpected events occurring to other people or their property. It is the user's responsibility to assess the potential risk of the area where work is to be carried out, and to take all the necessary precautions to ensure his own safety and that of others, particularly on slopes or rough, slippery and unstable ground.
6) If the machine is sold or lent to others, make sure that the operator looks over the user instructions contained in this manual.
7) Do not allow children or other passengers to ride on the machine as they could fall off and injure themselves or compromise safe driving by the operator.
8) The machine operator must follow the driving instructions carefully and, in particular:
– Avoid distractions and maintain concentration whilst working;
– Bear in mind that control of a machine sliding on a slope will not be regained by the applica-

tion of the brake. The main reasons for loss of control are:
- Insufficient wheel grip;
- Excessive speed;
- Inadequate braking;
- Type of machine unsuitable for its task;
- Lack of awareness of the effect of ground conditions, especially slopes;
- Incorrect use as a towing machine.

9) The machine is supplied with a series of micro-switches and safety devices which must never be tampered with or removed; this will invalidate the warranty and relieve the manufacturer from all responsibility. Always check that the safety devices are working properly before using the machine.

B) PRELIMINARY OPERATIONS

1) While using the machine, always wear anti-slip and resistant work footwear and long pants. Do not operate the machine when barefoot or wearing open sandals. Avoid wearing chains, bracelets, clothing that is loose fitting or has hanging cords or ties. Tie hair back if it is long. Always wear protective earplugs.
2) Thoroughly inspect the entire work area and remove anything that could be thrown by the machine or damage the cutting-means assembly or engine (stones, branches, iron wire, bones, etc.).
3) WARNING: DANGER! Petrol is highly flammable.
– Store the fuel in special containers;
– add fuel, using a funnel, only outdoors; do not smoke during this operation and each time fuel is handled;
– Top-up with fuel before igniting the engine; never remove the tank cap or add fuel while the engine is running or when it is hot;
– if you have spilled some fuel, do not attempt to ignite the engine but move the machine away from the area of spillage and avoid creating any source of ignition until the fuel has evaporated and fuel vapours have dissipated:
– Always put the tank and fuel container caps back on and tighten well;

4) Replace faulty silencers.
5) Before using the machine, check its general condition and in particular:
the appearance of the cutting means, and check that the screws and cutting-means assembly are not worn or damaged. Replace the entire cutting means and all damaged or worn screws to preserve balance. Any repairs must be done at a specialised centre.
6) Check the battery status regularly, and replace it if there is any damage to the casing, cover or terminals.
7) Before starting work, always fit the exit guards (grass catcher, side discharge guard or rear discharge guard).

C) DURING USE

1) Do not operate the engine in a confined space where dangerous carbon monoxide fumes can develop. All ignition operations have to be effected in an open or well-ventilated area. Always remember that exhaust fumes are toxic.
2) Work only in daylight or with good artificial light in good visibility conditions. Keep persons, children and animals away from the working area.
3) If possible, avoid mowing wet grass. Avoid working in the rain and when there is a risk of a thunderstorm risk. Do not use the machine in bad weather conditions, especially when there is risk of lightening.
4) Before starting the engine, disengage the blade, shift the gear lever (for mechanical transmission) or the speed change lever (for hydrostatic transmission) into neutral and engage the parking brake.
5) Pay special attention when approaching obstacles that could compromise visibility.
6) Engage the parking brake when parking the machine.
7) The machine must not be used on slopes of over 10° (17%), regardless of the mowing direction.
8) Remember there is no such thing as a “safe” slope. Driving on grass slopes requires particular care. To prevent overturning or loss of control over the machine:
– Do not stop or start suddenly when going up or downhill;
– Engage clutch slowly, always keep the machine in gear (for mechanical transmission) or engage the speed change lever slowly both for forward and reverse movement (for hydrostatic transmission), especially when travelling downhill;
– Machine speeds should be kept low on slopes and during tight turns;
– Watch out for humps, hollows and other hidden hazards;
– Never mow across the face of the slope. Lawns on a slope have to be mowed moving up and down and never across them. When changing direction, take great care that the wheels facing the slope do not hit any obstacles (such as stones, branches, roots, etc.) that may cause the machine to slide sideways, tip over or make you lose control.

Reduce speed before any change of direction on slopes, and always apply the parking brake before leaving the machine at a standstill and unattended.
10) Be very careful near ravines, ditches or

embankments. The machine could overturn if a wheel slides over the edge or if the earth gives way.
11) Pay maximum attention when working in reverse gear. Look behind you to make sure there are no obstacles before and during operations in reverse gear.
12) Disengage the cutting means or the power socket when crossing areas with no grass, when moving to or from areas that require mowing, and move the cutting-means assembly to its highest position.
13) Pay attention to traffic when using the machine near roads.
14) WARNING! The machine has not been approved for use on public roads. It must be used (as indicated by the highway code) in private areas closed to traffic.
15) Never operate the machine with damaged guards or without the grass catcher, side discharge guards or rear discharge guards.
16) Never place your hands and feet near or under rotating parts. Keep away from the discharge opening.
17) Do not leave the machine stationary on high grass with the engine running to avoid the risk of starting a fire.
18) When using the attachments, never direct the opening towards people.
19) Use manufacturer-recommended attachments only.
20) Don't use the machine if the attachments/ tools are not installed in their seats.
21) Pay attention when using the grass catcher and attachments that can alter the stability of the machine, especially on slopes.
22) Do not change the engine settings or overrev the engine.
23) Do not touch the engine parts as they get very hot when running. Danger of burns.
24) Disengage the cutting means or power socket, put in neutral and engage the parking brake, turn off the engine and remove the ignition key (checking that all moving parts are completely stationary):
– Whenever the machine is left unattended or the operator dismounts from the driving seat:
– Before clearing blockages or unclogging the discharge chute;
– Before checking, cleaning or working on the machine;
– After striking a foreign object. Inspect the machine for damage and make repairs before using it again.
25) Disengage the cutting means or the power socket and switch off the engine (making sure that all moving parts are stationary):
– Before refuelling;
– Whenever you remove or reattach the grass catcher;
– Whenever you remove or reattach the side discharge chute;
– Before adjusting the cutting height, if this operation cannot be performed from the driving seat.
26) Disengage the cutting device or the power socket during transport and whenever it is not in use.
27) Reduce the throttle setting before stopping the engine. Shut off the fuel supply on completing the work, following the instructions in the engine manual.
28) Pay attention to cutting means assemblies with more than one cutting means, as a rotating cutting means can trigger the rotation of the others,
29) WARNING – If something breaks or an accident occurs whilst working, turn off the engine immediately and move the machine away to prevent further damage; if an accident occurs with injuries or third parties are injured, carry out the first aid measures most suitable for the situation immediately and contact the medical authorities for any necessary health care. Carefully remove any debris that might cause damage or harm persons or animals should it not be seen.
30) WARNING - The noise and vibration levels shown in these instructions are the maximum levels for use of the machine. The use of an unbalanced cutting means, excessive speed of movement, or lack of maintenance have a significant influence on noise emissions and vibrations. Consequently, it is necessary to take preventive steps to eliminate possible damage due to high levels of noise and stress from vibration. Maintain the machine well, wear ear protection devices, and take breaks while working.

D) MAINTENANCE AND STORAGE



Before storing the machine wait for the engine to cool.



Running engines produce heat and the muffler becomes extremely hot. To prevent fire hazard allow the engine and muffler to cool down before storage and remove accumulated debris such as leaves, grass and brushes from the muffler area.

1) WARNING! - Before cleaning or doing maintenance work, take out the ignition key and read the relevant instructions. Wear proper clothing and protective gloves whenever your hands are at risk.
2) WARNING! – Never use the machine with worn or damaged parts. Faulty or worn-out parts must always be replaced and not repaired. Use original spare parts only: the use of non-original

and/or incorrectly fitted parts will jeopardize the safety of the machine, may cause accidents or personal injuries for which the Manufacturer is under no circumstance liable or responsible.
3) Any adjustments or maintenance operations not described in this manual must be carried out by your Dealer or a specialized Service Centre with the necessary knowledge and equipment to ensure that the work is done correctly maintaining the machine's original safety level. Any operations performed in unauthorized centres or by unqualified persons will totally invalidate the Warranty and all obligations and responsibilities of the Manufacturer.
4) After each use, remove the ignition key and check for damage.
5) Keep all nuts, bolts and screws tight to be sure the equipment is in safe working condition. Routine maintenance is essential for safety and for maintaining a high performance level.
6) Check that the cutting means screws are properly tightened on a regular basis.
7) Wear work gloves when handling, disassembling and reassembling all cutting means.
8) Keep the cutting means well balanced during sharpening. All works on the cutting means (disassembly, sharpening, balancing, reassembly and/or replacing) are demanding jobs that require special skills as well as special tools. For safety reasons, these jobs are best carried out at a specialised centre.
9) Check that the brakes work properly on a regular basis. It is vital for brakes to undergo regular maintenance and, where necessary, repair work.
10) Check the side discharge guard, the rear discharge guard, the grass catcher and the intake grille frequently. Replace them if they are damaged.
11) Replace any instruction or warning message stickers, if damaged.
12) When the machine is to be stored or left unattended, lower the cutting-means assembly.
13) Store the machine out of the reach of children.
14) Do not store the machine with fuel in the tank in an area where the fuel vapours could reach an open flame, a spark or a strong heat source.
15) Allow the engine to cool down before storing in any enclosure.
16) To reduce fire hazards, keep the engine, silencer, battery compartment and petrol storage area free of grass, leaves, or excessive grease. Always empty the grass catcher and do not leave containers full of cut grass inside storage areas.
17) To reduce fire hazards, check there are no oil and/or fuel leaks on a regular basis.
18) If the fuel tank has to be emptied, this should be done outdoors once the engine has cooled down.
19) Never leave the keys in the ignition or within reach of children or unauthorised persons. Always remove the ignition key before doing any maintenance.

E) TRANSPORT

1) WARNING! - If the machine must be transported on a truck or trailer, use ramps with suitable resistance, width and length. Load the machine with the engine switched off, without a driver and pushed by an adequate number of people. During transport, close the fuel stopcock (if fitted), lower the cutting-means assembly or attachment, engage the parking brake and fasten the machine securely with ropes or chains to the hauling device.

F) ENVIRONMENTAL PROTECTION

1) Environmental protection should be a priority of considerable importance when using the machine, for the benefit of both social coexistence and the environment in which we live. Try not to cause any disturbance to the surrounding area.
2) Scrupulously comply with local regulations and provisions for the disposal of packaging, oils, petrol, filters, damaged parts or any elements which have a strong impact on the environment; this waste must not be disposed of as normal waste, it must be separated and taken to specified waste disposal centres where the material will be recycled.
3) Scrupulously comply with local regulations for the disposal of waste materials after mowing.
4) At the time of decommissioning, do not pollute the environment with the machine, but hand it over to a disposal centre, in accordance with the local laws in force.

2. GETTING TO KNOW THE MACHINE

2.1 DESCRIPTION OF THE MACHINE AND ITS RANGE OF USE

This machine is a garden tool and precisely a ride-on lawnmower with seated operator.
The machine is equipped with an engine which drives a cutting unit protected by a casing, as well as a transmission unit that moves the machine.
The operator is able to operate the machine and use the main controls, always seated in the operator's position.
The devices fitted on the machine stop the engine and the cutting means within a few seconds, should the operator behave in a manner that does not comply with the necessary safety precautions.

This manual describes both mechanically and hydrostatically driven machines.

Intended use
This machine was designed and built to cut grass.
The use of special attachments provided for by the Manufacturer as original equipment or which may be purchased separately, allows this work to be done in various operating modes, illustrated in this manual or the instructions that accompany the single attachments.

Likewise, the intended use can be extended to include other functions by applying supplementary attachments (if provided for by the Manufacturer), abiding by the restrictions and conditions indicated in the instructions accompanying the attachment.

User types

This machine is intended for use by consumers, i.e. non-professional operators. The machine is intended for "DIY" use only.

Improper use

Any other usage not in keeping with the above-mentioned ones may be hazardous and harm persons and/or damage things.
Examples of improper use may include, but are not limited to:
– use of the machine for riding over unstable, slippery, icy, stony, rough, marshy ground or puddles that do not allow the consistency of the ground to be assessed;
– using the cutting means on surfaces other than grass.
– use of the machine for leaf or debris collection;

Improper use of the machine will invalidate the warranty, relieve the Manufacturer from all liabilities, and the user will consequently be liable for all and any damage or injury to himself or others.

2.2 IDENTIFICATION LABEL AND MACHINE COMPONENTS (see figures on page ii)

1. Acoustic power level
2. Conformity marking
3. Year of manufacture
4. Operating engine power and speed
5. Type of machine
6. Serial number
7. Machine mass with empty tank in kg
8. Name and address of Manufacturer
9. Type of transmission (if indicated)
10. Article code

The example of the Declaration of Conformity is provided on the penultimate page of the manual.

/___/___/___/___/___/___/___/___/

Write the serial number of your machine (6) here.
As soon as you have purchased the machine, do not forget to write the identification numbers (3 - 5 - 6) in the spaces on the last page of the manual.

The machine is composed of a series of main components that have the following functions:

11. Cutting-means assembly: this is the casing that houses the rotating cutting means.
12. Cutting means: these are what cut the grass; the fins at the ends help convey the cut grass towards the collector channel.
13. Collector channel: this is the part connecting the Cutting-means assembly to the grass catcher.
14. Grass catcher: as well as collecting the grass cuttings, this is also a safety element that stops any objects drawn up by the cutting devices from being hurled away from the machine.
15. Engine: this moves the cutting means and drives the wheels. Its specifications and regulations for use are described in a specific manual.
16. Battery: provides the energy for starting the engine. Its specifications and regulations for use are described in a specific manual.
17. Driving seat: this is where the machine operator sits. It has a sensor connected to safety devices for detecting the presence of the operator.
18. Warning and safety labels: these give reminders on the main regulations for working in safety.
19. Inspection hatch: Inspection hatch: to provide easy access to the spark plug, the fuel stopcock and the engine cover fastener nut.
20. Intake grid: provides air to circulate inside the cutting-means assembly and prevents expelling of foreign bodies through the front.

2.3 SAFETY REQUIREMENTS

Your machine should be used with due care and attention. Therefore, labels have been placed on the machine to remind you pictorially of the

main precautions to take during use. These labels are to be considered an integral part of the machine. If a label should fall off or become illegible, contact your Retailer to replace it. Their meaning is explained below.

31. **Warning:** Read the instructions before operating the machine.
32. **Warning:** Disconnect the key and read the instructions before carrying out any maintenance or repair work.
33. **Danger! Ejected objects:** Never use the machine without having fitted the exit guard!
34. **Danger! Ejected objects:** Keep bystanders away.
35. **Danger! Machine rollover:** Do not use this machine on slopes greater then 10°.
36. **Danger! Dismemberment:** Make sure that children stay clear of the machine all the time when engine is running.
37. **Danger of cutting yourself.** Cutting means in motion. Do not put hands or feet near or under the opening of the cutting means housing.
38. **Warning!** Keep away from hot surfaces.
39. **Avoid injuries caused by moving belts:** Never start up the machine without the safety guards in place. Keep a safe distance between you and the belts.

NOTE *The images corresponding to the texts in chapters 3 et seq., can be found on pages iii et seq. of this manual.*

3. UNPACKING AND ASSEMBLY

For storage and transport purposes, some components of the machine are not installed in the factory and have to be assembled after unpacking. Follow the instructions below.

IMPORTANT *The machine is supplied without engine oil or fuel. Before starting up the engine, fill with oil and fuel following the instructions given in the engine manual.*

⚠ WARNING! ***Unpacking and completing the assembly should be done on a flat and stable surface, with enough space for moving the machine and its packaging, always making use of suitable equipment.***

3.1 UNPACKING

When unpacking the machine, take care to gather all individual parts and fittings, and do not damage the cutting-means assembly when taking the machine off the pallet.
The standard packaging contains:

– the machine;
– the steering wheel;
– the seat;
– cutting means engagement control lever extension;
– dashboard cover;
– steering wheel column caster;
– the grass catcher components;
– the syringe used to suction the engine oil.
– an envelope containing the instructions manual, documents and screw supply also containing 2 sets of keys and a spare 10 Ampere fuse (6.3 A with Honda motor).

NOTE *To avoid damaging the cutting-means assembly when getting the machine down from the pallet, take it to the maximum height and be very careful.*

Hydrostatic transmission:

– To make it easier to get the machine off the pallet and to move it, the rear drive disengage lever should be put in position «B» (see 4.21.3).

Disposal of the packaging should be done in accordance with the local regulations in force.

3.2 ASSEMBLY AND CONNECTING THE BATTERY (Fig. 3.1)

Remove the front cover (1) lifting it from the lower part.
Connect the three red cables (3) to the positive terminal (+) and the three black cables (4) to the negative terminal (–) using the screws supplied. Follow the instructions given.
Reassemble the front cover (1) inserting the two tabs (2) in their housing correctly and pressing the lower part till it clicks.
Charge the battery following the battery manufacturer's instructions.

IMPORTANT *To prevent the safety device in the electronic circuit board from cutting in, never start the engine until the battery is fully charged!*

⚠ WARNING! ***Follow the battery manufacturer's instructions regarding safe handling and disposal.***

3.3 FITTING THE DASHBOARD AND STEERING WHEEL (Fig. 3.2)

• **Fig. 3.2.a**
Put the machine on a flat surface and straighten the front wheels.
Fit the caster (3) on the steering column (2),

making sure the plug (1) is correctly fitted into the caster seat.
Fit the dashboard cover (5) making sure all fastenings click into their respective housings correctly.
Fit the steering wheel (6) onto the caster (3) with all the spokes directed towards the seat.
Fit the steering wheel fastening it with the screws (7) supplied, in the indicated order.
Fit the steering wheel cover (8) clicking the three fasteners into place.

• **Fig. 3.2.b**

Put the machine on a flat surface and straighten the front wheels.
Fit the steering tube (3) onto the steering column (2), making sure that the pin (1) is properly inserted into the slot of the steering tube.
Fit the steering tube (4) onto the steering column (3)
Fit the spacer (5) into the steering tube (4)
Fit the dashboard cover (6) making sure all fastenings click into their respective housings correctly.
Fit the steering wheel (F) on the steering tube (4) with the spokes pointing towards the seat. Fit the steering wheel, securing it with the provided screws (H, G) in the specified sequence. Fit the steering wheel cover (I) by fastening the three screws (L).

3.4 ASSEMBLY OF THE CUTTING MEANS ENGAGEMENT CONTROL LEVER EXTENSION (Fig. 3.3)

Fit the extension (1) onto the lever (2), positioning it so that the two grains (3) face the rear of the machine, then tighten the two grains (3) completely.

3.5 ASSEMBLING THE MOBILE COVER

Fit the mobile cover following instructions supplied.

3.6 FITTING THE SEAT (Fig. 3.4)

Fit the seat (1) onto the plate (2) using the screws (3).

3.7 ASSEMBLING THE GRASS CATCHER (Fig. 3.5)

First of all assemble the frame, joining the upper part (1), that includes the opening, to the lower part (2) using the supplied screws and nuts (3) in the indicated order.
Position the angle plates (4) and (5), making sure that they are for the right (R↑) and left (L↑), sides, and attach them to the frame using the four self-threading screws (6).
Insert the assembled frame in the canvas cover, making sure it is correctly positioned on the base perimeter. Hook the plastic profiles onto the frame tubes with the aid of a screw-driver (7).
Insert the handle (8) in the cover holes (9), fasten the ensemble to the frame using the screws provided (10) in the indicated order and complete the assembly with the four front and rear self-threading screws (11).
Last of all, fasten the reinforcement bar (12) under the frame, positioning the flat part facing the canvas, using the screws and nuts provided (13) in the indicated order.

3.8 ASSEMBLING THE SIDE PANELS OF THE CUTTING-MEANS ASSEMBLY (FIG. 3.6).

Assemble the two side panels right (1) and left (2), following the assembly direction carefully and fasten them with the screws (3) and nuts (4) supplied.

4. CONTROLS AND INSTRUMENTS

4.1 STEERING WHEEL (Fig. 4.1 no.1)

Turns the front wheels.

4.2 THROTTLE LEVER (Fig. 4.1 no.2)

Regulates the engine's r.p.m. The positions are indicated on the plate showing the following symbols:

«CHOKE» cold start

«SLOW» for minimum engine speed

«FAST» for maximum engine speed

– The «CHOKE» position enriches the mixture so it must only be used for the time necessary for cold starts.
– When moving from one area to another, put the lever in a position between «SLOW» and «FAST».
– When cutting, shift into «FAST».

4.3 PARKING BRAKE (Fig. 4.1 no.3)

This lever stops the machine from moving when it has been parked. There are two positions:

«**A**» = Brake disengaged
«**B**» = Brake engaged

– The brake is applied by pressing the pedal right down (4.21) and moving the lever to posi-

tion “B”. When you take your foot off the pedal it will be blocked by the lever in the lowered position.
– To disengage the parking brake, press the pedal (4.21). The lever will return to position «A».

4.4 KEY IGNITION SWITCH (Fig. 4.1 no.4)

This key operated control has four positions:
«OFF» everything is switched off;

«HEADLIGHTS ON»;

«ON» activates all parts;

«START» engages the starter motor.

– On being released at the «START» position, the key will automatically return to «ON».
– After turning the engine on, turn the lights on (if fitted) by turning the key to the «HEADLIGHTS ON» position.
– To switch them off, turn the key to «ON».

4.5 INDICATOR LAMP AND DEVICES (Fig. 4.1 no.5)

This lamp comes on when the key (4.4) is in the «ON» position and stays on while the machine is running.
– When it flashes, it means that it is not ready to be started (see 5.2).
– When the cutting means is engaged, the sound warning signals that the grass catcher is full (see 5.3.6).

4.6 CUTTING MEANS ENGAGE AND BRAKE CONTROLS (Fig. 4.1 no.6).

This lever has two positions, as shown on the plate:

Position «**A**» = Cutting means disengaged

Position «**B**» = Cutting means engaged

– If you engage the cutting means without taking the necessary safety precautions, the engine shuts down and cannot be restarted (see 5.2).
– On disengaging the cutting means (Pos. «A»), a brake is simultaneously activated which stops their rotation within a few seconds.

4.7 CUTTING HEIGHT ADJUSTMENT LEVER (Fig. 4.1 no.7)

There are seven positions for this lever, shown as «1» to «7» on the label, which correspond to various heights between 3 and 8 cm.
To go from one position to another, move the lever sideways and put it back in one of the seven stop notches.

4.8 REVERSE GEAR CUTTING CONSENT PEDAL (Fig. 4.1 no.8)

By pressing and holding the pedal down, it is possible to switch to reverse gear with the cutting means engaged without causing the engine to stop.

4.21 HYDROSTATIC TRANSMISSION

4.21.1 BRAKE PEDAL (Fig. 4.2 no.21)

This pedal works the brake on the rear wheels.

4.21.2 SPEED CHANGE LEVER (Fig. 4.2 no.22)

This lever is used to engage wheel drive and adjust machine speed, when in forward and reverse gear.
– Forward machine gear gradually increases by moving the gear lever towards «F»; reverse is engaged by moving the gear lever towards «R».
– Return to neutral position «N» occurs automatically when the brake pedal is pressed (Fig. 4.2 no.21) or can be performed manually, when the pedal is not used.

IMPORTANT *The lever is blocked in the «N» position when the parking brake is engaged and cannot be moved until the parking brake is disengaged and the brake pedal is released.*

4.21.3 HYDROSTATIC TRANSMISSION DISENGAGEMENT LEVER (Fig. 4.2 no.23)

This lever has two positions as shown on the label:
«**A**» = Transmission engaged: for all uses, when moving and during cutting;
«**B**» = Transmission disengaged: this makes it much easier to move the machine by hand, with the engine turned off.

IMPORTANT *To avoid damaging the transmission unit, this operation must be carried out only when the engine has stopped with the lever (Fig. 4.22) at position «N».*

4.22 MECHANICAL TRANSMISSION

4.22.1 CLUTCH / BRAKE PEDAL (Fig. 4.2 no.21.A)

This pedal has a double function during the first part of its travel it acts as a clutch, engaging and dis-engaging drive to the wheels, and in the second part it acts as a brake on the rear wheels.
It is important not to take too long in using the clutch as this can cause overheating and damage the transmission belt.

NOTE *When the machine is in movement, keep your foot off the pedal.*

4.22.2 SPEED CHANGE LEVER (Fig. 4.2 no.22.A)

This lever has seven positions for the 5 forward speeds, the neutral position «N», and reverse «R».
– To go from one speed to another, press the pedal half way and move the lever as per the indications on the label.

⚠ WARNING! ***Forward gear must only be engaged when the machine is stopped.***

⚠ WARNING! ***Reverse must only be engaged when the machine is stopped.***

5. OPERATING INSTRUCTIONS

5.1 SAFETY RECOMMENDATIONS

⚠ WARNING! ***If the machine is likely to be used mostly on sloping ground (never steeper than 10°), fit counterweights (supplied on request (see 8.1) beneath the cross-member of the front wheels. These improve stability at the front and reduce the chances of tipping over.***

IMPORTANT *All the references relating to the positions of controls are those described in chapter 4.*

5.2 WHY THE SAFETY DEVICES CUT IN

The safety devices work in two ways:
– they prevent the engine from starting if all the safety requirements have not been met;
– by stopping the engine if even just one of the safety requirements is lacking.

a) To start the engine, it is necessary that:
– the transmission is in “neutral”;
– all the cutting means are disengaged;
– the operator is seated.

b) The engine stops when:
– the operator leaves his seat;
– the grass catcher is lifted when the cutting means are engaged;
– the parking brake is engaged without disengaging the cutting means;
– the cutting means is engaged without the grass catcher in place;
– the parking brake is engaged without disengaging the cutting means.
– the speed change is activated (see 4.22) with the parking brake on.

5.3 PRELIMINARY OPERATIONS BEFORE STARTING WORK

Before starting to mow, it is necessary to carry out several checks and operations to ensure you can work efficiently and in maximum safety.

5.3.1 Seat adjustment (Fig. 5.1)

To change the seat position, loosen the four fixing bolts (1) and slide it along the slots.
Once you have found the right position, tighten the four screws (1) thoroughly.

5.3.2 Tyre pressure (Fig. 5.2)

Having the right tyre pressure is the main condition for ensuring that the cutting-means assembly is horizontal and mows evenly.

Unscrew the valve caps and connect a compressed air line with a gauge to the valves and adjust the pressure to the indicated values.

5.3.3 Filling with oil and fuel

NOTE *The type of oil and fuel to use is given in the engine manual*

To reach the oil dipstick, turn the seat over and open the cover underneath.
With the engine off, check the oil level. According to the instructions in the engine manual, this must be between the MIN and MAX marks on the dipstick. Fig. 5.3)
Refuel using a funnel, but do not completely fill the tank. Fig. 5.4)

⚠ DANGER! ***Refuelling should be carried out in an open or well-ventilated area with engine stopped. Always remember that petrol fumes are inflammable. DO NOT TAKE A***

NAKED FLAME TO THE TANK'S OPENING IN ORDER TO SEE THE TANK'S CONTENTS AND DO NOT SMOKE WHEN REFUELLING.

IMPORTANT *Do not drip petrol onto the plastic parts to avoid ruining them. In the event of accidental leaks, rinse immediately with water. The warranty does not cover for damage to plastic parts of the bodywork or the engine caused by petrol.*

5.3.4 Fitting the guard at the exit (grass catcher)

⚠ WARNING! ***Never use the machine without having fitted the exit guard!***

Lift the mobile cover (1) and hook on the grass catcher inserting the two joint pins (2) in the holes on the two supports (3) Fig. 5.5).

5.3.5 Checking machine safety and efficiency

1. Check that the safety devices function as described (see 5.2).
2. Check that the brake is in perfect working order.
3. Do not start mowing if the cutting means vibrate or if you are unsure whether they are sharp enough. Always remember that:
   – A badly sharpened cutting means pulls at the grass and causes the lawn to turn yellow.
   – A loose cutting means causes abnormal vibrations and can be dangerous.

⚠ WARNING! ***Do not use the machine if you are unsure whether it is working safely or efficiently. If in doubt, contact your Dealer immediately to make the necessary checks or repairs.***

5.4 USING THE MACHINE

5.4.1 Ignition

To start the engine (Fig. 5.7):
– open the fuel stopcock (1) (if fitted) accessing it from the left rear wheel compartment;
– put the transmission into neutral («N») (see 4.22);
– disengage the cutting means (see 4.6);
– apply the parking brake on sloping ground;
– for a cold start, use the choke (see 4.2);
– if the engine is already warm, just put the lever between «SLOW» and «FAST»;
– insert the ignition key and turn to «ON» to make electrical contact, then turn to «START» to start the engine;
– release the ignition key once the engine has started.

When the engine has started, put the accelerator in the «SLOW» position.

IMPORTANT *The choke must be closed as soon as the engine is running smoothly. Using it when the engine is already warm can foul the spark plugs and cause the engine to run erratically.*

NOTE *If there are engine starting problems, do not insist as you can risk running the battery flat and flooding the engine. Turn the key to the «OFF» position, wait for a few seconds and then repeat the operation. If the malfunction persists, refer to the engine manual and chapter «7» in this manual.*

IMPORTANT *Always bear in mind that the safety devices prevent the engine from starting if safety requirements have not been met (see 5.2). In these cases, once the situation has been corrected, the key must first be turned back to «OFF» before the engine can be restarted.*

5.4.2 Forward gear and riding without mowing

When moving the machine:
– disengage the cutting means;
– bring the cutting-means assembly to the highest position (position «7»);
– put the accelerator control between the «SLOW» and «FAST» positions.

Mechanical transmission

Push the pedal down as far as possible (see 4.22.1) and move the gear change lever into 1st gear (see 4.22.2).
Keep the pedal pressed down and disengage the parking brake. Slowly release the pedal which will turn from «brake» to «clutch», thus operating the rear wheels (see 4.11).

⚠ WARNING! ***The pedal has to be released gradually, as a sudden engagement may cause the vehicle to tip over and the driver to lose control.***

Gradually reach the desired speed using the throttle and gear lever. To change gear, press the clutch halfway down (see 4.22.1).

IMPORTANT *Forward gear must only be engaged when the machine has stopped.*

Hydrostatic transmission:

- Disengage the parking brake and release the brake pedal (see 4.21.1).
- Move the speed change lever (see 4.21.2) to position «F» and use the lever and accelerator to reach the desired speed.

⚠ WARNING! ***Drive must be engaged as described below (see 4.21.2) to prevent sudden engagement from causing tipping up and loss of control of the vehicle, particularly on slopes.***

5.4.3 Braking

Mechanical transmission

- To use the brake, press the brake pedal to the floor (see 4.22.1), after reducing speed using the accelerator so as not to overload the braking system.

Hydrostatic transmission

- First reduce the machine's speed by reducing the engine's r.p.m., and then press the brake pedal (see 4.21.1) to slow down the machine until it stops.

Pressing the brake pedal also causes the speed change lever to return to the «N» position (see 4.21.2).

5.4.4 Reverse

IMPORTANT *Reverse must only be engaged when the machine has stopped.*

IMPORTANT *To proceed in reverse gear with the cutting means engaged, it is necessary to press and hold the consent pedal down (see 4.8) so as not to cause the engine to stop.*

Mechanical transmission

- Press the pedal until the machine stops and then switch into reverse by shifting the lever sideways and into position «R» (see 4.22.2). Gradually release the pedal to engage the clutch and then begin moving in reverse.

Hydrostatic transmission:

- When the machine is stopped, move the speed change lever to the «R» position to change to reverse gear (see 4.21.2).

5.4.5 Grass cutting (Fig. 5.8)

To start cutting:
– move the throttle to «FAST»;
– bring the cutting-means assembly to the highest position;
– engage the cutting means (see 4.6) only on grass lawns; avoid engaging them on stony ground or when the grass is very high;
– start moving forwards on the grass very slowly and with utmost caution, as already described;
– regulate the cutting height and speed (see 4.7) considering the conditions of the lawn (the height, density and dampness of the grass).

Mechanical transmission

- – High and dense grass – wet lawn: 1st gear
- – Average conditions grass: 2nd 3rd gear
- – Low grass – dry lawn: 4th gear

NOTE *The fifth gear is just a transfer gear to be used on the flat.*

Hydrostatic transmission

- Speed can be adjusted according to lawn conditions by gradually and continuously pressing the speed adjustment lever accordingly.

⚠ WARNING! ***When cutting on sloping ground, the forward speed must be reduced to ensure safe conditions (see 1C 7-8-9 + 5.5).***

Whatever the conditions, always reduce the speed if you notice a drop in engine speed – if you travel too fast compared to the amount of grass being cut, you will not be able to mow the grass well.

Disengage the cutting means and raise the cutting-means assembly as high as possible whenever you need to get past an obstacle.

5.4.6 Emptying the grass catcher (Fig. 5.8)

NOTE *The emptying of the grass catcher can only be done with the cutting means disengaged, otherwise the engine stops.*

Do not let the grass catcher become too full as this may block the collection channel.
When the grass catcher is full you will hear a warning sound; at this point:
– disengage the cutting means (see 4.6) and the warning sound will stop;
– lower the engine speed;
– shift into neutral (N) (see 4.21, 4.22) and stop moving forward;
– engage the parking brake on slopes;
– hold onto the rear handle and tip up the grass catcher to empty it;

NOTE *At times the audible warning may be heard at the moment of engaging the cutting means even when the grass catcher has been emptied. This is due to grass-cuttings left on the sensor of the micro-switch. To stop the signal, remove the grass debris, disengage the cutting means and then immediately engage it again.*

5.4.7 Unblocking the collector channel

Cutting very tall or wet grass, particularly at excessively high speed, can clog up the collector channel. If this happens proceed as follows:
– stop forward movement immediately, disengage the cutting means and stop the engine;
– remove the grass catcher;
– remove the grass cuttings; you can reach them from the channel discharge opening.

⚠ WARNING! ***This job must only be performed with the engine turned off.***

5.4.8 End of mowing

When you have finished mowing, disengage the cutting means, reduce the engine speed and ride the machine with the cutting-means assembly in the highest position.

5.4.9 End of work

Stop the machine, put the accelerator lever in the «SLOW» position and turn off the engine by putting the ignition key into the «OFF» position. When the engine has stopped, close the fuel stopcock (1) (if fitted) (Fig. 5.9)

⚠ WARNING! ***To avoid backfire, put the accelerator in the «SLOW» position for 20 seconds before stopping the engine.***

IMPORTANT *To keep the battery charged, do not leave the ignition key in the «ON» position when the engine is not running.*

5.4.10 Cleaning the machine

After each mowing session, clean the outside of the machine, empty the grass catcher and shake it to remove residual grass and earth. Clean the plastic parts of the body with a damp sponge using water and detergent, taking care not to wet the engine, the electrical parts or the electronic circuit board located under the dashboard.

IMPORTANT *Never use hose-nozzles or harsh detergents for cleaning the body and engine!*

⚠ WARNING! ***Do not let debris and dried grass accumulate in the upper part of the cutting-means assembly in order to maintain maximum machine efficiency and safety levels.***

After each use, clean the cutting-means assembly thoroughly to remove any grass remains or debris.

⚠ WARNING! ***Wear eye protection and keep people or animals away from the surrounding area when cleaning the cutting-means assembly.***

a) When washing the inside of the cutting-means assembly and the collector channel, the machine must be on firm ground with:
– the grass catcher fitted;
– the operator seated;
– the cutting-means assembly in position «1»;
– the engine running;
– the transmission in neutral;
– the cutting means engaged.
Connect a water hose to its pipe fitting (1), and run water through it. Engage the cutting means and allow it to run idle for a few minutes (Fig. 5.10).
Now remove the grass catcher, empty and rinse it, then place it where it can dry quickly.

b) To clean the upper part of the cutting-means assembly:
– lower the cutting-means assembly completely (position «1»);
– blow a jet of compressed air to remove any remains of grass (Fig. 5.11).

5.4.11 Storage and inactivity for long periods

Before storing the machine wait for the engine to cool.

If you intend not to use the machine for a long period (more than 1 month), disconnect the battery cables and follow the instructions in the engine instruction manual.
Empty the fuel tank by disconnecting the tube (1) situated at the inlet of the fuel filter, and collect the fuel in a suitable container (Fig. 5.12).
Reconnect the tube (1) making sure you position the clamp properly.
Put the machine away in a dry, sheltered place and preferably covered with a cloth (see 8.5).

IMPORTANT *The battery must be kept in a cool and dry place. Before a long storage period (more than 1 month), always charge the battery, and then recharge before using again (see 6.3.3).*

The next time the machine is used, check that there are no fuel leaks from the tubes, fuel stopcock or carburettor.

5.4.12 Circuit board protection device

The electronic circuit board has a self-resetting protector which breaks the circuit if there is a fault in the electrical system. This will stop the engine and switch off the light.
The circuit automatically resets after a few seconds but the cause of the fault should be ascertained and dealt with to avoid reactivating the protection device.

IMPORTANT *To avoid activating the protection device:*
- *do not invert the leads on the battery terminals;*
- *do not use the machine without its battery or damage may be caused to the charge regulator;*
- *be careful not to cause short-circuits.*

5.5 USING ON SLOPES (Fig. 5.13)

Observe the indicated limits **(max 10° - 17).**

WARNING! ***Take care when beginning forward movement on sloping ground to prevent the risk of tipping up. Reduce the forward speed before going on a slope, particularly downhill.***

DANGER! ***Never switch to reverse gear to decrease speed when going downhill: this could cause loss of control of the machine, especially on slippery ground.***

Mechanical transmission

DANGER! ***Never ride the machine on slopes in neutral or with the clutch out! Always shift into a low gear before leaving the machine at a standstill and unattended.***

Hydrostatic transmission:

Drive down slopes with your foot off the drive pedal (see 4.21.1) to use the braking effect of the hydrostatic transmission when the transmission is not engaged.

5.6 SUGGESTIONS FOR MAINTAINING A NICE LAWN

1. To keep a lawn green and soft with a good appearance, it should be cut regularly without damaging the grass. A lawn can be composed of different types of grass. If the lawn is cut frequently, grass and roots grow more vigorously, forming a solid grassy bed. If the lawn is cut is less frequently, higher grass and weeds start growing (clover and daisies, etc.).
2. It is always better to cut the grass when dry.
3. The cutting means must be in good condition and well sharpened so that the grass is cut straight without a ragged edge that leads to yellowing at the ends.
4. The engine must run at full speed, both to ensure a sharp cut of the grass and to get the necessary thrust to push the cuttings through the collector channel.
5. The frequency of mowing should be in relation to the rate of growth of the grass, which should not be left to grow too much between one cut and the next.
6. During hot and dry periods, the grass should be cut a little higher to prevent the ground from drying out.
7. The best height of the grass on a well-kept lawn is approx. 4-5 cm. and with one mowing, you do not need to remove more than a third of the total height. If the grass is very tall, it should be cut twice in a twenty-four hour period. The first time with the cutting means at maximum cutting height, possibly reducing the cutting width and the second cut at the height desired. Fig. 5.14)
8. The appearance of the lawn will improve if you alternate the cutting in both directions.

Fig. 5.15)

9. If the collector system tends to get blocked with grass, you should reduce the forward speed as it may be too high for the condition of the grass. If the problem persists, the probable causes are either badly sharpened cutting means or deformed fins.
10. Be very careful when mowing near bushes or kerbs as these could distort the horizontal position of the cutting-means assembly and damage its edge as well as the cutting means.

6. MAINTENANCE

6.1 SAFETY RECOMMENDATIONS

⚠ WARNING! ***You must go to a specialized Service Centre or contact your Dealer if the following are malfunctioning:***

- ***the brake;***
- ***the cutting means engage and disengage functions,***
- ***switching the drive to forward or reverse gears.***

6.2 ACCESSING THE ENGINE (Fig. 6.1)

Turning over the engine cover (1), you can access the engine and all the mechanical parts below it.

To perform this operation, you need to:

- position the machine on a flat surface, move the cutting-means assembly to the fully raised position and place some shims (2) measuring about 65-70 mm under the edge to support it while you proceed with the required operations;

MECHANICAL TRANSMISSION

– engage the parking brake;

HYDROSTATIC TRANSMISSION

– put the drive release lever into the «ENGAGED» position (Fig. 4.2 no. 23), since it is necessary for the parking brake to be disengaged to ensure that the speed change lever has enough movement;

- remove the grass catcher;
- unscrew the lever knob (3) and shift the lever to the «R» position;
- open the access hatch (4) and unscrew the fastener nut (5) using a 13 mm key;
- release the lever (6) so that the cutting-means assembly rests on the shims and keep it moved to the side so that no stop notches are engaged; now grasp the bottom of the seat (7) and tip the cover backwards.

To close it again:

- check that the collector channel (8) is securely positioned on the support (9) resting on the right hand side;
- move the lever (3) to the «R» position and lower the cover (1) to the same level as the levers (3) and (6);
- insert lever (6) and then lever (3) in their seat, and lower the cover until it is aligned with the fastener screw.

⚠ WARNING! ***With the cover (1) lowered, check that:***

- ***the collector channel (8) opening fits inside the rear discharge opening (10) and is resting correctly on the support (11).***

Next:

- ***fully tighten the fastener nut (5);***
- ***move the lever (6) to position «7» engaging it in the relative stop notch;***
- ***remove the shims (2), replace the lever knob (3) and the hatch (4).***

6.3 ROUTINE MAINTENANCE

The table will help you maintain your machine's safety and performance. It summarises the main interventions to be made and the frequency applicable to each of them.

The boxes at the side are for you to mark the date or number of working hours at which the intervention was made.

Operation		periodicity (Hours)	Completed (Date or Hours)							
1.	**MACHINE**									
1.1	Cutting means positioning and sharpening check [3]	25								
1.2	Replacing cutting means [3]	100								
1.3	Transmission belt check [3]	25								
1.4	Transmission belt replacement [2] [3]	–								
1.5	Cutting means control belt check [3]	25								
1.6	Replacing the cutting means control belt check [2] [3]	–								
1.7	Check and adjustment of brake [3]	25								
1.8	Drive regulation and check [3]	25								
1.9	Cutting means engage and brake check [3]	25								
1.10	Complete bolt and screw check	25								
1.11	General lubrication [4]	25								
1.12	Check and replace the fuel pipe if necessary [3]	every 2 years								
2.	**ENGINE [1]**									
2.1	Replacement of the engine oil	…								
2.2	Air filter cleaning and check	…								
2.3	Air filter replacement	…								
2.4	Fuel filter check	…								
2.5	Fuel filter replacement	…								
2.6	Spark plug points cleaning and check	…								
2.7	Replace spark plug	…								

[1] See the engine manual for the full list and frequency.
[2] At the first signs of any malfunction, contact your Dealer.
[3] The operation must be carried out by your Dealer or a specialized Service Centre.
[4] General lubrication of all joints should also be carried out whenever the machine is to be left unused for a long period.

6.3.1 Engine (Fig. 6.2)

Follow all the instructions in the engine manual. The engine oil is emptied using the supplied syringe, after unscrewing the cap (1).

Fit a small pipe (2 onto the syringe (3), push the small pipe as far as possible into the hole, then suck all the oil out; please remember that this operation has to be repeated a few times to empty it completely.

6.3.2 Rear axle

This is a sealed single unit that does not require maintenance. It is permanently lubricated and its lubricant does not need changing or topping up.

6.3.3 Battery (Fig. 6.3)

To ensure long life to the battery it is essential to keep it carefully maintained.
The machine battery must always be charged:
– before using the machine for the first time after purchase;
– before leaving the machine disused for a long period;
– before starting up the machine after a prolonged period of inactivity.

Carefully read and observe the battery recharging instructions in the booklet provided with the battery. Failure in following the procedure or in charging the battery could permanently damage the battery elements.

A flat battery must be recharged as soon as possible.

IMPORTANT *Recharging must be done using a battery charger at constant voltage. Other recharging systems can irreversibly damage the battery.*

The machine comes with a connector (1) for recharging; this is connected to the corresponding connector for the special maintenance battery-charger supplied (if included) or available on request (see 8.2).

IMPORTANT *This connector must only be used for connection to the maintenance battery-charger indicated by the Manufacturer. For its use:*
– *follow the indications given in the relative instructions manual;*
– *follow the instructions in the battery manual.*

6.3.4 Greasing (Fig. 6.4)

Every 100 operating hours, grease:
– the steering pins, using the two grease guns (1);
– the progress control lever joint using the grease gun (2) accessible from the hatch placed at the bottom of the seat.

6.4 INTERVENTIONS ON THE MACHINE

6.4.1 Aligning the cutting-means assembly (Fig. 6.5)

The cutting-means assembly should be properly adjusted to obtain an evenly mown lawn.

If mowing is uneven, check the tyre pressure. If this is not sufficient to achieve an even cut, please contact your Dealer to adjust the alignment of the cutting-means assembly.

6.4.2 Replacing the wheels (Fig. 6.6)

Stop the machine on flat ground and put a block under a load-bearing part of the frame on the side that the wheel is to be changed.

The wheels are held by a snap ring (1) which can be removed with a screwdriver.

NOTE *If you have to replace one or both rear wheels, make sure that any differences in their external diameter does not exceed 8-10 mm; on the contrary, you must adjust the cutting-means assembly alignment to prevent uneven mowing.*

IMPORTANT *Before remounting the wheel, apply grease to the axle. Put the snap ring (1) and shoulder washer (2) back in place.*

6.4.3 Repairing or replacing tyres

All puncture repairs or replacements will have to be carried out by a tyre repair expert in accordance with the methods for the kind of tyre used.

6.4.4 Replacing a fuse (Fig. 6.7)

The machine is fitted with fuses (1) with different capacities and functions. Specifically:

– 10 A fuse = protects the main and power circuits of the electronic circuit board. When it blows, the machine stops and the dashboard light switches off.
– 25 A fuse = protects the battery recharge circuit. When it blows, the battery gradually runs down and the machine will have problems starting.

With Honda engine

– 10 A fuse = protects the main and power circuits of the electronic circuit board. When it blows, the machine stops and the dashboard light switches off.
– 25 A fuse = protects the battery recharge circuit. When it blows, the battery gradually runs out and the machine will have problems starting.
– T6.3 A (delayed) fuse (2) = protects the main and power circuits of the electronic circuit board. When it blows, the machine stops and the dashboard light switches off.

The fuse capacity is indicated on the fuse.

IMPORTANT *A blown fuse must always be replaced by one of the same type and ampere*

rating, and never with one of another rating.

If you are unable to understand why it has blown, contact Your Dealer.

6.4.5 Replacing bulb (if fitted) (Fig. 6.8)

The bulb (18W) has a bayonet fitting and is installed in the bulb holder which can be taken out by turning it anti-clockwise with pliers.

6.4.6 Removing, replacing and reassembling of cutting means

⚠ WARNING! ***Always wear strong protective gloves to handle the cutting means.***

⚠ WARNING! ***Always replace damaged or bent cutting means; never attempt to repair them! ALWAYS USE ORIGINAL CUTTING MEANS!***

Only cutting means bearing the code indicated in the table on page ii must be used on this machine.
Given product evolution, the above mentioned cutting means may be replaced in time with others having similar interchangeable and operating safety features.

7. TROUBLESHOOTING

PROBLEM	LIKELY CAUSE	SOLUTION
1. With the key on «ON», the light stays off	The safety device of the electronic circuit board has cut in due to: – badly connected battery – battery terminals crossed – badly earthed – flat battery – blown fuse – wet circuit board	Turn the ignition key to the «STOP» position and look for the cause of the problem: – check connections (see 3.2) – check connections (see 3.2) – check connections (see 3.2) – recharge the battery (see 6.3.3) – replace the fuse (10 A) (see 6.4.4) – dry using luke warm air
2. With the ignition key turned to «START» the light flashes and the starter motor does not run	– starting conditions have not been met	– check that all starting conditions are met (see 5.2.a)
3. With the key on «START» the light comes on but the starter motor does not run	– insufficiently charged battery – battery charger fuse blown – malfunction on the starter relay	– recharge the battery (see 6.3.3) – replace the fuse (25 A) (see 6.4.4) – contact your Dealer
4. With the ignition key turned to «START» the starter motor runs but the engine does not start	– insufficiently charged battery – faulty fuel supply – faulty ignition	– recharge the battery (see 6.3.3) – check the level in the tank (see 5.3.3) – open the fuel stopcock (if fitted) (see 5.4.1) – check the fuel filter – check that spark plug cap is securely fitted – check that the electrodes are clean and have the correct gap between them
5. Starting is difficult or the engine runs erratically	– faulty carburetion	– clean or replace the air filter – flush out the float chamber – empty the fuel tank and refill with fresh fuel – check and replace the fuel filter if necessary
6. Weak engine performance during cutting	– forward speed too high in relation to cutting height	– reduce the forward speed and/or raise the cutting height (see 5.4.5)

PROBLEM	LIKELY CAUSE	SOLUTION
7. The engine stops while working and the lamp flashes	The safety device of the electronic circuit board has cut in due to: – the safety devices have cut in	Turn the ignition key to «STOP» and look for the cause of the problem: – check that all starting conditions are met (see 5.2.b)
8. The engine stops and the light goes off	The safety device of the electronic circuit board has cut in due to: – flat battery – overvoltage caused by the charge regulator – badly connected battery (poor contact)	Turn the ignition key to «STOP» and look for the cause of the problem: – recharge the battery (see 6.3.3) – contact a Licensed Service Centre – check battery connections (see 3.2)
9. The engine stops but the light stays on	– problems in the engine	– contact a Licensed Service Centre
10. The cutting means do not engage or do not stop promptly when they are disengaged	– problems with the engagement mechanism	– contact your Dealer
11. Uneven mowing and poor grass collection	– cutting-means assembly is not parallel to the ground – inefficient cutting means; – forward speed too high compared to the height of grass being cut – collector channel is blocked	– check the tyre pressure (see 5.3.2) – reinstate the alignment of the cutting-means assembly in relation to the ground (see 6.4.1) – contact your Dealer – reduce the forward speed and/ or raise the cutting-means assembly (see 5.4.5) – wait for the grass to dry – remove the grass catcher and empty the collector channel (see 5.4.7)
12. Unusual vibrations while working	– cutting-means assembly is full of grass – the cutting means are unbalanced or loose – loose bolts and screws	– clean the cutting means assembly (see 5.4.10) – contact your Dealer – check and tighten all the engine and frame bolts
13. Uncertain or ineffective braking	– the brake is not adjusted correctly	– contact your Dealer
14. Erratic forward movement, poor drive when going uphill or if the machine has a tendency to rear up	– problems with the belt or the engagement device	– contact your Dealer
15. With the engine running, the machine does not move when the drive pedal is pressed	– release lever in position «B»	– move it to position «A» (see 4.33)
16. The machine starts to vibrate abnormally	– damaged or loose parts	– stop the machine and disconnect the spark plug cable – inspect for damage – check for and tighten any loose parts. – have all checks, repair work and replacements carried out by a specialized Centre only

If problems persist after having performed the above operations, contact your dealer.

⚠ WARNING! ***Do not take on complicated repair work without the necessary equipment and technical knowledge. The guarantee is automatically revoked and the manufacturer declines all responsibility for any poorly effected repairs.***

8. ATTACHMENTS

8.1

- MAINTENANCE BATTERY CHARGER (Fig. 8.1 nr. 41)

This keeps the battery in good working order when the machine is in storage, guaranteeing an optimum level of charge and longer battery life.

- MULCHING" KIT (Fig. 8.1 nr. 42)

It chops the grass cuttings finely and leaves them on the lawn, instead of collecting them in the grass catcher.

- CLOTH COVER (Fig. 8.1 nr. 43)

Protects the machine from dust when not in use.

ES **ATENCIÓN: ANTES DE UTILIZAR LA MÁQUINA, LEER ATENTAMENTE EL PRESENTE MANUAL. Conservar para cada futura consulta.**

Para el motor y la batería, leer los relativos manuales de instrucciones.

CONTENTS

1. NORMAS DE SEGURIDAD 1
2. CONOCER LA MÁQUINA 5
3. DESEMBALAJE Y MONTAJE 6
4. MANDOS E INSTRUMENTOS DE CONTROL 8
5. NORMAS DE USO 9
   - 5.1 Medidas de seguridad 9
   - 5.2 Criterios de intervención de los dispositivos de seguridad 10
   - 5.3 Operaciones preliminares antes de comenzar el trabajo 10
   - 5.4 Uso de la máquina 11
   - 5.5 Uso de la máquina en pendientes 13
   - 5.6 Algunos consejos para mantener un bonito césped 14
6. MANTENIMIENTO 14
   - 6.1 Medidas de seguridad 14
   - 6.2 Acceso al motor 14
   - 6.3 Mantenimiento ordinario 15
   - 6.4 Intervenciones en la máquina 16
7. GUÍA PARA LA IDENTIFICACIÓN DE LAS ANOMALÍAS 17
8. ACCESORIOS 19

CÓMO LEER EL MANUAL

En el texto del manual, algunos párrafos que contienen información de particular importancia a fines de la seguridad o del funcionamiento están destacados en modo diferente de acuerdo con el siguiente criterio:

NOTA *o* **IMPORTANTE**

Ofrece informaciones u otros detalles relativos a lo descrito anteriormente, con la intención de no dañar la máquina o causar daños.

⚠ ¡ATENCIÓN! ***Posibilidad de lesiones personales o a terceros en caso de incumplimiento.***

⚠ ¡PELIGRO! ***Posibilidad de graves lesiones personales o a terceros con peligro de muerte, en caso de incumplimiento.***

En el manual se describen diversas versiones de máquina, que pueden diferir entre ellas principalmente por:
– presencia de componentes o accesorios no siempre disponibles en las distintas zonas de comercialización;
– preparaciones particulares.

El símbolo "➪" destaca cada diferencia a fines del uso, seguido por la indicación de la versión a la que se refiere.

NOTA *Todas las indicaciones "anterior", "posterior", "derecha", "izquierda" se refieren a la posición del operador sentado. (Fig. 1.1)*

IMPORTANTE *Para todas las operaciones de uso y mantenimiento relativas al motor y a la batería no descritas en el presente manual, consultar los específicos manuales de instrucciones que forman parte integrante de la documentación suministrada.*

1. NORMAS DE SEGURIDAD que observar escrupulosamente

A) APRENDIZAJE

1) ¡ATENCIÓN! Leer atentamente estas instrucciones antes de utilizar la máquina. Familiarizarse con los mandos y el uso apropiado de la máquina. Aprender a parar rápidamente el motor. El incumplimiento de loas advertencias y de las instrucciones puede causar incendios y/o graves lesiones. Conservar todas las advertencias y las instrucciones para consultar en un futuro.
2) No permita nunca que los niños o personas que no tengan la práctica necesaria con las instrucciones usen la máquina. Las leyes locales pueden fijar una edad mínima para el usuario.
3) No utilice nunca la máquina cuando estén cerca personas, sobre todo niños o animales.
4) No utilice la máquina si el usuario estuviera cansado o se encontrase mal, o hubiese tomado fármacos, drogas, alcohol o sustancias nocivas para sus capacidades de reflejos y atención.
5) Recuerde que el operador o el usuario es el responsable por los accidentes y daños no previstos que pudieran ocasionarse a personas o a sus posesiones. El usuario es responsable de la evaluación de los riesgos potenciales del terreno sobre el cual debe trabajar, así como de tomar todas las precauciones necesarias para garantizar su seguridad y la de terceros, especialmente en pendientes, terrenos accidentados, resbaladizos o inestables.
6) Si se quisiera ceder o prestar la máquina a otras personas, asegúrese de que el usuario

haya observado las instrucciones de uso contenidas en el presente manual.
7) No transporte niños u otros pasajeros en la máquina, pues se podrían caer y procurarse lesiones graves o perjudicar una conducción segura.
8) El conductor de la máquina debe efectuar escrupulosamente las instrucciones para la conducción y en particular:
– No distraerse y mantener la necesaria concentración durante el trabajo:
– Tener en cuenta que la pérdida de control de una máquina que resbala por una pendiente no se puede recuperar usando el freno. Las principales causas de pérdida de control son:
  • Falta de adherencia de las ruedas;
  • Velocidad excesiva;
  • Frenado inadecuado;
  • Máquina inadecuada para el uso;
  • Ignorancia de los efectos que pueden derivar de las condiciones del terreno, especialmente en las pendientes;
  • Uso incorrecto como vehículo de arrastre.

9) La máquina está suministrada con una serie de mcrointerruptores y dispositivos de seguridad que no deben ser alterados o extraídos; esto comportaría el vencimiento de la garantía y eximiría de cualquier responsabilidad al fabricante. Antes de utilizar la máquina, controlar siempre que funcionan los dispositivos de seguridad .

B) OPERACIONES PRELIMINARES

1) Cuando utilice la máquina, usar siempre zapatos de trabajo resistentes, antideslizantes y pantalones largos. No utilice la máquina con los pies descalzos o con sandalias abiertas. Evitar el uso de cadenas, pulseras, vestimenta con partes sueltas, lazos o corbatas. Recoja el pelo largo. Use siempre gafas protectoras.
2) Inspeccionar a fondo toda la zona de trabajo y eliminar todo lo que pueda lanzar la máquina o dañar el grupo dispositivo de corte y el motor (piedras, ramas, alambres, huesos, etc.)
3) ATENCIÓN: ¡PELIGRO! La gasolina es altamente inflamable.
– Conservar el combustible en contenedores apropiados;
– Cargar el combustible utilizando un embudo y sólo al aire libre y no fume durante esta operación ni al manipular el combustible;
– Cargar el combustible antes de poner en marcha el motor; no se debe añadir combustible ni se debe quitar el tapón del depósito cuando el motor caliente o en funcionamiento;
– Si saliera gasolina no encienda el motor, aleje la máquina del área en la que se ha vertido el carburante y evite provocar un incendio, espere que el carburante se haya evaporado y que los vapores de gasolina se hayan disuelto;
– Colocar siempre el tapón del tanque y del depósito de gasolina y apretarlos bien.

4) Cambiar los silenciadores defectuosos.
5) Antes del uso, proceda con un control general de la máquina y especialmente:
del aspecto del dispositivo de corte y controlar que los tornillos y el grupo de corte no estén desgastados o dañados. Sustituir en bloque dispositivos de corte y los tornillos dañados o desgastados para mantener el balanceo. Las eventuales reparaciones deben realizarse en un centro especializado.
6) Controlar periódicamente el estado de la batería, Sustituirla en caso de daños a su revestimiento, a la tapa o a los bornes.
7) Antes de empezar el trabajo, montar siempre las protecciones a la salida (bolsa de recolección, sistema de seguridad de descarga lateral o de descarga posterior).

C) DURANTE EL USO

1) No accionar el motor en ambientes cerrados donde puedan acumularse humos peligrosos de monóxido de carbono. Las operaciones de arranque se deben efectuar al aire libre o en un lugar bien ventilado. Recuerde siempre que los gases de escape del motor son tóxicos.
2) Trabajar sólo con luz diurna o con una buena luz artificial y en condiciones de buena visibilidad. Mantener a las personas, niños y animales lejos de la zona de trabajo.
3) Si es posible, evitar trabajar sobre la hierba mojada. Evitar trabajar con lluvia y con riesgo de temporales. No use la máquina en condiciones de mal tiempo, especialmente con probabilidad de relámpagos.
4) Antes de poner en marcha el motor, desactivar el dispositivo de corte o la toma de potencia, poner la transmisión en “punto muerto”.
5) Prestar especial atención cuando se acerque a obstáculos que puedan limitar la visibilidad.
6) Introducir el freno de estacionamiento cuando se aparca la máquina.
7) La máquina no debe ser utilizada en pendientes superiores a 10° (17%), independientemente del sentido de la marcha.
8) Recuerde siempre que no existe una pendiente “segura”. Moverse sobre prados con pendientes requiere una atención particular. Para evitar vuelcos o pérdida de control de la máquina:
– No pare o arranque bruscamente en subidas o bajadas;
– Accionar suavemente el embrague y mantener siempre una marcha engranada, especialmente en las bajadas;
– Disminuir la velocidad en pendientes y curvas

cerradas;
– Prestar atención a badenes, cunetas y peligros imprevistos;
– No corte nunca en sentido transversal de la pendiente. Los prados en pendiente se deben recorrer en el sentido subida/bajada y jamás en el sentido transversal, prestando especial atención en los cambios de dirección a que las ruedas de arriba no encuentren obstáculos (piedras, ramas, raíces, etc.) que podrían causar deslizamientos laterales, vuelcos o pérdidas de control de la máquina.

9) Reducir la velocidad antes de cualquier cambio de dirección sobre terrenos en pendiente e introducir siempre el freno de estacionamiento antes de dejar la máquina parada y sin vigilancia.

10) Prestar mucha atención cerca de barrancos, acequias o diques. La máquina puede volcar si una rueda sobrepasa un borde o si el borde cede.

11) Prestar la máxima atención cuando se procede y se trabaja marcha atrás. Mirar detrás de uno mismo antes y durante la marcha atrás para asegurarse de que no haya obstáculos.

12) Desactivar el dispositivo de corte o la toma de potencia al atravesar zonas sin hierba, cuando se desplace desde o hacia el área que debe ser cortada y llevar siempre el grupo del dispositivo de corte a la posición más alta.

13) Cuando se utiliza la máquina cerca de la carretera, prestar atención al tráfico.

14) ¡ATENCIÓN! La máquina no está homologada para circular por calles públicas. Su empleo (según lo establecido en el Código de Circulación) está permitido exclusivamente en áreas privadas cerradas al tránsito.

15) No utilice la máquina si las protecciones están dañadas, o sin la bolsa de recolección, el sistema de seguridad de descarga lateral o de descarga posterior.

16) No acercar manos o pies al costado de las partes giratorias o debajo de estas. Mantenerse siempre lejos de la abertura de descarga.

17) No deje la máquina parada en la hierba alta con el motor en marcha para prevenir el riesgo de provocar incendios.

18) Cuando se utilicen los accesorios, no dirija nunca la descarga hacia las personas.

19) Utilizar solo los accesorios aprobados por el fabricante de la máquina.

20) No utilice la máquina si los accesorio/herramientas no están instalados en los puntos previstos.

21) Prestar atención cuando se utilicen bolsas de recolección y accesorios que puedan alterar la estabilidad de la máquina, en particular en las pendientes.

22) No modifique las regulaciones del motor y no deje que alcance un régimen de revoluciones excesivo.

23) No toque los componentes del motor que se calientan durante el uso. Riesgo de quemaduras.

24) Desactivar el dispositivo de corte o la toma de potencia, poner en punto muerto e introducir el freno de estacionamiento, parar el motor y quitar la llave (asegurándose de que todas las partes en movimiento se hayan parado completamente):
– Cada vez que se deje la máquina sin vigilancia o se abandone el puesto de conducción:
– Antes de retirar las causas de bloqueo o desatascar el transportador de descarga;
– Antes de controlar, limpiar o trabajar con la máquina;
– Después de golpear un cuerpo extraño. Verificar los posibles daños y efectuar las reparaciones necesarias antes de usar nuevamente la máquina.

25) Desactivar el dispositivo de corte, parar el motor o la toma de potencia y parar el motor (asegurándose de que todas las partes en movimiento se hayan parado completamente):
– Antes de cargar combustible;
– Cada vez que se retira o se coloca la bolsa de recolección;
– Cada vez que se quita o se vuelve a montar el deflector de descarga lateral.
– Antes de regular la altura de corte si esta operación no puede ser efectuada desde el puesto del conductor.

26) Desactivar el dispositivo de corte o la toma de potencia durante el transporte y cada vez que no se usan.

27) Disminuir la velocidad antes de parar el motor. Cerrar la alimentación del combustible al finalizar el trabajo siguiendo las instrucciones del manual.

28) Prestar atención al grupo de dispositivos de corte con más de un dispositivo de corte, pues un dispositivo de corte en rotación puede determinar la rotación de los demás.

29) ATENCIÓN – En el caso de roturas o accidentes durante el trabajo, parar inmediatamente el motor, alejar la máquina para no provocar otros daños; en el caso de accidentes con lesiones personales o a terceros, activar inmediatamente los procedimientos de primeros auxilios más adecuados para la situación e ir a un Centro de salud para recibir atención. Retirar cuidadosamente los residuos que podrían causar daños o lesiones a personas o animales si no se les advirtiera.

30) ATENCIÓN – El nivel de ruido y de vibraciones indicado en estas instrucciones, son valores máximos de uso de la máquina. El uso de un dispositivo de corte desajustado, la excesiva velocidad de movimiento y la ausencia de mantenimiento influyen de manera significativa

en las emisiones sonoras y en las vibraciones. Como consecuencia es necesario adoptar medidas preventivas apropiadas para eliminar posibles daños debidos a un ruido elevado y a los esfuerzos por vibraciones; llevar a cabo el mantenimiento de la máquina, usar auriculares anti-ruido, realizar pausas durante el trabajo.

D) MANTENIMIENTO Y ALMACENAMIENTO

⚠ **Dejar enfriar el motor antes de almacenar la máquina.**

⚠ **Los motores en marcha producen calor y el silenciador se calienta mucho. Para evitar riesgos de incendio, deje que el motor y el silenciador se enfríen antes de guardarlos. Y retire cualquier residuo acumulado como hojas, hierba y broza de la zona del silenciador.**

1) ¡ATENCIÓN! - Quitar la llave y leer las instrucciones relativas antes de iniciar cualquier operación de limpieza o mantenimiento. Llevar ropa adecuada y guantes de trabajo en todas las situaciones de riesgo para las manos.
2) ¡ATENCIÓN! - No utilice jamás la máquina con piezas desgastadas o dañadas. Las piezas averiadas o deterioradas deben ser sustituidas y jamás reparadas. Utilizar exclusivamente repuestos originales: el uso de recambios no originales y/o no montados correctamente pone en peligro la seguridad de la máquina, puede causar accidentes o lesiones personales y exime al Fabricante de toda obligación y responsabilidad.
3) Todas las intervenciones de mantenimiento y regulación no descritas en este manual deben efectuarse en su Distribuidor o en un centro especializado, que dispone de conocimientos y herramientas necesarias para que el trabajo se efectúe correctamente, manteniendo el grado de seguridad original de la máquina. Operaciones efectuadas en estructuras inadecuadas o por personas no cualificadas conllevan el vencimiento de toda forma de Garantía y de toda obligación o responsabilidad del Fabricante.
4) Después de cada uso, extraer la llave y controle eventuales daños.
5) Mantener bien apretados tuercas y tornillos para garantizar que la máquina esté siempre en condiciones seguras de funcionamiento. Un mantenimiento regular es esencial para la seguridad y para conservar el nivel de las prestaciones.
6) Controlar regularmente que los tornillos del dispositivo de corte estén apretados correctamente.
7) Usar guantes de trabajo para manejar los dispositivos de corte, para desmontarlos y volver a montarlos.
8) Al afilar los dispositivos de corte prestar atención para que queden equilibrados. Todas las operaciones relacionadas con los dispositivos de corte (desmontaje, afilado, equilibrado, remontado y/o sustitución) son tareas que requieren una competencia específica y el empleo de equipos especiales; por razones de seguridad, es necesario efectuarlas en un centro especializado.
9) Controlar regularmente el funcionamiento de los frenos. Es importante efectuar el mantenimiento de los frenos y, si fuera necesario, arreglarlos.
10) Controlar frecuentemente el sistema de seguridad descarga lateral, o el sistema de seguridad de descarga posterior, la bolsa de recolección y la rejilla de aspiración. Sustituirlos si están dañados.
11) Sustituir los adhesivos que indican instrucciones y mensajes de advertencia, si estuvieran dañados.
12) Cuando haya que guardar la máquina o dejarla sin vigilancia, bajar el grupo dispositivos de corte.
13) Guardar la máquina en un lugar inaccesible a los niños.
14) No coloque la máquina con gasolina en el depósito en un local donde los vapores de gasolina pudieran alcanzar una llama, una chispa o una fuerte fuente de calor.
15) Deje enfriar el motor antes de almacenar la máquina en cualquier ambiente.
16) Para reducir el riesgo de incendio mantener el motor, el silenciador de escape, el alojamiento de la batería y la zona de almacenamiento de la gasolina libres de residuos de hierba, hojas o grasa excesiva. Vacíe la bolsa de recolección y no deje los contenedores con la hierba cortada en el interior de un local.
17) Para reducir el riesgo de incendios, controlar regularmente que no haya pérdidas de aceite y/o carburante.
18) Si hay que vaciar el depósito de la gasolina, efectúe esta operación al aire libre y con el motor frío.
19) No deje nunca las llaves introducidas o al alcance de los niños o personas no idóneas. Quitar la llave antes de empezar cualquier intervención de mantenimiento.

E) TRANSPORTE

1) ¡ATENCIÓN! - Si la máquina debe ser transportada en un camión o en un remolque, utilizar rampas de acceso con resistencia, anchura y longitud adecuadas Cargar la máquina con el motor apagado, sin conductor y únicamente por empuje, usando un adecuado número de personas. Durante el transporte, cerrar el grifo de

la gasolina (si estuviera previsto), bajar el grupo dispositivo de corte o el accesorio, engranar el freno de estacionamiento y fijar correctamente la máquina al medio de transporte con cuerdas o cadenas.

F) TUTELA DEL MEDIO AMBIENTE

1) La protección del ambiente debe ser un aspecto relevante y prioritario en el uso de la máquina, a beneficio de la convivencia civil y del ambiente en el que vivimos. Evitar ser un elemento de disturbio para los vecinos.
2) Siga escrupulosamente las normas locales para la eliminación de embalajes, aceites, gasolina, filtros, partes deterioradas o cualquier elemento de fuerte impacto ambiental; estos residuos deben separarse y entregarse a los especiales centros de recogida que proveerán al reciclaje de los materiales
3) Respetar escrupulosamente las normas locales sobre la eliminación de los materiales después del corte.
4) En el momento de la puesta fuera de servicio, no abandone la máquina en el ambiente, deberá contactar un centro de recogida, según las normas locales vigentes.

2. CONOCER LA MÁQUINA

2.1 DESCRIPCIÓN DE LA MÁQUINA Y ÁMBITO DE APLICACIÓN

Esta máquina es un equipo de jardinería, exactamente una cortadora de pasto con conductor sentado.
La máquina está provista de un motor, que acciona el dispositivo de corte, protegido por un cárter, así como por un grupo de transmisión que facilita el movimiento de la máquina.
El operador es capaz de conducir la máquina y de accionar los mandos principales manteniéndose siempre sentado en el puesto de conducción.
Los dispositivos montados en la máquina prevén la parada del motor y del dispositivo de corte en unos segundos, en el caso de que las acciones del operador no estuvieran conformes con las condiciones de seguridad previstas.

Uso previsto

Esta máquina ha sido proyectada y fabricada para el corte de la hierba.
La utilización de accesorios especiales, previstos por el Fabricante como equipamiento original o adquirible de manera separada, permite efectuar este trabajo según varias modalidades operativas, ilustradas en este manual o en las instrucciones que acompañan a cada accesorio.
Del mismo modo, la posibilidad de aplicar accesorios suplementarios (si son previstos por el Fabricante) puede ampliar el uso previsto a otras funciones, según los límites y las condiciones indicadas en las instrucciones que acompañan a los propios equipos.

Tipología de usuario

Esta máquina está destinada al uso por parte de consumidores, es decir, operadores no profesionales. Esta máquina está destinada para un “uso semi-profesional”.

Uso inadecuado

Cualquier otro tipo de uso, no conforme con aquellos indicados anteriormente, puede ser peligroso y causar daños a personas y/o cosas.
Es inapropiado (ejemplos son excluyentes):
– utilizar la máquina para el paso en terrenos inestables, resbaladizos, helados, con piedras o irregulares, charcos o pantanos que no permitan la valoración de la consistencia del terreno;
– accionar el dispositivo de corte en los tramos sin hierba.
– usar la máquina para recoger hojas o residuos.

El uso impropio de la máquina comporta la invalidación de la garantía y que el Fabricante decline toda responsabilidad, corriendo a cargo del usuario todos los gastos derivados de daños o lesiones propias o a terceros.

2.2 ETIQUETA DE IDENTIFICACIÓN Y COMPONENTES DE LA MÁQUINA (ver figuras en pág. ii)

1. Nivel de potencia acústica
2. Marca CE de conformidad
3. Año de fabricación
4. Potencia y velocidad de ejercicio del motor
5. Tipo de máquina
6. Número de matrícula
7. Peso de la máquina con el depósito de combustible vacio en kg
8. Nombre y dirección del Fabricante
9. Tipo de transmisión (si estuviera indicado)
10. Código artículo

El ejemplo de la declaración de conformidad se encuentra en la penúltima página del manual.

/---/---/---/---/---/---/---/

Escriba aquí el número de matrícula de su máquina (6)
Inmediatamente después de haber comprado la máquina, transcribir los números de identificación (3 – 5 – 6) en los espacios correspondientes, en la última página del manual.

La máquina está formada por algunos componentes principales, que desempeñan las siguientes funciones:

11. **Grupo dispositivos de corte:** es el cárter que comprende los dispositivos de corte giratorios.
12. **Dispositivos de corte:** son los elementos predispuestos para el corte de la hierba; las aletas colocadas en los extremos favorecen el transporte de la hierba cortada hacia el canal de expulsión.
13. **Canal de expulsión:** es el elemento de conexión entre el grupo dispositivos de corte y la bolsa de recolección.
14. **Bolsa de recolección:** además de la función de recolección de la hierba cortada, constituye un elemento de seguridad, impidiendo que eventuales objetos recogidos por las cuchillas puedan ser lanzados lejos de la máquina.
15. **Motor:** suministra el movimiento ya sea de los dispositivos de corte como a la tracción a las ruedas; sus características y normas de uso se describen en un manual específico.
16. **Batería:** suministra la energía para el arranque del motor; sus características y normas de uso se describen en un manual de instrucciones específico.
17. **Asiento del conductor:** es el puesto de trabajo del operador y está dotado de un sensor que detecta su presencia de modo que permita la intervención de los dispositivos de seguridad.
18. **Etiquetas de prescripciones y seguridad:** hacen referencia a las principales disposiciones para trabajar en seguridad.
19. **Portezuela para inspección:** para llegar fácilmente a la bujía, el grifo de la gasolina y la tuerca de fijación de la cobertura del motor.
20. **Rejilla de inspección:** favorece el flujo del aire en el interior del grupo de dispositivos de corte e impide la expulsión de cuerpos extraños desde la parte anterior.

2.3 PRESCRIPCIONES DE SEGURIDAD

Su máquina debe ser utilizada con prudencia. Para recordárselo, han sido puestas sobre la máquina etiquetas que representan pictogramas que indican las principales precauciones de uso. Estas etiquetas están consideradas como parte integrante de la máquina. Si una etiqueta se despega o se vuelve ilegible, contactar a su Distribuidor para sustituirla. El significado se explica a continuación.

31. **Atención:** Leer las instrucciones antes de utilizar la máquina.
32. **Atención:** Quitar la llave y leer las instrucciones antes de efectuar cualquier operación de mantenimiento o reparación.
33. **¡Peligro! Expulsión de objetos:** ¡No utilice jamás la máquina sin haber montado la protección en la salida!
34. **¡Peligro! Expulsión de objetos:** Mantener lejos a las personas.
35. **¡Peligro! Volcado de la máquina:** No utilice esta máquina en pendientes superiores a 10°.
36. **¡Peligro! Mutilaciones:** Asegurarse que los niños permanezcan lejos de la máquina cuando el motor esté en marcha.
37. **Riesgo de cortes.** Dispositivo de corte en movimiento. No introducir las manos o los pies en el interior del alojamiento de los dispositivos de corte.
38. **¡Atención!** Mantenerse lejos de las superficies calientes.
39. **Evitar lesiones por desplazamiento de las correas:** No accione la máquina sin las protecciones montadas. Manténgase lejos de las correas.

NOTA *Las imágenes correspondientes a los textos de los capítulos 3 y siguientes se encuentran en las páginas iii y sucesivas de este manual.*

3. DESEMBALAJE Y MONTAJE

Por motivos de almacenamiento y transporte, algunos componentes de la máquina no se ensamblan directamente en fábrica, sino que se deben montar después de la remoción del embalaje, siguiendo las instrucciones descritas a continuación.

IMPORTANTE *La máquina se entrega sin el aceite del motor y sin gasolina. Antes de poner en marcha el motor, cargar aceite y gasolina siguiendo las prescripciones indicadas en el manual de instrucciones del motor.*

⚠ ¡ATENCIÓN! ***El desembalaje y el cumplimiento del montaje deben ser efectuados sobre una superficie plana y sólida, con espacio suficiente para el desplazamiento de la máquina y de los embalajes, utilizando siempre herramientas apropiadas***

3.1 DESEMBALAJE

Cuando la máquina se quita del embalaje, prestar atención a recuperar todas las piezas, las partes suministradas y a no dañar el grupo dispositivos de corte al bajar la máquina del pallet de base.

El embalaje estándar contiene:
– la máquina propiamente dicha;
– el volante;
– el asiento;
– la extensión de la palanca de mando acoplamiento dispositivo de corte;
– la cubierta del tablero de instrumento;
– el tubo de la columna del volante;
– los componentes de la bolsa de recolección;
– la jeringa para la aspiración del aceite del motor;
– un sobre con el manual de instrucciones, los documentos y la dotación de tornillos que también contiene 2 llaves de encendido y un fusible de recambio de 10 Amperios (6,3 A con motor Honda).

NOTA *Para evitar dañar el grupo dispositivos de corte, llevarlo a la máxima altura y prestar la máxima atención al bajar el palé de base.*

Para facilitar el descenso del palé y el desplazamiento de la máquina, llevar la palanca de desbloqueo de la transmisión posterior a la pos. «B» (ver 4.23).
La eliminación de los embalajes debe efectuarse según las disposiciones locales vigentes.

3.2 MONTAJE Y CONEXIÓN BATERÍA (Fig. 3.1)

Quitar la cubierta delantera (1) levantándola por la parte inferior.
Efectuar la conexión de los tres cables rojos (3) al polo positivo (+) y de los tres cables negros (4) al polo negativo (-), utilizando los tornillos suministrados y siguiendo la secuencia indicada.
Volver a colocar la cubierta delantera (1) poniendo correctamente las dos lengüetas (2) en las sedes y presionando la parte inferior hasta que se enganchen.
Efectuar la recarga siguiendo las indicaciones del Fabricante de la batería.

IMPORTANTE *¡Para evitar la intervención de la protección de la tarjeta electrónica, evitar absolutamente poner en marcha el motor antes de ejecutar la recarga completa!*

⚠ ¡ATENCIÓN! ***Atenerse a las medidas de seguridad suministradas por el Fabricante de la batería para su manipulación y eliminación***

3.3 MONTAJE DEL TABLERO DE INSTRUMENTOS Y DEL VOLANTE (Fig. 3.2)

• Fig. 3.2.a
Colocar la máquina en una superficie plana y alinear las ruedas anteriores.
Montar el tubo (3) en la columna (2), teniendo cuidado de que el conector del cable (1) se coloque correctamente en la sede del tubo.
Montar la cubierta del tablero de instrumentos (3) teniendo cuidado de introducir correctamente todos los enganches con resorte en las sedes correspondientes.
Montar el volante (6) en el tubo (3) para que los radios estén dirigidos hacia el asiento.
Montar el volante, fijándolo mediante los tornillos (7) suministrados, en la secuencia indicada.
Colocar la cubierta del volante (8) introduciendo los tres enganches de disparo automático en las sedes correspondientes.

• Fig. 3.2.b
Colocar la máquina en una superficie plana y alinear las ruedas anteriores.
Montar el tubo (3) en la columna (2), teniendo cuidado de que el conector del cable (1) se co-rrectamente en la sede del tubo.
Montar el tubo (4) en la columna (3)
Monte el distanciador (5) dentro del tubo (4)
Montar la cubierta del tablero de instrumentos (6) teniendo cuidado de introducir correctamente todos los enganches con resorte en las sedes correspondientes.
Montar el volante (F) en el tubo (4) para que los radios estén dirigidos hacia el asiento. Montar el vo-lante, fijándolo mediante los tornillos (H,G) suministrados, en la secuencia indicada. Aplicar la cubier-ta del volante (I) fijando los tres tornillos (L).

3.4 MONTAJE DE LA EXTENSIÓN DE LA PALANCA DE MANDO ACOPLAMIENTO DISPOSITIVO DE CORTE (Fig. 3.3)

Colocar la prolongadora (1) en la palanca (2), orientándola para que los dos granos (3) se dirijan hacia la parte posterior de la máquina, después, apretar a fondo los dos granos (3).

3.5 MONTAJE DE LA COBERTURA MÓVIL

Montar la cobertura móvil siguiendo las instrucciones que se entregan.

3.6 MONTAJE DEL ASIENTO (Fig. 3.4)

Montar el asiento (1) sobre la plancha (2) utilizando los tornillos (3).

3.7 MONTAJE DE LA BOLSA DE RECOLECCIÓN (Fig. 3.45)

En primer lugar montar el bastidor, acoplando la parte superior (1), que comprende la boca a la parte inferior (2) utilizando los tornillos y las tuercas suminstrados (3) en la secuencia indicada.
Colocar las planchas angulares (4) y (5) respetando la orientación derecha (R↑) e izquierda (L↑), y fijarlas en el bastidor por medio de cuatro tornillos autorroscantes (6).
Introducir el bastidor en la envoltura de tela procurando colocarlo correctamente a lo largo del perímetro de base. Enganchar todos los perfiles de plástico en los tubos del bastidor con la ayuda de un destornillador (7).

Introducir la manija (8) en los orificios de la cobertura (9), fijar el conjunto al bastidor mediante los tornillos (10) en la secuencia indicada y completar el montaje con los cuatro tornillos autorroscantes anteriores y posteriores (11).

Por último, aplicar el cabezal de refuerzo (12) por debajo del bastidor, teniendo la parte plana dirigida hacia la tela, utilizando los tornillos y las tuercas suministrados (13) en la secuencia indicada.

3.8 MONTAJE DE LOS BORDES LATERALES DEL GRUPO DISPOSITIVOS DE CORTE (Fig. 3.6)

Montar los dos bordes laterales derecho (1) e izquierdo (2), prestando atención al sentido de montaje y fijarlos con los tornillos (3) y las tuercas (4) suministrados.

4. MANDOS E INSTRUMENTOS DE CONTROL

4.1 VOLANTE DE CONDUCCIÓN (Fig. 4.1 n.1)

Controla la dirección de las ruedas anteriores.

4.2 PALANCA DEL ACELERADOR (Fig. 4.1 n.2)

Regula el número de revoluciones del motor. Las posiciones, indicadas en la placa, corresponden a:

«CEBADOR» arranque en frío

«LENTO» régimen mínimo del motor

«RÁPIDO» régimen máximo del motor

– La posición «CEBADOR» produce un enriquecimiento de la mezcla y se debe utilizar en caso de arranque en frío y sólo por el tiempo estrictamente necesario.
– Durante el avance elegir una posición intermedia entre «LENTO» y «RÁPIDO».
– Durante el corte de la hierba es oportuno llevar la palanca a «RÁPIDO».

4.3 PALANCA DEL FRENO DE ESTACIONAMIENTO (Fig. 4.1 n.3)

El freno de estacionamiento impide que la máquina se mueva después de haberla estacionado. La palanca presenta dos posiciones que corresponde a:

«**A**» = Freno desengranado
«**B**» = Freno engranado

– Para engranar el freno de estacionamiento apretar a fondo el pedal (4.11 o 4.21) y llevar la palanca a la posición «B»; al levantar el pie del pedal, éste permanece bajado y bloqueado en tal posición.
– Para desengranar el freno de estacionamiento, apretar el pedal (4.11 o 4.21) y llevar la palanca otra vez a la posición «A».

4.4 CONMUTADOR DE LLAVE (Fig. 4.1 n.4)

Este conmutador de llave tiene tres posiciones que corresponden a:

«PARADA» todo apagado;

«ENCENDIDO FAROS»;

I «MARCHA» todos los servicios activados;

«ARRANQUE» introduce el motor de arranque.

– Soltando la llave de la posición «ARRANQUE», la misma regresa automáticamente a la posición «MARCHA».
– Después del arranque del motor, el encendido de los faros (si estuvieran previstos) se efectúa llevando la llave en posición «ENCENDIDO FAROS».
- para apagarlos, llevar la llave a “MARCHA”

4.5 INDICADOR LUMINOSO Y DISPOSITIVOS DE SEÑALIZACIÓN (Fig. 4.1 n.5)

Este indicador se enciende cuando la llave (4.4) se encuentra en la posición «MARCHA» y permanece encendido durante el funcionamiento.

– Cuando parpadea significa que no se ha habilitado la puesta en marcha del motor (ver 5.2).
– La señal acústica, con el dispositivo de corte activado, advierte que la bolsa de recolección está llena (ver 5.3.6).

4.6 MANDO DE ENGRANAJE Y FRENO DE LOS DISPOSITIVOS DE CORTE (Fig. 4.1 n.6)

Esta palanca tiene dos posiciones, indicadas por una placa, correspondientes a:

Posición «**A**» = Dispositivos de corte desactivados

Posición «**B**» = Dispositivos de corte activados

– Si los dispositivos de corte están activados sin respetar las condiciones de seguridad previstas, el motor se apaga o no se puede arrancar (ver 5.2).
– Desactivando los dispositivos de corte (Pos. «A»), se acciona contemporáneamente un freno que detiene la rotación durante algunos segundos.

4.7 PALANCA DE REGULACIÓN DE LA ALTURA DE CORTE (Fig. 4.1 n.7)

Esta palanca tiene siete posiciones indicadas de «1» a «7» en la relativa placa, que corresponden a alturas de corte comprendidas entre 3 y 8 cm.
Para pasar de una posición a la otra es necesario desplazar lateralmente la palanca y volver a colocarla en una de las siete muescas de parada.

4.8 PEDAL DE HABILITACIÓN CORTE CON MARCHA ATRÁS (Fig.4.1 n.8)

Manteniendo presionado el pedal, es posible retroceder con los dispositivos de corte acoplados, sin provocar la parada del motor.

4.21 PEDAL FRENO (fig. 4.2 n.21)

Este pedal acciona el freno en las ruedas posteriores.

4.22 PALANCA DE REGULACIÓN DE LA VELOCIDAD (Fig. 4.2 n.22)

Esta palanca tiene la función de introducir la tracción a las ruedas y modular la velocidad de la máquina tanto en marcha adelante como en marcha atrás.
– La velocidad de la máquina en marcha adelante aumenta gradualmente desplazando la palanca en dirección «F»; la marcha atrás se introduce desplazando la palanca en dirección «R».
– El retorno en posición de punto muerto «N» se efectúa automáticamente cuando se acciona el pedal del freno (4.21) o puede ser efectuado manualmente, cuando el pedal no es accionado.

IMPORTANTE *La palanca se bloquea en posición «N» cuando se introduce el freno de estacionamiento (3) y no puede ser desplazada hasta que no se quite el freno y se suelta el pedal.*

4.23 PALANCA DE DESBLOQUEO DE LA TRANSMISIÓN HIDROSTÁTICA (fig. 4.2 n.23)

Esta palanca tiene dos posiciones, indicadas por una placa:

«**A**» = Transmisión engranada: para todas las condiciones de trabajo, en la marcha y durante el corte;
«**B**» = Transmisión desengranada: reduce notablemente el esfuerzo requerido para mover la máquina a mano, **con el motor apagado.**

IMPORTANTE *Para evitar que se dañe el grupo de transmisión, esta operación debe ser efectuada solo con el motor parado, con la palanca (4.22) en posición «N».*

5. NORMAS DE USO

5.1 MEDIDAS DE SEGURIDAD

⚠ ¡ATENCIÓN! ***Si se prevé un uso principalmente sobre terrenos en pendiente (nunca superiores a 10°) es oportuno montar contrapesos (suministrados por encargo (ver 8.1) debajo del travesaño de las ruedas anteriores, que aumentan la estabilidad anterior y reducen la posibilidad de que la máquina se empine.***

IMPORTANTE *Todas las referencias relativas a las posiciones de los mandos han sido ilustradas en el capítulo 4.*

5.2 CRITERIOS DE INTERVENCIÓN DE LOS DISPOSITIVOS DE SEGURIDAD

Los dispositivos de seguridad intervienen de acuerdo con dos criterios:

– impedir la puesta en marcha del motor si no se respetan todas las condiciones de seguridad;
– parar el motor si falta sólo una condición de seguridad.

a) Para poner en marcha el motor, es necesario en todo caso que:
– la transmisión esté en punto muerto;
– los dispositivos de corte estén desactivados;
– el operador esté sentado;

b) El motor se para cuando:
– el operador abandona el asiento de conducción;
– se levanta la bolsa de recolección sin haber desactivado los dispositivos de corte;
– se acopla el freno de estacionamiento sin haber desacoplado los dispositivos de corte;
– se engrana el dispositivo de corte sin haber aplicado la bolsa de recolección;
– se engrana el freno de estacionamiento sin haber desacoplado el dispositivo de corte.
– se acciona la palanca de la tracción (ver 4.22) con el freno de estacionamiento acoplado.

5.3 OPERACIONES PRELIMINARES ANTES DE COMENZAR EL TRABAJO

Antes de comenzar a trabajar, es necesario efectuar una serie de controles y operaciones para desempeñar el trabajo en modo provechoso y con la máxima seguridad.

5.3.1 Regulación del asiento (Fig. 5.1)

Para regular la posición del asiento, es necesario aflojar los cuatro tornillos de fijación (1) y es necesario deslizarlo a lo largo de los orificios del soporte.
Al encontrar la posición, apretar a fondo los cuatro tornillos (1).

5.3.2 Presión de los neumáticos (Fig. 5.2)

La correcta presión de los neumáticos es una condición esencial para una perfecta alineación del grupo dispositivos de corte y por lo tanto para obtener un césped cortado uniformemente.
Desenroscar los capuchones de protección y conectar las válvulas a una toma de aire comprimido provista de manómetro y regular la presión a los valores indicados.

5.3.3 Abastecimiento de aceite y gasolina

NOTA *El tipo de aceite y gasolina que se deben emplear está indicado en el manual de instrucciones del motor.*

Para acceder a la varilla del nivel del aceite, es necesario volcar el asiento y abrir la puerta inferior.

Con el motor parado, controlar el nivel de aceite del motor: según los modos indicados en el manual del motor, debe estar comprendido entre las muescas MIN y MAX de la varilla. (Fig. 5.3)

Llenar de combustible, utilizando un embudo teniendo cuidado de no llenar completamente el depósito. (Fig. 5.4)

⚠ ¡PELIGRO! ***El abastecimiento se debe efectuar con el motor apagado en un lugar abierto y bien ventilado. ¡Recordar siempre que los vapores de gasolina son inflamables! NO ACERQUE LLAMAS A LA BOCA DEL DEPOSITO PARA VERIFICAR EL CONTENIDO Y NO FUME DURANTE EL LLENADO.***

IMPORTANTE *Evite verter gasolina sobre las partes de plástico para no dañarlas, en caso de vertido accidental, enjuague en seguida con agua. La garantía no cubre los daños en las partes de plástico de la carrocería o del motor causados por la gasolina.*

5.3.4 Montaje de la protección en la salida (bolsa de recolección)

⚠ ¡ATENCIÓN! ***¡No utilice jamás la máquina sin haber montado la protección en la salida!***

Levantar la cobertura móvil (1) y enganchar la bolsa de recolección introduciendo los dos pernos de articulación (2) en las ranuras de los dos

soportes (3). (Fig. 5.5)

5.3.5 Control de la seguridad y de la eficiencia de la máquina

1. Comprobar que los dispositivos de seguridad actúen como se indica (ver 5.2).
2. Asegúrese que el freno funcione regularmente.
3. No empiece el corte si los dispositivos de corte vibrasen o si no estuvieran afilados, recuerde que:
   – Un dispositivo de corte mal afilado arranca el césped y causa el amarilleo del prado.
   – Un dispositivo de corte flojo produce vibraciones anómalas y puede ser peligrosa.

⚠ ¡ATENCIÓN! ***No use la máquina si no estuviera seguro de su eficiencia y contacte a su Distribuidor inmediatamente para los necesarios controles o reparaciones.***

5.4 USO DE LA MÁQUINA

5.4.1 Arranque

Para poner en marcha el motor (Fig. 5.7):
– abrir el grifo de la gasolina (1) (si estuviera previsto) accesible desde el compartimento de la rueda posterior izquierda;
– accionar la transmisión en punto muerto («N») (ver 4.22);
– desactivando los dispositivos de corte (ver 4.6);
– engranar el freno de estacionamiento en terrenos en pendiente;
– en el caso de arranque el frío, accionar el cebador (ver 4.2);
– en caso de motor ya caliente, es suficiente colocar la palanca entre «LENTO» y «RÁPIDO»;
– poner la llave, girarla hacia la posición «MARCHA» para conectar el circuito eléctrico y luego llevarla a la posición «ARRANQUE» para arrancar el motor;
– soltar la llave después de la puesta en marcha.

Con el motor arrancado, llevar el acelerador a la posición «LENTO».

IMPORTANTE *El cebador debe ser desconectado apenas el motor gire regularmente; su empleo con el motor ya caliente puede ensuciar la bujía y causar un funcionamiento irregular del motor.*

NOTA *En caso de arranque dificultoso, no insista durante mucho tiempo con el motor de arranque para evitar que se descargue la batería y para que el motor no se ahogue. Poner de nuevo la llave en la posición «PARADA», esperar algunos segundos y repetir la operación. Si el problema perdura, consultar el capitulo «7» del presente manual y el manual de instrucciones del motor.*

IMPORTANTE *Tener siempre presente que los dispositivos de seguridad impiden el arranque del motor cuando no se respetan las condiciones de seguridad (ver 5.2). En estos casos, después de restablecer la habilitación al arranque, es necesario llevar nuevamente la llave a la «PARADA» antes de volver a arrancar el motor.*

5.4.2 Marcha hacia adelante y transferencias

Durante los desplazamientos:
– desactivando los dispositivos de corte;
– llevar el grupo dispositivos de corte a la posición de altura máxima (posición «7»);
– llevar el mando del acelerador a una posición intermedia entre “LENTO” y “RAPIDO”;

Desengranar el freno de estacionamiento y soltar el pedal del freno (ver 4.21).
Desplazar la palanca de regulación de la velocidad en la dirección «F» y alcanzar la velocidad deseada trabajando oportunamente en la palanca y en el acelerador.

⚠ ¡ATENCIÓN! ***La tracción debe ser accionada de acuerdo con los modos descritos (ver 4.22) para evitar que un acoplamiento demasiado brusco pueda causar una empinada y la pérdida de control del medio, especialmente en pendientes.***

5.4.3 Frenado

Reducir antes la velocidad de la máquina, disminuyendo las revoluciones del motor y luego apretar el pedal del freno (ver 4.21) para reducir ulteriormente la velocidad hasta que la máquina se pare.
Presionando el pedal del freno, se acciona al mismo tiempo el retorno de la palanca de regulación de la velocidad en posición «N».

5.4.4 Marcha atrás

IMPORTANTE *La marcha atrás debe efectuarse siempre con la máquina parada.*

IMPORTANTE *Para poder retroceder con los dispositivos de corte acoplados, es necesario presionar y mantener presionado el pedal de habilitación (ver 4.8) para no provocar la parada del motor.*

Después de la parada de la máquina, iniciar la marcha atrás moviendo la palanca de regulación de la velocidad en dirección «R» (ver 4.22).

5.4.5 Corte de la hierba (Fig. 5.8)

Para comenzar el corte:
– llevar el acelerador a la posición «RÁPIDO»;
– llevar el grupo dispositivos de corte a la posición de altura máxima;
– acoplar los dispositivos de corte (ver 4.6), solo en el césped,evitando acoplar los dispositivos de corte en terrenos con fondos de grava o en la hierba demasiado alta;
– iniciar el avance en el césped en modo muy gradual y con especial cuidado, como se describe anteriormente;
– regular la velocidad de avance y la altura de corte (ver 4.7) según las condiciones del césped (altura, densidad y humedad de la hierba).

⚠ ¡ATENCIÓN! ***Durante los cortes en terrenos en pendiente es necesario reducir la velocidad de avance para garantizar las condiciones de seguridad (ver 1C 7-8-9 + 5.5).***

En todo caso es necesario disminuir la velocidad cuando se percibe una reducción de revoluciones del motor, y recuerde que no se obtendrá jamás un buen corte del césped si la velocidad de avance es demasiado alta en relación a la cantidad de hierba cortada.

La adecuación de la velocidad a las condiciones del prado se obtiene de manera gradual y progresiva actuando adecuadamente sobre la palanca de regulación de la velocidad.

Desacoplar los dispositivos de corte y llevar el grupo dispositivos de corte a la posición de máxima altura cada vez que sea necesario superar un obstáculo.

5.4.6 Vaciado de la bolsa de recolección (Fig. 5.8)

NOTA *El vaciado de la bolsa de recolección se efectúa exclusivamente con los dispositivos de corte desacoplados, de lo contrario el motor se para.*

No deje que la bolsa de recolección se llene demasiado, para prevenir que se atasque el canal de expulsión.
Una señal acústica indica que se ha llenado la bolsa de recolección; en este punto:
– desacoplar los dispositivos de corte (ver 4.6) y la señal acústica se interrumpirá;
– reducir el régimen del motor;
– poner en punto muerto (N) (ver 4.22) y parar el avance;
– introducir el freno de estacionamiento en las pendientes;
– coger el asa posterior y dar vuelta a la bolsa de recolección para vaciarla.

NOTA *Puede ocurrir que, después de vaciar la bolsa de recolección, la señal acústica se reactive en el momento de la activación de los dispositivos de corte a causa de residuos de hierba que han quedado en el palpador del micro de señalización; en ese caso es suficiente quitar la hierba que ha quedado, o desacoplar y acoplar de nuevo los dispositivos de corte para que se interrumpa la señal.*

5.4.7 Vaciado del canal de expulsión

Un corte de hierba demasiado alta o mojada, junto con una velocidad de avance demasiado elevada, puede atascar el canal de expulsión.
En caso de atascamiento, es necesario:
– parar el avance, desacoplar los dispositivos de corte y parar el motor;
– quitar la bolsa de recolección;
– sacar la hierba acumulada por la boca de salida del canal.

⚠ ¡ATENCIÓN! ***Esta operación se debe efectuar siempre con el motor apagado.***

5.4.8 Fin del corte

Al terminar el corte del césped, desacoplar los dispositivos de corte, reducir el número de revoluciones del motor y efectuar la trayectoria de regreso con el grupo dispositivos de corte en la posición de altura máxima.

5.4.9 Fin del trabajo

Parar la máquina, colocar la palanca del acelerador en la posición «LENTO» y apagar el motor llevando la llave a la posición «PARADA».
Con el motor apagado, cerrar el grifo (1) de la gasolina (si estuviera previsto). (Fig. 5.9)

⚠ ¡ATENCIÓN! ***Para prevenir eventuales llamas de retroceso, llevar el acelerador a la posición «LENTO» por 20 segundos antes de apagar el motor.***

IMPORTANTE *Para proteger la carga de la batería, no dejar la llave en posición de «MARCHA» cuando el motor no esté arrancado.*

5.4.10 Limpieza de la máquina

Después de cada uso, limpiar el exterior de la máquina, vaciar la bolsa de recolección y sacudirla para limpiarla de los residuos de hierba y mantillo.

Repasar las partes de plástico de la carrocería con una esponja embebida con agua y detergente, prestando atención a no mojar el motor, los componentes de la instalación eléctrica y la tarjeta electrónica colocada debajo del tablero de instrumentos.

IMPORTANTE *¡No utilizar jamás mangueras a presión o líquidos agresivos para el lavado de la carrocería o del motor!*

⚠ ¡ATENCIÓN! ***Es necesario que en la parte superior del grupo dispositivos de corte no se acumulen desechos y residuos de hierba seca, para mantener el nivel óptimo de eficiencia y de seguridad de la máquina.***

Después de cada uso, proceder con una cuidadosa limpieza del grupo dispositivos de corte, para eliminar todo residuo de hierba o desechos.

⚠ ¡ATENCIÓN! ***Durante la limpieza del grupo dispositivos de corte, llevar gafas protectoras y alejar personas o animales de la zona circunstante.***

a) El lavado del interior del grupo de corte y del canal de expulsión se debe efectuar sobre un piso firme, con:
– la bolsa de recolección montada;
– el operador sentado;
– llevar el grupo dispositivos de corte a la posición «1»;
– el motor en marcha;
– la transmisión en punto muerto;
– activando los dispositivos de corte.

Conectar un tubo para el agua al empalme correspondiente (1), haciendo fluir el agua. Acoplar el dispositivo de corte y dejarlo girar durante algunos minutos. (Fig. 5.10)

Sacar luego la bolsa de recolección, vaciarla, enjuagarla y colocarla de manera que se seque rápidamente.

b) Para la limpieza de la parte superior del grupo dispositivos de corte:
– bajar completamente el grupo dispositivos de corte (posición «1»);
– soplar con un chorro de aire comprimido para eliminar todo depósito de hierba. (Fig. 5.11)

5.4.11 Almacenamiento e inactividad prolongada

⚠ **Dejar enfriar el motor antes de almacenar la máquina.**

Si se prevé un período prolongado de inactividad (superior a 1 mes), desconectar los cables de la batería y seguir las indicaciones contenidas en el manual de instrucciones del motor.

Vaciar el depósito del carburante desconectando el tubo (1) colocado en la entrada del filtro de la gasolina recogiendo el carburante en un contenedor adecuado. (Fig. 5.12)
Volver a conectar el tubo (1) prestando atención a volver a colocar correctamente la abrazadera. Guardar la máquina en un ambiente seco, lejos de la intemperie y posiblemente cubrirla con una lona (ver 8.5).

IMPORTANTE *La batería debe ser conservada en un lugar fresco y seco. Recargar siempre la batería antes de un largo periodo de inactividad (más de 1 mes) y recargarla de nuevo antes de reanudar la actividad (ver 6.3.3).*

Al reanudar el trabajo, asegurarse que no existan pérdidas de gasolina en los tubos, grifo y el carburador.

5.4.12 Dispositivo de protección de la tarjeta

La ficha electrónica consta de una protección de restauración automática que interrumpe el circuito en caso de anomalías en la instalación eléctrica; la intervención provoca la parada del motor y está señalada por el apagado del indicador luminoso

El circuito se restablece automáticamente después de algunos segundos. Buscar y eliminar las causas de la falla para evitar que se repitan sucesivas interrupciones.

IMPORTANTE *Para evitar la intervención de la protección:*
– *no invierta la polaridad de la batería;*
– *no ponga en funcionamiento la máquina sin la batería, para no causar anomalías en el funcionamiento del regulador de carga;*
– *prestar atención a no causar cortocircuitos.*

5.5 USO DE LA MÁQUINA EN PENDIENTES (Fig. 5.13)

Respetar los límites indicados **(máx 10° - 17%)**.

⚠ ¡ATENCIÓN! ***En los terrenos en pendiente, es necesario comenzar la marcha hacia delante con especial atención para evitar que la máquina se pueda empinar. Disminuir la velocidad de avance antes de comenzar una pendiente, especialmente en bajada.***

⚠ ¡PELIGRO! ***No engranar jamás la marcha atrás para disminuir la velocidad de bajada, ya que podría causar la pérdida de control del medio, especialmente en terrenos resbaladizos.***

Efectuar las bajadas con la palanca de regulación de la velocidad (ver 4.22) en posición «N», (para aprovechar el efecto de frenado de la transmisión hidrostática) y reduciendo de nuevo la velocidad, si fuera necesario, con el uso del freno.

5.6 ALGUNOS CONSEJOS PARA MANTENER UN BONITO CÉSPED

1. Para mantener el prado verde y suave, es necesario que sea cortado regularmente sin traumatizar la hierba. El césped puede estar constituido por hierbas de diferentes tipos. Con cortes frecuentes, crecen normalmente las hierbas que desarrollan muchas raíces y forman un sólido estrato herboso; por el contrario, si los cortes se efectúan con menor frecuencia, se desarrollan principalmente hierbas altas y selváticas (trébol, margaritas, etc).
2. Es aconsejable siempre cortar la hierba con el prado bien seco.
3. Los dispositivos de corte deben estar íntegros y bien afilados para que el corte sea neto, sin desflecados que producen un amarilleo de las puntas.
4. El motor se debe utilizar al régimen máximo para garantizar un corte neto del césped y obtener un buen empuje del césped cortado a través del canal de expulsión.
5. La frecuencia del corte debe ser adecuada al crecimiento del césped, evitando que entre un corte y el otro el césped crezca demasiado.
6. En los periodos más calurosos y secos, es aconsejable mantener la hierba ligeramente más alta para prevenir la aridez del terreno.
7. La altura óptima de la hierba de un césped bien cuidado es de unos 4-5 cm, con un único corte, no es necesario eliminar más de un tercio de la altura total. Si el césped está muy alto es aconsejable realizar el corte en dos pasadas, a distancia de un día; la primera con dispositivos de corte a la altura máxima y eventualmente con ancho de corte reducido, y la segunda a la altura deseada. (Fig. 5.14)
8. El aspecto del prado será mejor si los cortes se efectuarán alternándolos en las dos direcciones. (Fig. 5.15)
9. Si el transportador tiende a atascarse, es aconsejable disminuir la velocidad de avance ya que puede ser excesiva en función de las condiciones del prado; si el problema persiste, son causas probables los dispositivos de corte mal afilados o el perfil de las aletas deformado.
10. Prestar especial atención en los cortes en terrenos con matas o cerca de bordes bajos que podrían dañar el paralelismo y el borde del grupo dispositivos de corte y los dispositivos de corte.

6. MANTENIMIENTO

6.1 MEDIDAS DE SEGURIDAD

⚠ ¡ATENCIÓN! ***Es necesario contactar inmediatamente a su Vendedor o a un Centro especializado si observase irregularidades en el funcionamiento.***
- ***del freno,***
- ***de la activación y parada de los dispositivos de corte,***
- ***de la introducción de la tracción en marcha adelante o marcha atrás.***

6.2 ACCESO AL MOTOR (Fig. 6.1)

Dando la vuelta a la cobertura del motor (1), se puede acceder al motor y a los grupos mecánicos colocados debajo de la misma.

Para efectuar dicha operación, es necesario:
- colocar la máquina sobre un suelo plano, llevar el grupo de dispositivos de corte en posición de máxima altura e introducir debajo del borde espesores (2) de unos 65 70 mm, con el objetivo de sujetarlo, durante las operaciones sucesivas;
- poner la palanca de desbloqueo de la transmisión en posición «ACTIVADA» (ver 4.23), pues, para garantizar la necesaria movilidad a la palanca de regulación de la velocidad, es necesario que el freno de estacionamiento esté desactivado;
- quitar la bolsa de recolección;
- abrir la puerta de acceso (4) y aflojar la tuerca (5) de fijación con una llave de 13 mm;
- soltar la palanca (6) de manera que el grupo de dispositivos de corte se apoye a los espesores y mantenerla desplazada lateralmente

para que no quede enganchada en ninguna de las muescas de parada, agarrar la base del asiento (7) y volcar hacia atrás la cubierta.

En el momento del cierre:
– controlar que el canal de expulsión (8) esté bien colocado en el soporte (9) y apoyado en la guía derecha;
– poner la palanca (3) en posición «R» y bajar la cubierta (1) a nivel de las palancas (3) y (6);
– introducir en primer lugar la palanca (6) en su alojamiento, sucesivamente la palanca (3) y bajar la cubierta hasta centrar el tornillo de fijación.

⚠ ¡ATENCIÓN! ***Una vez bajada la cubierta (1) controlar que:***
– la boca del canal de expulsión (8) entre regularmente en la apertura de descarga posterior (10) y que esté apoyada en el soporte (11).

Luego:
– apretar a fondo la tuerca de fijación (5);
– llevar la palanca (6) a la posición «7» colocándola en la correspondiente muesca de parada;
– quitar los espesores (2), volver amontar la manija de la palanca (3) y la puerta (4).

6.3 MANTENIMIENTO ORDINARIO

La tabla tiene el objeto de ayudarle a mantener eficiente y segura su máquina. En esta se enumeran las principales intervenciones y la frecuencia prevista para cada uno de estos.

Las casillas de al lado le permiten anotar la fecha o el número de horas de funcionamiento en las cuales la intervención se ha efectuado.

Intervención		periodicidad (Horas)	Ejecutada (Fecha u Hora)							
1.	**MÁQUINA**									
1.1	Control fijación y afilado de los dispositivos de corte [3]	25								
1.2	Sustitución dispositivos de corte [3]	100								
1.3	Control correa de transmisión [3]	25								
1.4	Sustitución correa de transmisión [2] [3]	–								
1.5	Control correa mando de los dispositivos de corte [3]	25								
1.6	Sustitución correa mando de los dispositivos de corte [2] [3]	–								
1.7	Control y registro del freno [3]	25								
1.8	Control y regulación tracción [3]	25								
1.9	Control activación y freno de los dispositivos de corte [3]	25								
1.10	Control de todas las fijaciones	25								
1.11	Lubrificación general [4]	25								
1.12	Revise y reemplace la línea de combustible si es necesario [3]	cada 2 años.								
2.	**MOTOR [1]**									
2.1	Sustitución del aceite motor	…								
2.2	Control y limpieza del filtro del aire	…								
2.3	Sustitución del filtro del aire	…								
2.4	Control filtro gasolina	…								

Intervención		periodicidad (Horas)	Ejecutada (Fecha u Hora)							
2.5	Sustitución del filtro gasolina	…								
2.6	Control y limpieza contactos bujía	…								
2.7	Sustitución bujía	…								

[1] Consultar el manual del motor para la lista completa y relativa frecuencia.
[2] Contactar a su Vendendor en las primeras señales de mal funcionamiento.
[3] Operación que debe ser efectuada por su Vendedor o por un Centro especializado.
[4] La lubricación general de todas las articulaciones debería ser ejecutada cada vez que se prevé un largo periodo de inactividad de la máquina.

6.3.1 Motor (Fig. 6.2)

Seguir todas las indicaciones contenidas en el manual de instrucciones del motor.
La descarga del aceite del motor se efectúa mediante la jeringa suministrada, después de haber desenroscado el tapón de llenado (1).

Montar el tubo (2) en la jeringa (3) e introducirlo a fondo en el orificio, después aspirar todo el aceite del motor, teniendo en cuenta que el vaciado completo requiere repetir la operación algunas veces.

6.3.2 Eje posterior

Está formado por un grupo monobloque sellado que no precisa mantenimiento; está provisto de una carga de lubricante permanente que no necesita sustitución o llenado.

6.3.3 Batería (Fig. 6.3)

Es fundamental efectuar un cuidadoso mantenimiento de la batería para garantizar una larga duración de la misma.
La batería de su máquina deberá estar taxativamente cargada:
– antes de utilizar la máquina por primera vez después de haberla adquirido;
– antes de cada prolongado período de inactividad de la máquina;
– antes de la puesta en servicio después de un prolongado periodo de inactividad.

Leer y respetar atentamente el procedimiento de recarga descrito en el manual que se adjunta a la batería. Si no se respeta el procedimiento o no se carga la batería, se podrían producir daños irreparables a los elementos de la batería. Una batería agotada debe ser recargada lo más pronto posible.

IMPORTANTE *La carga de la batería se debe efectuar con un equipo de tensión constante.*

Otros sistemas de recarga pueden dañar irreparablemente la batería.

La máquina está dotada de un conector (1) para la recarga, a conectar al correspondiente conector del cargador de batería de mantenimiento suministrado en dotación (si previsto) o disponible bajo pedido (ver 8.2).

IMPORTANTE *Este conector se debe utilizar exclusivamente para la conexión del cargador de batería de mantenimiento previsto por el Fabricante. Para utilizarlo:*
– *seguir las indicaciones descritas en las relativas instrucciones de uso;*
– *seguir las indicaciones descritas en el manual de la batería.*

6.3.4 Engrasado (Fig. 6.4)

Cada 100 horas de funcionamiento, engrasar:

– los pernos de la dirección, mediante los dos engrasadores (1);
– la articulación de la palanca de aceleración, mediante el engrasador (2) accesible desde la portezuela colocada en la parte inferior del asiento.

6.4 INTERVENCIONES EN LA MÁQUINA

6.4.1 Alineamiento del grupo de dispositivos de corte (Fig. 6.5)

Una buena regulación del grupo dispositivos de corte es esencial para obtener un prado cortado uniformemente.
En el caso de corte irregular, controlar la presión de los neumáticos.
Si esto no fuera suficiente para obtener un cortado uniforme, es necesario contactar a su Vendedor para la regulación del alineamiento del grupo dispositivos de corte.

6.4.2 Sustitución de las ruedas (Fig. 6.6)

Con la máquina en una superficie plana, colocar unos espesores debajo de un elemento portante del bastidor, por el lado de la rueda a sustituir.
Las ruedas son retenidas por un anillo elástico (1) que se puede extraer utilizando un destornillador.

NOTA *En caso de sustitución de una o ambas ruedas posteriores, asegurarse que eventuales diferencias del diámetro externo no sean mayores de 8-10 mm, en caso contrario, para evitar cortes irregulares, es necesario efectuar la regulación del alineamiento del grupo dispositivos de corte.*

IMPORTANTE *Antes de volver a montar una rueda, engrasar el eje. Volver a colocar cuidadosamente el anillo elástico (1) y la arandela de apoyo lateral (2).*

6.4.3 Reparación o sustitución de los neumáticos

Cada sustitución o reparación de un neumático tras haberlo pinchado debe ser ejecutada por parte de un reencauchador especializado, según los modos previstos por el tipo de cubierta utilizada.

6.4.4 Sustitución de un fusible (Fig. 6.7)

En la máquina están previstos algunos fusibles (1) de diferente capacidad, cuyas funciones y características son las siguientes:

– Fusible de 10 A = de protección de circuitos generales y de potencia de la tarjeta electrónica, cuya intervención provoca la parada de la máquina y el apagado completo del indicador luminoso en el tablero.
– Fusible de 25 A = de protección del circuito de carga, cuya intervención se manifiesta con una progresiva pérdida de la carga de la batería y consiguientes dificultades en el arranque.

Con motor Honda

– Fusible de 10 A = de protección de circuitos generales y de potencia de la tarjeta electrónica, cuya intervención provoca la parada de la máquina y el apagado completo del indicador luminoso en el tablero.
– Fusible de 25 A = de protección del circuito de carga, cuya intervención se manifiesta con una progresiva pérdida de la carga de la batería y consiguientes dificultades en el arranque.
– Fusible de T6,3 A (Retardado) (2) = de protección de circuitos generales y de potencia de la tarjeta electrónica, cuya intervención provoca la parada de la máquina y el apagado completo del indicador luminoso en el tablero.

La capacidad del fusible está indicada en el mismo fusible.

IMPORTANTE *Un fusible quemado debe ser siempre sustituido con uno de igual tipo y carga y jamás con uno de carga diferente*.

6.4.5 Sustitución de la lámpara (si estuviera prevista) (Fig. 6.8)

La lámpara (18W) se coloca a bayoneta sobre el portalámparas, que se extrae girándolo en sentido antihorario con la ayuda de una pinza.

6.4.6 Desmontaje, sustitución y remontaje de los dispositivos de corte

⚠ ¡ATENCIÓN! ***Llevar siempre guantes de trabajo cuando maneje los dispositivos de corte.***

⚠ ¡ATENCIÓN! ***Sustituir siempre los dispositivos de corte dañados o doblados, ¡no intente nunca arreglarlos! USAR SIEMPRE DISPOSITIVOS DE CORTE ORIGINALES!***

En esta máquina se prevé el uso de dispositivos de corte con el código indicado en la tabla de la página ii.

Dada la evolución del producto, los dispositivos de corte arriba indicado podrán ser sustituidos por otro, con características análogas de intercambiabilidad y seguridad de funcionamiento.

7. GUÍA PARA LA IDENTIFICACIÓN DE LAS ANOMALÍAS

INCONVENIENTE	CAUSA PROBABLE	REMEDIO
1. Con la llave en «MARCHA», el indicador permanece apagado	Intervención de la protección de la tarjeta electrónica a causa de: – batería mal conectada – inversión de la polaridad de la batería – masa insegura – batería completamente agotada – fusible quemado – tarjeta mojada	Poner la llave en la pos. «PARADA» y buscar las causas de la avería: – comprobar las conexiones (ver 3.2) – comprobar las conexiones (ver 3.2) – comprobar las conexiones (ver 3.2) – recargar la batería (ver 6.3.3) – sustituir el fusible (10 A) (ver 6.4.4) – secar con aire tibio
2. Con la llave en «MARCHA», el indicador luminoso parpadea y el motor de arranque no gira	– falta habilitación al arranque	– controlar que se respeten las condiciones de habilitación (ver 5.2.a)
3. Con la llave en «MARCHA», el indicador luminoso se enciende pero el motor de arranque no gira	– batería no suficientemente cargada – fusible de la recarga quemado – mal funcionamiento del relé de arranque	– recargar la batería (ver 6.2.3) – sustituir el fusible (25 A) (ver 6.4.4) – contactar a su Vendedor
4. Con la llave en «ARRANQUE», el motor de arranque gira, pero el motor no se pone en marcha	– batería no suficientemente cargada – falta flujo de gasolina – encendido defectuoso	– recargar la batería (ver 6.3.3) – comprobar el nivel del tanque (ver 5.3.3) – abrir el grifo (si estuviera previsto) (ver 5.4.1) – comprobar el filtro de la gasolina – comprobar la fijación del capuchón de la bujía – comprobar la limpieza y la correcta distancia entre los electrodos
5. Puesta en marcha dificultosa o funcionamiento irregular del motor	– anomalías en el carburador	– limpiar o sustituir el filtro del aire – limpiar la cubeta del carburador – vaciar el tanque e introducir gasolina fresca – controlar y eventualmente cambiar el filtro de la gasolina
6. Disminución del rendimiento del motor durante el corte	– velocidad de avance elevada con relación a la altura del corte	– disminuir la velocidad de avance y/o aumentar la altura del corte (ver 5.4.5)
7. El motor se para durante el trabajo y el indicador luminoso parpadea	Intervención de la protección de la tarjeta electrónica a causa de: – intervención de los dispositivos de seguridad	Poner la llave en la pos. «PARADA» y buscar las causas de la falla: – controlar que se respeten las condiciones de habilitación (ver 5.2.b)
8. El motor se para y el indicador luminoso se apaga	Intervención de la protección de la tarjeta electrónica a causa de: – batería agotada – sobretensión causada por el regulador de carga – batería mal conectada (contactos inseguros)	Poner la llave en la pos. «PARADA» y buscar las causas de la falla: – recargar la batería (ver 6.3.3) – contactar un Centro de Asistencia Autorizado. – comprobar las conexiones de la batería (ver 3.2)
9. El motor se para y el indicador luminoso permanece encendido	– anomalías en el motor	– contactar un Centro de Asistencia Autorizado
10. Los dispositivos de corte no se acoplan o no se paran tempestivamente cuando se desacoplan	– problemas en el sistema de acoplamiento	– contactar a su Vendedor

INCONVENIENTE	CAUSA PROBABLE	REMEDIO
11. Corte irregular y recolección insuficiente	– grupo dispositivos de corte no paralelo al terreno – ineficiencia de los dispositivos de corte; – velocidad de avance elevada con relación a la altura de la hierba que cortar – velocidad de avance elevada con relación a la altura de la hierba que cortar – atascamiento del canal	– controlar la presión de los neumáticos (ver 5.3.2) – restablecer la alineación del grupo dispositivos de corte con respecto al terreno (ver 6.4.1) – contactar a su Vendedor – disminuir la velocidad de avance y/o aumentar el grupo dispositivos de corte (ver 5.4.5) – esperar que la hierba se seque – sacar la bolsa de recolección y vaciar el canal (ver 5.4.7)
12. Vibración anómala durante el funcionamiento	– el grupo dispositivos de corte está lleno de hierba – los dispositivos de corte están desequilibrados o aflojados – fijaciones flojas	– limpiar el grupo dispositivos de corte (ver 5.4.10) – contactar a su Vendedor – comprobar y apretar los tornillos de fijación del motor y del bastidor
13. Frenado incierto o ineficaz	– problemas en la correa o en el dispositivo de acoplamiento	– contactar a su Vendedor
14. Avance irregular, poca tracción en subida o tendencia de la máquina a empinarse	– problemas en la correa o en el dispositivo de acoplamiento	– contactar a su Vendedor
15. Con el motor en movimiento, accionando el pedal de la tracción la máquina no se desplaza	– la palanca de desbloqueo en posición «B»	– llevarla a la posición «A» (ver 4.23)
16. La máquina empieza a vibrar de manera anómala	– dañada o partes aflojadas	– parar la máquina y quitar el cable de la bujía – verificar posibles daños – controlar si hay partes aflojadas y apretarlas – prover a los controles, sustituciones o reparaciones en un Centro Especializado

Si las anomalías perduran después de haber efectuado las operaciones descritas arriba, contactar a su Distribuidor.

⚠ ¡ATENCIÓN! ***No intente jamás efectuar reparaciones laboriosas sin poseer los medios y los conocimientos técnicos necesarios. Toda intervención mal ejecutada comporta automáticamente el vencimiento de la Garantía y el declino de la responsabilidad por parte del Fabricante.***

8. ACCESORIOS

8.1

- CARGADOR DE BATERÍAS DE MANTENIMIENTO (Fig. 8.1 n. 41)

Permite mantener en perfecta eficacia la batería durante los periodos de inactividad de la máquina, garantizando un nivel de carga óptimo y una mayor duración de la batería.

- KIT PARA "MULCHING" (Fig. 8.1 n. 42)

Desmenuza finamente la hierba cortada y la deja en el prado como alternativa a la recogida en la bolsa de recolección.

- LONA DE CUBIERTA (Fig. 8.1 n. 43)

Para proteger la máquina contra el polvo cuando no se utiliza.

ET **TÄHELEPANU: ENNE MASINA KASUTAMIST LUGEDA TÄHELEPANELIKULT ANTUD KASUTUSJUHENDIT. Säilitada edaspidiseks kasutamiseks**

Mootori ja aku kohta lugeda vastavaid kasutusjuhendeid.

SISUKORD

1. OHUTUSNÕUDED 1
2. MASINAGA TUTVUMINE 4
3. LAHTIPAKKIMINE JA MONTEERIMINE ... 6
4. JUHTIMISSEADMED JA KONTROLLINSTRUMENDID 7
5. KASUTAMISNORMID 8
   - 5.1 Ohutusnõuanded 8
   - 5.2 Ohutusseadmete toimekriteeriumid .. 8
   - 5.3 Ettevalmistused enne töö alustamist 8
   - 5.4 Masina kasutamine 9
   - 5.5 Kasutamine kallakutel 12
   - 5.6 Mõned nõuanded ilusa muru säilitamiseks 12
6. HOOLDUS 12
   - 6.1 Ohutusnõuanded 12
   - 6.2 Juurdepääs mootorile 12
   - 6.3 Korraline hooldus 13
   - 6.4 IHooldustööd 14
7. JUHIS RIKETE IDENTIFITSEERIMISEKS 15
8. LISASEADMED 17

COMKUIDAS KASUTUSJUHENDIT LUGEDA

Kasutusjuhendi tekstis on mõned ohutuse või töötamise seisukohalt eriti tähtsat infot sisaldavad peatükid erinevalt esile toodud, järgmise kriteeriumi alusel:

PANE TÄHELE *või* **TÄHTIS**

Sisaldab täpsustusi või uusi elemente varemkirjutatu juurde, eesmärgiga masinat mitte kahjustada või tekitada kahju.

⚠ TÄHELEPANU! ***Mittejärgimise korral oht vigastada ennast või teisi.***

⚠ OHT! ***Mittejärgimise korral oht ennast või teisi tõsiselt vigastada, surmaoht.***

Kasutusjuhendis kirjeldatakse erinevaid masinavariante, mis võivad erineda omavahel põhiliselt:
– komponentide või lisandite olemasolu, mida erinevates müügipiirkondades ei pruugi alati saada olla.
– erilised viimistlused.

Sümbol "➲" tähistab iga kasutuserinevust ja selle järel on toodud variant, millele viidatakse.

PANE TÄHELE *Kõik suunad "esimene", "tagumine", "parem" ja "vasak" on määratletud juhiistmelt näoga sõidusuunas. (Joon. 1.1)*

TÄHTIS *Kõiki mootorit ja akut puudutavate töö ja hooldusoperatsioonide osas, mida käesolevas juhendis kirjeldatud pole, konsulteerige spetsiaalseid kasutusjuhendeid, mis kuuluvad lahutamatu osana kaasaantud dokumentatsiooni hulka..*

1. OHUTUSNÕUDEID järgida rangelt

A) ETTEVALMISTAMINE

1) TÄHELEPANU! Lugeda tähelepanelikult antud kasutusjuhendit enne masina kasutamist. Õppida tundma juhtimisseadmeid ja masina otstarbekohast kasutamist. Õppida mootorit kiiresti seiskama. Hoiatuste ja kasutusjuhendite mittejärgimine võib põhjustada tuleohtu ja/või tõsiseid vigastusi. Säilitada kõiki ohutusnõudeid ja kasutusjuhendeid edaspidiseks kasutamiseks.
2) Ärge kunagi lubage kasutada masinat lastel või inimestel, kes ei ole tutvunud instruktsioonidega. Kohalikud seadused võivad sätestada miinimumea kasutajale.
3) Masinat ei tohi kunagi kasutada inimeste, eriti laste, või loomade läheduses.
4) Ärge kasutage kunagi masinat, kui kasutaja on väsinud või haige, või on tarvitanud ravimeid, narkootikume, alkoholi või aineid, mis mõjuvad kahjulikult tema reageerimisvõimele ja tähelepanule.
5) Pidada meeles, et kasutaja vastutab õnnetuste ja kahjustuste eest, mis võivad tekkida teistele inimestele või nende omandile. Kasutaja vastutuse alla käib hinnata tööala võimalikke ohtusid ja võtta tarvitusele kõik ettevaatusabinõud enda ja teiste ohutuse tagamiseks, eriti nõlvadel, konarlikul, libedal või liikuval pinnal.
6) Kui soovite masina anda või laenata teistele, veenduda, et kasutaja tutvuks käesolevas kasutusjuhendis olevate instruktsioonidega.
7) Masinal ei tohi transportida lapsi või teisi reisijaid, kuna nad võivad kukkuda ja saada vigastusi või ohustada ohutut juhtimist.
8) Masina juht peab täpselt jälgima juhtimisinstruktsioone ja eriti:
– ei tohi tähelepanu kaotada ja tuleb säilitada töö ajal kontsentratsioon;
– Tuleb teada, et nõlval libiseva masina üle ei

saa kontrolli taastada pidurit kasutades. Kontrolli kaotamise peamised põhjused on:
- Rataste haarde puudumine;
- Liigne kiirus;
- Ebaõige pidurdamine;
- Kasutusele mittevastav masin;
- Puudulikud teadmised tagajärgedest, mis tulenevad maapinna tingimustest, eriti nõlvadest;
- Ebaõige kasutus pukseerijana.

Masinal on mitmeid mikrolüliteid ja ohutusseadmeid, mida ei tohi kunagi ümber seada ega eemaldada, vastasel juhul garantii katkeb ja igasugune ehitajapoolne vastutus langeb ära. Enne masina kasutamist kontrollida alati, et ohutusseadmed töötaksid.

B) EELTÖÖD

1) Masinat kasutades kanda alati vastupidavaid libisemisvastaseid tööjalanõusid ja pikki pükse. Masinat ei tohi käivitada paljajalu või lahtiste sandaalidega. Vältida kaelakeede, käevõrude ja lehvivate osadega või paelte või lipsudega lohmakaid riideid. Pikad juuksed tuleb kinni siduda. Alati tuleb kanda kuulmiskaitsevahendeid.
2) Uurida hoolega läbi kogu tööala ja eemaldada sealt kõik, mida masin võiks eemale paisata või mis võiks kahjustada lõikeseadmete agregaati ja mootorit (kivid, oksad, traadid, luud, jne.).
3) TÄHELEPANU: OHT! Bensiin on äärmiselt kergestisüttiv.
– Hoida kütust selleks ettenähtud anumates;
– Valada kütust masinasse, kasutades lehtrit, ainult vabas õhus ja selle toimingu ajal ning iga kord kütusega tegeledes ei tohi suitsetada.
– Tankida enne mootori käivitamist; ärge lisage bensiini ega võtke ära mahuti korki, kui mootor käib või on soe;
– Kui bensiin valgub maha, ärge käivitage mootorit vaid eemaldage masin alalt, kuhu kütus valgus ja vältige põlengu võimalust, kuni bensiin on ära auranud ja aurud hajunud;
– Panna alati tagasi ja sulgeda kindlalt mahuti ja bensiinianuma korgid.

4) Välja vahetada defektiga summutid.
5) Enne kasutamist, kontrollida masinat, eriti: lõikeseadme välimust ja kontrollida, et kruvid ja lõikeseadme agregaat ei oleks kulunud või kahjustatud. Tasakaalu säilitamiseks vahetada kahjustatud või kulunud lõikeseadmed ja kruvid välja tervikuna. Parandustööd tuleb teha spetsialiseeritud keskuses.
6) Kontrollida regulaarselt aku olukorda. Vahetada see välja, kui korpus, kaas või klemmid on kahjustunud.
7) Enne töö alustamist monteerida alati kaitsed väljaviskeavale (kogumiskorv, külgmise väljaviske kaitse või tagumise väljaviske kaitse).

C) KASUTAMISE AJAL

1) Ärge käivitage mootorit kinnistes ruumides, kuhu võivad koguneda ohtlikud vingugaasid. Käivitamine peab toimuma vabas õhus või hästi õhustatud kohas. Pidage alati meeles, et heitgaasid on mürgised.
2) Töötada ainult päevavalguses või heas kunstvalguses ja hea nähtavuse juures. Suunata inimesed, lapsed ja loomad tööalalt eemale.
3) Kui võimalik, hoiduda töötamast märjal rohul. Vältida töötamist vihmaga ja äikeseohus. Ärge kasutage masinat halva ilma korral, eriti välgu ohu puhul.
4) Enne mootori käivitamist, lülitada välja lõikeseade või jõuvõtuvõll, panna vedu "tühikäigule".
5) Pöörake erilist tähelepanu, kui lähenete takistustele, mis võiksid vähendada nähtavust.
6) Sisestada seisupidur, kui pargite masina.
7) Masinat ei tohi kasutada nõlvadel kaldega üle 10° (17%), sõltumata liikumissuunast.
8) Pidage meeles, et pole olemas "ohutuid" nõlvasid. Nõlvadel liikumine nõuab erilist tähelepanu. Ümberminemise või masina üle kontrolli kaotamise vältimiseks:
– Tõusul või laskumisel ärge peatuge ega liikuge kohalt äkiliselt;
– Panna vedu sisse pehmelt ja hoida ülekanne kogu aeg sees, eriti laskumisel;
– Kiirust tuleb vähendada nõlvadel ja kitsastes kurvides;
– Pöörata tähelepanu küngastele, lohkudele ja varjatud ohtudele;
– Ärge niitke kunagi nõlvaga risti. Kaldpinnalistel murudel tuleb liikuda üles/alla ja mitte kunagi risti nõlvaga, olles väga tähelepanelik suunamuutustel, et mäe suunas liikuvate rataste ette ei jääks takistusi (kivisid, oksi, juuri jne.), mis võiksid põhjustada külglibisemist, ümber kaldumist või masina üle kontrolli kaotamist.

9) Vähendada kiirust enne mistahes suunamuutust kaldus pindadel ja sisestada alati seisupidur enne masina seisma ja valveta jätmist.
10) Pöörata tähelepanu järsakute, kraavide või piirete ääres. Masin võib ümber minna, kui üks ratas läheb üle serva või kui serv variseb.
11) Olge äärmiselt tähelepanelik, kui tagurdate või töötate tagasikäigul. Vaadata seljataha enne tagurdamist ja tagurdamise ajal, veendumaks, et seal ei ole takistusi.
12) Lülitage lõikeseade või jõuvõtuvõll välja, kui ületate ilma rohuta alasid, kui liigute niidetavale alale või sealt ära ja viige lõikeseadmete agregaat kõige kõrgemasse asendisse.
13) Kui masinat kasutatakse tee lähedal, pöörata tähelepanu liiklusele.
14) TÄHELEPANU! Masin ei tohi sõita avalikel teedel. Seda võib kasutada (vastavalt liikluskoodeksile) ainult liikluseks suletud eravaldustes.

15) Ärge kasutage kunagi masinat, kui kaitsed on kahjustatud, või ilma kogumiskorvi–, külgmise väljaviske kaitse– või tagumise väljaviske kaitseta.
16) Ärge viige käsi või jalgu pöörlevate osade lähedusse või alla. Hoida alati eemale väljaviskeavast.
17) Süttimisohu vältimiseks ärge jätke masinat kõrges rohus töötava mootoriga seisma.
18) Lisaseadmete kasutamisel ärge suunake kunagi väljaviset inimeste poole.
19) Kasutada ainult masina tootja poolt heakskiidetud lisaseadmeid.
20) Ärge kasutage masinat, kui lisaseadmed/vahendid ei ole paigaldatud ettenähtud punktidesse.
21) Olge ettevaatlik, kui kasutate kogumiskorve ja lisaseadmeid, mis võivad masina stabiilsust muuta, seda eriti nõlvadel.
22) Ärge muutke mootori seadeid ja ärge viige mootorit ülemääraselt kõrgete pööreteni.
23) Ärge katsuge mootori osasid, mis kasutamise ajal kuumenevad. Põletusoht.
24) Lülitada välja lõikeseade või jõuvõtuvõll, sisestada tühikäik ja sisestada seisupidur, peatada mootor ja eemaldada võti, (veendudes, et kõik liikuvad osad oleksid täielikult seiskunud):
– Iga kord, kui masin jääb järelvalveta või lahkutakse juhikohalt:
– Enne ummistumise põhjuse eemaldamist või enne väljaviskeava puhastamist;
– Enne masina kontrollimist, puhastamist või sellel töötamist;
– Kui on saanud löögi võõrkehalt. Kontrollida masina võimalikke kahjustusi ja teha vajalikud parandused enne, kui seda uuesti kasutada.
25) Lülitada lõikeseade või jõuvõtuvõll välja ja peatada mootor, (veendudes, et kõik liikuvad osad oleksid täielikult peatunud):
– Enne, kui valada paaki kütust;
– Iga kord, kui eemaldatakse või pannakse tagasi kogumiskorv;
– Iga kord, kui eemaldatakse või paigaldatakse külgmise väljaviske deflektor.
– Enne lõikekõrguse reguleerimist, kui seda operatsiooni ei saa teostada juhipositsioonilt.
26) Lülitada välja lõikeseade või jõuvõtuvõll transportimise ajal ja iga kord, kui neid ei kasutata.
27) Enne mootori peatamist vähendada gaasi. Töö lõpetamisel sulgeda kütusekraan, nagu on kirjas kasutusjuhendis.
28) Pöörata tähelepanu enam kui ühe lõikeseadmega lõikeseadmete agregaadile, kuna üks pöörlev lõikeseade võib põhjustada teiste pöörlemise peatumise.
29) TÄHELEPANU – Purunemiste või õnnetuste korral töö ajal seisata koheselt mootor ja eemaldada masin, et vältida lisakahjustusi; õnnetuste puhul vigastustega endale või teistele alustada koheselt olukorrale vastavate esmaabivõtetega ja pöörduda vajaliku ravi saamiseks tervishoiuasutuse poole. Eemaldada hoolikalt võimalikud jäägid, mis võiksid põhjustada tähelepanuta jäämise korral kahjustusi või vigastusi inimestele või loomadele.
30) TÄHELEPANU Antud kasutusjuhendis toodud müra– ja vibratsioonitase on masina kasutamise maksimumnäitajad. Tasakaalust väljas lõikeseadme kasutamine, liigne liikumiskiirus, hoolduse puudumine mõjutavad märkimisväärselt müra ja vibratsiooni. Seetõttu on vajalik tarvitusele võtta ennetavaid meetmeid, et hoida ära kõrgest mürast ja vibratsiooni survest põhjustatud kahjustused; tegeleda masina hooldusega, kanda müravastaseid kõrvaklappe, teha töö ajal pause.

D) HOOLDAMINE JA HOIULEPANEK

Enne masina hoiulepanekut laske mootoril jahtuda.

Mootorid tekitavad töötamise ajal kuumust ja summuti läheb äärmiselt kuumaks. Et vältida tuleohtu, laske enne masina ärapanemist mootor ja summuti maha jahtuda. Ning eemaldage summuti mbrusesse kogunenud praht, nagu lehed, rohi ja oksaraod.

1) TÄHELEPANU! – Eemaldada võti ja lugeda vastavaid juhendeid enne misthahes puhastus– või hooldustöö alustamist. Kanda sobivaid riideid ja töökindaid kõigis kätele ohtlikes situatsioonides.
2) TÄHELEPANU! – Ärge kasutage masinat kunagi kulunud või kahjustatud osadega. Vigadega või kahjustatud osad tuleb välja vahetada ning mitte kunagi parandada. Kasutada ainult originaal varuosi: mitte–originaal varuosade kasutamine ja/või ebaõige monteerimine kahjustab masinat ohutust, võib põhjustada õnnetusi või vigastusi inimestele ja vabastab valmistaja mistahes kohustusest või vastutusest.
3) Kõik hooldus– ja reguleerimistööd, mida selles juhendis kirjeldatud pole, tuleb läbi viia edasimüüja juures või spetsialiseeritud teeninduskeskuses, kellel on kogemused ja vajalikud seadmed, et töö korrektselt teostada, säilitades masina algne turvalisus. Selleks sobimatutes kohtades või ebakompetentsete inimeste poolt teostatud tööd toovad kaasa garantii igakülgse katkemise ja igasuguse valmistajapoolse kohustuse või vastutuse äralangemise.
4) Pärast iga kasutust, eemaldada võti ja kontrollida võimalikke kahjustusi.
5) Et olla kindel masina ohutus töötamises, tuleb kõik mutrid ja kruvid alati hoida tugevalt kinnitatuna. Regulaarne hooldus on ülimalt oluline

ohutuse tagamiseks ja selleks, et masin töötaks hästi.
6) Kontrollida regulaarselt, et lõikeseadme kruvid oleksid korralikult kinnitatud.
7) Kanda töökindaid lõikeseadmetega töötades, neid lahti– või tagasi monteerides.
8) Tagada lõikeseadmete tasakaalustamine, kui neid teritatakse. Kõik lõikeseadmetega seotud toimingud (mahavõtmine, teritamine, tasakaalustamine, tagasipanek ja/või asendamine) on vastavat ettevalmistust ja vastavaid tööriistu nõudvad keerulised tööd; turvalisuse tagamiseks peab neid töid teostama vastavas teeninduskeskuses.
9) Kontrollida regulaarselt pidurite toimimist. Oluline on teostada pidurite hooldust ja kui vajalik, need parandada.
10) Kontrollida tihti külgmise väljaviske kaitset või tagumise väljaviske kaitset, kogumiskorvi ja õhutusresti. Vahetada need välja, kui on kahjustunud.
11) Vahetada välja juhised ja hoiatusi kandvad kleebised, kui need on kahjustada saanud.
12) Langetada lõikeseadmete agregaat, kui panete masina kohale või jätate järelvalveta.
13) Hoida masinat lastele kättesaamatus kohas.
14) Ärge hoidke masinat, mille mahutis on bensiini, ruumis, kus bensiiniaurud võiksid jõuda leegini, sädemeni või kuumaallikani.
15) Enne, kui paigutada masin mistahes ruumi, lasta mootoril maha jahtuda.
16) Tuleohu vähendamiseks tuleb mootor, summuti, aku asukoht ja bensiini säilitamise koht hoida puhtana rohujääkidest, lehtedest või liigsest rasvast. Tühjendage kogumiskorv ja ärge jätke anumaid niidetud rohuga kinnisesse ruumi.
17) Tuleohu vähendamiseks tuleb regulaarselt kontrollida, et ei oleks õli ja/või kütuse lekkeid.
18) Kui mahuti tuleb tühjendada, tuleb seda teha vabas õhus ja külma mootoriga.
19) Võtmeid ei tohi kunagi jätta sisestatult või laste ja asjatundmatute inimeste käeulatusse. Eemaldada võti alati enne mistahes hooldustöö teostamist.

E) TRANSPORT

1) TÄHELEPANU! Kui masinat tuleb viia ühest kohast teise veoautol või haagisel, kasutada piisava vastupidavuse, laiuse ja pikkusega kaldteesid. Masin laadida väljalülitatud mootoriga, ilma juhita ja ainult lükates, kasutades piisava arvu inimeste abi. Transpordi ajaks keerake kinni bensiinikraan (kui on ette nähtud), langetada lõikeseadmete agregaat või lisaseade, sisestada seisupidur ja kinnitada masin kindlalt transpordivahendi külge trosside või kettidega.

F) KESKKONNAKAITSE

1) Keskkonnakaitse peab masina kasutamisel olema oluline ja prioriteetne aspekt kaitsmaks meie tsiviilse kooselu ja keskkonna huve. Vältida naabrite segamist.
2) Järgida täpselt kohalikke norme, mis puudutavad pakendite, õlide, bensiini, filtrite, kahjustatud osade ja muu keskkonnaohtliku kõrvaldamist; neid jäätmeid ei tohi visata prügi hulka, vaid need tuleb eraldada ja viia vastavatesse kogumispunktidesse, kus hoolitsetakse materjalide ümbertöötluse eest.
3) Järgida täpselt kohalikke nõudeid, mis puudutavad lõikejääkide ümbertöötlust.
4) Kui masinat enam ei kasuta, ärge visake seda loodusesse, vaid pöörduda vastavalt kohalikele kehtivatele normidele jäätmekäitluspunkti poole.

2. MASINAGA TUTVUMINE

2.1 MASINA KIRJELDUS JA KASUTUSALA

Antud masin on aiatehnika ja täpsemalt istuva juhiga muruniitja.
Masin on varustatud mootoriga, mis käivitab karteriga kaitstud lõikeseadme ja ülekandegrupiga, mis paneb masina liikuma.
Kasutaja saab masinat juhtida ja põhilisi juhtimisseadmeid käivitada istudes ise alati juhi kohal.
Masinale paigutatud seadmed näevad ette mootori ja lõikeseadme seiskumise paari sekundi jooksul, kui kasutaja tegevus ei vasta ettenähtud ohutustingimustele.

Ettenähtud kasutus

Antud masin on projekteeritud ja ehitatud muru niitmiseks.
Eriliste lisaseadmete, mis on tootja poolt ette nähtud kui originaalvarustus või eraldi ostetav, kasutamine võimaldab teostada antud tööd erineval moel, mida on kirjeldatud antud kasutusjuhendis või juhendites, mis saadavad eraldi iga lisaseadet.
Samuti laiendab lisaseadmete kasutamine (kui tootja poolt ette nähtud) teiste funktsioonide kasutamist, vastavalt seadmeid saatvates juhendites kirjeldatud piiridele ja tingimustele.

Kasutaja tüüp

Antud masin on ette nähtud kasutamiseks tarbijatele, seega mitte professionaalsetele operaatoritele. Antud masin on ette nähtud harrastuskasutamiseks.

Uso improprio

Mistahes muu kasutus, mis erineb ülalnimetatust, võib olla ohtlik ja tekitada kahju. inimestele

ja/või esemetele.
Ebaõige kasutuse alla käivad (näiteks, aga mitte ainult):
– kasutada masinat liikumiseks ebakindlatel, libedatel, jäätunud, kivistel või murenevatel pindadel, poriloikude ja veesilmade läbimisel, mis takistavad maapinna seisukorra hindamist;
– sisestada lõikeseade ilma rohuta lõikudel;
– kasutada masinat lehtede või prügi kogumiseks.

Masina ebaõige kasutus toob kaasa garantii katkemise ja igasuguse ehitajapoolse vastutuse äralangemise, jättes kasutajale täita kõik kohustused, mis tulenevad endale või teistele isikutele tekitatud kahjust või vigastustest.

2.2 IDENTIFITSEERIMISETIKETT JA MASINA KOMPONENDID (vaata jooniseid lk. ii)

1. Müravõimsuse tase
2. CE Vastavusmärgistus
3. Valmistamisaasta
4. Võimsus ja mootori pöördekiirus
5. Masina tüüp
6. Matriklinumber
7. Masina mass tühja paagiga kilogrammides
8. Ehitaja nimi ja aadress
9. Ülekande tüüp (kui on näidatud)
10. Artiklikood

Vastavusdeklaratsiooni näidis asub kasutusjuhendi eelviimasel leheküljel.

/–––/–––/–––/–––/–––/–––/–––/

Kirjutage siia oma masina matriklinumber (6).

Vahetult pärast masina omandamist kirjutada identifitseerimisnumbrid (3–5-6) vastavatele kohtadele kasutusjuhendi viimasel lehel.

Masin koosneb reast põhikomponentidest, millele vastavad järgnevad funktsioonid

11. Lõikeseadmete agregaat: on karter, mis ümbritseb pöörlevaid lõikeseadmeid.
12. Lõikeseadmed: on rohu niitmiseks ette nähtud elemendid, äärtes asetsevad tiivad suunavad lõigatud rohu väljaviskekanali suunas.
13. Väljaviskekanal: on ühendav element lõikeseadme agregaadi ja kogumiskorvi vahel.
14. Kogumiskorv: lisaks niidetud rohu kogumisele on sel ka ohutusfunktsioon, takistades võimalikel lõikeseadmete poolt kogutud esemetel masinast kaugele lendamist.
15. Mootor: paneb liikuma nii lõikeseadmed kui rattaveo; selle kirjelduse ja kasutusreeglid leiate spetsiaalses kasutusjuhendis.
16. Aku: annab energia mootori käivitamiseks; kirjelduse ja kasutusnormid leiate spetsiaalses kasutusjuhendis.
17. Juhiiste: on juhi töökoht ja on varustatud sensorlülitiga, mis juhi istmel istudes lülitab sisse ohutusseadme.
18. Ohutuskleebised: tuletavad meelde põhilisi ohutu töötamise juhiseid.
19. Inspektsiooniluuk: pääsemaks kergesti küünla, bensiinikraani ja mootorikatte fikseerimismutri juurde.
20. Õhutusrest: Soodustab õhu juurdevoolu lõikeseadmete agregaati ja takistab võõrkehade väljaheitmist eespoolt.

2.3 ETTEVAATUSABINÕUD

Teie masinat tuleb kasutada ettevaatlikult. Meelespidamise hõlbustamiseks on masinale pandud kleebised joonistega, mis juhivad tähelepanu põhilistele ettevaatusabinõudele. Need kleebised on masina lahutamatud osad. Kui mõni kleebis tuleb lahti või muutub loetamatuks, pöörduge edasimüüja poole selle asendamiseks. Nende tähendust on selgitatud edaspidi.

31. Tähelepanu: Lugeda juhendeid enne masina kasutamist.
32. Tähelepanu: Eemaldada võti ja lugeda juhendeid enne mistahes hooldus- või parandustöö teostamist.
33. Oht! Esemete väljaheitmine: Ärge kasutage kunagi masinat ilma kaitset väljaviskeavale monteerimata!
34. Oht! Esemete väljaheitmine: Hoidke inimesed eemal.
35. Oht! Masina ümberminek: Ärge kasutage seda masinat kallakutel üle 10°.
36. Oht! Vigastused: Kontrollige, et lapsed oleksid töötava mootoriga masinast kaugel.
37. Lõikeoht. Liikuvad lõikeseadmed. Ärge pange käsi või jalgu lõikeseadmete korpusesse.
38. Ettevaatust! Hoida eemale kuumadest pindadest.
39. Vältida kahjustusi veorihmade liikumisel. Ärge käivitage masinat, kui kaitsed ei ole monteeritud. Hoidke rihmadest kaugele.

2.4 NÕUDED PUKSEERIMISEKS

Soovi korral on saadaval komplekt, mis võimaldab väikese järelhaagise vedamist; see lisaseade tuleb monteerida vastavalt etteantud juhtnööridele.

41. Kasutamisel ärge ületage kleebisel märgitud koormapiirangut ja pidage kinni ohutusnõuetest.

PANE TÄHELE *Peatükkide 3 ja järgnevate tekstidele vastavad pildid asuvad antud kasutusjuhendi lehek. iii ja järgnevatel.*

3. LAHTIPAKKIMINE JA MONTEERIMINE

Ladustamis– ja transpordipõhjustel ei ole masina mõnesid komponente külge pandud otse tehases, vaid need tuleb masina külge monteerida pärast pakendi eemaldamist järgides järgnevaid instruktsioone.

TÄHTIS *Masin tarnitakse ilma mootoriõli ja bensiinita. Enne mootori käivitamist täitke paak järgides mootori kasutusjuhendis toodud ettekirjutusi.*

⚠ TÄHELEPANU! ***Lahtipakkimine ja kokkumonteerimise lõpuleviimine peavad toimuma tasasel ja kindlal pinnal, piisavalt peab olema ruumi masina ja pakendite liigutamiseks, kasutada alati sobivaid tööriistu.***

3.1 LAHTIPAKKIMINE

Pakendi eemaldamisel olge tähelepanelikud, et mitte ära kaotada väikesi osasid ja kaasaantud lisandeid ja ärge vigastage masina mahatõstmisel aluselt lõikeseadmete agregaati.

Standardpakendi sisu:
– masin ise;
– rool;
– iste;
– lõikeseadme sisselülitamise hoova pikendus
– armatuurlaua kate;
– roolisamba toru;
– kogumiskorvi komponendid;
– süstal mootori õli imemiseks;
– kott kasutusjuhendi, dokumentide ja kaasaantud kruvidega sisaldab ka 2 süütevõtit ja varu kaitset 10 A.(6,3 A Honda mootoriga).

PANE TÄHELE *Lõikseadmete agregaadi vigastamise vältimiseks viia see kõrgeimasse asendisse ja olla aluselt mahatõstmisel äärmiselt ettevaatlik.*

Aluselt laskumise ja masina nihutamise hõlbustamiseks viia tagumine ülekande vabastushoob pos. «B» (vaata 4.23).
Pakendite ümbertöötlus peab toimuma vastavalt kohalikele kehtivatele nõuetele.

3.2 AKU MONTEERIMINE JA ÜHENDAMINE (Joon. 3.1)

Eemaldada eesmine kate (1) seda alumisest osast tõstes.
Ühendada kolm punast juhet (3) positiivse klemmiga (+) ja kolm musta juhet (4) negatiivse klemmiga (-), kasutades kaasaantud kruvisid ja pidades kinni näidatud järjestusest.
Paigaldada tagasi eesmine kate (1) sisestades õigesti kaks keelekest (2) oma kohtadele ja surudes alumist osa klõpsuni.
Laadida aku vastavalt aku valmistaja juhtnööridele.

TÄHTIS *Et vältida elektroonilise kaardi kaitse sisselülitumist, ärge käivitage mootorit enne täielikku laadimist!*

⚠ TÄHELEPANU! ***Aku käsitsemisel ja ümbertöötlemisel pidage kinni ehitajapoolsetest turvanõuetest.***

3.3 ARMATUURLAUA JA ROOLI PAIGALDAMINE (Joon. 3.2)

• Joon. 3.2.a
Viia masin tasasele pinnale ja viia esirattad ühele joonele.
Monteerida toru (3) sambale (2) jälgides, et polt (1) sisestuks täpselt torusse.
Paigaldada armatuurlaua kate (5), sisestades õigesti kõik haagid klõpsuga oma kohtadele.
Monteerida rool (6) torule (3) nii, et roolikodarad oleksid suunatud istme poole.
Monteerida rool, kinnitades see kaasaantud kruvidega (7) ettenäidatud järjekorras.
Paigaldada roolikate (8) sisestades kolm haaki klõpsuga oma kohtadele.

• Joon. 3.2.b
Viige masin tasasele pinnale ja viia esirattad ühele joonele.
Monteerige toru (3) sambale (2) jälgides, et polt (1) sisestuks täpselt torusse.
Monteerige toru (4) samba (3) peale.
Monteerige vahepuks (5) toru (4) sisse.
Paigaldage armatuurlaua kate (6), sisestades kõik haagid korralikult klõpsuga oma kohale.
Monteerige rool (F) toru (4) peale nii, et roolikodarad oleksid suunatud istme poole. Monteerige rool peale, kinnitades see kaasaantud kruvidega (H, G) ettenäidatud järjekorras. Pange roolikate (I) peale, kinnitades selle kolme kruviga (L).

3.4 LÕIKESEADME SISSELÜLITAMISE HOOVA PIKENDUSE PAIGALDAMINE (Joon. 3.3)

Paigaldada pikendus (1) hoovale (2), suunates

see nii, et kaks polti (3) oleks suunatud masina tagaosa poole, seejärel keerata kaks polti (3) põhjani.

3.5 LIIKUVA KATTE MONTEERIMINE

Paigaldada liikuv kate vastavalt kaasaantud juhenditele.

3.6 ISTME MONTEERIMINE (Joon. 3.4)

Monteerige iste (1) plaadile (2) kasutades kruvisid (3).

3.7 KOGUMISKORVI MONTEERIMINE (Joon. 3.5)

Kõigepealt monteerida raam, ühendades ülemine osa (1), kuhu kuulub ka suu, alumise osaga (2), kasutades kaasaantud kruvisid ja mutreid (3) ettenäidatud järjekorras.
Asetada kohale nurgaplaadid (4) ja (5), pidades kinni suunast parem (R↑) ja vasak (L↑) ja fikseerida need raami külge nelja isekeermestava kruviga (6).
Sisestada monteeritud raam riidest ümbrisesse, jälgides selle õiget asetust piki põhja ümbermõõtu. Kinnitada kruvikeeraja abil kõik plastikprofiilid raami torude külge (7).
Sisestada käepide (8) avaustesse kattel (9), kinnitada kõik kruvidega (10) ettenäidatud järjekorras raami külge ja viia monteerimine lõpule nelja esimese ja tagumise isekeermestuva kruviga (11).
Viimasena paigaldada põiktugevdus (12) riide alla, pannes lame pool kanga poole, kasutada kaasaantud kruvisid ja mutreid (13) ette näidatud järjekorras.

3.8 LÕIKESEADMETE AGREGAADI KÜLGSERVADE MONTEERIMINE (Joon. 3.6)

Monteerida kaks külgserva, parem (1) ja vasak (2), pöörates tähelepanu monteerimissuunale ja kinnitada need kaasaantud kruvide (3) ja mutritega (4).

4. JUHTIMISSEADMED JA KONTROLLINSTRUMENDID

4.1 ROOL (Joon. 4.1 n.1)

Juhib esirataste keeramist.

4.2 GAASI HOOB (Joon. 4.1 n.2)

Reguleerib mootori pöörete arvu. Kleebisel märgitud asendid tähistavad:

«STARTER» külmkäivitus

«AEGLANE» mootori tühikäigureziim

«KIIRE» mootori maksimumreziim

– Asend «STARTER» põhjustab segu rikastumise ja seda võib kasutada ainult külma mootori käivitamiseks ja ainult hädavajaliku aja.
– Ühest kohast teise sõitmisel kasutage «AEGLASE» ja «KIIRE» vahelist positsiooni.
– Muru niitmise ajal viige hoob asendisse «KIIRE».

4.3 SEISUPIDURI HOOB (Joon. 4.1 n.3)

Seisupidur takistab pargitud masina liikuma hakkamist. Sisetsamishooval on kaks positsiooni, mis vastavad:

«**A**» = Pidur välja lülitatud
«**B**» = Pidur sisestatud

– Seisupiduri sisestamiseks vajutage pedaal (4.11 või 4.21) põhja ja viige hoob asendisse «B»; kui tõstate jala pedaalilt, jääb see langetatud positsiooni.
– Seisupiduri vabastamiseks vajutage pedaali (4.11 või 4.21) ja hoob liigub tagasi asendisse «A».

4.4 VÕTILÜLITI (Joon. 4.1 n.4)

Sellel võtmega seadmel on neli positsiooni:

O «SEIS» kõik on välja lülitatud;

«TULEDE SÜÜTAMINE»;

I «KÄIK» kõik on sisse lülitatud;

«KÄIVITAMINE» sisestab käiviti.

– Kui lasete võtme lahti positsioonilt «KÄIVITAMINE», läheb see automaatselt tagasi asendisse «KÄIK».
– Pärast mootori käivitamist süttivad tuled (kui on ette nähtud) siis, kui viia võti asendisse «TULEDE SÜÜTAMINE».
– kustutamiseks viia võti asendisse «KÄIK».

4.5 MÄRGUTULI JA MÄRGUANDED (Joon. 4.1 n.5)

See märgutuli läheb põlema, kui võti (4.4) on asendis «KÄIK» ja jääb kogu töötamise ajaks põlema.

– Vilkumine tähendab, et mootori käivitamiseks (vaata 5.2) puudub mõni tingimus.
– Helisignaal annab märku, kui lõikeseade on sisestatud, et kogumiskorv on täis (vaata 5.3.6).

4.6 LÕIKESEADMETE SISESTAMISE JA PIDURDAMISE JUHTIMISSEADE (Joon. 4.1 n.6)

Sellel hooval on kaks kleebisega tähistatud positsiooni, mis tähendavad:

Positsioon «**A**» = Lõikeseadmed välja lülitatud

Positsioon «**B**» = Lõikeseadmed sisse lülitatud

– Kui lõikeseadmed sisestatakse ettenähtud ohutustingimusi arvestamata, mootor seiskub ja seda ei saa käivitada (vaata 5.2).
– Lõikeseadmeid välja lülitades (Pos. «A»), käivitub samaaegselt pidur, mis peatab selle pöörlemise mõne sekundi jooksul.

4.7 LÕIKEKÕRGUSE SEADEKANG (Joon. 4.1 n.7)

Sellel kangil on seitse positsiooni “1” kuni “7” nagu näidatud vastaval kleebisel, mis vastavad samapaljudele lõikekõrgustele 3 ja 8 cm vahel. Ühelt positsioonilt teisele üleminekuks liigutada kangi külgsuunas ja sisestada see ühte seitsmest kinnitustäkkest.

4.8 TAGASIKÄIGUL NIITMISE TÖÖVALMIDUSPEDAAL (Joon. 4.1 n. 8)

Pedaali all hoides on võimalik liikuda tagurpidi sisestatud lõikeseadmetega ilma, et mootor seiskuks.

4.21 PIDURI PEDAAL (Joon. 4.2 n.21)

See pedaal käivitab tagumiste rataste piduri.

4.22 KIIRUSE REGULEERIMISE KANG (Joon. 4.3 n.22)

Selle kangi ülesanne on sisestada rataste vedu ja muuta masina kiirust nii edasi- kui tagasikäigul.
– Masina kiirus edasikäigul suureneb järk–järgult liigutades kangi «F» suunas; tagasikäigu sisestamiseks viiakse hoob asendisse «R».
– Tagasitulek vabakäigule «N» toimub automaatselt, kui sisestatakse piduripedaal (4.21) või seda saab teha manuaalselt, kui pidurit ei sisestata.

TÄHTIS *Seisupiduri (3) sisestamisel blokeeritakse kang asendisse «N» ja seda ei saa liigutada enne, kui pidur maha võetakse ja pedaal lahti lastakse.*

4.23 HÜDROSTAATILISE JÕUÜLEKANDE AJAMIKANG (Joon. 4.2 n.23)

Sellel hooval on kaks asendit nagu näha kleebisel:

«**A**» = Jõuülekanne sisestatud: igasuguse kasutamise puhul, sõites ja lõikamise ajal;
«**B**» = Jõuülekanne vabastatud: vähendab märkimisväärselt pingutust masina käsitsi lükkamisel, **väljalülitatud mootoriga.**

TÄHTIS *Jõuülekandegrupi kahjustamise vältimiseks tuleb seda operatsiooni teha seisva mootoriga, pedaal (4.22) asendis «N».*

5. KASUTAMISNORMID

5.1 OHUTUSNÕUANDED

⚠ TÄHELEPANU! ***Kui on ette näha kasutus eelkõige nõlvadel (mitte kunagi üle 10°), on soovitav monteerida lisaraskused (saadaval soovi korral (vaata 8.1) esirataste võlli alla, et suurendada esiotsa stabiilsust ja vähendada esiotsa ülestõusmisohtu.***

TÄHTIS *Kõik viited juhtimisseadmete positsioonidele on illustreeritud peatükis 4.*

5.2 OHUTUSSEADMETE TOIMEKRITEERIUMID

Ohutusseadmed toimivad kahe kriteeriumi järgi:
– takistada mootori käivitamist, kui kõigist ohutustingimustest pole kinni peetud;
– peatada mootor, kui kasvõi üksainus ohutustingimus puudub.

a) Mootori käivitamiseks on vaja, et:
– ülekanne oleks “tühikäigul”;
– lõikeseadmed oleks välja lülitatud;
– kasutaja istuks.

b) Mootor seiskub kui:
– kasutaja lahkub istmelt;
– kogumiskorvi tõstetakse sisestatud lõikeseadmetega;
– sisestakse seisupidur ilma lõikeseadmeid välja lülitamata;
– sisestatakse lõikeseade ilma kogumiskorvi paigaldamata;

– sisestatakse seisupidur ilma lõikeseadet välja lülitamata.
– aktiveeritakse veopedaal (vaata 4.22) sisestatud seisupiduriga.

5.3 EELTÖÖD ENNE TÖÖ ALUSTAMIST

Enne töö alustamist tuleb teha rida kontrolle ja operatsioone, et tagada kasulik ja maksimaalselt ohutu töö.

5.3.1 Istme reguleerimine (Joon. 5.1)

Istme asendi muutmiseks tuleb lõdvendada nelja fikseerimiskruvi (1) ja libistada seda mööda tugisilmuseid.
Õige asendi leides, keerake neli kruvi (1) kinni.

5.3.2 Rehvide rõhk (Joon. 5.2)

Rehvide õige rõhk on lõikeseadmete agregaadi õige asendi ja seega muru ühtlase niitmise oluline tingimus.

lahti kaitsekorgid, ühendage ventiilid manomeetriga varustatud õhukompressoriga ja reguleerige rõhk vastavalt ettenäidatud mõõtudele.

5.3.3 Õli ja bensiini lisamine

PANE TÄHELE *kasutatava õli ja bensiini tüüp on näidatud mootori kasutusjuhendis.*

Õlivarda juurde pääsemiseks tuleb iste üles tõsta ja avada selle all olev luuk.

Seisva mootoriga kontrollige mootoriõli taset: vastavalt mootori juhendis toodud täpsetele tingimustele peab jääma mõõtevarda täkete MIN ja MAX vahele. (Joon. 5.3)
Lisage kütust kasutades lehtrit, aga ärge täitke paaki ääreni. (Joon. 5.4)

⚠ OHT! ***Tankida tuleb seisva mootoriga avatud ja hästi õhustatud kohas. Ärge unustage, et bensiiniaurud on tuleohtlikud! ÄRGE VIIGE LEEKI PAAGI SUU JUURDE, ET SELLE SISU KONTROLLIDA JA ÄRGE SUITSETAGE TANKIMISE AJAL.***

TÄHTIS *Vältida bensiini valamist plastikust osadele, et neid mitte kahjustada; juhusliku väljavoolamise puhul loputada kohe veega. Garantii ei kata bensiini tekitatud kahjusid kere või mootori plastikust osadele.*

5.3.4 Väljaviskekaitse monteerimine (kogumiskorv)

⚠ TÄHELEPANU! ***Ärge kasutage kunagi masinat ilma kaitset väljaviskeavale monteerimata!***

Tõsta liikuv kate (1) ja haakida kogumiskorv sisestades kaks liikuvat polti (2) kahe toe (3) aasadesse (Joon. 5.5).

5.3.5 Masina ohutuse ja töökorra kontroll

1. Kontrollida, et ohutusseadmed toimivad nagu näidatud (vaata 5.2).
2. Kontrollida, et pidur töötaks korrapäraselt.
3. Ärge alustage niitmist, kui lõikeseadmed vibreerivad või on kahtlusi nende teravuse osas; pidada alati meeles, et
   – Halvasti teritatud lõikeseade rebib rohtu ja põhjustab muru kolletumise.
   – Halvasti kinnitatud lõikeseade põhjustab ebanormaalset vibratsiooni ja võib olla ohtlik.

⚠ TÄHELEPANU! ***Ärge kasutage masinat, kui te pole kindel selle töökindluses ja ohutuses ja võtke koheselt ühendust edasimüüjaga vajalike kontrollide või paranduste osas.***

5.4 MASINA KASUTAMINE

5.4.1 Käivitamine

Mootori käivitamiseks (Joon. 5.7):
– avada bensiinikraan (1) (kui on ette nähtud), millele pääseb ligi tagumise vasaku ratta avausest;
– pange vedu vabakäigule («N») (vaata 4.22);
– lülitada välja lõikeseadmed (vaata 4.6);
– kaldpindadel sisestage seisupidur;
– külmkäivituse korral käivitada starter (vaata 4.2);
– kui mootor on juba soe, on piisav viia hoob «AEGLASE» ja «KIIRE» vahele;
– sisestada võti, keerata see asendisse «KÄIK», et ühendada vooluring ja seejärel viia asendisse «KÄIVITAMINE» mootori käivitamiseks;
– kui mootor on käivitunud, laske võti lahti.

Pärast mootori käivitumist viia gaasihoob asendisse «AEGLANE».

TÄHTIS *Starter tuleb välja lülitada kohe, kui mootor pöörleb normaalselt; selle kasutamine juba soojenenud mootori puhul võib küünlaid ummistada ja põhjustada mootori ebanormaalset tööd.*

PANE TÄHELE *käivitusraskuste korral ärge keerake võtit liiga mitmeid kordi, et mitte akut tühjaks laadida ja mootorit ummistada. Keerata võti tagasi asendisse «SEIS», oodata paar sekundit*

ja korrata operatsiooni. Kui rike püsib, lugeda käesoleva juhendi peatükki «7» ja mootori kasutusjuhendit.

TÄHTIS *Pidada alati meeles, et ohutusseadmed takistavad mootori käivitamist, kui ohtusnõuetest pole kinni peetud (vaata 5.2). Sellistel juhtudel, kui on käivitamiseks vajalikud tingimused loodud, keerata võti tagasi asendisse «SEIS», et käivitada seejärel mootor uuesti.*

5.4.2 Edasiliikumine ja ühest kohast teise liikumine

Ühest kohast teise liikumisel:
– lülitada välja lõikeseadmed;
– viia lõikeseadmete agregaat kõige kõrgemasse asendisse (positsioon "7");
– viia gaasihoob ühte «AEGLASE» ja «KIIRE» vahelisse positsiooni.

Vabastada seisupidur ja lasta piduripedaal (vaata 4.21) lahti.
Viia liikumiskiiruse reguleerimiskang «F» suunas ja saavutada soovitud kiirus kangi ja gaasi abil.

⚠ TÄHELEPANU! ***Veo sisestamine peab toimuma allpool kirjeldatud tingimustel (vaata 4.22), vältimaks, et liiga järsk sisestamine võiks põhjustada masina esiotsa tõusu või kontrolli kaotamist masina üle, eriti nõlvadel.***

5.4.3 Pidurdamine

Vähendada esmalt masina kiirust vähendades mootori pöördeid, seejärel suruda piduripedaali (vaata 4.21), et kiirust veelgi vähendada, kuni masina seismajäämiseni.

Surudes piduripedaali käivitub samaaegselt liikumiskiiruse reguleerimise kangi tagasiminek asendisse «N».

5.4.4 Tagasikäik

TÄHTIS *Tagasikäigu peab sisse panema paigal olles.*

TÄHTIS *Selleks, et sisestatud lõikeseadmetega saaks tagurpidi liikuda, on vajalik vajutada töövalmiduspedaali (vaata 4.8) ja seda sees hoida, et mitte põhjustada mootori seiskumist.*

Kui masin seisab, alustada tagasikäiguga, liigutades liikumiskiiruse reguleerimiskangi «R» suunas (vaata 4.22).

5.4.5 Muru niitmine (Fig. 5.8)

Niitmise alustamiseks:
– viia gaasihoob asendisse «KIIRE»;
– viia lõikeseadmete agregaat kõige kõrgemasse asendisse;
– sisestada lõikeseadmed (vaata 4.6) ainult rohu peal, vältides terade sisselülitamist kruusateel või liiga kõrges rohus.
– alustada murul liikumist väga aeglaselt ja ettevaatlikult, nagu juba eelpool kirjeldatud
– reguleerige liikumiskiirus ja lõikekõrgus (vaata 4.7) vastavalt muru tingimustele (kõrgus, tihedus ja rohu niiskus).

⚠ TÄHELEPANU! ***Kallakutel niites tuleb ohutute tingimuste tagamiseks vähendada liikumiskiirust (vaata 1C 7–8–9 + 5.5).***

Igal juhul tuleb kiirust vähendada iga kord kui täheldate mootori pöörete vähenemist. Arvestage, et kunagi ei saavutata head lõiketulemust, kui edasiliikumise kiirus on lõigatud muru kogusega võrreldes liiga suur.

Liikumiskiiruse sobitamine vastavalt muru tingimustele saavutatakse järk-järgult ja progressiivselt, mõjutades vastavalt liikumiskiiruse reguleerimise kangi.

Lülitada lõikeseadmed välja ja viia lõikeseadmete agregaat maksimaalselt kõrgele positsioonile iga kord, kui on vaja ületada takistust.

5.4.6 Kogumiskorvi tühjendamine (Joon. 5.8)

PANE TÄHELE *Kogumiskorvi saab tühjendada ainult väljalülitatud lõikeseadmetega; vastupidisel juhul mootor seiskub.*

Ärge laske kogumiskorvil liigselt täituda, vältimaks väljaviskeava ummistumist.

Helisignaal teatab kogumiskorvi täitumisest; seejärel:
– lülitada terad välja (vaata 4.6) ja signaal katkeb;
– vähendada mootori pöördeid;
– panna tühikäigule (N) (vaata 4.22) ja peatada edasiliikumine;
– nõlvadel sisestada seisupidur;
– haarata tagumisest käepidemest ja tõsta kogumiskorvi tühjendamiseks.

PANE TÄHELE *Võib juhtuda, et pärast kogumiskorvi tühjendamist taaskäivitub helisignaal lõikeseadmete sisestamise hetkel, kuna signalatsiooni mikroandurile on jäänud rohtu; sellisel juhul piisab rohujääkide eemaldamisest või lülitada lõikeseadmed koheselt välja ja taas sisse, et see*

lõppeks.

5.4.7 Väljaviskeava puhastamine

Liige kõrge või niiske muru niitmine koos liigse edasiliikumiskiirusega võivad põhjustada väljaviskeava ummistumise. Ummistumise korral tuleb:
– jääda seisma, lõikeseadmed välja lülitada ja seisata mootor;
– emaldada kogumiskorv;
– eemaldada kuhjunud rohi väljaviskekanali avause kaudu.

⚠ TÄHELEPANU! ***Seda operatsiooni tuleb teha alati seisva mootoriga.***

5.4.8 Niitmise lõpetamine

Niitmise lõppedes lülitada lõikeseadmed välja, vähendada mootori pöörete arvu ja sõita tagasi kõige kõrgemasse asendisse viidud lõikeseadmete agregaadiga.

5.4.9 Töö lõpp

Peatada masin, viia gaasihoob positsiooni "AEGLANE" ja lülitada mootor välja viies võti positsiooni "SEIS".
Kui mootor seisab, keerata kinni bensiinikraan (1) (kui on ette nähtud). (Joon. 5.9)

⚠ TÄHELEPANU! ***Et vältida võimalikku leegi tagasilööki, viia gaasihoob asendisse "AEGLANE" 20 sekundit enne mootori välja lülitamist.***

TÄHTIS *aku laetuse säilitamiseks ärge jätke võtit asendisse «KÄIK», kui mootor ei tööta.*

5.4.10 Masina puhastamine

Pärast iga kasutust puhastada masin väljast, tühjendada kogumiskorv ja loksutada seda, et puhastada rohu- ja mullajääkidest.

Puhastada kere plastikust osad vee ja puhastusainega immutatud käsnaga vältides hoolikalt mootori, elektrisüsteemi komponentide ja armatuurlaua all oleva elektroonilise kaardi märjaks tegemist.

TÄHTIS *Ärge kasutage kunagi kere või mootori pesemiseks survepesujuga või tugevatoimelisi vedelikke!*

⚠ TÄHELEPANU! ***On tähtis, et lõikeseadmete agregaadi pealmisele poolele ei koguneks prahti ega kuivanud rohu jäätmeid, et masin oleks võimalikult töökorras ja ohutu.***

Pärast iga kasutust puhastada lõikeseadmete agregaat põhjalikult rohujääkidest ja prahist.

⚠ TÄHELEPANU! ***Lõikeseadmete agregaadi puhastamise ajal kanda kaitseprille ja hoida inimesed ja loomad eemal.***

a) Lõikeseadmete agregaadi ja väljaviskekanali sisemist pesemist tuleb teha kõval pinnal ja:
– monteeritud kogumiskorv;
– istuva juhiga;
– lõikeseadmete agregaat asendis «1»;
– töötava mootoriga;
– ülekanne tühikäigul;
– lõikeseadmed välja lülitatud;

Ühendada veevoolik vastava ühendusega (1) lastes veel sisse voolata. Lülitada lõikeseade sisse ja lasta sel mõni minut pöörelda. (Joon. 5.10).

Seejärel võtta ära kogumiskorv, tühjendada see, loputada ja asetada nii, et see võimalikult kiiresti ära kuivaks.

b) Lõikeseadmete agregaadi ülemise osa puhastamiseks:
– langetada täielikult lõikeseadmete agregaat (asendis «1»);
– puhuda suruõhujoaga, et eemaldada rohujäägid. (Joon. 5.11)

5.4.11 Hoiulepanek ja pikemaajaline tööpaus

⚠ **Enne masina hoiulepanekut laske mootoril jahtuda.**

Kui on ette näha pikemaajalist (üle 1 kuu) tööpausi, ühendada lahti akujuhtmed ja järgida mootori kasutusjuhendis antud instruktsioone.

Tühjendada kütuse paak võttes lahti toru (1) bensiinifiltri sissepääsu ees, kogudes kütus sobivasse anumase. (Joon. 5.12)
Ühendada toru (1) uuesti, pöörates tähelepanu klambri õigele asendile.

Panna masin kuiva, ilmastikukindlasse ruumi ja võimalusel katta riidega (vaata 8.5).

TÄHTIS *Akut tuleb hoida jahedas ja kuivas ruumis. Laadida alati akut enne pikemaajalist (üle 1 kuu) tööpausi ja laadida uuesti enne tööle asumist (vaata 6.3.3).*

Taas tööd alustades kontrollida, et ei oleks ben-

siinileket torudest, kraanist või karburaatorist.

5.4.12 Kaardi kaitseseade

Elektrooniline skeem on varustatud isetaastuva kaitsega, mis katkestab vooluringi, kui elektrisüsteemis on viga; see põhjustab mootori seiskumise ja on näha märgutule kustumisest.

TÄHTIS *Kaitse sekkumise vältimiseks:*
– *ärge vahetage ära aku polaarsust;*
– *ärge laske masinal töötada ilma akuta, et mitte põhjustada anomaaliaid laengu reguleerija funktsioneerimises;*
– *ärge tekitage lühiseid*

5.5 KASUTAMINE KALLAKUTEL (Joon. 5.13)

Pidada kinni näidatud piirnormidest (**max 10° - 17%**).

⚠ TÄHELEPANU! ***Kaldpindadel tuleb edasisuunas sõitu alustada eriti ettevaatlikult, et vältida masina esiosa tõusmist. Enne nõlva vähendage kiirust, eriti laskumisel.***

⚠ OHT! ***Ärge kasutage kunagi tagasikäiku kiiruse vähendamiseks laskumisel : see võib põhjustada masina üle kontrolli kaotamise, eriti libedatel pindadel.***

Läbida laskumisi kiiruse reguleerimise kangiga (vaata 4.22) asendis „N“, (et kasutada ära hüdrostaatilise jõuülekande pidurdavat mõju) ja vähendada kiirust veelgi, kui vajalik, piduri kasutamisega.

5.6 MÕNED NÕUANDED ILUSA MURU SÄILITAMISEKS

1. Hea väljanägemisega, rohelise ja pehme muru säilitamiseks on vajalik seda regulaarselt ja traumeerimata lõigata. Muru võib koosneda erinevatest rohuliikidest. Sagedase lõikamise puhul kasvavad põhiliselt need rohud, mis kasvatavad palju juuri ja moodustavad tugeva loomuliku muru; vastupidi, kui lõigatakse harvemini, arenevad põhiliselt kõrged ja metsikud taimed (ristikhein, kirikakar jne).
2. Alati on soovitav niita kuiva muru.
3. Lõikeseadmed peavad olema terved ja hästi teravad, nii et lõige oleks sirge ja mitte sakiline, mis põhjustaks otste kolletumise.
4. Mootor peab pöörlema maksimumpööretel ja seda nii sirge lõike tagamiseks kui ka niidetud rohu suunamiseks väljaviskeava suunas.
5. Lõikesagedus peab olema vastavuses rohukasvuga, vältides, et kahe niitmise vahel rohi liigselt kasvaks.
6. Soojematel ja kuivematel perioodidel on õigem hoida muru pisut kõrgem, et vältida maa kuivamist.
7. Hoolitsetud muru optimaalne kõrgus on umbes 4–5 cm ja ühe lõikusega ei tohiks maha võtta rohkem kui 1/3 kogupikkusest. Kui muru on väga kõrge, on parem niita seda kahes järgus ühepäevase vahega; esimene lõikeseadme maksimumkõrgusel ja vajadusel kitsama lõikeribaga ja teine soovitud kõrgusel. (Joon. 5.14)
8. Muru väljanägemine saab parem, kui lõigata vaheldumisi kahes suunas. (Joon. 5.15)
9. Kui väljaviskekonveier kipub rohust ummistuma, tuleb vähendada liikumiskiirust, kuna see võib olla liiga kiire sellise muru jaoks; kui probleem kestab, võivad põhjuseks olla halvasti teritatud lõikeseadmed või deformeerunud tiivad.
10. Olge väga tähelepanelikud niitmisel põõsaste läheduses ja madalate ääriskivide läheduses, mis võiksid kahjustada lõikeseadmete agregaadi parallelsust ja äärt ning lõikeseadmeid.

6. HOOLDUS

6.1 OHUTUSNÕUANDED

⚠ TÄHELEPANU! ***Koheselt tuleb edasimüüja või teeninduskeskusega ühendust võtta, kui korralikult ei tööta***
– pidurid,
– lõikeseadmete sisestamise ja seiskamine,
– veo sisestamine edasi– ja tagasikäigul.

6.2 JUURDEPÄÄS MOOTORILE (Joon. 6.1)

Kui mootori kate (1) üles tõsta, pääseb selle all asuva mootori ja mehaaniliste gruppide juurde. Selle operatsiooni läbiviimiseks tuleb:
– seada masina ühetasasele pinnale, viia lõikeseadmete agregaat kõige kõrgemasse asendisse ja sisestada äärte alla ca 65 70 mm toed (2) eesmärgiga seda järgnevate tööde ajal toetada;
– viia ülekande ajamikang asendisse “SEES” (vaata 4.23), sest kiiruse reguleerimise kangile maksimaalse liikuvuse tagamiseks on vaja, et seisupidur oleks välja lülitatud.
– eemaldada kogumiskorv;
– keerata lahti hoova (3) nupp ja viia hoob asendisse „R“;
– avada juurdepääsuluuk (4) ja keerata lahti fikseerimismutter (5) 13 mm–se võtmega;
– lasta kang (6) lahti nii, et lõikeseadmete agregaat toetuks tugedele ja hoida seda küljele nihutatult, et ei jääks kinni ühtegi kinnitustäkkesse, haarata kinni istme alusest (7) ja viia kate tagasi.

Sulgemise hetkel:
– kontrollida, et väljaviskekanal (8) oleks korralikult toel (9) ja toetuks paremale juhile;
– asetada kang (3) asendisse «R» ja langetada kate (1) kangide (3) ja (6) kõrgusele;
– sisestada kõigepealt kang (6) oma kohale, seejärel kang (3) ja langetada kate fikseerimiskruvini.

⚠ TÄHELEPANU! ***Kui kate (1) on langetatud, kontrollida, et:***
– väljaviskekanali suu (8) siseneks korralikult tagumise väljaviske avausse (10) ja toetuks toele (11).
Seejärel:
– keerata fikseerimismutter (5) lõpuni;
– viia kang (6) asendisse «7», sisestades see vastavasse kinnitustäkkesse;
– eemaldada toed (2), keerata tagasi kangi (3) nupp ja luuk (4).

6.3 KORRALINE HOOLDUS

Tabeli eesmärk on aidata teid masina töökindluse ja ohutuse säilitamisel. Seal on kirjas peamised tööd ja nende teostamise sagedus.

õrval asetsevatsse lahtritesse saate märkida töö teostamise kuupäeva või töötundide arvu, mille tagant hooldus tehti.

Töö		perioodilisus (Tunnid)	Teostatud (Kuupäev ja Tunnid)							
1.	**MASIN**									
1.1	Lõikeseadmete kinnituse ja terituse kontroll [3]	25								
1.2	Lõikeseadmete vahetus [3]	100								
1.3	Ülekanderihma kontroll [3]	25								
1.4	Ülekanderihma vahetus [2] [3]	–								
1.5	Lõikeseadmete juhtseadme rihma kontroll [3]	25								
1.6	Lõikeseadmete juhtseadme rihma vahetus [2] [3]	–								
1.7	Piduri kontroll ja reguleerimine [3]	25								
1.8	Veo kontroll ja reguleerimine [3]	25								
1.9	Lõikeseadmete sisestuse ja piduri kontroll [3]	25								
1.10	Kõikide kinnituste kontroll	25								
1.11	Üldine määrimine [4]	25								
1.12	Kontrollige ja vajadusel vahetage kütusevoolik välja [3]	iga 2 aasta tagant								
2.	**MOOTOR** [1]									
2.1	Mootori õli vahetus	…								
2.2	Õhufiltri kontroll ja puhastus	…								
2.3	Õhufiltri vahetamine	…								
2.4	Bensiinifiltri kontroll	…								

Töö		perioodilisus (Tunnid)	Teostatud (Kuupäev ja Tunnid)							
2.5	Bensiinifiltri vahetus	…								
2.6	Küünla kontaktide kontroll ja puhastus	…								
2.7	Küünla vahetus	…								

1) Vaadata mootori kasutusjuhendist täpset nimekirja ja ajakava.
2) Rikete ilmnemisel võtta ühendust edasimüüjaga.
3) Operatsioon, mida tuleb teostada edasimüüja või spetsialiseeritud teeninduskeskuse poolt.
4) Kõikide osade üldist õlitamist tuleb teha ka enne iga planeeritud pikemat tööpausi.

6.3.1 Mootor (Joon. 6.2)

Jälgige kõiki mootori kasutusjuhendis toodud ettekirjutusi.
Mootoriõli väljavõtmist tehakse kaasaantud süstlaga pärast täitekorgi (1) lahtikeeramist. Paigaldada toru (2) süstlale (3) ja sisestada see avausse, seejärel aspireerida kogu mootoriõli, arvestades, et täielikuks tühjendamiseks tuleb operatsiooni korrata mitu korda.

6.3.2 Tagatelg

Koosneb ühest monoliitsest grupist ja ei vaja hooldust; on varustatud alalise määrdeõlikogusega, mida pole vaja vahetada ega lisada.

6.3.3 Aku (Joon. 6.3)

Aku korralik hooldus on hädavajalik selle pika kestvuse tagamiseks.
Teie masina akut tuleb kindlasti laadida:
– enne masina esimest ostmisjärgset kasutamist;
– enne masina iga pikemat tööpausi;
– enne pika tööpausi järgset kasutamist.

Lugeda ja järgida tähelepanelikult aku kasutusjuhendis kirjeldatud laadimisprotseduuri. Kui protseduurist kinni ei peeta või akut ei laeta, võivad aku elemendid parandamatult kahjustatud saada..
Tühi aku tuleb esimesel võimalusel laadida.

TÄHTIS *Laadida tuleb püsipinge aparaadiga. Teised laadimissüsteemid võivad akut parandamatult kahjustada.*

Masinal on laadimiseks ühendus (1), mis tuleb ühendada vastava ühendusega kaasaantud akulaadimisseadmel (kui on ette nähtud) või on saadval tellimisel (vaata 8.2).

TÄHTIS *Seda ühendust võib kasutada ainult ehitaja poolt ette nähtud akulaadimisseadme ühendamiseks. Selle kasutamiseks:*
– *järgida vastavas kasutusjuhendis toodud juhtnööre;*
– *järgida aku kasutusjuhendis toodud juhtnööre.*

6.3.4 Määrimine (Joon. 6.4)

Iga 100 töötunni järel määrida:

– rooliseadme poldid kahe määrijaga (1);
– edasiliikumise juhthoova ühendus vastava määrijaga (2), millele pääseb ligi istme all asuvast luugist.

6.4 HOOLDUSTÖÖD MASINAL

6.4.1 Lõikeseadmete agregaadi asetus (Joon. 6.5)

Lõikeseadmete agregaadi korralik reguleerimine on hädavajalik ühtlaselt niidetud muru saavutamiseks.
Ebaühtlase lõike korral kontrollida rehvide rõhku.
Kui sellest ei piisa ühtlase lõike saavutamiseks, tuleb ühendust võtta teie edasmüüjaga, et reguleerida lõikeseadmete agregaadi asendit.

6.4.2 Rataste vahetamine (Joon. 6.6)

Masin peab olema tasasel pinnal. Paigutage toed kere kandva elemendi alla väljavahetatava ratta poolele.

Rattaid hoiab kinni elastne rõngas (1), mida saab eemaldada kruvikeerajaga.

PANE TÄHELE *Ühe või mõlema tagaratta vahetamisel kontrollida, et välimise diameetri erinevused ei oleks suuremad kui 8–10 mm, vastasel juhul, ebaühtlase niitmise vältimiseks, tuleb reguleerida lõikeseadmete agregaadi paralleelsust.*

TÄHTIS *Enne ratta monteerimist määrida telge määrderasvaga. Asetage hoolikalt tagasi elastne rõngas (1) ja blokeerimisseib (2).*

6.4.3 Rehvide parandamine või vahetamine

Iga torkeaugust tingitud vahetus või parandus tuleb teostada spetsiaalses kummiparandustöökojas vastavalt seda tüüpi rehvide parandusnõuetele.

6.4.4 Kaitse vahetamine (Joon. 6.7)

Masin on varustatud mõnede erineva tugevusega kaitsetega (1), mille funktsioonid ja omadused on järgnevad:

– 10 A kaitse = üldiste vooluringide ja elektroonilise skeemi võimsuse kaitse, mille sekkumine põhjustab masina peatumise ja armatuurlaua märgutule täieliku kustumise.
– 25 A kaitse = laadimisvooluringi kaitse, mille sekkumist on näha aku laengu pidevas vähenemises ja seejärel käivitusraskustes.

Honda mootoriga:

– 10 A kaitse = üldiste vooluringide ja elektroonilise skeemi võimsuse kaitse, mille sekkumine põhjustab masina peatumise ja armatuurlaua märgutule täieliku kustumise.
– 25 A kaitse = laadimisvooluringi kaitse, mille sekkumist on näha aku laengu pidevas vähenemises ja seejärel käivitusraskustes.
– T-6,3 A kaitsekork (tugevdatud) (2) = üldiste vooluringide ja elektroonilise skeemi võimsuse kaitse, mille sekkumine põhjustab masina peatumise ja armatuurlaua märgutule täieliku kustumise.

Korgi tugevus on märgitud korgil.

TÄHTIS *Läbipõlenud kaitse tuleb asendada alati sama tüüpi ja tugevusega kaitsega ja mitte kunagi erinevaga.*

Kui te ei suuda kõrvaldada kaitse sekkumise põhjuseid, pidage nõu teie edasimüüjaga.

6.4.5 Pirni vahetus (kui on ette nähtud) (Joon. 6.8)

Pirn (18W) on kiilutud pirnihoidjasse, mis tuleb ära näpitsate abil vastupäeva keerates.

6.4.6 Lõikeseadmete lahtivõtmine, vahetamine ja tagasimonteerimine

⚠ TÄHELEPANU! ***Lõikeseadmetega töötamisel kanda töökindaid.***

⚠ TÄHELEPANU! ***Kahjustatud või kõverad lõikeseadmed vahetage alati välja; ärge proovige kunagi neid parandada! KASUTADA ALATI ORIGINAALSEID LÕIKESEADMEID!***

Antud masinal tuleb kasutada lõikeseadmeid, mis kannavad leheküljel ii asuvas tabelis näidatud koodi.

Arvestades toote arengut, võib ülalnimetatud lõikeseadmed aja jooksul välja vahetada teistega, mille vahetus- ja tööohutusomadused on analoogsed.

7. JUHIS RIKETE IDENTIFITSEERIMISEKS

RIKE	VÕIMALIK PÕHJUS	LAHENDUS
1. Võti on asendis «KÄIK», aga märgutuli ei sütti	Elektroonilise kaardi kaitse sekkumine, põhjuseks: – aku halvasti ühendatud – aku polaarsuse vahetus – mass ebakindel – aku täiesti tühi – läbipõlenud kaitse – kaart niiske	Keerata võti pos. “SEIS” ja otsida rikke põhjuseid: – kontrollida ühendusi (vaata 3.2) – kontrollida ühendusi (vaata 3.2) – kontrollida ühendusi (vaata 3.2) – laadida aku (vaata 6.3.3) – vahetada kaitse (10A) (vaata 6.4.4) – kuivatada sooja õhuga
2. Võti on asendis «KÄIVITAMINE», märgutuli vilgub, aga starter ei käi ringi	– puudub nõusolek käivitamiseks	– kontrollida, et nõutud tingimused oleks täidetud (vaata 5.2.a)

RIKE	VÕIMALIK PÕHJUS	LAHENDUS
3. Võti on asendis «KÄIVITAMINE», märgutuli süttib, aga starter ei tööta	– aku ebapiisavalt laetud – laadija kaitse on läbi põlenud – käivitusrelee rike	– laadida aku (vaata 6.2.3) – vahetada kaitse (25 A) (vaata 6.4.4) – võtke ühendust teie edasimüüjaga
4. Võti on asendis «KÄIVITAMINE», starter töötab, aga mootor ei käivitu	– aku ebapiisavalt laetud – puudub bensiini juurdevool – süütedefekt	– laadida aku (vaata 6.3.3) – kontrollida taset paagis (vaata 5.3.3) – avada kraan (kui on ette nähtud) (vaata 5.4.1) – kontrollida bensiini filtrit – kontrollida küünla piibu kinnitust – kontrollida elektroodide puhtust ja nende vahelist õiget kaugust
5. Mootori käivitamine on raskendatud või töö ebaregulaarne	– karbureerimis probleemid	– puhastada või vahetada õhufilter – puhastada karburaatori nõu – tühjendada paak ja täita värske bensiiniga – kontrollida ja vajadusel vahetada bensiinifilter
6. Mootori jõudluse langus niitmise ajal	– edasiliikumiskiirus on niidetava rohu kõrguse suhtes liiga suur	– vähendada edasiliikumiskiirust ja/ või tõsta lõikekõrgust (vaata 5.4.5)
7. Il motore si arresta durante il lavoro e la spia lampeggia	Elektroonilise kaardi kaitse sekkumine, põhjuseks: – ohutusseadmete sekkumine	Keerata võti pos. “SEIS” ja otsida rikke põhjuseid: – kontrollida, et nõutud tingimused oleks täidetud (vaata 5.2.b)
8. Mootor seiskub ja märgutuli kustub	Elektroonilise kaardi kaitse sekkumine, põhjuseks: – aku tühi – laengu regulaatori põhjustatud ülepinge – halvasti ühendatud aku (ühendused ebakindlad)	Keerata võti pos. “SEIS” ja otsida rikke põhjuseid: – laadida aku (vaata 6.3.3) – võtta ühendust autoriseeritud teeninduskeskusega – kontrollida aku ühendusi (vaata 3.2)
9. Mootor seiskub ja märgutuli jääb põlema	– mootoriprobleemid	– võtta ühendust autoriseeritud teeninduskeskusega
10. Lõikeseadmed ei lülitu sisse või ei peatu kiiresti, kui need välja lülitatakse	– probleemid sisestamissüsteemiga	– võtke ühendust teie edasimüüjaga
11. Lõige ebaühtlane ja kogumine ebapiisav	– lõikeseadmete agregaat pole maapinnaga paralleelne – lõikeseadmete ebaefektiivsus – edasiliikumiskiirus on niidetava rohu kõrguse suhtes suur – edasiliikumiskiirus on niidetava rohu kõrguse suhtes suur – kanali ummistus	– kontrollida rehvide rõhku (vaata 5.3.2) – taastada lõikeseadmete agregaadi asend maapinna suhtes (vaata 6.4.1) – võtke ühendust teie edasimüüjaga – vähendada edasiliikumiskiirust ja/ või tõsta lõikeseadmete agregaati (vaata 5.4.5) – oodata, et rohi oleks kuiv – eemaldada kogumiskorv ja tühjendada kanal (vaata 5.4.7)
12. Anomaalne vibreerimine töötamise ajal	– lõikeseadmete agregaat on rohtu täis – lõikeseadmed on tasakaalust väljas või lahtised – lõdvenenud kinnitused	– puhastada lõikeseadmete agregaat (vaata 5.4.10) – võtke ühendust teie edasimüüjaga – kontrollida ja kinnitada üle mootori ja kere kinnituskruvid
13. Pidurdamine on ebakindel või ebatõhus	– pidur pole õigesti reguleeritud	– võtke ühendust teie edasimüüjaga

RIKE	VÕIMALIK PÕHJUS	LAHENDUS
14. Edasiliikumine on ebaregulaarne, vedu tõusul on puudulik või masin kipub otsa üles ajama	– probleemid rihma või sisestamisseadmega	– võtke ühendust teie edasimüüjaga
15. Töötava mootoriga veopedaalile surudes masin ei liigu edasi	– vabastushoob asendis „B“	– viia tagasi pos. «A» (vaata 4.23)
16. Masin hakkab anomaalselt vibreerima	– kahjustused või lahtised osad	– peatada masin ja ühendada lahti küünla juhe – kontrollida võimalikke kahjustusi – kontrollida, kas on lõdvenenud osi ja need kinnitada - kontrollida, vahetada või parandada spetsialiseeritud teeninduskeskuses

Kui probleemid jätkuvad ka pärast ülalnimetatud operatsioonide tegemist, võtta ühendust teie edasimüüjaga.

⚠ TÄHELEPANU! ***Ärge proovige kunagi teha keerulisi parandustöid ilma vajalike tehniliste teadmiste ja vahenditeta. Iga halvasti tehtud parandustöö toob automaatselt kaasa garantii katkemise ja igasuguse ehitajapoolse vastutuse äralangemise.***

8. LISASEADMED

8.1

- HOOLDUS AKULAADIJA (Joon. 8.1 n. 41)

Võimaldab hoida aku heas korras tööpauside ajal garanteerides optimaalse laengutaseme ja aku pikema kestvuse.

- MULTSIMIS“ KOMPLEKT (Joon. 8.1 n. 42)

Peenestab niidetud rohu ja jätab selle murule, alternatiiviks kogumisele kogumiskorvi.

- KATTERIIE (Joon. 8.1 n. 43)

Kaitseb masinat tööpauside ajal tolmu eest.

FI **VAROITUS : LUE KÄYTTÖOPAS HUOLELLISESTI ENNEN KONEEN KÄYTTÖÄ. Säilytä myöhempää tarvetta varten.**

Koskien moottoria ja akkua, lue niiden ohjekirjat.

SISÄLLYSLUETTELO

1. TURVALLISUUSMÄÄRÄYKSET 1
2. LAITTEESEEN TUTUSTUMINEN 4
3. PAKKAUKSESTA PURKAMINEN JA LAITTEEN KOKOAMINEN 6
4. HALLINTALAITTEET JA INSTRUMENTIT 7
5. KÄYTTÖÖN LIITTYVÄT SÄÄNNÖT 9
   - 5.1 Turvallisuusohjeet 9
   - 5.2 Turvalaitteiden toiminto 9
   - 5.3 Ennen työskentelyn aloittamista suoritettavat esivalmistelut 9
   - 5.4 Laitteen käyttö 10
   - 5.5 Käyttö kaltevalla maaperällä 12
   - 5.6 Muutama ohje kauniin nurmikon ylläpitämiseksi 12
6. HUOLTO 13
   - 6.1 Turvallisuusohjeet 13
   - 6.2 Pääsy moottoriin 13
   - 6.3 Säännöllinen huolto 13
   - 6.4 Laitteelle tehtävät toimenpiteet 15
7. VIANETSINTÄKAAVIO 16
8. LISÄVARUSTEET 18

KÄYTTÖOPPAAN LUKEMINEN

Ne käyttöoppaan kappaleet, jotka sisältävät erityisen tärkeää turvallisuutta tai toimintaa koskevaa tietoa, on merkitty toisin, seuraavassa osoitetulla tavalla:

HUOMAUTUS *tai* **TÄRKEÄÄ**

Tarkentavat tai antavat lisätietoa jo aiemmin selitettyihin tietoihin. Niiden tarkoituksena on estää laitteen vaurioituminen tai vahinkojen syntyminen.

⚠ VAROITUS! ***Näin merkittyjen ohjeiden laiminlyönti voi johtaa laitteen käyttäjän tai sen läheisyydessä oleskelevien henkilöiden loukkaantumiseen.***

⚠ VAARA! ***Näin merkittyjen ohjeiden laiminlyönti voi johtaa laitteen käyttäjän tai sen läheisyydessä oleskelevien henkilöiden vakavaan loukkaantumiseen tai jopa kuolemaan.***

Käyttöoppaassa on kuvattu laitteen eri versiot, jotka voivat poiketa toisistaan pääasiallisesti seuraavien seikkojen vuoksi:
– niihin kuuluvien osien tai lisälaitteiden perusteella, joita ei aina ole saatavilla kaikilla myyntialueilla
– erityisten varustusten perusteella.

Merkintä "➔" osoittaa eroa käyttötarkoituksessa. Sen vieressä on maininta versiosta, johon se viittaa.

HUOMAUTUS *"Etuosa", "takaosa", "oikea" ja "vasen" viittaukset ovat käyttäjän istuma–asennosta katsottuna. (Kuva 1.1.)*

TÄRKEÄÄ *Laitteen mukana tulevista ohjekirjoista löydät sellaisten moottoria ja akkua koskevien käyttö – ja huoltotoimenpiteiden kuvaukset, joita ei tässä käyttöoppaassa ole.*

1. TURVALLISUUSMÄÄRÄYKSET noudatettava tarkasti

A) KOULUTUS

1) VAROITUS! Lue nämä ohjeet huolellisesti ennen laitteen käyttöä. Tutustu vipuihin ja laitteen oikeaan käyttöön. Opi pysäyttämään moottori nopeasti. Näiden varoitusten lukematta jättäminen saattaa aiheuttaa tulipalon ja/tai vakavan loukkaantumisen. Säilytä kaikki varoitukset ja ohjeet tulevaa käyttöä varten.
2) Älä anna lasten tai kokemattomien henkilöiden käyttää laitetta. Paikalliset lait voivat määrätä laitteen käytölle minimi–ikärajan.
3) Älä koskaan käytä laitetta muiden henkilöiden, etenkään lasten tai eläinten läheisyydessä.
4) Älä koskaan käytä laitetta jos käyttäjä on väsynyt tai huonovointinen tai on nauttinut lääkeaineita, huumeita, alkoholia tai muita käyttäjän reflekseihin ja huomiokykyyn vaikuttavia aineita.
5) Muista, että käyttäjä on vastuussa tapaturmista tai vahingoista, jotka hän aiheuttaa muille ihmisille tai heidän omaisuuksilleen. Käyttäjän vastuulla on arvioida maaston mahdolliset vaarat ja ryhtyä tarvittaviin varotoimenpiteisiin omansa ja muiden turvallisuuden takaamiseksi, erityisesti kun työskennellään kaltevilla, epätasaisilla, liukkailla tai epävakailla pinnoilla.
6) Jos laitetta halutaan lainata varmista, että käyttäjä tutustuu tässä käsikirjassa oleviin käyttöohjeisiin.
7) Älä kuljeta lapsia tai muita matkustajia laitteessa, sillä he voivat pudota ja saada vakavia vammoja tai vaarantaa turvallista ajoa.
8) Laitetta kuljettavan henkilön on noudatettava tarkasti ajo-ohjeita ja erityisesti:

– Pysyä keskittyneenä työstön aikana eikä antaa keskittymisen herpaantua
– Pitää mielessä, että rinteellä luisuvan laitteen hallintaa ei voida palauttaa jarrun avulla. Kontrollin menettämisen pääasialliset syyt ovat:
  • Renkaiden pidon puuttuminen
  • Liiallinen nopeus
  • Riittämätön jarrutus
  • Suoritettava työtehtävä on liian vaativa laitteelle
  • Maaperän laitteelle asettamia vaatimuksia ei tunneta tarpeeksi, erityisesti rinteissä
  • Laitteen väärinkäyttö vetolaitteena.

9) Laite on varustettu sarjalla mikrokytkimiä ja turvalaitteita, joita ei koskaan saa peukaloida tai irrottaa, valmistajan antaman takuun ja valmistajalle kuuluvan vastuun raukeamisen uhalla. Ennen laitteen käyttöä tarkista aina, että turvalaitteet toimivat.

B) ESIVALMISTELUT

1) Käytä aina tukevia liukumista estäviä työjalkineita ja pitkiä housuja laitteen käytön aikana. Älä koskaan käynnistä ruohonleikkuria paljain jaloin tai sandaalit jalassa. Vältä käyttämästä ketjuja, rannerenkaita ja asusteita, joissa on liehuvia osia, nauhoja tai solmioita. Sido pitkät hiukset kiinni. Käytä aina kuulosuojaimia.
2) Tarkista työskentelyalue huolellisesti ja poista kaikki asiat, jotka laite voisi singota tai jotka voisivat vahingoittaa leikkuuvälineen kokonaisuutta ja moottoria (kivet, oksat, rautalangat, luut jne.)
3) VAROITUS: VAARA! Polttoaine on erittäin tulenarkaa.
– Säilytä polttoainetta sitä varten olevissa säilytysastioissa.
– Kaada polttoainetta suppilon avulla ainoastaan ulkotiloissa, äläkä tupakoi tämän toimenpiteen aikana tai kun käsittelet polttoainetta.
– Lisää polttoaine ennen moottorin käynnistämistä; älä lisää polttoainetta tai älä poista säiliön korkkia silloin kun moottori on käynnissä tai se on vielä kuuma.
– Älä käynnistä moottoria mikäli polttoainetta valuu ulos, vaan vie laite kauas polttoaineesta kostuneesta alueesta. Varmista, ettei alueelle pääse syntymään tulipaloa niin kauan kuin polttoaine ei ole haihtunut ja bensiinihöyryt hajaantuneet.
– Kiristä säiliön ja bensiinikanisterin korkit aina kunnolla kiinni.

4) Vaihda vialliset äänenvaimentimet.
5) Suorita laitteen yleistarkastus ennen sen käyttöönottoa ja tarkista erityisesti:
leikkuuvälineen ulkonäkö ja tarkista, että ruuvit ja leikkuuvälineen kokonaisuus ei ole kulunut tai vahingoittunut. Vaihda vioittuneet tai kuluneet leikkuuväline ja ruuvit yhdessä, jotta laitteen tasapaino säilyy muuttumattomana. Mahdolliset korjaukset tulee suorittaa huoltokeskuksessa.
6) Tarkista akun tila säännöllisesti. Vaihda se jos sen kuoreen, kanteen tai liittimiin on tullut vikoja.
7) Ennen työskentelyn aloittamista, asenna aina ulostulon suojat (keruusäkki, sivutyhjennyksen suojus tai takatyhjennyksen suojus).

C) KÄYTÖN AIKANA

1) Älä käynnistä moottoria suljetussa paikassa, jossa voi kertyä hengenvaarallista häkää. Käynnistystoimenpiteet on suoritettava ulkosalla tai hyvin ilmastoiduissa tiloissa. Muista aina, että pakokaasut ovat myrkyllisiä.
2) Työskentele ainoastaan päivänvalossa tai kyllin riittävässä keinovalossa ja hyvän näkyväisyyden vallitessa. Pidä henkilöt, lapset ja eläimet loitolla työalueelta.
3) Jos mahdollista vältä kostean ruohon leikkaamista. Vältä työskentelemästä sateessa ja jos ukkosvaara esiintyy. Älä käytä laitetta huonon sään vallitessa, erityisesti jos salamointi on mahdollista.
4) Ennen moottorin käynnistämistä, kytke leikkuuväline irti tai voimanottolaite, laita vaihde ”vapaalle”.
5) Ole aina erityisen varovainen kun lähestyt esteitä, jotka voivat rajoittaa näkyvyyttä.
6) Kytke seisontajarru päälle kun laitat laitteen parkkiin.
7) Laitetta ei saa käyttää yli 10° (17%) kaltevilla pinnoilla, ajosuunnasta riippumatta..
8) Muista, ettei “turvallista” rinnettä ole olemassa. Rinteillä olevien nurmikoiden leikkaamisen yhteydessä tulee olla aina erittäin varovainen. Laitteen kumoon menon tai hallinnan menetyksen välttämiseksi:
– Älä pysähdy tai lähde liikkeelle erittäin nopeasti ylä- tai alamäessä
– Kytke veto varovasti ja pidä vaihteisto aina päällä, varsinkin alamäessä
– Vähennä nopeutta rinteissä ja tiukoissa kulmissa
– Varo kumpareita, ojia ja muita piileviä vaaroja
– Älä koskaan leikkaa ruohoa rinteessä poikittain. Rinteissä tulee ajaa ylös/alas suunnassa, eikä koskaan poikittain. Ole erittäin varovainen suunnanvaihdon yhteydessä etteivät yläpuolen renkaat kohtaa esteitä (kiviä, oksia, juuria jne.) jotka voisivat aiheuttaa sivuttaisen luisumisen, kumoon menon tai laitteen hallinnan menetyksen.

9) Vähennä nopeutta aina ennen rinteissä tapahtuvaa suunnanvaihtoa ja aseta seisontajarru päälle aina ennen laitteen luota poistumista.
10) Toimi erittäin varovaisesti kalliojyrkänteiden, kuoppien tai penkereiden läheisyydessä. Laite voi mennä kumoon jos rengas menee yli reunan

tai jos reuna pettää.
11) Toimi noudattaen äärimmäistä varovaisuutta kun ajat eteenpäin ja peruutat. Katso taaksepäin ennen peruuttamista ja sen aikana varmistaaksesi, ettei esteitä esiinny.
12) Kytke leikkuuväline tai voimanottolaite pois kuljettaessa ilman ruohoa olevien alueiden läpi ja kun kuljetaan leikattavalle alueelle tai sieltä pois ja kun leikkuuväline kokonaisuus viedään korkeimmalle kohdalle.
13) Varo liikennettä kun laitetta käytetään tien läheisyydessä.
14) VAROITUS! Laitetta ei ole tyyppihyväksytty yleisillä teillä käytettäväksi. Sitä tulee käyttää (tieturvallisuussääntöjen mukaisesti) ainoastaan yksityisillä, liikennöimättömillä alueilla.
15) Älä ikinä käytä laitetta jos suojukset ovat vahingoittuneet tai jos keruusäkki, sivu- tai takatyhjennyksen suojus puuttuvat.
16) Älä laita käsiä ja jalkoja pyörivien osien viereen tai alle. Pysy aina kaukana poistoaukosta.
17) Tulipalon vaaran välttämiseksi ei laitetta saa jättää seisomaan korkeaan ruohoon moottorin ollessa käynnistettynä.
18) Kun lisävarusteita käytetään, älä ikinä suuntaa poistoa henkilöitä kohti.
19) Käytä yksinomaan laitteen valmistaja hyväksymiä varaosia.
20) Älä käytä laitetta jos lisävarusteita/työkaluja ei ole asennettu määrättyihin kohtiin.
21) Noudata varovaisuutta kun käytät keruusäkkejä ja lisävarusteita, jotka voivat heikentää laitteen vakautta erityisesti rinteissä.
22) Älä muuntele moottorin säätimiä, äläkä käytä moottoria ylikierroksilla.
23) Älä koske moottorin osiin, jotka kuumenevat käytön aikana. Palovammojen vara.
24) Kytke leikkuuväline tai voimanottolaite irti, laita laite vapaalle ja kytke seisontajarru, pysäytä moottori ja irrota avain (varmista, että kaikki liikkuvat osat ovat pysähdyksissä):
– Joka kerta kun laitteen luota tai ohjauspaikalta poistutaan:
– Ennen puhdistusta tai jätteidenkerääjän tyhjentämistä
– Ennen laitteen tarkistusta, puhdistusta tai huoltoa
– Jos osut vieraaseen esineeseen. Tarkista mahdolliset vauriot ja korjaa ne ennen laitteen uudelleenkäyttöä.
25) Kytke leikkuuväline tai voimanottolaite irti ja pysäytä moottori (varmista, että kaikki liikkuvat osat ovat pysähdyksissä):
– Ennen polttoaineen tankkausta
– Joka kerta, kun irrotat tai asennat takaisin keruusäkin
– Joka kerta, kun irrotat tai asennat takaisin sivutyhjennyksen läppäkorkin
– Ennen leikkuukorkeuden säätämistä jos tätä toimenpidettä ei voi suorittaa laitteen ohjauspaikalta.
26) Kytke irti leikkuuväline tai voimanottolaite kuljetuksen ajaksi ja joka kerta kun niitä ei käytetä.
27) Vähennä kaasutusta ennen moottorin pysäyttämistä. Sulje polttoaineensyöttö työskentelyn lopuksi noudattamalla moottorin ohjekirjassa annettuja ohjeita.
28) Huomioi tarkkaan leikkuuvälineiden kokonaisuus jossa on useampi kuin yksi leikkuuväline, sillä yksi pyörivä leikkuuväline vai aiheuttaa muiden välineiden pyörinnän.
29) VAROITUS – Jos työskentelyn aikana osia menee rikki tai tapahtuu onnettomuus, pysäytä heti moottori ja mene pois laitteen läheltä lisävahinkojen välttämiseksi. Jos tapahtuu loukkaantuminen, ryhdy tarvittaviin ensiaputoimenpiteisiin ja ota yhteyttä sairaanhoitohenkilökuntaan. Poista huolellisesti mahdolliset jätteet, jotka saattavat vahingoittaa henkilöitä tai eläimiä, jos niitä ei huomaa.
30) VAROITUS – Näissä ohjeissa annetut melu- ja tärinätason arvot vastaavat laitteen käytössä syntyviä maksimiarvoja. Epävakaan leikkuuvälineen käyttö, liian nopea liike ja huollon puute vaikuttavat merkittävästi melu- ja tärinäpäästöarvoihin. Näin ollen on tarpeen soveltaa ennaltaehkäiseviä toimenpiteitä, joiden tarkoituksena on poistaa korkeasta melusta ja tärinästä syntyvät mahdolliset vahingot; suorita laitteen huolto, käytä kuulosuojaimia, pidä taukoja työskentelyn aikana.

D) HUOLTO JA SÄILYTYS



Anna moottorin jäähtyä ennen koneen varastointia.



Käynnissä olevat moottorit tuottavat lämpöä ja pakoputki kuumenee erittäin paljon. Palovaaran välttämiseksi nna moottorin ja pakoputken jäähtyä ennen niiden varastointia. Ja poista mahdolliset kertymät, kuten lehdet, ruoho ja risut pakoputken alueelta.

1) VAROITUS! – Poista virta–avain ja lue ohjeet huolellisesti ennen minkään puhdistus–, huolto– tai korjaustoimenpiteen aloittamista. Käytä sopivia asusteita ja työskentelyhanskoja kaikissa tilanteissa, joissa kädet ovat vaarassa.
2) VAROITUS! – Älä koskaan käytä laitetta, jos siinä on kuluneita tai vaurioituneita osia. Käyttöturvallisuuden kannalta on tärkeää, että rikkoutuneet osat vaihdetaan uusiin, eikä niitä korjata. Käytä ainoastaan alkuperäisiä varaosia: ei-alkuperäisten ja/tai huonosti asennettujen varaosien käyttäminen vaarantaa laitteen turvallisuuden ja voi aiheuttaa onnettomuuksia tai henkilövahinkoja. Valmistajalla ei ole minkäänlaista vastuuta tällaisissa tapauksissa.

3) Kaikki säätö- ja huoltotoimenpiteet, joita ei ole kuvattu tässä ohjekirjassa tulee suorittaa jälleenmyyjän tai jonkin muun huoltokeskuksen toimesta, joka tuntee laitteen ja jolla on erityistyökalut niin, että työ suoritetaan oikein ja säilytetään laitteen alkuperäinen turvallisuustaso. Epäsopivissa paikoissa tai epäpätevien henkilöiden suorittamat toimenpiteet saavat takuun ja valmistajan vastuun raukeamaan.
4) Jokaisen käytön jälkeen, irrota sulakkeen johto ja tarkista mahdolliset vauriot.
5) Varmista aina, että ruuvit ja mutterit ovat tiukasti kiinni, jotta laite olisi aina turvallinen ja käyttövalmis. Säännöllinen huolto on ehdoton turvallisuudelle ja suoritustason ylläpidolle.
6) Tarkista säännöllisesti, että leikkuuvälineen ruuvit on kiristetty kunnolla.
7) Käytä suojakäsineitä leikkuuvälineen käsittelyssä, purkamisessa tai uudelleen asentamisessa.
8) Huolehdi leikkuuvälineiden tasapainotuksesta kun ne teroitetaan. Kaikki leikkuuvälineitä koskevat toimenpiteet (irrotus, teroitus, tasapainotus, uudelleenkiinnitys ja/tai vaihto) ovat vaativia toimenpiteitä, jotka vaativat oikeiden työkalujen käytön lisäksi erityispätevyyttä. Turvallisuuden vuoksi suosittelemme, että nämä toimenpiteet suoritetaan tähän erikoistuneissa keskuksissa.
9) Tarkista säännöllisesti jarrujen toiminta. On tärkeää suorittaa jarruja koskeva huolto ja korjata ne tarvittaessa.
10) Tarkista usein sivu- tai takatyhjennyksen suojus, keruusäkki ja imuritilä. Vaihda vialliset osat.
11) Vaihda tarrat, joissa lukee ohjeet ja varoitusviestit, jos ne ovat vahingoittuneet.
12) Laske leikkuuvälineiden kokonaisuus alas, kun asetat laitteen varastoon tai kun poistut sen luota.
13) Säilytä laite lasten ulottumattomissa.
14) Älä aseta polttoainetta sisältävää laitetta tiloihin, joissa polttoaineen höyryt voivat syttyä liekistä, kipinästä tai erittäin kuumasta lämmönlähteestä.
15) Anna moottorin jäähtyä ennen laitteen asettamista säilytystiloihin.
16) Paloriskin välttämisen kannalta on tärkeää pitää moottori, pakoputken äänenvaimennin, akun tila ja polttoaineen varastotila vapaina ruohon jätteistä, lehdistä tai liiasta rasvasta. Tyhjennä keruusäkki aina äläkä säilytä leikattua ruohoa suljetuissa tiloissa.
17) Vähentääksesi tulipalon riskiä, tarkista säännöllisesti ettei öljy-/tai polttoaineen vuotoja esiinny.
18) Tyhjennä polttoainetankki aina ulkona ja moottorin ollessa kylmä.
19) Älä koskaan jätä avaimia virtalukkoon tai lasten tai kyvyttömien henkilöiden ulottuville. Irrota avain aina ennen säätö- tai huoltotoimenpiteiden aloittamista.

E) KULJETUS

1) VAROITUS! Jos laitetta kuljetetaan kuormaautossa tai perävaunussa, käytä tarpeeksi kestäviä, leveitä ja pitkiä ramppeja. Lastaa laite moottori sammutettuna ilman ohjaajaa ja ainoastaan työntämällä. Käytä työnnössä tarpeellista määrä henkilöitä. Sulje kuljetuksen ajaksi polttoainehana (mikäli asennettu), laske leikkuuvälineen kokonaisuus tai lisävaruste alas, laita seisontajarru päälle ja kiinnitä laite hyvin kuljetusajoneuvoon vaijereiden tai ketjujen avulla.

F) YMPÄRISTÖNSUOJELU

1) Ympäristönsuojelun tulee olla keskeisellä sijalla käytettäessä laitetta. Vältä aiheuttamasta häiriötä naapureille.
2) Noudata tarkasti paikallisia säädöksiä, koskien pakkausten, öljyn, polttoaineen, suodattimien, kuluneiden osien tai minkä tahansa ongelmajätteen hävitystä. Näitä jätteitä ei saa heittää tavallisen sekajätteen joukkoon, vaan ne on kerättävä talteen erikseen ja vietävä niitä varten olevaan erilliseen jätteiden keräyspaikkaan, jossa niiden kierrätyksestä huolehditaan.
3) Noudata tarkasti paikallisia säädöksiä, koskien leikkausjätteiden hävitystä.
4) Kun laite otetaan pois käytöstä, älä hylkää sitä luontoon vaan vie se jätekeräykseen paikallisia ja voimassa olevia säädöksiä noudattaen.

2. LAITTEESEEN TUTUSTUMINEN

2.1 LAITTEEN KUVAUS JA KÄYTTÖALUE

Tämä laite on puutarhanhoitoväline ja tarkemmin sanottuna päältäajettava ruohonleikkuri. Laitteeseen kuuluu moottori, joka käynnistää suojuksella suojatun leikkuuvälineen sekä voimansiirtoyksikön laitteen liikuttamista varten.

Käyttäjä kykenee ohjaamaan laitetta ja käyttämään pääohjauksia istumalla aina kuljettajan paikalla.

Laitteeseen asennetut välineet saavat moottorin ja leikkuuvälineen pysähtymään muutaman sekunnin sisällä jos käyttäjän toimenpiteet eivät ole tarvittavien turvaedellytysten mukaisia.

Käyttötarkoitus

Tämä laite on suunniteltu ja valmistettu ruohonleikkuuseen.
Erityisten valmistajan suunnittelemien lisävarusteiden käyttö alkuperäisinä varustuksina tai

erikseen hankittavina sallii kyseisen työstön erilaisten käyttötapojen mukaan, jotka on annettu tässä oppaassa ja yksittäisten varustusten ohella annetuissa ohjeissa.
Vastaavasti mahdollisuus käyttää ylimääräisiä lisävarusteita (jos valmistajan suunnittelemia) voi monipuolistaa sen käyttötarkoitusta ohjeissa annettujen rajojen ja ehtojen mukaisesti, jotka tulevat laitteiden mukana.

Käyttäjätyyppi

Tämä laite on tarkoitettu kuluttajien käyttöön eli muille kuin ammattikäyttäjille. Tämä laite on tarkoitettu harrastuskäyttöön

Väärä käyttö

Käyttö mihin tahansa muuhun tarkoitukseen, joka poikkeaa edellä mainituista, saattaa olla vaarallista ja aiheuttaa vahinkoja henkilöille ja/tai esineille.

Sopimattomaksi käytöksi katsotaan (esimerkiksi, mutta ei ainoastaan):
– laitteen käyttäminen epätasaisessa, liukkaassa, jäätyneessä tai kivisessä maastossa tai lätäköissä tai soissa, joiden maaston koostumusta ei ole mahdollista arvioida
– leikkuuvälineen käyttö alueilla, joissa ei kasva ruohoa
– laitteen käyttäminen lehtien tai jätteiden keräämiseen.

Laitteen virheellinen käyttö saa takuun raukeamaan ja vapauttaa valmistajan kaikesta vastuusta siirtämällä käyttäjälle kaikki omista tai kolmansille osapuolille koituvista vahingoista tai loukkaantumisista siirtyvän vastuun.

2.2 TUNNUSLAATTA JA LAITTEEN OSAT (ks. kuvat sivulla ii)

1. Akustisen tehon taso
2. CE-vaatimustenmukaisuusmerkki
3. Valmistusvuosi
4. Moottorin käyttöteho ja -nopeus
5. Laitteen malli
6. Sarjanumero
7. Laitteen kuivapaino kiloina
8. Valmistajan nimi ja osoite
9. Vaihteiston tyyppi (jos annettu)
10. Tuotekoodi
Esimerkki vaatimustenmukaisuusvakuutuksesta löytyy käyttöoppaan toiseksi viimeiseltä sivulta.

/–––/–––/–––/–––/–––/–––/–––/

Kirjoittakaa laitteenne sarjanumero tähän (6)

Välittömästi laitteen hankinnan jälkeen kopioi tunnusnumerot (3 - 5 - 6) käyttöoppaan viimeisellä sivulla oleviin kohtiin.

Laitteen tärkeimpien osien toiminto on seuraava

11. Leikkuuvälineiden kokonaisuus: suojus sulkee pyörivät leikkuuvälineet.
12. Leikkuuvälineet: ruohon leikkaamiseen tarkoitetut elementit. Niiden päihin asetetut siivekkeet edesauttavat leikatun ruohon siirtymistä poistoputkea kohden.
13. Poistoputki: leikkuuvälineiden kokonaisuuden ja keruusäkin liittävä elementti.
14. Keruusäkki: ruohon keruun lisäksi säkin tehtävä on estää leikkuuvälineiden mahdollisesti keräämien esineiden sinkoutuminen kauaksi laitteesta. Näin se toimii myös tärkeänä turvalaitteena.
15. Moottori: saa aikaan leikkuuvälineiden pyörinnän sekä pyörien vedon. Moottorin ominaisuudet on esitelty sen erityisessä käsikirjassa.
16. Akku: tuottaa moottorin käynnistykseen tarvittavan energian. Akun ominaisuudet on esitelty sen erityisessä käsikirjassa.
17. Kuljettajan istuin: laitteen käyttäjän työskentelypaikka. Se on varustettu anturilla, joka havaitsee kuljettajan paikalla olon, jolloin turvalaite tarvittaessa keskeyttää laitteen toiminnan.
18. Ohje- ja turvamerkit: näissä on esitelty tärkeimmät turvalliseen käyttöön liittyvät ohjeet.
19. Tarkastusluukku: päästäksesi helposti sulakkeeseen, polttoainehanaan ja moottorinkannen kiinnitysmutteriin.
20. Imuritilä: edesauttaa ilmavirtausta leikkuuvälineiden kokonaisuuteen ja estää vieraiden esineiden sikoutumista etuosasta.

2.3 TURVALLISUUSSÄÄNNÖKSET

Laitetta on käytettävä varovaisesti. Laitteeseen on asetettu turvakylttejä, jotka osoittavat tärkeimmät käyttöön liittyvät varoitukset. Nämä turvamerkit muodostavat laitteen olennaisen osan. Ota yhteys jälleenmyyjääsi, mikäli merkki irtoaa tai repeää, jotta se saadaan vaihdettua uuteen mahdollisimman pian. Niiden merkitys on osoitettu seuraavassa.
31. Varoitus: Lue käyttöohjeet ennen laitteen käyttöä.
32. Varoitus: Poista avain ja lue käyttöohjeet ennen minkään huolto- tai korjaustoimenpiteen suorittamista.
33. Vaara! Esineiden sinkoutumisvaara: Älä koskaan käytä laitetta ilman siihen asennettua poistosuojaa!

34. **Vaara! Esineiden sinkoutumisvaara:** Pidä henkilöt loitolla.
35. **Vaara! Laitteen kumoon kaatumisen vaara:** Älä käytä laitetta rinteissä, joiden kallistus on yli 10°.
36. **Vaara! Ruhjoutumisen vaara:** Varmista, etteivät lapset tule laitteen lähelle sen moottorin toimiessa.
37. **Leikkautumisvaara.** Liikkeessä oleva leikkuuväline. Älä aseta käsiäsi tai jalkojasi leikkuuvälineen asennustilaan.
38. **Varoitus!** Pidä kaukana kuumista pinnoista.
39. **Vältä hihnojen vedosta syntyviä vammoja:** Älä käynnistä konetta ellei suojuksia ole asennettu. Pysyttele loitolla hihnoista.

HUOMAUTUS *Luvussa 3 ja seuraavissa annettuja tekstejä vastaavat kuvat löytyvät tämän oppaan sivuilta iii ja seuraavilta.*

3. PAKKAUKSESTA PURKAMINEN JA LAITTEEN KOKOAMINEN

Kuljetus- ja varastointiteknisistä syistä jotkin laitteen osat toimitetaan purettuina ja ne tulee koota pakkauksesta purkamisen jälkeen, seuraavia ohjeita noudattaen.

TÄRKEÄÄ *Laite toimitetaan ilman moottoriöljyä ja polttoainetta. Suorita öljyn ja polttoaineen täydennys ennen moottorin käynnistämistä käyttöoppaassa annettujen ohjeiden mukaisesti.*

⚠ VAROITUS! ***Laitteen poisto pakkauksesta ja asennus tulee suorittaa tasaisella ja kiinteällä alustalla. Lisäksi tulee olla riittävästi tilaa laitteen ja pakkausten liikutteluun. Käytä aina sopivia välineitä pakkausten ja laitteen liikutteluun.***

3.1 PAKKAUKSESTA PURKAMINEN

Ole huolellinen laitteen purkamisen yhteydessä, etteivät mitkään laitteen mukana toimitettavat osat ja välineet joudu hukkaan tai ettei leikkuuvälineiden kokonaisuus pääse vahingoittumaan, kun laitetta lasketaan kuljetusalustalta alas.

Vakiopakkaukseen kuuluu:
– itse laite
– ohjauspyörä
– istuin
– leikkuuvälineen asetusvivun jatkokappale
– kojetaulun suojus
– ohjauspyörän ohjauspylvään putki
– keruusäkin osat
– moottoriöljyn imuruisku
– pussi joka sisältää ohjekirjan, asiakirjat ja varusteisiin kuuluvat ruuvit sekä 2 virta-avainta ja 10 ampeerin varasulakkeen (6,3 A Honda moottorilla).

HUOMAUTUS *Leikkuuvälineiden kokonaisuuden vaurioittamisen välttämiseksi on se asetettava korkeimpaan asentoon, noudattaen äärimmäistä varovaisuutta kun se lasketaan alas kuljetusalustalta.*
Laitteen liikuttamisen ja kuljetusalustalta laskemisen helpottamiseksi takavoimansiirron vapautusvipu asetetaan asentoon «B» (ks.4.23). Pakkausten hävitys on suoritettava voimassa olevia paikallisia säännöksiä noudattaen.

3.2 AKUN ASENTAMINEN JA KYTKENTÄ (Kuva 3.1)

Irrota etukansi (1) nostamalla sitä alaosasta.
Liitä kolme punaista kaapelia (3) plusnapaan (+) ja kolme mustaa kaapelia (4) miinusnapaan (–), käyttäen varusteisiin kuuluvia ruuveja ja noudattamalla osoitettua sarjaa.
Asenna etukansi (1) takaisin työntämällä kaksi kielekettä (2) oikein paikoilleen ja painamalla alaosaa, kunnes se naksahtaa kiinni.
Suorita akun lataus noudattamalla akun valmistajan antamia ohjeita.

TÄRKEÄÄ *Käynnistä moottori vasta sen jälkeen kun akku on latautunut kokonaisuudessaan, ettei elektroninen piirikortti aiheuta laitteen toiminnan keskeytymistä!*

⚠ VAROITUS! ***Seuraa akun valmistajan antamia akun käsittelyyn ja hävitykseen liittyviä ohjeita erittäin huolellisesti.***

3.3 KOJETAULUN JA OHJAUSPYÖRÄN ASENNUS (Kuva 3.2)

- **Kuva 3.2.a**

Aseta laite tasaiselle alustalle ja kohdista etupyörät.
Asenna putki (3) ohjauspylvääseen (2) siten, että puikko (1) asettuu putkeen oikein.
Asenna kojetaulun suojus (5) huolehtimalla siitä, että kaikki kiinnikkeet napsahtavat oikein paikoilleen.
Asenna ohjauspyörä (6) putkeen (3) siten, että kädensijat jäävät istuimen puolelle.
Asenna ohjauspyörä kiinnittämällä sen varustuksiin kuuluvilla ruuveilla (7) osoitetussa järjestyksessä.
Aseta ohjauspyörän suojus (8) paikalleen siten, että kolme kiinnikettä napsahtavat paikoilleen.

- **Kuva 3.2.a**

Aseta kone tasaiselle alustalle ja kohdista etupyörät.
Asenna putki (3) ohjauspylvääseen (2) siten, että puikko (1) asettuu putkeen oikein.

Asenna putki (4) pylvääseen (3)
Asenna välikappale (5) putken (4) sisään
Asenna kojetaulun suojus (6) huolehtimalla siitä, että kaikki kiinnikkeet napsahtavat oikein paikoilleen.
Asenna ohjauspyörä (F) putkeen (4) siten, että kädensijat jäävät istuimen puolelle. Asenna ohjauspyörä kiinnittämällä sen varustuksiin kuuluvilla ruuveilla (H, G) osoitetussa järjestyksessä. Kiinnitä ohjauspyörän suojus (I) kiinnittämällä kolme ruuvia (L).

3.4 LEIKKUUVÄLINEEN KYTKENTÄVIVUN JATKOKAPPALEEN ASENNUS (Kuva 3.3)

Kiinnitä (2) jatkokappale (1) vipuun suuntaamalla sitä siten, että kaksi mutteria (3) on suunnattu koneen takaosaan päin ja kiristä kaksi mutteria sitten pohjaan (3).

3.5 LIIKUTETTAVAN KANNEN ASENNUS

Asenna liikutettava kansi noudattamalla annettuja ohjeita.

3.6 ISTUIMEN ASENNUS (Kuva 3.4)

Asenna istuin (1) levylle (2) ruuvien (3) avulla.

3.7 KERUUSÄKIN ASENNUS (Kuva 3.4)

Asenna ensiksi runko liittämällä suun käsittävä yläosa (1) alaosaan (2) vakiovarusteena olevia ruuveja ja muttereita (3) käyttämällä osoitettua sarjaa noudattamalla.

Aseta kulmalevyt (4) ja (5) oikean (R↑) ja vasemman puolen (L↑) merkkien mukaisesti. Kiinnitä ne runkoon neljää itsekierteyttävää ruuvia käyttämällä (6).

Aseta näin muodostunut runko kankaan (7) sisään ja varmista, että se asettuu oikein paikoilleen perustan ympärille. Kiinnitä kaikki muoviprofiilit rungon putkiin ruuvimeisselin (7) avulla.

Aseta kahva (8) kannessa oleviin aukkoihin (9), kiinnitä kokonaisuus runkoon käyttämällä ruuveja (10) osoitettua sarjaa noudattamalla. Suorita asennus loppuun neljää edessä ja takana olevaa itsekierteyttävää ruuvia käyttämällä (11).

Asenna lopuksi rungon alle vahvistuspalkki (12) pitämällä litteää osaa kankaaseen päin suunnattuna, käyttämällä varustuksiin kuuluvia ruuveja ja muttereita (13) osoitettua sarjaa noudattamalla.

3.8 LEIKKUUVÄLINEIDEN KOKONAISUUDEN SIVUREUNOJEN ASENNUS (Kuva 3.6)

Asenna oikean- (1) ja vasemmanpuoleiset (2) sivureunat huomioimalla niiden asennussuunta ja kiinnitä ne varustuksiin kuuluvilla ruuveilla (3) ja muttereilla (4).

4. HALLINTALAITTEET JA INSTRUMENTIT

4.1 OHJAUSPYÖRÄ (Kuva 4.1 nro 1)

Ohjauspyörän avulla ohjataan etupyöriä.

4.2 KIIHDYTINVIPU (Kuva 4.1 nro 2)

Säätää moottorin kierrosnopeutta. Kyltissä näkyvien asentojen merkitykset:

«STARTER» kylmäkäynnistys

«HIDAS» moottorin miniminopeus

«NOPEA» moottorin maksiminopeus

– «STARTER» asento saa aikaan polttoaineseoksen rikastuksen, ja sitä käytetään kylmäkäynnistyksessä vain tarvittavan minimiajan.
– Ajon aikana valitaan asento «HIDAS» ja «NOPEA» asentojen väliltä.
– Ruohonleikkuun aikana aseta vipu asentoon «NOPEA».

4.3 SEISONTAJARRUN VIPU (Kuva 4.1 nro 3)

Seisontajarru estää laitteen liikkumisen sen ollessa pysäköitynä. Asetusvivulla on kaksi asentoa:

«**A**» = Jarru poiskytketty
«**B**» = Jarru kytketty

– Seisontajarru kytketään päälle painamalla poljinta pohjaan (4.21) ja viemällä vipu asentoon «B»; kun jalka nostetaan polkimelta, se pysyy alas painettuna.
– Seisontajarru saadaan pois päältä painamalla poljinta (4.21) uudelleen jolloin vipu siirtyy «A» asentoon.

4.4 AVAINKYTKIN (Kuva 4.1 nro 4)

Avaimella on neljä asentoa:

O «PYSÄYTYS» kaikki toiminnot poiskytkettynä

«VALOJEN SYTYTYS»

I «KÄYNNISSÄ» kaikki toiminnot käynnistettyinä

«KÄYNNISTYS» aktivoi käynnistysmoottorin.

– Kun avain poistetaan «KÄYNNISTYS» asennosta, palataan automaattisesti «KÄYNNISSÄ» asentoon.
– Moottorin käynnistyksen jälkeen valojen sytytys (mikäli asennettu) tapahtuu kiertämällä avain asentoon «VALOJEN SYTYTYS».
– ne sammutetaan viemällä avain asentoon «KÄYNNISSÄ».

4.5 MERKKIVALO JA ÄÄNIMERKKI (Kuva 4.1 nro 5)

Tämä merkkivalo syttyy silloin, kun avain (4.4) on «KÄYNNISSÄ» asennossa ja palaa jatkuvasti toiminnan aikana.

– Sen vilkkuminen ilmoittaa, että moottorin käynnistyksen edellytykset puuttuvat (ks. 5.2).
– Äänimerkki ilmaisee, kun leikkuuväline on kytketty, että keruusäkki on täynnä (ks. 5.3.6).

4.6 LEIKKUUVÄLINEIDEN ASETUKSEN JA JARRUN OHJAUS (Kuva 4.1 nro 6)

Tällä vivulla on kaksi kyltin osoittamaa asentoa:

Asento «**A**» = Leikkuuvälineet kytketty irti

Asento «**B**» = Leikkuuvälineet kytketty

– Jos terät asetetaan päälle ilman vaadittuja turvaedellytyksiä, moottori sammuu tai sitä ei voida käynnistää (ks. 5.2).
– Kytkemällä leikkuuvälineet irti (As. «A») samanaikaisesti käynnistyy myös jarru, joka pysäyttää leikkuuvälineen pyörinnän muutaman sekunnin kuluessa.

4.7 LEIKKUUKORKEUDEN SÄÄTÖVIPU (Kuva 4.1 nro 7)

Tässä vivussa on seitsemän asentoa, jotka on osoitettu kyltissä olevilla numeroilla “1 – 7”. Vivun avulla leikkauskorkeutta voidaan säätää seitsemälle eri korkeudelle, jotka vaihtelevat 3 ja 8 cm välillä.
Asennosta toiseen siirrytään siirtämällä vipua sivusuuntaan ja asettamalla se sitten yhteen seitsemästä pysäytysurasta.

4.8 AKTIVOINTIPOLJIN RUOHONLEIKKUU PERUUTUSVAIHTEELLA (Kuva 4.1 nro 8)

Pitämällä poljinta painettuna on mahdollista ajaa peruutusvaihteella leikkuuvälineet kytkettyinä aiheuttamatta moottorin pysähtymistä.

4.21 JARRUPOLJIN (Kuva 4.2 nro 21)

Tämä poljin aktivoi takapyörien jarrun.

4.22 NOPEUDEN SÄÄTÖVIPU (Kuva 4.2 nro 22)

Tällä vivulla aktivoidaan pyörien veto ja laitteen modulaarinen nopeus kuljettaessa sekä eteenpäin että taaksepäin.

– Laitteen eteenpäin kulkunopeus lisääntyy asteittain siirtämällä vipua suuntaan «F». Peruutus aktivoidaan siirtämällä vipua suuntaan «R».
– Paluu vapaalle «N» tapahtuu automaattisesti jarrupoljinta painettaessa (4.21) tai se voidaan suorittaa manuaalisesti kun poljinta ei paineta.

TÄRKEÄÄ *Vipu lukittuu asentoon «N» kun seisontajarru kytketään (3) eikä sitä ole mahdollista siirtää, kunnes jarru kytketään pois päältä ja poljin vapautetaan.*

4.23 HYDROSTAATTISEN VOIMANSIIRRON VAPAUTUSVIPU (Kuva 4.2 nro 23)

Vivulla on kaksi asentoa, jotka on osoitettu kyltissä:

«**A**» = Vaihteisto kytketty päälle: kaikissa käyttöolosuhteissa, moottorin ollessa päällä ja ruohonleikkuun aikana
«**B**» = Vaihteisto vapautettu: keventää huomattavasti laitteen liikuttamista käsin, **kun moottori on sammutettu.**

TÄRKEÄÄ *Jotta vaihteisto ei vaurioidu, toimenpide tulee suorittaa ainoastaan moottori sammutettuna, vipu (4.22) asennossa «N».*

5. KÄYTTÖÖN LIITTYVÄT SÄÄNNÖT

5.1 TURVALLISUUSOHJEET

⚠ VAROITUS! ***Jos laitetta joudutaan käyttämään kaltevilla maaperillä (kaltevuusaste ei saa koskaan olla yli 10°), on asennettava vastapainot (toimitetaan tilauksesta (ks. 8.1) etupyörien poikkipaalun alle, etutasapainon turvaamiseksi ja laitteen pystyynnousun välttämiseksi.***

TÄRKEÄÄ *Kaikki ohjauslaitteiden paikat on esitelty kappaleessa 4.*

5.2 TURVALAITTEIDEN TOIMINTO

Turvalaitteet toimivat kahden periaatteen mukaisesti:
– estävät moottorin käynnistyksen, mikäli kaikkia turvaedellytyksiä ei ole täytetty
– pysäyttävät moottorin vaikka vain yksi turvaedellytys puuttuu.

a) Moottorin käynnistymisen edellytyksenä on joka tapauksessa, että:
– vaihde on ”vapaalla”
– leikkuuvälineet on kytketty irti
– laitteen käyttäjä on istuimella.
b) Moottori pysähtyy silloin, kun:
– laitteen käyttäjä poistuu istuimelta
– keruusäkkiä nostetaan leikkuuvälineet kytkettyinä
– seisontajarru laitetaan päälle poistamatta leikkuuvälineitä käytöstä
– leikkuuväline kytketään ilman että keruusäkki on kiinnitetty
– seisontajarru laitetaan päälle poistamatta leikkuuvälinettä käytöstä.
– käytetään vedon vipua (ks. 4.22) seisontajarrun ollessa päällä.

5.3 ESIVALMISTELUT ENNEN TYÖSKENTELYN ALOITTAMISTA

Ennen työskentelyn aloittamista, on suoritettava erilaisia tarkistuksia ja toimenpiteitä työturvallisuuden ja työskentelytehon takaamiseksi.

5.3.1 Istuimen säätö (Kuva 5.1)

Istuimen asennon muuttamiseksi löysennetään neljää kiinnitysruuvia (1) ja liikutetaan istuinta kannattimen uraa pitkin.
Kiristä neljä ruuvia (1) huolellisesti oikean asennon löytämisen jälkeen

5.3.2 Rengaspaineet (Kuva 5.2)

Renkaiden oikea paine on erittäin tärkeää leikkuuvälineiden kokonaisuuden tasaisuuden kannalta. Näin sillä on tärkeä vaikutus myös leikkaustuloksen tasaisuuteen.
Irrota suojakapselit ja kytke venttiilit painemittarilla varustettuun paineilmalaitteeseen ja säädä paine ilmoitettuihin arvoihin.

5.3.3 Öljy- ja polttoainetäydennys

HUOMAUTUS *Käytettävät polttoaine- ja öljytyypit on esitelty moottorin ohjekirjassa.*

Öljytason mittatikkuun pääsemiseksi on tarpeen taittaa istuin kumoon ja avata sen alla oleva kansi.

Moottorin käyttöohjeiden mukaisesti tulee öljyn tason olla mittatikussa olevien MIN ja MAX merkintöjen välillä. (Kuva 5.3)

Suorita polttoainetäydennys suppilon avulla. Älä täytä säiliötä kokonaan. (Kuva 5.4)

⚠ VAARA! ***Polttoainetäydennys tulee suorittaa hyvin ilmastoidussa tilassa tai ulkona moottorin ollessa sammutettuna. Muista, että polttoaineen höyryt syttyvät herkästi! ÄLÄ VIE AVOTULIA SÄILIÖN SUUN LÄHELLE TASON TARKISTAMISEKSI JA ÄLÄ TUPAKOI TOIMENPITEEN AIKANA.***

TÄRKEÄÄ *Varo, ettei polttoainetta kaadu muoviosille, sillä ne saattavat vaurioitua; jos polttoainetta valuu vahingossa, huuhtele osat heti vedellä. Takuu ei kata polttoaineen aiheuttamia vaurioita rungon tai moottorin muoviosille.*

5.3.4 Poistosuojan asennus (keruusäkki)

⚠ VAROITUS! ***Älä koskaan käytä laitetta ilman siihen asennettua poistosuojaa!***

Nosta liikutettava kansi (1) ja kiinnitä keruusäkki asettamalla kaksi niveltappia (2) kahden tuen uriin (3). (Kuva 5.5)

5.3.5 Laitteen turvallisuuden ja tehokkuuden tarkastus

1. Tarkista, että laitteen turvalaitteet toimivat osoitetulla tavalla (ks. 5.2).
2. Varmista jarrun moitteeton toiminta.
3. Älä aloita leikkausta jos leikkuuvälineet tärisevät tai jos epäilet niiden terävyyttä; muista aina että:
   – Tylsä leikkuuväline repii ruohon ja aiheuttaa nurmikon kellastumisen.

– Löysästi kiinnittynyt leikkuuväline aiheuttaa tärinää ja voi olla vaarallinen.

⚠ VAROITUS! ***Älä käytä laitetta, jos et ole varma sen tehokkuudesta ja turvallisuudesta ja ota välittömästi yhteyttä jälleenmyyjään tarvittavia tarkistuksia tai korjauksia varten.***

5.4 LAITTEEN KÄYTTÖ

5.4.1 Käynnistys

Moottorin käynnistämiseksi (Kuva 5.7):
– avaa polttoainehana (1) (jos asennettu), johon päästään vasemman takapyörän aukon kautta
– laita vaihde vapaalle («N») (ks. 4.22);
– kytke leikkuuvälineet irti (ks. 4.6)
– aseta rinteessä ollessasi seisontajarru päälle
– mikäli suoritetaan kylmäkäynnistys, käytä starter-toimintoa (ks. 4.2)
– jos moottori on jo lämmennyt, tarvitsee vain asettaa vipu «HIDAS» ja «NOPEA» asentojen välille
– aseta avain lukkoon, käännä se asentoon «KÄYNNISSÄ», jotta sähköpiiri käynnistyy. Vie se tämän jälkeen «KÄYNNISTYS» – asentoon, jolloin moottori käynnistyy
– vapauta avain käynnistyksen jälkeen.

Aseta kaasutin «HIDAS» – asentoon moottorin käynnistymisen jälkeen.

TÄRKEÄÄ *Starter–toiminto on poistettava heti kun moottori pyörii säännöllisesti, jos sitä käytetään vielä moottorin ollessa lämmennyt, saattaa se liata sytytystulpan ja aiheuttaa moottorin epäsäännöllisen toiminnon.*

HUOMAUTUS *Älä jatka pitkään käyttömoottorin käynnistystä, mikäli käynnistyksessä ilmenee vaikeuksia, sillä tällöin akun lataus saattaa kulua loppuun ja moottori voi kastua. Aseta avain «PYSÄYTYS» –asentoon, odota muutaman sekunnin ajan ja toista toimenpide. Mikäli moottori ei käynnisty tämän jälkeen, katso tämän käsikirjan kappaleessa «7» annettuja ohjeita ja itse moottorin käyttöopasta.*

TÄRKEÄÄ *Muista, että turvalaitteet estävät moottorin käynnistyksen silloin, kun turvallisuusehtoja (ks. 5.2) ei ole noudatettu. Tällaisissa tapauksissa, kun käynnistyslupa on uudistettu, on avain asetettava takaisin «PYSÄYTYS» asentoon, ennen kuin moottori voidaan käynnistää uudelleen.*

5.4.2 Eteenpäin menon vaihde ja siirrot

Siirtojen aikana:
– kytke leikkuuvälineet irti
– vie leikkuuvälineiden kokonaisuus korkeimpaan asentoon (asento «7»)
– vie kaasutinvipu «HIDAS»- ja «NOPEA» asentojen välille.

Kytke seisontajarru pois päältä ja vapauta jarrupoljin (ks. 4.21).

Siirrä nopeuden säätövipua suuntaan «F» ja saavuta haluamasi nopeus käyttämällä vipua ja kiihdytintä tarkoituksenmukaiseti.

⚠ VAROITUS! ***Veto tulee asettaa päälle aiemmin kuvattujen ohjeiden mukaisesti (ks. 4.22). Näin vältytään siltä, että liian äkkinäinen vapautus nostaisi laitteen pystyyn, aiheuttaen sen hallinnan menettämisen, varsinkin rinteissä.***

5.4.3 Jarrutus

Alenna ensin laitteen nopeutta, vähentäen moottorin kierroksia. Paina sitten jarrupoljinta (ks. 4.21) kunnes laite lopulta pysähtyy. Jarrupoljinta painamalla kytkeytyy samanaikaisesti nopeuden säätövivun paluu asentoon «N».

5.4.4 Peruutusvaihde

TÄRKEÄÄ *Peruutusvaihteen asetus täytyy suorittaa laitteen ollessa pysähtyneenä.*

TÄRKEÄÄ *Jotta voidaan peruuttaa leikkuuvälineet kytkettyinä, pidä aktivointipoljinta painettuna (ks. 4.8) estääksesi moottorin pysähtymistä.*

Pysäytä laite, aloita peruutus liikuttamalla nopeuden säätövipua suuntaan «R» (ks. 4.22).

5.4.5 Ruohon leikkuu (Fig. 5.8)

Leikkuun aloittamiseksi:
– aseta kaasutin «NOPEA» –asentoon
– vie leikkuuvälineiden kokonaisuus korkeimpaan asentoon
– kytke leikkuuväline päälle (ks. 4.6), ainoastaan ruohikolla, vältä niiden kytkemistä soraisessa maastossa tai liian korkeassa ruohossa
– lähde liikkeelle ruohikossa erittäin hitaasti ja äärimmäistä varovaisuutta noudattaen, aiemmin kuvatulla tavalla
– säätele etenemisnopeutta ja leikkuukorkeutta (ks. 4.7) nurmikon kunnon mukaan (korkeus, tiheys ja kosteus).

⚠ VAROITUS! ***Kaltevalla maaperällä työskennellessä on etenemisnopeutta vähennettävä turvallisuuden takaamiseksi (ks. 1C 7-8-9 + 5.5).***

Suosittelemme joka tapauksessa nopeuden vähentämistä aina silloin, kun moottorin kierrosten havaitaan laskevan. Muista, ettei lopputulos ole koskaan paras mahdollinen mikäli etenemisnopeus on liian korkea suhteessa leikattavaan ruohomäärään.

Nopeuden asetus nurmikon kunnon mukaan saadaan vähitellen, nopeuden säätövivun siirron jälkeen.

Kytke leikkuuväline pois päältä ja aseta leikkuuvälineiden kokonaisuus ylimpään mahdolliseen asentoon aina silloin, kun jokin este joudutaan ylittämään.

5.4.6 Keruusäkin tyhjennys (Kuva 5.8)

HUOMAUTUS *Keruusäkin tyhjennys voidaan suorittaa ainoastaan silloin, kun leikkuuvälineet ovat poissa päältä. Muussa tapauksessa moottori sammuu*

Älä anna keruusäkin täyttyä liikaa, ettei poistoputki pääse tukkeutumaan.
Jaksottainen äänimerkki ilmaisee keruusäkin täyttymisen; tässä vaiheessa:
– kytke leikkuuvälineet pois päältä (ks. 4.6) ja merkkivalo keskeytyy
– alenna moottorin kierrosnopeutta
– aseta vaihde vapaalle (N) (ks. 4.22) ja pysäytä eteneminen
– aseta seisontajarru päälle rinteissä
– tartu takakahvaan ja kaada keruusäkki kumoon sen tyhjentämiseksi.

HUOMAUTUS *Keruusäkin tyhjentämisen jälkeen merkkiääni voi käynnistyä uudelleen leikkuuvälineen kytkeytymisen jälkeen. Tämä johtuu merkkiantomikron tuntolaitteelle jääneestä ruohosta. Poista jäljelle jäänyt ruoho tai kytke leikkuuväline pois päältä ja heti uudelleen päälle, jolloin merkkiääni lakkaa.*

5.4.7 Poistoputken tyhjentäminen

Erittäin korkean, märän tai yhteen liimautuvan ruohon leikkaaminen liian kovilla nopeuksilla voi aiheuttaa poistoputken tukkeutumisen. Toimi tässä tapauksessa seuraavasti:
– lopeta eteenpäin kulkeminen, kytke leikkuuvälineet pois päältä ja pysäytä moottori
– irrota keruusäkki
– poista kerääntynyt ruoho putken poistoaukon kautta.

⚠ VAROITUS! ***Tämä toimenpide voidaan suorittaa ainoastaan sen jälkeen, kun moottori on sammutettu.***

5.4.8 Leikkuun päättyessä

Kytke leikkuuvälineet pois päältä ruohonleikkuun päätyttyä, vähennä moottorin kierroslukua ja aseta leikkuuvälineiden kokonaisuus korkeimpaan mahdolliseen asentoon takaisinajon ajaksi.

5.4.9 Työskentelyn päätteeksi

Pysäytä laite, laita kaasutinvipu «HIDAS» asentoon ja sammuta moottori viemällä avain «PYSÄYTYS» asentoon.
Sulje polttoainehana (1) moottorin sammuttua (jos asennettu). (Kuva 5.9)

⚠ VAROITUS! ***Aseta kaasutin «HIDAS» asentoon noin 20 sekunnin ajaksi ennen moottorin sammuttamista, jotta mahdollisilta moottorin takaiskulta vältytään.***

TÄRKEÄÄ *Akun tyhjenemisen estämiseksi ei avainta pidä jättää «KÄYNNISSÄ» asentoon, jos moottori ei ole käynnistettynä*

5.4.10 Laitteen puhdistus

Puhdista laitteen ulkopuoli aina laitteen käytön jälkeen. Tyhjennä keruusäkki ja ravista sitä, jotta kaikki ruohon ja mullan jätteet saadaan poistettua.

Pyyhi korirakenteen muoviset osat veteen kostutetulla sienellä ja pesuaineella, varoen kastamasta moottoria, sähkölaitteiston osia sekä kojelaudan alla olevaa piirikorttia.

TÄRKEÄÄ *Älä koskaan käytä paineruiskuja tai voimakkaita pesuaineita laitteen rungon tai moottorin pesuun!*

⚠ VAROITUS! ***Vältä, että leikkuuvälineiden kokonaisuuden yläosaan ei kerry jätteitä ja kuivaa ruohoa. Näin ylläpidetään laitteen tehoa ja taataan laitteen turvallisuus.***

Jokaisen käyttökerran jälkeen, suorita leikkuuvälineiden kokonaisuuden huolellinen puhdistus, poistaen kaikki ruohontähteet ja jätteet.

⚠ VAROITUS! ***Leikkuuvälineiden kokonaisuuden puhdistuksen aikana, käytä suojalaseja ja poista ihmiset ja eläimet ympäröivältä alueelta.***

a) Leikkuuvälineiden kokonaisuuden ja poistoputken **sisäpuolen pesu** tulee suorittaa lujalla lattiapinnalla, jolloin:
– keruusäkki asennettu
– laitteen käyttäjä on istuimella

– leikkuuvälineiden kokonaisuus on asennossa «1»
– moottori on käynnissä
– vaihde vapaalla
– leikkuuvälineet on kytketty irti.

Kiinnitä liitoskohtaan (1) vesiletku, antaen veden valua muutaman minuutin ajan. Kytke leikkuuväline päälle ja anna se pyöriä muutaman minuutin. (Kuva 5.10)

Poista keruusäkki tämän jälkeen, tyhjennä ja aseta se siten että se pääsee kuivumaan mahdollisimman nopeasti.

b) Leikkuuvälineiden kokonaisuuden **yläosan puhdistamiseksi:**
– laske alas leikkuuvälineiden kokonaisuus (asento «1»)
– puhdista ruohojäänteet paineilmalla. (Kuva 5.11)

5.4.11 Varastointi ja pitkät seisokkiajat

Anna moottorin jäähtyä ennen koneen varastointia.

Jos laitetta ei käytetä pitkään aikaan (yli kuukauteen) irrota akkukaapelit ja noudata moottorin ohjekirjassa annettuja ohjeita.

Tyhjennä polttoainesäiliö irrottamalla polttoainesuodattimen syöttöön asennettu letku (1). Kerää polttoaine sopivaan säilytysastiaan. (Kuva 5.12) Liitä letku (1) takaisin paikalleen ja aseta kiinnike huolellisesti omalle paikalleen.

Aseta laite kuivaan tilaan, jossa se on suojattuna ilmanvaihteluilta, ja peitä se suojakankaalla (ks. 8.5).

TÄRKEÄÄ *Varastoi akku kuivassa ja viileässä tilassa. Lataa akku aina ennen pitkää seisokkiaikaa (yli kuukausi) ja lataa se uudelleen ennen uutta käyttöönottoa (ks. 6.3.3).*

Varmista ennen laitteen uudelleen käyttöönottoa, ettei polttoainetta vuoda putkista, hanoista tai kaasuttimesta.

5.4.12 Kortin suojalaite

Elektroninen piirikortti on varustettu itsestään nollaavalla suojalla, joka keskeyttää piirin sähkölaitteistoon tulevien toimintahäiriöiden yhteydessä. Tästä on seurauksena moottorin pysähtyminen, joka ilmoitetaan merkkivalon sammumisella.

Piiri käynnistyy automaattisesti uudelleen muutaman sekunnin kuluttua. Etsi ja poista toimintahäiriön aiheuttaja, jotta tila ei pääse toistumaan.
TÄRKEÄÄ *Suojan aktivoituminen voidaan välttää seuraavasti:*
– *älä vaihda akun polariteetteja keskenään*
– *käytä laitetta ainoastaan silloin, kun akku on asennettu paikoilleen. Näin lataussäätäjän toimintahäiriöiden aiheuttamilta keskeytyksiltä vältytään*
– *älä aiheuta oikosulkuja.*

5.5 5 KÄYTTÖ KALTEVALLA MAAPERÄLLÄ (Kuva 5.13)

Muista noudattaa annettuja kaltevuusrajoja (**max 10° - 17%**).

VAROITUS! ***Rinteissä ajettaessa eteenpäin ajaminen tulee aloittaa erityisen varovasti, jotta laitteen pystyyn nousemiselta vältytään. Vähennä etenemisnopeutta rinteelle saapuessasi, erityisesti alamäessä.***

VAARA! ***Älä aseta koskaan peruutusvaihdetta päälle nopeuden vähentämiseksi alamäessä. Seurauksena saattaa olla laitteen hallinnan menetys erityisesti liukkaalla maaperällä.***

Aja alamäet nopeuden säätövipu (ks. 4.22) asennossa «N» (käyttääksesi hyväksesi hydrostaattista voimansiirtoa) ja vähennä nopeutta tarvittaessa entistä enemmän jarrua käyttämällä.

5.6 MUUTAMA OHJE KAUNIIN NURMIKON YLLÄPITÄMISEKSI

1. Jotta nurmikko pysyisi kauniina, vihreänä ja pehmeänä, on se leikattava säännöllisesti ja ruohoa vahingoittamatta. Nurmikko saattaa koostua erilaisista ruohotyypeistä. Jos nurmikkoa leikataan säännöllisesti eniten kasvavat silloin ruohot, joilla on paljon juuria ja jotka muodostavat tasaisen ruohomaton; jos toisaalta leikataan harvoin kasvavat eniten korkeat ja villit ruohot (apilat, päivänkakkarat jne.).
2. On aina parempi leikata ruoho nurmikon ollessa kuiva.
3. Leikkuuvälineiden tulee olla ehjät ja terävät, niin että leikkaus on tarkka eikä revi ruohon päitä, mikä aiheuttaa niiden kellastumisen.
4. Moottoria tulee käyttää maksimikierroksilla, mikä takaa tarkan leikkaustuloksen ja sysää leikatun ruohon voimakkaasti poistoputkea kohti.
5. Leikkuutiheys tulee määritellä ruohon kasvun mukaan, välttäen liiallista kasvua leikkuiden

välillä.
6. Kuumalla ja kuivalla kaudella kannattaa pitää ruoho hieman pidempänä. Näin vähennetään maaperän kuivumista.
7. Hyvin hoidetun nurmikon ihanteellinen ruohon korkeus on noin 4-5 cm ja yhdellä leikkuukerralla ei ole tarpeen poistaa enempää kuin 1/3 kokonaiskorkeudesta. Suorita ruohon leikkuu kaksi kertaa, mikäli ruoho on erittäin korkeaa. Ensimmäinen leikkuu tulee suorittaa leikkuuväline maksimikorkeudella ja pienemmällä leikkausleveydellä ja toinen halutulla korkeudella seuraavana päivänä. (Kuva 5.14)
8. Nurmikosta tulee kauniin näköinen, kun leikkaukset suoritetaan vuorottain kahteen suuntaan samalla korkeudella. (Kuva 5.15)
9. Vähennä etenemisnopeutta, mikäli ruoho tukkii jätteiden kerääjän sillä nopeus voi olla liian korkea nurmikon olosuhteisiin katsoen. Mikäli ongelma kuitenkin jatkuu, siihen voivat olla syynä tylsät leikkuuvälineet tai siivekkeiden vääristyminen.
10. Ole erittäin varovainen pensaiden tai matalien reunakiveysten läheisyydessä työskennellessäsi, etteivät ne pääse vahingoittamaan leikkuuvälineitä tai vääristämään leikkuuvälineiden kokonaisuuden tasapainoa tai reunaa.

6. HUOLTO

6.1 TURVALLISUUSOHJEET

⚠ VAROITUS! ***Ota välittömästi yhteyttä jälleenmyyjään tai erikoistuneeseen huoltokeskukseen, jos laitteen seuraavien osien toiminnassa ilmenee ongelmia:***
- ***jarrut,***
- ***leikkuuvälineiden kytkeytyminen päälle tai irti,***
- ***eteenpäin menon vaihteen tai peruutusvaihteen laittaminen päälle.***

6.2 PÄÄSY MOOTTORIIN (Kuva 6.1)

Käännä moottorin kansi (1), jonka jälkeen moottoriin ja sen alle asetettuihin mekaanisiin yksikköihin päästää käsiksi.
Kyseisen toimenpiteen suorittamiseksi:
- aseta kone tasaiselle lattialle, vie leikkuuvälineiden kokonaisuus maksimaaliselle korkeudelle ja aseta reunan alle tukikappaleet (2), joiden koko on noin 65 70 mm, sen tukemiseksi seuraavien toimenpiteiden aikana.
- aseta voimansiirtovipu asentoon «KYTKETTY» (ks. 4.23), sillä nopeuden säätövivun tarvittavan liikkeen takaamiseksi seisontajarrun on oltava kytketty pois päältä.
- irrota keruusäkki
- ruuvaa auki vivun (3) nuppi ja vie vipu asentoon «R»;
- avaa pääsyluukku (4) ja ruuvaa auki kiinnitysmutteri (5) 13 mm:n avaimella.
- vapauta vipu (6) siten, että leikkuuvälineiden kokonaisuus asettuu tukipalojen päälle ja pidä sitä sivuttain siirrettynä, ettei se jää kiinni mihinkään pysäytysuraan, tartu kiinni istuimen alaosasta (7) ja taita suojus kumoon.

Sulkemishetkellä:
- varmista, että poistoputki (8) on asetettu kannattimelle (9) ja oikealla olevan ohjaimen päälle.
- aseta vipu (3) asentoon «R» ja laske suojus (1) vipujen (3) ja (6) tasolle;
- laita paikoilleen ensiksi vipu (6), sitten vipu (3) ja laske suojus, kunnes kiinnitysruuvi keskitetään.

⚠ VAROITUS! ***Kun suojus (1) on laskettu alas, tarkista, että:***
- ***poistoputken aukko (8) asettuu säännöllisesti takatyhjennyksen aukkoon (10) ja että se on vasten tukea (11).***

Näin ollen:
- kiristä kiinnitysmutteri pohjaan (5)
- vie vipu (6) asentoon «7» asettamalla sen vastaavaan pysäytysuraan
- ota pois tukipalat (2), asenna takaisin vivun nuppi (3) ja luukku (4).

6.3 SÄÄNNÖLLINEN HUOLTO

Taulukon tarkoituksena on auttaa säilyttämään laite tehokkaana ja turvallisena. Siinä on esitelty tärkeimmät toimenpiteet sekä niiden kaikkien suoritustiheydet.

Vieressä oleviin sarakkeisiin voidaan kirjata toimenpiteen suorituspäivä tai työtuntien määrät.

Toimenpide		jaksotus (Tuntia)	Suoritettu (Pvm tai Tunnit)							
1.	**LAITE**									
1.1	Leikkuuvälineiden kiinnityksen ja teroituksen tarkastus [3]	25								
1.2	Leikkuuvälineiden vaihto [3]	100								
1.3	Voimansiirtohihnan tarkistus [3]	25								
1.4	Voimansiirtohihnan vaihto [2] [3]	–								
1.5	Leikkuuvälineiden ohjaushihnan tarkastus [3]	25								
1.6	Leikkuuvälineiden ohjaushihnan vaihto [2] [3]	–								
1.7	Jarrun tarkistus ja säätö [3]	25								
1.8	Vedon tarkistus ja säätö [3]	25								
1.9	Leikkuuvälineen kytkeytymisen ja jarrun tarkastus [3]	25								
1.10	Kaikkien kiinnitysten tarkistus	25								
1.11	Yleisvoitelu [4]	25								
1.12	Polttoaineletku on tarkistettava ja tarvittaessa vaihdettava. [3]	2 vuoden välein								
2.	**MOOTTORI [1]**									
2.1	Moottoriöljyn vaihto	…								
2.2	Ilmansuodattimen tarkistus ja puhdistus	…								
2.3	Ilmansuodattimen vaihto	…								
2.4	Polttoainesuodattimen tarkistus	…								
2.5	Polttoainesuodattimen vaihto	…								
2.6	Sytytystulpan kosketusten tarkastus	…								
2.7	Sytytystulpan vaihto	…								

[1] Katso moottorin käyttöopasta, joka sisältää täydellisen luettelon ja aikavälit.
[2] Ota yhteyttä jälleenmyyjään heti kun havaitset ensimmäiset merkit käyttöhäiriöistä.
[3] Toimenpide, jonka saa suorittaa joko jälleenmyyjä tai erikoistunut huoltokeskus.
[4] Suorita kaikkien nivelliitosten yleisvoitelu aina ennen laitteen pidempiä seisokkiaikoja.

6.3.1 Moottori (Kuva 6.2)

Seuraa kaikkia moottorin käyttöoppaassa annettuja ohjeita.
Moottorin öljynpoisto suoritetaan käyttötarkoitukseen sopivalla ruiskulla, kun olet ruuvannut auki täyttökorkin (1).
Kiinnitä ruiskuun (3) letku (2), työnnä putki aukon pohjaan ja ime kaikki moottoriöljy pois. Ota huomioon, että täydellinen tyhjennys vaatii toimenpiteen toistamista muutamaan kertaan.

6.3.2 Taka-akseli

Koostuu sinetöidystä lohkosta eikä tarvitse huoltoa; siinä on kestovoitelu, joka ei vaadi vaihtoa tai täydennystä.

6.3.3 Akku (Kuva 6.3)

Huolla akku huolellisesti, jotta se säilyy parhaassa käyttökunnossa mahdollisimman pitkään.
Akku tulee ehdottomasti ladata:
– ennen uuden laitteen ensimmäistä käyttöä
– aina ennen laitteen pitkää seisonta–aikaa
– ennen ensimmäistä käynnistystä pitkän seisonnan jälkeen.

Lue ja noudata akun mukana toimitetussa käyttöoppaassa annettuja latausohjeita huolellisesti. Näiden ohjeiden laiminlyöminen voi aiheuttaa vakavia vaurioita akun osille.
Tyhjennyt akku on ladattava välittömästi uudelleen.

TÄRKEÄÄ *Latauksen on tapahduttava vakiojännitelaitteella. Muuntyyppisten latausjärjestelmien käyttö voi aiheuttaa akun vahingoittumisen korvauskelvottomaksi.*

Laite on varustettu lataukseen tarkoitetulla liittimellä (1), joka on kytkettävä ylläpitoakkulaturin liittimeen. Ylläpitoakkulaturi on voitu toimittaa joko laitteen mukana (jos varusteena) tai se voidaan toimittaa pyynnöstä (ks. 8.2).
TÄRKEÄÄ *Tätä liitintä saa käyttää ainoastaan valmistajan suosittelemien ylläpitoakkulaturien kytkentään. Ylläpitoakkulaturin käyttö:*
– *noudata vastaavissa käyttöohjeissa annettuja neuvoja*
– *seuraa akun käyttöoppaassa annettuja neuvoja.*

6.3.4 Rasvaus (Kuva 6.4)

Rasvaa 100 käyttötunnin välein:
– ohjauspyörän tapit kahden rasvanipan kautta (1)
– etenemisen ohjausvivun nivelet rasvanipan (2) kautta, johon päästään istuimen jalustaan asetetun luukun kautta.

6.4 LAITTEELLE TEHTÄVÄT TOIMENPITEET

6.4.1 Leikkuuvälineiden kokonaisuuden linjaus (Kuva 6.5)

Leikkuuvälineiden kokonaisuuden oikea säätö on tasaisesti leikatun nurmikon ehdoton edellytys.
Jos leikkaustulos on epäsäännöllinen, tarkasta renkaiden paine.
Jos tämä ei riitä takaamaan tasaista leikkaustulosta, ota yhteyttä jälleenmyyjään tarpeellisten tarkastusten suorittamista sekä leikkuuvälineiden kokonaisuuden suuntauksen säätämistä varten.

6.4.2 Pyörien vaihtaminen (Kuva 6.6)

Aseta tukikappaleita laitteen rungon tukielementin alle vaihdettavan pyörän puolelle laitteen ollessa tasaisella alustalla.
Pyörät pysyvät paikoillaan elastisen renkaan (1) avulla, joka saadaan poistettua ruuvimeisselin avulla.

HUOMAUTUS *Mikäli toinen tai molemmat takapyörät joudutaan vaihtamaan, tarkasta, että ulkohalkaisijan mahdolliset erot eivät ylitä 8-10 mm. Jos näin ei ole, on leikkuuvälineiden kokonaisuuden suuntaus säädettävä epäsäännöllisen leikkaustuloksen estämiseksi.*

TÄRKEÄÄ *Ennen pyörän asentamista rasvaa akseli rasvalla. Aseta joustava rengas (1) ja laipan aluslevy (2) huolellisesti.*

6.4.3 Renkaiden korjaus tai vaihtaminen

Jokainen renkaan vaihto tai korjaus tulee antaa aina erikoistuneen rengaskorjaamon suoritettavaksi. Korjaus tulee suorittaa pinnoitteen tyypin mukaisesti.

6.4.4 Sulakkeen vaihto (Kuva 6.7)

Laitteessa on muutamia eriarvoisia sulakkeita (1), joiden toiminnot ja ominaisuudet ovat:

– Sulake 10 A = yleisten piirien suoja ja elektronisen kortin tehon suoja. Sulakkeen aktivoituminen saa aikaan laitteen pysähtymisen sekä kojetaulussa olevien merkkivalojen sammumisen kokonaan.
– Sulake 25 A = latauspiirin suoja, jonka aktivoituminen näkyy akun latauksen purkautumisena ja siitä johtuvina käynnistysvaikeuksina.

➲ ***Hondan moottorilla:***

- Sulake 10 A = yleisten piirien suoja ja elektronisen kortin tehon suoja. Sulakkeen aktivoituminen saa aikaan laitteen pysähtymisen sekä kojetaulussa olevien merkkivalojen sammumisen kokonaan.
- Sulake 25 A = latauspiirin suoja, jonka aktivoituminen näkyy akun latauksen purkautumisena ja siitä johtuvina käynnistysvaikeuksina.
- Sulake T-6,3 A (hidastettu) (2) = yleisten piirien suoja ja elektronisen kortin suoja. Sulakkeen aktivoituminen saa aikaan laitteen pysähtymisen sekä mittaritaulussa olevien merkkivalojen sammumisen kokonaan.

Sulakkeen arvo on annettu sulakkeessa.

TÄRKEÄÄ *Käytetty sulake tulee aina vaihtaa uuteen samantyyppiseen sulakkeeseen. Sitä ei saa koskaan vaihtaa eri kapasiteetin omaavaan sulakkeeseen.*

Jos et saa poistettua aktivoitumisen syitä, ota yhteyttä jälleenmyyjään.

6.4.5 Lampun vaihto (jos asennettu) (Kuva 6.8)

Lamppu (18W) on asetettu pikaliitoksella lampunpitimeen, joka saadaan irti pyörittämällä sitä vastapäivään pihdeillä.

6.4.6 Leikkuuvälineiden asennus, vaihto ja uudelleenasennus

⚠ VAROITUS! ***Käytä aina paksuja työhanskoja käyttäessäsi leikkuuväineitä.***

⚠ VAROITUS! ***Vaihda aina vioittuneet tai vääntyneet leikkuuvälineet uusiin. Älä yritä korjata niitä! KÄYTÄ AINA ALKUPERÄISIÄ LEIKKUUVÄLINEITÄ!***

Tässä laitteessa tulee käyttää leikkuuvälinettä, jossa on koodi joka on osoitettu sivulla ii annetussa taulukossa.
Jatkuvan tuotekehityksen vuoksi yllämainitut leikkuuvälineet saatetaan ajan kuluessa vaihtaa toisiin, mutta leikkuuvälineet pysyvät aina keskenään vaihtokelpoisina ja käyttöturvallisuuden kannalta samanarvoisina.

7. VIANETSINTÄKAAVIO

VIKA	MAHDOLLINEN SYY	KORJAUSTOIMENPIDE
1. Kun avain on käännettynä ”KÄYNNISSÄ” asentoon, merkkivalo ei syty.	Piirikortin suoja on aktivoitunut, koska: – akku on huonosti kytketty – akun napaisuus on käänteinen – huono maadoitus – akun lataus ei ole riittävä – sulake on palanut – kortti on kastunut	Käännä avain «PYSÄYTYS» asentoon ja etsi vian syyt: – tarkista liitännät (ks. 3.2) – tarkista liitännät (ks. 3.2) – tarkista liitännät (ks. 3.2) – lataa akku (ks. 6.3.3) – vaihda sulake (10 A) (ks. 6.4.4) – kuivaa lämpimällä ilmavirralla
2. Kun avain on käännettynä «KÄYNNISTYS» asentoon, merkkivalo vilkkuu ja käynnistysmoottori ei pyöri	– käynnistyksen edellytykset puuttuvat	– tarkista, että käynnistysolosuhteet ovat oikeat (ks. 5.2.a)
3. Kun avain on käännettynä «KÄYNNISTYS» asentoon, merkkivalo syttyy, mutta käynnistysmoottori ei pyöri.	– akun lataus ei ole riittävä – latauksen sulake palanut – käynnistysreleen toimintahäiriö	– lataa akku (ks. 6.2.3) – vaihda sulake (25 A) (ks. 6.4.4) – ota yhteyttä jälleenmyyjään
4. Kun avain on käännettynä «KÄYNNISTYS» asentoon, käynnistysmoottori pyörii, mutta moottori ei käynnisty.	– akun lataus ei ole riittävä – polttoainevirtaus puuttuu – käynnistysvika	– lataa akku (ks. 6.3.3) – tarkista taso säiliössä (ks. 5.3.3) – avaa hana (jos asennettu) (ks. 5.4.1) – tarkista polttoainesuodatin – tarkista sytytystulpan suojan kiinnitys – tarkista elektrodien oikeat välit ja puhtaus

VIKA	MAHDOLLINEN SYY	KORJAUSTOIMENPIDE
5. Moottorin käynnistys on vaikeaa tai sen toiminta on epäsäännöllistä	– kaasutus ei toimi oikein	– puhdista ilmansuodatin tai vaihda se – puhdista polttoaineastia – tyhjennä säiliö ja laita uutta polttoainetta – tarkista polttoaineen suodatin ja vaihda se tarvittaessa
6. Moottorin toiminta heikkenee leikkuun aikana	– etenemisnopeus on suuri leikkuukorkeuteen nähden	– vähennä etenemisnopeutta ja/tai nosta leikkuukorkeutta (ks. 5.4.5)
7. Moottori sammuu työn aikana ja merkkivalo vilkkuu	Piirikortin suoja on aktivoitunut, koska: – turvalaitteet ovat aktivoituneet	Käännä avain «PYSÄYTYS« asentoon ja etsi vian syyt: – tarkista, että käynnistysolosuhteet ovat oikeat (ks. 5.2.b)
8. Moottori sammuu ja merkkivalo sammuu	Piirikortin suoja on aktivoitunut, koska: – tyhjä akku – lataussäätimestä johtuva ylijännite – akku on huonosti kytketty (huonot kytkennät)	Käännä avain «PYSÄYTYS« asentoon ja etsi vian syyt: – lataa akku (ks. 6.3.3) – käänny valtuutetun huoltokeskuksen puoleen – tarkista akun liitännät (ks. 3.2)
9. Moottori sammuu ja merkkivalo palaa	– moottorissa esiintyy häiriöitä	– käänny valtuutetun huoltokeskuksen puoleen
10. Leikkuuvälineet eivät kytkeydy tai ne eivät pysähdy, kun ne kytketään irti.	– kytkentäjärjestelmässä ongelmia	– ota yhteyttä jälleenmyyjään
11. Leikkaustulos epätasainen ja keruu vajavainen	– leikkuuvälineiden kokonaisuus ei ole yhdensuuntainen maaperän kanssa – leikkuuvälineiden toiminta on huono – etenemisnopeus on suuri leikattavan ruohon korkeuteen nähden – etenemisnopeus on suuri leikattavan ruohon korkeuteen nähden – poistoputki on tukkeutunut	– tarkista rengaspaineet (ks. 5.3.2) – aseta uudelleen leikuuvälineiden kokonaisuuden linjaus maaperään nähden (ks. 6.4.1) – ota yhteyttä jälleenmyyjään – vähennä etenemisnopeutta ja/tai nosta leikkuuvälineiden kokonaisuutta (ks. 5.4.5) – odota, että ruoho on kuivaa – poista keruusäkki ja tyhjennä poistoputki (ks. 5.4.7)
12. Epänormaalia tärinää toiminnan aikana	– leikkuuvälineiden kokonaisuus on täynnä ruohoa – leikkuuvälineet ovat epätasapainossa tai löystyneet – kiinnitykset ovat löystyneet	– puhdista leikkuuvälineiden kokonaisuus (ks. 5.4.10) – ota yhteyttä jälleenmyyjään – tarkista moottorin ja rungon kiinnitysruuvit ja kiristä ne.
13. Epävarma tai tehoton jarrutus	– jarru säädetty virheellisesti	– ota yhteyttä jälleenmyyjään
14. Epätasainen eteneminen, heikko vetovoima noususssa tai laitteella taipumus nousta pystyyn	– ongelmia hihnan tai kytkemisvälineen kanssa	– ota yhteyttä jälleenmyyjään
15. Laite ei liiku, kun moottori on käynnissä ja ajopoljinta painetaan	– vapautusvipu on asennossa «B»	– vie se asentoon «A» (ks.4.23)

VIKA	MAHDOLLINEN SYY	KORJAUSTOIMENPIDE
16. Jos laite alkaa täristä oudosti	– vahingoittunut tai löystyneitä osia	– pysäytä laite ja irrota sulakkeen johto – tarkista mahdolliset vauriot – tarkista onko laitteessa löystyneitä osia ja kiristä ne – tarkistuta laite, suorita osien vaihdot tai korjaustoimenpiteet erikoistuneessa huoltokeskuksessa

Jos ongelmat jatkuvat sen jälkeen kun olet suorittanut yllämainitut toimenpiteet, ota yhteyttä jälleenmyyjään.

⚠ VAROITUS! ***Älä koskaan yritä suorittaa vaativia korjauksia, ellei käytössäsi ole tarvittavia välineitä ja teknistä tietoutta. Huonosti suoritetut korjaukset aiheuttavat automaattisesti takuun sekä valmistajan vastuun raukeamisen.***

8. LISÄVARUSTEET

8.1

- YLLÄPITOAKKULATURIT (Kuva 8.1 nro 41)

Ylläpitoakkulaturin avulla voit säilyttää akun moitteettomassa kunnossa laitteen seisokkiaikojen aikana, joka puolestaan takaa parhaan mahdollisen lataustason sekä akun pitkän käyttöiän.

- SILPPUAMISVARUSTEET (Kuva 8.1 nro 42)

Vaihtoehtoisena keruusäkille, hienontaa ruohon pieneksi silpuksi ja jättää sen nurmikkoon.

- SUOJAKANGAS (Kuva 8.1 nro 43)

Suojaa laitetta pölyltä, kun se ei ole käytössä.

FR **ATTENTION: LIRE ATTENTIVEMENT LE MANUEL AVANT D'UTILISER CETTE MACHINE. Conserver pour toute consultation future**

Pour le moteur et la batterie, lire attentivement les manuels d'utilisation correspondants.

SOMMAIRE

1. NORMES DE SÉCURITÉ 1
2. CONNAÎTRE LA MACHINE 5
3. DÉBALLAGE ET MONTAGE 6
4. COMMANDES ET OUTILS DE CONTRÔLE 8
5. RÈGLES D'UTILISATION 9
   - 5.1 Recommandations pour la sécurité ... 9
   - 5.2 Critères d'intervention des dispositifs de sécurité 10
   - 5.3 Opérations à effectuer avant de commencer le travail 10
   - 5.4 Utilisation de la machine 11
   - 5.5 Utilisation sur terrains en pente 13
   - 5.6 Quelques conseils pour garder une belle pelouse 13
6. ENTRETIEN 14
   - 6.1 Recommandations pour la sécurité . 14
   - 6.2 Accès au moteur 14
   - 6.3 Entretien ordinaire 14
   - 6.4 Interventions sur la machine 15
7. GUIDE POUR IDENTIFIER LES PROBLÈMES 17
8. ÉQUIPEMENTS 20

COMMENT CONSULTER LE MANUEL

Dans le texte de ce manuel, certains paragraphes contenant des informations très importantes pour la sécurité ou le fonctionnement sont signalés de différentes façons, comme indiqué ci-après:

REMARQUE *oppure* **IMPORTANT**

Pour donner des précisions ou d'autres éléments à ce qui vient d'être indiqué, dans le but de ne pas endommager la machine ou de ne pas causer de dommages.

⚠ ATTENTION! ***Possibilité de lésions à l'utilisateur ou à autrui en cas de non respect des consignes.***

⚠ DANGER! ***Possibilité de lésions graves à l'utilisateur ou à autrui, et danger de mort, en cas de non respect des consignes.***

Le manuel décrit plusieurs versions de machine qui peuvent se différencier les unes des autres essentiellement selon:
– La présence de composants ou d'équipements qui ne sont pas toujours disponibles dans les différentes zones de commercialisation.
– Les équipements spéciaux.

Le symbole "➪" indique les différences relatives à l'utilisation et il est suivi de l'indication de la version à laquelle il se réfère.

REMARQUE *Toutes les indications «avant», «arrière», «droite» et «gauche» se réfèrent à la position de l'opérateur assis. (Fig. 1.1)*

IMPORTANT *Pour toutes les opérations d'utilisation et entretien relatives au moteur et à la batterie qui ne sont pas décrites dans le présent manuel, consulter les manuels d'utilisation spécifiques, qui font partie intégrante de la documentation fournie.*

1. NORMES DE SÉCURITÉ à observer scrupuleusement

A) FORMATION

1) ATTENTION! Lire attentivement ces instructions avant d'utiliser la machine. Se familiariser avec les commandes et avec la bonne utilisation de la machine. Apprendre à arrêter rapidement le moteur. Le non-respect des avertissements et des instructions peut causer des incendies et/ou de graves lésions. Conserver tous les avertissements et les instructions pour toute consultation future.
2) Ne jamais permettre à des enfants ou à des personnes ne connaissant pas suffisamment les instructions d'utiliser la machine. La réglementation locale peut fixer un âge minimum pour l'utilisateur.
3) Ne pas utiliser la machine lorsque des personnes, en particulier des enfants ou des animaux se trouvent à proximité.
4) Ne jamais utiliser la machine en cas de fatigue ou de malaise de l'utilisateur, ou en cas de consommation de médicaments, de drogues, d'alcool ou de substances dangereuses pour les capacités de réflexes et de concentration.
5) Se rappeler que l'opérateur ou l'utilisateur est responsable des accidents et des imprévus qui peuvent arriver à d'autres personnes ou à leurs biens. L'utilisateur est responsable de l'évaluation des risques potentiels du terrain à travailler et de la mise en place de toutes les précautions

nécessaires pour assurer sa sécurité et celle d'autrui, en particulier sur les terrains en pente, les sols accidentés, glissants ou instables.
6) Si la machine est cédée ou prêtée à des tiers, vérifier que l'utilisateur prenne connaissance des consignes d'utilisation contenues dans le présent manuel.
7) Ne pas transporter des enfants ou d'autres passagers sur la machine, car ils pourraient tomber ou occasionner des lésions graves ou compromettre la conduite en sécurité de la machine.
8) Le conducteur de la machine doit suivre scrupuleusement les instructions relatives à la conduite et en particulier:
– Ne pas se distraire et rester suffisamment concentré pendant le travail.
– Se rappeler qu'il n'est pas possible de reprendre le contrôle d'une machine qui glisse sur une pente en utilisant le frein. Les causes principales de la perte du contrôle sont:
  • Manque d'adhérence des roues.
  • Vitesse excessive.
  • Freinage inadéquat.
  • Machine inadaptée à l'utilisation.
  • Manque de connaissance des effets pouvant dériver des conditions du terrain, en particulier dans les pentes.
  • Mauvaise utilisation comme véhicule de remorquage.
9) La machine est équipée d'une série de minirupteurs et de dispositifs de sécurité qu'il ne faut jamais modifier ou enlever, sous peine d'annuler la garantie et de soulever le fabricant de toute responsabilité. Toujours contrôler que les dispositifs de sécurité fonctionnent avant d'utiliser la machine.

B) OPÉRATIONS PRÉLIMINAIRES

1) Lors de l'utilisation de la machine, toujours porter des chaussures de sécurité résistantes, antidérapantes et des pantalons longs. Ne pas utiliser la machine pieds nus ou avec des chaussures ouvertes. Éviter de porter des chaînes, des bracelets ou des vêtements larges avec des parties flottantes, ou dotés de lacets ou cravates. Les cheveux longs doivent être attachés. Toujours porter un casque anti-bruit.
2) Inspecter minutieusement toute la zone de travail et enlever tout ce qui pourrait être éjecté par la machine ou tout ce qui pourrait endommager l'assemblage des organes de coupe et le moteur (cailloux, branches, fils de fer, os, etc..).
3) ATTENTION: DANGER! L'essence est très inflammable.
– Conserver le carburant dans les bidons prévus à cet effet.
– Faire le plein d'essence à l'aide d'un entonnoir, en plein air uniquement et ne pas fumer pendant cette opération, ni lors de la manipulation du carburant.
– Ajouter de l'essence avant de démarrer le moteur et ne jamais enlever le bouchon du réservoir de carburant ou faire le plein lorsque le moteur est en fonctionnement ou tant qu'il est encore chaud.
– Ne pas faire démarrer le moteur si de l'essence a été répandue; éloigner la machine de la zone où le carburant a été renversé, et éviter de créer toute possibilité d'incendie tant que le carburant ne s'est pas évaporé et que les vapeurs d'essence ne se sont pas dissipées.
– Remettre et serrer correctement les bouchons du réservoir et du récipient.
4) Remplacer les silencieux défectueux.
5) Procéder à un contrôle général de la machine avant son utilisation, en particulier:
De l'aspect de l'organe de coupe, contrôler que les vis et l'assemblage des organes de coupe ne sont ni usés ni endommagés. Remplacer en bloc les organes de coupe et les vis endommagées ou usées pour maintenir l'équilibrage. Les éventuelles réparations doivent être exécutées dans un centre spécialisé.
6) Contrôler l'état de la batterie à intervalles réguliers. La remplacer si l'enveloppe de la batterie, le couvercle ou les bornes sont endommagés.
7) Avant de commencer toute activité, toujours monter les protecteurs d'éjection (bac de ramassage, protecteur d'éjection latérale ou protecteur d'éjection arrière).

C) PENDANT L'UTILISATION

1) Ne pas faire fonctionner le moteur dans des endroits confinés où des gaz nocifs contenant du monoxyde de carbone peuvent s'accumuler. Les opérations de démarrage doivent s'effectuer en plein air ou dans un lieu bien aéré! Toujours se rappeler que les gaz d'échappement sont toxiques.
2) Travailler uniquement à la lumière du jour ou avec un bon éclairage et en conditions de bonne visibilité. Tenir les personnes, les enfants et les animaux éloignés de la zone de travail.
3) Si possible, éviter de travailler dans l'herbe mouillée. Éviter de travailler sous la pluie et par temps orageux. Ne pas utiliser la machine par mauvais temps, notamment lorsqu'il existe un risque de foudre.
4) Avant de démarrer le moteur, désengager la lame, met-tre le levier du changement de vitesse (dans les modè-les à transmission mécanique) ou le levier de réglage de la vitesse (dans les modèles à transmission hydrostatique) au point mort et serrer le frein de stationnement.
5) Faire très attention à proximité d'obstacles

qui pourraient limiter la visibilité.
6) Insérer le frein de stationnement pour garer la machine.
7) Ne jamais utiliser la machine sur des pentes supérieures à 10º (17%), indépendamment du sens de la marche.
8) Se rappeler qu'il n'existe pas de pente "sûre". Se déplacer sur des terrains en pente demande une attention particulière. Pour éviter de basculer ou de perdre le contrôle de la machine:
– Ne pas s'arrêter ou repartir brusquement dans une pente ou dans une côte.
– Embrayer doucement et garder toujours une vitesse engagée (dans les modèles à transmission mécanique) ou bien actionner doucement le levier de réglage de la vitesse aussi bien en marche avant qu'en marche arrière (dans les modèles à transmission hydrostatique) surtout en descente;
– Réduire la vitesse dans les pentes et dans les virages serrés.
– Faire attention aux dos d'âne, aux cassis et aux dangers cachés.
– Ne jamais tondre en travers de la pente. Les pelouses en pente se tondent dans le sens de la montée et de la descente et jamais transversalement. Faire très attention aux changements de direction et à ce que les roues en amont ne rencontrent pas d'obstacles (cailloux, branches, racines, etc.) susceptibles de faire glisser la machine sur le côté, de la renverser ou d'entraîner une perte de contrôle du véhicule.
9) Réduire la vitesse avant tout changement de direction sur des terrains en pente et mettre le frein de stationnement avant de laisser la machine à l'arrêt et sans surveillance.
10) Faire très attention à proximité d'escarpements, de fossés ou de talus. La machine peut se renverser si une roue franchit un bord ou si le bord cède.
11) Prêter la plus grande attention pendant la tonte et les manœuvres en marche arrière. Regarder derrière soi avant et pendant la marche arrière pour s'assurer qu'il n'y ait pas d'obstacles.
12) Débrayer l'organe de coupe ou la prise de force lors de traversée de surfaces sans herbe lors de déplacement de ou vers la zone à tondre et mettre l'assemblage de l'organe de coupe dans la position la plus haute.
13) Faire très attention à la circulation routière lors de l'utilisation de la machine en bordure de route.
14) ATTENTION! La machine n'est pas homologuée pour circuler sur les voies publiques. Elle s'utilise exclusivement (conformément au Code de la Route) dans des zones privées interdites au trafic.
15) Ne jamais utiliser la machine si les protecteurs sont endommagés, sans le bac de ramassage, le protecteur d'éjection latérale ou le protecteur d'éjection arrière.
16) Ne jamais approcher les mains et les pieds à proximité ou en-dessous des pièces rotatives. Toujours rester à distance de l'ouverture d'éjection.
17) Ne pas laisser la machine arrêtée dans l'herbe haute avec le moteur en marche afin d'éviter de provoquer des incendies.
18) Lors de l'utilisation des équipements, ne jamais diriger l'éjection vers les personnes.
19) Utiliser les équipements approuvés par le fabricant de la machine uniquement.
20) Ne pas utiliser la machine si les équipements / appareils ne sont pas installés aux endroits prévus.
21) Faire attention lors de l'utilisation des bacs de ramassage et des équipements car ils peuvent altérer la stabilité de la machine, en particulier dans les pentes.
22) Ne jamais modifier les réglages du moteur, ni mettre le moteur en surrégime.
23) Ne pas toucher les composants du moteur qui chauffent pendant l'utilisation. Risque de brûlures.
24) Débrayer l'organe de coupe ou la prise de force, mettre au point mort et insérer le frein de stationnement, arrêter le moteur et retirer la clé (en s'assurant que toutes les parties en mouvement sont complètement arrêtées):
– À chaque fois que la machine est laissée sans surveillance ou que le poste de conduite est abandonné:
– Avant de supprimer les causes d'un blocage ou de déboucher la goulotte d'éjection.
– Avant toute opération de nettoyage, de vérification ou de réparation de la machine.
– Après avoir heurté un objet étranger. Vérifier si la machine est endommagée et effectuer les réparations nécessaires avant de l'utiliser à nouveau.
25) Débrayer l'organe de coupe ou la prise de force et arrêter le moteur (en s'assurant que toutes les parties en mouvement sont complètement arrêtées):
– Avant de faire le plein de carburant.
– À chaque fois qu'on enlève ou que l'on remonte le bac de ramassage.
– Toutes les fois que l'on enlève ou que l'on remonte le protecteur d'éjection latérale.
– Avant de régler la hauteur de coupe, si cette opération ne peut pas être effectuée depuis le poste du conducteur.
26) Débrayer l'organe de coupe ou la prise de force pendant le transport et à chaque fois qu'ils ne sont pas utilisés.
27) Réduire le régime du moteur avant de l'arrêter. À la fin du travail, couper l'alimentation du carburant en suivant les instructions fournies

par le manuel.
28) Faire attention à l'assemblage des organes de coupe avec plus d'un organe de coupe car un organe de coupe en rotation peut déterminer la rotation des autres.
29) ATTENTION – En cas de ruptures ou d'accidents pendant l'utilisation de la machine, arrêter immédiatement le moteur et éloigner la machine afin de ne pas provoquer de dommages supplémentaires; en cas d'accidents avec lésions personnelles ou à des tiers, activer immédiatement les procédures d'urgence les mieux adaptées à la situation en cours et s'adresser à une structure médicale pour la dispense des soins nécessaires. Enlever soigneusement les éventuels détritus qui, si ignorés, pourraient causer des dommages ou des lésions aux personnes ou aux animaux.
30) ATTENTION – Le niveau de bruit et de vibration indiqués par cette notice sont les valeurs maximum d'utilisation de la machine. L'utilisation d'un organe de coupe non équilibré, d'une vitesse de mouvement excessive et l'absence d'entretien ont une influence significative sur les émissions sonores et les vibrations. Il faut donc adopter des mesures préventives afin d'éliminer tout dommage possible dû à un bruit élevé et aux contraintes issues des vibrations; veiller à l'entretien de la machine, porter un casque antibruit, faire des pauses pendant le travail.

D) ENTRETIEN ET ENTREPOSAGE

⚠ **Laissez le moteur refroidir avant de ranger la machine.**

⚠ **Les moteurs en marche dégagent de la chaleur et le silencieux devient extrêmement chaud. Pour éviter tout risque d'incendie, laisser le moteur et le silencieux refroidir avant de les ranger. Retirer également les éventuels débris accumulés autour du silencieux, tels que feuilles, herbe ou broussailles.**

1) ATTENTION! Enlever la clé et lire les instructions correspondantes avant d'entamer tout nettoyage ou entretien. Porter des vêtements appropriés et des gants de travail dans toutes les situations entraînant un risque pour les mains.
2) ATTENTION! Ne jamais utiliser la machine si certaines de ses pièces sont usées ou endommagées. Les pièces défectueuses ou détériorées doivent être remplacées et ne doivent jamais être réparées. Utiliser les pièces de rechange originales uniquement: l'utilisation de pièces de rechange non originales et/ou montées de manière incorrecte compromet la sécurité de la machine, peut provoquer des accidents ou des lésions personnelles et soulève le constructeur de toute obligation ou responsabilité.
3) Toutes les interventions de réglage et d'entretien qui ne sont pas décrites dans ce manuel doivent être exécutées par le revendeur ou un centre spécialisé disposant des connaissances et des équipements nécessaires pour que le travail soit exécuté correctement, en maintenant le niveau de sécurité de la machine d'origine. Les opérations exécutées dans des structures inadéquates ou par des personnes non qualifiées entraînent la déchéance de toute forme de garantie que ce soit et de toute obligation ou responsabilité du fabricant.
4) Après chaque utilisation, retirer la clé et contrôler les éventuels dommages.
5) Maintenir tous les écrous et les vis serrés afin de toujours assurer les conditions de fonctionnement en sécurité de la machine. Un entretien régulier est essentiel pour la sécurité et le maintien du niveau des performances.
6) Contrôler régulièrement que les vis de l'organe de coupe soient bien serrées.
7) Porter des gants de travail pour manipuler l'organe de coupe, pour le démonter ou le remonter.
8) Faire attention à l'équilibrage des organes de coupe quand ils sont affûtés. Toutes les opérations concernant les organes de coupe (démontage, affûtage, équilibrage, remontage et/ou remplacement) sont des travaux compliqués qui demandent une compétence spécifique outre à l'utilisation d'équipements spéciaux; pour des raisons de sécurité, il faut donc toujours les faire exécuter dans un centre spécialisé.
9) Contrôler le fonctionnement des freins à intervalles réguliers. L'entretien des freins est important et, si besoin, les réparer.
10) Contrôler à intervalles réguliers le protecteur d'éjection latérale ou le protecteur d'éjection arrière, le bac de ramassage et la grille d'aspiration. Les remplacer si endommagés.
11) Remplacer les étiquettes indiquant les instructions ou les avertissements, si endommagées.
12) Lorsque la machine doit être rangée ou laissée sans surveillance, abaisser l'assemblage des organes de coupe.
13) Placer la machine dans un lieu inaccessible aux enfants.
14) Ne pas entreposer la machine avec du carburant dans le réservoir dans un endroit où les vapeurs d'essence pourraient atteindre une flamme, une étincelle ou une forte source de chaleur.
15) Laisser refroidir le moteur avant de ranger la machine à un endroit quelconque.
16) Pour réduire le risque d'incendie, débarrasser le moteur, le silencieux d'échappement, le

compartiment de la batterie et la zone d'entreposage de l'essence des résidus d'herbe, de feuilles ou d'excès de graisse. Toujours vider le bac de ramassage et ne pas laisser de récipients avec l'herbe coupée à l'intérieur d'un local.
16) Pour réduire le risque d'incendie, contrôler régulièrement la présence de pertes d'huile et/ou de carburant.
18) Si le réservoir doit être vidangé, effectuer cette opération en plein air et lorsque le moteur est froid.
19) Ne jamais laisser les clés insérées ou à la portée des enfants ou de personnes non aptes. Enlever la clé avant de commencer toute opération d'entretien.

E) TRANSPORT

1) ATTENTION! - Si la machine doit être transportée sur un camion ou une remorque, utiliser des rampes d'accès ayant une résistance, une largeur et une longueur adéquates. Charger la machine avec le moteur éteint, sans conducteur et en la poussant seulement, avec l'effort d'un nombre de personnes adéquat. Pendant le transport, fermer le robinet d'essence (si prévu), abaisser l'assemblage de l'organe de coupe ou l'équipement, enclencher le frein de stationnement et fixer adéquatement la machine au moyen de transport avec des câbles ou des chaînes.

F) PROTECTION DE L'ENVIRONNEMENT

1) La protection de l'environnement doit être un aspect important et prioritaire dans l'utilisation de la machine, au profit de la société civile et de l'environnement dans lequel nous vivons. Éviter de déranger le voisinage.
2) Suivre scrupuleusement les normes locales pour l'élimination des emballages, des huiles, de l'essence, des pièces détériorées ou de tout élément ayant un effet important sur l'environnement; ces déchets ne doivent pas être jetés à la poubelle, mais doivent être séparés et confiés aux centres de collecte prévus, qui procèderont au recyclage des matériaux.
3) Suivre scrupuleusement les normes locales pour l'élimination des déchets après la coupe.
4) Au moment de la mise hors service, ne pas abandonner la machine dans la nature, mais contacter un centre de collecte, selon les normes locales en vigueur.

2. CONNAÎTRE LA MACHINE

2.1 DESCRIPTION DE LA MACHINE ET DOMAINE D'UTILISATION

Cette machine est un équipement de jardinage et plus précisément une tondeuse à gazon à conducteur porté .
La machine est équipée d'un moteur qui actionne l'organe de coupe, protégé par un carter, ainsi qu'un groupe de transmission qui actionne le mouvement de la machine.
L'opérateur est en mesure de conduire la machine et d'actionner les commandes principales en restant toujours assis au poste de conduite.
Les dispositifs montés sur la machine prévoient l'arrêt du moteur et de l'organe de coupe, en quelques secondes, dès que les actions de l'opérateur ne sont pas conformes aux conditions de sécurité prévues.
Ce manuel décrit aussi bien la machine à transmission mécanique que celle à transmission hydrostatique.

Emploi prévu

Cette tondeuse a été conçue et construite pour couper l'herbe.
L'utilisation d'équipements particuliers, prévus par le fabricant comme l'équipement original ou vendu séparément, permet d'effectuer la tonte en fonction des différents modes opératoires, illustrés par ce manuel ou dans le mode d'emploi qui accompagne les équipements.
De la même façon, la possibilité d'appliquer des équipements supplémentaires (si prévus par le fabricant) peut élargir l'usage prévu à d'autres fonctions, selon les limites et les conditions indiquées dans le mode d'emploi accompagnant l'équipement.

Typologie d'utilisateur

Cette machine est destinée à être utilisée par des particuliers, à savoir des opérateurs non professionnels. Cette machine est destinée à un «usage récréatif».
Cette machine est destinée à être utilisée par des particuliers, à savoir des opérateurs non professionnels. Cette machine est destinée à un «usage récréatif».

Usage impropre

Tout usage autre que ceux cités ci-dessus peut se révéler dangereux et nuire aux personnes et/ou aux choses. Font partie de l'usage impropre (à titre d'exemple, mais pas seulement):
– utiliser la machine pour passer sur des terrains instables, glissants, glacés, rocailleux ou inégaux, des flaques ou des mares ne permettant pas d'évaluer la consistance du terrain;
– actionner l'organe de coupe sur des sections non herbeuses;
– utiliser la machine le ramassage des feuilles ou des détritus.

L'usage impropre de la machine implique la déchéance de la garantie et soulève le fabricant de toute responsabilité, en reportant sur l'utilisateur tous les frais dérivants de dommages ou de lésions corporelles à l'utilisateur ou des tiers.

2.2 PLAQUE SIGNALÉTIQUE ET COMPOSANTS DE LA MACHINE (voir figures aux pages ii)

1. Niveau de puissance acoustique
2. Marque de conformité CE
3. Année de fabrication
4. Puissance et vitesse de service du moteur
5. Type de machine
6. Numéro de série
7. Masse de la machine avec réservoir vide en kg
8. Nom et adresse du fabricant
9. Type de transmission (si indiqué)
10. Code article
L'exemple de la déclaration de conformité se trouve à l'avant-dernière page du manuel.



/---/---/---/---/---/---/---/

Inscrire ici le numéro de série de la machine (6)

Immédiatement après l'achat de la machine, écrire les numéros d'identification (3, 5 et 6) dans les espaces prévus à la dernière page du manuel.

La machine est composée d'une série de pièces principales dont les fonctions sont les suivantes:

11. Assemblage des organes de coupe: c'est le carter qui renferme les organes de coupe.
12. Organes de coupe: ce sont les éléments placés pour la tonte de l'herbe; les ailettes situées à l'extrémité favorisent le transport de l'herbe coupée vers la goulotte d'éjection.
13. Goulotte d'éjection: c'est la pièce permettant de raccorder l'assemblage des organes de coupe au bac de ramassage.
14. Bac de ramassage: il sert d'une part à ramasser l'herbe tondue et d'autre part, il constitue un élément de sécurité puisqu'il empêche aux objets éventuellement pris par les organe de coupe d'être éjectés loin de la machine.
15. Moteur: il met en mouvement tant les organes de coupe que la traction des roues; ses caractéristiques et ses règles d'utilisation sont décrites dans un manuel à part.
16. Batterie: elle fournit l'énergie pour le démarrage du moteur; ses caractéristiques et ses règles d'utilisation sont décrites dans un manuel à part.
17. Siège de conduite: c'est le poste de travail de l'opérateur et il est muni d'un capteur qui détecte sa présence pour l'intervention des dispositifs de sécurité.
18. Étiquettes d'instructions et sécurité: elles rappellent les principales dispositions pour travailler en sécurité.
19. Volet d'inspection: pour atteindre facilement la bougie, le robinet d'essence et l'écrou de fixation du carter moteur.
20. Grille d'aspiration: elle favorise l'arrivée d'air à l'intérieur de l'assemblage des organes de coupe et empêche l'expulsion de corps étrangers par la partie antérieure.

2.3 PRESCRIPTIONS DE SÉCURITÉ

Il faut utiliser la machine avec prudence. Dans ce but, des étiquettes destinées à vous rappeler les principales précautions d'utilisation ont été placées sur la machine sous forme de pictogrammes. Ces étiquettes sont considérées comme faisant partie intégrante de la machine. Si une étiquette se détache ou devient illisible, contactez votre revendeur qui veillera à la remplacer. Leur signification est expliquée ci-après.

31. Attention: Lire les instructions avant d'utiliser la machine.
32. Attention: Enlever la clé de contact et lire les instructions avant toute opération d'entretien ou de réparation.
33. Danger! Projection d'objets: Ne pas utiliser la machine sans avoir monté le protecteur d'éjection arrière ou le bac de ramassage.
34. Danger! Projection d'objets: Tenir les personnes éloignées de la machine.
35. Danger! Renversement de la machine: Ne pas utiliser cette machine sur des pentes supérieures à 10°.
36. Danger! Mutilations: Tenir les enfants éloignés de la machine lorsque le moteur est en marche.
37. Risque de coupures. Organe de coupe en mouvement. Ne pas introduire les mains et les pieds à l'intérieur du siège des organes de coupe.
38. Attention! Se tenir éloigné des surfaces chaudes.
39. Éviter les lésions venant de l'entraînement des courroies: Ne pas démarrer la machine sans les protections montées. Se tenir éloigné des courroies.

REMARQUE *Les images correspondant aux textes des chapitres 3 et suivants se trouvent aux pages iii et suivantes de ce manuel.*

3. DÉBALLAGE ET MONTAGE

Pour des raisons de stockage et de transport, certains éléments de la machine ne sont pas assemblés directement en usine mais doivent être montés après déballage. Pour leur montage, suivre ces consignes:

IMPORTANT *La machine est livrée sans huile moteur ni essence. Avant de démarrer le moteur, effectuer le plein d'huile et d'essence selon les indications fournies dans le manuel du moteur.*

⚠ ATTENTION! ***Le déballage de la machine et l'achèvement du montage doivent être effectués sur une surface plane et solide, avec un espace suffisant pour la manutention de la machine et des emballages, en utilisant toujours les outils appropriés.***

3.1 DÉBALLAGE

Au moment du déballage, veiller à bien récupérer toutes les pièces et l'équipement fournis et à ne pas endommager l'assemblage des organes de coupe lorsque la machine est descendue de la palette.
L'emballage standard contient:
– la machine;
– le volant;
– le siège;
– la rallonge du levier de commande d'embrayage de l'organe de coupe;
– le couvercle du tableau de bord;
– le tube de la colonne de direction;
– les composants du bac de ramassage;
– la seringue pour aspirer l'huile du moteur;
– une enveloppe avec le manuel d'utilisation, les documents et la visserie fournie contenant notamment 2 clefs de contact et un fusible de rechange de 10 Ampères (6,3 A avec moteur Honda).

REMARQUE *Pour éviter d'endommager l'assemblage des organes de coupe, le porter à la hauteur maximum et faire très attention au moment de la descente de la palette.*

Transmission hydrostatique

– Pour faciliter la dépose de la palette et le déplacement de la machine, placer le levier de déblocage de la transmission arrière en position «B» (voir 4.21.3).

Les emballages doivent être éliminés selon les dispositions locales en vigueur.

3.2 INSTALLATION ET RACCORDEMENT DE LA BATTERIE (Fig. 3.1)

Ôter le couvercle avant (1) en le soulevant par le bas.
Relier les trois câbles rouges (3) au pôle positif (+) et les trois câbles noirs (4) au pôle négatif (–) à l'aide des vis fournies et en procédant dans l'ordre indiqué.
Remonter le couvercle avant (1) en insérant correctement les deux languettes (2) dans leurs logements et en appuyant sur la partie inférieure jusqu'à entendre le déclic.
Recharger la batterie, en suivant les indications du fabricant de la batterie.

IMPORTANT *Afin d'éviter l'intervention de la protection de la carte électronique, il est impératif de ne pas de mettre le moteur en marche avant la recharge complète!*

⚠ ATTENTION! ***Suivre les consignes de sécurité du Constructeur de la batterie au cours de la manipulation et de la mise au rebut.***

3.3 MONTAGE DU TABLEAU DE BORD ET DU VOLANT (Fig. 3.2)

• Fig. 3.2.a
Disposer la machine sur une surface plaine et aligner les roues avant.
Monter le tube (3) sur la colonne de direction (2) en veillant à ce que le goujon (1) soit correctement inséré dans le logement du tube.
Monter le couvercle du tableau de bord (5) en ayant soin d'encliqueter correctement tous les accrochages dans leurs sièges respectifs.
Monter le volant (6) sur le tube (3) de manière à ce que les rayons soient tournés vers le siège.
Monter le volant en le fixant à l'aide de la visserie (7) fournie dans l'équipement, selon la séquence indiquée.
Appliquer le couvercle du volant (8) en encliquetant les trois accrochages dans leurs sièges respectifs.

• Fig. 3.2.b
Disposer la machine sur une surface plane et aligner les roues avant.
Monter le tube (3) sur la colonne de direction (2) en veillant à ce que le goujon (1) soit correctement inséré dans l'emplacement du tube.
Monter le tube (4) sur la colonne de direction (3)
Monter l'entretoise (5) à l'intérieur du tube (4)
Monter le cache du tableau de bord (6) en ayant soin d'insérer correctement tous les clips dans leurs emplacements respectifs.
Monter le volant (F) sur le tube (4) de manière à ce que les rayons soient tournés vers le

siège. Monter le volant en le fixant à l'aide de la visserie (H, G) fournie dans l'équipement, selon la séquence indiquée. Appliquer le cache du volant (I) en fixant les trois vis le (L).

3.4 MONTAGE DE LA RALLONGE DU LEVIER DE COMMANDE DE L'ORGANE DE COUPE (Fig. 3.3)

Appliquer la rallonge (1) sur le levier (2) en l'orientant de sorte que les deux grains (3) soient tournés vers la partie arrière de la machine, puis serrer à fond les deux grains (3).

3.5 MONTAGE DE LA COUVERTURE MOBILE

Monter la couverture mobile en suivant les instructions fournies dans l'équipement.

3.6 INSTALLATION DU SIÈGE (Fig. 3.4)

Monter le siège (1) sur la plaque (2) en utilisant les vis (3).

3.7 INSTALLATION DU BAC DE RAMASSAGE (Fig. 3.5)

Installer avant toute chose le châssis, en raccordant la partie supérieure (1), qui comprend la bouche, à la partie inférieure (2) à l'aide des vis et des écrous fournis (3) et dans l'ordre indiqué. Disposer les plaques d'angle (4) et (5) d'après le marquage de la droite (R↑) et de la gauche (L↑), les fixer au châssis par quatre vis autotaraudeuses (6).
Insérer le châssis ainsi formé dans la housse en toile, en veillant à la bonne mise en place sur l'embase. Accrocher tous les profils plastique aux tubes du châssis à l'aide d'un tournevis (7). Introduire la poignée (8) dans les trous de la housse (9), fixer le tout sur le châssis avec les vis (10) dans l'ordre indiqué et terminer l'installation avec les quatre vis autotaraudeuses avant et arrière (11).
Enfin, appliquer la traverse de renfort (12) sous le châssis, en tenant la partie plate orientée vers la housse, avec les vis et les écrous fournis (13) dans l'ordre indiqué.

3.8 MONTAGE DES BORDS LATÉRAUX DE L'ASSEMBLAGE DES ORGANES DE COUPE (Fig. 3.6)

Monter les deux bords latéraux droits (1) et gauches (2), en faisant attention au sens de montage et les fixer avec les vis (3) et les écrous (4) fournis.

4. COMMANDES ET OUTILS DE CONTRÔLE

4.1 VOLANT DE DIRECTION (Fig. 4.1 nº 1)

Il commande le braquage des roues avant.

4.2 LEVIER D'ACCÉLÉRATEUR (Fig. 4.1 nº 2)

Il règle le nombre de tours du moteur. Les positions, indiquées sur la plaque, indiquent:

«STARTER» démarrage à froid

«LENT» vitesse minimum du moteur

«RAPIDE» vitesse maximum du moteur

– La position «STARTER» provoque un enrichissement du mélange; elle doit être utilisée en cas de démarrage à froid et seulement pendant le temps strictement nécessaire.
– Sur les trajets pour le déplacement de la machine, choisir une position intermédiaire entre «LENT» et «RAPIDE».
– Durant la tonte, porter le levier en position «RAPIDE».

4.3 LEVIER DU FREIN DE STATIONNEMENT (Fig. 4.1 nº 3)

Ce levier sert à empêcher à la machine de se déplacer lorsqu'elle est à l'arrêt. Le levier d'embrayage a deux positions, correspondant à:
«**A**» = Frein retiré
«**B**» = Frein inséré

– Pour enclencher le frein de stationnement, appuyer à fond sur la pédale (4.11 ou 4.21) et porter le levier en position «B»; quand on relâche le pied de la pédale, le frein reste bloqué en position abaissée.
– Pour déclencher le frein de stationnement, appuyer sur la pédale (4.11 ou 4.21), ainsi le levier se reporte en position «A».

4.4 INTERRUPTEUR À CLÉ (Fig. 4.1 nº 4)

Cette commande à clé compte quatre positions:

«ARRÊT» correspond à tout éteint;

«ALLUMAGE PHARES»;

«MARCHE» actionne tous les services;

«DÉMARRAGE» actionne le démarreur.
– En relâchant la clé à partir de la position «DÉMARRAGE», elle se remet automatiquement sur «MARCHE».

– Après le démarrage du moteur, l'allumage des phares (si prévus) se fait en mettant la clé sur la position «ALLUMAGE PHARES».
– pour les éteindre remettre la clé sur «MARCHE».

4.5 VOYANT ET DISPOSITIFS DE SIGNALISATION (Fig. 4.1 nº 5)

Ce voyant s'allume quand la clé (4.4) se trouve en position «MARCHE»; il reste toujours allumé pendant le fonctionnement.
– Quand il clignote, cela signifie qu'il manque une autorisation au démarrage du moteur (voir 5.2).
– L'avertisseur sonore, quand l'organe de coupe est embrayé, avertit que le bac de ramassage est plein (voir 5.3.6).

4.6 COMMANDE D'EMBRAYAGE ET FREIN DES ORGANES DE COUPE (Fig. 4.1 nº 6)

Ce levier se règle sur deux positions indiquées par une plaquette et correspondant à:

Position «**A**» = organes de coupe débrayés.

Position «**B**» = organes de coupe embrayés.

– Si les organes de coupe sont embrayés sans que les conditions de sécurité prévues ne soient respectées, le moteur s'éteint ou ne peut pas être démarré (voir 5.2).
– Débrayer les organes de coupe (position «A»), un frein est actionné en même temps et bloque leur rotation en quelques secondes.

4.7 LEVIER DE REGLAGE DE LA HAUTEUR DE TONTE (Fig. 4.1 nº 7)

Ce levier se règle sur sept positions marquées de «1» à «7» sur l'étiquette correspondante et indiquant autant de hauteurs de tonte comprises entre 3 et 8 cm.
Pour passer d'une position à l'autre, il faut déplacer latéralement le levier et le placer de nouveau dans l'un des sept crans d'arrêt.

4.8 PÉDALE D'AUTORISATION DE TONTE EN MARCHE ARRIÈRE (Fig. 4.1 nº 8)

En maintenant la pédale appuyée, il est possible de reculer avec les organes de coupe embrayés, sans provoquer l'arrêt du moteur.

4.21 Transmission hydrostatique

4.21.1 Pedale Frein (Fig. 4.3 nº 21)

Cette pédale actionne le frein sur les roues arrière.

4.21.2 Levier de reglage de la vitesse (Fig. 4.2 nº 22)

Ce levier a pour fonction de transmettre la traction aux roues et de moduler la vitesse de la machine en marche avant comme en marche arrière.
– Pour augmenter graduellement la vitesse de la machine en marche avant, déplacer le levier dans la direction «F»; pour mettre en marche arrière, déplacer le levier dans la direction «R».
– Le retour au point mort «N» se fait automatiquement en appuyant sur la pédale de frein (Fig 4.2 n. 21) ou il peut se faire manuellement, quand le frein n'est pas actionné.

IMPORTANT *Le levier est bloqué en position «N» lorsque le frein de stationnement (3) est inséré et il ne peut pas se déplacer tant que le frein n'est pas desserré et la pédale relâchée.*

4.21.3 Levier de deblocage de la transmission hydrostatique (Fig. 4.2 nº 23)

Ce levier a deux positions, indiquées par une plaquette:
«**A**» = Transmission insérée: pour toutes les conditions d'utilisation, en marche et pendant la tonte;
«**B**» = Transmission débloquée: il réduit considérablement l'effort nécessaire pour déplacer la machine à la main, **avec le moteur éteint.**

IMPORTANT *Pour éviter d'endommager le groupe de transmission, cette opération ne doit être effectuée qu'à moteur arrêté avec le levier (Fig. 4.2.22) en position «N».*

4.22 Transmission mécanique

4.22.1 Pédale embrayage / frein (Fig. 4.2 nº21.A)

Cette pédale exerce une double fonction: sur la première partie de sa course, elle actionne l'embrayage en activant ou en arrêtant la rotation des roues; sur la deuxième, elle agit en tant que frein sur les roues arrière.
Faire très attention de ne pas hésiter dans la phase d'embrayage: la courroie de transmis-

sion du mouvement pourrait surchauffer et donc s'abîmer.

REMARQUE *Ne pas tenir le pied appuyé sur la pédale pendant la marche.*

4.22.2 Levier de changement de vitesse (Fig. 4.2 nº22.A)

Ce levier se règle sur sept positions correspondant aux cinq vitesses avant, au point mort «N» et à la marche arrière «R».
– Pour passer d'une vitesse à l'autre, appuyer sur la première partie de la course de la pédale et déplacer le levier selon les indications reportées sur l'étiquette.

⚠ ATTENTION! *L'engagement de la marche arrière doit s'effectuer à l'arrêt.*

5. RÈGLES D'UTILISATION

5.1 RECOMMANDATIONS POUR LA SÉCURITÉ

⚠ ATTENTION! ***Si l'on prévoit d'utiliser la machine surtout sur des terrains en pente (jamais supérieure à 10°), il est opportun d'installer des contrepoids (fournis sur demande (voir 8.1) sous la traverse des roues avant, afin d'augmenter la stabilité antérieure de la machine et de réduire la possibilité de cabrage.***

IMPORTANT *Toutes les références relatives aux positions des commandes sont celles illustrées au chapitre 4.*

5.2 CRITÈRES D'INTERVENTION DES DISPOSITIFS DE SÉCURITÉ

Les dispositifs de sécurité agissent selon deux critères:
– empêcher le démarrage du moteur si toutes les conditions de sécurité ne sont pas respectées;
– arrêter le moteur si ne serait-ce qu'une seule condition de sécurité n'est plus respectée.

a) Pour démarrer le moteur, il faut dans tous les cas que:
– la transmission soit au point mort;
– les organes de coupe soient débrayés;
– l'opérateur soit assis.

b) Le moteur s'arrête quand:
– l'opérateur abandonne le siège;
– on soulève le bac de ramassage ou on enlève le protecteur d'éjection arrière sans avoir débrayé les organes de coupe;
– le frein de stationnement est inséré sans avoir débrayé les organes de coupe;
– le levier de la traction (voir 4.22) est actionné avec le frein de stationnement inséré.

5.3 OPERATIONS À EFFECTUER AVANT DE COMMENCER LE TRAVAIL

Avant de commencer à travailler, il faut effectuer une série de contrôles et d'opérations pour assurer que le travail soit effectué de façon convenable et dans des conditions de sécurité maximales.

5.3.1 Réglage du siège (Fig. 5.1)

Pour modifier la position du siège, il faut desserrer les quatre vis de fixation (1) et faire coulisser le siège le long des fentes du support.
Après avoir réglé la position, serrer à fond les quatre vis (1).

5.3.2 Pression des pneus (Fig. 5.2)

Une bonne pression des pneus est la condition essentielle pour obtenir un alignement parfait de l'assemblage des organes de coupe et donc une tonte uniforme de la pelouse.
Dévisser les capuchons de protection et raccorder les valves à une prise d'air comprimé équipée d'un manomètre et régler la pression aux valeurs indiquées.

5.3.3 Faire le plein d'huile et d'essence

REMARQUE *Le type d'essence et d'huile à utiliser est indiqué dans le manuel d'utilisation du moteur.*
Pour accéder à la jauge de niveau d'huile, rabattre le siège et enlever le cache situé au-dessous.
Couper le contact et contrôler le niveau d'huile du moteur; selon les modalités indiquées dans le manuel du moteur, il doit se trouver entre les encoches MIN et MAX de la jauge. (Fig. 5.3)
Faire le plein de carburant à l'aide d'un entonnoir en ayant bien soin de ne pas remplir complètement le réservoir. (Fig. 5.4)

⚠ DANGER! ***Le plein doit s'effectuer quand le moteur est éteint, en plein air ou en tout lieu suffisamment aéré. Ne pas oublier que les vapeurs d'essence sont inflammables! NE JAMAIS APPROCHER UNE FLAMME DU RÉSERVOIR POUR EN VÉRIFIER LE CONTENU ET NE PAS FUMER PENDANT LE PLEIN.***

IMPORTANT *Éviter de verser de l'essence sur les parties en plastique afin de ne pas les endommager; en cas de fuites accidentelles, rincer immédiatement à l'eau. La garantie ne couvre*

pas les dommages aux pièces en plastique de la carrosserie ou du moteur qui auraient été causés par l'essence.

5.3.4 Installation des protecteurs d'éjection (bac de ramassage ou protecteur d'éjection arrière) (Fig. 5.5)

⚠ ATTENTION! ***Ne jamais utiliser la machine sans avoir installé les protecteurs d'éjection!***

Soulever la couverture mobile (1) et accrocher le bac de ramassage en introduisant les deux pivots d'articulation (2) dans les encoches des deux supports (3).

5.3.5 Contrôle de la sécurité et de l'efficacité de la machine

1. Vérifier que les dispositifs de sécurité agissent conformément aux indications (par. 5.2).
2. S'assurer que le frein fonctionne convenablement.
3. Ne pas commencer à couper si les organes de coupe vibrent ou si l'on a des doutes sur l'affûtage; toujours se rappeler que:
   – Un organe de coupe mal aiguisé arrache l'herbe et fait jaunir la pelouse.
   – Un organe de coupe desserré cause des vibrations anomales et peut provoquer une situation de danger.

⚠ ATTENTION! ***N'utilisez pas la machine si vous n'êtes pas sûrs de son efficacité ni des conditions de sécurité, et contactez immédiatement votre Revendeur pour toutes les vérifications ou réparations nécessaires.***

5.4 UTILISATION DE LA MACHINE

5.4.1 Démarrage

Pour démarrer le moteur (Fig. 5.7):
– ouvrir le robinet d'essence (1) (si prévu) accessible depuis le compartiment de la roue postérieure gauche.
– mettre le levier de vitesses au point mort («N») (par. 4.21.2, 4.22.2);
– débrayer les organes de coupe (par. 4.6);
– enclencher le frein de stationnement, sur les terrains en pente;
– en cas de démarrage à froid, actionner le starter (par. 4.2);
– en cas de moteur déjà chaud, il suffit de positionner le levier entre «LENT» et «RAPIDE»;
– introduire la clé, la tourner sur «MARCHE» pour établir le contact électrique, puis la positionner sur «DÉMARRAGE» pour démarrer le moteur;
– relâchez-la dès qu'il a démarré.

Lorsque le moteur est en marche, positionner l'accélérateur sur «LENT».

IMPORTANT *Le starter doit être désactivé dès que le moteur tourne régulièrement; s'il est employé lorsque le moteur est déjà chaud, il peut salir la bougie et causer un fonctionnement irrégulier du moteur.*

REMARQUE *Si la mise en marche s'avère problématique, ne pas trop insister afin de ne pas décharger la batterie et noyer ainsi le moteur. Replacer la clé sur «ARRÊT», attendre quelques secondes et répéter l'opération. Si le problème persiste, consulter le chapitre «7» de ce manuel et le manuel d'utilisation du moteur.*

IMPORTANT *Ne pas oublier que les dispositifs de sécurité empêchent le démarrage du moteur lorsque les conditions de sécurité ne sont pas respectées (voir5.2). Dans ces cas, après avoir rétabli la situation d'autorisation de démarrage, il faut reporter la clé sur «ARRÊT» avant de pouvoir démarrer à nouveau le moteur.*

5.4.2 Marche avant et déplacements

Pendant les déplacements:
– Débrayer les organes de coupe.
– Porter l'assemblage des organes de coupe en position de hauteur maximum (position «7»).
– Placer la commande de l'accélérateur dans une position intermédiaire entre «LENT» et «RAPIDE».

Transmission mécanique

Actionner la pédale jusqu'au fond de la course (voir 4.22.1) et mettre le levier de vitesse en première (voir 4.22.2).
Tenir la pédale appuyée et dégager le frein de stationnement; relâcher graduellement la pédale, qui passera ainsi de la fonction " frein " à la fonction " embrayage ", et actionnera les roues arrière (voir 4.22.1).

⚠ ATTENTION! ***Relâcher la pédale graduellement pour éviter qu'un démarrage trop brusque ne cause le cabrage et la perte de contrôle du véhicule.***

Atteindre graduellement la vitesse souhaitée en jouant sur l'accélérateur et le levier de vitesse; pour changer de vitesse, débrayer en utilisant la première partie de la course de la pédale (voir 4.11).

IMPORTANT *La marche avant doit être insérée à l'arrêt.*

Transmission hydrostatique

Desserrer le frein de stationnement et relâcher la pédale du frein (par. 4.21.1).
Déplacer le levier de réglage de la vitesse (par. 4.21.2) en direction «F» et atteindre la vitesse désirée en jouant sur le levier et sur l'accélérateur.

⚠ ATTENTION! ***L'embrayage de la traction doit être effectué selon les modalités déjà décrites afin d'éviter qu'un embrayage trop brusque ne cause le cabrage et la perte de contrôle du véhicule, en particulier dans les pentes.***

5.4.3 Freinage

Transmission mécanique

- Pour freiner, appuyer à fond sur la pédale (voir 4.22,1), en réduisant dans un premier temps la vitesse à l'aide de l'accélérateur, afin de ne pas surcharger inutilement le système de freinage.

Transmission hydrostatique

Ralentir d'abord la vitesse de la machine en réduisant les tours du moteur puis appuyer sur la pédale du frein (par. 4.21.1) pour réduire davantage la vitesse, jusqu'à l'arrêt du véhicule.
En appuyant sur la pédale de frein, on actionne en même temps le retour du levier de réglage de la vitesse (par. 4.21.2) en position «N».

5.4.4 Marche arrière

IMPORTANT *La marche arrière doit être insérée à l'arrêt.*

IMPORTANT *Pour pouvoir reculer avec les organes de coupe embrayés, il faut appuyer et maintenir la pédale d'autorisation (voir 4.8) appuyée pour ne pas provoquer l'arrêt du moteur.*

Transmission mécanique

- Actionner la pédale jusqu'à ce que la machine s'arrête, enclencher la marche arrière en déplaçant latéralement le levier et en le positionnant sur «R» (voir 4.22.2). Relâcher graduellement la pédale pour embrayer et ainsi, reculer.

Transmission hydrostatique

Quand la machine est arrêtée, commencer la marche arrière en déplaçant le levier de réglage de la vitesse en direction «R» (par. 4.21.2).

5.4.5 Tonte de la pelouse (Fig. 5.8)

Pour débuter la tonte:
– Placer l'accélérateur sur «RAPIDE».
– Porter l'assemblage des organes de coupe en position de hauteur maximum.
– Embrayer les organes de coupe (voir 4.6) sur le tapis herbeux uniquement, en évitant d'embrayer les organes de coupe sur des terrains pierreux ou dans l'herbe trop haute.
– Avancer très graduellement sur le gazon et en faisant bien attention, comme déjà décrit précédemment.
– Régler la vitesse de marche et la hauteur de tonte (voir 4.7) selon les conditions de la pelouse (hauteur, densité et humidité de l'herbe).

Transmission mécanique

- – Herbe haute et touffue - pelouse humide: 1ère vitesse
- – Herbe moyenne: 2ème - 3ème vitesse
- – Herbe basse - pelouse sèche: 4ème vitesse

REMARQUE *La cinquième vitesse est prévue uniquement comme vitesse de transmission sur du plat.*

Transmission hydrostatique

- L'adaptation de la vitesse aux conditions de la pelouse s'obtient de façon graduelle et progressive en agissant opportunément sur le levier de réglage de la vitesse.

⚠ ATTENTION! ***Pour les tontes sur terrains en pente, il faut réduire la vitesse d'avancement pour garantir les conditions de sécurité (voir 1C 7-8-9 + 5.5).***

Il est dans tous les cas préférable de réduire la vitesse dès que le moteur peine; ne pas oublier en effet que la tonte ne sera jamais bonne si la vitesse est trop élevée par rapport à la quantité d'herbe coupée.

Débrayer les organes de coupe et lever l'assemblage des organes de coupe en position de hauteur maximum dès qu'un obstacle doit être affronté.

5.4.6 Vidange du bac de ramassage (Fig. 5.8)

REMARQUE *N'effectuer cette opération que lorsque les organes de coupe sont débrayés; dans le cas contraire, le moteur s'arrêterait.*

Ne pas attendre que le bac de ramassage soit trop plein, afin d'éviter que la goulotte d'éjection ne se bouche.
Un avertissement sonore signale le remplissage du bac de ramassage; il faut alors:
– Débrayer les organes de coupe (par. 4.6) et l'avertissement s'interrompt.
– Réduire le régime du moteur.
– Mettre au point mort (N) (par. 4.21.2, 4.22.2) et s'arrêter.
– Enclencher le frein de stationnement sur les pentes.
– Saisir la poignée postérieure et renverser le bac de ramassage pour le vider.

REMARQUE *Il peut arriver que, après avoir vidé le bac de ramassage, l'avertisseur sonore se déclenche à nouveau au moment de l'embrayage des organes de coupe, à cause des résidus d'herbe restés sur le palpeur du microcontacteur de signalisation; dans ce cas, il suffit de retirer l'herbe résiduelle, ou de débrayer et d'embrayer immédiatement les organes de coupe pour l'arrêter.*

5.4.7 Vidage de la goulotte d'éjection

La tonte d'herbe très haute ou mouillée, unie à une vitesse d'avancement trop élevée, peut provoquer l'engorgement de la goulotte d'éjection.
En cas d'engorgement, il faut:
– S'arrêter, débrayer les organes de coupe et arrêter le moteur.
– Enlever le bac de ramassage ou le protecteur d'éjection arrière.
– Enlever l'herbe accumulée, en agissant depuis la partie de l'ouverture d'éjection de la goulotte.

⚠ ATTENTION! ***Cette opération doit toujours être effectuée avec le moteur coupé.***

5.4.8 Fin de la tonte

Après la tonte, débrayer les organes de coupe, réduire le nombre de tours du moteur et lever l'assemblage des organes de coupe au maximum pour parcourir le trajet de retour.

5.4.9 Fin du travail

Arrêter la machine, positionner le levier de l'accélérateur sur «LENT» et couper le contact en positionnant la clé sur «ARRÊT».
Lorsque le moteur est à l'arrêt, fermer le robinet (1) d'essence (si prévu). (Fig. 5.9)

⚠ ATTENTION! ***Pour éviter le retour de flamme, placer l'accélérateur sur «LENT» pendant 20 secondes avant de couper le contact.***

IMPORTANT *Pour préserver le chargement de la batterie, ne jamais laisser la clef en position de «MARCHE» lorsque le moteur n'est pas en marche.*

5.4.10 Nettoyage de la machine

Après chaque utilisation, nettoyer l'extérieur de la machine, vider son bac de ramassage et le secouer pour le débarrasser de tout résidu d'herbe ou de terre.
Laver les éléments en plastique de la carrosserie à l'aide d'une éponge imbibée d'eau et de détergent; veiller à ne mouiller ni le moteur ni les composants de l'installation électrique ni la carte électronique située sous le tableau de bord.

IMPORTANT *Ne jamais utiliser de lances à haute pression ni de liquides agressifs pour laver la carrosserie et le moteur!*

⚠ ATTENTION! ***Il faut éviter que des débris et des résidus d'herbe sèche ne s'accumulent sur la partie supérieure de l'assemblage des organes de coupe pour maintenir le niveau optimal d'efficacité et de sécurité de la machine.***

Après chaque utilisation, procéder à un nettoyage soigné de l'assemblage des organes de coupe, pour enlever tout résidu d'herbe ou débris.

⚠ ATTENTION! ***Pendant le nettoyage de l'assemblage des organes de coupe, porter des lunettes de protection et éloigner de la zone alentour toutes les personnes ou les animaux.***

a) Le lavage de l'intérieur de l'assemblage des organes de coupe et de la goulotte d'éjection doit être effectué sur un sol résistant, avec:
– le bac de ramassage ou le protecteur d'éjection arrière montés;
– l'opérateur assis;
– l'assemblage des organes de coupe en position «1»;
– le moteur en marche;
– le changement de vitesses au point mort;
– les organes de coupe débrayés.

Relier un tuyau d'arrosage au raccord prévu à cet effet (1) et faire couler l'eau. Embrayer l'organe de coupe et le laisser tourner pendant quelques minutes. (Fig. 5.10)
Enlever ensuite le bac de ramassage, le vider, le rincer et le ranger de telle sorte qu'il puisse sécher rapidement.

b) Pour nettoyer la partie supérieure de l'assemblage des organes de coupe:
– abaisser complètement l'assemblage des organes de coupe (position «1»);
– souffler avec un jet d'air comprimé pour enlever tout dépôt d'herbe. (Fig. 5.11)

5.4.11 Remisage et inactivité prolongée

Laissez le moteur refroidir avant de ranger la machine.

En cas d'inactivité prolongée (plus d'un mois), détacher les câbles de la batterie et suivre les instructions contenues dans le manuel d'utilisation du moteur.
Vider le réservoir du carburant en détachant le tube (1) placé à l'entrée du filtre de l'essence, en recueillant le carburant dans un conteneur adapté. (Fig. 5.12)
Remettre le tube (1) en place en faisant attention à repositionner correctement le collier.
Ranger la machine dans un endroit sec, à l'abri des intempéries et, si possible, la recouvrir avec une bâche (voir 8.5).

IMPORTANT *La batterie doit être conservée dans un lieu frais et sec. Avant une longue période d'inactivité (plus d'un mois), toujours charger la batterie. Ensuite, avant de reprendre l'activité, procéder à la recharge (voir 6.3.3).*

À la reprise du travail, s'assurer qu'il n'y a pas de fuite d'essence provenant des tuyaux, du robinet et du carburateur.

5.4.12 Dispositif de protection de la carte

La carte électronique est munie d'une protection à remise en marche automatique qui interrompt le circuit en cas d'anomalies dans l'installation électrique; la protection provoque l'arrêt du moteur, qui est signalé par le voyant qui s'éteint.

Le circuit se remet en marche automatiquement quelques secondes après; rechercher et éliminer les causes de l'anomalie afin d'éviter de nouvelles interruptions.

IMPORTANT *Pour éviter l'intervention de la protection:*
– *ne pas inverser les pôles de la batterie;*
– *ne pas utiliser la machine sans batterie, pour éviter d'abîmer le régulateur de charge;*
– *veiller à ne pas provoquer de courts-circuits.*

5.5 UUTILISATION SUR TERRAINS EN PENTE (Fig. 5.13)

Respecter les limites indiquées (**max 10° - 17%**).

ATTENTION! ***Sur les terrains en pente, il faut partir en marche avant en faisant très attention pour éviter le cabrage de la machine. Réduire la vitesse d'avancement avant d'affronter une pente, surtout en descente.***

DANGER! ***Ne jamais passer la marche arrière pour réduire la vitesse dans les pentes: cela pourrait provoquer la perte de contrôle du véhicule, surtout sur des terrains glissants.***

Transmission mécanique

DANGER! ***Ne jamais parcourir les descentes avec le changement de vitesse au point mort ou bien avec la friction débrayée ! Passer toujours une vitesse basse avant de laisser la machine à l'arrêt et sans surveillance.***

Transmission hydrostatique

Parcourir les descentes avec le levier de vitesse (par. 4.21.2) sur «N», (pour utiliser au maximum l'effet de freinage de la transmission hydrostatique) et en réduisant ultérieurement la vitesse, si besoin, à l'aide du frein.

5.6 QUELQUES CONSEILS POUR GARDER UNE BELLE PELOUSE

1. Pour garder une pelouse d'un bel aspect, verte et souple, il faut la tondre régulièrement et sans traumatiser l'herbe. La pelouse peut être constituée d'herbes de typologies différentes. Si l'on tond la pelouse fréquemment, les herbes qui poussent le plus sont celles qui ont beaucoup de racines, qui forment une couverture herbeuse solide; si au contraire on la tond moins fréquemment, il se développe des herbes hautes et sauvages (trèfle, marguerites, etc.).
2. Il est toujours préférable de tondre l'herbe quand la pelouse est bien sèche.
3. Les organes de coupe doivent être intègres et bien affutés, de façon à ce que la coupe

soit nette et sans effilochements qui entraînent le jaunissement des pointes.
4. Le moteur doit être utilisé au maximum des tours, aussi bien pour assurer une tonte nette de l'herbe que pour obtenir une bonne poussée de l'herbe coupée à travers la goulotte d'éjection.
5. La fréquence des tontes doit être proportionnelle à la croissance de l'herbe, en évitant qu'entre une tonte et l'autre l'herbe pousse trop.
6. Pendant les périodes les plus chaudes et sèches, il est conseillé de garder l'herbe légèrement plus haute afin de réduire le dessèchement du terrain.
7. La hauteur optimale de l'herbe d'une pelouse bien soignée est d'environ 4-5 cm et, avec une seule tonte, il ne devrait pas être nécessaire de couper plus d'un tiers de la hauteur totale. Si l'herbe est très haute, il vaut mieux la tondre en deux fois, à un jour d'intervalle: passer une première fois sur la pelouse avec les organes de coupe levés à la hauteur maximum et avec une largeur éventuellement réduite; passer la deuxième fois à la hauteur désirée. (Fig. 5.14)
8. L'aspect de la pelouse sera meilleur si les tontes sont exécutées en les alternant dans les deux directions. (Fig. 5.15)
9. Si la goulotte d'éjection se bouche, réduire la vitesse de déplacement car celle-ci peut être excessive par rapport aux conditions du gazon; si le problème persiste, les organes de coupe ne sont pas assez affûtés ou le profil des ailettes est déformé.
10. Faire très attention à proximité des buissons et des bordures car ils pourraient endommager le parallélisme, le bord de l'assemblage des organes de coupe et les organes de coupe.

6. ENTRETIEN

6.1 RECOMMANDATIONS POUR LA SÉCURITÉ

⚠ ATTENTION! ***Contacter immédiatement votre revendeur ou un centre spécialisé en cas d'irrégularités de fonctionnement***
- ***du frein,***
- ***de l'embrayage et de l'arrêt des organes de coupe,***
- ***de l'insertion de la traction en marche avant ou arrière.***

6.2 ACCÈS AU MOTEUR (Fig. 6.1)

En basculant le capot du moteur (1), il est possible d'accéder au moteur et aux groupes mécaniques situés au-dessous de celui-ci.

Pour effectuer cette opération, il faut:
- placer la machine sur un sol plat, mettre l'assemblage des organes de coupe en position de hauteur maximum et insérer sous le bord des épaisseurs (2) de 65 - 70 cm environ pour le soutenir pendant les opérations suivantes:

Transmission mécanique

– enclencher le frein de stationnement;

Transmission hydrostatique

– mettre le levier de déblocage de la transmission en position «BLOQUEE » (Fig. 4 n. 23), étant donné que pour garantir la mobilité du levier de réglage de vitesse, il faut que le frein de stationnement soit dégagé;

- mettre le levier de blocage de la transmission sur «INSÉRÉE» (voir 4.23), car, pour garantir la mobilité nécessaire au levier de réglage de la vitesse, il faut que le frein de stationnement soit déserré;
- enlever le bac de ramassage ou le protecteur d'éjection arrière;
- dévisser la poignée du levier (3) et le mettre en position «R»;
- ouvrir le volet d'accès (4) et dévisser l'écrou de fixation (5) avec une clé de 13 mm;
- relâcher le levier (6) de façon à ce que l'assemblage des organes de coupe repose sur les épaisseurs et le maintenir décalé latéralement pour qu'il ne se prenne pas dans l'une des encoches d'arrêt, prendre la base du siège (7) et renverser le capot en arrière.

Au moment de la fermeture:
- s'assurer que la goulotte d'éjection (8) soit bien installée sur le support (9) et appuyée sur le guidage droit;
- mettre le levier (3) en position «R» et abaisser le capot (1) au niveau des leviers (3) et (6);
- introduire le premier levier (6) dans son siège, puis le levier (3) et abaisser le capot jusqu'à centrer la vis de fixation.

⚠ ATTENTION! ***Une fois le capot (1) abaissé, contrôler que:***
- ***la bouche de la goulotte d'éjection (8) entre correctement dans l'ouverture d'éjection postérieure (10) et qu'elle soit appuyée sur le support (11).***

Puis:
- serrer à fond l'écrou de fixation (5);
- mettre le levier (6) sur «7» en l'insérant dans l'encoche d'arrêt correspondant;

– retirer les épaisseurs (2), remonter la poignée du levier (3) et le volet (4).

6.3 ENTRETIEN ORDINAIRE

Le but du tableau est de vous aider à maintenir votre machine en conditions d'efficacité et de sécurité. Il rappelle les principales interventions et la périodicité prévue pour chacune d'elles.
Les cases sur le côté permettent de noter la date ou le nombre d'heures de fonctionnement au cours desquelles on a effectué l'intervention.

Intervention		périodicité (Heures)	Exécutée (Date ou Heures)							
1.	**MACHINE**									
1.1	Contrôle et affûtage des organes de coupe [3]	25								
1.2	Remplacement des organes de coupe [3]	100								
1.3	Contrôle courroie de transmission [3]	25								
1.4	Remplacement courroie de transmission [2] [3]	–								
1.5	Contrôle courroie commande des organes de coupe [3]	25								
1.6	Remplacement courroie commande des organes de coupe [2] [3]	–								
1.7	Contrôle et réglage frein [3]	25								
1.8	Contrôle et réglage traction [3]	25								
1.9	Contrôle embrayage et frein organe de coupe [3]	25								
1.10	Contrôle de toutes les fixations	25								
1.11	Graissage général [4]	25								
1.12	Vérifiez et remplacez le tuyau de carburant si nécessaire. [3]	tous les 2 ans								
2.	**MOTEUR [1]**									
2.1	Remplacement huile moteur	…								
2.2	Contrôle et nettoyage filtre à air	…								
2.3	Remplacement filtre à air	…								
2.4	Contrôle du filtre essence	…								
2.5	Remplacement filtre essence	…								
2.6	Contrôle et nettoyage contacts bougie	…								
2.7	Remplacement de la bougie	…								

[1] Consulter le manuel du moteur pour la liste complète et la périodicité.
[2] Contacter votre Revendeur aux premiers signes de mauvais fonctionnement.
[3] Opération qui doit être exécutée chez votre revendeur ou dans un centre spécialisé.
[4] Le graissage général devrait également être effectué à chaque fois que l'on prévoit une longue période d'inactivité de la machine.

6.3.1 Moteur (Fig. 6.2)

Suivre les instructions contenues dans le manuel d'instructions du moteur.
La vidange de l'huile du moteur se fait à l'aide de la seringue fournie, après avoir dévissé le bouchon de remplissage (1).
Monter le tube (2) sur la seringue (3) et l'introduire au fond de l'orifice, puis aspirer toute l'huile du moteur, en se rappelant que, pour une vidange complète, il est nécessaire de répéter plusieurs fois l'opération.

6.3.2 Axe arrière

Il est constitué d'un groupe monobloc scellé et ne nécessite pas d'entretien; il est chargé de lubrifiant permanent, qui n'a pas besoin de remplacement ou d'appoint.

6.3.3 Batterie (Fig. 6.3)

Un entretien soigneux de la batterie est un élément essentiel pour garantir une longue durée de vie.
La batterie de votre machine doit impérativement être chargée:
– avant d'utiliser la machine, la première fois après l'avoir achetée;
– avant chaque période d'inactivité prolongée de la machine;
– avant de la mettre en service après une période d'inactivité prolongée.

Lire et respecter attentivement la procédure de charge décrite dans le manuel accompagnant la batterie. Le non-respect de cette procédure ou le manque de charge peut provoquer des dommages irrémédiables aux éléments de la batterie.
Une batterie déchargée **doit** être rechargée au plus vite.

IMPORTANT *La recharge doit être effectuée avec un appareil à tension constante. D'autres systèmes de charge peuvent endommager irrémédiablement la batterie.*

La machine est équipée d'un connecteur (1) pour la recharge. Celui-ci doit être branché au connecteur correspondant du chargeur de batteries approprié fourni (si prévu) ou disponible sur demande (voir 8.2).

IMPORTANT *Ce connecteur ne doit être utilisé que pour brancher le chargeur de batteries de maintien prévu par le Fabricant. Pour son utilisation:*
– *suivre les indications reportées dans les modes d'emploi correspondants;*
– *suivre les indications reportées dans le manuel de la batterie.*

6.3.4 Graissage (Fig. 6.4)

Toutes les 100 heures de fonctionnement, graisser:
– les pivots de la direction à l'aide des deux graisseurs prévus à cet effet (1);
– l'articulation du levier de commande de marche, à l'aide du graisseur (2) accessible depuis le volet situé à la base du siège.

6.4 INTERVENTIONS SUR LA MACHINE

6.4.1 Alignement de l'assemblage des organes de coupe (Fig. 6.5)

Pour tondre une pelouse de manière uniforme, il est essentiel que l'assemblage des organes de coupe soit bien réglé.
En cas de coupe irrégulière, contrôler la pression des pneus.
Si cela ne suffit pas pour obtenir une tonte uniforme, contacter votre revendeur pour régler l'alignement de l'assemblage des organes de coupe.

6.4.2 Remplacement des roues (Fig. 6.6)

Placer la machine sur une surface plane, disposer des cales sous l'une des pièces portantes du cadre, du côté de la roue à changer.
Les roues sont retenues par une bague élastique (1) qu'il est possible d'enlever à l'aide d'un tournevis.

REMARQUE *Si l'on doit remplacer une ou les deux roues arrière, contrôler que les différences éventuelles de diamètre externe sont supérieures à 8-10 mm; dans le cas contraire, pour éviter une tonte irrégulière, il est nécessaire d'effectuer le réglage de l'alignement de l'assemblage des organes de coupe.*

IMPORTANT *Avant de remonter une roue, enduire l'axe de graisse. Replacer soigneusement le clip élastique (1) et la rondelle de protection (2).*

6.4.3 Réparation ou remplacement des pneus

Seul un réparateur professionnel peut remplacer ou réparer un pneu crevé, selon les modalités requises pour ce type de pneu.

6.4.4 Remplacement d'un fusible (Fig. 6.7)

Différents fusibles (1), de portée différente, sont prévus sur la machine. Leurs fonctions et caractéristiques sont les suivantes:

– Fusible de 10 A = pour protéger les circuits généraux et de puissance de la carte électronique, dont l'intervention provoque l'arrêt de la machine et l'extinction complète du voyant sur le tableau de bord.
– Fusible de 25 A = pour protéger le circuit de rechargement, dont l'intervention se manifeste avec une perte progressive de la charge de la batterie et donc des difficultés au démarrage.

➲ ***Avec moteur Honda:***

– Fusible de 10 A = pour protéger les circuits généraux et de puissance de la carte électronique, dont l'intervention provoque l'arrêt de la machine et l'extinction complète du voyant sur le tableau de bord.
– Fusible de 25 A = pour protéger le circuit de rechargement, dont l'intervention se manifeste avec une perte progressive de la charge de la batterie et donc des difficultés au démarrage.
– Fusible T-6,3 A (retardé) (2) = pour protéger les circuits généraux et de puissance de la carte électronique, dont l'intervention provoque l'arrêt de la machine et l'extinction complète du voyant sur le tableau de bord.

Le débit du fusible est indiqué sur le même fusible.

IMPORTANT *Un fusible grillé doit toujours être remplacé par un de même type et de même intensité; ne jamais remplacer le fusible par un fusible d'intensité différente.*

Dans l'impossibilité d'éliminer les causes d'intervention, contacter votre Revendeur.

6.4.5 Remplacement lampe (si prévue) (Fig. 6.8)

La lampe (18W) à baïonnette est montée dans le porte-lampe; extraire le porte-lampe en le tournant à l'aide d'une pince dans le sens contraire aux aiguilles d'une montre.

6.4.6 Démontage, remplacement et remontage des organes de coupe

⚠ ATTENTION! ***Il faut toujours porter des gants de travail résistants pour manipuler les organes de coupe.***

⚠ ATTENTION! ***Toujours remplacer les organes de coupe endommagés ou tordus; ne jamais essayer de les réparer ! TOUJOURS UTILISER LES ORGANES DE COUPE ORIGINAUX!***

L'utilisation des organes de coupe a été prévu pour cette machine dont le code est indiqué au tableau de la page ii.
Étant donné l'évolution du produit, les organes de coupe cités ci-dessus pourraient être remplacés à l'avenir par un autre organe, ayant des caractéristiques analogues d'interchangeabilité et de sécurité de fonctionnement.

7. GUIDE POUR IDENTIFIER LES PROBLÈMES

PROBLÈME	CAUSE PROBABLE	SOLUTIONS
1. Avec la clé sur "MARCHE", le voyant reste éteint	Intervention de la protection de la carte électronique à cause de: – batterie mal branchée – inversion de polarité de la batterie – masse incertaine – batterie complètement déchargée – fusible grillé – carte mouillée	Avec la clef en position «ARRÊT» et rechercher les causes de la panne: – vérifier les branchements (voir 3.2) – vérifier les branchements (voir 3.2) – vérifier les branchements (voir 3.2) – recharger la batterie (voir 6.3.3) – remplacer le fusible (10 A) (voir 6.4.4) – essuyer avec de l'air tiède
2. Avec la clé sur «DÉMARRAGE», le voyant clignote et le démarreur ne tourne pas	– absence d'autorisation au démarrage	– contrôler que les conditions d'autorisation sont respectées (voir 5.2.a)
3. Avec la clé sur "DÉMARRAGE", le voyant s'allume, mais le démarreur ne tourne pas	– batterie insuffisamment chargée – fusible de la recharge grillé – mauvais fonctionnement du relais de démarrage	– recharger la batterie (voir 6.2.3) – remplacer le fusible (25 A) (voir 6.4.4) – contacter votre Revendeur

PROBLÈME	CAUSE PROBABLE	SOLUTIONS
4. Avec la clé sur «DEMARRAGE», le démarreur tourne, mais le moteur ne démarre pas	– batterie insuffisamment chargée – l'essence n'arrive pas – défaut d'allumage	– recharger la batterie (voir 6.3.3) – vérifier le niveau dans le réservoir (voir 5.3.3) – ouvrir le robinet (si prévu) (voir 5.4.1) – vérifier le filtre à essence – vérifier la fixation du capuchon de la bougie – vérifier la propreté et la distance correcte entre les électrodes
5. Démarrage difficile ou fonctionnement irrégulier du moteur	– problèmes de carburation	– nettoyer ou remplacer le filtre à air – nettoyer la cuve du carburateur – vider le réservoir et mettre de l'essence fraîche – contrôler et éventuellement remplacer le filtre à essence
6. Baisse de rendement du moteur pendant la tonte	– vitesse d'avancement élevée par rapport à la hauteur de tonte	– réduire la vitesse d'avancement et/ou augmenter la hauteur de tonte (voir 5.4.5)
7. Le moteur s'arrête et le voyant clignote	Intervention de la protection de la carte électronique à cause de: – intervention des dispositifs de sécurité	Avec la clef en position «ARRÊT» et rechercher les causes de la panne: – contrôler que les conditions d'autorisation sont respectées (voir 5.2.b)
8. Le moteur s'arrête et le voyant s'éteint	Intervention de la protection de la carte électronique à cause de: – batterie déchargée – surtension provoquée par le régulateur de charge – batterie mal branchée (contacts incertains)	Avec la clef en position «ARRÊT» et rechercher les causes de la panne: – recharger la batterie (voir 6.3.3) – contacter un Centre d'Assistance Agrée – vérifier les branchements de la batterie (voir 3.2)
9. Le moteur s'arrête et le voyant reste allumé	– problèmes au moteur	– contacter un Centre d'Assistance Agrée
10. Les organes de coupe ne s'enclenchent pas, ou ne s'arrêtent pas immédiatement dès qu'on les débraie.	– problèmes au système d'embrayage	– contacter votre Revendeur
11. Tonte irrégulière et ramassage insuffisant	– assemblage des organes de coupe non parallèle au terrain – organes de coupe inefficaces – vitesse d'avancement élevée par rapport à la hauteur de l'herbe à couper – vitesse d'avancement élevée par rapport à la hauteur de l'herbe à couper – engorgement de la goulotte	– contrôler la pression des pneus (voir 5.3.2) – rétablir l'alignement de l'assemblage des organes de coupe par rapport au terrain (voir 6.4.1) – contacter votre Revendeur – réduire la vitesse d'avancement et/ou augmenter la hauteur de tonte (voir 5.4.5) – attendre que l'herbe soit sèche – enlever le bac et vider la goulotte (voir 5.4.7).

PROBLÈME	CAUSE PROBABLE	SOLUTIONS
12. Vibrations anormales pendant le fonctionnement	– l'assemblage des organes de coupe est plein d'herbe – les organes de coupe sont déséquilibrés ou desserrés, – fixations desserrées	– nettoyer l'assemblage des organes de coupe (voir 5.4.10) – contacter votre Revendeur – vérifier et serrer les vis de fixation du moteur et du châssis
13. Freinage non sûr ou inefficace	– frein mal réglé	– contacter votre Revendeur
14. Marche irrégulière, faible traction en montée, ou tendance de la machine à se cabrer	– problèmes de la courroie ou du dispositif d'embrayage	– contacter votre Revendeur
15. En actionnant la pédale de la traction lorsque le moteur est en marche, la machine ne se déplace pas	– levier de blocage sur «B»	– le replacer sur «A» (voir 4.23)
16. La machine commence à vibrer de manière anormale.	– Pièces endommagées ou desserrées.	– Arrêter le moteur et débrancher le câble de la bougie. – vérifier s'il y a des dommages; – Contrôler s'il y a des pièces desserrées, et les serrer. – Les contrôles, remplacements ou réparations doivent être effectués par un centre spécialisé.

Si les inconvénients persistent après qu'on a exécuté les opérations décrites ci-dessus, contacter le Revendeur.

⚠ ATTENTION! ***Ne jamais tenter d'effectuer des réparations compliquées sans avoir les moyens et les connaissances techniques nécessaires. Toute intervention mal exécutée entraîne automatiquement la déchéance de la garantie et, dans ce cas, le fabricant décline toute responsabilité.***

8. ÉQUIPEMENTS

8.1

- CHARGEUR DE BATTERIE DE MAINTIEN (Fig 8.1 nº 41)

Il permet de maintenir en bon état la batterie pendant les périodes d'inactivité de la machine en assurant un niveau de charge optimal et donc une durée de vie prolongée de la batterie.

- KIT POUR "MULCHING" (Fig 8.1 nº 42)

Il broie finement l'herbe coupée et la laisse sur la pelouse au lieu de la collecter dans le bac de ramassage.

- HOUSSE DE PROTECTION (Fig 8.1 nº 43)

Protège la machine de la poussière quand elle n'est pas utilisée.

HR **POZOR: PRIJE UPORABE STROJA, PAŽLJIVO PROČITAJTE OVAJ PRIRUČNIK. Čuvajte za buduće potrebe.**

Za motor i akumulator pročitajte odgovarajuće priručnike za uporabu.

KAZALO

1. SIGURNOSNE UPUTE 1
2. POZNAVANJE STROJA 4
3. RASPAKIRAVANJE I MONTAŽA 6
4. UPRAVLJAČKI ELEMENTI I KONTROLNI INSTRUMENTI 7
5. PRAVILA UPORABE 8
   - 5.1 Sigurnosne preporuke 8
   - 5.2 Kriteriji interveniranja sigurnosnih naprava 9
   - 5.3 Pripremne radnje prije početka rada .. 9
   - 5.4 Uporaba stroja 9
   - 5.5 Uporaba na terenima s nagibom 12
   - 5.6 Nekoliko savjeta za održavanje urednog travnjaka 12
6. ODRŽAVANJE 13
   - 6.1 Sigurnosne preporuke 13
   - 6.2 Pristupanje motoru 13
   - 6.3 Redovno održavanje 13
   - 6.4 Zahvati na stroju 15
7. VODIČ ZA RJEŠAVANJE PROBLEMA ... 16
8. DODATNA OPREMA 17

KAKO SE SLUŽITI PRIRUČNIKOM

Određeni odjeljci u tekstu priručnika, koji sadrže informacije od posebnog značaja glede sigurnosti ili rada, različito su označeni prema sljedećem kriteriju:

NAPOMENA *ili* **VAŽNO**

Navodi detalje ili druge elemente u vezi s već prethodno naznačenim, u svrhu izbjegavanja oštećenja stroja ili prouzročenja štete.

⚠ POZOR! ***Mogućnost nanošenja ozljeda sebi ili drugim osobama u slučaju nepoštivanja pravila.***

⚠ OPASNOST! ***Mogućnost nanošenja teških ozljeda opasnih po život sebi ili drugim osobama u slučaju nepoštivanja pravila.***

U priručniku se opisuje više izvedbi stroja, koje se mogu razlikovati u prvom redu po:

– komponentama ili dodatnoj opremi koje nisu raspoložive na svim tržištima;
– posebnoj opremi.

Oznakom "⬬" nakon koje slijedi oznaka odgovarajuće izvedbe stroja, istaknuta je svaka razlika po pitanju uporabe.

NAPOMENA *Sve naznake "prednje", "stražnje", "desno" i "lijevo" odnose se na rukovatelja u sjedećem položaju. (Sl. 1.1)*

VAŽNO *Sve radnje u vezi s uporabom i održavanjem motora i akumulatora koje nisu opisane u ovom priručniku pogledajte u specifičnim priručnicima za uporabu koji čine sastavni dio dostavljene dokumentacije.*

1. SIGURNOSNE UPUTE savjesno ih se pridržavajte

A) OSPOSOBLJAVANJE

1) POZOR! Pažljivo pročitajte ove upute prije početka uporabe stroja. Upoznajte se s upravljačkim elementima i primjerenom uporabom stroja. Naučite brzo zaustavljati motor. Nepoštivanje upozorenja i uputa može prouzročiti požare i/ili teške ozljede. Čuvajte sva upozorenja i upute za buduće potrebe.
2) Nemojte nikad dopuštati da stroj koriste djeca ili osobe koje nisu dovoljno upoznate s uputama. Lokalnim zakonima može biti određena najniža dob korisnika.
3) Nemojte nikad koristiti stroj ako se u blizini nalaze osobe, naročito djeca, ili životinje.
4) Stroj se ne smije koristiti ako se rukovatelj osjeća umorno ili loše ili ako se nalazi pod utjecajem lijekova, droga, alkohola ili štetnih tvari koje mogu smanjiti psihofizičke sposobnosti.
5) Ne zaboravite da je rukovatelj (ili korisnik) odgovoran za nesreće i nepredviđene slučajeve koji mogu oštetiti druge osobe ili njihovu imovinu. Odgovornost korisnika podrazumijeva procjenu potencijalnih opasnosti terena na kojem se radi te poduzimanje svih potrebnih mjera kako bi se zajamčila vlastita sigurnost i sigurnost drugih osoba, a posebno na padinama, neravnim, klizavim ili nestabilnim terenima.
6) U slučaju prodaje ili posuđivanja stroja drugima, uvjerite se da korisnik pregleda upute za uporabu u ovom priručniku.
7) Nemojte prevoziti djecu ili druge putnike na stroju jer bi mogli pasti i zadobiti teške ozljede, odnosno ugroziti sigurnu vožnju.
8) Operater stroja se mora strogo pridržavati uputa za vožnju, a posebno:
– ne smije odvraćati pozornost i mora zadržati potrebnu koncentraciju tijekom rada;

– mora imati na umu nemogućnost uspostavljanja kontrole nad strojem pomoću kočnica u slučaju otklizavanja na padini. Osnovni uzroci gubitka kontrole su:
  • neprianjanje kotača;
  • prevelika brzina;
  • neprikladno kočenje;
  • neprikladnost stroja vrsti uporabe;
  • nepoznavanje učinaka koji mogu proizići iz uvjeta na terenu, posebno na padinama;
  • nepravilna uporaba kao vozilo za vuču.

9) Stroj ima niz mikroprekidača i sigurnosnih naprava koje se ne smije nikad neovlašteno dirati ili skidati, inače se jamstvo poništava uz odricanje svake odgovornosti proizvođača. Prije korištenja stroja uvijek provjerite rade li sigurnosne naprave.

B) PRIPREMNE RADNJE

1) Prilikom uporabe stroja uvijek nosite jaku radnu obuću, otpornu na klizanje, i duge hlače. Nemojte pokretati stroj ako ste bosih nogu ili u otvorenim sandalama. Izbjegavajte nošenje lančića, narukvica, odjeće s lepršavim dijelovima ili vrpcama, kao i kravate. Dugu kosu treba povezati. Uvijek nosite zaštitne slušalice.
2) Podrobno pregledajte cijelo radno područje i odstranite sve što bi stroj mogao odbaciti ili što bi moglo oštetiti sustav noža i motor (kamenje, granje, željezne žice, kosti itd.).
3) POZOR: OPASNOST! Benzin je vrlo zapaljiv.
– Čuvajte gorivo u odgovarajućim posudama;
– dolijevajte gorivo pomoću lijevka i samo na otvorenom prostoru, nemojte pušiti za vrijeme vršenja ove radnje, kao ni pri svakom rukovanju gorivom;
– dolijevanje treba obaviti prije pokretanja motora; nemojte dodavati benzin niti skidati poklopac spremnika dok motor radi ili je topao;
– ako se benzin izlije, nemojte pokretati motor nego udaljite stroj iz područja na kojem se gorivo izlilo, kako bi se spriječila mogućnost izbijanja požara – i to sve dok gorivo ne ispari, a benzinske pare se ne raspršе;
– uvijek vratite na mjesto i dobro zategnite poklopce spremnika i posude s benzinom.

4) Zamijenite oštećene prigušivače.
5) Prije uporabe izvršite opći pregled stroja, a naročito provjerite:
izgled noža te kontrolirajte da vijci i sustav noža nisu istrošeni ili oštećeni. Oštećene ili istrošene noževe i vijke zamijenite zajedno, kako bi se održala izbalansiranost. Eventualne popravke treba izvršiti u specijaliziranom centru.
6) Periodično kontrolirajte stanje akumulatora. Zamijenite ga u slučaju oštećenja njegovog plašta, poklopca ili stezaljki.
7) Prije početka rada uvijek montirajte zaštite na izlaz (košaru za sakupljanje trave, štitnik bočnog ili štitnik stražnjeg otvora za izbacivanje).

C) TIJEKOM UPORABE

1) Nemojte pokretati motor u zatvorenim prostorima gdje se mogu nakupiti opasni dimovi ugljičnog monoksida. Postupak pokretanja motora mora se obavljati na otvorenom i prozračnom mjestu. Imajte na umu da su ispušni plinovi otrovni.
2) Radite samo uz dnevno svijetlo ili uz dobru rasvjetu te u uvjetima dobre vidljivosti. Udaljite osobe, djecu i životinje iz radnog područja.
3) Po mogućnosti izbjegavajte rad na mokroj travi. Izbjegavajte raditi po kiši i ako postoji rizik od nevremena. Nemojte koristiti stroj po ružnom vremenu, naročito ako postoji vjerojatnost sijevanja.
4) Prije pokretanja motora isključite nož ili priključno vratilo i stavite prijenos u prazni hod.
5) Posvetite posebnu pažnju kad se približavate preprekama koje bi mogle ograničiti vidljivost.
6) Prilikom parkiranja stroja aktivirajte parkirnu kočnicu.
7) Stroj ne smijete koristiti na padinama većim od 10° (17%), bez obzira na smjer kretanja.
8) Imajte na umu da ne postoji "sigurna" padina. Kretanje na travnjacima s nagibom zahtijeva posebnu pozornost. Kako biste izbjegli prevrtanja ili gubitak kontrole nad strojem:
– nemojte se naglo zaustavljati ni kretati iz mjesta na uzbrdici ili nizbrdici;
– lagano uključite pogon i uvijek držite aktiviran stupanj prijenosa, naročito na nizbrdici;
– na padinama i u uskim zavojima potrebno je smanjiti brzinu;
– pazite na izbočine, jarke i skrivene opasnosti;
– nemojte nikad kositi u poprečnom smjeru padine. Na travnjacima s nagibom treba se kretati uzbrdo/nizbrdo, a nikad poprijeko, jako pazeći pri promjeni smjera kretanja te da uzvodni kotači ne bi došli u dodir s preprekama (kamenjem, granama, korijenjem itd.) koje bi mogle prouzročiti bočno klizanje, prevrtanje ili gubitak kontrole nad strojem.

9) Smanjite brzinu prije svake promjene smjera kretanja na terenima s nagibom i uvijek aktivirajte parkirnu kočnicu prije nego što stroj ostavite zaustavljen i bez nadzora.
10) Budite vrlo pažljivi u blizini provalija, jaraka ili nasipa. Stroj se može prevrnuti ako jedan kotač prijeđe preko nekog ruba ili ako se rub sruši.
11) Obratite najveću moguću pažnju prilikom kretanja unatrag te rada pri kretanju unatrag. Prije i za vrijeme kretanja unatrag gledajte iza sebe, kako biste se uvjerili da nema prepreka.
12) Isključite nož ili priključno vratilo prilikom prelaženja preko netravnatih područja, prilikom premještanja s ili na područje na kojem treba pokositi travu i držite sustav noža u najvišem

položaju.
13) Prilikom uporabe stroja blizu ceste, pazite na promet.
14) POZOR! Stroj nema homologaciju za uporabu na javnim cestama. Smije ga se primjenjivati (temeljem prometnih propisa) isključivo na privatnim površinama zatvorenim za promet.
15) Nemojte nikad koristiti stroj ako su zaštite oštećene, odnosno ako nema košare za sakupljanje trave, štitnika bočnog otvora za izbacivanje ili štitnika stražnjeg otvora za izbacivanje.
16) Ruke i stopala nemojte nikad približavati niti stavljati ispod rotirajućih dijelova. Držite se uvijek daleko od otvora za izbacivanje.
17) Stroj nemojte ostavljati zaustavljen u visokoj travi dok motor radi, jer bi to moglo izazvati požar.
18) Kad koristite dodatnu opremu, otvor za izbacivanje nemojte nikad usmjeravati prema osobama.
19) Koristite samo dodatnu opremu koju je odobrio proizvođač stroja.
20) Nemojte koristiti stroj ako dodatna oprema/alati nisu postavljeni u predviđenim točkama.
21) Pazite prilikom uporabe košara za sakupljanje trave i dodatne opreme, koje mogu promijeniti stabilnost stroja, a naročito na padinama.
22) Nemojte preinačivati podešenost motora i nemojte dopustiti da motor dostigne pretjerani broj okretaja.
23) Nemojte dodirivati komponente motora koje se tijekom uporabe zagriju. Rizik od opeklina.
24) Isključite nož ili priključno vratilo, stavite u prazni hod i aktivirajte parkirnu kočnicu, zaustavite motor i izvadite ključ (i uvjerite se da su se svi dijelovi u pokretu potpuno zaustavili):
– svaki put kad stroj ostavljate bez nadzora ili napuštate vozačko mjesto:
– prije uklanjanja uzroka blokade ili prije čišćenja odvodnog kanala;
– prije provjere, čišćenja ili vršenja nekog zahvata na stroju;
– nakon udara u strano tijelo. Prije ponovne uporabe stroja utvrdite eventualnu štetu na njemu i izvršite potrebne popravke.
25) Isključite nož ili priključno vratilo i zaustavite motor (i uvjerite se da su se svi dijelovi u pokretu potpuno zaustavili):
– prije dolijevanja goriva;
– prilikom svakog skidanja ili ponovnog postavljanja košare za sakupljanje trave;
– prilikom svakog skidanja ili ponovnog postavljanja usmjerivača za bočno izbacivanje;
– prije podešavanja visine košnje ako tu radnju nije moguće obaviti s mjesta osobe koja upravlja strojem.
26) Prilikom prijevoza i nekorištenja, nož ili priključno vratilo moraju biti isključeni.
27) Prije zaustavljanja motora, smanjite ubrzanje. Po završetku rada, zatvorite dotok goriva prema uputama iz priručnika.
28) Pazite na sustav noževa u slučaju više od jednog noža, jer jedan nož koji rotira može odrediti rotiranje ostalih.
29) POZOR – U slučaju lomova ili nesreća za vrijeme rada, odmah zaustavite motor i udaljite stroj kako ne bi prouzročio još veću štetu; u slučaju nesreća s osobnim ozljedama ili ozljeda trećih, odmah se pobrinite za pružanje prve pomoći najprimjerenije situaciji i obratite se zdravstvenoj ustanovi radi potrebnog liječenja. Temeljito uklonite eventualne trunke koji bi – ako ostanu neprimijećeni – mogli prouzročiti oštećenja ili nanijeti ozljede osobama ili životinjama.
30) POZOR – Razine buke i vibracija koje se navode u ovim uputama predstavljaju maksimalne vrijednosti pri korištenju stroja. Uporaba neizbalansiranog noža, prevelika brzina kretanja i neodržavanje bitno utječu na emisiju zvuka i vibracije. Posljedično tome treba usvojiti preventivne mjere za uklanjanje mogućih oštećenja prouzročenih velikom bukom i naprezanjima uslijed vibracija; brinite se za održavanje stroja, nosite slušalice za zaštitu od buke, tijekom rada pravite stanke.

D) ODRŽAVANJE I SKLADIŠTENJE



Prije skladištenja stroja pustite motor da se ohladi.



Motori u radu proizvode toplinu, a ispušna cijev postaje vrlo vruća. Kako biste izbjegli rizik od požara, pustite motor i ispušnu cijev da se ohlade prije nego što ih spremite. Uklonite sve nakupljene otpatke kao što su listovi, trava i grmlje iz područja oko ispušne cijevi.

1) POZOR! – Izvadite ključ i pročitajte odgovarajuće upute prije početka vršenja bilo kakvog zahvata čišćenja ili održavanja. Nosite odgovarajuću odjeću i radne rukavice u svim situacijama koje mogu biti opasne po ruke.
2) POZOR! – Stroj se ne smije koristiti ako su dijelovi istrošeni ili oštećeni. Pokvarene ili oštećene dijelove treba zamijeniti, a nikad popravljati. Koristite samo originalne rezervne dijelove: uporaba neoriginalnih i/ili nepravilno montiranih rezervnih dijelova ugrožava sigurnost stroja, može prouzročiti nesreće ili tjelesne ozljede i oslobađa Proizvođača od bilo kakve obaveze ili odgovornosti.
3) Sve zahvate vezane za održavanje i podešavanje koji nisu opisani u ovom priručniku mora obaviti vaš prodavač ili specijalizirani centar, koji raspolažu potrebnim znanjem i opremom, kako bi se osiguralo pravilno izvršavanje posla i očuvala prvobitna sigurnost stroja. Zahvati izvršeni

u neprimjerenim strukturama ili od strane nekvalificiranog osoblja poništavaju bilo koji oblik jamstva i bilo kakve obaveze ili odgovornosti proizvođača.
4) Nakon svake uporabe, izvadite ključ i provjerite da nema oštećenja.
5) Pazite na zategnutost matica i vijaka, kako biste bili sigurni da je stroj uvijek u sigurnim radnim uvjetima. Redovito održavanje osnovni je uvjet sigurnosti i održavanja učinkovitosti.
6) Redovito provjeravajte jesu li vijci noža pravilno zategnuti.
7) Pri rukovanju, demontiranju ili ponovnom montiranju noževa nosite radne rukavice.
8) Nakon oštrenja, pobrinite se za balansiranje noževa. Sve radnje vezane uz noževe (demontiranje, oštrenje, balansiranje, ponovno montiranje i/ili zamjena) su zahtjevni poslovi za koje je, osim uporabe posebnog alata, potrebna i specifična stručnost; stoga ih, iz sigurnosnih razloga, mora uvijek obavljati specijalizirani centar.
9) Redovito provjeravajte rad kočnica. Važno je obavljati održavanje kočnica i – ako treba, popraviti ih.
10) Često provjeravajte štitnik bočnog, odnosno stražnjeg otvora za izbacivanje, košaru za sakupljanje trave i usisnu rešetku. Ako su oštećeni, zamijenite ih.
11) Zamijenite naljepnice na kojima se navode upute i poruke s upozorenjima ako su oštećene.
12) Kad stroj treba spremiti ili ostaviti bez nadzora, spustite sustav noževa.
13) Spremite stroj na djeci nedostupnom mjestu.
14) Ako u spremniku stroja ima benzina, nemojte ga spremati u prostoriju u kojoj bi benzinske pare mogle doći u dodir s plamenom, iskrom ili jakim izvorom topline.
15) Prije spremanja stroja u bilo kakvu prostoriju, pustite motor da se ohladi.
16) Kako bi se smanjio rizik od požara, pazite da su motor, ispušni prigušivač, kućište akumulatora te prostor za skladištenje benzina čisti od ostataka trave, lišća ili viška masnoće. Uvijek ispraznite košaru za sakupljanje trave i nemojte ostavljati posude s pokošenom travom u zatvorenim prostorijama.
17) Radi smanjenja rizika od požara, redovito provjeravajte da nema propuštanja ulja i/ili goriva.
18) Ako treba isprazniti spremnik, tu radnju izvršite na otvorenom i kad je motor hladan.
19) Ključeve nikad ne ostavljajte u bravi ili na dohvat djece ili nestručnih osoba. Prije svakog zahvata na održavanju, izvadite ključ iz brave.

E) PRIJEVOZ

1) POZOR! – Ako je stroj potrebno prevesti na kamionu ili prikolici, koristite pristupne rampe odgovarajuće otpornosti, širine i dužine. Utovarite stroj s ugašenim motorom, bez operatera i isključivo guranjem, uz pomoć odgovarajućeg broja osoba. Za vrijeme prijevoza, ventil benzina (ako postoji) mora biti zatvoren, sustav noževa ili priključni dio dodatne opreme spušten, parkirna kočnica aktivirana, a stroj prikladno pričvršćen na prijevoznom sredstvu pomoću užadi ili lanaca.

F) ZAŠTITA OKOLIŠA

1) Zaštita okoliša mora predstavljati bitan i prvenstveni vid uporabe stroja, u korist civilnog suživota kao i okoliša u kojem živimo. Izbjegavajte ometanje susjeda.
2) Strogo se pridržavajte lokalnih propisa o odlaganju ambalaže, ulja, benzina, filtera, propalih dijelova ili bilo kojeg drugog elementa štetnog za okoliš: te otpatke se ne smije bacati u smeće, nego ih treba razdvojiti i predati odgovarajućim centrima za sakupljanje koji će se pobrinuti za recikliranje materijala.
3) Strogo se pridržavajte lokalnih propisa o odlaganju otpadnog materijala od košnje.
4) U trenutku rashodovanja, nemojte ostavljati stroj u okolišu, nego se obratite centru za sakupljanje, sukladno lokalnim propisima na snazi.

2. POZNAVANJE STROJA

2.1 OPIS STROJA I PODRUČJE UPORABE

Ovo je vrtni stroj ili preciznije sjedeća kosilica trave s operaterom.
Stroj ima jedan motor koji pokreće nož, zaštićen u kućištu, kao i prijenosni sklop koji osigurava kretanje stroja.

Rukovatelj može upravljati strojem i aktivirati glavne upravljačke elemente sjedeći stalno na vozačkom mjestu.

Naprave montirane na stroju predviđaju zaustavljanje motora i noža u roku od nekoliko sekundi u slučaju da radnje rukovatelja nisu u skladu s predviđenim sigurnosnim uvjetima.

Predviđena uporaba

Ovaj stroj je projektiran i izrađen za košenje trave.
Korištenje posebne dodatne opreme koju je proizvođač predvidio kao originalnu opremu ili koju se može odvojeno kupiti, omogućuje vršenje ovog posla na različite načine koji se opisuju u ovom priručniku ili u uputama koje prate pojedine dijelove dodatne opreme.
Također, mogućnost primjene dijelova dodatne opreme (ako ih je proizvođač predvidio), može

proširiti predviđeno korištenje i na druge funkcije, prema ograničenjima i uvjetima naznačenim u uputama koje prate sam dio dodatne opreme.

Tip korisnika

Ovaj stroj je namijenjen uporabi od strane potrošača, odnosno operatera koji nisu profesionalci. Ovaj stroj je namijenjen neprofesionalnoj uporabi.

Neprimjerena uporaba

Qualsiasi altro impiego, difforme da quelli sopra citati, può rivelarsi pericoloso e causare danni a persone e/o cose.

Bilo koja druga primjena drugačija od gore navedenih može se pokazati opasnom te prouzročiti štetu osobama i/ili stvarima. Neprimjerena uporaba obuhvaća (na primjer, ali ne i samo):
- korištenje stroja za vožnju po nestabilnim, klizavim, zaleđenim, kamenitim ili rasutim terenima, kaljužama ili baruštinama, koji ne dopuštaju procjenu čvrstoće terena;
- pokretanje noža na netravnatim mjestima;
- korištenje stroja za sakupljanje lišća ili trunaka.

Neprimjerenom uporabom stroja jamstvo se poništava, uz odricanje svake odgovornosti proizvođača, čime svi troškovi nastali uslijed oštećenja ili ozljeda samog korisnika ili drugih osoba prelaze na teret korisnika.

2.2 IDENTIFIKACIJSKA ETIKETA I KOMPONENTE STROJA (vidi slike na str. ii)

1. Razina zvučne snage
2. Oznaka sukladnosti CE
3. Godina proizvodnje
4. Snaga i radna brzina motora
5. Vrsta stroja
6. Serijski broj
7. Masa stroja s praznim spremnikom u kg
8. Naziv i adresa proizvođača
9. Vrsta prijenosa (ako je naznačena)
10. Šifra artikla

Primjer izjave o sukladnosti se nalazi na predzadnjoj stranici priručnika.

/___/___/___/___/___/___/___/

Ovdje upišite serijski broj svog stroja (6)
Odmah po kupnji stroja upišite identifikacijske brojeve (3 - 5 - 6) u predviđena mjesta na zadnjoj stranici ovog priručnika.

Stroj se sastoji od niza glavnih komponenti kojima su pridružene funkcije u nastavku:

11. Sustav noževa: kućište u kojem se nalaze rotirajući noževi.
12. Noževi: elementi namijenjeni košenju trave; krilca postavljena sa strane potpomažu usmjeravanje pokošene trave prema kanalu za izbacivanje.
13. Kanal za izbacivanje: spojni element između sustava noževa i košare za skupljanje trave.
14. Košara za sakupljanje trave: osim što služi za sakupljanje pokošene trave, čini i sigurnosni element, jer sprječava izbacivanje eventualno skupljenih predmeta na noževima daleko od stroja.
15. Motor: pokreće noževe i daje pogon kotačima; karakteristike i pravila uporabe motora opisuju se u specifičnom priručniku.
16. Akumulator: daje energiju za pokretanje motora; karakteristike i pravila uporabe akumulatora se opisuju u specifičnom priručniku.
17. Sjedalo vozača: radno mjesto rukovatelja opremljeno senzorom koji bilježi njegovu nazočnost u svrhu intervencije sigurnosnih naprava.
18. Oznake pravila i sigurnosti: podsjećaju na glavne odredbe za siguran rad.
19. Kontrolno okno: za lako pristupanje svjećici, ventilu benzina i pričvrsnoj matici poklopca motora.
20. Usisna rešetka: pospješuje dotok zraka unutar sustava noževa i sprječava izbacivanje stranih tijela iz prednjeg dijela.

2.3 SIGURNOSNA PRAVILA

Svoj stroj morate oprezno koristiti. Stoga su na stroju postavljene oznake s piktogramima koje upućuju na osnovne mjere predostrožnosti. Te se oznake smatraju sastavnim dijelom stroja. Ako se neka od oznaka odlijepi ili postane nečitka, obratite se svom prodavaču radi njene zamjene. Njihovo značenje je objašnjeno u nastavku.

31. Pozor: prije uporabe stroja, pročitajte upute.
32. Pozor: izvadite ključ i pročitajte upute prije vršenja bilo kakve radnje održavanja ili popravka.
33. Opasnost! Odbacivanje predmeta: Stroj se ne smije koristiti bez montirane zaštite na izlazu!
34. Opasnost! Odbacivanje predmeta: držite

na odstojanju druge osobe.

35. **Opasnost! Prevrtanje stroja:** nemojte koristiti ovaj stroj na padinama većim od 10°.
36. **Opasnost! Amputacija:** uvjerite se da su djeca daleko od stroja dok motor radi.
37. **Rizik od posjekotina.** Noževi u pokretu. Nemojte uvlačiti ruke ili stopala unutar sjedišta noževa.
38. **Pozor!** Ne približavajte se vrućim površinama.
39. **Čuvajte se ozljeda do kojih može doći zbog remenja u pokretu:** nemojte pokretati stroj ako zaštite nisu montirane i držite se daleko od remenja.

NAPOMENA *Slike koje odgovaraju tekstu u 3. poglavlju i sljedećim nalaze se na str. iii i slijedećim ovog priručnika.*

3. RASPAKIRAVANJE I MONTAŽA

Zbog potreba skladištenja i prijevoza pojedine komponente stroja nisu izravno tvornički montirane, nego ih treba sastaviti nakon uklanjanja ambalaže, a prema uputama koje slijede.

VAŽNO *Stroj se dostavlja bez motornog ulja i benzina. Prije pokretanja motora dolijte ulje i gorivo pridržavajući se uputa iz priručnika za motor.*

⚠ POZOR! ***Raspakiravanje i dovršavanje montaže treba izvršiti na ravnoj i čvrstoj površini, s dovoljno prostora za pomicanje stroja i ambalaže te služeći se uvijek prikladnim alatom.***

3.1 RASPAKIRAVANJE

Pazite da prilikom uklanjanja ambalaže ne zagubite sitne dijelove i dostavljenu opremu te da se sustav noževa ne ošteti pri spuštanju stroja s palete.

Standardno pakiranje sadrži:
– sam stroj;
– upravljač;
– sjedalo;
– produžetak ručice za uključivanje noža;
– poklopac ploče s instrumentima;
– nosač stupa upravljača;
– komponente košare za sakupljanje trave;
– štrcaljku za usisavanje motornog ulja;
– vrećicu s priručnikom za uporabu, dokumentima i kompletom vijaka koji obuhvaća i 2 ključa za pokretanje te jedan rezervni osigurač od 10 ampera (6,3 A s motorom Honda).

NAPOMENA *Spuštanje s palete treba obaviti uz maksimalni oprez, stavljajući sustav noževa na najveću visinu kako se ne bi oštetio.*

Spuštanje s palete i premještanje stroja možete olakšati stavljanjem ručice za deblokiranje stražnjeg pogona u pol. «B» (vidi 4.23).

Ambalažu treba odložiti sukladno lokalnim odredbama na snazi.

3.2 POSTAVLJANJE I SPAJANJE AKUMULATORA (sl. 3.1)

Skinite prednji poklopac (1) tako da ga podignete s donjeg dijela.
Spojite tri crvena kabela (3) na pozitivni pol (+), a tri crna kabela (4) na negativni pol (-) služeći se dostavljenim vijcima i prema naznačenom redoslijedu.
Ponovno montirajte prednji poklopac (1) tako da pravilno uvučete dva jezička (2) u sjedišta i pritisnete donji dio sve dok ne škljocne.
Izvršite punjenje prema uputama proizvođača akumulatora.

VAŽNO *Kako biste izbjegli intervenciju zaštite elektroničke tiskane pločice, apsolutno izbjegavajte pokretati motor prije nego što se akumulator potpuno napuni!*

⚠ POZOR! ***Pridržavajte se uputa proizvođača akumulatora vezanih za sigurnost pri rukovanju i odlaganju na otpad.***

3.3 MONTIRANJE PLOČE S INSTRUMENTIMA I UPRAVLJAČA (sl. 3.2)

- **sl. 3.2.a**

Postavite stroj u ravninu i poravnajte prednje kotače.
Montirajte nosač (3) na stup (2), pazeći da zaporni klin (1) bude pravilno uvučen u sjedište nosača.
Montirajte poklopac ploče s instrumentima (5) pazeći na pravilno uvlačenje svih spojnica na škljocaj u njihova sjedišta.
Montirajte upravljač (6) na nosač (3) tako da prečke upravljača budu okrenute prema sjedalu.
Montirajte upravljač pričvršćujući ga dostavljenim vijcima (7) prema naznačenom redoslijedu.
Postavite poklopac upravljača (8) namještajući tri spojnice u njihova sjedišta tako da odskoče.

- **sl. 3.2.b**

Postavite stroj u ravninu i poravnajte prednje kotače.
Montirajte nosač (3) na stup (2), pazeći da za-

porni klin (1) bude pravilno uvučen u sjedište nosača.
Montirajte nosač (4) na stup (3)
Montirajte odstojnik (5) u nosač (4)
Montirajte poklopac ploče s instrumentima (6) pazeći na pravilno uvlačenje svih spojnica na škljocaj u njihova sjedišta.
Montirajte upravljač (F) na nosač (4) tako da prečke upravljača budu okrenute prema sjedalu.
Montirajte upravljač, pričvršćujući ga dostavljenim vijcima (H, G) prema naznačenom redoslijedu. Montirajte poklopac upravljač (I) tako što ćete pričvrstiti tri vijka (L).

3.4 MONTIRANJE PRODUŽETKA RUČICE ZA UKLJUČIVANJE NOŽA (sl. 3.3)

Postavite produžetak (1) na ručicu (2) usmjerivši ga tako da dva zavrtnja (3) budu okrenuta prema stražnjem dijelu stroja, zatim do kraja zategnite dva zavrtnja (3).

3.5 MONTIRANJE POMIČNOG POKLOPCA

Montirajte pomični poklopac slijedeći dostavljene upute.

3.6 MONTIRANJE SJEDALA (sl. 3.4)

Montirajte sjedalo (1) na ploču (2) koristeći vijke (3).

3.7 MONTIRANJE KOŠARE ZA SAKUPLJANJE TRAVE (sl. 3.5)

Najprije treba montirati okvir spajanjem gornjeg dijela (1) koji obuhvaća otvor, s donjim dijelom (2) pomoću dostavljenih vijaka i matica (3), prema naznačenom redoslijedu.

Postavite kutne pločice (4) i (5) pazeći na desnu (R↑) i lijevu stranu (L↑), i pričvrstite ih na okvir pomoću četiri samonarezna vijka (6).

Tako sastavljen okvir uvucite u platneni omot i pravilno ga postavite duž temeljnog oboda. Uz pomoć odvijača (7) zakačite sve plastične profile na cijevi okvira.

Uvucite ručku (8) u otvore na poklopcu (9) i sve pričvrstite na okvir pomoću vijaka (10) prema naznačenom redoslijedu te dovršite montažu s četiri samonarezna vijka (11) za prednju i stražnju stranu.

Na kraju, ispod okvira pričvrstite potpornu prečku (12) pomoću dostavljenih vijaka i matica (13) prema naznačenom redoslijedu, pri čemu ravna strana mora biti okrenuta prema platnu.

3.8 MONTIRANJE BOČNIH RUBOVA SUSTAVA NOŽEVA (sl. 3.6)

Montirajte dva bočna ruba, desni (1) i lijevi (2), pazeći na smjer montiranja i pričvrstite ih dostavljenim vijcima (3) i maticama (4).

4. UPRAVLJAČKI ELEMENTI I KONTROLNI INSTRUMENTI

4.1 UPRAVLJAČ (sl. 4.1 br. 1)

Upravlja zakretanjem prednjih kotača.

4.2 RUČICA GASA (sl. 4.1 br. 2)

Regulira broj okretaja motora. Oznakama na pločici odgovaraju sljedeći položaji:

«STARTER» pokretanje hladnog motora

«POLAKO» minimalni broj okretaja motora

«BRZO» maksimalni broj okretaja motora

– Položaj «STARTER» izaziva obogaćivanje mješavine te ga se smije koristiti u slučaju pokretanja hladnog motora i to samo u neophodnom vremenu.
– Prilikom vožnje radi premještanja izaberite srednji položaj, između «POLAKO» i «BRZO».
– Za vrijeme košenja trave pomaknite ručicu na «POLAKO».

4.3 RUČICA PARKIRNE KOČNICE (sl. 4.1 br. 3)

Parkirna kočnica onemogućuje kretanje parkiranog stroja. Ručica ima sljedeća dva položaja:

«**A**» = Kočnica je deaktivirana
«**B**» = Kočnica je aktivirana

– Za aktiviranje parkirne kočnice pritisnite do kraja papučicu (4.21) i povucite ručicu u položaj «B»; kad odmaknete nogu, papučica će ostati u spuštenom položaju.
– Za deaktiviranje parkirne kočnice, pritisnite papučicu (4.21) i ručica će se pomaknuti u položaj «A».

4.4 CKONTAKT BRAVA S KLJUČEM (sl. 4.1 br. 4)

Ovaj upravljački element s ključem ima četiri položaja:

O «STOP» – sve ugašeno;

«PALJENJE SVJETALA»;

I «VOŽNJA» – aktivirane su sve funkcije;

«POKRETANJE» – uključuje elektropokretač.

– Pri otpuštanju ključa iz položaja za «POKRETANJE», on se automatski vraća u položaj «VOŽNJA».
– Nakon pokretanja motora, paljenje svjetala (ako postoje) se vrši stavljanjem ključa u položaj «PALJENJE SVJETALA»;
– za njihovo gašenje, vratite ključ u položaj «VOŽNJA».

4.5 KONTROLNO SVJETLO I SIGNALNI UREĐAJI (sl. 4.1 br. 5)

Pri okretanju ključa (4.4) u položaj «VOŽNJA» kontrolno svjetlo se pali i ostaje stalno upaljeno za vrijeme rada.

– Treptanje kontrolnog svjetla označava nedostatak nekog uvjeta za dozvoljavanje pokretanja motora (vidi 5.2).
– Dok je nož uključen, zvučni signal upozorava da je košara za sakupljanje trave puna (vidi 5.3.6).

4.6 UPRAVLJAČKI ELEMENT ZA UKLJUČIVANJE I KOČNICA NOŽEVA (sl. 4.1 br. 6)

Ova ručica ima dva položaja, označena na pločici:

položaj «**A**» = noževi su isključeni

položaj «**B**» = noževi su uključeni

– Ako noževe uključite ne poštujući predviđene sigurnosne uvjete, motor se gasi ili ga nije moguće pokrenuti (vidi 5.2).
– Pri isključivanju noževa (pol. «A»), istovremeno se aktivira kočnica koja u roku od nekoliko sekundi zaustavlja njihovo okretanje.

4.7 RUČICA ZA PODEŠAVANJE VISINE KOŠNJE (sl. 4.1 br. 7)

Ova ručica ima sedam položaja označenih brojkama od «1» do «7» na odgovarajućoj pločici, a kojima odgovara isto toliko visina košenja obuhvaćenih između 3 i 8 cm.

Prelaženje s jedne visine na drugu obavlja se pomicanjem ručice u stranu i postavljanjem u jedan od sedam utora.

4.8 PAPUČICA ZA DOZVOLJAVANJE KOŠENJA PRI KRETANJU UNATRAG (sl. 4.1 br. 8)

Držeći papučicu pritisnutu možete se kretati unatrag s uključenim noževima bez da to prouzroči zaustavljanje motora.

4.21 PAPUČICA KOČNICE (sl. 4.2 br. 21)

Ovom papučicom aktivirate kočnicu na stražnjim kotačima.

4.22 RUČICA ZA PODEŠAVANJE BRZINE (sl. 4.2 br. 22)

Funkcija ove ručice je uključivanje pogona kotača i podešavanje brzine stroja pri kretanju naprijed i pri kretanju unatrag.

– Brzina stroja prilikom kretanja naprijed se postupno povećava pomicanjem ručice u smjeru «F»; kretanje unatrag se aktivira pomicanjem ručice u smjeru «R».
Ručica se vraća u položaj praznog hoda «N» automatski, pritiskom na papučicu kočnice (4.21) ili ručno, bez pritiska na papučicu.

VAŽNO *Pri aktiviranju parkirne kočnice (3) ručica se blokira u položaju «N» i ne može se pomicati sve dok se ne deaktivira kočnica i otpusti papučica.*

4.23 RUČICA ZA DEBLOKIRANJE HIDROSTATSKOG PRIJENOSA (sl. 4.2 n.23)

Questa leva ha due posizioni, indicate da una targhetta:

«**A**» = Trasmissione inserita: per tutte le condizioni di utilizzo, in marcia e durante il taglio;
«**B**» = Trasmissione sbloccata: riduce notevolmente lo sforzo richiesto per spostare la macchina a mano, **a motore spento**.

VAŽNO *Per evitare di danneggiare il gruppo trasmissione, questa operazione deve essere eseguita solo a motore fermo, con il pedale (4.22) in posizione «N».*

5. PRAVILA UPORABE

5.1 SIGURNOSNE PREPORUKE

⚠ POZOR! ***Ako predviđate uporabu pretežno na terenima s nagibom (nikad većim od 10°), uputno je montiranje protuutega (dostavljaju se po narudžbi (vidi 8.1) ispod prednjeg mosta, kako bi se povećala stabilnost prednjeg dijela te smanjila mogućnost propinjanja.***

VAŽNO *TPoložaji svih upravljačkih elemenata na koje se poziva u tekstu ilustriraju se u 4. poglavlju.*

5.2 KRITERIJI INTERVENIRANJA SIGURNOSNIH NAPRAVA

Sigurnosne naprave djeluju na temelju dva kriterija:
– onemogućiti pokretanje motora ako nisu zadovoljeni svi sigurnosni uvjeti;
– zaustaviti motor u slučaju nezadovoljavanja i samo jednog sigurnosnog uvjeta.

a) Za pokretanje motora svakako je potrebno da:
– je prijenos u praznom hodu;
– su noževi isključeni;
– rukovatelj sjedi.

b) Motor se zaustavlja ako:
– rukovatelj napusti sjedalo;
– se podigne košaru za sakupljanje trave a noževi su uključeni;
– se aktivira parkirnu kočnicu bez prethodnog isključivanja noževa;
– se uključi nož, a košara za sakupljanje trave nije postavljena;
– se aktivira parkirnu kočnicu bez prethodnog isključivanja noža;
– se aktivira ručicu pogona (vidi 4.22), a parkirna kočnica je aktivirana.

5.3 PRIPREMNE RADNJE PRIJE POČETKA RADA

Prije početka rada potrebno je izvršiti niz provjera i radnji kako bi se osiguralo učinkovito obavljanje posla u maksimalnoj sigurnosti.

5.3.1 Podešavanje sjedala (sl. 5.1)

Da biste promijenili položaj sjedala trebate popustiti četiri pričvrsna vijka (1), zatim kliznuti sjedalo po vodilicama.
Kad odaberete položaj, zategnite do kraja četiri vijka (1).

5.3.2 Tlak guma (sl. 5.2)

Ispravan tlak guma je bitan uvjet za savršeno poravnavanje sustava noževa, a time i postizanje ravnomjerno pokošenog travnjaka.
Odvijte zaštitne kapice, spojite ventile na priključak za stlačeni zrak s manometrom te podesite tlak na naznačene vrijednosti.

5.3.3 Dolijevanje ulja i benzina

NAPOMENA *Odgovarajuća vrsta ulja i benzina navodi se u priručniku za uporabu motora.*

Za pristup mjernoj šipki za razinu ulja potrebno je prevrnuti sjedalo i otvoriti poklopac ispod njega.
Dok je motor zaustavljen provjerite razinu motornog ulja motora: prema preciznim uputama iz priručnika za motor, razina mora biti između oznaka MIN i MAX na šipki. (Sl. 5.3)

Dolijte gorivo pomoću lijevka, pazeći da spremnik ne bude sasvim pun. (Sl. 5.4)

⚠ OPASNOST! ***Dolijevanje morate obavljati dok je motor ugašen, na otvorenom ili prozračnom mjestu. Imajte na umu da su benzinske pare zapaljive! NE PRILAZITE OTVORU SPREMNIKA S OTVORENIM PLAMENOM KAKO BISTE PROVJERILI RAZINU I NE PUŠITE ZA VRIJEME DOLIJEVANJA.***

VAŽNO *Pazite da ne prolijete benzin na plastične dijelove kako se ne bi oštetili; u slučaju nehotičnog prolijevanja, odmah isperite vodom. Jamstvo ne pokriva oštećenja plastičnih dijelova karoserije ili motora prouzročena benzinom.*

5.3.4 Montiranje zaštite na izlazu (košare za sakupljanje trave)

⚠ POZOR! ***Stroj se ne smije koristiti bez montirane zaštite na izlazu!***

Podignite pomični poklopac (1) i zakačite košaru za sakupljanje trave tako da dva zglobna klina (2) uvučete u otvore na dvama nosačima (3). (Sl. 5.5).

5.3.5 Kontrola sigurnosti i učinkovitosti stroja

1. Provjerite djeluju li sigurnosne naprave kako je naznačeno (vidi 5.2).
2. Utvrdite da kočnica pravilno radi.
3. Ne započinjite s košenjem ako noževi vibriraju ili ako niste sigurni u njihovu naoštrenost; zapamtite:

– loše naoštreni nož trga travu, što izaziva požućivanje travnjaka;
– olabavljeni nož izaziva nepravilne vibracije i može biti uzrok opasnosti.

⚠ POZOR! ***Ako niste sigurni u učinkovitost i sigurnost stroja, nemojte ga koristiti i odmah kontaktirajte svog prodavača radi potrebnih provjera ili popravaka.***

5.4 UPORABA STROJA

5.4.1 Pokretanje

Za pokretanje motora (sl. 5.7):
– otvorite ventil benzina (1) (ako postoji) kojem se pristupa iz prostora stražnjeg lijevog kotača;
– stavite prijenos u prazni hod («N»; vidi 4.22);
– isključite noževe (vidi 4.6);
– na terenima s nagibom aktivirajte parkirnu kočnicu;
– u slučaju pokretanja hladnog motora, aktivirajte starter (vidi 4.2);
– u slučaju već zagrijanog motora, dovoljno je namjestiti ručicu između «POLAKO» i «BRZO»;
– stavite ključ, okrenite ga u položaj «VOŽNJA» kako biste uključili električni krug, zatim ga pomaknite u položaj «POKRETANJE» za pokretanje motora;
– kad se motor pokrene, otpustite ključ.

Kad je motor pokrenut, pomaknite gas u položaj «POLAKO».

VAŽNO *Starter trebate deaktivirati čim motor postigne pravilan režim; ako ga se koristi s već zagrijanim motorom, svjećica se može zamastiti i prouzročiti nepravilan rad motora.*

NAPOMENA *U slučaju poteškoća pri pokretanju, ne inzistirajte uzastopnim pokušajima kako biste izbjegli pražnjenje akumulatora i zagušenje motora. Vratite ključ u položaj «STOP», pričekajte nekoliko sekundi pa ponovite radnju. Ako problem ustraje, pogledajte «7.» poglavlje ovog priručnika i priručnika za uporabu motora.*

VAŽNO *Imajte na umu da sigurnosne naprave sprječavaju pokretanje motora ako nisu zadovoljeni svi sigurnosni uvjeti (vidi 5.2). U tim slučajevima, kad se ponovno uspostave uvjeti za dozvoljavanje pokretanja, trebate vratiti ključ u položaj «STOP» prije ponovnog pokretanja motora.*

5.4.2 Kretanje naprijed i premještanje

Prilikom premještanja:
– isključite noževe;
– pomaknite sustav noževa u položaj maksimalne visine (položaj «7»);
– pomaknite ručicu gasa u srednji položaj između «POLAKO» I «BRZO».

Deaktivirajte parkirnu kočnicu i otpustite papučicu kočnice (vidi 4.21).
Pomaknite ručicu za podešavanje brzine prema «F» i dostignite željenu brzinu uporabom ručice i gasa na odgovarajući način.

⚠ POZOR! ***Uključivanje pogona mora se vršiti na dolje opisane načine (vidi 4.22), jer bi previše naglo uključenje pogona moglo izazvati propinjanje i gubitak kontrole nad strojem, posebno na padinama.***

5.4.3 Kočenje

Najprije usporite stroj smanjujući broj okretaja motora, zatim pritisnite papučicu kočnice (vidi 4.11 ili 4.21) kako biste nastavili usporavati sve do zaustavljanja.

Pritiskom na papučicu kočnice istovremeno se aktivira povratak ručice za podešavanje brzine u položaj «N».

5.4.4 Kretanje unatrag

VAŽNO *Kretanje unatrag morate uvijek aktivirati dok je stroj zaustavljen.*

VAŽNO *Kako biste se mogli kretati unatrag s uključenim noževima, trebate pritisnuti i držati pritisnutu papučicu za dozvoljavanje (vidi 4.8), jer ćete inače prouzročiti zaustavljanje motora.*

Po zaustavljanju stroja pomaknite ručicu za podešavanje brzine prema «R» (vidi 4.22) i započnite kretanje unatrag.

5.4.5 Košenje trave (Fig. 5.8)

Kako započeti košenje:
– pomaknite ručicu gasa u položaj «BRZO»;
– pomaknite sustav noževa u položaj maksimalne visine;
– uključite noževe (vidi 4.6) tek na travnatom pokrivaču, izbjegavajući uključivanje noževa na šljunkovitom terenu ili u vrlo visokoj travi;
– postupno i vrlo oprezno počnite napredovati po travnjaku, kao što je već prethodno opisano;
– podesite brzinu napredovanja i visinu košnje (vidi 4.7) uvjetima travnjaka (visini, gustoći i vlažnosti trave).

⚠ POZOR! ***Pri košenju na terenima s nagibom treba smanjiti brzinu napredovanja kako bi se jamčili sigurnosni uvjeti (vidi 1C 7-8-9 + 5.5).***

U svakom slučaju je potrebno smanjiti brzinu svaki put kad osjetite pad broja okretaja motora, imajući u vidu da trava neće nikad biti dobro pokošena ako je brzina napredovanja prevelika u odnosu na količinu pokošene trave. Prilagođavanje brzine uvjetima travnjaka postiže se postupno i progresivno odgovarajućim pomicanjem ručice za podešavanje brzine.

Isključite noževe i stavite sustav noževa u položaj maksimalne visine svaki put kad treba prijeći neku prepreku.

5.4.6 Pražnjenje košara za sakupljanje trave (sl. 5.8)

NAPOMENA *Košaru za sakupljanje trave možete prazniti samo kad su noževi isključeni; u suprotnom bi se zaustavio motor.*

Nemojte dopustiti da se košara za sakupljanje trave prepuni, kako biste izbjegli začepljenje kanala za izbacivanje.

Zvučni signal označit će da je košara za sakupljanje trave puna, a tad:
– isključite noževe (vidi 4.6) i signal će prestati;
– smanjite režim motora;
– stavite u prazni hod (N; vidi 4.22) i zaustavite napredovanje;
– na padinama aktivirajte parkirnu kočnicu;
– uhvatite stražnju ručku i prevrnite košaru za sakupljanje trave kako biste je ispraznili.

NAPOMENA *U trenutku uključivanja noževa nakon pražnjenja košare za sakupljanje trave može doći do ponovnog aktiviranja zvučnog signala zbog ostataka trave na mjernom nastavku signalnog mikroprekidača; u tom slučaju dovoljno je ukloniti preostalu travu ili isključiti i odmah ponovno uključiti noževe i oglašavanje zvučnog signala će prestati.*

5.4.7 Pražnjenje kanala za izbacivanje

Kanal za izbacivanje se može začepiti ako se kosi vrlo visoka ili mokra trava pri prevelikoj brzini napredovanja. U slučaju začepljenja potrebno je:
– zaustaviti napredovanje, isključiti noževe i zaustaviti motor;
– izvaditi košaru za sakupljanje trave;
– odstraniti nagomilanu travu radeći na strani otvora za izbacivanje na kanalu.

⚠ POZOR! ***Ovu radnju morate uvijek obavljati dok je motor ugašen.***

5.4.8 Završetak košenja

Po završetku košenja isključite noževe, smanjite broj okretaja motora i stavite sustav noževa u položaj maksimalne visine kako biste se vratili na početno mjesto.

5.4.9 Završetak rada

Zaustavite stroj, stavite ručicu gasa u položaj «POLAKO» i okrenite ključ u položaj «STOP» kako biste ugasili motor.

Kad je motor ugašen, zatvorite ventil (1) benzina (ako postoji). (Sl. 5.9)

⚠ POZOR! ***Kako bi se izbjegla ponovna iskra, prije gašenja motora stavite gas 20 sekundi u položaj «POLAKO».***

VAŽNO *Radi održavanja napunjenosti akumulatora nemojte ostavljati ključ u položaju «VOŽNJA» kad motor ne radi.*

5.4.10 Čišćenje stroja

Nakon svake uporabe očistite stroj izvana, skinite košaru za sakupljanje trave i protresite je kako biste je očistili od ostataka trave i zemlje.

Plastične dijelove karoserije operite spužvom namočenom u vodu i sredstvo za čišćenje, pazeći da ne smočite motor, komponente električnog sustava i elektroničku tiskanu pločicu koja se nalazi ispod ploče s instrumentima.

VAŽNO *Za pranje karoserije i motora nemojte nikad koristiti visokotlačne pištolje ili agresivne tekućine!*

⚠ POZOR! ***Na gornjem dijelu sustava noževa ne smije doći do nakupljanja trunaka i ostataka suhe trave, kako bi se mogla održavati optimalna razina učinkovitosti i sigurnosti stroja.***

Svaki put nakon uporabe detaljno očistite sustav noževa radi uklanjanja svih ostatak trave ili trunaka.

⚠ POZOR! ***Za vrijeme čišćenja*** sustava noževa nosite zaštitne naočale i udaljite osobe ili životinje iz okolnog područja.

a) Pranje unutrašnjosti sustava noževa i kanala za izbacivanje treba obavljati na čvrstom podu i:

– montiranu košaru za sakupljanje trave;
– rukovatelj mora sjediti;
– sustav noževa mora biti u položaju «1»;
– motor mora raditi;
– prijenos mora biti u praznom hodu;
– noževi moraju biti uključeni.

Spojite crijevo za vodu na predviđeni priključak (1) i otvorite protok vode. Uključite nož i pustite ga da se okreće nekoliko minuta. (Sl. 5.10) Skinite košaru za sakupljanje trave, isperite je, isperite i spremite tako da se može brzo osušiti.

b) Za čišćenje gornjeg dijela sustava noževa:
– potpuno spustite sustav noževa (položaj «1»);
– propušite stlačenim zrakom kako biste odstranili sve naslage trave. (Sl. 5.11)

5.4.11 Skladištenje i dulje nekorištenje

Prije skladištenja stroja pustite motor da se ohladi.

Ako predviđate dulje razdoblje nekorištenja (više od 1 mjeseca), odspojite kabele akumulatora i slijedite naputke iz priručnika za uporabu motora.
Ispraznite spremnik goriva tako da odvojite cijev (1) na ulazu u filter benzina i izlijete gorivo u odgovarajuću kantu. (Sl. 5.12) .

Ponovno spojite cijev (1) pazeći da pravilno namjestite obujmicu.

Spremite stroj na suho mjesto, zaštićeno od vremenskih utjecaja, i po mogućnosti ga prekrijte ceradom (vidi 8.5).

VAŽNO *Akumulator treba čuvati na suhom i hladnom mjestu. Akumulator uvijek napunite prije dugog razdoblja nekorištenja (više od 1 mjeseca), a također i prije ponovne uporabe (vidi 6.3.3).*

Pri sljedećoj uporabi uvjerite se da cijevi, ventil i rasplinjač ne propuštaju benzin.

5.4.12 Zaštita tiskane pločice

Elektronička tiskana pločica ima zaštitu sa samostalnim uspostavljanjem koja prekida krug u slučaju nepravilnosti u električnom sustavu; intervencija izaziva zaustavljanje motora, a to se signalizira gašenjem kontrolnog svjetla.

Strujni se krug automatska uspostavlja nakon nekoliko sekundi; potražite i uklonite uzroke kvara, da se prekidanje strujnog kruga ne bi nastavilo.

VAŽNO *Kako bi se izbjegla intervencija zaštite:*
– *polovi akumulatora ne smiju se zamijeniti;*
– *stroj ne smije raditi bez akumulatora, jer bi to moglo prouzročiti nepravilnosti u radu regulatora punjenja;*
– *pazite da ne izazovete kratki spoj.*

5.5 UPORABA NA TERENIMA S NAGIBOM (sl. 5.13)

Poštujte naznačena ograničenja **(maks. 10° - 17%**).

⚠ POZOR! ***Na terenima s nagibom potreban je poseban oprez na početku kretanja naprijed, kako bi se izbjeglo propinjanje stroja. Smanjite brzinu napredovanja prije dolaska na padinu, posebno na nizbrdici.***

⚠ OPASNOST! ***Kretanje unatrag nemojte nikad aktivirati kako biste smanjili brzinu na nizbrdici: to bi moglo prouzročiti gubitak kontrole nad strojem, posebno na klizavim terenima.***

Pri kretanju po nizbrdici ručicu za podešavanje brzine (vidi 4.22) držite u položaju «N» (da bi se iskoristio kočni učinak hidrostatskog prijenosa) te, ako treba, dodatno smanjite brzinu kočnicom.

5.6 NEKOLIKO SAVJETA ZA ODRŽAVANJE UREDNOG TRAVNJAKA

1. Da bi travnjak održao lijepi izgled, zelen i mekan, potrebno ga je redovito kositi, ali bez da time preopterećujete travu. Travnjak mogu sačinjavati različite vrste trave. Učestalim košenjem pospješuje se rast onih trava koje razvijaju obilno korijenje i stvaraju gusti prekrivač, dok se kod rjeđeg košenja razvija pretežno visoka i divlja trava (djetelina, ivančice itd.).
2. Travu je uvijek poželjno kositi kad je travnjak potpuno suh.
3. Noževi moraju biti čitavi i dobro naoštreni, tako da sječenje bude čisto i bez čupanja radi kojeg vrhovi kasnije požute.
4. Motor mora raditi na najvećem broju okretaja, da bi se osigurao čisti rez trave, a i da bi se postiglo odgovarajuće potiskivanje pokošene trave kroz kanal za izbacivanje.
5. Učestalost košenja mora biti razmjerna rastu trave, tako da između dvije košnje trava ne naraste previše.
6. U najtoplijim i suhim razdobljima travu je pre-

poručljivo kositi nešto višu, kako bi se ograničilo isušivanje zemljišta.
7. Optimalna visina trave na njegovanom travnjaku iznosi otprilike 4-5 cm i samo jednim košenjem se ne bi smjelo odstraniti više od jedne trećine ukupne visine. Ako je trava jako visoka, košenje je bolje izvesti u dva navrata, u razmaku od jednog dana: prvo s noževima na maksimalnoj visini i eventualno sužavajući širinu rezanja, a drugo na željenoj visini. (Sl. 5.14)
8. Travnjak će imati ljepši izgled ako košenje vršite naizmjenično u dva smjera. (Sl. 5.15)
9. Ako se odvodni kanal lako zapuni travom, preporučljivo je smanjiti brzinu napredovanja jer je vjerojatno prevelika u odnosu na stanje travnjaka; ako problem ustraje, mogući uzrok mogu predstavljati zatupljeni noževi ili deformacija profila krilaca.
10. Budite vrlo oprezni pri košenju u blizini grmlja i niskih ogradica koji bi mogli oštetiti paralelnost i rub sustava noževa i same noževe.

6. ODRŽAVANJE

6.1 SIGURNOSNE PREPORUKE

⚠ POZOR! ***Morate odmah kontaktirati svog prodavača ili specijalizirani centar ako naiđete na nepravilnosti u radu***
- ***kočnice,***
- ***uključivanja i zaustavljanja noževa,***
- ***uključivanja pogona pri kretanju naprijed ili unatrag.***

6.2 PRISTUPANJE MOTORU (sl. 6.1)

Za pristupanje motoru i mehaničkim sklopovima ispod njega potrebno je podignuti poklopac motora (1).

Za obavljanje te radnje potrebno je da:
- namjestite stroj na ravnu površinu, dovedete sustav noževa u položaj maksimalne visine i ispod ruba podmetnete umetke (2) od oko 65 – 70 mm koji će ga podupirati za vrijeme obavljanja radnji koje će uslijediti;
- ručicu za deblokiranje prijenosa stavite u položaj «UKLJUČENO» (vidi 4.23), jer da bi se osigurala potrebna pokretljivost ručice za podešavanje brzine parkirna kočnica mora biti deaktivirana;
- izvaditi košaru za sakupljanje trave;
- odvijete dršku ručice (3) i namjestite ručicu u položaj «R»;
- otvorite poklopac (4) i pomoću ključa od 13 mm odvijete pričvrsnu maticu (5);
- otpustite ručicu (6) tako da se sustav noževa osloni na umetke i zadržite je odmaknutu u stranu kako se ne bi zahvatila ni u jednom od utora, zatim uhvatite donji dio sjedala (7) i prevrnite poklopac prema natrag.

Pri zatvaranju:
- provjerite je li kanal za izbacivanje (8) pravilno namješten na podupiraču (9) i naslonjen na desnu vodilicu;
- stavite ručicu (3) u položaj «R» i spustite poklopac (1) u razinu ručica (3) i (6);
- prvo uvucite ručicu (6) u njezino sjedište, zatim ručicu (3) te spustite poklopac tako da bude centriran s pričvrsnim vijkom.

⚠ POZOR! ***Nakon što spustite poklopac (1), provjerite:***
- ***ulazi li otvor kanala za izbacivanje (8) pravilno u stražnji otvor za izbacivanje (10) te je li naslonjen na podupirač (11).***

Zatim:
- zategnite pričvrsnu maticu (5) do kraja;
- pomaknite ručicu (6) u položaj «7» tako da uđe u odgovarajući utor;
- uklonite umetke (2), montirajte dršku ručice (3) i poklopac (4).

6.3 REDOVNO ODRŽAVANJE

Cilj tablice je pomoći vam u održavanju učinkovitosti i sigurnosti vašeg stroja. U njoj se navode glavni zahvati i vremenski razmaci predviđeni za svaki od njih.
U poljima sa strane možete zabilježiti datum ili broj radnih sati pri kojem je izvršen zahvat.

Zahvat		perio-dičnost (Sati)	Izvršeno (Datum ili Broj sati)							
1.	**STROJ**									
1.1	Kontrola pričvršćenosti i naoštrenosti noževa [3]	25								
1.2	Zamjena noževa [3]	100								
1.3	Kontrola pogonskog remena [3]	25								
1.4	Zamjena pogonskog remena [2] [3]	–								
1.5	Kontrola remena za upravljanje noževima [3]	25								
1.6	Zamjena remena za upravljanje noževima [2] [3]	–								
1.7	Kontrola i podešavanje kočnice [3]	25								
1.8	Kontrola i podešavanje pogona [3]	25								
1.9	Kontrola uključivanja i kočnice noža [3]	25								
1.10	Kontrola svih pričvršćenja	25								
1.11	Opće podmazivanje [4]	25								
1.12	Provjerite i po potrebi zamijenite cijev za gorivo [3]	svake 2 godine								
2.	**MOTOR** [1]									
2.1	Zamjena motornog ulja	…								
2.2	Kontrola i čišćenje filtera zraka	…								
2.3	Zamjena filtera zraka	…								
2.4	Kontrola filtera benzina	…								
2.5	Zamjena filtera benzina	…								
2.6	Kontrola i čišćenje kontakata svjećice	…								
2.7	Zamjena svjećice	…								

[1] Kompletni popis i vremenske razmake pogledajte u priručniku za motor.
[2] Kontaktirajte svog prodavača čim primijetite prve znakove lošeg rada.
[3] Radnja koju mora izvršiti vaš prodavač ili specijalizirani centar.
[4] Opće podmazivanje svih zglobova trebalo bi izvršiti i svaki put kad se predviđa dugo nekorištenje stroja.

6.3.1 Motor (sl. 6.2)

Slijedite sve upute koje se navode u priručniku za uporabu motora.

Ispuštanje motornog ulja se vrši pomoću dostavljene šprice, nakon odvijanja čepa za punjenje (1).

Na špricu (3) nataknite cjevčicu (2) koju treba provući kroz otvor do dna, a zatim usisati svo motorno ulje, imajući u vidu da postupak treba ponoviti nekoliko puta do potpunog pražnjenja.

6.3.2 Stražnja osovina

Izrađena je od zatvorenog monobloka i ne zahtijeva održavanje; opremljena je trajnim punjenjem maziva za koje nisu potrebne zamjene ili dolijevanje.

6.3.3 Batteria (Fig. 6.3)

Pažljivo održavanje akumulatora od bitnog je značaja za njegovu dugotrajnost.

Akumulator vašeg stroja mora se obvezno puniti:
– prije prve uporabe novokupljenog stroja;
– prije svakog duljeg razdoblja nekorištenja stroja;
– prije puštanja u rad nakon duljeg razdoblja nekorištenja.

Pažljivo pročitajte i strogo se pridržavajte opisanog postupka punjenja iz priručnika priloženog akumulatoru. U slučaju nepoštivanja postupka ili neizvršenog punjenja akumulatora, moguć je nastanak nepopravljive štete na elementima akumulatora.

Ispražnjeni akumulator **treba** što prije napuniti.

VAŽNO *Punjenje se mora izvršiti pomoću aparata sa stalnim naponom. Drugi načini punjenja mogu nepopravljivo oštetiti akumulator.*

Stroj ima konektor (1) za punjenje koji treba spojiti na odgovarajući konektor predviđenog dostavljenog punjača akumulatora za održavanje (ako postoji) ili raspoloživog po narudžbi (vidi 8.2).

VAŽNO *Taj konektor smijete koristiti isključivo za spajanje na punjač akumulatora za održavanje koji je predvidio proizvođač. Pri uporabi:*
– *slijedite naznake koje se navode u odgovarajućim uputama za uporabu;*
– *slijedite naznake koje se navode u priručniku za akumulator.*

6.3.4 Podmazivanje (sl. 6.4)

Svakih 100 sati rada podmažite:
– osovine upravljača, putem dviju mazalica (1);
– zglob ručice za upravljanje napredovanjem, putem mazalice (2) kojoj se pristupa kroz vratašca na donjem dijelu sjedala.

6.4 ZAHVATI NA STROJU

6.4.1 Poravnavanje sustava noževa (sl. 6.5)

Pravilno podešavanje sustava noževa od bitnog je značaja za ravnomjerno košenje travnjaka. U slučaju neravnomjernog košenja, provjerite tlak u gumama.

Ako to nije dovoljno za postizanje ravnomjernog košenja, morate kontaktirati svog prodavača radi podešavanja poravnanja sustava noževa.

6.4.2 Zamjena kotača (sl. 6.6)

Postavite stroj u vodoravan položaj, podmetnite umetke ispod nosećeg elementa šasije, sa strane na kojoj mijenjate kotač.

Kotače zadržava elastični prsten (1) koji možete skinuti pomoću odvijača.

NAPOMENA *U slučaju zamjene jednog ili oba stražnja kotača, uvjerite se da eventualne razlike vanjskog promjera nisu veće od 8-10 mm; u suprotnom, kako biste izbjegli neravnomjerno košenje, morate podesiti poravnanje sustava noževa.*

VAŽNO *Prije ponovnog montiranja kotača premažite osovinu mašću. Pažljivo vratite na mjesto elastični prsten (1) i podložnu pločicu s uzdignutim rubom (2).*

6.4.3 Popravak ili zamjena guma

Zamjenu ili popravak probušene gume mora obaviti specijalizirani vulkanizer, i to na način predviđen za određenu vrstu gume.

6.4.4 Zamjena osigurača (sl. 6.7)

Na stroju je predviđeno nekoliko osigurača (1) različite snage, sa sljedećim funkcijama i karak-

teristikama:

– osigurač 10 A = za zaštitu općih krugova i snagu elektroničke tiskane pločice, čija intervencija izaziva zaustavljanje stroja i potpuno gašenje kontrolnog svjetla na ploči s instrumentima;
– osigurač 25 A = za zaštitu kruga punjenja, čija se intervencija očituje u progresivnom pražnjenju akumulatora i posljedičnim poteškoćama pri pokretanju.

S motorom Honda:

– osigurač 10 A = za zaštitu općih krugova i snagu elektroničke tiskane pločice, čija intervencija izaziva zaustavljanje stroja i potpuno gašenje kontrolnog svjetla na ploči s instrumentima;
– osigurač 25 A = za zaštitu kruga punjenja, čija se intervencija očituje u progresivnom pražnjenju akumulatora i posljedičnim poteškoćama pri pokretanju;
– osigurač T-6,3 A (tromi; 2) = za zaštitu općih krugova i snagu elektroničke tiskane pločice, čija intervencija izaziva zaustavljanje stroja i potpuno gašenje kontrolnog svjetla na ploči s instrumentima.

Snaga osigurača označena je na samom osiguraču.

VAŽNO *Pregorjeli osigurač treba uvijek zamijeniti drugim jednake vrste i snage, a nikad osiguračem različite snage.*

Ako ne uspijete ukloniti uzroke intervencije, kontaktirajte svog prodavača.

6.4.5 Zamjena žarulje (ako postoji; sl. 6.8)

Žarulju (18 W) treba uvući u bajunetno grlo koje se izvuče pomoću kliješta, okretanjem u smjeru kazaljke na satu.

6.4.6 Demontiranje, zamjena i ponovno montiranje noževa

⚠ POZOR! ***Pri rukovanju noževima nosite radne rukavice.***

⚠ POZOR! ***Oštećene ili iskrivljene noževe treba uvijek zamijeniti; nikad ih ne pokušavajte popraviti! KORISTITE UVIJEK ORIGINALNE NOŽEVE!***

Na ovom stroju je predviđena primjena noževa sa šifrom koja se navodi u tablici na stranici ii.

S obzirom na razvoj proizvoda, gore navedeni noževi vremenom mogu biti zamijenjen drugima, istih svojstava zamjenjivosti i radne sigurnosti.

7. VODIČ ZA RJEŠAVANJE PROBLEMA

NEPOGODNOST	MOGUĆI UZROK	RJEŠENJE
1. Ključ je u položaju «VOŽNJA», ali kontrolno svjetlo ostaje ugašeno	Intervenirala je zaštita elektroničke tiskane pločice zbog: – lošeg spoja akumulatora – zamijenjenih polova akumulatora – nesigurnog uzemljenja – potpuno praznog akumulatora – pregorijevanja osigurača – smočene tiskane pločice	Stavite ključ u pol. «STOP» i potražite uzroke kvara: – provjerite spojeve (vidi 3.2) – provjerite spojeve (vidi 3.2) – provjerite spojeve (vidi 3.2) – napunite akumulator (vidi 6.3.3) – zamijenite osigurač (10 A) (vidi 6.4.4) – osušite mlakim zrakom
2. Ključ je u položaju «POKRETANJE», ali kontrolno svjetlo trepće i elektropokretač ne radi	– nedostaju uvjeti za dozvoljavanje pokretanja	– kontrolirajte jesu li zadovoljeni uvjeti za dozvoljavanje (vidi 5.2.a)
3. Ključ je u položaju «POKRETANJE», kontrolno svjetlo se pali, ali elektropokretač ne radi	– nedovoljno napunjen akumulator – pregorio osigurač punjenja – loš rad releja za pokretanje	– napunite akumulator (vidi 6.2.3) – zamijenite osigurač (25 A) (vidi 6.4.4) – kontaktirajte svog prodavača

NEPOGODNOST	MOGUĆI UZROK	RJEŠENJE
4. Ključ je u položaju «POKRETANJE», elektropokretač radi, ali se motor ne pokreće	– nedovoljno napunjen akumulator – nedostatak dotoka benzina – kvar pri paljenju	– napunite akumulator (vidi 6.3.3) – provjerite razinu u spremniku (vidi 5.3.3) – otvorite ventil (ako postoji) (vidi 5.4.1) – provjerite filter benzina – provjerite pričvršćenost kapice svjećice – provjerite jesu li elektrode čiste i pravilno razmaknute
5. Otežano pokretanje ili nepravilan rad motora	– problem pri izgaranju	– očistite ili zamijenite filter zraka – očistite posudu rasplinjača – ispraznite spremnik i ulijte svježi benzin – kontrolirajte i eventualno zamijenite filter benzina
6. Smanjeni radni učinak motora za vrijeme košenja	– prevelika brzina napredovanja u odnosu na visinu košnje	– smanjite brzinu napredovanja i/ili povećajte visinu košnje (vidi 5.4.5)
7. Motor se zaustavlja za vrijeme rada, a kontrolno svjetlo trepće	Intervenirala je zaštita elektroničke tiskane pločice zbog: – intervencije sigurnosnih naprava	Stavite ključ u pol. «STOP» i potražite uzroke kvara: – kontrolirajte jesu li zadovoljeni uvjeti za dozvoljavanje (vidi 5.2.b)
8. Motor se zaustavlja, a kontrolno svjetlo se gasi	Intervenirala je zaštita elektroničke tiskane pločice zbog: – praznog akumulatora – prevelikog napona prouzročenog regulatorom punjenja – lošeg spoja akumulatora (loši kontakti)	Stavite ključ u pol. «STOP» i potražite uzroke kvara: – napunite akumulator (vidi 6.3.3) – kontaktirajte ovlašteni servisni centar – provjerite spojeve akumulatora (vidi 3.2)
9. Motor se zaustavlja, a kontrolno svjetlo ostaje upaljeno	– problemi na motoru	– kontaktirajte ovlašteni servisni centar
10. Noževi se ne uključuju ili se prilikom isključivanja ne zaustave odmah	– problemi na sustavu uključivanja	– kontaktirajte svog prodavača
11. Nepravilno košenje ili nedovoljno skupljanje trave	– sustav noževa nije paralelan s terenom – neučinkovitost noževa – brzina napredovanja je prevelika u odnosu na visinu trave koju treba pokositi – brzina napredovanja je prevelika u odnosu na visinu trave koju treba pokositi – začepljenje kanala	– kontrolirajte tlak guma (vidi 5.3.2) – ponovno uspostavite poravnanje sustava noževa u odnosu na teren (vidi 6.4.1) – kontaktirajte svog prodavača – smanjite brzinu napredovanja /ili podignite sustav noževa (vidi 5.4.5) – pričekajte da se trava osuši – skinite košaru za sakupljanje trave i ispraznite kanal (vidi 5.4.7)
12. Nepravilna vibracija tijekom rada	– sustav noževa je pun trave – noževi nisu izbalansirani ili su olabavljeni – pričvrsni elementi su olabavljeni	– očistite sustav noževa (vidi 5.4.10) – kontaktirajte svog prodavača – provjerite i zategnite pričvrsne vijke motora i šasije
13. Nesigurno ili neučinkovito kočenje	– kočnica nije ispravno podešena	– kontaktirajte svog prodavača

NEPOGODNOST	MOGUĆI UZROK	RJEŠENJE
14. Nepravilno napredovanje, loš pogon na uzbrdici ili stroj teži propinjanju	– problemi na remenu ili na napravi za uključivanje	– kontaktirajte svog prodavača
15. Motor je upaljen, ali se pritiskom papučice pogona stroj ne pomiče	– ručica za deblokiranje je u položaju «B»	– vratite je u pol. «A» (vidi 4.23)
16. Stroj počinje nepravilno vibrirati	– oštećenje ili olabavljeni dijelovi	– zaustavite stroj i odvojite kabel svjećice – provjerite eventualna oštećenja – kontrolirajte ima li olabavljenih dijelova i zategnite ih – pobrinite se za izvršenje provjera, zamjena ili popravaka u specijaliziranom centru

Ako problemi ustraju i nakon vršenja gore opisanih postupaka, kontaktirajte svog prodavača.

⚠ POZOR! ***Nikad ne pokušavajte izvesti zahtjevne postupke ako ne raspolažete potrebnom opremom i tehničkim znanjem. Svaki loše izvedeni zahvat automatski poništava jamstvo uz odricanje svake odgovornosti proizvođača.***

8. DODATNA OPREMA

8.1

- PUNJAČ AKUMULATORA ZA ODRŽAVANJE (sl. 8.1 br. 41)

Omogućuje održavanje učinkovitosti akumulatora tijekom razdoblja nekorištenja stroja, jamčeći optimalnu razinu punjenja i dulje trajanje akumulatora.

- KOMPLET ZA “MALČIRANJE” (sl. 8.1 br. 42)

Sitno usitnjava pokošenu travu i ostavlja je na travnjaku, kao alternativa sakupljanju u košaru za sakupljanje.

- ZAŠTITNA CERADA (sl. 8.1 br. 43)

Štiti stroj od prašine za vrijeme nekorištenja.

HU **FIGYELEM! A GÉP HASZNÁLATA ELŐTT OLVASSA EL FIGYELMESEN A JELEN KÉZIKÖNYVET! Őrizze meg későbbi szükség esetére**

A motort és az akkumulátort illetően olvassa el a vonatkozó használati útmutatókat.

TARTALOMJEGYZÉK

1. BIZTONSÁGI ELŐÍRÁSOK 1
2. ISMERKEDJEN MEG A GÉPPEL! 5
3. KICSOMAGOLÁS ÉS ÖSSZESZERELÉS 6
4. VEZÉRLÉSEK ÉS ELLENŐRZŐ MŰSZEREK 8
5. HASZNÁLATI SZABÁLYOK 9
   - 5.1 Biztonsági tanácsok 9
   - 5.2 Biztonsági berendezések beavatkozásának kritériumai 9
   - 5.3 Előkészítő műveletek a munka megkezdése előtt 9
   - 5.4 A gép használata 10
   - 5.5 Használat dombos területen 12
   - 5.6 Tanácsok a szép pázsit fenntartásához 13
6. KARBANTARTÁS 13
   - 6.1 Biztonsági tanácsok 13
   - 6.2 Hozzáférés a motorhoz 14
   - 6.3 Rendes karbantartás 14
   - 6.4 A gépen történő beavatkozások 15
7. ÚTMUTATÓ A PROBLÉMÁK AZONOSÍTÁSÁHOZ 16
8. KIEGÉSZÍTŐK 18

HOGYAN KELL A HASZNÁLATI UTASÍTÁST ÉRTELMEZNI

A használati utasítás szövegében néhány, a biztonság vagy a használat szempontjából különösen fontos információt tartalmazó bekezdést eltérő módon kiemeltünk az alábbi kritérium szerint:

MEGJEGYZÉS *vagy* **FONTOS**

Az előző részekben feltüntetettekre vonatkozó pontosításokat, vagy egyéb információt tartalmaz a célból, hogy segítsen elkerülni a gép megrongálódását, illetve egyéb károk okozását.

⚠ FIGYELEM! ***Saját magán vagy másokon okozható sérülések kockázata a szabályok be nem tartása esetén.***

⚠ VESZÉLY! ***Saját magán vagy másokon okozható súlyos illetve életveszélyes balesetek kockázata a szabályok be nem tartása esetén.***

A használati utasításban a gép több változata van leírva, amelyek alapvetően a következőkben térhetnek el egymástól:
– olyan alkotó részek vagy kiegészítők jelenléte, melyek nem mindig találhatók meg a különböző értékesítési régiókban;
– különleges felszerelések.

A "➔" szimbólum a használat szempontjából felmerülő eltéréseket jelöli, mely után az érintett változat megjelölését találja.

MEGJEGYZÉS *Az összes „elülső", „hátsó", „jobb" és „bal" megjelölést az ülő kezelő helyzetéből kell értelmezni. (1.1. ábra)*

FONTOS *A motor és az akkumulátor használatára és karbantartására vonatkozó, ebben a használati utasításban le nem írt műveletekhez tanulmányozza a külön használati utasításokat, melyek az átadott dokumentációnak szerves részét képezik.*

1. BIZTONSÁGI ELŐÍRÁSOK gondosan betartandók

A) BETANÍTÁS

1) FIGYELEM! Olvassa el figyelmesen a jelen utasításokat gép használata előtt! Ismerje meg a kezelőszerveket, és sajátítsa el e gép kezelését. Tanulja meg a motor gyors leállítását. A figyelmeztetések és az utasítások be nem tartása tűzesethez és/vagy súlyos sérülésekhez vezethet. Őrizzen meg minden figyelmeztetést és útmutatást, hogy a későbbiekben is át tudja őket tekinteni.
2) Tilos gyermekekre bízni a gép használatát, illetve olyan személyre, aki nem ismeri a gép kezelésére vonatkozó útmutatásokat. A helyi törvények szabályozhatják a gép használatához előírt minimális életkort.
3) Soha ne használja a gépet, ha a közelében emberek – különösen gyerekek – vagy állatok tartózkodnak!
4) Soha ne használja a gépet, ha a kezelő fáradt vagy nem érzi jól magát, illetve ha gyógyszer, kábítószer, alkohol vagy más olyan szerek hatása alatt áll, melyek reflexeit és figyelmét károsan befolyásolják.
5) Ne feledje, hogy a gép kezelője vagy használója felelős a más személyeket ért balesetekért és váratlan eseményekért, illetve azok tulajdonában keletkező károkért. A felhasználó felelőssége a munkaterület talajviszonyaiból eredő potenciális veszélyek felmérése, valamint a sa-

ját és mások biztonsága garantálásához szükséges óvintézkedések alkalmazása, különösen lejtő vagy emelkedő, egyenetlen, csúszós vagy bizonytalan területeken.
6) Ha harmadik személynek átadja vagy kölcsönadja a gépet, győződjön meg arról, hogy az elolvasta a jelen használati utasításba foglalt tudnivalókat.
7) Ne szállítson gyermekeket vagy más utasokat a gépen, mert leeshetnek és súlyos sérülést szenvedhetnek, illetve veszélyeztethetik a vezetés biztonságát.
8) A gép vezetője köteles szigorúan betartani a vezetésre vonatkozó utasításokat, különösképpen a következőket:
– Figyelme ne kalandozzon el, koncentráljon megfelelően a munkára;
– Vegye figyelembe, hogy a lejtőn csúszó gép feletti uralmat nem lehet a fék használatával visszaszerezni. A gép feletti uralom elvesztésének alapvető okai:
  • A kerekek nem tapadnak;
  • Túlzott sebesség;
  • Nem megfelelő fékezés;
  • Az adott használatra alkalmatlan gép;
  • A talajviszonyokból eredő hatások ismeretének hiánya, különösen dombos területen;
  • Vontatójárműként való helytelen használat.
9) A gép rendelkezik egy sor mikrokapcsolóval és biztonsági szerkezettel, melyeken tilos illetéktelen módosítást végrehajtani vagy azokat eltávolítani, ellenkező esetben a jótállás érvényét veszi, és a gyártó mindennemű felelősség alól mentesül. A gép használata előtt mindig ellenőrizze, hogy a biztonsági szerkezetek működnek-e.

B) ELŐKÉSZÍTŐ MŰVELETEK

1) A gép használata közben mindig viseljen erős, csúszásgátló cipőt és hosszúnadrágot. Ne működtesse a gépet mezítláb vagy nyitott szandálban. Kerülje a nyaklánc, karkötő és az olyan ruházat használatát, melyen nyakkendő, lobogó részek, szalagok vannak. Ha hosszú a haja, kösse össze. Hordjon mindig fülvédőt.
2) Gondosan vizsgálja át a munkavégzés teljes területét és távolítson el minden olyan tárgyat, amelyet a gép kilökhet, vagy amely sérüléseket okozhat a vágóegységen illetve a motoron (kövek, gallyak, vashuzalok, csontok, stb.).
3) FIGYELEM: VESZÉLY! A benzin tűzveszélyes.
– Az üzemanyagot az erre szolgáló tartályokban tárolja;
– Az üzemanyagot egy tölcsér segítségével töltse be, kizárólag a szabadban és ne dohányozzon a művelet végzése közben, illetve amikor az üzemanyaggal dolgozik;
– Az üzemanyagot mindig a motor indítása előtt töltse a gépbe; járó, vagy meleg motornál ne nyissa ki a tanksapkát és ne töltsön be benzint;
– Ha a benzin kifolyt, ne indítsa el a motort, hanem távolítsa el a gépet arról a területről, ahol ez történt és kerülje az olyan eszközök használatát, melyek tüzet okozhatnak egészen addig, amíg az üzemanyag el nem párolgott és a benzingőz szét nem oszlott;
– Tankolás után a tanksapkát és a tartály dugóját gondosan csavarja vissza a helyére és alaposan húzza meg.
4) Cserélje ki a meghibásodott kipufogódobot.
5) Használat előtt végezzen egy általános ellenőrzést a gépen és különösen az alábbiakra fordítson figyelmet:
ellenőrizze a vágóegység állapotát, és azt, hogy a csavarok és a vágóegység ne legyenek kopottak vagy sérültek. A gép kiegyensúlyozásának érdekében egyszerre cserélje ki a sérült vagy kopott vágóegységeket és csavarokat. Az esetleg szükséges javításokat szakszerviz végezze.
6) Rendszeresen ellenőrizze az akkumulátor állapotát. Ha burkolata, fedele vagy kapcsai sérültek, cserélje ki az akkumulátort.
7) A munka megkezdése előtt szerelje mindig fel a kimeneti védőrészeket (gyűjtőzsákot, oldalsó kidobás védőrészt vagy hátsó kidobás védőrészt).

C) HASZNÁLAT KÖZBEN

1) A motort ne működtesse zárt térben, mivel veszélyes mennyiségű szénmonoxid kerülhet a levegőbe. Az indítási műveleteket szabadban, vagy jól szellőző helyen kell végezni! Soha ne feledje, hogy a motor kipufogógáza mérgező!
2) Kizárólag nappal vagy jó világítás és megfelelő látási viszonyok mellett dolgozzon. Tartson távol a munkavégzés területétől más személyeket, gyermekeket, állatokat.
3) Ha lehetséges, kerülje a vizes fűben történő munkavégzést. Kerülje az esőben, viharveszélyben történő munkavégzést. Ne használja a gépet rossz időjárási viszonyok mellett, főleg villámcsapás veszélye esetén.
4) A motor beindítása előtt kapcsolja ki a vágóegységet vagy a kihajtást, az erőátvitelt tegye üresbe.
5) Különös figyelemmel járjon el, amikor a látási viszonyokat korlátozó akadályokhoz közelít.
6) A gép leparkolásakor húzza be a kéziféket.
7) A gépet nem szabad 10°-ot (17%-ot) meghaladó lejtőn vagy emelkedőn használni, a menetiránytól függetlenül.
8) Ne felejtse el, hogy nincs „biztonságos” lejtő! Dombos pázsiton a haladás különleges figyelmet igényel. A gép felborulásának vagy a gép feletti uralom elveszítésének elkerülésére:
– Ne álljon meg vagy induljon újra hirtelen

emelkedőn vagy lejtőn;
– Óvatosan kapcsolja be a meghajtást, és mindig tartsa sebességben, különösen lejtőn;
– Lejtőn és éles kanyarokban csökkentse a sebességet;
– Figyeljen a bukkanókra, gödrökre és a nem látható veszélyekre;
– Soha ne nyírjon a lejtő irányára merőlegesen. A dombos pázsiton a lejtő/emelkedő irányában kell haladni, és sohasem arra merőlegesen. Különösen ügyeljen irányváltoztatáskor, hogy a felső kerekek ne ütközzenek akadálynak (kavicsok, faágak, gyökerek, stb.), melyek miatt a gép oldalirányban elcsúszhatna, felborulhatna, vagy elveszíthetné felette az uralmát.

9) Dombos területen irányváltás előtt mindig csökkentse a sebességet, és mindig húzza be a kéziféket, mielőtt a gépet álló helyzetben felügyelet nélkül hagyná!
10) Különösen ügyeljen, amikor árokpart, szakadék vagy vízpart közelében dolgozik. A gép felborulhat, ha az egyik kerék túlhalad a parton, vagy ha a part beszakad.
11) Legyen különösen óvatos, amikor hátramenetben halad és dolgozik. Nézzen hátra és győződjön meg az akadályok hiányáról a hátramenet előtt és közben.
12) Kapcsolja ki a vágóegységet vagy a kihajtást, ha nem füves felületeken kell áthaladnia a géppel, illetve amikor a gépet a fűnyírás helyéről, vagy helyére kell szállítania, és állítsa a vágóegységet a legfelső állásba.
13) Amikor a gépet közút mellett használja, ügyeljen a járműforgalomra.
14) FIGYELEM! Ez a gép nem közlekedhet közutakon! Használata (a KRESZ értelmében) kizárólag forgalom elöl elzárt magánterületeken lehetséges.
15) Soha ne használja a gépet, ha a védőrészek sérültek; vagy ha a gyűjtőzsák, az oldalsó kidobás védőrész vagy a hátsó kidobás védőrész nincs felszerelve.
16) Soha ne közelítse kezét vagy lábát a forgó részek mellé vagy alá. Tartózkodjon mindig távol a kidobónyílástól.
17) Ne hagyja a gépet álló helyzetben, járó motorral magas fűben, hogy ne okozzon tűzesetet!
18) A tartozékok használatakor soha ne irányítsa a kidobást személyek felé.
19) Kizárólag a gép gyártója által jóváhagyott tartozékokat használjon.
20) Ne használja a gépet, ha a tartozékok/szerszámok nincsenek felszerelve az előírt helyre.
21) Körültekintően járjon el, amikor gyűjtőzsákot és egyéb olyan tartozékokat használ, amelyek megváltoztathatják a gép egyensúlyát, különösen emelkedőn és lejtőn.
22) Ne változtasson a motor alapbeállításán, ne járassa különösen magas fordulatszámon.
23) Ne érjen a motornak a használat során felforrósodó részeihez. Égési sérülés veszélye.
24) Kapcsolja ki a vágóegységet vagy a kihajtást, állítsa üresbe a sebességváltót és húzza be a kéziféket, állítsa le a motort és vegye ki a kulcsot (győződjön meg arról, hogy az összes mozgó rész teljesen leállt-e):
– Minden egyes alkalommal, amikor a gépet őrizetlenül hagyja vagy elhagyja a vezetőülést:
– Mielőtt megszüntetné a leállás okát vagy megtisztítaná a kidobónyílást;
– A gép ellenőrzése, tisztítása előtt, vagy mielőtt azon valamilyen munkálatot végez;
– Idegen test hozzáütődése után. Ellenőrizze, hogy keletkezett-e károsodás a gépen, és végezze el a szükséges javításokat, mielőtt újból használatba venné a gépet.

25) Kapcsolja ki a vágóegységet vagy a kihajtást, és állítsa le a motort (győződjön meg arról, hogy az összes mozgó rész teljesen leállt-e):
– Mielőtt üzemanyagot tölt a gépbe;
– Minden egyes alkalommal, amikor eltávolítja, vagy visszahelyezi a gyűjtőzsákot;
– Minden egyes alkalommal, amikor eltávolítja vagy visszahelyezi az oldalsó kidobás deflektort.
– Mielőtt a vágási magasságot beállítja, ha a művelet nem végezhető el a vezetőállásból.

26) Szállításkor és minden olyan alkalommal, amikor nem használja, kapcsolja ki a vágóegységet vagy a kihajtást.
27) Vegyen vissza a gázból a motor leállítása előtt. Zárja el az üzemanyag-adagolást a munkavégzés végén, a használati utasításban feltüntetett útmutatásokat követve.
28) Ügyeljen az egynél több vágóegységgel felszerelt vágócsoport esetében arra, hogy az egyik forgó vágóegység a többi forgását is okozhatja.
29) FIGYELEM - Abban az esetben, ha a munka során géphiba vagy baleset történik, állítsa le azonnal a motort és távolítsa el a gépet, hogy ne okozhasson további károkat; amennyiben a kezelő vagy más személyek sérülését okozó baleset történt, nyújtson elsősegélyt az adott helyzetnek legmegfelelőbb módon és forduljon az illetékes egészségügyi intézményhez a szükséges ellátásért. Távolítsa el gondosan az esetleges törmelékeket, melyek jelenléte károkat, személyek vagy állatok sérülését okozhatja.
30) FIGYELEM - A jelen útmutatóban megadott zajszint- és vibrációértékek a gép legnagyobb használati értékei. A nem egyensúlyban levő vágóegység, a túl gyors mozgás, a karbantartás elhanyagolása jelentősen befolyásolják a zajkibocsátást és a vibrálást. Ezért szükséges biztosítani azokat a megelőző intézkedéseket, melyek révén megszüntethetők a magas zajszint és a vibrálás okozta lehetséges károsodások; valamint gondoskodni kell a gép karbantartásá-

ról, fülvédőt kell viselni és a munka során szüneteket kell tartani.

D) KARBANTARTÁS ÉS TÁROLÁS

Hagyja lehűlni a motort, mielőtt elrakja a gépet.

A járó motor hőt termel és a hangtompító rendkívül felforrósodik. A tűzveszély elkerülése érdekében hagyja lehűlni a motort és a hangtompítót, mielőtt elraktározná.
Tisztítsa meg a hangtompító területét a felhalmozódó levéltől, fűtől és egyéb törmelékektől.

1) FIGYELEM! – Bármilyen tisztítási vagy karbantartási művelet elvégzése előtt vegye ki az indítókulcsot, és olvassa el a vonatkozó utasításokat! Viseljen megfelelő ruházatot és védőkesztyűt az összes olyan helyzetben, mikor a keze veszélynek van kitéve!
2) FIGYELEM! – Soha ne használja a gépet kopott vagy sérült alkatrészekkel. A meghibásodott vagy sérült alkatrészeket ne javítsa, hanem cserélje ki. Csak eredeti cserealkatrészeket használjon: a nem eredeti illetve helytelenül felszerelt cserealkatrészek használata veszélyeztetheti a gép biztonságát, balesetet vagy személyi sérüléseket okozhat, továbbá felmenti a gyártót a mindennemű kötelezettség és felelősség alól.
3) A használati utasításban le nem írt összes beállítást, valamint karbantartási műveletet márkakereskedőjénél vagy egy szakszervizben kell elvégeztetni, ahol rendelkeznek a tökéletes munka elvégzéséhez szükséges tudással és felszereléssel, és nem változtatják meg a gép eredeti üzembiztonsági szintjét. Nem megfelelő műhelyekben, vagy nem szakember által végzett műveletek a jótállás bármely formájának elévülését és a gyártó mindennemű felelősség alóli mentesülését vonják maguk után.
4) Minden egyes használat után vegye ki az indítókulcsot és ellenőrizze az esetleges sérüléseket.
5) A csavarokat és a csavaranyákat mindig tartsa meghúzva, hogy a gép mindig üzembiztos legyen. Fontos a folyamatos, alapos karbantartás a gép élettartama és biztonságos működése érdekében.
6) Rendszeresen ellenőrizze, hogy a vágóegység csavarjai megfelelően meg vannak-e szorítva.
7) Viseljen védőkesztyűt a vágóegységek kezelése, le- vagy felszerelése során.
8) A vágóegységek élezése után ellenőrizze azok kiegyensúlyozását. Valamennyi, a vágóegységgel kapcsolatos művelet (leszerelés, élezés, kiegyensúlyozás, visszaszerelés és/vagy csere) felelősségteljes munka, amely különleges hozzáértést igényel a megfelelő szerszámok használatán túl. Biztonsági okokból ezek a műveletek csak szakszervizben végezhetők.
9) Rendszeresen ellenőrizze a fékek működését. Fontos elvégezni a fékek karbantartását és szükség esetén javítását.
10) Gyakran ellenőrizze az oldalsó kidobás védőrészt vagy a hátsó kidobás védőrészt, a gyűjtőzsákot és a beszívórácsot. Cserélje ki, ha sérült.
11) Ha károsodtak, cserélje ki a figyelmeztetést és utasítást jelentő öntapadó címkéket.
12) Amikor a gépet használaton kívül vagy felügyelet nélkül hagyja, engedje le a vágóegységeket.
13) A gépet gyermekek számára nem hozzáférhető helyen tárolja.
14) A tűzveszély elkerülése érdekében a gépet ne raktározza benzinnel teli tartállyal olyan zárt helyen, ahol a benzingőz láng, szikra vagy erős hőforrás közelében begyulladhatna.
15) Hagyja kihűlni a motort, mielőtt a gépet bárhol elhelyezné.
16) A tűzveszély csökkentése céljából a motort, a hangtompítót, az akkumulátor helyét és a benzintárolót mindig tisztítsa meg a fű- és levélmaradványoktól vagy a felesleges kenőanyagtól. Ürítse ki a gyűjtőzsákot, és ne hagyja a lenyírt füvet tartalmazó tárolókat zárt helyiségben.
17) A tűzveszély csökkentése céljából rendszeresen ellenőrizze, hogy nincs-e olaj- vagy üzemanyag-szivárgás.
18) Amennyiben a tankot le kell ürítenie, ezt hideg motor mellett és a szabadban végezze.
19) Soha ne hagyja a kulcsokat a gépben, gyermekek vagy nem alkalmas személyek által hozzáférhető helyen. Vegye ki az indítókulcsot minden karbantartási művelet megkezdése előtt!

E) SZÁLLÍTÁS

1) FIGYELEM! - Amennyiben a gépet teherautóval vagy utánfutóval kell szállítani, használjon megfelelő teherbírású, szélességű és hosszúságú rámpát. A gépet álló motorral, vezető nélkül és csak megfelelő számú személy alkalmazásával tolja a szállító eszközre. Szállítás közben zárja el a benzincsapot (ha van), engedje le a vágóegységet vagy a tartozékot, húzza be a kéziféket, és megfelelően rögzítse a gépet a szállító járműhöz kötelekkel vagy láncokkal.

F) KÖRNYEZETVÉDELEM

1) A környezet védelmét a gép használata során elsődleges fontossági szempontként kell figyelembe venni, mivel ez a békés egymás mellett élés és környezetünk érdeke. Ne zavarjon má-

sokat a szomszédságában.
2) Szigorúan tartsa be a helyi előírásokat a csomagolóanyagok, olaj, benzin, szűrők, használt alkatrészek vagy bármi egyéb, környezetszennyező elem selejtezésére vonatkozóan; ezeket a hulladékokat ne helyezze a háztartási hulladékba, hanem szelektív hulladékkezelés keretében szállítsa a megfelelő gyűjtőtelepekre, ahol gondoskodnak azok újrahasznosításáról.
3) Szigorúan tartsa be a helyi előírásokat a levágott növényzet megsemmisítését illetően.
4) Az üzemen kívül helyezéskor ne szennyezze a géppel a környezetet, hanem a hatályos helyi előírások értelmében adja le egy gyűjtőtelepen.

2. ISMERKEDJEN MEG A GÉPPEL!

2.1 A GÉP LEÍRÁSA ÉS ALKALMAZÁSI TERÜLETEI

Ez a gép kerti kisgép, pontosan vezetőüléses fűnyírógép.
A gép egy motorral van felszerelve, mely működteti a burkolattal védett vágóegységet, továbbá egy erőátviteli berendezéssel, mely a gép mozgatását biztosítja.

A kezelő a vezetőülésen elhelyezkedve vezetheti a gépet és működtetheti a fő vezérléseket. Amennyiben a gépkezelő az előírt biztonsági feltételeknek ellentmondóan viselkedik, a gépre felszerelt biztonsági szerkezetek néhány másodpercen belül leállítják a motort és a vágóegységet.

Rendeltetésszerű használat

Ezt a gépet fűnyírás céljára terveztük és készítettük.
A gyártó által eredeti felszerelésként vagy külön rendelhető tartozékként előírt speciális tartozékok révén a gép különféle munkamódozatok szerint üzemeltethető, ezeket a jelen használati útmutató vagy az egyes tartozékok használati útmutatója írja le.

A (gyártó által tervezett) kiegészítő tartozékok felszerelése révén a gép további funkciókat láthat el, a jelen használati útmutatóban vagy az egyes tartozékok használati útmutatójában megadott feltételek és korlátozások betartásával.

Felhasználói célcsoport

Ez a gép fogyasztói, azaz nem professzionális használatra készült. Ez a gép hobbikertészeti alkalmazásra készült.
Nem rendeltetésszerű használat

A fentiektől eltérő bármilyen más használat veszélyes lehet és személyi és/vagy tárgyi károkat okozhat. Helytelen használatnak minősülnek az alábbiak (példaként és nem kizárólagosan):

– a gép használata instabil, síkos, jeges, köves vagy egyenetlen talajon, a talaj állagának megállapítását akadályozó pocsolyás vagy víztükrökkel borított felületen.
– a vágóegység működtetése a nem füves szakaszokon.
– a gép használata lomb vagy törmelék összegyűjtésére.

A gép helytelen használata a garancia elévülését, valamint a Gyártó bárminemű felelősség alóli mentesülését vonja maga után, a felhasználóra hárítva a saját magán vagy másokon okozott károkból illetve sérülésekből származó kötelezettségeket.

2.2 A GÉP AZONOSÍTÓ CÍMKÉJE ÉS ALKATRÉSZEI (lásd az ábrákat a ii. oldalon)

1. Zajteljesítmény szint
2. CE minőségazonossági jelzés
3. Gyártás éve
4. Motor teljesítménye és működési sebessége
5. Gép típusa
6. Gyártási szám
7. A gép tömege üres tartállyal kg-ban
8. A gyártó neve és címe
9. Erőátvitel típusa (ha fel van tüntetve)
10. Cikkszám

A példa megfelelőségi nyilatkozat a használati útmutató utolsó előtti oldalán található.

/–––/–––/–––/–––/–––/–––/–––/

Írja ide gépének azonosító számát (6)

Közvetlenül a gép vásárlása után írja át az azonosító számokat (3 - 5 - 6) a használati utasítás utolsó oldalán található, erre a célra szolgáló helyre.

A gép egy sor főbb alkatrészből áll, amelyek a következő funkciókat látják el:

11. Vágóegység csoport: a forgó vágóegységeket magába foglaló ház
12. Vágóegységek: a fűnyírásra szolgáló elemek, a végeken található bordák elősegí-

tik a lenyírt fű továbbítását a kidobó csatorna felé.

13. **Kidobó csatorna:** összekötő elem a vágóegység-tárcsa és a gyűjtőzsák között.
14. **Gyűjtőzsák:** a lenyírt fű összegyűjtésén túl biztonsági szerepet is játszik, mivel megakadályozza, hogy a vágóegységek által esetlegesen összegyűjtött tárgyakat a gép kidobja.
15. **Motor:** mind a vágóegységek, mind a kerekek meghajtója. Jellemzői és használatának szabályai egy külön használati utasításban vannak leírva.
16. **Akkumulátor:** a motor beindításához szükséges energiát szolgáltatja. Jellemzői és használatának szabályai egy külön használati utasításban vannak leírva.
17. **Vezetőülés:** a kezelő munkavégzési helye. Érzékelővel láttuk el, mely érzékeli a vezető jelenlétét a biztonsági berendezések működésbe lépése céljából.
18. **Előírásokat tartalmazó és biztonsági címkék:** a biztonságos munkavégzéshez szükséges alapvető rendelkezésekre emlékeztetnek.
19. **Vizsgálóablak:** a gyertyához, a benzincsaphoz és a motor fedél rögzítő anyájához való könnyű hozzáférést biztosítja.
20. **Beszívó rács:** elősegíti a levegő beáramlását a vágóegység-tárcsa belsejébe és megakadályozza az idegen testek kilökődését a gép elülső részén.

2.3 BIZTONSÁGI ELŐÍRÁSOK

A gépet körültekintően kell használni! Emlékeztetőül piktogramokat ábrázoló címkéket tettünk a gépre, melyek az alapvető használati óvintézkedésekre emlékeztetnek. Ezek a címkék a gép szerves részét alkotják. Amennyiben egy címke leszakad vagy olvashatatlanná válik, forduljon a márkakereskedőhöz a cseréért. Jelentésük magyarázata az alábbiakban található.

31. **Figyelem:** Olvassa el az utasításokat gép használata előtt!
32. **Figyelem:** Vegye ki az indítókulcsot, és olvassa el az utasításokat bármilyen karbantartási vagy javítási művelet elvégzése előtt!
33. **Veszély! Tárgyak kidobásának veszélye:** Soha ne használja a gépet anélkül, hogy felszerelte volna a kimenet védőberendezését!
34. **Veszély! Tárgyak kidobásának veszélye:** Tartsa távol az embereket!
35. **Veszély! A gép felborulásának veszélye:** Ne használja ezt a gépet 10°-nál meredekebb terepen!
36. **Veszély! Csonkítás veszélye:** Ellenőrizze, hogy a gyerekek kellő távolságra tartózkodjanak a géptől, amikor a motor be van kapcsolva.
37. **Vágásveszély.** Vágóegységek mozgásban. Ne tegye kezét vagy lábát a vágóegységek házába.
38. **Figyelem!** Tartózkodjon a meleg felületektől távol.
39. **Kerülje a szíjak okozta sérülést:** Ne működtesse a gépet, ha nincsenek felszerelve a védőrészek. Tartózkodjon a szíjaktól távol.

MEGJEGYZÉS *A 3. és további fejezetekben hivatkozott ábrák a jelen használati útmutató iii. és azt követő oldalain találhatók.*

3. KICSOMAGOLÁS ÉS ÖSSZESZERELÉS

Tárolási és szállítási okok miatt a gép néhány elemét nem szereltük fel közvetlenül a gyárban. Ezeket a csomagolóanyag eltávolítása után kell felszerelnie, a következő utasításokat követve.

FONTOS *A gépet motorolaj és benzin nélkül szállítjuk le. A motort beindítása előtt töltse fel a füzetben található előírások szerint.*

⚠ FIGYELEM! ***A gép kicsomagolását és összeszerelését szilárd, sík felületen kell végezni, továbbá elegendő helyet kell biztosítani a gép és a csomagolás mozgatásához a megfelelő szerszámok alkalmazásával.***

3.1 KICSOMAGOLÁS

A csomagolóanyag eltávolításakor ügyeljen arra, hogy ne veszítse el az egyes alkatrészeket és a gép tartozékait, valamint arra, hogy ne sértse meg a vágóegység-tárcsát, amikor a gépet leveszi az alap raklapról.
A standard csomagolás tartalmazza:

– magát a gépet;
– a kormánykereket;
– az ülést;
– a vágóegység kapcsolókar hosszabbítóját;
– a műszerfal burkolatát;
– a kormánykerék kormányoszlopának csövét;
– a gyűjtőzsák részeit;
– a motorolaj felszívására szolgáló fecskendőt;
– egy tasakot a használati utasítással, a dokumentumokkal és a csavarkészlettel, 2 indítókulccsal és egy 10 amperes csereolvadóbiztosítékkal (Honda-motornál 6,3 A).

MEGJEGYZÉS *A vágóegység-tárcsa sérülésének elkerülése végett állítsa azt a legmagasabb helyzetbe, és különösen figyeljen, amikor leveszi az alap raklapról.*

A gép raklapról való levételének és mozgatásának megkönnyítésére állítsa az erőátvitelt kiengedő kart «B» állásba (lásd 4.23).
A csomagolóanyagok selejtezését mindig a helyi hatályos előírásoknak megfelelően kell elvégezni.

3.2 AZ AKKUMULÁTOR FELSZERELÉSE ÉS CSATLAKOZTATÁSA (3.1. ábra)

Vegye le az elülső burkolatot (1) úgy, hogy felemeli aluról.

Végezze el a három piros vezeték (3) pozitív (+) pólushoz történő csatlakoztatását és a három fekete vezeték (4) negatív (-) pólushoz történő csatlakoztatását a tartozékok között található csavarok segítségével a feltüntetett sorrendet követve.
Szerelje vissza az elülső burkolatot (1) a két nyelv beilleszésével (2) és az alsó részének lenyomásával, amíg kattanást nem hall.
Gondoskodjon a feltöltésről az akkumulátor Gyártójának útmutatásait követve.

FONTOS *Az elektronikus kártya védőelemének működésbe lépésének elkerülése végett ne indítsa be a motort a teljes feltöltés előtt!*

⚠ FIGYELEM! ***Tartsa be az akkumulátor Gyártójának utasításait a biztonságos kezelésre és az ártalmatlanításra vonatkozóan!***

3.3 A MŰSZERFAL ÉS A KORMÁNYKERÉK FELSZERELÉSE (3.2. ábra)

• 3.2.a ábra
Állítsa a gépet vízszintes helyzetbe és állítsa egyenesbe az első kerekeket.
Szerelje fel a csövet (3) a kormányoszlopra (2), ügyeljen arra, hogy a tüske (1) megfelelően illeszkedjen a helyére a csőben.
Szerelje fel a műszerfal burkolatát (5), ügyelven arra, hogy az összes kapcsolóelemet bepattintsa a helyére.
Szerelje fel a kormányt (6) a csőre (3), úgy, hogy a küllők az ülés felé nézzenek.
Szerelje fel a kormánykereket, rögzítse a mellékelt csavarkészlettel (7) a megadott sorrend szerint.
Pattintsa a kormány burkolatának (8) három kapcsát a helyére.

• 3.2.b ábra
Állítsa a gépet vízszintes helyzetbe és állítsa egyenesbe az első kerekeket.
Szerelje fel a csövet (3) a kormányoszlopra (2), ügyeljen arra, hogy a tüske (1) megfelelően illeszkedjen a helyére a csőben.
Szerelje fel a csövet (4) a kormányoszlopra (3)
Szerelje a távtartót (5) a cső (4) belsejébe
Szerelje fel a műszerfal burkolatát (6), ügyelven arra, hogy az összes kapcsolóelemet bepattintsa a helyére.
Szerelje fel a kormányt (F) a csőre (4), úgy, hogy a küllők az ülés felé nézzenek. Szerelje fel a kormányt, rögzítse a mellékelt csavarkészlettel (H, G) a megadott sorrend szerint. Szerelje fel a kormány burkolatát (I), rögzítse a három csavarral (L).

3.4 A VÁGÓEGYSÉG KAPCSOLÓKAR HOSSZABBÍTÓJÁNAK FELSZERELÉSE (3.3 ábra)

Szerelje fel a hosszabbítót (1) a karra (2) és fordítsa úgy, hogy a két fejnélküli csavar (3) a gép hátsó része felé álljon, ezután húzza meg ütközésig a két fejnélküli csavart (3).

3.5 A MOZGÓ FEDÉL FELSZERELÉSE

Szerelje fel a mozgó fedelet a mellékelt útmutatás alapján.

3.6 AZ ÜLÉS FELSZERELÉSE (3.4. ábra)

Szerelje fel az ülést (1) a lemezre (2) a csavarok (3) segítségével.

3.7 A GYŰJTŐZSÁK FELSZERELÉSE (3.5. ábra)

Először szerelje össze a keretet úgy, hogy a nyílással ellátott felső részt (1) az alsó résszel (2) egyesíti a készletben található csavarok és csavaranyák (3) használatával a feltüntetett sorrendben.
Helyezze fel a jobb (R↑) és a bal (L↑) irány betartásával a saroklemezeket (4) és (5), majd rögzítse őket a kerethez a négy önmenetes csavar (6) segítségével.
Helyezze az összeszerelt keretet a szövetzsákba. Ügyeljen arra, hogy a keret az alap kerülete mentén helyesen helyezkedjen el. Egy csavarhúzó (7) segítségével csatlakoztassa az összes műanyag profilt a keret csöveihez.
Helyezze a fogantyút (8) a fedél (9) nyílásaiba, rögzítse az egészet a kerethez a feltüntetett sorrendben a négy elülső és hátsó (11) önmenetes csavar (10) segítségével.
Végül helyezze fel a megadott sorrendben, a

mellékelt csavarok és az anyák (13) segítségével a megerősítő harántelemet (12) a keret alá úgy, hogy a lapos fele nézzen a szövet felé.

3.8 A VÁGÓEGYSÉG-TÁRCSA OLDALSÓ PEREMEINEK FELSZERELÉSE (3.6. ábra)

Szerelje fel a két, jobb (1) és bal (2) oldalsó peremet, ügyeljen a felszerelés irányára, és rögzítse a tartozék csavarokkal (3) és anyákkal (4).

4. VEZÉRLÉSEK ÉS ELLENŐRZŐ MŰSZEREK

4.1 KORMÁNYKERÉK (4.1. ábra, 1. sz.)

Az elülső kerekek elfordulását vezérli.

4.2 GÁZKAR (4.1. ábra, 2. sz.)

A motor fordulatszámát szabályozza. Az adatlapon megjelölt állások a következőknek felelnek meg:

«STARTER» hidegindítás

«LASSÚ» motor minimális fordulatszámon

«GYORS» motor maximális fordulatszámon

– A «STARTER» állás a keverék dúsítását okozza, hidegindításkor és csak a ténylegesen szükséges ideig szabad használni.
– Helyváltoztatáskor a «LASSÚ» és a «GYORS» közötti köztes állást válassza.
– Fűnyíráskor a kart tegye «GYORS» állásba.

4.3 KÉZIFÉK KARJA (4.1. ábra, 3. sz.)

A kézifék megakadályozza, hogy a gép elmozduljon, miután leparkolta. A karnak két állása van:

«**A**» = Fék kiengedve
«**B**» = Fék behúzva

– A kézifék behúzásához nyomja le padlóig a pedált (4.21.), és állítsa a kart «B» állásba. Amikor leveszi a lábát a pedálról, a pedál az alsó állásban marad.
– A kézifék kiengedéséhez nyomja le a pedált (4.21.), és a kar visszaáll «A» állásba.

4.4 Kulcsos kapcsoló (4.1. ábra, 4.sz.)

Ennek a kulcsos vezérlésnek négy állása van:

O «LEÁLLÁS» minden kikapcsolva;

«FÉNYSZÓRÓK BEKAPCSOLÁSA»;

I «MENET» az összes funkció működésben van;

«BEINDÍTÁS» bekapcsolja az önindítót.

– Ha elengedi a kulcsot a «BEINDÍTÁS» állásban, az automatikusan visszatér a «MENET» állásba.
– A motor beindítása után a fényszórókat (ha vannak) a kulcsnak a «FÉNYSZÓRÓK BEKAPCSOLÁSA» állásba való elforgatásával kapcsolhatja be.
– A kikapcsolásukhoz fordítsa vissza a kulcsot a «MENET» állásba.

4.5 JELZŐFÉNY ÉS JELZŐ BERENDEZÉSEK (4.1. ábra, 5. sz.)

Ez a jelzőlámpa akkor gyullad ki, amikor a kulcs (4.4) «MENET» állásban van, és működés közben végig égve marad.
– Ha villog, az azt jelenti, hogy a motor indításához szükséges engedélyezés hiányzik (lásd 5.2.).
– A hangjelzés arra figyelmeztet, hogy bekapcsolt vágóegység mellett a gyűjtőzsák megtelt (lásd 5.3.6.).

4.6 A VÁGÓEGYSÉGEK BEKAPCSOLÓ VEZÉRLÉSE ÉS FÉKJE (4.1. ábra, 6. sz.)

Ennek a karnak két állása van, melyekre egy címke utal, jelentésük:

«**A**» állás = vágóegységek kikapcsolva

«**B**» = állás = vágóegységek bekapcsolva

– Ha az előírt biztonsági feltételek betartása nélkül kapcsolja be a vágóegységeket, akkor a motor kikapcsol, vagy nem lehet beindítani (lásd 5.2.).
– A vágóegységek kikapcsolásakor («A» állás) egyidejűleg egy fék kerül működtetésre, mely néhány másodpercen belül leállítja forgást.

4.7 A VÁGÁSI MAGASSÁGOT BEÁLLÍTÓ KAR (4.1. ábra, 7. sz.)

Ennek a karnak hét állása van, melyet a vonatkozó táblán «1»-től «7»-ig tüntettünk fel. Mindegyik egy eltérő vágási magasságnak felel meg 3 cm és 8 cm között.

Amennyiben az egyik állásból egy másikba óhajtja áttenni, mozdítsa el oldalirányban a kart, és helyezze a hét közül egy másik állásnak megfelelő vájatba.

4.8 NYÍRÁS HÁTRAMENETBEN ENGEDÉLYEZŐ PEDÁL (4.1. ábra, 8 sz.)

A pedál nyomva tartásával lehetővé válik a hátramenet bekapcsolt vágóegységek mellett, anélkül, hogy a motor leállna.

4.21 FÉKPEDÁL (4.2. ábra, 21. sz.)

Ez a pedál a hátsó kerekekre ható féket hozza működésbe.

4.22 SEBESSÉGSZABÁLYOZÓ KAR (4.2. ábra, 22. sz.)

A kar funkciója a kerekek meghajtásának bekapcsolása és a gép előre- és hátramenetben való sebességének szabályozása.
– Előremenetben a gép sebessége fokozatosan növekszik, ha a kart az «F» irányba mozdítja el; a hátramenetet a kar «R» irányba való elmozdításával kapcsolhatja be.
– A fékpedál (4.21) megnyomásakor automatikusan, vagy kézileg, a pedál nyomásának megszüntetésekor a kar visszaáll üres «N» állásba.

FONTOS *A kar a kézifék (3) behúzásakor az «N» állásban rögzül és nem mozdítható el, míg ki nem engedi a féket és a pedált.*

4.23 HIDROSZTATIKUS ERŐÁTVITELT KIOLDÓ KAR (4.2. ábra, 23. sz.)

Ennek a karnak két állása van, melyeket egy adattábla mutat:

«**A**» = Erőátvitel bekapcsolva: menet és nyírás közben az összes használati feltételhez;

«**B**» = Erőátvitel kiiktatva: **álló motor** mellett jelentősen csökkenti a gép kézzel történő mozgatásához szükséges erőkifejtést.

FONTOS *Az erőátviteli berendezés károsításának elkerülése végett ezt a műveletet csak álló motor mellett, «N» állásban levő karral (4.22.) szabad elvégezni.*

5. HASZNÁLATI SZABÁLYOK

5.1 RBIZTONSÁGI TANÁCSOK

⚠ FIGYELEM! ***Ha elsősorban dombos területeken használja (soha nem haladhatja meg a 10°-ot) ajánlott az ellensúlyok (melyeket igény esetén a géphez adunk (lásd 8.1.) felszerelése az első kerekek tengelye alá. Ezzel megnöveli a gép első részének stabilitását, és csökkenti felemelkedésének lehetőségét.***

FONTOS *A vezérlések állásaira vonatkozó összes utalás a 4. fejezetben található.*

5.2 A BIZTONSÁGI BERENDEZÉSEK BEAVATKOZÁSÁNAK KRITÉRIUMAI

A biztonsági berendezések két kritérium szerint hatnak:
– a motor beindítását megakadályozzák, amikor nincs betartva az összes biztonsági feltétel;
– leállítják a motort, amint az egyik biztonsági feltétel megszűnik.

a) A motor beindításához mindenképpen szükséges:
– hogy az erőátvitel üresben legyen;
– hogy a vágóegységek ki legyenek kapcsolva;
– a kezelő üljön a helyén;

b) A motor leáll, amikor:
– a kezelő elhagyja az ülést;
– a kezelő felemeli a gyűjtőzsákot bekapcsolt vágóegységek mellett;
– úgy húzza be a kéziféket, hogy nem kapcsolta ki a vágóegységeket;
– a vágóegységet bekapcsolja felszerelt gyűjtőzsák nélkül;
– úgy húzza be a kéziféket, hogy nem kapcsolta ki a vágóegységet;
– megnyomja a meghajtáskart (lásd 4.22), miközben a kézifék be van húzva.

5.3 ELŐKÉSZÍTŐ MŰVELETEK A MUNKA MEGKEZDÉSE ELŐTT

A munka megkezdése előtt el kell végeznie egy sor ellenőrzést és műveletet, hogy a munka eredményes és teljesen biztonságos legyen.

5.3.1 Az ülés beállítása (5.1. ábra)

Az ülés helyzetének megváltoztatásához lazítsa meg a négy rögzítőcsavart (1), és mozdítsa el a tartószerkezet nyílásai mentén.

Miután megtalálta a megfelelő helyzetet, húzza meg a négy csavart (1).

5.3.2 Gumiabroncsok nyomása (5.2. ábra)

A gumiabroncsok megfelelő légnyomása alapvető feltétel a vágóegység-tárcsa tökéletes beállításához, és ezért a pázsit egyenletes nyírásához.
Tekerje le a védősapkát, és csatlakoztassa a szelepeket egy manométerrel ellátott sűrítettlevegő-csaphoz, és állítsa be a nyomást a megadott értékekre.

5.3.3 Olaj- és benzinutántöltés

MEGJEGYZÉS *A motor használati utasításában adtuk meg a felhasználandó olaj és benzin típusát.*
Az olajszintjelző rúdhoz való hozzáféréshez döntse előre az ülést és nyissa ki az alatta levő fedelet.

Álló motor mellett, ellenőrizze az olajszintet: a motor használati utasításában megadott pontos módozat szerint a mérőpálca MIN és MAX rovátkája között kell lennie. (5.3. ábra).

Az üzemanyag utántöltéshez használjon tölcsért. Ügyeljen arra, hogy ne töltse teljesen tele a tartályt. (5.4. ábra)

⚠ VESZÉLY! ***Az utántöltést álló motorral, nyílt vagy jól szellőző helyen kell elvégezni. Ne feledje soha, hogy a benzingőz gyúlékony! SOHA NE KÖZELÍTSEN NYÍLT LÁNGGAL A TARTÁLY NYÍLÁSÁHOZ, HOGY ELLENŐRIZZE A BENZIN MENNYISÉGÉT, ÉS NE DOHÁNYOZZON TANKOLÁS KÖZBEN!***

FONTOS *Ne öntsön benzint a műanyag részekre, mert károsíthatja azokat. Ha véletlenül mégis kifolyik a benzin, haladéktalanul öblítse le vízzel. A jótállás nem vonatkozik a karosszéria vagy a motor műanyag részein a benzin által okozott károkra.*

5.3.4 Kimenet védőberendezésének felszerelése (gyűjtőzsák)

⚠ FIGYELEM! ***Soha ne használja a gépet anélkül, hogy felszerelte volna a kimenet védőberendezését!***

Emelje fel a mozgó fedelet (1) és kapcsolja fel a gyűjtőzsákot úgy, hogy a két csuklós csapot (2) a két tartó (3) nyílásaiba helyezi. (5.5. ábra).

5.3.5 A gép üzembiztosságának és hatékonyságának ellenőrzése

1. Vizsgálja felül, hogy a biztonsági szerkezetek a megjelölt (lásd 5.2.) módon működnek-e.
2. Győződjön meg arról, hogy a fék szabályosan működik-e.
3. Ha a vágóegységek vibrálnak vagy nem biztos abban, hogy élesek-e, ne kezdjen hozzá a fűnyíráshoz. Soha ne feledje, hogy:
   – Az életlen vágóegység kitépi a füvet és a pázsit elsárgulását okozza.
   – A meglazult vágóegység rendellenes vibrálást okoz, és veszélyforrást jelenthet.

⚠ FIGYELEM! ***Ne használja a gépet, ha nem biztos hatékonyságában és biztonságos voltában. Haladéktalanul forduljon a márkakereskedőhöz a szükséges ellenőrzések és javítások elvégzése céljából.***

5.4 A GÉP HASZNÁLATA

5.4.1 Indítás

A motor indításához (5.7. ábra):
– nyissa ki a benzincsapot (1) (ha van), mely a bal hátsó kerék mögül érhető el;
– az erőátvitelt tegye üresbe («N») (lásd 4.22.);
– kapcsolja ki a vágóegységeket (lásd 4.6.);
– dombos területeken húzza be a kéziféket;
– hidegindítás esetén kapcsolja be a startert (lásd 4.2.);
– amennyiben a motor már meleg, elegendő a kart a «LASSÚ» és «GYORS» állás közé tenni;
– dugja be az indítókulcsot, és fordítsa el «MENET» állásba az áramkör bekapcsolásához, majd az «INDÍTÁS» állásba a motor beindításához;
– miután megtörtént az indítás, engedje el a kulcsot.

Miután beindította a motort, vigye a gázkart «LASSÚ» állásba.

FONTOS *A startert nyomban ki kell kapcsolni, amint a motor már rendesen jár. Ha meleg motor mellett használja, szennyezheti a gyújtógyertyát és a motor szabálytalan működését okozhatja.*

MEGJEGYZÉS *Amennyiben az indítás nehézkes, ne használja hosszan az önindító motort, hogy az akkumulátor ne merüljön le, és a motor ne szívja meg túlzottan magát. Állítsa vissza a kulcsot «LEÁLLÁS» helyzetbe, várjon néhány másodpercet, és ismételje meg a műveletet. Amennyiben a probléma továbbra is fennáll, nézze meg a használati utasítás "7." fejezetét és a motor használati utasítását.*

FONTOS *Soha ne feledje, hogy a biztonsági berendezések megakadályozzák a motor indítását, amikor nem tartja be a biztonságos munka feltételeit (lásd 5.2.). Ezekben az esetekben, miután visszaállította az indítás feltételeit, a kulcsot állítsa vissza «LEÁLLÁS» helyzetbe, csak ezután tudja a motort ismételten beindítani.*

5.4.2 Előremenet és helyváltoztatás

A helyváltoztatás közben:
– kapcsolja ki a vágóegységeket;
– állítsa a vágóegység-tárcsát a legmagasabb («7») állásba;
– állítsa a gázkart a «LASSÚ» és a «GYORS» állás közötti helyzetbe.

Engedje ki a kéziféket, és engedje fel a fékpedált (lásd 4.21.).
Állítsa a sebességszabályozó kart az «F» irányba. A kar és a gázkar állításával érje el a kívánt sebességet

⚠ FIGYELEM! ***A meghajtást az alább leírt (lásd 4.22.) módon kell bekapcsolni, hogy a túl hirtelen bekapcsolás miatt ne emelkedjen fel a gép elülső része, és ne veszítse el az uralmat a gép felett, különösen lejtőkön.***

5.4.3 Fékezés

Először csökkentse a gép sebességét a motor fordulatszámának csökkentésével, majd nyomja meg a fékpedált (lásd 4.21.) a sebesség további csökkentéséhez, egészen a megállásig.

5.4.4 Hátramenet

FONTOS *A hátramenetbe mindig álló helyzetben kell váltani.*

FONTOS *Ahhoz, hogy hátramenetet tudjon végezni bekapcsolt vágóegységek mellett, meg kell nyomni és nyomva kell tartani az engedélyező pedált (lásd 4.8), ellenkező esetben a motor leáll.*

A gép leállását követően kezdje meg a hátramenetet úgy, hogy a sebességszabályozó kart mozgassa az «R» irányba (lásd 4.22.).

5.4.5 Fűnyírás (Fig. 5.8)

A fűnyírás megkezdéséhez:
– tegye a gázkart «GYORS» állásba;
– állítsa a vágóegység-tárcsát a legmagasabb állásba;
– a vágóegységeket (lásd 4.6.) csak a pázsit felett indítsa be, soha ne indítsa be kavicsos talajon vagy túl magas fűben;
– nagyon fokozatosan és különösen óvatosan kezdjen a füves területen haladni, ahogy azt már a korábbiakban leírtuk;
– szabályozza be a sebességet és a vágási magasságot (lásd 4.7.) a pázsit jellegének megfelelően (a fű magassága, sűrűsége és nedvessége szerint).

⚠ FIGYELEM! ***Amikor dombos területen nyírja a füvet, csökkentenie kell a sebességet: a biztonságos munka feltételeit csak így biztosítja (lásd 1C 7-8-9 + 5.5.).***

A sebességet mindig csökkenteni kell, amikor a motor fordulatszáma csökken. Ne feledje, ha a lenyírt fű mennyiségéhez képest magas a sebesség, a fűnyírás soha sem lesz jó minőségű. A sebességet fokozatosan és progresszíven, a sebességszabályozó karra gyakorolt nyomással lehet változtatni.
Minden alkalommal, amikor egy akadályon kell áthaladnia, kapcsolja ki a vágóegységeket, és a vágóegység-tárcsát állítsa a legmagasabb állásba.

5.4.6 A gyűjtőzsák ürítése (5.8. ábra)

MEGJEGYZÉS *A gyűjtőzsákot csak kikapcsolt vágóegységek mellett lehet kiüríteni, ellenkező esetben a motor leáll.*

Ne hagyja túlságosan megtelni a gyűjtőzsákot, hogy ne tömítse el a kidobó csatornát.
Hangjelzés jelzi, ha a gyűjtőzsák megtelt. Ekkor:
– kapcsolja ki a vágóegységeket (lásd 4.6.), és a hangjelzés megszakad;
– csökkentse a motor fordulatszámát;
– tegye üresbe (N) (lásd 4.22), és állítsa meg a gépet;
– dombos területeken húzza be a kéziféket;
– fogja meg a hátsó fogantyút, és fordítsa meg a gyűjtőzsákot a kiürítéshez

MEGJEGYZÉS *Előfordulhat, hogy a gyűjtőzsák kiürítését követően a vágóegységek bekapcsolásakor a hangjelzés ismételten működésbe lép a jelző mikro tapogatóján maradt fűtörmelék miatt. Ebben az esetben elegendő füvet eltávolítani, vagy a vágóegységeket kikapcsolni, majd haladéktalanul ismét bekapcsolni, és a hangjelzés megszűnik.*

5.4.7 A kidobó csatorna kiürítése

Nagyon magas vagy nedves fű nyírása túl magas sebesség mellett a kidobó csatorna eltömődését okozhatja. Eltömődés esetén a következőket kell tenni:
– ne haladjon tovább, kapcsolja ki a vágóegy-

ségeket és állítsa le a motort;
– vegye le a gyűjtőzsákot;
– távolítsa el az összegyűlt füvet a kidobó csatorna nyílásán keresztül.

⚠ FIGYELEM! ***Ezt a műveletet mindig álló motor mellett kell végezni!***

5.4.8 A fűnyírás vége

A fűnyírás végeztével kapcsolja ki a vágóegységeket és csökkentse a motor fordulatszámát. Visszamenet közben tartsa a vágóegység-tárcsát a legmagasabb állásban.

5.4.9 A munka vége

Állítsa meg a gépet, a gázkart tegye «LASSÚ» állásba, és állítsa le a motort úgy, hogy a kulcsot «LEÁLLÁS» helyzetbe fordítja.
Miután leállította a motort, zárja el a benzincsapot (1) (ha van). (5.9. ábra)

⚠ FIGYELEM! ***A visszacsapó láng elkerülése végett tartsa a gázkart «LASSÚ» állásban 20 másodpercig, mielőtt a motort kikapcsolja.***

FONTOS *Soha ne hagyja a kulcsot «MENET» állásban, amikor a motor nem jár, hogy le ne merüljön az akkumulátor.*

5.4.10 A gép tisztítása

Minden használat után tisztítsa meg kívülről a gépet, ürítse ki a gyűjtőzsákot, és rázza meg, hogy a fű- és földmaradékokat eltávolítsa.
A karosszéria műanyag részeit vizes-tisztítószeres szivaccsal törölje át. Ügyeljen arra, hogy ne vizezze be a motort, az elektromos részeket és a műszerfal alatt található elektronikus kártyát.

FONTOS *Soha ne használjon nagynyomású vízsugarat vagy agresszív folyadékokat a karosszéria és a motor tisztításához!*

⚠ FIGYELEM! ***A gép optimális hatékonysága és biztonsága érdekében ügyeljen arra, hogy a vágóegység-tárcsa felső részén ne gyűljön fel a száraz levágott fű és egyéb szennyeződés.***
Minden használat után tisztítsa meg gondosan a vágóegység-tárcsát, és távolítsa el a fűmaradékot és az egyéb szennyeződéseket.

⚠ FIGYELEM! ***A vágóegység-tárcsa tisztítása során viseljen védőszemüveget, és távolítsa el a gép közeléből a személyeket vagy állatokat.***

a) A vágóegység-tárcsa és a kidobó csatorna **belső részének lemosását** szilárd talajon végezze, közben:
– a felszerelt gyűjtőzsák;
– a kezelő üljön a helyén;
– a vágóegység-tárcsa legyen az «1» állásban;
– járjon a motor;
– legyen üresben az erőátvitel;
– a vágóegységek legyenek bekapcsolva.

Csatlakoztasson egy vízcsövet az erre a célra szolgáló csatlakozóhoz (1), és folyasson bele vizet. Kapcsolja be a vágóegységet és hagyja néhány percig forogni. (5.10. ábra)
Vegye le a gyűjtőzsákot, ürítse ki, öblítse ki, és úgy tegye el, hogy hamar megszáradjon.

b) A vágóegység-tárcsa felső részének tisztításakor:
– engedje le teljesen a vágóegység-tárcsát («1» állás);
– sűrített levegő befúvásával tisztítsa meg a fűmaradéktól. (5.11. ábra)

5.4.11 Tárolás és használat felfüggesztése huzamos időre

⚠ **Hagyja lehűlni a motort, mielőtt elrakja a gépet.**

Amennyiben előreláthatóan huzamosabb ideig (1 hónapnál hosszabb ideig) nem fogja használni a gépet, kapcsolja le az akkumulátor vezetékeit, és kövesse a motor használati utasításában tartalmazott útmutatásokat.
Ürítse ki az üzemanyagtartályt a benzinszűrő bemeneténél található cső (1) kihúzásával, az üzemanyagot megfelelő edényben tárolja. (5.12. ábra)
Csatlakoztassa ismét a csövet (1), ügyeljen a csőbilincs megfelelő visszaszerelésére.
Száraz, az időjárás viszontagságaitól védett helyen tárolja a gépet, amennyiben lehetséges takarja le ponyvával (lásd 8.5.).

FONTOS *Az akkumulátort száraz, hűvös helyen tárolja. Hosszú (1 hónapot meghaladó) üzemen kívüli időszak előtt és a tevékenység megkezdése előtt mindig töltse fel az akkumulátort (lásd 6.3.3.).*
A munka újrakezdésekor győződjön meg arról, hogy a csövekből, a benzincsapból és a karburátorból nem szivárog-e benzin.

5.4.12 A kártya védelmét szolgáló biztonsági berendezés

Az elektronikus kártya rendelkezik egy önmagát visszaállító védelemmel, mely az elektromos rendszerben fellépő rendellenességek esetén

megszakítja az áramkört; ez a beavatkozás leállítja a motort, és ezt a jelzőlámpa kialvása jelzi. Az áramkör néhány másodperc után automatikusan helyreáll. Keresse meg, és hárítsa el a meghibásodás kiváltó okát, hogy a megszakítások ne ismétlődjenek.

FONTOS *A védőberendezés beavatkozásának elkerülése végett:*
- *ne cserélje fel az akkumulátor pólusait;*
- *ne működtesse a gépet akkumulátor nélkül, hogy ne idézzen elő rendellenességeket a töltésszabályozó működésében;*
- *figyeljen arra, hogy ne okozzon rövidzárlatot.*

5.5 HASZNÁLAT DOMBOS TERÜLETEN (5.13. ábra)

Tartsa be a megadott korlátozásokat (**max 10° - 17**).

⚠ FIGYELEM! ***Dombos területeken az előremenet megkezdésekor mindig különösen óvatosnak kell lennie, hogy elkerülje a gép első részének felemelkedését. Csökkentse a sebességet, mielőtt dombos területen kezd haladni, különösen lejtő esetén.***

⚠ VESZÉLY! ***Soha ne használja a hátramenetet a sebesség csökkentésére lejtőn: elveszítheti az uralmát a gép felett, különösen csúszós talajon.***

Lejtőn való haladáskor a sebességszabályozó kar (lásd 4.22) legyen «N» állásban, (ezzel kihasználja a hidrosztatikus erőátvitel fékező hatását), szükség esetén tovább csökkenti a sebességet a fékkel.

5.6 TANÁCSOK A SZÉP PÁZSIT FENNTARTÁSÁHOZ

1. Amennyiben szép, zöld és puha pázsitot szeretne, azt rendszeresen kell nyírnia anélkül, hogy a füvet megsértené. A pázsit többféle típusú fűből állhat. Gyakori nyírással a dúsabb gyökérzetű fűfélék növekednek, és tömör fűtakarót hoznak létre. Ellenkező esetben, ha ritkábban nyírja, elsősorban a magas és vadon növő fűfélék növekednek (lóhere, margaréta, stb.).
2. Ajánlatos a füvet akkor nyírni, amikor a pázsit száraz.
3. A vágóegységek legyenek épek és élesek, hogy a füvet tisztán és ne tépve nyírják le, ellenkező esetben a fűvégek elsárgulhatnak.
4. A motort maximális fordulatszámon kell használni, mind a fű tiszta lenyírása érdekében, mind azért, hogy a lenyírt füvet megfelelő erővel továbbítsa a kidobó csatornán keresztül.
5. A fűnyírás gyakoriságának a fű növekedéséhez kell igazodnia. Ne hagyja, hogy két fűnyírás között a fű nagyon megnőjön.
6. Az év legmelegebb és legszárazabb időszakaiban ajánlatos hagyni a füvet egy kicsit magasabbra nőni, hogy elkerülje a talaj kiszáradását.
7. Egy megfelelően gondozott pázsiton a fű optimális magassága körülbelül 4-5 cm. Egy nyírással nem szabad a teljes magasság egy harmadánál többet lenyírni. Ha a fű nagyon magas jobb, ha a fűnyírást két alkalommal, egy nap kihagyásával végzi el. Először a nyírást a vágóegység legmagasabb állásában és esetleg csökkentett vágószélességen végezze, másodszor pedig a kívánt magasságon. (5.14. ábra)
8. A pázsit szebben fog kinézni, ha a nyírást a két irányban váltakozva végzi. (5.15. ábra)
9. Amennyiben a kidobónyílás gyakran eltömődik fűvel, csökkentse a sebességet, mert az lehet az oka, hogy a pázsit viszonyaihoz képest magas a sebesség. Amennyiben a probléma továbbra is fennáll, lehetséges kiváltó okok lehetnek a nem kellően éles vágóegységek vagy az, hogy a bordák profilja deformálódott.
10. Különösen figyeljen, amikor bokrok és alacsony szegélyek közelében nyírja a füvet, mert azok károsíthatják a vágóegység-tárcsa párhuzamosságát és peremét, valamint a vág

óegységeket.

6. KARBANTARTÁS

6.1 BIZTONSÁGI TANÁCSOK

⚠ FIGYELEM! ***Haladéktalanul jelezze a márkakereskedőnek vagy a szakszerviznek, ha az alábbi géprészek működésében rendellenességet észlel:***
- ***fék,***
- ***a vágóegységek bekapcsoló és leállító vezérlései,***
- ***az előre- vagy hátramenet bekapcsolása.***

6.2 HOZZÁFÉRÉS A MOTORHOZ (6.1. ábra)

A motorfedél (1) felemelésével hozzáférhet a motorhoz és az alatta levő mechanikus egységekhez.

Ehhez a művelethez:
- állítsa a gépet sík felületre, állítsa a vágóegység-tárcsát állítsa a legmagasabb állásba és

helyezzen a perem alá kb. 65 70 mm-es betéteket (2) a következő műveletekhez szükséges kitámasztás céljából;
– állítsa az erőátvitelt kioldó kart «BEKAP-CSOLT» állásba (lásd 4.23), mivel a sebességszabályozó kar mozgatásához a kézifékнek kiengedett állásban kell lennie;
– vegye le a gyűjtőzsákot vagy a hátsó kidobás védőrészt;
– csavarja ki a kar gombját (3) és állítsa a kart «R» állásba;
– nyissa ki a fedelet (4) és csavarja ki a rögzítő anyát (5) egy 13 mm-es kulccsal;
– engedje ki a kart (6) úgy, hogy a vágóegység-tárcsa a betétekre támaszkodjon, tartsa a kart jobbra állítva, hogy ne akadjon be a vájatokba, fogja meg az ülés alját (7) és fordítsa fel hátra a burkolatot.

A visszazáráskor:
– ellenőrizze, hogy a kidobó csatorna (8) megfelelően rögzüljön a tartóelemre (9) és támaszkodjon a jobb oldali vezetőre;
– állítsa a kart (3) «R» állásba és engedje le a burkolatot (1) a karok szintjére (3) és (6);
– illessze a helyére a kart (6), ezután a másik kart (3), és engedje le a burkolatot úgy, hogy a rögzítő csavar középre essen.

⚠ FIGYELEM! ***A burkolat leengedése után ellenőrizze az alábbiakat:***
– a kidobó csatorna nyílása (8) szabályosan illeszkedik-e a hátsó kidobás nyílásába (10) és támaszkodik-e a tartóelemre (11).

Ezután:
– húzza meg ütközésig a rögzítő anyát (5).
– állítsa a kart (6) a «7» állásnak megfelelő vájatba;
– távolítsa el a betéteket (2), szerelje vissza a kar gombját (3) és a fedelet (4).

6.3 RENDES KARBANTARTÁS

A táblázat célja, hogy segítsen Önnek a gép hatékonyságának és üzembiztos állapotának megőrzésében. Tartalmazza a főbb elvégzendő műveleteket és azok elvégzésének gyakoriságát.

Az itt látható mezőkbe feljegyezheti a beavatkozás végrehajtásának dátumát vagy az üzemóraszámot.

Beavatkozás		periodicitás (Üzemóra)	Elvégezve (dátum vagy üzemóra)							
1.	**GÉP**									
1.1	Vágóegységek rögzítésének és élességének ellenőrzése [3]	25								
1.2	A vágóegységek cseréje [3]	100								
1.3	Hajtószíj ellenőrzése [3]	25								
1.4	Hajtószíj cseréje [2] [3]	–								
1.5	Vágóegységek vezérszíjának ellenőrzése [3]	25								
1.6	Vágóegységek vezérszíjának cseréje [2] [3]	–								
1.7	Fék ellenőrzése és beállítása [3]	25								
1.8	Meghajtás ellenőrzése és beállítása [3]	25								
1.9	Vágóegységek bekapcsolásának és fékezésének ellenőrzése [3]	25								
1.10	Az összes rögzítés ellenőrzése	25								
1.11	Általános kenés [4]	25								
1.12	Ellenőrizze az üzemanyagcsövet, és szükség esetén cserélje ki [3]	kétévente								

Beavatkozás		periodicitás (Üzemóra)	Elvégezve (dátum vagy üzemóra)							
2.	**MOTOR** [1]									
2.1	Motorolaj cseréje	…								
2.2	Levegőszűrő ellenőrzése és tisztítása	…								
2.3	Levegőszűrő cseréje	…								
2.4	Benzinszűrő ellenőrzés	…								
2.5	Benzinszűrő cseréje	…								
2.6	Gyújtógyertyák érintkezéseinek ellenőrzése és tisztítása	…								
2.7	Gyertya cseréje	…								

[1] A motor használati utasításában találja a teljes felsorolást és a gyakoriságot.
[2] Forduljon a márkakereskedőhöz, ha működési rendellenességet észlel.
[3] Ezt a műveletet a márkakereskedő vagy a szakszerviz végezze el.
[4] Ezen túl az összes illesztés általános kenését minden alkalommal el kell végezni, amikor előrelátható hosszú ideig nem fogja használni a gépet.

6.3.1 Motor (6.2. ábra)

Tartsa be a motor használati utasításában feltüntetett összes előírást.

A motorolaj leeresztéséhez használja a mellékelt fecskendőt, miután kicsavarta a töltődugót (1).

Illesze a fecskendőre (2) a csövet (3); illessze be a csövet a nyílásba és szívja ki az összes motorolajat. A teljes leürítéshez ismételje meg néhányszor a műveletet.

6.3.2 Hátsó tengely

Lezárt egységblokkból áll, nem igényel semmilyen karbantartást. Állandó kenésre van feltöltve, amelyet nem kell cserélni vagy utántölteni.

6.3.3 Akkumulátor (6.3. ábra)

Alapvetően fontos az akkumulátor gondos karbantartása ahhoz, hogy élettartama hosszú legyen.
Gépének akkumulátorát fel kell tölteni:
– a gép első használata előtt;
– a gép minden huzamosabb állási időszaka előtt;
– a gép üzembe helyezése előtt huzamosabb állási időszak után.

Figyelmesen olvassa el, és tartsa be az akkumulátorhoz mellékelt használati utasításban leírt utántöltési eljárást. Amennyiben nem tartja be az eljárást, vagy az akkumulátor nem töltődik fel, az akkumulátor részei helyrehozhatatlan károkat szenvedhetnek.
A lemerült akkumulátort a lehető legrövidebb időn belül újra **kell** tölteni.

FONTOS *A feltöltést állandó feszültségű készülékkel kell elvégezni. Egyéb töltőrendszerek helyrehozhatatlan károkat okozhatnak az akkumulátorban.*

A gépen található egy, a feltöltésre szolgáló csatlakozó (1), melyet a géphez adott (ha van) vagy külön rendelhető fenntartó akkumulátortöltő megfelelő aljzatához kell csatlakoztatni (lásd 8.2.).

FONTOS *Ezt a csatlakozóaljzatot kizárólag a gyártó által előírt fenntartó akkumulátortöltő csatlakoztatására használja. Alkalmazásához:*
– *kövesse a vonatkozó használati utasításban megadott útmutatásokat;*
– *kövesse az akkumulátor használati utasításában megadott útmutatásokat.*

6.3.4 Kenés (6.4. ábra)

100 üzemóránként zsírozza meg:
– a kormány csapjait a két zsírzószem révén (1);
– a menet vezérlőkar csuklóját a zsírzószem révén (2), melyhez az ülés alján elhelyezett fedőlapon keresztül férhet hozzá.

6.4 A GÉPEN TÖRTÉNŐ BEAVATKOZÁSOK

6.4.1 A vágóegység-tárcsa beállítása (6.5. ábra)

A vágóegység-tárcsa megfelelő beállítása alapvető fontosságú a pázsit egyenletes nyírásához. Ha a nyírás egyenetlen, ellenőrizze a gumiabroncsok nyomását.
Amennyiben ez nem elegendő az egyenletes nyíráshoz, forduljon a márkakereskedőhöz és kérje a szükséges ellenőrzések elvégzését, továbbá a vágóegység-tárcsa beállítását.

6.4.2 Kerékcsere (6.6. ábra)

Sík helyzetben levő géppel, a cserélendő kerék oldalán helyezzen alátéteket az alváz egyik tartóeleme alá.
A kerekeket egy rugalmas gyűrű (1) tartja, melyet csavarhúzóval lehet eltávolítani.

MEGJEGYZÉS *Az egyik vagy mindkét hátsó kerék cseréje esetén ellenőrizze, hogy azok külső átmérőjének különbsége ne legyen 8-10 mm-nél nagyobb, ellenkező esetben, az egyenetlen nyírás elkerülése érdekében végezze el a vágóegység-tárcsa beállítását.*

FONTOS *A kerék visszaszerelése előtt kenje meg a tengelyt zsírral. Gondosan helyezze vissza a rugalmas gyűrűt (1) és az alátétet (2).*

6.4.3 A gumiabroncsok javítása vagy cseréje

A cserét illetve a defekt javítását minden esetben gumijavítónak kell elvégeznie a felhasznált abroncstípusnak megfelelően.

6.4.4 Olvadóbiztosíték cseréje (6.7. ábra)

A gépen néhány különböző kapacitású olvadóbiztosíték (1) található, melyek funkciója és jellemzője a következő:

- 10 A-es olvadóbiztosíték = az elektronikus kártya általános és teljesítmény áramköreinek védelmét szolgálja. Beavatkozása a gép leállását, valamint a műszerfalon lévő jelzőlámpa teljes kikapcsolását idézi elő.
- 25 A-es olvadóbiztosíték = a töltési hálózat védelmét szolgálja. Beavatkozása az akkumulátor töltésének fokozatos csökkenését, és az ebből adódó indítási nehézségeket idézi elő.

Honda motorral:

- 10 A-es olvadóbiztosíték = az elektronikus kártya általános és teljesítmény áramköreinek védelmét szolgálja. Beavatkozása a gép leállását, valamint a műszerfalon lévő jelzőfény teljes kikapcsolását idézi elő.
- 25 A-es olvadóbiztosíték = a töltési hálózat védelmét szolgálja. Beavatkozása az akkumulátor töltésének fokozatos csökkenését, és az ebből adódó indítási nehézségeket idézi elő.
- T-6,3 A-es (késleltetett) olvadóbiztosíték (2) = az elektronikus kártya általános és teljesítmény áramköreinek védelmét szolgálja. Beavatkozása a gép leállását, valamint a műszerfalon lévő jelzőlámpa teljes kikapcsolását idézi elő.

Az olvadóbiztosíték kapacitása az olvadóbiztosítékon magán van feltüntetve.

FONTOS *A kiolvadt olvadóbiztosíték cseréjekor mindig ugyanolyan típusú és kapacitású olvadóbiztosítékot kell használni.*
Amennyiben a biztosíték kiolvadását kiváltó okot nem tudja elhárítani, forduljon a márkakereskedőhöz.

6.4.5 A lámpa cseréje (ha tartozék) (6.8. ábra)

A lámpa (18W) bajonettzárral vannak rögzítve a foglalatokban, kivételéhez fogóval forgassa a foglalatot az óra járásával ellentétes irányba.

6.4.6 A vágóegység leszerelése, cseréje és visszaszerelése

⚠ FIGYELEM! ***Használjon munkakesztyűt, amikor a vágóegységhez nyúl.***

⚠ FIGYELEM! ***A sérült vagy elgörbült fűnyírókéseket mindig cserélje ki, soha ne próbálja megjavítani! MINDIG EREDETI VÁGÓEGYSÉGEKET ALKALMAZZON!***

Ezen a gépen a ii. oldal táblázatában megadott kóddal jelölt vágóegységeket kell alkalmazni.

Mivel a gép folyamatos fejlesztés tárgyát képezi, lehetőség nyílik hasonló jellegű és tulajdonságú biztonságos és tökéletes működést biztosító vágóegységekre kicserélni a gyárilag beszerelteket.

7. ÚTMUTATÓ A PROBLÉMÁK AZONOSÍTÁSÁHOZ

PROBLÉMA	VALÓSZÍNŰ OK	MEGOLDÁS
1. Kulcs “MENET ” állásban, jelzőlámpa nem gyullad ki	Az elektronikus kártya biztonsági berendezésének beavatkozása az alábbi okok miatt: – az akkumulátor rosszul van bekötve – az akkumulátor pólusainak felcserélése – testelés bizonytalan – teljesen lemerült akkumulátor – kiolvadt biztosíték – vizes kártya	Fordítsa a kulcsot “LEÁLLÁS” pozícióba, és keresse meg a meghibásodás okait: – ellenőrizze a csatlakozásokat (lásd 3.2.) – ellenőrizze a csatlakozásokat (lásd 3.2.) – ellenőrizze a csatlakozásokat (lásd 3.2.) – töltse fel az akkumulátort (lásd 6.3.3.) – cserélje ki az olvadóbiztosítékot (10 A) (lásd 6.4.4.) – szárítsa meg langyos levegővel
2. Kulcs «INDÍTÁS» állásban, jelzőlámpa villog, és az önindító motor nem forog	– nincsenek meg az indítás feltételei	– ellenőrizze, hogy a szükséges feltételek be legyenek tartva (lásd 5.2.a)
3. Kulcs «INDÍTÁS» állásban, jelzőlámpa kigyullad, de az önindító motor nem forog	– az akkumulátor töltése nem elegendő – kiégett a feltöltő olvadóbiztosítéka – az indítórelé rossz működése	– töltse fel az akkumulátort (lásd 6.2.3.) – cserélje ki az olvadóbiztosítékot (25 A) (lásd 6.4.4.) – forduljon a márkakereskedőhöz
4. Kulcs «INDÍTÁS» állásban, önindító motor forog, de a motor nem indul be	– az akkumulátor töltése nem elegendő – nem érkezik benzin – gyújtási probléma	– töltse fel az akkumulátort (lásd 6.3.3.) – ellenőrizze a szintet a tartályban (lásd 5.3.3.) – nyissa ki a csapot (ha van) (lásd 5.4.1.) – ellenőrizze a benzinszűrőt – ellenőrizze a gyújtógyertya sipkájának rögzítését – ellenőrizze, hogy az elektródok tiszták-e, és hogy közöttük a távolság megfelelő-e
5. Nehézkes indítás vagy a motor szabálytalan működése	– porlasztási problémák	– tisztítsa meg vagy cserélje ki a levegőszűrőt – tisztítsa meg a porlasztó edényét – ürítse ki a tartályt, és töltsön bele friss benzint – ellenőrizze, és szükség esetén cserélje ki a benzinszűrőt
6. Motor teljesítményének csökkenése fűnyírás közben	– a nyírás magassághoz képest magas sebesség	– csökkentse a sebességet és/vagy emelje meg a vágási magasságot (lásd 5.4.5)
7. A motor leáll, és a jelzőlámpa villog	Az elektronikus kártya biztonsági berendezésének beavatkozása az alábbi okok miatt: – biztonsági berendezések beavatkozása	Fordítsa a kulcsot “LEÁLLÁS” pozícióba, és keresse meg a meghibásodás okait: – ellenőrizze, hogy a szükséges feltételek be legyenek tartva (lásd 5.2.b)
8. A motor leáll, és a jelzőlámpa kialszik	Az elektronikus kártya biztonsági berendezésének beavatkozása az alábbi okok miatt: – lemerült akkumulátor – töltésszabályozó által előidézett túlfeszültség – akkumulátor nincs jól bekötve (bizonytalan érintkezések)	Fordítsa a kulcsot “LEÁLLÁS” pozícióba, és keresse meg a meghibásodás okait: – töltse fel az akkumulátort (lásd 6.3.3.) – forduljon a márkaszervizhez – ellenőrizze az akkumulátor csatlakozásait (lásd 3.2.)

PROBLÉMA	VALÓSZÍNŰ OK	MEGOLDÁS
9. A motor leáll, és a jelzőlámpa égve marad	– motorproblémák	– forduljon a márkaszervizhez
10. A vágóegységeket nem lehet bekapcsolni vagy kikapcsolásukkor nem állnak le azonnal.	– bekapcsoló rendszer problémái	– forduljon a márkakereskedőhöz
11. Szabálytalan fűnyírás és elégtelen összegyűjtés	– vágóegység-tárcsa nem párhuzamos a talajjal – a vágóegységek nem hatékonyak – a vágási magassághoz képest nagy a haladási sebesség – a vágási magassághoz képest nagy a haladási sebesség – a csatorna eltömődött	– ellenőrizze a gumiabroncsok nyomását (lásd 5.3.2.) – állítsa helyre a vágóegység-tárcsa beállítását a talajhoz képest (lásd 6.4.1.) – forduljon a márkakereskedőhöz – csökkentse a sebességet és/vagy emelje meg a vágási magasságot (lásd 5.4.5) – várja meg, hogy a fű megszáradjon – vegye le a gyűjtőzsákot, és ürítse ki a csatornát (lásd 5.4.7.)
12. Működés közben rendellenesen vibrál	– a vágóegység-tárcsa tele van fűvel – a vágóegységek nincsenek kiegyensúlyozva vagy lazák – a rögzítések kilazultak	– tisztítsa meg a vágóegység-tárcsát (lásd 5.4.10) – forduljon a márkakereskedőhöz – ellenőrizze és húzza meg a motor és az alváz rögzítő csavarjait
13. Bizonytalan vagy nem hatékony fékezés	– a fék nincs megfelelően beszabályozva.	– forduljon a márkakereskedőhöz
14. Egyenetlen haladás, elégtelen húzóerő az emelkedőn, vagy a gép eleje hajlamos a felemelkedésre.	– problémák a szíjjal, vagy a kapcsolószerkezettel	– forduljon a márkakereskedőhöz
15. Járó motor mellett, a meghajtás pedállal a gép nem mozdul el	– kioldó kar «B» állásban	– állítsa vissza «A» (lásd 4.23) állásba
16. A gép rendellenesen vibrál	– sérült vagy meglazult részek	– állítsa le a gépet és kösse le a gyertya vezetékét – ellenőrizze, hogy nincsenek-e rajta sérülések – ellenőrizze, hogy nincsenek-e meglazult részek, ha szükséges, rögzítse – az ellenőrzést, cserét vagy javítást szakszervizzel végeztesse el

Amennyiben a fent leírt műveletek elvégzése után a problémák továbbra is fennállnak, forduljon a márkakereskedőhöz.

⚠ FIGYELEM! ***Soha ne próbálja meg elvégezni a komolyabb javításokat, ha nem rendelkezik az azokhoz szükséges műszaki tudással és szerszámokkal! Minden rosszul végrehajtott beavatkozás automatikusan a Garancia megszűnését vonja maga után, és a Gyártó elhárít minden felelősséget.***

8. KIEGÉSZÍTŐK

8.1

- FENNTARTÓ AKKUMULÁTORTÖLTŐ (8.1. ábra sz. 41)

Lehetővé teszi, hogy az akkumulátort hatékony állapotban tartsa az olyan időszakokban, amikor nem használja a gépet. Az optimális töltési szintet és az akkumulátor hosszabb élettartamát garantálja.

- MULCSOZÓ KÉSZLET (8.1. ábra sz. 42)

Felaprítja a lenyírt füvet, és a pázsitra teríti. A gyűjtőzsák alternatívája.

- TAKARÓ PONYVA (8.1. ábra sz. 43)

Megvédi a használaton kívüli gépet a portól.

LT **DĖMESIO: PRIEŠ NAUDOJANT ĮRENGINĮ, ATIDŽIAI PERSKAITYTI ŠĮ NAUDOTOJO VADOVĄ. Išsaugoti vėlesnėms konsultacijoms.**

Perskaityti atitinkamus variklio ir akumuliatoriaus instrukcijų vadovus.

TURINYS

1. SAUGOS NORMOS 1
2. SUSIPAŽINTI SU ĮRENGINIU 4
3. IŠPAKAVIMAS IR SURINKIMAS 6
4. VALDYMO ĮTAISAI IR PRIETAISAI 7
5. NAUDOJIMO TAISYKLĖS 8
   5.1 Saugumo patarimai 8
   5.2 Saugumo įtaisų įsijungimo kriterijai 9
   5.3 Parengiamosios operacijos prieš pradedant darbą 9
   5.4 Įrenginio naudojimas 10
   5.5 Naudojimas nuokalnėse 12
   5.6 Kai kurie patarimai gražiai vejai 12
6. TECHNINĖ PRIEŽIŪRA 13
   6.1 Saugumo patarimai 13
   6.2 Priėjimas prie variklio 13
   6.3 Einamoji priežiūra 13
   6.4 Veiksmai su įrenginiu 15
7. GEDIMŲ PAIEŠKOS VADOVAS 16
8. PRIEDAI 17

KAIP SKAITYTI ŠĮ INSTRUKCIJŲ VADOVĄ

Instrukcijų vadovo tekste kai kurie paragrafai, ypač svarbūs saugumui ar įrenginio veiksmingumui, yra pažymėti kitaip:

PASTABA *arba* **SVARBU**

Pateikiami patikslinimai arba kiti duomenys, susiję su tuo, kas jau buvo nurodyta, siekiant išvengti įrenginio sugadinimo ar kitokios žalos.

⚠ DĖMESIO! ***Nesilaikant, galimi asmeniniai ar trečiųjų asmenų sužalojimai.***

⚠ PAVOJUS! ***Nesilaikant, galimi rimti asmeniniai ar trečiųjų asmenų sužalojimai, tame tarpe ir mirtini.***

Instrukcijų vadove aprašytos skirtingos įrenginio versijos, kurios gali skirtis dėl:
– sudedamosios dalys ar priedai ne visada randami įvairiose prekybos vietose;
– ypatingi parengimai.

Simbolis "➲" pažymi kiekvieną naudojimo skirtumą, tuomet yra nurodoma ir atitinkama įrenginio versija.

PASTABA *Visi nurodymai „priekinis", „galinis", „dešinysis" ir „kairysis" pateikiami iš operatoriaus sėdėjimo vietos. (Pav. 1.1)*

SVARBU *Dėl visų naudojimo ir techninės priežiūros darbų, susijusių su varikliu ir su akumuliatoriumi, ir neaprašytų šiame instrukcijų vadove, konsultuotis atitinkamuose instrukcijų vadovuose, kurie yra sudėtinė pateiktų dokumentų dalis.*

1. SAUGOS NURODYMAI kruopščiai laikytis

A) APMOKYMAS

1) DĖMESIO! Prieš naudojant įrenginį, atidžiai perskaityti šį instrukcijų vadovą. Susipažinti su įrenginio valdymo įtaisais ir su tinkamu jo naudojimu. Išmokti skubiai sustabdyti variklį. Įspėjimų ir instrukcijų nesilaikymas gali būti gaisrų ir/arba rimtų sužalojimų priežastimi. Įspėjimus ir instrukcijas išsaugoti vėlesnėms konsultacijoms.
2) Niekada neleisti, kad įrenginiu naudotųsi vaikai arba asmenys, kurie nėra kaip reikiant susipažinę su instrukcijomis. Vietiniai įstatymai gali nustatyti minimalų naudotojo amžių.
3) Niekada nenaudoti įrenginio, kai netoliese yra kiti asmenys, ypač vaikai, arba gyvūnai.
4) Niekada nenaudoti įrenginio, jei naudotojas yra pavargęs ar prastai jaučiasi, arba vartojo vaistus, narkotines medžiagas, alkoholį arba kitas medžiagas, kurios galėtų turėti neigiamos įtakos jo gebėjimui reaguoti ir sutelkti dėmesį.
5) Būtina nepamiršti, kad operatorius ar įrenginio naudotojas atsako už avarijas bei žalą, padarytą kitiems asmenims arba jų turtui. Naudotojas pats atsako už potencialią riziką, susijusią su apdirbamo ploto įvertinimu, jis turi pasirūpinti visomis būtinomis priemonėmis, užtikrinančiomis jo paties ir kitų asmenų saugumą, ypač dirbant šlaituose, šiurkščioje, slidžioje ar nestabilioje dirvoje.
6) Jei norima perduoti arba paskolinti įrenginį kitiems asmenims, užtikrinti, kad naudotojas susipažintų su šiame vadove pateiktomis naudojimo instrukcijomis.
7) Įrenginyje nevežti vaikų arba kitų keleivių, nes jie gali nukristi ir sunkiai susižeisti arba trukdyti saugiam vairavimui.
8) įrenginio vairuotojas turi nepriekaištingai laikytis vairavimo taisyklių, o ypač:
– Neišsiblaškyti ir išlaikyti reikiamą dėmesį darbo metu;
– Prisiminti, kad praradus įrenginio kontrolę

slystant nuo šlaito, stabdžio pagalba neįmanoma jos atstatyti. Pagrindinės kontrolės praradimo priežastys:
- Nepakankamas ratų sukibimas;
- Per didelis greitis;
- Netinkamas stabdymas;
- Įrenginys neadekvatus darbui;
- Žinių trūkumas apie poveikį, susijusį su dirvos sąlygomis, ypač dirbant šlaituose;
- Netinkamas įrenginio, kaip velkančiosios transporto priemonės, naudojimas.

9) Įrenginys yra tiekiamas kartu su mikrojungiklių ir apsauginių įtaisų serija, negalima jų gadinti ar nuiminėti, priešingu atveju, garantija neteks galios ir gamintojas neprisiims jokios atsakomybės. Prieš naudojant įrenginį, visada patikrinti, ar apsaugos įtaisai veikia.

B) PARUOŠIAMIEJI DARBAI

1) Dirbant su įrenginiu visada būtina avėti tvirtą neslidžią apsauginę avalynę ir mūvėti ilgas kelnes. Nepaleidinėti įrenginio basomis kojomis ar avint atvirą avalynę. Vengti nešioti grandinėles, apyrankes ar aprangą su besiplaikstančiais skvernais bei kabančiais raišteliais ar kaklaraiščiais. Susirišti ilgus plaukus. Visada naudoti klausos apsaugos priemones.
2) Kruopščiai apžiūrėti visą darbo lauką ir pašalinti viską, ką įrenginys galėtų nusviesti arba kas galėtų sugadinti jo pjovimo bloką bei variklį (akmenis, šakas, vielą, kaulus ir tt.).
3) DĖMESIO: PAVOJUS! Benzinas yra labai degus.
– Degalus laikyti specialiose talpyklose;
– Degalus pildyti tik atvirame ore naudojant piltuvą, šios operacijos metu ir kiekvieną kartą dirbant su degalais nerūkyti;
– Papildyti degalus prieš paleidžiant variklį; jei variklis veikia arba yra įkaitęs, nepildyti benzino ir neatsukinėti bako kamščio;
– Jei benzinas nuteka, nepaleidinėti variklio, bet patraukti įrenginį iš vietos, kurioje degalai išsipylė, vengti gaisro galimybės susidarymo, kol degalai neišgaruos ir benzino garai neišsisklaidys;
– Visada uždėti ir gerai užsukti bako ir benzino talpyklos kamščius.

4) Pakeisti sugedusius duslintuvus.
5) Prieš naudojimą atlikti bendrą įrenginio patikrinimą, ypač atkreipiant dėmesį į:
pjovimo įtaiso išvaizdą, ir patikrinti, ar varžtai ir pjovimo agregatas nėra susidėvėję ar pažeisti. Pakeisti visą pjovimo įtaisų bloką ir pažeistus ar susidėvėjusius varžtus taip išlaikant subalansavimą. Bet koks remontas turi būti vykdomas specializuotame techninio aptarnavimo centre.
6) Periodiškai tikrinti akumuliatoriaus stovį. Jei yra pažeistas akumuliatoriaus korpusas, dangtis ar terminalai, jį pakeisti.
7) Prieš pradedant darbą, visada sumontuoti angų apsauginius įtaisus (žolės surinkimo maišo, šoninio išmetimo apsauginį įtaisą arba galinio išmetimo apsauginį įtaisą).

C) DIRBANT

1) Neužvedinėti variklio uždarose erdvėse, kur gali kauptis pavojingi anglies monoksido dūmai. Paleidimo operacijos turi būti vykdomos lauke arba gerai vėdinamoje vietoje. Visada prisiminti, kad išmetamosios dujos yra toksiškos.
2) Dirbti tik dienos šviesoje arba prie gero dirbtinio apšvietimo ir gero matomumo sąlygomis. Kiti asmenys, vaikai ir gyvūnai privalo būti toliau nuo darbo lauko.
3) Jeigu įmanoma, vengti dirbti ant šlapios žolės. Vengti dirbti lyjant lietui ir gresiant audros pavojui. Įrenginio nenaudoti prasto oro sąlygomis, ypač kai galimi žaibai.
4) Prieš paleidžiant variklį, išjungti pjovimo įtaisą arba galios jungiklį, nustatyti transmisiją į neutralią padėtį.
5) Priartėjus prie kliūčių, kurios galėtų riboti matomumą, sutelkti ypatingą dėmesį.
6) Parkuojant įrenginį, įvesti rankinį stabdį.
7) Nepriklausomai nuo eigos krypties, įrenginio negalima naudoti šlaituose, kurių nuolydis yra didesnis nei 10° (17%).
8) Verta prisiminti, jog „saugių“ šlaitų nebūna. Dirbant pievose su šlaitais reikalingas ypatingas dėmesys. Norint išvengti apsivertimų arba įrenginio kontrolės praradimo:
– Įkalnėje arba nuokalnėje negalima staigiai sustoti arba vėl imti judėti;
– Švelniai įvesti eigos pavarą ir visada laikyti įvestą transmisiją, ypač nuokalnėje;
– Šlaituose ir siauruose posūkiuose greitis turi būti sumažintas;
– Atkreipti dėmesį į iškilimus, griovius ir nepastebimus pavojus;
– Niekada nepjauti skersai šlaito. Nuožulnioje vejoje važiuoti pakilimo/nusileidimo kryptimi ir niekada skersai, atkreipiant ypatingą dėmesį į krypties pakeitimą bei kliūtis ties ratais (akmenis, šakas, šaknis ir t.t.), kurios galėtų sąlygoti šoninį paslydimą, apsivertimą arba įrenginio kontrolės praradimą.

9) Sumažinti greitį prieš bet kokį krypties pakeitimą dirbant šlaituose. Visada įjungti rankinį stabdį prieš paliekant sustojusį įrenginį be priežiūros.
10) Atkreipti ypatingą dėmesį dirbant netoli daubų, griovių arba pylimų. Įrenginys gali apvirsti, jei ratas peržengia šlaito kraštą arba jei šlaito kraštas ima byrėti.
11) Atkreipti ypatingą dėmesį važiuojant ar dirbant atbuline eiga. Prieš apsisukant ir apsisukimo metu žiūrėti sau už nugaros, tokiu būdu įsitikinant, jog nėra kliūčių.

12) Išjungti pjovimo įtaisą arba galios jungiklį važiuojant per nežolėtas zonas ir kai judama iš arba į darbo lauką; pjovimo įtaiso bloką tuomet nustatyti į aukščiausią padėtį.
13) Kai vejapjovė yra naudojama netoli kelio, atkreipti dėmesį į eismą.
14) DĖMESIO! Įrenginys nėra aprobuotas naudojimui viešuose keliuose. Jo naudojimas (pagal Kelių transporto kodeksą) turi būti vykdomas išskirtinai privačiose teritorijose, uždarose nuo eismo.
15) Niekada nenaudoti įrenginio, jei apsaugos įtaisai yra pažeisti, taip pat be žolės surinkimo maišo, šoninio išmetimo apsauginio įtaiso arba galinio išmetimo apsauginio įtaiso.
16) Nelaikyti rankų ir pėdų netoli besisukančių detalių arba po jomis. Visada laikytis atokiau nuo išmetimo angos.
17) Nepalikti stovinčio įrenginio aukštoje pievoje su veikiančiu varikliu, taip bus išvengta gaisro pavojaus.
18) Naudojant priedus, niekada nenukreipti išmetimo į asmenis.
19) Naudoti tik įrenginio gamintojo patvirtintus priedus.
20) Nenaudoti įrenginio, jei priedai/įrankiai nėra įdiegti tam numatytose vietose.
21) Atkreipti ypatingą dėmesį, kai naudojami surinkimo maišai ir priedai, kurie gali turėti įtakos įrenginio stabilumui, ypač dirbant nuokalnėse.
22) Nekeisti variklio nustatymų, neleisti varikliui suktis per aukštu apsisukimų režimu.
23) Neliesti variklio sudedamųjų dalių, kurios darbo metu įkaista. Nudegimų pavojus.
24) Išjungti pjovimo įtaisą arba galios jungiklį, nustatyti laisvąją pavarą ir užtraukti rankinį stabdį, sustabdyti variklį ir išimti raktą, (įsitikinant, kad visos judančios detalės yra visiškai sustojusios):
– Kiekvieną kartą paliekant įrenginį be priežiūros arba pasitraukus iš vairuotojo vietos:
– Prieš pašalinant užsiblokavimo priežastis arba prieš atkemšant išmetimo vamzdį;
– Prieš tikrinant, valant ar atliekant mašinos priežiūros darbus;
– Susidūrus su pašaliniu daiktu. Patikrinti, ar įrenginys nenukentėjo ir prieš jį vėl naudojant, atlikti reikiamus remonto darbus.
25) Išjungti pjovimo įtaisą arba galios jungiklį ir sustabdyti variklį (įsitikinant, kad visos judančios detalės yra visiškai sustojusios):
– Prieš pilant degalus;
– Kaskart, kai yra nuimamas arba vėl uždedamas žolės surinkimo maišas;
– Kaskart, kai yra nuimamas arba vėl sumontuojamas šoninio išmetimo deflektorius.
– Prieš nureguliuojant pjovimo aukštį, jei ši operacija negali būti atlikta iš vairuotojo padėties.
26) Išjungti pjovimo įtaisą arba galios jungiklį transporto metu ir kaskart, kai jie nėra naudojami.
27) Prieš sustabdant variklį, sumažinti greitį. Baigus darbą, nutraukti kuro tiekimą laikantis šio vadovo instrukcijų.
28) Atkreipti dėmesį į pjovimo agregatą su keliais pjovimo įtaisais, nes besisukantis pjovimo įtaisas gali sąlygoti kitų pjovimo įtaisų sukimąsi.
29) DĖMESIO – Gedimų arba nelaimingų atsitikimų darbo metu atveju, nedelsiant išjungti variklį ir patraukti įrenginį taip, kad nebūtų padaryta dar didesnė žala; nelaimingų atsitikimų, susijusių su asmens ar trečiosios šalies sužalojimais atveju, nedelsiant atlikti tinkamiausius pirmosios pagalbos veiksmus ir kreiptis į sveikatos priežiūros įstaigą tolesniam gydymui. Kruopščiai pašalinti galimas nuolaužas, kurios galėtų padaryti žalos arba sužaloti asmenis arba be priežiūros paliktus gyvūnus.
30) DĖMESIO – Šioje instrukcijoje nurodytas triukšmo ir vibracijų lygis yra šio įrenginio maksimalios naudojimo vertės. Išbalansuoto pjovimo įtaiso naudojimas, pernelyg didelis eigos greitis, techninės priežiūros stoka daro didelę įtaką triukšmo emisijai ir vibracijoms. Dėl šios priežasties būtina imtis prevencinių priemonių, kurios padėtų pašalinti galimus nuostolius, atsirandančius dėl per didelio triukšmo ir dėl vibracijų; reikia pasirūpinti įrenginio technine priežiūra, dėvėti apsaugines ausines, darbo metu daryti pertraukas.

D) TECHNINĖ PRIEŽIŪRA IR SANDĖLIAVIMAS



Prieš padėdami įrenginį saugoti, leiskite varikliui atvėsti.

Veikiantys varikliai generuoja karštį ir duslintuvas ypač įkaista. Kad išvengtumėte gaisro rizikos, prieš vėl dėdami į vietą, palikite variklį ir duslintuvą atvėsti. Ir pašalinkite visus susikaupusius nešvarumus, pavyzdžiui, lapus, žolę ir krūmynus iš duslintuvo zonos.

1) DĖMESIO! – Prieš pradedant bet kokius valymo arba techninės priežiūros darbus, ištraukti raktą ir perskaityti atitinkamas instrukcijas. Dėvėti tinkamą darbinę aprangą ir naudoti apsaugines pirštines kiekvieną kartą, kai kyla pavojus rankoms.
2) DĖMESIO! – Niekada nenaudoti įrenginio, jei jo dalys yra susidėvėjusios arba pažeistos. Sulūžusios ar susidėvėjusios detalės turi būti pakeistos ir niekada netaisomos. Naudoti tik originalias detales: neoriginalių atsarginių ir/arba netaisyklingai sumontuotų dalių naudojimas, kelia pavojų įrenginio saugumui, gali sąlygoti nelaimingus atsitikimus arba asmenų sužeidimus, bei atleidžia Gamintoją nuo bet kokių įsipareigo-

įjimų ir atsakomybės.
3) Visas šiame vadove neaprašytas techninės priežiūros ir reguliavimo operacijas turi atlikti įrenginio Pardavėjas arba specializuotas techninės priežiūros centras, turintys atitinkamų žinių ir reikiamos įrangos taisyklingam darbų atlikimui, išlaikant pradinį įrenginio saugumo lygį. Netinkamose struktūrose arba nekvalifikuotų asmenų atlikti darbai sąlygoja bet kokios formos Garantijos nutraukimą ir atleidžia Gamintoją nuo bet kokių įsipareigojimų ir atsakomybės.
4) Po kiekvieno naudojimo, ištraukti raktą ir patikrinti galimus gedimus.
5) Siekiant užtikrinti įrenginio darbo saugumą, pasirūpinti, kad veržlės ir varžtai būtų gerai prisukti. Nuolatinė įrenginio techninė priežiūra yra būtina jo saugumui ir nepriekaištingam darbui.
6) Pastoviai tikrinti pjovimo įtaiso varžtų tinkamą priveržimą.
7) Dirbant su pjovimo įtaisais, juos išmontuojant ar vėl sumontuojant, dėvėti darbines pirštines.
8) Pjovimo įtaisų galandimo metu atsižvelgti į jų subalansavimą. Visos operacijos, susijusios su pjovimo įtaisais (išmontavimas, galandimas, subalansavimas, sumontavimas ir/arba pakeitimas) yra labai atsakingi darbai, reikalaujantys specifinių žinių ir tam tikros įrangos panaudojimo; saugumo sumetimais šias operacijas reikia visada atlikti specializuotame techninio aptarnavimo centre.
9) Pastoviai tikrinti stabdžių veikimą. Labai svarbu vykdyti stabdžių techninę priežiūrą, ir, esant reikalui, juos remontuoti.
10) Dažnai apžiūrėti šoninio išmetimo apsaugos įtaisą, arba galinio išmetimo apsaugos įtaisą, žolės surinkimo maišą ir siurbimo groteles. Pakeisti, jeigu jie yra pažeisti.
11) Jei yra pažeisti lipdukai su instrukcijomis ar įspėjamaisiais pranešimais, juos pakeisti naujais.
12) Kai įrenginys turi būti pastatytas sandėliavimui ar paliktas be priežiūros, nuleisti pjovimo agregatą.
13) Įrenginį pastatyti į vaikams nepasiekiamą vietą.
14) Nestatyti įrenginio, jei bake yra benzino, į patalpą, kurioje benzino garai galėtų susidurti su liepsna, kibirkštimi ar stiprios šilumos šaltiniu.
15) Prieš statant įrenginį į bet kokią patalpą, palaukti, kol variklis atvės.
16) Siekiant sumažinti gaisro pavojų, variklį, išmetimo duslintuvą, akumuliatoriaus ertmę ir benzino laikymo vietą išlaikyti laisvą nuo žolės ir lapų liekanų bei tepalo pertekliaus. Visuomet ištuštinti žolės surinkimo maišą ir nepalikti talpyklų su nupjauta žole patalpos viduje.
17) Siekiant sumažinti gaisro pavojų, pastoviai tikrinti, ar nėra tepalo ir/arba kuro nutekėjimo.
18) Jei baką reikia ištuštinti, šį darbą atlikti atvirame ore ir kai variklis yra atvėsęs.
19) Niekada nepalikti rakto įvesto arba vaikams ar kitiems netinkamiems asmenims prieinamoje vietoje. Prieš pradedant bet kokius įrenginio techninės priežiūros darbus, visada ištraukti raktą.

E) TRANSPORTAVIMAS

1) DĖMESIO! - Jeigu įrenginys turi būti transportuojamas sunkvežimyje arba priekaboje, naudoti atsparias, atitinkamo ilgio ir pločio rampas. Pakrauti įrenginį su išjungtu varikliu, be vairuotojo ir tik stūmimo būdu, naudojant pakankamą skaičių žmonių. Transportavimo metu užsukti benzino čiaupą (jei numatytas), nuleisti pjovimo agregatą arba priedą, įvesti rankinį stabdį ir užsitikrinti, kad įrenginys transporto priemonėje būtų saugus lynų ar grandinių pagalba.

F) APLINKOS APSAUGA

1) Naudojant įrenginį, aplinkos apsauga turi būti svarbus ir prioritetinis aspektas, pilietinės visuomenės ir aplinkos, kurioje gyvename naudai. Stengtis netrukdyti kaimynams.
2) Kruopščiai laikytis vietinių teisės aktų, susijusių su pakavimo medžiagų, alyvos, benzino, filtrų, sugadintų detalių arba kitų elementų, sąlygojančių stiprų neigiamą poveikį aplinkai šalinimu; šios atliekos neturi būti metamos į šiukšlių dėžę, bet turi būti atskirtos ir perduotos į specializuotus surinkimo punktus, kuriuose bus pasirūpinta jų perdirbimu.
3) Kruopščiai laikytis vietinių teisės aktų šalinant pjovimo metu susidarančias atliekas.
4) Įrenginio nebenaudojimo atveju, jo nepalikti aplinkoje, bet, vadovaujantis vietiniais teisės aktais, kreiptis į specializuotą atliekų surinkimo punktą.

2. SUSIPAŽINTI SU ĮRENGINIU

2.1 ĮRENGINIO APRAŠYMAS IR NAUDOJIMO SRITIS

Šis įrenginys yra sodo technika, tai yra balninė vejapjovė su sėdinčiu operatoriumi.
Įrenginys yra aprūpintas varikliu, kuris varo gaubtu apsaugotą pjovimo įtaisą, taip pat ir įrenginio transmisijos bloką, kurio pagalba įrenginys juda.
Operatorius gali vairuoti įrenginį ir įjungti pagrindinius valdymo įtaisus išlikdamas atsisėdęs vairuotojo vietoje.
Įrenginyje sumontuotų įtaisų pagalba yra numatytas variklio ir pjovimo įtaiso sustabdymas per kelias sekundes, tokiu atveju, kai operatoriaus veiksmai neatitinka numatytų saugos sąlygų.
Naudojimo paskirtis

Šis įrenginys buvo suprojektuotas ir pagamintas žolės pjovimui.
Specialių priedų naudojimas, kuriuos Gamintojas numatė kaip originalią tiekiamą įrangą arba kaip atskirai įsigyjamus priedus, suteikia galimybę atlikti šį darbą skirtingais darbo režimais, kurie yra aprašyti šiame instrukcijų vadove arba atskirų priedų instrukcijų vadovuose.
Be to, papildomų priedų pritaikymo galimybė (jei numatyta Gamintojo) gali praplėsti naudojimo paskirtį papildomomis funkcijomis, atsižvelgiant į apribojimus, nurodytus pačių priedų instrukcijų vadovuose.

Naudotojo tipas

Šis įrenginys yra skirtas privatiems naudotojams, tai yra neprofesionaliems operatoriams. Šis įrenginys yra skirtas sodininkams mėgėjams.

Netinkamas naudojimas

Bet koks kitas naudojimas, kitoks nei nurodyta aukščiau, gali būti pavojingas ir sąlygoti žalą asmenims ir/arba daiktams. Netinkamu naudojimu laikoma (kaip pavyzdžiui, tačiau ne tik):
– naudoti įrenginį važiavimui ant nestabilios, slidžios, apledėjusios, akmeningos ar nelygios žemės, balų ar pelkėtų vietų, kuriose neįmanoma nustatyti dirvožemio struktūros;
– paleisti pjovimo įtaisą nežolėtose vietose;
– naudoti įrenginį lapų arba šiukšlių surinkimui.
Netinkamas įrenginio naudojimas panaikina garantijos galiojimą ir atleidžia Gamintoją nuo bet kokios atsakomybės; tokiu būdu visa atsakomybė už nuostolius arba sužalojimus savo paties arba trečiųjų asmenų atžvilgiu, tenka naudotojui.

2.2 IDENTIFIKAVIMO ETIKETĖ IR SUDEDAMOSIOS ĮRENGINIO DALYS (žiūrėti ii pusl. paveikslėlius)

1. Garso galios lygis
2. CE atitikties ženklas
3. Pagaminimo metai
4. Variklio galia ir veikimo greitis
5. Įrenginio tipas
6. Serijos numeris
7. Mašinos svoris, kai bakas tuščias, kg
8. Gamintojo adresas ir pavadinimas
9. Transmisijos tipas (jeigu nurodyta)
10. Gaminio kodas
Atitikties deklaracijos pavyzdys yra šio vadovo priešpaskutiniajame puslapyje.

/___/___/___/___/___/___/___/

Čia užrašykite jūsų įrenginio serijos numerį (6)

Įsigijus įrenginį, iš karto perrašyti identifikacijos numerius (3 - 5 - 6) į tam skirtus laukus paskutiniame šio vadovo puslapyje.

Įrenginys susideda iš pagrindinių sudedamųjų dalių, kurios atlieka tokias funkcijas:

11. Pjovimo agregatas: tai gaubtas, kuris dengia besisukančius pjovimo įtaisus.
12. Pjovimo įtaisai: tai elementai, skirti žolės pjovimui; jų kraštuose esantys sparneliai padeda nukreipti nupjautą žolę išmetimo kanalo link.
13. Išmetimo kanalas: tai jungiamasis elementas tarp pjovimo įtaisų agregato ir surinkimo maišo.
14. Surinkimo maišas: be nupjautos žolės surinkimo funkcijos, priklauso ir saugumo elementams, neleidžia pjovimo įtaisų surinktiems daiktams būti nusviestiems toli nuo įrenginio.
15. Variklis: leidžia judėti tiek pjovimo įtaisams, tiek ratų trakcijai; jo techniniai duomenys ir naudojimo taisyklės yra aprašytos specialiame instrukcijų vadove.
16. Akumuliatorius: tiekia energiją variklio užvedimui; jo techniniai duomenys ir naudojimo taisyklės yra aprašytos specialiame instrukcijų vadove.
17. Vairuotojo sėdynė: tai operatoriaus darbo vieta, ji yra aprūpinta jutikliu, kuris aptinka duomenis, reikalingus saugos įtaisų įsijungimui.
18. Nurodymų ir saugos etiketės: primena pagrindinius saugaus darbo nurodymus.
19. Apžiūros durelės: lengvam priėjimui prie žvakės, benzino kranelio ir variklio dangos pritvirtinimo veržlės.
20. Įsiurbimo grotelės: skatina oro srautą pjovimo agregato viduje ir užkerta kelią pašalinių kūnų išmetimui iš priekinės dalies.

2.3 SAUGOS NURODYMAI

Jūsų vejapjovė turi būti naudojama atsargiai. Tam priminti ant įrenginio yra pateiktos etiketės su piktogramomis, kuriose yra vaizduojamos pagrindinės saugaus naudojimo taisyklės. Šios etiketės yra sudedamoji įrenginio dalis. Jeigu etiketė atsiklijuoja arba tampa neįskaitoma, susisiekti su Pardavėju jos pakeitimui. Jų reikšmės yra paaiškintos žemiau.
31. Dėmesio: Prieš naudojant įrenginį, perskaityti instrukcijas.
32. Dėmesio: Prieš pradedant bet kokius techninės priežiūros ar remonto darbus, iš-

traukti raktą ir perskaityti instrukcijas.

33. **Pavojus! Daiktų išmetimas:** Niekada nenaudoti įrenginio, nesumontavus išmetimo angos apsaugos įtaiso!
34. **Pavojus! Daiktų išmetimas:** Asmenims laikytis atokiau.
35. **Pavojus! Įrenginio apsivertimas:** Nenaudoti šio įrenginio didesnėse nei 10° nuokalnėse.
36. **Pavojus! Organų sužalojimas:** Užsitikrinti, kad veikiant varikliui, vaikai būtų atokiau nuo įrenginio.
37. **Įsipjovimo rizika.** Judantys pjovimo įtaisai. Nekišti rankų ar pėdų į pjovimo įtaisų ertmės vidų.
38. **Dėmesio!** Laikytis atokiau nuo karštų paviršių.
39. **Vengti sužeidimų, kuriuos gali sąlygoti diržų vilkimas:** Nepaleidinėti įrenginio be sumontuotų apsaugos įtaisų. Būti atokiau nuo diržų.

PASTABA *Paveikslėliai, atitinkantys 3 ir po jo einančių skyrių tekstą, yra šio instrukcijų vadovo iii bei sekančiuose psl.*

3. IŠPAKAVIMAS IR SURINKIMAS

Sandėliavimo ir transportavimo sumetimais, kai kurios įrenginio sudėtinės dalys yra surinktos tiesiogiai gamykloje, tačiau turi būti sumontuotos nuėmus pakuotę bei laikantis šių instrukcijų.

SVARBU *Įrenginys yra tiekiamas be alyvos ir benzino. Prieš užvedant variklį, papildyti degalų laikantis variklio instrukcijų knygelėje pateiktų reikalavimų.*

⚠ DĖMESIO! ***Išpakavimas ir baigiamieji montavimo darbai turi būti atliekami ant lygaus ir tvirto paviršiaus, kur būtų pakankamai vietos įrenginio ir jo pakuotės judėjimui, visada naudojant tinkamus įrankius.***

3.1 IŠPAKAVIMAS

Pakuotės pašalinimo metu atkreipti dėmesį, kad nebūtų pamestos smulkios detalės ir tiekiami priedai, bei kad nebūtų sugadintas pjovimo agregatas įrenginį nuimant nuo paletės.
Į standartinę pakuotę įeina:
– pats įrenginys;
– vairas;
– sėdynė;
– pjovimo įtaiso įvedimo valdymo svirties ilgintuvas;
– prietaisų skydo danga;
– vairo kolonėlės mova;
– surinkimo maišo sudedamosios dalys;
– švirkštas alyvos ištraukimui iš variklio;
– vokas su instrukcijų vadovu, dokumentais ir tiekiamais varžtais, tame tarpe ir 2 užvedimo rakteliais ir atsarginiu 10 amperų (6,3 A Honda varikliui) lydžiuoju saugikliu.

PASTABA *Siekiant išvengti pjovimo agregato sugadinimo, jį pakelti į aukščiausią galimą padėtį ir atkreipti ypatingą dėmesį nuimant įrenginį nuo paletės.*

Siekiant palengvinti įrenginio nuėmimą nuo paletės ir jo perkėlimą, nukreipti galinės transmisijos atblokavimo svirtį į «B» padėtį (žiūrėti 4.23).
Pakuotės medžiagų pašalinimas turi būti atliekamas pagal galiojančius vietinius teisės aktus.

3.2 AKUMULIATORIAUS MONTAVIMAS IR PRIJUNGIMAS (Pav. 3.1)

Nuimti priekinę dangą (1), pakeliant nuo apatinės dalies.
Prijungti tris raudonus laidus (3) prie teigiamo poliaus (+) ir tris juodus laidus (4) prie neigiamo poliaus (–), naudojant tiekiamus varžtus ir laikantis nurodytos sekos.
Vėl sumontuoti priekinę dangą (1) taisyklingai įstatant abu liežuvėlius (2) į atitinkamas angas ir paspaudžiant apatinę dalį iki spragtelėjimo.
Atlikti įkrovimą, laikantis akumuliatoriaus Gamintojo nurodymų.

SVARBU *Norint išvengti elektroninės plokštės saugiklio įsijungimo, būtina vengti variklio užvedimo iki pilno akumuliatoriaus įkrovimo!*

⚠ DĖMESIO! ***Laikytis Gamintojo nurodymų, susijusių su akumuliatoriaus sauga jį naudojant bei šalinant.***

3.3 VAIRO IR PRIETAISŲ SKYDELIO MONTAVIMAS (Pav. 3.2)

- **Pav. 3.2.a**

Įrenginį pastatyti tiesiai ir sulygiuoti priekinius ratus.
Sumontuoti movą (3) ant kolonėlės (2), atkreipiant dėmesį, kad kištukas (1) būtų taisyklingai įstatytas į movos vietą.
Sumontuoti prietaisų skydelio dangą (5), atkreipiant dėmesį, kad visi sukabinimai būtų taisyklingai įvesti į atitinkamas jiems skirtas vietas.
Sumontuoti vairą (6) ant movos (3) taip, kad riedėjimo vagutės būtų nukreiptos į sėdynės pusę.
Sumontuoti vairą jį pritvirtinant tiekiamais varžtais (7), laikantis nurodytos sekos.
Uždėti vairo dangą (8) įstatant sukabinimus į atitinkamas jų vietas iki spragtelėjimo.

- **Pav. 3.2.b**

Įrenginį pastatyti tiesiai ir sulygiuoti priekinius

ratus.
Sumontuoti movą (3) ant kolonėlės (2), atkreipiant dėmesį, kad kištukas (1) būtų taisyklingai įstatytas į movos vietą.
Sumontuoti movą (4) ant kolonėlės (3).
Sumontuoti tarpiklį (5) movos (4) viduje
Sumontuoti prietaisų skydelio dangą (6), atkreipiant dėmesį, kad visi sukabinimai būtų taisyklingai įvesti į atitinkamas jiems skirtas vietas.
Sumontuoti vairą (F) ant movos (4) taip, kad riedėjimo vagutės būtų nukreiptos į sėdynės pusę. Sumontuoti vairą jį pritvirtinant tiekiamais varžtais (H, G), laikantis nurodytos sekos. Uždėti vairo (I) dangą pritvirtinant tris varžtus (L).

3.4 PJOVIMO ĮTAISO ĮVEDIMO VALDYMO SVIRTIES ILGINTUVO MONTAVIMAS (Pav. 3.3)

Įstatyti ilgintuvą (1) ant svirties (2) orientuojant jį taip, kad abudu varžtai be galvutės (3) būtų nukreipti užpakalinės įrenginio dalies link, po to iki galo priveržti abudu varžtus be galvutės (3).

3.5 NUIMAMOS DANGOS MONTAVIMAS

Sumontuoti nuimamą uždangą laikantis kartu su įrenginiu tiekiamų instrukcijų.

3.6 SĖDYNĖS MONTAVIMAS (Pav. 3.4)

Sumontuoti sėdynę (1) ant plokštės (2) naudojant varžtus (3).

3.7 SURINKIMO MAIŠO MONTAVIMAS (Pav. 3.5)

Pirmiausiai sumontuoti korpusą, sujungiant viršutinę dalį (1), apimančią angą, prie apatinės dalies (2), naudojant tiekiamus varžtus ir poveržles (3) bei laikantis nurodytos sekos.

Įstatyti kampines plokštes (4) ir (5), laikantis dešiniojo (R↑) ir kairiojo (L↑) orientavimo, pritvirtinti jas prie korpuso keturiais savisriegiais varžtais (6).

Įvesti šitaip suformuotą korpusą į audeklo apvalką, atkreipiant dėmesį į taisyklingą išdėstymą išilgai bazės perimetro. Atsuktuvo pagalba (7) prikabinti visus plastikinius profilius prie korpuso vamzdelių.

Įvesti rankenėlę (8) į dangos angas (9), viską pritvirtinti prie korpuso varžtais (10) laikantis nurodytos sekos ir užbaigti montavimą keturiais priekiniais ir galiniais savisriegiais varžtais (11). Galiausiai uždėti standinančią juostą (12) po korpusu, laikant plokščiąją pusę nukreiptą į audeklą, naudojant tiekiamus varžtus ir veržles (13) bei laikantis nurodytos sekos.

3.8 PJOVIMO AGREGATO ŠONINIŲ KRAŠTŲ MONTAVIMAS (Pav. 3.6)

Sumontuoti abu šoninius kraštus (dešinįjį (1) ir kairįjį (2)), atkreipiant dėmesį į montavimo kryptį, juos pritvirtinti tiekiamais varžtais (3) ir veržlėmis (4).

4. VALDYMO ĮTAISAI IR PRIETAISAI

4.1 VAIRAVIMO VAIRAS (Pav. 4.1 nr.1)

Valdo priekinių ratų pasukimus.

4.2 AKSELERATORIAUS SVIRTIS (Pav. 4.1 nr.2)

Reguliuoja variklio apsukų skaičių. Plokštelėje nurodytos padėtys atitinka:

«STARTERIS» šaltas užvedimas

«LĖTAS» minimalus variklio režimas

«GREITAS» maksimalus variklio režimas

– Padėtis «STARTERIS» sąlygoja mišinio riebinimą, ji turi būti naudojama tik šaltam užvedimui ir tik trumpam reikalingam laiko tarpui.
– Pervažiavimo iš vienos vietos į kitą metu pasirinkti tarpinę padėtį tarp «LĖTAS» ir «GREITAS».
– Žolės pjovimo metu svirtį nustatyti į padėtį «GREITAS».

4.3 RANKINIO STABDŽIO SVIRTIS (Pav. 4.1 nr.3)

Rankinis stabdis neleidžia įrenginiui judėti po to, kai jis buvo pastatytas stovėjimui. Įvedimo svirtis turi dvi padėtis, atitinkančias:

«**A**» = Stabdis išjungtas
«**B**» = Stabdis įvestas

– Rankinio stabdžio įterpimui nuspausti iki galo pedalą (4.21) ir nukreipti svirtį į «B» padėtį; kai pėda nuimama nuo pedalo, stabdis išlieka užblokuotas nuleistoje padėtyje.
– Norint atleisti rankinį stabdį, nuspausti pedalą (4.21) ir nukreipti svirtį į «A» padėtį.

4.4 RAKTINIS KOMUTATORIUS (Pav. 4.1 nr.4)

Šis raktinis valdymo įtaisas turi keturias padėtis, atitinkančias:

O «SUSTOJIMAS» viskas išjungta;

«ŽIBINTŲ ĮSIJUNGIMAS»;

I «EIGA» visos funkcijos aktyvios;

«PALEIDIMAS» įjungia paleidimo varikliuką.

– Atleidžiant raktą iš padėties «PALEIDIMAS», jis automatiškai sugrįžta į padėtį «EIGA».
– Po variklio paleidimo, žibintų įsijungimas (jei numatytas) įvyksta nustatant raktą į padėtį «ŽIBINTŲ ĮSIJUNGIMAS»;
– norint juos užgesinti, raktą vėl nustatyti į padėtį «EIGA».

4.5 SIGNALINĖ LEMPUTĖ IR SIGNALINIAI ĮTAISAI (Pav. 4.1 nr.5)

Ši signalinė lemputė užsidega, kai raktas (4.4) yra padėtyje «EIGA» ir visada dega įrenginio veikimo metu.

– Kai mirksi, reiškia, kad trūksta leidimo variklio užvedimui (žiūrėti 5.2).
– Garsinis signalas prie įvesto pjovimo įtaiso praneša, kad surinkimo maišas yra pilnas (žiūrėti 5.3.6).

4.6 PJOVIMO ĮTAISŲ ĮVEDIMO IR STABDŽIŲ VALDYMO ĮTAISAS (Pav. 4.1 nr.6)

Ši svirtis turi dvi pozicijas, nurodytas lentelėje ir atitinkančias:

Padėtis «**A**» = Pjovimo įtaisai išjungti

Padėtis «**B**» = Pjovimo įtaisai įvesti

– Jei pjovimo įtaisai yra įvedami nesilaikant numatytų saugumo sąlygų, variklis užgęsta arba negali būti užvedamas (žiūrėti 5.2).
– Atjungiant pjovimo įtaisus (Padėtis «A»), tuo pat metu įjungiamas stabdis, kuris per keletą sekundžių sustabdo rotaciją.

4.7 PJOVIMO AUKŠČIO REGULIAVIMO SVIRTIS (pav. 4.1 nr.7)

Ši svirtis turi septynias padėtis, pažymėtas atitinkamoje plokštelėje nuo «1» iki «7»; jos atitinka įvairius pjovimo aukščius nuo 3 iki 8 cm.

Perjungimui iš vienos padėties į kitą, reikia traukti svirtį į šoną ir perstatyti ją į vieną iš septynių stabdymo griovelių.

4.8 PJOVIMO ATBULINE EIGA PATVIRTINIMO PEDALAS (Pav. 4.1 nr. 8)

Laikant paspaudus šį pedalą, galima važiuoti atgaline eiga su įvestais pjovimo įtaisais nesąlygojant variklio sustojimo.

4.21 STABDŽIO PEDALAS (pav. 4.2 nr.21)

Šis pedalas valdo galinių ratų stabdį.

4.22 GREIČIO REGULIAVIMO SVIRTIS (Pav. 4.3 nr.22)

Šios svirties funkcija yra įvesti trakciją į ratus ir moduliuoti įrenginio greitį, važiuojant tiek priekine, tiek atbuline eiga.

– Įrenginio greitis važiuojant priekine eiga laipsniškai kyla stumiant svirtį «F» kryptimi; atbulinė eiga įvedama pastumiant svirtį «R» kryptimi.
– Sugrįžimas į laisvą padėtį «N» yra automatinis, spaudžiant stabdžio pedalą (4.21) arba tai gali būti atliekama rankiniu būdu, kai pedalas nėra spaudžiamas.

SVARBU *Svirtis blokuojama «N» padėtyje, kai yra įvedamas rankinis stabdis (3) ir negali būti patraukta tol, kol nebus atleistas stabdis ir pedalas.*

4.23 HIDROSTATINĖS TRANSMISIJOS ATBLOKAVIMO SVIRTIS (pav. 4.2 nr.23)

Ši svirtis turi dvi padėtis, nurodytas plokštelėje:

«**A**» = Transmisija įvesta: visoms naudojimo sąlygoms, važiavimo ir pjovimo metu;
«**B**» = Transmisija atblokuota: žymiai palengvina pastangas, kurių reikia įrenginio perkėlimui rankiniu būdu, **kai variklis yra išjungtas.**

SVARBU *Norint išvengti transmisijos bloko gedimo, ši operacija turi būti atliekama tik sustojus varikliui , nustačius svirtį (4.22) į «N» padėtį.*

5. NAUDOJIMO TAISYKLĖS

5.1 SAUGOS REKOMENDACIJOS

⚠ DĖMESIO! ***Jei yra numatomas dažnas naudojimas nuokalnėse (kurios neviršija 10°) po priekinių ratų skersiniu patartina sumontuoti atsvarus (jie tiekiami užsakius (žiūrėti 8.1), tokiu būdu išaugs priekinis stabilumas ir sumažės nuvirtimo galimybė.***

SVARBU *Visos nuorodos, susijusios su valdymo įtaisų padėtimis, yra pateiktos 4 skyriuje.*

5.2 SAUGUMO ĮTAISŲ ĮSIJUNGIMO KRITERIJAI

Saugumo įtaisai suveikia pagal du kriterijus:
– sutrukdyti variklio užsivedimui, jeigu nėra laikomasi visų saugumo sąlygų;
– sustabdyti variklį, jeigu nebevykdoma bent viena saugumo sąlyga.

a) Variklio paleidimui bet kokiu atveju reikia, kad:
– transmisija būtų „laisvojoje“ padėtyje;
– pjovimo įtaisai būtų išjungti;
– operatorius būtų sėdintis.

b) Variklis sustoja, kai:
– operatorius palieka sėdynę;
– pasikelia surinkimo maišas, kai pjovimo įtaisai yra įvesti;
– yra įvestas rankinis stabdis neatjungus pjovimo įtaisų;
– įvedamas pjovimo įtaisas neuždėjus surinkimo maišo;
– įvedamas rankinis stabdis neišjungus pjovimo įtaiso.
– yra įvedama trakcijos svirtis (žiūrėti 4.22) su įvestu rankiniu stabdžiu.

5.3 PARENGIAMOSIOS OPERACIJOS PRIEŠ PRADEDANT DARBĄ

Prieš pradedant darbą, būtina atlikti visą eilę patikrinimų ir operacijų, tokiu būdu bus užtikrintas efektyvus darbas saugiomis sąlygomis.

5.3.1 Sėdynės reguliavimas (Pav. 5.1)

Sėdynės pakeitimui reikia atsukti keturis pritvirtinimo varžtus (1) ir paslinkti ją išilgai atramos kilpų.

Pasirinkus tinkamą padėtį, iki galo priveržti varžtus (1).

5.3.2 Padangų slėgis (Pav. 5.2)

Tinkamas padangų slėgis yra pagrindinė sąlyga norint išgauti nepriekaištingą pjovimo agregato sulygiavimą, o tuo pačiu ir tolygų vejos pjovimą.

Atsukti apsauginius dangtelius ir prijungti vožtuvėlius prie suspausto oro linijos su manometru bei sureguliuoti nurodytas vertes.

5.3.3 Alyvos ir benzino užpildymas

PASTABA *Rekomenduojamos alyvos ir benzino rūšys yra nurodytos variklio instrukcijų vadove.*

Norint prieiti prie alyvos lygio matuoklio, reikia apversti sėdynę ir atidaryti po ją esančias dureles.
Prie neveikiančio variklio patikrinti alyvos lygį variklyje: pagal variklio instrukcijų vadove pateiktus nurodymus jis turi būti tarp matuoklio žymių MIN ir MAX. (Pav. 5.3)

Pilti degalus naudojantis piltuvėliu taip, kad bakas nebūtų visiškai užpildytas. (Pav. 5.4)

⚠ PAVOJUS! ***IDegalų užpildymas turi būti vykdomas prie išjungto variklio atviroje arba gerai ventiliuotoje aplinkoje. Visada prisiminti, kad benzino garai yra degūs! TIKRINANT BAKO TURĮNĮ, NEPRIARTINTI UGNIES PRIE BAKO KAKLELIO IR NERŪKYTI UŽPILDYMO METU.***

SVARBU *Vengti benzino išliejimo ant plastikinių detalių, nes jos gali būti pažeistos; atsitiktinių išsiliejimų atveju, skubiai nuplauti vandeniu. Garantija nepadengia nuostolių plastikinėms detalėms ar varikliui, atsiradusių dėl benzino išsiliejimo.*

5.3.4 Išmetimo angos apsaugos įtaiso (surinkimo maišo) montavimas

⚠ DĖMESIO! ***Niekada nenaudoti įrenginio, nesumontavus išmetimo angos apsaugos įtaiso!***

Pakelti nuimamą dangą (1) ir prikabinti surinkimo maišą įterpiant du jungiamuosius kaiščius (2) į kilpas, esančias ant dviejų atramų (3). (Pav. 5.5).

5.3.5 Įrenginio saugumo ir efektyvumo kontrolė

1. Patikrinti, ar apsaugos įtaisai veikia kaip nurodyta (žiūrėti 5.2).
2. Įsitikinti, kad stabdis veikia taisyklingai.
3. Nepradėti pjovimo, jeigu pjovimo įtaisai vibruoja arba kyla abejonių dėl jų pagalandimo; visada prisiminti, kad:
   – Prastai pagaląstas pjovimo įtaisas drasko žolę ir dėl to veja pageltonuoja.
   – Nepriveržtas pjovimo įtaisas sąlygoja neįprastą vibraciją ir gali sukelti pavojų.

⚠ DĖMESIO! ***Nenaudoti įrenginio, jei kyla abejonių dėl jo efektyvumo ir saugumo, ne-***

delsiant susisiekti su Pardavėju dėl būtinų patikrinimų ar remonto.

5.4 ĮRENGINIO NAUDOJIMAS

5.4.1 Paleidimas

Variklio užvedimui (Pav. 5.7):
– atsukti benzino čiaupą (1) (jei numatytas), kuris yra prieinamas iš galinio kairiojo rato pusės;
– nustatyti transmisiją laisvąją padėtį («N») (žiūrėti 4.22);
– atjungti pjovimo įtaisus (žiūrėti 4.6);
– dirbant nuokalnėse, įvesti rankinį stabdį;
– šalto užvedimo atveju, įjungti starterį (žiūrėti 4.2);
– jei variklis jau įkaitęs, pakanka nustatyti svirtį tarp «LĖTAS» ir «GREITAS»;
– įvesti raktą, pasukti jį į padėtį «EIGA» , taip bus paleista elektros srovė, tada variklio paleidimui jį nustatyti į padėtį «PALEIDIMAS» ;
– paleidus įrenginį, atleisti raktą.

Paleidus variklį, akseleratorių nustatyti padėtyje «LĖTAS».

SVARBU *Starteris turi būti išjungtas, kai tik variklis pradeda veikti tolygiai; jo veikimas prie jau įkaitusio variklio gali užteršti žvakę bei sąlygoti netolygų variklio darbą.*

PASTABA *Iškilus sunkumams paleidžiant įrenginį, primygtinai nesistengti naudoti varikliuką ilgą laiką, nes gali išsikrauti akumuliatorius bei uždusti variklis. Pasukti raktą į padėtį «SUSTOJIMAS», palaukti keletą sekundžių ir pakartoti operaciją. Jei nesklandumai tęsiasi, paskaityti šio vadovo «7» skyrių ir variklio naudojimo instrukciją.*

SVARBU *Visuomet prisiminti, kad saugos įtaisai užkerta kelią variklio paleidimui, jei yra netenkinamos saugos sąlygos (žiūrėti 5.2). Tokiais atvejais, atstačius paleidimo galimybę, prieš paleidžiant variklį iš naujo reikia pasukti raktą į padėtį «SUSTOJIMAS».*

5.4.2 Priekinė eiga ir perkėlimai

Perkėlimų metu:
– atjungti pjovimo įtaisus;
– pakelti pjovimo agregatą į maksimalų aukštį (padėtis «7»);
– nustatyti akseleratoriaus valdymo įtaisą į tarpinę padėtį tarp «LĖTAS» ir «GREITAS».

Išjungti rankinį stabdį ir atleisti stabdžio pedalą (žiūrėti 4.21).
Nukreipti greičio reguliavimo svirtį «F» kryptimi ir pasiekti norimą greitį atitinkamai veikiant akseleratoriaus svirtį.

⚠ DĖMESIO! ***Trakcijos įvedimas turi būti atliekamas laikantis žemiau aprašytų nurodymų (žiūrėti 4.22), tokiu būdu bus išvengta įrenginio apvirtimo ar jo kontrolės praradimo, ypač nuokalnėse, kuriuos gali sukelti per staigus trakcijos įvedimas.***

5.4.3 Stabdymas

Iš pradžių sulėtinti įrenginio greitį mažinant variklio apsukas, tada paspausti stabdžių pedalą (žiūrėti 4.21), siekiant dar labiau sumažinti greitį, iki pat sustojimo.
Nuspaudus stabdžio pedalą, tuo pat metu pradedamas vykdyti ir greičio reguliavimo svirties sugrįžimas į «N» padėtį.

5.4.4 Atbulinė eiga

SVARBU *Atbulinės eigos pavaros įvedimas turi būti atliekamas tik stovint.*

SVARBU *Norint važiuoti atbuline eiga su įjungtais pjovimo įtaisais, būtina nuspausti ir laikyti paspaudus sutikimo pedalą (žiūrėti 4.8), tokiu būdu nebus sąlygojamas variklio sustojimas*

Sustabdžius įrenginį, pradėti atbulinę eigą stumiant greičio reguliavimo svirtį «R» kryptimi (žiūrėti 4.22)

5.4.5 Žolės pjovimas (Fig. 5.8)

Norint pradėti pjovimą:
– nustatyti akseleratorių į padėtį «GREITAS»;
– pakelti pjovimo agregatą į maksimalų aukštį;
– įvesti pjovimo įtaisus (žiūrėti 4.6) tik ant velėnos, vengiant jų įvedimo žvyruotoje dirvoje arba pievoje, kur žolė yra pernelyg aukšta;
– pradėti judėjimą į priekį žolėtame lauke labai palaipsniui ir su ypatingu atsargumu, kaip jau aprašyta anksčiau
– nureguliuoti eigos greitį ir pjovimo aukštį (žiūrėti 4.7) pagal vejos sąlygas (žolės aukštis, tankumas ir drėgmė).

⚠ DĖMESIO! ***Pjaunant nuokalnėse patariama sumažinti eigos greitį, tokiu būtų bus užtikrintos saugios sąlygos (žiūrėti 1C 7-8-9 + 5.5).***

Bet kuriuo atveju, reikia sumažinti greitį kaskart, kai pastebimas variklio apsukų sumažėjimas, atsižvelgiant į tai, jog žolė niekuomet nebus gerai nupjauta, jeigu judėjimo greitis yra per didelis palyginus su pjaunamos žolės kiekiu.

Greičio pritaikymas vejos sąlygoms yra išgau-

namas laipsniškai ir progresyviai veikiant greičio reguliavimo svirtį.

Išjungti pjovimo įtaisus ir pakelti pjovimo agregatą į aukščiausią padėtį kaskart, kai reikia aplenkti kliūtį.

5.4.6 Surinkimo maišo ištuštinimas (Pav. 5.8)

PASTABA *Surinkimo maišo ištuštinimas yra atliekamas tik išjungus pjovimo įtaisus; priešingu atveju, variklis sustos.*

Neleisti maišui persipildyti, taip bus išvengta išmetamojo kanalo užsikimšimo.
Apie maišo prisipildymą praneša garsinis signalas; tuomet:
– atjungti pjovimo įtaisus (žiūrėti 4.6) ir signalas nutrūksta;
– sumažinti variklio režimą;
– įvesti laisvąją pavarą (N) (žiūrėti 4.22) ir sustabdyti eigą;
– nuokalnėse įjungti rankinį stabdį;
– suimti galinę rankenėlę ir apversti surinkimo maišą ištuštinimui;

PASTABA *Gali atsitikti, kad po surinkimo maišo ištuštinimo, garsinis signalas vėl įsijungs pjovimo įtaiso įvedimo metu dėl žolės liekanų, likusių ant mikrosignalizacijos zondo; tokiu atveju pakanka pašalinti žolės likučius arba išvesti ir iš naujo vėl įvesti pjovimo įtaisus tokiu būdu sustabdant garsinį signalą.*

5.4.7 Išmetamojo kanalo ištuštinimas

Labai aukštos arba šlapios žolės pjovimas, kartu su per dideliu judėjimo greičiu, gali sąlygoti išmetamojo kanalo užsikimšimą. Užsikimšimo atveju reikia:
– sustabdyti judėjimą, atjungti pjovimo įtaisus ir sustabdyti variklį;
– nuimti žolės surinkimo maišą;
– ištraukti susikaupusią žolę, pradedant nuo kanalo išeinamosios angos.

⚠ DĖMESIO! ***Ši operacija turi būti visada vykdoma tik išjungus variklį.***

5.4.8 Pjovimo pabaiga

Pabaigus pjovimą, išjungti pjovimo įtaisus, sumažinti variklio apsukų skaičių ir sugrįžti pakėlus pjovimo agregatą į aukščiausią padėtį.

5.4.9 Darbo pabaiga

Sustabdyti įrenginį, nustatyti akseleratoriaus svirtį į padėtį «LĖTAS» ir išjungti variklį pasukant raktą į padėtį «SUSTOJIMAS».

Prie išjungto variklio, užsukti benzino čiaupą (1) (jei numatytas). (Pav. 5.9)

⚠ DĖMESIO! ***Siekiant išvengti galimo užsiliepsnojimo, prieš išjungiant variklį akseleratorių 20 sekundžių nustatyti į padėtį «LĖTAS».***

SVARBU *Siekiant apsaugoti akumuliatorių nuo išsikrovimo, nepalikti rakto padėtyje «EIGA», kai variklis neveikia.*

5.4.10 Įrenginio valymas

Po kiekvieno naudojimo, išvalyti įrenginio išorę, ištuštinti surinkimo maišą ir jį iškratyti, kad būtų pašalintos žolės ir žemės liekanos.

Plastikines kėbulo dalis pravalyti kempine, sudrėkinta vandeniu bei valymo priemone, atkreipiant dėmesį, kad nebūtų sudrėkintas variklis, elektrinės įrenginio dalys ir elektroninė plokštė, esanti po prietaisų skydu.

SVARBU *Niekada nenaudoti aukšto slėgio plovimo įrangos arba agresyvių skysčių kėbulo ir variklio valymui!*

⚠ DĖMESIO! ***Svarbu, kad ant viršutinės pjovimo agregato dalies nesusikauptų nuosėdos ir sausos žolės liekanos, taip bus išlaikomas optimalus efektyvumas ir įrenginio saugumas.***

Po kiekvieno naudojimo, atlikti kruopštų pjovimo agregato valymą, pašalinant bet kokias žolės ar nuolaužų liekanas.

⚠ DĖMESIO! ***Pjovimo agregato valymo metu, dėvėti apsauginius akinius, bei atitraukti pašalinius asmenis arba gyvūnus iš aplinkinės teritorijos***

a) Pjovimo agregato ir išmetimo kanalo **vidinis valymas** turi būti atliekamas ant tvirtų grindų su:
– žolės surinkimo maišas sumontuotas;
– sėdinčiu operatoriumi;
– pjovimo agregatu padėtyje «1»;
– veikiančiu varikliu;
– transmisija laisvojoje pavaroje;
– įvestais pjovimo įtaisais.

Prijungti vandens žarną prie atitinkamos jungties (1), paleidžiant vandens srautą. Įvesti pjovimo įtaisą ir leisti jam suktis keletą minučių. (Pav. 5.10)
Po to nuimti surinkimo maišą, jį ištuštinti, praskalauti ir laikyti taip, kad greitai išdžiūtų.

b) Pjovimo agregato **viršutinės dalies valymui:**
– visiškai nuleisti pjovimo agregatą (padėtis «1»);
– pūsti suslėgtu oru norint pašalinti žolės nuosėdas. (Pav. 5.11)

5.4.11 Saugojimas ir ilgesnis nenaudojimas

Prieš padėdami įrenginį saugoti, leiskite varikliui atvėsti.

Jeigu numatomas ilgesnis nenaudojimo laikotarpis (daugiau nei 1 mėnuo), pasirūpinti atjungti akumuliatoriaus laidus ir sekti nurodymus, pateiktus variklio naudojimo instrukcijoje.

Ištuštinti degalų baką atjungiant žarnelę (1), esančią benzino filtriuko įėjime, surenkant degalus į tinkamą talpą. (Pav. 5.12)
Vėl sujungti žarnelę (1) atkreipiant dėmesį, kad būtų taisyklingai uždėtas dirželis.
Pastatyti įrenginį sausoje vietoje, apsaugotoje nuo nepalankių oro sąlygų, jeigu įmanoma, uždengti audeklu (žiūrėti 8.5).

SVARBU *Akumuliatorius turi būti sandėliuojamas vėsioje ir sausoje vietoje. Prieš ilgą nenaujimo laikotarpį (ilgiau nei 1 mėnesį) visuomet įkrauti akumuliatorių ir pasirūpinti įkrovimu prieš vėl jį pradedant naudoti (žiūrėti 6.3.3).*

Prieš vėl pradedant darbą, įsitikinti, ar nėra benzino nutekėjimo iš vamzdžių, čiaupo ir karbiuratoriaus.

5.4.12 Plokštės apsaugos įtaisas

Elektroninė plokštė yra aprūpinta savaime atsistatančiu apsaugos įtaisu, kuris nutraukia srovę pasireiškus gedimui elektros grandinėje; šio saugiklio įsijungimas sąlygoja variklio sustojimą, o jį žymi signalinės lemputės išsijungimas. Srovės tiekimas atsistato automatiškai, po keleto sekundžių; rasti ir pašalinti gedimo priežastis, kad sutrikimai nepasikartotų.

SVARBU *Siekiant išvengti šio apsaugos įtaiso įsijungimo:*
– *nesukeisti akumuliatoriaus polių;*
– *nedirbti su įrenginiu be akumuliatoriaus, tokiu būdu bus išvengta nesklandumų įkrovimo reguliavimo įtaiso darbe;*
– *būti atsargiems ir nesukelti trumpųjų sujungimų*

5.5 NAUDOJIMAS NUOKALNĖSE (pav. 5.13)

Laikytis nurodytų apribojimų **(maks. 10° - 17°).**

DĖMESIO! ***Dirbat nuokalnėse, priekinę eigą reikia pradėti atsargiai, taip bus išvengta įrenginio nuvirtimo. Sumažinti eigos greitį prieš pradedant darbą ant šlaito, ypač leidžiantis nuo jo.***

PAVOJUS! ***Niekada neįvedinėti atbulinės eigos greičio sumažinimui nuokalnėje: tai gali sąlygoti įrenginio kontrolės praradimą, ypač dirbant ant slidžių paviršių.***

Pervažiuoti nuokalnes su greičio reguliavimo svirtimi (žiūrėti 4.22) «N» padėtyje (išnaudojant hidrostatinės transmisijos stabdymo poveikį) ir, esant reikalui, dar labiau sumažinti greitį naudojant stabdį.

5.6 KAI KURIE PATARIMAI GRAŽIAI VEJAI

1. Norint išlaikyti puikios išvaizdos žalią ir minkštą vejį, būtina, kad ji būtų reguliariai pjaunama nepažeidžiant žolės. Veja gali būti sudaryta iš skirtingo tipo žolių. Dažnai pjaunant, smarkiau auga žolės, kurios vysto šaknis ir suformuoja standžią velėną; priešingu atveju, jei pjaunama rečiau, plinta aukštos ir laukinės žolės (dobilai, ramunės ir t.t.)
2. Visada geriausia pjauti žolę, kai veja yra sausa.
3. Pjovimo įtaisai turi būti nepažeisti ir gerai išgaląsti, tokiu būdu pjovimas bus lygus ir be išsipešiojimų, kurie sąlygoja viršūnių pageltimą.
4. Variklis turi būti naudojamas visu pajėgumu, tokiu būdu bus užtikrintas lygus žolės pjovimas bei išgaunamas geras nupjautos žolės išstūmimas pro išmetamąjį kanalą.
5. Pjovimo dažnis turi būti susijęs su žolės augimu, vengiant, kad tarp dviejų pjovimų žolė užaugtų per aukšta.
6. Karštais ir sausais periodais patartina išlaikyti kiek aukštesnę žolę, tokiu būdu dirva mažiau išdžius.
7. Gražiai sutvarkytos vejos optimalus aukštis yra maždaug 4-5 cm, vienu pjovimu nereikėtų trumpinti daugiau nei trečdalio viso aukščio. Labai aukštos žolės atveju, pjovimą geriau atlikti per du praėjimus, vienos dienos atstumu; pirmiausia praeiti pjovimo įtaisus nustačius didžiausiame aukštyje ir paliekant kiek įmanoma mažesnes vėžias, o antrąjį kartą - norimu aukščiu. (Pav. 5.14)
8. Vejos vaizdas bus geresnis, jeigu pjovimai bus vykdomi kaitaliojant dvi kryptis. (Pav. 5.15)
9. Jei išmetimo latakas linkęs užsikimšti žole, gerai būtų sumažinti greitį, nes jis gali būti per didelis pagal apdirbamos vejos sąlygas;

jeigu problema kartojasi, galimos priežastys yra prastai išgaląsti pjovimo įtaisai arba deformuotas sparnelių profilis.

10. Būti atidiems pjaunant ties krūmais ir netoli žemų apvadų, kurie galėtų pakenkti pjovimo agregato ir pjovimo įtaisų sulygiavimui bei pjovimo įtaiso kraštams.

6. TECHNINĖ PRIEŽIŪRA

6.1 SAUGOS REKOMENDACIJOS

⚠ DĖMESIO! ***Pasireiškus šiems veikimo sutrikimams, patariama nedelsiant kreiptis į Pardavėją arba į specializuotą techninio aptarnavimo Centrą***

- ***stabdžių,***
- ***pjovimo įtaisų įvedimo ir sustabdymo,***
- ***trakcijos įvedimo važiuojant priekine arba atbuline eiga.***

6.2 PRIĖJIMAS PRIE VARIKLIO (Pav. 6.1)

Apverčiant variklio gaubtą (1) galima prieiti prie variklio ir prie mechaninių blokų, esančių po juo. Tokiai operacijai atlikti, reikia:

- pastatyti įrenginį ant lygaus paviršiaus, pakelti pjovimo agregatą į maksimalaus aukščio padėtį ir po kraštais padėti apytikriai 65 – 70 mm storio tarpiklius (2) pjovimo disko išlaikymui kitų operacijų metu;
- nustatyti transmisijos atblokavimo svirtį į padėtį «ĮVESTA» (žiūrėti 4.23), nes norint užtikrinti būtiną greičio reguliavimo svirties judėjimą, reikia kad stovėjimo stabdis būtų išvestas;
- nuimti žolės surinkimo maišą;
- atsukti svirties rankenėlę (3) ir svirtį nustatyti padėtyje «R»;
- atidaryti priėjimo durelės (4) ir atsukti sutvirtinimo veržlę (5) 13 mm raktu;
- atleisti svirtį (6) taip, kad pjovimo agregatas atsiremtų ant tarpiklių ir išlaikyti ją patrauktą į šoną, kad ji neliktų įstatyta į stabdymo griovelius, suimti sėdynės pagrindą (7) ir atversti atgal gaubtą.

Uždarymo metu:

- įsitikinti, kad išmetimo kanalas (8) būtų gerai sutvarkytas ant atramos (9) ir uždėtas ant deflektoriaus;
- nukreipti svirtį (3) į «R» padėtį ir nuleisti gaubtą (1) į svirčių (3) ir (6) lygį;
- pirmiausiai įvesti svirtį (6) į savo vietą, po to svirtį (3) ir nuleisti gaubtą iki tol, kol bus pataikyta ant tvirtinimo varžto.

⚠ DĖMESIO! ***Nuleidus gaubtą (1) patikrinti, ar:***

- ***išmetimo kanalo anga (8) reguliariai įeina į galinio išmetimo angą (10) ir remiasi į atramą (11).***

Tada:

- iki galo priveržti pritvirtinimo veržlę (5);
- nukreipti svirtį (6) į «7» padėtį, ją įstatant į stabdymo griovelį;
- nuimti tarpiklius (2), vėl sumontuoti svirties rankenėlę (3) ir dureles (4).

6.3 EINAMOJI PRIEŽIŪRA

Ši lentelė padės palaikyti įrenginio efektyvumą ir saugumą. Joje nurodyti pagrindiniai veiksmai ir numatytas periodiškumas kiekvienam iš jų. Šone esančiuose langeliuose galima pažymėti datą arba darbo valandų skaičių, kada buvo atliekami veiksmai.

Veiksmas		periodiš-kumas (Valandos)	Atliktas (Data arba Valandos)							
1.	**ĮRENGINYS**									
1.1	Pjovimo įtaisų pritvirtinimo ir pagalandimo patikrinimas [3]	25								
1.2	Pjovimo įtaisų pakeitimas [3]	100								
1.3	Transmisijos diržo patikrinimas [3]	25								
1.4	Transmisijos diržo pakeitimas [3]	–								
1.5	Pjovimo įtaisų valdymo diržo patikrinimas [3]	25								
1.6	Pjovimo įtaisų valdymo diržo pakeitimas [2] [3]	–								
1.7	Stabdžio patikrinimas ir reguliavimas [3]	25								
1.8	Trakcijos patikrinimas ir registravimas [3]	25								
1.9	Pjovimo įtaisų įvedimo ir stabdžių patikrinimas [3]	25								
1.10	Visų pritvirtinimų patikrinimas	25								
1.11	Bendras sutepimas [4]	25								
1.12	Patikrinkite kuro žarną ir, jei reikia, pakeiskite ją [3].	kas dvejus metus								
2.	**VARIKLIS [1]**									
2.1	Variklio alyvos pakeitimas	…								
2.2	Oro filtro patikrinimas ir valymas	…								
2.3	Oro filtro pakeitimas	…								
2.4	Benzino filtro patikrinimas	…								
2.5	Benzino filtro pakeitimas	…								
2.6	Žvakių kontaktų patikrinimas ir valymas	…								
2.7	Žvakės pakeitimas	…								

[1] Dėl pilno veiksmų sąrašo ir periodiškumo konsultuotis variklio instrukcijų vadove.
[2] Atsiradus pirmiesiems gedimų požymiams, kreiptis į Pardavėją.
[3] Operacija, kuri turi būti atlikta pas Pardavėją arba specializuotame techninio aptarnavimo centre.
[4] Bendras visų sujungimų sutepimas turi būti atliekamas ir kiekvieną kartą, kai numatomas ilgesnis įrenginio nenaudojimas.

6.3.1 Variklis (Pav. 6.2)

Laikytis visų nurodymų, pateiktų variklio instrukcijų knygelėje.

Variklio alyvos išleidimas atliekamas su įrenginiu tiekiamo švirkšto pagalba, prieš tai atsukus pildymo dangtelį (1).

Sumontuoti vamzdelį (2) ant švirkšto (3) ir įkišti jį iki angos dugno, taigi išsiurbti visą variklio alyvą atsižvelgiant, kad pilnas ištuštinimas reikalauja pakartoti operaciją keletą kartų.

6.3.2 Užpakalinė ašis

Ji yra sudaryta iš sandarios monoblokinės grupės ir nereikalauja techninės priežiūros; yra aprūpinta nuolatinio sutepimo sistema, kurios nereikia keisti ar pildyti.

6.3.3 Batteria (Fig. 6.3)

Kruopšti akumuliatoriaus priežiūra yra pagrindinis dalykas norint užtikrinti ilgą akumuliatoriaus veikimą.

Jūsų įrenginio akumuliatorius turi būti būtinai įkrautas:
– prieš pirmąjį kartą naudojant įrenginį po jo įsigijimo;
– prieš kiekvieną ilgesnį įrenginio nenaudojimo periodą;
– prieš vėl pradedant naudojimą po ilgesnio nenaudojimo periodo.

Perskaityti ir kruopščiai laikytis įkrovimo procedūros, aprašytos akumuliatoriaus instrukcijų vadove. Šios procedūros nesilaikymas arba akumuliatoriaus neįkrovimas, gali sąlygoti nepataisomus nuostolius akumuliatoriaus elementams.

Išsikrovęs akumuliatorius kuo skubiau privalo būti vėl įkrautas.

SVARBU *Įkrovimas turi būti atliekamas su pastovios įtampos įranga. Kitokios įkrovimo sistemos gali nepataisomai sugadinti akumuliatorių.*

Įrenginys yra aprūpintas jungtimi (1) įkrovimui, ji turi būti prijungiama prie atitinkamos akumuliatoriaus palaikymo įkroviklio jungties, įkroviklis yra tiekiamas su įrenginiu (jei numatytas) arba užsakomas atskirai (žiūrėti 8.2).

SVARBU *Ši jungtis turi būti naudojama tik prisijungimui prie akumuliatoriaus palaikymo įkroviklio, kaip numatė Gamintojas. Jo naudojimui:*
– *laikytis nurodymų, pateiktų atitinkamose naudojimo instrukcijose;*
– *laikytis nurodymų, pateiktų akumuliatoriaus instrukcijų vadove.*

6.3.4 Sutepimas (Pav. 6.4)

Kas 100 darbo valandų sutepti:
– vairo kaiščius per dvi tepalines (1);
– eigos valdymo svirties šarnyrą per atitinkamą tepalinę (2), prieinamą nuo durelių, esančių prie sėdynės pagrindo.

6.4 VEIKSMAI SU ĮRENGINIU

6.4.1 Pjovimo agregato sulygiavimas (Pav. 6.5)

Geras pjovimo agregato sureguliavimas yra esminis veiksnys siekiant tolygiai nupjautos vejos. Netolygaus pjovimo atveju, patikrinti padangų slėgį.

Jei to nepakaks lygaus pjovimo išgavimui, reikia susisiekti su Pardavėju dėl pjovimo agregato sulygiavimo reguliavimo.

6.4.2 Ratų pakeitimas (Pav. 6.6)

Įrenginiui stovint ant lygaus paviršiaus, pakišti tarpiklius po važiuoklės laikančiu elementu, iš keistino rato pusės.

Ratus prilaiko elastinis žiedas (1), jis yra nuimamas atsuktuvo pagalba.

PASTABA *Vieno arba abiejų galinių ratų pakeitimo atveju, įsitikinti, kad galimi išorinio skersmens skirtumai nebūtų didesni nei 8-10 mm; priešingu atveju, siekiant išvengti netolygaus pjovimo, reikia atlikti pjovimo agregato sulygiavimo reguliavimą.*

SVARBU *Prieš vėl sumontuojant ratą, sutepti ašį tepalu. Atsargiai uždėti elastinį žiedą (1) ir atraminę poveržlę (2).*

6.4.3 Padangų taisymas arba pakeitimas

Pradūrus padangą, jos pakeitimas ar taisymas turi būti atliekamas specializuotame padangų centre, laikantis atitinkamos tokio tipo dangai numatytos procedūros.

6.4.4 Lydžiojo saugiklio pakeitimas (Pav. 6.7)

Įrenginiui yra numatyti tam tikri skirtingos galios lydieji saugikliai (1), kurių funkcijos ir bruožai yra tokie:

– 10 A lydusis saugiklis = elektroninės plokštės bendrosios instaliacijos ir galios grandinės apsauga, jo įsijungimas sąlygoja įrenginio sustojimą ir visišką prietaisų skydo signalinės lemputės išsijungimą.
– 25 A lydusis saugiklis = įkrovimo grandinės apsauga, jo įsijungimas pasireiškia progresyviu akumuliatoriaus įkrovos mažėjimu ir po to sekančiais paleidimo sunkumais.

Su varikliu Honda:

– 10 A lydusis saugiklis = elektroninės plokštės bendrosios instaliacijos ir galios grandinės apsauga, jo įsijungimas sąlygoja įrenginio sustojimą ir visišką prietaisų skydo signalinės lemputės išsijungimą.
– 25 A lydusis saugiklis = įkrovimo grandinės apsauga, jo įsijungimas pasireiškia progresyviu akumuliatoriaus įkrovos mažėjimu ir po to sekančiais paleidimo sunkumais.
– T6,3 A lydusis saugiklis (Uždelstasis) (2) = elektroninės plokštės bendrosios instaliacijos ir galios grandinės apsauga, jo įsijungimas sąlygoja įrenginio sustojimą ir visišką prietaisų skydo signalinės lemputės išsijungimą.

Lydžiojo saugiklio galia yra nurodyta ant paties saugiklio.

SVARBU *Perdegęs lydusis saugiklis turi būti visuomet pakeistas tos pačios rūšies ir galios lydžiuoju saugikliu, niekuomet nenaudoti kitokių lydžiųjų saugiklių.*

Jei neįmanoma pašalinti saugiklių įsijungimo priežasčių, susisiekti su Pardavėju.

6.4.5 Lempos pakeitimas (jei numatyta) (Pav. 6.8)

Lempa (18/W) jungiamuoju kaiščiu yra įdėta į patroną, kuris išsiima sukant jį prieš laikrodžio rodyklę žnyplių pagalba.

6.4.6 Pjovimo įtaisų išmontavimas, pakeitimas ir sumontavimas

⚠ DĖMESIO! ***Dirbant su pjovimo įtaisais, visada dėvėti darbines pirštines.***

⚠ DĖMESIO! ***Visada pakeisti pažeistus ar kreivus pjovimo įtaisus; niekada nebandyti jų pataisyti! VISADA NAUDOTI TIK ORIGINALIUS PJOVIMO ĮTAISUS!***

Šiam įrenginiui yra numatytas pjovimo įtaiso naudojimas, jo kodas yra nurodytas ii puslapyje pateiktoje lentelėje.

Turint omeny gaminio raidą, aukščiau paminėti pjovimo įtaisai laikui bėgant gali būti pakeičiami kitais, pasižyminčiais analogiškomis saugaus veikimo ir pakeičiamumo savybėmis.

7. GEDIMŲ PAIEŠKOS VADOVAS

KLIŪTIS	TIKĖTINOS PRIEŽASTYS	TAISYMAS
1. Kai raktas yra padėtyje «EIGA», signalinė lemputė nedega	Elektroninės plokštės apsaugos įtaiso įsijungimas dėl:	Įkišti raktą į padėtį «SUSTOJIMAS» ir ieškoti gedimo priežasčių:
	– neteisingai pajungto akumuliatoriaus	– patikrinti sujungimus (žiūrėti 3.2)
	– akumuliatoriaus polių sukeitimo	– patikrinti sujungimus (žiūrėti 3.2)
	– neužtikrinto įžeminimo	– patikrinti sujungimus (žiūrėti 3.2)
	– visiškai išsikrovusio akumuliatoriaus	– įkrauti akumuliatorių (žiūrėti 6.3.3)
	– perdegusio lydžiojo saugiklio	– pakeisti lydųjį saugiklį (10 A) (žiūrėti 6.4.4)
	– sudrėkusios plokštės	– išdžiovinti drungnu oru
2. Raktui esant padėtyje «PALEIDIMAS», signalinė lemputė mirksi, o paleidimo varikliukas nesisuka	– trūksta paleidimo patvirtinimo	– patikrinti, kad būtų laikomasi patvirtinimui būtinų sąlygų (žiūrėti 5.2.a)

KLIŪTIS	TIKĖTINOS PRIEŽASTYS	TAISYMAS
3. Kai raktas yra padėtyje “PALEIDIMAS”, signalinė lemputė įsijungia, bet paleidimo varikliukas nesisuka	– akumuliatorius nepakankamai įkrautas – perdegęs įkrovimo saugiklis – paleidimo relės gedimas	– įkrauti akumuliatorių (žiūrėti 6.2.3) – pakeisti lydųjį saugiklį (25 A) (žiūrėti 6.4.4) – susisiekti su Pardavėju
4. Raktui esant padėtyje «PALEIDIMAS», paleidimo varikliukas sukasi, bet variklis neužsikuria	– akumuliatorius nepakankamai įkrautas – nepakankamas benzino srautas – užvedimo gedimas	– įkrauti akumuliatorių (žiūrėti 6.3.3) – patikrinti lygį bake (žiūrėti 5.3.3) – atsukti čiaupą (jei numatytas) (žiūrėti 5.4.1) – patikrinti benzino filtrą – patikrinti žvakės gaubto pritvirtinimą – patikrinti, ar elektrodai yra švarūs ir ar tarp jų yra taisyklingas atstumas
5. Sunkus paleidimas arba netolygus variklio darbas	– karbiuracijos problemos	– išvalyti arba pakeisti oro filtrą – išvalyti karbiuratoriaus vonelę – ištuštinti baką ir įpilti šviežaus benzino – patikrinti ir, esant reikalui, pakeisti benzino filtrą
6. Variklio našumo sumažėjimas pjovimo metu	– eigos greitis per didelis palyginus su pjovimo aukščiu	– sumažinti eigos greitį ir/arba pakelti pjovimo aukštį (žiūrėti 5.4.5)
7. Variklis sustoja darbo metu ir signalinė lemputė mirksi	Elektroninės plokštės apsaugos įtaiso įsijungimas dėl: – apsaugos įtaisų įsijungimo	Įkišti raktą į padėtį «SUSTOJIMAS» ir ieškoti gedimo priežasčių: – patikrinti, kad būtų laikomasi patvirtinimui būtinų sąlygų (žiūrėti 5.2.b)
8. Variklis sustoja ir signalinė lemputė išsijungia	Elektroninės plokštės apsaugos įtaiso įsijungimas dėl: – išsikrovęs akumuliatorius – įtampos perkrovimas, kurį sąlygoja įkrovimo reguliatorius – blogai sujungtas akumuliatorius (netikslūs kontaktai)	Įkišti raktą į padėtį «SUSTOJIMAS» ir ieškoti gedimo priežasčių: – įkrauti akumuliatorių (žiūrėti 6.3.3) – susisiekti su įgaliotu techninio aptarnavimo centru – patikrinti akumuliatoriaus sujungimus (žiūrėti 3.2)
9. Variklis sustoja ir signalinė lemputė dega	– problemos variklyje	– kreiptis į įgaliotą techninio aptarnavimo centrą
10. Pjovimo įtaisai neįsijungia arba nesustoja iš karto, vos tik yra išjungiami	– įjungimo sistemos gedimai	– susisiekti su Pardavėju
11. Netolygus pjovimas ir nepakankamas surinkimas	– pjovimo agregatas nėra lygiagretus žemei – pjovimo įtaisų neefektyvumas – per didelis eigos greitis palyginus su pjaunamos žolės aukščiu – per didelis eigos greitis palyginus su pjaunamos žolės aukščiu – kanalo užsikimšimas	– patikrinti padangų slėgį (žiūrėti 5.3.2) – atstatyti pjovimo agregato sulygiavimą žemės atžvilgiu (žiūrėti 6.4.1) – susisiekti su Pardavėju – sumažinti eigos greitį ir/arba pakelti pjovimo agregatą (žiūrėti 5.4.5) – palaukti, kol žolė išdžius – nuimti surinkimo maišą ir ištuštinti kanalą (žiūrėti 5.4.7)

KLIŪTIS	TIKĖTINOS PRIEŽASTYS	TAISYMAS
12. Neįprasta vibracija darbo metu	– pjovimo agregatas yra pilnas žolės – pjovimo įtaisai yra išsibalansavę arba atsilaisvinę – atsilaisvinusios jungtys	– išvalyti pjovimo agregatą (žiūrėti 5.4.10) – susisiekti su Pardavėju – patikrinti ir priveržti variklio ir važiuoklės tvirtinimo varžtus
13. Netikslus arba neefektyvus stabdymas	– stabdis nėra sureguliuotas taisyklingai	– susisiekti su Pardavėju
14. Netolygi eiga, prasta trakcija važiuojant įkalnėje arba įrenginio polinkis apvirsti	– diržo arba įvedimo įtaiso problemos	– susisiekti su Pardavėju
15. Veikiant varikliui ir spaudžiant trakcijos pedalą, įrenginys nejuda	– atblokavimo svirtis «B» padėtyje	– ją vėl nustatyti į padėtį «A» (žiūrėti 4.23)
16. Įrenginys pradeda neįprastai vibruoti	– pažeidimas arba detalės nėra gerai pritvirtintos	– sustabdyti įrenginį ir atjungti žvakės laidą – patikrinti galimus gedimus – patikrinti, ar yra atsilaisvinusių detalių ir jas priveržti – atlikti patikrinimus, pakeitimus arba remontą specializuotame techninio aptarnavimo centre

Jeigu nesklandumai tęsiasi įvykdžius aprašytas operacijas, susisiekti su Pardavėju.

⚠ DĖMESIO! ***Niekada nebandyti atlikti svarbių taisymo darbų, neturint reikiamos įrangos ir būtinų techninių žinių. Kiekvienas prastai atliktas veiksmas automatiškai sąlygoja Garantijos netekimą ir Gamintojo atsiribojimą nuo bet kokios atsakomybės.***

8. PRIEDAI

8.1

- AKUMULIATORIAUS PALAIKYMO ĮKROVIKLIS (Pav. 8.1 nr. 41)

Leidžia išlaikyti akumuliatorių veiksmingą nenaudojimo laikotarpiu, užtikrindamas optimalų įkrovos lygį ir ilgesnį akumuliatoriaus naudojimo laiką.

- RINKINYS MULČIAVIMUI (Pav. 8.1 nr. 42)

Susmulkina nupjautą žolę ir ją palieka ant pievos, vietoje surinkimo į maišą.

- APDANGALAS (Pav. 8.1 nr. 43)

Saugo įrenginį nuo dulkių, kai jis nėra naudojamas.

UZMANĪBU: PIRMS APARĀTA LIETOŠANAI RŪPĪGI IZLASIET DOTO INSTRUKCIJU. Saglabājiet, jo tā var noderēt arī nākotnē

Informāciju par dzinēju un akumulatoru lasiet atbilstošajās rokasgrāmatās.

SATURS

1. DROŠĪBAS NOTEIKUMI 1
2. PĀRZINIET MAŠĪNU 4
3. IZPAKOŠANA UN MONTĀŽA 6
4. VADĪBAS ORGĀNI UN KONTROLES IERĪCES 7
5. LIETOŠANAS NOTEIKUMI 9
   5.1 Drošības ieteikumi 9
   5.2 Drošības ierīču ieslēgšanās kritēriji ... 9
   5.3 Sagatavošanās operācijas pirms darba uzsākšanas 9
   5.4 Mašīnas izmantošana 10
   5.5 Izmantošana uz slīpām virsmām 12
   5.6 Daži padomi zāliena uzturēšanai koptā stāvoklī 12
6. TEHNISKĀ APKOPE 13
   6.1 Drošības ieteikumi 13
   6.2 Piekļuve dzinējam 13
   6.3 Plānotā tehniskā apkope 13
   6.4 Darbu veikšana mašīnā 15
7. INSTRUKCIJA BOJĀJUMU MEKLĒŠANAI 16
8. PIEDERUMI 18

KĀ JĀLASA ROKASGRĀMATA

Rokasgrāmatas tekstā daži paragrāfi, kuros ir izklāstīta īpaši svarīga informācija par drošību vai pareizu lietošanu, ir dažādos veidos izcelti, saskaņā ar šādiem kritērijiem:

PIEZĪME *vai* **SVARĪGI**

Satur precizējumus vai skaidrojumus iepriekš izklāstītai informācijai ar nolūku nesabojāt mašīnu vai neizraisīt zaudējumus.

⚠ UZMANĪBU! ***Norādījumu neievērošanas gadījumā pastāv traumu gūšanas risks operatoram un trešajām personām.***

⚠ BĪSTAMI! ***Norādījumu neievērošanas gadījumā pastāv smagu traumu gūšanas risks operatoram un trešajām personām ar letāla iznākuma bīstamību.***

Rokasgrāmatā ir aprakstīti dažādi mašīnas modeļi, kuri savā starpā var atšķirties, galvenokārt, ar:
– piederumu vai aprīkojuma esamība, kas dažādos tirdzniecības reģionos var nebūt pieejami;
– īpašs aprīkojums.

Ar simbolu "➪" ir atzīmētas visas atšķirības lietošanā ar norādi uz kuru versiju tas attiecas.

PIEZĪME *Visi virzienu apzīmējumi, tādi kā "priekšā", "aizmugurē", "pa labi" un "pa kreisi" attiecas uz sēdošu operatoru. (att. 1.1)*

SVARĪGI *Informācijai par visām darbībām, kas saistītas ar dzinēja un akumulatora lietošanu un tehnisko apkopi, bet nav aprakstītas šajā rokasgrāmatā, skatiet atsevišķas rokasgrāmatas, kas ietilpst piegādātajā dokumentācijā.*

1. DROŠĪBAS NOTEIKUMI ir rūpīgi jāievēro

A) APMĀCĪBA

1) UZMANĪBU! Uzmanīgi izlasiet šo instrukciju pirms mašīnas izmantošanas. Iepazīstieties ar mašīnas vadības orgāniem un ar to pareizu izmantošanu. Iemācieties ātri apturēt dzinēju. Šo norādījumu un brīdinājumu neievērošana var izraisīt ugunsgrēkus un/vai smagas traumas. Saglabājiet visus brīdinājumus un norādījumus, lai ar tiem varētu iepazīties arī nākotnē.
2) Nekādā gadījumā neļaujiet lietot mašīnu bērniem vai cilvēkiem, kuri nav nepieciešamā līmenī iepazinušies ar instrukciju. Vietējā likumdošanā var būt noteikts minimālais mašīnas operatora vecums.
3) Nekad neizmantojiet mašīnu, ja tuvumā atrodas cilvēki, it sevišķi bērni vai dzīvnieki.
4) Nekādā gadījumā neizmantojiet mašīnu, ja mašīnas operators ir noguris vai slikti jūtas vai, ja viņš ir lietojis medikamentus, narkotikas, alkoholu vai vielas, kas pasliktina refleksus un uzmanību.
5) Atcerieties, ka operators vai lietotājs ir atbildīgs par negadījumiem un nejaušiem mantas bojājumiem, kuros ir iesaistītas trešās personas vai to manta. Lietotāja pienākums ir novērtēt darba vietā pastāvošos potenciālos riskus, kā arī veikt visus pasākumus, kas nepieciešami savas un citu personu drošības garantēšanai, it īpaši strādājot uz slīpām, nelīdzenām, slidenām vai nestabilām virsmām.
6) Pārdodot ierīci vai iedodot to lietošanā citām personām, pārliecinieties, ka lietotājs iepazīstas ar šajā rokasgrāmatā izklāstītajiem norādījumiem.

7) Nepārvadājiet mašīnā bērnus vai citus pasažierus, jo viņi var izkrist un gūt smagas traumas vai traucēt drošā veidā vadīt mašīnu.
8) Mašīnas vadītājam ir rūpīgi jāievēro vadības norādījumi un it īpaši jāņem vērā šādas lietas:
– Darba laikā jābūt uzmanīgam un koncentrētam;
– Ņemiet vērā, ka zaudējot kontroli pār mašīnu, kas slīd pa slīpu virsmu, ar bremzes palīdzību kontroli atgūt nevar. Galvenie kontroles zaudēšanas cēloņi ir šādi:
  – Nepietiekoša riteņu saķere;
  – Pārāk liels ātrums;
  – Nepietiekoša bremzēšana;
  – Mašīna neatbilst izmantošanas veidam;
  – Nepietiekošas zināšanas par to, pie kādām sekām var novest zemes stāvoklis, it īpaši, ja virsma ir slīpa;
  – Nepareiza izmantošana vilcēja veidā.
9) Mašīna ir aprīkota ar mikroslēdžiem un drošības ierīcēm, kas nekādā gadījumā nedrīkst modificēt vai noņemt, pretējā gadījumā garantija tiek anulēta un ražotājs tiek atbrīvots no jebkāda veida atbildības. Pirms mašīnas izmantošanas vienmēr pārbaudiet, vai darbojas drošības ierīces.

B) SAGATAVOŠANĀS DARBI

1) Ierīces izmantošanas laikā vienmēr valkājiet izturīgus apavus ar neslīdošu zoli un garas bikses. Strādājot ar mašīnu, nedrīkst iet ar basām kājām vai valkāt vaļējas sandales. Noņemiet ķēdes, aproces, apģērbu ar brīvām daļām vai auklām, kā arī kaklasaiti. Savāciet garus matus. Vienmēr izmantojiet aizsargaustiņas.
2) Rūpīgi pārbaudiet visu darba lauku un novāciet visus priekšmetus, kurus mašīna var uzmest, vai kuri var sabojāt griezējierīces un dzinēja bloku (akmeņi, zari, metāla vadi, kauli u.c.).
3) UZMANĪBU: BĪSTAMI! Benzīns ir ārkārtīgi viegli uzliesmojoša viela.
– Glabājiet degvielu piemērotās kannās;
– Uzpildiet degvielu tikai ārpus telpas, izmantojot piltuvi, un nesmēķējiet gan uzpildes laikā, gan rīkojoties ar degvielu;
– Uzpildīšanu veiciet pirms dzinēja iedarbināšanas; nelejiet iekšā benzīnu un nenoņemiet tvertnes vāciņu, kamēr dzinējs darbojas vai ir karsts;
– Ja notiek benzīna noplūde, neiedarbiniet dzinēju, bet gan attāliniet ierīci no vietas, kur izlijusi degviela, raugieties, lai nerastos aizdegšanās bīstamība, kamēr degviela nav iztvaikojusi un benzīna tvaiki nav izklīduši;
– Vienmēr uzstādiet atpakaļ un labi aizgrieziet benzīna tvertnes un uzglabāšanas kannas vāciņus.
4) Nomainiet bojātus trokšņa slāpētājus.
5) Pirms lietošanas veiciet vispārējo mašīnas pārbaudi, īpašu uzmanību pievērsiet šādiem punktiem:
pārbaudiet griezējierīces stāvokli un to, vai skrūves un griezējierīces bloks nav nodilis vai bojāts. Lai saglabātu līdzsvaru, nomainiet visu bojātu vai nodilušu griezējierīču un skrūvju bloku. Nepieciešamie remontdarbi ir jāveic specializētajā centrā.
6) Periodiski pārbaudiet akumulatora stāvokli. Nomainiet to, ja tā korpuss, vāciņi vai kontakti ir bojāti.
7) Pirms darba uzsākšanas vienmēr uzstādiet izejas aizsargus (savākšanas maisu, sāniskās izmešanas aizsargu vai aizmugurējās izmešanas aizsargu).

C) IZMANTOŠANAS LAIKĀ

1) Nedarbiniet dzinēju slēgtās telpās, kurās var uzkrāties bīstama tvana gāze. Mašīna jāiedarbina atvērtā vai labi vedināmā vietā. Atcerieties, ka dzinēja izplūdes gāzes ir toksiskas.
2) Strādājiet tikai dienas gaismā vai ar labu mākslīgo apgaismojumu un labas redzamības apstākļos. Sekojiet tam, lai cilvēki, bērni un dzīvnieki atrastos drošā attālumā no darba zonas.
3) Pēc iespējas izvairieties no mitras zāles pļaušanas. Nestrādājiet zem lietus vai, ja pastāv negaisa risks. Neizmantojiet mašīnu negaisā, it īpaši, ja pastāv zibens bīstamība.
4) Pirms dzinēja iedarbināšanas, izslēdziet griezējierīci vai jaudas noņēmēju, uzstādiet transmisiju "neitrālajā stāvoklī".
5) Īpašu uzmanību pievērsiet, kad tuvojaties šķēršļiem, kas var ierobežot redzamību.
6) Novietojot mašīnu stāvēšanai, ieslēdziet stāvbremzi.
7) Mašīnu nedrīkst lietot uz nogāzēm, kuru slīpums pārsniedz 10° (17%), neatkarīgi no braukšanas virziena.
8) Atcerieties, ka nav "drošas" slīpas virsmas. Pārvietošanās uz slīpiem zālieniem prasa īpašu uzmanību. Lai izvairītos no apgāšanās vai kontroles zaudēšanas pār mašīnu:
– Neapstājieties un nesāciet kustību asi, braucot augšup vai lejup;
– Pakāpeniski ieslēdziet vilkmi un vienmēr turiet ieslēgtu transmisiju, it īpaši braucot lejup;
– Uz slīpām virsmām un asos pagriezienos ātrums ir jāsamazina;
– Pievērsiet uzmanību augšupejošiem ceļiem, grāvjiem un slēptiem riskiem;
– Nekad nepļaujiet šķērsām slīpai virsmai. Pa slīpiem zālieniem jāpārvietojas augšup/lejup, nedrīkst pārvietoties šķērsām, pievēršot lielu uzmanību braukšanas virziena izmaiņām, lai augšējie riteņi nesadurtos ar šķēršļiem (akmeņiem, zariem, saknēm utt.), kas var izraisīt sānslīdi, apgāšanos vai kontroles zaudēšanu pār mašīnu.

9) Pirms jebkādas braukšanas virziena izmaiņas uz slīpām virsmām samaziniet ātrumu un vienmēr ieslēdziet stāvbremzi pirms stāvošas mašīnas atstāšanas bez uzraudzības.
10) Pievērsiet īpašu uzmanību, atrodoties krauju, bedru vai dambju tuvumā. Mašīna var apgāzties, ja viens no riteņiem nobrauc no apmales vai, ja apmale sabrūk.
11) Braucot vai strādājot atpakaļgaitā, esiet īpaši uzmanīgs. Skatieties atpakaļ pirms sākt pārvietoties atpakaļ un pārvietošanās laikā, lai pārliecinātos, ka aiz jums nav šķēršļu.
12) Izslēdziet griezējierīci vai jaudas noņēmēju, kad šķērsojat zonu bez zāles vai pārvietojaties uz pļaujamo zālienu vai no tā, kā arī uzstādiet griezējierīces bloku visaugstākajā pozīcijā.
13) Ja mašīnu izmanto ceļa tuvumā, uzmaniet ceļu satiksmi.
14) UZMANĪBU! Mašīna nav apstiprināta izmantošanai uz publiskiem ceļiem. Šī mašīna ir jāizmanto (saskaņā ar ceļu satiksmes noteikumiem) tikai privātās zonās, kuras ir slēgtas transporta satiksmei.
15) Nekādā gadījumā neizmantojiet mašīnu, ja aizsargi ir bojāti vai, ja nav uzstādīts savākšanas maiss, sāniskās izmešanas aizsargs vai aizmugurējās izmešanas aizsargs.
16) Rokas un kājas nedrīkst atrasties tuvu vai zem rotējošām daļām. Vienmēr stāviet tālu no izmešanas atveres.
17) Neatstājiet mašīnu ar ieslēgtu dzinēju vietās ar augstu zāli, lai neizraisītu ugunsgrēku.
18) Piederumu izmantošanas laikā nekādā gadījumā nevirziet izmetamo materiālu cilvēku virzienā.
19) Izmantojiet tikai mašīnas ražotāja apstiprinātos piederumus.
20) Neizmantojiet mašīnu, ja piederumi/instrumenti nav uzstādīti paredzētajās vietās.
21) Pievērsiet uzmanību, ja jūs izmantojat maisu un piederumus, kas var ietekmēt mašīnas stabilitāti, it īpaši uz slīpām virsmām.
22) Nemainiet dzinēja iestatījumus un neļaujiet tam darboties paaugstinātu apgriezienu režīmā.
23) Nepieskarieties dzinēja daļām, kas izmantošanas laikā var kļūt karstas. Pastāv apdegumu risks.
24) Izslēdziet griezējierīci vai jaudas noņēmēju, ieslēdziet neitrālo pārnesumu un ieslēdziet stāvbremzi, apturiet dzinēju un izņemiet atslēgu (pārliecinoties, ka visas kustīgās daļas pilnīgi apstājās):
– Vienmēr, kad mašīna tiek atstāta bez uzraudzības vai jūs atstājat vadītāja sēdekli;
– Pirms aizsprostojuma vai aizsērējuma likvidēšanas izmešanas kanālā;
– Pirms mašīnas pārbaudes, tīrīšanas vai labošanas;
– Pēc sadursmes ar kādu priekšmetu. Pārbaudiet, vai mašīnai nav radušies bojājumi un veiciet nepieciešamo remontu pirms atsākat to lietot.
25) Izslēdziet griezējierīci vai jaudas noņēmēju un apturiet dzinēju (pārliecinoties, ka visas kustīgās daļas pilnīgi apstājās):
– Pirms degvielas uzpildes;
– Katru reizi, noņemot vai uzstādot savākšanas maisu;
– Katru reizi, noņemot vai uzstādot sāniskās izmešanas deflektoru.
– Pirms pļaušanas augstuma regulēšanas, ja šo operāciju nevar veikt no operatora darba vietas.
26) Izslēdziet griezējierīci vai jaudas noņēmēju transportēšanas laikā un katru reizi, kad tie netiek izmantoti.
27) Samaziniet ātrumu pirms dzinēja izslēgšanas. Pēc darba pabeigšanas aizveriet degvielas padevi, sekojot norādījumiem rokasgrāmatā.
28) Pievērsiet uzmanību griezējierīču blokam, kurā ir vairāk kā viena griezējierīce, jo vienas griezējierīces rotēšana var izraisīt citu griezējierīču rotēšanu.
29) UZMANĪBU – Ja darba laikā rodas bojājumi vai negadījumi, nekavējoties apturiet dzinēju un attāliniet mašīnu, lai neradītu jaunus bojājumus; operatora vai citu personu savainošanās gadījumā nekavējoties sniedziet situācijai atbilstošo pirmo palīdzību un meklējiet medicīnisku palīdzību. Rūpīgi novāciet gružus, kas var izraisīt bojājumus vai savainot cilvēkus vai dzīvniekus gadījumā, ja jūs tos nepamanāt.
30) UZMANĪBU – Trokšņa un vibrāciju līmenis, kas ir norādīts šajā instrukcijā, atbilst maksimālajām vērtībām, kas var rasties mašīnas izmantošanas laikā. Nelīdzsvarotas griezējierīces izmantošana, pārmērīgs kustības ātrums un tehniskās apkopes neveikšana būtiski ietekmē trokšņa līmeni un vibrācijas. Tāpēc ir jāveic profilaktiskie pasākumi, lai novērstu iespējamus bojājumus, kas var rasties paaugstināta trokšņa un vibrāciju radītās slodzes dēļ; mašīnas tehniskās apkopes laikā izmantojiet prettrokšņa austiņas, darba laikā taisiet pauzes.

D) TEHNISKĀ APKOPE UN UZGLABĀŠANA

Pirms ierīces noņemšanas ļaujiet dzinējam atdzist.

Darbības laikā dzinēji rada siltumu, un trokšņa slāpētājs kļūst ārkārtīgi karsts. Lai izvairītos no ugunsgrēka riska, pirms uzglabāšanas ļaujiet dzinējam un trokšņa slāpētājam atdzist. Kā arī novāciet visus gružus, piemēram, lapas, zāli un zarus, kas uzkrājās trokšņa slāpētāja tuvumā.

1) UZMANĪBU! – Pirms jebkādu tīrīšanas vai tehniskās apkopes darbu veikšanas, izņemiet atslēgu un izlasiet attiecīgos norādījumus. Vienmēr valkājiet atbilstošus apģērbus un darba cimdus visos gadījumos, kad pastāv roku ievainojuma bīstamība.
2) UZMANĪBU! – Nekādā gadījumā nelietojiet mašīnu, ja tās detaļas ir nodilušas vai bojātas. Bojātas vai nodilušas detaļas ir nepieciešams nomainīt, nevis labot. Izmantojiet tikai oriģinālās rezerves daļas: ja izmanto neoriģinālās rezerves daļas un/vai, ja tās ir uzstādītas nepareizi, tas mazina mašīnas drošību, var izraisīt negadījumus vai traumas, un atbrīvo ražotāju no jebkādām saistībām vai atbildības.
3) Visi šajā rokasgrāmatā neaprakstītie tehniskās apkopes un regulēšanas darbi ir jāveic pie vietējā izplatītāja vai specializētajā servisa centrā, kura darbiniekiem ir zināšanas un iekārtas, kas nepieciešamas, lai pareizi veiktu šos darbus, saglabājot mašīnas sākotnējo drošības līmeni. Ja darbus veic nepiemērotajās darbnīcās, vai tos veic nekvalificēts personāls, jebkāda veida garantija tiek anulēta, kā arī ražotājs tiek atbrīvots no jebkādām saistībām vai atbildības.
4) Pēc katras izmantošanas reizes izņemiet atslēgu un pārbaudiet, vai nav bojājumu.
5) Sekojiet tam, lai visi uzgriežņi un skrūves būtu pievilkti, lai pārliecinātos, ka mašīna visu laiku ir drošā darbības stāvoklī. Regulāra tehniskā apkope ir ļoti svarīga drošībai un darbības raksturojumu saglabāšanai.
6) Regulāri pārbaudiet, vai griezējierīces skrūves ir pievilktas pareizi.
7) Veicot darbus ar griezējierīcēm, kā arī noņemot vai uzstādot tās, vienmēr izmantojiet darba cimdus.
8) Griezējierīču asināšanas laikā sekojiet to līdzsvaram. Visas ar griezējierīcēm veicamās darbības (noņemšana, asināšana, balansēšana, atkārtota uzstādīšana un/vai maiņa) ir svarīgas operācijas, kuru veikšanai ir nepieciešamas speciālas iemaņas un atbilstošs aprīkojums; tāpēc drošības nolūkos tās vienmēr ir jāveic specializētajos tehniskās apkopes centros.
9) Regulāri pārbaudiet bremžu darbību. Ir svarīgi veikt bremžu apkopi un nepieciešamības gadījumā remontēt tās.
10) Bieži pārbaudiet sāniskās izmešanas aizsargu vai aizmugurējās izmešanas aizsargu, savākšanas maisu un iesūkšanas režģi. Ja tie ir bojāti, nomainiet tos.
11) Nomainiet uzlīmes ar norādījumiem un brīdinājumiem, ja tās ir bojātas.
12) Ja mašīna ir nolikta vietā vai atstāta bez uzraudzības, nolaidiet griezējierīču bloku.
13) Glabājiet mašīnu bērniem nepieejamā vietā.
14) Neuzpildiet mašīnas tvertni ar benzīnu tādā vietā, kur benzīna tvaiki var sasniegt liesmu, dzirksteli vai spēcīgu siltuma avotu.
15) Ļaujiet dzinējam atdzist, pirms novietojat mašīnu jebkādā telpā.
16) Lai samazinātu ugunsgrēka risku, sekojiet tam, lai uz dzinēja, uz izplūdes trokšņa slāpētāja, akumulatora nodalījumā un benzīna uzglabāšanas vietā nebūtu zāles, lapu un smērvielu atlieku. Iztukšojiet savākšanas maisu un nekad neatstājiet telpā konteinerus ar nopļautu zāli.
17) Lai samazinātu ugunsgrēka risku, regulāri pārbaudiet, vai nav eļļas un/vai degvielas noplūdes.
18) Ja tvertne ir jāiztukšo, veiciet to ārpus telpām un ar atdzisušu dzinēju.
19) Nekādā gadījumā neatstājiet atslēgas aizdedzes slēdzī, kā arī neatstājiet tās bērniem vai nepiederošām personām pieejamā vietā. Vienmēr pirms jebkādu tehniskās apkopes darbu veikšanas izņemiet atslēgu.

E) TRANSPORTĒŠANA

1) UZMANĪBU! - Ja mašīna ir jātransportē uz kravas mašīnas vai piekabes, lietojiet rampu ar piemērotu kravnesību, platumu un garumu. Mašīnas iekraušanas laikā dzinējam jābūt izslēgtam, vadītājs nedrīkst tajā atrasties un to drīkst tikai stumt, tādējādi, palūdziet palīdzību atbilstošam cilvēku skaitam. Transportēšanas laikā aizveriet benzīna ventili (ja tas ir paredzēts), nolaidiet griezējierīces bloku vai piederumu, ieslēdziet stāvbremzi un atbilstošā veidā piestipriniet mašīnu pie transportēšanas līdzekļa ar trošu vai ķēžu palīdzību.

F) APKĀRTĒJĀS VIDES AIZSARDZĪBA

1) Mašīnas īpašniekam ir jārūpējas par vides aizsardzību, izturoties ar cieņu pret sabiedrību un vidi, kurā dzīvojam. Centieties nekļūt par jūsu kaimiņu traucējumu cēloni.
2) Rūpīgi ievērojiet vietējo likumdošanu, kas attiecas uz iepakojuma materiālu, eļļas, benzīna, filtru, bojātu detaļu vai citu vidi piesārņojošo materiālu utilizāciju; šos atkritumus nedrīkst izmest sadzīves atkritumu konteineros un tie ir jānogādā uz speciāliem savākšanas centriem, kas nodrošina atkritumu utilizāciju.
3) Rūpīgi ievērojiet vietējo likumdošanu, kas attiecas uz pļaušanas atkritumu utilizāciju.
4) Pēc mašīnas izvadīšanas no ekspluatācijas, nemetiet to ārā, bet sazinieties ar atkritumu savākšanas centru saskaņā ar vietējās likumdošanas prasībām.

2. PĀRZINIET MAŠĪNU

2.1 MAŠĪNAS APRAKSTS UN PIELIETOŠANAS VEIDS

Šī mašīna ir dārza tehnika, jeb precīzāk tā ir sēžot vadāma zālienu pļaujmašīna.
Mašīna ir aprīkota ar dzinēju, kas darbina griezējierīci, kas aizsargāta ar karteri, kā arī ar transmisijas mezglu, kas nodrošina mašīnas kustību.

Operators var vadīt mašīnu un darbināt galvenās vadības ierīces, visu laiku sēžot vadītāja sēdeklī.

Mašīnā uzstādītās ierīces nodrošina dzinēja un griezējierīces apturēšanu dažu sekunžu laikā, ja operatora darbības neatbilst paredzētajiem drošības noteikumiem.

Paredzētais lietošanas veids

Šī mašīna ir izstrādāta un izgatavota zāles pļaušanai.
Noteiktu piederumu izmantošana, kurus ražotājs piedāvā kā standartaprīkojumu vai atsevišķi nopērkamu aprīkojumu, ļauj veikt šo darbu, izmantojot dažādas metodes, kas aprakstītas šajā rokasgrāmatā vai instrukcijās, kas tiek piegādātas kopā ar piederumiem.

Līdzīgā veidā, iespēja uzstādīt papildpiederumus (ja tos ir paredzējis ražotājs) var paplašināt paredzēto izmantojumu un citas funkcijas, atbilstoši ierobežojumiem un nosacījumiem, kas norādīti ar piederuma instrukcijā.

Lietotāja tips

Šī mašīna ir paredzēta patērētājiem, jeb neprofesionāliem lietotājiem. Šī mašīna ir paredzēta "neprofesionālai lietošanai".

Nepareiza lietošana

Mašīnas izmantošana jebkādiem citiem mērķiem, kas nav minēti augstāk, var būt bīstama un var radīt ievainojumus un/vai bojāt mantu.
Par nepareizu lietošanu tiek uzskatīts (tikai piemēra labad, saraksts nav pilns):
– braukšana ar mašīnu pa nestabilu, slidenu, apledojušu, akmeņainu vai nelīdzenu virsmu, kā arī pa peļķēm un purvainām vietām, kas neļauj novērtēt virsmas stāvokli;
– griezējierīces ieslēgšana vietās bez zāles;
– mašīnas izmantošana lapu vai gružu savākšanai.

Mašīnas nepareiza lietošana izraisa garantijas anulēšanu un atbrīvo Ražotāju no jebkāda veida atbildības, padarot lietotāju atbildīgu par zaudējumiem, kas saistīti ar paša vai trešo personu mantas bojājumiem vai gūtajām traumām.

2.2 MAŠĪNAS IDENTIFIKĀCIJAS ETIĶETE UN SASTĀVDAĻAS (skatiet attēlus ii lpp.)

1. Skaņas intensitātes līmenis
2. CE atbilstības marķējums
3. Izgatavošanas gads
4. Dzinēja jauda un griešanās ātrums
5. Mašīnas tips
6. Sērijas numurs
7. Mašīnas masa ar tukšu tvertni kilogramos
8. Ražotāja nosaukums un adrese
9. Transmisijas tips (ja ir norādīts)
10. Artikula kods

Atbilstības deklarācijas piemērs ir atrodams rokasgrāmatas priekšpēdējā lappusē.

/–––/–––/–––/–––/–––/–––/–––/

Uzrakstiet šeit jūsu mašīnas pases numuru (6)

Uzreiz pēc mašīnas iegādes pārrakstiet identifikācijas numurus (3 - 5 - 6) atbilstošajos laukos rokasgrāmatas pēdējā lappusē.

Mašīna sastāv no virknes galveno sastāvdaļu, kurām ir šāda funkcionalitāte:

11. Griezējierīču bloks: tas ir korpuss, kurā ir ietverti rotējošās griezējierīces.
12. Griezējierīces: tās ir zāles pļaušanai paredzētie elementi; galos esošās lāpstiņas veicina nopļautās zāles virzīšanu izmešanas kanālā.
13. Izmešanas kanāls: savienotājelements starp griezējierīču bloku un savākšanas maisu.
14. Savākšanas maiss: to izmanto ne tikai nopļautās zāles savākšanai, bet arī kā drošības elements, jo tas neļauj priekšmetiem, kas nonāk saskarē ar griezējierīcēm, tikt uzmestiem lielā attālumā no mašīnas.
15. Dzinējs: nodrošina kā griezējierīču, tā arī riteņu kustību; tā raksturojumi un lietošanas noteikumi ir aprakstīti atbilstošajā rokasgrāmatā.
16. Akumulators: nodrošina enerģiju, kas nepieciešama dzinēja iedarbināšanai; tā raksturojumi un lietošanas noteikumi ir aprakstīti atbilstošajā rokasgrāmatā.
17. Vadītāja sēdeklis: tas ir operatora darba

vieta un tas ir aprīkots ar devēju, kas nosaka vai operators ir savā vietā, tas tiek izmantots drošības ierīču iedarbināšanai.

18. **Drošības etiķetes un norādījumi:** atgādina par galvenajiem noteikumiem, lai strādātu drošībā.
19. **Kontroles durtiņas:** ļauj viegli piekļūt svecei, benzīna krānam un dzinēja vāka nostiprinātājuzgrieznim.
20. **Iesūkšanas režģis:** nodrošina gaisa pieplūdi pļaušanas kupolā un novērš svešķermeņu izmešanu no priekšdaļas.

2.3 DROŠĪBAS NOTEIKUMI

Jūsu mašīna jālieto piesardzīgi. Lai jums par to atgādinātu, uz mašīnas atrodas etiķetes ar piktogrammām, kas atgādina par galvenajiem piesardzības pasākumiem lietošanas laikā.

Šīs etiķetes tiek uzskatītas par mašīnas neatņemamo sastāvdaļu. Ja kāda no etiķetēm atlīmējas vai kļūst nelasāma, sazinieties ar savu izplatītāju, lai viņš to nomainītu. To nozīme ir izskaidrota turpmāk tekstā.

31. **Uzmanību:** Uzmanīgi izlasiet instrukciju pirms mašīnas lietošanas.
32. **Uzmanību:** Pirms jebkādu tehniskās apkopes vai remonta darbu veikšanas, izņemiet atslēgu un izlasiet norādījumus.
33. **Bīstamība! Priekšmetu uzmešana:** Nekādā gadījumā neizmantojiet mašīnu, ja nav uzstādīts izejas aizsargs!
34. **Bīstamība! Priekšmetu uzmešana:** Neļaujiet citām personām atrasties tuvu jūsu darba vietai.
35. **Bīstamība! Mašīnas apgāšanās:** Neizmantojiet šo mašīnu uz virsmām ar slīpumu lielāku par 10°.
36. **Bīstamība! Traumas:** Pārliecinieties, ka bērni atrodas tālu no mašīnas, kamēr dzinējs ir iedarbināts.
37. **Sagriešanās risks.** Kustīgās griezējierīces. Neievietojiet rokas vai kājas nodalījumā, kurā atrodas griezējierīces.
38. **Uzmanību!** Nestāviet blakus karstām virsmām.
39. **Izvairieties no traumu gūšanas siksnu vilkšanas dēļ**: Nedarbiniet mašīnu, ja nav uzstādīti aizsargi. Turieties tālu no siksnām.

2.4 VILKŠANAS NORĀDĪJUMI

Var pasūtīt komplektu, kas ļauj vilkt nelielu piekabi; šis aprīkojums ir jāuzstāda saskaņā ar sniegtajiem norādījumiem.

41. Lietošanas laikā nepārsniedziet uz etiķetes norādītos kravnesības ierobežojumus un ievērojiet drošības noteikumus.

PIEZĪME *Attēli, kas atbilst 3. un turpmāko nodaļu tekstam, ir atrodami šīs rokasgrāmatas iii un turpmākajās lpp.*

3. IZPAKOŠANA UN MONTĀŽA

Uzglabāšanas un transportēšanas iemeslu dēļ dažas mašīnas sastāvdaļas nav samontētas uzreiz rūpnīcā, bet tās ir jāsamontē pēc iepakojuma noņemšanas, ievērojot sekojošus norādījumus.

SVARĪGI *Mašīna tiek piegādāta bez motoreļļas un benzīna. Pirms dzinēja iedarbināšanas uzpildiet eļļu un benzīnu, sekojot dzinēja rokasgrāmatā sniegtajiem norādījumiem.*

⚠ UZMANĪBU! Izpakošana un montāža ir jāpabeidz uz līdzenas un cietas virsmas. Ir jābūt pietiekoši daudz vietas gan mašīnas, gan iepakojuma pārvietošanai, lietojot tikai piemērotus piederumus.

3.1 IZPAKOŠANA

Iepakojuma noņemšanas laikā sekojiet tam, lai nepazaudētu atsevišķas detaļas un aprīkojumu, kā arī, lai nesabojātu griezējierīču bloku, kamēr mašīna tiek nolaista no bāzes paliktņa.
Standarta iepakojumā ietilpst:
– mašīna;
– stūre;
– sēdeklis;
– griezējierīces ieslēgšanas vadības sviras pagarinātājs;
– instrumentu paneļa vāks;
– stūres statņa ieliktnis;
– savākšanas maisa sastāvdaļas;
– šļirce motoreļļas izsūkšanai;
– aploksne ar rokasgrāmatu, dokumentāciju, skrūvju komplektu, 2 aizdedzes atslēgām un rezerves drošinātāju ar nominālu 10 A (6,3 A Honda dzinēja gadījumā).

PIEZĪME *Lai izvairītos no griezējierīču bloka bojājuma, uzstādiet to visaugstākajā pozīcijā un esiet ārkārtīgi uzmanīgs nolaižot to no bāzes paliktņa.*

Lai atvieglotu mašīnas nolaišanu no paliktņa un pārvietošanu, uzstādiet aizmugurējās transmisijas atbloķēšanas sviru pozīcijā «B» (sk. 4.23). Iepakojuma materiāli ir jāutilizē saskaņā ar spēkā esošo vietējo likumdošanu.

3.2 AKUMULATORA MONTĀŽA UN PIESLĒGŠANA (att. 3.1)

Noņemiet priekšējo vāku (1) paceļot to no apakšdaļas.
Pievienojiet trīs sarkanos vadus (3) pie pozitīvā pola (+) un trīs melnos vadus (4) pie negatīvā pola (–), izmantojot komplektācijā esošās skrūvēs, un sekojot norādītai darbību secībai.
Uzstādiet atpakaļ priekšējo vāku (1), pareizi ievietojot divas mēlītes (2) ligzdās un piespiežot apakšdaļu līdz klikšķim.
Uzlādējiet akumulatoru, sekojot akumulatora ražotāja norādījumiem.

SVARĪGI *Lai izvairītos no elektroniskā mezgla aizsardzības ieslēgšanās, nekādā gadījumā neiedarbiniet dzinēju pirms pilnās uzlādes!*

⚠ UZMANĪBU! ***Ievērojiet akumulatora ražotāja norādījumus par drošu darbu ar akumulatoru un utilizāciju.***

3.3 INSTRUMENTU PANEĻA UN STŪRES MONTĀŽA (att. 3.2)

• att. 3.2.a
Novietojiet mašīnu uz līdzenas virsmas un izlīdziniet priekšējos riteņus.
Uzstādiet ieliktni (3) uz stūres statņa (2), sekojot tam, lai tapa (1) būtu pareizi ievietota ieliktņa ligzdā.
Uzstādiet instrumentu paneļa vāku (5), pareizi ievietojot visus āķus atbilstošajās ligzdās līdz klikšķim.
Uzstādiet stūri (6) uz ieliktņa (3) tā, lai spieķi būtu virzīti sēdekļa virzienā.
Uzstādiet stūri, piestiprinot to ar komplektācijā esošo skrūvju (7) palīdzību norādītajā secībā.
Uzstādiet stūres vāku (8), ievietojot trīs āķus atbilstošajās ligzdās līdz klikšķim.

• att. 3.2.b
Novietojiet mašīnu uz līdzenas virsmas un izlīdziniet priekšējos riteņus.
Uzstādiet ieliktni (3) uz stūres statņa (2), sekojot tam, lai tapa (1) būtu pareizi ievietota ieliktņa ligzdā.
Uzstādiet ieliktni (4) uz stūres statņa (3)
Ievietojiet distanceri (5) ieliktņa (4) iekšpusē
Uzstādiet instrumentu paneļa vāku (6), pareizi ievietojot visus āķus atbilstošajās ligzdās līdz klikšķim.
Uzstādiet stūri (F) uz ieliktņa (4) tā, lai spieķi būtu virzīti sēdekļa virzienā. Uzstādiet stūri, piestiprinot to ar komplektācijā esošo skrūvju (H, G) palīdzību norādītajā secībā. Uzlieciet stūres vāku (I), piestiprinot trīs skrūves (L).

3.4 GRIEZĒJIERĪCES IESLĒGŠANAS VADĪBAS SVIRAS PAGARINĀTĀJA MONTĀŽA (att. 3.3)

Uzstādiet pagarinātāju (1) uz sviras (2), pagriežot to tādā veidā, lai divas iestatīšanas tapas (3) būtu virzītas mašīnas mugurdaļas virzienā, pēc tam līdz galam pievelciet divas tapas (3).

3.5 PĀRVIETOJAMĀ VĀKA UZSTĀDĪŠANA

Uzstādiet pārvietojamo vāku, sekojot norādījumiem pievienotajā instrukcijā.

3.6 SĒDEKĻA MONTĀŽA (att. 3.4)

Uzstādiet sēdekli (1) uz plāksnes (2), izmantojot skrūves (3).

3.7 SAVĀKŠANAS MAISA MONTĀŽA (att. 3.5)

Vispirms samontējiet šasiju, savienojot augšējo daļu (1), kura iekļauj ielietni, ar apakšējo daļu (2), izmantojot komplektācijā esošās skrūves un uzgriežņus (3), norādītajā secībā.
Novietojiet leņķa plāksnes (4) un (5), ievērojot labo (R↑) un kreiso (L↑) orientāciju un piestipriniet tās pie šasijas ar četru pašvītņotājskrūvju (6) palīdzību.
Ielieciet tikko samontētu šasiju auduma apvalkā, sekojot tam, lai tas būtu pareizi novietots gar bāzes perimetru. Piestipriniet visus plastmasas profilus pie karkasa caurulēm, izmantojot skrūvgriezi (7).
Iespraudiet rokturi (8) vāka atverēs (9), piestipriniet šo mezglu pie šasijas ar skrūvju (10) palīdzību norādītajā secībā un pabeidziet montāžu ar četrām priekšējām un aizmugures pašvītņotājskrūvēm (11).
Beigās uzstādiet stiprinošo spraisli (12) zem šasijas, turot plakanu daļu vērstu uz auduma pusi, izmantojot komplektācijā esošās skrūves un uzgriežņus (13) norādītajā secībā.

3.8 GRIEZĒJIERĪČU BLOKA SĀNU MALU MONTĀŽA (att. 3.6)

Uzstādiet labo (1) un kreiso (2) sānu malu, ievērojot montāžas virzienu, un piestipriniet tās ar iekļautajām skrūvēm (3) un uzgriežņiem (4).

4. VADĪBAS ORGĀNI UN KONTROLES IERĪCES

4.1 VADĪBAS STŪRE (att. 4.1 Nr.1)

Vada priekšējo riteņu pagriezienu.

4.2 AKSELERATORA SVIRA (att. 4.1 Nr.2)

Regulē dzinēja apgriezienu skaitu. Plāksnītē norādītās pozīcijas ir šādas:

 «STARTER» auksta dzinēja iedarbināšana

 «LĒNI» dzinēja minimālo apgriezienu režīms

 «ĀTRI» dzinēja maksimālo apgriezienu režīms

– Pozīcija «STARTER» izraisa maisījuma bagātināšanu un tā ir jāizmanto tikai auksta dzinēja iedarināšanas laikā un tikai tik ilgi, kamēr tas nepieciešams.
– Mašīnas pārvietošanas laikā izvēlieties starppozīciju starp «LĒNI» un «ĀTRI».
– Zāles pļaušanas laikā uzstādiet sviru pozīcijā «ĀTRI».

4.3 STĀVBREMZES SVIRA (att. 4.1 Nr.3)

Stāvbremze nodrošina to, ka pēc mašīnas novietošanas stāvvietā, tā paliek nekustīga. Ieslēgšanas svirai ir divas pozīcijas:

«**A**» = Bremze izslēgta
«**B**» = Bremze ieslēgta

– Lai ieslēgtu stāvbremzi nospiediet līdz galam pedāli (4.11 vai 4.21) un uzstādiet sviru stāvoklī «B»/; pēc kājas pacelšanas no pedāļa tas paliks bloķēts nolaistā stāvoklī.
– Lai izslēgtu stāvbremzi, nospiediet pedāli (4.11 vai 4.21), svira atgriežas pozīcijā «A».

4.4 ATSLĒGAS PĀRSLĒGS (att. 4.1 Nr.4)

Šim atslēgas pārslēgam ir četri šādi stāvokļi:

 «APTURĒŠANA» viss ir izslēgts;

 «LUKTURU IESLĒGŠANA»;

 «GAITA» visi mezgli ir ieslēgti;

 «IEDARBINĀŠANA» ieslēdz starteri.

– Pēc atslēgas atlaišanas no stāvokļa «IEDARBINĀŠANA», tā automātiski atgriežas stāvoklī «GAITA».
– Pēc dzinēja iedarbināšanas, lukturus var ieslēgt (ja tie ir paredzēti), pārvietojot atslēgu pozīcijā «LUKTURU IESLĒGŠANA»
– lai izslēgtu lukturus, pārvietojiet atslēgu pozīcijā «GAITA».

4.5 SIGNĀLLAMPA UN SIGNĀLIERĪCES (att. 4.1 Nr.5)

Šī lampiņa ieslēdzas, kad atslēga (4.4) atrodas stāvoklī «GAITA» un paliek ieslēgta visu laiku, kamēr mašīna darbojas.

– Ja tā mirgo, tas nozīmē, ka dzinēja iedarbināšana nav atļauta (sk. 5.2).
– Kamēr griezējierīce ir ieslēgta, skaņas signāls brīdina par to, ka savākšanas maiss ir pilns (sk. 5.3.6).

4.6 GRIEZĒJIERĪČU IESLĒGŠANAS UN BREMZĒŠANAS VADĪBAS ORGĀNS (att. 4.1 Nr.6)

Šai svirai ir divi stāvokļi, kuri ir norādīti uz plāksnītes, un tie ir šādi:

 Pozīcija «**A**» = Griezējierīces ir izslēgtas

 Pozīcija «**B**» = Griezējierīces ir ieslēgtas

– Ja griezējierīču ieslēgšanas laikā netiek ievēroti paredzētie drošības nosacījumi, dzinējs izslēgsies un to nevarēs iedarbināt (sk. 5.2).
– Vienlaicīgi ar griezējierīču izslēgšanu (poz. «A») tiek ieslēgta bremze, kas dažu sekunžu laikā aptur to griešanos.

4.7 SVIRA PĻAUŠANAS AUGSTUMA REGULĒŠANAI (att. 4.1 Nr.7)

Šai svirai ir septiņas pozīcijas, kuras uz attiecīgas plāksnītes ir apzīmētas ar ciparim no «1» līdz «7», atbilstoši septiņiem dažādiem pļaušanas augstumiem no 3 līdz 8 cm.
Lai pārslēgtos no viena stāvokļa uz citu, svira ir jānobīda sāņus un tā ir jāiestata vienā no septiņām gropēm.

4.8 PĻAUŠANAS ATPAKAĻGAITĀ ATĻAUJAS PEDĀLIS (att. 4.1 Nr. 8)

Turot šo pedāli nospiestu, var braukt atpakaļgaitā ar ieslēgtām griezējierīcēm, neizraisot dzinēja izslēgšanos.

4.21 BREMZES PEDĀLIS (att. 4.2 Nr.21)

Šis pedālis darbojas kā aizmugurējo riteņu bremze.

4.22 ATRUMA REGULĒŠANS SVIRA (att. 4.2 Nr.22)

Ar šīs sviras palīdzību tiek ieslēgta riteņu vilkme un tiek regulēts mašīnas ātrums, gan braucot uz priekšu, gan atpakaļ.

– Mašinas priekšgaitas atrums palielinas pakapeniski, nobidot sviru «F» virziena; atpakalgaita tiek ieslegta, nobidot sviru «R» virziena.
– Atgriešanas tukšgaitas stavokli «N» notiek automatiski pec brem¸u pedala (4.21) iesleg-šanas, neitralo stavokli var ieslegt ari manuali, ja pedalis netiek nospiests.

SVARĪGI *Svira tiek bloķēta stāvoklī «N» pēc stāvbremzes (3) ieslēgšanas un to nevar nobīdīt, kamēr bremze nav izslēgta un pedālis nav atlaists.*

4.23 HIDROSTATISKĀS TRANSMISIJAS ATBLOĶĒŠANAS SVIRA (att. 4.2 Nr.23)

Šai svirai ir divas pozīcijas, kuras ir norādītas plāksnītē:

«**A**» = Transmisija ieslēgta: paredzēts visiem lietošanas apstākļiem pārvietošanas un pļaušanas laikā;
«**B**» = Transmisija atbloķēta: būtiski samazina mašīnas pārvietošanai ar rokām nepieciešamo spēku, **kamēr dzinējs ir izslēgts.**

SVARĪGI *Lai izvairītos no transmisijas mezgla bojājuma, šī operācija ir jāveic tikai kad dzinējs ir izslēgts un svira (4.22) atrodas stāvoklī "N".*

5. LIETOŠANAS NOTEIKUMI

5.1 DROŠĪBAS IETEIKUMI

⚠ UZMANĪBU! ***Ja ir paredzēts, ka mašīna galvenokārt tiks izmantota uz slīpām virsmām (kuru slīpums nepārsniedz 10°), tiek rekomendēts uzstādīt pretsvarus (tiek piegādāti pēc pasūtījuma (sk. 8.1) zem priekšējo riteņu šķērssijas, lai palielinātu priekšējās daļas stabilitāti un samazinātu risku, ka priekšējā daļa pacelsies augšā.***

SVARĪGI *Visas atsauces uz vadības orgānu izvietojumu atbilst 4. nodaļā norādītājiem apzīmējumiem.*

5.2 DROŠĪBAS IERĪČU IESLĒGŠANĀS KRITĒRIJI

Drošības ierīces darbojas saskaņā ar diviem kritērijiem:
– dzinēja iedarbināšanas bloķēšana, ja nav ievēroti visi drošības nosacījumi;
– dzinēja apturēšana, ja neizpildās kaut viens drošības nosacījums.

a) Lai iedarbinātu dzinēju, jāizpildās šādiem nosacījumiem:
– transmisijai jābūt "neitrālajā" stāvoklī;
– griezējierīcēm jābūt izslēgtām;
– operatoram jāsēž.

b) dzinējs izslēdzas šādos gadījumos:
– operators paceļas no sēdekļa;
– tiek pacelts savākšanas maiss, kamēr griezējierīces ir ieslēgtas;
– ir ieslēgta stāvbremze, bet griezējierīces nav izslēgtas;
– tiek ieslēgta griezējierīce, bet savākšanas maiss netika uzstādīts;
– r ieslēgta stāvbremze, bet griezējierīce nav izslēgta;
– tiek darbināta piedziņas svira (sk. 4.22), kamēr ir ieslēgta stāvbremze.

5.3 MAŠĪNAS SAGATAVOŠANA PIRMS DARBA UZSĀKŠANAS

Pirms darba uzsākšanas ir jāveic virkne pārbaužu un darbību, lai pārliecinātos, ka darbs tiek veikts efektīvi un maksimālajos drošības apstākļos.

5.3.1 Sēdekļa regulēšana (att. 5.1)

Lai izmainītu sēdekļa pozīciju ir jāatlaiž četras stiprinājuma skrūves (1) un jāpārbīda sēdeklis gar balsta spraugām.
Pēc sēdekļa uzstādīšanas vēlamajā pozīcijā pieskrūvējiet līdz galam četras skrūves (1).

5.3.2 Riepu spiediens (att. 5.2)

Pareizs riepu spiediens ir svarīgs nosacījums griezējierīču bloka ideālai izlīdzināšanai un, līdz ar to, zāliena vienmērīgai pļaušanai.

Atskrūvējiet aizsargvāciņus un savienojiet ventiļus ar saspiestā gaisa avotu, kas aprīkots ar manometru un noregulējiet spiedienu līdz norādītajām vērtībām.

5.3.3 Eļļas un benzīna uzpilde

PIEZĪME *Izmantojamais eļļas un benzīna tips ir norādīts dzinēja rokasgrāmatā.*

Lai pieklutu ellas merstienim, ir janoga¸ sedeklis un jaatvar zem ta esoša luka.

Kamēr dzinējs ir izslēgts, pārbaudiet motoreļļas līmeni: pārbaudiet saskaņā ar dzinēja rokasgrāmatā izklāstīto procedūru, līmenim jābūt starp mērstieņa MIN un MAX atzīmēm. (att. 5.3)

Uzpildiet degvielu, izmantojot piltuvi un sekojot tam, lai tvertne nebūtu pilnīgi uzpildīta. (att. 5.4)

⚠ BĪSTAMI! ***Uzpilde jāveic atklātā vai labi vedināmā vietā, kamēr dzinējs ir izslēgts. Neaizmirstiet, ka benzīna iztvaikojumi var uzliesmot! NETUVINIET LIESMU TVERTNES KAKLAM, LAI PĀRBAUDĪTU TĀS SATURU UN NESMĒĶĒJIET UZPILDES LAIKĀ.***

SVARĪGI *Izvairieties no benzīna izliešanas uz plastmasas detaļām, lai tās nesabojātu; gadījuma, ja benzīns tika nejauši izliets, nekavējoties nomazgājiet ar ūdeni. Garantija neattiecas uz virsbūves un dzinēja plastmasas daļu bojājumiem benzīna izliešanas dēļ.*

5.3.4 Izejas aizsarga montāža (savākšanas maiss)

⚠ UZMANĪBU! ***Nekādā gadījumā neizmantojiet mašīnu, ja nav uzstādīts izejas aizsargs!***

Paceliet pārvietojamo vāku (1) un pieāķējiet savākšanas maisu, iespraužot divus šarnīrpirkstus (2) divu balstu cilpās (3). (att. 5.5)

5.3.5 Mašīnas drošības un efektivitātes pārbaude

1. Pārbaudiet, vai drošības ierīces darbojas kā norādīts (sk. 5.2).
2. Pārliecinieties, ka bremze darbojas pareizi.
3. Nesāciet pļaut, ja griezējierīces vibrē vai rodas aizdomas, ka tās nav uzasinātas; vienmēr atcerieties, ka:
   – Slikti uzasināta griezējierīce izrauj zāli un izraisa zāliena dzeltēšanu.
   – Izļodzījusies griezējierīce izraisa vibrācijas un var radīt bīstamības situācijas.

⚠ UZMANĪBU! ***Neizmantojiet mašīnu, ja jūs neesat pārliecināts par tās efektivitāti un drošību, nekavējoties sazinieties ar vietējo izplatītāju, lai veiktu nepieciešamas pārbaudes vai remontu.***

5.4 MAŠĪNAS IZMANTOŠANA

5.4.1 Avviamento

Lai iedarbinātu dzinēju (att. 5.7):
– atveriet benzīna krānu (1) (ja tas ir paredzēts), kuram var piekļūt no kreisā aizmugures riteņa nodalījuma;
– uzstādiet transmisiju neitrālajā stāvoklī («N») (sk. 4.22);
– izslēdziet griezējierīces (sk. 4.6);
– ja virsma ir slīpa, ieslēdziet stāvbremzi;
– iedarbinot aukstu dzinēju, ieslēdziet gaisa vārstu (sk. 4.2);
– gadījumā ja dzinējs jau ir karsts, pietiek uzstādīt sviru starp «LĒNI» un «ĀTRI»;
– ievietojiet atslēgu, pagrieziet to stāvoklī «GAITA», lai ieslēgtu elektrisko ķēdi, pēc tam uzstādiet to pozīcijā «IEDARBINĀŠANA», lai iedarbinātu dzinēju;
– pēc iedarbināšanas atlaidiet atslēgu.

Kad dzinējs ir iedarbināts, uzstādiet akseleratoru pozīcijā «LĒNI».

SVARĪGI *Gaisa vārsts ir jāizslēdz uzreiz pēc tam, kad dzinējs sāk darboties vienmērīgi; tā izmantošana silta dzinēja gadījumā var piesārņot sveci un izraisīt dzinēja neregulāru darbību.*

PIEZĪME *Gadījumā, ja nevar iedarbināt dzinēju, neturiet starteri ieslēgtu ilgu laiku, lai neizlādētu akumulatoru un neapplūdinātu dzinēju. Uzstādiet atslēgu pozīcijā «APTURĒŠANA», uzgaidiet dažas sekundes un atkārtojiet operāciju. Kļūmes gadījumā skatiet šīs rokasgrāmatas 7. nodaļu un dzinēja rokasgrāmatu.*

SVARĪGI *Ņemiet vērā, ka drošības ierīces neļauj iedarbināt dzinēju, ja netiek ievēroti drošības nosacījumi (sk. 5.2). Šajos gadījumos pēc iedarbināšanas šķēršļu novēršanas atslēga ir jāuzstāda pozīcijā «APTURĒŠANA», lai varētu atkārtoti iedarbināt dzinēju.*

5.4.2 Pārnesums braukšanai uz priekšu un pārvietošanās

Pārvietošanās laikā:
– izslēdziet griezējierīces;
– pārvietojiet griezējierīču bloku visaugstākajā pozīcijā (pozīcija «7»);
– uzstādiet akseleratora vadības orgānu pozīcijā starp «LĒNI» un «ĀTRI».

Izslēdziet stāvbremzi un atlaidiet bremžu pedāli (sk. 4.21).
Parvietojiet atruma regulešanas sviru virziena

«F» un sasniedziet velamo atrumu, atbilstoša veida regulejot sviru un akseleratoru.

⚠ UZMANĪBU! ***Sajūgs ir jāieslēdz saskaņā ar turpmāk aprakstīto procedūru (sk. 4.22), lai izvairītos no pārāk asas ieslēgšanas, kura var izraisīt priekšējās daļas pacelšanu augšā vai kontroles zaudēšanu pār mašīnu, it īpaši uz slīpām virsmām.***

5.4.3 Bremzēšana

Vispirms samaziniet mašīnas ātrumu, samazinot dzinēja ātrumu, pēc tam nospiediet bremžu pedāli (sk. 4.21), lai vēl vairāk samazinātu ātrumu, līdz mašīna apstājas.
Vienlaicīgi ar bremžu pedāļa nospiešanu ātruma regulēšanas svira atgriežas pozīcijā «N».

5.4.4 Atpakaļgaita

SVARĪGI *Vienmēr, kad tiek ieslēgta atpakaļgaita, mašīnai jābūt nekustīgai.*

SVARĪGI *Lai varētu braukt atpakaļgaitā ar ieslēgtām griezējierīcēm, ir jānospiež un jātur nospiestā stāvoklī atļaujas pedālis (sk. 4.8), lai dzinējs netiktu apturēts.*

Apturiet mašīnu, sāciet braukt atpakaļ, pārvietojot ātruma regulēšanas sviru virzienā «R» (sk. 4.22).

5.4.5 Zāles pļaušana (Fig. 5.8)

Lai uzsāktu pļaušanu:
– uzstādiet akseleratoru pozīcijā «ĀTRI»;
– pārvietojiet griezējierīču bloku visaugstākajā pozīcijā;
– ieslēdziet griezējierīces (sk. 4.6) tikai tad, kad atrodaties uz zāliena, neieslēdziet tās virs grants virsmām vai virs vietām ar ļoti augstu zāli;
– sāciet kustību zālainā zonā ļoti pakāpeniski un ar īpašu uzmanību, kā jau tika aprakstīts iepriekš
– noregulējiet kustības ātrumu un pļaušanas augstumu (sk. 4.7) saskaņā ar zāliena stāvokli (zāles augstumu, blīvumu un mitrumu).

⚠ UZMANĪBU! ***Pļaujot uz slīpām virsmām ir jāsamazina kustības ātrums, lai garantētu darbu drošības apstākļos (sk. 1C 7-8-9 + 5.5).***

Jebkurā gadījumā ir jāsamazina ātrums katru reizi, kad ir pamanīts dzinēja ātruma samazinājums, ņemot vērā to, ka zāles pļaušanas rezultāts nekad nebūs labs, ja kustības ātrums ir pārāk liels attiecībā pret nopļautas zāles daudzumu.
Ātruma pielāgošana zāliena stāvoklim tiek veikta pakāpeniski un progresīvi, atbilstošā veidā darbinot ātruma regulēšanas sviru.
Izslēdziet griezējierīces un pārvietojiet griezējierīču bloku visaugstākajā pozīcijā katru reizi, kad ir jāpārbrauc pāri šķērslim.

5.4.6 Savākšanas maisa iztukšošana (att. 5.8)

PIEZĪME *Savākšanas maisa iztukšošanas laikā griezējierīcēm jābūt izslēgtām; pretējā gadījumā dzinējs izslēgsies.*

Nepieļaujiet, lai savākšanas maiss pārpildītos, lai izvairītos no izmešanas kanāla aizsprostojuma.
Ar skaņas signāla palīdzību tiek paziņots par savākšanas maisa uzpildīšanos; šajā gadījumā:
– izslēdziet griezējierīces (sk. 4.6), rezultātā signāls izslēgsies;
– samaziniet dzinēja griešanās ātrumu;
– ieslēdziet neitrālo pārnesumu (N) (sk. 4.22) un pārtrauciet kustību;
– ja virsma ir slīpa, ieslēdziet stāvbremzi;
– satveriet aizmugures sviru un apgāziet maisu, lai to iztukšotu;

PIEZĪME *Var gadīties, ka pēc savākšanas maisa iztukšošanas skaņas signāls atkārtoti ieslēdzas, kad tiek ieslēgtas griezējierīces, tas notiek dēļ tā, ka uz signalizācijas mikroslēdža tausta palika zāles atliekas; šajā gadījumā pietiek novākt zāles atliekas vai izslēgt un uzreiz no jauna ieslēgt griezējierīces, lai izslēgtu signālu.*

5.4.7 Izmešanas kanāla iztukšošana

Pļaujot ļoti augstu vai mitru zāli un pārāk liels kustības ātrums var izraisīt izmešanas kanāla aizsprostojumu. Aizsprostojuma gadījumā jārīkojas šādi:
– pārtrauciet kustību, izslēdziet griezējierīces un apturiet dzinēju;
– noņemiet savākšanas maisu;
– izņemiet zāli no kanāla izmešanas atveres puses.

⚠ UZMANĪBU! ***Veicot šo darbību dzinējam visu laiku jābūt izslēgtam.***

5.4.8 Pļaušanas pabeigšana

Pēc pļaušanas pabeigšanas izslēdziet griezējierīces, samaziniet dzinēja ātrumu un brauciet atpakaļ, paceļot griezējierīču bloku visaugstākajā pozīcijā.

5.4.9 Darba pabeigšana

Apturiet mašīnu, uzstādiet akseleratora sviru pozīcijā «LĒNI» un izslēdziet dzinēju, pagriežot atslēgu pozīcijā «APTURĒŠANA».
Kad dzinējs ir izslēgts, aizveriet benzīna ventili (1) (ja tas ir paredzēts). (att. 5.9)

⚠ UZMANĪBU! ***Lai izvairītos no iespējama atuzliesmojuma, uzstādiet akseleratoru pozīcijā «LĒNI» apmēram uz 20 sekundēm pirms dzinēja izslēgšanas.***

SVARĪGI *Lai taupītu akumulatora lādiņu, neatstājiet atslēgu pozīcijā «GAITA», kamēr dzinējs nedarbojas.*

5.4.10 Mašīnas tīrīšana

Pēc katras izmantošanas reizes iztīriet mašīnas virsmu, iztukšojiet savākšanas maisu un pakratiet to, lai attīrītu no zāles un humusa.

Noslaukiet virsbūves plastmasas daļas, izmantojot ar ūdeni un mazgāšanas līdzekli slapinātu lupatu, pievēršot uzmanību, lai ūdens nenokļūtu uz dzinēja, elektroiekārtām un elektroniskās plates, kas atrodas zem instrumentu paneļa.

SVARĪGI *Nekad neizmantojiet augstspriegu ma mazgāšanas pistoles vai agresīvus šķidrumus virsbūves un dzinēja mazgāšanai!*

⚠ UZMANĪBU! ***Ir jāseko tam, lai griezējierīču bloka augšējā daļā neuzkrātos netīrumi un sausas zāles paliekas, lai uzturētu mašīnu optimālā efektivitātes un drošības līmenī.***
Pēc katras lietošanas reizes rūpīgi notīriet griezējierīču bloku, lai novāktu visus netīrumus un zāles paliekas.

⚠ UZMANĪBU! ***Griezējierīču bloka tīrīšanas laikā velciet aizsargbrilles un sekojiet tam, lai tuvumā neatrastos cilvēki vai dzīvnieki.***

a) Griezējierīču bloka iekšpuses un izmešanas kanāla mazgāšana jāveic uz cietas virsmas un jāievēro šādi norādījumi:
– uzstādīts savākšanas maiss;
– operatoram jāsēž;
– griezējierīču blokam jābūt pozīcijā «1»;
– dzinējam jādarbojas;
– transmisijai jābūt neitrālajā stāvoklī;
– griezējierīcēm jābūt ieslēgtām.

Pievienojiet ūdens padeves cauruli pie atbilstoša savienotāja (1), ļaujot ūdenim tecēt. Ieslēdziet griezējierīci un ļaujiet tai dažas minūtes griezties. (att. 5.10)

Pēc tam noņemiet savākšanas maisu, iztukšojiet to, izskalojiet un uzstādiet atpakaļ, lai tas pēc iespējas ātrāk nožūtu.

b) Griezējierīču bloka augšējās daļas tīrīšanai:
– pilnīgi nolaidiet griezējierīču bloku (pozīcijā «1»);
– izpūtiet ar saspiesto gaisu, lai novāktu visas zāles paliekas. (att. 5.11)

5.4.11 RNovietošana stāvvietā un ilgstoša dīkstāve

Pirms ierīces noņemšanas ļaujiet dzinējam atdzist.

Ja ir paredzēts, ka mašīna ilgu laiku netiks izmantota (ilgāk par 1 mēnesi), atvienojiet vadus no akumulatora un sekojiet dzinēja rokasgrāmatā izklāstītajiem norādījumiem.

Iztukšojiet degvielas tvertni, atvienojot benzīna filtra ieejā esošo cauruli (1) un savāciet degvielu piemērotā traukā. (att. 5.12)

Pievienojiet atpakaļ cauruli (1), sekojot tam, lai aptvere būtu izvietota pareizi.
Novietojiet mašīnu sausā, no nelabvēlīgiem laika apstākļiem aizsargātā vietā un, ja tas ir iespējams, pārklājiet to ar pārvalku (sk. 8.5).

SVARĪGI *Akumulators vienmēr jāglabā vēsā un sausā vietā. Vienmēr uzlādējiet akumulatoru pirms ilgstošas dīkstāves (ilgākas par 1 mēnesi) un atkārtoti uzlādējiet to pirms darba atsākšanas (sk. 6.3.3).*

Atsākot darbu pārliecinieties, ka no caurulēm, no ventiļa un no karburatora nav degvielas noplūdes.

5.4.12 Plates aizsargierīce

Elektroniskā plate ir aprīkota ar aizsargierīci ar automātisko darba atsākšanu, kas pārtrauc ķēdi elektroiekārtas kļūmes gadījumā; ieslēgšanās izraisa dzinēja apturēšanu un par to tiek ziņots ar signāllampiņas izslēgšanu.

Ķēdes atjaunošana notiek automātiski pēc dažām sekundēm; nosakiet un novērsiet kļūmes cēloņus, lai izvairītos no atkārtotas pārtraukšanas.

SVARĪGI *Lai izvairītos no aizsardzības ieslēgšanās:*
– *neinvertējiet akumulatora polaritāti;*
– *nedarbiniet mašīnu bez akumulatora, lai neizraisītu kļūmes uzlādes regulatora darbībā;*
– *sekojiet tam, lai neizraisītu īssavienojumus.*

5.5 LIETOŠANA UZ SLĪPĀM VIRSMĀM (att. 5.13)

Ievērojiet norādītos ierobežojumus **(maks. 10° - 17).**

⚠ UZMANĪBU! ***Uzsākot braukšanu uz slīpām virsmām jābūt īpaši uzmanīgam, lai izvairītos no mašīnas apgāšanās. Samaziniet braukšanas ātrumu pirms slīpa posma, it īpaši braucot lejup.***

⚠ BĪSTAMI! ***Nekādā gadījumā neieslēdziet atpakaļgaitu, lai samazinātu ātrumu braucot lejup: tas var izraisīt kontroles zaudēšanu pār mašīnu, it īpaši uz slidenām virsmām.***

Braucot lejup, ātruma regulēšanas svirai (sk. 4.22) jābūt pozīcijā «N» (lai izmantotu hidrostatiskās transmisijas bremzēšanu) un nepieciešamības gadījumā bremzējiet ar bremzes pedāļa palīdzību.

5.6 DAŽI PADOMI ZĀLIENA UZTURĒŠANAI KOPTĀ STĀVOKLĪ

1. Lai saglabātu smuku, zaļu un mīkstu zālienu, tas ir regulāri jāpļauj, nebojājot zāli. Zālienā var augt dažāda tipa zāle. Ja pļaušanu veic regulāri, pārsvarā aug zāles ar spēcīgām saknēm un tās veido izturīgu zāles segu; un otrādi, ja pļaušanu neveic bieži, galvenokārt attīstās augstas un meža zāles (āboliņš, margrietiņas utt.).
2. Vienmēr ir ieteicams pļaut zāli, kad zāliens ir sauss.
3. Griezējierīcēm jābūt veselām un labi uzasinātām, lai pļaušana būtu tīra un taisna un, lai zāles gali nekļūtu dzelteni.
4. Dzinējs jāizmanto maksimālo apgriezienu režīmā, lai nodrošinātu zāles tīru pļaušanu un pietiekoši spēcīgi novirzītu nopļauto zāli izmešanas kanālā.
5. Pļaušanas biežumam jāatbilst zāles augšanai, nepieļaujot, lai starp pļaušanām zāle izaugtu pārāk augsta.
6. Kad laiks ir silts un sauss, ir rekomendēts turēt zāli nedaudz augstāku, lai samazinātu augsnes žūšanu.
7. Optimāls labi kopta zāliena zāles augstums ir apmēram 4-5 cm un vienas pļaušanas laikā nav ieteicams pļaut vairāk par kopēja augstuma vienu trešdaļu. Ja zāle ir ļoti augsta ir labāk veikt pļaušanu divos piegājienos ar vienas dienas atstarpi; pirmā pļaušana jāveic, uzstādot griezējierīces maksimālajā augstumā un ar mazākiem soļiem, otrā pļaušana jāveic vēlamajā augstumā. (att. 5.14)
8. Zāliena izskats būs labāks, ja pļaušana tiks veikta pamīšus divos virzienos. (att. 5.15)
9. Ja konveijers bieži aizsprostojas ar zāli, ir ieteicams samazināt braukšanas ātrumu, jo tas var būt pārāk liels attiecībā pret zāliena stāvokli; ja problēma paliek, tās iemesls iespējams ir slikti uzasinātas griezējierīces vai deformēts lāpstiņu profils.
10. Pievērsiet īpašu uzmanību pļaušanai pie krūmiem un zemām apmalēm, kas var izjaukt griezējierīču bloka izlīdzinājumu un sabojāt bloka malu un griezējierīces.

6. TEHNISKĀ APKOPE

6.1 DROŠĪBAS REKOMENDĀCIJAS

⚠ UZMANĪBU! ***Ir nekavējoties jāsazinās ar vietējo izplatītāju vai specializēto servisa centru, ja ir konstatētas kļūmes šādu mezglu darbībā***
– ***bremze,***
– ***griezējierīces ieslēgšana un apturēšana;***
– ***priekšgaitas vai atpakaļgaitas piedziņas ieslēgšana.***

6.2 PIEKĻUVE DZINĒJAM (att. 6.1)

Paceļot dzinēja pārsegu (1) var piekļūt zem tā esošajam dzinējam un mehāniskajiem mezgliem.

Ar šo nolūku ir jāveic šādas darbības:
– uzstādiet mašīnu uz līdzenas virsmas, uzstādiet griezējierīču bloku visaugstākajā pozīcijā un ievietojiet zem malas apmēram 65-70 mm biezus balstus (2), lai atbalstītu to nākamo operāciju laikā;
– uzstadiet transmisijas atbloke?anas sviru stavokli «IESLEGTA» (sk. 4.23), jo lai nodro?inatu atruma regule?anas sviras nepiecie?amu mobilitati, stavbremzei jabut izslegtai;
– noņemiet savākšanas maisu;
– atskrūvējiet sviras (3) rokturi un uzstādiet sviru pozīcijā «R»;
– atveriet piekļuves lūku (4) un atskrūvējiet nostiprinātājuzgriezni (5) ar 13 mm atslēgas palīdzību;
– atlaidiet sviru (6), lai griezējierīču bloks nolaistos uz ieliktņiem un turiet to sāniskā pozīcijā, jo tas nebūs fiksēts nevienā no gropēm, satveriet sēdekļa pamatni (7) un atveriet vāku uz iekšpusi.

Aizvēršanas laikā:
– pārliecinieties, ka izmešanas kanāls (8) ir labi novietots uz balsta (9) un atbalstīts pret labo vadotni;
– uzstādiet sviru (3) stāvoklī «R» un nolaidiet vāku (1) līdz sviru (3) un (6) līmenim;
– vispirms iespraudiet sviru (6) tās ligzdā un tad sviru (3), nolaidiet vāku līdz nostiprinātājskrūves atrodas centrā.

⚠ UZMANĪBU! ***c vāka (1) nolaišanas pārbaudiet, vai:***
– izmešanas kanāla kakls (8) pareizi ieiet aizmugurējās izmešanas atverē (10) un tas atbalstās pret balstu (11).

Tad:
– līdz galam pievelciet nostiprinātājuzgriezni (5);
– uzstādiet sviru (6) stāvoklī "7", nofiksējot to atbilstošajā gropē;
– izņemiet ieliktņus (2), uzstādiet atpakaļ sviras (3) rokturi un lūku 4.

6.3 PLĀNOTĀ TEHNISKĀ APKOPE

Šīs tabulas mērķis ir palīdzēt jums saglabāt jūsu mašīnas efektivitāti un drošību.

Tajā ir norādīti galvenie apkopes darbi un to veikšanas biežums. Blakus esošie lauki ļauj jums atzīmēt datumu vai darba stundas, kad tika veikti darbi.

Operācija		Stundas	Izpildīts (datums un laiks)							
1.	**MAŠĪNA**									
1.1	Griezējierīču stiprinājuma un asinājuma pārbaude [3]	25								
1.2	Griezējierīču maiņa [3]	100								
1.3	Dzensiksnas pārbaude [3]	25								
1.4	Dzensiksnas nomaiņa [2] [3]	–								
1.5	Griezējierīču dzensiksnas pārbaude [3]	25								
1.6	Griezējierīču dzensiksnas nomaiņa [2] [3]	–								
1.7	Bremzes pārbaude un regulēšana [3]	25								
1.8	Piedziņas pārbaude un regulēšana [3]	25								
1.9	Griezējierīces ieslēgšanas un bremzēšanas pārbaude [3]	25								
1.10	Visu stiprinājumu pārbaude	25								
1.11	Vispārīga eļļošana [4]	25								
1.12	Pārbaudiet degvielas šļūteni un, ja nepieciešams, nomainiet to [3]	reizi divos gados								
2.	**DZINĒJS** [1]									
2.1	Motoreļļas maiņa	…								
2.2	Gaisa filtra pārbaude un tīrīšana	…								
2.3	Gaisa filtra nomaiņa	…								
2.4	Benzīna filtra pārbaude	…								
2.5	Benzīna filtra nomaiņa	…								
2.6	Sveces kontaktu pārbaude un tīrīšana	…								
2.7	Sveces nomaiņa	…								

[1] Pilnu sarakstu un periodiskumu skatiet dzinēja rokasgrāmatā.
[2] Ja parādās kļūmju pazīmes, sazinieties ar vietējo izplātītāju.
[3] Operācija, kas jāuztic vietējam izplatītājam vai specializētajam servisa centram.
[4] Turklāt, visu šarnīrsavienojumu vispārēja ieeļļošana jāveic katru reizi pirms mašīnas ilgstošas dīkstāves.

6.3.1 Dzinējs (att. 6.2)

Sekojiet visiem dzinēja rokasgrāmatā esošajiem norādījumiem.
Motoreļļas izliešanai izmanto komplektācijā iekļauto šļirci, vispirms atskrūvējiet ielietnes vāciņu (1).

Uzstādiet caurulīti (2) uz šļirces (3) un pilnīgi ielieciet to atverē, tad iesūciet visu motoreļļu. Lai pilnīgi izsūknētu visu motoreļļu, šī operācija ir jāatkārto dažas reizes.

6.3.2 Aizmugurējā ass

Sastāv no hermētiska monolīta mezgla un neprasa tehnisko apkopi; tā ir piegādāta ar pastāvīgu eļļu, kura nav jāmaina vai jāpapildina.

6.3.3 Akumulators (att. 6.3)

Ir ārkārtīgi svarīgi veikt akumulatora rūpīgu tehnisko apkopi, lai nodrošinātu tā ilgu kalpošanas laiku.

Jūsu mašīnas akumulators ir obligāti jāuzlādē šādos gadījumos:
– pirms mašīnas pirmās lietošanas reizes pēc iegādes;
– pirms katras mašīnas ilgstošas dīkstāves;
– pirms ievades ekspluatācijā pēc ilgstošas dīkstāves.

Izlasiet un rūpīgi ievērojiet akumulatoram pievienotajā rokasgrāmatā aprakstīto uzlādēšanas procedūru. Ja procedūra netiek ievērota vai akumulators netiek uzlādēts, akumulatora elementi var tikt neatgriezeniski bojāti.
Izlādējušos akumulatoru **ir jāuzlādē** pēc iespējas ātrāk.

SVARĪGI *Uzlādēšana jāveic, izmantojot ierīci ar konstantu spriegumu. Citas uzlādēšanas sistēmas var neatgriezeniski sabojāt akumulatoru.*

Mašīna ir aprīkota ar uzlādēšanas savienotāju (1), kurš ir jāsavieno ar speciālo uzturēšanas akumulatoru lādētāja savienotāju, kas ir piegādāts ar mašīnu (ja tas ir paredzēts) vai kurš ir pieejams pēc pasūtījuma (sk. 8.3).

SVARĪGI *Šis savienotājs ir jāizmanto tikai ražotāja norādītā uzturēšanas akumulatoru lādētāja pieslēgšanai. Lai to izmantotu:*
– *sekojiet norādījumiem attiecīgajā rokasgrāmatā;*
– *sekojiet norādījumiem akumulatora rokasgrāmatā.*

6.3.4 Eļļošana (att. 6.4)

Ik pēc 100 darbības stundām eļļojiet:
– stūres tapas, izmantojot divus eļļotājus (1);
– kustības vadības sviras šarnīrsavienojumu, izmantojot eļļotāju (2), kuram var piekļūt caur lūku sēdekļa pamatnē.

6.4 DARBU VEIKŠANA MAŠĪNĀ

6.4.1 Griezējierīču bloka izlīdzināšana (att. 6.5)

Griezējierīču bloka pareiza regulēšana ir ļoti svarīga zāliena vienmērīgai pļaušanai.
Gadījumā, ja zāliens tiek pļauts nevienmērīgi, pārbaudiet riepu spiedienu.

Ja ar to nepietiek, lai nodrošinātu vienmērīgu zāliena pļaušanu, sazinieties ar vietējo izplatītāju, lai izlīdzinātu griezējierīču bloku.

6.4.2 Riteņu maiņa (att. 6.6)

Kamēr mašīna atrodas uz līdzenas virsmas, novietojiet balstu zem šasijas nesošā elementa riteņa maiņas pusē.
Riteņi ir piestiprināti ar elastīga gredzena (1) palīdzību, kuru var noņemt ar skrūvgrieža palīdzību.

PIEZĪME *Viena vai abu aizmugurējo riteņu maiņas gadījumā pārliecinieties, vai to ārējo diametru starpība nav lielāka par 8-10 mm; pretējā gadījumā, lai izvairītos no nevienmērīgas pļaušanas, izlīdziniet griezējierīču bloku.*

SVARĪGI *Pirms riteņu uzstādīšanas pārklājiet asi ar ziedi. Uzmanīgi uzstādiet atpakaļ elastīgo gredzenu (1) un atbalstpaplāksni (2).*

6.4.3 Riepu remonts un maiņa

Pēc riteņa pārduršanas tās jānomaina vai jālabo specializētajā riepu servisā, saskaņā ar šī tipa riepai paredzēto metodi.

6.4.4 Drošinātāja maiņa (att. 6.7)

Mašīna ir aprīkota ar dažiem dažāda nomināla drošinātājiem (1), to funkcijas un raksturojumi ir šādi:

– Drošinātājs ar nominālu 10 A = tiek izmantots galveno ķēžu un elektroniskās plates jaudas aizsardzībai, drošinātāja pārdegšana izraisa mašīnas apturēšanu un instrumentu paneļa lampiņas pilnīgu izslēgšanu.
– Drošinātājs ar nominālu 25 A = izmanto uzlādes ķēdes aizsardzībai, par tā izdegšanu liecina akumulatora lādiņa pakāpeniska samazināšanās un grūtības iedarbināšanas laikā.

Ar Honda dzinēju:

– Drošinātājs ar nominālu 10 A = tiek izmantots galveno ķēžu un elektroniskās plates jaudas aizsardzībai, drošinātāja pārdegšana izraisa mašīnas apturēšanu un instrumentu paneļa lampiņas pilnīgu izslēgšanu.
– Drošinātājs ar nominālu 25 A = tiek izmantots uzlādes ķēdes aizsardzībai, uz tā pārdegšanu norāda akumulatora lādiņa progresīva samazināšanās un grūtības iedarbināšanas laikā.
– Drošinātājs ar nominālu T-6,3 A (palēninātš) (2) = tiek izmantots galveno ķēžu un elektroniskās plates jaudas aizsardzībai, drošinātāja pārdegšana izraisa mašīnas apturēšanu un instrumentu paneļa lampiņas pilnīgu izslēgšanu.

Drošinātāja nomināls ir norādīts uz drošinātāja.

SVARĪGI *Izdegušais drošinātājs ir jānomaina pret tāda paša tipa un nomināla drošinātāju, nedrīkst to mainīt pret cita nomināla drošinātāju.* Gadījumā, ja jums neizdodas novērst drošinātāja pārdegšanas cēloni, sazinieties ar vietējo izplatītāju.

6.4.5 Spuldzes nomaiņa (ja tā ir paredzēta) (att. 6.8)

Lampa (18W) ir iesprausta patronā, kuru var atskrūvēt, griežot to pretēji pulksteņrādītāja virzienam ar knaibļu palīdzību.

6.4.6 Griezējierīces demontāža un montāža

⚠ UZMANĪBU! ***Veicot darbus ar griezējierīcēm izmantojiet darba cimdus.***

⚠ UZMANĪBU! ***Vienmēr nomainiet bojātas vai nodilušas griezējierīces; nemēģiniet tās salabot! IZMANTOJIET TIKAI ORIĢINĀLĀS GRIEZĒJIERĪCES!***

Šajā mašīnā ir paredzēts izmantot griezējierīces, uz kurām ir norādīts kods, kas atrodams tabulā ii lappusē.

Ņemot vērā izstrādājuma attīstību, iespējams, ka augstāk norādītās griezējierīces ar laiku tiks nomainītas ar citām ar līdzīgiem raksturlielumiem un lietošanas drošības līmeni.

7. TRAUCĒJUMU MEKLĒŠANAS INSTRUKCIJA

TRAUCĒJUMS	IESPĒJAMS CĒLONIS	RISINĀJUMS
1. Atslēga ir stāvoklī «GAITA», bet signāllampiņa paliek izslēgta	Elektroniskās plates aizsardzības ieslēgšanās šādu iemeslu dēļ: – akumulators ir slikti savienots – ir sajaukta akumulatora polaritāte – nestabils iezemējums – akumulators pilnīgi izlādējies – izdega drošinātājs – plate ir slapja	Uzstādiet atslēgu pozīcijā «APTURĒŠANA» un meklējiet traucējuma cēloni: – pārbaudiet savienojumus (sk. 3.2) – pārbaudiet savienojumus (sk. 3.2) – pārbaudiet savienojumus (sk. 3.2) – uzlādējiet akumulatoru (sk. 6.3.3) – nomainiet drošinātāju (10 A) (sk. 6.4.4) – izžāvējiet ar siltu gaisu
2. Atslēga ir pozīcijā «IEDARBINĀŠANA», lampiņa mirgo un starteris negriežas	– trūkst iedarbināšanas apstiprinājuma	– pārbaudiet, vai tiek ievēroti apstiprinājuma nosacījumi (sk. 5.2.a)

TRAUCĒJUMS	IESPĒJAMS CĒLONIS	RISINĀJUMS
3. Atslēga ir stāvoklī «IEDARBINĀŠANA», lampiņa mirgo un starteris negriežas	– akumulators ir nepietiekoši uzlādēts – izdedzis uzlādes drošinātājs – iedarbināšanas releja kļūme	– uzlādējiet akumulatoru (sk. 6.2.3) – nomainiet drošinātāju (25 A) (sk. 6.4.4) – sazinieties ar vietējo izplatītāju
4. Atslēga ir stāvoklī «IEDARBINĀŠANA», starteris griežas, bet dzinēju nevar neiedarbināt	– akumulators ir nepietiekoši uzlādēts – benzīns netiek padots – aizdedzes defekts	– uzlādējiet akumulatoru (sk. 6.3.3) – pārbaudiet līmeni tvertnē (sk. 5.3.3) – atveriet ventili (ja tas ir paredzēts) (sk. 5.4.1) – pārbaudiet benzīna filtru – pārbaudiet sveces vada uzgaļa stiprinājumu – pārbaudiet elektrodu tīrību un attālumu starp tiem
5. Grūtības iedarbināšanas laikā vai dzinēja nevienmērīga darbība	– karburācijas problēmas	– notīriet vai nomainiet gaisa filtru – notīriet karburatora pludiņkameru – iztukšojiet tvertni un ielejiet svaigu benzīnu – pārbaudiet un nepieciešamības gadījumā nomainiet benzīna filtru
6. Dzinēja jaudas kritums pļaušanas laikā	– kustības ātrums ir pārāk liels attiecībā pret pļaušanas augstumu	– rsamaziniet kustības ātrumu un/vai palieliniet pļaušanas augstumu (sk. 5.4.5)
7. Dzinējs darba laikā izslēdzas un lampiņa mirgo	Elektroniskās plates aizsardzības ieslēgšanās šādu iemeslu dēļ: – drošības ierīču ieslēgšanās	Uzstādiet atslēgu pozīcijā “APTURĒŠANA” un meklējiet traucējuma cēloni: – pārbaudiet, vai tiek ievēroti apstiprinājuma nosacījumi (sk. 5.2.b)
8. Dzinējs izslēdzas un lampiņa izslēdzas	Elektroniskās plates aizsardzības ieslēgšanās šādu iemeslu dēļ: – izlādējies akumulators – uzlādēšanas regulatora izraisīts pārspriegums – akumulators ir slikti savienots (nestabili kontakti)	Uzstādiet atslēgu pozīcijā “APTURĒŠANA” un meklējiet traucējuma cēloni: – uzlādējiet akumulatoru (sk. 6.3.3) – sazinieties ar autorizēto tehniskā atbalsta centru – pārbaudiet akumulatora savienojumus (sk. 3.2)
9. Dzinējs izslēdzas un lampiņa paliek ieslēgta	– problēmas ar dzinēju	– sazinieties ar autorizēto tehniskā atbalsta centru
10. Nevar ieslēgt griezējierīces vai tās neapstājas uzreiz pēc izslēgšanas	– problēmas ar sajūga sistēmu	– sazinieties ar vietējo izplatītāju
11. Neregulāra pļaušana un nepietiekoša savākšana	– griezējierīču bloks nav izvietots paralēli zemei – griezējierīču zema efektivitāte – kustības ātrums ir pārāk liels attiecībā pret pļaujamās zāles augstumu – kustības ātrums ir pārāk liels attiecībā pret pļaujamās zāles augstumu – kanāla aizsprostojums	– pārbaudiet spiedienu riepās (sk. 5.3.2) – izlīdziniet griezējierīču bloku attiecībā pret zemi (sk. 6.4.1) – sazinieties ar vietējo izplatītāju – samaziniet kustības ātrumu un/vai paceliet griezējierīču bloku (sk. 5.4.5) – uzgaidiet, kamēr zāle izžūs – noņemiet savākšanas maisu un iztukšojiet kanālu (sk. 5.4.7)

TRAUCĒJUMS	IESPĒJAMS CĒLONIS	RISINĀJUMS
12. Spēcīga vibrācija darba laikā	– griezējierīču bloks ir pilns ar zāli – griezējierīces nav līdzsvarotas vai ir izļodzījušies – stiprinājumi ir izļodzījušies	– iztīriet griezējierīču bloku (sk. 5.4.10) – sazinieties ar vietējo izplatītāju – pārbaudiet un pieskrūvējiet dzinēja un šasijas stiprinājuma skrūves
13. Nevienmērīga vai neefektīva bremzēšana	– bremze nav noregulēta pareizi	– sazinieties ar vietējo izplatītāju
14. Nevienmērīga kustība uz priekšu, nepietiekoša piedziņa augšupceļā vai mašīnas priekšgals mēdz pacelties gaisā	– problēmas ar siksnu vai sajūgu	– sazinieties ar vietējo izplatītāju
15. Kamēr dzinējs darbojas, pēc sajūga pedāļa nospiešanas mašīna nekustas	– atbloķēšanas svira ir pozīcijā «B»	– uzstādiet to poz. «A» (sk. 4.23)
16. Mašīna sāk spēcīgi vibrēt	– bojājums vai izļodzījušas daļas	– apturiet mašīnu un atvienojiet sveces vadu – pārbaudiet, vai mašīnai nav bojājumu; – pārbaudiet, vai ir izļodzījušas detaļas un pievelciet tās – veiciet pārbaudes, detaļu nomaiņu vai remontu specializētajā centrā

Ja pēc augstāk aprakstīto operāciju veikšanas traucējumi paliek, sazinieties ar vietējo izplatītāju.

⚠ UZMANĪBU! ***NNekādā gadījumā nemēģiniet veikt sarežģītu remontu, ja jums nav nepieciešamu līdzekļu un tehnisko zināšanu. Jebkurš slikti veikts remonts automātiski anulē garantiju un atbrīvo ražotāju no jebkāda veida atbildības.***

8. PIEDERUMI

8.1

- UZTURĒŠANAS AKUMULATORU LĀDĒTĀJS (att. 8.1 Nr. 41)

Ļauj uzturēt akumulatoru labā stāvoklī dīkstāves laikā, nodrošinot optimālu uzlādes līmeni un ilgāku kalpošanas laiku.

- MULČĒŠANAS KOMPLEKTS (att. 8.1 Nr. 42)

Sīki sasmalcina nopļauto zāli un atstāj to uz zāliena, kā alternatīva tās savākšanai savākšanas maisā.

- PĀRVALKS (att. 8.1 Nr. 43)

Aizsargā mašīnu no putekļiem, kamēr tā netiek izmantota.

LET OP: VOORALEER DE MACHINE TE GEBRUIKEN, DIENT MEN DEZE HANDLEIDING AANDACHTIG TE LEZEN. Bewaren voor toekomstige behoeften

Voor de motor en de batterij wordt verwezen naar de relatieve handleidingen.

INHOUDSOPGAVE

1. VEILIGHEIDSVOORSCHRIFTEN 1
2. EER DE MACHINE KENNEN 5
3. HET UITPAKKEN EN MONTEREN 6
4. BEDIENINGSELEMENTEN 8
5. GEBRUIKSVOORSCHRIFTEN 9
   - 5.1 Veiligheidsaanbevelingen 9
   - 5.2 Toepassingen voor de tussenkomst van de beveiligingssystemen 10
   - 5.3 Uit te voeren werkzaamheden voor de ingebruikname 10
   - 5.4 Gebruik van de machine 11
   - 5.5 Gebruik op hellend terrein 13
   - 5.6 AEen aantal tips om altijd een mooi gazon te hebben 13
6. ONDERHOUD 14
   - 6.1 Veiligheidsaanbevelingen 14
   - 6.2 Toegang tot de motor 14
   - 6.3 Gewoon onderhoud 14
   - 6.4 Ingrepen aan de machine 16
7. RICHTLIJNEN OM PROBLEMEN VAST TE STELLEN 17
8. ACCESSOIRES 20

HOE DE HANDLEIDING LEZEN

In de tekst van de handleiding worden enkele paragrafen, die gegevens van bijzonder belang bevatten met betrekking tot de veiligheid of de werking, gekenmerkt door diverse symbolen die de volgende betekenis hebben:

OPMERKING *of* **BELANGRIJK**

Verstrekt nadere gegevens of andere elementen ter aanvulling op hetgeen daarvoor vermeld is, om te voorkomen dat de machine beschadigd wordt of er schade veroorzaakt wordt.

⚠ LET OP! ***Gevaar van persoonlijk letsel of letsel aan anderen in geval van niet inachtneming.***

⚠ GEVAAR! ***Kans op ernstig persoonlijk letsel of ernstig letsel aan anderen met gevaar voor dodelijke ongelukken, in geval van niet inachtneming.***

In de handleiding zijn verschillende versies van de machine beschreven, die hoofdzakelijk de volgende verschillen kunnen vertonen:

– de aanwezigheid van componenten of onderdelen die niet altijd voorradig zijn in de verschillende regio's;
– speciale uitrustingen.

Het symbool "↩" geeft elk verschil aan met betrekking tot het gebruik, gevolgd door de indicatie van de versie waar het betrekking op heeft.

OPMERKING *De aanwijzingen "voor", "achter", "rechts" en "links" hebben betrekking op de zitpositie van de gebruiker. (Afb. 1.1)*

BELANGRIJK *Voor alle gebruiks- en onderhoudswerkzaamheden met betrekking tot de motor en de accu die niet beschreven zijn in deze handleiding, dienen de specifieke handleidingen, die een aanvullend deel van de geleverde documentatie zijn, te worden geraadpleegd.*

1. VEILIGHEIDSNORMEN die strikt moeten opgevolgd worden

A) VOORBEREIDING

1) LET OP! Lees deze aanwijzingen aandachtig alvorens de machine te gebruiken. Zorg dat u vertrouwd raakt met de bedieningsknoppen en in staat bent de machine op de juiste wijze te gebruiken. Leer de motor snel af te zetten. Het niet in acht nemen van de voorschriften en instructies kan brand en/of ernstige letsels veroorzaken. Bewaar alle waarschuwingen en instructies om ze in de toekomst te kunnen raadplegen.
2) Laat nooit toe dat de machine gebruikt wordt door kinderen of door personen die niet vertrouwd zijn met deze aanwijzingen. De minimale leeftijd van de gebruiker kan landelijk gereglementeerd zijn.
3) Gebruik de machine nooit als er personen, met name kinderen, of dieren in de buurt zijn
4) Gebruik de machine nooit indien de gebruiker vermoeid of onwel is, of indien hij geneesmiddelen, drugs, alcohol of andere stoffen ingenomen heeft die negatieve invloed kunnen hebben zijn voor zijn reactievermogen en aandacht.
5) Denk eraan dat de persoon die de machine bedient of de gebruiker aansprakelijk is voor ongevallen en onvoorziene gebeurtenissen die personen of hun eigendommen kunnen overkomen. Het valt onder de verantwoordelijkheid van de gebruiker om de risico's, die het terrein waar hij op moet werken met zich mee kan brengen, te beoordelen en om alle nodige voorzorgsmaatregelen te treffen met het oog op zijn eigen

veiligheid en die van anderen, met name op hellingen, hobbelige, gladde of instabiele terreinen.
6) Indien men de machine aan derden wil geven of lenen, moet men zich ervan verzekeren dat de gebruiker de gebruiksaanwijzingen in dit handboek doorneemt.
7) Vervoer geen kinderen of andere passagiers op de machine, aangezien deze zouden kunnen vallen en zware letsels kunnen opdoen en een veilig rijgedrag in het gedrang brengen.
8) De bestuurder van de machine moet nauwgezet de instructies voor het rijden in acht nemen en met name:
– Zich niet laten afleiden en de nodige concentratie behouden tijdens het werk;
– Eraan denken dat een machine die van een helling afglijdt niet gestopt kan worden door de rem te gebruiken. De voornaamste oorzaken waardoor de macht over het stuur kwijt geraakt kan worden zijn:
  • Onvoldoende grip van de wielen;
  • Overdreven snelheid;
  • Niet passende remming;
  • De machine is niet geschikt voor het doel waarvoor zij gebruikt wordt;
  • Gebrek aan kennis van de gevolgen die de toestand waarin het terrein zich bevindt kan hebben en hellingen in het bijzonder;
  • Onjuist gebruik als trekvoertuig.

9) De machine is voorzien van een reeks microschakelaars en veiligheidsinrichtingen die nooit gewijzigd of verwijderd mogen worden, op straffe van het verval van de garantie en de afwijzing van alle aansprakelijkheid vanwege de fabrikant. Vooraleer de machine te gebruiken, dient men steeds na te gaan of de veiligheidsinrichtingen werkzaam zijn.

B) VÓÓR HET GEBRUIK

1) Gebruik tijdens het gebruik van de machine steeds stevige antislip-werkschoenen en een lange broek. Bedien de machine niet met blote voeten of met open sandalen. Draag geen kettingen, armbanden, kledij met loshangende delen, of met veters of dassen. Lang haar moet zorgvuldig bijeengebonden worden. Draag altijd gehoorbescherming.
2) Controleer grondig de hele werkzone en verwijder alles wat van de machine weg zou kunnen springen of de snijgroep en de motor zou kunnen beschadigen (keien, takken, ijzerdraad, beenderen, enz.)
3) LET OP: GEVAAR! Benzine is bijzonder brandbaar.
– Bewaar de brandstof in speciale reservoirs;
– Vul de brandstof, met een trechter, alleen buiten en rook niet tijdens deze werkzaamheden en wanneer u met de brandstof bezig bent;
– Giet de brandstof in de tank vóórdat u de motor aanzet: als de motor aanstaat of warm is mag u geen benzine toevoegen of de dop van de benzinetank afdraaien;
– Als u benzine gemorst hebt mag u de motor niet starten maar dient u de machine uit de buurt van de plek waar u de benzine gemorst hebt te brengen en voorkomen dat er brand ontstaat. U dient te wachten totdat de brandstof verdampt is en de benzinedampen opgelost zijn:
– Draai de dop altijd weer goed op de tank van de machine en het benzinereservoir.

4) Vervang de geluiddempers als deze defect zijn
5) Ga vóór het gebruik over op een algemene controle van de machine, en in het bijzonder: het uitzicht van de snij-inrichting, en controleer of de schroeven en de snijgroep niet versleten of beschadigd zijn. Vervang de snij-inrichtingen en de beschadigde of versleten schroeven en bloc om ervoor te zorgen dat het maaidek in balans blijft. Eventuele herstellingen moeten nabij een gespecialiseerd centrum uitgevoerd worden.
6) Controleer regelmatig de staat van de batterij, Vervang ze in geval van beschadigingen aan het omhulsel, aan het deksel of aan de klemmen.
7) Vooraleer het werk aan te vangen, dient men steeds de beschermingen op de uitgang te monteren (opvangzak, zijdelingse aflaatbeveiliging of achterste aflaatbeveiliging).

C) TIJDENS HET GEBRUIK

1) Start de motor niet in gesloten ruimten waar zich gevaarlijke koolstofmonoxide kan ontwikkelen. Het starten dient altijd in de open lucht of in een goed geventileerde ruimte te gebeuren. Onthoud steeds dat de aflaatgassen giftig zijn.
2) Werk enkel bij daglicht of met een goede kunstmatige verlichting en bij goede zichtbaarheid. Verwijder personen, kinderen en dieren uit de werkzone.
3) Vermijd, indien mogelijk, op nat gras te werken. Vermijd te werken in de regen en bij risico op onweer. Gebruik de machine nooit bij slechte weersomstandigheden, en zeker niet bij kans op bliksem.
4) Voordat u de motor start dient u het mes los te koppelen, de versnelling (bij modellen met mechanische aandrijving) of de snelheidsregelaar (bij modellen met hydrostatische aandrijving) in de “vrije” stand te zetten en de machine op de handrem te zetten.
5) Let bijzonder goed op bij het benaderen van hindernissen die de zichtbaarheid kunnen beperken.
6) Schakel de handrem in wanneer de machine geparkeerd wordt.
7) De machine mag nooit gebruikt worden op

hellingen van meer dan 10° (17%), onafgezien van de looprichting.
8) Denk eraan dat er geen “veilige” hellingen bestaan. Let bijzonder goed op bij hellingen. Om omkantelen of verlies van controle over de machine te vermijden, raadt men aan:
– Niet plotseling te stoppen of weg te rijden bij het op- of afrijden van een helling;
– De koppeling altijd voorzichtig laat opkomen en altijd een versnelling ingeschakeld te houden (bij modellen met mechanische aandrijving) of de snelheidsregelaar (bij modellen met hydrostatische aandrijving) geleidelijk naar een hogere stand te schuiven;
– De snelheid op hellingen en in smalle bochten laag te houden;
– Goed op bobbels, goten en verborgen gevaren te letten;
– Het gazon in geen geval te maaien in de dwarsrichting ten opzichte van de helling. Maai een hellend gazon altijd van boven naar beneden en nooit in de dwarsrichting. Pas erg goed op bij het veranderen van richting en let erop niet op obstakels te stuiten (bijv. stenen, takken, wortels, enz.). Deze obstakels kunnen het zijwaarts glijden en het omkiepen van de machine veroorzaken of de macht over het stuur doen verliezen.
9) Vertraag de snelheid op hellingen alvorens van richting te veranderen. Op een helling dient de handrem altijd te worden ingeschakeld alvorens de machine te verlaten en onbeheerd achter te laten.
10) Wees zeer voorzichtig nabij ravijnen, grachten of dijken. De machine kan omkantelen indien een wiel over de rand gaat of indien de rand inzakt.
11) Let zeer goed op bij het achteruit rijden en werken. Kijk achteruit voor en na het achteruit rijden om u ervan te verzekeren dat er geen hindernissen zijn.
12) Schakel de snij-inrichting of de krachtafnemer uit bij het oversteken van zones zonder gras, bij het verplaatsen van of naar de zone die gemaaid moet worden en breng de snijgroep omhoog.
13) Let goed op het verkeer, wanneer de machine dicht bij de straat gebruikt wordt.
14) LET OP! De machine is niet goedgekeurd om op de openbare weg te rijden. Ze mag (volgens het Wegverkeersregelement) uitsluitend gebruikt worden op privé-terrein dat voor verkeer gesloten is.
15) Gebruik de machine niet indien de beschermingen beschadigd zijn, of zonder de opvangzak, zonder de zijdelingse of de achterste aflaatbeveiliging.
16) Breng uw handen en voeten nooit nabij of onder de draaiende delen. Blijf steeds op afstand van de aflaatopening.
17) De machine niet in hoog gras laten staan met een draaiende motor, teneinde geen risico op brand te veroorzaken.
18) De aflaat nooit op personen richten wanneer de toebehoren gebruikt worden.
19) Gebruik enkel toebehoren die goedgekeurd werden door de fabrikant van de machine.
20) Gebruik de machine niet indien de toebehoren/werktuigen niet op de voorziene plaatsen geïnstalleerd zijn.
21) Let op bij het gebruik van opvangzakken en toebehoren die de stabiliteit van de machine kan wijzigen, in het bijzonder op hellingen.
22) Wijzig de afstelling van de motor niet en laat het toerental van de motor niet buitengewoon hoog oplopen.
23) Raak de onderdelen van de motor die tijdens het gebruik heet worden, niet aan. Gevaar voor brandwonden.
24) Ontkoppel de snij-inrichting of de krachtafnemer, zet in vrije stand en schakel de handrem in, stop de motor en verwijder de sleutel, (verzeker u ervan dat alle bewegende delen volledig stil staan):
– Elke keer wanneer men de machine onbewaakt laat of de bestuurdersplaats verlaat:
– Vooraleer blokkeringen te verhelpen of vooraleer het windkanaal vrij te maken;
– Vóórdat u de machine controleert, schoonmaakt of eraan werkt;
– Nadat er op een vreemd voorwerp gestoten is. Controleer de machine op eventuele beschadigingen en voer de nodige reparaties uit alvorens ze opnieuw te gebruiken;
25) Ontkoppel de snij-inrichting of de krachtafnemer en stop de motor, (verzeker u ervan dat alle bewegende delen volledig stil staan):
– Alvorens brandstof bij te vullen;
– Elke keer wanneer u de opvangzak verwijdert of opnieuw monteert;
– Elke keer wanneer u de zijdelingse aflaatdeflector verwijdert of opnieuw monteert;
– Vooraleer de maaihoogte af te stellen indien dit niet vanuit de plaats van de bestuurder uitgevoerd kan worden.
26) Ontkoppel de snij-inrichting of de krachtafnemer tijdens het vervoer en telkens wanneer deze niet gebruikt worden.
27) Geef gas terug vooraleer de motor stil te zetten. Sluit de toevoer van de brandstof af aan het einde van het werk, volgens de aanwijzingen in het handboekje.
28) Let goed op de snijgroep met meerdere snij-inrichtingen, aangezien een draaiende snij-inrichting ook de andere zou kunnen doen draaien.
29) LET OP: – In geval van breuken of ongevallen tijdens het werk, dient men de motor onmiddellijk stil te zetten en de machine te verwijderen om geen verdere schade te berokkenen; in

geval van ongevallen met persoonlijke letsels of letsels aan derden, dient men onmiddellijk de meest geschikte eerste-hulp-procedures te volgen voor de situatie en zich tot een gezondheidsstructuur te richten voor de nodige zorgen. Verwijder zorgvuldig eventuele resten die schade of letsels aan personen of dieren kunnen veroorzaken indien ze onopgemerkt blijven.
30) LET OP – Het niveau van het geluid en van de trillingen dat aangegeven is in deze handleiding, zijn de maximale waarden voor het gebruik van de machine. Het gebruik van een niet gebalanceerde snij-inrichting, een overdreven snelheid van de beweging en gebrekig onderhoud hebben een negatieve invloed op het geluidsniveau en op de trillingen. Bijgevolg is het noodzakelijk preventieve maatregelen te treffen om mogelijke schade ten gevolge van een hoog geluidsniveau en stress van trillingen te vermijden; zorg voor het onderhoud van de machine, draag gehoorbescherming, maak pauzes tijdens het werk.

D) ONDERHOUD EN OPSLAG

⚠ **Laat de motor afkoelen voordat u de machine opbergt.**

⚠ **Draaiende motoren produceren warmte en de uitlaatdemper wordt extreem heet. Om brandgevaar te voorkomen, laat u de motor en de uitlaatdemper afkoelen voordat u deze opbergt. Verwijder ook alle opgehoopt vuil, zoals bladeren, gras en struikgewas, uit de uitlaatdemper.**

1) LET OP! - Haal de sleutel uit het contact en lees de bijgeleverde instructies alvorens enige reinigings-, of onderhoudswerkzaamheden te verrichten. Draag geschikte kleding en werkhandschoenen voor alle handelingen die gevaarlijk kunnen zijn voor de handen.
2) LET OP! – Gebruik de machine nooit als er onderdelen versleten of beschadigd zijn. De defecte of beschadigde onderdelen moeten vervangen en niet gerepareerd worden. Gebruik uitsluitend originele reserveonderdelen: het gebruik van niet originele en/of niet goed gemonteerde onderdelen beïnvloedt de veiligheid van de machine, kan ongelukken of persoonlijk letsel aanrichten en de fabrikant kan hiervoor niet aansprakelijk gesteld worden.
3) Alle onderhoudshandelingen en afstellingen die niet beschreven zijn in deze handleiding moeten uitgevoerd worden door uw Verkoper of in een gespecialiseerd Centrum dat beschikt over de nodige kennis en uitrustingen om de werken correct uit te voeren, met respect voor het oorspronkelijk niveau van veiligheid van de machine. Handelingen die uitgevoerd werden in niet geschikte structuren of door onbekwame personen doen elke vorm van garantie en alle verplichtingen of aansprakelijkheid van de Fabrikant vervallen.
4) Verwijder na ieder gebruik de sleutel en controleer of er geen beschadigingen zijn.
5) Laat bouten en schroeven vastgedraaid zitten om er zeker van te zijn dat de machine altijd op een veilige manier gebruiksklaar is. Als u regelmatig onderhoud pleegt, zal de werking ervan veilig blijven en zal het prestatieniveau bewaard blijven.
6) Controleer regelmatig of de schroeven van de snij-inrichting correct vastgedraaid zijn.
7) Draag werkhandschoenen om de snij-inrichtingen te hanteren, te demonteren of opnieuw te monteren.
8) Let op de balans van de snij-inrichtingen, wanneer deze geslepen worden. Alle handelingen die betrekking hebben op de snij-inrichtingen (demontage, slijpen, in balans brengen, hermontage en/of vervanging) vergen een specifieke vaardigheid en het gebruik van geschikt gereedschap; uit veiligheidsoverwegingen moeten deze handelingen daarom steeds uitgevoerd worden in een gespecialiseerd centrum.
9) Controleer regelmatig de werkzaamheid van de remmen. Het is zeer belangrijk het onderhoud van de remmen goed uit te voeren en, indien nodig, ze te herstellen.
10) Controleer regelmatig de zijdelingse aflaatbeveiliging, of de achterste aflaatbeveiliging, de opvangzak en het zuigrooster. Vervang ze indien ze beschadigd zijn.
11) Vervang de labels met instructies en waarschuwingen, indien deze beschadigd zijn.
12) Als de machine opgeborgen of onbeheerd achtergelaten moet worden, dient de snijgroep omlaag gezet te worden
13) Berg de machine op in een plaats die niet toegankelijk is voor kinderen.
14) Zet de machine niet met benzine in de tank in een ruimte waar de benzinedampen met vlammen, vonken of een warmtebron in aanraking zouden kunnen komen.
15) Laat de motor eerst afkoelen alvorens de machine de machine in eender welke ruimte op te bergen.
16) Om brandgevaar zoveel mogelijk te beperken dienen de motor, de geluiddemper van de uitlaat, de accubak en de benzinetank vrij gehouden te worden van gras, bladeren of teveel vet. Leeg de opvangzak en laat geen containers met gemaaid gras in gesloten ruimtes achter.
17) Om het risico op brand te verminderen, dient men regelmatig na te gaan of er geen olie- en/of brandstoflekken zijn.
18) Als u de tank moet ledigen, dient u dit in de open lucht te doen en wanneer de motor koud is.
19) Laat de sleutels nooit op de machine zitten,

of laat ze niet binnen het bereik van kinderen of niet geschikte personen. Haal de sleutel uit het contact alvorens enige onderhoudswerkzaamheden te verrichten

E) TRANSPORT

1) LET OP! - Als de machine op een vrachtwagen of op een oplegger vervoerd moet worden, dient men toegangshellingen met geschikte draagkracht, breedte en lengte te gebruiken. Laat de machine met de motor uitgeschakeld, zonder bestuurder en enkel duwend, met een geschikt aantal personen. Sluit, alvorens de machine te vervoeren, de benzinekraan (indien voorzien), zet de snijgroep of het toebehoren in de laagste stand, schakel de handrem in en zorg dat de machine goed vastzit aan het vervoermiddel met touwen of kettingen.

F) MILIEUBESCHERMING

1) De milieubescherming moet een belangrijk en prioritair aspect vormen voor het gebruik van de machine, ten gunste van de civiele samenleving en de omgeving waarin we leven. Wees geen storend element voor uw buren.
2) Volg nauwgezet de plaatselijke normen voor het verwerken van de verpakking, olie, benzine, filters, versleten delen of eender welk element met een sterke invloed op de omgeving; dit afval mag niet met de huisafval weggeworpen worden, maar moet gescheiden worden en aan speciale verzamelcentra toevertrouwd worden, die de recyclage van de materialen zullen verzorgen.
3) Volg nauwkeurig de lokale normen op voor de afdanking van het snijafval.
4) Bij het buiten bedrijf stellen van de machine, mag deze nooit in het milieu achtergelaten worden maar moet ze naar een opvangcentrum gebracht worden, volgens de geldende lokale normen.

2. LEER DE MACHINE KENNEN

2.1 BESCHRIJVING VAN DE MACHINE EN GEBRUIKSGEBIED

Deze machine is een tuingereedschap en met name een grasmaaier met zittende bediener.
De machine is voorzien van een motor, die de snij-inrichting inschakelt, beschermd door een carter, en een aandrijvingsgroep die de beweging aan de machine doorgeeft.
De bediener kan de machine bedienen en de hoofdcommando's inschakelen terwijl hij steeds op zijn plaats blijft zitten.
De inrichtingen die op de machine gemonteerd zijn, zorgen voor het stilvallen van de motor en de snij-inrichting binnen enkele seconden indien de handelingen van de bediener niet overeenstemmen met de voorziene veiligheidscondities.
In de handleiding is zowel de machine met een mechanische overbrenging als met een hydrostatische overbrenging beschreven.

Voorzien gebruik

Deze machine is ontworpen en gebouwd voor het maaien van gras.
Het gebruik van bijzonder toebehoren, voorzien door de Fabrikant als oorspronkelijke uitrusting of afzonderlijk aan te kopen, staat toe dit werk uit te voeren volgens de verschillende werkwijzen die in deze handleiding of in de instructies die met het toebehoren geleverd worden, beschreven zijn.
Tegelijkertijd kan de mogelijkheid bijkomend toebehoren te gebruiken (indien voorzien door de Fabrikant) het gebruik ervan uitbreiden naar andere functies, volgens de limieten en condities die beschreven zijn in de instructies die het toebehoren zelf vergezellen.

Type gebruiker

Deze machine is bestemd voor gebruik door consumenten, d.w.z. door niet professionele bedieners. Deze machine is bestemd voor een amateuriëel gebruik.

Onjuist gebruik

Eender welk ander gebruik, dat afwijkt van wat hierboven beschreven is, kan gevaarlijk zijn en schade berokkenen aan personen en/of zaken.
De volgende situaties behoren tot het onjuist gebruik (bijvoorbeeld, maar niet uitsluitend):
- gebruik van de machine op onstabiele, gladde, bevroren, stenige of oneffen terreinen, in geval van plassen of moerassen die niet toestaan de consistentie van het terrein in te schatten;
- de snij-inrichting aanschakelen op zones zonder gras.
- gebruik van de machine voor het verzamelen van bladeren of afval;

Het onjuist gebruik brengt verval van zowel de garantie als de aansprakelijkheid van de fabrikant teweeg waardoor de gebruiker zelf verantwoordelijk is voor schade of letsel die hijzelf of anderen oplopen.

2.2 IDENTIFICATIELABEL EN ONDERDELEN VAN DE MACHINE (zie afbeeldingen op pag. ii)

1. Geluidsniveau
2. CE-overeenstemmingskenteken

3. Bouwjaar
4. Vermogen en bedrijfstoerental van de motor
5. Machinetype
6. Serienummer
7. Massa van de machine met lege tank in kg
8. Naam en adres van de fabrikant
9. Type overbrenging (indien aangeduid)
10. Artikelcode

Het voorbeeld van de verklaring van overeenstemming bevindt zich op de voorlaatste pagina van de handleiding.



/___/___/___/___/___/___/___/

Vul hier het serienummer van de machine in (6) Onmiddellijk na de aankoop van de machine, worden de identificatienummers (3 – 5 – 6) in de hiertoe bestemde ruimten op de laatste pagina van de handleiding genoteerd.
De machine bestaat uit een serie hoofdcomponenten die de volgende werking hebben:

11. Snijgroep: dit is de carter die de draaiende snij-inrichtingen omvat.
12. Snij-inrichtingen: dit zijn de elementen die ervoor dienen om het gras te maaien; de windvleugels die aan de uiteinden zitten bevorderen de afvoer van het gemaaid gras naar het uitwerpkanaal.
13. Uitwerpkanaal: dit is het verbindingselement tussen het maaidek en de opvangzak.
14. Opvangzak: dient niet alleen om het gemaaide gras op te vangen, maar vormt bovendien een veiligheidselement, daar het voorkomt dat eventuele voorwerpen, die door de snij-inrichtingen meegenomen worden, ver van de machine weg kunnen schieten.
15. Motor: brengt de beweging naar zowel de snij-inrichtingen als de wielaandrijving over; de kenmerken en gebruiksvoorschriften van de motor staan in een specifieke handleiding aangegeven.
16. Batterij: levert de energie om de motor te kunnen starten; de kenmerken en gebruiksvoorschriften staan in een specifieke handleiding aangegeven.
17. Bestuurdersplaats: dit is de werkplaats van de bestuurder, uitgerust met een sensor die de aanwezigheid van de bestuurder waarneemt met het oog op de werking van de beveiligingssystemen.
18. Waarschuwings- en veiligheidslabels: herinneren aan de belangrijkste bepalingen om veilig te werken.
19. Inspectieluikje: voor een gemakkelijke toegang tot de bougie, de kraan van de benzine en de bevestigingsbout van de motorkap.
20. Zuigrooster: bevordert de toevoer van de lucht in de snijgroep en verhindert dat vreemde voorwerpen langs de voorkant weggeschoten worden.

2.3 VEILIGHEIDSVOORSCHRIFTEN

Uw grasmaaier moet voorzichtig gebruikt worden. Om daaraan herinnerd te worden bevinden zich op de machine een aantal stickers die door middel van afbeeldingen op de belangrijkste voorzorgsmaatregelen wijzen. Deze afbeeldingen worden als een aanvullend deel van de machine beschouwd. Als een sticker loslaat of onleesbaar wordt, dient er contact met de leverancier te worden opgenomen voor vervanging. Hun betekenis is hieronder weergegeven.

31. Let op: Lees de aanwijzingen alvorens de machine te gebruiken.
32. Let op: Haal de sleutel uit het contact en lees de instructies alvorens elke willekeurige onderhouds- of reparatie-ingreep uit te voeren.
33. Gevaar! Wegschietende voorwerpen: Gebruik de machine nooit zonder de bescherming aan de uitgang!
34. Gevaar! Wegschietende voorwerpen: Houd personen op een afstand.
35. Gevaar! Omkantelen van de machine: Gebruik deze machine niet op hellingen van meer dan 10°.
36. Gevaar! Verminking: Zorg ervoor dat kinderen op een afstand van de machine blijven als de motor aanstaat.
37. Gevaar voor snijwonden: Bewegende snij-inrichtingen. Steek uw handen of voeten niet in de holte van de snij-inrichtingen.
38. Let op! Houd u op afstand van de hete oppervlakken.
39. Voorkom letsels door meeslepen van de riemen: Schakel de machine niet aan wanneer de beschermingen niet gemonteerd zijn. Blijf op afstand van de riemen.

OPMERKING *De afbeeldingen die overeenstemmen met de teksten van hoofdstuk 3 en daarop volgende bevinden zich op de pagina's iii en daaropvolgende van deze handleiding.*

3. HET UITPAKKEN EN MONTEREN

Om vervoers- en opslagredenen worden sommige onderdelen van machine niet direct in de fabriek gemonteerd. Zij dienen na het uitpakken gemonteerd te worden aan de hand van de volgende instructies.

BELANGRIJK *De machine wordt zonder motorolie en benzine geleverd. Vòòrdat de motor in werking wordt gesteld dient er dan ook olie en benzine bijgevuld te worden aan de hand van de voorschriften die in het instructieboekje van de motor staan aangegeven.*

⚠ LET OP! ***De machine moet op een vlakke en solide ondergrond uitgepakt en gemonteerd worden, met voldoende bewegingsruimte voor de machine en de verpakking, en steeds met gebruik van geschikte werktuigen.***

3.1 HET UITPAKKEN

Bij het verwijderen van de verpakking dient erop gelet te worden dat de losse onderdelen en de uitrustingen niet zoekraken. Zorg er voor de snijgroep niet te beschadigen op het moment dat de machine van de pallet wordt afgereden.
De standaard-verpakking bevat:
– de machine zelf;
– het stuurwiel;
– de stoel;
– de verlenging van de bedienhendel voor inschakeling van de snij-inrichting;
– de bedekking van het dashboard;
– de mof van de kolom van het stuur;
– de onderdelen van de opvangzak;
– de spuit voor het opzuigen van de olie uit de motor;
– een enveloppe met de handleiding, de documenten en de meegeleverde schroeven die eveneens 2 contactsleutels bevat en een reservebougie van 10 Ampere (6,3 A bij motor Honda).

OPMERKING *Zet de snijgroep in de hoogste stand om beschadiging ervan te voorkomen en let zeer goed op als de machine van de pallet wordt afgereden.*

Hydrostatische aandrijving

– Om de machine makkelijker van de pallet te halen en te verplaatsen, verplaatst men de hendel voor het loskoppelen van de achterste transmissie in pos. «B» (zie 4.21.3).

De verpakking moet volgens de plaatselijk geldende bepalingen worden afgevoerd.

3.2 MONTEREN EN DE ACCU AANSLUITEN (Afb. 3.1)

• Afb. 3.2.a
Verwijder de voorste bedekking (1) door dit van het onderste deel op te tillen.
Sluit de drie rode draden (3) aan op de positieve klem (+) en de drie zwarte draden (4) op de negatieve klem (–) met behulp van de bijgeleverde schroeven, in de aangegeven volgorde.
Hermonteer de voorste bedekking (1) door de twee lipjes (2) correct in hun zitting te steken en het onderste deel aan te drukken tot u een klik hoort.
Laad de batterij op, volgens de aanwijzingen van de Fabrikant van de accu.

• Afb. 3.2.b
Plaats de machine op een vlakke ondergrond en zorg er voor dat de voorwielen uitgelijnd zijn.
Monteer de mof (3) op de kolom (2), met de stift (1) correct in de zitting op de mof.
Monteer de mof (4) op de kolom (3)
Monteer het tussenstuk (5) binnenin de mof (4)
Monteer de bedekking van het dashboard (6) en let erop dat alle haakjes correct in hun plaats klikken.
Monteer het stuurwiel (F) op de mof (4) met de spaken naar de stoel gericht. Bevestig het stuur met de bijgeleverde schroeven (H, G) in de aangegeven volgorde. Plaats de bedekking van het stuurwiel (I) en bevestig het met de drie schroeven (L).

BELANGRIJK *Om te voorkomen dat het beveiligingssysteem van de elektronische kaart in werking treedt, dient het starten van de motor absoluut vermeden te worden alvorens de accu volledig opgeladen is!*

⚠ LET OP! ***Neem de aanwijzingen van de fabrikant van de accu in acht met betrekking tot de veiligheid bij het hanteren en het lozen van de accu.***

3.3 MONTAGE VAN HET DASHBOARD EN VAN HET STUURWIEL (Afb. 3.2)

Plaats de machine op een vlakke ondergrond en zorg er voor dat de voorwielen uitgelijnd zijn.
Monteer de mof (3) op de kolom (2), met de stift (1) correct in de zitting op de mof.
Monteer de bedekking van het dashboard (5) en let erop dat alle haakjes correct in hun plaats klikken.
Monteer het stuurwiel (6) op de mof (3) met de spaken naar de stoel gericht.
Bevestig het stuur met de bijgeleverde schroeven (7) in de aangegeven volgorde.
Plaats de bedekking van het stuurwiel (8) door de drie haakjes in hun plaats te laten klikken.

3.4 MONTAGE VAN HET VERLENSNOER VAN DE BEDIENHENDEL INSCHAKELING SNIJ-INRICHTING (Afb. 3.3)

Plaats het verlengstuk (1) op de hendel (2) en richt het zodat de twee moeren (3) naar de achterkant van de machine gericht zijn, en draai vervolgens de twee moeren (3) stevig vast.

3.5 MONTAGE VAN HET DEKSEL

Monteer het deksel volgens de verschafte aanwijzingen.

3.6 BEVESTIGEN VAN DE STOEL (Afb. 3.4)

Monteer de stoel (1) op de plaat (2) met behulp van de schroeven (3).

3.7 MONTAGE VAN DE OPVANGZAK (Afb. 3.5)

A) Monteer eerst het frame, zoals aangegeven, door het bovenste deel (1), dat de opening omvat, aan het onderste deel (2) te bevestigen door middel van de bijgeleverde bouten en moeren (3), in de aangeduidde volgorde.
Plaats de hoekplaten (4) en (5) volgens de aanduiding rechts (R↑ en links (L↑), n de overeenstemmende hoeken en bevestig ze aan het frame door middel van de vier zelftappende schroeven (6).
Laat het zo gevormde frame zakken in de stoffen zak en zorg ervoor dat de bodem evenredig verdeeld is. Haak de profielen in kunststof met behulp van een schroevendraaier (7) aan de buizen van het frame.
Steek het handvat (8) in de openingen van het deksel (9), bevestig het geheel aan het frame met de schroeven (10) in de aangegeven volgorde en vervolledig de montage met de vier zelftappende schroeven vooraan en achteraan (11).
Breng tenslotte de versterkende staaf (12) aan onder het frame, houd het platte deel naar de doek gericht, en gebruik de meegeleverde schroeven en bouten (13) in de aangegeven volgorde.

3.8 MONTAGE VAN DE ZIJDELINGSE BOORDEN VAN DE SNIJGROEP (Afb. 3.6

Monteer de twee zijdelingse rechtse (1) en linkse (2) boorden, let erop dat ze in de juiste richting gemonteerd worden en bevestig ze met de meegeleverde schroeven (3) en moeren (4).

4. BEDIENINGSELEMENTEN

4.1 STUURWIEL (Afb. 4.1 n.1)

Hiermee kunnen de voorwielen bestuurd worden.

4.2 GASHENDEL (Afb. 4.1 n.2)

Hiermee kan het toerental van de motor bepaald worden. De diverse standen staan als volgt aangegeven op de sticker:

«STARTER» koud starten

«LANGZAAM» minimaal toerental van de motor

«SNEL» maximaal toerental van de motor

– De«STARTER» stand veroorzaakt een verrijking van het mengsel en dient alleen te worden gebruikt bij de start met een koude motor, uitsluitend voor zolang dit strikt nodig is.
– Tijdens het rijden dient er een stand tussen«LANGZAAM» en«SNEL» gekozen te worden.
– Zet de gashendel tijdens het maaien in de«SNEL» stand.

4.3 HANDREM (Afb. 4.1 n.3)

De handrem voorkomt dat de machine gaat rijden na het parkeren. De hendel heeft twee standen:

«**A**» = Rem uitgeschakeld
«**B**» = Rem ingeschakeld

– Om de handrem in te schakelen dient het pedaal (4.11 ofwel 4.21) volledig te worden ingetrapt en de hendel in stand «B» gezet te worden; als de voet van het pedaal gehaald wordt blijft het in deze lage stand staan.
– Om de handrem weer uit te schakelen dient het pedaal (4.11 ofwel 4.21) weer te worden ingetrapt, waarna de hendel automatisch terug komt in stand «A».

4.4 CONTACTSLOT (Afb. 4.1 n.4)

Het contactslot heeft vier verschillende standen:

«STOP» alles is uitgeschakeld;

«LICHTEN AAN»;

«DRAAIEN» alle diensten zijn ingeschakeld;

«START» schakelt de startmotor aan.

– Zodra vanuit de «START» stand de sleutel losgelaten wordt, komt deze vanzelf weer in de «DRAAIEN» stand terug.
– Na de motor gestart te hebben, gaan de lichten aan (indien aanwezig) door de sleutel in de stand «LICHTEN AAN» te zetten.
– om de lichten uit te zetten moet u de sleutel weer op “RIJDEN” zetten.

4.5 CONTROLELAMPJE E SIGNAALINRICHTINGEN (Afb. 4.1 n.5)

Dit controlelampje gaat branden wanneer de sleutel (4.4) zich in de stand «DRAAIEN» bevindt en blijft branden tijdens de werking.
– Wanneer dit lampje knippert betekent dit dat er een toestemming ontbreekt om de motor te starten (zie 5.2).
– Het akoestisch signaal meldt, wanneer de snij-inrichting ingeschakeld is, dat de opvangzak vol is (zie 5.3.6).

4.6 COMMANDO VOOR INSCHAKELING EN REM VAN DE SNIJ-INRICHTINGEN (Afb. 4.1 n.6)

Deze hendel heeft twee standen die op de sticker staan aangegeven:

Positie «**A**» = Snij-inrichtingen uitgeschakeld
Positie «**B**» = Snij-inrichtingen ingeschakeld

– Het inschakelen van de messen zonder het in acht nemen van de voorgeschreven veiligheidsmaatregelen veroorzaakt het afslaan van de motor die niet meer kan worden aangezet (zie 5.2).
– Door de snij-inrichtingen uit te schakelen (Stand «A») wordt er een rem in werking gezet die binnen enkele seconden het draaien van de messen stopt.

4.7 REGELAAR MAAIHOOGTE (Afb. 4.1 n.7)

Deze hendel heeft zeven standen, «1» t/m «7», die op de desbetreffende sticker staan aangegeven en overeenkomen met dezelfde aantal maaihoogtes tussen 3 en 8 cm.
Om van de ene positie naar de andere over te gaan, moet u de hendel zijdelings verplaatsen en hem in één van de zeven stopstanden zetten.

4.8 PEDAAL TOELATING SNIJDEN BIJ ACHTERUITVERSNELLING (Afb. 4.1 n. 8)

Houd het pedaal ingedrukt om achteruit te rijden met de snij-inrichtingen ingeschakeld, zonder dat de motor stopt.

4.21 HYDROSTATISCHE AANDRIJVING

4.21.1 REMPEDAAL (Afb. 4.2 n.21)

Dit pedaal stelt de rem van de achterwielen in werking.

4.21.2 REGELAAR SNELHEID(Afb. 4.2 n.22)

Deze hendel dient ervoor om de aandrijving naar de wielen in te schakelen en de snelheid van de machine zowel in de voor- als in de achteruitversnelling te regelen.
– De snelheid in de vooruit versnelling van de machine neemt geleidelijk toe naarmate de hendel in de richting «F» geschoven wordt; de achteruitversnelling wordt ingeschakeld door de hendel in de richting «R» te drukken.
– De terugkeer naar de vrije stand «N» gebeurt automatisch wanneer de rempedaal ingedrukt wordt (4.21) of kan handmatig gebeuren, wanneer de pedaal niet ingedrukt is.

BELANGRIJK *De hendel wordt in de stand «N» vergrendeld wanneer de handrem ingeschakeld wordt en kan niet verplaatst worden zolang de rem niet uitgeschakeld wordt en de pedaal niet losgelaten wordt.*

4.21.3 ONTGRENDELING VAN DE HYDROSTATISCHE AANDRIJVING (Afb. 4.3 n.23)

Deze hendel heeft twee standen die op de desbetreffende sticker staan aangegeven:
«**A**» = Aandrijving ingeschakeld: voor alle gebruikscondities, tijdens het rijden en het maaien;
«**B**» = Aandrijving ontgrendeld: vermindert aanzienlijk de kracht die nodig is om de machine, **met de motor** uitgeschakeld, met de hand te verplaatsen.

BELANGRIJK *Teneinde te voorkomen dat de aandrijfunit beschadigd wordt, mag deze operatie alleen worden uitgevoerd met een stilstaande motor, met de hendel (Afb. 4.2.22) in de stand «N».*

4.22 MECHANISCHE AANDRIJVING

4.22.1 KOPPELINGS-/REMPEDAAL (Afb. 4.2 n.21.A)

Dit pedaal heeft een dubbele functie: bij het intrappen van het eerste gedeelte dient het pedaal als koppelingspedaal waarbij de wielaandrijving in- of uitgeschakeld wordt en het tweede deel dient als rem, die op de achterwielen inwerkt.
U moet bijzonder goed opletten dat u tijdens de koppelingsfase niet te lang aarzelt om oververhitting en, als gevolg daarvan, beschadiging van de overbrengingsriem te vermijden.

BELANGRIJK *Tijdens het rijden is het verstandig uw voet niet op dit pedaal te laten rusten.*

4.22.2 VERSNELLINGSPOOK (Afb. 4.2 n.22.A)

Deze pook heeft zeven standen die overeenstemmen met vijf versnellingen vooruit, de stand om de versnelling in zijn vrij te zetten «N» en de achteruitrij-versnelling «R».
– Om van de ene versnelling naar de andere te schakelen moet u het pe daal half intrappen en de pook overeenkomstig de gegevens die op het plaatje staan in de gewenste versnelling zetten.

⚠ LET OP! ***Het inschakelen van de versnelling dient uitgevoerd te worden bij stilstaande machine.***

⚠ LET OP! ***Het inschakelen van de achteruitversnelling dient uitgevoerd te worden als de machine stilstaat***

5. GEBRUIKSVOORSCHRIFTEN

5.1 VEILIGHEIDSADVIEZEN

⚠ LET OP! ***Als er verwacht wordt de machine voornamelijk op hellende terreinen (max. 10%) te gebruiken dan is het verstandig tegengewichten (op aanvraag leverbaar (zie 8.1) onder het dwarsprofiel van de voorwielen te monteren, waardoor de stabiliteit aan de voorkant verhoogd wordt en de mogelijkheid dat de machine gaat steigeren zich beperkt.***

BELANGRIJK *Alle verwijzingen met betrekking tot de bedieningsposities worden weergegeven in hoofdstuk 4.*

5.2 FUNCTIES VAN DE VEILIGHEIDSMECHANISMEN

De veiligheidsmechanismen hebben twee functies:
– ze voorkomen de start van de motor als de veiligheidsmaatregelen niet in acht zijn genomen;
– ze stoppen de motor als er ook maar een enkel veiligheidsconditie wegvalt.
a) Om de motor te starten is het in ieder geval nodig dat:
– de koppeling in de “vrije” stand staat;
– de snij-inrichtingen uitgeschakeld zijn;
– de bediener op de machine zit;
b) De motor stopt wanneer:
– de bediener de stoel verlaat;
– de opvangzak wordt opgetild met de snij-inrichtingen ingeschakeld;
– de handrem wordt ingeschakeld zonder de snij-inrichtingen te hebben uitgeschakeld.
– de snij-inrichting wordt ingeschakeld zonder dat eerst de opvangzak aangebracht werd;
– de handrem wordt ingeschakeld zonder de snij-inrichting te hebben uitgeschakeld.
– de aandrijvingshendel (zie 4.22) gebruikt wordt met de parkeerrem ingeschakeld.

5.3 UIT TE VOEREN WERKZAAMHEDEN VOOR DE INGEBRUIKNAME

Alvorens te beginnen met werken dienen er enkele controles en handelingen uitgevoerd te worden om er zeker van te zijn dat het werk op de meest nuttige en veilige manier zal verlopen.

5.3.1 De stoel afstellen (Afb. 5.1)

Om de positie van de stoel af te stellen schoreft u de vier stelschroeven (1) wat los en laat u de stoel langs de steungaten schuiven.
Wanneer de stoel op de juiste hoogte staat, zet u de vier stelschroeven (1) stevig aan.

5.3.2 Bandenspanning (Afb. 5.2)

Een juiste bandenspanning is noodzakelijk om de snijgroep geheel evenredig boven het grasoppervlak te krijgen, zodat u een mooi maaibeeld krijgt.
Schroef de beschermdopjes los en sluit de kleppen aan op een persluchttoevoer voorzien van

een drukmeter en regel de druk op de aangegeven waarden.

5.3.3 Olie en benzine bijvullen

OPMERKING *Het type van olie en benzine dat gebruikt moet worden is aangegeven in de handleiding van de motor.*

Om toegang te verkrijgen tot het peilstaafje, moet men de zetel achteruit kantelen en het luikje eronder openen.
Het oliepeil moet zich tussen de MIN. en de MAX. inkeping van de peilstok bevinden. (Afb. 5.3)
Het bijvullen van de brandstof dient uitgevoerd te worden met behulp van een trechter. Let daarbij op de tank niet te vol te vullen. (Afb. 5.4)

⚠ GEVAAR! ***Het bijvullen dient altijd te gebeuren met de motor uit. Doe dit in de open lucht of in een goed geventileerde ruimte. Denk er altijd aan dat benzinedampen brandbaar zijn! GEEN OPEN VUUR IN DE BUURT VAN DE TANK BRENGEN OM DE INHOUD TE CONTROLEREN EN NIET ROKEN TIJDENS HET BIJVULLEN.***

BELANGRIJK *Vermijden benzine op de plastic gedeelten te gieten zodanig dat ze niet beschadigd worden; bij toevallige lekken onmiddellijk spoelen met water. De garantie dekt geen schade aan de plastic onderdelen van de carrosserie of de motor, veroorzaakt door benzine.*

5.3.4 Montage van de bescherming aan de uitgang (opvangzak)

⚠ LET OP! ***Gebruik de machine nooit zonder de bescherming aan de uitgang!***
Hef het deksel (1) op en zet de opvangzak vast door de twee scharniergewrichten (2) in de openingen van de twee steunen (3) te steken. (Afb. 5.5).

5.3.5 Controle van de veiligheid en de doeltreffendheid van de machine

1. Controleer of de beveiligingen werken zoals aangegeven (zie5.2).
2. Controleer of de rem correct werkt.
3. Begin niet te maaien indien de snij-inrichtingen trillen of men twijfels heeft omtrent de scherpe staat van de messen; denk er altijd aan dat:
   – Een botte snij-inrichting rukt het gras uit een veroorzaakt de vergeling van het gazon.
   – Een snij-inrichting die niet goed vastzit gaat op abnormale wijze trillen en is een potentiele gevarenbron.

⚠ LET OP! ***Gebruik de machine niet indien men niet zeker is van de doeltreffendheid en veiligheid en contacteer de Verkoper voor de nodige controles of reparaties.***

5.4 GEBRUIK VAN DE MACHINE

5.4.1 Het starten

Om de motor te starten (Afb. 5.7):
– het kraantje van de benzine (1) openen (indien voorzien) dat toegankelijk is vanuit de holte van het linkse achterwiel;
– de koppeling in de vrije stand (“N”) zetten (zie 4.22);
– door de snij-inrichtingen uit te schakelen (zie 4.6);
– schakel de handrem in als u zich op een hellend terrein bevindt;
– bij koud opstarten, dient men de starter (zie 4.2) aan te schakelen;
– als de motor reeds warmgedraaid is, is het voldoende de hendel tussen «LANGZAAM» en «SNEL» te zetten;
– steek de sleutel in het contactslot en draai deze in de «DRAAIEN» stand om het elektrische circuit in werking te stellen, draai de sleutel daarna in de «START» stand om de motor te starten;
– laat de sleutel los zodra de motor gestart is.
Als de motor eenmaal draait breng de gashendel terug in de «LANGZAAM» stand;

BELANGRIJK *De choke dient uitgeschakeld te worden zodra de motor regelmatig draait; het gebruik van de choke bij een warmgedraaide motor kan de bougie bevuilen en een onregelmatige werking van de motor veroorzaken.*
OPMERKING *Als er moeilijkheden zijn bij het starten, blijf dan niet te lang aanhouden om de accu niet uit te putten en de motor niet te verzuipen. Draai de sleutel weer in de «STOP» stand, wacht enkele seconden en probeer opnieuw te starten. Indien het probleem voortduurt, raadpleeg dan hoofdstuk «7» van deze handleiding en de handleiding van de motor.*

BELANGRIJK *Denk er altijd aan dat de beveiligingssystemen het starten van de motor beletten wanneer de veiligheidsvoorschriften niet in acht worden genomen (zie 5.2). Nadat in de bovenstaande gevallen het belet tot starten is hersteld, dient de sleutel in de «STOP» stand gedraaid te worden voordat de motor opnieuw gestart kan worden.*

5.4.2 Vooruit rijden en verplaatsingen

Tijdens het vervoer:
– de snij-inrichtingen uitschakelen;

– de snijgroep in de hoogste stand (stand «7») zetten;
– de gashendel in een tussenstand zetten tussen «LANGZAAM» en «SNEL».

Mechanische aandrijving

Trap het pedaal zo ver mogelijk in (zie 4.22.1) en zet de versnellingshendel in de stand voor de 1ste versnelling (zie 4.22.2) Houd het pedaal ingetrapt om zo de handrem uit te schakelen; laat het pedaal langzaam opkomen zodat het pedaal van de «remfunctie» naar de «koppelingsfunctie» overgaat, waarbij de achterwielen in werking gesteld worden (zie 4.22.1).

⚠ LET OP! ***U dient het pedaal geleidelijk op te laten komen om te beletten dat de machine, door een te bruuske start, begint te steigeren en u de macht over het stuur kwijtraakt.***

Zorg dat u geleidelijk de gewenste snelheid bereikt door de gashendel en de versnellingspook te bedienen; om van de ene versnelling naar de andere over te gaan dient u de koppeling te bedienen door het pedaal half in te trappen (zie 4.22.1).

BELANGRIJK *Het inschakelen van de versnelling dient uitgevoerd te worden bij stilstaande machine.*

Hydrostatische aandrijving

Schakel de handrem uit en laat het rempedaal opkomen (zie 4.21.1).
Verplaats de regelaar (zie 4.21.2) van de snelheid naar de richting «F» en ga naar de gewenste snelheid met behulp van de regelaar en de gashendel.

⚠ LET OP! ***Het inschakelen van de koppeling dient uitgevoerd te worden zoals reeds eerder beschreven is (zie 4.21, 4.22) om te voorkomen dat de machine door een te bruuske bediening kan gaan steigeren en u de macht over het stuur verliest, vooral op hellingen.***

5.4.3 Remmen

Mechanische aandrijving

Om te remmen, druk de pedaal helemaal in (zie 4.22,1), na eerst de snelheid met behulp van de versnellingshendel verminderd te hebben , om het remsysteem niet nutteloos te overbelasten.

Hydrostatische aandrijving

Neem eerst snelheid af door het aantal toeren van de motor te verminderen en trap daarna op het rempedaal (zie 4.21.1) om nog meer snelheid af te nemen totdat de machine stilstaat.
Wanneer men op de rempedaal drukt, wordt tegelijkertijd de terugkeer van de regelaar voor de snelheid naar de stand «N» ingeschakeld.

5.4.4 Achteruit rijden

BELANGRIJK *Het inschakelen van de achteruitversnelling dient altijd bij stilstand te gebeuren.*

BELANGRIJK *Om achteruit te kunnen rijden met de snij-inrichtingen ingeschakeld, moet men het pedaal voor toelating (zie 4.8) ingedrukt houden om te vermijden dat de motor stilvalt.*

Mechanische aandrijving

Trap het pedaal in totdat de machine stilstaat, schakel de achteruit in door de versnellingspook opzij te duwen en in de «R» (zie 4.22.2) stand te zetten. Laat het pedaal geleidelijk opkomen om de koppeling in te schakelen en begin met de achteruitrijdmanoeuvre.

Hydrostatische aandrijving

Stop de machine en schakel de achteruitversnelling in door de regelaar van de snelheid in de richting «R» te duwen (zie 4.21.2).

5.4.5 Het gras maaien (Fig. 5.8)

Beginnen met maaien:
– zet de gashendel in de «SNEL» stand;
– zet de snijgroep in de hoogste stand;
– schakel de snij-inrichtingen alleen in (zie 4.6) op het grasveld en niet op grond met grind of te hoog gras.
– begin heel langzaam en voorzichtig te rijden op de grasgrond, zoals reeds eerder beschreven is;
– stel de juiste rijsnelheid en maaihoogte in (zie 4.7) afhankelijk aan de toestand van het gazon (lengte, dichtheid en vochtigheid van het gras).

Mechanische aandrijving

- Hoog, dicht en nat gras:
  1e versnelling
- Normaal onderhouden gazon:
  2e 3e versnelling
- Laag gras droge gazon:
  4e versnelling

OPMERKING *De vijfde versnelling is enkel voorzien als versnelling voor vlakke transfer.*

Hydrostatische aandrijving

De snelheid wordt geleidelijk en progressief aan de condities van het gazon aangepast door de pedaal voor de regeling van de snelheid overeenstemmend in te drukken.

⚠ LET OP! ***Bij het maaien van hellingen dient de rijsnelheid verminderd te worden om de veiligheidscondities te garanderen (zie 1C 7-8-9 + 5.5).***

Het is in ieder geval verstandig om, elke keer als er een afname in het aantal toeren van de motor wordt waargenomen, de snelheid te vertragen, denk eraan dat er nooit een mooi maaibeeld verkregen wordt als de rijsnelheid te hoog is ten opzichte van de hoeveelheid gras.

Ontkoppel de snij-inrichtingen en zet de snijgroep in de hoogste stand als er over een obstakel heen moet worden gereden.

5.4.6 De opvangzak ledigen (Afb. 5.8)

OPMERKING *Het legen van de opvangzak kan alléén worden uitgevoerd als de messen uitgeschakeld zijn; is dit niet het geval dan slaat de motor af.*

Zorg dat de opvangzak niet te vol raakt om verstopping van het uitwerpkanaal te voorkomen. Een geluidssignaal geeft aan dat de opvangzak vol is; voer dan het volgende uit:
- de snij-inrichtingen uitschakelen (zie4.6) en het signaal zal onderbroken worden;
- snelheid afnemen;
- de koppeling in de vrije stand zetten (N) (zie 4.22) en stoppen met rijden;
- de handrem inschakelen op hellingen;
- neem het achterste handvat vast en kiep de opvangzak om voor deze legen;

OPMERKING *Het kan gebeuren dat, na het legen van de opvangzak, het geluidssignaal weer afgaat op het moment dat de snijgroepen worden ingeschakeld doordat er nog grasresten op de signaalmicro zijn achtergebleven; in dit geval is het voldoende om het resterende gras te verwijderen of de snijgroepen uit te schakelen en ze meteen weer in te schakelen om dit te stoppen.*

5.4.7 Het legen van het uitwerpkanaal

In geval van hoog en nat gras gecombineerd met een te hoge snelheid kan er zich een verstopping van het uitwerpkanaal voordoen. Handel dan als volgt:
- de machine laten stoppen, de snij-inrichtingen uitschakelen en de motor afzetten;
- verwijder de opvangzak
- het opgehoopte gras bij de uitmonding van het uitwerpkanaal verwijderen.

⚠ LET OP! ***Deze handeling dient altijd te worden uitgevoerd met een uitgeschakelde motor.***

5.4.8 Na het maaien

Ontkoppel de snij-inrichtingen na het maaien en laat de motor in toeren afnemen. Op de terugweg dient de snijgroep in de hoogste stand te staan.

5.4.9 Na het werk

Breng de machine tot stilstand, zet de gashendel in de «LANGZAAM» stand en schakel de motor uit door de sleutel in de «STOP» stand te draaien.
Als de motor is uitgeschakeld, sluit de benzinekraan (1) (indien voorzien). (Afb. 5.9)

⚠ LET OP! ***Om een ontploffing in de knalpot te vermijden dient u de gashendel, 20 seconden voordat u de motor afzet, in de «LANGZAAM» stand zetten.***

BELANGRIJK *Om de lading van de accu in stand te houden, wordt de sleutel niet in de stand «DRAAIEN» gelaten wanneer de motor niet aanstaat.*

5.4.10 De machine reinigen

Maak, na elk gebruik, de buitenkant van de machine schoon, leeg de opvangzak en klop deze goed uit om alle gras- en aarderesten te verwijderen.
Reinig de delen in kunststof van de machine met een vochtige spons en een schoonmaakmiddel. Let er op dat de motor, de elektrische onderdelen en de elektronische kaart onder het dashboard niet nat worden.

BELANGRIJK *Gebruik in geen geval hogedrukreinigers of bijtende middelen voor het reinigen van de carrosserie en de motor!*

⚠ LET OP! ***Op de bovenkant van de snijgroep mogen zich geen afval en droge grasresten ophopen om de doeltreffendheid en de veiligheid van de machine op maximaal niveau te houden.***

Na ieder gebruik, de snijgroep zorgvuldig schoonmaken om alle grasresten en afval te verwijderen.

⚠ LET OP! ***Draag tijdens het schoonmaken van de snijgroep een beschermbril en verwijder mensen en dieren uit het omliggende gebied.***

a) Het reinigen van de binnenkant van de snijgroep en het uitwerpkanaal dient, onder de volgende condities, op een harde ondergrond te gebeuren:
– de opvangzak gemonteerd;
– de gebruiker zit op de machine;
– zet de snijgroep in stand «1»;
– de motor draait;
– de koppeling staat in de vrije stand;
– de snij-inrichtingen zijn ingeschakeld.
Sluit een waterslang eerst op de speciale fitting (1) aan en laat water lopen. Schakel vervolgens gedurende enkele minuten de snij-inrichting aan. (Afb. 5.10)
Verwijder daarna de opvangzak, ledig en spoel deze uit en leg hem op een plaats waar hij snel op kan drogen.
b) Voor de reiniging van de bovenkant van de snijgroep:
– de snijgroep helemaal omlaag zetten (stand «1»);
– met perslucht blazen om alle grasresten te verwijderen. (Afb. 5.11)

5.4.11 De machine opbergen en geruime tijd niet gebruiken

⚠ **Laat de motor afkoelen voordat u de machine opbergt.**

Als er verwacht wordt de machine voor geruime tijd niet te gebruiken (meer dan 1 maand), moeten de kabels van de accu losgekoppeld worden, waarbij de aanwijzingen in de handleiding van de motor in acht genomen moeten worden. Leeg de brandstoftank door de slang (1) op de toevoer van het benzinefilter los te maken en vang de brandstof op in een geschikt reservoir. (Afb. 5.12) Verbind de slang (1) weer en let er hierbij op de slangklem goed aan te brengen.

Berg de machine op in een droge ruimte, beschut tegen alle weersomstandigheden en dek ze, indien mogelijk, toe met een zeil (zie 8.5).

BELANGRIJK *De accu dient opgeborgen te worden op een koele, droge plaats. De accu altijd terug opladen vóór iedere lange periode van inactiviteit (langer dan 1 maand) en terug opladen vooraleer de activiteit te hervatten (zie 6.3.3).*
Controleer, voordat er opnieuw met de machine gewerkt wordt, of er uit de slang, de benzinekraan en de carburateur geen benzine lekt.

5.4.12 Beveiligingssysteem van de kaart

De elektronische kaart is voorzien van een zelfherstellende bescherming die het circuit onderbreekt van zodra er zich een storing voordoet in de elektrische installatie; de ingreep veroorzaakt het stilvallen van de motor en wordt gemeld door het doven van het controlelampje. Het circuit herstelt zichzelf automatisch binnen enkele seconden; de oorzaak dient gevonden en verholpen te worden om herhaling van het voorval te voorkomen.

BELANGRIJK *Om te voorkomen dat het systeem in werking treedt*
– *mogen de polen van de accu niet onderling verwisseld worden;*
– *mag de machine niet gebruikt worden zonder accu om geen afwijkingen aan de laadregelaar te veroorzaken;*
– *moet erop gelet worden dat er geen kortsluiting veroorzaakt wordt.*

5.5 GEBRUIK OP HELLINGEN (Afb. 5.13)

De aangegeven limieten in acht nemen **(max 10° - 17).**

⚠ LET OP! ***Op hellingen dient het rijden zeer zorgvuldig te gebeuren om het steigeren van de machine te voorkomen. Vertraag de snelheid bij het beginnen van een helling, vooral bij het afdalen.***

⚠ GEVAAR! ***Gebruik de achteruitversnelling nooit om snelheid te minderen; dit kan de macht over het stuur doen verliezen, vooral op gladde terreinen.***

Mechanische aandrijving

⚠ GEVAAR! ***Rijd nooit een helling af met de versnelling of de koppeling in de vrije stand! Schakel altijd een lage versnelling in voordat u de machine onbeheerd achterlaat.***

Hydrostatische aandrijving

Houd de regelaar van de snelheid (zie 4.22) tijdens de dalingen in de stand «N», (om het remeffect van de hydrostatische aandrijving uit te buiten) en verminder de snelheid nog, indien nodig, met de rem.

5.6 TIPS OM ALTIJD EEN MOOI GAZON TE HEBBEN

1. Voor een mooi, groen en zacht gazon is het nodig dat het gras regelmatig en op de juiste manier gemaaid wordt. Het gazon kan van verschillende soorten gras zijn. Bij regelmatige maaibeurten, groeit het gras sneller, waardoor meer wortelgroei ontstaat en een mooi dicht gazon bekomen wordt; indien minder vaak gemaaid wordt, wordt ook de groei van hoog en wild gras bevorderd (klaver, margrieten, enz.)
2. Het is beter het gras te maaien als het gazon goed droog is.
3. De snij-inrichtingen dienen geen gebreken te vertonen en goed scherp te zijn, zodat het gras op de juiste manier wordt afgesneden zonder uitgerukt te worden. Dit kan namelijk tot vergeling van de punten leiden.
4. De motor dient op volle toeren te draaien om zowel het gras op de juiste manier af te snijden als een goede afvoer van het gras naar het uitwerpkanaal te verkrijgen.
5. De maaifrequentie wordt bepaald aan de hand van de groei van het gras, waarbij vermeden moet worden dat het gras te hoog wordt.
6. In de warmste en droogste tijden van het jaar is het beter om het gras iets hoger te laten worden zodat het gazon niet uitdroogt.
7. De optimale hoogte van het gras van een goed verzorgd gazon bedraagt ongeveer 4-5 cm en met een enkele maaibeurt wordt het best niet meer dan een derde van de volledig lengte gemaaid. Als het gras erg hoog is, raden wij aan om het gazon, met tussenpoos van één dag, in twee keer te maaien, de eerste keer met de snij-inrichtingen in de hoogste stand en smallere grasstroken tegelijk maaiend en de tweede keer met de snij-inrichtingen in de gewenste stand. (Afb. 5.14)
8. Het gazon zal er mooier uitzien als het maaien afwisselend, in de lengte- en in de dwarsrichting uitgevoerd wordt. (Afb. 5.15)
9. Als de afvoer zich telkens verstopt met gras is het beter om de snelheid te vertragen zodat het maaien niet te snel gebeurt ten opzichte van de toestand van het gazon; mocht het probleem aanhouden dan kan het ook zijn dat de snij-inrichtingen niet goed geslepen zijn of dat het profiel van de vleugels vervormd is.
10. Pas erg goed op bij het maaien langs struiken en boorden. Deze kunnen de stand van de snijgroep ontregelen en de zijkant van de snijgroep en de snij-inrichtingen beschadigen.

6. ONDERHOUD

6.1 VEILIGHEIDSADVIEZEN

⚠ LET OP! ***Men dient onmiddellijk de Verkoper of een gespecialiseerd Centrum te contacteren indien men onregelmatigheden aantreft in de werking:***
- ***van de rem,***
- ***bij het inschakelen en stoppen van de snij-inrichtingen,***
- ***bij de inschakeling van de aandrijving vooruit of achteruit.***

6.2 TOEGANG TOT DE MOTOR (Afb. 6.1)

Door de motorkap (1) te openen, verkrijgt men toegang tot de motor en de mechanische groepen eronder.
Hiervoor moet men:
- de machine op een vlakke ondergrond plaatsen, de snijgroepen naar de hoogst mogelijke stand brengen en onder de boord diktes (2) van ongeveer 65 70 mm aanbrengen, om de boord te ondersteunen tijdens de volgende handelingen;

Mechanische aandrijving

– zet de machine op de handrem;

Hydrostatische aandrijving

– zet de koppelingshendel op stand INGESCHAKELD (Afb 4.2, nr. 23); omdat de hendel van de snelheidsregelaar niet voldoende beweegbaar is wanneer de machine op de handrem staat;

- verwijder de opvangzak
- draai het knopje van de hendel (3) los en breng de hendel naar de stand «R»;
- open het toegangsluikje (4) en draai de vergrendelbout (5) los met een sleutel van 13 mm;
- laat de hendel (6) los zodat de snijgroep op de diktes steunt en houdt de hendel opzij verplaatst zodat hij in geen enkele van de stopstanden komt, neem de basis van de stoel (7)

vast en kantel het deksel naar achteren.
Bij het sluiten:
– verzeker u ervan dat het uitwerpkanaal (8) goed op het steunsysteem (9) geplaatst is en tegen de rechtse geleider steunt;
– zet de hendel (3) in stand «R» en breng het deksel (1) omlaag naar de hoogte van de hendels (3) en (6);
– plaats eerst de hendel (6) in zijn zitting, en vervolgens de hendel (3) en breng het deksel omlaag tot de vergrendelschroef gecentreerd is.

⚠ LET OP! ***Controleer, na het omlaag brengen van het deksel (1) dat:***
– de opening van het uitwerpkanaal (8) correct in de opening van de achterste uitlaat (10) past en dat dit op de steun (11) ligt.

Vervolgens:
- de bevestigingsbout (5) stevig vastdraaien;
- de hendel (6) naar stand «7», brengen en in de juiste stopstand plaatsen;
- de diktes (2) verwijderen, het knopjes van de hendel (3) en het luikje (4) hermonteren.

6.3 GEWOON ONDERHOUD

Het doel van de tabel is om uw machine een optimale conditie te laten behouden. Hierin staan de voornaamste ingrepen en de tijden waarop ze uitgevoerd moeten worden.
In de vakjes ernaast kunt u de datum of het aantal werkuren noteren wanneer de ingreep is uitgevoerd.

Ingreep		periodiciteit (Uren)	Uitvoering (Datum of Uren)							
1.	**MACHINE**									
1.1	Controle koppeling en bijslijpen snij-inrichting [3]	25								
1.2	Vervanging snij-inrichtingen [3]	100								
1.3	Controle aandrijfriem [3]	25								
1.4	Vervanging aandrijfriem [2] [3]	–								
1.5	Controle riem commando snij-inrichtingen [3]	25								
1.6	Vervanging riem commando snij-inrichtingen [2] [3]	–								
1.7	Controle en afstelling rem [3]	25								
1.8	Controle en afstelling tractie [3]	25								
1.9	Controle koppeling en rem snij-inrichting [3]	25								
1.10	Stevigheidscontrole van alle verbindingen	25								
1.11	Algemene smering [4]	25								
1.12	Controleer en vervang de brandstofleiding indien nodig. [3]	elke 2 jaar								
2.	**MOTOR** [1]									
2.1	Vervanging motorolie	…								
2.2	Controle en schoonmaken luchtfilter	…								
2.3	Vervanging luchtfilter	…								
2.4	Controle benzinefilter	…								
2.5	Vervanging benzinefilter	…								
2.6	Controle en schoonmaken contactpuntjes	…								
2.7	Bougie vervangen	…								

[1] Raadpleeg de handleiding van de motor voor de complete lijst en de tussenpozen.
[2] Neem contact op met uw verkoper zodra u storingen vermoedt.
[3] Handeling die door uw Verkoper of door een gespecialiseerd Centrum moet uitgevoerd worden.
[4] De algemene smering van alle bewegende onderdelen moet bovendien, elke keer er verwacht wordt de machine voor geruime tijd niet te gebruiken, uitgevoerd worden.

6.3.1 Motor (Afb. 6.2)

Volg alle aanwijzingen die in het instructieboekje van de motor staan aangegeven.
De olie van de motor wordt afgelaten door middel van de meegeleverde spuit, na de vuldop (1) losgedraaid te hebben.
Monteer het buisje (2) op de spuit (3) en duw het stevig in de opening; zuig al de olie uit de motor; houd er rekening mee dat deze handeling meerdere keren moet uitgevoerd worden voor een volledige lediging.

6.3.2 Achteras

Deze bestaan uit een verzegelde eenheid en vragen geen onderhoud.; de eenheid is voorzien van een permanente smering die geen vervanging of aanvulling behoeft.

6.3.3 Batterij (Afb. 6.3)

Het is fundamenteel om de accu zorgvuldig te onderhouden voor een duurzaam bestaan.
De accu van uw machine dient steeds te worden opgeladen:
– bij het eerste gebruik na de aankoop van de machine;
– vóór elke langere periode waarin de machine niet zal worden gebruikt;
– vóór de machine na een lange periode van stilstand opnieuw in gebruik te nemen.
Lees met aandacht de oplaadprocedures die in de handleiding van de accu staan en volg ze op. Als deze procedures niet in acht worden genomen of als de accu niet wordt opgeladen, kan er zich onherstelbare schade voordoen aan de elementen van de accu.
Een lege accu **moet** zo snel mogelijk opgeladen te worden.

BELANGRIJK *Het opladen dient uitgevoerd te worden met gelijkspanning apparatuur. Andere oplaadsystemen kunnen de accu op een onherstelbare manier beschadigen.*

De machine is uitgerust met een connector (1) voor het opladen, die aangesloten moet worden op de overeenstemmende connector van de speciale acculader van behoud in dotatie (indien voorzien) of beschikbaar op aanvraag (zie 8.2).

BELANGRIJK *Deze connector mag uitsluitend gebruikt worden voor de aansluiting op de acculader van behoud die voorzien is door de Fabrikant. Voor zijn gebruik:*
– *de aanwijzingen volgen aangegeven in de desbetreffende gebruiksinstructies;*
– *de aanwijzingen volgen aangegeven in het instructieboekje van de accu.*

6.3.4 Smeren (Afb. 6.4)

Smeer om de 100 werkuren:
– de pinnen van het stuurwiel, aan de hand van de twee smeerballen (1);
– het gewricht van de hendel voor voortbeweging, met de smeerbal (2) die toegankelijk is door het deurtje op de basis van de stoel.

6.4 INGREPEN AAN DE MACHINE

6.4.1 Uitlijning van de snijgroep (Afb. 6.5)

Een correcte afstelling van de snijgroep is belangrijk om een mooi eenvormig gazon te verkrijgen.
Als het gras onregelmatig gemaaid wordt, de bandenspanning nakijken.
Indien dat niet voldoende is voor een eenvormig gazon, neem dan contact op met uw verkoper voor de afstelling van de uitlijning van de snijgroep.

6.4.2 De wielen vervangen (Afb. 6.6)

Plaats de machine op een vlakke ondergrond en plaats aan de kant waar het wiel vervangen moet worden, een steunblok, onder een dragend deel van het chassis.
De wielen worden op hun plaats gehouden door een elastische ring (1) die verwijderd kan worden door middel van een schroevendraaier.

OPMERKING *Als een of beide wielen vervangen moeten worden, verzeker u er dan van dat eventuele verschillen in de buitendiameter niet groter zijn dan 8-10 mm; anders moet de uitlijning van de snijgroep afgesteld worden om te voorkomen dat het gras onregelmatig gemaaid wordt.*

BELANGRIJK *Alvorens een wiel te hermonteren, de wielas met vet insmeren. De elastische ring (1) en de borgring (2) weer precies op hun plaats zetten.*

6.4.3 De banden repareren of vervangen

Iedere vervanging of herstelling van een band na een lek moet bij een gespecialiseerd bandencentrum gebeuren, volgens de werkwijzen die voorzien zijn voor het gebruikte soort banden.

6.4.4 Een zekering vervangen (Afb. 6.7)

De machine is uitgerust met een aantal zekeringen (1) met verschillend vermogen en met de volgende functies en kenmerken:
– Zekering van 10 A = bescherming van de algemene stroomcircuits en het vermogen van de elektronische kaart; het in werking treden van deze zekering veroorzaakt de stilstand van de machine. Tevens gaan alle lampjes uit op het dashboard.
– Zekering van 25 A = bescherming van het laadcircuit; wanneer deze zekering in werking treedt, verliest de accu geleidelijk aan zijn lading en ontstaan problemen bij het starten.

Met motor Honda:

– Zekering van 10 A = bescherming van de algemene stroomcircuits en het vermogen van de elektronische kaart; het in werking treden van deze zekering veroorzaakt de stilstand van de machine. Tevens gaan alle lampjes uit op het dashboard.
– Zekering van 25 A = bescherming van het laadcircuit; wanneer deze zekering in werking treedt, verliest de accu geleidelijk aan zijn lading en ontstaan problemen bij het starten.
– Zekering van T-6,3 A (Vertraagd) (2) = bescherming van de algemene stroomcircuits en het vermogen van de elektronische kaart; Het in werking treden van deze zekering veroorzaakt de stilstand van de machine. Tevens gaan alle lampjes uit op het dashboard.

Het vermogen van de zekering is aangegeven op de zekering zelf.

BELANGRIJK Een doorgebrande zekering dient altijd vervangen te worden door eenzelfde type met hetzelfde vermogen.
Als de oorzaak van het in werking treden niet gevonden kan worden dient er contact opgenomen te worden met uw Verkoper.

6.4.5 Vervanging koplamp (indien voorzien) (Afb. 6.8)

De koplamp (18W) is door middel van een bajonetfitting in de lamphouder gedraaid, die verwijderd kan worden door deze met behulp van een tang tegen de klok in te draaien.

6.4.6 Demontage, vervanging en hermontage van de snij-inrichtingen

⚠ LET OP! Draag werkhandschoenen om de snij-inrichting te hanteren.

⚠ LET OP! Vervang de beschadigde of verwrongen snij-inrichtingen steeds; probeer ze nooit te herstellen! GEBRUIK STEEDS ORIGINELE SNIJ-INRICHTINGEN!

Voor deze machine is het gebruik van een snij-inrichtingen voorzien met de code die aangegeven is in de tabel op pagina ii.
Gezien de ontwikkeling van het product, kunnen de boven vermelde snij-inrichtingen in de loop van de tijd vervangen worden door andere, met soortgelijke eigenschappen voor wat betreft verwisselbaarheid en functionele veiligheid.

7. RICHTLIJNEN OM PROBLEMEN VAST TE STELLEN

PROBLEMEN	MOGELIJKE OORZAAK	OPLOSSING
1. De sleutel staat in de stand “DRAAIEN” en het lampje brandt niet	De bescherming van de elektronische kaart is in werking getreden doordat: – de accu is niet goed aangesloten – de polen van de accu zijn omgewisseld – de massa niet goed is – de accu is niet goed opgeladen – de zekering is doorgebrand – de kaart nat is	Zet de sleutel op stand «STOP» en zoek de oorzaken van het defect: – controleer de aansluitingen (zie 3.2) – controleer de aansluitingen (zie 3.2) – controleer de aansluitingen (zie 3.2) – laad de accu opnieuw op (zie 6.3.3) – vervang de zekering (10 A) (zie 6.4.4) – drogen met lauwe lucht
2. De sleutel staat in de stand «START», het lampje knippert en de startmotor draait niet	– er is geen toestemming tot starten gegeven	– controleer of de toelatingsvoorwaarden worden gerespecteerd (zie 5.2.a)
3. De sleutel staat in de stand “START”, het lampje brandt maar de startmotor draait niet	– de accu is niet goed opgeladen – zekering van de oplading doorgebrand – storing van het startrelais	– laad de accu opnieuw op (zie 6.2.3) – vervang de zekering (25 A) (zie 6.4.4) – Contacteer uw Verkoper
4. De sleutel staat in de stand «START», de startmotor draait maar de motor slaat niet aan	– de accu is niet goed opgeladen – te weinig benzineaanvoer – er een defect in de ontsteking is opgetreden	– laad de accu opnieuw op (zie 6.3.3) – controleer het niveau in de benzinetank (zie 5.3.3) – draai de benzinekraan open (indien voorzien) (zie 5.4.1) – controleer de benzinefilter – controleer of de bougiekap juist bevestigd is – controleer of de elektroden niet vuil zijn en of hun onderlinge afstand juist is
5. Een moeilijke start of een onregelmatige werking van de motor	– er zijn brandstofproblemen	– reinig of vervang luchtfilter – maak het bakje van de carburateur schoon – leeg de benzinetank en vul met nieuwe benzine – controleer en vervang eventueel de benzinefilter
6. Tijdens het maaien is er een krachtverlies van de motoro	– de rijsnelheid is te hoog ten opzicht van de snijhoogte	– verminder de rijsnelheid en/of verhoog de stand van het maaidek (zie 5.4.5)
7. De motor valt stil tijdens het werken en het controlelampje knippert	De bescherming van de elektronische kaart is in werking getreden doordat: – ingreep van de veiligheidsinrichting	Zet de sleutel op stand “STOP” en zoek de oorzaken van het defect: – controleer of de toelatingsvoorwaarden worden gerespecteerd (zie 5.2.b)
8. De motor valt stil en het controlelampje dooft	De bescherming van de elektronische kaart is in werking getreden doordat: – de accu is niet opgeladen – er te veel spanning is, veroorzaakt door de laadregelaar – de accu niet goed verbonden is (er wordt onjuist contact gemaakt)	Zet de sleutel op stand “STOP” en zoek de oorzaken van het defect: – laad de accu opnieuw op (zie 6.3.3) – neem contact op met een erkend servicecentrum – controleer de aansluitingen van de batterij (zie 3.2)
9. De motor valt stil en het controellampje blijft branden	– problemen aan de motor	– neem contact op met een erkend servicecentrum

PROBLEMEN	MOGELIJKE OORZAAK	OPLOSSING
10. De snij-inrichtingen schakelen zich niet in of stoppen niet onmiddellijk wanneer ze uitgeschakeld worden.	– problemen bij de inschakeling	– Contacteer uw Verkoper
11. Een onregelmatig maaibeeld en onvoldoende opvang van gras	– de snijgroep staat niet evenwijdig ten opzichte van het terrein – onwerkzaamheid van de snij-inrichtingen – de rijsnelheid is te hoog ten opzichte van de hoogte van het gras – de rijsnelheid is te hoog ten opzichte van de hoogte van het gras – het kanaal is verstopt	– controleer de bandenspanning (zie 5.3.2) – herstel de uitlijning van de snijgroep ten opzichte van het terrein (zie 6.4.1) – Contacteer uw Verkoper – verminder de rijsnelheid en/of verhoog de stand van de snijgroep (zie 5.4.5) – wacht tot het gras droog is – verwijder de opvangzak en ledig het kanaal (zie 5.4.7)
12. Vreemde trillingen tijdens het werk	– de snijgroep zit vol met gras – de snij-inrichtingen zijn uit balans of losgekomen – de bevestigingen zijn losgeraakt	– reinig de snijgroep (zie 5.4.10) – Contacteer uw Verkoper – controleer en draai de bevestigingsschroeven van de motor en het chassis goed vast.
13. Onzekere of niet werkzame remming	– niet correct afgestelde rem	– contacteer uw Verkoper
14. Onregelmatige beweging, weinig tractie bij stijging of neiging van de machine om op te trekken	– problemen aan de riem of aan het inschakelsysteem	– contacteer uw Verkoper
15. Als het aandrijfpedaal bediend wordt met een draaiende motor, verplaatst de machine zich niet	– ontgrendelingshendel in stand «B»	– terugzetten in stand «A» (zie 4.23)
16. De machine begint op abnormale wijze begint te trillen	– beschadiging of losgekomen delen	– zet de machine stil en koppel de kabel van de bougie los – controleer eventuele beschadigingen – controleer of er delen losgekomen zijn en klem ze weer vast – Voer de controles, vervangingen of herstellingen uit bij een Gespecialiseerd Centrum

Mochten de problemen aanhouden na het uitvoeren van de bovengenoemde handelingen, dan dient er contact te worden opgenomen met uw Verkoper..

⚠ LET OP! ***Probeer nooit om zelf gecompliceerde reparaties uit te voeren zonder de juiste hulpmiddelen en het nodige technische inzicht. Iedere slecht uitgevoerde reparatie brengt automatisch verval van, zowel de garantie, als de aansprakelijkheid van de Fabrikant teweeg.***

8. ACCESSOIRES

8.1

- BATTERIJOPLADER VOOR BEHOUD (Afb. 8.1 n. 41)

Laat toe de accu efficiënt te houden tijdens de periodes van inactiviteit van de machine, waarbij een optimaal laadniveau en een langere duurzaamheid van de accu gegarandeerd wordt.

- KIT VOOR “MULCHING” (Afb. 8.1 n. 42)

Versnippert het pas gemaaide gras en laat het achter op het terrein, als alternatief voor het opvangen in de opvangzak.

- AFDEKZEIL (Afb. 8.1 n. 43)

Beschermt de machine van stof als deze niet gebruikt wordt.

NO **ADVARSEL: LES DENNE BRUKSANVISNINGEN NØYE FØR DU BRUKER MASKINEN. Må oppbevares til senere bruk.**

Les bruksanvisningene til motoren og batteriet.

INNHOLD

1. SIKKERHETSBESTEMMELSER 1
2. BLI KJENT MED MASKINEN 4
3. UTPAKKING OG MONTERING 6
4. BETJENINGSUTSTYR OG KONTROLLINSTRUMENTER 7
5. BRUKSREGLER 8
   - 5.1 Sikkerhetsforskrifter 8
   - 5.2 Kriterier for utløsning av sikkerhetsinnretningene 8
   - 5.3 Innledende operasjoner før arbeidet starter 8
   - 5.4 Bruk av maskinen 9
   - 5.5 Bruk i skråninger 12
   - 5.6 Noen råd for å holde plenen fin 12
6. VEDLIKEHOLD 12
   - 6.1 Sikkerhetsforskrifter 12
   - 6.2 Adgang til motoren 12
   - 6.3 Ordinært vedlikehold 14
   - 6.4 Inngrep på maskinen 14
7. FEILSØKING 15
8. TILBEHØR 17

HVORDAN LESE BRUKSANVISNINGEN

Bruksanvisningen har noen avsnitt som inneholder spesielt viktig sikkerhets- eller driftsinformasjon. Disse avsnittene er uthevet på forskjellige måter, og har følgende betydning:

MERK *eller* **VIKTIG**

Presiserer og supplerer det som er forklart tidligere for å forhindre at maskinen ødelegges, eller at det oppstår skader.

⚠ ADVARSEL! ***Mulighet for personskader eller skader på tredjepersoner ved manglende overhold av regelen.***

⚠ FARE! ***Mulighet for alvorlige personskader eller skader på tredjepersoner med fare for død ved manglende overhold av regelen.***

Denne bruksanvisningen beskriver forskjellige maskinversjoner, som varierer hovedsakelig med henblikk på:
– komponenter eller tilbehør som ikke alltid er tilgjengelige på alle steder hvor maskinen selges,
– spesielle utførelser.

Symbolet "➪" fremhever enhver forskjell i bruk, og etterfølges av anvisningen til utgaven det henvises til.

MERK *Alle henvisningene til maskinens høyre og venstre side samt for- og bakside gjelder fra setet når du ser fremover. (Fig. 1.1)*

VIKTIG *For bruk og vedlikehold av motoren og batteriet som ikke er beskrevet i denne bruksanvisning, henvises det til de spesifikke bruksanvisningene, som er en viktig del av den leverte dokumentasjonen.*

1. SIKKERHETSBESTEMMELSER som må følges nøye

A) OPPLÆRING

1) ADVARSEL! Les bruksanvisningen nøye før maskinen tas i bruk. Bli kjent med kontrollene og en riktig bruk av maskinen. Lær å slå av motoren raskt. Manglende overhold av advarslene og instruksjonene kan forårsake brann og/eller alvorlige skader. Ta vare på alle merknadene og instruksjonene for fremtidig bruk.
2) La aldri barn eller andre som ikke kjenner til disse bestemmelsene bruke maskinen. Kommunale bestemmelser kan angi en tillatt minstealder for bruk.
3) Maskinen må aldri brukes når det finnes personer, spesielt barn, eller dyr i nærheten.
4) Maskinen må aldri brukes hvis brukeren er trøtt eller ikke føler seg vel, eller har inntatt medisiner, narkotika, alkohol eller andre stoffer som nedsetter refleksene eller oppmerksomheten.
5) Husk at føreren eller brukeren er ansvarlig for ulykker som påføres tredjepersoner eller deres eiendom. Det er brukeren som er ansvarlig for å vurdere potensielle farer på underlaget hvor arbeidet skal utføres, og som må ta alle forholdsregler for å garantere egen og andres sikkerhet. Dette gjelder spesielt i skråninger, og på ujevne, glatte eller ustabile underlag.
6) Dersom maskinen skal overdras eller lånes ut til andre, må brukeren ha lest og forstått bruksanvisningen.
7) Ikke ha barn eller andre passasjerer om bord i maskinen, fordi de kan falle av og skades, eller hindre en sikker kjøring.
8) Maskinføreren må nøye følge kjøreinstruksjonene, og da spesielt:
– Ikke distraheres, og konsentrere seg om arbeidet.

– Husk at tap av kontroll over en maskin som glir i en skråning ikke kan gjenopprettes ved bruk av bremsen. De viktigste grunnene til tap av kontrollen er:
  • manglende hjulfeste,
  • for høy hastighet,
  • utilstrekkelig bremsing,
  • maskinen passer ikke til oppgaven,
  • manglende kjennskap til effektene som skyldes underlaget, spesielt i skråninger,
  • feil bruk som slepebil.

9) Maskinen er utstyrt med flere mikrobrytere og sikkerhetsinnretninger som aldri må tukles med eller fjernes, ellers bortfaller produsentens garanti og ansvar. Kontroller alltid at sikkerhetsinnretningene fungerer før maskinen brukes.

B) KLARGJØRING

1) Bruk alltid kraftige arbeidssko med antiglisåle og lange benklær ved bruk av maskinen. Bruk aldri maskinen barfotet eller med sandaler. Unngå å bruke smykker, armbånd, vide klær eller klær med stropper, eller slips. Sett opp langt hår. Bruk alltid hørselvern.
2) Undersøk grundig hele arbeidsområdet, og fjern alt som kan slynges ut av maskinen eller skade klippeenheten og motoren (steiner, greiner, ståltråder, bein, osv.).
3) ADVARSEL: FARE! Bensin er meget brannfarlig.
– Oppbevar drivstoffet i egnede beholdere.
– Drivstoff skal kun etterfylles utendørs og med bruk av en trakt. Ikke røyk mens arbeidet pågår eller ved håndtering av drivstoff.
– Etterfyll før motoren startes. Ikke etterfyll bensin eller ta av tanklokket mens motoren er i gang eller er varm.
– Ved bensinlekkasje må ikke motoren startes, men flytt maskinen unna området for å unngå brannfare, helt til drivstoffet er dunstet bort og bensingassene har løst seg opp.
– Sett alltid lokkene på tanken og bensinkannen igjen og skru dem skikkelig fast.

4) Bytt ut ødelagte lydpotter.
5) Foreta en generell kontroll av maskinen før bruk, og kontroller spesielt følgende: Klippeinnretningens ytre form, og skruene og klippeenheten må ikke være slitte eller ødelagte. Bytt ut ødelagt eller slitt klippeinnretning og skruer gruppevis for å opprettholde likevekten. Eventuelle reparasjoner skal foretas ved spesialverksteder.
6) Kontroller batteriets tilstand jevnlig. Bytt det ut hvis emballasjen, dekslet eller klemmene er ødelagt.
7) Monter vernene ved utkastet (oppsamler, vern for sideutkast eller vern for utkast bak) før arbeidet starter.

C) UNDER BRUK

1) Ikke start motoren i lukkede områder hvor det kan oppstå farlige ansamlinger av karbonmonoksidgasser. Motoren må alltid startes utendørs eller på et godt ventilert sted. Husk alltid at eksosgassen fra motoren er giftig!
2) Arbeid bare i dagslys eller i godt kunstig lys, og med gode siktforhold. Hold personer, spesielt barn, og dyr unna arbeidsområdet.
3) Hvis mulig, unngå å klippe vått gress. Unngå å arbeide når det regner og ved fare for tordenvær. Ikke bruk maskinen i dårlig vær, spesielt hvis det er mulighet for lyn.
4) Koble fra klippeinnretningen eller kraftuttaket, og sett giret i fri før motoren startes.
5) Vær spesielt oppmerksom når du nærmer deg hindringer som kan begrense sikten.
6) Koble inn parkeringsbremsen når maskinen parkeres.
7) Maskinen må ikke brukes i skråninger brattere enn 10° (17 %), uansett kjøreretning.
8) Husk at det ikke finnes ”sikre” skråninger. Kjøring på plener som skråner krever spesiell oppmerksomhet. Gjør følgende for å unngå velt eller tap av kontrollen over maskinen:
– Ikke stopp eller start plutselig i oppover- eller nedoverbakker.
– Koble trekkraften forsiktig inn og ha alltid giret innkoblet, spesielt i nedoverbakke.
– Senk hastigheten i bakker og i skarpe svinger.
– Vær oppmerksom på humper, søkk og skjulte farer.
– Ikke klipp på tvers i skråninger. I skråninger skal du kun arbeide i retning oppover/nedover, og aldri på tvers. Vær forsiktig når du svinger, og pass på at de øverste hjulene ikke støter på hindringer (steiner, greiner, røtter, osv.), som kan føre til at maskinen glir sidelengs, at den tipper, eller tap av kontrollen over maskinen.

9) Senk hastigheten før du endrer retning i skråninger, og koble alltid inn parkeringsbremsen før du forlater maskinen uten tilsyn.
10) Vær meget forsiktig i nærheten av grøfter, skrenter eller volder. Maskinen kan velte hvis et hjul kommer over kanten eller hvis kanten gir etter.
11) Vær veldig forsiktig når du beveger deg eller arbeider bakover. Se bak deg før og mens du rygger for å passe på at det ikke finnes hindringer.
12) Koble ut klippeinnretningen eller kraftuttaket, og hold klippeenheten i høyeste posisjon når du krysser gressfrie områder, og når du flytter deg fra et område til et annet.
13) Vær oppmerksom på trafikken når maskinen brukes i nærheten av vei.
14) ADVARSEL! Denne maskinen er ikke typegodkjent for kjøring på vei. Den må kun brukes

på private områder uten trafikk (i henhold til veitrafikkloven).
15) Maskinen må aldri brukes hvis vernene er ødelagte, eller uten oppsamleren, vernet for sideutkast eller vernet for utkast bak.
16) Ikke hold hendene eller føttene i nærheten av eller under roterende deler. Hold alltid god avstand fra utkasteråpningen.
17) Ikke la maskinen stå i ro i høyt gress med motoren i gang, for ikke å forårsake brann.
18) Ved bruk av tilbehør må aldri utkastet rettes mot andre personer.
19) Bruk kun tilbehør godkjent av maskinprodusenten.
20) Ikke bruk maskinen hvis ikke tilbehør/redskaper er montert i de angitte punktene.
21) Vær forsiktig ved bruk av oppsamleren og tilbehør som kan endre maskinens stabilitet, spesielt i skråninger.
22) Ikke endre innstillingene av motoren, og ikke la motoren nå et for høyt turtall.
23) Ikke berør motorens deler, fordi de blir varme under bruk. Risiko for forbrenninger.
24) Koble ut klippeinnretningen eller kraftuttaket, sett giret i fri og koble inn parkeringsbremsen, slå av motoren og ta ut tenningsnøkkelen (pass på at alle deler i bevegelse har stoppet helt):
– hver gang du forlater maskinen uten tilsyn eller forlater førerplassen,
– før du fjerner årsaken til tilstopping eller rensker opp i utkasteråpningen,
– før kontroll, rengjøring eller arbeid på maskinen,
– etter å ha kjørt på et fremmedlegeme. Kontroller eventuelle skader, og reparer maskinen (om nødvendig) før den tas i bruk igjen.

25) Koble ut klippeinnretningen eller kraftuttaket og slå av motoren (pass på at alle deler i bevegelse har stoppet helt):
– før etterfylling av drivstoff,
– hver gang oppsamleren skal tas av eller gjenmonteres,
– hver gang deflektoren for sideutkast skal tas av eller gjenmonteres,
– før klippehøyden justeres hvis det ikke kan utføres fra betjeningsplassen.

26) Koble ut klippeinnretningen eller kraftuttaket under transport og hver gang disse ikke brukes.
27) Reduser motorhastigheten før motoren slås av. Steng drivstofftilførselen når arbeidet er ferdig som forklart i bruksanvisningen.
28) Vær oppmerksom på klippeenheter med mer enn en klippeinnretning, fordi en klippeinnretning i rotasjon kan føre til at andre innretninger roterer.
29) ADVARSEL – Ved skader eller ulykker under arbeidet skal motoren slås av øyeblikkelig og maskinen fjernes fra stedet for å unngå flere skader. Ved ulykker med personskader eller skader på tredjepersoner må du umiddelbart praktisere førstehjelp og henvende deg til legevakten for nødvendig behandling. Fjern nøye eventuelle rester som ellers kan forårsake skader på gjenstander, personer eller dyr.
30) ADVARSEL – Støy- og vibrasjonsnivået oppgitt i bruksanvisningen er maskinens maks verdier. Bruk av en dårlig innstilt klippeinnretning, for høy hastighet og manglende vedlikehold, påvirker støy- og vibrasjonsutslippene betydelig. Ta derfor nødvendige tiltak for å redusere mulige skader fra høyt støynivå og vibrasjonsbelastninger: Vedlikehold maskinen, bruk hørselsvern og ta pauser under arbeidet.

D) VEDLIKEHOLD OG OPPBEVARING



La motoren avkjøles før du setter maskinen bort.



Motorer som går produserer varme, og lyddemperen blir ekstremt varm. For å unngå brannfare, la motoren og lyddemperen avkjøles før lagring. Og fjern eventuelt oppsamlet rusk som blader, gress og strå fra lyddemperområdet.

1) ADVARSEL! – Ta ut tenningsnøkkelen og les instruksjonene før rengjøring eller vedlikehold. Bruk egnede klær og arbeidshansker i alle situasjoner hvor hendene utsettes for risiko.
2) ADVARSEL! – Maskinen må aldri brukes med slitte eller ødelagte deler. Ødelagte eller slitte deler skal byttes ut og aldri repareres. Bruk kun originale reservedeler. Bruk av uoriginale og/eller feil monterte reservedeler setter maskinens sikkerhet i fare, kan forårsake ulykker eller personskader, og hever produsenten for enhver forpliktelse og ethvert ansvar.
3) Vedlikeholds- og justeringsoppgaver som ikke er beskrevet i bruksanvisningen, må foretas hos forhandleren eller ved spesialverksted som har den kompetansen og det utstyret som kreves for arbeidet. På denne måten opprettholdes maskinens opprinnelige sikkerhetsnivå. Inngrep utført ved uegnede verksteder eller av ukvalifiserte personer, fører til bortfall av garantien og hever produsenten for enhver forpliktelse og ethvert ansvar.
4) Etter hver bruk må tenningsnøkkelen tas ut og maskinen kontrolleres for eventuelle skader.
5) Hold mutrer og skruer godt strammet, slik at maskinen alltid er driftssikker. Et regelmessig vedlikehold er viktig for sikkerheten og for å opprettholde ytelsesnivået.
6) Kontroller jevnlig at klippeinnretningens skruer er godt strammet.
7) Bruk arbeidshansker ved demontering og gjenmontering av klippeinnretningene.

8) Sørg for at klippeinnretningene balanseres når de slipes. Alle oppgaver med klippeinnretningene (demontering, sliping, balansering, gjenmontering og/eller bytting) er krevende arbeid som forutsetter spesialkompetanse, foruten bruk av særskilt utstyr. Av sikkerhetsmessige årsaker skal derfor disse alltid utføres ved et spesialverksted.
9) Kontroller jevnlig at bremsene fungerer. Det er viktig å vedlikeholde bremsene, og eventuelt reparere dem.
10) Kontroller ofte vernet for sideutkast eller vernet for utkast bak, oppsamleren og luftinntakgitteret for slitasje eller forringelse. Bytt dem ut hvis de er ødelagte.
11) Ødelagte etiketter med instruksjoner og varsler må byttes ut.
12) Senk klippeenheten helt ned når maskinen settes på plass eller forlates uten tilsyn.
13) Oppbevar maskinen på et sted utilgjengelig for barn.
14) Maskinen må ikke oppbevares med bensin i tanken i et rom hvor bensingassene kan nås av åpne flammer, gnister eller kraftige varmekilder.
15) Kjøl ned motoren før maskinen settes bort til oppbevaring.
16) For å redusere brannfaren må motoren, lydpotten, batterirommet og området rundt bensintanken holdes frie for rester av gress, løv eller overflødig fett. Tøm alltid oppsamleren. Beholdere med klippeavfallet må ikke oppbevares innendørs.
17) For å redusere brannfaren, kontroller jevnlig at det ikke finnes lekkasjer av olje og/eller drivstoff.
18) Hvis tanken må tømmes, må det gjøres utendørs og med kald motor.
19) La aldri tenningsnøkkelen stå i eller være tilgjengelig for barn eller uvedkommende. Ta alltid ut nøkkelen før vedlikehold.

E) TRANSPORT

1) ADVARSEL! - Hvis maskinen skal transporteres med lastebil eller tilhenger, må det brukes tilstrekkelig kraftige, brede og lange lasteramper. Last på maskinen med motoren avslått, uten fører og kun ved å skyve. Bruk et egnet antall personer. Under transport må du stenge bensinkranen (hvis finnes), senke klippeenheten eller tilbehøret helt ned, koble inn parkeringsbremsen og feste maskinen godt til transportmidlet med tau, reip eller kjeder.

F) MILJØVERN

1) Miljøvern må være førsteprioritet ved bruk av maskinen, til fordel for samholdet og miljøet der vi bor. Unngå å forstyrre nabolaget.
2) Følg nøye de kommunale bestemmelsene for kasting av emballasje, oljer, bensin, filter, forringede deler eller deler som er sterkt forurensende. Dette avfallet må ikke kastes med husholdningsavfallet, men kildesorteres og kastes i konteinerne for resirkulering.
3) Følg nøye de kommunale bestemmelsene for kasting av klippeavfallet.
4) Når maskinen ikke skal brukes lenger, må den ikke kastes i naturen, men leveres inn til et innsamlingssenter i henhold til gjeldende kommunale bestemmelser.

2. BLI KJENT MED MASKINEN

2.1 BESKRIVELSE AV MASKINEN OG BRUKSOMRÅDET

Denne maskinen er et hageredskap, nærmere bestemt en sittegressklipper.
Maskinen er utstyrt med en motor som driver klippeinnretningen (beskyttet med et deksel) samt en transmisjonsenhet som sikrer maskinens fremdrift.
Brukeren kan føre maskinen og bruke hovedkontrollene mens han/hun hele tiden sitter i setet.
Sikkerhetsinnretningene montert på maskinen stopper motoren og klippeinnretningen innen få sekunder hvis brukeren bruker maskinen på en usikker måte.

Tiltenkt bruk

Maskinen er designet og bygd til gressklipping. Ved bruk av særskilt tilbehør, standardlevert av produsenten eller som kan kjøpes separat, kan gressklippingen utføres på forskjellige måter, som beskrevet i denne bruksanvisningen, eller i instruksjonene som følger med det enkelte tilbehøret.
På samme måte kan også bruk av ekstratilbehør (hvis tillatt av produsenten) utvide bruksområdet til å omfatte andre funksjoner innenfor de grensene og vilkårene som er angitt i tilbehørets vedlagte bruksanvisning.

Bruker

Maskinen er beregnet for ikke profesjonelle brukere. Maskinen er ment til hobbybruk.

Feil bruk

Enhver annen bruk enn oppgitt ovenfor kan være farlig og forårsake skader på personer og/eller gjenstander. Feil bruk omfatter, men er ikke begrenset til, følgende:
– bruk av maskinen til kjøring på ustabilt, glatt, isete, steinete eller ulendt terreng, pytter eller myrer hvor det er ikke er mulig å vurdere ter-

rengets konsistens,
– bruk av klippeinnretningen på gressfrie strekninger,
– bruk av maskinen til oppsamling av løv eller avfall.

Feil bruk av maskinen fører til bortfall av garantien. Videre heves produsenten fra ethvert ansvar, og det er dermed brukeren som er ansvarlig for utgiftene ved sakskader, personskader eller skader på tredjepersoner.

2.2 IDENTIFIKASJONSETIKETT OG MASKINDELER (se figurene på s. ii)

1. Lydeffektnivå
2. CE-merke
3. Produksjonsår
4. Motorens effekt og brukshastighet
5. Type maskin
6. Serienummer
7. Maskinvekt med tom tank i kg
8. Produsentens navn og adresse
9. Transmisjonstype (hvis angitt)
10. Artikkelnummer

Eksempelet på samsvarserklæringen finnes på nestsiste side i bruksanvisningen.

/–––/–––/–––/–––/–––/–––/–––/

Skriv maskinens serienummer her (6).

Rett etter innkjøp av maskinen må identifikasjonsnummerene (3 - 5 - 6) noteres ned på siste side i bruksanvisningen.

Maskinen består av en rekke hoveddeler, som svarer til de følgende funksjoner:

11. Klippeenhet: Under dette dekslet finnes de roterende klippeinnretningene.
12. Klippeinnretninger: Delene som klipper gresset. Vingene helt ytterst hjelper med å flytte det klipte gresset mot utkasteråpningen.
13. Utkasteråpning: Forbindelsesdelen mellom klippeenheten og oppsamleren.
14. Oppsamler: I tillegg til å samle opp det klipte gresset, er den også en sikkerhetsdel. Den hindrer at gjenstander som er samlet opp av klippeinnretningene, kan slynges ut av maskinen.
15. Motor: Starter klippeinnretningene og hjultrekket. Egenskapene og bruksreglene er beskrevet i en egen bruksanvisning.
16. Batteri: Gir strøm for oppstart av motoren. Egenskapene og bruksreglene er beskrevet i en egen bruksanvisning.
17. Sete: Brukerens arbeidsposisjon. Det er utstyrt med en sensor som avleser om føreren er på plass slik at sikkerhetsinnretningene kan kobles inn ved behov.
18. Etiketter for forholdsregler og sikkerhet: Minner om de viktigste bestemmelsene for å arbeide under sikre forhold.
19. Inspeksjonsluke: For lett adgang til tennpluggen, bensinkranen og festemutteren på motorpanseret.
20. Luftinntaksgrill: Garanterer en god luftsirkulasjon rundt klippeenheten og hindrer utslynging av fremmedlegemer på fremsiden.

2.3 SIKKERHETSBESTEMMELSER

Maskinen må brukes med varsomhet. For å huske på dette er det festet etiketter med bilder på maskinen som minner deg på de viktigste forholdsreglene for bruk. Disse etikettene er å betrakte som en del av maskinen. Hvis en etikett løsner eller blir uleselig, kontakt forhandleren din for å bytte den ut. Symbolene er forklart nedenfor.

31. Advarsel: Les bruksanvisningen før maskinen tas i bruk.
32. Advarsel: Ta ut tenningsnøkkelen og les bruksanvisningen før vedlikehold eller reparasjon.
33. Fare! Utslynging av gjenstander: Bruk aldri maskinen uten å ha montert vernet ved utkastet!
34. Fare! Utslynging av gjenstander: Hold andre personer unna.
35. Fare! Maskinen kan velte: Maskinen må ikke brukes i skråninger brattere enn 10°.
36. Fare! Lemlestelse: Forsikre deg om at barn holder seg unna maskinen når motoren er i gang.
37. Fare for å bli kuttet. Klippeinnretninger i bevegelse. Før aldri hender eller føtter inn i klippeinnretningenes kasse.
38. Advarsel! Hold avstand fra varme overflater.
39. Unngå skader fra kjedene: Ikke slå på maskinen uten at vernene er montert. Stå langt unna kjedene.

MERK *Bildene til teksten fra og med kapittel 3 finnes på side iii og utover i denne bruksanvisningen.*

3. UTPAKKING OG MONTERING

Av hensyn til oppbevaring og transport er noen av maskinens deler ikke montert i fabrikken, men må monteres av kunden i henhold til instruksjonene etter å ha fjernet emballasjen.
VIKTIG *Maskinen leveres uten motorolje*

og bensin. Før motoren startes opp må olje og bensin fylles på. Følg instruksjonene i motorens bruksanvisning.

⚠ ADVARSEL! ***Utpakking og fullføring av monteringen må foretas på en jevn og solid overflate, med god nok plass til å flytte maskinen og emballasjen. Bruk alltid egnet utstyr.***

3.1 UTPAKKING

Ved utpakking av maskinen må du passe på å ikke miste noen enkeltdeler eller utstyr, og pass på å ikke skade klippeenheten når maskinen tas ned fra pallen.

Standardpakken inneholder:
– maskinen,
– rattet,
– setet,
– forlengeren til spaken for innkobling av klippeinnretningen;
– dashbordets deksel;
– hylsen til rattstammen;
– delene til oppsamleren;
– sprøyten for oppsuging av oljen fra motoren,
– en pose med bruksanvisningen, dokumentene og medfølgende skruer og mutrer, deriblant to tenningsnøkler og en reservesikring på 10 A (6, 3 A med Honda-motor).

MERK *For å unngå å skade klippeenheten må den føres til maks høyde, og vær veldig forsiktig når maskinen tas ned fra pallen.*

Sett utløserspaken for den bakre transmisjonen i posisjon «B» for å gjøre det enklere å ta maskinen ned fra pallen og flytte den (se 4.23).

Emballasjen må kastes i samsvar med gjeldende kommunale bestemmelser.

3.2 MONTERING OG TILKOBLING AV BATTERIET (Fig. 3.1)

Ta av det fremre dekselet (1) ved å løfte det opp fra den nedre delen.
Bruk skruene som følger med og koble de tre røde kablene (3) til den positive polen (+) og de tre svarte kablene (4) til den negative polen (–) i oppgitt rekkefølge.
Sett tilbake det fremre dekselet (1) ved å føre de to flikene (2) inn i festene og presse inn nedre del helt til den smekker på plass.
Utfør oppladingen i henhold til batteriprodusentens instruksjoner.

VIKTIG *Unngå helt å starte opp maskinen før batteriet er fulladet for å unngå at beskyttelsen til det elektroniske kortet utløses.*

⚠ ADVARSEL! ***Følg batteriprodusentens instruksjoner om sikkerhet ved håndtering og avhending***

3.3 MONTERING AV DASHBORDET OG RATTET (Fig. 3.2)

• **Fig. 3.2.a**
Sett maskinen på et flatt underlag, og still inn forhjulene.
Monter hylsen (3) på rattstammen (2), og pass på at støpselet (1) er korrekt innsatt i setet på hylsen.
Monter dashbordets deksel (5), og pass på at alle hektemekanismer smekker korrekt på plass i de respektive festene.
Monter rattet (6) på hylsen (3) slik at eikene vender mot setet.
Monter rattet ved å feste det med skruene og mutrene (7) som medfølger, i angitt rekkefølge.
Sett på dekselet til rattet (8) ved å smekke på plass de tre hektemekanismene på sine respektive plasser.

• **Fig. 3.2.b**
Sett maskinen på et flatt underlag, og still inn forhjulene.
Monter hylsen (3) på rattstammen (2), og pass på at støpselet (1) er korrekt innsatt i setet på hylsen.
Monter hylsen (4) på rattstammen (3)
Monter avstandsholderen (5) inne i hylsen (4).
Monter dashbordets deksel (6), og pass på at alle hektemekanismer smekker korrekt på plass i de respektive festene.
Monter rattet (F) på hylsen (4) slik at eikene vender mot setet. Monter rattet ved å feste det med skruene og mutrene (H, G) som medfølger, i angitt rekkefølge. Sett på trekket på rattet (I) ved å feste de tre skruene (L).

3.4 MONTERING AV FORLENGEREN TIL SPAKEN FOR INNKOBLING AV KLIPPEINNRETNINGEN (Fig. 3.3)

Sett forlengeren (1) på spaken (2), og still den slik at de to stiftene (3) er vendt mot bakdelen av maskinen, og stram deretter de to stiftene (3).

3.5 MONTERING AV DET BEVEGELIGE DEKSELET

Monter det bevegelige dekselet ved å følge instruksjonene som medfølger.

3.6 MONTERING AV SETET (fig. 3.4)

Monter setet (1) på platen (2) med skruene (3).

3.7 MONTERING AV OPPSAMLEREN (fig. 3.5)

Bruk skruene og mutrene som følger med (3) og monter først rammen ved å feste den øverste delen (1) (med åpningen) til den nederste delen (2) i oppgitt rekkefølge.
Plasser vinkelplatene (4) og (5), og overhold dreiningen til høyre (R↑) og venstre (L↑), og fest dem til rammen med de fire selvgjengende skruene (6).
Sett rammen inn i stoffhylsteret. Pass på at den festes riktig rundt hele ytterlinjen. Bruk et skrujern (7) og fest alle plastprofilene til rammens slanger.
Sett håndtaket (8) inn i hullene på dekslet (9), og fest det hele til rammen med skruene (10) i oppgitt rekkefølge. Fullfør montering med de fire fremre og bakre selvgjengende skruene (11).
Fest til slutt forsterkerpinnen (12) under rammen med den flate delen vendt mot stoffet. Bruk skruene og mutrene som følger med (13) og frem i oppgitt rekkefølge.

3.8 MONTERING AV KLIPPEENHETENS SIDEKANTER (fig. 3.6)

Monter høyre (1) og venstre (2) sidekant (vær oppmerksom på monteringsretningen), og fest dem med skruene (3) og mutrene (4) som følger med.

4. BETJENINGSUTSTYR OG KONTROLLINSTRUMENTER

4.1 RATT (fig. 4.1 nr. 1)

Styrer svingingen av forhjulene.

4.2 GASSPAK (fig. 4.1 nr. 2)

Regulerer motorens turtall. Posisjonene angitt på skiltet tilsvarer:

«CHOKE» kaldstart

«LANGSOM» laveste turtall

«HURTIG» høyeste turtall

– Posisjonen «CHOKE» gjør bensinblandingen fetere og må brukes ved kaldstart, og bare den tiden det er strengt nødvendig.
– Når maskinen flyttes, velg en posisjon mellom «LANGSOM» og «HURTIG».
– Sett spaken i posisjon «HURTIG» under klipping.

4.3 SPAK FOR PARKERINGSBREMSE (fig. 4.1 nr. 3)

Parkeringsbremsen hindrer at maskinen beveger seg etter at den er parkert. Spaken har to posisjoner som tilsvarer:

«**A**» = Bremse utkoblet
«**B**» = Bremse innkoblet

– Parkeringsbremsen kobles inn ved å trykke pedalen (4.11 eller 4.21) helt inn og flytte spaken til posisjon «B». Når foten løftes av pedalen, forblir den låst i senket posisjon.
– Trykk igjen på pedalen (4.11 eller 4.21) for å koble ut parkeringsbremsen, og spaken går tilbake til posisjon «A».

4.4 TENNINGSNØKKEL (fig. 4.1 nr. 4)

Denne nøkkelen har fire posisjoner, som svarer til:

«STOPP» alt avslått

«TENNING AV LYS»;

«PÅ» aktiverer alle funksjonene,

«OPPSTART» kobler inn startmotoren.

– Når tenningsnøkkelen slippes fra posisjon «OPPSTART», går den automatisk tilbake til posisjon «PÅ».
– Etter å ha startet motoren slås lysene (hvis finnes) på ved å dreie nøkkelen til posisjon «TENNING AV LYS».
– drei nøkkelen til «START» for å slå dem av.

4.5 VARSELLAMPER OG LYDSIGNALER (fig. 4.1 nr. 5)

Varsellampen slås på når tenningsnøkkelen (4.4) er i posisjon «PÅ» og er hele tiden tent under bruk.
– Når den blinker, betyr det at betingelsene for oppstart ikke finnes (se 5.2).
– Når klippeinnretningen er innkoblet, varsler lydsignalet om at oppsamleren er full (se 5.3.6).

4.6 KONTROLL FOR INNKOBLING OG BREMSING AV KLIPPEINNRETNINGENE (fig. 4.1 nr. 6)

Denne spaken har to posisjoner angitt med en [illegible]ett og tilsvarer:
«**A**» = Klippeinnretningene utkoblet

«**B**» = Klippeinnretningene innkoblet

– Hvis klippeinnretningene kobles inn uten at sikkerhetsbestemmelsene overholdes, slås motoren av eller kan ikke startes (se 5.2).
– Når klippeinnretningen kobles ut (posisjon «A»), aktiveres samtidig en bremse. Denne bremsen stopper opp rotasjonen innen få sekunder.

4.7 SPAK FOR JUSTERING AV KLIPPEHØYDEN (fig. 4.1 nr. 7)

Denne spaken har syv posisjoner angitt fra «1» til «7» på etiketten, og tilsvarer klippehøyder på mellom 3 og 8 cm.

For å skifte fra en posisjon til en annen er det nødvendig å bevege spaken sidelengs og blokkere den i ett av de syv hakkene.

4.8 PEDAL FOR KLIPPING I REVERS (fig 4.1 nr. 8)

Hold pedalen trykket for å rygge med innkoblede klippeinnretninger uten å stoppe motoren.

4.21 BREMSEPEDAL (fig. 4.2 nr. 21)

Denne pedalen aktiverer bremsen på bakhjulene.

4.22 SPAK FOR JUSTERING AV HASTIGHETEN (fig. 4.2 nr. 22)

Denne spaken kobler inn fremdriften av hjulene og avpasser maskinens hastighet fremover og i revers.
– Maskinens hastighet fremover øker gradvis dersom spaken flyttes i «F»-retningen. Revers kobles inn ved å flytte spaken i «R»-retningen.
– Returen til friposisjonen «N» skjer automatisk når det trykkes på bremsepedalen (4.21). Det kan også gjøres manuelt når det ikke er trykket på pedalen.

VIKTIG *Spaken blokkeres i posisjon «N» når parkeringsbremsen (3) kobles inn, og kan ikke flyttes før bremsen kobles ut og pedalen slippes.*

4.23 SPAK FOR UTKOBLING AV HYDROSTATISK TRANSMISJON (Fig. 4.3 nr. 23)

Denne spaken har to posisjoner angitt med en etikett:
«**A**» = Transmisjonen innkoblet: for alle typer bruk, ved kjøring og under klipping.
«**B**» = Transmisjonen utkoblet: gir en betydelig reduksjon av kraften som er nødvendig for å flytte maskinen for hånd når **motoren er slått av.**

VIKTIG *For å unngå å skade transmisjonen må dette arbeidet kun utføres med avslått motor, og med spaken (4.22) i posisjon «N».*

5. BRUKSREGLER

5.1 SIKKERHETSFORSKRIFTER

⚠ ADVARSEL! ***Hvis maskinen skal brukes mye i skråninger (aldri over 10°), svarer det seg å montere motvekter (leveres på forespørsel, se 8.1) under tverrbjelken på forhjulene for å øke stabiliteten foran og redusere muligheten for steiling.***

VIKTIG *Alle henvisninger til kontrollenes posisjon er beskrevet i kapittel 4.*

5.2 CKRITERIER FOR UTLØSNING AV SIKKERHETSINNRETNINGENE

Sikkerhetsinnretningene virker på to måter:
– de forhindrer at motoren starter dersom ikke alle sikkerhetsbetingelsene er oppfylt,
– de stopper motoren, selv om bare en sikkerhetsbetingelse ikke er oppfylt.

a) For å starte motoren er det uansett nødvendig at:
– giret er i fri,
– klippeinnretningene er utkoblet,
– føreren sitter i setet,

b) Motoren stopper når:
– føreren forlater setet,
– oppsamleren løftes opp uten å ha koblet ut klippeinnretningene,
– parkeringsbremsen kobles inn uten å ha koblet ut klippeinnretningene,
– klippeinnretningen kobles inn uten at oppsamleren er festet,
– parkeringsbremsen kobles inn uten å ha koblet ut klippeinnretningen.
– spaken for innkobling av trekkraften (se 4.22) betjenes mens parkeringsbremsen er innkoblet.

5.3 INNLEDENDE OPERASJONER FØR ARBEIDET STARTER

Før arbeidet starter er det nødvendig å foreta en rekke kontroller og oppgaver for å være sikker på at arbeidet kan skje effektivt på sikreste måte.

5.3.1 Setejustering (fig. 5.1)

For å forandre setestillingen må man løsne de fire festeskruene (1) og skyve setet langs festeskinnen.
Fest de fire skruene (1) godt når setet er i ønsket stilling.

5.3.2 Lufttrykk i dekkene (fig. 5.2)

Et korrekt lufttrykk i dekkene er grunnleggende for en riktig innstilling av klippeenheten og dermed en jevn klipping av plenen.
Skru av de beskyttende hettene, koble ventilene til en luftpumpe utstyrt med trykkmåler, og juster trykket til de angitte verdiene.

5.3.3 Fylling av olje og bensin

MERK *Riktig olje- og bensintype er angitt i motorens bruksanvisning.*

For tilgang til peilepinnen er det nødvendig å vippe opp setet og åpne luken under setet.

Kontroller motoroljenivået med avslått motor. Etter de presise angivelsene i motorens bruksanvisning skal dette nivået være mellom peilepinnens MIN- og MAX-streker. (Fig. 5.3)

Foreta fylling av drivstoff ved å bruke en trakt. Pass på at tanken ikke fylles helt opp. (Fig. 5.4)

⚠ FARE! ***Fylling av bensin skal gjøres i et åpent og godt ventilert område med avslått motor. Husk alltid på at bensindamp er brannfarlig!. IKKE BRUK ÅPEN FLAMME NÆR TANKÅPNINGEN FOR Å KONTROLLERE INNHOLDET, OG IKKE RØYK UNDER FYLLING.***

VIKTIG *Unngå å helle bensin på plastdelene for ikke å skade dem. Skyll umiddelbart med vann i tilfelle søl. Garantien dekker ikke skader på motorens eller karosseriets plastdeler som skyldes bensin.*

5.3.4 Montering av vernet ved utkastet (oppsamler)

⚠ ADVARSEL! ***Bruk aldri maskinen uten å ha montert vernet ved utkastet!***

Løft opp det bevegelige dekslet (1) og hekt fast oppsamleren ved å sette de to pinnene (2) inn i sporene på de to støttene (3). (Fig. 5.5)

5.3.5 Kontroll av maskinens sikkerhet og effektivitet

1. ontroller at sikkerhetsinnretningene fungerer som angitt (se 5.2).
2. Forsikre deg om at bremsen virker som den skal.
3. Ikke start klippingen hvis klippeinnretningene vibrerer, eller hvis du er i tvil om at de er skikkelig slipte. Husk alltid følgende:
   – En uskarp klippeinnretning river bort gresset og gir en gul plen.
   – En løs klippeinnretning gjør at maskinen vibrerer unormalt, og kan være farlig.

⚠ ADVARSEL! ***Ikke bruk maskinen dersom du ikke er sikker på dens effektivitet eller sikkerhet, og kontakt umiddelbart forhandleren for nødvendig kontroll eller reparasjon.***

5.4 BRUK AV MASKINEN

5.4.1 Start

For å starte motoren (Fig. 5.7):
– Åpne bensinkranen (1) (hvis finnes) fra rommet til venstre bakhjul.
– Sett giret i «fri» («N») («N») (se 4.22).
– Koble ut klippeinnretningene (se 4.6).
– Koble inn parkeringsbremsen i skråninger.
– Bruk choken ved kaldstart (se 4.2).
– Hvis motoren allerede er varm, er det tilstrekkelig å sette gasspaken mellom «LANGSOM» og «HURTIG».
– Sett inn tenningsnøkkelen, vri den til «PÅ» for å aktivere det elektriske systemet, vri den videre til «OPPSTART» for å starte motoren.
– Slipp tenningsnøkkelen når motoren starter.

Når motoren er startet, settes gasspaken i posisjon «LANGSOM».

VIKTIG *Chokehåndtaket må kobles ut så snart motoren er varmet opp og dreier normalt. Bruk av choke med varm motor kan skade tennpluggen og forårsake uregelmessig motorfunksjon.*

MERK *Ved startvansker må ikke startmotoren brukes over lenger tid, fordi batteriet utlades og motoren overfylles. Vri tenningsnøkkelen tilbake til «STOPP», vent noen sekunder, og prøv igjen. Hvis feilen vedvarer, se kap. «7» i denne bruksanvisning, og motorens bruksanvisning.*

VIKTIG *Husk alltid at sikkerhetsinnretningene hindrer oppstart av motoren når sikkerhetsbetingelsene ikke er oppfylt (se 5.2). I slike tilfeller er det nødvendig å vri nøkkelen tilbake til «STOPP», og gjenopprette de korrekte startforholdene før motoren kan startes.*

5.4.2 Kjøring fremover og forflytninger

Under flytting:
– Koble ut klippeinnretningene.
– Sett klippeenheten i høyeste posisjon (posisjon «7»).
– Sett gasspaken i en posisjon mellom «LANGSOM» og «HURTIG».

Koble ut parkeringsbremsen og slipp ut bremsepedalen (se 4.21).
Flytt gasspaken i retning «F» og nå ønsket hastighet med spaken og gasspedalen.

⚠ ADVARSEL! ***Trekkpedalen må aktiveres som beskrevet for å unngå en brå innkobling (se 4.22), da det kan forårsake steiling og tap av kontrollen over maskinen, spesielt i skråninger.***

5.4.3 Bremsing

Senk først farten ved å redusere turtallet, og trykk deretter på bremsepedalen (se 4.21) for å redusere farten ytterligere, helt til maskinen stopper.

Når du trykker på bremsepedalen, går spaken for justering av hastigheten automatisk tilbake til posisjon «N».

5.4.4 Rygging

VIKTIG *Innkobling av revers må skje når maskinen står i ro.*

VIKTIG *For å kunne rygge med innkoblede klippeinnretninger er det nødvendig å holde pedalen (se 4.8) trykket slik at ikke motoren stopper.*

Start ryggingen mens maskinen står i ro ved å flytte spaken for justering av hastigheten i retning «R» (se 4.22).

5.4.5 Klipping av gress (Fig. 5.8)

For å begynne klippingen:
– Før gasspaken til «HURTIG».
– Sett klippeenheten i høyeste posisjon.
– Koble kun inn klippeinnretningene (se 4.6) på gressteppet, og unngå å koble dem inn på grusete underlag eller på altfor høyt gress.
– Start fremdriften på gresset gradvis og veldig forsiktig, som tidligere beskrevet.
– Velg kjørehastighet og klippehøyde (se 4.7) ut fra plenens tilstand (gressets høyde, tetthet og fuktighet).

⚠ ADVARSEL! ***For å garantere sikkerheten må du redusere kjørehastigheten når du klipper i skråninger (se 1C 7-8-9 + 5.5).***

Hastigheten skal uansett reduseres hver gang du hører at motorens turtall reduseres. Husk at du aldri vil oppnå et godt klipperesultat hvis hastigheten er for høy i forhold til gressmengden som skal klippes.

Hastigheten tilpasses plenens forhold med spaken for justering av hastigheten.

Koble ut klippeinnretningene og sett klippeenheten i høyeste posisjon hver gang du må kjøre over en hindring.

5.4.6 Tømming av oppsamleren (fig. 5.8)

MERK *Oppsamleren kan kun tømmes når klippeinnretningene er utkoblet, ellers stopper motoren.*

Unngå å fylle oppsamleren så mye at utkasteråpningen tetter seg.

Et lydsignal varsler når oppsamleren er full. Gjør følgende:
– Koble ut klippeinnretningene (se 4.6), og lydsignalet stopper.
– Reduser motorturtallet.
– Sett giret i fri (N) (se 4.22) og stans fremdriften.
– Koble inn parkeringsbremsen i skråninger.
– Ta tak i det bakre håndtaket og vipp oppsamleren for å tømme den.

MERK *Etter at oppsamleren er tømt kan det skje at lydsignalet starter igjen når klippeinnretningene kobles inn. Dette skyldes at det er litt gress igjen på mikrobryterens føler. Fjern i dette tilfellet gressrestene eller koble klippeinnretningene ut og inn igjen for å stoppe lydsignalet.*

5.4.7 Tømming av utkasteråpningen

Klipping av veldig høyt eller fuktig gress med høy hastighet kan føre til tilstopping av utkasteråpningen. I dette tilfellet er det nødvendig å gjøre følgende:

– Stans fremdriften, koble ut klippeinnretningene og slå av motoren.
– ta ut oppsamleren.
– Fjern gressrestene fra utkasteråpningens utløpshull.

⚠ ADVARSEL! ***Motoren må alltid være slått av når dette inngrepet gjøres.***

5.4.8 Slutt på klippingen

Når klippingen er ferdig, må klippeinnretningene kobles ut, hastigheten reduseres, og maskinen kjøres tilbake med klippeenheten i høyeste posisjon.

5.4.9 Slutt på arbeidet

Stopp maskinen, før gasspaken til posisjon «LANGSOM», og vri tenningsnøkkelen til «STOPP» slik at motoren stanser.
Steng bensinkranen (1) (hvis finnes) når moto-

ren er slått av.) (Fig. 5.9)

⚠ ADVARSEL! ***For å unngå smell i lydpotten må gasspaken føres til posisjon «LANGSOM» 20 sekunder før motoren slås av.***

VIKTIG *For å opprettholde batteriladingen må ikke tenningsnøkkelen være i posisjon «PÅ» når motoren ikke er i gang.*

5.4.10 Rengjøring av maskinen

Rengjør maskinen utvendig etter hver klipping, tøm oppsamleren og rist den for å fjerne alle rester av gress og jord.

Rengjør karrosseriets plastdeler med en svamp dyppet i vann og rengjøringsmiddel. Vær forsiktig og ikke fukte motoren, komponentene til det elektriske systemet og det elektroniske kortet under instrumentpanelet.

VIKTIG *Bruk aldri trykkslanger eller sterke rengjøringsmidler for å vaske karrosseriet og motoren.*

⚠ ADVARSEL! ***For å opprettholde best mulig effektivitets- og sikkerhetsnivå for maskinen, er det nødvendig å unngå at det samler seg avsetninger eller tørre gressrester på den øvre delen av klippeenheten.***

Rengjør klippeenheten grundig etter hver bruk for å fjerne alle rester av gress og avsetninger.

⚠ ADVARSEL! ***Bruk vernebriller under rengjøring av klippeenheten, og hold personer og dyr på avstand fra området rundt.***

a) Innvendig vask av klippeenheten og utkasteråpningen må foretas på et hardt underlag når:
– montert oppsamler,
– føreren sitter i setet,
– klippeenheten er i posisjon «1»,
– motoren er i gang,
– giret er i fri,
– klippeinnretningene er innkoblet.

Koble en vannslange til rørtilpasningen (1), og la vannet renne. Koble inn klippeinnretningen og la den dreie noen minutter. (Fig. 5.10)
Fjern deretter oppsamleren, tøm den, skyll den og sett den bort slik at den tørker fort.

b) For rengjøring av den øvre delen av klippeenheten:
– Senk klippeenheten helt (posisjon «1»).
– Blås med trykkluft for å fjerne alle gressrestene. (Fig. 5.11)

5.4.11 Oppbevaring over kortere og lenger periode

⚠ **La motoren avkjøles før du setter maskinen bort.**

Ved oppbevaring over en lenger periode (mer enn 1 måned), må batteriets kabler kobles fra, og følg anvisningene gitt i motorens bruksanvisning.

Tøm drivstofftanken ved å løsne slangen (1) på innsiden av bensinfilteret, og samle opp drivstoffet i en egnet beholder. (Fig. 5.12)

Koble slangen (1) til igjen, og pass på å sette klemmen riktig på plass igjen.

Oppbevar maskinen på et tørt sted beskyttet mot dårlig vær, og om mulig dekket med en presenning (se 8.5).

VIKTIG *Batteriet må oppbevares på et tørt og kjølig sted. Lad alltid opp batteriet før maskinen settes bort for en lenger periode (mer enn 1 måned), og lad det opp før det tas i bruk igjen (se 6.3.3).*

Når maskinen igjen tas i bruk, kontroller at det ikke er bensinlekkasjer fra slangene, kranen eller forgasseren.

5.4.12 Beskyttelsesinnretning for det elektroniske kortet

Kretskortet er utstyrt med en automatisk beskyttelsesinnretning som slår av strømmen ved feil i det elektriske systemet. Ved utløsning, slås motoren av og varsellampen slutter å lyse.

Strømmen slås på igjen etter noen få sekunder, men årsaken til feilen må finnes og utbedres for å unngå at beskyttelsesinnretningen utløses igjen.

VIKTIG *For å unngå at beskyttelsesinnretningen utløses:*
– *Ikke bytt om batteriets polaritet.*
– *Ikke bruk maskinen uten batteri for ikke å skade laderegulatoren.*
– *Ikke forårsak kortslutning.*

5.5 BRUK I SKRÅNINGER (fig. 5.13)

Overhold de angitte grensene
(maks 10° - 17 %).

⚠ ADVARSEL! ***I skråninger må fremdriften kobles inn veldig forsiktig for å unngå brå innkobling som kan forårsake steiling av***

maskinen. Reduser fremdriftshastigheten før du kjører i en skråning, spesielt i nedoverbakke.

⚠ FARE! ***Koble aldri inn revers for å senke hastigheten i nedoverbakke, fordi det kan forårsake tap av kontroll over maskinen, spesielt på glatt underlag.***

I nedoverbakker må spaken for justering av hastigheten (se 4.22) være i posisjon «N» (for å utnytte bremseeffekten til den hydrostatiske transmisjonen). Bruk eventuelt bremsen for å redusere hastigheten ytterligere.

5.6 NOEN RÅD FOR Å HOLDE PLENEN FIN

1. For å holde plenen grønn, myk og fin må den klippes jevnlig uten at den klippes for kort. Plenen kan bestå av forskjellige typer gress. Hvis gresset klippes ofte, vil det gresset som utvikler mange røtter vokse mest og danner et solid gressteppe. Hvis gresset klippes sjelden, vokser først og fremst den høye, ville vegetasjonen (kløver, prestekrager, osv.).
2. Gresset bør helst klippes når det er tørt.
3. Klippeinnretningene må alltid være hele og godt slipte. En dårlig slipt klippeinnretning river bort gresset, og gjør gresstuppene gule.
4. Motoren må brukes med maksimal omdreiningshastighet. Dette sikrer en bedre gressklipping, og et godt utkast av det klipte gresset gjennom utkasteråpningen.
5. Hvor ofte gresset skal klippes, for å unngå at det blir for høyt mellom hver klipping, avhenger av hvor fort gresset vokser.
6. I varme og tørre perioder er det bedre å la gresset vokse litt høyere, slik at ikke jorden tørkes ut.
7. Den beste høyden for en velstelt plen er ca. 4-5 cm, og med en enkel klipping bør ikke mer enn en tredjedel av den totale høyden fjernes. Hvis gresset er veldig høyt, må det klippes to ganger med en dags mellomrom. Første gang med maks klippehøyde, og eventuelt i redusert klippebredde, og andre gang i ønsket høyde. (Fig. 5.14)
8. Plenen vil se bedre ut hvis gresset klippes vekselvis i de to retningene. (Fig. 5.15)
9. Hvis utkasteråpningen tetter seg, er det en fordel å redusere fremdriftshastigheten, da den kan være for høy i forhold til plenens tilstand. Hvis dette ikke løser problemet, kan den mulige årsaken være dårlig slipte klippeinnretninger, eller deformerte vingeprofiler.
10. Vær særdeles oppmerksom når du klipper nær busker og plenkanten, fordi dette kan skade klippeenhetens stilling og kanter, eller klippeinnretningene.

6. VEDLIKEHOLD

6.1 SIKKERHETSFORSKRIFTER

⚠ ADVARSEL! ***Kontakt forhandleren eller et spesialverksted umiddelbart dersom det oppstår uregelmessigheter i funksjonen til:***
- ***bremsen,***
- ***innkobling og stans av klippeinnretningene,***
- ***innkobling av trekkraft fremover og i revers.***

6.2 ADGANG TIL MOTOREN (fig. 6.1)

Ved å snu motorens deksel (1) har du adgang til motoren og de mekaniske enhetene.
Gå frem på følgende måte:
- Parker maskinen på et solid underlag og flytt klippeenheten til maks høyde. Legg noen avstandsstykker (2) på ca. 65-70 mm under kanten slik at maskinen står stødig under utføringen av arbeidet.
- Flytt spaken for utkobling av den hydrostatiske transmisjonen til «INNKOBLET» (se 4.23). Parkeringsbremsen må være utkoblet for at spaken for justering av hastigheten kan beveges fritt.
- ta ut oppsamleren.
- Løsne håndtaket på spaken (3) og flytt spaken til posisjon «R».
- Åpne luken (4) og løsne festemutteren (5) med en nøkkel på 13 mm.
- Slipp spaken (6) slik at klippeenheten hviler på avstandsstykkene, og hold spaken på siden slik at den ikke festes i noen av hakkene. Ta tak under setet (7) og vipp dekslet bakover.

Ved lukking:
- Pass på at utkastkanalen (8) er skikkelig festet på støtten (9) og hviler på høyre skinne.
- Flytt spaken (3) til posisjon «R» og senk dekslet (1) ned til spakene (3) og (6).
- Sett først spaken (6) og deretter spaken (3) på plass, og senk dekslet helt til det sentreres på festeskruen.

⚠ ADVARSEL! ***Kontroller følgende når dekslet (1) er senket:***
- ***Åpningen på utkastkanalen (8) er satt skikkelig inn i åpningen på festet i utkastet bak (10) og hviler på støtten (11).***

Følgelig:
- Stram festemutteren (5) godt fast.
- Flytt spaken (6) til posisjon «7» og fest den i tilsvarende hakk.
- Fjern avstandsstykkene (2), og gjenmonter

håndtaket på spaken (3) og luken (4).

6.3 ORDINÆRT VEDLIKEHOLD

Tabellen vil hjelpe deg med å holde din maskin effektiv og sikker. I tabellen angis de viktigste inngrepene og hvor ofte de skal utføres.

Feltene ved sidene brukes til å notere ned dato og antall arbeidstimer for gjennomføring av inngrepet.

Inngrep		periodisitet (Timer)	Utført (dato eller arbeidstimer)							
1.	**MASKIN**									
1.1	Kontroll av at klippeinnretningene er festet og skarpe [3]	25								
1.2	Bytte av klippeinnretningene [3]	100								
1.3	Kontroll av drivremmen [3]	25								
1.4	Bytte av drivremmen [2] [3]	–								
1.5	Kontroll av klippeinnretningenes drivrem [3]	25								
1.6	Bytte av klippeinnretningenes drivrem [2] [3]	–								
1.7	Kontroll og justering av bremsen [3]	25								
1.8	Kontroll og justering av trekket [3]	25								
1.9	Kontroll av innkobling og stans av klippeinnretningen [3]	25								
1.10	Kontroll av alle festene	25								
1.11	generell smøring [4]	25								
1.12	Kontroller og skift ut drivstoffrøret om nødvendig [3]	hvert 2. år								
2.	**MOTOR** [1]									
2.1	Bytte av motorolje	…								
2.2	Kontroll og rengjøring av luftfilteret	…								
2.3	Bytte av luftfilteret	…								
2.4	Kontroll av bensinfilteret	…								
2.5	Bytte av bensinfilteret	…								
2.6	Kontroll og rengjøring av tennpluggkontaktene	…								
2.7	Bytte av tennplugg	…								

[1] Se motorens bruksanvisning for en fullstendig tabell over inngrepsintervallene.
[2] Kontakt forhandleren ved første tegn til funksjonsfeil.
[3] Inngrep som må utføres av forhandleren eller et spesialverksted.
[4] Den generelle smøringen av alle bevegelige deler bør ellers utføres hver gang maskinen settes bort for en lenger periode.

6.3.1 Motor (fig. 6.2)

Følg alle forholdsreglene i motorens bruksanvisning. Motoroljen tappes med sprøyten (følger med) etter å ha skrudd av påfyllingslokket (1). Monter røret (2) på sprøyten (3) og sett det helt inn i hullet. Sug opp all motoroljen. Vær oppmerksom på at dette må gjøres flere ganger for å tømme røret helt.

6.3.2 Bakaksling

Bakakslingen består av en forseglet monoblokkenhet og krever derfor ikke vedlikehold. Enheten er permanentsmurt, og det er derfor ikke nødvendig med bytte eller etterfylling.

6.3.3 Batteri (fig. 6.3)

Det er grunnleggende med et nøye vedlikehold av batteriet for å garantere en lang levetid.
Batteriet til maskinen må alltid lades helt:
– før maskinen tas i bruk første gang etter innkjøp,
– før maskinen skal stå i ro for en lenger periode,
– før start etter en lenger periode uten bruk.

Les og følg anvisningen for opplading i batteriets bruksanvisning. Dersom den oppgitte prosedyren ikke følges eller batteriet ikke lades, kan battericellene påføres uopprettelig skade.
Et utladet batteri **må** lades opp så snart som mulig.

VIKTIG *Ladingen må foretas med en batterilader med konstant spenning. Andre ladesystemer kan påføre batteriet uopprettelig skade.*

Maskinen er utstyrt med et koblingsstykke (1) for ladingen. Dette skal kobles til koblingsstykket på batteriladeren som følger med (hvis finnes), eller som kan bestilles (se 8.2).

VIKTIG *Dette koblingsstykket må kun brukes for tilkoblingen til batteriladeren levert av produsenten. For bruk:*
– *Følg anvisningene i bruksanvisningen.*
– *Følg anvisningene i batteriets bruksanvisning.*

6.3.4 Smøring (fig. 6.4)

Hver 100. driftstime, skal du smøre:
– styringens tapper med de to smøreinnretningene (1),
– leddet til kontrollspaken for fremdrift med smøreinnretningen (2) tilgjengelig fra luken under setet.

6.4 INNGREP PÅ MASKINEN

6.4.1 Innstilling av klippeenheten (fig. 6.5

Klippeenheten må være justert riktig for å oppnå en jevnt klippet plen.
Kontroller lufttrykket i dekkene ved ujevn klipping.
Dersom det ikke er nok for å oppnå jevn klipping, må du kontakte forhandleren for justering av klippeenheten.

6.4.2 Bytte av hjulene (fig. 6.6)

Sett maskinen på et flatt underlag, og sett støtter under rammen på den siden hvor du skal bytte hjul.
Forhjulene er festet med en elastisk ring (1) som kan fjernes med en skrutrekker.

MERK *Hvis ett eller begge bakhjulene byttes ut, må du forvisse deg om at eventuelle forskjeller i ytterdiameteren ikke overstiger 8-10 mm. I motsatt fall må klippeenheten justeres for å unngå ujevn klipping.*

VIKTIG *Smør alltid fett på hjulakslingen før hjulet gjenmonteres. Sett deretter omhyggelig på plass den elastiske ringen (1) og akselskiven (2).*

6.4.3 Reparasjon eller bytte av dekkene

Hvis et dekk punkterer og må byttes ut eller repareres, må dette utføres av en dekkspesialist i henhold til instruksjonene.

6.4.4 Bytte av en sikring (fig. 6.7)

Maskinen er utstyrt med sikringer (1) av forskjellig kapasitet. Deres funksjoner og egenskaper er de følgende:

– 10 A sikring = beskyttelse av de generelle kretsene og effektkretsene til det elektroniske kortet. Når den utløses, stopper maskinen og varsellampen på instrumentpanelet slås av.
– 25 A sikring = beskyttelse av ladekretsen. Når den utløses, utlades batteriet gradvis og kan føre til startproblemer.

Med Honda-motor:

– 10 A sikring = beskyttelse av de generelle kretsene og effektkretsene til det elektroniske kortet. Når den utløses, stopper maskinen og varsellampen på instrumentpanelet slås av.
– 25 A sikring = beskyttelse av ladekretsen.

Når den utløses, utlades batteriet gradvis og kan føre til startproblemer.
– T-6,3 A sikring (forsinket) (2) = beskyttelse av de generelle kretsene og effektkretsene til det elektroniske kortet. Når den utløses, stopper maskinen og varsellampen på instrumentpanelet slås av.

Sikringens kapasitet er angitt på selve sikringen.

VIKTIG *En brent sikring må alltid byttes ut med en sikring av samme type og kapasitet. Bruk aldri en sikring med forskjellig kapasitet*
Kontakt forhandleren i tilfelle inngrepet ikke utbedrer tingenes tilstand.

6.4.5 Bytte av lyspæren (hvis finnes) (Fig. 6.8)

Lyspæren (18 W) har bajonettsokkel og kan tas ut ved å vri den mot klokken med en tang.

6.4.6 Demontering, bytte og gjenmontering av klippeinnretningene

⚠ ADVARSEL! ***Ta alltid på solide arbeidshansker når du håndterer klippeinnretningene.***

⚠ ADVARSEL! ***Bytt alltid ut ødelagte eller skjeve klippeinnretninger. Prøv aldri å reparere dem. BRUK ALLTID ORIGINALE KLIPPEINNRETNINGER!***

I denne maskinen brukes klippeinnretninger med artikkelnummeret oppgitt i tabellen på s. ii.

På grunn av produktutvikling kan ovennevnte klippeinnretninger med tiden blir erstattet av andre med tilsvarende egenskaper for kompatibilitet og sikker funksjon.

7. FEILSØKING

PROBLEM	MULIG ÅRSAK	LØSNING
1. Med nøkkelen i posisjon «START» vil varsellampen forbli avslått	Beskyttelsen til det elektroniske kortet er utløst på grunn av: – feilkoblet batteri – ombyttede batteripoler – uviss vekt – helt flatt batteri – brent sikring – vått elektronisk kort	Sett nøkkelen i posisjon «STOPP» og se etter mulig årsak: – kontroller tilkoblingene (se 3.2). – kontroller tilkoblingene (se 3.2). – kontroller tilkoblingene (se 3.2). – lad batteriet (se 6.3.3). – bytt ut sikringen (10 A) (se 6.4.4). – la det tørke med lunken luft.
2. Nøkkel i posisjon «START», varsellampen blinker, startmotoren virker ikke.	– alle vilkårene for start er ikke oppfylt	– kontroller at vilkårene for start er oppfylt (se 5.2.a).
3. Nøkkel i posisjon “START”, varsellampen er på men startmotoren virker ikke	– dårlig ladet batteri – sikringen til ladingen brent – funksjonssvikt i startreleet	– lad batteriet (se 6.2.3). – bytt ut sikringen (25 A) (se 6.4.4). – kontakt forhandleren
4. Nøkkel i posisjon «START», startmotoren virker, men motoren starter ikke	– dårlig ladet batteri – feil ved bensintilførsel – tenningsfeil	– lad batteriet (se 6.3.3). – kontroller nivået i tanken (se 5.3.3). – åpne kranen (hvis finnes) (se 5.4.1). – kontroller bensinfiltret. – kontroller at tennplugghetten er skikkelig festet – kontroller at det er riktig elektrodeavstand på tennpluggen, og at elektrodene er rene.
5. Det er vanskelig å starte motoren, eller motoren går ujevnt.	– problemer med forgassingen	– rengjør eller bytt luftfilteret – rengjør forgasserbeholderen – tøm tanken og fyll på ny bensin – kontroller og bytt eventuelt ut bensinfilteret.
6. Motoren har dårlig effekt under klippingen.	– fremdriftshastigheten er for stor i forhold til klippehøyden	– reduser fremdriftshastigheten og/ eller øk klippehøyden (se 5.4.5).

PROBLEM	MULIG ÅRSAK	LØSNING
7. Motoren stanser under klippingen og varsellampen blinker	Beskyttelsen til det elektroniske kortet er utløst på grunn av: – sikkerhetsinnretninger utløst	Sett nøkkelen i posisjon «STOPP» og se etter mulig årsak: – kontroller at vilkårene for start er oppfylt (se 5.2.b).
8. Motoren stanser og varsellampen slås av	Beskyttelsen til det elektroniske kortet er utløst på grunn av: – utladet batteri – overspenning fra laderegulatoren – feilkoblet batteri (dårlige kontakter)	Sett nøkkelen i posisjon «STOPP» og se etter mulig årsak: – lad batteriet (se 6.3.3) – kontakt et autorisert serviceverksted – kontroller batteriets tilkoblinger (se 3.2).
9. Motoren stanser og varsellampen forblir påslått	– motorproblemer	– kontakt et autorisert serviceverksted
10. Klippeinnretningene kobles ikke inn, eller de stanser ikke i rett tid når de kobles ut.	– problemer med innkoblingssystemet	– kontakt forhandleren.
11. Ujevn klipping og utilstrekkelig oppsamling	– klippeenheten er ikke parallell med bakken – klippeinnretningene ineffektive – fremdriftshastigheten er for høy i forhold til høyden på gresset som skal klippes – fremdriftshastigheten er for høy i forhold til høyden på gresset som skal klippes – kanalen er tilstoppet	– kontroller lufttrykket i dekkene (se 5.3.2) – gjenopprett klippeenhetens innstilling med bakken (se 6.4.1) – kontakt forhandleren – reduser fremdriftshastigheten og/ eller løft klippeenheten (se 5.4.5) – vent til gresset er tørt. – fjern oppsamleren og tøm utkasteråpningen (se 5.4.7).
12. Unormal vibrasjon under klipping	– klippeenheten er full av gress – klippeinnretningene er ubalanserte eller løse – festene er løse	– rengjør klippeenheten (se 5.4.10) – kontakt forhandleren. – kontroller og stram til festeskruene for motor og ramme.
13. Usikker eller ineffektiv bremsing	– bremsen er ikke korrekt regulert	– kontakt forhandleren
14. Uregelmessig fremdrift, utilstrekkelig trekkraft i oppoverbakke, eller maskinen har en tendens til steiling.	– problemer med remmen eller innkoblingsinnretningen	– kontakt forhandleren
15. Maskinen flytter seg ikke når det trykkes på gasspedalen når motoren i gang	– spak for utkobling i posisjon «B»	– sett den tilbake til posisjon «A» (se 4.23).
16. Maskinen begynner å vibrere unormalt.	– deler ødelagte eller løse	– fstopp maskinen og trekk ut tennpluggledningen – kontroller om det finnes skader – kontroller om det finnes deler som har løsnet, og stram dem godt – kontrollene, byttene eller reparasjonene må utføres ved et spesialverksted.

Hvis problemene fortsetter etter at du har utført disse forslagene til forbedring, må du ta kontakt med forhandleren.

⚠ ADVARSEL! ***Prøv aldri å utføre kompliserte reparasjonsarbeider hvis du ikke har det rette utstyret og den nødvendige tekniske kjennskapen. Garantien frafaller og produsenten fraskrives ethvert ansvar for reparasjoner som er dårlig utført.***

8. TILBEHØR

8.1

- BATTERILADER (Fig. 8.1 nr. 41)

Holder batteriet i god stand når maskinen ikke brukes og garanterer et utmerket ladenivå og en lenger levetid for batteriet.

- MULCHING-SETT (Fig. 8.1 nr. 42)

Finmaler det klipte gresset og lar det ligge på plenen i stedet for å bruke oppsamleren.

- PRESENNING (Fig. 8.1 nr. 43)

Beskytter maskinen mot støv når den ikke brukes.

PL **OSTRZEŻENIE: PRZED UŻYCIEM MASZYNY, NALEŻY UWAŻNIE PRZECZYTAĆ NINIEJSZĄ INSTRUKCJĘ. Zachować do wykorzystania w przyszłości.**

W celu uzyskania informacji dotyczących silnika i akumulatora, należy przeczytać odpowiednie instrukcje obsługi.

SPIS TREŚCI

1. ZASADY BEZPIECZEŃSTWA 1
2. ZAPOZNANIE SIĘ Z MASZYNĄ 5
3. ROZPAKOWANIE I MONTAŻ 7
4. STEROWANIE I PRZYRZĄDY STEROWNICZE 8
5. ZASADY UŻYTKOWANIA 9
   - 5.1 Zalecenia w zakresie bezpieczeństwa 9
   - 5.2 Warunki zadziałania urządzeń zabezpieczających 10
   - 5.3 Czynności wstępne przed rozpoczęciem pracy 10
   - 5.4 Użytkowanie maszyny 11
   - 5.5 Użytkowanie na terenach położonych na zboczach 13
   - 5.6 Zalecenia w celu utrzymania ładnego trawnika 14
6. KONSERWACJA 14
   - 6.1 Zalecenia w zakresie bezpieczeństwa 14
   - 6.2 Dostęp do silnika 14
   - 6.3 Konserwacja zwyczajna 15
   - 6.4 Prace przy maszynie 16
7. IDENTYFIKACJA I USUWANIE USTEREK 17
8. AKCESORIA 20

W JAKI SPOSÓB POSŁUGIWAĆ SIĘ INSTRUKCJĄ OBSŁUGI

W tekście instrukcji, niektóre paragrafy zawierające szczególnie ważne informacje dotyczące bezpieczeństwa lub funkcjonowania, są wyszczególnione na różne sposoby, według następujących zasad:

UWAGA *lub* **WAŻNE**

Dostarcza dokładniejsze omówienie lub dodatkowe elementy do podanych poprzednio wskazówek, w celu uniknięcia uszkodzenia maszyny lub spowodowania strat.

⚠ OSTRZEŻENIE! ***W przypadku nieprzestrzegania danych wskazówek możliwość zranienia obsługującego lub osób trzecich.***

⚠ ZAGROŻENIE! ***W przypadku nieprzestrzegania danych wskazówek możliwość ciężkiego zranienia obsługującego lub osób trzecich, a nawet zagrożenie spowodowania śmierci.***

W instrukcji opisane są różne rodzaje maszyny, które mogą różnić się między sobą przede wszystkim z uwagi na:
– obecność komponentów lub akcesoriów nie zawsze dostępnych we wszystkich punktach sprzedaży;
– wyposażenie specjalne.

Symbol "➲" oznacza różnice w sposobie użytkowania i towarzyszą mu wskazówki odnoszące się do danego modelu maszyny.

UWAGA *Wszystkie wskazówki „przedni", „tylny", „prawy" i „lewy" odnoszą się do pozycji siedzącej operatora obsługującego maszynę. (Rys. 1.1)*

WAŻNE *Dla dokonania wszystkich czynności związanych zużytkowaniem i konserwacją silnika i akumulatora nie opisanych w niniejszym opracowaniu należy się odnieść do specyficznych instrukcji, które stanowią część integralną dostarczonej dokumentacji.*

1. ZASADY BEZPIECZEŃSTWA, które należy bezwzględnie przestrzegać

A) INSTRUKTAŻ

1) OSTRZEŻENIE! Prosimy uważnie przeczytać niniejsze instrukcje przed użytkowaniem maszyny. Zapoznać się dokładnie z systemem sterowania i właściwym sposobem użytkowania maszyny. Opanować sposób natychmiastowego zatrzymania silnika. Nieprzestrzeganie ostrzeżeń i instrukcji może spowodować pożary i/lub ciężkie zranienia. Zachować wszelkie ostrzeżenia i instrukcje do przyszłej konsultacji.
2) W żadnym wypadku nie należy pozwalać na użytkowanie urządzenia dzieciom, ani osobom nie obeznanym wystarczająco z instrukcją obsługi. Miejscowe przepisy prawne mogą określić najniższą granicę wieku dla użytkowników.
3) Nigdy nie używać maszyny, jeśli w pobliżu przebywają osoby, a w szczególności dzieci lub zwierzęta.
4) Nigdy nie używać maszyny jeżeli użytkownik jest zmęczony lub źle się czuje lub kiedy zażył lekarstwa, narkotyki, spożył alkohol czy inne substancje mogące zaburzyć jego refleks czy uwagę.

5) Należy pamiętać, że operator lub użytkownik jest odpowiedzialny za wypadki i nieoczekiwane wydarzenia, które mogą zaistnieć wobec innych osób lub ich własności. Ocena ryzyka związanego z cechami terenu przeznaczonego do pracy, a także wybór środków ostrożności gwarantujących bezpieczeństwo działania zarówno sobie, jak i osobom postronnym wchodzą w zakres obowiązków osób używających urządzenie i zwłaszcza jeśli chodzi o pracę na zboczach, terenach nieregularnych, śliskich lub niestabilnych.
6) W przypadku odstąpienia lub wypożyczenia maszyny osobom trzecim, upewnić się, aby użytkownik zapoznał się z instrukcjami użytkowania, zawartymi w niniejszej instrukcji obsługi.
7) Nie przewozić dzieci lub innych osób na maszynie, ponieważ mogą one spaść, uniemożliwiając jej bezpieczną obsługę.
8) Osoba kierująca urządzeniem powinna dokładnie stosować się do przepisów prowadzenia, a mianowicie:
– Nie rozpraszać się i utrzymywać koncentrację w czasie pracy;
– Nie zapominać, iż w razie straty kontroli nad ruchem urządzenia zjeżdżającego ze zbocza hamulce nie wystarczą, by opanować sytuację. Podstawowe przyczyny utracenia kontroli nad ruchem są następujące:
  • Niewystarczająca przyczepność kół;
  • Nadmierna prędkość;
  • Nieodpowiednie hamowanie;
  • Maszyna nieodpowiednia do danego typu pracy;
  • Brak znajomości efektów, które mogą wynikać przy szczególnych warunkach terenu, zwłaszcza na zboczach;
  • Nieprawidłowe użytkowanie jako pojazd holujący.
9) Maszyna jest wyposażona w szereg mikrowyłączników i urządzeń zabezpieczających, których w żadnym przypadku nie należy zmieniać samemu ani usuwać, gdyż spowoduje to stratę praw gwarancyjnych i zdejmuje z producenta wszelką odpowiedzialność. Przed rozpoczęciem użytkowania maszyny, należy zawsze sprawdzić, czy działają urządzenia zabezpieczające.

B) PRZYGOTOWANIE DO PRACY

1) Podczas użycia maszyny należy zawsze nosić solidne buty z podeszwą antypoślizgową i długie spodnie. Nie uruchamiać urządzenia bez obuwia lub w sandałach. Unikać noszenia łańcuszków, bransoletek i odzieży z powiewnymi luźnymi częściami lub zaopatrzonej w długie sznurowadła lub krawaty. Odpowiednio związać długie włosy. Zawsze stosować słuchawki ochronne.
2) Dokładnie sprawdzić cały obszar pracy i usunąć wszystko to, co mogłyby być wyrzucone przez maszynę lub uszkodzić zespół tnący i silnik (kamienie, gałęzie, druty żelazne, kości, itp.).
3) OSTRZEŻENIE: ZAGROŻENIE! Benzyna jest płynem łatwopalnym.
– Przechowywać paliwo w odpowiednich zbiornikach;
– Dolewać paliwo przy użyciu lejka, wyłącznie na świeżym powietrzu i nie palić podczas tych czynności, jak zawsze, gdy ma się do czynienia z paliwem;
– Dolewać paliwo przed uruchomieniem silnika; nie dodawać benzyny i nie wyjmować korka zbiornika, gdy silnik jest w ruchu lub, gdy jest gorący;
– Przy przelaniu benzyny nie należy uruchamiać silnika lecz przestawić maszynę z miejsca rozlania się paliwa w celu uniknięcia możliwości stworzenia sytuacji sprzyjających wybuchom pożaru dopóki paliwo się nie ulotni i opary benzyny nie rozproszą się;
– Zawsze nałożyć i zakręcić dobrze korki zbiornika i pojemnika benzyny.
4) Wymienić uszkodzone tłumiki.
5) Przed rozpoczęciem użytkowania, przeprowadzić ogólną inspekcję maszyny, zwracając szczególną uwagę na następujące elementy:
– skontrolować wygląd agregatu tnącego oraz sprawdzić, czy śruby i zespół tnący nie są zużyte, czy uszkodzone. Należy dokonać wymiany całego agregatu tnącego i śrub w przypadku ich uszkodzenia lub zużycia, w celu zapewnienia ich prawidłowego wyważenia. Ewentualne naprawy muszą być wykonywane w specjalistycznym serwisie.
6) Okresowo sprawdzać stan akumulatora. Wymienić akumulator w przypadku uszkodzeń obudowy, pokrywy lub zacisków.
7) Przed rozpoczęciem pracy należy zawsze zamontować osłony na kanale wyrzutu trawy (pojemnik na trawę, osłona bocznego wyrzutu trawy lub osłona tylnego wyrzutu trawy).

C) PODCZAS UŻYTKOWANIA

1) Nie uruchamiać silnika w pomieszczeniach zamkniętych, gdzie mogą się zbierać niebezpieczne spaliny zawierające tlenek węgla. Wszystkie czynności związane z rozruchem powinny być wykonywane na wolnym powietrzu lub w pomieszczeniu o dobrej wentylacji. Należy zawsze pamiętać, że spaliny silnika są trujące.
2) Pracować tylko przy świetle dziennym lub dobrym oświetleniu sztucznym oraz przy dobrej widoczności. Oddalić z miejsca pracy osoby postronne, dzieci i zwierzęta.
3) Jeżeli to możliwe, unikać pracy na mokrej trawie. Unikać pracy w czasie deszczu czy burzy. Nie używać maszyny w obecności złych warun-

ków pogodowych, zwłaszcza z prawdopodobieństwem wystąpienia piorunów.
4) Przed uruchomieniem silnika, odłączyć agregat tnący lub wał odbioru mocy, ustawić napęd na biegu neutralnym.
5) Zachować szczególną ostrożność podczas zbliżania się do przeszkód, które mogłyby ograniczyć widoczność.
6) Włączyć hamulec podczas parkowania maszyny.
7) Maszyna nie może być używana na zboczach o kącie nachylenia przekraczającym 10° (17%), niezależnie od kierunku ruchu.
8) Należy pamiętać, iż nie istnieją zbocza "bezpieczne". Poruszanie się po trawnikach na zboczach wymaga szczególnej uwagi. Aby uniknąć przewrócenia się lub utraty kontroli nad maszyną:
– Nie zatrzymywać się, ani nie ruszać gwałtownie, zarówno podczas jazdy w górę jak i w dół;
– Naciskać łagodnie na sprzęgło i mieć zawsze włączony bieg, zwłaszcza przy terenach pochyłych;
– Należy zmniejszać szybkość na zboczach i ostrych zakrętach;
– Zwracać uwagę przy grzbietach, rowach przydrożnych i uważać na ukryte niebezpieczeństwa terenu;
– Nigdy nie kosić trawy w poprzek zbocza. Po trawnikach położonych na zboczach należy poruszać się w kierunku od dołu do góry, nigdy w kierunku poprzecznym, zwracając dużą uwagę w momencie zmiany kierunku, aby koła zwrócone w górę, nie napotkały na przeszkody (kamienie, gałęzie, korzenie itd.), które mogłyby spowodować poślizg boczny lub utratę kontroli nad maszyną.
9) Przed każdą zmianą kierunku na zboczu należy absolutnie zmniejszyć prędkość, a za każdym razem przed zatrzymaniem urządzenia lub pozostawieniem go bez nadzoru, uruchomić hamulec postojowy.
10) Zachować szczególną ostrożność w pobliżu stromych zboczy, rowów czy wałów ochronnych. Maszyna może się przewrócić, jeżeli jedno koło przekroczy krawędź lub nastąpi osunięcie się zbocza.
11) Zachować szczególną ostrożność podczas jazdy i pracy na biegu wstecznym. Patrzeć do tyłu przed i podczas jazdy wstecz, aby upewnić się, że nie występują żadne przeszkody.
– Nie skręcać gwałtownie. Zachować ostrożność podczas jazdy wstecz;
– Stosować przeciwwagę lub obciążenie kół w przypadkach, w których jest to zalecane przez instrukcję.
12) Odłączyć agregat tnący lub wał odbioru mocy przy przechodzeniu po terenach nieporośniętych trawą, gdy kosiarka jest przewożona do lub z obszaru koszenia i unieść zespół tnący na maksymalną wysokość.
13) Podczas użycia maszyny w pobliżu drogi, należy zwracać uwagę na ruch.
14) OSTRZEŻENIE! Niniejsza maszyna nie posiada homologacji do użytkowania na drogach publicznych. Użytkowanie maszyny (zgodnie z Kodeksem Drogowym) powinno się odbywać wyłącznie w granicach terenów prywatnych, gdzie obowiązuje zakaz ruchu kołowego.
15) Nigdy nie używać maszyny z uszkodzonymi osłonami lub bez pojemnika na trawę, osłony bocznego wyrzutu trawy lub osłony tylnego wyrzutu trawy.
16) Nie zbliżać rąk ani nóg do części obrotowych lub nie wsuwać ich pod nie. Trzymać się zawsze z dala od otworu wyrzutu trawy.
17) Nie pozostawiać maszyny w postoju przy wysokiej trawie z włączonym silnikiem aby nie doprowadzić do wybuchu pożaru.
18) Podczas użycia akcesoriów, nigdy nie kierować wyrzutu w kierunku osób.
19) Używać wyłącznie akcesoriów zatwierdzonych przez producenta maszyny.
20) Nie używać maszyny, gdy akcesoria/narzędzia nie są zainstalowane w odpowiednich miejscach.
21)Zachować ostrożność podczas użycia pojemników na trawę i akcesoriów mogących zakłócić stabilność maszyny, zwłaszcza na zboczach.
22) Nie zmieniać regulacji silnika i nie doprowadzać silnika do zbyt wysokich obrotów.
23) Nie dotykać komponentów silnika, które ulegają rozgrzaniu podczas użytkowania. Ryzyko oparzenia.
24) Odłączyć agregat tnący lub wał odbioru mocy, ustawić napęd na biegu neutralnym (luzie) i uruchomić hamulec postojowy, zatrzymać silnik i wyjąć kluczyk (upewniając się, że wszystkie ruchome części całkowicie się zatrzymały):
– Za każdym razem, w przypadku pozostawienia maszyny bez nadzoru lub opuszczenia miejsca za kierownicą:
– Przed usunięciem przyczyny zablokowania lub oczyszczeniem kanału wyrzutu;
– Przed kontrolą, czyszczeniem lub dokonywaniem prac konserwacyjnych przy maszynie;
– Po uderzeniu o jakiś twardy przedmiot. Należy sprawdzić ewentualne uszkodzenia maszyny i dokonać, w razie potrzeby napraw przed powtórnym uruchomieniem maszyny i przystąpieniem do jej użytkowania.
25) Odłączyć agregat tnący lub wał odbioru mocy i zatrzymać silnik (upewniając się, że wszystkie ruchome części całkowicie się zatrzymały):
– Przed przystąpieniem do tankowania paliwa;
– Za każdym razem, gdy zdejmie się lub zakłada pojemnik na trawę;
– Za każdym razem, gdy zdejmie się lub za-

kłada deflektor bocznego wyrzutu trawy.
– Przed przystąpieniem do regulacji wysokości koszenia, jeżeli czynność ta nie może być wykonana z miejsca roboczego operatora.

26) Odłączyć agregat tnący lub wał odbioru mocy podczas transportu za każdym razem, gdy nie będą one używane.
27) Zmniejszyć obroty silnika przed jego zatrzymaniem. Po zakończeniu pracy, zamknąć dopływ paliwa, zgodnie z zaleceniami zawartymi w instrukcji silnika.
28) Zwrócić uwagę na zespół tnący z więcej niż jednym agregatem tnącym, ponieważ wirujący agregat tnący może wprowadzić w ruch pozostałe.
29) OSTRZEŻENIE - W przypadku uszkodzeń lub wypadków przy pracy, natychmiast wyłączyć silnik i oddalić maszynę tak, aby nie powodować dalszych szkód; w przypadku wypadków z obrażeniami ciała obsługującego lub osób postronnych, natychmiast aktywować procedurę pierwszej pomocy, najbardziej właściwą do zaistniałej sytuacji i zwrócić się do Placówki zdrowia dla niezbędnej kuracji. Dokładnie usunąć wszelkie pozostałości, które mogłyby spowodować szkody lub obrażenia wobec osób lub zwierząt, gdyby pozostały niezauważone.
30) OSTRZEŻENIE - Poziom hałasu i drgań podany w niniejszych instrukcjach przedstawia maksymalne wartości tych parametrów dopuszczalne dla użytkowania maszyny. Stosowanie źle wyważonego agregatu tnącego, zbyt wysoka prędkość ruchu, nieprawidłowe wykonywanie konserwacji lub jej brak wpływają w istotny sposób na zwiększenie emisji hałasu i poziomu drgań. W związku z powyższym jest konieczne powzięcie środków zapobiegawczych mających na celu usunięcie ewentualnych skutków zbyt wysokiego hałasu i nadmiernych drgań; dokonać konserwacji maszyny, stosować ochronniki słuchu oraz dokonywać przerw podczas pracy.

D) KONSERWACJA I PRZECHOWYWANIE

Przed przechowywaniem maszyny należy odczekać, aż silnik ostygnie..

Pracujące silniki wytwarzają ciepło, a tłumik staje się bardzo gorący. Aby uniknąć ryzyka pożaru, przed odstawieniem silnika należy poczekać, aż ostygnie silnik i tłumik. Należy usunąć wszelkie nagromadzone zanieczyszczenia, takie jak liście, trawa i chwasty z obszaru pod tłumikiem.

1) OSTRZEŻENIE! – Wyjąć kluczyk i przeczytać odpowiednią instrukcję, przed rozpoczęciem jakichkolwiek prac związanych z czyszczeniem lub konserwacją. Założyć odpowiedni ubiór i rękawice robocze odpowiednie we wszystkich sytuacjach zagrożenia dla rąk.
2) OSTRZEŻENIE! – Nigdy nie używać maszyny, gdy jej części składowe są zużyte lub uszkodzone. Zużyte lub uszkodzone części muszą być wymienione, nie mogą być nigdy naprawiane. Należy stosować wyłącznie oryginalne części zamienne: użycie nieoryginalnych części zamiennych i/lub nieprawidłowo zamontowanych wystawia na ryzyko bezpieczeństwo maszyny, może spowodować wypadki lub obrażenia osobiste i zwalnia producenta od wszelkich zobowiązań lub odpowiedzialności.
3) Wszystkie prace konserwacyjne i regulacyjne nieopisane w niniejszej instrukcji muszą być wykonane przez Państwa sprzedawcę lub w specjalistycznym serwisie, który dysponuje wiedzą i sprzętem niezbędnym dla właściwego wykonania prac, utrzymując odpowiedni stopień bezpieczeństwa maszyny. Czynności wykonane przez nieodpowiednie serwisy lub osoby niekompetentne powodują utratę wszystkich udzielonych gwarancji oraz zwalniają producenta z jakiegokolwiek zobowiązania i odpowiedzialności.
4) Po każdym użyciu, wyjąć kluczyk i sprawdzić ewentualne uszkodzenia.
5) Kontrolować dokręcenie śrub i nakrętek, aby mieć pewność, że maszyna znajduje się zawsze w stanie bezpiecznym do eksploatacji. Regularna kontrola stanu technicznego jest podstawowym warunkiem dla utrzymania bezpieczeństwa oraz zachowania wydajności maszyny.
6) Regularnie sprawdzać, czy śruby agregatu tnącego są prawidłowo dokręcone.
7) Podczas demontażu i montażu agregatów tnących należy stosować rękawice robocze.
8) Po naostrzeniu agregatów tnących, zadbać o poprawne ich wyważenie. Wszystkie czynności dotyczące agregatów tnących (demontaż, ostrzenie, wyważenie, ponowne zamontowanie i/lub wymiana) są pracami odpowiedzialnymi, które wymagają odpowiedniej znajomości oprócz użycia odpowiedniego sprzętu; ze względów bezpieczeństwa, zalecane jest wykonywanie ich zawsze w specjalistycznym serwisie.
9) Kontrolować regularnie funkcjonowanie hamulców. Należy przeprowadzać konserwację hamulców i, w razie konieczności, należy wykonać odpowiednie naprawy.
10) Kontrolować często osłonę bocznego wyrzutu trawy lub osłonę tylnego wyrzutu trawy, pojemnik na trawę oraz kratkę ssącą. Wymienić je, jeśli są uszkodzone.
11) W razie uszkodzenia wymienić naklejki zawierające wskazówki i ostrzeżenia.
12) Jeśli maszyna ma być odstawiona lub pozostawiona bez nadzoru, należy opuścić w dół ze-

spół tnący.
13) Przechowywać maszynę w miejscu niedostępnym dla dzieci.
14) Nie przechowywać maszyny z benzyną w zbiorniku w pomieszczeniu, gdzie opary benzyny mogłyby przedostać się do płomienia, iskry lub źródła wysokiej temperatury.
15) Przed wprowadzeniem maszyny do jakiegokolwiek pomieszczenia zaczekać na ochłodzenie silnika.
16) W celu ograniczenia ryzyka pożaru, dbać o to, aby silnik, tłumik wylotowy, komora akumulatora i pomieszczenie, w którym przechowywana jest benzyna były wolne od pozostałości trawy, liści lub nadmiaru smaru. Należy opróżniać pojemnik na trawę i nie pozostawiać pojemników zawierających skoszoną trawę wewnątrz pomieszczeń.
17) W celu ograniczenia ryzyka pożaru, regularnie sprawdzać, czy nie występują wycieki oleju i/lub paliwa.
18) Jeśli zaistnieje potrzeba opróżnienia zbiornika paliwa, należy dokonać tego na otwartej przestrzeni oraz przy zimnym silniku.
19) Nigdy nie pozostawiać kluczy w maszynie, ani w zasięgu rąk dzieci lub osób postronnych. Przed rozpoczęciem jakiejkolwiek czynności z zakresu konserwacji wyjąć najpierw klucz.

E) TRANSPORT

1) OSTRZEŻENIE! - Jeśli maszyna musi być przeniesiona na ciężarówkę lub przyczepę, należy stosować rampy wjazdowe o odpowiedniej wytrzymałości, szerokości i długości. Ładować maszynę przy wyłączonym silniku, bez kierowcy i wyłącznie przez wepchnięcie, wykorzystując do tego celu odpowiednią liczbę osób. Podczas transportu, należy zakręcić kranik paliwa (jeżeli jest przewidziany), obniżyć zespół tnący lub akcesorium, włączyć hamulec postojowy i odpowiednio zabezpieczyć linami i łańcuchami maszynę na pojeździe zastosowanym do jej przewiezienia.

F) OCHRONA ŚRODOWISKA

1) Ochrona środowiska jest ważnym i priorytetowym czynnikiem podczas użycia maszyny, dla dobra społeczeństwa i środowiska w którym żyjemy. Unikać sytuacji, w której staje się ona elementem zakłócającym spokój otoczenia.
2) Przestrzegać skrupulatnie lokalnych przepisów dotyczących usuwania opakowań, olejów, benzyny, filtrów, zniszczonych części, czy jakichkolwiek innych elementów zanieczyszczających środowisko; odpady te nie mogą być wyrzucane do śmieci, ale muszą być rozdzielone i składowane w odpowiednich punktach selektywnego gromadzenia odpadów, które przeprowadzą utylizację tych materiałów.
3) Przestrzegać skrupulatnie lokalnych przepisów dotyczących usuwania materiału pozostałego po koszeniu.
4) Po ostatecznym zaniechaniu używania maszyny, nie porzucać jej w środowisku, lecz zwrócić się do punktu selektywnego gromadzenia odpadów, zgodnie z obowiązującymi lokalnymi przepisami.

2. ZAPOZNANIE SIĘ Z MASZYNĄ

2.1 OPIS MASZYNY I ZAKRES ZASTOSOWANIA

Maszyna jest urządzeniem ogrodniczym, kosiarką z operatorem jadącym, w pozycji siedzącej na maszynie
Maszyna jest wyposażona w silnik uruchamiający agregat tnący, chroniony przez obudowę oraz zespół napędowy odpowiedzialny za ruch maszyny.
Operator prowadzi maszynę i uruchamia główne sterowania, siedząc na miejscu kierowcy.
Urządzenia zamontowane na maszynie spowodują w ciągu kilku sekund zatrzymanie silnika i agregatu tnącego, jeśli czynności operatora będą niezgodne wymaganymi warunkami bezpieczeństwa.

Użytkowanie zgodne z przeznaczeniem

Niniejsza maszyna została zaprojektowana i skonstruowana w celu koszenia trawy.
Stosowanie specjalnych akcesoriów dostarczanych przez producenta wraz z wyposażeniem standardowym lub nabywanych oddzielnie umożliwia wykonywanie pracy różnymi metodami, które są opisane w niniejszych instrukcjach lub w instrukcjach towarzyszących poszczególnym akcesoriom.
Możliwość stosowania dodatkowych akcesoriów (jeśli jest to przewidziane przez producenta) może wzbogacić zakres przewidzianego zastosowania maszyny o inne funkcje wskazane w instrukcjach dołączonych do akcesoriów.

Typologia użytkowników

Niniejsza maszyna jest przeznaczona do użytku przez konsumentów, czyli nieprofesjonalnych operatorów. Niniejsza maszyna jest przeznaczona „do użytku hobbystycznego".

Niewłaściwe użytkowanie

Jakiekolwiek inne zastosowanie odbiegające od powyżej opisanego, może okazać się niebezpieczne i powodować szkody wobec osób i/lub mienia. Niewłaściwe użycie maszyny stanowią (przykładowo podane czynności, ale nie tylko):

– używanie maszyny do pokonywania terenów niestabilnych, śliskich, zamarzniętych, kamiennych lub niespoistych, przemokłych lub bagnistych, które nie pozwalają na ocenę stałości terenu;
– włączanie agregatu tnącego na odcinkach pozbawionych trawy;
– używanie maszyny do zbierania liści lub odpadów.

Niewłaściwe użytkowanie maszyny prowadzi do utraty gwarancji i zwalnia producenta od wszelkiej odpowiedzialności, obciążając użytkownika wszelkimi zobowiązaniami wynikającymi ze szkód lub strat spowodowanych, własnych lub wobec osób trzecich.

2.2 TABLICZKA IDENTYFIKACYJNA I KOMPONENTY MASZYNY (patrz rysunki na str. ii)

1. Poziom mocy akustycznej
2. Znak zgodności CE
3. Rok produkcji
4. Moc i obroty silnika
5. Typ maszyny
6. Numer fabryczny
7. Waga urządzenia z pustym zbiornikiem paliwa w kg
8. Nazwa i adres producenta
9. Rodzaj napędu (gdy jest wskazany)
10. Kod wyrobu

Przykład deklaracji zgodności znajduje się na przedostatniej stronie instrukcji.

/---/---/---/---/---/---/---/

Prosimy wpisać tutaj numer fabryczny Państwa maszyny (6)

Bezpośrednio po zakupie maszyny, należy przepisać numery identyfikacyjne z tabliczki znamionowej (3 - 5 - 6) w odpowiednim miejscu, na ostatniej stronie instrukcji obsługi.

Maszyna składa się z szeregu podstawowych części, które spełniają następujące funkcje:

11. Zespół tnący: obudowa osłaniająca wirujące agregaty tnące.
12. Agregaty tnące: elementy służące do koszenia trawy; skrzydełka znajdujące się na ich końcach kierują ściętą trawę w stronę kanału wyrzutu.
13. Kanał wyrzutu: element łączący zespół tnący z pojemnikiem na trawę.
14. Pojemnik na trawę: poza zbieraniem ściętej trawy jest także elementem zabezpieczającym, gdyż zatrzymuje ewentualnie zagarnięte agregatem tnącym przedmioty, nie pozwalając na ich odrzucanie z dala od maszyny.
15. Silnik: Zapewnia ruch agregatów tnących i trakcję kół; jego charakterystyka i zasady użytkowania opisane są w oddzielnej instrukcji.
16. Akumulator: dostarcza niezbędnej do rozruchu silnika energii; jego charakterystyka i zasady użytkowania opisane są w oddzielnej instrukcji.
17. Fotel kierowcy: miejsce robocze operatora, które jest wyposażone w czujnik odczytujący obecność operatora; czujnik powoduje ewentualną interwencję urządzeń zabezpieczających.
18. Tabliczki nakazów i bezpieczeństwa: zawierają główne postanowienia w celu zapewnienia bezpieczeństwa pracy.
19. Pokrywa inspekcyjna: umożliwiają dostęp do świecy, kranika paliwa i nakrętki mocującej pokrywę silnika.
20. Kratka ssąca: umożliwia dopływ powietrza do wnętrza zespołu tnącego i uniemożliwia wyrzut twardych przedmiotów do przodu.

2.3 PRZEPISY BEZPIECZEŃSTWA

Państwa maszyna musi być używana z zachowaniem wszelkich środków ostrożności. W tym celu, na maszynie umieszczone zostały tabliczki z piktogramami, które przypominają o podstawowych zasadach bezpiecznego użytkowania. Tabliczki te stanowią integralną część maszyny. Gdy jedna z tabliczek odklei się lub stanie się nieczytelna, należy się skontaktować z punktem sprzedaży w celu jej wymiany. Poniżej zostało opisane ich znaczenie.

31. Ostrzeżenie: Prosimy przeczytać niniejsze instrukcje przed użytkowaniem maszyny.
32. Ostrzeżenie: Wyjąć klucz zapłonu i przeczytać instrukcję przed wykonaniem jakiejkolwiek czynności w zakresie konserwacji lub naprawy.
33. Zagrożenie! Wyrzucanie przedmiotów: Nigdy nie używać maszyny, jeśli nie została zamontowana osłona na otworze wyrzutowym!
34. Zagrożenie! Wyrzucanie przedmiotów: Oddalić osoby postronne z miejsca pracy.
35. Zagrożenie! Maszyna może się wywrócić: Nie stosować maszyny na zboczach o kącie nachylenia przekraczającym 10°.
36. Zagrożenie! Niebezpieczeństwo okaleczenia: Upewnić się, że dzieci znajdują się w bezpiecznej odległości od maszyny, gdy silnik jest włączony.
37. Ryzyko skaleczeń. Agregaty tnące w ruchu. Nie należy wkładać rąk lub stóp do

wnętrza komory agregatów tnących.

38. **Ostrzeżenie!** Trzymać się z dala od gorących powierzchni.
39. **Nie dopuścić do zranienia na skutek wleczenia pasów:** Nie uruchamiać maszyny bez zamontowanych osłon. Trzymać się z dala od pasów.

UWAGA *rysunki odnoszące się do tekstów w rozdziale 3 i kolejnych znajdują się na stronach iii i kolejnych niniejszej instrukcji.*

3. ROZPAKOWANIE I MONTAŻ

Dla ułatwienia magazynowania i transportu, niektóre części składowe maszyny nie są montowane bezpośrednio w fabryce, lecz muszą być skompletowane po uprzednim rozpakowaniu, zgodnie z poniżej podaną instrukcją.

WAŻNE *Dostarczana maszyna nie zawiera oleju silnikowego i benzyny. Przed uruchomieniem silnika należy zalać go odpowiednia ilością oleju i zatankować paliwo zgodnie ze wskazówkami zawartymi w instrukcji silnika.*

⚠ OSTRZEŻENIE! ***Rozpakowanie i dokończenie montażu musi być wykonane na równym i twardym podłożu, z wystarczającą przestrzenią na poruszanie maszyny i zdjęcie opakowania, korzystając zawsze z odpowiednich przyrządów.***

3.1 ROZPAKOWANIE

W momencie rozpakowania należy uważać, aby nie zagubić poszczególnych części składowych i wyposażenia i nie uszkodzić zespołu tnącego w chwili zdejmowania maszyny z palety.
Standardowe opakowanie zawiera:
– maszynę;
– kierownicę;
– fotel kierowcy;
– przedłużacz dźwigni włączania agregatu tnącego;
– pokrywę tablicy przyrządów;
– tuleję odciążającą wału kierownicy;
– części pojemnika na trawę;
– strzykawkę do zasysania oleju z silnika;
– kopertę z instrukcją obsługi, z dokumentacją oraz z wyposażeniem w zestaw śrub, tym również w 2 klucze rozruchowe i bezpiecznik zamienny na 10 Amperów (6,3 A dla silnika Honda).

UWAGA *W celu uniknięcia uszkodzenia zespołu tnącego, należy podnieść go na maksymalną wysokość, przy czym zwracać szczególną uwagę w momencie zdejmowania maszyny z palety.*

W celu ułatwienia zdejmowania maszyny z palety i jej przemieszczenia, należy ustawić dźwignię tylnego napędu w poz. «B» (patrz 4.23).

Likwidacja opakowania musi następować zgodnie z obowiązującymi lokalnymi przepisami.

3.2 MONTAŻ I POŁĄCZENIE AKUMULATORA (Rys. 3.1)

Zdjąć pokrywę przednią (1) ponosząc ją od dołu.
Przy użyciu dołączonych śrub i we wskazanej kolejności, połączyć trzy przewody czerwone (3) z biegunem dodatnim (+) i trzy przewody czarne (4) z biegunem ujemnym (–).
Ponownie zamontować pokrywę przednią (1) wprowadzając w prawidłowy sposób dwa wypusty (2) do gniazd i naciskając dolną część aż do zatrzaśnięcia.
Naładować akumulator zgodnie z zaleceniami Producenta.

WAŻNE *W celu uniknięcia zadziałania zabezpieczenia karty elektronicznej nie należy, w żadnym wypadku, uruchamiać silnika bez uprzedniego kompletnego naładowania akumulatora!*

⚠ OSTRZEŻENIE! ***Przestrzegać wskazówek producenta akumulatora odnośnie przepisów bezpiecznego użytkowania i zasad pozbywania się zużytych akumulatorów.***

3.3 MONTAŻ TABLICY PRZYRZĄDÓW I KIEROWNICY (Rys. 3.2)

- **Rys. 3.2.a**

Ustawić maszynę na płaskiej powierzchni i wyosiować przednie koła.
Zamontować tuleję odciążającą wału (3) na wale (2), zwracając uwagę na to, by kołek (1) został prawidłowo wprowadzony do gniazda tulei odciążającej.
Zamontować pokrywę tablicy przyrządów (5) zwracając uwagę na to, by wszystkie zaczepy zatrzaskowe zostały prawidłowo wprowadzone do odpowiednich gniazd.
Zamontować kierownicę (6) na tulei odciążającej wału (3) w taki sposób, aby ramiona kierownicy były zwrócone w kierunku fotela kierowcy.
Zamontować kierownicę przymocowując ją przy pomocy zestawu śrubowego (7) będącego na wyposażeniu, we wskazanej kolejności.
Zamontować pokrywę kierownicy (8) mocując na zatrzask trzy zaczepy w odpowiednich gniazdach.

- **Rys. 3.2.b**

Ustawić maszynę na płaskiej powierzchni i wyosiować przednie koła.

Zamontować tuleję odciążającą wału (3) na wale (2), zwracając uwagę na to, by kołek (1) został prawidłowo wprowadzony do gniazda tulei odciążającej.
Zamontować tuleję odciążającą wału (4) na wale (3)
Zamontować element dystansowy (5) wewnątrz tulei odciążającej wału (4)
Zamontować pokrywę tablicy przyrządów (6) zwracając uwagę na to, by wszystkie zaczepy zatrzaskowe zostały prawidłowo wprowadzone do odpowiednich gniazd.
Zamontować kierownicę (F) na tulei odciążającej wału (4) w taki sposób, aby ramiona kierownicy były zwrócone w kierunku fotela kierowcy. Zamontować kierownicę, przymocowując ją przy pomocy zestawu śrubowego (H, G) będącego na wyposażeniu, we wskazanej kolejności. Zamontować pokrywę kierownicy (I) przykręcając trzy śruby (L).

3.4 MONTAŻ PRZEDŁUŻACZA DŹWIGNI WŁĄCZANIA AGREGATU TNĄCEGO (Rys. 3.3)

Umieścić przedłużkę (1) na dźwigni (2), ukierunkowując ją w taki sposób, by dwa kołki (3) zostały zwrócone w stronę tylnej części maszyny, a następnie dokręcić do końca dwa kołki (3).

3.5 MONTAŻ RUCHOMEJ POKRYWY

Zamontować ruchomą pokrywę postępując zgodnie z zaleceniami dostarczonymi wraz z wyposażeniem..

3.6 MONTAŻ FOTELA KIEROWCY (Rys. 3.4)

Zamontować fotel (1) na płycie (2) stosując śruby (3).

3.7 MONTAŻ POJEMNIKA NA TRAWĘ (Rys. 3.5)

Zamontować ramę, łącząc górną, zawierającą otwór, część (1) z dolną częścią (2) przy użyciu dołączonych śrub i nakrętek (3) i we wskazanej kolejności.

Umieścić narożniki (4) i (5), uważając na prawidłowe zachowanie kierunku prawego (R↑) i lewego (L↑) i przymocować je do ramy za pomocą czterech śrub samogwintujących (6).

Skomponowaną w ten sposób ramę wstawić do płóciennego pokrowca, zwracając uwagę na prawidłowe położenie wzdłuż obwodu podstawy. Założyć wszystkie plastikowe profile na ramę pomagając sobie przy tym śrubokrętem (7).

Włożyć uchwyt (8) do otworów pokrywy (9), przymocować całość do ramy przy użyciu śrub (10) we wskazanej kolejności i zakończyć montaż, dokręcając cztery śruby samogwintujące przednie i tylne (11).
Na koniec, umieścić pod ramą listwę usztywniającą (12), przytrzymując płaską część zwróconą w kierunku materiału, przy użyciu dołączonych śrub i nakrętek (13) i we wskazanej kolejności.

3.8 MONTAŻ KRAWĘDZI BOCZNYCH ZESPOŁU TNĄCEGO (Rys. 3.6)

Zamontować krawędź boczną prawą (1) i lewą (2), zwracając uwagę na kierunek montażu i przymocować je przy użyciu dołączonych śrub (3) i nakrętek (4).

4. STEROWANIE I PRZYRZĄDY STEROWNICZE

4.1 KIEROWNICA (Rys. 4.1 nr 1)

Służy do kierowania przednimi kołami.

4.2 DŹWIGNIA OBROTÓW SILNIKA (Rys. 4.1 nr 2)

Reguluje liczbę obrotów silnika. Poszczególne położenia, wskazane na tabliczce, oznaczają:

«SSANIE» uruchomienie na zimno

«POWOLI» praca przy minimalnych obrotach silnika

«SZYBKO» praca przy maksymalnych obrotach silnika

– Położenie w pozycji «SSANIE» powoduje wzbogacenie paliwa i należy stosować je wyłącznie na określony, bardzo krótki okres czasu, gdy uruchomienie następuje na zimno.
– W czasie przemieszczania maszyny należy wybrać położenie pośrednie między biegiem «POWOLI» i «SZYBKO».
– Podczas koszenia trawy należy przestawić dźwignię na bieg «SZYBKO».

4.3 DŹWIGNIA HAMULCA POSTOJOWEGO (Rys. 4.1 nr 3)

Hamulec postojowy uniemożliwia poruszanie się maszyny po jej zaparkowaniu. Dźwignia włączania ma dwa położenia, które odpowiadają następującym czynnościom:

«**A**» = Hamulec zwolniony
«**B**» = Hamulec włączony

– W celu włączenia hamulca postojowego należy przycisnąć pedał do oporu (4.11 lub 4.21) i przestawić dźwignię w położenie «B»; kiedy zwalnia się nacisk na pedał, pozostaje on zablokowany w dolnym położeniu.
– W celu zwolnienia hamulca postojowego, przycisnąć na pedał (4.11 lub 4.21) i wówczas dźwignia powróci w położenie «A».

4.4 STEROWANIE STACYJKĄ ZA POMOCĄ KLUCZA (Rys. 4.1 nr 4)

System sterowania kluczem stacyjki posiada cztery położenia:

O «ZATRZYMANIE» wszystko wyłączone;

«WŁĄCZENIE ŚWIATEŁ»;

I «NA BIEGU» wszystkie elementy w stanie aktywności;

«URUCHOMIENIE» uruchamia rozrusznik silnika.

– Klucz pozostawiony w pozycji «URUCHOMIENIE», automatycznie wraca do pozycji «NA BIEGU».
– Po uruchomieniu silnika, włączenie świateł, (jeśli maszyna jest wyposażona) nastąpi po obróceniu klucza w położenie «WŁĄCZENIE ŚWIATEŁ»;
– w celu ich wyłączenia należy obrócić klucz w położenie «NA BIEGU».

4.5 SLAMPKA KONTROLNA I URZĄDZENIA SYGNALIZACYJNE (Rys. 4.1 nr 5)

Ta lampka kontrolna zapala się, gdy klucz (4.4) znajduje się w położeniu «NA BIEGU» i świeci się przez cały czas funkcjonowania maszyny.
– Miganie lampki kontrolnej oznacza brak zezwolenia na uruchomienie silnika (patrz 5.2).
– Przy włączonym agregacie tnącym, sygnał dźwiękowy ostrzega, że pojemnik na trawę jest pełny (patrz 5.3.6).

4.6 STEROWANIE WŁĄCZANIEM I HAMULCEM AGREGATÓW TNĄCYCH (Rys. 4.1 nr 6)

Dźwignia ma dwie pozycje, przedstawione na tabliczce, które oznaczają:

Pozycja «**A**» = Agregaty tnące odłączone

Pozycja «**B**» = Agregaty tnące włączone

– Jeśli agregaty tnące zostaną włączone wbrew przewidzianym warunkom bezpieczeństwa pracy, silnik wyłącza się i niemożliwe jest jego uruchomienie (patrz 5.2).
– Odłączając agregatu tnące (Poz. «A»), następuje jednoczesne uruchomienie hamulca, który powoduje zatrzymanie ich obrotów w ciągu kilku sekund.

4.7 DŹWIGNIA REGULUJĄCA WYSOKOŚĆ KOSZENIA (Rys. 4.1 nr 7)

Ta dźwignia może być nastawiona na siedem pozycji, od «1» do «7» oznakowanych na specjalnej tabliczce, a każda z tych pozycji odnosi się do odpowiedniej wysokości koszenia w granicach zawartych od 3 do 8 cm.

W celu przejścia z jednej pozycji na inną, należy przesunąć dźwignię w bok umieścić ją w jednym z siedmiu rowków.

4.8 PEDAŁ UMOŻLIWIAJĄCY KOSZENIE NA BIEGU WSTECZNYM (Rys 4.1 nr 8)

Naciskając na pedał, możliwa jest jazda do tyłu z włączonymi agregatami tnącymi, bez powodowania zatrzymania się silnika.

4.21 PEDAŁ HAMULCA (Rys. 4.2 nr 21)

Pedał ten uruchamia hamulec tylnych kół.

4.22 DŹWIGNIA ZMIANY BIEGÓW (Rys. 4.2 nr 22)

Funkcją tej dźwigni jest dostarczanie mocy do kół i regulacja prędkości maszyny, zarówno przy ruchu do przodu, jak i do tyłu.
– Prędkość maszyny podczas ruchu do przodu zwiększa się stopniowo, przesuwając dźwignię w kierunku «F»; włączenie biegu wstecznego następuje przesuwając dźwignię w kierunku «R».
– Powrót na pozycję neutralną «N» odbywa się w sposób automatyczny, po naciśnięciu pedału hamulca (4.21) lub może on być wykonany ręcznie, bez naciskania na pedał.

WAŻNE *Po włączeniu hamulca postojowego (3), dźwignia zostaje zablokowana w pozycji «N» i nie może być przesuwana aż do wyłączenia hamulca i zwolnienia pedału.*

4.23 DŹWIGNIA WŁĄCZANIA/WYŁĄCZANIA NAPĘDU HYDROSTATYCZNEGO (Rys. 4.2 nr 23)

Dźwignia ta ma dwie możliwe pozycje, które są wskazane na tabliczce:

«**A**» = Napęd włączony: dla wszystkich warunków użytkowania, w czasie jazdy i podczas koszenia;
«**B**» = Napęd wyłączony: zmniejsza w znacznym stopniu wysiłek potrzebny do ręcznego przemieszczenia maszyn, **przy wyłączonym silniku.**

WAŻNE *W celu uniknięcia uszkodzenia zespołu napędowego, tę czynność należy wykonywać tylko przy wyłączonym silniku, z pedałem (4.22) w pozycji «N».*

5. ZASADY UŻYTKOWANIA

5.1 ZALECENIA W ZAKRESIE BEZPIECZEŃSTWA

⚠ OSTRZEŻENIE! ***Jeśli maszyna będzie użytkowana głównie na zboczach (nachylenie nie może przekraczać 10°) wówczas wskazane jest zastosowanie przeciwwagi (elementy dostarczane na zamówienie (patrz 8.1), w postaci poprzeczki tylnych kół, co zwiększy stabilność maszyny podczas jazdy i zmniejszenia ryzyka "stawania dębem".***

WAŻNE *Wszystkie odnośniki dotyczące położenia systemu sterowania są opisane w rozdz. 4.*

5.2 WARUNKI ZADZIAŁANIA SYSTEMÓW BEZPIECZEŃSTWA MASZYNY

Urządzenia zabezpieczające mają na celu dwie zasadnicze funkcje:
– uniemożliwić uruchomienie silnika, jeśli nie wszystkie warunki w zakresie bezpieczeństwa są spełnione;
– zatrzymać silnik w przypadku, w którym chociaż jeden z warunków bezpieczeństwa nie jest spełniony.

a) W każdym razie, w celu uruchomienia silnika muszą być spełnione następujące warunki:
– włączenie biegu neutralnego;
– wyłączenie agregatów tnących;
– operator siedzący na fotelu kierowcy.

b) Silnik zatrzyma się w momencie, gdy:
– operator porzuci fotel kierowcy;
– następuje podniesienie pojemnika na trawę z włączonymi agregatami tnącymi;
– włączy się hamulec postojowy bez wyłączenia agregatów tnących;
– włączy się agregat tnący bez nałożenia pojemnika na trawę;
– włączy się hamulec postojowy bez wyłączenia agregatu tnącego.
– zostaje uruchomiony pedał napędu (patrz 4.22) z włączonym hamulcem postojowym.

5.3 CZYNNOŚCI WSTĘPNE PRZED ROZPOCZĘCIEM PRACY

Przed rozpoczęciem pracy należy dokonać pewnych kontroli i czynności, niezbędnych do zapewnienia bezpieczeństwa warunków pracy jak i również jak najwyższej wydajności.

5.3.1 Regulacja fotela kierowcy (Rys. 5.1)

W celu zmiany pozycji fotela, należy poluzować cztery śruby mocujące (1), a następnie przesunąć fotel wzdłuż brzegów otworów we wsporniku dla regulacji położenia.
Po wybraniu pozycji dokręcić do końca cztery śruby (1).

5.3.2 Ciśnienie opon (Rys. 5.2)

Prawidłowe ciśnienie w oponach jest niezbędnym warunkiem dokładnego wypoziomowania zespołu tnącego i, co się z tym wiąże, jednolitym sposobem koszenia trawy.

Odkręcić nasadki ochronne, połączyć zawory z przewodem doprowadzającym sprężone powietrze wyposażonym w ciśnieniomierz i wyregulować ciśnienie do wskazanych wartości.

5.3.3 Zaopatrzenie w olej i benzynę

UWAGA *Rodzaj stosowanego oleju i benzyny podany jest w instrukcji obsługi silnika.*

W celu uzyskania dostępu do bagnetu do pomiaru poziomu oleju, należy odchylić fotel kierowcy i otworzyć znajdujące się pod nim drzwiczki.
Przy wyłączonym silniku należy skontrolować poziom oleju w silniku: zgodnie z dokładnymi wskazówkami podanymi w instrukcji obsługi silnika musi być on zawarty w granicach nacięć MIN. i MAKS widocznych na wskaźniku. (Rys. 5.3)

Paliwo należy nalewać używając do tego odpowiedniego lejka, zwracając uwagę, aby nie napełnić całkowicie zbiornika. (Rys. 5.4)

⚠ ZAGROŻENIE! ***Tankowanie powinno się odbywać przy wyłączonym silniku, na otwartej przestrzeni lub w pomieszczeniu o dobrej wentylacji. Nigdy nie zapominać o tym, iż opary benzyny są łatwopalne! NIE ZBLIŻAĆ PŁOMIENI DO OTWORU ZBIORNIKA W CELU SPRAWDZENIA ZAWARTOŚCI ANI TEŻ NIE PALIĆ PODCZAS TANKOWANIA.***

WAŻNE *Unikać rozlewania benzyny na częściach wykonanych z tworzywa sztucznego, aby ich nie uszkodzić ich; w razie przypadkowych wycieków, spłukać natychmiast wodą. Gwarancja nie pokrywa uszkodzeń części plastikowych obudowy lub silnika spowodowanych kontaktem z benzyną.*

5.3.4 Montaż osłony na otworze wyrzutowym (pojemnik na trawę)

⚠ OSTRZEŻENIE! ***Nigdy nie używać maszyny, jeśli nie została zamontowana osłona na otworze wyrzutowym!***

Podnieść ruchomą pokrywę (1) i przymocować pojemnik na trawę wprowadzając dwa sworznie przegubowe (2) do otworów obu wsporników (3). (Rys. 5.5).

5.3.5 Kontrola bezpieczeństwa i skuteczności pracy maszyny

1. Sprawdzić, czy urządzenia zabezpieczające działają zgodnie z opisem (patrz 5.2).
2. Upewnić się, czy hamulce funkcjonują prawidłowo.
3. Nie rozpoczynać koszenia, jeżeli agregaty tnące wpadają w drgania lub się ma wątpliwości, co do ich właściwego naostrzenia; należy pamiętać zawsze, że:
   – Źle naostrzony agregat tnący wyrywa trawę i powoduje zżółknięcie trawnika.
   – Obluzowany agregat tnący powoduje występowanie nieprawidłowych drgań i może być źródłem niebezpieczeństwa.

⚠ OSTRZEŻENIE! ***Nie użytkować maszyny przy braku absolutnej pewności, co do jej sprawnego i bezpiecznego działania i, w razie potrzeby, skontaktować się niezwłocznie z Państwa sprzedawcą dla dokonania niezbędnego kontroli lub naprawy.***

5.4 UŻYTKOWANIE MASZYNY

5.4.1 Uruchomienie

Aby uruchomić silnik: (Rys. 5.7):
– otworzyć kranik paliwa (1) (jeżeli jest przewidziany) dostępny z wnęki tylnego, lewego koła;
– ustawić napęd na luzie («N») (patrz 4.22);
– odłączyć agregaty tnące (patrz 4.6);
– na terenach położonych na zboczach, włączyć hamulec postojowy;
– w razie rozruchu na zimno, włączyć ssanie (patrz 4.2);
– gdy silnik jest już rozgrzany wystarczy umieścić dźwignię na pozycji zawartej między «WOLNYM» i «SZYBKIM» biegiem;
– włożyć klucz zapłonowy, obrócić go w położenie «NA BIEGU» celem włączenia obwodu elektrycznego, po czy ustawić go w pozycji «URUCHOMIENIE», aby uruchomić silnik;
– zwolnić klucz po uruchomieniu silnika.

Przy uruchomionym silniku, ustawić dźwignię w pozycji «WOLNY».

WAŻNE *Ssanie służy do uruchamiania zimnego silnika i musi być wyłączone, gdy tylko obroty silnika będą regularne; użycie ssania przy silniku już rozgrzanym może spowodować zalanie się świec i stać się przyczyną nieregularnego funkcjonowania silnika.*

UWAGA *Jeżeli podczas próby uruchomienia silnika wystąpią trudności, to ponowną próbę uruchomienia należy podjąć z wyłączonym ssaniem, by nie doprowadzić do zalania silnika jak również rozładowania akumulatora. Należy umieścić klucz w pozycji «ZATRZYMANIA», odczekać kilka sekund i ponownie przystąpić do rozruchu. Jeśli trudności nadal trwają, wówczas należy skonsultować rozdział «7» niniejszej instrukcji obsługi jak również instrukcję silnika.*

WAŻNE *Nie należy zapominać o tym, iż urządzenia zabezpieczające nie dopuszczają do rozruchu silnika, jeśli nie są spełnione warunki bezpieczeństwa (patrz5.2). Gdy zaistnieją powyższe sytuacje, w celu umożliwienia włączenia silnika, należy ustawić klucz w pozycji «ZATRZYMANIA» przed przystąpieniem do ponownego rozruchu silnika.*

5.4.2 Bieg do przodu i przemieszczanie maszyny

Podczas przemieszczania maszyny:
– odłączyć agregaty tnące;
– unieść zespół tnący na maksymalną wysokość (pozycja «7»);
– umieścić dźwignię regulacji obrotów silnika w pozycji pośredniej między «WOLNYM» i «SZYBKIM» biegiem.

Wyłączyć hamulec postojowy, po czym zwolnić pedał hamulca (patrz 4.21).

Przesunąć dźwignię regulacji prędkości w kierunku «F» i doprowadzić pojazd do wymaganej prędkości, działając na dźwignię i na dźwignię regulacji obrotów.

⚠ OSTRZEŻENIE! ***Włączenie napędu musi odbywać się zgodnie ze wskazówkami opisanymi poprzednio (patrz 4.22), ponieważ gwałtowny nacisk na pedał może spowodować "stania dębem" maszyny i doprowadzić do utraty kontroli nad pojazdem, zwłaszcza na zboczach.***

5.4.3 Hamowanie

W pierwszym rzędzie należy zmniejszyć szybkość maszyny, obniżając obroty silnika, po czym przycisnąć pedał hamulca (patrz 4.21) w celu dalszego zmniejszenia szybkości, aż do chwili zatrzymania się maszyny.
Naciskając na pedał hamulca, jednocześnie nastąpi powrót dźwigni regulacji prędkości na pozycję «N».

5.4.4 Bieg wsteczny

WAŻNE *Wrzucenie biegu wstecznego musi nastąpić po zatrzymaniu silnika.*

WAŻNE *W celu umożliwienia jazdy do tyłu z włączonymi agregatami tnącymi, należy nacisnąć i przytrzymać wciśnięty pedał pozwolenia (patrz 4.8), aby nie spowodować zatrzymania się silnika*

Po zatrzymaniu maszyny, należy rozpocząć ruch do tyłu, przesuwając dźwignię regulacji prędkości w kierunku «R» (patrz 4.22).

5.4.5 Koszenie trawy (Fig. 5.8)

W celu rozpoczęcia koszenia:
– ustawić dźwignię regulacji obrotów silnika w pozycji «SZYBKIEGO» biegu;
– unieść zespół tnący na maksymalną wysokość;
– włączać agregaty tnące (patrz 4.6) wyłącznie na trawniku, unikając ich włączania na , terenach pokrytych żwirem lub zbyt wysoką trawą;
– jechać po trawniku w płynny sposób, powoli i bardzo ostrożnie, tak jak opisano poprzednio;
– regulować szybkość postępu i wysokość koszenia (patrz 4.7) w zależności od stanu trawnika (wysokość, gęstość i zawilgocenie trawy).

⚠ OSTRZEŻENIE! ***Przy koszeniu trawy na zboczach należy obniżyć szybkość postępu w celu zapewnienia warunków bezpieczeństwa pracy (patrz 1C 7-8-9 + 5.5).***

Zmniejszenia prędkości dokonuje się również za każdym razem, gdy zauważy się obniżenie obrotów silnika, mając na uwadze fakt, iż nigdy nie uzyska się poprawnego koszenia gdy szybkość postępu maszyny jest nadmierna w stosunku do ilości koszonej trawy.

Dostosowanie prędkości do warunków terenowych trawnika odbywa się stopniowo i progresywnie poprzez odpowiednie zadziałanie na dźwignię regulacji prędkości.

Przy każdorazowym pokonywaniu przeszkody, należy wyłączyć agregaty tnące i ustawić zespół tnący na maksymalnej wysokości.

5.4.6 Opróżnianie pojemnika na trawę (Rys. 5.8)

UWAGA *Opróżnianie pojemnika na trawę jest możliwe wyłącznie przy wyłączonych agregatach tnących; w przeciwnym razie, nastąpi zatrzymanie silnika.*

Nie doprowadzać do przepełnienia się pojemnika na trawę, aby uniknąć zatkania kanału wyrzutu trawy.

Napełnienie pojemnika na trawę sygnalizowane jest przez sygnał akustyczny; w tym wypadku należy:
– odłączyć agregaty tnące (patrz 4.6) i sygnał zostanie wyłączony;
– obniżyć obroty silnika;
– ustawić napęd na biegu neutralnym (N) (patrz 4.22) i zatrzymać postęp;
– na terenach położonych na zboczach, włączyć hamulec postojowy;
– pociągnąć za tylny uchwyt i przechylić pojemnik na trawę w celu jego opróżnienia.

UWAGA *Możliwe, że po opróżnieniu pojemnika na trawę, nastąpi ponowne włączenie sygnału akustycznego w chwili włączenia agregatów tnących z powodu pozostałości trawy na czujniku mikrowyłącznika systemu sygnalizacji. W takim przypadku, w celu wyciszenia sygnału, wystarczy usunąć resztki trawy lub wyłączyć i ponownie włączyć agregaty tnące.*

5.4.7 Opróżnianie kanału wyrzutu trawy

Koszenie trawy bardzo wysokiej lub wilgotnej wraz przy stosowaniu nadmiernej szybkości postępu może spowodować zatkanie kanału wyrzutu trawy. W przypadku zatkania kanału należy:
– zatrzymać postęp, odłączyć agregaty tnące i zatrzymać silnik;
– zdjąć pojemnik na trawę;
– usunąć nagromadzoną trawę poprzez otwór wylotowy kanału wyrzutowego.

⚠ OSTRZEŻENIE! ***Tę czynność należy zawsze wykonywać przy wyłączonym silniku.***

5.4.8 Zakończenie koszenia

Po zakończeniu koszenia należy wyłączyć napęd agregatów tnących, zmniejszyć obroty silnika i, postępując w odwrotnej kolejności niż przy montażu, umieścić zespół tnący na maksymalnej wysokości.

5.4.9 Zakończenie pracy

Zatrzymać maszynę, ustawić dźwignię regulacji obrotów silnika w pozycji «WOLNEGO» biegu i wyłączyć silnik przekręcając klucz w pozycję «ZATRZYMANIA».
Przy wyłączonym silniku, zamknąć kranik paliwa (1) (jeżeli jest przewidziany). (Rys. 5.9)

⚠ OSTRZEŻENIE! ***W celu uniknięcia zjawiska samozapłonu należy na 20 sekund przed zgaszeniem silnika postawić dźwignię regulacji obrotów silnika w pozycji «WOLNEGO» biegu.***

WAŻNE *Aby zabezpieczyć akumulator przed rozładowaniem, nie zostawiać klucza w pozycji «BIEGU» gdy silnik nie jest w ruchu.*

5.4.10 Czyszczenie maszyny

Za każdym razem po zakończeniu pracy, należy oczyścić zewnętrzne części maszyny, opróżnić pojemnik na trawę i potrząsnąć nim celem usunięcia wszelkich pozostałości trawy I ziemi.

Przemyć wszystkie plastikowe części karoserii gąbką namoczoną w wodzie z detergentem, uważając aby nie zmoczyć silnika, części składowych instalacji elektrycznej i karty elektronicznej znajdującej się pod tablicą przyrządów.

WAŻNE *W żadnym przypadku do czyszczenia karoserii i silnika nie używać myjek ciśnieniowych ani płynów żrących!!*

⚠ OSTRZEŻENIE! ***Konieczne jest, aby na wierzchniej części zespołu tnącego nie zbierały się resztki i pozostałości wysuszonej trawy, w celu utrzymania optymalnego poziomu sprawności i bezpieczeństwa maszyny***

Po każdym użytkowaniu, należy wyczyścić zespół tnący, usuwając wszelkie pozostałości trawy i inne zanieczyszczenia.

⚠ OSTRZEŻENIE! ***OSTRZEŻENIE! Podczas czyszczenia zespołu tnącego należy założyć okulary ochronne i oddalić osoby postronne oraz zwierzęta z otaczającego terenu.***

a) Mycie wewnętrznej części zespołu tnącego i kanału wyrzutu trawy musi być wykonywane na solidnym podłożu przy:
– zamontowany pojemnik na trawę;
– operatorze siedzącym na fotelu kierowcy;
– zespole tnącym w położeniu «1»;
– silniku w ruchu;
– włączonym biegu neutralnym;
– włączonych agregatach tnących.

Podłączyć wąż doprowadzający wodę do specjalnego złącza (1), umożliwiając dopływ wody. Włączyć agregat tnący i umożliwić jego obrót przez kilka minut. (Rys. 5.10)

Następnie zdjąć pojemnik na trawę, opróżnić go i wypłukać i położyć tak, aby umożliwić szybkie wyschnięcie.

b) Aby wykonać czyszczenie górnej części zespołu tnącego należy:
– obniżyć całkowicie zespół tnący (pozycja «1»);
– przy użyciu strumienia sprężonego powietrza usunąć wszystkie pozostałości skoszonej trawy. (Rys. 5.11)

5.4.11 Przechowywanie i dłuższe nieużytkowanie

⚠ **Przed przechowywaniem maszyny należy odczekać, aż silnik ostygnie..**

Jeżeli przewiduje się długi okres nieużytkowania maszyny (dłuższy od 1 miesiąca), należy odłączyć przewody akumulatora i przestrzegać zaleceń zawartych w instrukcji obsługi silnika.

Opróżnić zbiornik paliwa odłączając przewód (1) na wejściu filtra benzyny i zebrać paliwo do odpowiedniego pojemnika. (Rys. 5.12)

Połączyć ponownie przewód (1) zwracając uwagę na prawidłowe założenie opaski. Umieścić maszynę w suchym pomieszczeniu, chronić przed działaniem warunków atmosferycznych i, jeśli to możliwe, przykryć pokrowcem (patrz 8.5).

WAŻNE *Akumulator należy przechowywać w chłodnym i suchym miejscu. Należy też zawsze naładować go przed długim okresem nieużytkowania (powyżej 1 miesiąca), jak i ponownie naładować przed rozpoczęciem eksploatacji (patrz 6.3.3).*

W chwili rozpoczęcia pracy upewnić się, czy nie ma wycieków benzyny z przewodów, z gaźnika czy z kraniku paliwa.

5.4.12 Zabezpieczenie karty elektronicznej

Karta elektroniczna wyposażona jest w specjalne zabezpieczenie samoresetujące, który przerywa obwód w przypadku jakichkolwiek nieprawidłowości w działaniu instalacji elek-

trycznej; zadziałanie zabezpieczenia powoduje zatrzymanie się silnika i stan ten sygnalizowany jest poprzez zgaśnięcie lampki kontrolnej.

WAŻNE *Aby uniknąć zadziałania zabezpieczenia karty elektronicznej należy:*
– *nie odwracać biegunowości akumulatora;*
– *nie uruchamiać maszyny bez akumulatora, aby nie spowodować nieprawidłowości w działaniu regulatora ładowania;*
– *uważać, aby nie spowodować spięcia.*

5.5 UŻYTKOWANIE MASZYNY NA TERENACH POŁOŻONYCH NA ZBOCZACH (Rys. 5.13)

Przestrzegać wskazanych ograniczeń **(maks. 10° - 17).**

⚠ OSTRZEŻENIE! ***Na terenach położonych na zboczach należy rozpoczynać ruch do przodu ze szczególną ostrożnością, aby maszyna nie „stanęła dęba". Zmniejszyć szybkość postępu przed przystąpieniem do pracy na zboczach, zwłaszcza kierując się ku dołowi.***

⚠ ZAGROŻENIE! ***Nigdy nie włączać biegu wstecznego w celu obniżenia szybkości podczas jazdy w dół: mogłoby to spowodować utratę kontroli na maszyną, zwłaszcza gdy teren jest śliski.***

Pokonywać tereny pochyłe z dźwignią regulacji prędkości (patrz 4.22) w pozycji «N» (aby wykorzystać działanie hamujące napędu hydrostatycznego) i, w razie konieczności, zmniejszając dodatkowo prędkość przy użyciu hamulca.

5.6 ZALECENIA W CELU UTRZYMANIA ŁADNEGO TRAWNIKA

1. W celu utrzymania ładnego wyglądu trawnika, zielonego i miękkiego, niezbędne jest jego systematyczne koszenie bez szarpania trawy. Trawnik zazwyczaj zawiera różne rodzaje traw. Przy częstym koszeniu, rosną przede wszystkim te trawy, które mają wiele korzeni i formują zwartą warstwę trawy; odwrotnie, gdy koszenie odbywa się z małą częstotliwością, rosną przeważnie trawy wysokie i dzikie (koniczyna, stokrotki , itp.).
2. Zawsze jest lepiej dokonywać koszenia, gdy trawnik jest suchy.
3. Agregaty tnące muszą być nienaruszone i dobrze zaostrzone, dzięki temu cięcie jest gładkie, bez szarpania, co mogłoby stać się powodem zżółknięcia źdźbeł trawy.
4. Silnik musi pracować na maksymalnych obrotach, zarówno w celu zapewnienia satysfakcjonującego efektu koszenia, jak również, aby uzyskać dobry wyrzut pokosu przez kanał wyrzutu trawy.
5. Częstość koszenia musi być ustalana w stosunku do szybkości wzrostu trawy; należy unikać sytuacji, w której trawa osiągnie nadmierną wysokość między jednym a drugim koszeniem.
6. W okresach bardzo ciepłych i suchych wskazane jest utrzymywanie trawy o wysokości nieco większej obniżając w ten sposób stopień przysychania terenu.
7. Optymalna wysokość trawy dobrze utrzymanej wynosi około 4-5 cm, a za jednym pokosem nie powinno się ucinać więcej, niż jednej trzeciej wysokości całkowitej. Jeśli trawa jest bardzo wysoka, lepiej jest przeprowadzić koszenie dwa razy, w jednodniowym odstępie; za pierwszym razem przy użyciu agregatów tnących na maksymalnej wysokości i ewentualnie na węższych pasach, natomiast następnego dnia nadając pożądaną wysokość koszenia. (Rys. 5.14)
8. Wygląd trawnika będzie lepszy, jeśli koszenie zostanie przeprowadzone naprzemianległymi pasami idącymi w przeciwnych kierunkach. (Rys. 5.15)
9. Jeśli kanał wyrzutowy często zatyka się skoszoną trawą, należy zmniejszyć szybkość postępu, gdyż może być ona zbyt wysoka dla aktualnego stanu trawnika, jeśli problem nie zostanie rozwiązany, przyczyna tkwi prawdopodobnie w stępionych agregatach tnących, bądź w odkształconych skrzydełkach (końcówkach) noża.
10. Należy zachować szczególną ostrożność przy koszeniu trawy w pobliżu krzaków i niskich krawężników, które mogłyby uszkodzić układ napędowy i krawędź zespołu tnącego oraz agregaty tnące.

6. KONSERWACJA

6.1 ZALECENIA W ZAKRESIE BEZPIECZEŃSTWA

⚠ OSTRZEŻENIE! ***Należy skontaktować się natychmiastowo z Państwa sprzedawcą lub ze specjalistycznym serwisem kiedy wystąpią nieprawidłowości w funkcjonowaniu:***
– ***hamulca,***
– ***włączania i zatrzymywania agregatów tnących,***
– ***włączenia holowania podczas ruchu do przodu lub do tyłu.***

6.2 DOSTĘP DO SILNIKA (Rys. 6.1)

Otwarcie pokrywy silnika (1) umożliwia uzyskanie dostępu do silnika i znajdujących się pod nim zespołów mechanicznych.

W tym celu należy:
– ustawić maszynę na płaskim podłożu, przenieść zespół tnący na maksymalną wysokość i podłożyć pod krawędź podkładki (2) o grubości około 65-70 mm, umożliwiające podtrzymanie zespołu podczas wykonywania kolejnych działań;
– ustawić dźwignię odblokowania napędu na pozycję «WŁĄCZONA» (patrz 4.23), ponieważ, dla zapewnienia swobody ruchu dźwigni regulacji prędkości konieczne jest wyłączenie hamulca postojowego;
– zdjąć pojemnik na trawę;
– odkręcić pokrętło dźwigni (3) i przenieść dźwignię na pozycję «R»;
– otworzyć drzwiczki dostępu (4) i odkręcić nakrętkę mocującą (5) przy użyciu klucza 13 mm;
– zwolnić dźwignię (6) w sposób taki, by zespół tnący oparł się na czujnikach i przytrzymać ją w pozycji przesuniętej w bok, by nie została zablokowana przez żaden z rowków zatrzymujących, uchwycić podstawę siedzenia (7) i odchylić pokrywę do tyłu.

Podczas zamykania:
– upewnić się, że kanał wyrzutu trawy (8) jest ułożony na wsporniku (9) i oparty na prawej prowadnicy;
– ustawić dźwignię (3) w pozycji «R» i obniżyć pokrywę (1) do poziomu dźwigni (3) i (6);
– wprowadzić do odpowiedniego gniazda najpierwdźwignię (6), a następnie dźwignię (3) i obniżyć pokrywę aż do wyśrodkowania śruby mocującej;

⚠ OSTRZEŻENIE! ***Po obniżeniu pokrywy (1) należy sprawdzić, czy:***
– otwór kanału wyrzutu (8) został odpowiednio wsunięty w otwór tylnego wyrzutu (10) i oparty na wsporniku (11).

Następnie:
– dokręcić do oporu nakrętkę mocującą (5);
– przestawić dźwignię (6) w pozycję «7», zahaczając ją w odpowiednim rowku;
– usunąć podkładki (2) i zamontować pokrętło dźwigni (3) i drzwiczki dostępu (4).

6.3 KONSERWACJA ZWYCZAJNA

Niniejsza tabela została opracowana w celu ułatwienia czynności zmierzających do utrzymania wydajności maszyny i zapewnienia warunków bezpiecznego eksploatowania. Są w niej podane najważniejsze działania oraz częstotliwość ich wykonywania.

Obok każdej czynności konserwacyjnej znajdują się puste pola, w których należy odnotować datę i liczbę godzin pracy, po których dokonano konserwacji.

Działanie		okresowość (Godziny)	Wykonano (Data i godziny)							
1.	**MASZYNA**									
1.1	Kontrola zamocowania i naostrzenia agregatów tnących [3]	25								
1.2	Wymiana agregatów tnących [3]	100								
1.3	Kontrola pasa napędowego [3]	25								
1.4	Wymiana pasa napędowego [2] [3]	–								
1.5	Kontrola pasa sterującego agregatami tnącymi [3]	25								
1.6	Wymiana pasa sterującego agregatami tnącymi [2] [3]	–								
1.7	Kontrola i regulacja hamulca [3]	25								
1.8	Kontrola i regulacja napędu [3]	25								
1.9	Kontrola włączania i hamulca agregatu tnącego [3]	25								
1.10	Kontrola wszystkich elementów mocujących	25								
1.11	Ogólne smarowanie [4]	25								
1.12	Sprawdź i w razie potrzeby wymień przewód paliwowy [3]	co 2 lata								

Działanie		okresowość (Godziny)	Wykonano (Data i godziny)							
2.	**SILNIK** [1]									
2.1	Wymiana oleju w silniku	…								
2.2	Kontrola i czyszczenie filtra powietrza	…								
2.3	Wymiana filtra powietrza	…								
2.4	Kontrola filtra benzyny	…								
2.5	Wymiana filtra benzyny	…								
2.6	Kontrola i czyszczenie styków świecy zapłonowej	…								
2.7	Wymiana świecy zapłonowej	…								

[1] Przeczytać instrukcję obsługi silnika, gdzie podany jest pełen wykaz i częstotliwość czynności serwisowych.
[2] Przy pierwszych oznakach złego funkcjonowania należy skontaktować się z Państwa sprzedawcą.
[3] Operacja, która musi być wykonana przez Państwa sprzedawcę lub przez autoryzowane centrum serwisowe.
[4] Smarowanie ogólne powinno być wykonywane także przed każdym dłuższym okresem przerwy w użytkowaniu maszyny.

6.3.1 Silnik (Rys. 6.2)

Postępować zgodnie ze wskazówkami podanymi w instrukcji silnika.
Odprowadzanie oleju silnikowego odbywa się przy pomocy dołączonej strzykawki po odkręceniu korka wlewowego (1).
Zamontować rureczkę (2) na strzykawce (3) iwprowadzić ją do otworu; następnie, zassać cały olej silnikowy, pamiętając, że całkowite opróżnienie wymaga kilkakrotnego powtórzenia czynności.

6.3.2 Tylna oś

Składa się z uszczelnionego zespołu cylindrów i nie wymaga konserwacji; smarowanie jest dożywotnie i nie wymaga wymiany lub uzupełnienia.

6.3.3 Akumulator (Rys. 6.3)

Podstawowym elementem jest prawidłowa konserwacja akumulatora w celu zapewnienia mu długiej żywotności.

Akumulator Państwa maszyny musi być koniecznie naładowany:
– przed użyciem maszyny, po raz pierwszy po zakupie;
– przed każdym dłuższym okresem nieużytkowania maszyny;
– przed stosowaniem po dłuższym okresie nieużytkowania.

Należy dokładnie zapoznać się z procedurą ładowania, opisaną w instrukcji załączonej do akumulatora. Nieprzestrzeganie wyżej wymienionej procedury lub nienaładowanie akumulatora mogłoby spowodować bezpowrotne uszkodzenie jego elementów.
Rozładowany akumulator musi być jak najszybciej poddany ładowaniu.

WAŻNE *Ładowanie musi być dokonywane przy użyciu urządzeń o stałym napięciu. Inne systemy ładowania akumulatora mogą powodować jego nieodwracalne uszkodzenie.*

Maszyna wyposażona jest w specjalne gniazdo (1) do ładowania akumulatora, do którego należy podłączyć odpowiadającą mu wtyczkę ładowarki do doładowania akumulatora, dołączonej do produktu (jeżeli jest przewidziana) lub dostępnej jest na zamówienie (patrz 8.2).

WAŻNE *Gniazdo to może być używane wyłącznie do podłączenia urządzenia utrzymującego naładowanie akumulatora przewidzianego przez Producenta. Korzystanie z niego wymaga:*
– *stosowania się do zaleceń zawartych w instrukcji obsługi;*
– *stosowania się do zaleceń zawartych w instrukcji obsługi akumulatora.*

6.3.4 Smarowanie (Rys. 6.4)

Co 100 godzin pracy należy smarować:
– sworznie zwrotnicy, przy pomocy dwóch smarownic (1);
– przegub dźwigni sterującej przesunięciem przy pomocy smarownicy (2) udostępnionej przez okienko umieszczone w podstawie siedzenia.

6.4 PRACE PRZY MASZYNIE

6.4.1 Wyregulowanie ustawienia zespołu tnącego (Rys. 6.5

Poprawna regulacja zespołu tnącego jest niezwykle ważna w celu uzyskania równomiernego koszenia trawnika.
W przypadku koszenia nierównomiernego, należy sprawdzić ciśnienie opon.

Gdyby to nie było wystarczające dla osiągnięcia równomiernego koszenia, należy skontaktować się z Państwa sprzedawcą dla wyregulowania ustawienia zespołu tnącego.

6.4.2 Wymiana kół (Rys. 6.6)

Postawić maszynę na płaskim terenie, pod jednym z elementów nośnych podwozia umieścić podkładkę od strony koła do wymiany.
Koła są mocowane za pomocą elastycznego pierścienia zabezpieczającego (1), który można zdjąć posługując się śrubokrętem.

UWAGA *W przypadku zmiany jednego lub obu tylnych kół, należy sprawdzić czy ewentualne różnice średnicy zewnętrznej nie są większe od 8 - 10 mm, w przeciwnym razie, dla uniknięcia niereguralnego koszenia trawy, należy sprawdzić regulację wyrównania zespołu tnącego.*

WAŻNE *Przed ponownym zamocowaniem koła, nasmarować jego oś. Umieścić starannie na swoim miejscu elastyczny pierścień zabezpieczający (1) i podkładkę dystansową (2).*

6.4.3 Naprawa lub zmiana opon

Każda naprawa lub zmiana opony w przypadku przebicia musi być wykonana przez wyspecjalizowanego fachowca, zgodnie z metodologią przewidzianą dla tego rodzaju opon.

6.4.4 Wymiana bezpiecznika (Rys. 6.7)

Maszyna jest wyposażona w kilka bezpieczników (1) o różnych wartościach, których funkcje i właściwości są następujące:

– Bezpiecznik 10 A = służy dla zabezpieczenia obwodów podstawowych i mocy karty elektronicznej, zadziałanie tego bezpiecznika powoduje zatrzymanie maszyny i zgaśnięcie lampki kontrolnej na tablicy przyrządów.
– Bezpiecznik 25 A = służy do ochrony obwodu ładowania, jego zadziałanie objawia się progresywną utratą mocy akumulatora i, w konsekwencji, trudnościami w rozruchu.

Dla silnika Honda:

– Bezpiecznik 10 A = służy dla zabezpieczenia obwodów podstawowych i mocy karty elektronicznej, zadziałanie tego bezpiecznika powoduje zatrzymanie maszyny i zgaśnięcie wszystkich lampek kontrolnych na tablicy przyrządów.
– Bezpiecznik 25 A = służy do ochrony obwodu ładowania, jego zadziałanie objawia się progresywną utratę mocy akumulatora i w konsekwencji trudnościach w rozruchu.
– Bezpiecznik T-6,3 A (Opóźniony) (2) = służy dla zabezpieczenia obwodów podstawowych i mocy karty elektronicznej, zadziałanie tego bezpiecznika powoduje zatrzymanie maszyny i zgaśnięcie lampki kontrolnej na tablicy przyrządów.

Wartość bezpiecznika jest podana na bezpieczniku.

WAŻNE *Spalony bezpiecznik musi być zawsze wymieniony na nowy bezpiecznik tego samego typu i o tych samych właściwościach, nigdy o odmiennej wartości.*

W przypadku, gdy nie uda się wyeliminować przyczyny uszkodzenia, należy skonsultować się z Państwa sprzedawcą.

6.4.5 Wymiana żarówki (jeśli przewidziana) (rys. 6.8)

Żarówka (18W) jest włożona do oprawki bagnetowej i wyjmuje się ją poprzez obracanie w kierunku przeciwnym do ruchu wskazówek zegara przy pomocy szczypiec.

6.4.6 Demontaż, wymiana i montaż agregatów tnących

⚠ OSTRZEŻENIE! ***Podczas demontażu i montażu agregatów tnących należy stosować rękawice robocze.***

⚠ OSTRZEŻENIE! ***Zawsze wymieniać uszkodzone lub skrzywione agregaty tnące; nie podejmować się samodzielnych napraw!***

ZAWSZE STOSOWAĆ ORYGINALNE AGREGATY TNĄCE

W maszynie tej przewidziane jest użycie agregatów tnących mających kod wskazany w tabeli znajdującej się na stronie ii.

Biorąc pod uwagę ewolucję produktu, wyżej wymieniony agregat tnący może być zastąpiony z czasem przez inny, o analogicznych cechach zamienności i bezpieczeństwie funkcjonowania.

7. WSKAZÓWKI DOTYCZĄCE IDENTYFIKACJI USTEREK

USTERKA	MOŻLIWA PRZYCZYNA	SPOSÓB USUNIĘCIA
1. Z kluczem «NA BIEGU», lampka kontrolna pozostaje wyłączona.	Zadziałało zabezpieczenie karty elektronicznej, a możliwe przyczyny to: – źle podłączony akumulator – nieprawidłowa biegunowość akumulatora – niepewność masy – całkowicie rozładowany akumulator – spalony bezpiecznik – wilgotna karta elektroniczn	Obrócić klucz zapłonowy w poz. «ZATRZYMANIE» i odnaleźć przyczynę usterki: – sprawdzić połączenia (patrz 3.2) – sprawdzić połączenia (patrz 3.2) – sprawdzić połączenia (patrz 3.2) – naładować akumulator (patrz 6.3.3) – wymienić bezpiecznik (10 A) (patrz 6.4.4) – wysuszyć kartę lekko ciepłym powietrzem
2. Klucz w pozycji «URUCHOMIENIE», włącza się lampka kontrolna, lecz rozrusznik nie obraca się	– brak zezwolenia na uruchomienie	– sprawdzić czy warunki pozwalające na rozruch zostały spełnione (patrz 5.2.a)
3. Klucz w pozycji «URUCHOMIENIE», włącza się lampka kontrolna, lecz rozrusznik nie obraca się.	– akumulator niewystarczająco naładowany – bezpiecznik ładowania przepalony – nieprawidłowe działanie przekaźnika rozruchu	– naładować akumulator (patrz 6.2.3) – wymienić bezpiecznik (25 A) (patrz 6.4.4) – skontaktować się z Państwa sprzedawcą4
4. Klucz w pozycji «URUCHOMIENIE», obraca się rozrusznik, lecz nie uruchamia się silnik	– akumulator niewystarczająco naładowany – brak dopływu benzyny – defekt rozruchu	– naładować akumulator (patrz 6.3.3) – sprawdzić poziom paliwa w zbiorniku (patrz 5.3.3) – otworzyć kranik paliwa (jeżeli jest przewidziany) (patrz 5.4.1) – sprawdzić filtr benzyny – sprawdzić zamocowanie kołpaka świecy zapłonowej – sprawdzić czystość i odległość między elektrodami świecy zapłonowej
5. Rozruch utrudniony lub nieregularne funkcjonowanie silnika	– problemy z mieszanką paliwowo-powietrzną	– wyczyścić lub wymienić filtr powietrza – wyczyścić komorę gaźnika – opróżnić zbiornik i wlać świeżą benzynę – sprawdzić i ewentualnie wymienić filtr benzyny
6. Zmniejszenie wydajności pracy silnika podczas koszenia	– zbyt duża szybkość postępu w stosunku do wysokości koszenia	– zmniejszyć szybkość postępu i/ lub podnieść wysokość koszenia (patrz 5.4.5)

USTERKA	MOŻLIWA PRZYCZYNA	SPOSÓB USUNIĘCIA
7. Silnik się zatrzymuje podczas pracy i miga lampka kontrolna	Zadziałało zabezpieczenie karty elektronicznej, a możliwe przyczyny to: – zadziałanie urządzeń zabezpieczających	Obrócić klucz zapłonowy w poz. «ZATRZYMANIE» i odnaleźć przyczynę usterki: – sprawdzić czy warunki pozwalające na rozruch zostały spełnione (patrz 5.2.b)
8. Silnik się zatrzymuje i wyłącza się lampka kontrolna	Zadziałało zabezpieczenie karty elektronicznej, a możliwe przyczyny to: – wyładowany akumulator – przepięcie spowodowane przez regulator ładowania – źle podłączony akumulator (niepewne działanie styków)	Obrócić klucz zapłonowy w poz. «ZATRZYMANIE» i odnaleźć przyczynę usterki: – naładować akumulator (patrz 6.3.3) – skontaktować się z Upoważnionym Ośrodkiem Serwisowym – sprawdzić połączenia akumulatora (patrz 3.2)
9. Silnik się zatrzymuje i pozostaje włączona lampka kontrolna	– problemy związane z silnikiem	– skontaktować się z Upoważnionym Ośrodkiem Serwisowym
10. Agregaty tnące nie włączają się lub nie zatrzymują się natychmiast po wyłączeniu	– problemy systemu mocowania	– skontaktować się z Państwa sprzedawcą4
11. Cięcie nieregularne i niewystarczający zbiór pokosu	– pozycja zespołu tnącego nierównoległa do terenu trawnika – brak wydajności agregatów tnących – zbyt wysoka szybkość postępu w stosunku do wysokości koszonej trawy – zbyt wysoka szybkość postępu w stosunku do wysokości koszonej trawy – zatkanie kanału wyrzutowego trawy	– sprawdzić ciśnienie opon (patrz 5.3.2) – przywrócić wyrównanie zespołu tnącego w stosunku do terenu (patrz 6.4.1) – skontaktować się z Państwa sprzedawcą4 – zmniejszyć szybkość postępu i/lub podnieść zespół tnący (patrz 5.4.5) – poczekać, aż trawa będzie sucha – zdjąć pojemnik na trawę i opróżnić kanał wyrzutowy (patrz 5.4.7)
12. Nadmierne drganie podczas funkcjonowania	– zespół tnący jest wypełniony trawą – urządzenia tnące są niewyważone lub poluzowane – poluzowanie mocowań	– wyczyścić zespół tnący (patrz 5.4.10) – skontaktować się z Państwa sprzedawcą4 – sprawdzić i dokręcić śruby mocujące silnik i podwozie
13. Hamowanie niepewne lub nieskuteczne	– nieprawidłowa regulacja hamulca	– skontaktować się z Państwa sprzedawcą
14. Nieregularna jazda, brak mocy na podjazdach lub skłonność do „stawania dębem”	– problem z systemem przekazania napędu	– skontaktować się z Państwa sprzedawcą
15. Podczas pracy silnika, naciskanie na pedał jazdy nie skutkuje ruchem maszyny do przodu	– dźwignia włączania/wyłączania napędu znajduje się w pozycji «B»	– ustawić dźwignię w pozycji «A» (patrz 4.23).

USTERKA	MOŻLIWA PRZYCZYNA	SPOSÓB USUNIĘCIA
16. Maszyna zaczyna nadmiernie drgać	– uszkodzenie lub poluzowanie części	– zatrzymać maszynę i odłączyć przewód świecy – sprawdzić ewentualne uszkodzenia; – sprawdzić, czy występują części poluzowane i dokręcić je – kontrole, wymiany lub naprawy muszą się odbywać w specjalistycznym serwisie.

Jeżeli usterki pozostają po wykonaniu operacji opisanych wyżej, skontaktować się z Państwa sprzedawcą.

⚠ OSTRZEŻENIE! ***W żadnym przypadku nie podejmować się ważniejszych napraw nie mając do dyspozycji odpowiednich narzędzi ani niezbędnego przygotowania technicznego. Wszelkie naprawy źle wykonane pociągają za sobą automatycznie utratę praw gwarancyjnych i zwalniają producenta z jakiejkolwiek odpowiedzialności.***

8. AKCESORIA

8.1 - URZĄDZENIE UTRZYMUJĄCE NAŁADOWANIE AKUMULATORA (Rys. 8.1 nr. 41)

Pozwala na utrzymanie akumulatora w dobrym stanie wydajnościowym podczas okresów nieużytkowania, gwarantując optymalny poziom załadowania i dłuższą żywotność akumulatora.

- ZESTAW MULCZUJĄCY (Rys. 8.1 nr. 42)

Rozdrabnia koszoną trawę i pozostawia rozproszoną na trawniku, stanowiąc alternatywę do koszenia do pojemnika na trawę.

- POKROWIEC (Rys. 8.1 nr. 43)

Chroni maszynę przed kurzem w okresach, gdy nie jest użytkowana.

PT **ATENÇÃO: ANTES DE USAR A MÁQUINA, LEIA ATENTAMENTE O PRESENTE MANUAL. Guarde para qualquer outra necessidade futura.**

Para o motor e a bateria, leia os respectivos manuais de instruções.

INDICE

1. NORMAS DE SEGURANÇA 1
2. CONHECER A MÁQUINA 5
3. DESEMBALAGEM E MONTAGEM 6
4. COMANDOS E INSTRUMENTOS DE CONTROLO 8
5. NORMAS DE USO 9
   - 5.1 Recomendações para a segurança ... 9
   - 5.2 Critérios de intervenção dos dispositivos de segurança 9
   - 5.3 Operações preliminares antes de começar o trabalho 10
   - 5.4 Uso da máquina 10
   - 5.5 Uso em terrenos com declive 13
   - 5.6 Algumas recomendações para manter uma boa relva 13
6. MANUTENÇÃO 14
   - 6.1 Recomendações para a segurança . 14
   - 6.2 Acesso ao motor 14
   - 6.3 Manutenção ordinária 14
   - 6.4 Intervenções na máquina 16
7. GUIA PARA A IDENTIFICAÇÃO DOS PROBLEMAS 17
8. ACESSÓRIOS 19

COMO LER O MANUAL

No texto do manual de instruções existem alguns parágrafos com informações especiais sobre a segurança ou o funcionamento, que são salientadas de maneira diferente, segundo os critérios seguintes:

NOTA *ou* **IMPORTANTE**

Fornece esclarecimentos ou outros elementos a quanto já indicado anteriormente, com a intenção de não danificar a máquina, ou causar danos.

⚠ ATENÇÃO! ***Possibilidade de lesões pessoais ou a terceiros em caso de inobservância.***

⚠ PERIGO! ***Caso não seja observado, corre-se o risco de provocar lesões pessoais ou a terceiros, com perigo de morte.***

No manual encontram-se descritas várias versões da máquina, que se diferenciam entre si, principalmente pelos seguintes aspectos:

– presença de componentes ou acessórios nem sempre disponíveis nas várias zonas de comercialização;
– equipamentos especiais.

O símbolo "➪" indica cada diferença para fins de utilização e é acompanhado pela indicação da versão à qual se refere.

NOTA *Todas as indicações como "dianteiro", "traseiro", "direita" e "esquerda" indicam a posição do operador sentado. (Fig. 1.1)*

IMPORTANTE *Para todas as operações de uso e manutenção relativas ao motor e à bateria e que não constem neste manual, deve-se consultar os manuais de instruções específicos, que são parte integrante da documentação fornecida.*

1. NORMAS DE SEGURANÇA que devem ser observadas rigorosamente

A) TREINAMENTO

1) ATENÇÃO! Leia com atenção as presentes instruções antes de utilizar a máquina. Familiarize-se com os comandos e com o uso apropriado da máquina. Aprenda a parar rapidamente o motor. A falta de observação dos avisos e das instruções pode causar incêndios e/ou graves ferimentos. Guarde todos os avisos e as instruções para consultá-las no futuro.
2) Nunca permita que a máquina seja utilizada por crianças ou por pessoas que não tenham conhecimento das instruções. As leis locais podem estabelecer uma idade mínima para o utilizador.
3) Não utilize a máquina se estiverem por perto pessoas, especialmente crianças, ou animais.
4) Nunca utilize a máquina se o utilizador estiver cansado ou com mal-estar, ou se tiver tomado fármacos, drogas, álcool ou substâncias nocivas às suas capacidades de reflexos e atenção.
5) Lembre-se que o operador ou o utilizador é responsável por acidentes e imprevistos que possam ocorrer com outras pessoas ou com a sua propriedade. É da responsabilidade do utilizador avaliar os riscos potenciais do terreno que pretende trabalhar, assim como deverá tomar todas as precauções necessárias, para a sua própria segurança e dos outros, especialmente nos declives, ou em terrenos irregulares, escorregadios ou pouco firmes.
6) No caso de ceder ou emprestar a máquina a outros, verifique que o utilizador tome co-

nhecimento das instruções de uso contidas no presente manual.
7) Não transportar crianças ou outros passageiros na máquina, pois podem cair e lesionar-se gravemente ou prejudicar uma direção segura.
8) O condutor da máquina deve seguir rigorosamente as instruções para a guia e, em especial:
– Não distrair-se e manter a concentração necessária durante o trabalho;
– Ter em mente que a perda de controlo de uma máquina que desliza num declive não pode ser recuperada com o uso do travão. Os motivos principais para perder o controlo são os seguintes:
  • Falta de aderência das rodas;
  • Velocidade excessiva;
  • Travagem inadequada;
  • Máquina não apropriada para este tipo de operação;
  • Desconhecimento dos efeitos resultantes das condições do terreno, em especial em declives;
  • Uso incorreto como veículo de tração.

9) A máquina é fornecida com uma série de interruptores e de dispositivos de segurança que nunca devem ser adulterados ou removidos, sob pena de perda da garantia e de isenção do fabricante de qualquer responsabilidade. Antes de usar a máquina, verificar sempre se os dispositivos de segurança estão funcionando.

B) OPERAÇÕES PRELIMINARES

1) Quando utilizar a máquina, use sempre calçados de segurança resistentes, antiderrapantes e calças compridas. Não acione a máquina com os pés descalços ou com sandálias. Evite o uso de colares, pulseiras e roupas com partes soltas ou com laços ou gravatas. Prenda os cabelos compridos. Use sempre auriculares de proteção.
2) Verifique a fundo toda a área de trabalho e retire tudo que possa ser ejetado pela máquina ou que possa danificar o grupo dispositivo de corte e o motor (pedras, ramos, fios de ferro, ossos, etc.).
3) ATENÇÃO: PERIGO! A gasolina é altamente inflamável.
– Guarde o combustível em recipientes apropriados;
– Abasteça o combustível, utilizando um funil, somente ao ar livre, e não fume durante esta operação e todas as vezes que manusear o combustível;
– Abasteça o tanque antes de acionar o motor; não adicione gasolina e nem tire a tampa do tanque quando o motor estiver a funcionar ou se estiver quente;
– Se a gasolina transbordar, não acione o motor, mas afaste a máquina do local onde o combustível foi derramado, e evite que se crie a possibilidade de incêndio, até quando o combustível tenha evaporado e os vapores da gasolina tenham se dissolvido;
– Recoloque sempre e aperte bem as tampas do tanque e do recipiente da gasolina.

4) Substitua os amortecedores de escape danificados.
5) Antes do uso, efetue um controlo geral da máquina e principalmente:
o aspecto do dispositivo de corte e verifique que os parafusos e o conjunto de corte não estejam consumidos ou danificados. Os dispositivos de corte ou os parafusos gastos ou danificados devem ser trocados em bloco, a fim de manter o balanceamento. As eventuais reparações devem ser realizadas junto a um centro especializado.
6) Verifique periodicamente o estado da bateria. Substitui-la em caso de anos no seu invólucro, na tampa ou nos bornes.
7) Antes de iniciar o trabalho, monte sempre as proteções na saída (saco de recolha, proteção de descarga lateral ou proteção de descarga traseira).

C) DURANTE A UTILIZAÇÃO

1) Não acione o motor em lugares fechados, onde podem acumular-se os gases perigosos de monóxido de carbono. As operações de arranque devem ser efetuadas ao ar livre ou em locais bem arejados! Lembre-se sempre que os gases de escape do motor são tóxicos.
2) Trabalhe somente com a luz do dia ou com boa iluminação artificial e em condições de boa visibilidade. Afaste pessoas, crianças e animais da área de trabalho.
3) Se possível, evite trabalhar na relva molhada. Evite trabalhar sob a chuva e com risco de temporais. Não use a máquina em caso de mau tempo, especialmente quando houver a probabilidade de ocorrência de relâmpagos.
4) Antes de acionar o motor, desengate o dispositivo de corte ou a tomada de força e coloque a transmissão em “ralenti”.
5) Preste bastante atenção quando se aproximar de obstáculos que possam limitar a visibilidade.
6) Puxe o travão de mão quando estacionar a máquina.
7) A máquina não deve ser utilizada em declives superiores a 10° (17%), independentemente do sentido de marcha.
8) Lembre-se que não existe nenhum declive “seguro”. A condução em relvados em declive requer uma atenção especial. Para evitar tombamentos ou perda do controlo da máquina:
– Não pare ou arranque bruscamente em subida ou em descida;

– Engate a tração lentamente e deixe sempre a transmissão inserida, sobretudo na descida;
– A velocidade deve ser reduzida –em declives e nas curvas fechadas;
– Preste atenção nas saliências, cavidades ou outros perigos não visíveis;
– Nunca corte a relva na transversal do declive. Os relvados em declive devem ser percorridos no sentido subida/descida, nunca na transversal, prestando muita atenção nas mudanças de direção e para que as rodas viradas para cima não encontrem obstáculos (pedras, ramos, raízes, etc.), que possam provocar o deslizamento lateral, o tombamento ou a perda de controlo da máquina.

9) Reduza a velocidade antes de qualquer mudança de sentido sobre terrenos em declive, e puxe sempre o travão de mão antes de deixar a máquina parada e sem vigilância.
10) Preste muita atenção próximo de barrancos, valas ou diques. A máquina pode tombar caso uma roda passe por uma borda ou caso a borda ceda.
11) Preste a máxima atenção quando andar ou trabalhar em marcha-atrás. Olhe para trás antes e durante a marcha-atrás, para certificar-se de que não haja obstáculos.
12) Desengate o dispositivo de corte ou a tomada de força ao atravessar zonas sem relva, quando se desloca de ou para a área que deve ser cortada e deixe o conjunto do dispositivo de corte na posição mais elevada.
13) Quando utilizar a máquina perto de ruas, preste atenção no trânsito.
14) ATENÇÃO! A máquina não é homologada para ser utilizada em ruas públicas. Só pode ser utilizada (em relação ao Código da Estrada) exclusivamente em áreas privadas, sem acesso ao tráfego.
15) Nunca utilize a máquina se as proteções estiverem danificadas, ou sem o saco de recolha, a proteção de descarga lateral ou a proteção de descarga traseira.
16) Não aproxime mãos e pés ao lado ou em baixo das partes rotativas. Fique sempre longe da abertura de escape.
17) Não deixe a máquina parada sobre relva alta com o motor ligado, para evitar a possibilidade de provocar um incêndio.
18) Ao utilizar os acessórios, nunca direcione a descarga para as pessoas.
19) Utilize somente os acessórios aprovados pelo fabricante da máquina.
20) Não utilize a máquina se os acessórios/ferramentas não tiverem sido instalados nos pontos previstos.
21) Preste atenção quando são utilizados sacos de recolha e acessórios que possam alterar a estabilidade a máquina, em especial em declives.
22) Não altere as regulações do motor nem deixe que o motor atinja um regime excessivo de rotações.
23) Não toque nos componentes do motor que se aquecem durante o uso. Risco de queimaduras.
24) Desengate o dispositivo de corte ou a tomada de força, coloque o motor em ralenti e puxe o travão de mão, pare o motor e retire a chave (certificando-se de que todas as partes em movimento estejam completamente paradas):
– Sempre que deixar a máquina sozinha ou quando sair do assento do condutor:
– Antes de eliminar as causas de bloqueio ou desobstruir o canal de descarga;
– Antes de controlar, limpar ou trabalhar na máquina;
– Depois de ter batido contra um corpo estranho. Verifique eventuais danos na máquina e efetue as reparações necessárias antes de usá-la novamente.

25) Desengate o dispositivo de corte ou a tomada de força e pare o motor (certificando-se de que todas as partes em movimento estejam completamente paradas):
– Antes de abastecer com combustível;
– Todas as vezes que for tirado ou recolocado o saco de recolha;
– Cada vez que for tirado ou remontado o deflector de descarga lateral.
– Antes de regular a altura de corte, se esta operação não puder ser efetuada a partir da posição do operador.

26) Desengate o dispositivo de corte ou a tomada de força durante o transporte e sempre que não forem usados.
27) Reduza a velocidade antes de parar o motor. Feche a alimentação do combustível no fim do trabalho, seguindo as instruções fornecidas no manual.
28) Preste atenção no conjunto dispositivos de corte com mais de um dispositivo de corte, pois um dispositivo de corte em rotação pode provocar a rotação dos demais.
29) ATENÇÃO – No caso de rupturas ou acidentes durante o trabalho, pare imediatamente o motor e afaste a máquina de forma a não provocar outros danos; no caso de acidentes com lesões pessoais ou a terceiros, ative imediatamente os procedimentos de primeiros socorros mais adequados à situação existente e procure um Atendimento Médico para o tratamento necessário. Remova cuidadosamente eventuais detritos que possam causar danos ou lesões a pessoas ou animais se permanecerem inobservados.
30) ATENÇÃO – O nível de ruído e de vibrações indicado nas presentes instruções, são valores máximos de utilização da máquina. O uso

de um dispositivo de corte não balanceado, a velocidade excessiva de movimento, a falta de manutenção influenciam de modo significativo as emissões sonoras e as vibrações. Por conseguinte é preciso adotar medidas preventivas capazes de eliminar possíveis danos devidos a um ruído elevado e aos esforços por vibrações; efetue a manutenção da máquina, use auriculares antirruído, faça pausas durante o trabalho.

D) MANUTENÇÃO E ARMAZENAGEM



Deixe o motor esfriar antes de guardar a máquina



Os motores em funcionamento produzem calor e a marmita torna-se extremamente quente. Para evitar riscos de incêndio, deixe arrefecer o motor e a marmitta antes de voltar a colocá-los. E remova quaisquer detritos acumulados, como folhas, ervas e palhas da área da marmita.

1) ATENÇÃO! – Antes de fazer qualquer tipo de limpeza ou manutenção, deverá tirar a chave e ler as respectivas instruções. Use vestuários adequados e luvas de trabalho em todas as situações de risco para as mãos.
2) ATENÇÃO! – Nunca utilize a máquina com peças gastas ou danificadas. As peças gastas ou deterioradas devem ser substituídas e nunca deverão ser reparadas. Use somente peças sobressalentes originais: o uso de peças sobressalentes não originais e/ou montadas de forma incorreta compromete a segurança da máquina, pode causar acidentes ou lesões pessoais e exime o Fabricante de qualquer obrigação ou responsabilidade.
3) Todas as operações de regulação e manutenção não descritas neste manual devem ser executadas junto ao seu Revendedor ou a um Centro especializado, que possui os conhecimentos e os equipamentos necessários para que o trabalho seja executado corretamente, mantendo o grau de segurança original da máquina. Operações executadas junto a estruturas não adequadas ou por pessoas não qualificadas implicam na anulação de qualquer forma de garantia e de qualquer obrigação ou responsabilidade do Fabricante.
4) Após cada uso, tire a chave e verifique eventuais danos.
5) Mantenha bem apertados os parafusos e as porcas, para ter certeza que a máquina esteja sempre em condições seguras de funcionamento. Uma manutenção regular é indispensável para a segurança e para manter o nível do rendimento.
6) Verifique regularmente se os parafusos do dispositivo de corte estão bem apertados.
7) Use luvas de trabalho para manusear os dispositivos de corte, para desmontá-los ou remontá-los.
8) Preste atenção no balanceamento dos dispositivos de corte quando forem afiados. Todas as operações relativas aos dispositivos de corte (desmontagem, afiação, balanceamento, remontagem e/ou substituição) são trabalhos difíceis que exigem uma competência específica para além do uso de ferramentas apropriadas; por razões de segurança, é preciso, portanto, que sejam sempre realizadas por um serviço especializado.
9) Verifique regularmente o funcionamento dos travões. É importante efetuar a manutenção dos travões e, se necessário, repará-los.
10) Verifique com frequência a proteção de descarga lateral, ou a proteção de descarga traseira, o saco de recolha e a grelha de aspiração. Substitua-os se estiverem danificados.
11) Substitua os adesivos que trazem as instruções e mensagens de advertências, se estiverem danificados.
12) Quando a máquina tiver de ser guardada ou deixada sem fiscalização, abaixe o conjunto dispositivos de corte.
13) Guarde a máquina num local inacessível às crianças.
14) Não guarde a máquina com gasolina no tanque dentro de um ambiente onde os vapores da gasolina possam alcançar uma chama, uma faísca ou uma forte fonte de calor.
15) Deixe o motor arrefecer antes de colocar a máquina em qualquer ambiente.
16) Para evitar perigo de incêndio, mantenha o motor, a panela de escape e o compartimento da bateria, bem como o local do depósito de gasolina, livres de resíduos de relva, folhas ou graxa excessiva. Esvazie o saco de recolha e não deixe os recipientes com a relva cortada dentro de um local.
17) Para reduzir o perigo de incêndio, verifique regularmente se não há vazamento de óleo e/ou de combustível.
18) Se for preciso esvaziar o tanque, efetue esta operação ao ar livre e com o motor frio.
19) Nunca deixe as chaves inseridas ou ao alcance de crianças ou de pessoas incapazes. Remova sempre a chave antes de iniciar qualquer intervenção de manutenção.

E) TRANSPORTE

1) ATENÇÃO! - Se for preciso transportar a máquina num camião ou num reboque, utilize rampas de acesso com resistência, largura e comprimentos adequados. Carregue a máquina com o motor desligado, sem condutor e somente empurrando-a, utilizando um número adequado de pessoas. Durante o transporte

deve fechar a torneira da gasolina (caso exista), abaixe o conjunto dispositivo de corte, insira o travão de mão e prenda adequadamente a máquina ao meio de transporte por meio de cabos ou correntes.

F) PROTEÇÃO DO MEIO AMBIENTE

1) A proteção do ambiente deve ser um aspecto relevante e prioritário no uso da máquina, para o benefício da convivência civil e do ambiente no qual vivemos. Evite ser um elemento de incómodo para com a vizinhança.
2) Siga rigorosamente as normas locais para a eliminação de embalagens, óleos, gasolina, filtros, partes deterioradas ou qualquer elemento com forte impacto ambiental; estes resíduos não devem ser jogados no lixo, mas devem ser separados e entregues nos centros de recolha apropriados, que providenciarão a reciclagem dos materiais.
3) Siga rigorosamente as normas locais para a eliminação dos materiais residuais depois do corte.
4) No momento da desativação, não abandone a máquina no meio ambiente, mas contate um centro de recolha, em conformidade com as normas locais vigentes.

2. CONHECER A MÁQUINA

2.1 DESCRIÇÃO DA MÁQUINA E CAMPO DE UTILIZAÇÃO

Esta máquina é um equipamento para jardinagem, mais precisamente um corta-relvas para operador sentado.
A máquina é equipada com um motor, que aciona o dispositivo de corte, protegido por um cárter e um grupo de transmissão que providencia o movimento da máquina.
O operador é capaz de conduzir a máquina e acionar os comandos principais permanecendo sempre sentado no lugar da direção.
Os dispositivos montados na máquina preveem a paragem do motor e do dispositivo de corte, em alguns segundos, se as ações do operador não forem conformes às condições de segurança previstas.

Uso previsto

Esta máquina é projetada e fabricada para o corte da relva.
A utilização de acessórios específicos, previstos pelo Fabricante como equipamento original ou que pode ser comprado *a parte, permite efetuar esse trabalho segundo várias modalidades de operação, ilustradas neste manual ou nas instruções que acompanham cada acessório.
Da mesma forma, a possibilidade de aplicar acessórios complementares (se previstos pelo Fabricante) pode estender a utilização prevista a outras funções, segundo os limites e as condições indicadas nas instruções que acompanham o acessório.

Tipologia de utilizador

Esta máquina é destinada para ser usada pelos consumidores, isto é, por operadores não profissionais. Esta máquina é destinada para ser usada como um “hobby”.

Uso impróprio

Qualquer outro uso, não conforme àqueles acima citados, pode ser perigoso e causar danos a pessoas e/ou coisas. Incluem-se no uso impróprio (como por exemplo, mas não somente):
– utilizar a máquina para a passagem sobre terrenos instáveis, escorregadios, congelados, com pedras ou desnivelados, poças de água ou charcos que não permitam a avaliação da consistência do terreno;
– acione o dispositivo de corte no segmentos sem relva;
– utilize a máquina para a recolha de folhas ou detritos.

O uso impróprio da máquina causa a invalidação da garantia e isenta o Fabricante de toda e qualquer responsabilidade, passando ao utente os ónus decorrentes de danos ou lesões próprias ou a terceiros.

2.2 ETIQUETA DE IDENTIFICAÇÃO E COMPONENTES DA MÁQUINA (ver figuras na pág. ii)

1. Nível de potência acústica
2. Marca de conformidade CE
3. Ano de fabrico
4. Potência e velocidade de funcionamento do motor
5. Tipo de máquina
6. Número de série
7. Massa da máquina com reservatório vazio em kg
8. Nome e endereço do fabricante
9. Tipo de transmissão (se indicado)
10. Código do artigo

O exemplo da declaração de conformidade está na penúltima página do manual.

/___/___/___/___/___/___/___/___/

Aqui deverá indicar o número de matrícula da sua máquina (6)

Imediatamente após a compra da máquina, transcreva os números de identificação (3 - 5 - 6) nos espaços apropriados da última página do manual.
A máquina é composta por uma série de componentes principais, aos quais correspondem as seguintes funções:

11. **Conjunto dispositivos de corte:** é o cárter que contém os dispositivos de corte rotativos.
12. **Dispositivos de corte:** são os elementos apropriados para o corte de relva. As abas colocadas nas extremidades facilitam o transporte da relva cortada até ao canal de expulsão.
13. **Canal de expulsão:** é o elemento de união entre o conjunto dispositivos de corte e o saco de recolha.
14. **Saco de recolha:** para além da função de recolher a relva cortada, o saco de recolha também tem uma função de segurança. Evita que os objetos recolhidos pelos dispositivos de corte sejam lançados pela máquina.
15. **Motor:** fornece o movimento dos dispositivos de corte e de tração das rodas. As suas características e as normas de utilização encontram-se descritas num manual específico.
16. **Bateria:** fornece a energia para o arranque do motor. As suas características e as instruções de utilização encontram-se descritas num manual separado.
17. **Assento:** é o local de trabalho do utilizador. É equipado com um sensor, que detecta a presença do utilizador e, em caso de necessidade, pode ativar os dispositivos de segurança.
18. **Etiquetas de prescrições de segurança:** relembram as principais disposições para trabalhar em segurança.
19. **Porta de inspeção:** para alcançar facilmente a vela, a torneira da gasolina e a porca de fixação da tampa do motor.
20. **Grade de aspiração:** favorece o afluxo do ar no interior do conjunto de dispositivos de corte e impede a ejeção de corpos estranhos pela parte dianteira.

2.3 PRESCRIÇÕES DE SEGURANÇA

A sua máquina deve ser utilizada com prudência. A fim de que seja sempre lembrado, foram inseridas na máquina etiquetas com a reprodução de pictogramas, que representam as principais precauções de uso. Estas etiquetas devem ser consideradas como partes essenciais da máquina. Se uma destas etiquetas se soltar ou ficar ilegível, contate o seu revendedor, para substitui-las A seguir será explicado o significado dos símbolos.

31. **Atenção:** Leia as instruções de operação antes de utilizar a máquina.
32. **Atenção:** Retire a chave da ignição e leia as instruções, antes de efetuar quaisquer tipo de trabalhos de manutenção ou reparação.
33. **Perigo! Expulsão de objetos:** Não utilize nunca a máquina sem ter montado a proteção na saída!
34. **Perigo! Expulsão de objetos:** Mantenha as pessoas afastadas.
35. **Perigo! Tombamento da máquina:** Não utilize esta máquina em declives superiores a 10º.
36. **Perigo! Mutilações:** Mantenha as crianças afastadas do aparelho, enquanto o motor estiver a trabalhar.
37. **Risco de cortes.** Dispositivo de corte em movimento. Não introduza mãos ou pés dentro do alojamento dos dispositivos de corte.
38. **Atenção!** Manter distância das superfícies quentes.
39. **Evite lesões por arraste das correias:** Não acione a máquina sem as proteções montadas. Fique longe das correias.

NOTA *As imagens correspondentes aos textos dos capítulos 3 e seguintes se encontram nas páginas iii e sucessivas deste manual.*

3. DESEMBALAGEM E MONTAGEM

Por motivos de armazenagem e transporte, alguns componentes da máquina não são montados diretamente na fábrica, mas deverão ser montados, depois de os desembalar, segundo as indicações a seguir.

IMPORTANTE *A máquina é fornecida sem óleo no motor e sem gasolina. Antes de ligar o motor deverá encher o motor com óleo e o depósito com gasolina, considerando as instruções do manual do motor.*

⚠ ATENÇÃO! ***A desembalagem e a finalização da montagem devem ser efetuadas sobre uma superfície plana e sólida, com espaço suficiente para a movimentação da máquina e das embalagens, sempre com a utilização das ferramentas apropriadas.***

3.1 DESEMBALAGEM

Ao retirar a embalagem, deverá prestar atenção para não perder todos os componentes individuais e acessórios fornecidos e para não danificar o conjunto dispositivos de corte no momento da descida da máquina do pallet.

A embalagem standard contém:
– a máquina em si;
– o volante;
– o assento;
– a extensão da alavanca de comando engate dispositivo de corte;
– a cobertura do painel;
– a haste da barra de direção do volante;
– os componentes do saco de recolha;
– a seringa para a aspiração do óleo do motor;
– um envelope com o manual de instruções, os documentos e o jogo de parafusos que contém também 2 chaves de arranque e um fusível sobressalente de 10 ampères (6,3 A com motor Honda).

NOTA *Para evitar qualquer dano no conjunto dos dispositivos de corte, deverá colocar o mesmo na posição mais elevada e prestar a máxima atenção no momento da descida do pallet de base.*

Para facilitar a descida do pallet e o deslocamento da máquina, coloque a alavanca de desbloqueio da transmissão traseira na pos. «B» (ver 4.23).

A eliminação das embalagens deve ser efetuada segundo as disposições locais vigentes.

3.2 MONTAGEM E LIGAÇÃO BATERIA (Fig. 3.1)

Remova a cobertura dianteira (1) elevando-a pela parte inferior.
Efetue a ligação dos três fios vermelhos (3) ao polo positivo (+) e dos três fios pretos (4) ao polo negativo (-) com a utilização dos parafusos fornecidos e segundo a sequência indicada.
Remonte a cobertura dianteira (1) introduzindo corretamente as duas linguetas (2) nos alojamentos e apertando a parte inferior até o encaixe.
Providenciar a recarga, seguindo as indicações do Fabricante da bateria.

IMPORTANTE *Para evitar que o dispositivo de segurança da placa electrónica seja ativado, evite absolutamente acionar o motor antes que a bateria esteja completamente recarregada!*

⚠ ATENÇÃO! ***Para qualquer intervenção na bateria e eliminação da mesma deverão ser consideradas as medidas de segurança do fabricante.***

3.3 MONTAGEM DO PAINEL E DO VOLANTE (Fig. 3.2)

• Fig. 3.2.a
Coloque a máquina numa superfície plana e alinhe as rodas da frente.
Monte a haste (3) na barra de direção (2) tomando o cuidado para que o pino (1) fique introduzido corretamente no alojamento da haste.
Monte a cobertura do painel (5) tomando o cuidado para introduzir corretamente todos os engates por encaixe nos respectivos alojamentos.
Monte o volante (6) na haste (3) de forma que os raios fiquem virados na direção do assento.
Monte o volante, fixando-o com os parafusos (7) fornecidos, na sequência indicada.
Aplique a cobertura do volante (8) introduzindo por encaixe os três engates nos respectivos alojamentos.

• Fig. 3.2.b
Coloque a máquina numa superfície plana e alinhe as rodas da frente.
Monte a haste (3) na barra de direção (2) tomando o cuidado para que o pino (1) fique introduzido corretamente no alojamento da haste.
Monte o eixo (4) na barra de direção (3)
Monte o espaçador (5) dentro da barra de direção (4)
Monte a cobertura do painel (6) tomando o cuidado para introduzir corretamente todos os engates por encaixe nos respetivos alojamentos.
Monte o volante (F) na haste (4) de forma que os raios fiquem virados na direção do assento.
Monte o volante, fixando-o com os parafusos (H,G) fornecidos, na sequência indicada. Aplique a cobertura do volante (I) fixando os três parafusos (L).

3.4 MONTAGEM DA EXTENSÃO DA ALAVANCA DE COMANDO ENGATE DISPOSITIVO DE CORTE (Fig. 3.3)

Aplique a extensão (1) na alavanca (2), direcionando-a de forma que os dois prisioneiros (3) fiquem virados na direção de trás da máquina, depois aperte a fundo os dois prisioneiros (3).

3.5 MONTAGEM DA TAMPA MÓVEL

Monte a tampa móvel seguindo as instruções fornecidas com a máquina.

3.6 MONTAGEM DO ASSENTO (Fig. 3.4)

Monte o assento (1) sobre a placa (2) com os parafusos (3).

3.7 MONTAGEM DO SACO DE RECOLHA (Fig. 3.5)

Monte antes a estrutura, unindo a parte superior (1), que inclui o bocal, na parte inferior (2), utilizando os parafusos e as porcas fornecidas (3) na sequência indicada.
Coloque as réguas de canto (4) e (5), considerando a indicação direita (R↑) e esquerda (L↑), apertando-as com os parafusos (6).
Introduza a estrutura assim formada no saco em pano e posicione corretamente ao longo do contorno do solo. Com a ajuda de uma chave de parafusos (7) coloque todos os perfis em plástico sobre os tubos da armação.
Introduza a alça (8) nos furos da tampa (9), fixe tudo na estrutura mediante os parafusos (10) na sequência indicada e finalize a montagem com os quatro parafusos auto-atarraxantes dianteiros e traseiros (11).
Por último, aplique a barra de reforço (12) em baixo da estrutura, com a parte chata virada para a lona, com o uso dos parafusos e porcas fornecidos (13) na sequência indicada.

3.8 MONTAGEM DAS BORDAS LATERAIS DO CONJUNTO DISPOSITIVOS DE CORTE (Fig. 3.6)

Monte as duas bordas laterais direita (1) e esquerda (2), prestando atenção no sentido de montagem e fixá-las com os parafusos (3) e as porcas (4) fornecidos.

4. COMANDOS E INSTRUMENTOS DE CONTROLO

4.1 VOLANTE DE DIREÇÃO (Fig. 4.1 n.1)

Comanda a virada das rodas da frente.

4.2 ALAVANCA DO ACELERADOR (Fig. 4.1 n.2)

Regula o número das rotações do motor. As posições, indicadas pela placa, correspondem a:

«STARTER» arranque a frio

«LENTO» regime mínimo do motor

«RÁPIDO» regime máximo do motor

– A posição «STARTER» provoca uma melhor mistura e só pode ser utilizada em caso de arranque a frio e somente pelo tempo estritamente necessário.
– Durante os percursos de transferência, escolha uma posição intermediária entre «LENTA» e «RÁPIDA».
– Durante o corte da relva, coloque a alavanca na posição «RÁPIDA».

4.3 ALAVANCA DO TRAVÃO DE MÃO (Fig. 4.1 n.3)

O travão de mão evita que o aparelho comece a andar estando estacionado. A alavanca de engate tem as duas seguintes posições:
«**A**» = Travão desinserido
«**B**» = Travão inserido

– Para engatar o travão de mão, carregue a fundo o pedal (4.11 ou 4.21) e coloque a alavanca na posição «B»; quando se levanta o pé do pedal, este ficará travado na posição abaixada.
– Para soltar o travão de mão, carregue o pedal (4.11 ou 4.21) e a alavanca volta para a posição «A».

4.4 COMUTADOR A CHAVE (Fig. 4.1 n.4)

Este interruptor com chave tem as quatro posições correspondentes a:

O «PARAGEM» tudo desligado;

«ACENDIMENTO FARÓIS»;

I «MARCHA» todos os serviços ativados;

«ARRANQUE» insere o motor de arranque.

– Ao soltar a chave de ignição da posição «ARRANQUE» , esta regressa automaticamente para a posição «MARCHA».
– Após o arranque do motor, o acendimento dos faróis (se previstos) é efectuado colocando a chave na posição «ACENDIMENTO FARÓIS».
– para apagá-los, recoloque a chave em «MARCHA».

4.5 LUZ-PILOTO E DISPOSITIVOS DE SINALIZAÇÃO (FIG. 4.1 n.5)

Este indicador luminoso acende quando a chave (4.4) estiver na posição «MARCHA» e fica sempre aceso durante o funcionamento.
– Se lampeja indica que falta o consenso para arrancar com o motor (ver 5.2).
– O sinal acústico, com dispositivo de corte

engatado, avisa que o saco de recolha está cheio (ver 5.3.6).

4.6 COMANDO DE ENGATE E TRAVÃO DOS DISPOSITIVOS DE CORTE (Fig. 4.1 n.6)

Esta alavanca tem duas posições, que se encontram indicadas na placa e que significam:

Posição «**A**» = Dispositivos de corte desengatados

Posição «**B**» = Dispositivos de corte engatados

- Se os dispositivos de corte estiverem engatados sem respeitar as condições de segurança previstas, o motor desliga e não pode ser ligado (ver 5.2).
- Desengatando os dispositivos de corte (Pos. «A»), é acionado simultaneamente um travão para a rotação em poucos segundos.

4.7 ALAVANCA DE REGULAÇÃO ALTURA DE CORTE (FIG. 4.1 n.7)

Esta alavanca tem sete posições, indicadas na placa com os números de «1» até «7», que correspondem às alturas de corte entre 3 e 8 cm. Para passar de uma posição à outra é preciso deslocar lateralmente a alavanca e reposicioná-la numa das sete marcas de paragem.

4.8 PEDAL DE CONSENSO CORTE EM MARCHA-ATRÁS (Fig 4.1 n. 8)

Mantendo o pedal apertado, é possível recuar com os dispositivos de corte engatados, sem provocar a paragem do motor.

4.21 PEDAL TRAVÃO (FIG. 4.2 n.21)

Este pedal ativa os travões das rodas traseiras.

4.22 ALAVANCA DE REGULAÇÃO DA VELOCIDADE (Fig. 4.32 n.22)

Esta alavanca tem a função de introduzir a tração nas rodas e de modular a velocidade da máquina em marcha para frente e em marcha-atrás.

- A velocidade da máquina em marcha para frente aumenta gradualmente deslocando a alavanca na direcção «F»; a marcha atrás é engatada deslocando a alavanca na direcção «R».
- O retorno na posição de ralenti «N» é efetuado automaticamente no acionamento do pedal do travão (4.21) ou pode ser efetuado manualmente, quando o pedal não é acionado.

IMPORTANTE *A alavanca é bloqueada na posição «N» no engate do travão de estacionamento (3) e não pode ser deslocada enquanto não for desengatado o travão e solto o pedal.*

4.23 ALAVANCA DE DESBLOQUEIO DA TRANSMISSÃO HIDROSTÁTICA (fig. 4.2 n.23)

Esta alavanca tem duas posições, identificadas numa placa

«**A**» = Transmissão inserida: para todas as condições de uso, em marcha e durante o corte;
«**B**» = Transmissão desinserida: reduz consideravelmente a força necessária para deslocar a máquina manualmente, **com o motor desligado.**

IMPORTANTE *Para evitar danos no grupo transmissão, esta operação só pode ser efetuada enquanto o motor estiver parado, com a alavanca (4.22) na posição «N».*

5. NORMAS DE USO

5.1 RECOMENDAÇÕES PARA A SEGURANÇA

⚠ ATENÇÃO! ***Se pretender usar predominantemente em declives (nunca superior a 10º), aconselhamos que sejam colocados nas rodas da frente, por baixo do suporte transversal, alguns contrapesos (fornecimento a pedido ver 8.1), para aumentar a estabilidade à frente e evitar que a parte da frente possa levantar.***

IMPORTANTE *Todas as indicações relativas às posições dos comandos são aquelas descritas no capítulo 4.*

5.2 CRITÉRIOS DE INTERVENÇÃO DOS DISPOSITIVOS DE SEGURANÇA

Os dispositivos de segurança podem agir de acordo com dois critérios:

- impedir o arranque do motor caso todas as condições de segurança não sejam respeitadas;
- parar do motor, ainda que falte apenas uma das condições de segurança.

a) Para arrancar com o motor, é indispensável

que:
– a transmissão esteja em “ralenti”;
– os dispositivos de corte estejam desengatados;
– o operador esteja sentado.

b) O motor desliga, quando:
– o utilizador abandona o assento;
– eleva-se o saco de recolha com os dispositivos de corte engatados;
– esteja engatado o travão de mão sem ter desengatado os dispositivos de corte;
– engata-se o dispositivo de corte sem ter aplicado o saco de recolha ;
– engata-se o travão de estacionamento sem ter desengatado o dispositivo de corte.
– é acionada a alavanca da tração (ver 4.22) com o travão de estacionamento engatado.

5.3 OPERAÇÕES PRELIMINARES ANTES DE COMEÇAR O TRABALHO

Antes de começar a trabalhar, é necessário efetuar uma série de verificações e operações, a fim de garantir os melhores resultados e a máxima segurança.

5.3.1 Regulação do assento (Fig. 5.1)

Para alterar a posição do assento deve desapertar os quatro parafusos de fixação (1) e deslocar o assento ao longo dos olhais do suporte. Depois de encontrar a posição, deve apertar os quatro parafusos (1).

5.3.2 Pressão dos pneus (Fig. 5.2)

Uma pressão correta dos pneus é indispensável para o nivelamento perfeito do conjunto dispositivos de corte e, consequentemente, para obter um corte da relva regular.

Desaperte as capas protetoras e ligue as válvulas a uma tomada de ar comprimido, equipada com um manómetro e regule a pressão com os valores indicados.

5.3.3 Abastecimento de óleo e de gasolina

NOTA *O tipo de gasolina e óleo a usar está indicado no manual de instruções do motor.*

Para ter acesso à vareta de nível do óleo, é preciso virar o assento e abrir a portinhola em baixo.

Verifique o nível do óleo do motor, com o motor desligado. De acordo com as indicações do manual do motor, o nível do óleo deverá estar entre as marcas MÍN e MÁX da vareta de mensuração. (Fig. 5.3)
Com um funil abasteça o depósito com combustível, prestando atenção para não encher completamente o depósito. (Fig. 5.4)

⚠ PERIGO! ***O abastecimento deve ser efetuado com o motor desligado e num local ao ar livre e bem arejado. Tem de ter sempre em conta que os vapores da gasolina são inflamáveis! NÃO APROXIME NENHUMA CHAMA DA ABERTURA DO DEPÓSITO PARA VER O NÍVEL DO DEPÓSITO E NÃO FUME ENQUANTO ESTIVER A ABASTECER O DEPÓSITO.***

IMPORTANTE *Evite derramar gasolina sobre as peças em plástico, para não as danificar; em caso de vazamento acidental, enxaguar imediatamente com água. A garantia não cobre os danos nas partes de plástico da carroçaria ou do motor causados pela gasolina.*

5.3.4 Montagem da proteção na saída (saco de recolha)

⚠ ATENÇÃO! ***Não utilize nunca a máquina sem ter montado a proteção na saída!***

Eleve a tampa móvel (1) e enganche o saco e recolha introduzindo os dois pinos de articulação (2) nos ilhoses dos dois suportes (3) (Fig. 5.5).

5.3.5 Controlo da segurança e da eficiência da máquina

1. Verifique que os dispositivos de segurança atuem conforme indicado (ver 5.2).
2. Controle que o travão funcione regularmente.
3. Não inicie o corte se os dispositivos de corte vibram ou se há dúvidas quanto à afiação; lembre sempre que:
   – Um dispositivo de corte mal afiado arranca a relva e faz com que o relvado fique amarelado.
   – Um dispositivo de corte solte provoca vibrações anormais e pode causar perigo.

⚠ ATENÇÃO! ***Não use a máquina se não tiver certeza da sua eficiência e segurança e contate imediatamente o seu Revendedor para as verificações ou reparações necessárias.***

5.4 UTILIZAÇÃO DA MÁQUINA

5.4.1 Arranque

Para acionar o motor (Fig. 5.7):

– abra a torneira da gasolina (1) (se houver) acessível pelo alojamento da roda traseira esquerda;
– coloque a transmissão em ralenti («N») (ver 4.22);
– desengate os dispositivos de corte (ver 4.6);
– nos declives, puxe o travão de mão; no caso de arranque a frio, acione o starter (ver 4.2);
– se o motor já estiver quente, basta posicionar a alavanca entre a posição «LENTA» e «RÁPIDA»;
– introduza a chave e vire para a posição «MARCHA», para ligar o circuito de corrente e, finalmente, para a posição «ARRANQUE» para arrancar o motor;
– solte a chave depois do motor ter arrancado.

Depois de o motor estar a funcionar, coloque o acelerador na posição «LENTA».

IMPORTANTE *O starter deve ser desengatado tão logo o motor funciona normalmente; o seu uso com o motor já quente pode sujar a vela e provocar um funcionamento irregular do motor.*

NOTA *Caso tenha dificuldades durante o arranque, não mantenha o motor de arranque muito tempo ligado, a fim de evitar que a bateria fique sem carga e o motor se afogue. Volte a colocar a chave na posição «STOP», aguarde uns segundos e volte a repetir o processo. Caso permaneça a avaria, veja o capítulo «7» do manual existente e o manual de instruções do motor.*

IMPORTANTE *Levar sempre em consideração que os dispositivos de segurança impedem o arranque do motor quando não são respeitadas as condições de segurança (ver 5.2). Nestes casos, ao ter restaurado o consenso de arranque, deverá voltar a pôr a chave na posição «STOP», antes de arrancar novamente o motor.*

5.4.2 Marcha para frente e transferências

Durante as transferências:
– desengate os dispositivos de corte;
– coloque o conjunto dispositivos de corte na posição de altura máxima (posição «7»);
– coloque o comando do acelerador numa posição intermediária entre «LENTA» e «RÁPIDA».

Desengate o travão de mão e solte o pedal do travão (ver 4.21).
Desloque a alavanca de regulação da velocidade na direção «F» e alcance a velocidade desejada atuando apropriadamente na alavanca e no acelerador.

⚠ ATENÇÃO! ***A ativação da tração deve ser efetuada segundo as modalidades descritas a seguir (ver 4.22), para evitar que um engate muito brusco possa provocar o levantamento da parte frontal da máquina ou a perda de controlo da mesma, sobretudo nos declives.***

5.4.3 Travagem

Reduza primeiramente a velocidade da máquina reduzindo as rotações do motor, depois carregue no pedal do travão (ver 4.21), para reduzir ainda mais a velocidade, até que a máquina pare.

5.4.4 Marcha-atrás

IMPORTANTE *O engate da marcha-atrás deve sempre ser efetuado com a máquina parada.*

IMPORTANTE *Para poder recuar com os dispositivos de corte engatados, é preciso carregar e manter carregado o pedal de consenso (ver 4.8) para não provocar a paragem do motor.*

Parada a máquina, inicie a marcha-atrás movendo a alavanca de regulação da velocidade na direção «R» (ver 4.22).

5.4.5 Corte da relva (Fig. 5.8)

Para iniciar o corte :
– coloque o acelerador na posição «RÁPIDA»;
– coloque o conjunto dispositivos de corte na posição de altura máxima;
– engate os dispositivos de corte (ver 4.6), somente no tapete de relva, evitando engatar os dispositivos de corte em terrenos com cascalhos ou com relva muito alta;
– gradualmente e por etapas, inicie o avanço sobre a zona coberta de relva, conforme descrito anteriormente;
– regule a velocidade de avanço e a altura de corte (ver 4.7) conforme as condições do relvado (altura, densidade e humidade da relva).

⚠ ATENÇÃO! ***Para cortar a relva em declives, é necessário reduzir a velocidade de avanço, para garantir as condições de segurança (ver 1C 7-8-9 + 5.5).***

Em todo o caso deve reduzir a velocidade sempre que verificar que a rotação do motor diminui, considerando que nunca se obterá um bom corte da relva se a velocidade de avanço estiver muito alta em relação à relva que pretende cortar.

A adaptação da velocidade às condições do

relvado é realizada de forma gradual e progressiva atuando apropriadamente na alavanca de regulação da velocidade.

Desengate os dispositivos de corte e coloque o conjunto dispositivos de corte na posição de altura máxima sempre que for necessário superar um obstáculo.

5.4.6 Esvaziamento do saco de recolha (Fig. 5.8)

NOTA *O esvaziamento do saco de recolha somente pode ser efetuado com os dispositivos de corte desengatados. Caso contrário, o motor para.*

Não encha demais o saco de recolha, a fim de evitar o entupimento do canal de expulsão.
Um sinal acústico avisa o enchimento do saco de recolha. A este ponto:
– desengate os dispositivos de corte (ver 4.6) e o sinal é interrompido;
– reduza as rotações do motor;
– coloque na posição ralenti (N) (ver 4.22) e pare o avanço;
– nos declives, puxe o travão de mão;
– segure a alça traseira e vire o saco de recolha para esvaziá-lo.

NOTA *Pode acontecer que, depois de esvaziar o saco de recolha, o sinal acústico seja reativado ao engatar os dispositivos de corte, porque ficaram restos de relva no apalpador do micro-interruptor de sinalização. Neste caso basta remover o resíduo de relva ou desengatar e logo engatar de novo os dispositivos de corte, para que o sinal desapareça.*

5.4.7 Esvaziamento do canal de expulsão

Ao cortar relva muito alta e molhada, e a uma velocidade de avanço rápida, pode provocar o entupimento do canal de expulsão. Neste caso, é necessário:
– parar o avanço, desengatar os dispositivos de corte e parar o motor;
– tira o saco de recolha;
– remover a relva acumulada, agindo pela parte da boca de descarga do canal.

⚠ ATENÇÃO! ***Este tipo de operação deve ser efetuado com o motor desligado.***

5.4.8 Finalização do corte

Depois de terminado o corte, desengate os dispositivos de corte, reduza a rotação do motor e efetue o percurso de retorno com o conjunto dispositivos de corte na posição de altura máxima.

5.4.9 Finalização do trabalho

Desligue a máquina, coloque o interruptor do acelerador na posição «LENTA» e desligue o motor virando a chave para a posição «PARAGEM».
Depois de desligar o motor, feche a torneira da gasolina (1) (se prevista). (Fig. 5.9)

⚠ ATENÇÃO! ***Coloque o interruptor do acelerador durante 20 segundos na posição «LENTA», a fim de evitar possíveis retornos de chama.***

IMPORTANTE *Para preservar a carga da bateria, não deixe a chave na posição de «MARCHA» quando o motor não estiver funcionando.*

5.4.10 Limpeza da máquina

Depois de cada utilização, deverá limpar a parte exterior da máquina, esvaziar o saco de recolha e retirar todos os resíduos de relva e terra.

As peças em plástico deverão ser limpas com uma esponja embebida com água e um detergente, prestando muita atenção para não molhar o motor, as peças do sistema elétrico e a placa eletrónica situada por baixo do painel.

IMPORTANTE *Nunca utilize injetores ou líquidos agressivos para lavar a carroçaria e o motor.*

⚠ ATENÇÃO! ***É necessário que na parte superior do conjunto dispositivos de corte não se acumulem detritos e resíduos de relva seca, a fim de manter o nível excelente de eficiência e de segurança da máquina.***

Depois de cada uso, efetue uma limpeza minuciosa do conjunto dispositivos de corte, para remover todos os resíduos de relva ou detritos.

⚠ ATENÇÃO! ***Durante a limpeza do conjunto dispositivos de corte, use óculos de proteção e afaste pessoas ou animais da área circunstante.***

a) A lavagem da parte interna do conjunto dispositivos de corte e o canal de expulsão deve ser efetuada sobre um pavimento sólido, com:
– o saco de recolha montado;
– o operador deve estar sentado;
– o conjunto dispositivos de corte na posição «1»;
– o motor em movimento;
– a transmissão em ralenti;
– os dispositivos de corte engatados.

Conecte um tubo para a água na junção específica (1) para onde a água deverá ser enviada. Engate o dispositivo de corte e deixe-o girar por alguns minutos. (Fig. 5.10)

Tire o saco de recolha, esvazie-o, enxágue-o e guarde-o de maneira tal para favorecer uma secagem rápida.
b) Para a limpeza da parte superior do conjunto dispositivos de corte:
– abaixe completamente o conjunto dispositivos de corte (posição «1»);
– insufle com um jacto de ar comprimido para remover qualquer depósito de relva. (Fig. 5.11)

5.4.11 Armazenamento e inatividade prolongada

⚠ **Deixe o motor esfriar antes de guardar a máquina**

Se for previsto um período longo de inatividade (superior a 1 mês), desligue os fios da bateria e siga as instruções contidas no manual de instruções do motor.

Esvazie o tanque de combustível desconectando o tubo (1) situado na entrada do filtro da gasolina, recolhendo o combustível em um recipiente adequado. (Fig. 5.12)

Religue o tubo (1) prestando atenção para reposicionar corretamente a abraçadeira.

A máquina deverá ser guardada num local seco e protegido das intempéries, coberta com uma lona (ver 8.5).

IMPORTANTE *A bateria deverá ser conservada num local seco e fresco. Recarregue sempre a bateria antes de um período longo de inatividade (superior a 1 mês) e providencie a sua recarga antes de reutilizá-la (ver 6.3.3).*

Quando voltar a trabalhar com a máquina, verifique se não há vazamento nas condutas, na torneira da gasolina ou no carburador.

5.4.12 DDispositivo de proteção da placa

A placa electrónica está equipada com uma proteção de auto-restauração, que interrompe o circuito da corrente se existirem avarias na instalação elétrica. A ativação faz com que o motor desligue. Isto é indicado quando a lâmpada piloto apaga.
O circuito restaura-se automaticamente após alguns segundos; procure e remova as causas da avaria para evitar que se repitam as interrupções.

IMPORTANTE *Para evitar a intervenção da proteção:*
– *não inverta a polaridade da bateria;*
– *não ligue a máquina sem a bateria, para não provocar anomalias no funcionamento do regulador de carga;*
– *preste atenção para não provocar um curto-circuito.*

5.5 USO EM TERRENOS COM DECLIVES (Fig. 5.13)

Respeite os limites indicados **(máx 10° - 17).**

⚠ **ATENÇÃO!** ***Nos terrenos em declive, é preciso iniciar a marcha para frente com muito cuidado para evitar o levantamento da máquina na parte da frente. Ao descer o declive reduza a velocidade, sobretudo numa descida.***

⚠ **PERIGO!** ***Nunca insira a marcha-atrás para reduzir a velocidade em descida: isso pode provocar a perda de controlo do meio, especialmente em terrenos escorregadios.***

Percorra as descidas com a alavanca de regulação da velocidade (ver 4.22) na posição «N», (para aproveitar o efeito de travação da transmissão hidrostática) e reduza mais a velocidade, se necessário, com o uso do travão.

5.6 AALGUMAS RECOMENDAÇÕES PARA MANTER UMA BOA RELVA

1. Para obter um relvado bonito, verde e macio, ele deve ser cortado regularmente, sem que a relva seja arrancada. O relvado pode ser constituído por relvas de vários tipos. Com cortes frequentes, crescem mais as relvas que desenvolvem muitas raízes e forma um volume herboso sólido; ao contrário, se os cortes forem efetuados com menor frequência, desenvolvem-se sobretudo relvas altas e silvestres (trevo, margaridas, etc.).
2. É aconselhável sempre cortar a relva quando ela estiver bem seca.
3. Os dispositivos de corte devem estar em bom estado e bem afiados, a fim de obter um corte preciso e sem imperfeições, para que as pontas não fiquem amareladas.
4. O motor deve funcionar com a rotação máxima, para obter um bom corte da relva e para garantir que a relva cortada saia corretamente pelo canal de expulsão.

5. A frequência de corte deve ser de acordo com o crescimento da relva, a fim de evitar que entre um corte e outro a relva cresça demais.
6. Nos períodos mais quentes e secos é conveniente deixar crescer mais um pouco a relva, para evitar que o solo fique muito seco.
7. A melhor altura da relva de um relvado bem cuidado é de aproximadamente 4-5 cm e, com apenas um corte, não deverá ser removido mais de um terço da altura total. Se a relva estiver muito alta, é melhor efetuar o corte em duas passadas, com um intervalo de um dia. O primeiro corte com os dispositivos de corte na altura máxima e, eventualmente, com a largura de corte reduzida, e o segundo na altura desejada. (Fig. 5.14)
8. O relvado ficará com um melhor aspecto se os cortes forem efetuados em duas direções diferentes. (Fig. 5.15)
9. Se o transportador tender a ficar entupido com relva, é importante reduzir a marcha, pois pode ser excessiva em função da condição do relvado. Se o problema persistir, as causas prováveis são os dispositivos de corte mal afiados ou o perfil das abas deformado.
10. Ao efetuar o corte, é necessário prestar muita atenção na proximidade de arbustos e de bermas baixas, que podem danificar o nivelamento horizontal e a borda do conjunto dispositivos de corte e os dispositivos de corte.

6. MANUTENÇÃO

6.1 RECOMENDAÇÕES PARA A SEGURANÇA

⚠ ATENÇÃO! ***É necessário contatar imediatamente o seu Revendedor ou um Centro especializado caso se verifiquem irregularidades no funcionamento***
- ***do travão;***
- ***do engate e parada dos dispositivos de corte;***
- ***da introdução da tração em marcha de avanço ou marcha-atrás.***

6.2 ACESSO AO MOTOR (Fig. 6.1)

Virando a tampa do motor (1), é possível aceder ao motor e aos grupos mecânicos situados em baixo da mesma.
Para efetuar essa operação, é preciso:
- assentar a máquina sobre um pavimento plano, colocar o conjunto de dispositivos de corte na posição de altura máxima e inserir em baixo da borda alguns calços (2) de aprox. 65 – 70 mm, para sustentá-lo, durante as operações seguintes;
- - coloque a alavanca de desbloqueio da transmissão na posição «INSERIDA» (ver 4.23), pois, para garantir a mobilidade necessária à alavanca de regulação da velocidade, é preciso que o travão de estacionamento seja desengatado;
- tira o saco de recolha;
- desparafuse o manípulo da alavanca (3) e coloque a alavanca na posição «R»;
- abra a portinhola de acesso (4) e desparafuse a porca (5) de fixação com uma chave de 13 mm;
- solte a alavanca (6) de forma que o conjunto dispositivos de corte fique apoiado nos calços e mantenha-a deslocada lateralmente para que não fique presa em nenhuma das marcas de paragem, segure a base do assento (7) e vire a tampa para trás.

No momento do fecho:
- verifique que o canal de ejeção (8) esteja bem assentado no suporte (9) e apoiado na guia direita;
- coloque a alavanca (3) na posição «R» e abaixe a tampa (1) ao nível das alavancas (3) e (6);
- introduza antes a alavanca (6) no seu alojamento, em seguida a alavanca (3) e abaixe a tampa até centralizar o parafuso de fixação.

⚠ ATENÇÃO! ***Depois de abaixada a tampa (1) controle que:***
- ***o bocal do canal de ejeção (8) entre normalmente na abertura de descarga traseira (10) e que esteja apoiado no suporte (11).***

Portanto:
- aperte a fundo a porca de fixação (5);
- coloque a alavanca (6) na posição «7» fixando-a na marca de paragem correspondente;
- remova os calços (2), remonte o manípulo da alavanca (3) e a tampa (4).

6.3 MANUTENÇÃO ORDINÁRIA

A tabela serve para ajudá-lo a manter a sua máquina operacional e com segurança. Na mesma estão indicadas as principais intervenções e a frequência prevista para cada uma delas.
As caixas ao lado permitem anotar a data ou o número de horas de funcionamento nas quais a intervenção foi executada.

Operação		periodicidade (Horas)	Efetuado (data ou horas)							
1.	**MÁQUINA**									
1.1	Controlo fixação e afiação do dispositivo de corte [3]	25								
1.2	Substituição dispositivos de corte [3]	100								
1.3	Controlo correia transmissão [3]	25								
1.4	Substituição correia transmissão [2] [3]	–								
1.5	Controlo correia comando dispositivos de corte [3]	25								
1.6	Substituição correia comando dispositivos de corte [2] [3]	–								
1.7	Controlo e registo travão [3]	25								
1.8	Controlo e registo tração [3]	25								
1.9	Controlo engate e travão do dispositivo de corte [3]	25								
1.10	Controlo de todas as fixações	25								
1.11	Lubrificação geral [3]	25								
1.12	Verifique a mangueira de combustível e substitua-a, se necessário. [3]	de dois em dois anos								
2.	**MOTOR [1]**									
2.1	Substituição do óleo do motor	…								
2.2	Controlo e limpeza do filtro de ar	…								
2.3	Substituição do filtro de ar	…								
2.4	Controlo do filtro de gasolina	…								
2.5	Substituição do filtro de gasolina	…								
2.6	Controlo e limpeza dos contatos da vela	…								
2.7	Substituição da vela	…								

[1] Consulte o manual do motor a lista completa e a frequência.
[2] Entre em contato com o seu Revendedor ao se verificarem os primeiros sinais de mau funcionamento.
[3] Operação que deve ser executada pelo seu Revendedor ou por um Centro especializado.
[4] A lubrificação geral de todas as articulações deve ser feita sempre antes de deixar a máquina parada por um período mais longo.

6.3.1 Motor (Fig. 6.2)

Seguir as instruções indicadas no manual de utilização do motor.
A descarga do óleo do motor é realizada com uma seringa fornecida, depois de ter desparafusado a tampa de enchimento (1).

Monte o tubinho (2) na seringa (3) e introduza a fundo o tubinho no furo, depois aspire todo o óleo do motor, considerando que para o esvaziamento total é preciso repetir a operação algumas vezes.

6.3.2 Eixo posterior

É composto por um grupo monobloco vedado e não precisa de manutenção. É fornecido com

lubrificante permanente não precisa de ser substituído, nem substituído.

6.3.3 Bateria (Fig. 6.3)

É muito importante efetuar uma manutenção rigorosa da bateria, para garantir uma longa duração.

A bateria da sua máquina deve ser carregada taxativamente:
- antes de utilizar a máquina pela primeira vez após a compra;
- antes de cada período prolongado sem uso da máquina;
- antes da colocação em funcionamento após um período prolongado sem uso.

Leia e respeite com atenção o processo de carregamento descrito no manual anexo à bateria. Se não o fizer ou se não carregar a bateria, os elementos da bateria podem sofrer avarias irreparáveis.
Uma bateria descarregada **deve** ser recarregada o mais rapidamente possível.

IMPORTANTE *A recarga deve ser feita com um aparelho de tensão constante. Outros sistemas de recarga podem danificar irremediavelmente a bateria.*

A máquina está equipada com um conector (1) para a recarga, que deverá ser conectada ao conector correspondente do carregador de bateria de manutenção "fornecido com a máquina (se previsto) disponibilizado a pedido (ver 8.2).

IMPORTANTE *Este conector deve ser usado exclusivamente para a ligação ao carregador de baterias de manutenção previsto pelo Fabricante. Para o seu uso:*
- *siga as indicações mencionadas nas relativas instruções de uso;*
- *siga as indicações mencionadas no manual da bateria.*

6.3.4 Lubrificação (Fig. 6.4)

Cada 100 horas de funcionamento, lubrifique:
- os pinos do volante, por meio de dois lubrificadores (1);
- a articulação da alavanca de comando do avanço, com o lubrificador (2) acessível pela portinhola situada na base do assento.

6.4 INTERVENÇÕES NA MÁQUINA

6.4.1 Alinhamento do conjunto dispositivos de corte (Fig. 6.5)

Uma boa regulação do conjunto dispositivos de corte é essencial para obter um corte regular da relva.
No caso de corte irregular, controle a pressão dos pneus.

Se isso não for suficiente para obter um corte uniforme, é preciso contatar o seu Revendedor para a regulação do alinhamento do conjunto dispositivos de corte.

6.4.2 Substituição das rodas (Fig. 6.6)

Com a máquina desligada, coloque alguns calços, por baixo de um elemento coluna do chassis, do lado da roda que deve ser substituída. As rodas são presas por um anel elástico (1), que pode ser retirado com ajuda de uma chave de parafusos.

NOTA *Em caso de substituição de uma ou de ambas as rodas traseiras, verifique que eventuais diferenças do diâmetro externo não estejam acima de 8-10 mm; caso contrário, para evitar cortes irregulares, é preciso efetuar a regulação do alinhamento do conjunto dispositivos de corte.*

IMPORTANTE *Antes de remontar uma roda, passe graxa no eixo. Reposicione cuidadosamente o anel elástico (1) e a anilha de suporte (2).*

6.4.3 Reparação ou substituição dos pneus

Qualquer substituição ou reparação de um pneu devido a um furo deverá ser efetuada por um borracheiro especializado e da maneira apropriada para esse tipo de pneus.

6.4.4 Substituição de um fusível (Fig. 6.7)

Na máquina estão previstos alguns fusíveis (1), de capacidade diferente, cujas funções e características são as seguintes:

- Fusível de 10 A = para proteger os circuitos gerais e de potência da placa electrónica, cuja intervenção causa a paragem da máquina e o desligamento completo do indicador luminoso no painel.
- Fusível de 25 A = para proteger o circuito de recarga, cuja intervenção manifesta-se com uma perda progressiva da carga da bateria e consequentes dificuldades no arranque.

➲ ***Com motor Honda:***

– Fusível de 10 A = para proteger os circuitos gerais e de potência da placa electrónica, cuja intervenção causa a paragem da máquina e o desligamento completo do indicador luminoso no painel.
– Fusível de 25 A = para proteger o circuito de recarga, cuja intervenção manifesta-se com uma perda progressiva da carga da bateria e consequentes dificuldades no arranque.
– Fusível T-6,3 A (Lento) (2) = para proteger os circuitos gerais e de potência da placa electrónica, cuja intervenção causa a paragem da máquina e o desligamento completo da lâmpada piloto no painel.

A capacidade do fusível está indicada no próprio fusível.

IMPORTANTE *Um fusível queimado deverá ser sempre substituído por um fusível do mesmo tipo e com a mesma capacidade, nunca por um outro com uma capacidade diferente.*
Se não conseguir eliminar as causas da intervenção, consulte o seu Revendedor.

6.4.5 Substituição da lâmpada (se prevista) (Fig. 6.8)

A lâmpada (18 W) é fixada no soquete da lâmpada através de um fecho de baioneta, que se extrai com a ajuda de uma pinça virando-o no sentido contrário ao ponteiro do relógio.

6.4.6 Desmontagem, substituição e remontagem dos dispositivos de corte

⚠ ATENÇÃO! ***Use luvas de trabalho para manusear os dispositivos de corte.***

⚠ ATENÇÃO! ***Substituir sempre os dispositivos de corte danificados ou tortos. Nunca tentar repará-los! USAR SEMPRE DISPOSITIVOS DE CORTE ORIGINAIS !***

Nesta máquina, está previsto o uso de dispositivos de corte que indicam o código indicado na tabela da página ii.

Devido à evolução do produto, os dispositivos de corte citados acima poderão ser substituídos, no decorrer dos anos, por outro com características semelhantes de intercambialidade e segurança de funcionamento.

7. GUIA PARA A IDENTIFICAÇÃO DOS PROBLEMAS

PROBLEMA	CAUSA POSSÍVEL	SOLUÇÃO
1. Com a chave em «MARCHA», o indicador permanece apagado	Ativação da proteção do placa eletrónica devido a: – a bateria está mal conectada – inversão de polaridade da bateria – massa incerta – bateria completamente descarregada – o fusível está queimado – a placa está molhada	Coloque a chave na pos. «PARAGEM» e localize as causas da avaria: – verifique as conexões (ver 3.2) – verifique as conexões (ver 3.2) – verifique as conexões (ver 3.2) – recarregue a bateria (ver 6.3.3) – substitua o fusível (10 A) (ver 6.4.4) – secar com ar morno
2. Com a chave na posição «ARRANQUE» o indicador luminosos lampeja e o motor de arranque não funciona	– falta o consenso para o arranque	– verifique se as condições de consenso são respeitadas (ver 5.2.a)
3. Com a chave na posição «ARRANQUE» a lâmpada piloto acende, mas o motor de arranque não funciona	– a bateria não tem carga suficiente – fusível da recarga queimado – mau funcionamento do relé de arranque	– recarregue a bateria (ver 6.2.3) – substitua o fusível (25 A) (ver 6.4.4) – contate o seu Revendedor

PROBLEMA	CAUSA POSSÍVEL	SOLUÇÃO
4. Com a chave na posição «ARRANQUE» o motor de arranque vira, mas o motor não inicia	– a bateria não tem carga suficiente – falta de fluxo da gasolina – defeito na ignição	– recarregue a bateria (ver 6.3.3) – verifique o nível do depósito (ver 5.3.3) – abra a torneira (se previsto) (ver 5.4.1) – verifique o filtro de gasolina – verifique a fixação da tampa da vela – verifique a limpeza e a distância correta entre os elétrodos
5. Arranque difícil ou funcionamento irregular do motor	– problemas de carburação	– limpe o filtro de ar ou substitua o mesmo – limpe a panela do carburador – esvazie o depósito e abasteça-o com gasolina nova – verifique o filtro da gasolina e, se necessário, substitua-o
6. Redução da capacidade do motor durante o corte	– a marcha de avanço é elevada em relação à altura de corte	– reduza a marcha e/ou aumente a altura de corte (ver 5.4.5)
7. O motor para durante o trabalho e a luz piloto lampeja	Ativação da proteção do placa electrónica devido a: – ativação dos dispositivos de segurança	Coloque a chave na pos. «PARAGEM» e localize as causas da avaria: – verifique se as condições de consenso são respeitadas (ver 5.2.b)
8. O motor desliga e a luz piloto apaga	Ativação da proteção do placa eletrónica devido a: – bateria descarregada – sobrecarga devido ao regulador – a bateria não está ligada (contacto solto)	Coloque a chave na pos. «PARAGEM» e localize as causas da avaria: – recarregue a bateria (ver 6.3.3) – contacte uma assistência técnica autorizada – verifique as ligações da bateria (ver 3.2)
9. O motor desliga e a luz piloto fica acesa	– problemas no motor	– contacte uma assistência técnica autorizada
10. Os dispositivos de corte não se engatam ou não param tempestivamente quando são desengatadas	– problemas no sistema de engate	– contate o seu Revendedor
11. Corte irregular e recolha insuficiente da relva	– o conjunto dispositivos de corte não está paralelo ao solo – funcionamento não suficiente os dispositivos de corte – a velocidade de avanço é elevada em relação à altura da relva a cortar – a velocidade de avanço é elevada em relação à altura da relva a cortar – entupimento do canal	– verifique a pressão dos pneus (ver 5.3.2) – restabeleça o alinhamento do conjunto dispositivos de corte em relação ao terreno (ver 6.4.1) – contate o seu Revendedor – reduza a velocidade de avanço e/ou levante o conjunto dispositivos de corte (ver 5.4.5) – aguarde até que o relvado seque – retire o saco de recolha e esvazie o canal (ver 5.4.7)
12. Vibração anormal durante o funcionamento	– o dispositivo de corte está cheio de relva – os dispositivos de corte estão desequilibrados ou soltos – a fixação está solta	– limpe o conjunto dispositivos de corte (ver 5.4.10) – contate o seu Revendedor – verifique e aperte os parafusos de fixação do motor e do chassis

PROBLEMA	CAUSA POSSÍVEL	SOLUÇÃO
13. Travagem hesitante ou ineficiente	– travão não regulado corretamente	– contate o seu Revendedor
14. Avanço irregular, pouca tração na subida ou tendência da máquina de levantar a parte superior	– problemas na correia ou no dispositivo de engate	– contate o seu Revendedor
15. Com o motor em funcionamento, ao ativar o pedal de acionamento, a máquina não se desloca	– a alavanca de desbloqueio na posição «B»	– coloque-a na pos. «A» (ver 4.23)
16. A máquina começa a vibrar de modo anormal	– danos ou partes soltas	– pare a máquina e desligue o cabo da vela – verifique eventuais danos – controle se há partes soltas e aperte-as – Efetue as verificações, substituições ou reparações junto a um Centro Especializado

Se os inconvenientes persistirem após ter executado as operações descritas acima, contate o seu Revendedor.

⚠ ATENÇÃO! ***Nunca tente efetuar reparações difíceis sem ter os meios próprios e conhecimentos técnicos para esse fim. Qualquer intervenção mal executada, implica automaticamente na perda da garantia e o fabricante fica eximido qualquer responsabilidade.***

8. ACESSÓRIOS

8.2

- CARREGADOR DE BATERIAS DE MANUTENÇÃO (Fig. 8.1 n. 41)

Permite manter a bateria com boa eficiência, durante os períodos de inatividade, garantindo o nível de carga excelente e aumenta a duração da bateria.

- KIT PARA “MULCHING” (Fig. 8.1 n. 42)

Tritura a relva cortada e deixa-a ficar no relvado, como alternativa à recolha no saco.

- LONA DE COBERTURA (Fig. 8.1 n. 43)

Protege a máquina do pó, quando não é utilizada

RO **ATENȚIE: ÎNAINTE DE A UTILIZA MAȘINA, CITIȚI CU ATENȚIE MANUALUL DE FAȚĂ. A se păstra pentru consultări ulterioare**

Referitor la motor și baterie, citiți manualele de instrucțiuni respective.

CUPRINS

1. NORME DE SIGURANȚĂ 1
2. FAMILIARIZAREA CU MAȘINA 5
3. DEZAMBALARE ȘI MONTAJ 6
4. COMENZI ȘI INSTRUMENTE DE CONTROL 7
5. NORME DE UTILIZARE 9
   - 5.1 Instrucțiuni de siguranță 9
   - 5.2 Criterii de intervenție a dispozitivelor de protecție 9
   - 5.3 Operațiuni premergătoare utilizării 9
   - 5.4 Utilizarea mașinii 10
   - 5.5 Utilizarea pe terenuri în pantă 13
   - 5.6 Sfaturi utile pentru obținerea unui gazon frumos 13
6. ÎNTREȚINERE 13
   - 6.1 Instrucțiuni de siguranță 13
   - 6.2 Acces la motor 13
   - 6.3 Întreținere curentă 13
   - 6.4 Intervenții asupra mașinii 15
7. GHID DE DEPISTARE A ANOMALIILOR 16
8. ACCESORII 18

CITIREA MANUALULUI

Anumite paragrafe conțin informații extrem de IMPORTANT; de aceea, în scopul garantării siguranței și protecției la locul de muncă sau în timpul funcționării mașinii, sunt subliniate astfel:

OBSERVAȚIE *sau* **IMPORTANT**

Precizează anumite detalii sau alte elemente în afara celor indicate anterior; neglijarea lor duce la deteriorarea mașinii sau a bunurilor din jur.

⚠ ATENȚIE! ***Neglijarea lor duce la vătămarea personală sau a terților.***

⚠ PERICOL! ***Neglijarea lor duce la vătămare corporală gravă sau chiar fatală a operatorilor sau a terțllor.***

În manual sunt descrise mai multe modele de mașini, care se diferențiază între ele îndeosebi prin:
– prezența unor componente sau accesorii nu întotdeauna disponibile pe toate piețele;
– dotarea cu echipamente speciale.

Simbolul "➪" scoate în evidență diferențele dintre un model și un altul, fiind urmat de indicația modelului la care se referă.

OBSERVAȚIE *Toate indicațiile precum anterior, posterior, dreapta, stânga, se referă la poziția diverselor elemente față de operatorului aflat pe scaun. (Fig. 1.1)*

IMPORTANT *Instrucțiunile de utilizare și întreținere ale motorului și bateriei – dacă nu sunt descrise în manualul de față - sunt redate detaliat în manualele acestor piese, care fac parte integrantă din documentația furnizată.*

1. NORME DE SIGURANȚĂ de respectat cu strictețe

A) INSTRUIRE PERSONAL

1) ATENȚIE! Citiți cu atenție instrucțiunile înainte de a utiliza mașina. Familiarizați-vă cu comenzile și modul adecvat de folosire a mașinii. Deprindeți-vă să opriți rapid motorul. Nerespectarea avertismentelor și instrucțiunilor poate cauza incendii și/sau vătămare corporală gravă. Păstrați toate instrucțiunile legate de măsurile de siguranță la îndemână, pentru a le citi ulterior.
2) Nu lăsați niciodată copiii sau persoanele care nu și-au însușit instrucțiunile să folosească mașina. Legile locale pot stabili vârsta minimă la care utilizatorul poate folosi mașina.
3) Nu utilizați mașina dacă aveți în apropiere alte persoane, mai ales copii, sau animale.
4) Nu utilizați niciodată mașina dacă sunteți obosit, vă simțiți rău sau dacă ați luat medicamente, ați consumat droguri, alcool ori alte substanțe nocive care pot afecta reflexele sau atenția.
5) Amintiți-vă că operatorul sau utilizatorul este responsabil de accidentele sau situațiile neprevăzute care pot apărea și care pot afecta persoanele sau bunurile acestora. Utilizatorul este responsabil de evaluarea riscurilor potențiale pe terenul pe care va lucra, el fiind obligat să adopte toate precauțiile necesare pentru garantarea propriei siguranțe și a celor din jur, mai ales pe terenurile în pantă, accidentate, alunecoase sau fără stabilitate.
6) Dacă cedați sau împrumutați mașina unui terț, asigurați-vă că utilizatorul a luat cunoștință de instrucțiunile de utilizare conținute în manualul de față.

7) Nu transportați copii sau alți pasageri pe mașină deoarece ar putea cădea rănindu-se grav sau ar putea împiedica condusul sigur.
8) Șoferul mașinii trebuie să respecte cu strictețe regulile de conducere și mai ales să:
– fie atent și să se concentreze în timpul muncii;
– își amintească că la alunecarea mașinii pe o pantă controlul nu poate fi preluat prin simpla utilizare a frânei. Cauzele principale care pot duce la deraierea unei mașini sunt:
  • aderența redusă a pneurilor;
  • viteza excesivă;
  • frânarea bruscă;
  • utilizarea necorespunzătoare scopului;
  • lipsa cunoștințelor legate de efectele muncii pe teren, mai ales în condiții deosebite ca munca pe un teren în pantă;
  • utilizarea incorectă ca vehicul de remorcare.

9) Mașina este dotată cu o serie de microîntrerupătoare și dispozitive de siguranță care nu trebuie să fie niciodată modificate sau îndepărtate; în caz contrar, se anulează garanția și responsabilitatea fabricantului. Înainte de a utiliza mașina, asigurați-vă întotdeauna că dispozitivele de siguranță funcționează.

B) OPERAȚII PRELIMINARE

1) În timpul utilizării mașinii purtați întotdeauna încălțăminte de protecție rezistentă, antialunecare și pantaloni lungi. Nu folosiți mașina cu picioarele goale sau cu sandale. Evitați să purtați lanțuri, brățări, haine largi, care flutură sau cu au lanțuri, cravate. Strângeți-vă părul, dacă este lung. Purtați întotdeauna căști de protecție.
2) Verificați minuțios zona de lucru și îndepărtați tot ce poate fi expulzat de mașină sau ce poate deteriora dispozitivul de tăiere sau motorul acesteia (pietre, ramuri de copac, fier, oase etc).
3) ATENȚIE: PERICOL! Benzina este deosebit de inflamabilă.
– Păstrați carburantul în recipiente adecvate;
– Umplerea rezervorului se va face în aer liber, cu ajutorul unei pâlnii; nu fumați în timp ce umpleți rezervorul cu carburant sau când manipulați carburantul;
– Umpleți rezervorul înainte de a porni motorul; nu adăugați carburant și nu deschideți capacul rezervorului când motorul este în funcțiune sau dacă este cald;
– Dacă curge puțină benzină din rezervor, nu porniți motorul ci îndepărtați mașina de locul unde s-a scurs combustibilul, pentru a evita riscul unui incendiu; așteptați evaporarea carburantului și rarefierea vaporilor de benzină;
– Asigurați-vă că ați introdus și strâns bine capacele rezervorului și ale recipientului unde a fost ținută benzina.

4) Înlocuiți amortizoarele de sunet defecte;
5) Înainte de utilizare, efectuați o verificare generală a mașinii acordând o atenție sporită următoarelor aspecte:
aspectului dispozitivului de tăiere și asigurați-vă că șuruburile și dispozitivul de tăiere nu sunt uzate sau deteriorate. Înlocuiți integral dispozitivele de tăiere și șuruburile deteriorate sau uzate pentru a menține starea de echilibru a mașinii. Orice reparație necesară trebuie efectuată la un centru specializat.
6) Verificați periodic starea bateriei. Înlocuiți-o dacă învelișul, capacul sau bornele acesteia sunt deteriorate.
7) Înainte de a utiliza mașina, montați întotdeauna protecțiile la ieșire (sacul colector sau protecția de evacuare laterală sau protecția de evacuare posterioară).

C) ÎN TIMPUL UTILIZĂRII

1) Nu porniți motorul în încăperi închise, pentru a evita acumularea gazelor nocive (monoxid de carbon). Procedurile de pornire trebuie executate în aer liber sau într-un loc bine aerisit. Amintiți-vă întotdeauna că gazele de eșapament sunt toxice.
2) Lucrați numai la lumina zilei sau cu un bun sistem de iluminare artificială și în condiții de vizibilitate bună. Nu le permiteți altor persoane, copiilor și animalelor să se apropie de zona de lucru.
3) Pe cât posibil, nu lucrați dacă iarba este udă. Evitați să folosiți mașina în condiții de ploaie sau furtună. Nu folosiți utilajul în condiții meteorologice nefavorabile, mai ales atunci când există posibilitatea de descărcări electrice.
4) Înainte de a porni motorul, decuplați dispozitivul de tăiere sau priza de putere, puneți schimbătorul în punctul mort.
5) Fiți deosebit de atenți când vă apropiați de obstacole care ar putea limita vizibilitatea.
6) Introduceți frâna de staționare când parcați mașina.
7) Este interzisă utilizarea mașinii în pante mai mari de 10° (17%), indiferent de sens.
8) Amintiți-vă că nicio pantă nu este lipsită de pericole. Întreținerea gazoanelor în pantă necesită o deosebită atenție. Pentru a evita răsturnarea sau pierderea controlului mașinii:
– Nu opriți și nu porniți mașina brusc nici la coborârea pantei cât nici la urcare;
– Cuplați încet tracțiunea și țineți mașina constant în viteză, mai ales la coborârea pantelor;
– Reduceți viteza pe terenurile în pantă sau în curbă;
– Fiți atenți la denivelări (hopuri sau șanțuri etc.) precum și la alte pericole ascunse;
– Nu tundeți iarba în sens transversal pe pantă. gazonul aflat pe un teren în pantă trebuie

să fie parcurs în sens perpendicular (urcare sau coborâre) și niciodată oblic. Fiți foarte atenți – la schimbarea direcției – ca roțile din amonte să nu se lovească de obstacole (ramuri, pietre, etc) pentru că acestea pot cauza alunecarea laterală, răsturnarea mașinii sau pierderea controlului.

9) Reduceți viteza înainte de a schimba direcția, pe terenurile în pantă și acționați în permanență frâna de staționare înainte de a vă îndepărta de mașină, chiar dacă e oprită.

10) Acordați atenție sporită în apropierea râpelor, șanțurilor sau terasamentelor. Mașina se poate răsturna dacă o roată trece peste margine sau dacă aceasta cedează.

11) Fiți extrem de atenți la efectuarea manevrei de mers înapoi. Uitați-vă înapoi înainte și în timp ce folosiți marșarierul pentru a vă asigura că nu sunt obstacole.

12) Decuplați dispozitivul de tăiere sau priza de putere atunci când parcurgeți zone neierboase, când vă deplasați înspre și în afara zonei unde trebuie tăiată și aduceți unitatea dispozitivului de tăiere în poziția cea mai înaltă.

13) Atunci când utilizați mașina aproape de drum, fiți atenți la trafic.

14) ATENȚIE! Mașina nu este omologată pentru a putea circula pe drumurile publice. Utilizarea sa (conform normelor de circulație rutieră) poate avea loc numai în zone limitate, pe care nu circulă mașini.

15) Nu folosiți niciodată mașina dacă protecțiile sunt deteriorate sau dacă lipsesc sacul de colectare, protecția de evacuare laterală sau protecția de evacuare posterioară.

16) Nu apropiați mâinile și picioarele de componentele rotative. Păstrați distanța față de orificiul de evacuare.

17) Nu lăsați niciodată mașina cu motorul pornit în iarba mare, pentru a evita riscul declanșării unui incendiu.

18) Când folosiți accesoriile, nu îndreptați niciodată gura de evacuare spre alte persoane.

19) Utilizați în mod exclusiv accesoriile aprobate de producătorul mașinii.

20) Nu utilizați mașina dacă accesoriile sau sculele nu sunt instalate în punctele prevăzute.

21) Fiți atenți când utilizați saci de colectare și accesorii care pot deteriora stabilitatea mașinii, mai ales în pantă.

22) Nu modificați reglajele motorului și nu lăsați motorul să lucreze la o turație excesivă;

23) Nu atingeți componentele motorului care se încălzesc în timpul utilizării. Risc de arsuri.

24) Decuplați dispozitivul de tăiere sau priza de putere, aduceți în punct mort și cuplați frâna de staționare, opriți motorul și extrageți cheia (asigurându-vă că toate părțile în mișcare au fost complet oprite):

– De fiecare dată când lăsați mașina nesupravegheată sau când părăsiți volanul;
– Înainte de a elimina cauzele care au provocat blocarea sau de a desfunda transportorul de evacuare;
– Înainte de a controla, curăța sau interveni asupra mașinii;
– După ce ați lovit un obstacol. Verificați eventualele daune ale mașinii și reparați-o înainte de a o reutiliza.

25) Decuplați dispozitivul de tăiere sau priza de putere și opriți motorul și extrageți cheia (asigurându-vă că toate părțile în mișcare au fost complet oprite):

– Înainte de a umple rezervorul;
– De fiecare dată când scoateți sau montați sacul de colectare;
– De fiecare dată când se scoate sau remontează deflectorul pentru descărcare laterală;
– Înainte de a regla înălțimea de tăiere, dacă această funcție nu poate fi efectuată de la locul conducătorului.

26) Decuplați dispozitivul de tăiere sau priza de putere în timpul transportului, precum și de fiecare dată când nu le folosiți.

27) Reduceți alimentarea cu carburant înainte de a opri motorul. Întrerupeți alimentarea cu carburant la încheierea zilei de muncă, după indicațiile furnizate în manual.

28) Utilizați dispozitive de tăiere care nu conțin un singur dispozitiv de tăiere, deoarece un astfel de dispozitiv în rotație poate determina rotația celorlalte.

29) ATENȚIE – În cazul în care mașina se rupe sau se produc accidente în timpul lucrului, opriți imediat motorul și îndepărtați mașina pentru a preveni cauzarea altor daune; în cazul unui accident, în care este rănit operatorul sau terțe persoane, demarați imediat procedura de prim ajutor cea mai potrivită situației respective și apelați la un Centru de Sănătate pentru acordarea îngrijirilor necesare. Scoateți cu grijă eventualele resturi care ar putea provoca daune sau leziuni persoanelor sau animalelor în cazul în care acestea vor rămâne nesupravegheate.

30) ATENȚIE – Nivelul de zgomot și de vibrații indicat în aceste instrucțiuni reprezintă valorile maxime de utilizare a mașinii. Utilizarea unui dispozitiv de tăiere neechilibrat, viteza excesivă de mișcare sau neefectuarea întreținerii influențează semnificativ producerea de emisii sonore și de vibrații. Prin urmare, trebuie să adoptați măsuri de prevenire pentru eliminarea posibilelor daune datorate unui zgomot ridicat și solicitărilor produse de vibrații; efectuați întreținerea mașinii, purtați căști de protecție și luați pauze în timpul sesiunii de lucru.

D) ÎNTREȚINERE ȘI ÎNMAGAZINARE



Lăsați motorul să se răcească înainte de a depozita mașina.



Motoarele în funcțiune generează căldură, iar toba de eșapament se încinge foarte tare. Pentru a preveni izbucnirea unui incendiu, lăsați motorul și toba de eșapament să se răcească înainte de a le înmagazina. Îndepărtați și orice resturi acumulate în zona tobei de eșapament, cum ar fi frunze, iarbă sau vegetație uscată.

1) ATENȚIE! - Scoateți cheia din contact și citiți instrucțiunile, înainte de a începe intervențiile de curățare sau întreținere în general. Purtați echipamentul de protecție (inclusiv mănușile) pentru a evita apariția unor situații de risc.
2) ATENȚIE! – Nu folosiți mașina dacă are piese uzate sau deteriorate. Piesele deteriorate sau uzate trebuie să fie înlocuite și nu reparate. Folosiți doar piese de schimb originale: utilizarea pieselor de schimb neoriginale și/sau incorect montate compromite siguranța mașinii, poate cauza accidente sau daune persoanelor și înlătură orice responsabilitate și obligație din partea Constructorului.
3) Toate intervențiile de întreținere și reglare, care nu sunt descrise în acest manual, se vor face numai de agentul/vânzătorul de la care ați achiziționat mașina sau de un Centru specializat, care dispun de cunoștințele și instrumentele necesare în scopul executării corecte a operațiilor păstrând intactă siguranța originală a mașinii. Operațiile executate în centrele neautorizate sau neadecvate sau de persoane necalificate anulează orice formă de garanție, și declină orice sarcină sau responsabilitate din partea Fabricantului.
4) După fiecare întrebuințare, scoateți cheia din contact și verificați eventualele daune.
5) Verificați strângerea piulițelor și șuruburilor, pentru a fi siguri că mașina este permanent în condiții sigure de funcționare. Întreținerea regulată a mașinii este o condiție esențială pentru a garanta siguranța și performanța ridicată.
6) Asigurați-vă că șuruburile dispozitivului de tăiere sunt strânse corect.
7) Purtați mănuși de lucru pentru a umbla cu dispozitivele de tăiere, pentru le demonta sau remonta.
8) Aveți grijă să echilibrați dispozitivele de tăiere când le ascuțiți. Toate operațiile referitoare la dispozitivele de tăiere (demontare, ascuțire, echilibrare, montare și/sau înlocuire) sunt activități care necesită competențe adecvate și implică folosirea unor unelte speciale. Din motive de securitate este necesar ca acestea să se efectueze la un centru specializat.
9) Verificați cu regularitate funcționarea frânelor. Este important să efectuați întreținerea frânelor și, dacă este nevoie, să le reparați.
10) Verificați cu regularitate protecția de evacuare laterală sau protecția de evacuare posterioară, precum și sacul de colectare și grila de aspirație. Înlocuiți-le dacă sunt deteriorate.
11) Înlocuiți etichetele adezive care conțin instrucțiuni și mesaje de avertizare, dacă acestea sunt deteriorate.
12) Când depozitați mașina sau dacă vă îndepărtați de aceasta, coborâți ansamblul dispozitivelor de tăiere.
13) Depozitați mașina într-un loc inaccesibil copiilor.
14) Nu depozitați mașina cu rezervorul plin, mai ales într-o încăpere unde vaporii de benzină ar putea intra în contact cu scântei, flăcări sau puternice surse de căldură.
15) Lăsați motorul să se răcească înainte de a depozita mașina (indiferent de loc).
16) Pentru a reduce riscul declanșării unui incendiu, păstrați motorul, atenuatorul de zgomot, locașul bateriei și zona de depozitare a carburantului în stare perfectă de curățenie, eliminând iarba, frunzele sau grăsimea excesivă. Goliți sacul de colectare și nu lăsați recipientele cu iarba tăiată în interiorul camerei de depozitare.
17) Pentru a reduce riscul de incendii, asigurați-vă în mod regulat că nu se produc pierderi de ulei și/sau carburant.
18) Dacă doriți să goliți rezervorul, efectuați această operație în aer liber, cu motorul rece.
19) Nu lăsați niciodată cheile în contact, la îndemâna copiilor sau persoanelor neautorizate. Scoateți întotdeauna cheia din contact înainte de a trece la întreținerea mașinii.

E) TRANSPORT

1) ATENȚIE! - Dacă transportați mașina pe un camion sau o remorcă, folosiți rampe de acces rezistente, cu lățimea și lungimea adecvate. Încărcarea mașinii pe mijlocul de transport se va face cu motorul oprit, fără șofer și doar prin împingere, folosind un număr adecvat de persoane. În timpul transportului, închideți robinetul de benzină (dacă este prevăzut), coborâți ansamblul dispozitivului de tăiere sau accesoriul, cuplați frâna de staționare și ancorați mașina pe mijlocul de transport cu funii sau lanțuri.

F) OCROTIREA MEDIULUI ÎNCONJURĂTOR

1) Ocrotirea mediului înconjurător reprezintă un aspect important și prioritar atunci când utilizăm mașina, spre beneficiul unei coabitări civilizate și a mediului în care trăim. Evitați să deranjați

persoanele din vecinătate.
2) Respectați cu strictețe normele în vigoare la nivel local pentru eliminarea ambalajelor, uleiurilor, benzinei, filtrelor, părților deteriorate sau a oricărui alt element ce ar putea afecta mediul înconjurător; aceste deșeuri nu vor fi aruncate în lada de gunoi, ci vor fi separate și duse la centrele de colectare autorizate, care se vor ocupa de reciclarea materialelor în cauză.
3) Urmați cu strictețe normele locale în vigoare pentru eliminarea deșeurilor rezultate în urma tăierii.
4) Când mașina nu mai este utilizabilă, nu o lăsați în mediul înconjurător, ci contactați un centru de colectare, conform normativelor în vigoare la nivel local.

2. FAMILIARIZAREA CU MAȘINA

2.1 DESCRIEREA MAȘINII ȘI DOMENIUL DE UTILIZARE

Această mașină este un echipament de grădinărit, mai exact o mașină de tuns iarba cu șofer la volan.
Mașina este prevăzută cu un motor care acționează dispozitivul de tăiere, protejat de carter, dar și cu un grup de transmisie care determină mișcarea mașinii.
Utilizatorul poate să conducă mașina și să acționeze comenzile principale aflându-se în permanență la volan.
Dispozitivele montate pe mașină determină oprirea motorului și a dispozitivului de tăiere în doar câteva secunde, în cazul în care acțiunile operatorului nu corespund condițiilor de siguranță prevăzute.

Utilizare prevăzută

Această mașină a fost proiectată și fabricată pentru a tăia iarba.
Anumite accesorii speciale, prevăzute de Constructor ca echipament original sau care pot fi achiziționate separat, permit desfășurarea acestei operații în funcție de mai multe modalități de operare, descrise în acest manual sau în instrucțiunile care însoțesc accesoriile separate. Totodată, posibilitatea de aplicare a accesoriilor suplimentare (dacă sunt prevăzute de Constructor) poate extinde utilizarea prevăzută și altor funcții, conform limitelor și condițiilor indicate în instrucțiunile care însoțesc aceste echipamente.

Tipologia utilizatorilor

Această mașină este destinată folosirii de către consumatori, adică de operatori neprofesioniști. Această mașină este concepută pentru amatori.

Utilizare necorespunzătoare

Orice altă utilizare poate fi periculoasă și poate provoca daune persoanelor și/sau bunurilor. Sunt considerate utilizări necorespunzătoare (fără a se limita însă la următoarele exemple):
– utilizarea mașinii pe terenuri instabile, alunecoase, acoperite cu gheață, pietriș sau accidentate, prin noroi și bălțoace care împiedică evaluarea suprafeței terenului;
– acționarea dispozitivului de tăiere pe suprafețe fără iarbă.
– utilizarea mașinii pentru colectarea frunzelor sau deșeurilor.

Utilizarea necorespunzătoare a mașinii atrage cu sine anularea garanției și declinarea oricărei responsabilități din partea Fabricantului, utilizatorul trebuind să suporte consecințele pentru daunele sau vătămarea personală ori a terților.

2.2 ETICHETA DE IDENTIFICARE ȘI COMPONENTELE MAȘINII (vezi figurile de la pag. ii)

1. Nivel de putere acustică
2. Marcă de conformitate CE
3. Anul de fabricație
4. Putere și viteză de funcționare a motorului
5. Modelul mașinii
6. Numărul de serie
7. Greutatea mașinii cu rezervorul gol în kg
8. Numele și adresa Fabricantului
9. Tip transmisie (dacă este indicat)
10. Cod articol

Puteți găsi un model de delclarație de conformitate în penultima pagină a manualului.

/___/___/___/___/___/___/___/___/

Scrieți aici numărul de serie al mașinii (6).

Imediat după achiziționarea mașinii, transcrieți numerele de identificare (3 - 5 - 6) în spațiile corespunzătoare, de pe ultima pagină a manualului.

Mașina este alcătuită din mai multe componente principale având următoarele funcții:

11. Ansamblu de dispozitive de tăiere: este carcasa care acoperă dispozitivele de tăiere rotative.
12. Dispozitive de tăiere: sunt elementele care realizează efectiv tăierea ierbii; aripile de la capete facilitează dirijarea ierbii tăiate

spre canalul de evacuare

13. **Canal de evacuare:** este elementul care face legătura între masa de tăiere și sacul de colectare.
14. **Sac de colectare:** în afară de strângerea ierbii tăiate, reprezintă un element de siguranță împiedicând ca eventualele obiecte adunate de dispozitivele de tăiere să fie proiectate la distanță de mașină.
15. **Motor**: produce mișcarea dispozitivelor de tăiere și a tracțiunii roților; caracteristicile sale și normele de utilizare sunt descrise într-un manual specific.
16. **Baterie:** furnizează energia necesară pornirii motorului; caracteristicile sale sunt descrise într-un manual separat.
17. **Locul de conducere:** Este locul de unde utilizatorul comandă mașina; este dotat cu un senzor care sesisează prezența operatorului, acest lucru fiind util pentru cuplarea dispozitivelor de siguranță.
18. **Etichete cu indicații și de siguranță:** menționează principalele dispoziții pentru desfășurarea activității în condiții de siguranță.
19. **Gură de vizitare:** Pentru a avea acces la bujie, la robinetul de benzină și la piulița de fixare a carterului motorului.
20. **Grila de aspirație:** Facilitează admisia de aer în interiorul ansamblului dispozitivelor de tăiere și împiedică aruncarea corpurilor străine prin partea anterioară.

2.3 MĂSURI DE SIGURANȚĂ

Mașina trebuie utilizată cu prudență. Pentru a vă aminti acest lucru, pe mașină au fost lipite anumite etichete indicatoare, care vă atrag atenția asupra precauțiilor de luat în momentul utilizării. Aceste etichete fac parte integrantă din mașină. Dacă una di etichete se dezlipește sau devine indescifrabilă, apelați vânzătorul pentru a o înlocui. Semnificația lor este descrisă în continuare.

31. **Atenție:** Citiți instrucțiunile înainte de utilizarea mașinii.
32. **Atenție:** Scoateți cheia din contact și citiți instrucțiunile înainte de a începe operațiile de întreținere sau reparație.
33. **Pericol! Proiectare de obiecte:** Nu folosiți niciodată mașina fără protecții montate la ieșire!
34. **Pericol! Proiectare de obiecte:** Îndepărtați persoanele din zona de lucru.
35. **Pericol!** Posibilă răsturnarea mașinii. Nu folosiți mașina pe pante cu înclinare mai mare de 10°.
36. **Pericol! Mutilare:** Țineți la distanță copiii când motorul este în funcțiune.
37. **Risc de tăiere.** Dispozitive de tăiere în mișcare Nu introduceți mâinile sau picioarele în locașul dispozitivelor de tăiere.
38. **Atenție!** Păstrați distanța față de suprafețele calde.
39. **Evitați leziunile cauzate de antrenarea de către curele.** Nu acționați mașina fără ca protecțiile să fie montate. Îndepărtați-vă de curele.

OBSERVAȚIE *Imaginile aferente textului de la capitolul 3 până la sfârșit încep de la pag. iii a acestui manual.*

3. DEZAMBALARE ȘI MONTAJ

Din motive de înmagazinare și transport, câteva componente ale mașinii sunt furnizate separat din fabrică, dar trebuie să fie montate imediat după îndepărtarea ambalajului, conform instrucțiunilor de mai jos.

IMPORTANT *Mașina este furnizată fără ulei de motor și fără benzină. Înainte de a porni motorul, umpleți rezervoarele cu ulei de motor și carburant, după instrucțiunile din manualul motorului.*

⚠ ATENȚIE! ***Despachetarea și finalizarea operațiunilor de montare se va efectua pe o suprafață plată și solidă, având suficient spațiu pentru manipularea mașinii și a ambalajelor, și utilizând unelte adecvate.***

3.1 DEZAMBALARE

În momentul despachetării, fiți atenți să nu pierdeți componentele separate și piesele din dotarea mașinii în general; nu deteriorați masa de tăiere când luați mașina de pe paletul de sprijin al bazei.

Ambalajul standard conține:
- mașina propriu-zisă;
- volanul;
- scaunul;
- prelungitorul manetei de cuplare a dispozitivului de tăiere;
- carterul de bord;
- tubul coloanei de direcție;
- componentele sacului de colectare;
- siringa pentru aspirarea uleiului din motor;
- o pungă cu manualul de instrucțiuni, actele mașinii și pachetul cu șuruburi care include și 2 chei de acționare și o rezistență de schimb de 10 A (6,3 A cu motor Honda).

OBSERVAȚIE *Pentru a evita deteriorarea ansamblului dispozitivelor de tăiere, ridicați-l la înălțimea maximă și acordați o mare atenție operațiilor când îl ridicați de pe paletul de sprijin al bazei.*

Pentru a facilita coborârea de pe palet sau deplasarea mașinii, aduceți maneta de deblocare a transmisiei posterioare în poz. «B» (vezi 4.23). Eliminarea ambalajelor se va efectua conform normelor locale în vigoare

3.2 MONTAREA ȘI CONECTAREA BATERIEI (Fig. 3.1)

Îndepărtați carterul anterior (1) ridicându-l din partea inferioară.

Legați cele trei cabluri roșii (3) la polul pozitiv (+) și cele trei cabluri negre (4) la polul negativ (-) folosind șuruburile din dotare, procedând în ordinea indicată.

Montați la loc carterul anterior (1) introducând corect cele două pene (2) în locaș, apăsând partea inferioară până auziți un clic.
Încărcați complet bateria urmând indicațiile Fabricantului bateriei.

IMPORTANT *Pentru a evita intervenția protecției plăcii electronice, nu porniți motorul înainte ca bateria să fie încărcată complet!*

⚠ ATENȚIE! ***Respectați indicațiile Fabricantului bateriei referitoare la siguranță, atunci când manipulați și scoateți din uz bateria.***

3.3 MONTAREA BORDULUI ȘI A VOLANULUI (Fig. 3.2)

• Fig. 3.2.a
Puneți mașina în plan și aliniați-i roțile din față.
Montați tubul (3) pe coloană (2), având grijă ca știftul (1) să fie introdus corect în locașul tubului.
Montați carterul de bord (5) cu atenție, astfel încât să introduceți corect, rând pe rând, toate agățătoarele în locașurile corespunzătoare.
Montați volanul (6) pe tub (3) astfel încât spițele să fie îndreptate către scaun.
Montați volanul fixându-l cu ajutorul șuruburilor (7) din dotare în ordinea indicată.
Aplicația carterul volanului (8) introducând rând pe rând cele șapte agățătoare în respectivele locașuri.

• Fig. 3.2.b
Puneți mașina în plan și aliniați-i roțile din față.
Montați tubul (3) pe coloană (2), având grijă ca știftul (1) să fie introdus corect în locașul tubului.
Montați tubul (4) pe coloana (3)
Montați distanțierul (5) în interiorul tubului (4)
Montați capacul bordului (6) cu atenție, astfel încât să introduceți corect, rând pe rând, toate agățătoarele în locașurile corespunzătoare.
Montați volanul (F) pe tub (4), astfel încât spițele să fie îndreptate către scaun. Montați volanul fixându-l cu ajutorul șuruburilor (H, G) din dotare în ordinea indicată. Aplicați capacul volanului (1), introducându-l până auziți un clic.

3.4 MONTAREA MANETEI DE CUPLARE A DISPOZITIVULUI DE TĂIERE (Fig. 3.3)

Așezați prelungitorul (1) pe manetă (2), orientându-l astfel încât cele două buloane (3) să fie îndreptate către partea posterioară a mașinii, apoi strângeți bine buloanele (3).

3.5 MONTAREA PANOULUI DE ACOPERIRE MOBIL

Montați panoul de acoperire mobil conform instrucțiunilor furnizate.

3.6 MONTAREA SCAUNULUI (Fig. 3.4)

Așezați scaunul (1) pe baza de sprijin (2) și fixați-l cu șuruburile (3).

3.7 MONTAREA SACULUI DE COLECTARE (Fig. 3.4)

În primul rând montați șasiul, unind partea de sus (1) (cu gura de umplere) cu partea de jos (2); folosiți șuruburile din dotare (3) în ordinea arătată.
Amplasați plăcuțele de colț (4) și (5) respectând orientarea spre dreapta (R↑) sau stânga (L↑) și fixați-le pe șasiu cu ajutorul celor 4 șuruburi autofiletante (6).
Introduceți șasiul asamblat pe husa sacului, având grijă la poziționarea bazei. Introduceți toate profilurile din plastic în tuburile șasiului, folosind o șurubelniță (7).
Introduceți apoi mânerul (8) în găurile de pe capac (9), fixați ansamblul astfel format pe șasiu, cu șuruburile (10)- în ordinea arătată- și completați montajul cu cele patru șuruburi autofiletante anterioare și posterioare (11).
Încheiați montajul aplicând bara transversală de întărire (12) sub șasiu, ținând partea plată spre husă; folosiți șuruburile și piulițele din dotare (13), în ordinea arătată.

3.8 MONTAREA BORDURILOR LATERALE ALE ANSAMBLULUI DISPOZITIVELOR DE TĂIERE (Fig. 3.6)

Montați cele două borduri laterale dreapta (1) și stânga (2) fiind atenți la sensul în care se efec-

tuează montarea, și fixați-le cu șuruburile (3) și piulițele (4) din dotare

4. COMENZI ȘI INSTRUMENTE DE CONTROL

4.1 VOLANUL DE CONDUCERE (Fig. 4.1 nr.1)

Comandă virajul roților anterioare.

4.2 MANETA DE ACCELERARE (Fig. 4.1 nr. 2)

Reglează numărul de turații ale motorului. Pozițiile indicate pe plăcuță corespund următoarelor funcții:

«STARTER» pornire la rece

«LENT» număr redus de turații

«RAPID» număr maxim de turații

– Poziția «STARTER» implică îmbogățirea amestecului carburant și deci trebuie să fie utilizată rar, în cazul pornirii motorului la rece, și numai pe perioada strict necesară.
– În timpul deplasării, alegeți o poziție intermediară, între «LENT» și «RAPID».
– La tunderea ierbii, aduceți maneta în poziția «RAPID».

4.3 MANETA FRÂNEI DE STAȚIONARE (Fig. 4.1 nr. 2)

Frâna de staționare împiedică deplasarea mașinii pe durata staționării. Maneta de cuplare a frânei are două poziții:

«**A**» = Frână decuplată
«**B**» = Frână cuplată

– Pentru a cupla frâna de staționare, apăsați pedala la refuz (a se vedea 4.11 sau 4.21) și aduceți maneta în poziția «B»; când ridicați piciorul de pe pedală, veți observa că aceasta rămâne blocată (coborâtă).
– Pentru a decupla frâna de staționare, apăsați din nou pedala (a se vedea 4.11 sau 4.21); maneta revine în poziția «A».

4.4 COMUTATOR CU CHEIE (Fig. 4.1 nr. 4)

Această comandă, cu cheie, are patru poziții:

«OPRIRE» toate funcțiile sunt dezactivate;

«APRINDERE FARURI»;

«MARȘ» toate funcțiile sunt activate;

«PORNIRE» comandă pornirea motorașului de acționare.

– Dacă lăsați cheia din poziția «PORNIRE» aceasta revine automat în poziția «MERS».
– După pornirea motorului, aprinderea farurilor, (dacă sunt prevăzute) se face ducând cheia în poziția «APRINDERE FARURI».
– Pentru a le stinge, readuceți cheia în poziția «PORNIRE».

4.5 INDICATOARE LUMINOASE ȘI DISPOZITIVE DE SEMNALIZARE (Fig. 4.1 nr. 5)

Indicatorul luminos se aprinde când cheia (4.4) se află în poziția «MERS» și rămâne întotdeauna aprins în timpul funcționării mașinii.

– Când lumina pe care o emite e intermitentă, înseamnă că lipsește un semnal de aprobare pentru aprinderea motorului (vezi 5.2).
– Semnalul acustic, cu dispozitivul de tăiere cuplat, vă anunță că sacul colector este plin (vezi 5.3.6).

4.6 COMANDA DE CUPLARE ȘI FRÂNA DISPOZITIVELOR DE TĂIERE (Fig. 4.1 nr. 6)

Această manetă are două poziții, ambele indicate de o plăcuță:

Poziția «**A**» = Dispozitive de tăiere decuplate

Poziția «**B**» = Dispozitive de tăiere cuplate

– Dacă dispozitivele de tăiere se cuplează fără a se fi respectat măsurile de siguranță prevăzute, motorul se oprește sau nu poate fi pornit (vezi 5.2).
– La decuplarea dispozitivelor de tăiere (Poz. «A») se acționează automat o frână care oprește rotația ei în câteva secunde.

4.7 MANETA DE REGLARE A ÎNĂLȚIMII DE TĂIERE (fig. 4.1 nr. 7)

Această manetă are șapte poziții – indicate pe plăcuța corespunzătoare cu numere de la 1 la 7 - care corespund diferitelor înălțimi de tăiere, cuprinse între 3 și 8 cm.

Pentru a trece de la o poziție la alta, este nece-

sar să împingeți lateral maneta și să o poziționați într-una din cele șapte crestături de oprire.

4.8 PEDALĂ PENTRU ACTIVARE TĂIERE ÎN MARȘARIER (Fig 4.1 nr. 8)

Ținând pedala apăsată, se poate efectua mișcarea înapoi cu dispozitivele de tăiere cuplate, fără a determina oprirea motorului.

4.21 PEDALA DE FRÂNĂ (Fig. 4.2 nr. 21)

Această pedală comandă frânarea roților posterioare.

4.22 Maneta de reglare a vitezei (Fig. 4.2 nr. 22)

Această manetă are rolul de a cupla tracțiunea roților și de a modula viteza mașinii, atât la înaintare cât și în marșarier.

- Viteza mașinii la înaintare se mărește treptat împingând maneta în direcția «F», în timp ce marșarierul se cuplează împingând maneta în direcția «R».
- Revenirea la punctul mort «N» se face automat, odată cu apăsarea pe pedala de frână (4.21); funcția se poate executa și manual, fără a apăsa pe pedală.

IMPORTANT *Maneta se blochează în poziția N odată cu apăsarea frânei de staționare (3) și nu poate fi mutată dacă mai întâi nu se decuplează frâna și se lasă pedala.*

4.23 LMANETA DE DEBLOCARE A TRANSMISIEI HIDROSTATICE (fig. 4.2 nr. 23)

Această manetă are două poziții, indicate pe plăcuță:

«**A**» = Transmisie cuplată: pentru toate condițiile de utilizare, în mers și în timpul tăierii;
«**B**» = Trasmisie deblocată: pentru a reduce în mod semnificativ efortul necesar deplasării manuale a mașinii, **cu motorul oprit.**

IMPORTANT *Pentru a evita deteriorarea grupului de transmisie, operația de față se execută numai cu motorul oprit, cu maneta (4.22) în poziția «N».*

5. NORME DE UTILIZARE

5.1 INSTRUCȚIUNI DE SIGURANȚĂ

⚠ ATENȚIE! ***Dacă intenționați să utilizați mașina cu precădere pe terenurile în pantă (max 10°) se recomandă să montați contragreutăți (furnizate la cerere - vezi 8.1 -) de fixat sub bara stabilizatoare anterioară, care reduc posibilitatea de cabrare a mașinii.***

IMPORTANT *Toate indicațiile cu privire la pozițiile comenzilor sunt detaliate în capitolul 4.*

5.2 CRITERII DE INTERVENȚIE A DISPOZITIVELOR DE PROTECȚIE

Dispozitivele de protecție acționează în două direcții:
- împiedică pornirea motorului dacă nu sunt respectate condițiile de siguranță;
- opresc motorul dacă chiar și o singură condiție nu este îndeplinită.

a) Pentru a porni motorul, asigurați-vă că:
- transmisia să fie în punctul mort;
- dispozitivele de tăiere să fie decuplate;
- operatorul este așezat.

b) Motorul se oprește dacă:
- operatorul părăsește locul de conducere;
- sacul de colectare se ridică cu dispozitivele de tăiere cuplate;
- se cuplează frâna de staționare fără a fi decuplat mai întâi dispozitivele de tăiere;
- dispozitivul de tăiere se cuplează fără sacul de colectare montat pe mașină;
- se cuplează frâna de staționare fără a fi decuplat mai întâi dispozitivul de tăiere;
- este apăsată maneta de tracțiune (vezi 4.22) cu frâna de staționare cuplată.

5.3 OPERAȚII PREMERGĂTOARE ÎNCEPERII SESIUNII DE LUCRU

Înainte de utilizarea mașinii, este necesar să efectuați o suită de controale și operații pregătitoare, pentru a vă asigura că munca se va desfășura în mod profitabil și în deplină siguranță.

5.3.1 Reglarea scaunului (Fig. 5.1)

Pentru a mișca scaunul, slăbiți cele patru șuruburi de fixare (1) și trageți scaunul pe șinele de alunecare ale bazei.

Odată obținută poziția satisfăcătoare, strângeți bine cele patru șuruburi (1).

5.3.2 Presiunea pneurilor (Fig. 5.2)

Una din condițiile esențiale pentru a asigura planaritatea perfectă a ansamblului dispozitivelor de tăiere este ca pneurile să fie umflate în mod corect; acest lucru va garanta uniformitatea gazonului, după tuns.

Deșurubați căpăcelele de protecție, introduceți pe ventile priza unui aparat de aer comprimat dotat cu manometru și reglați presiunea valorilor indicate.

5.3.3 Umplerea rezervoarelor de ulei și benzină

OBSERVAȚIE *Tipurile de benzină și de ulei de folosit sunt specificate în manualul de instrucțiuni al motorului.*

Pentru a avea acces la tija de nivel (în rezervorul de ulei) este necesar să rabatați scaunul și să deschideți capacul de dedesubt.

Cu motorul oprit, verificați nivelul de ulei din acesta: respectați cu strictețe indicațiile din manualul motorului: nivelul trebuie să fie cuprins între reperele MIN și MAX ale tijei de nivel. (Fig. 5.3)

Umpleți rezervorul de carburant folosind o pâlnie; nu umpleți rezervorul până la refuz. Fig. 5.4)

⚠ PERICOL! ***Umplerea rezervoarelor se va face numai cu motorul oprit, în aer liber sau într-un loc bine aerisit. Amintiți-vă că vaporii de benzină sunt inflamabili! NU APROPIAȚI NICIUN TIP DE FLACĂRĂ DE GURA REZERVORULUI PENTRU A VERIFICA DACĂ ESTE PLIN; NU FUMAȚI ÎN TIMPUL UMPLERII REZERVOARELOR!***

IMPORTANT *Evitați pe cât posibil ca benzina să atingă componentele din plastic, deoarece le poate deteriora; în caz de scurgeri accidentale, clătiți imediat cu apă. Garanția nu acoperă daunele pieselor din plastic ale caroseriei sau motorului, cauzate de acțiunea benzinei.*

5.3.4 Montarea protecției la ieșire (sac de colectare)

⚠ ATENȚIE! ***Nu folosiți niciodată mașina fără protecții montate la ieșire!***

Ridicați panoul de acoperire mobil (1) și prindeți sacul de colectare introducând cele două capete de articulație (2) în fantele celor două suporturi (3). (Fig. 5.5).

5.3.5 Verificarea siguranței și eficienței mașinii

1. Asigurați-vă că dispozitivele de protecție funcționează conform instrucțiunilor (vezi 5.2).
2. Verificați funcționarea frânei.
3. Nu începeți munca dacă dispozitivele de tăiere vibrează sau nu sunt bine ascuțite. Rețineți întotdeauna că:
   – Un dispozitiv de tăiere prost ascuțit smulge iarba, ceea ce duce la îngălbenirea gazonului.
   – Un dispozitiv de tăiere destrâns produce vibrații anormale și poate fi periculos.

⚠ ATENȚIE! ***Nu folosiți mașina dacă nu sunteți siguri de eficiența sau gradul de siguranță oferit; apelați fără întârziere un agent/vânzător pentru verificarea sau repararea mașinii.***

5.4 UTILIZAREA MAȘINII

5.4.1 Pornire

Pentru a porni motorul (Fig. 5.7):
– deschideți robinetul de benzină (1) (dacă este instalat) accesibil din locașul roții din spate, de pe stânga;
– aduceți transmisia în punct mort («N») (vezi 4.22);
– decuplați dispozitivele de tăiere (vezi 4.6);
– cuplați frâna de staționare, pe terenurile în pantă;
– în cazul pornirii motorului la rece, acționați starter-ul (vezi 4.2);
– dacă motorul este cald, puneți maneta de accelerare într-o poziție intermediară între «LENT» și «RAPID»;
– introduceți cheia în contact, rotiți-o în poziția «MERS» pentru a alimenta circuitul electric, apoi în poziția «PORNIRE» pentru a demara motorul;
– lăsați cheia după pornirea motorului.

După demararea motorului, aduceți maneta de accelerație în poziția «LENT».

IMPORTANT *Starterul trebuie să fie decuplat cât mai repede posibil, deoarece funcționarea sa cu motorul cald poate arde bujia sau afecta funcționarea motorului.*

OBSERVAȚIE *În caz de dificultăți la pornire, nu insistați forțând motorașul, deoarece se poate descărca bateria și înfunda motorul. Aduceți din nou cheia pe «OPRIRE», așteptați câteva secunde și repetați operația. Dacă anomalia persistă, citiți cap. 7 din manualul de față precum și*

instrucțiunile din manualul motorului.

IMPORTANT *Țineți cont că dispozitivele de protecție împiedică pornirea motorului dacă nu sunt îndeplinite toate condițiile de siguranță (vezi 5.2). În aceste cazuri, după restabilirea condițiilor necesare pornirii, rotiți cheia în poziția de «OPRIRE» înainte de a porni din nou motorul.*

5.4.2 Avansarea și deplasarea mașinii

În timpul deplasării:
– decuplați dispozitivele de tăiere;
– ridicați ansamblul dispozitivelor de tăiere până în punctul maxim (poziția «7»);
– aduceți maneta de accelerare într-o poziție cuprinsă între «LENT» și «RAPID».

Decuplați frâna de staționare și lăsați pedala de frână (vezi 4.21).
Împingeți maneta de reglare a vitezei în direcția «F» până când obțineți viteza dorită, acționând maneta și acceleratorul.

⚠ ATENȚIE! ***Cuplarea tracțiunii se va face numai după modalitățile descrise anterior (vezi 4.22) pentru a evita ca modificarea bruscă să provoace cabrarea mașinii și pierderea controlului asupra ei, mai ales pe terenurile în pantă.***

5.4.3 Frânarea mașinii

Reduceți viteza mașinii reducând numărul de turații ale motorului și apăsați pedala de frână (vezi 4.21) pentru a reduce încă puțin viteza, până când mașina se oprește.
Prin apăsarea pedalei de frână se activează instantaneu revenirea manetei de reglare a vitezei pe poziția «N».

5.4.4 Deplasarea în marșarier

IMPORTANT *Cuplarea marșarierului se face numai de pe loc.*

IMPORTANT *Pentru a putea merge înapoi cu dispozitivele de tăiere cuplate, trebuie să apăsați și să țineți apăsat pedala de pornire (vezi 4.8) pentru a nu cauza oprirea motorului.*

După oprirea mașinii, începeți deplasarea cu spatele împingând maneta de reglare a vitezei în direcția R (vezi 4.22).

5.4.5 Tunderea ierbii (Fig. 5.8)

Pentru a începe operațiile:
– aduceți acceleratorul în poziția «RAPID»;
– ridicați ansamblul dispozitivelor de tăiere până în punctul maxim;
– cuplați dispozitivele de tăiere (vezi 4.6), numai pe covorul de iarbă, evitând să le cuplați pe terenuri înghețate sau cu iarbă foarte mare;
– începeți conducerea mașinii pe gazon în mod gradual, cu mare atenție, după instrucțiunile precedente;
– reglați viteza de deplasare și înălțimea de tăiere (vezi 4.7) în funcție de starea gazonului (înălțimea, densitatea și umiditatea ierbii).

⚠ ATENȚIE! ***Pe terenurile în pantă este necesar să reduceți viteza de înaintare pentru a garanta eficacitatea condițiilor de siguranță (vezi 1C 7-8-9 + 5.5).***

Totuși, este bine să micșorați viteza de fiecare dată când sesizați reducerea turațiilor motorului, deoarece rezultatul operației nu va fi niciodată bun dacă viteza de avansare este excesivă, comparativ cu cantitatea de iarbă.
Adecvarea vitezei la condițiile gazonului se obține gradat, acționând în mod oportun maneta de reglare a vitezei.

Decuplați dispozitivele de tăiere și ridicați acest ansamblu în poziția cea mai înaltă, ori de câte ori este necesar (de ex., în fața unui obstacol).

5.4.6 Golirea sacului de coletare (Fig. 5.8)

OBSERVAȚIE *Golirea sacului de colectare se efectuează numai cu dispozitivele de tăiere decuplate; în caz contrar, motorul se oprește.*

Nu așteptați ca sacul de colectare să se umple prea mult pentru a evita înfundarea canalului de evacuare.

Un semnal acustic vă avertizează când sacul de colectare este plin; în acest caz, trebuie să:
– decuplați dispozitivele de tăiere (vezi 4.6), iar semnalul se întrerupe;
– reduceți turația motorului;
– aduceți în punctul mort (N) (vezi 4.22) și opriți avansul;
– cuplați frâna de staționare pe terenurile în pantă;
– prindeți mânerul posterior și răsturnați sacul de colectare pentru a-l goli.

OBSERVAȚIE *Se poate întâmpla ca, după golirea sacului de colectare, semnalul acustic să se reactiveze în momentul cuplării dispozitivelor de tăiere din cauza resturilor de iarbă rămase pe dispozitivul microîntrerupătorului de semnalare; în acest caz, este suficient să eliminați resturile de iarbă sau să decuplați și imediat după aceea să cuplați din nou dispozitivele de tăiere, pentru a-l face să înceteze.*

5.4.7 Golirea canalului de evacuare

Iarba foarte mare sau umedă ca și viteza de avansare excesivă pot cauza înfundarea canalului de evacuare. În acest caz se recomandă să:
– opriți avansarea mașinii, decuplați dispozitivele de tăiere și opriți motorul;
– scoateți sacul de colectare;
– eliminați iarba acumulată, începând dinspre gura de evacuare a canalului.

⚠ ATENȚIE! ***Operația de mai sus se va face numai cu motorul oprit.***

5.4.8 Încheierea lucrărilor

După ce ați terminat lucrările, decuplați dispozitivele de tăiat, reduceți turația motorului și parcurgeți drumul de întoarcere cu ansamblul dispozitivelor de tăiere ridicat la maxim.

5.4.9 Terminarea sesiunii de lucru

Opriți mașina, aduceți maneta de accelerare în poziția «LENT», opriți motorul rotind cheia în poziția «OPRIRE».
Cu motorul oprit, închideți robinetul (1) rezervorului de benzină (dacă este prevăzut). Fig. 5.9)

⚠ ATENȚIE! ***Pentru a evita refularea flăcării, aduceți acceleratorul în poziția «LENT» timp de 20 secunde, înainte de a opri motorul.***

IMPORTANT *Pentru a menține bateria încărcată, nu lăsați niciodată cheia în poziția de «MERS» dacă motorul nu este în funcțiune.*

5.4.10 Curățarea mașinii

După fiecare utilizare, curățați mașina pe exterior, goliți sacul de colectare și scuturați-l pentru a elimina toate reziduurile de iarbă.
Curățați componentele din plastic ale caroseriei cu un burete îmbibat în apă și detergent, fiind atenți să nu umeziți motorul, componetele electrice și placa electronică de sub bord.

IMPORTANT *Nu folosiți niciodată un jet de aer comprimat sau un detergent puternic pentru a curăța caroseria sau motorul.*

⚠ ATENȚIE! ***Este necesar ca pe partea superioară a ansamblului dispozitivelor de tăiere să nu se acumuleze resturi și reziduuri de iarbă uscată, pentru a menține un nivel optim de eficiență și siguranță a mașinii.***

După fiecare utilizare, efectuați o curățare atentă a ansamblului dispozitivelor de tăiere pentru a îndepărta orice reziduu de iarbă sau resturi.

⚠ ATENȚIE! ***În timpul curățării ansamblului dispozitivelor de tăiere, purtați ochelari de protecție și îndepărtați persoanele sau animalele din zona înconjurătoare.***

a) Spălarea părții interioare a ansamblului dispozitivelor de tăiere și a canalului de evacuare trebuie să fie efectuată pe o suprafață plană, cu:
– sacul de colectare montat;
– operatorul așezat;
– ansamblul dispozitivelor de tăiere adus pe poziția «1»;
– motorul în funcțiune;
– transmisia în punctul mort;
– dispozitivele de tăiere cuplate;

Conectați un furtun de apă pe racordul special (1) și dați drumul la apă. Cuplați dispozitivul de tăiere și lăsați-l să funcționeze în gol câteva minute. (Fig. 5.10)
Scoateți apoi sacul de colectare, goliți-l, clătiți-l și întindeți-l într-un loc aerisit sau la soare pentru a accelera uscarea.

b) Pentru curățarea părții superioare a ansamblului dispozitivelor de tăiere:
– coborâți complet ansamblul dispozitivelor de tăiere (poziția «1»);
– suflați cu un jet de aer comprimat pentru a îndepărta toate reziduurile de iarbă. (Fig. 5.11)

5.4.11 Depozitare pe timp îndelungat

⚠ **Lăsați motorul să se răcească înainte de a depozita mașina.**

Dacă intenționați să nu folosiți mașina mai mult timp (peste o lună) decuplați cablurile bateriei și urmați instrucțiunile specificate în manualul motorului.

Goliți rezervorul de carburant și detașați tubul (1) situat la intrarea în filtrul de benzină, colectând carburantul într-un container adecvat. (Fig. 5.12)
Legați din nou tubul (1) având grijă să repoziționați corect colierul.
Mașina trebuie să fie păstrată în încăperi fără umezeală, ferite de intemperii; dacă este posibil, acoperită cu o husă (vezi 8.5).

IMPORTANT *Bateria va fi păstrată într-un loc răcoros, fără umezeală. Încărcați bateria atât înainte de a depozita mașina pentru mai mult timp (peste o lună), cât și înainte de folosirea mașinii*

după acest interval (vezi 6.3.3)

La reluarea muncii, verificați dacă sunt scurgeri de benzină de pe conducte și tuburi, în jurul robinetului sau al carburatorului.

5.4.12 Dispozitivul de protecție a plăcii

Placa electronică este dotată cu o protecție cu auto-restabilire, care întrerupe circuitul în cazul apariției unei anomalii în sistemul electric. Intervenția provoacă oprirea motorului și este semnalată de stingerea indicatorului luminos

Circuitul de resetează automat după câteva secunde; căutați și eventual eliminați cauzele defecțiunii pentru a evita repetarea situației.

IMPORTANT *Pentru a evita intervenția protecției:*
- *nu inversați polii bateriei;*
- *nu lăsați mașina să funcționeze fără baterie, pentru a nu cauza apariția unei anomalii la regulatorul de încărcare;*
- *fiți atenți să nu cauzați vreun scurtcircuit.*

5.5 UTILIZAREA PE TERENURILE ÎN PANTĂ (Fig. 5.13)

Respectați limitele indicate **(max 10° - 17%).**

⚠ ATENȚIE! ***Pe terenurile în pantă este necesar să demarați mașina cu extremă atenție, pentru a evita cabrarea acesteia. Micșorați viteza mașinii înainte de a vă deplasa pe un teren înclinat, fiind atenți mai ales la coborârea pantelor.***

⚠ PERICOL! ***Nu introduceți niciodată schimbătorul în marșarier pentru a reduce viteza la coborâre: acest lucru ar putea determina pierderea controlului asupra vehiculului, mai ales pe terenuri alunecoase.***

Coborâți pantele cu maneta de reglare a vitezei (vezi 4.22) în poziția „N" pentru a beneficia de efectul frenator al transmisiei hidrostatice și apoi reduceți viteza, dacă este necesar, cu frâna.

5.6 SFATURI UTILE PENTRU OBȚINEREA UNUI GAZON FRUMOS

1. Pentru a avea un gazon frumos, verde și moale, este necesar să tundeți iarba la intervale regulate și fără a o traumatiza. Gazonul poate fi alcătuit din mai multe tipuri de iarbă. Tăind iarba des, ierburile care au multe rădăcini și care formează deci o manta ierboasă solidă cresc; altminteri, dacă tundeți iarba rar, se dezvoltă mai mult buruienile sau alte plante (trifoiul, margaretele, etc).
2. De preferat este să se tundă iarba dacă gazonul este uscat.
3. Dispozitivele de tăiere trebuie să fie în stare bună și bine ascuțite pentru ca tunsul să fie neted și drept (altminteri, vârful se poate îngălbeni).
4. Motorul trebuie să fie utilizat la turația maximă, atât pentru a garanta o operație netă cât și pentru a împinge iarba spre canalul de evacuare.
5. Frecvența cu care tăiați iarba trebuie să fie raportată la creșterea ierbii; evitați intervalele prea lungi.
6. Vara este oportun să țineți iarba mai înaltă, pentru ca terenul să nu e usuce excesiv.
7. Înălțimea ideală a unui gazon bine îngrijit este de 4-5 cm; la o trecere a mașinii nu ar trebui să tundeți mai mult de 1/3 din înălțimea totală.
   Dacă iarba este prea înaltă, se recomandă tăierea ei în două etape: prima etapă, cu dispozitivele de tăiere ridicate la înălțimea maximă și, eventual, pe fâșii înguste de teren; a doua etapă, la înălțimea dorită. (Fig. 5.14)
8. Aspectul gazonului va fi mai plăcut dacă tundeți iarba în ambele direcții, în mod alternativ, la aceeași înălțime. (Fig. 5.15)
9. În cazul în care canalul de evacuare se înfundă cu iarbă, reduceți viteza de avansare, deoarece probabil aceasta este prea mare față de condițiile de lucru; dacă problema persistă, o altă cauză poate fi ascuțirea proastă a dispozitivelor de tăiere sau deformarea marginii aripioarelor.
10. Fiți foarte atenți când tundeți iarba din jurul tufișurilor sau marginilor trotuarelor joase care pot modifica paralelismul și deteriora marginea ansamblului dispozitielor de tăiere, precum și dispozitivele de tăiere.

6. ÎNTREȚINERE

6.1 INSTRUCȚIUNI DE SIGURANȚĂ

⚠ ATENȚIE! ***Trebuie să contactați imediat vânzătorul de la care ați achiziționat mașina sau un centru specializat dacă observați probleme de funcționare a:***
- ***frânei,***
- ***cuplării și opririi dispozitivelor de tăiere,***
- ***cuplării tracțiunii de înaintare sau de marșarier.***

6.2 ACCES LA MOTOR (Fig. 6.1)

Rabatând carterul motorului (1) aveți acces la motor și la ansamblurile mecanice de dedesubt. Pentru a deschide carterul, efectuați următoa-

rele:
– așezați mașina pe o suprafață plană, ridicați ansamblul dispozitivelor de tăiere la înălțimea maximă și introduceți dedesubt niște distanțiere (2) de circa 65 - 70 mm pentru a susține masa în timpul operațiilor succesive.
– aduceți maneta de deblocare a transmisiei în poziția CUPLATĂ (vezi 4.23) deoarece este necesar ca frâna să fie acționată pentru a garanta mobilitatea manetei de reglare a vitezei, așa cum este necesar
– scoateți sacul de colectare;
– deșurubați bușonul manetei (3) și aduceți maneta pe poziția «R»;
– deschideți capacul de acces (4) și deșurubați piulița (5) de fixare, cu o cheie de 13 mm
– lăsați maneta (6) astfel încât ansamblul dispozitivelor de tăiere să se sprijine pe distanțiere; țineți maneta puțin înclinată lateral pentru a nu rămâne prinsă în crestăturile de oprire, prindeți baza scaunului (7) și rabatați carterul motorului.

În momentul închiderii carterului:
– verificați amplasarea corectă a canalului de evacuare (8) pe suportul (9) și sprijinirea acestuia pe șina din dreapta
– aduceți maneta (3) în poziția «R» și puneți la loc carterul (1) având grijă la fantele manetelor (3) și (6)
– introduceți mai întâi maneta (6) în locaș, apoi maneta (3) și coborâți carterul fiind atentă să centrați șurubul de fixare.

⚠ ATENȚIE! ***După ce ați coborât carterul, controlați dacă:***
– ***gura canalului de evacuare (8) intră corect pe orificiu de descărcare posterioară (10) și se sprijină bine pe suport (11).***

Apoi:
– strângeți bine piulița de fixare (5)
– aduceți maneta (6) în poziția “7” având grijă să intre pe crestătura de oprire
– îndepărtați distanțierele (2) și montați la loc mânerul (3) și capacul de acces (4).

6.3 ÎNTREȚINERE CURENTĂ

Tabelul de mai jos are scopul de a vă ajuta să păstrați eficiența și siguranța mașinii dvs. Aici sunt indicate principalele intervenții de întreținere și intervalele de execuție pentru fiecare din ele.

Căsuțele din dreptul acestora, vă permit să notați data sau numărul de ore de funcționare, la care intervenția a fost efectuată.

Intervenție		perio-dicitate (Ore)	Executat la (data, ore funcț.)							
1.	**MAȘINĂ**									
1.1	Verificarea fixării și ascuțirii dispozitivelor de tăiere [3]	25								
1.2	Înlocuirea dispozitivelor de tăiere [3]	100								
1.3	Verificarea curelei de transmisie [3]	25								
1.4	Înlocuirea curelei de transmisie [32) 3]	–								
1.5	Verificarea curelei de transmisie și a dispozitivelor de tăiere [3]	25								
1.6	Înlocuirea curelei de transmisie și a dispozitivelor de tăiere [2) 3]	–								
1.7	Control și reglare frână [3]	25								
1.8	Control și reglare tracțiune [3]	25								
1.9	Verificarea cuplării și a frânei dispozitivului de tăiere [3]	25								
1.10	Control fixare componente	25								
1.11	Lubrifiere generală [4]	25								
1.12	Verificați furtunul de combustibil și înlocuiți-l dacă este necesar [3].	la fiecare doi ani								

Intervenție		perio-dicitate (Ore)	Executat la (data, ore funcț.)							
2.	**MOTOR** [1]									
2.1	Înlocuire ulei de motor	…								
2.2	Control și curățare filtru aer	…								
2.3	Înlocuire filtru aer	…								
2.4	Control filtru benzină	…								
2.5	Înlocuire filtru benzină	…								
2.6	Control și curățare contacte bujie	…								
2.7	Înlocuirea bujiei	…								

[1] Citiți manualul motorului pentru a vedea lista completă și modalitatea de execuție a tuturor intervențiilor.
[2] Contactați vânzătorul la primele semne care indică o defecțiune.
[3] Operația respectivă se va efectua de către vânzătorul de la care ați achiziționat mașina sau la un centru specializat.
[4] Lubrifierea generală ar trebui să fie efectuată înainte de fiecare depozitare pe timp îndelungat a mașinii.

6.3.1 Motor (Fig. 6.2)

Urmați toate instrucțiunile precizate în manualul motorului.
Evacuarea uleiului de motor se face cu ajutorul siringii din dotare (2), după ce ați desfăcut dopul de umplere (1).

Montați tubul (2) pe siringa (3) și introduceți-o complet în orificiu; trageți tot uleiul de motor, ținând cont de faptul că golirea completă a rezervorului necesită repetarea operațiilor de mai multe ori.

6.3.2 Axul posterior

Este un ansamblu sigilat care nu necesită nicio intervenție de întreținere, fiind furnizat cu o cantitate de lubrifiant „pe viață" (acesta nu trebuie să fie nici înlocuit nici completat).

6.3.3 Bateria (Fig. 6.3)

Este extrem de important să întrețineți bateria în mod minuțios, pentru a-i garanta o durată mare de folosință.
Bateria mașinii dvs trebuie să fie încărcată în mod obligatoriu:
– înainte de a utiliza mașina prima dată după cumpărare;
– înainte de depozitarea mașinii pe o perioadă de timp îndelungată;
– înainte de a utiliza mașina, după o perioadă lungă de nefolosire.

Citiți și respectați strict procedura de încărcare descrisă în manualul bateriei. Dacă nu se respectă procedura sau nu se încarcă bateria, componentele bateriei se pot deteriora în mod ireparabil.
Bateriile descărcate trebuie să fie încărcate cât mai repede posibil.

IMPORTANT *Încărcarea se va face cu un aparat cu tensiune constantă. Alte sisteme de încărcare pot deteriora bateria în mod ireparabil.*
Mașina este dotată cu un conector (1) de încărcare, de legat la conectorul corespunzător de pe aparatul de încărcat bateria furnizat împreună cu mașina (dacă este prevăzut) sau disponibil la cerere (vezi 8.2).

IMPORTANT *Acest conector trebuie să fie utilizat numai pentru legarea bateriei la aparatul de încărcat pentru întreținere prevăzut de Fabricant. Pentru folosirea sa:*
– *urmați indicațiile din manualul de instrucțiuni;*
– *urmați indicațiile din manualul de instrucțiuni al bateriei.*

6.3.4 Gresarea (fig. 6.4)

La 100 de ore de funcționare, gresați:
– știfturile direcției, cu cele două gresoare (1);

– articulația manetei de comandă, cu ajutorul gresorului (2) accesibil prin trapa de la baza scaunului.

6.4 INTERVENȚII ASUPRA MAȘINII

6.4.1 Alinierea ansamblului dispozitivelor de tăiere (Fig. 6.5)

Buna reglare a ansamblului dispozitivelor de tăiere este un factor esențial pentru a obține un gazon tuns în mod uniform.
În caz de tăiere neregulată, controlați presiunea aerului în pneuri.
Dacă acest aspect, nu este suficient pentru a obține o tăiere uniformă, contactați agentul/vânzătorul de la care ați achiziționat mașina, pentru reglarea alinierii ansamblului dispozitivelor de tăiere.

6.4.2 Înlocuirea roților (Fig. 6.6)

Cu mașina așezată pe suprafață plană, puneți mai multe distanțiere sub elementul portant al șasiului, aproape de roata de înlocuit.
Roțile sunt fixate cu un inel elastic (1) care poate fi îndepărtat cu o șurubelniță.

OBSERVAȚIE *În cazul înlocuirii uneia sau ambelor roți posterioare, asigurați-vă că eventuale diferențe ale diametrului extern nu depășesc 8-10 mm; în caz contrar, pentru a evita tăieri neregulate, este necesară reglarea alinierii mesei de tăiere.*

IMPORTANT *Înainte de a monta o roată, ungeți bine axul cu grăsime. Poziționați corect inelul elastic (1) și rondela de sprijin (2).*

6.4.3 Repararea sau înlocuirea pneurilor

Fiecare înlocuire sau reparație a unui pneu – în urma unei pene – trebuie să fie executate la un atelier specializat, conform procedurii adecvate.

6.4.4 Înlocuirea unui fuzibil (Fig. 6.7)

Sulla macchina sono previsti alcuni fusibili (1), di diversa portata, le cui funzioni e caratteristiche sono le seguenti:
Pe mașină există mai multe fuzibile (1) cu amperaj diferit, care au următoarele roluri și caracteristici:
– Fuzibil de 10 A = furnizează protecția circuitelor generale și de putere ale plăcii electronice; intervenția acestora determină oprirea mașinii și stingerea indicatorului luminos de pe bord.
– Fuzibil de 25 A = furnizează protecția circuitului de încărcare; intervenția lor determină diminuarea treptată a sarcinii bateriei și dificultăți la pornirea succesivă.

Cu motor Honda:

– Fuzibil de 10 A = furnizează protecția circuitelor generale și de putere ale plăcii electronice; intervenția acestora determină oprirea mașinii și stingerea indicatoru lui luminos de pe bord.
– Fuzibil de 25 A = furnizează protecția circuitului de încărcare; intervenția lor determină diminuarea treptată a sarcinii bateriei și dificultăți la pornirea succesivă.
– Fuzibil T-6,3 A (Întârziat) (2) = furnizează protecția circuitelor generale și de putere ale plăcii electronice; intervenția acestora determină oprirea mașinii și stingerea indicatorului luminos de pe bord.

Amperajul unui fuzibil este indicat pe fuzibil.

IMPORTANT *Un fuzibil ars trebuie să fie înlocuit imediat cu unul similar ca tipologie și amperaj; a nu se folosi niciodată un fuzibil cu amperaj diferit.*

Dacă nu reușiți să eliminați cauzele, apelați agentul/vânzătorul de la care ați achiziționat mașina.

6.4.5 Înlocuirea lămpii (dacă este instalată) (Fig. 6.8)

Becul (18W) este de tip baionetă și este introdus în suport, care se detașează rotindu-l în sens antiorar, cu un clește.

6.4.6 Demontarea, înlocuirea și remontarea dispozitivelor de tăiere

⚠ ATENȚIE! ***Purtați întotdeauna mănuși de protecție pentru a manipula dispozitivele de tăiere.***

⚠ ATENȚIE! ***Înlocuiți întotdeauna dispozitivele de tăiere deteriorate sau îndoite, și nu încercați să le reparați! UTILIZAȚI ÎNTOTDEAUNA DISPOZITIVE DE TĂIERE ORIGINALE.***

Pe această mașină se vor folosi dispozitive de tăiere pe care este indicat codul din tabelul de la pagina ii.

Datorită faptului că produsul este în continuă evoluție, dispozitivele de tăiere de mai sus vor putea fi înlocuite, în timp, cu altele având caracteristici de interschimbare și siguranță similare.

7. GHID DE DEPISTARE A ANOMALIILOR

INCONVENIENT	CAUZĂ POSIBILĂ	REMEDIU
1. Cu cheia pe «PORNIRE», indicatorul rămâne stins	Protecția plăcii electronice a intervenit din cauza: – baterie conectată incorect – inversarea polarității bateriei – greutății incerte – baterie complet descărcată – fuzibil ars – fișă umedă	Puneți cheia în poziția «OPRIRE» și depistați cauzele defecțiunii: – verificați legăturile (vezi 3.2) – verificați legăturile (vezi 3.2) – verificați legăturile (vezi 3.2) – reîncărcați bateria (vezi 6.3.3) – înlocuiți rezistența (10 A) (vezi 6.4.4) – uscați cu aer călduț
2. Cu cheia pe «PORNIRE», bordul se aprinde dar motorașul de acționare nu se învârte	– lipsește semnalul de aprobare pentru pornire	– verificați dacă au fost respectate toate condițiile de pornire (vezi 5.2.a)
3. Cu cheia pe PORNIRE, bordul se aprinde dar motorașul de acționare nu se învârte	– baterie alimentată insuficient – fuzibil de încărcare – disfuncție releu de acționare	– reîncărcați bateria (vezi 6.2.3) – înlocuiți rezistența (25 A) (vezi 6.4.4) – contactați vânzătorul
4. Cu cheia pe «PORNIRE» motorașul se rotește, dar nu pornește motorul	– baterie alimentată insuficient – lipsa alimentării cu benzină – defect de aprindere	– reîncărcați bateria (vezi 6.3.3) – verificați nivelul din rezervor (vezi 5.3.3) – deschideți robinetul (dacă este prevăzut) (vezi 5.4.1) – verificați filtrul de benzină – verificați fixarea capacului bujiei – verificați curățarea și distanța corectă dintre electrozi
5. Pornirea este dificilă sau motorul nu funcționează corect	– probleme de carburare	– curățați sau înlocuiți filtrul de aer – curățați cada carburatorului – goliți rezervorul și introduceți benzină curată – verificați și eventual înlocuiți filtrul de benzină
6. Randamentul motorului în timpul tunderii ierbii se reduce	– viteză de avans ridicată în raport cu înălțimea de tăiere	– reduceți viteza de avans și/sau măriți înălțimea de tăiere (vezi 5.4.5)
7. Motorul se oprește în timpul sesiunii de lucru, iar indicatorul emite un semnal luminos intermitent	Protecția plăcii electronice a intervenit din cauza: – intervenția dispozitivelor de protecție	Puneți cheia în poziția «OPRIRE» și depistați cauzele defecțiunii: – verificați dacă au fost respectate toate condițiile de pornire (vezi 5.2.b)
8. Motorul se oprește iar indicatorul luminos se stinge	Protecția plăcii electronice a intervenit din cauza: – bateriei descărcate – supratensiunii cauzate de regulatorul de încărcare – bateriei legate incorect	Puneți cheia în poziția «OPRIRE» și depistați cauzele defecțiunii: – reîncărcați bateria (vezi 6.3.3) – apelați un Centru de Asistență autorizat – verificați legăturile bateriei (vezi 3.2)
9. Motorul se oprește iar indicatorul luminos rămâne aprins	– problemelor apărute la motor	– apelați un Centru de Asistență autorizat
10. Dispozitivele de tăiere nu se cuplează sau nu se opresc imediat în momentul decuplării	– probleme la sistemul de cuplare	– contactați vânzătorul

INCONVENIENT	CAUZĂ POSIBILĂ	REMEDIU
11. Iarba nu se taie uniform, iar colectarea nu este eficientă	– paralelism incorect al ansamblului dispozitivelor de tăiere – decuplați dispozitivele de tăiere – viteză de avans ridicată față de înălțimea de tăiere a ierbii – viteză de avans ridicată față de înălțimea de tăiere a ierbii – înfundarea canalului	– verificați presiunea pneurilor (vezi 5.3.2) – realineați ansamblul dispozitivelor de tăiere față de teren (vezi 6.4.1) – contactați vânzătorul – reduceți viteza de avans și/sau măriți înălțimea ansamblului dispozitivelor de tăiere (vezi 5.4.5) – așteptați ca iarba să fie uscată – extrageți sacul de colectare și goliți canalul (vezi 5.4.7)
12. Vibrație anormală în timpul funcționării	– ansamblul dispozitivelor de tăiere este înfundat cu iarbă – dispozitivele de tăiere sunt neechilibrate sau destrânse – elemente de fixare slăbite	– curățați ansamblul dispozitivelor de tăiere (vezi 5.4.10) – contactați vânzătorul – verificați și strângeți șuruburile de fixare ale motorului și șasiului
13. Frânează slab sau în mod ineficace	– sistemul de frânare nu este reglat corect	– contactați vânzătorul
14. Avansare neregulată, tracțiune insuficientă la urcare sau mașina tinde să cabreze	– probleme la curea sau la dispozitivul de cuplare	– contactați vânzătorul
15. Cu motorul în funcțiune, dacă se apasă pedala de tracțiune, mașina nu se deplasează	– maneta de eliberare pe poziția «B»	– aduceți-o pe poz. «A» (vezi 4.23)
16. Mașina începe să vibreze în mod neobișnuit	– daune sau părți slăbite	– opriți mașina și deconectați cablul bujiei – verificați eventualele defecțiuni – verificați dacă există părți care nu sunt strânse bine și strângeți-le – efectuați verificările, înlocuirile sau reparațiile la un centru specializat

Dacă nu reușiți să rezolvați inconvenientele, chiar după executarea operațiilor de mai sus, apelați agetul sau vânzătorul de la care ați achiziționat mașina.

⚠ ATENȚIE! ***Nu încercați să faceți nicio reparație importantă fără a avea cunoștințele tehnice și aparaturile /utilajele necesare. Orice intervenție, dacă este executată prost, atrage după sine anularea garanției și încetarea responsabilității Fabricantului.***

8. ACCESORII

8.1

- ÎNCĂRCĂTOR DE BATERIE DE ÎNTREȚINERE (Fig. 8.1 nr. 41)

Permite păstrarea nivelului de încărcare a bateriei și eficiența sa pe perioadele de nefolosire, garantând o încărcare optimă și o mai mare durată de viață a bateriei.

- KIT PENTRU „MULCHING" (Fig. 8.1 nr. 42)

Mărunțește iarba tăiată și o lasă pe gazon; se folosește în locul sacului de colectare.

- PRELATĂ PENTRU ACOPERIRE (Fig. 8.1 nr. 43)

Protejează mașina de praf pe durata depozitării.

RU

ВНИМАНИЕ: ПРЕЖДЕ ЧЕМ ПОЛЬЗОВАТЬСЯ ОБОРУДОВАНИЕМ, ВНИМАТЕЛЬНО ПРОЧТИТЕ ЗТО РУКОВОДСТВО ПО ЭКСПЛУАТАЦИИ. Сохранить для будущего использования.

Информацию о двигателе и батарее можно найти в соответствующих руководствах по эксплуатации.

ОГЛАВЛЕНИЕ

1. ПРАВИЛА ТЕХНИКИ БЕЗОПАСНОСТИ 1
2. ОЗНАКОМЛЕНИЕ С МАШИНОЙ 5
3. РАСПАКОВКА И МОНТАЖ 7
4. СРЕДСТВА И ПРИБОРЫ УПРАВЛЕНИЯ 9
5. ПРАВИЛА ЭКСПЛУАТАЦИИ 10
   - 5.1 Рекомендации для обеспечения безопасности 10
   - 5.2 Критерии срабатывания защитных устройств 10
   - 5.3 Подготовительные операции перед началом работы 11
   - 5.4 Использование машины 12
   - 5.5 Использование на наклонных участках 14
   - 5.6 Несколько советов по поддержанию газона в хорошем состоянии 15
6. ТЕХНИЧЕСКОЕ ОБСЛУЖИВАНИЕ 15
   - 6.1 Рекомендации для обеспечения безопасности 15
   - 6.2 Доступ к двигателю 15
   - 6.3 Плановое техническое обслуживание 16
   - 6.4 Операции по техническому уходу за машиной 18
7. РУКОВОДСТВО ПО ВЫЯВЛЕНИЮ НЕПОЛАДОК 19
8. ОБОРУДОВАНИЕ 21

КАК СЛЕДУЕТ ЧИТАТЬ ЭТО РУКОВОДСТВО

В тексте этого руководства отдельные параграфы, содержащие особенно важную информацию о технике безопасности или принципах работы устройства, выделены следующим образом:

ПРИМЕЧАНИЕ *или* **ВАЖНО**

Содержит уточнения или другую ранее упомянутую информацию во избежание поломки машины или нанесения ущерба.

⚠ ВНИМАНИЕ! ***В случае несоблюдения имеется опасность получения телесных повреждений оператором или третьими лицами.***

⚠ ОПАСНОСТЬ! ***В случае несоблюдения имеется опасность получения тяжких телесных повреждений с летальным исходом оператором или третьими лицами.***

В руководстве описаны различные модели машины, главные отличия между которыми заключаются в следующем:
– некоторые компоненты и дополнительное оборудование не всегда доступны в определенных регионах сбыта;
– особая оснастка.

Символ "➲" указывает на конкретные эксплуатационные характеристики, за ним следует указание модели.

ПРИМЕЧАНИЕ *Обозначения "передний", "задний", "справа" и "слева" указываются относительно сидящего оператора. (Рис. 1.1)*

ВАЖНО *Указания по эксплуатации и обслуживанию двигателя и батареи, которые не изложены в настоящем руководстве, можно найти в специальных руководствах по эксплуатации, которые являются неотъемлемой частью поставляемой документации.*

1. ПРАВИЛА БЕЗОПАСНОСТИ обязательные к соблюдению

А) ОБУЧЕНИЕ

1) ВНИМАНИЕ! Перед использованием машины внимательно прочитайте указания. Ознакомьтесь с органами управления и надлежащим использованием машины. Научитесь быстро останавливать двигатель. Несоблюдение мер предосторожности и рекомендаций может привести к пожарам и/или нанесению серьезного ущерба. Храните все описания мер предосторожности и указаний для использования в будущем.
2) Ни в коем случае не разрешайте пользоваться машиной детям или лицам, недостаточно хорошо знакомым с правилами обращения с ней. Местное законодательство может устанавливать минимальный возраст пользователя.
3) Ни в коем случае не используйте машину, если вблизи находятся люди, особенно дети, или животные.
4) Никогда не используйте машину, если пользователь устал, плохо себя чувствует или находится под воздействием лекарств,

наркотиков, алкоголя или веществ, снижающих скорость рефлексов и внимание.
5) Помните, что оператор или пользователь несет ответственность за несчастные случаи или ущерб, нанесенный другим лицам или их имуществу. Пользователь несет ответственность за оценку потенциальных рисков на участке, на котором он работает, кроме того, он должен принять все меры предосторожности, чтобы обеспечить свою безопасность и безопасность окружающих, в особенности на склонах, неровных, скользких или неустойчивых поверхностях.
6) Если вы намерены передать или одолжить машину другим лицам, удостоверьтесь, что они ознакомились с указаниями по эксплуатации, изложенными в настоящем руководстве.
7) Не возите на машине детей или других пассажиров, потому что они могут упасть и получить серьезные травмы, а также повлиять на безопасность управления машиной.
8) Лицо, управляющее машиной, должно строго соблюдать предписания по управлению и в особенности:
– Не отвлекаться и должным образом сконцентрироваться на работе;
– Принимать во внимание, что при потере контроля над машиной, скользящей по наклонной поверхности, использование тормоза будет бесполезным. Ниже перечислены основные причины потери контроля:
  • Недостаточное сцепление между колесами и поверхностью;
  • Слишком высокая скорость;
  • Недостаточное торможение;
  • Машина не соответствует цели использования;
  • Незнание, как различные поверхности, особенно наклонные, влияют на поведение машины;
  • Неправильная эксплуатация в качестве тягача.
9) Машина оснащена рядом микровыключателей и предохранительных устройств, которые ни в коем случае нельзя вскрывать или снимать, в противном случае гарантия станет недействительной, а изготовитель не будет нести никакой ответственности за последствия. Перед использованием машины всегда проверяйте, что все предохранительные устройства исправны.

B) ПОДГОТОВИТЕЛЬНЫЕ ОПЕРАЦИИ

1) Во время работы на машине всегда надевайте прочную рабочую обувь на нескользящей подошве и длинные брюки. Не запускайте машину босиком или в открытых сандалиях. Не рекомендуется надевать цепочки, браслеты и широкую одежду, шнурки и галстуки. Соберите длинные волосы. Всегда надевайте защитные наушники.
2) Внимательно осмотрите рабочий участок и уберите все, что может быть отброшено машиной, либо повредить режущий узел и двигатель (камни, ветки, проволоку, кости и т.д.).
3) ВНИМАНИЕ: ОПАСНОСТЬ! Бензин легко воспламеняется.
– Храните топливо в специальных канистрах;
– Заливайте топливо через воронку только на открытом воздухе и не курите при этой операции, и никогда не курите при обращении с топливом;
– Заливайте топливо перед запуском двигателя; не добавляйте бензин и не снимайте пробку бака, когда двигатель работает или пока он горячий;
– Если бензин разлился, не запускайте двигатель, уберите машину с места утечки и принимайте меры по предупреждению возгорания до тех пор, пока топливо не испарится и его пары не рассеются;
– Всегда устанавливайте на место и хорошо закручивайте пробки бака и канистры с бензином.
4) Замените неисправные глушители.
5) Перед работой проведите общий осмотр машины, в частности:
проверьте внешний вид режущего приспособления и удостоверьтесь, что винты и режущий узел не изношены и не повреждены. Замените поврежденные или изношенные режущие приспособления и винты всем блоком для сохранения балансировки. Если потребуется ремонт, он должен быть выполнен только в специализированном сервисном центре.
6) Периодически проверяйте состояние батареи. Замените ее в случае повреждения ее оболочки, крышки или выводов.
7) До начала работы следует всегда устанавливать защиту на выходе (контейнер для сбора травы, защиту бокового выброса или защиту заднего выброса).

C) ПРИ ЭКСПЛУАТАЦИИ

1) Не включайте двигатель в закрытом пространстве, где может скопиться опасный угарный газ. Запуск должен производиться на улице или в хорошо проветриваемом месте. Не забывайте о том, что выхлопные газы двигателя токсичны.
2) Работайте только при дневном свете или при хорошем искусственном освещении, в условиях хорошей видимости. На рабочем участке не должно быть взрослых людей,

детей и животных.
3) Если возможно, избегайте работы на мокрой траве. Избегайте работы под дождем или если близится гроза. Не используйте машину в плохую погоду, особенно если возможны молнии.
4) Перед запуском двигателя отключите режущее приспособление или отбор мощности, установите трансмиссионный привод в нейтральное положение.
5) Будьте особенно внимательны, приближаясь к препятствиям, которые могут ограничить видимость.
6) Включайте стояночный тормоз, когда паркуете машину.
7) Машина не должна использоваться на газонах с уклоном более 10° (17%), независимо от направления движения.
8) Помните, что нет «безопасных» склонов. При перемещении по наклонным газонам необходимо быть особенно внимательными. Во избежание опрокидывания или потери контроля над машиной:
– При подъеме или спуске не останавливайтесь и не начинайте движение резко;
– Плавно включайте привод и всегда держите трансмиссию включенной, особенно при спуске;
– На наклонных поверхностях и на крутых поворотах скорость необходимо снизить;
– Обращайте внимание на подъемы, канавы и скрытые опасности;
– Никогда не косите поперек склона. По наклонным газонам необходимо перемещаться вверх/вниз и ни в коем случае не поперек склона, соблюдая особую осторожность при изменении направления, чтобы расположенные выше колеса не столкнулись с препятствиями (камни, ветки, корни и т.д.), что может привести к боковому скольжению, опрокидыванию или потере контроля над машиной.
9) Снижайте скорость перед любым изменением направления движения на наклонных участках, а также всегда включайте стояночный тормоз перед тем, как оставить машину без присмотра.
10) Соблюдайте осторожность, работая рядом с обрывами, канавами и берегами водоемов. Машина может опрокинуться, если одно из колес переедет через их край или если край обвалится.
11) Будьте предельно осторожны при движении и работе задним ходом. При движении задним ходом смотрите назад до и во время движения, чтобы убедиться в отсутствии препятствий.
12) Отключите режущее приспособление или отбор мощности, если требуется пересечь зоны без растительности, транспортировать газонокосилку к месту работы и обратно или перенести режущий узел в более высокое место.
13) Когда вы работаете на машине рядом с дорогой, учитывайте потенциальное присутствие других транспортных средств.
14) ВНИМАНИЕ! Машина не предназначена для использования на дорогах общего пользования. Ее использование (согласно правилам дорожного движения) разрешено только на частной территории, отделенной от дорожного движения.
15) Никогда не используйте машину, если ее защитные приспособления повреждены, или не установлены контейнер для сбора травы, защита бокового выброса или защита заднего выброса.
16) Не приближайте руки и ноги к вращающимся частям и не помещайте их под ними. Всегда держитесь на расстоянии от отверстия для выброса.
17) Не оставляйте машину с включенным двигателем на участке с высокой травой, чтобы не создавать риск возникновения пожара.
18) При использовании дополнительного оборудования никогда не направляйте канал выброса на людей.
19) Используйте только дополнительное оборудование, утвержденное изготовителем машины.
20) Не используйте машину, если дополнительное оборудование/инструмент не установлены в предусмотренных местах.
21) Будьте осторожны, когда используется контейнер для сбора травы или дополнительное оборудование, которые могут нарушить устойчивость машины, в частности, под уклоном.
22) Не изменяйте регулировок двигателя и не выводите двигатель на слишком высокий режим оборотов.
23) Не прикасайтесь к частям двигателя, которые нагреваются во время работы. Риск ожогов.
24) Отключите режущее приспособление или отбор мощности, установите трансмиссию в нейтральное положение и включите стояночный тормоз, выключите двигатель и извлеките ключ (удостоверьтесь, что все подвижные узлы полностью остановились):
– Каждый раз, когда машина остается без присмотра или прежде чем покинуть водительское место:
– Перед устранением причин блокировки или устранением засорения выбросного канала;
– До того, как приступить к проверке, чистке или обслуживанию машины;
– После удара о посторонний предмет. Про-

верьте, не была ли повреждена машина и проведите необходимый ремонт до того, как снова ей пользоваться.

25) Отключите режущее приспособление или отбор мощности, выключите двигатель (удостоверьтесь, что все подвижные узлы полностью остановились):
– Перед заправкой топливом;
– Когда вы снимаете или устанавливаете контейнер для сбора травы;
– Каждый раз, когда вы снимаете или устанавливаете боковой желоб для выброса.
– Перед регулировкой высоты скашиваемой травы, если эту операцию нельзя выполнить с водительского места.

26) Отключайте режущее приспособление или отбор мощности во время транспортировки и всегда, когда они не используются.

27) Снизьте обороты перед остановкой двигателя. Перекройте подачу топлива по окончании работы, следуя инструкциям в руководстве.

28) Быть осторожными при работе с режущими узлами, включающими более одного режущего приспособления, поскольку вращение одного режущего приспособления может вызвать вращение других.

29) ВНИМАНИЕ – В случае поломок или аварий во время работы незамедлительно выключите двигатель и уберите машину, чтобы она не нанесла еще больший ущерб; если произошел несчастный случай и оператор или третьи лица получили травмы, незамедлительно примите меры по помощи пострадавшим, наиболее подходящие в конкретной ситуации, и обратитесь в медицинское учреждение для необходимого лечения. Тщательно удалите материал, который может нанести ущерб или травмы людям и животным, которые могут его не заметить.

30) ВНИМАНИЕ – Значения уровня шума и вибрации, указанные в настоящем руководстве, являются максимальными рабочими значениями машины. Использование несбалансированного режущего приспособления, слишком высокая скорость, отсутствие технического обслуживания существенно влияют на уровень шума и вибрацию. Следовательно, необходимо принять профилактические меры для устранения возможного ущерба, вызванного высоким уровнем шума и вибрационными нагрузками; выполнять обслуживание машины, надевать противошумные наушники, делать перерывы во время работы.

D) ТЕХОБСЛУЖИВАНИЕ И ХРАНЕНИЕ



Дайте двигателю остыть перед тем, как поместить машину на хранение.



Работающие двигатели выделяют тепло, и глушитель может сильно нагреваться.
Во избежание риска возгорания дайте двигателю и глушителю полностью остыть перед тем, как убирать их на хранение.
А также удалите скопившийся вокруг глушителя мусор, например, листья, траву и сухую растительность.

1) ВНИМАНИЕ! – Извлекайте ключ и читайте соответствующие инструкции перед выполнением каких-либо операций по чистке или техобслуживанию. Во всех ситуациях, где присутствует риск для рук, надевайте подходящую одежду и защитные перчатки.

2) ВНИМАНИЕ! – Никогда не используйте машину с износившимися или поврежденными частями. Поврежденные и износившиеся детали всегда необходимо заменять, они не подлежат ремонту. Используйте только оригинальные запчасти: использование неоригинальных и/или неправильно установленных запасных частей может снизить уровень безопасности машины, вызвать несчастные случаи или травмы, а также снимает с изготовителя ответственность за эти обстоятельства.

3) Все операции по техническому обслуживанию и регулировке, не описанные в данном руководстве, должны быть выполнены через вашего дистрибьютора или в специализированном сервисном центре, располагающим подготовленным персоналом и оборудованием, необходимыми для правильного выполнения работы и поддержания первоначального уровня безопасности машины. Операции, выполненные в неподходящих для этого структурах или неквалифицированными людьми, приводят к аннулированию всех видов гарантии и снимают с изготовителя всю ответственность и обязательства.

4) После каждого использования извлекайте ключ и проверяйте наличие возможных повреждений.

5) Следите за тем, чтобы гайки и винты были затянуты, для уверенности в том, что машина всегда безопасна при работе. Регулярное техобслуживание чрезвычайно важно для надежности и поддержания эксплуатационных характеристик на нужном уровне.

6) Регулярно проверяйте, что винты режущего приспособления правильно завинчены.
7) Надевайте защитные перчатки при любых действиях с режущими приспособлениями, при их демонтаже или монтаже.
8) Выполняйте балансировку режущих приспособлений при их заточке. Все выполняемые на режущих приспособлениях операции (демонтаж, заточка, балансировка, монтаж и/или замена) являются сложными и требуют специальных навыков, помимо использования соответствующего инструмента; в целях безопасности, они должны всегда выполняться в специализированном сервисном центре.
9) Регулярно проверяйте исправность тормозов. Важно выполнять обслуживание тормозов и при необходимости ремонтировать их.
10) Часто проверяйте состояние защиты бокового выброса, защиты заднего выброса, контейнера для сбора травы и воздухозаборной решетки. Если они повреждены, замените их.
11) Если наклейки с указаниями и предупредительными сообщениями повреждены, замените их.
12) Если машину необходимо поместить на хранение или оставить без присмотра, опустите режущий узел.
13) Храните машину вне досягаемости детей.
14) Не ставьте машину с бензином в баке в помещение, где испарения бензина могут вступить в контакт с пламенем, искрой или источником сильного тепла.
15) Дайте остыть двигателю перед перемещением машины в какое-либо помещение.
16) Для предотвращения опасности возгорания очистите двигатель, глушитель, отсек батареи и зону хранения бензина от остатков травы, листьев или излишков смазки. Опорожните контейнер для сбора травы и не оставляйте емкости со скошенной травой внутри помещений.
17) Для предотвращения опасности возгорания регулярно удостоверяйтесь в отсутствии утечек масла и/или топлива.
18) Если бак нужно опорожнить, выполняйте эту операцию на открытом воздухе и при остывшем двигателе.
19) Никогда не оставляйте ключи вставленными, либо в месте, доступном для детей или для других лиц, не способных управлять машиной. Перед проведением любого обслуживания всегда извлекайте ключ.

E) ТРАНСПОРТИРОВКА

1) ВНИМАНИЕ! Если машину необходимо транспортировать на грузовике или прицепе, пользуйтесь специальными платформами с соответствующей грузоподъемностью, шириной и длиной. Погрузите машину с выключенным двигателем, без водителя и исключительно толканием, привлекая соответствующее количество людей. Во время транспортировки закройте кран подачи бензина (если он предусмотрен), опустите режущий узел или дополнительное оборудование, включите стояночный тормоз и должным образом закрепите машину на транспортном средстве при помощи тросов или цепей.

F) ОХРАНА ОКРУЖАЮЩЕЙ СРЕДЫ

1) Охрана окружающей среды должна являться существенным и первоочередным аспектом при пользовании машиной, во благо человеческого общества и окружающей среды, в которой мы живем. Старайтесь не беспокоить окружающих.
2) Строго соблюдайте местные нормы по утилизации упаковки, масел, бензина, фильтров, поврежденных частей или любых элементов со значительным влиянием на окружающую среду; эти отходы не должны выбрасываться с бытовым мусором, а собираться отдельно и передаваться в специальные центры сбора отходов, выполняющие их переработку.
3) Строго соблюдайте действующие на местном уровне правила по вывозу отходов работы.
4) После завершения срока службы машины не выбрасывайте ее, а обратитесь в центр сбора отходов в соответствии с действующим местным законодательством.

2. ОЗНАКОМЛЕНИЕ С МАШИНОЙ

2.1 ОПИСАНИЕ МАШИНЫ И ОБЛАСТИ ЕЕ ПРИМЕНЕНИЯ

Данная машина является садовым оборудованием, и, в частности, ездовой косилкой с водителем.
Машина оснащена двигателем, который приводит в действие режущее приспособление, защищенное картером, а также узел трансмиссии, обеспечивающий перемещение машины.

Оператор ведет машину и управляет ее основными органами управления, всегда сидя на месте водителя.

Защитные приспособления, установленные на машине, обеспечивают останов двигателя и режущего приспособления в течение нескольких секунд, если действия оператора не соответствуют предусмотренным условиям безопасности.

Предусмотренная эксплуатация

Эта машина разработана и изготовлена для стрижки газона.
Использование специального дополнительного оборудования, предусмотренного изготовителем в качестве оригинальной оснастки или приобретаемого отдельно, позволяет выполнять эту работу в различных режимах, описанных в данном руководстве или в инструкциях к отдельным дополнительным устройствам.

Аналогично, применение дополнительного оборудования (если это предусмотрено изготовителем) может расширить предусмотренную область применения и добавить дополнительные функции, в соответствии с ограничениями и условиями, изложенными в инструкциях дополнительного оборудования.

Тип пользователя

Данная машина предназначена для широкого потребителя, для непрофессионального применения. Эта машина предназначена для любительского применения.

Неправильное использование

Любое другое использование, отличное от вышеупомянутого, может создать опасность и причинить ущерб людям и/или имуществу. Входит в понятие неправильного использования (в качестве примера, но не ограничиваясь этими случаями):
– использовать машину для перемещения по нестабильному, скользкому, заледенелому, каменистому или неровному грунту, по лужам или заболоченным местам, не позволяющим произвести оценку консистенции грунта;
– приводить в действие режущее приспособление на нетравянистых участках;
– использовать машину для сбора листьев или отходов.

Ненадлежащее использование машины влечет за собой утрату силы гарантии и снимает с изготовителя всю ответственность, возлагая на пользователя ответственность за издержки в случае порчи имущества, получения травм или нанесения ущерба третьим лицам.

2.2 ИДЕНТИФИКАЦИОННЫЙ ЯРЛЫК И СОСТАВНЫЕ ЧАСТИ МАШИНЫ (см.рисунки на стр. ii)

1. Уровень звуковой мощности
2. Знак соответствия директиве CE
3. Год изготовления
4. Мощность и рабочая скорость двигателя
5. Тип машины
6. Заводской номер
7. Вес изделия без топлива в кг
8. Наименование и адрес изготовителя
9. Тип трансмиссии (если он указан)
10. Код изделия

Образец декларации соответствия находится на предпоследней странице руководства.



/___/___/___/___/___/___/___/___/

Напишите здесь заводской номер вашей машины (6)

Сразу после покупки машины занесите ее идентификационные данные (3 - 5 - 6) в специальные поля на последней странице руководства.

Машина состоит из нескольких основных составных частей, которые выполняют следующие функции:

11. Режущий узел: картер, в котором находятся вращающиеся режущие приспособления.
12. Режущие приспособления: это элементы, предназначенные для кошения травы; расположенные на конце ребра способствуют направлению скошенной травы в канал выброса.
13. Канал выброса: это соединительный элемент между режущим узлом и контейнером для сбора травы.
14. Контейнер для сбора травы: кроме сбора скошенной травы он выполняет также предохранительную функцию, поскольку предотвращает выброс собранных режущими приспособлениями предметов на большое расстояние.
15. Двигатель: обеспечивает как движение режущих приспособлений, так и привод колес; его характеристики и правила эксплуатации описаны в отдельном руководстве.

16. **Батарея:** обеспечивает электроэнергию для запуска двигателя; ее характеристики и правила эксплуатации описаны в отдельном руководстве.
17. **Сиденье водителя:** это рабочее место оператора, оно оснащено датчиком, распознающим его присутствие, который необходим для работы предохранительных устройств.
18. **Ярлыки с предписаниями и информацией по безопасности:** они напоминают об основных предписаниях, необходимых для работы в условиях безопасности.
19. **Смотровой люк:** чтобы облегчить доступ к свечи, крану подачи бензина и крепежной гайке покрытия двигателя.
20. **Воздухозаборная решетка:** способствует притоку воздуха к внутренней части режущего узла и препятствует выбросу посторонних предметов из передней части.

2.3 ПРАВИЛА БЕЗОПАСНОСТИ

При пользовании газонокосилкой следует соблюдать осторожность. Чтобы вам об этом напомнить, на машине имеются ярлыки с пиктограммами, которые призывают соблюдать основные меры предосторожности. Эти ярлыки являются неотъемлемой частью машины. Если какой-нибудь ярлык отклеится или станет нечитаемым, свяжитесь с представителем магазина, в котором вы приобрели машину, чтобы заменить ярлык. Их значение поясняется ниже.

31. **Внимание:** Перед использованием машины прочитайте указания.
32. **Внимание:** Перед выполнением каких-либо операций по техобслуживанию или ремонту извлеките ключ и прочитайте указания.
33. **Опасность! Выброс предметов:** Никогда не используйте машину, если на ее выпускном отверстии не установлено защитное приспособление!
34. **Опасность!** Выброс предметов: Не допускайте нахождения посторонних лиц рядом.
35. **Опасность!** Опрокидывание машины: Не используйте машину на участках с уклоном более 10°.
36. **Опасность! Увечья:** Убедитесь, что пока двигатель включен, дети находятся на расстоянии от машины.
37. **Опасность порезов.** Подвижные режущие приспособления. Не вставляйте руки или ноги внутрь выемки для режущих приспособлений.
38. **Внимание!** Держитесь на расстоянии от горячих поверхностей.
39. **Во избежание травм, вызванных волочением при помощи ремней:** Не запускайте машину, если не установлены защитные приспособления. Не находитесь вблизи ремней.

ПРИМЕЧАНИЕ *ПРИМЕЧАНИЕ Рисунки, относящиеся к тексту главы 3 и последующих глав находятся на странице iii и последующих страницах данного руководства.*

3. РАСПАКОВКА И МОНТАЖ

В связи со складированием и транспортировкой некоторые составные части машины не собираются непосредственно на заводе, их необходимо собрать после удаления упаковочного материала, согласно следующим указаниям.

ВАЖНО *При поставке в машине отсутствуют моторное масло и бензин. Перед запуском двигателя заправьте его согласно указаниям, изложенным в руководстве по эксплуатации двигателя.*

⚠ ВНИМАНИЕ! ***Распаковка и завершение монтажа должны выполняться на твердой и ровной поверхности, где достаточно места для перемещения машины и ее упаковки, всегда пользуясь соответствующими инструментами.***

3.1 РАСПАКОВКА

При удалении упаковочного материала будьте внимательны, чтобы не потерять небольшие детали и комплектующие, и не повредить режущий узел при опускании машины с базового поддона.
Стандартное содержание упаковки:
- сама машина;
- руль;
- сиденье;
- удлинитель рычага включения режущего приспособления
- покрытие приборного щитка;
- втулка рулевой колонки;
- составные части контейнера для сбора травы;
- шприц для слива моторного масла.
- папка с руководством по эксплуатации, документами и комплект винтов, в состав которого входят также 2 ключа зажигания

и один запасной предохранитель номиналом 10 A (6,3 A для двигателя Honda).

ПРИМЕЧАНИЕ *Чтобы не повредить режущий узел, установите его в самое высокое положение и будьте максимально внимательны при опускании машины с базового поддона.*

Для упрощения опускания машины с поддона и перемещения машины, установите рычаг разблокировки задней трансмиссии в положение «B» (см. 4.23).

Утилизация упаковки должна производиться в соответствии с действующими местными нормами.

3.2 УСТАНОВКА И ПОДСОЕДИНЕНИЕ БАТАРЕИ (Рис. 3.1)

Снять переднюю крышку (1), подняв ее за нижнюю часть.
Подсоедините три красных кабеля (3) к положительному полюсу (+) и три черных кабеля (4) к отрицательному полюсу (–) при помощи поставляемых винтов, выполняя действия в указанном порядке.

Вновь установить переднюю крышку (1), правильно вставив два язычка (2) в соответствующие гнезда и нажав на нижнюю часть до щелчка.

Подзарядите аккумулятор, следуя указаниям Фирмы-изготовителя аккумулятора.

ВАЖНО *Чтобы не допустить срабатывания защиты электронной платы, ни в коем случае не запускайте двигатель до завершения полной зарядки!*

⚠ ВНИМАНИЕ! ***Придерживайтесь указаний Изготовителя аккумулятора, относящихся к правилам безопасности при обращении с ним и к его утилизации.***

3.3 УСТАНОВКА ПРИБОРНОГО ЩИТКА И РУЛЯ (Рис. 3.2)

• Рис. 3.2.a
Расположите машину на ровной поверхности и выровняйте передние колеса.
Установить втулку (3) на рулевую колонку (2), стараясь, чтобы штифт (1) был правильно вставлен в гнездо втулки.
Установить крышку приборного щитка (5), правильно вставив до щелчка все крепления в соответствующие гнезда.
Установите руль (6) на втулку (3) стараясь, чтобы его спицы были повернуты к сиденью.
Закрепить руль при помощи винтов (7), входящих в комплект, в указанной последовательности.
Установить крышку приборного щитка (8), вставив до щелчка три крепления в соответствующие гнезда.

• Рис. 3.2.b
Расположить машину на ровной поверхности и выровнять положение передних колес.
Установить втулку (3) на рулевую колонку (2), чтобы штифт (1) был правильно вставлен в гнездо втулки.
Установить втулку (4) на рулевую колонку (3)
Установить проставку (5) внутрь втулки (4)
Установить крышку приборного щитка (6), правильно вставив до щелчка все крепления в соответствующие гнезда.
Установить руль (F) на втулку (4), чтобы спицы были повернуты к сиденью. Закрепить руль при помощи винтов (H, G) в комплекте, в указанной последовательности.
Установить крышку руля (I), завинтив три винта (L).

3.4 МОНТАЖ УДЛИНИТЕЛЯ РЫЧАГА ВКЛЮЧЕНИЯ РЕЖУЩЕГО ПРИСПОСОБЛЕНИЯ (Рис. 3.3)

Установить удлинитель (1) на рычаг (2), повернув его таким образом, чтобы два установочных винта (3) были повернуты к задней части машины, а затем затянуть до упора два установочных винта (3).

3.5 МОНТАЖ ПОДВИЖНОГО ПОКРЫТИЯ

Установить подвижное покрытие согласно приложенным инструкциям.

3.6 МОНТАЖ СИДЕНЬЯ (Рис. 3.4)

Установите сиденье (1) на пластину (2) при помощи винтов (3).

3.7 МОНТАЖ КОНТЕЙНЕРА ДЛЯ СБОРА ТРАВЫ (Рис. 3.5)

Первым делом установить раму, прикрепив верхнюю часть (1), которая включает отверстие, к нижней части (2) при помощи винтов и гаек, находящихся в оснастке (3), действуя в указанном порядке.

Установить угловые пластины (4) и (5) соблюдая правую (R↑) и левую (L↑) ориентацию, и прикрепить их к раме при помощи четырех самонарезающих винтов (6).

Вставить раму в таком составе в полотняный кожух, следя за правильным расположением вдоль периметра основания. Прицепить все пластмассовые профили к трубкам рамы при помощи отвертки (7).
Вставить ручку (8) в отверстия покрытия (9), прикрепить все к раме при помощи винтов (10) в указанном порядке и завершить монтаж установкой четырех передних и задних саморезов (11).
В последнюю очередь, при помощи винтов и гаек (13), входящих в оснастку, установить крепежную распорку (12) под рамой таким образом, чтобы плоская часть была обращена к полотну, действуя в указанном порядке.

3.8 МОНТАЖ БОРТОВ РЕЖУЩЕГО УЗЛА (Рис. 3.6)

Установить два боковых борта, правый (1) и левый (2), в соответствии с направлением монтажа и закрепить их винтами (3) и гайками (4), входящими в комплектацию.

4. СРЕДСТВА И ПРИБОРЫ УПРАВЛЕНИЯ

4.1 РУЛЬ УПРАВЛЕНИЯ (Рис. 4.1 №1)

Управляет поворотом передних колес.

4.2 РЫЧАГ УПРАВЛЕНИЯ ДРОССЕЛЕМ (Рис. 4.1 №2)

Регулирует число оборотов двигателя. Положения, отмеченные на табличке, указаны ниже:

«СТАРТЕР» при холодном запуске

«МЕДЛЕННО» минимальный режим двигателя

«БЫСТРО» максимальный режим двигателя

– Положение «СТАРТЕР» вызывает обогащение смеси, его следует использовать только при запуске холодного двигателя и в течение строго необходимого промежутка времени.
– Во время перемещения с одного места на другое установите рычаг в положение между «МЕДЛЕННО» и «БЫСТРО».
– Во время кошения травы установите рычаг в положение «БЫСТРО».

4.3 РЫЧАГ СТОЯНОЧНОГО ТОРМОЗА (Рис. 4.1 №3)

Стояночный тормоз препятствует движению машины после ее парковки. У рычага включения имеется два положения:

«**A**» = Тормоз не включен
«**B**» = Тормоз включен

– Чтобы включить стояночный тормоз, нажмите до конца педаль (4.21) и установите рычаг в положение «B»; после того, как вы уберете ногу с педали, он останется заблокированным в нижнем положении.
– Чтобы выключить стояночный тормоз, нажмите педаль (4.21), и рычаг вернется в положение «A».

4.4 КЛЮЧЕВОЙ ПЕРЕКЛЮЧАТЕЛЬ (Рис. 4.1 №4)

У этого ключевого переключателя имеется четыре положения:

«ОСТАНОВ» все выключено;

«ВКЛЮЧЕНИЕ ФАР»;

«ХОД» все устройства подключены;

«ПУСК» включает стартер.

– При отпускании ключа, установленного в положение «ПУСК», он автоматически вернется в положение «ХОД».
– После запуска двигателя, включение фар (если они предусмотрены), происходит поворотом ключа в положение «ВКЛЮЧЕНИЕ ФАР».
– для выключения фар повернуть ключ в положение «ХОД».

4.5 ИНДИКАТОРНАЯ ЛАМПОЧКА И СИГНАЛЬНЫЕ УСТРОЙСТВА (Рис. 4.1 №5)

Эта лампочка загорается, когда ключ (4.4) находится в положении «ХОД» и продолжает гореть во время работы.
– Если она мигает, то это означает, что нет разрешения на запуск двигателя (см. 5.2).
– Звуковой сигнал при включенном режущем приспособлении оповещает о том, что контейнер для сбора травы полный (см. 5.3.6).

4.6 УПРАВЛЕНИЕ ВКЛЮЧЕНИЕМ И ТОРМОЗОМ РЕЖУЩИХ ПРИСПОСОБЛЕНИЙ (Рис. 4.1 №6)

У этого рычага имеется два положения, указанные на табличке:

Положение «**A**» = Режущие приспособления отключены

Положение «**B**» = Режущие приспособления включены

– Если при включении режущих приспособлений не соблюдаются предусмотренные меры безопасности, двигатель выключается и его нельзя запустить (см. 5.2).
– При отключении режущих приспособлений (Поз. «A»), одновременно включается тормоз, который за несколько секунд останавливает их вращение.

4.7 РЫЧАГ РЕГУЛИРОВКИ ВЫСОТЫ КОШЕНИЯ (Рис. 4.1 №7)

У этого рычага имеется семь положений, обозначенных на табличке от «1» до «7», которые соответствуют стольким же значениям высоты кошения травы от 3 до 8 см. Для того, чтобы перевести рычаг из одного положения в другое, требуется переместить рычаг в сторону и установить его на одну из остановочных меток.

4.8 ПЕДАЛЬ РАЗРЕШЕНИЯ СКАШИВАНИЯ НА ЗАДНЕМ ХОДУ (Рис. 4.1 №8)

При удержании педали в выжатом состоянии можно выполнять движение задним ходом с подключенными режущими приспособлениями, не вызвав останова двигателя.

4.21 ПЕДАЛЬ ТОРМОЗА (Рис. 4.2 №21)

Эта педаль включает тормоз задних колес.

4.22 РЫЧАГ РЕГУЛИРОВАНИЯ СКОРОСТИ (Рис. 4.2 №22)

Функцией этого рычага является включение тяги колес и модулирование скорости машины, как при движении вперед, так и назад.

– Скорость машины при движении вперед постепенно увеличивается при перемещении рычага в направлении «F»; задний ход включается при перемещении рычага в направлении «R».
– Возврат в нейтральное положение «N» происходит автоматически при воздействии на педаль тормоза (4.21), либо может быть выполнен вручную без воздействия на педаль.

ВАЖНО *Рычаг блокируется в положении «N» при включении стояночного тормоза (3) и нельзя менять его положение до тех пор, пока не будет отключен тормоз и отпущена педаль.*

4.23 РЫЧАГ РАЗБЛОКИРОВАНИЯ ГИДРОСТАТИЧЕСКОЙ ТРАНСМИССИИ (Рис. 4.2 №23)

У этого рычага имеется два положения, указанных на табличке:

«**A**» = Трансмиссия включена: используется во всех режимах работы, в режиме хода и кошения;
«**B**» = Трансмиссия разблокирована: существенно уменьшает усилие, необходимое для перемещения машины вручную **при выключенном двигателе.**

ВАЖНО *Чтобы избежать повреждения узла трансмиссии, при проведении этой операции двигатель должен быть выключен, а рычаг (4.22) должен находиться в положении «N».*

5. ПРАВИЛА ЭКСПЛУАТАЦИИ

5.1 РЕКОМЕНДАЦИИ ДЛЯ ОБЕСПЕЧЕНИЯ БЕЗОПАСНОСТИ

⚠ ВНИМАНИЕ! ***Если машину главным образом планируется использовать на склонах (никогда не более 10°), рекомендуется установить противовесы (поставляются по требованию (см.8.1) под поперечину передних колес, чтобы повысить стабильность передней части и уменьшить риск опрокидывания***

ВАЖНО *Все обозначения, относящиеся к расположению органов управления, объяснены в главе 4.*

5.2 КРИТЕРИИ СРАБАТЫВАНИЯ ЗАЩИТНЫХ УСТРОЙСТВ

Предохранительные устройства действуют согласно двум критериям:
– редотвратить запуск двигателя, если не удовлетворяются все условия безопасной работы;

– выключить двигатель, если не выполняется хоть одно условие безопасной работы.

a) Для запуска двигателя в любом случае необходимо, чтобы:
– трансмиссия была в «нейтральном» положении;
– режущие приспособления должны быть отключены;
– оператор должен сидеть;

b) Двигатель выключается, если:
– оператор покидает сиденье;
– поднимается контейнер для сбора травы, не отключая режущих приспособлений;
– включен стояночный тормоз без отключения режущих приспособлений;
– включается режущее приспособление без монтажа контейнера для сбора травы;
– включить стояночный тормоз без отключения режущего приспособления.
– приводится в действие рычаг тяги (см. 4.22) с включенным стояночным тормозом.

5.3 ПОДГОТОВИТЕЛЬНЫЕ ОПЕРАЦИИ ПЕРЕД НАЧАЛОМ РАБОТЫ

Перед началом работы необходимо выполнить несколько проверок и операций, чтобы обеспечить эффективную работу в условиях максимальной безопасности.

5.3.1 Регулировка сиденья (Рис. 5.1)

Чтобы изменить положение сиденья, необходимо ослабить четыре крепежных винта (1) и переместить сиденье вдоль опорных направляющих.

После того, как будет найдено нужное положение, затяните до конца четыре винта (1).

5.3.2 Давление в шинах (Рис. 5.2)

Правильное давление в шинах является важным условием для обеспечения полного выравнивания режущего узла и, таким образом, для равномерной стрижки газона.

Отвинтите защитные колпачки и подсоедините клапаны к источнику сжатого воздуха, оснащенному манометром и отрегулируйте давление в соответствии с указанными величинами.

5.3.3 Заправка маслом и бензинома

ПРИМЕЧАНИЕ *Тип масла и бензина, которые необходимо использовать, указаны в руководстве по эксплуатации двигателя.*

Для доступа к щупу контроля уровня масла необходимо перевернуть сиденье и открыть расположенное ниже окошко.

При выключенном двигателе проверьте уровень моторного масла: согласно точным указаниям, изложенным в руководстве двигателя, уровень должен находиться между отметками MIN и MAX на щупе для контроля уровня масла. (Рис. 5.3)

Заполните топливо, используя воронку, и следя за тем, чтобы бак не был заполнен до краев. (Рис. 5.4)

⚠ ОПАСНОСТЬ! ***Во время заправки маслом двигатель должен быть выключен, заливка должна производиться на улице или в хорошо проветриваемом месте. Не забывайте о том, что испарения бензина являются воспламеняющимися! НЕ ПРИБЛИЖАЙТЕ ПЛАМЯ К ЗАПРАВОЧНОМУ ОТВЕРСТИЮ БАКА, ЧТОБЫ ПРОВЕРИТЬ ЕГО СОДЕРЖИМОЕ, И НЕ КУРИТЕ ВО ВРЕМЯ ЗАЛИВКИ.***

ВАЖНО *Не проливайте бензин на пластмассовые детали, чтобы не повредить их. Если бензин все же пролился, незамедлительно промойте участок водой. Гарантия не распространяется на повреждения пластмассовых деталей корпуса или двигателя, вызванные бензином.*

5.3.4 Монтаж защиты на выпускное отверстие (контейнер для сбора травы)

⚠ ВНИМАНИЕ! ***Никогда не используйте машину, если на ее выпускном отверстии не установлено защитное приспособление!***

Поднимите подвижное покрытие (1) и закрепите контейнер для сбора травы, вставив два пальца шарнира (2) в щели двух опор (3) (Рис. 5.5).

5.3.5 Проверка безопасности и эффективности работы машины

1. Проверьте, что предохранительные

устройства работают, как указано (см. 5.2).
2. Удостоверьтесь в исправной работе тормоза.
3. Не приступайте к кошению, если режущие приспособления вибрируют или если у вас возникли сомнения в их заточке; всегда помните, что:
   – Плохо заточенное режущее приспособление выдирает траву и приводит к пожелтению газона.
   – Ослабленное режущее приспособление приводит к возникновению вибрации и может создать опасную ситуацию.

⚠ ВНИМАНИЕ! ***Не используйте машину, если вы не уверены в эффективности ее работы и в ее безопасности, и незамедлительно обратитесь к вашему дистрибьютору для проведения необходимых проверок или ремонта.***

5.4 ИСПОЛЬЗОВАНИЕ МАШИНЫ

5.4.1 Пуск

Чтобы запустить двигатель (Рис. 5.7):
– открыть кран подачи бензина (1) (если он предусмотрен), доступ к которому находится в отсеке заднего левого колеса;
– установить трансмиссию в нейтральное положение («N») (см. 4.12 или 4.22);
– отключите режущие приспособления (см. 4.6);
– если поверхность наклонная, включите стояночный тормоз;
– в случае холодного запуска привести в действие воздушную заслонку карбюратора (см. 4.2);
– в случае если двигатель уже разогрет, достаточно установить рычаг в положение, расположенное между «МЕДЛЕННО» и «БЫСТРО»;
– вставьте ключ, поверните его в положение «ХОД», чтобы включить электрическую цепь, после чего поверните его в положение «ПУСК», чтобы запустить двигатель;
– после того, как запуск произошел, отпустите ключ.

После запуска двигателя установите рычаг управления дросселем в положение «МЕДЛЕННО».

ВАЖНО *Как только двигатель начнет равномерно работать, воздушную заслонку карбюратора необходимо отключить; если она используется при разогретом двигателе, может засориться свеча, что вызовет неравномерную работу двигателя.*

ПРИМЕЧАНИЕ *В случае возникновения трудностей при запуске, не держите электрический стартер длительное время включенным, чтобы не разрядить батарею и не залить топливом свечу и цилиндр двигателя. Поверните ключ в положение «ОСТАНОВ», подождите несколько секунд и повторите операцию. Если эта неисправность не исчезает, прочитайте главу «7» настоящего руководства и руководство по эксплуатации двигателя.*

ВАЖНО *Помните, что предохранительные устройства препятствуют запуску двигателя, если не удовлетворяются условия безопасной работы (см. 5.2). В этих случаях, после восстановления условий, удовлетворяющих запуску, до осуществления повторного запуска двигателя, ключ необходимо установить в положение «ОСТАНОВ».*

5.4.2 Передний ход и транспортировка

Во время транспортировки:
– отключите режущие приспособления;
– установите режущий узел на максимальную высоту (положение «7»);
– установите рычаг управления дросселем в положение между «МЕДЛЕННО» и «БЫСТРО».

Отключите стояночный тормоз и отпустите педаль тормоза (см. 4.21).
Переместить рычаг регулирования скорости в направлении «F» и увеличить скорость до желаемой, воздействуя надлежащим образом на рычаг и на акселератор.

⚠ ВНИМАНИЕ! ***Включение привода должно выполняться, как описано выше (см. 4.22), чтобы избежать запрокидывания или потери контроля над машиной из-за слишком резкого включения, особенно на склонах.***

5.4.3 Торможение

Прежде всего, сбавьте скорость машины, уменьшив обороты двигателя, после чего нажмите педаль тормоза (см. 4.21), чтобы продолжать уменьшать скорость, пока машина не остановится.
После нажатия педали тормоза автоматически включается возврат рычага регулирования скорости в положение «N».

5.4.4 Задний ход

ВАЖНО *Задний ход всегда включается из неподвижного состояния машины.*

ВАЖНО *Для того чтобы выполнять движение задним ходом с подключенными режущими приспособлениями, необходимо нажать и не отпускать педаль разрешения (см. 4.8). Это позволит избежать останова двигателя.*

После останова машины начинайте включение заднего хода, перемещая рычаг регулирования скорости в направлении «R» (см. 4.22).

5.4.5 Скашивание травы

Чтобы начать кошение:
- установите рычаг управления дросселем в положение «БЫСТРО»;
- установите режущий узел на максимальную высоту;
- включайте режущие приспособления (см. 4.6) только на газоне, избегайте их включения на гравийном грунте или на очень высокой траве;
- начинайте осторожное и постепенное продвижение по травяному покрову, как уже было указано выше
- отрегулируйте скорость продвижения и высоту скашивания (см. 4.7) в соответствии с состоянием газона (высота, плотность и влажность травы).

⚠ ВНИМАНИЕ! ***При кошении на наклонных участках необходимо снизить скорость, чтобы обеспечить безопасные условия работы (см. 1С 7-8-9 + 5.5).***

Скорость необходимо уменьшать каждый раз, когда чувствуется снижение оборотов двигателя. Имейте в виду, что если скорость передвижения слишком высокая по сравнению с количеством травы, которую необходимо скосить, то качество скашивания никогда не будет высоким.

Корректировка скорости по состоянию газона осуществляется постепенно и плавно путем надлежащего воздействия на рычаг регулирования скорости.

Каждый раз, когда необходимо преодолеть препятствие, отключайте режущие приспособления и устанавливайте режущий узел в самое высокое положение.

5.4.6 Опорожнение контейнера для сбора травы (Рис. 5.8)

ПРИМЕЧАНИЕ *При опорожнении контейнера для сбора травы режущие приспособления должны быть отключены; в противном случае двигатель остановится.*

Не допускайте переполнения контейнера для сбора травы, чтобы избежать засорения выбросного канала.
Звуковой сигнал оповещает о наполнении контейнера для сбора травы, в этом случае:
- отключите режущие приспособления (см. 4.6) и сигнал прервется;
- снизьте число оборотов двигателя;
- установите нейтральную передачу (N) (см. 4.22) и прекратите продвижение;
- включайте стояночный тормоз, если машина находится на склоне;
- ухватиться за заднюю ручку и откинуть контейнер для сбора травы, чтобы его опорожнить.

ПРИМЕЧАНИЕ *Может случиться так, что после опорожнения контейнера для сбора травы, при включении сцепления режущих приспособлений вновь включится звуковой сигнал из-за остатков травы на щупе сигнального микрореле; в этом случае достаточно удалить оставшуюся траву или отключить и сразу же повторно включить сцепление режущих приспособлений, чтобы сигнал выключился.*

5.4.7 Опорожнение выбросного канала

Скашивание очень высокой или влажной травы при слишком высокой скорости продвижения может привести к засорению выбросного канала. В случае засорения необходимо:
- остановить машину, отключить режущие приспособления и остановить двигатель;
- снять контейнер для сбора травы;
- удалить скопившуюся траву, работая со стороны выходного отверстия канала.

⚠ ВНИМАНИЕ! ***При выполнении этой операции двигатель всегда должен быть выключен.***

5.4.8 Завершение кошения

После завершения скашивания отключите режущие приспособления, снизьте число оборотов двигателя и вернитесь назад, подняв режущий узел в максимально высокое положение.

5.4.9 Завершение работы

Остановите машину, установите рычаг управления дросселем в положение «МЕДЛЕННО» и выключите двигатель, повернув ключ в положение «ОСТАНОВ».
При выключенном двигателе закройте кран подачи бензина (1) (если он предусмотрен). (Рис. 5.9).

⚠ ВНИМАНИЕ! ***Чтобы избежать обратного удара, перед остановкой двигателя приблизительно на 20 секунд установите рычаг управления дросселем в положение «МЕДЛЕННО».***

ВАЖНО *Чтобы сохранить зарядку батареи, не оставляйте ключ в положении "ХОД", если двигатель не включен.*

5.4.10 Чистка машины

После каждого использования чистите машину снаружи, опорожняйте контейнер для сбора травы и потрясите его, чтобы очистить от остатков травы и земли.
Промывайте пластмассовые части кузова губкой, смоченной водой и моющим средством, действуя очень осторожно, чтобы не замочить двигатель, детали электрооборудования и электронную плату, установленную под приборной доской.

ВАЖНО *При мойке кузова и двигателя никогда не используйте пистолеты для подачи воды под давлением и агрессивные жидкости!*

⚠ ВНИМАНИЕ! ***В целях поддержания оптимального уровня эффективности и безопасности машины, необходимо, чтобы на верхней части режущего узла не снапливались засохшие комки земли и травы.***

После каждого пользования машиной тщательно чистите режущий узел для удаления всех остатков травы или засохшей земли.

⚠ ВНИМАНИЕ! ***Во время чистки режущего узла пользуйтесь защитными очками и работайте на расстоянии от людей и животных***

a) Промывку внутренней части режущего узла и выбросного канала необходимо осуществлять на твердой поверхности в следующих условиях:
– установленный контейнер для сбора травы;
– оператор должен сидеть на месте;
– установите режущий узел в положение «1»;
– двигатель должен работать;
– трансмиссия должна быть в нейтральном положении;
– режущие приспособления должны быть включены.

Подсоедините трубку подачи воды к специальному соединению (1) и включите воду. Включите режущее приспособление, чтобы оно вращалось в течение нескольких минут. (Рис. 5.10)

После этого снимите контейнер для сбора травы, опорожните его, промойте и положите его в место, где он сможет быстро высохнуть.

b) Для очистки верхней части режущего узла:
– полностью опустите режущий узел (положение «1»);
– продуть потоком сжатого воздуха для удаления всех остатков травы. (Рис. 5.11)

5.4.11 Хранение и длительный простой

⚠ **Дайте двигателю остыть перед тем, как поместить машину на хранение.**

Если предполагается не пользоваться машиной в течение длительного времени (более 1 месяца), отключите кабели батареи и следуйте указаниям, изложенным в руководстве по эксплуатации двигателя.

Опорожнить топливный бак, отсоединив трубку (1) расположенную на входе бензофильтра, собирая топливо в соответствующую емкость. (Рис. 5.12)
Подсоедините трубку (1), следя за правильностью установки хомутика.

Поместите машину в сухое место, защищенное от погодного воздействия и, если возможно, накройте ее чехлом (см. 8.5).

ВАЖНО *Батарею необходимо хранить в прохладном и сухом месте. Каждый раз перед длительным простоем (более 1 месяца) заряжайте батарею, а также зарядите ее перед возобновлением работы (см. 6.3.3).*

При возобновлении работы удостоверьтесь, что на трубках, кране и карбюраторе нет утечек бензина.

5.4.12 Защитное устройство платы

Электронная плата снабжена самовосстанавливающейся защитой, которая размыкает цепь в случае сбоев электрооборудования; срабатывание устройства приводит к остановке двигателя, лампочка при этом гаснет.

Цепь автоматически восстанавливается через несколько секунд; найдите и устраните причины сбоя, чтобы избежать повторения отключения.

ВАЖНО *Чтобы избежать срабатывания защиты:*

- *не меняйте полярность батареи на обратную;*
- *не работайте на машине без батареи, чтобы не произошел сбой в работе регулятора зарядки;*
- *будьте внимательны, чтобы не создать короткое замыкание.*

5.5 ИСПОЛЬЗОВАНИЕ НА НАКЛОННЫХ УЧАСТКАХ (Рис. 5.13)

Необходимо соблюдать указанные ограничения **(max 10° - 17).**

⚠ ВНИМАНИЕ! ***На наклонных участках движение вперед необходимо начинать особо осторожно, чтобы избежать опрокидывания машины. Снизить скорость передвижения при приближении к наклонному участку, особенно при спуске.***

⚠ ОПАСНОСТЬ! ***Ни в коем случае не включайте задний ход, чтобы снизить скорость спуска: это может привести к потере контроля над машиной, особенно на скользких участках.***

При спуске рычаг регулирования скорости (см. 4.22) должен находиться в положении «N» (чтобы воспользоваться тормозящим эффектом гидростатической трансмиссии) и скорость нужно еще более уменьшить, если необходимо, при помощи тормоза.

5.6 НЕСКОЛЬКО СОВЕТОВ ПО ПОДДЕРЖАНИЮ ГАЗОНА В ХОРОШЕМ СОСТОЯНИИ

1. Чтобы поддерживать хороший внешний вид газона, а также, чтобы он был зеленый и мягкий, его необходимо регулярно косить, не повреждая при этом траву. На газоне могут расти различные виды травы. При частом кошении быстрее растет трава с большим количеством корней, образующая плотный травяной покров; если же, наоборот, кошение производится не так часто, большее распространение получает высокая и дикая трава (клевер, ромашки и т.д.).
2. Всегда предпочтительней косить траву, когда газон сухой.
3. Режущие приспособления должны быть целыми и хорошо заточенными, чтобы скашивание проходило правильно и из-за неровного среза не пожелтели бы концы травы.
4. Двигатель необходимо использовать в максимальном режиме оборотов, как для того, чтобы обеспечить правильное скашивание, так и для того, чтобы скошенную траву с достаточной силой направить наружу через выбросной канал.
5. Периодичность стрижки должна соответствовать росту травы, не допуская слишком сильного вырастания травы между одним скашиванием и другим.
6. В теплое и сухое время года рекомендуется поддерживать немного более высокую траву, чтобы уменьшить высыхание почвы.
7. Оптимальная высота травы ухоженного газона составляет 4-5 см, при одном скашивании не следует срезать более одной трети от общей высоты. Если трава очень высокая, скашивание лучше осуществить в два приема с интервалом в один день; при первой стрижке режущие приспособления должны быть на максимальной высоте и желательно уменьшить ширину полосы скашиваемой травы, а при второй – режущие приспособления следует установить на желаемый уровень. (Рис. 5.14)
8. Внешний вид газона будет лучше, если скашивание осуществляется попеременно в двух направлениях. (Рис. 5.15)
9. Если канал засоряется травой, лучше снизить скорость продвижения, поскольку она может быть слишком большой относительно состояния газона; если проблема не решилась, ее причиной могут быть плохо заточенные режущие приспособления или деформированный профиль ребер.
10. Будьте особенно внимательны при скашивании вблизи кустарников и низких бордюрных камней, которые могут нарушить параллельность и повредить край режущего уза и режущие приспособления.

6. ТЕХНИЧЕСКОЕ ОБСЛУЖИВАНИЕ

6.1 РЕКОМЕНДАЦИИ ДЛЯ ОБЕСПЕЧЕНИЯ БЕЗОПАСНОСТИ

⚠ ВНИМАНИЕ! ***Необходимо немедленно обратиться к дистрибьютору или в специализированный сервисный центр, если будут выявлены сбои в работе***
- ***тормоза,***
- ***включения и выключения режущих приспособлений,***
- ***включения привода при движении вперед или назад.***

6.2 ДОСТУП К ДВИГАТЕЛЮ (Рис. 6.1)

Доступ к двигателю и к механическим узлам, находящимся под покрытием двигателя, осуществляется путем опрокидывания покрытия (1).

Для выполнения этого действия необходимо:
- расположить машину на ровном полу, установить режущий узел в наиболее высокое положение и поместить прокладки (2) толщиной приблизительно 65-70 мм под его край, чтобы он опирался на них во время выполнения последующих действий;
- установите рычаг разблокирования трансмиссионного привода в положение “ВКЛЮЧЕНО” (см. 4.23), поскольку, чтобы рычаг регулирования скорости мог двигаться надлежащим образом, стояночный тормоз должен быть выключен;
- снять контейнер для сбора травы;
- отвинтить рукоятку рычага (3) и перевести рычаг в положение «R»;
- открыть дверцу для доступа (4) и отвинтить крепежную гайку (5) ключом на 13 мм;
- отпустить рычаг (6) таким образом, чтобы режущий узел опирался на прокладки, рычаг должен быть сдвинут в сторону, чтобы не застрять ни в одной из остановочных меток, захватить основание сиденья (7) и опрокинуть покрытие назад.

В момент закрытия:
- удостовериться, что выбросной канал (8) прочно установлен на опоре (9) и опирается на правую направляющую;
- установите рычаг (3) в положение «R» и опустите покрытие (1) до уровня рычагов (3) и (6);
- сначала установить рычаг (6) в свое гнездо, затем рычаг (3) и опустить покрытие до соприкосновения с крепежным винтом.

⚠ ВНИМАНИЕ! ***Опустив покрытие (1), проверьте, что:***
- ***отверстие выбросного канала (8) должным образом входит в отверстие заднего выброса (10) и располагается на опоре (11).***

Затем:
- затянуть до упора крепежную гайку (5);
- установите рычаг (6) в положение “7”, вставив его в соответствующую остановочную метку;
- удалите прокладки (2), вновь установите рукоятку рычага (3) и дверцу (4).

6.3 ПЛАНОВОЕ ТЕХОБСЛУЖИВАНИЕ

Целью этой таблицы является помочь вам поддерживать эффективность и безопасность вашей машины. В ней указаны основные операции технического обслуживания машины и периодичность, предусмотренная для каждой из них.

В поля сбоку вы можете занести дату и количество часов работы, после которых были выполнены эти операции.

Операция		периодичность (Время)	Выполнено (Дата или часы)							
1.	**МАШИНА**									
1.1	Проверка крепления и заточки режущих приспособлений [3]	25								
1.2	Замена режущих приспособлений [3]	100								
1.3	Проверка ремня трансмиссии [3]	25								
1.4	Замена ремня трансмиссии [2] [3]	–								
1.5	Проверка ремня привода режущих приспособлений [3]	25								
1.6	Замена ремня привода режущих приспособлений [2] [3]	–								
1.7	Проверка и регулировка тормоза [3]	25								
1.8	Проверка и регулировка привода [3]	25								
1.9	Проверка включения и торможения режущего приспособления [3]	25								
1.10	Проверка всех креплений	25								
1.11	Общая смазка [4]	25								
1.12	Проверьте топливный шланг и при необходимости замените его [3]	каждые два года								
2.	**ДВИГАТЕЛЬ** [1]									
2.1	Замена моторного масла	…								
2.2	Проверка и чистка воздушного фильтра	…								
2.3	Замена воздушного фильтра	…								
2.4	Проверка бензофильтра	…								
2.5	Замена бензофильтра	…								
2.6	Проверка и чистка контактов свечи	…								
2.7	Замена свечи	…								

[1] Ознакомьтесь с информацией, изложенной в руководстве по эксплуатацию двигателя, чтобы получить полный список с указанием периодичности.

[1] Связаться с вашим дилером при первых признаках неполадки.

[1] Эта операция должна быть выполнена через вашего дистрибьютора или в специализированном сервисном центре

[1] Общую смазку всех шарнирных соединений следует проводить каждый раз перед длительным простоем машины.

6.3.1 Двигатель (Рис. 6.2)

Следуйте всем указаниям, изложенным в инструкции по эксплуатации двигателя.
Слив моторного масла производится при помощи шприца, входящего в комплектацию, после того, как была отвинчена пробка для заливки (1).
Установите трубку (2) на шприц (3) и введите его в отверстие до упора, втяните все моторное масло принимая во внимание, что для полного опорожнения требуется повторить это действие несколько раз.

6.3.2 Задняя ось

Она является закрытым неразъемным блоком и не требует технического обслуживания; она заправлена нерасходуемой смазкой, которую нет необходимости менять или пополнять.

6.3.3 Батарея (Рис. 6.3)

Чрезвычайно важно выполнять тщательное техобслуживание батареи, чтобы обеспечить ей долгий срок службы.
Батарею вашей машины необходимо обязательно заряжать в следующих случаях:
– перед использованием машины в первый раз после ее покупки;
– перед каждым длительным простоем машины;
– перед вводом в эксплуатацию после длительного простоя.

Прочитайте и внимательно следуйте процедуре зарядки, описанной в руководстве, прилагаемом к батарее. В случае, если процедура не соблюдается или батарею не заряжают, ее элементы могут получить необратимые повреждения.
Разряженную батарею **необходимо** зарядить как можно скорее.

ВАЖНО *Зарядку необходимо осуществлять при помощи устройства с постоянным напряжением. Другие системы зарядки могут нанести батарее необратимые повреждения.*

Машина снабжена соединителем (1) для зарядки, который необходимо подсоединить к соответствующему соединителю специального поддерживающего зарядного устройства, входящего в комплектацию (если предусмотрено) или поставляемого по заказу (см. 8.2).

ВАЖНО *Этот соединитель необходимо использовать исключительно для подсоединения поддерживающего зарядного устройства, предусмотренного изготовителем. При его использовании:*
– *следовать указаниям, изложенным в соответствующей инструкции по эксплуатации;*
– *следовать указаниям, изложенным в руководстве по эксплуатации батареи.*

6.3.4 Смазывание (Рис. 6.4)

Каждые 100 часов работы смазывать:
– оси рулевого механизма, при помощи двух смазочных устройств (1);
– шарнир рычага управления переднего хода, при помощи смазочного устройства (2), доступ к которому осуществляется через дверцу у основания сиденья.

6.4 ОПЕРАЦИИ ПО ТЕХНИЧЕСКОМУ УХОДУ ЗА МАШИНОЙ

6.4.1 Выравнивание режущего узла (Рис. 6.5)

Для равномерной стрижки газона необходимо, чтобы режущий узел был хорошо отрегулирован.
В случае неравномерной стрижки проверьте давление в шинах.

Если этого недостаточно для получения равномерной стрижки, свяжитесь с вашим дистрибьютором для выполнения выравнивания режущего узла.

6.4.2 Замена колес (Рис. 6.6)

Установите машину на ровную поверхность, поместите прокладки под несущий элемент рамы со стороны колеса, которое необходимо заменить.

Колеса удерживаются при помощи упругого кольца (1), которое можно снять при помощи отвертки.

ПРИМЕЧАНИЕ *В случае замены одного или обоих задних колес, удостоверьтесь в том, что возможная разница в наружном диаметре не превышает 8-10 мм; в противном случае, во избежание неравномерного скашивания необходимо выполнить выравнивание режущего узла.*

ВАЖНО *Перед установкой колеса смажьте ось консистентной смазкой. Аккуратно установите упругое кольцо (1) и шайбу буртика (2).*

6.4.3 Ремонт или замена шин

Любую замену или ремонт в случае прокола шины необходимо осуществлять у специализированного шинника, согласно процедуре, предусмотренной для используемого типа автопокрышек.

6.4.4 Замена предохранителя (Рис. 6.7)

В машине имеется несколько предохранителей (1) разного номинала, их назначение и характеристики указаны ниже:
– Предохранитель номиналом 10 A = используется для защиты главных и силовых цепей электронной платы, его срабатывание приводит к остановке машины и полному выключению индикатора на приборной доске.
– Предохранитель номиналом 25 A = используется для защиты цепи зарядки, его срабатывание проявляется в усиливающейся разрядке батареи, которая приводит к трудностям при запуске.

С двигателем Honda:

– Предохранитель номиналом 10 A = используется для защиты главных и силовых цепей электронной платы, его срабатывание приводит к остановке машины и полному выключению лампочки на приборной доске.
– Предохранитель номиналом 25 A = используется для защиты цепи зарядки, его срабатывание проявляется в усиливающейся разрядке аккумулятора, которая приводит к трудностям при запуске.
– Предохранитель T-6,3 A (с задержкой срабатывания) (2) = используется для защиты главных и силовых цепей электронной платы, его срабатывание приводит к остановке машины и полному выключению лампочки на приборной доске.

Номинал предохранителя указан на самом предохранителе.

ВАЖНО *Перегоревший предохранитель необходимо всегда заменять на предохранитель такого же типа и с таким же номиналом, ни в коем случае нельзя заменять его на предохранитель с другим номиналом.*

В случае, если не удается устранить причину срабатывания, свяжитесь со своим дистрибьютором.

6.4.5 Замена лампы (если она предусмотрена) (Рис. 6.8)

Лампа (18 Вт) вставляется в штыковое соединение патрона, который можно снять, поворачивая его против часовой стрелки при помощи клещей.

6.4.6 Демонтаж, замена и повторный монтаж режущих приспособлений

⚠ ВНИМАНИЕ! ***При обращении с режущими приспособлениями всегда надевайте плотные защитные перчатки.***

⚠ ВНИМАНИЕ! ***Всегда заменяйте поврежденные или искривленные режущие приспособления; никогда не пытайтесь их ремонтировать! ВСЕГДА ИСПОЛЬЗУЙТЕ ОРИГИНАЛЬНЫЕ РЕЖУЩИЕ ПРИСПОСОБЛЕНИЯ!***

На этой машине предусмотрено применение режущих приспособлений, имеющих код, указанный в таблице на странице ii.

Учитывая развитие гаммы продукции, режущие приспособления, указанные выше, могут со временем быть заменены другими, с аналогичными характеристиками взаимозаменяемости и безопасности в работе.

7. РУКОВОДСТВО ПО ВЫЯВЛЕНИЮ НЕПОЛАДОК

НЕПОЛАДКА	ВОЗМОЖНАЯ ПРИЧИНА	УСТРАНЕНИЕ
1. Когда ключ находится в положении «ХОД», лампочка остается выключенной	Срабатывание защиты электронной платы по следующим причинам: – батарея плохо подсоединена – не соблюдена полярность выводов батареи – ненадежное заземление – батарея разряжена – перегоревший предохранитель – плата влажная	Установить ключ в положение «ОСТАНОВ» и выявить причину неполадки: – проверить соединения (см. 3.2) – проверить соединения (см. 3.2) – проверить соединения (см. 3.2) – зарядить батарею (см. 6.3.3) – заменить предохранитель (10 А) (см. 6.4.4) – высушить теплым воздухом
2. После установки ключа в положение “ПУСК” индикатор начинает мигать и электрический стартер не вращается	– не соблюдены условия запуска	– удостовериться, что выполняются необходимые условия (см. 5.2.a)
3. После установки ключа в положение «ПУСК», лампочка загорается, но стартер не вращается	– недостаточно заряженная батарея – перегоревший предохранитель зарядки – неисправность пускового реле	– зарядить батарею (см. 6.2.3) – заменить предохранитель (25 А) (см. 6.4.4) – обратитесь к вашему дистрибьютору
4. После установки ключа в положение “ПУСК” электрический стартер вращается, но двигатель не заводится	– недостаточно заряженная батарея – отсутствие притока бензина – неполадки зажигания	– зарядить батарею (см. 6.3.3) – проверить уровень в баке (см. 5.3.3) – открыть кран (если он предусмотрен) (см. 5.4.1) – проверить бензиновый фильтр – проверить крепление колпачка свечи – проверить чистоту и правильное расстояние между электродами
5. Затрудненный запуск или рывки в работе двигателя	– проблемы в карбюраторе	– очистить или заменить воздушный фильтр – очистить поплавковую камеру карбюратора – опорожнить бак и залить свежий бензин – проверить и в случае необходимости заменить бензиновый фильтр
6. Снижение эффективности двигателя во время скашивания	– слишком большая скорость движения относительно высоты скашивания	– снизить скорость движения и/или увеличить высоту скашивания (см. 5.4.5)
7. Двигатель выключается во время работы, и индикаторная лампочка начинает мигать	Срабатывание защиты электронной платы по следующим причинам: – срабатывание предохранительных устройств	Установить ключ в положение «ОСТАНОВ» и выявить причину неполадки: – удостовериться, что выполняются необходимые условия (см. 5.2.b)

НЕПОЛАДКА	ВОЗМОЖНАЯ ПРИЧИНА	УСТРАНЕНИЕ
8. Двигатель выключается, и лампочка выключается	Срабатывание защиты электронной платы по следующим причинам: – аккумулятор разряжен – перенапряжение, вызванное регулятором нагрузки – аккумулятор плохо подсоединен (плохо закрепленные контакты)	Установить ключ в положение «ОСТАНОВ» и выявить причину неполадки: – зарядить батарею (см. 6.3.3) – свяжитесь с авторизованным центром обслуживания – проверить соединения аккумулятора (см. 3.2)
9. Двигатель выключается, а лампочка продолжает гореть	– проблемы в двигателе	– свяжитесь с авторизованным центром обслуживания
10. Режущие приспособления не включаются или не останавливаются мгновенно при их выключении	– неисправности в системе включения	– обратитесь к вашему дистрибьютору
11. Неравномерное скашивание и некачественный сбор травы	– режущий узел не расположен параллельно относительно земли – неэффективность режущих приспособлений – слишком большая скорость движения относительно высоты скашиваемой травы – слишком большая скорость движения относительно высоты скашиваемой травы – засорение канала	– проверить давление в шинах (см. 5.3.2) – выровнять положение режущего узла относительно земли (см. 6.4.1) – обратитесь к вашему дистрибьютору – снизить скорость движения и/или поднять режущий узел (см. 5.4.5) – подождать, когда трава высохнет – снять контейнер для сбора травы и опорожнить канал (см. 5.4.7)
12. Аномальная вибрация во время работы	– режущий узел заполнен травой – режущие приспособления не сбалансированы или их крепление ослаблено – ослабленные крепления	– прочистить режущий узел (см. 5.4.10) – обратитесь к вашему дистрибьютору – проверить и затянуть крепежные винты двигателя и рамы
13. Нестабильное или неэффективное торможение	– тормоз не отрегулирован правильно	– обратитесь к вашему дистрибьютору
14. Движение рывками, недостаточная тяга привода на подъеме, тенденция скольжения машины в боковой занос	– проблемы с ремнем или устройством включения	– обратитесь к вашему дистрибьютору
15. Когда двигатель работает, при нажатии на педаль привода машина не двигается	– рычаг разблокировки в положении «B»	– вновь установить его в положение «A» (см. 4.23).

НЕПОЛАДКА	ВОЗМОЖНАЯ ПРИЧИНА	УСТРАНЕНИЕ
16. Машина начинает аномально вибрировать	– части машины повреждены или их крепление ослаблено	– выключите машину и отсоедините кабель свечи – выявить наличие возможных повреждений; – проверить, нет ли ослабленных частей и затянуть их – обратитесь в специализированный сервисный центр для выполнения проверок, замены и ремонта

Если после выполнения описанных выше действий неполадки не устранились, свяжитесь с вашим дистрибьютором.

⚠ ВНИМАНИЕ! ***Никогда не пытайтесь выполнять сложный ремонт, если у вас нет необходимых средств или знаний. Любой плохо выполненный ремонт приводит к немедленному прекращению действия гарантии и с изготовителя снимается всякая ответственность.***

8. ОБОРУДОВАНИЕ

8.1

- ПОДДЕРЖИВАЮЩЕЕ ЗАРЯДНОЕ УСТРОЙСТВО (Рис. 8.1 № 41)

Позволяет поддерживать батарею в состоянии готовности в периоды простоя, обеспечивая оптимальный уровень зарядки и более длительный срок службы батареи.

- КОМПЛЕКТ ДЛЯ МУЛЬЧИРОВАНИЯ (Рис. 8.1 № 42)

Тонко измельчает скошенную траву и оставляет ее на газоне вместо того, чтобы собирать ее в контейнер.

- ЗАЩИТНЫЙ ЧЕХОЛ (Рис. 8.1 № 43)

Защищает машину от пыли, когда она не используется.

SK **UPOZORNENIE: PRED POUŽITÍM STROJA SI POZORNE PREČÍTAJTE TENTO NÁVOD. Uschovajte pre ďalšie použitie**

Informácie ohľadne motora a akumulátora si prečítajte v príslušných návodoch.

OBSAH

1. BEZPEČNOSTNÉ POKYNY 1
2. OBOZNÁMENIE SA SO STROJOM 5
3. ROZBALENIE A MONTÁŽ STROJA 6
4. OVLÁDACIE PRVKY A KONTROLNÉ PRÍSTROJE 8
5. POKYNY PRE POUŽITIE 9
   - 5.1 Odporúčania na zaistenie bezpečnosti 9
   - 5.2 Podmienky zásahu bezpečnostných zariadení 9
   - 5.3 Príprava stroja pred zahájením pracovnej činnosti 9
   - 5.4 Použitie stroja 10
   - 5.5 Použitie stroja na svahoch 13
   - 5.6 Pár rád na udržanie pekného vzhľadu trávnika 13
6. ÚDRŽBA 14
   - 6.1 Odporúčania na zaistenie bezpečnosti 14
   - 6.2 Prístup k motoru 14
   - 6.3 Riadna údržba 14
   - 6.4 Zásahy na stroji 16
7. NÁVOD NA IDENTIFIKÁCIU PORÚCH ... 17
8. PRÍSLUŠENSTVO 19

AKO ČÍTAŤ NÁVOD

V texte návodu sa nachádzajú niektoré mimoriadne dôležité odseky, s ohľadom na bezpečnosť alebo funkčnosť stroja; stupeň dôležitosti je označený symbolmi s nasledujúcim významom:

POZNÁMKA *oppure* **DÔLEŽITÁ INF.**

Upresňuje alebo bližšie vysvetľuje niektoré už predtým uvedené informácie so zámerom vyhnúť sa poškodeniu stroja a spôsobeniu škôd.

⚠ UPOZORNENIE! ***Možnosť ublíženia na zdraví sebe alebo iným v prípade nedodržania pokynov.***

⚠ NEBEZPEČENSTVO! ***Možnosť vážneho ublíženia na zdraví alebo smrti, hroziace obsluhe alebo iným osobám v prípade nedodržania pokynov.***

V tomto návode sú popísané rôzne verzie stroja, ktoré sa môžu navzájom líšiť hlavne podľa:

– prítomnosti dielov alebo príslušenstva, ktoré nie sú dostupné vo všetkých oblastiach predaja;
– špeciálnej výbavy.

Symbol "➪" poukazuje na odlišnosti z hľadiska použitia a nasleduje za ním označenie verzie, na ktorú sa vzťahuje.

POZNÁMKA *Všetky výrazy „predný", „zadný", „pravý", „ľavý" sú ponímané z pohľadu sediacej obsluhy. (obr. 1.1)*

DÔLEŽITÁ INF. *Pre zvládnutie úkonov spojených s použitím a údržbou motora a akumulátora, ktoré nie sú popísané v tomto návode, si prečítajte špecifické návody, ktoré sú neoddeliteľnou súčasťou dodanej dokumentácie.*

1. BEZPEČNOSTNÉ POKYNY, ktoré je potrebné dôsledne dodržiavať

A) INŠTRUKTÁŽ

1) UPOZORNENIE! Pred použitím stroja si pozorne prečítajte tento návod. Oboznámte sa s ovládacími prvkami stroja a so správnym spôsobom jeho použitia. Naučte sa rýchlo zastaviť motor. Neuposlúchnutie upozornení a pokynov môže spôsobiť požiar a/alebo vážne ublíženie na zdraví. Uschovajte všetky upozornenia a pokyny kvôli prípadnému neskoršiemu nahliadnutiu.
2) Nikdy nepripusťte, aby stroj používali deti alebo osoby, ktoré nie sú dokonale oboznámené s pokynmi. Miestne zákony môžu určiť minimálny vek užívateľa.
3) Nepoužívajte stroj, ak sú v jeho blízkosti osoby, hlavne deti, alebo zvieratá.
4) Stroj nesmiete nikdy používať, ak ste unavený, ak sa necítite dobre, alebo v prípade, ak ste užili lieky, drogy, alkohol alebo iné látky znižujúce reflexy a pozornosť.
5) Pamätajte, že obsluha alebo užívateľ nesie zodpovednosť za nehody a nepredvídané udalosti voči iným osobám a ich majetku. Zhodnotenie možných rizík pri práci na zvolenom teréne patrí do zodpovednosti užívateľa, ktorý je tiež zodpovedný za prijatie všetkých dostupných opatrení na zabezpečenie vlastnej bezpečnosti a tiež bezpečnosti iných osôb, zvlášť na svahoch, nerovnom, klzkom a nestabilnom teréne.
6) V prípade, ak stroj postúpite alebo požičiate iným osobám, uistite sa, že sa užívateľ oboznám-

mil s pokynmi na použitie, uvedenými v tomto návode.
7) Neprepravujte na stroji deti alebo iné osoby, pretože by mohli spadnúť a vážne sa zraniť alebo ohroziť bezpečnú jazdu.
8) Vodič stroja musí dôsledne dodržiavať pokyny pre jazdu a hlavne:
– Nerozptyľovať sa a udržiavať potrebnú koncentráciu počas pracovnej činnosti;
– Pamätajte, že pre znovuzískanie kontroly nad strojom, kĺžucim sa po svahu, nikdy nepoužívajte brzdu. Hlavné dôvody straty kontroly nad strojom sú:
  • Nedostatočná priľnavosť kolies;
  • príliš vysoká rýchlosť;
  • nevhodný spôsob brzdenia;
  • nevhodné použitie stroja;
  • nedostatočná informovanosť o možných dôsledkoch jazdy pri zlých podmienkach terénu, zvlášť na svahoch;
  • nesprávne použitie stroja v úlohe ťažného vozidla.
9) Stroj je vybavený sériou mikrospínačov a bezpečnostných zariadení, do ktorých sa nesmie zasahovať, ani sa nesmú odstraňovať, pretože v opačnom prípade by došlo k zrušeniu platnosti záruky a odmietnutiu akejkoľvek zodpovednosti zo strany výrobca. Pred použitím stroja je potrebné vždy skontrolovať funkčnosť bezpečnostných zariadení.

B) PRÍPRAVNÉ ÚKONY

1) Pri použití stroja vždy používajte odolnú pracovnú protišmykovú obuv a dlhé nohavice. Nepracujte bosí alebo v otvorených sandáloch. Nenoste retiazky, náramky a voľný odev s vlajúcimi časťami alebo odev so šnúrkami, a taktiež nenoste kravatu. Dlhé vlasy si zopnite. Vždy používajte chrániče sluchu.
2) Starostlivo skontrolujte celý pracovný priestor a odstráňte z neho všetko, čo by mohlo byť vymrštené strojom, alebo čo by mohlo poškodiť montážny celok kosiaceho zariadenia a motor (kamene, konáre, železné drôty, kosti, atď.)
3) UPOZORNENIE: NEBEZPEČENSTVO! Benzín je vysoko horľavý. Preto:
– Palivo skladujte v príslušných nádobách;
– palivo doplňujte s použitím lievika, len vonku a počas tejto činnosti ani pri žiadnej manipulácii s palivom nefajčite;
– palivo doplňuje ešte pred naštartovaním motora; nepridávajte benzín alebo neotvárajte uzáver nádrže, keď je motor v činnosti, alebo keď je ešte teplý;
– pri vyliatí benzínu neštartujte motor, ale vzdiaľte stroj od priestoru, na ktorom sa palivo vylialo, čím zabráňte možnosti vzniku požiaru, kým sa palivo nevysuší a nedôjde k rozptýleniu benzínových výparov;
– vždy nasaďte na pôvodné miesto a riadne dotiahnite uzáver nádrže a nádoby na benzín.
4) Poškodený tlmič výfuku je potrebné okamžite vymeniť.
5) Pred každým použitím stroj skontrolujte, pričom sa zamerajte na nasledujúce upozornenia: Skontrolujte vzhľad kosiaceho zariadenia a skontrolujte, či nie sú opotrebované alebo poškodené skrutky ani montážny celok kosiaceho zariadenia. Vymeňte ako celok poškodené alebo opotrebované kosiace zariadenia a skrutky, aby bolo zachované vyváženie. Prípadné opravy musia byť vykonané v špecializovanom stredisku.
6) Pravidelne kontrolujte stav akumulátora. V prípade poškodenia jeho plášťa, veka alebo svoriek ho vymeňte.
7) Pred zahájením pracovnej činnosti vždy namontujte ochranné kryty na výstupe (zberný kôš, ochranný kryt bočného vyhadzovania alebo ochranný kryt zadného vyhadzovania).

C) POČAS POUŽITIA

1) Neštartujte motor v uzatvorených priestoroch, kde vzniká nebezpečenstvo nahromadenia dymu, obsahujúceho oxid uhoľnatý. Štartovanie musí prebiehať na otvorenom a dobre vetranom priestore. Pamätajte vždy na to, že výfukové plyny sú jedované.
2) Pracujte len pri dennom svetle alebo pri dobrom umelom osvetlení, a v podmienkach dobrej viditeľnosti. Zabezpečte, aby sa osoby, deti a zvieratá nachádzali v dostatočnej vzdialenosti od pracovného priestoru.
3) Podľa možností sa vyhnite práci v čase, keď je tráva mokrá. Nepracujte za dažďa a v búrke. Nepoužívajte stroj v zlom počasí, hlavne v prípade pravdepodobného výskytu bleskov.
4) Pred naštartovaním motora vyraďte kosiace zariadenie nože a preraďte prevodovku do „neutrálu“.
5) Venujte mimoriadnu pozornosť pri priblížení sa k prekážkam, ktoré by mohli obmedzovať viditeľnosť.
6) Pri parkovaní vždy zaraďte parkovaciu brzdu.
7) Stroj nesmie byť používaný na svahoch s väčším sklonom ako 10° (17 %), a to bez ohľadu na smer jazdy.
8) Pamätajte, že neexistuje „bezpečný“ svah. Jazda na svahu vyžaduje zvýšenú pozornosť. Aby ste zabránili prevráteniu stroja alebo strate kontroly nad strojom:
– Nezastavujte a nerozbiehajte sa prudko pri jazde do kopca alebo z kopca;
– náhon zaraďujte veľmi zvoľna a majte vždy zaradenú rýchlosť, hlavne pri jazde z kopca;
– pri jazde po svahu a v prudkých zatáčkach znížte rýchlosť;

– venujte pozornosť pri prejazde cez priekopy, po hrboľoch a iných skrytých nebezpečných miestach;
– na svahu nikdy nekoste v priečnom smere; Trávniky na svahoch je potrebné prechádzať v smere hore/dole a nikdy nie naprieč. Venujte veľkú pozornosť zmenám smeru a tiež tomu, aby vyššie položené kolesá neprechádzali cez prekážky (skaly, konáre, korene, atď.), ktoré by mohli spôsobiť bočné pokĺznutie, stratu kontroly nad strojom alebo prevrátenie.

9) Pred akoukoľvek zmenou smeru pri jazde na svahu znížte rýchlosť a pred každým odstavením stroja a jeho ponechaním v nestráženom stave, vždy zaraďte parkovaciu brzdu.
10) Venujte veľkú pozornosť koseniu v blízkosti zrázov, priekop alebo medzí. Keď jedno z kolies prejde za okraj, alebo keď okraj poklesne, stroj sa môže prevrátiť.
11) Venujte maximálnu pozornosť jazde a pracovnej činnosti spojenej so spätným chodom. Pred spätným chodom i počas neho sa presvedčte, či v ceste nestoja žiadne prekážky.
12) Pri prejazde netrávnatých priestorov, pri presunoch do/z priestoru určeného na kosenie, vyraďte kosiace zariadenie alebo vývodový hriadeľ a premiestnite montážny celok kosiaceho zariadenia do najvyššej polohy.
13) Pri použití stroja blízko pri ceste, dávajte pozor na premávku.
14) UPOZORNENIE! Tento stroj nie je homologizovaný pre použitie na verejných komunikáciách. Môže byť používaný (v zmysle Dopravných predpisov) iba na súkromných pozemkoch, mimo verejnej dopravy.
15) Nikdy nepoužívajte stroj, keď sú poškodené ochranné kryty, alebo keď je stroj bez zberného koša, ochranného krytu bočného vyhadzovania alebo ochranného krytu zadného vyhadzovania.
16) Nepribližujte ruky a nohy k otáčajúcim sa častiam ani pod ne. Stále sa zdržujte v dostatočnej vzdialenosti od výstupného otvoru.
17) Nenechávajte stroj so zapnutým motorom vo vysokej tráve, aby ste nespôsobili požiar.
18) Pri použití príslušenstva nikdy nesmerujte výstup smerom na osoby.
19) Používajte len príslušenstvo schválené výrobcom stroja.
20) Nepoužívajte stroj keď príslušenstvo/ nástroje nie sú namontované v určených uloženiach.
21) Venujte pozornosť použitiu zberných košov a príslušenstva, ktoré by mohlo narušiť stabilitu stroja, hlavne na svahoch.
22) Nemeňte nastavenie motora a dbajte na to, aby nedosiahol príliš vysoké otáčky.
23) Nedotýkajte sa častí motora, ktoré sa počas použitia ohrievajú. Hrozí riziko popálenia!
24) Vyraďte kosiace zariadenie alebo vývodový hriadeľ, preraďte do neutrálu, zaraďte parkovaciu brzdu, zastavte motor a vytiahnite kľúč (uistite sa, že všetky pohybujúce sa časti sú úplne zastavené):
– Pri každom ponechaní stroja bez dozoru alebo pri opustení miesta vodiča;
– pred odstraňovaním príčin zablokovania alebo pred uvoľňovaním upchatého vyhadzovacieho kanálu;
– pred kontrolou, čistením alebo prácou na stroji;
– po zásahu cudzieho predmetu. Pred opätovným použitím stroja skontrolujte rozsah prípadného poškodenia a vykonajte potrebné opravy.

25) Vyraďte kosiace zariadenie alebo vývodový hriadeľ a zastavte motor (uistite sa, že všetky pohybujúce sa časti sú úplne zastavené):
– Pred doplňovaním paliva;
– pri každom odložení alebo spätnom nasadení zberného koša;
– pri každom odložení alebo spätnom nasadení vychyľovača bočného vyhadzovania;
– pred výškovým nastavením, keď nemôže byť vykonané z miesta obsluhy.

26) Vyraďte z činnosti kosiace zariadenia alebo vývodový hriadeľ počas prepravy a zakaždým, keď sa nepoužíva.
27) Pred zastavením motora uberte plyn. Po ukončení pracovnej činnosti zatvorte prívod paliva podľa pokynov uvedených v návode.
28) Venujte pozornosť montážnemu celku kosiaceho zariadenia s viac ako jedným kosiacim zariadením, pretože jedno otáčajúce sa kosiace zariadenie môže spôsobiť otáčanie ostatných kosiacich zariadení.
29) UPOZORNENIE – V prípade zlomenia alebo nehody počas pracovnej činnosti okamžite zastavte motor a oddiaľte stroj, aby sa zabránilo ďalším škodám; v prípade poranenia tretích osôb okamžite podajte vhodnú prvú pomoc a navštívte Zdravotné stredisko kvôli potrebnému ošetreniu. Odstráňte akúkoľvek sutinu, ktorá by mohla spôsobiť škody a poraniť osoby alebo zvieratá, ponechaných bez dozoru.
30) UPOZORNENIE – Úrovne hluku a vibrácií, uvedené v tomto návode, predstavujú maximálne hodnoty počas použitia stroja. Nevyvážené kosiace zariadenie, príliš vysoká rýchlosť pohybu a nedostatočná údržba výrazne ovplyvňujú akustické emisie a vibrácie. Preto je potrebné prijať preventívne opatrenia na odstránenie možných škôd, spôsobených vysokým hlukom a namáhaním v dôsledku vibrácií; vykonávajte pravidelnú údržbu stroja, používajte chrániče sluchu a popri pracovnej činnosti si doprajte oddych.

D) ÚDRŽBA A SKLADOVANIE



Pred uskladnením stroja nechajte motor vychladnúť.



Motory v činnosti produkujú teplo a tlmič výfuku sa mimoriadne zahrieva. Aby sa zabránilo riziku požiaru, nechajte motor a tlmič výfuku pred uskladnením ochladiť. A odstráňte z priestoru tlmiča výfuku prípadné nahromadené nečistoty, ako listy, trávu a chrastie.

1) UPOZORNENIE! – Pred každým čistením alebo údržbou stroja vytiahnite kľúč a prečítajte si príslušné pokyny. Pri všetkých operáciách nebezpečných pre ruky, používajte vhodný odev a pracovné rukavice.
2) UPOZORNENIE! – Nikdy nepoužívajte stroj, ktorý má opotrebované alebo poškodené časti. Chybné alebo opotrebované časti musia byť nahradené a nikdy nesmú byť opravované. Používajte len originálne náhradné diely: Použitie neoriginálnych a/alebo nesprávne namontovaných náhradných dielov negatívne ovplyvní bezpečnosť stroja a môže spôsobiť nehody alebo ublíženie na zdraví, a zbavuje Výrobcu akejkoľvek povinnosti alebo zodpovednosti.
3) Všetky úkony údržby a nastavovania, ktoré nie sú popísané v tomto návode, musia byť vykonávané vaším Predajcom alebo Špecializovaným strediskom, ktoré disponuje potrebnými znalosťami a vybavením, potrebným na správne vykonanie uvedených úkonov, pri dodržaní pôvodnej bezpečnostnej úrovne stroja. Úkony vykonávané v neautorizovaných dielňach alebo úkony vykonávané nekvalifikovaným personálom budú mať za následok ukončenie platnosti Záruky a zrušenie akejkoľvek povinnosti alebo zodpovednosti Výrobcu.
4) Po každom použití vytiahnite kľúč a skontrolujte prípadné škody .
5) Pravidelne kontrolujte dotiahnutie skrutiek a matíc, aby ste sa uistili o bezpečnej činnosti stroja. Pravidelná údržba je základom pre bezpečnosť a pre zachovanie pôvodných vlastností.
6) Pravidelne kontrolujte, či sú skrutky kosiaceho zariadenia správne dotiahnuté.
7) Pri manipulácii s kosiacimi zariadeniami, pri ich demontáži alebo spätnej montáži používajte pracovné rukavice.
8) Pri brúsení kosiacich zariadení dbajte na ich vyváženie. Všetky úkony, týkajúce sa kosiacich zariadení (demontáž, ostrenie, vyváženie, spätná montáž a/alebo výmena) predstavujú veľmi náročné práce, ktoré vyžadujú špecifické znalosti a použitie vhodného náradia; z bezpečnostných dôvodov je preto potrebné, aby boli vždy vykonané v špecializovanom stredisku.
9) Pravidelne kontrolujte funkčnosť bŕzd. Je dôležité vykonať údržbu bŕzd a podľa potreby aj ich opravu.
10) Pravidelne kontrolujte ochranný kryt bočného vyhadzovania alebo ochranný kryt zadného vyhadzovania, zberný kôš a nasávaciu mriežku. V prípade poškodenia ich vymeňte.
11) Poškodené výstražné štítky s pokynmi a varovaniami vymeňte za nové.
12) Pred odložením alebo ponechaním stroja bez dozoru spusťte montážny celok kosiacich zariadení do spodnej polohy.
13) Stroj odkladajte na miesto, ktoré nie je prístupné deťom.
14) Neskladujte stroj s benzínom v nádržke v miestnosti, kde by sa benzínové výpary mohli vznietiť od plameňa, iskier alebo silného zdroja tepla.
15) Pred umiestnením stroja v akomkoľvek priestore nechajte motor vychladnúť.
16) Aby ste znížili riziko požiaru, očistite pred uskladnením motor, výfuk, priestor pre uloženie akumulátora a priestor na skladovanie benzínu od zvyškov trávy, listov a prebytočného maziva. Vyprázdnite zberný kôš a nádoby s trávou nenechávajte vo vnútri miestnosti.
17) Pre zníženie rizika požiaru pravidelne kontrolujte, či nedochádza k únikom oleja a/alebo paliva.
18) Ak je potrebné vyprázdniť nádrž, tento úkon vykonávajte vždy vonku, keď je motor studený.
19) Nikdy nenechávajte kľúče zasunuté alebo dostupné deťom alebo nepovolaným osobám. Pred zahájením akéhokoľvek úkonu údržby vyberte kľúč.

E) PREPRAVA

1) UPOZORNENIE! - Pri preprave stroja na kamióne alebo na prívesnom vozíku, použite odolné, dostatočne široké a dostatočne dlhé prístupové rampy. Stroj nakladajte s vypnutým motorom, bez vodiča, tlačte ho, pričom požiadajte o pomoc dostatočný počet osôb. Pred prepravou uzavrite ventil prívodu benzínu (ak je súčasťou), presuňte montážny celok kosiaceho zariadenia alebo príslušenstva spodnej polohy, zaraďte parkovaciu brzdu a zaistite stroj vhodným spôsobom o prepravný prostriedok pomocou lán alebo reťazí.

F) OCHRANA ŽIVOTNÉHO PROSTREDIA

1) Ochrana životného prostredia musí predstavovať významný a prioritný aspekt použitia stroja, v prospech civilného občianskeho spolunažívania a prostredia, v ktorom žijeme. Dbajte na to, aby ste používaní stroja nerušili vašich susedov.

2) Dôkladne dodržujte miestne normy pre likvidáciu obalov, olejov, benzínu, filtrov, opotrebovaných súčastí alebo akýchkoľvek látok so silným dopadom na životné prostredie; tieto odpadky nesmú byť odhodené do bežného odpadu, ale musia byť separované a odovzdané do príslušných zberných stredísk, ktoré zabezpečia recykláciu materiálov.
3) Dôsledne dodržujte miestne predpisy, týkajúce sa materiálu vzniknutého kosením.
4) Pri vyraďovaní stroja z prevádzky ho nenechávajte voľne v prírode, ale obráťte sa na zberné stredisko v súlade s platnými miestnymi predpismi.

2. OBOZNÁMENIE SA SO STROJOM

2.1 POPIS STROJA A JEHO POUŽITIE

Tento stroj je určený pre práce v záhrade a konkrétne sa jedná kosačku so sediacou obsluhou. Stroj je vybavený motorom, ktorý uvádza do činnosti kosiace zariadenie, chránené ochranným krytom, a prevodovkou, ktorá zabezpečuje pohyb stroja.
Užívateľ je schopný obsluhovať stroj a používať hlavné ovládacie prvky tak, že vždy zostane sedieť na mieste vodiča.
Ovládacie prvky, ktoré sú namontované na stroji, slúžia pre zastavenie motora a rezacieho zariadenia v priebehu niekoľkých sekúnd v prípade, ak vykonávané úkony nie sú v súlade s určenými bezpečnostnými podmienkami.

Určené použitie

Tento stroj bol navrhnutý a vyrobený pre kosenie trávy.
Použitie špeciálneho príslušenstva, ktoré je určené Výrobcom ako originálna výbava, alebo použitie voliteľného príslušenstva, umožňuje vykonať túto pracovnú činnosť v rôznych prevádzkových režimoch, ktoré sú ilustrované v tomto návode, alebo v pokynoch, ktoré sú dodávané spolu s konkrétnym príslušenstvom.
Taktiež aplikácia prídavného zriadenia (ak je odporúčané Výrobcom) môže rozšíriť použitie o ďalšie funkcie v rámci obmedzení a podmienok uvedených v pokynoch, ktoré sú dodávané spolu s daným príslušenstvom.

Druh užívateľov

Tento stroj je určený na pre spotrebiteľov – neprofesionálnych užívateľov. Tento stroj je určený pre „domácich majstrov“.

Nevhodné použitie

Akékoľvek iné použitie, ako je uvedené vyššie, môže byť nebezpečné a môže spôsobiť poranenie osôb a/alebo škody na majetku. Za nevhodné použitie sa považuje (napríklad, ale nielen):
– Prevážanie ďalších osôb, detí alebo zvierat na stroji alebo na prívesnom vozíku;
– ťahanie alebo tlačenie bremien bez použitia náležitého príslušenstva, určeného na ťahanie;
– prechádzanie strojom po nestabilných, klzkých, zamrznutých, skalnatých alebo nesúvislých terénoch, mlákach alebo bažinách, kde nie je možné zhodnotiť pevnosť terénu;
– uvedenie kosiaceho zariadenia do činnosti na miestach bez trávnatého porastu;
– používanie stroja na zber lístia lebo sutiny.

Nevhodné použitie stroja bude mať za následok zrušenie záruky a odmietnutie akejkoľvek zodpovednosti zo strany Výrobcu, pričom všetky následky za škody alebo za ublíženie na zdraví samotného užívateľa alebo tretích osôb bude znášať užívateľ.

2.2 IDENTIFIKAČNÝ ŠTÍTOK A ČASTI STROJA (viď obrázky na str. ii)

1. Úroveň akustického výkonu
2. Označenie zhody CE
3. Rok výroby
4. Výkon a prevádzkové otáčky motora
5. Typ stroja
6. Výrobné číslo
7. Hmotnosť stroja s prázdnou nádržou v kg
8. Názov a adresa Výrobcu
9. Druh prevodovky (ak je uvedený)
10. Kód výrobku

Príklad vyhlásenia o zhode sa nachádza na predposlednej strane návodu.

/–––/–––/–––/–––/–––/–––/–––/

Zapíšte si sem výrobné číslo vášho stroja (6)

Bezprostredne po zakúpení stroja si zapíšte identifikačné čísla (3 - 5 - 6) na príslušné miesto na poslednej strane návodu.

Stroj je zložený z niekoľko základných častí, ktoré plnia nasledujúce funkcie:

11. Montážny celok kosiacich zariadení: Jedná sa o ochranný kryt, ktorý zakrýva

rotačné kosiace zariadenia.

12. **Kosiace zariadenia:** Sú to prvky určené na kosenie trávy; lopatky umiestnené na ich koncoch napomáhajú k nasmerovaniu odseknutej trávy smerom k vyhadzovaciemu kanálu.
13. **Vyhadzovací kanál:** Jedná sa o spojovací prvok medzi kosiacimi zariadeniami a zberným košom.
14. **Zberný kôš:** Okrem zberu pokosenej trávy, plní tiež funkciu bezpečnostnú a to tak, že zabraňuje vymršteniu cudzích predmetov, ktoré sa dostanú medzi kosiace zariadenia, **ďaleko za stroj.**
15. **Motor:** Slúži na pohon kosiacich zariadení a tiež náhonu kolies; jeho technické parametre a pokyny na použitie sú popísané v samostatnom návode.
16. **Akumulátor:** Dodáva energiu potrebnú na naštartovanie motora; jeho parametre a pokyny na použitie sú popísané v samostatnom návode.
17. **Sedadlo vodiča:** je to pracovné miesto pre obsluhu a je vybavené senzorom, ktorý signalizuje prítomnosť vodiča, kvôli aktivovaniu príslušných bezpečnostných zariadení.
18. **Výstražné a bezpečnostné štítky:** Upozorňujú na základné pravidlá pre bezpečné **použitie stroja.**
19. **Kontrolné okienko:** slúži na jednoduchý prístup k sviečke, kohútiku prívodu benzínu a ku matici na upevnenie krytu motora.
20. **Nasávacia mriežka:** podporuje prúdenie vzduchu do montážneho celku kosiacich zariadení a zabraňuje vymršteniu cudzích predmetov smerom dopredu.

2.3 BEZPEČNOSTNÉ POKYNY

Váš stroj musí byť používaný bezpečným spôsobom. Aby ste na to nezabudli, boli na ňom rozmiestnené štítky s piktogramami, ktoré sa odvolávajú na príslušné bezpečnostné opatrenia. Tieto štítky sú považované za neoddeliteľnú súčasť stroja. V prípade odpadnutia alebo pri výraznom znížení čitateľnosti niektorého zo štítkov, požiadajte vášho Predajcu o jeho výmenu. Význam jednotlivých symbolov je nasledujúci.

31. **Upozornenie:** Pred použitím stroja si prečítajte pokyny.
32. **Upozornenie:** Pred vykonaním akejkoľvek údržby alebo opravy vyberte kľúč a prečítajte si pokyny.
33. **Nebezpečenstvo! Vymršťovanie predmetov:** Nepoužívajte nikdy stroj bez namontovaného ochranného krytu na výstupe!
34. **Nebezpečenstvo! Vymršťovanie predmetov:** Udržujte osoby v bezpečnej vzdialenosti.
35. **Nebezpečenstvo!** Prevrátenie stroja: Nepoužívajte tento stroj na svahoch so sklonom väčším ako 10°.
36. **Nebezpečenstvo! Amputácie:** Uistite sa, že deti sa nachádzajú v bezpečnej vzdialenosti od stroja, keď je motor zapnutý.
37. **Riziko porezania.** Pohybujúce sa kosiace zariadenia. Nikdy nevkladajte ruky ani nohy do priestoru uloženia kosiacich zariadení.
38. **Upozornenie!** Zdržujte sa v dostatočnej vzdialenosti od horúcich povrchov.
39. **Zabráňte poraneniu spôsobenému unášaním remeňov:** Neuvádzajte stroj do činnosti bez namontovaných ochranných krytov. Zdržujte sa v dostatočnej vzdialenosti od remeňov.

POZNÁMKA *Obrázky ku textom v kapitole 3 a nasledujúcich kapitol sa nachádzajú na str. iii a na nasledujúcich stranách tohto návodu.*

3. ROZBALENIE A MONTÁŽ STROJA

Zo skladovacích a prepravných dôvodov nie je stroj kompletne zmontovaný priamo vo výrobnom závode. Pre jeho uvedenie do prevádzky je potrebné rozbaliť jednotlivé časti a zmontovať ich podľa nasledujúcich pokynov.

DÔLEŽITÁ INF. *Stroj je dodávaný bez motorového oleja a benzínu. Pred naštartovaním motora je potrebné ich doplniť podľa pokynov uvedených v príručke k motoru.*

⚠ UPOZORNENIE! ***Stroj musí byť rozbalený a zmontovaný na rovnej a pevnej ploche, s dostatočným priestorom pre manipuláciu so strojom a s obalmi a za použitia vhodného náradia.***

3.1 ROZBALENIE

Pri rozbaľovaní postupujte opatrne. Dbajte pritom, aby ste nestratili jednotlivé časti a diely výbavy. Ďalej dbajte na to, aby nedošlo k poškodeniu montážneho celku kosiacich zariadení pri presúvaní stroja zo základnej palety.

V štandardnom obale sa nachádza:
- Samotný stroj;
- volant;
- sedadlo;
- nástavec páky na ovládanie zaradenia kosiaceho zariadenia;
- kryt prístrojovej dosky;
- rúrka stĺpika volantu;

– súčasti zberného koša;
– injekčná striekačka pre odsávanie oleja z motora;
– obálku s návodom na použitie, dokumentmi a súpravou spojovacích prvkov s dvomi kľúčmi od zapaľovania a jednou náhradnou poistkou s hodnotou 10 Ampér (v prípade motora Honda 6,3 A).

POZNÁMKA *Aby ste sa vyhli možnému poškodeniu montážneho celku kosiacich zariadení pri presúvaní zo základnej palety, nastavte ho do maximálnej výšky a venujte tejto operácii maximálnu pozornosť.*
Pre uľahčenie schádzania z palety a posunutia stroja, posuňte páku pre odistenie zadného náhonu do pol. «B» (viď 4.23).
Obaly musia byť zlikvidované v súlade s platnými miestnymi predpismi.

3.2 MONTÁŽ A PRIPOJENIE AKUMULÁTORA (obr. 3.1)

Odmontujte predný kryt (1) jeho nadvihnutím zo spodnej strany.

Pripojte tri červené káble (3) ku kladnému pólu (+) a tri čierne káble (4) k zápornému pólu (–).
Pre montáž použite skrutky z balíčka. Dodržujte predpísaný postup montáže.
Namontujte späť predný kryt (1) správnym vložením dvoch jazýčkov (2) do príslušných uložení a zatlačením spodnej časti až po zacvaknutie.
Nabite akumulátor podľa pokynov Výrobcu akumulátora.

DÔLEŽITÁ INF. *Aby ste sa vyhli aktivácii ochrany elektronickej karty, v žiadnom prípade sa nepokúšajte štartovať motor, ak nie je akumulátor úplne nabitý!*

⚠ UPOZORNENIE! ***Pri manipulácii s akumulátorom a pri jeho likvidácii sa riaďte podľa pokynov Výrobcu.***

3.3 MONTÁŽ PRÍSTROJOVEJ DOSKY A VOLANTU (obr. 3.2)

• obr. 3.2.a
Umiestnite stroj na vodorovnú plochu a vyrovnajte predné kolesá.
Namontuje rúrku (3) na stĺpik (2) a dbajte pritom, aby došlo k správnemu zasunutiu kolíka (1) do uloženia v rúrke.
Namontujte kryt prístrojovej dosky (5) a dbajte pritom na správne zasunutie všetkých zacvakávacích úchytov do príslušných uložení.
Namontujte volant (6) na rúrku (3) tak, aby boli priečky obrátené smerom k sedadlu.
Namontujte volant jeho upevnením prostredníctvom spojovacích prvkov (7) z výbavy, v uvedenom poradí.
Namontujte kryt volantu (8) zasunutím troch zacvakávacích úchytov do príslušných uložení.

• obr. 3.2.b
Umiestnite stroj na vodorovnú plochu a vyrovnajte predné kolesá.
Namontuje rúrku (3) na stĺpik (2) a dbajte pritom, aby došlo k správnemu zasunutiu kolíka (1) do uloženia v rúrke.
Namontujte rúrku (4) na stĺpik (3).
Namontujte dištančný člen (5) dovnútra rúrky (4).
Namontujte kryt prístrojovej dosky (6) a dbajte pritom na správne zasunutie všetkých zacvakávacích úchytov do príslušných uložení.
Namontujte volant (F) na rúrku (4) tak, aby boli priečky obrátené smerom k sedadlu. Namontujte volant jeho upevnením prostredníctvom spojovacích prvkov (H, G) z výbavy, v uvedenom poradí. Nasaďte kryt volantu (I) a pripevnite ho tromi skrutkami (L).

3.4 MONTÁŽ NÁSTAVCA PÁKY NA OVLÁDANIE ZARADENIA KOSIACEHO ZARIADENIA (obr. 3.3)

Nasaďte nástavec (1) na páku (2) a natočte ju tak, aby boli dve závrtné skrutky (3) obrátené smerom k zadnej časti stroja, a potom tieto dve závrtné skrutky (3) dotiahnite.

3.5 MONTÁŽ POHYBLIVÉHO OCHRANNÉHO KRYTU

Namontujte pohyblivý ochranný kryt podľa pokynov dodaných vo výbave.

3.6 MONTÁŽ SEDADLA (obr. 3.4)

Namontujte sedadlo (1) na dosku (2) s použitím skrutiek (3).

3.7 MONTÁŽ ZBERNÉHO KOŠA (obr. 3.5)

Najprv namontujte rám spojením hornej časti (1) s ústím a spodnej časti (2) pomocou skrutiek a matíc z výbavy (3). Dodržujte predpísaný postup montáže.
Pomocou štyroch samorezných skrutiek (6) pripevnite na rám rohové výstuhy (4) a (5), rešpektujte označenie pravá (R↑) a ľavá (L↑).
Takto zložený rám vložte do plachtového poťahu, pričom dbajte, aby bol správne umiestnený pozdĺž základného obvodu. Na rúrky rámu nasaďte pomocou skrutkovača (7) všetky profily z umelej hmoty.
Vložte rukoväť (8) do otvorov v kryte (9) a pripevnite všetko pomocou skrutiek (10) k rámu.

Montáž dokončite pomocou štyroch predných a zadných samorezných skrutiek (11). Dodržujte predpísaný postup montáže.
Na záver nasaďte pod rám zosilňovaciu priečku (12) a pripevnite ju pomocou skrutiek a matíc z výbavy (13) tak, aby bola plochá časť priečky obrátená smerom k plastovému dnu poťahu.

3.8 MONTÁŽ BOČNÝCH OKRAJOV MONTÁŽNEHO CELKU KOSIACICH ZARIADENÍ (obr. 3.6)

Namontujte dva bočné okraje, pravý (1) a ľavý (2), pričom dávajte pozor na smer montáže. Pripevnite ich skrutkami (3) a maticami (4) z výbavy.

4. OVLÁDACIE PRVKY A KONTROLNÉ PRÍSTROJE

4.1 VOLANT RIADENIA (obr. 4.1, poz. 1)

Slúži na ovládanie natočenia predných kolies.

4.2 PÁKA PLYNU (obr. 4.1, poz. 2)

Slúži na nastavenie otáčok motora. Polohy označené na štítku odpovedajú nasledujúcim nastaveniam:

«SÝTIČ» štartovanie za studena

«POMALY» minimálne otáčky motora

«RÝCHLO» maximálne otáčky motora

– Poloha «SÝTIČ» slúži na obohatenie palivovej zmesi a je potrebné ju používať výhradne na dobu nevyhnutne potrebnú na štartovanie studeného motora.
– Pri presune zvoľte polohu medzi «POMALY» a «RÝCHLO».
– Pri kosení trávy presuňte páku do polohy «RÝCHLO».

4.3 PÁKA PARKOVACEJ BRZDY (obr. 4.1, poz. 3)

Parkovacia brzda zabraňuje pohybu stroja po jeho zaparkovaní. Jedná sa o páku s nasledujúcimi dvoma polohami:

«**A**» = Brzda vyradená
«**B**» = Brzda zaradená

– Na zaradenie parkovacej brzdy je potrebné úplne stlačiť pedál (4.11 alebo 4.21) a presunúť páku do polohy «B»; po uvoľnení nohy zostane pedál zablokovaný v spodnej polohe.
– Pre vyradenie parkovacej brzdy stlačte pedál (4.11 alebo 4.21) a páka sa vráti do polohy «A».

4.4 PREPÍNAČ S KĽÚČOM (obr. 4.1, poz. 4)

Kľúč zapaľovania sa môže nachádzať v jednej zo štyroch polôh:

O VYPNUTÉ» vypnutie všetkých obvodov;

«ZAPNUTIE SVETLOMETOV»;

I «ZAPNUTÉ» všetky okruhy sú zapnuté;

«ŠTARTOVANIE» zapnutie štartéra.

– Po uvoľnení kľúča v polohe «ŠTARTOVANIE», sa kľúč vráti automaticky do polohy «ZAPNUTÉ».
– Po naštartovaní motora je možné zapnúť svetlomety (ak sú súčasťou) pretočením kľúča do polohy «ZAPNUTIE SVETLOMETOV».
– Svetlomety sa vypínajú prepnutím kľúča do polohy «ZAPNUTÉ».

4.5 KONTROLKA A SIGNALIZAČNÉ ZARIADENIA (obr. 4.1, poz. 5)

Táto kontrolka sa rozsvieti, keď sa kľúč (4.4) nachádza v polohe «ZAPNUTÉ» a počas činnosti bude stále svietiť.
– Keď kontrolka bliká znamená to, že nie je splnená niektorá z podmienok pre štartovanie motora (viď 5.2).
– Pri zaradenom kosiacom zariadení akustický signál upozorňuje na naplnenie zberného koša (viď 5.3.6).

4.6 OVLÁDACÍ PRVOK ZARADENIA A BRZDY KOSIACICH ZARIADENÍ (obr. 4.1, poz. 6)

Táto páka má dve polohy, označené na príslušnom štítku a odpovedajúce:

Poloha «**A**» = Kosiace zariadenia sú vyradené

Poloha «**B**» = Kosiace zariadenia sú zaradené

– Ak pri zaradení nožov nie sú dodržané príslušné bezpečnostné pokyny, dôjde k vypnutiu motora alebo k zabráneniu jeho opätovného naštartovania (viď 5.2).
– Pri vyradení kosiacich zariadení (poz. «A») dôjde súčasne k aktivácii brzdy, ktorá zastaví ich rotáciu v priebehu niekoľkých sekúnd.

4.7 PÁKA PRE NASTAVENIE VÝŠKY KOSENIA(obr. 4.1, poz. 7)

Táto páka má sedem polôh označených na príslušnom štítku od «1» do «7», ktoré odpovedajú rovnakému počtu nastavení výšky kosenia v rozmedzí od 3 do 8 cm.
Pri presune páky z jednej polohy do druhej je potrebné posunúť páku do boku a znova ju zasunúť do jedného zo zárezov, odpovedajúcich príslušným polohám.

4.8 PEDÁL PODMIEŇOVACIEHO SIGNÁLU KOSENIA PRI SPÄTNOM CHODE (obr. 4.1, poz. 8)

Po stlačení a pridržaní pedálu môžu zaradené kosiace zariadenia ustúpiť dozadu bez toho, aby spôsobili zastavenie motora.

4.21 BRZDOVÝ PEDÁL (obr. 4.2, poz. 21)

Tento pedál uvádza do činnosti brzdu zadných kolies.

4.22 PÁKA NASTAVENIA RÝCHLOSTI (obr. 4.2, poz. 22)

Táto páka slúži na zaradenie náhonu na kolesá a na zmenu rýchlosti stroja pri jazde dopredu i pri spätnom chode.
– Rýchlosť stroja pri jazde dopredu sa zvyšuje postupne posunutím páky v smere «F»; spätný chod sa zaraďuje posunutím páky v smere «R».
– K návratu páky do polohy neutrálu «N» dôjde automaticky pri stlačení brzdového pedálu (4.21), alebo môže byť presunutá manuálne, ak nebude stlačený brzdový pedál.

DÔLEŽITÁ INF. *Pri zaradení parkovacej brzdy (3) dôjde k zablokovaniu páky v polohe «N» a jej opätovné odblokovanie je možné len po vyradení parkovacej brzdy a uvoľnení pedálu.*

4.23 PÁKA ODISTENIA HYDROSTATICKEJ PREVODOVKY (obr. 4.2, poz. 23)

Táto páka má dve polohy označené na príslušnom štítku:
«**A**» = Zaradený náhon: používa sa pre všetky druhy použitia, počas jazdy a pri kosení;
«**B**» = Uvoľnený náhon: používa sa pre výrazné uľahčenie presunutia stroja tlačením, **pri vypnutom motore.**

DÔLEŽITÁ INF. *Aby ste sa vyhli poškodeniu prevodovky, tento úkon musí byť vykonávaný len pri zastavenom motore, s pákou (4.22) v polohe «N».*

5. POKYNY PRE POUŽITIE

5.1 ODPORÚČANIA NA ZAISTENIE BEZPEČNOSTI

⚠ UPOZORNENIE! ***V prípade, že sa predpokladá použitie stroja prevažne na svahoch (nikdy s väčším sklonom ako 10°), je vhodné namontovať závažie (je k dispozícii na požiadanie) (viď 8.1) pod prednú nápravu, kvôli zvýšeniu stability prednej časti stroja a minimalizovať tak možnosť prevrátenia.***

DÔLEŽITÁ INF. *Všetky informácie ohľadom umiestnenia ovládacích prvkov sú uvedené v kapitole 4.*

5.2 PODMIENKY AKTIVÁCIE BEZPEČNOSTNÝCH ZARIADENÍ

Bezpečnostné zariadenia reagujú podľa dvoch kritérií:
– Zabránenie naštartovaniu motora, ak nie sú dodržané všetky bezpečnostné podmienky;
– zastavenie motora pri nedodržaní ktorejkoľvek z bezpečnostných podmienok.

a) Pre naštartovanie motora je potrebné, aby boli splnené nasledujúce podmienky:
– Prevodovka v „neutráli“;
– vyradené kosiace zariadenia;
– sediaca obsluha.

b) Motor sa zastaví v nasledujúcich prípadoch:
– obsluha opustí sedadlo;
– dôjde k zdvihnutiu zberného koša pri zaradených kosiacich zariadeniach;
– keď zaradíte parkovaciu brzdu bez vyradenia kosiacich zariadení;
– dôjde k zaradeniu kosiaceho zariadenia bez toho, aby bol nasadený zberný kôš;
– zaradíte parkovaciu brzdu bez vyradenia kosiaceho zariadenia.
– keď použijete páku náhonu (viď 4.22) pri aktivovanej parkovacej brzde.

5.3 PRÍPRAVA STROJA PRED ZAHÁJENÍM PRACOVNEJ ČINNOSTI

Pred zahájením pracovnej činnosti je nevyhnutné vykonať niektoré kontrolné a iné úkony

pre zaistenie maximálnej bezpečnosti a účinnosti práce.

5.3.1 Nastavenie sedadla (obr. 5.1)

Na nastavenie polohy sedadla je potrebné uvoľniť štyri upevňovacie skrutky (1) a posunúť sedadlo pozdĺž drážok v držiaku.
Po nastavení požadovanej polohy dotiahnite všetky štyri skrutky (1) na doraz.

5.3.2 Tlak vzduchu v pneumatikách (obr. 5.2)

Správny tlak vzduchu v pneumatikách je nevyhnutnou podmienkou na zabezpečenie dokonalého vyrovnania montážneho celku kosiacich zariadení, a tým aj na dosiahnutie rovnomerného kosenia trávnika.
Odskrutkujte ochranné čiapočky ventilov, pripojte vysokotlakovú hadicu s tlakomerom zo zdroja stlačeného vzduchu ku ventilom a dohustite pneumatiky na uvedené hodnoty.

5.3.3 Doplnenie oleja a benzínu

POZNÁMKA *Typ vhodného oleja a benzínu sú uvedené v samostatnom návode k motoru.*

Aby ste sa dostali ku kontrolnej mierke na kontrolu množstva oleja, je potrebné preklopiť sedadlo a otvoriť okienko, ktoré sa nachádza pod ním.

Kontrolu hladiny motorového oleja vykonajte pri zastavenom motore, podľa presného postupu, ktorý je uvedený v návode k motoru.

Výška hladiny sa musí nachádzať v rozmedzí značiek MIN. a MAX. na kontrolnej mierke. (obr. 5.3)
Pri doplňovaní paliva používajte lievik. Dajte pozor na to, aby nedošlo k úplnému naplneniu nádrže. (obr. 5.4)

⚠ NEBEZPEČENSTVO! ***Palivo musí byť doplňané pri zastavenom motore, na otvorenej, dobre vetranej ploche. Pamätajte vždy na skutočnosť, že výpary benzínu sú horľavé! NEPRIBLIŽUJTE SA K HRDLU PALIVOVEJ NÁDRŽE S OTVORENÝM OHŇOM, ABY STE SI POSVIETILI DO JEJ OTVORU! PRI DOPLŇOVANÍ PALIVA NEFAJČITE!***

DÔLEŽITÁ INF. *Dajte pozor, aby ste nevyliali benzín na plastové časti a nepoškodili ich tak; v prípade náhodného úniku ich ihneď opláchnite vodou. Záruka sa nevzťahuje na poškodenie plastových častí karosérie alebo motora spôsobené benzínom.*

5.3.4 Montáž ochranných krytov na výstupe (zberný kôš)

⚠ UPOZORNENIE! ***Nepoužívajte nikdy stroj bez namontovaného ochranného krytu na výstupe!***

Nadvihnite pohyblivý ochranný kryt (1) a uchyťte zberný kôš, zasunutím dvoch kolíkov kĺbového spoja (2) do pozdĺžnych otvorov dvoch držiakov (3). (obr. 5.5)

V prípade, ak by ste chceli pracovať bez zberného koša, je vám k dispozícii ako voliteľné príslušenstvo súprava ochranného krytu zadného vyhadzovania (4) (viď 8.3), ktorú je potrebné pripevniť na zadnú dosku podľa príslušných pokynov. (obr. 5.6)

5.3.5 Kontrola bezpečnosti a účinnosti stroja

1. Skontrolujte, či bezpečnostné zariadenia reagujú predpísaným spôsobom (viď 5.2).
2. Uistite sa, či je brzda plne funkčná.
3. Nezačnite s kosením, ak kosiace zariadenia vibrujú, alebo ak nie sú dostatočne nabrúsené; neustále pamätajte, že:
   – Zle nabrúsené kosiace zariadenie vytrháva trávu, a tým spôsobuje zažltnutie trávnika.
   – Uvoľnený nôž spôsobuje poruchové vibrácie a môže byť zdrojom nebezpečenstva.

⚠ UPOZORNENIE! ***Nepoužívajte stroj, ak si nie ste istí jeho účinnosťou a bezpečnosťou. V prípade potreby kontroly alebo opráv sa okamžite obráťte na vášho Predajcu.***

5.4 POUŽITIE STROJA

5.4.1 Štartovanie

Na naštartovanie motora (obr. 5.7):
– otvorte kohútik prívodu benzínu (1) (ak je súčasťou) prístupný z priestoru ľavého zadného kolesa;
– preradiť prevodovku do neutrálu («N») (viď 4.22);
– vyraďte kosiace zariadenia (viď 4.6);
– na svahoch zaraďte parkovaciu brzdu;
– pri štartovaní za studena aktivujte sýtič (viď 4.2);
– v prípade, že štartujete už teplý motor, stačí presunúť akceleračnú páku do polohy medzi «POMALY» a «RÝCHLO»;
– zasuňte kľúč, otočte ním do polohy «ZAPNUTÉ», v ktorej dôjde k zapnutiu elektrického okruhu, potom do polohy «ŠTARTOVANIE», v ktorej dôjde k zahájeniu samotného

štartovania motora;
– po úspešnom naštartovaní kľúč uvoľnite.

Po naštartovaní motora presuňte akceleračnú páku do polohy «POMALY».

DÔLEŽITÁ INF. *Sýtič musí byť vyradený z činnosti okamžite po tom, ako otáčky motora dosiahnu bežnú prevádzkovú úroveň; jeho zotrvanie v činnosti pri už teplom motore môže spôsobiť znečistenie sviečky, a tým ohroziť správnu činnosť motora.*

POZNÁMKA *V prípade problémov so štartovaním nepokračujte, aby ste sa vyhli vybitiu akumulátora a zahlteniu motora. Pootočte kľúč zapaľovania do polohy «VYPNUTÉ», počkajte niekoľko sekúnd, a až potom znovu celý postup zopakujte. V prípade, že problémy pretrvávajú, preštudujte si kapitolu «7» tohto návodu a samostatný návod k motoru.*

DÔLEŽITÁ INF. *Majte na pamäti, že pri nedodržaní bezpečnostných podmienok bezpečnostné zariadenia zabránia naštartovaniu motora (viď 5.2). V týchto prípadoch je po obnovení bezpečnostných podmienok pre štartovanie potrebné najprv pootočiť kľúčom zapaľovania späť do polohy «VYPNUTÉ» a potom je možné opäť začať štartovanie motora.*

5.4.2 Pohyb smerom dopredu a presun

Počas presunu:
– vyraďte kosiace zariadenia;
– zdvihnite montážny celok kosiacich zariadení do najvyššej polohy (poloha «7»);
– presuňte ovládací prvok plynu do polohy medzi «POMALY» a «RÝCHLO».

Vyraďte parkovaciu brzdu a uvoľnite brzdový pedál (viď 4.21).
Premiestnite páku nastavenia rýchlosti v smere «F» až do dosiahnutia požadovanej rýchlosti kombináciou páky a plynu.

⚠ UPOZORNENIE! ***Zaradenie náhonu musí prebehnúť vyššie popísaným spôsobom (viď 4.22), aby ste sa vyhli príliš prudkému zaradeniu s následnou stratou kontroly nad strojom a jeho prevrátením, hlavne na svahoch.***

5.4.3 Brzdenie

Najprv znížte otáčky motora a tým i rýchlosť stroja, a až potom zošliapnite brzdový pedál (viď 4.21) kvôli ďalšiemu zníženiu rýchlosti, až do úplného zastavenia.

Stlačením brzdového pedálu je súčasne aktivovaný návrat páky nastavenia rýchlosti do polohy «N».

5.4.4 Spätný chod

DÔLEŽITÁ INF. *Zaradenie spätného chodu musí vždy prebehnúť pri zastavenom stroji.*

DÔLEŽITÁ INF. *Aby mohli zaradené kosiace zariadenia ustúpiť dozadu bez zastavenia motora, je potrebné stlačiť a držať stlačený pedál podmieňovacieho signálu (viď 4.8).*

Po zastavení stroja zahájte spätný chod presunutím páky nastavenia rýchlosti v smere «R» (viď 4.22).

5.4.5 Kosenie trávy (Fig. 5.8)

Pri zahájení kosenia postupujte nasledovne:
– Presuňte páku plynu do polohy «RÝCHLO»;
– zdvihnite montážny celok kosiacich zariadení do najvyššej polohy;
– zaraďte kosiace zariadenia (viď 4.6) až na trávnatom poraste a neuvádzajte ich do činnosti na štrkovitom teréne a v príliš vysokej tráve;
– veľmi zvoľna a so zvýšenou opatrnosťou, ako už bolo spomenuté vyššie, zahájte pohyb po trávnatom poraste;
– nastavte rýchlosť pohybu a výšku kosenia (viď 4.7) s ohľadom na stav trávnika (výška, hustota a vlhkosť trávy).

⚠ UPOZORNENIE! ***Pri kosení na svahoch je potrebné znížiť rýchlosť pohybu, aby boli dodržané bezpečnostné podmienky (viď 1C 7-8-9 + 5.5).***

V každom prípade je potrebné znížiť rýchlosť jazdy vždy, keď si všimnete zníženie otáčok motora. Majte stále na pamäti, že príliš vysoká rýchlosť pohybu vzhľadom na množstvo kosenej trávy neumožní dosiahnuť vysokú kvalitu kosenia.

Prispôsobenie rýchlosti podmienkam trávnatého porastu sa dosiahne postupnou zmenou pôsobenia na páku nastavenia rýchlosti.

Zakaždým, keď prechádzate cez prekážku, vyraďte kosiace zariadenie a premiestnite montážny celok kosiacich zariadení do najvyššej polohy.

5.4.6 Vyprázdnenie zberného koša (obr. 5.8)

POZNÁMKA *Zberný kôš je možné vyprázdniť iba pri vyradených nožoch; v opačnom prípade by došlo k zastaveniu motora.*

Nedovoľte aby sa zberný kôš naplnil príliš, zabránite tým upchatiu vyhadzovacieho kanálu. Akustický signál upozorňuje na naplnenie koša; v takom prípade:
– Vyraďte kosiace zariadenia (viď 4.6); a akustický signál sa preruší;
– znížte otáčky motora;
– zaraďte neutrál (N) (viď 4.22) a zastavte pohyb dopredu;
– na svahoch zaraďte parkovaciu brzdu;
– uchopte zadnú rukoväť a vyprázdnite zberný kôš jeho vyklopením.

POZNÁMKA *Môže sa stať, že po vyprázdnení zberného koša, a po zaradení kosiacich zariadení, sa akustický signál znovu zapne, a to z dôvodu prítomnosti zvyškov trávy na čidle signalizačného mikrospínača; v takom prípade stačí odstrániť zvyšky trávy alebo vyradiť a následne opäť zaradiť kosiace zariadenia a akustický signál sa vypne.*

5.4.7 Vyprázdnenie vyhadzovacieho kanálu

Pri kosení príliš vysokej trávy alebo mokrej trávy, a pri súčasnom prejazde vysokou rýchlosťou, môže dôjsť k upchatiu vyhadzovacieho kanálu. V takom prípade:
– Zastavte pohyb, vyradiť kosiace zariadenia a zastaviť motor;
– odložte zberný kôš;
– odstráňte nahromadenú trávu, smerom od výstupného otvoru vyhadzovacieho kanálu.

⚠ UPOZORNENIE! ***Tento úkon je potrebné vždy vykonávať pri vypnutom motore.***

5.4.8 Ukončenie kosenia

Po ukončení kosenia vyraďte kosiace zariadenia, znížte otáčky motora a pred návratom nastavte montážny celok kosiacich zariadení do najvyššej polohy.

5.4.9 Ukončenie pracovnej činnosti

Zastavte stroj, presuňte páku plynu do polohy «POMALY» a vypnite motor otočením kľúča do polohy «VYPNUTÉ».

Pri vypnutom motore zatvorte ventil (1) prívodu benzínu (ak je súčasťou). (obr. 5.9)

⚠ UPOZORNENIE! ***Aby ste sa vyhli samozápalom, presuňte páku plynu do polohy «POMALY» aspoň 20 sekúnd pred vypnutím motora.***

DÔLEŽITÁ INF. *Aby ste sa vyhli vybitiu akumulátora, nenechávajte nikdy kľúč v polohe «ZAPNUTÉ», keď motor nie je v činnosti.*

5.4.10 Čistenie stroja

Po každom použití očistite vonkajší povrch stroja, vyprázdnite zberný kôš a dobre ním potraste, aby ste ho zbavili zvyškov trávy a hliny.

Umyte platové časti karosérie špongiou namočenou vo vode s čistiacim prostriedkom, pričom dávajte pozor, aby neprišiel do styku s vodou motor, zariadenia, ktoré sú súčasťou elektrického rozvodu, a elektronická karta, ktorá sa nachádza pod ovládacím panelom.

DÔLEŽITÁ INF. *Pri čistení karosérie a motora nepoužívajte nikdy vodu pod vysokým tlakom, ani agresívne kvapaliny!*

⚠ UPOZORNENIE! ***Kvôli udržaniu optimálnej úrovne účinnosti a bezpečnosti stroja je potrebné zabezpečiť, aby sa na hornej časti montážneho celku kosiacich zariadení nezhromažďovali úlomky a zvyšky vysušenej trávy.***

Po každom použití dôkladne vyčistite montážny celok kosiacich zariadení, aby ste z neho odstránili zvyšky trávy alebo sute.

⚠ UPOZORNENIE! ***Počas čistenia montážneho celku kosiacich zariadení používajte ochranné okuliare a udržujte osoby a zvieratá v dostatočnej vzdialenosti.***

a) Vnútorná časť montážneho celku kosiacich zariadení a vyhadzovací kanál musí byť umývaný na pevnej podlahe za týchto podmienok:
– namontovaný zberný kôš;
– sediaca obsluha;
– montážny celok kosiacich zariadení zdvihnutý do polohy «1»;
– motor v chode;
– ìprevodovka v neutráli;
– zaradené kosiace zariadenia.

Pripojte hadicu s vodou k príslušnej spojke (1) a otvorte prívod vody. Zaraďte kosiace zariadenie a nechajte ho pár minút otáčať. (obr. 5.10)

Potom zložte zberný kôš, vyprázdnite ho, opláchnite a uložte ho tak, aby čo najrýchlejšie vyschol.

b) Pre vyčistenie hornej časti montážneho celku kosiacich zariadení:
– Spusťte montážny celok kosiacich zariadení úplne dolu (poloha «1»);
– odstráňte všetky nánosy trávy prúdom stlačeného vzduchu. (obr. 5.11)

5.4.11 Skladovanie a dlhodobá nečinnosť

V prípade, ak sa predpokladá obdobie dlhodobej nečinnosti (dlhšej ako 1 mesiac), odpojte káble od akumulátora a vykonajte úkony uvedené v návode na použitie motora.
Vyprázdnite palivovú nádrž odpojením hadičky (1), ktorá sa nachádza na vstupe benzínového filtra a zachyťte palivo do vhodnej nádoby. (obr. 5.12)
Zapojte naspäť hadičku (1), pričom dbajte na správne opätovné umiestnenie sťahovacej pásky.
Stroj uskladnite v suchom prostredí, na mieste chránenom pred nepriazňou počasia, a podľa možností ho prikryte plachtou (viď 8.5).

DÔLEŽITÁ INF. *Akumulátor musí byť uskladnený na suchom a chladnom mieste. Pred dlhodobou nečinnosťou (dlhšie ako 1 mesiac), a tiež pred opätovným zahájením činnosti, vždy nabite akumulátor (viď 6.3.3).*

Pred opätovným zahájením práce je potrebné sa presvedčiť, či nedochádza k úniku benzínu z hadičiek, ventilu a karburátora.

5.4.12 Zariadenie na ochranu elektronickej karty

Elektronická karta je vybavená ochranou, ktorá preruší jej elektrický obvod, pokiaľ sa objaví porucha v elektrickom rozvode; aktivácia ochrany spôsobí zastavenie motora a je signalizovaná zhasnutím kontrolky.

Elektrický obvod sa po niekoľkých sekundách znovu automaticky zopne; vyhľadajte príčinu prerušenia obvodu, aby ste sa vyhli opakovaným signalizáciám poruchy.

DÔLEŽITÁ INF. *Aby nedošlo k aktivácii ochrany elektronickej karty:*
– *nezameňte polaritu vývodov akumulátora;*
– *nepoužívajte stroj bez akumulátora, v snahe vyhnúť sa poruche regulátora dobíjania;*
– *vyvarujte sa skratov v elektroinštalácii.*

5.5 POUŽITIE STROJA NA SVAHOCH (obr. 5.13)

Dodržujte uvedené limity **(max. 10° - 17).**

⚠ UPOZORNENIE! ***Pri rozjazde na svahoch je potrebné zahájiť pohyb smerom dopredu s mimoriadnou opatrnosťou, aby ste sa vyhli prevráteniu stroja. Pred zahájením prechádzania svahu znížte rýchlosť, a to hlavne pri jazde z kopca.***

⚠ NEBEZPEČENSTVO! ***Nikdy nezaraďujte spätný chod kvôli zníženiu rýchlosti pri jazde z kopca: mohlo by to mať za následok stratu kontroly nad strojom, hlavne na klzkých terénoch.***

Pri jazde z kopca udržujte páku nastavenia rýchlosti (viď 4.22) v polohe «N» (aby ste využili brzdného efektu hydrostatickej prevodovky) a podľa potreby znížte rýchlosť na minimum pomocou brzdy.

5.6 PÁR RÁD NA UDRŽANIE PEKNÉHO VZHĽADU TRÁVNIKA

1. Aby si trávnik zachoval pekný vzhľad a aby zostal zelený a mäkký, je potrebné ho pravidelne kosiť, a to tak, aby tráva nebola traumatizovaná. Trávnik môže byť tvorený rastlinami rôznych druhov. Pri častom kosení budú lepšie rásť rastliny s početnými koreňmi, ktoré tvoria pevnú prikrývku; keď bude kosenie naopak menej časté, dôjde k prevažnému rastu vysokých rastlín a buriny (ďatelina, margaréty, atď.).
2. Je vhodné kosiť trávu, keď je trávnik dokonale suchý.
3. Kosiace zariadenia nesmú byť poškodené a musia byť správne naostrené, aby bolo možné dosiahnuť presné kosenie bez rozstrapkania stebiel trávy, čo by malo za následok zažltnutie ich koncov.
4. Motor má byť používaný pri najvyšších otáčkach, a to jednak kvôli zabezpečeniu presného kosenia trávy, a tiež kvôli zabezpečeniu dostatočného vyhadzovania nakosenej trávy do vyhadzovacieho kanálu.
5. Pravidelnosť kosenia musí byť úmerná rastu trávy, aby tráva medzi dvoma koseniami príliš nevyrástla.
6. V teplejších a suchších obdobiach je vhodné udržovať trávu o niečo vyššiu, aby trávnik nevysychal.
7. Optimálna výška trávy u dokonale udržova-

ného trávnika je 4-5 cm a jedným kosením by nemala byť odstránená viac než jedna tretina celkovej výšky. Ak je tráva príliš vysoká, je lepšie kosiť na dvakrát, s dennou prestávkou; prvýkrát s kosiacimi zariadeniami v najvyššej polohe a s prípadne zúženou stopou a druhýkrát už s kosiacimi zariadeniami v požadovanej výške. (obr. 5.14)

8. Vzhľad trávnika bude lepší, ak bude kosenie vykonávané striedavo v dvoch smeroch. (obr. 5.15)
9. V prípade, že sa vyhadzovací kanál upcháva, je potrebné znížiť rýchlosť jazdy, pretože by mohla byť príliš vysoká s ohľadom na stav trávnika; ak bude problém naďalej pretrvávať, dôvodom by mohli byť zle naostrené kosiace zariadenia alebo deformácia lopatiek.
10. Venujte zvýšenú pozornosť koseniu v blízkosti kríkov a nízkych obrubníkov, ktoré by mohli poškodiť rovnobežnosť a okraj montážneho celku kosiacich zariadení i samotných kosiacich zariadení.

6. ÚDRŽBA

6.1 ODPORÚČANIA NA ZAISTENIE BEZPEČNOSTI

⚠ UPOZORNENIE! ***V prípade zistenia porúch činnosti nasledovných častí je potrebné sa okamžite obrátiť na vášho Predajcu alebo na Špecializované stredisko:***

- ***Brzdy,***
- ***zaradenie a zastavenie kosiacich zariadení,***
- ***zaradenie náhonu pre pohyb dopredu alebo pre spätný chod.***

6.2 PRÍSTUP K MOTORU (obr. 6.1)

Odklopením krytu motora (1) je umožnený prístup k motoru a k mechanickým jednotkám, ktoré sa nachádzajú pod ním.
Postup pri tomto úkone je nasledovný:

- Uložte stroj na rovnú podlahu, premiestnite montážny celok kosiacich zariadení do najvyššej polohy a pod jeho okraje zasuňte podložky (2) vysoké 65-70 mm, kvôli jeho podopreniu počas následných úkonov;
- presuňte páku odistenia pohonu do polohy «ZARADENÉ» (viď 4.23), pretože na zaistenie pohybu páky nastavenia rýchlosti je potrebné vyradiť z činnosti parkovaciu brzdu;
- odložte zberný kôš;
- odskrutkujte rukoväť páky (3) a premiestnite páku do polohy «R»;
- otvorte prístupové okienko (4) a odskrutkujte poistnú maticu (5) kľúčom o veľkosti 13 mm;
- uvoľnite páku (6) tak, aby došlo k dosadnutiu montážneho celku kosiacich zariadení na podložky a udržujte ju posunutú nabok, aby nedošlo k jej zachyteniu do niektorého zo zárezov odpovedajúcim polohám montážneho celku. Uchopte spodok sedadla (7) a preklopte dozadu kryt.

Postup pri zatváraní:

- Presvedčte sa, či je vyhazovací kanál (8) správne umiestnený na opierke (9) a či sa opiera o pravé vedenie;
- presuňte páku (3) do polohy «R» a priklopte kryt (1) na úroveň pák (3) a (6);
- zasuňte najskôr páku (6) do svojej drážky; potom zasuňte páku (3) a následne spustite kryt až po vyrovnanie s upevňovacou skrutkou.

⚠ UPOZORNENIE! ***Po nasadení krytu (1) skontrolujte, či:***

- ***ústie vyhadzovacieho kanálu (8) zapadlo správne do otvoru zadného vyhadzovania (10) a či je opreté o opierku (11).***

Na záver:

- Dotiahnite na doraz poistnú maticu (5);
- presuňte páku (6) do polohy «7» a zaistite ju v odpovedajúcom zárezе;
- odstráňte podložky (2), namontujte späť rukoväť páky (3) a okienko (4).

6.3 RIADNA ÚDRŽBA

Úlohou tabuľky je pomôcť vám pri udržiavaní účinnosti a bezpečnosti vášho stroja. Sú v nej zhrnuté základné úkony s uvedením intervalu, s ktorým má byť každý z nich vykonaný.

Políčka vedľa vám umožnia zaznamenať si dátum alebo počet hodín činnosti po vykonaní daného úkonu.

Úkon		Interval (v hodinách prevádzky)	Vykonanie úkonu (Dátum a čas)							
1.	**STROJ**									
1.1	Kontrola upevnenia a naostrenia kosiacich zariadení [3]	25								
1.2	Výmena kosiacich zariadení [3]	100								
1.3	Kontrola prevodového remeňa [3]	25								
1.4	Výmena prevodového remeňa [2] [3]	–								
1.5	Kontrola remeňa ovládania kosiacich zariadení [3]	25								
1.6	Výmena remeňa ovládania kosiacich zariadení [2] [3]	–								
1.7	Kontrola a nastavenie brzdy [3]	25								
1.8	Kontrola a nastavenie náhonu [3]	25								
1.9	Kontrola zaradenia a brzdy kosiaceho zariadenia [3]	25								
1.10	Kontrola všetkých upevnení	25								
1.11	Celkové mazanie [4]	25								
2.	**MOTOR [1]**									
2.1	Výmena motorového oleja	…								
2.2	Kontrola a vyčistenie vzduchového filtra	…								
2.3	Výmena vzduchového filtra	…								
2.4	Kontrola benzínového filtra	…								
2.5	Výmena benzínového filtra	…								
2.6	Kontrola a vyčistenie kontaktov sviečky	…								
2.7	Výmena sviečky	…								

[1] Prečítajte si návod ku motoru, aby ste sa oboznámili s úplným zoznamom operácií a intervalmi údržby.
[2] Pri prvom náznaku poruchy sa obráťte na vášho Predajcu.
[3] Úkon, ktorý musí byť vykonaný vašim Predajcom alebo Špecializovaným strediskom.
[4] Základné mazanie všetkých kĺbových spojov by malo byť vykonávané okrem už uvedených termínov vždy, keď sa predpokladá dlhodobá nečinnosť stroja.

6.3.1 Motor (obr. 6.2)

Spôsob a termíny údržby motora sú uvedené v samostatnej príručke na použitie a údržbu motora.
Vypúšťanie oleja z motora sa vykonáva prostredníctvom injekčnej striekačky z výbavy, po odskrutkovaní plniaceho uzáveru (1). Namontujte na injekčnú striekačku (2) hadičku (3) s vhodným priemerom a zasuňte ju na doraz do otvoru, a potom odsajte olej z motora. Majte pritom na pamäti, že úplné vyprázdnenie vyžaduje celú operáciu viackrát zopakovať.

6.3.2 Zadná náprava

Je vyrobená ako jednoliaty uzavretý monoblok, ktorý nevyžaduje žiadnu údržbu; obsahuje trvalú náplň maziva, ktorú nie je potrebné meniť ani dopĺňať.

6.3.3 Akumulátor (obr. 6.3)

Nevyhnutným predpokladom dlhodobej životnosti akumulátora je jeho dôsledná údržba. Akumulátor vášho stroja musí byť bezpodmienečne nabitý:
– Pred prvým použitím stroja po zakúpení;
– pred každou dlhšou dobou nečinnosti stroja;
– pred uvedením do prevádzky po dlhšej dobe nečinnosti.

Pozorne si prečítajte postup nabíjania, popísaný v návode priloženom k akumulátoru a riaďte sa ním. V prípade že uvedený postup nie je dodržaný, alebo ak sa zabudne na nabíjanie akumulátora, mohlo by dôjsť k trvalému poškodenie článkov akumulátora.
Vybitý akumulátor musí byť nabitý v čo najkratšom čase.

DÔLEŽITÁ INF. *Pre nabíjanie akumulátora môže byť použité výhradne zariadenie s konštantným napätím lné systémy by mohli trvale poškodiť akumulátor.*

Stroj je vybavený koncovkou (1) pre nabíjanie, pomocou ktorej je možné ho pripojiť ku konektoru príslušnej udržiavacej nabíjačky akumulátorov, dodávanej v rámci výbavy (ak je súčasťou) alebo dostupnej na požiadanie (viď 8.2).

DÔLEŽITÁ INF. *Táto koncovka musí byť použitá výhradne na pripojenie k udržiavacej nabíjačke akumulátorov, určenej Výrobcom. Pri jej použití:*
– *Dodržujte pokyny uvedené návode pre nabíjačku;*
– *dodržujte pokyny uvedené v návode k akumulátoru*

6.3.4 Mazanie (obr. 6.4)

Po každých 100 hodinách činnosti namažte:
– kolíky riadenia prostredníctvom dvoch mazníc (1);
– kĺb páky pre ovládanie jazdy dopredu prostredníctvom maznice (2), prístupnej z dvierok, ktoré sa nachádzajú na spodnej časti sedadla.

6.4 ÚKONY NA STROJI

6.4.1 Vyrovnanie montážneho celku kosiacich zariadení (obr. 6.5)

Pre rovnomerné pokosenie trávnika je potrebné správne nastaviť montážny celok kosiacich zariadení.

V prípade nerovnomerného kosenia skontrolujte tlak v pneumatikách.

Ak toto nie je postačujúce pre dosiahnutie uspokojivého výsledku, je potrebné sa obrátiť na vášho Predajcu kvôli vyrovnaniu montážneho celku kosiacich zariadení.

6.4.2 Výmena kolies (obr. 6.6

Stroj umiestnite na pevný rovný povrch a pod jeden z nosných prvkov podvozku zo strany kolesa určeného na výmenu položte podložky. Kolesá sú zaistené poistným krúžkom (1), ktorý je možné demontovať pomocou skrutkovača.

POZNÁMKA *V prípade výmeny jedného alebo obidvoch zadných kolies sa uistite, že prípadné rozdiely vonkajšieho priemeru neprekračujú 8-10 mm; v opačnom prípade, aby sa zabránilo nepravidelnému koseniu, je potrebné vyrovnať montážny celok kosiacich zariadení.*

DÔLEŽITÁ INF. *Pred montážou kolesa namažte nápravu mazacím tukom. Namontujte naspäť elastický krúžok (1) a opornú podložku (2).*

6.4.3 Oprava alebo výmena pneumatík

Každú výmenu alebo opravu defektu musí vykonať odborník v pneuservise podľa postupu určeného pre daný typ plášťa.

6.4.4 Výmena poistky (obr. 6.7)

Na stroji sa nachádza niekoľko poistiek (1) s rôznou menovitou hodnotou, s nasledujúcimi funkciami a vlastnosťami:
– Poistka s menovitou hodnotou 10 A = slúži na ochranu základných obvodov a napájania

elektronickej karty. Po jej prepálení sa stroj zastaví a kontrolka na prístrojovej doske zhasne.
– Poistka s menovitou hodnotou 25 A = slúži na ochranu nabíjacieho obvodu. Po jej prepálení sa bude akumulátor postupne vybíjať, čo následne spôsobí ťažkosti pri štartovaní.

S motorom Honda:

– Poistka 10 A = slúži na ochranu základných obvodov a napájania elektronickej karty. Jej zásah vyvolá zastavenie stroja a spôsobí úplné vypnutie kontrolky na prístrojovej doske.
– Poistka 25 A = slúži na ochranu nabíjacieho obvodu. Jej zásah sa prejaví postupným vybitím akumulátora a vyvolá následné ťažkosti pri štartovaní.
– Poistka T-6,3 A (S oneskoreným zásahom) (2) = slúži na ochranu základných obvodov a napájania elektronickej karty. Jej zásah vyvolá zastavenie stroja a spôsobí úplné vypnutie kontrolky na prístrojovej doske.

Menovitá hodnota poistky je uvedená na samotnej poistke.

DÔLEŽITÁ INF. *Vypálená poistka musí byť vždy nahradená novou, rovnakého druhu a s rovnakou menovitou hodnotou a nikdy žiadnou inou.*

V prípade, ak nie je možné odstrániť príčiny zásahu, obráťte sa na vášho Predajcu.

6.4.5 Výmena žiarovky (ak je súčasťou) (obr. 6.8)

Žiarovka (18W) je uchytená v objímke pomocou bajonetového závitu, a je možné ju z neho uvoľniť jej pootočením proti smeru hodinových ručičiek pomocou klieští.

6.4.6 Demontáž, výmena a spätná montáž kosiacich zariadení

⚠ UPOZORNENIE! ***Pri manipulácii s kosiacimi zariadeniami vždy používajte ochranné rukavice.***

⚠ UPOZORNENIE! ***Vždy nahraďte poškodený alebo pokrivený nôž; nikdy sa ho nepokúšajte opraviť! VŽDY POUŽÍVAJTE ORIGINÁLNE KOSIACE ZARIADENIA!***

Na tomto stroji je potrebné použiť kosiace zariadenie označené kódom uvedeným v tabuľke na strane ii.
Vzhľadom na vývoj výrobku sa môže stať, že vyššie uvedené kosiace zariadenia budú časom nahradené iným, s obdobnými parametrami, mierou bezpečnosti a s možnosťou zameniteľnosti.

7. NÁVOD NA IDENTIFIKÁCIU PORÚCH

ZÁVADA	PRAVDEPODOBNÁ PRÍČINA	RIEŠENIE
1. S kľúčom zapaľovania v polohe «ZAPNUTÉ» zostáva kontrolka zhasnutá.	Aktivácia ochrany elektronickej karty z nasledujúcich dôvodov: – nesprávne pripojený akumulátor – zamenené vývody akumulátora – neisté ukostrenie – úplne vybitý akumulátor – vypálená poistka – mokrá elektronická karta	Otočte kľúč do polohy «VYPNUTÉ» a nájdite príčinu poruchy: – skontrolujte pripojenie (viď 3.2) – skontrolujte pripojenie (viď 3.2) – skontrolujte pripojenie (viď 3.2) – nabite akumulátor (viď 6.3.3) – vymeňte poistku (10 A) (viď 6.4.4) – vysušte ju vlažným vzduchom
2. S kľúčom v polohe «ŠTARTOVANIE», kontrolka bliká a štartér sa netočí	– nie je splnená niektorá z podmienok pre štartovanie	– skontrolujte, či sú dodržané podmienky (viď 5.2.a)
3. S kľúčom zapaľovania v polohe «ŠTARTOVANIE» sa kontrolka rozsvieti, ale motor štartéra sa netočí.	– nedostatočne nabitý akumulátor – spálená poistka dobíjania – porucha štartovacieho relé	– nabite akumulátor (viď 6.2.3) – vymeňte poistku (25 A) (viď 6.4.4) – obráťte sa na vášho Predajcu

ZÁVADA	PRAVDEPODOBNÁ PRÍČINA	RIEŠENIE
4. S kľúčom v polohe «ŠTARTOVANIE» sa štartér točí, ale motor neštartuje	– nedostatočne nabitý akumulátor – nie je privádzaný benzín – chyba v zapaľovaní	– nabite akumulátor (viď 6.3.3) – skontrolujte hladinu v nádrži (viď 5.3.3) – otvorte ventil (ak je súčasťou) (viď 5.4.1) – skontrolujte benzínový filter – skontrolujte spojenie káblovej koncovky so sviečkou – skontrolujte čistotu a správnu vzdialenosť elektród
5. Štartovanie je obtiažne alebo je činnosť motora nepravidelná	– problémy s tvorbou palivovej zmesi	– vyčistite alebo vymeňte vzduchový filter – vyčistite vnútro karburátora – vyprázdnite palivovú nádrž a naplňte ju novým benzínom – skontrolujte a prípadne vymeňte benzínový filter
6. Pokles otáčok motora počas kosenia	– príliš vysoká rýchlosť pohybu vzhľadom na zvolenú výšku kosenia	– znížte rýchlosť pohybu a/alebo zvýšte výšku kosenia (viď 5.4.5)
7. Motor sa zastaví počas pracovnej činnosti a kontrolka bliká	Aktivácia ochrany elektronickej karty z nasledujúcich dôvodov: – zásah bezpečnostných zariadení	Otočte kľúč do polohy «VYPNUTÉ» a nájdite príčinu poruchy: – skontrolujte, či sú splnené podmienky (viď 5.2.b)
8. Motor sa zastaví a kontrolka zhasne	Aktivácia ochrany elektronickej karty z nasledujúcich dôvodov: – vybitý akumulátor – preťaženie spôsobené služby – zlé zapojenie batérie (zlé kontakty)	Otočte kľúč do polohy «VYPNUTÉ» a nájdite príčinu poruchy: – nabite akumulátor (viď 6.3.3) – obráťte sa na Autorizované Stredisko Servisnej služby – skontrolujte pripojenie akumulátora (viď 3.2)
9. Motor sa zastaví a kontrolka zostane svietiť	– problémy v motore	– obráťte sa na vášho Predajcu
10. Pri vyradení kosiacich zariadení nedôjde k ich rýchlemu zaradeniu alebo zastaveniu	– problémy v zaraďovacom systéme	– obráťte sa na vášho Predajcu
11. Nepravidelné kosenie a nedostatočný zber	– montážny celok kosiacich zariadení nie je rovnobežný s terénom – neúčinnosť kosiacich zariadení – príliš vysoká rýchlosť vzhľadom k výške kosenej trávy – príliš vysoká rýchlosť vzhľadom k výške kosenej trávy – upchatý kanál	– skontrolujte tlak v pneumatikách (viď 5.3.2) – vyrovnajte montážny celok kosiacich zariadení voči terénu (viď 6.4.1) – obráťte sa na vášho Predajcu – znížte rýchlosť pohybu a/alebo zvýšte výšku kosiacich zariadení (viď 5.4.5) – počkajte, kým tráva vyschne – odložte zberný kôš a vyprázdnite kanál (viď 5.4.7)
12. Poruchová vibrácia počas innosti	– naplnenie montážneho celku kosiacich zariadení trávou – kosiace zariadenia nie sú vyvážené, alebo sú povolené – uvoľnené spoje	– vyčistite montážny celok kosiacich zariadení (viď 5.4.10) – obráťte sa na vášho Predajcu – skontrolujte a dotiahnite skrutky upevnenia motora a podvozku
13. Neisté alebo neúčinné brzdenie	– nesprávne nastavená brzda	– obráťte sa na vášho Predajcu

ZÁVADA	PRAVDEPODOBNÁ PRÍČINA	RIEŠENIE
14. Nepravidelný pohyb, nedostatočný náhon pri jazde do svahu alebo tendencia stroja prevrátiť sa	– problémy s remeňom alebo so zariadením na zaradenie	– obráťte sa na vášho Predajcu
15. Pri zapnutom motore, sa po stlačení pedálu náhonu stroj nehýbe	– páka pre odistenie sa nachádza v polohe «B»	– presuňte ju späť do pol. «A» (viď 4.23)
16. Stroj začína vibrovať neobvyklým spôsobom	– poškodené alebo povolené časti	– zastavte stroj a odpojte kábel sviečky – skontrolujte prípadné poškodenia – skontrolujte, či niektoré časti nie sú uvoľnené a podľa potreby ich dotiahnite – nechajte stroj skontrolovať, opraviť, príp. dajte vymeniť poškodené časti v Špecializovanom stredisku

Ak problémy pretrvávajú i po vykonaní vyššie uvedených úkonov, obráťte sa na vášho Predajcu.

⚠ UPOZORNENIE! ***Nikdy sami nevykonávajte komplikovanejšie opravy, ak vám chýba potrebné vybavenie alebo technické znalosti. Každý neodborne vykonaný zásah má automaticky za následok zrušenie Záruky a akejkoľvek zodpovednosti Výrobcu.***

8. PRÍSLUŠENSTVO

8.1

- UDRŽIAVACIA NABÍJAČKA AKUMULÁTORA (obr. 8.1 poz. 41)

Umožňuje udržiavať vysokú účinnosť akumulátora v období dlhodobej nečinnosti stroja, zaisťuje jeho optimálne nabitie a predlžuje jeho životnosť.

- KSÚPRAVA PRE MULČOVANIE (obr. 8.1 poz. 42)

Jemne rozdrví pokosenú trávu a nechá ju na trávniku, ako alternatívu k zberu do zberného koša.

- KRYCIA PLACHTA (obr. 8.1 poz. 43)

Chráni stroj pred prachom, keď sa nepoužíva.

SL **POZOR: PREDEN UPORABITE STROJ, PAZLJIVO PREBERITE PRIROČNIK Z NAVODILI. Shranite jih, da jih boste lahko uporabili v prihodnosti.**

Preberite ustrezna priročnika z navodili za motor in akumulator.

KAZALO

1. VARNOSTNE NORME 1
2. POZNAVANJE STROJA 4
3. ODSTRANITEV EMBALAŽE IN MONTAŽA 6
4. KOMANDE IN KONTROLNI INSTRUMENTI 7
5. PREDPISI GLEDE UPORABE 8
   - 5.1 Varnostna priporočila 8
   - 5.2 Kriteriji za delovanje varnostnih naprav 9
   - 5.3 Priprave pred začetkom dela 9
   - 5.4 Uporaba stroja 9
   - 5.5 Uporaba na nagnjenih terenih 12
   - 5.6 Nasveti za vzdrževanje urejenega travnika 12
6. VZDRŽEVANJE 13
   - 6.1 Varnostna priporočila 13
   - 6.2 Dostop do motorja 13
   - 6.3 Redno vzdrževanje 13
   - 6.4 Posegi na stroju 15
7. NAVODILA ZA PREPOZNAVANJE MOTENJ 16
8. DODATNA OPREMA 17

KAKO BEREMO PRIROČNIK

Nekateri odstavki v priročniku vsebujejo informacije, ki so posebno pomembne za varnost ali za delovanje naprave; ti odstavki so označeni na poseben način po naslednjem kriteriju:

OPOMBA *ali* **POMEMBNO**

Navaja podrobnosti ali dodatna pojasnila k že omenjenim, da ne bi poškodovali stroja ali naredili druge škode.

⚠ POZOR! ***V primeru neupoštevanja so možne osebne poškodbe ali poškodbe tretjih oseb.***

⚠ NEVARNOST! ***V primeru neupoštevanja so možne hude osebne poškodbe ali poškodbe tretjih oseb, obstaja tudi nevarnost smrti.***

V priročniku so opisane različne različice stroja, ki se lahko med seboj razlikujejo predvsem po naslednjem:

- prisotnost komponent ali kosov opreme, ki niso vselej na razpolago na prodajnih območjih;
- posebna oprema.

Znak "➲" označuje vsako razliko glede uporabe; sledi mu navedba različice, na katero se nanaša.

OPOMBA *Napotki, kot so »sprednji«, »zadnji«, »desni« in »levi«, je treba razumeti glede na položaj sedečega upravljavca. (Slika 1.1)*

POMEMBNO *Za vse posege pri uporabi ali vzdrževanju motorja ali akumulatorja, ki niso opisani v tem priročniku, poglejte v posebne priročnike z navodili, ki so sestavni del dobavljene dokumentacije.*

1. VARNOSTNA NAVODILA, ki jih je treba natančno spoštovati

A) URJENJE

1) POZOR! Preden stroj uporabite, pozorno preberite ta navodila. Seznanite se s kontrolnimi ročicami in s pravilno uporabo stroja. Naučite se hitro zaustaviti motor. Zaradi nespoštovanja opozoril in navodil lahko pride do požara in/ali hudih poškodb. Shranite vsa opozorila in navodila, da jih lahko preberete pozneje.
2) Nikoli ne pustite, da stroj uporabljajo otroci ali druge osebe, ki niso dovolj seznanjene z navodili. Lokalni zakoni lahko določajo spodnjo mejo starosti za uporabnike.
3) Stroja nikoli ne uporabljajte, če se v bližini nahajajo ljudje, predvsem pa otroci ali živali.
4) Če je uporabnik utrujen, se slabo počuti ali je pod vplivom zdravil, drog, alkohola ali substanc, ki bi lahko zmanjšale njegovo sposobnost refleksov ali pozornost, stroja ne sme uporabljati.
5) Ne pozabite, da je delavec oziroma uporabnik odgovoren za nesreče in nepredvidljive nevšečnosti, ki se lahko pripetijo drugim osebam ali njihovi lastnini. Uporabnik mora oceniti morebitna tveganja na terenu, kjer namerava delati in posledično poskrbeti za svojo varnost in varnost drugih, predvsem na nagnjenih, neravnih, drsečih ali nestabilnih terenih.
6) V primeru, da želite prodati ali posoditi stroj, se prepričajte, da bo uporabnik pregledal navodila za uporabo, ki se nahajajo v tem priročniku.
7) Na stroju ne prevažajte otrok ali drugih oseb, ker bi lahko padli in se hudo poškodovali oziroma onemogočili varno vožnjo.

8) Voznik stroja mora natančno upoštevati navodila za vožnjo in predvsem:
– Med delom se ne sme raztresati, ampak mora ohranjati potrebno koncentracijo;
– Zavedati se mora, da izgube nadzora nad strojem, ki drsi po pobočju, ne more popraviti z uporabo zavore. Glavni vzroki za izgubo nadzora so:
  • Pomanjkljivo oprijemanje koles;
  • Pretirana hitrost;
  • Neprimerno zaviranje;
  • Neustreznost stroja za tip uporabe;
  • Pomanjkljivo poznavanje učinkov, ki lahko izhajajo iz pogojev na terenu, predvsem na nagibih;
  • Neustrezna uporaba stroja za vleko.
9) Stroj je opremljen z vrsto mikrostikal in varnostnih naprav, ki jih je prepovedano predelati ali odstraniti; če se to zgodi, preneha garancija in vsakršna odgovornost proizvajalca. Pred uporabo stroja vselej preglejte, če varnostne naprave delujejo.

B) POSTOPKI PRED UPORABO

1) Med uporabo stroja vselej nosite odporne delovne čevlje, ki varujejo pred drsenjem, in dolge hlače. Ne vklapljajte stroja bosi ali z odprtimi sandali. Izogibajte se uporabi verižic, zapestnic, oblačil z opletajočimi deli, trakovi ali kravato. Dolge lase primerno spnite. Vedno nosite zaščitne glušnike.
2) Dobro preglejte celotno delovno območje in odstranite vse, kar bi stroj lahko izmetal ali bi lahko poškodovalo sestav rezalne naprave in motor (kamenje, veje, kovinske žice, kosti itd.).
3) POZOR: NEVARNOST! Bencin je močno vnetljiv.
– Gorivo hranite v ustreznih posodah, ki so temu namenjene;
– Gorivo dolivajte samo na prostem s pomočjo posebnega lija; med dolivanjem goriva in med kakršnim koli rokovanjem z gorivom ne smete kaditi.
– Gorivo dolijte pred zagonom motorja; ne dolivajte bencina in ne snemajte pokrova rezervoarja, ko motor deluje ali je še vroč;
– Če se bencin razlije, ne zaganjajte motorja, ampak stroj odstranite z območja, kjer je bilo gorivo razlito, dokler bencin ne izhlapi in se bencinski hlapi ne razkadijo; na ta način preprečite možnost požara;
– Po polnjenju je treba zamašek rezervoarja in zamašek posode za bencin vselej namestiti na njuno mesto in ju dobro priviti.
4) Poškodovane dušilce zamenjajte.
5) Pred uporabo opravite splošen pregled stroja, predvsem:
Opravite vizualni pregled rezalne naprave in preverite, če vijaki in sestav rezalne naprave niso izrabljeni ali poškodovani. Zaradi ohranitve ravnotežja zamenjajte poškodovane ali izrabljene rezalne naprave v celoti, skupaj z vijaki. Morebitna popravila mora opraviti izključno specializirana servisna služba.
6) Občasno preglejte stanje akumulatorja. V primeru poškodb na ohišju, pokrovu ali stičnikih ga zamenjajte.
7) Pred začetkom dela je treba vselej montirati zaščite na izmetu (zbiralno košaro, ščitnik bočnega izmeta oziroma ščitnik zadnjega izmeta).

C) MED UPORABO

1) Motorja ne vklapljajte v zaprtih prostorih, kjer se lahko nakopičijo nevarni hlapi dušikovega monoksida. Zaganjanje je treba opraviti na prostem ali v dobro zračenem prostoru. Vselej se zavedajte, da so izpušni plini strupeni.
2) Delajte samo pri dnevni svetlobi ali pri dobri umetni svetlobi in v pogojih dobre vidljivosti.
Z delovnega območja oddaljite druge osebe, otroke in živali.
3) Po možnosti se izognite delu na mokri travi. Dela ne opravljajte med dežjem ali ko obstaja nevarnost neviht. Stroja ne uporabljajte v slabih vremenskih pogojih, zlasti če obstaja verjetnost za pojav strel.
4) Pred zagonom motorja izklopite rezalno napravo ali odjem moči; menjalnik postavite v prosti tek.
5) Bodite posebno pozorni, ko se približate oviram, ki bi lahko zmanjšale vidljivost.
6) Ko stroj parkirate, zategnite parkirno zavoro.
7) Stroja ne smete uporabljati na nagibih, ki presegajo 10° (17%), ne glede na smer gibanja.
8) Zapomnite si, da ne obstaja »varen« naklon. Vožnja po travnikih z naklonom zahteva posebno pozornost. Da se izognete prevrnitvi ali izgubi nadzora nad strojem:
– Pri vzpenjanju ali spuščanju ne smete grobo zavreti ali grobo speljati;
– Rahlo pritiskajte na plin in ohranite menjalnik vselej vklopljen, predvsem pri spustu;
– Na nagibih in v ostrih zavojih morate zmanjšati hitrost;
– Bodite pozorni na izbokline in vbokline ter skrite nevarnosti;
– Nikoli ne kosite prečno po pobočju. Na nagnjenih travnikih je treba voziti v smeri navzgor/navzdol, nikoli prečno; pri tem je treba paziti na spreminjanje smeri in da pri tem spreminjanju smeri zgornja kolesa ne naletijo na ovire (kamenje, veje, korenine itd.), saj bi to lahko povzročilo bočni zdrs ali izgubo nadzora nad strojem.
9) Preden na nagnjenih terenih spremenite smer, zmanjšajte hitrost; preden ustavite stroj in ga pustite nenadzorovanega, vedno zategnite parkirno zavoro.

10) Zelo pozorni bodite v bližini prepadnih robov, jarkov ali nasipov. Če eno izmed koles prekorači rob ali če rob popusti, se stroj lahko prevrne.
11) Bodite skrajno pozorni pri vzvratni vožnji oziroma pri delu med vzvratno vožnjo. Pred in med vzvratno vožnjo opazujte, kaj je za vami, da se prepričate o odsotnosti ovir.
12) Izklopite rezalno napravo oziroma odjem moči, kadar prečkate površine brez trave ali ko se premikate od ali do območja, ki ga nameravate kositi, in sestav rezalne naprave dvignite na najvišji položaj.
13) Pazite na promet, kadar stroj uporabljate blizu ceste.
14) POZOR! Stroj ni homologiran za uporabo na javnih cestah. Uporabljate ga lahko (v skladu s prometnim zakonom) izključno na zasebnih območjih, kjer ni dovoljen promet.
15) Stroja ne uporabljajte, če so zaščite poškodovane ali če niso nameščeni zbiralna košara, ščitnik bočnega izmeta ali ščitnik zadnjega izmeta.
16) Rok ali nog ne dajajte poleg ali pod vrteče se dele. Bodite vedno dovolj oddaljeni od odprtine za izmet.
17)Ne puščajte stroja v travi s prižganim motorjem, ker lahko pride do požara.
18) Ko uporabljate opremo, izmeta nikoli ne usmerjajte proti osebam.
19) Uporabljajte samo dodatno opremo, ki jo je odobril proizvajalec stroja.
20) Ne uporabljajte stroja, če kosi dodatne opreme oziroma orodja niso montirani na predvidenih mestih.
21) Bodite pozorni, kadar uporabljate zbiralne košare in drugo opremo, ki lahko vplivajo na stabilnost stroja, zlasti na nagnjenih terenih.
22) Ne spreminjajte nastavitev motorja in ga ne silite v pretirano število vrtljajev.
23) Ne dotikajte se komponent motorja, ki se med uporabo segrejejo. Nevarnost opeklin!
24) Izklopite rezalno napravo ali odjem moči, postavite menjalnik v prosti tek in zategnite parkirno zavoro, ugasnite motor in izvlecite ključ (ter se prepričajte, da so se vsi gibajoči se deli popolnoma zaustavili):
– Vedno, kadar pustite stroj brez nadzora ali zapustite vozniški sedež;
– Preden se lotite odstranjevanja vzrokov za blokado ali odmaševanja kanala za izmet;
– Pred pregledovanjem, čiščenjem ali delom na stroju;
– Po udarcu ob neustrezni predmet. Pred ponovno uporabo stroja preverite morebitne poškodbe in izvedite potrebna popravila.
25) Izklopite rezalno napravo ali odjem moči in ugasnite motor (ter se prepričajte, da so se vsi gibajoči se deli popolnoma zaustavili):
– Preden nalijete gorivo;
– Vsakič, ko snamete ali ponovno nameščate zbiralno košaro;
– Vsakič, ko snamete ali ponovno nameščate odbijač bočnega izmeta;
– Pred naravnavanjem višine košnje, če tega opravila ni mogoče izvesti z mesta upravljavca.
26) Izklopite rezalno napravo ali odjem moči med transportom in vselej, kadar se ne uporabljata.
27) Preden ugasnete motor, popustite plin. Ko je delo končano, zaprite dovajanje goriva v skladu z navodili v priročniku.
28) Bodite pozorni na sestav rezalnih naprav z več rezalnimi napravami, ker ena vrteča se rezalna naprava lahko vpliva na vrtenje drugih.
29) POZOR – V primeru povzročitve škode ali drugih nezgod med delom nemudoma zaustavite motor in oddaljite stroj, da ne povzročite dodatne škode; v primeru nezgod, pri katerih se poškodujejo upravljavec ali tretje osebe, nemudoma nudite prvo pomoč, ki ustreza situaciji, in se obrnite na zdravstveno ustanovo za ustrezno nego. Natančno odstranite morebitne drobce, ki bi lahko povzročili škodo ali poškodbe na ljudeh ali živalih, ker jih le-ti morda ne bi opazili.
30) POZOR – Raven hrupnosti in stopnja vibracij, ki sta navedena v teh navodilih, predstavljata maksimalni vrednosti ob uporabi stroja. Uporaba neuravnotežene rezalne naprave, prehitro gibanje in opuščanje vzdrževalnih opravil pomembno vplivajo na emisije hrupa in vibracije. To pomeni, da je treba izvajati preventivne ukrepe za preprečitev možnih poškodb zaradi močnega hrupa in vibracij; poskrbite za vzdrževanje stroja, nosite zaščitne glušnike in med delom delajte odmore.

D) VZDRŽEVANJE IN SKLADIŠČENJE

Pred shranjevanjem stroja pustite, da se motor ohladi.

Delujoči motorji ustvarjajo toploto in izpušna cev postane zelo vroča. Pred shranjevanjem počakajte, da se motor in izpušna cev ohladita, da preprečite nevarnost požara. Iz območja okrog izpušne cevi tudi odstranite morebitne drobce, ki so se nabrali med delom, kot so listje, trava in vejice.

1) POZOR! – Iztaknite ključ in preberite ustrezna navodila, preden izvršite kakršen koli poseg za čiščenje ali vzdrževanje. Oblecite ustrezna oblačila in delovne rokavice v vseh primerih, ko bi lahko bilo delo nevarno za roke.
2) POZOR! – Nikoli ne uporabljajte stroja, če so njegovi deli obrabljeni ali poškodovani. Poškodovane ali obrabljene dele morate vedno zamenjati; ne smete jih popravljati. Uporabljajte samo originalne rezervne dele; uporaba neoriginalnih

in/ali nepravilno montiranih rezervnih delov ogroža varnost stroja, lahko povzroči nesreče ali poškodbe na osebah ter proizvajalca oprosti vsake obveznosti ali odgovornosti.
3) Vse postopke vzdrževanja in naravnavanja, ki niso opisani v tem priročniku, mora opraviti vaš prodajalec ali specializiran servis, ki razpolaga s potrebnim znanjem in opremo za pravilno opravljanje dela in za ohranjanje izvirne varnosti stroja. Zaradi posegov, opravljenih v neprimernih ustanovah ali s strani neusposobljenih oseb, se razveljavi vsakršna oblika garancije in vsakršna odgovornost proizvajalca.
4) Po vsaki uporabi izvlecite ključ in preglejte, če je prišlo do morebitnih poškodb.
5) Vijaki in matice morajo ostati dobro priviti, da se zagotovi varno delovanje stroja. Redno vzdrževanje je bistvenega pomena za varnost in za ohranjanje dobrega delovanja stroja.
6) Redno pregledujte, če so vijaki rezalne naprave pravilno priviti.
7) Ko prijemate rezalne naprave z namenom njihove odstranitve ali ponovne namestitve, nosite delovne rokavice.
8) Pri brušenju rezalnih naprav poskrbite za njihovo uravnoteženje. Vsa opravila v zvezi z rezalnimi napravami (demontaža, brušenje, uravnovešenje, ponovna montaža in/ali zamenjava) so zahtevna in je zanje potrebno specifično znanje ter posebno orodje; iz varnostnih razlogov jih je treba vedno opraviti v specializiranem centru.
9) Redno preverjajte delovanje zavor. Zelo pomembno je vzdrževanje zavor in po potrebi njihovo popravilo.
10) Pogosto pregledujte ščitnik bočnega izmeta oziroma ščitnik zadnjega izmeta, zbiralno košaro in sesalno rešetko. Če so poškodovani, jih zamenjajte.
11) Če so nalepke z navodili in opozorili poškodovane, jih zamenjajte.
12) Ko morate stroj spraviti ali pustiti na nezavarovanem mestu, spustite sestav rezalnih naprav.
13) Stroj shranjujte izven dosega otrok.
14) Stroja z bencinom v rezervoarju ne shranjujte v prostoru, kjer bi lahko bencinski hlapi dosegli plamen, iskrico ali močan vir toplote.
15) Preden stroj postavite v katerikoli prostor, najprej počakajte, da se motor ohladi.
16) Za zmanjšanje nevarnosti požara morate motor, izpušni dušilec, sedež akumulatorja ter prostor, kjer hranite bencin, očistiti ostankov trave, listja ali odvečne maščobe. Vselej izpraznite zbiralno košaro in posod s pokošeno travo ne puščajte v zaprtem prostoru.
17) Zaradi zmanjšanja nevarnosti požarov redno pregledujte morebitne sledi puščanja olja in/ali goriva.
18) Če je treba rezervoar izprazniti, morate to opraviti na prostem in ko je motor hladen.
19) Nikoli ne puščajte ključev v stroju ali na dosegu otrok ali neusposobljenih oseb. Pred vsakim vzdrževalnim posegom izvlecite ključ.

E) TRANSPORT

1) POZOR! - Če morate stroj prevažati na tovornjaku ali prikolici, uporabite ustrezno odporne, široke in dolge dostopne nakladalne stranice. Stroj naložite z ugasnjenim motorjem, brez voznika in izključno s potiskanjem, pri tem pa naj sodeluje ustrezno število oseb. Med prevozom zaprite ventil za bencin (če obstaja), spustite sestav rezalne naprave oziroma drugo opremo, vklopite zavoro za parkiranje in stroj na prevoznem sredstvu primerno zavarujte s pomočjo vrvi ali verig.

F) VAROVANJE OKOLJA

1) Varovanje okolja mora biti pomemben in prednostni vidik pri uporabi stroja, v korist civilnega sožitja in okolja, v katerem živimo. Pazite, da s svojim delom ne motite sosedov.
2) Natančno upoštevajte lokalne predpise za odlaganje embalaže, olja, bencina, filtrov, pokvarjenih delov ali katerega koli elementa, ki močno vpliva na okolje; teh odpadkov ne smete odvreči v smeti, ampak jih morate ločiti in jih izročiti posebnim zbirnim centrom, ki bodo poskrbeli za njihovo reciklažo.
3) Natančno upoštevajte lokalne predpise za odlaganje odpadnega materiala po košnji.
4) Ko stroja ne boste več uporabljali, ga ne smete odvreči v okolje, ampak se obrnite na center za zbiranje odpadkov, v skladu z veljavni lokalnimi predpisi.

2. POZNAVANJE STROJA

2.1 OPIS STROJA IN PODROČJE UPORABE

Ta stroj je vrtna naprava, natančneje traktorska kosilnica.
Stroj je opremljen z motorjem, ki poganja: rezalno napravo, zaščiteno z okrovom, pa tudi prenosni mehanizem, ki omogoča premikanje stroja.
Upravljavec lahko vodi stroj in upravlja glavne komande, pri tem pa se ves čas nahaja na sedežu za voznika.
Na stroju montirane naprave izvedejo zaustavitev motorja in rezalne naprave v nekaj sekundah, če posegi upravljavca niso v skladu s predvidenimi pogoji glede varnosti.
Predvidena uporaba

Ta stroj je bil zasnovan in izdelan za košnjo trave.
Uporaba posebne opreme, ki jo je proizvaja-

lec predvidel kot standardno opremo ali kot opremo, ki se nabavi ločeno, omogoča izvajanje tega dela na različne načine; ti načini so razloženi v tem priročniku ali v navodilih posameznih pripomočkov.
Možnost uporabe dodatne opreme (v kolikor je predvidena od proizvajalca) lahko tudi razširi obseg predvidene uporabe na dodatne funkcije, pri čemer je treba upoštevati omejitve in pogoje, navedene v navodilih, ki spremljajo opremo.

Tip uporabnika

Ta stroj je namenjen uporabi s strani navadnih uporabnikov, tj. nepoklicnih delavcev. Ta stroj je namenjen »neprofesionalni uporabi«.

Nepravilna uporaba

Katerakoli druga raba, ki se ne ujema z zgornjimi navedbami, je lahko nevarna in lahko povzroči poškodbe na ljudeh in/ali predmetih. K nepravilni uporabi spada (na primer, a ne samo):
– uporabiti stroj za prevoz čez nestabilne, spolzke, poledenele, kamnite ali neravne terene, mlake ali močvirja, ki ne omogočajo ocene o trdnosti terena;
– zaganjati rezalno napravo na predelih brez trave;
– uporabljati kosilnico za zbiranje listja ali drugih ostankov.

V primeru neustrezne uporabe se garancija razveljavi, proizvajalec pa zavrača vsakršno odgovornost in prelaga na uporabnika vse stroške za škodo ali poškodbe njega samega ali drugih oseb.

2.2 IDENTIFIKACIJSKA NALEPKA IN SESTAVNI DELI STROJA (glej slike na str. ii)

1. Raven zvočne moči
2. Znak skladnosti CE
3. Leto izdelave
4. Moč in hitrost delovanja motorja
5. Tip stroja
6. Serijska številka
7. Teža stroja s praznim rezervoarjem v kg
8. Ime in naslov proizvajalca
9. Tip menjalnika (če je naveden)
10. Šifra artikla

Izvod izjave o skladnosti se nahaja na predzadnji strani priročnika.

/–––/–––/–––/–––/–––/–––/–––/

Sem vpišite serijsko številko vašega stroja (6)

Takoj po nakupu stroja prepišite identifikacijske številke (3 - 5 - 6) v okenca na zadnji strani priročnika.

Stroj je sestavljen iz niza glavnih komponent, ki imajo naslednje funkcije:

11. Sestav rezalnih naprav: okrov, ki vsebuje vrtljive rezalne naprave.
12. Rezalne naprave: elementi, namenjeni košnji trave; rebra na koncih pomagajo pri usmerjanju pokošene trave v kanal za izmet.
13. Kanal za izmet: element, ki povezuje sestav rezalnih naprav z zbiralno košaro.
14. Zbiralna košara: poleg zbiranja pokošene trave ima tudi varnostno funkcijo, ker preprečuje predmetom, na katere lahko naletijo rezalne naprave, da bi odleteli daleč proč od stroja.
15. Motor: poganja tako rezalne naprave kot tudi kolesa, ki stroj vlečejo naprej; njegove karakteristike in predpisi o njegovi uporabi so opisani v posebnem priročniku.
16. Akumulator: dovaja energijo za zagon motorja; njegove karakteristike in predpisi o njegovi uporabi so opisani v posebnem priročniku.
17. Vozniški sedež: delovno mesto upravljavca, opremljeno s senzorjem, ki zaznava prisotnost upravljavca z namenom ustreznega delovanja varnostnih naprav.
18. Nalepke s predpisi in varnostnimi opozorili: opozarjajo na glavne predpise za varno delo.
19. Vratca za pregledovanje: da enostavno dosežemo svečko, ventil bencina in fiksirno matico pokrova motorja.
20. Sesalna rešetka: omogoča dotok zraka v notranjost sestava rezalnih naprav in preprečuje izmet tujkov s prednje strani.

2.3 VARNOSTNI PREDPISI

Vaš stroj zahteva previdno uporabo. V ta namen se na stroju nahajajo nalepke z oznakami, ki vas spominjajo na najpomembnejše varnostne ukrepe pri uporabi. Te nalepke je treba razumeti kot sestavni del stroja. Če se neka nalepka odlepi ali postane nečitljiva, pojdite k svojemu prodajalcu, da vam jo zamenja. Njihov pomen je razložen v nadaljevanju.

31. Pozor: Preden stroj uporabite, preberite navodila.
32. Pozor: Pred kakršnim koli posegom za vzdrževanje ali popravljanje izvlecite ključ in preberite navodila.

33. **Nevarnost! Izmet predmetov:** Stroja ne smete nikoli uporabljati, če niste pred njegovo uporabo montirali zaščite na izmetu!
34. **Nevarnost! Izmet predmetov:** Poskrbite, da bodo druge osebe primerno oddaljene.
35. **Nevarnost! Prevrnitev stroja:** Ne uporabljajte tega stroja na naklonih nad 10°.
36. **Nevarnost! Pohabljenje:** Prepričajte, da so otroci daleč od stroja, ko je motor v teku.
37. **Nevarnost ureznin.** Rezalne naprave v gibanju. Rok ali nog ne vstavljajte v ohišje rezalnih naprav.
38. **Pozor!** Ne približajte se vročim površinam.
39. **Preprečite poškodbe zaradi vleke jermenov:** Ne vklapljajte stroja brez ustrezno montiranih zaščit. Bodite v varni razdalji od jermenov.

OPOMBA *Slike, ki ustrezajo besedilom v tretjem in v naslednjih poglavjih, se nahajajo na straneh iii in naslednjih tega priročnika.*

3. ODSTRANITEV EMBALAŽE IN MONTAŽA

Zaradi skladiščenja in prevoza nekatere komponente niso montirane neposredno v tovarni, temveč jih je treba montirati šele po odstranitvi embalaže, pri čemer je treba slediti naslednjim navodilom.

POMEMBNO *Stroj je dobavljen brez motornega olja in bencina. Pred zagonom motorja opravite polnjenji v skladu z navodili v knjižici motorja.*

⚠ POZOR! ***Odstranjevanje embalaže in dokončno montažo morate opraviti na ravni in trdni površini, z zadostnim prostorom za premikanje stroja in embalaže, pri tem pa se morate vedno posluževati ustreznega orodja.***

3.1 ODSTRANITEV EMBALAŽE

Pri odstranjevanju embalaže pazite, da ne izgubite posameznih delov in dodatkov in da ne poškodujete sestava rezalnih naprav, ko stroj prestavljate s palete, na kateri je bil nameščen.

V standardni embalaži najdete:
– stroj kot tak;
– volan;
– sedež;
– podaljšek vzvoda za vklop rezalne naprave;
– pokrov armaturne plošče;
– glavo volanskega stebra;
– komponente zbiralne košare;
– brizgalka za sesanje olja iz motorja;
– kuverto s priročnikom z navodili, dokumente in komplet vijakov, ki vsebuje tudi 2 ključa za vžig in rezervno 10 ampersko varovalko. (6,3 A z motorjem Honda)

OPOMBA *Da preprečite poškodbe sestava rezalnih naprav, ga regulirajte na maksimalno višino; bodite posebno pozorni ob prestavljanju s palete, na kateri je bil stroj nameščen.*

Za lažjo prestavitev stroja s palete in premeščanje stroja prestavite ročico za sprostitev zadnjega prenosa v položaj «B» (glej 4.23).
Z odpadno embalažo ravnajte v skladu z veljavnimi lokalnimi predpisi.

3.2 MONTAŽA IN POVEZAVA AKUMULATORJA (Slika 3.1)

Odstranite prednji pokrov (1), tako da ga dvignete s spodnjega dela.
Opravite povezavo treh rdečih kablov (3) s pozitivnim polom (+) ter treh črnih kablov (4) z negativnim polom (–), pri čemer uporabite dobavljene vijake v takem zaporedju, kot je prikazano.
Ponovno namestite prednji pokrov (1), tako da jezička (2) pravilno vstavite v ležišči, in pritisnete na spodnji del, da se zaskoči.
Poskrbite za ponovno polnjenje po navodilih izdelovalca akumulatorja.

POMEMBNO *Da preprečite sproženje varovala elektronskega modula, nujno pazite, da motorja ne zaženete pred popolno napolnitvijo akumulatorja!*

⚠ POZOR! ***Upoštevajte navodila izdelovalca akumulatorja, ki se nanašajo na varnost pri rokovanju in uničenju.***

3.3 MONTAŽA ARMATURNE PLOŠČE IN VOLANA (Slika 3.2)

- **Slika. 3.2.a**

Stroj postavite na ravna tla in poravnajte prednja kolesa.
Montirajte glavo (3) na steber (2) in pazite, da bo trn (1) pravilno vstavljen v ležišče glave.
Namestite pokrov armaturne plošče (5) in pazite, da sponke z zaskokom vstavite v ustrezna ležišča.
Volan (6) montirajte na glavo (3), tako da bodo prečke obrnejene proti sedežu.
Montirajte volan, tako da ga s priloženimi vijaki (7) pritrdite v navedenem zaporedju.
Namestite pokrov volana (8), tako da tri sponke z zaskokom vstavite v ustrezna ležišča.

- **Slika. 3.2.b**

Stroj postavite na ravna tla in poravnajte prednja kolesa.
Montirajte nosilno cev (3) na drog (2) in pazite,

da bo trn (1) pravilno vstavljen v ležišče nosilne cevi.
Montirajte nosilno cev (4) na drog (3)
Montirajte distančnik (5) v notranjost nosilne cevi (4)
Namestite pokrov armaturne plošče (6) in pazite, da sponke z zaskokom vstavite v ustrezna ležišča.
Volan (F) montirajte na nosilno cev (4), tako da bodo prečke obrnjene proti sedežu. Montirajte volan, tako da ga s priloženim vijakom (H, G) pritrdite v navedenem zaporedju. Namestite pokrov volana (I), tako da ga pritrdite s tremi vijaki (L).

3.4 MONTAŽA PODALJŠKA VZVODA ZA VKLOP REZALNE NAPRAVE (Slika 3.3)

Podaljšek (1) namestite na vzvod (2) in ga zasukajte, da bosta zatiča (3) obrnjena proti zadnjemu delu stroja. Nato zatiča (3) do konca zatisnite.

3.5 MONTAŽA POMIČNEGA POKROVA

Montažo pomičnega pokrova izvedite skladno s priloženimi navodili.

3.6 MONTAŽA SEDEŽA (Slika 3.4)

Montirajte sedež (1) na ploščo (2) in pri tem uporabite vijake (3).

3.7 MONTAŽA ZBIRALNE KOŠARE (Slika 3.5)

Najprej montirajte ogrodje tako, da združite gornji del (1), ki zajema odprtino, s spodnjim delom (2) in pri tem uporabite dobavljene vijake in matice (3) v takem zaporedju, kot je prikazano.

Vogalni ploščici (4) in (5), namestite tako, da upoštevate desno (R↑) in levo stran (L↑) ter pričvrstite ogrodje s štirimi samonavojnimi vijaki (6).

Tako sestavljeno ogrodje vstavite v platneni omot, pri tem pa pazite na pravilno namestitev vzdolž osnovnega obsega ogrodja. Zapnite vse plastične profile na cevi ogrodja, pri tem pa si pomagajte z izvijačem (7).

Vstavite ročico (8) v odprtine pokrova (9), vse pričvrstite na ogrodje s pomočjo vijakov (10) v zaporedju, kot je prikazano in dokončajte montažo s štirimi prednjimi in zadnjimi samonavojnimi vijaki (11).

Na koncu namestite pod ogrodje še utrditveni prečnik (12), pri čemer naj bo ravni del obrnjen proti platnu ter uporabite priložene vijake in matice 13) v zaporedju, kot je prikazano.

3.8 MONTAŽA STRANIC SESTAVA REZALNIH NAPRAV (Slika 3.6)

Montirajte desno (1) in levo (2) stranico; pri tem pazite na smer montaže; pritrdite ju s priloženimi vijaki (3) in maticami (4).

4. KOMANDE IN KONTROLNI INSTRUMENTI

4.1 VOLAN (Slika 4.1 št. 1)

Z volanom upravljamo obračanje prednjih koles.

4.2 ROČICA PLINA (Slika 4.1 št. 2)

Uravnava število obratov motorja. Položaji, označeni na ploščici, so naslednji:

«ZAGANJALNIK» za zagon hladnega motorja

«POČASI» minimalni obrati motorja

«HITRO» maksimalni obrati motorja

– Položaj «ZAGANJALNIK» obogati mešanico; uporablja se za zagon hladnega motorja, vendar samo za nujno potreben čas.
– Ko se z vozilom le premikate do drugega območja, izberite vmesni položaj med «POČASI» in «HITRO».
– Med košnjo trave ročico postavite v položaj «HITRO».

4.3 ROČICA PARKIRNE ZAVORE (Slika 4.1 št. 3)

Parkirna zavora prepreči premikanje stroja potem, ko smo ga parkirali. Ročica ima naslednja položaja:

«**A**» = Zavora sproščena
«**B**» = Zavora aktivirana

– Za aktiviranje parkirne zavore je treba do konca pritisniti na pedal (4.11 ali 4.21) in ročico postaviti v položaj «B»; ko stopalo umaknete s pedala, slednji ostane blokiran v spodnjem položaju.
– Za sprostitev parkirne zavore pritisnite na pedal (4.11 ali 4.21), pri čemer se ročica postavi nazaj v položaj «A».

4.4 KOMUTATOR NA KLJUČ (Slika 4.1 št. 4)

Ta komanda na ključ ima štiri naslednje polo-
ž :

O «ZAUSTAVITEV» vse izklopljeno;

«VŽIG LUČI»;

I «TEK» vse funkcije aktivirane;

«ZAGON» vključi zaganjalnik.

– Ko ključ popustimo iz položaja «ZAGON», se samodejno vrne v položaj «TEK».
– Po vžigu motorja, se luči prižgejo (če so predvidene) tako, da ključ postavimo v položaj VŽIG LUČI».
– z izklop luči, postavimo ključ spet na «HOD».

4.5 OPOZORILNA LUČKA IN SIGNALNE NAPRAVE (Slika 4.1 št. 5)

Ta lučka se prižge, ko se ključ (4.4) nahaja v položaju «TEK»; med delovanjem stroja stalno gori.
– Njeno utripanje pomeni, da manjka soglasje za zagon motorja (glej 5.2).
– Pri vklopljeni rezalni napravi zvočni signal opozori, da je zbiralna košara polna (glej 5.3.6).

4.6 KOMANDA ZA VKLOP IN USTAVLJANJE REZALNIH NAPRAV (Slika 4.1 št. 6)

Ta ročica ima dva položaja, označena na ploščici:

Položaj «**A**» = Rezalne naprave izklopljene

Položaj «**B**» = Rezalne naprave vklopljene

– Če se rezalne naprave vklopijo ob nespoštovanju predvidenih pogojev za varnost, se motor izklopi oziroma ga ni mogoče zagnati (glej 5.2).
– Ob izklopu rezalnih naprav (položaj «A») se istočasno vklopi zavora, ki v nekaj sekundah zaustavi rotacijo.

4.7 ROČICA ZA NASTAVITEV VIŠINE KOŠNJE (SLIKA 4.1 št. 7)

Ta ročica ima sedem položajev, označenih na ploščici s številkami od «1» do «7», ki ustrezajo sedmim nastavitvam višine košnje od 3 do 8 cm.

Za prehod iz enega položaja v drugi, moramo ročico prestaviti bočno in jo ponovno namestiti v eno od sedmih zarez za zaustavitev.

4.8 PEDAL ZA OMOGOČITEV KOŠNJE MED VZVRATNO VOŽNJO (Slika 4.1 št. 8)

Če držite pritisnjen ta pedal, lahko vozite vzvratno z vklopljenimi rezalnimi napravami, ne da bi to povzročilo zaustavitev motorja.

4.21 PEDAL ZAVORE (Slika 4.2 št. 21)

Ta pedal sproži zavoro na zadnjih kolesih.

4.22 ROČICA ZA URAVNAVANJE HITROSTI (Slika 4.3 št. 22)

Ta ročica služi za vklop pogona koles in spreminja hitrost stroja, tako pri vožnji naprej kot pri vzvratni vožnji.
– Hitrost pri napredovanju med vožnjo spreminjamo postopoma s premikom ročice v smer «F»; vzvratno vožnjo vklopimo s postavitvijo ročice v smer «R».
– Vrnitev v položaj prostega teka «N» je avtomatična s pritiskom na pedal (4.21), ali pa ročna, ko ne pritisnemo na pedal.

POMEMBNO *Z vklopom zavore za parkiranje (3), se ročica blokira v položaju «N» in se ne more premakniti, dokler ne izklopimo zavore in popustimo pedala.*

4.23 ROČICA ZA ODBLOKIRANJE HIDROSTATIČNEGA MENJALNIKA (Slika 4.3 št. 23)

Ta ročica ima dva položaja, ki sta označena na ploščici:

«**A**» = Menjalnik vklopljen: za vse delovne pogoje, med vožnjo in med košnjo;
«**B**» = Menjalnik sproščen: bistveno zmanjša napor, ki je potreben za ročno premikanje stroja, **ko je motor ugasnjen.**

POMEMBNO *Da preprečimo poškodbe na menjalniku, moramo to operacijo opraviti samo pri mirnem motorju, z ročico (4.22) v položaju »N«.*

5. PREDPISI GLEDE UPORABE

5.1 VARNOSTNA PRIPOROČILA

⚠ POZOR! ***Če je predvidena uporaba ve-***

činoma na nagnjenih terenih (nagib ne sme nikoli presegati 10°), je dobro pod prečko prednjih koles obesiti protiuteži (na voljo po naročilu, glej 8.1) za povečanje stabilnosti sprednjega dela in zmanjšanje nevarnosti za njegov nenaden dvig.

POMEMBNO *Vsi napotki glede položajev komand se nanašajo na ilustracije v poglavju 4.*

5.2 KRITERIJI ZA DELOVANJE VARNOSTNIH NAPRAV

Varnostne naprave delujejo po dveh kriterijih:
– preprečujejo zagon motorja, če niso upoštevani vsi varnostni pogoji;
– ugasnejo motor, če ni izpolnjen kakšen (tudi en sam) izmed varnostnih pogojev.

a) Za zagon motorja je v vsakem primeru potrebno:
– da je menjalnik v prostem teku;
– da so rezalne naprave izklopljene;
– da je upravljavec na svojem sedežu;

b) Motor se ustavi, ko:
– upravljavec zapusti sedež;
– se zbiralna košara dvigne, medtem ko so rezalne naprave vklopljene;
– se parkirna zavora zategne, ne da bi bile rezalne naprave izklopljene;
– se vklopi rezalna naprava, ne da bi bila nameščena zbiralna košara;
– se parkirna zavora zategne, ne da bi bila rezalna naprava izklopljena;
– se pritisne pedal za pogon koles (glej 4.22), medtem ko je ročna zavora zategnjena.

5.3 PRIPRAVE PRED ZAČETKOM DELA

Pred začetkom dela je treba opraviti vrsto pregledov in opravil, s katerimi zagotovimo uspešno in kar najbolj varno delo.

5.3.1 Nastavitev sedeža (Slika 5.1)

Položaj sedeža spreminjate tako, da popustite vse štiri vijake (1) in nato sedež premikate vzdolž rež na nosilcu.
Ko dosežete ustrezni položaj, dobro privijte vse štiri vijake (1).

5.3.2 Tlak v pnevmatikah (Slika 5.2)

Pravilni tlak v pnevmatikah je bistveni pogoj za popolno poravnanost sestava rezalnih naprav, kar omogoča enakomerno košnjo travnika.
Odvijte zaščitne pokrovčke in ventile priključite na priključek komprimiranega zraka, opremljen z manometrom, ter regulirajte tlak v skladu z navedenimi vrednostmi.

5.3.3 Polnjenje z oljem in bencinom

OPOMBA *Vrsta olja in bencina, ki ju morate uporabiti, je navedena v priročniku z navodili za motor.*
Za dostop do paličice za merjenje nivoja olja, je treba prevrniti sedež in odpreti okence pod njim. Nivo motornega olja je treba kontrolirati pri ugasnjenem motorju natančno po navodilih, ki jih navaja priročnik za motor: nivo olja mora biti med oznakama MIN in MAX na merilni paličici. (Slika 5.3).
Pri dolivanju goriva uporabite lij in pazite, da rezervoarja ne napolnite čisto do vrha. (Slika 5.4)

⚠ NEVARNOST! ***Polnjenje je treba opraviti pri ugasnjenem motorju, na prostem ali v dobro prezračenem prostoru. Ne pozabite, da so bencinski hlapi vnetljivi! PRI PREVERJANJU VSEBINE REZERVOARJA NE PRIBLIŽUJTE PLAMENA K ODPRTINI. MED POLNJENJEM NE KADITE.***

POMEMBNO *Pazite, da bencina ne polijete na plastične dele, ker se lahko poškodujejo; v primeru nehotenega politja takoj splaknite z vodo. Garancija ne krije škode na plastičnih delih karoserije ali motorja, ki bi nastala zaradi bencina.*

5.3.4 Montaža zaščite na izmetu (zbiralne košare)

⚠ POZOR! ***Stroja ne smete nikoli uporabljati, če niste pred njegovo uporabo montirali zaščite na izmetu!***

Dvignite pomični pokrov (1) in pripnite zbiralno košaro, tako da dva zatiča (2) vstavite v zanki nosilcev (3) (Slika 5.5).

5.3.5 Kontrola varnosti in učinkovitosti stroja

1. Preverite, če varnostne naprave delujejo tako, kot je navedeno (glej 5.2).
2. Prepričajte se, če zavora pravilno deluje.
3. Ne začnite s košnjo, če rezalne naprave vibrirajo ali če imate dvome o njihovi nabrušenosti; ne pozabite, da:
   – Slabo nabrušena rezalna naprava trga travo in povzroči porumenelost travnika.
   – Slabo pritrjena rezalna naprava povzroča nepravilne vibracije, kar je lahko nevarno.

⚠ POZOR! ***Ne uporabljajte stroja, če niste prepričani, da učinkovito in varno deluje. Če so potrebni pregledi ali popravila, se takoj posvetujte s svojim prodajalcem.***

5.4 UPORABA STROJA

5.4.1 Zagon

Za zagon motorja (Slika 5.7):
– odprite ventil bencina (1) (če je predviden), ki je dosegljiv iz odprtine levega zadnjega kolesa;
– menjalnik postavite v prosti tek («N») (glej 4.22);
– izklopite rezalne naprave (glej 4.6);
– če ste na nagnjenem terenu, zategnite parkirno zavoro;
– če je treba zagnati hladen motor, aktivirajte zaganjalnik (glej 4.2);
– če je motor že ogret, je dovolj postaviti ročico v položaj med «POČASI» in «HITRO»;
– vtaknite ključ, ga zasukajte v položaj «TEK», s čimer vključite električni tokokrog, nato ga premaknite v položaj «ZAGON» za zagon motorja;
– ko je stroj vklopljen, popustite ključ.

Ko je motor zagnan, ročico plina postavite v položaj «POČASI».

POMEMBNO *Zaganjalnik je treba izklopiti takoj, ko se motor začne pravilno vrteti; njegovo delovanje ob že segretem motorju lahko zamaže svečko in povzroči nepravilno delovanje motorja.*

OPOMBA *Če imate pri zagonu težave, ne vztrajajte dolgo z aktiviranjem zaganjalnika, da se ne izprazni akumulator in da se motor ne zalije. Ključ vrnite v položaj «ZAUSTAVITEV», počakajte nekaj sekund in poskusite znova izvesti opravilo. Če se težave z zagonom nadaljujejo, si preberite poglavje «7» v tem priročniku ter v priročniku z navodili za motor.*

POMEMBNO *Upoštevajte, da v primeru nespoštovanja varnostnih pogojev varnostne naprave preprečijo zagon motorja (glej 5.2). V teh primerih je treba najprej obnoviti pogoje za zagon in ključ vrniti v položaj «ZAUSTAVITEV», preden motor poskušate ponovno zagnati.*

5.4.2 Vožnja naprej in premeščanje

Med premeščanjem:
– izklopite rezalne naprave;
– postavite sestav rezalnih naprav v najvišji položaj (položaj «7»);
– komando plina postavite v vmesni položaj med «POČASI» in «HITRO».

Sprostite parkirno zavoro in popustite pedal zavore (glej 4.21).

Premaknite ročico za nastavitev hitrosti v smer «F» in dosežite zaželeno hitrost tako, da primerno delujete na ročico in na plin.

⚠ POZOR! ***Pogon koles je treba vklopiti v skladu z že navedenimi navodili (glej 4.22), saj boste tako preprečili, da preveč nagel vklop ne povzroči nenadnega dviga sprednjega dela in izgube nadzora nad vozilom.***

5.4.3 Zaviranje

Najprej zmanjšajte hitrost stroja tako, da znižate število vrtljajev motorja; nato pritisnite na pedal zavore (glej 4.21), da hitrost še bolj zmanjšate, vse do zaustavitve.

Pritisk na zavorni pedal istočasno povzroči vrnitev ročice za nastavljanje hitrosti v položaj »N«.

5.4.4 Vzvratna vožnja

POMEMBNO *Vzvratno vožnjo je treba vselej vključiti med mirovanjem.*

POMEMBNO *Da bi lahko ob vklopljenih rezalnih napravah vozili vzvratno, morate držati pritisnjen pedal za omogočitev (glej 4.8); v nasprotnem primeru motor ugasne.*

Ustavite stroj in začnite vzvratno vožnjo tako, da ročico za uravnavanje hitrosti postavite v smer «R» (glej 4.22).

5.4.5 Košnja trave (Fig. 5.8)

Za začetek košnje:
– ročico plina postavite v položaj «HITRO»;
– postavite sestav rezalnih naprav v najvišji položaj;
– rezalne naprave vklopite (glej 4.6) le na travni ruši; rezalnih naprav ne vklapljajte na peščenih tleh ali na terenih s previsoko travo;
– po travnati površini se začnite pomikati zelo postopno in previdno, kot je bilo že opisano;
– uravnavajte hitrost napredovanja in višino košnje (glej 4.7) glede na pogoje na travniku (višina, gostost in vlažnost trave).

⚠ POZOR! ***Pri košnji na nagnjenih terenih je treba zmanjšati hitrost premikanja, da zagotovite varne pogoje dela (glej 1C 7-8-9 + 5.5).***

Vsakokrat, ko začutite zmanjšanje vrtljajev motorja, upočasnite hitrost. Upoštevati morate, da ni mogoče doseči dobrih rezultatov košnje, če je hitrost previsoka glede na količino pokošene trave.

Prilagoditev hitrosti pogojem travnika dosežete postopno z reguliranjem vzvoda za reguliranje hitrosti.

Vsakokrat, ko je treba prekoračiti kakšno oviro, izklopite rezalne naprave in postavite sestav rezalnih naprav v najvišji položaj.

5.4.6 Praznjenje zbiralne košare (Slika 5.8)

OPOMBA *Zbiralno košaro lahko izpraznite samo pri izklopljenih rezalnih napravah; v nasprotnem primeru se motor zaustavi.*

Ne pustite, da se zbiralna košara preveč napolni, da preprečite zamašitev kanala za izmet. Ko vas zvočni signal opozori, da je zbiralna košara polna, sledite naslednjim korakom:
- izklopite rezalne naprave (glej 4.6), kar povzroči prekinitev zvočnega signala;
- zmanjšajte obrate motorja;
- prestavite v prosti tek (N) (glej 4.22) in ustavite napredovanje stroja;
- na nagnjenih terenih zategnite parkirno zavoro;
- zgrabite zadnji ročaj in obrnite košaro, da se izprazni;

OPOMBA *Lahko se zgodi, da se po izpraznitvi zbiralne košare zvočni signal ponovno aktivira ob vklopu rezalnih naprav. To se zgodi zaradi ostankov trave na senzorju. V tem primeru odstranite preostalo travo ali pa rezalne naprave izklopite in takoj spet vklopite, da zvočni signal preneha.*

5.4.7 Praznjenje kanala za izmet

Košnja zelo visoke ali mokre trave skupaj s previsoko hitrostjo napredovanja lahko povzroči zamašitev kanala za izmet. V primeru zamašitve:
- ustavite stroj, izklopite rezalne naprave in ugasnite motor;
- odstranite zbiralno košaro;
- odstranite nabrano travo prek izhodne odprtine kanala.

⚠ POZOR! ***To opravilo vselej izvajajte pri ugasnjenem motorju.***

5.4.8 Zaključek košnje

Po končani košnji izklopite rezalne naprave, zmanjšajte število vrtljajev motorja in opravite pot nazaj s sestavom rezalnih naprav v najvišjem položaju

5.4.9 Zaključek dela

Ustavite stroj, postavite ročico plina v položaj «POČASI» in ugasnite motor z zasukom ključa v položaj «ZAUSTAVITEV».

Pri ugasnjenem motorju zaprite ventil (1) za bencin (če je predviden). (Slika 5.9)

⚠ POZOR! ***Da preprečite morebitni ponovni pojav plamena, ročico plina pustite za 20 sekund v položaju «POČASI», preden ugasnete motor.***

POMEMBNO *Za ohranitev napolnjenosti akumulatorja ključa ne puščajte v položaju «TEK», ko motor ni prižgan.*

5.4.10 Čiščenje stroja

Po vsaki uporabi očistite zunanjost stroja, izpraznite zbiralno košaro in jo stresite, da se očisti ostankov trave in zemlje.

Plastične dele karoserije stroja obrišite s krpo, ki ste jo namočili v vodi in detergentu; pri tem pazite, da ne zmočite motorja, električnih delov in elektronskega modula, ki se nahaja pod armaturno ploščo.

POMEMBNO *Karoserije in motorja nikoli ne čistite z visokotlačnimi curki ali agresivnimi tekočinami!*

⚠ POZOR! ***Na gornjem delu sestava rezalnih naprav se ne smejo nabirati drobci in ostanki suhe trave, če želimo ohraniti optimalno raven učinkovitosti in varnosti stroja.***

Po vsaki uporabi je treba sestav rezalnih naprav skrbno očistiti vseh ostankov trave in drugih drobcev.

⚠ POZOR! ***Med čiščenjem sestava rezalnih naprav nosite zaščitna očala in poskrbite za oddaljitev oseb in živali iz okolice.***

a) Pranje notranjosti sestava rezalnih naprav in kanala za izmet je treba opraviti na trdni podlagi ob naslednjih pogojih:
- montirana zbiralna košara;
- upravljavec na svojem sedežu;
- sestav rezalnih naprav v položaju «1»;
- motor v teku;
- menjalnik v prostem teku;
- rezalne naprave vklopljene.

Cev za vodo priključite na ustrezni spoj (1) in pustite, da priteka voda. Vklopite rezalno napravo in pustite, da se nekaj minut vrti. (Slika 5.10)

Nato snemite zbiralno košaro, jo izpraznite, izplaknite in shranite tako, da se bo lahko hitro posušila.

b) Za čiščenje zgornjega dela sestava rezalnih naprav:

– sestav rezalnih naprav spustite popolnoma (v položaj «1»);
– prepihati s curkom komprimiranega zraka, da se odstrani vse ostanke trave. (Slika 5.11)

5.4.11 Shranjevanje in daljše obdobje neuporabe

Pred shranjevanjem stroja pustite, da se motor ohladi.

Če predvidevate daljše obdobje, ko stroja ne boste uporabljali (več kot 1 mesec), poskrbite za odklop kablov od akumulatorja in sledite navodilom, ki jih vsebuje priročnik z navodili za motor.

Izpraznite rezervoar goriva: odklopite cev (1), ki je nameščena na vhodu filtra za bencin, in gorivo zberite v primerno posodo. (Slika 5.12) .

Cev (1) ponovno priklopite in pri tem pazite, da pravilno ponovno namestite pašček.
Stroj shranjujte v suhem prostoru, na varnem pred vremenskimi nevšečnostmi; po možnosti ga pokrijte s ponjavo (glej 8.5).

POMEMBNO *Akumulator je treba shranjevati v hladnem in suhem prostoru. Pred daljšim obdobjem neuporabe (več kot 1 mesec) vedno napolnite akumulator in poskrbite za napolnitev tudi pred ponovno uporabo stroja (glej 6.3.3).*

Ob ponovni uporabi preverite, da bencin ne uhaja iz cevi, iz ventila ali iz uplinjača.

5.4.12 Varnostna naprava za zaščito elektronskega modula

Elektronska kartica je opremljena z napravo za avtomatsko ponovno aktiviranje, ki v primeru nepravilnosti v električni napeljavi prekine tokokrog; ta funkcija povzroči zaustavitev motorja, na kar opozori ugasnjena lučka.

Tokokrog se avtomatsko ponovno aktivira po nekaj sekundah; poiščite in odstranite vzroke okvare, da preprečite vnovične prekinitve delovanja.

POMEMBNO *Sproženju varnostne naprave se izognete z upoštevanjem naslednjih priporočil:*
– *ne obrnite polov akumulatorja;*
– *stroj naj nikoli ne deluje brez akumulatorja, saj to lahko povzroči nepravilnosti v delovanju regulatorja polnjenja;*
– *pazite, da ne povzročite kratkih stikov.*

5.5 UPORABA NA NAGNJENIH TERENIH (Slika 5.13)

Spoštujte navedene omejitve **(max 10° – 17%).**

POZOR! ***Na nagnjenih terenih je treba začeti z vožnjo izredno pazljivo, da se izognemo nenadnim dvigom sprednjega dela stroja. Zmanjšajte hitrost vožnje, preden zapeljete na nagnjen teren, zlasti če se spušča navzdol.***

NEVARNOST! ***Nikoli ne vključite vzvratne vožnje, da bi zmanjšali hitrost pri vožnji navzdol. To bi lahko povzročilo izgubo nadzora nad vozilom, zlasti na spolzkih terenih.***

Ko se med vožnjo spuščate, imejte ročico za uravnavanje hitrosti (glej 4.22) v položaju »N« (da izkoristite zaviralni učinek hidrostatičnega menjalnika), po potrebi pa z zavoro še dodatno zmanjšajte hitrost.

5.6 NASVETI ZA VZDRŽEVANJE UREJENEGA TRAVNIKA

1. Za ohranjanje lepega, zelenega in mehkega travnika, je treba travo redno kositi, ne da bi jo pretirano obremenjevali. Travnik lahko tvorijo različne vrste trave. Ob pogosti košnji bolj rastejo trave, ki razvijejo veliko korenin in oblikujejo močno travno rušo; če pa je košnja bolj redka, se razvijejo predvsem visoke in divje trave (triperesna deteljica, marjetice itd.).
2. Vselej je bolje kositi dobro osušeno travo.
3. Rezalne naprave morajo biti cele in dobro nabrušene, da je rez trave čist in brez cefranja, ki povzroča porumenelost vrhov trave.
4. Motor je treba uporabljati pri najvišjem številu vrtljajev, s čimer zagotovite čist rez trave in močno potiskanje pokošene trave skozi kanal za izmet.
5. Pogostost košenj je treba prilagoditi rasti trave in preprečiti, da bi med eno in drugo košnjo preveč zrasla.
6. V najbolj vročih in suhih obdobjih vam priporočamo, da pustite travo nekoliko višjo, saj se s tem ublaži osuševanje terena.
7. Optimalna višina trave na dobro oskrbovani trati je okrog 4-5 cm; pri posamezni košnji naj ne bi porezali več kot tretjino celotne višine. Če je trava zelo visoka, je bolje kositi dvakrat z razmikom enega dneva; prvo košnjo opravite z rezalnimi napravami na najvišji višini in morebiti po ožji stezi, pri drugi košnji pa nastavite zaželeno višino. (Slika 5.14)
8. Videz trate bo lepši, če boste kosili izmenično v obeh smereh. (Slika 5.15)
9. Če se v kanalu za izmet večkrat nabere trava,

vam svetujemo, da zmanjšate hitrost, saj je lahko previsoka glede na stanje trate; če se težava nadaljuje, sta lahko možna vzroka slabo nabrušene rezalne naprave ali deformiran profil krilc.

10. Bodite zelo pozorni na košnjo v bližini grmovja ali nizkih robnikov, ki lahko poškodujejo paralelizem in rob sestava rezalnih naprav, pa tudi rezalne naprave same.

6. VZDRŽEVANJE

6.1 VARNOSTNA PRIPOROČILA

⚠ POZOR! ***Takoj se obrnite na svojega prodajalca ali na specializiran servis, če opazite nepravilnosti v delovanju***

- ***zavore,***
- ***vklopa in zaustavitve rezalnih naprav,***
- ***vklopa pogona koles v prestavo za vožnjo naprej ali v vzvratno vožnjo.***

6.2 DOSTOP DO MOTORJA (Slika 6.1)

Ko prevrnete pokrov motorja (1), lahko pridete do motorja samega in do mehanskih sklopov pod pokrovom.
Da lahko opravite to operacijo, morate:

- namestiti stroj na ravna tla, postaviti sestav rezalnih naprav v najvišji položaj in pod rob namestiti distančnike (2) debeline približno 65–70 mm, ki ga bodo med nadaljnjimi opravili podpirali;
- postaviti ročico za deblokiranje menjalnika v položaj "VKLOPLJENO" (glej 4.23), ker je treba za zagotovitev potrebne mobilnosti ročice za nastavitev hitrosti, zavoro za parkiranje izklopiti;
- odstranite zbiralno košaro;
- odvijte ročaj vzvoda (3) in vzvod postavite v položaj «R»;
- odpreti okence za dostop (4) in odvijte fiksirno matico (5) s ključem 13 mm;
- popustiti ročico (6), tako da se sestav rezalnih naprav nasloni na distančnike. Sestav rezalnih naprav držite nekoliko zamaknjeno, tako da se ne vklopi v nobeno izmed zarez za blokado, nato zgrabite podlago sedeža (7) in pokrov prevrnite nazaj.

Ko zapirate:

- se prepričajte, da kanal za izmet (8) dobro leži na svoji opori (9), naslonjen na desno vodilo;
- postavite ročico (3) v položaj «R» in spustite pokrov (1) do nivoja ročajev (3) in (6);
- vstavite najprej ročaj (6) v njegov sedež, nato še ročaj (3) in spustite pokrov, dokler ne centrirate fiksirnega vijaka.

⚠ POZOR! ***Ko je pokrov spuščen (1), kontrolirajte, da:***

- ***odprtina kanala za izmet (8) pravilno vstopi v ustrezno odprtino za izmet (10) in da se opre na svojo oporo (11).***

Nato:

- do konca privijte fiksirno matico (5);
- postavite ročico (6) v položaj "7" tako, da jo vstavite v ustrezno zarezo za ustavljanje;
- odstranite distančnike (2), ponovno montirajte držaj ročice (3) in okence za dostop (4).

6.3 REDNO VZDRŽEVANJE

Spodnja tabela vam bo v pomoč pri ohranjanju učinkovitosti in varnosti vašega stroja. V njej so navedena poglavitna opravila in časovni intervali, v katerih je treba opraviti vsako izmed njih.

Okenca ob strani omogočajo beleženje datuma ali ur delovanja, po poteku katerih je bilo opravilo izvedeno.

Poseg		Ure	Opravljeno (datum ali ure)							
1.	**STROJ**									
1.1	Pregled spojev rezalnih naprav in njihove nabrušenosti [3]	25								
1.2	Zamenjava rezalnih naprav [3]	100								
1.3	Pregled transmisijskega jermena [3]	25								
1.4	Zamenjava transmisijskega jermena [2] [3]	–								
1.5	Pregled jermena za upravljanje rezalnih naprav [3]	25								
1.6	Zamenjava jermena za upravljanje rezalnih naprav [2] [3]	–								

Poseg		Ure	Opravljeno (datum ali ure)							
1.7	Pregled in naravnava zavore [3]	25								
1.8	Pregled in naravnava pogona koles [3]	25								
1.9	Pregled vklopa in zavore rezalne naprave [3]	25								
1.10	Pregled vseh spojev	25								
1.11	Splošno mazanje [4]	25								
1.12	Preverite cev za gorivo in jo po potrebi zamenjajte. [3]	vsaki dve leti								
2.	**MOTOR** [1]									
2.1	Zamenjava motornega olja	…								
2.2	Pregled in čiščenje zračnega filtra	…								
2.3	Zamenjava zračnega filtra	…								
2.4	Pregled bencinskega filtra	…								
2.5	Zamenjava bencinskega filtra	…								
2.6	Pregled in čiščenje kontaktov svečke	…								
2.7	Zamenjava svečke	…								

[1] Za celoten seznam in periodičnost glej priročnik z navodili za motor.
[2] Ob prvih znakih slabega delovanja se posvetujte s svojim prodajalcem.
[3] To opravilo mora izvesti vaš prodajalec ali specializirani servis.
[4] Splošno mazanje vseh spojev je poleg tega dobro opraviti vselej, ko se predvideva daljše obdobje neuporabe stroja.

6.3.1 Motor (Slika 6.2)

Upoštevajte vse nasvete v knjižici z navodili za motor.

Potem, ko ste odvili zamašek za polnjenje (1), izpraznite motorno olje s pomočjo priložene brizgalke.

Montirajte cevčico (2) na siringo (3) in jo do konca vstavite v odprtino, nato vsesajte vse motorno olje, pri tem pa upoštevajte, da bo izpraznitev popolna šele potem, ko boste operacijo nekajkrat ponovili.

6.3.2 Zadnja os

Zadnja os se nahaja v zaprti enoti v enem bloku in ne potrebuje vzdrževanja; ima stalen dotok maziva, ki ga ni treba ne menjavati ne dodajati.

6.3.3 Akumulator (Slika 6.3)

Za zagotavljanje dolge življenjske dobe akumulatorja, je bistvenega pomena natančno vzdrževanje.

Akumulator vašega stroja je treba obvezno napolniti:
– preden prvič uporabite stroj po nakupu;
– pred vsakim daljšim obdobjem neuporabe stroja;
– pred ponovno uporabo po daljšem obdobju neuporabe stroja.

Pozorno preberite in natančno upoštevajte postopek polnjenja, ki je opisan v priročniku, priloženem akumulatorju.

Če ne spoštujete pravilnega postopka ali akumulatorja ne napolnite, se lahko njegovi deli nepopravljivo poškodujejo.
Prazen akumulator **morate** čim prej spet napolniti.

POMEMBNO *Polnjenje je treba izvajati z napravo s konstantno napetostjo. Drugi sistemi za polnjenje lahko akumulator nepopravljivo poškodujejo.*

Stroj je opremljen s konektorjem (1) za polnje-

nje, ki ga je treba zvezati z ustreznim konektorjem na namenskem vzdrževalnem polnilniku.

Slednji je bil dobavljen s strojem (če je predvideno) ali pa je na voljo po naročilu (glej 8.2).

POMEMBNO *Ta konektor je treba uporabljati izključno za povezavo z vzdrževalnim polnilnikom, ki ga je predvidel proizvajalec. Za njegovo uporabo:*
- *upoštevajte napotke v ustrezajočih navodilih za uporabo;*
- *upoštevajte navodila, ki jih daje priročnik akumulatorja.*

6.3.4 Mazanje (Slika 6.4)

Po vsakih 100 urah delovanja namažite:
- zatiče volana, preko dveh mazalnih šob (1);
- zglobe komandnega vzvoda za pogon, preko mazalne šobe (2), ki se nahaja za vratci na spodnjem delu sedeža.

6.4 POSEGI NA STROJU

6.4.1 Poravnava sestava rezalnih naprav (Slika 6.5)

Dobra poravnava sestava rezalnih naprav je bistvenega pomena za enakomerno pokošeno trato.

Če opazite, da je košnja neenakomerna, preverite tlak v pnevmatikah.

Če ta ukrep ne zadošča, se obrnite na vašega prodajalca, da opravi poravnavo sestava rezalnih naprav.

6.4.2 Zamenjava koles (Slika 6.6)

Stroj postavite na ravno površino ter namestite distančnike pod nosilne elemente ogrodja na strani kolesa, ki ga je treba zamenjati.

Kolesa pridržuje elastični obroček (1), ki ga je mogoče sneti s pomočjo izvijača.

OPOMBA *V primeru zamenjave enega ali obeh zadnjih koles, se prepričajte, da razlike v zunanjem premeru ne presegajo 8-10 mm. Če ni tako, je treba izvesti poravnavo sestava rezalnih naprav, da se izognete neenakomerni košnji.*

POMEMBNO *Pred ponovno montažo kolesa os namažite z mazivom. Pazljivo spet namestite elastični obroček (1) in podložko (2).*

6.4.3 Popravilo ali zamenjava pnevmatik

Preluknjano pnevmatiko lahko zamenja ali popravi le specializiran vulkanizer, po postopku, ki je predviden za posamezno prevleko.

6.4.4 Zamenjava varovalke (Slika 6.7)

Na stroju je nekaj varovalk (1) z različno močjo, ki imajo naslednje funkcije in značilnosti:
- Varovalka 10 A = ščiti glavne tokokroge in elektronski modul; njen poseg povzroči zaustavitev stroja in popolno ugasnitev signalne lučke na armaturni plošči.
- Varovalka 25 A = ščiti tokokrog za polnjenje; njen poseg se izraža s progresivno izgubo zmogljivosti akumulatorja in s posledičnimi težavami pri zagonu.

Z motorjem Honda:

- Varovalka 10 A = ščiti glavne tokokroge in elektronski modul; njen poseg povzroči zaustavitev stroja in popolno ugasnitev signalne lučke na armaturni plošči.
- Varovalka 25 A = ščiti tokokrog za polnjenje; njen poseg se izraža s progresivno izgubo zmogljivosti akumulatorja in s posledičnimi težavami pri zagonu.
- Varovalka T6,3 A (z zakasnitvijo) (2) = ščiti glavne tokokroge in elektronsko kartico in deluje tako, da povzroči ustavitev stroja ter popolno ugasnitev kontrolne lučke na armaturni plošči.

Nazivni tok varovalke je označen na varovalki sami.

POMEMBNO *Pregorelo varovalko morate vedno zamenjati z varovalko enakega tipa in nazivnega toka, nikoli ne smete uporabiti varovalke z drugačnim nazivnim tokom.*

V primeru, da ne morete odpraviti vzrokov za pregoretje varovalke, se posvetujte z vašim prodajalcem.

6.4.5 Zamenjava luči (če je predvidena) (Slika 6.8)

Luč (18W) je kot bajonet vstavljena v nosilcu žarnice, ki ga snamete tako, da ga s pomočjo klešč zavrtite v obratni smeri urinega kazalca.

6.4.6 Demontaža, zamenjava in ponovna montaža rezalnih naprav

⚠ POZOR! ***Za delo z rezalnimi napravami si nadenite delovne rokavice.***

⚠ POZOR! ***Poškodovano ali ukrivljeno rezalno napravo vedno zamenjajte; nikoli ga ne poskušajte popraviti! VSELEJ UPORABLJAJTE ORIGINALNE REZALNE NAPRAVE!***

Na tem stroju je predvidena uporaba rezalnih naprav s šifro, ki je navedena v razpredelnici na strani ii.

Zaradi razvoja artikla bo omenjena rezalna naprava lahko sčasoma nadomeščena z drugo, ki bo imela enakovredne lastnosti, kar se tiče varnosti in možnosti medsebojnega zamenjavanja.

7. NAVODILA ZA PREPOZNAVANJE MOTENJ

MOTNJA	VERJETNI VZROK	ODPRAVA MOTNJE
1. Ko je ključ v položaju »HOD«, lučka ostane ugasnjena	Sprožitev zaščite elektronskega modula zaradi naslednjih vzrokov: – nepravilna vezava akumulatorja – poli akumulatorja obrnjeni – je negotova ozemljitev – akumulator popolnoma prazen – pregorela varovalka – moker elektronski modul	Ključ zasučite v položaj «ZAUSTAVITEV» in poiščite vzroke okvare: – preverite povezave (glej 3.2) – preverite povezave (glej 3.2) – preverite povezave (glej 3.2) – napolnite akumulator (glej 6.3.3) – zamenjajte varovalko (10 A) (glej 6.4.4) – posušite s srednje toplim zrakom
2. Ko je ključ v položaju «ZAGON», signalna lučka utripa in zaganjalnik se ne vrti	– manjka omogočitev zagona	– preverite, če so zagotovljeni vsi pogoji za zagon (glej 5.2.a)
3. S ključem v položaju «VŽIG» se kontrolna lučka prižge, vendar se motorček za vžig ne vrti	– akumulator ni dovolj poln – varovalka za ponovno polnjenje je pregorela – okvara releja za zagon	– napolnite akumulator (glej 6.2.3) – zamenjajte varovalko (25 A) (glej 6.4.4) – posvetujte se s svojim prodajalcem
4. Ko je ključ v položaju «ZAGON», se zaganjalnik vrti, vendar se motor ne zažene	– akumulator ni dovolj poln – ni dotoka bencina – okvara zagona	– napolnite akumulator (glej 6.3.3) – preverite nivo v rezervoarju (glej 5.3.3) – odprite ventil (če je predviden) (glej 5.4.1) – preglejte bencinski filter – preverite, če je pokrovček svečke dobro pritrjen – preverite, ali so elektrode čiste in ali je razdalja med njimi ustrezna
5. Težak zagon ali neenakomerno delovanje motorja	– problemi z uplinjevanjem	– očistite ali zamenjajte zračni filter – očistite posodo vplinjača – izpraznite rezervoar in natočite svež bencin – preverite in po potrebi zamenjajte bencinski filter
6. Poslabšanje delovanja motorja med košnjo	– previsoka hitrost vožnje glede na višino košene trave	– zmanjšajte hitrost vožnje in/ali nastavite višjo višino košnje (glej 5.4.5)

MOTNJA	VERJETNI VZROK	ODPRAVA MOTNJE
7. Motor se ustavi med delom in kontrolna lučka utripa	Sprožitev zaščite elektronskega modula zaradi naslednjih vzrokov: – sprožitev varnostnih naprav	Ključ zasučite v položaj «ZAUSTAVITEV» in poiščite vzroke okvare: – preverite, če so zagotovljeni vsi pogoji za zagon (glej 5.2.b)
8. Motor se ustavi in kontrolna lučka ugasne	Sprožitev zaščite elektronskega modula zaradi naslednjih vzrokov: – je prazen akumulator – prenapetost, ki jo je povzročil regulator polnjenja – je slabo povezan akumulator (nepravilni kontakti)	Ključ zasučite v položaj «ZAUSTAVITEV» in poiščite vzroke okvare: – napolnite akumulator (glej 6.3.3) – pokličite pooblaščeno Servisno službo – preverite kontakte akumulatorja (glej 3.2)
9. Motor se ustavi in kontrolna lučka ostane prižgana	– so težave z motorjem	– pokličite pooblaščeno Servisno službo
10. Rezalne naprave se ne vklopijo ali se ne ustavijo takoj po izklopu	– problemi na sistemu vklopa	– posvetujte se s svojim prodajalcem
11. Neenakomirna košnja in nezadostno zbiranje trave	– sestav rezalnih naprav ni vzporeden s terenom – neučinkovitost rezalnih naprav; – previsoka hitrost vožnje glede na višino košene trave – previsoka hitrost vožnje glede na višino košene trave – zamašitev kanala	– kontrolirajte tlak v pnevmatikah (glej 5.3.2) – obnovite poravnavo sestava rezalnih naprav glede na teren (glej 6.4.1) – posvetujte se s svojim prodajalcem – zmanjšajte hitrost vožnje in/ali zvišajte sestav rezalnih naprav (glej 5.4.5) – počakajte, da se trava posuši – snemite zbiralno košaro in izpraznite kanal (glej 5.4.7)
12. Nenormalno vibriranje med delovanjem	– sestav rezalnih naprav je poln trave – rezalne naprave so neuravnotežene ali razrahljane – spoji so razrahljani	– očistite sestav rezalnih naprav (glej 5.4.10) – posvetujte se s svojim prodajalcem – preglejte in privijte vijake, ki pritrjujejo motor in ogrodje
13. Nezanesljivo ali neučinkovito zaviranje	– zavora ni pravilno naravnana	– cposvetujte se s svojim prodajalcem
14. Neenakomerna vožnja, slab pogon pri vožnji navzgor ali težave zaradi dviganja sprednjega dela stroja	– problemi z jermenom ali z napravo za zagon	– posvetujte se s svojim prodajalcem
15. Ko pri delujočem motorju pritisnete na pedal za pogon koles, se stroj ne premakne	– ročica za sprostitev v položaju «B»	– postavite jo v položaj «A» (glej 4.23)
16. Stroj začne nenormalno vibrirati	– poškodba ali popustitev spojev	– zaustavite stroj in iztaknite kabel svečke – preverite morebitne poškodbe – preverite, da ni razrahljanih delov in jih po potrebi privijte – poskrbite za ustrezne preglede, zamenjave ali popravila v specializiranem servisu

Če težave ostajajo tudi potem, ko ste izvedli zgoraj navedena opravila, se posvetujte s svojim prodajalcem.

⚠ POZOR! ***Nikoli ne poskušajte opravljati zahtevnih popravil, če nimate ustreznih pripomočkov in potrebnega tehničnega znanja. Vsak slabo opravljen poseg pomeni avtomatično razveljavitev garancije in vsakršne odgovornosti proizvajalca.***

8. DODATNA OPREMA

8.1

- VZDRŽEVALNI POLNILNIK AKUMULATORJA“ (Slika 8.1 št. 41)

Ohranja učinkovitost akumulatorja v obdobju, ko ga dalj časa ne uporabljate: zagotavlja optimalni nivo polnjenja in daljšo življenjsko dobo akumulatorja.

- KOMPLET ZA MULČENJE (Slika 8.1 št. 42)

Namesto zbiranja pokošene trave v zbiralni košari fino seseklja pokošeno travo in jo pusti na trati.

- PREKRIVNO PLATNO (Slika 8.1 št. 43)

Varuje stroj pred prahom, ko ga ne uporabljamo.

SV **VARNING: LÄS IGENOM HELA DETTA HÄFTE INNAN DU ANVÄNDER MASKINEN. Bevara för framtida bruk**

Läs motsvarande instruktionsböcker för motorn och batteriet.

INNEHÅLLSFÖRTECKNING

1. SÄKERHETSNORMER 1
2. LÄRA KÄNNA MASKINEN 4
3. UPPACKNING OCH MONTERING 6
4. REGLAGE OCH KONTROLLINSTRUMENT 7
5. BRUKSANVISNING 8
   - 5.1 Säkerhetsföreskrifter 8
   - 5.2 Säkerhetsanordningarnas utlösning 8
   - 5.3 Förberedelser innan arbetet påbörjas 9
   - 5.4 Användning av maskinen 9
   - 5.5 Gräsklippning på sluttande terräng 12
   - 5.6 Några tips för att bevara en fin gräsmatta 12
6. UNDERHÅLL 12
   - 6.1 Säkerhetsföreskrifter 12
   - 6.2 Komma åt motorn 12
   - 6.3 Löpande underhåll 13
   - 6.4 Ingrepp på maskinen 14
7. FELSÖKNING 15
8. TILLBEHÖR 17

HUR DU LÄSER BRUKSANVISNINGEN

I bruksanvisningens text så finns det några paragrafer av särskild vikt ifråga om säkerhet eller funktion och har framhävts på olika sätt enligt följande kriterium:

ANMÄRKNING *eller* **VIKTIGT**

Föreskrifter eller annan information till tidigare indikeringar och som syftar till att undvika skador på maskinen eller andra skador.

⚠ VARNING! ***Försummelse kan medföra skador på egen eller annan person.***

⚠ FARA! ***Försummelse kan medföra allvarliga eller livshotande skador på egen eller annan person.***

Bruksanvisningen beskriver olika typer av maskiner som främst kan skilja sig från varandra på grund av:
– att vissa delar och tillbehör inte finns tillgängliga i vissa försäljningsområden;
– att de är anpassade för olika typer klippningar.

Symbolen "➲" anger alla skillnader gällande användningen och därefter anges förutsedd version.

ANMÄRKNING *Alla indikeringar för fram, bak, höger och vänster utgår från föraren, sittandes bakom ratten. (Fig. 1.1)*

VIKTIGT *För användning och underhållsingrepp på motorn och batteriet som inte beskrivs i denna bruksanvisning så ska de specifika bruksanvisningarna konsulteras, vilka ingår i maskinens medföljande dokumentation.*

1. SÄKERHETSNORMER ska noggrant följas

A) INSKOLNING

1) VARNING! Läs noggrant igenom den här instruktionsboken innan maskinen används. Lär dig att känna igen reglagen och använd maskinen på lämpligt sätt. Lär dig att snabbt stänga av motorn. Bristande iakttagelse av föreskrifterna och instruktionerna kan orsaka brand och/eller allvarliga skador. Bevara alla föreskrifter och instruktioner för framtida bruk.
2) Tillåt aldrig att maskinen används av barn eller av personer utan kunskap om instruktionerna. Lokala bestämmelser kan ange en minimiålder för dess användning.
3) Använd aldrig maskinen i närheten av personer, speciellt barn, eller djur.
4) Använd aldrig maskinen om du är trött eller mår dåligt eller har tagit medicin, droger, alkohol eller andra ämnen som kan påverka omdömet och uppmärksamheten.
5) Kom ihåg att operatören eller användaren ansvarar för oförutsedda olyckor som kan uppstå på andra personer eller deras egendom. Det ligger på ditt ansvar som användare att bedöma vilka faror som kan uppstå i samband med det aktuella arbetet. Du som användare är dessutom skyldig att vidta alla nödvändiga försiktighetsåtgärder för din egen och andras säkerhet, framför allt vid arbete på sluttande, ojämn, hal eller instabil mark.
6) Om du vill överlämna eller låna ut maskinen till andra, se till att användaren läser igenom instruktionerna i denna handbok.
7) Transportera inte barn eller personer på maskinen eftersom de kan trilla av vilket kan

leda till allvarliga skador eller äventyra en säker körning.
8) Föraren ska noggrant följa körinstruktionerna och speciellt:
– Inte bli distraherad och vara koncentrerad på arbetet.
– Kom ihåg att om maskinen okontrollerat glider nedför en sluttning är det omöjligt att återfå kontrollen över den genom att bromsa. Huvudorsakerna till förlorad kontroll är:
  • Hjulen vidrör inte marken,
  • För hög hastighet,
  • Olämplig bromsning,
  • Olämplig användning av maskinen,
  • Brist på kunskap om vilka effekter som hör samman med markens beskaffenhet, särskilt på sluttande terräng,
  • Felaktig användning som bogserfordon.
9) Maskinen har en serie mikrobrytare och skyddsanordningar som aldrig får ändras eller tas bort. Det leder till att garantin upphör att gälla och tillverkaren avsäger sig allt ansvar i dessa fall. Innan en användning av maskinen, kontrollera alltid att skyddsanordningarna fungerar.

B) FÖRBEREDELSER

1) Bär alltid kraftiga, halksäkra arbetsskor och långa byxor. Aktivera inte maskinen barfota eller med öppna sandaler. Undvik att bära kedjor, armband, kläder med fladdrande delar eller med snören eller slipsar. Sätt upp långt hår. Bär alltid öronskydd.
2) Undersök arbetsområdet noggrant och avlägsna allt som kan slungas ut från maskinen eller skada både skärenheten och motorn (stenar, järntrådar, ben, osv.).
3) VARNING: FARA! Bensinen är mycket brandfarlig.
– Förvara bränslet i lämpliga behållare,
– Fyll på bränsle med en tratt, endast utomhus. Rök inte under den här åtgärden och varje gång som du hanterar bränsle,
– Fyll på innan motorn startas. Fyll inte på med bensin eller ta bort tanklocket när motorn är i funktion eller är varm,
– Sätt inte på motorn om det läcker bensin och för att inte orsaka brandrisk så ta bort maskinen från området där bränslet har spillts och vänta tills bränslet har avdunstat och bensinångorna har lösts upp,
– Bränsletankens lock skall alltid vara monterat och fastdraget.
4) Byt ut skadade ljuddämpare.
5) Innan användning, utför en allmän kontroll av maskinens funktion och då särskilt:
skärenheten utvändigt och kontrollera att skruvarna och skärenheten inte är slitna eller skadade. Byt ut skärenheterna i block och skadade eller slitna skruvar för att bibehålla en balans. Eventuella reparationer ska utföras på en serviceverkstad.
6) Kontrollera regelbundet batteriets tillstånd. Byt ut det om höljet, locket eller uttagen är skadade.
7) Innan arbetet påbörjas, montera alltid skydden vid utgången (uppsamlingspåse, tömningsskydd på sidan eller bakre tömningsskydd)

C) UNDER ANVÄNDNINGEN

1) Starta aldrig motorn i stängda utrymmen där livsfarlig koloxidgas kan ackumuleras. Starta maskinen utomhus eller i ett väl ventilerat utrymme. Kom ihåg att motorns avgaser är giftiga.
2) Arbeta endast vid dagsljus eller med en god belysning och med bra sikt. Håll personer, barn och djur på avstånd från arbetsområdet.
3) Undvik om möjligt att arbeta på blött gräs. Undvik att arbeta i regn och vid risk för åskväder. Använd aldrig maskinen under dåliga väderförhållanden, speciellt vid åska.
4) Innan motorn startas, koppla ur skärenheten eller kraftuttaget. Ställ transmissionen i ”friläget”.
5) Var speciellt uppmärksam när du går nära hinder som kan begränsa sikten.
6) Dra åt handbromsen när maskinen parkeras.
7) Maskinen får inte användas på sluttningar som överstiger 10° (17 %), oberoende av körriktningen.
8) Kom att ihåg ingen sluttning är “säker”. Var särskilt uppmärksam vid arbete på sluttande gräsmatta. Gör så här för att undvika en tippning eller inte förlora kontrollen över maskinen:
– Stanna inte och starta inte tvärt i upp- eller nedförsbacke,
– Tryck ner kopplingen försiktigt och låt alltid transmissionen vara ilagd, särskilt i utförsbacke,
– Sänk hastigheten i sluttningar och vid skarpa kurvor,
– Var uppmärksam vid kullar och diken och se upp för osynliga faror,
– Klipp aldrig tvärs över sluttningar. För klippning i sluttningar. Klipp uppför och nedför sluttningen, aldrig tvärs över. Vid byte av riktning, se till att framhjulen inte stöter emot hinder (stenar, kvistar, rötter el. dyl.) som kan få maskinen att glida i sidled, välta eller att kontrollen förloras.
9) Minska hastigheten innan man ändrar färdriktning på sluttande mark, och lägg alltid i parkeringsbromsen innan man lämnar maskinen obevakad och utan tillsyn.
10) Var mycket uppmärksam i närheten av stup, hål eller vallar. Maskinen kan välta om ett hjul går över en kant eller om kanten rasar.
11) Var mycket uppmärksam under arbete med

backen ilagd. Titta bakåt innan och under backningen för att se till att det finns några hinder.
12) Koppla ur skärenheten eller kraftuttaget vid körning i områden utan gräs, när du kör från eller till ett område som ska klippas och ställ skärenheten på högsta läge.
13) Se upp för trafiken när gräsklipparen används nära en väg.
14) VARNING! Maskinen är inte godkänd för användning på allmän väg. Den får endast användas (enligt vägtrafikförordningen) på privata marker som är stängda för trafik.
15) Använd aldrig maskinen om skydden är skadade eller utan uppsamlingspåsen, tömningskyddet på sidan eller det bakre tömningsskyddet.
16) Gå inte nära med händerna eller fötterna vid eller under de roterande delarna. Håll dig alltid borta från tömningsöppningen.
17) Lämna aldrig en stillastående maskin med påslagen motor i högt gräs för att undvika brandrisk.
18) När tillbehören används ska tömningsöppningen aldrig riktas mot personer.
19) Använd endast tillbehör som godkänts av maskinens tillverkare.
20) Använd inte maskinen om tillbehören/verktygen inte installerats i förutsedda punkter.
21) Var försiktig vid användning av uppsamlingspåsar och tillbehör som kan ändra på maskinens stabilitet, speciellt i sluttningar.
22) Ändra inte motorns inställningar och låt inte motorn nå ett alltför högt varvtal.
23) Vidrör inte motorns komponenter som värms upp under användningen. Risk för brännsår.
24) Koppla ur skärenheten eller kraftuttaget, lägg i friläget och dra åt parkeringsbromsen, stäng av motorn och avlägsna nyckeln (se till att alla delar i rörelse har stannat upp helt och hållet):
– Varje gång som maskinen lämnas utan övervakning eller när du lämnar förarplatsen:
– Innan orsakerna till blockeringen åtgärdas eller innan utkastningsrännan rensas,
– Innan du kontrollerar, rengör eller utför arbeten på maskinen,
– Efter att du slagit till ett främmande föremål. Kontrollera eventuella skador och förbered nödvändiga reparationer, innan maskinen används på nytt.
25) Koppla ur skärenheten eller kraftuttaget och stäng av motorn och lossa tändstiftets kabel (se till att alla delar i rörelse har stannat upp helt och hållet):
– Innan bränsle fylls på,
– Varje gång som du avlägsnar eller monterar tillbaka uppsamlingspåsen,
– Varje gång som du avlägsnar eller monterar tillbaka tömningsriktplattan på sidan.
– Innan klipphöjden ställts in om detta inte kan utföras från förarplatsen.
26) Koppla ur skärenheten eller kraftuttaget under transporten och varje gång som de inte används.
27) Sänk gasen innan motorn stannas upp. Stäng av bränsleförsörjningen efter att arbetet slutförts enligt instruktionerna i bruksanvisningen.
28) Var försiktig med skärenhetsgrupper som har flera skärenheter eftersom en skärenheten i rotation kan sätta de övriga i rotation.
29) VARNING – Vid förstörelse eller olyckor under arbetet, stäng omedelbart av motorn och ställ maskinen på avstånd för att inte orsaka fler skador. Vid olyckor som medför kroppsskador, ge omedelbart första hjälpen och kontakta ett sjukhus för nödvändig vård. Ta noggrant bort eventuella rester som kan orsaka materialskador eller skador på människor eller djur om de inte tas bort.
30) VARNING - Buller- och vibrationsnivån som anges i instruktionsboken är maximala värden vid användning av maskinen. Användningen av en skärenhet i obalans, en för hög hastighet, inget underhåll, påverkar väsentligen ljud- och vibrationsemissioner. Därför måste du använda skydd mot möjliga skador som beror på en hög ljudnivå och vibrationspåkänningar. Förutse ett underhåll av maskinen, bär hörselskydd och ta pauser under arbetet.

D) UNDERHÅLL OCH FÖRVARING



Låt motorn svalna innan du förvarar maskinen.



Motorer som är igång producerar värme och ljuddämparen blir extremt varm. Låt motorn och ljuddämparen svalna innan de förvaras för att undvika brandfara. Ta också bort allt ansamlat skräp, t.ex. löv, gräs och snår, från ljuddämparens område.

1) VARNING! – Avlägsna nyckeln och läs instruktionerna innan någon som helst rengöring eller underhåll påbörjas. Bär passande kläder och arbetshandskar i alla situationer där händerna kan utsättas för risk.
2) VARNING! – Använd aldrig maskinen med utslitna eller skadade delar. Trasiga eller slitna delar måste bytas ut och får aldrig repareras. Använd endast originalreservdelar: tillverkaren har inte någon som helst ansvar eller förpliktelse vid en användning av icke originella och/eller felaktiga reservdelar
3) Allt justeringsarbete och underhållsarbete som inte beskrivs i denna bruksanvisning skall utföras hos er återförsäljare eller en speciali-

serad serviceverkstad som har tillräckligt med kännedom och nödvändiga verktyg för att utföra ett korrekt arbete och genom att bibehålla maskinens ursprungliga säkerhet. Ingrepp som utförs av olämpliga strukturer eller av ej kvalificerade personer medför att all slags garanti, tillverkarens förpliktelse eller ansvar upphör att gälla.
4) Efter varje användning, avlägsna nyckeln och kontrollera eventuella skador på maskinen.
5) Se till att muttrar och skruvar är åtdragna för att alltid ha en maskin under säkra funktionsförhållanden. Ett regelmässigt underhåll är väsentligt för säkerheten och för att upprätthålla prestationsnivån.
6) Kontrollera regelbundet att skruvarna på skärenheten har dragits åt riktigt.
7) Bär arbetshandskar för att hantera skärenheterna, montera ner den och montera tillbaka dem.
8) Se till att skärenheterna är i balans när den slipas. Alla åtgärder gällande skärenheterna (nedmontering, slipning, återmontering och/eller byte) är tunga arbeten som kräver en specifik kompetens och användning av lämpliga utrustningar. Av säkerhetsskäl krävs det därför att de alltid utförs på en serviceverkstad.
9) Kontrollera regelbundet bromsarnas funktion. Det är viktigt att utföra underhåll på bromsarna och reparera dem om det behövs.
10) Kontrollera ofta tömningsskyddet på sidan eller det bakre tömningsskyddet och uppsamlingspåsen och suggrallret. Byt ut om skadade.
11) Byt ut etiketterna med instruktioner och varningsmeddelanden om de är skadade.
12) Sänk ned skärenhetsgruppen när maskinen ska ställas undan eller lämnas obevakad.
13) Ställ tillbaka maskinen i ett område som barn inte kan tillträda.
14) Förvara aldrig maskinen med bensin i tanken i ett rum där bensinångorna kan nå en flamma, en gnista eller en stark värmekälla.
15) Låt motorn kallna innan maskinen ställs undan.
16) För att minska risken för brand, håll motorn, ljuddämparen, batterifacket och bensinens förvaringsområde fritt från gräs, blad eller överskottsfett. Töm alltid uppsamlingspåsen och lämna inte behållarna med klippt gräs inne i en lokal.
17) För att minska risk för brand, kontrollera regelbundet att det inte läcker olja och/eller bensin.
18) Om tanken måste tömmas, gör detta utomhus och med kall motor.
19) Lämna aldrig nycklarna i maskinen eller i inom räckhåll för barn eller obehöriga personer. Ta ur nyckeln innan något slags underhållsarbete påbörjas.

E) TRANSPORT

1) VARNING! - Om maskinen transporteras med hjälp av lastbil eller släpvagn, använd ramper med lämplig bärförmåga, bredd och längd.
Ett lämpligt antal personer skall lasta maskinen med släckt motor, utan förare och endast genom att skjuta den. Stäng bensinkranen (i förekommande fall) vid transport, sänk ned skärenhetsgruppen eller tillbehöret, dra åt parkeringsbromsen och fäst maskinen ordentligt till transportmedlet med hjälp av rep eller kedjor.

F) MILJÖSKYDD

1) Miljöskyddet ska vara en betydande aspekt och prioritet vid användningen av maskinen, till fördel för den civila samlevnaden och miljön i vilken vi lever. Undvik att störa grannskapet.
2) Följ lokala bestämmelser noggrant för bortskaffande av olja, bensin, batterier, filter, trasiga delar och andra enheter som kan förstöra miljön. Dessa avfall får inte kastas i soporna utan skall separeras och överlämnas till insamlingscentraler som återvinner materialen.
3) Följ noggrant lokala bestämmelser för bortskaffande av material som finns kvar efter klippningen.
4) När maskinen tas ur drift, lämna inte maskinen i miljön, utan kontakta en insamlingscentral enligt gällande lokala förordningar.

2. LÄRA KÄNNA MASKINEN

2.1 BESKRIVNING AV MASKINEN OCH ANVÄNDNINGSOMRÅDET

Den här maskinen är ett trädgårdsredskap och närmare bestämt en åkgräsklippare.
Maskinen har en motor som aktiverar skärenheten som skyddas av ett hölje samt en transmission som sätter maskinen i rörelse.
Användaren kan köra maskinen och aktivera huvudreglagen när han/hon sitter på förarplatsen.
Anordningarna som monterats på maskinen förutser ett stopp av motorn och skärenheten på några sekunder om användarens åtgärder inte överensstämmer med förutsedda säkerhetsvillkor.

Förutsedd användning

Den här maskinen har formgetts och konstruerats för att klippa gräs.
En användning av speciella tillbehör, som förutses av tillverkaren som originalutrustning eller som kan köpas separat, gör att detta arbete kan utföras på olika sätt som du kan se i den här handboken eller i instruktionerna som medföljer varje tillbehör.
På samma sätt går det att tillämpa extra tillbehör

(om förutsett av tillverkaren) för att utöka den förutsedda användning till andra funktioner inom de gränser och villkoren som anges i instruktionerna som medföljer apparaten.

Typ av användare

Den här maskinen är avsedd för användning av konsumenter, det vill säga för icke yrkesmässigt bruk. Den här maskinen är avsedd för ”fritidsbruk”.

Felaktig användning

Vilken som helst annan användning än den som anges ovan anses som farlig och orsakar kroppsskador och/eller materialskador. Följande anses som felaktig användning (som exempel, men inte uteslutande):
– använd maskinen på ostabila, halkiga, isiga, steniga eller ojämna marker, vattenpölar eller sumpmarker som inte tillåter en värdering av markens konsistens,
– sätta på skärenheten i områden utan gräs,
– använda maskinen för att samla in löv eller skräp.

En felaktig användning av maskinen medför att garantin upphör. I detta fall avsäger sig tillverkaren allt ansvar och användaren ska stå för

2.2 MÄRKPLÅT OCH MASKINENS KOMPONENTER (se bilden på sida ii)

1. Ljudeffektsnivå
2. CE-märkning om överensstämmelse
3. Tillverkningsår
4. Effekt och driftshastighet av motorn
5. Typ av maskin
6. Serienummer
7. Maskinvikt med tom tank i kg
8. Tillverkarens namn och adress
9. Transmissionstyp (om det indikeras)
10. Artikelnummer

Ett exempel på en försäkran om överensstämmelse finns på den näst sista sidan i handboken.

/–––/–––/–––/–––/–––/–––/–––/

Skriv tillverkningsnumret för din maskintyp här (6)
Omedelbart efter att maskinen köpts, skriv in identifieringsnumren (3 - 5 - 6) i de avsedda platserna på bruksanvisningens sista sida.

Maskinens huvuddelar har följande funktioner:

11. Skärenhetsgrupp: är kåpan som täcker de roterande skärenheterna.
12. Skärenhet: delar för gräsklippning. Flikarna på knivändarna gör att det klippta gräset förs mot utkastningsrännan.
13. Utkastningsränna: del mellan skärenhetsgruppen och uppsamlingspåsen.
14. Uppsamlingspåse: förutom att samla upp det klippta gräset fungerar uppsamlingspåsen som skyddsanordning. Den förhindrar att knivarna slungar iväg eventuella objekt långt från maskinen.
15. Motor: sätter skärenheterna i rörelse och hjulen i rotation. Motorns egenskaper beskrivs i en specifik bruksanvisning.
16. Batteri: ger energi för att starta motorn; dess egenskaper och användningsområden beskrivs i en specifik bruksanvisning.
17. Förarsäte: användarens plats under arbetet. Sitsen är försedd med en sensor som känner av förarens närvaro och som annars utlöser säkerhetsanordningarna.
18. Etiketter för föreskrifter och säkerhet: anger grundläggande anvisningar för ett säkert arbete.
19. Inspektionslucka: för att lätt kunna nå tändstiftet, bensinkranen och fästmuttern till motorlocket.
20. Suggallret: främjar luftströmflödet inne i skärenhetsgruppen och förhindrar en utslungning av främmande föremål från framdelen.

2.3 SÄKERHETSFÖRESKRIFTERA

Var försiktig när du använder din maskin. På maskinen finns etiketter med symboler för att påminna om de viktigaste försiktighetsåtgärderna vid användning. Dessa etiketter är en viktig del av maskinen. Kontakta återförsäljaren för att byta ut dem om de lossnar eller blir oläsliga. Symbolerna förklaras nedan.

31. Varning: Läs instruktionerna innan maskinens används.
32. Varning: Ta ur nyckeln och läs instruktionerna innan underhåll eller reparation utförs.
33. Fara! Utkastning av föremål: Använd aldrig maskinen utan monterade skydd vid utkastet!
34. Fara! Utkastning av föremål: Håll människor på betryggande avstånd.
35. Fara! Maskinvältning: Använd inte maskinen på terräng som sluttar mer än 10°.
36. Fara! Lemlästning: Se till att inga barn befinner sig i närheten av maskinen när motorn är på.
37. Risk för skärsår. Skärenheter i rörelse. För

aldrig in händer eller fötter i utrymmet där skärenheterna sitter.

38. **Varning!** Håll dig på avstånd från varma ytor.
39. **Undvik skador vid remmarnas frammatning:** Sätt inte på maskinen utan monterade skydd. Stå på avstånd från remmarna.

ANMÄRKNING *Bilderna som motsvarar texterna i kapitlen 3 och följande finns på sidorna iii och följande i den här handboken.*

3. UPPACKNING OCH MONTERING

Under fabriksförvaring och transport är inte alla maskindelar monterade. De ska monteras efter uppackningen. Monteringen utförs enligt följande enkla instruktioner.

VIKTIGT *För en säker transport är maskinen levererad utan motorolja och bensin. Olja och bensin ska fyllas på innan motorn startas, enligt anvisningarna i motorns handbok.*

⚠ VARNING! ***Uppackningen och slutförandet av monteringen ska utföras på en plan och stabil yta, med utrymme som är tillräckligt för att flytta maskinen och emballagen med hjälp av lämpliga utrustningar.***

3.1 UPPACKNING

Plocka upp alla delar och tillbehör och se till att inga delar och tillbehör tappas bort och att skärenhetsgruppen inte skadas när maskinen tas bort från bottenpallen.

Standardförpackningen innehåller:
– maskinen;
– ratten;
– sitsen;
– förlängning till spaken för koppling av skärenheten;
– instrumentpanelens skydd;
– cylinder för rattens styrstång;
– uppsamlingspåsens komponenter;
– sprutan för uppsugning av olja från motorn,
– en påse med instruktionsboken, dokumenten och medföljande skruvar och muttrar samt 2 startnycklar och en reservsäkring på 10 Ampere (6,3 A med Honda-motor).

ANMÄRKNING *För att undvika att skärenhetsgruppen skadas ska den stå i högsta läge och var försiktig så att den inte skadas när maskinen flyttas ned från bottenpallen.*

För att underlätta nedsänkning från pallen och vid förflyttning av maskinen, ställ den bakre transmissionens friställningsspak på pos. «B» (se4.23).

Bortskaffandet av emballagen ska göras enligt gällande lokala bestämmelser.

3.2 MONTERING OCH ANSLUTNING AV BATTERI (Fig. 3.1)

Avlägsna framskyddet (1) genom att lyfta den nedre delen.
Anslut de tre röda kablarna (3) vid pluspolen (+) och de tre svarta kablarna (4) vid minuspolen (–) genom att använda skruvarna som medföljer och följa sekvensen som anges.
Montera tillbaka framskyddet (1) genom att sätta i de två fjädrarna (2) i sätena och trycka på den nedre delen tills de klickar på plats.
Ladda enligt anvisningarna från batteritillverkaren.

VIKTIGT *Starta absolut inte motorn innan batteriet har laddats klart! Detta för att undvika att kretskortets skydd ingriper!*

⚠ VARNING! ***Följ batteritillverkarens anvisningar angående säkerhet vid ingrepp och kassering.***

3.3 MONTERING AV INSTRUMENTPANELEN OCH RATTEN (Fig. 3.2)

- **Fig. 3.2.a**

Ställ maskinen på plan mark och ställ framhjulen rakt.
Montera hylsan (3) på styrstången (2) och se till att stiftet (1) har först in riktigt i hylsan.
Installera instrumentpanelens skydd (5) och för noggrant in de tre hakarna i motsvarande säten tills de klickar på plats.
Montera ratten (6) på hylsan (3) så att ekrarna är vända mot sätet.
Montera ratten och fäst den med skruvarna och muttrarna (7) som medföljer och i den sekvens som anges.
Installera rattens skydd (8) genom att föra in de tre hakarna i motsvarande säten tills de klickar på plats.

- **Fig. 3.2.b**

Ställ maskinen på plan mark och ställ framhjulen rakt.
Montera hylsan (3) på styrstången (2) och se till att stiftet (1) har först in riktigt i hylsan.
Montera hylsan (4) på styrstången (3)
Montera distansen (5) inuti hylsan (4)
Installera instrumentpanelens skydd (6) och för noggrant in de tre hakarna i motsvarande säten tills de klickar på plats.
Montera ratten (F) på hylsan (4) så att ekrarna är vända mot sätet. Montera ratten och fäst den med skruvarna och muttrarna (H, G) som medföljer och i den sekvens som anges. Montera rattkåpan (I) genom att dra åt de tre skruvarna (L).

3.4 MONTERING AV FÖRLÄNGNINGEN TILL SPAKEN FÖR KOPPLING AV SKÄRENHETEN (Fig. 3.3)

Sätt förlängningen (1) på spaken (2), och vrid den så att de två flänsen (3) är vända mot den bakre delen av maskinen. Dra sedan åt de två flänsen (3) i botten.

3.5 MONTERING AV DET RÖRLIGA LOCKET

Montera det rörliga locket enligt instruktionerna som medföljer.

3.6 MONTERING AV SITSEN (Fig. 3.4)

Montera dit sitsen (1) på plattan (2) med hjälp av skruvarna (3).

3.7 MONTERING AV UPPSAMLINGSPÅSEN (Fig. 3.45)

Montera ramen först: Sätt ihop överdelen (1) som omfattar mynningen, med den nedre delen (2). Använd skruvarna och muttrarna (3) som medföljer i den sekvens som anges.

Placera vinkelplattorna (4) och (5). Tänk på höger (R↑) och vänster (L↑),, orientering. Fäst dem på ramen med fyra självägande skruvar (6). För in den specifika ramen i tygbehållaren och kontrollera att den placeras korrekt längs den nedre omkretsen. Kläm fast samtliga plastprofiler på ramrören med hjälp av en skruvmejsel (7).

För in handtaget (8) i hålen på skyddet (9), fäst det hela till ramen med skruvarna (10) i den sekvens som anges och avsluta monteringen med de fyra främre och bakre gängskärande skruvarna (11).

Till sits, installera förstärkningsbalken (12) under ramen och håll den platta delen vänd mot ramen. Skruva fast med skruvarna och muttrarna som medföljer (13) i den sekvens som anges.

3.8 MONTERING AV SIDOKANTER PÅ SKÄRENHETSGRUPPEN (Fig. 3.6)

Montera de två sidokanterna till höger (1) och vänster (2) och var uppmärksam med monteringsriktningen och fäst dem med skruvarna (3) och muttrarna (4) som medföljer.

4. REGLAGE OCH KONTROLLINSTRUMENT

4.1 RATT (Fig. 4.1 nr.1)

Styr framhjulen.

4.2 GASREGLAGE (Fig. 4.1 nr.2)

Reglerar motorns varvtal. Lägena anges på en etikett med följande symboler:

«STARTER» för igångsättning av kall motor

«LÅNGSAM» motorns lägsta varvtal

«SNABB» motorns högsta varvtale

– Läget «STARTER» ger en fetare bränsleblandning. Får endast användas vid start av kall motor och för kortast möjliga tid.
– Välj ett läge mellan «LÅNGSAM» och «SNABB» för förflyttning.
– Under klippning ställ spaken på «SNABB».

4.3 SPAK FÖR PARKERINGSBROMS (Fig. 4.1 nr.3)

Denna spak förhindrar att maskinen rör sig när den har parkerats. Spaken har två lägen:

«**A**» = Broms urkopplad
«**B**» = Broms kopplad

– Lägg i parkeringsbromsen genom att trycka ned pedalen (4.11 eller 4.21) fullständigt och föra spaken till läge «B». När foten lyftes upp stannar pedalen kvar i sitt nedtryckta läge.
– Lägg ur parkeringsbromsen genom att trycka ned pedalen (4.11 eller 4.21) och spaken återgår till läge «A».

4.4 TÄNDNINGSLÅS (Fig. 4.1 nr.4)

Tändningslåset har fyra lägen:

«STOPP» helt avstängd;

«TÄNDNING STRÅLKASTARE»;

«DRIFT» alla drifter är på;

«START» aktiverar startmotorn.

– När du släpper tändningsnyckeln från läge «START» återgår den automatiskt till läge «DRIFT».
– Efter att motorn startats tänds strålkastarna (i förekommande fall) då nyckeln ställts på «TÄNDNING STRÅLKASTARE».

– för att släcka dem, ställ knappen på «START».

4.5 KONTROLLAMPA OCH LJUDSIGNAL-ANORDNING (Fig. 4.1 nr.5)

Denna varningslampa tänds då nyckeln (4.4) befinner sig i positionen «DRIFT» och hålls tänd hela tiden vid funktion.

– När den blinkar så innebär detta att det saknas behörighet för start av motorn (se 5.2).
– Ljudsignalen, med kopplad skärenhet, meddelar att uppsamlingspåsen är full (se 5.3.6).

4.6 REGLAGE FÖR SKÄRENHETERNAS KOPPLING OCH BROMS (Fig. 4.1 nr.6)

Denna spak har två lägen som anges på en etikett och motsvarar:

Läge «**A**» = Skärenheter urkopplade

PLäge «**B**» = Åtdragen = Skärenheter kopplade

– Om skärenheterna kopplas in utan att gällande säkerhetsförhållanden har iakttagits stannar motorn och kan inte återstartas (se 5.2).
– När skärenheterna (Pos. «A») kopplas ur aktiveras samtidigt en broms som inom några sekunder stoppar skärenheternas rotering.

4.7 SPAK FÖR INSTÄLLNING AV KLIPPHÖJDEN (Fig. 4.1 nr.7)

Denna spak har sju lägen som anges från «1» till «7» på den tillhörande etiketten. Lägena motsvarar klipphöjder mellan 3 och 8 cm.
För att gå från en position till en annan, flytta spaken och ställ den på ett av de sju stoppspåren.

4.8 PEDAL FÖR AKTIVERING AV KLIPPNING MED ILAGD BACK (Fig. 4.1 nr. 8)

Genom att hålla ner pedalen går det att backa med skärenheterna kopplade utan att motorn stannar upp.

4.21 BROMSPEDAL (Fig. 4.2 nr.21)

Denna pedal aktiverar bromsen på bakhjulen.

4.22 GASSPAK (Fig. 4.2 nr.22)

Denna spak kopplar till dragkraften till hjulen och växlar maskinens hastighet med framväxel eller backen ilagd.

– Maskinens hastighet med ilagd framväxel ökar gradvis genom att flytta spaken mot «F». Backen läggs i genom att flytta spaken mot «R».
– Friläget «N» läggs i automatiskt när bromspedalen trycks ner (4.21) eller kan läggas i manuellt när pedalen inte trycks ner.

VIKTIGT *Spaken blockeras i läget «N» när parkeringsbromsen läggs i (3) och kan inte flyttas förrän bromsen kopplas ur och pedalen släpps.*

4.23 SPAK FÖR FRIGÖRING AV DEN HYDROSTATISKA TRANSMISSIONEN (Fig. 4.2 nr.23)

Denna spak har två lägen som indikeras av en skylt:

«**A**» = Transmission ilagd: för all typ av användning, vid drift och klippning,
«**B**» = Transmission utlöst: förenklar förflyttning av maskinen för hand, **med motorn avstängd.**

VIKTIGT *Denna åtgärd ska endast göras med avstängd motor och med pedalen (4.22) i läge «N» för att inte skada trasmissionen.*

5. BRUKSANVISNING

5.1 SÄKERHETSANVISNINGAR

⚠ VARNING! ***Om maskinen ska användas på övervägande sluttande terräng (max 10°) bör motvikter (levereras på begäran (se 8.1) monteras under framhjulens tväraxel. Motvikterna ökar den främre stabiliteten och minskar risken för stegring.***

VIKTIGT *Alla hänvisningar till reglage är illustrerade i kapitel 4.*

5.2 SÄKERHETSANORDNINGARNAS UTLÖSNING

Säkerhetsanordningarna utlöses efter två olika kriterier:
– Hindrar motorn från att starta om något av gällande säkerhetsförhållanden inte har iakttagits,
– Stoppar motorn även om endast ett av gällande säkerhetsförhållanden inte har iakttagits.

a) För att starta motorn krävs det i alla lägen att:
– transmissionen är i friläge,
– skärenheterna är urkopplade,
– föraren sitter ner.

b) Kom ihåg att motorn stannar om:

– föraren reser sig från sitsen,
– uppsamlingspåsen lyfts med skärenhetsgruppen urkopplad,
– parkeringsbromsen dras åt utan att skärenheterna kopplats ur.
– skärenheten kopplas utan att uppsamlingspåsen har installerats,
– parkeringsbromsen dras åt utan att skärenheten kopplats ur.
– kopplingspedalen aktiveras (se 4.22) med ilagd parkeringsbroms.

5.3 FÖRBEREDELSER INNAN ARBETET PÅBÖRJAS

Innan maskinen används är det nödvändigt att en rad kontroller och ingrepp utförs för att garantera att arbetet utförs på ett lämpligt sätt och med högsta säkerhet.

5.3.1 Inställning av sitsen (Fig. 5.1)

För att ändra på sitsens inställning så måste man lossa på de fyra fixeringsskruvarna (1) och låta den löpa längs med stödets hål.
Hitta rätt inställning och skruva åt de fyra skruvarna (1) ända in.

5.3.2 Däcktryck (Fig. 5.2)

Däcken måste ha rätt tryck för att skärenhetsgruppen ska ligga absolut plant så att gräsmattan således kan klippas jämnt.

Skruva bort skyddshylsorna och koppla ventilerna till ett tryckluftsuttag försett med manometer och reglera trycket till de angivna värdena.

5.3.3 Tankning och påfyllning

ANMÄRKNING *Bensin- och oljetyp är angivet i bruksanvisningen för motorn.*

Fäll sätet och öppna luckan under sätet för att komma åt oljemätstickan.
Oljenivån kontrolleras med avstängd motor och måste vara mellan stickans markeringar MIN. och MAX. Följ anvisningarna i motorns handbok. (Fig. 5.3)

Använd en tratt för att fylla på bränslet och fyll inte tanken ända upp till randen. (Fig. 5.4)

⚠ FARA! ***Tanka med avstängd motor, utomhus eller i väl ventilerat utrymme. Kom ihåg att bensinångor är lättantändliga! NÄRMA INTE LÅGOR TILL TANKMYNNINGEN FÖR ATT KONTROLLERA INNEHÅLLET OCH RÖK INTE UNDER TANKNINGEN.***

VIKTIGT *Plastdelarna kan skadas av bensinspill. Skölj omedelbart med vatten vid spill. Garantin täcker inte skador på plastdelar på karosseriet eller på motorn som orsakats av bensin.*

5.3.4 Montering av skyddet vid utgången (uppsamlingspåse)

⚠ VARNING! ***Använd aldrig maskinen utan monterade skydd vid utkastet!***

Lyft det rörliga locket (1) och fäst uppsamlingspåsen genom att sätta i de två ledbultarna (2) i öppningen på de två stöden (3). (Fig. 5.5).

5.3.5 Kontroll av maskinens säkerhet och prestanda

1. Kontrollera så att säkerhetsutrustningen ingriper enligt indikationen (se 5.2).
2. Se till att bromsen fungerar ordentligt.
3. Börja inte att klippa om skärenheterna vibrerar eller om man är tveksam om dess slipning; kom alltid ihåg att:
   – En dåligt slipad skärenhet sliter upp gräset och gör att det gulnar.
   – En skärenhet som sitter löst orsakar onormala vibrationer och kan utgöra fara.

⚠ VARNING! ***Använd inte maskinen om man inte är säker på dess effektivitet och säkerhetsutrustning utan kontakta omedelbart er återförsäljare för nödvändiga kontroller eller reparationer.***

5.4 ANVÄNDNING AV MASKINEN

5.4.1 Start

För att starta motorn (Fig. 5.7):
– öppna bensinkranen (1) (i förekommande fall) som du kan nå från det vänstra bakhjulets utrymme;
– sätt transmissionen i friläge («N») (se 4.22);
– urkoppling av skärenheterna (se 4.6),
– lägg i parkeringsbromsen på sluttande terräng;
– vid start med kall motor, aktivera choken (se 4.2);
– vid start med varm motor räcker det med att sätta spaken mellan «LÅNGSAM» och «SNABB»;
– för in nyckeln i tändlåset, vrid den till läge «DRIFT» för att koppla på strömmen och sedan till läge «START» för att starta motorn;
– släpp nyckeln när maskinen har startat.

När motorn är igång, sätt gasreglaget på «LÅNGSAM».

VIKTIGT *Choken ska kopplas ur så snart motorn går regelbundet. Användning av choken när motorn redan är varm kan förstöra tändstiftet och orsaka att motorn går ojämnt.*

ANMÄRKNING *Om det är svårt att starta ska försöken med startmotorn inte upprepas för ofta. Detta för att undvika att batteriet laddas ur och att motorn överfylls med bränsle.. Vrid tillbaka nyckeln till läge "AV", vänta några sekunder och upprepa sedan momentet. Om problemet kvarstår, läs kapitel "7" i denna bruksanvisning samt bruksanvisningen gällande motorn.*

VIKTIGT *Ha alltid i beaktande att säkerhetssystemen hindrar start av motorn när säkerhetsförhållandena inte uppfylls (se 5.2). I dessa fall krävs det att nyckeln vrids tillbaka till "AV" innan motorn kan startas på nytt.*

5.4.2 Körning framåt och förflyttning

Under förflyttningarna:
– ställ skärenhetsgruppen i högsta läge (position «7»
– ställ gasreglaget på ett läge mellan «LÅNGSAM» och «SNABB».

Lägg ur parkeringsbromsen och släpp upp bromspedalen (se 4.21).
Flytta gasspaken mot «F» och använd antingen spaken eller gasreglaget för att nå önskad hastighet.

⚠ VARNING! ***Inkoppling av transmissionen måste ske enligt anvisningarna (se 4.22) för att inte en alltför brysk iläggning ska ske som kan förorsaka att maskinen stegrar sig och kontrollen över maskinen förloras. Detta är särskilt viktigt i sluttningar.***

5.4.3 Bromsning

Sänk hastigheten genom att sänka motorns varvtal och tryck sedan ned bromspedalen (se 4.21) för att ytterligare sänka hastigheten tills maskinen stannar.
När bromspedalen trycks ner går gasspaken samtidigt tillbaka till läget «N».

5.4.4 Backning

VIKTIGT *Inkopplingen av backväxeln måste utföras med stillastående maskin.*

VIKTIGT *För att kunna backa med kopplade skärenheter, tryck och håll ner bekräftelsepedalen (se 4.8) så att motorn inte stannar upp.*

Stanna upp maskinen och lägg i backen genom att ställa gasspaken i läget «R» (se 4.22).

5.4.5 Gräsklippning (Fig. 5.8)

För att börja klippning:
– sätt gasreglaget på «SNABB»,
– ställ skärenhetsgruppen i högsta läge,
– koppla skärenheterna (se 4.6), på gräsmattan. Undvik en koppling av knivarna på steniga marker eller på mycket högt gräs,
– börja framåtkörningen mycket långsamt och försiktigt, som redan beskrivet ovan,
– reglera framåtkörningshastigheten och klipphöjden (se 4.7) efter gräsmattans förhållanden (höjd, densitet och fuktighetsgrad för gräset).

⚠ VARNING! ***Vid klippning på sluttande terräng måste hastigheten sänkas för att garantera säkerheten (se 1C 7-8-9 + 5.5).***

Sänk hastigheten varje gång du märker att motorns varvtal minskar. Kom ihåg att klippresultatet aldrig blir bra om hastigheten är för hög i förhållande till gräsmängden som ska klippas. Anpassningen av hastigheten till gräsmattans tillstånd uppnås gradvis och progressivt med hjälp av gasspaken.
Koppla ur skärenheterna och sätt skärenhetsgruppen på högsta läge om du måste köra över ett hinder.

5.4.6 Tömning av uppsamlingspåsen (Fig. 5.8)

ANMÄRKNING *Tömning av uppsamlingspåsen måste utföras med urkopplade knivar, annars stannar motorn.*

Fyll inte uppsamlingspåsen för mycket för att undvika att utkastningsrännan täpps till.
En kort ljudsignal anger att uppsamlingspåsen är full. Gör följande:
– koppla ur skärenheterna (se 4.6) och signalen avbryts,
– minska motorns varvtal,
– ställ i friläge (N) (se 4.22) och stanna maskinen,
– lägg i parkeringsbromsen i sluttningar,
– ta tag i det bakre handtaget och fäll uppsamlingspåsen för att tömma den.

ANMÄRKNING *Det kan hända att ljudsignalen slår på då skärenheterna kopplas in, efter det att uppsamlingspåsen har tömts. Detta beror på att det finns kvar gräsrester på mikrobrytarens följarfinger. Ta i detta fall bort gräsresterna eller koppla ur skärenheterna och sedan tillbaka in för att stänga av den.*

5.4.7 Tömning av utkastningsrännan

Vid klippning av högt eller fuktigt gräs vid en alltför hög hastighet kan det hända att utkastningsrännan täpps till. Vid tilltäppning ska:
– Stanna upp, koppla ur skärenheterna och stäng av motorn,
– avlägsna uppsamlingspåsen,
– gräs som samlats tas bort genom rännans tömningsöppning.

⚠ VARNING! ***Detta moment ska alltid utföras med motorn avstängd.***

5.4.8 Avslutning av klippningen

När gräset är klippt, koppla ur skärenheterna, sänk motorns varvtal och kör tillbaka maskinen med skärenhetsgruppen i högsta läge.

5.4.9 Avslutning av arbetet

Stanna maskinen, sätt gasen i läge «LÅNGSAM» och stäng av motorn genom att vrida nyckeln till läge “AV”.
När motorn har stängts av stänger du bensinkranen (i förekommande fall). (Fig. 5.9)

⚠ VARNING! ***Sätt gasen på «LÅNGSAM» i 20 sekunder innan motorn stängs av. Detta för att undvika bakslag.***

VIKTIGT *För att bevara batteriets laddning skall man inte lämna nyckeln i läget «DRIFT» när motorn inte är igång.*

5.4.10 Rengöring av maskinen

Rengör maskinen efter varje användning. Töm uppsamlingspåsen och skaka den för att avlägsna gräs- och jordrester.

Stryk över ramens plastdelar med en vattendränkt svamp och rengöringsmedel. Var noga med att inte blöta ned motorn, el-anläggningens delar eller kretskortet under instrumentpanelen.

VIKTIGT *Använd aldrig tryckstråle eller frätande vätskor för att tvätta ramen och motorn!*

⚠ VARNING! ***Se till att det inte samlas främmande föremål och torra gräsrester på skärenheternas övre del för att bibehålla en bästa möjliga effektiv och säker nivå.***
Efter varje användning, utför en noggrann rengöring av skärenhetsgruppen för att avlägsna gräsrester eller främmande föremål.

⚠ VARNING! ***Under rengöringen av skärenhetsgruppen, bär skyddsglasögon och håll personer eller djur på avstånd från området runt omkring.***

a) Tvätta skärenhetsgruppens och utkastningsrännans insidor på ett stabilt golv med:
– monterad uppsamlingspåse,
– föraren sittande på sitsen,
– ställ skärenhetsgruppen i läge ”1”,
– motorn på,
– transmissionen i friläge,
– skärenheterna urkopplade.

Anslut en vattenslang till motsvarande koppling (1) och låt vattnet rinna. Koppla skärenheten och låt den gå i några minuter. (Fig. 5.10)

Ta bort uppsamlingspåsen, töm den, skölj den och ställ den så att den kan torka snabbt.

b) För rengöring av den övre delen på skärenhetsgruppen:
– sänk skärenhetsgruppen helt och hållet (läge ”1”),
– blås med tryckluft för att ta bort beläggningar av gräs. (Fig. 5.11)

5.4.11 Förvaring och längre tids uppehåll

⚠ **Låt motorn svalna innan du förvarar maskinen.**

Om en längre tids uppehåll avses (mer än 1 månad) så se till att dra ur batteriets kablar och följ indikationerna som står skrivna i motorns bruksanvisning.
5.13) Töm bränsletanken genom att koppla bort röret (1) vid ingången till bensinfiltret och samla upp bränslet i en lämplig behållare. (Fig. 5.12)
Sätt tillbaka röret (1) och se till att strappet sätts tillbaka riktigt.
Förvara maskinen i ett torrt utrymme, skyddad mot oväder, och täck den med en presenning om det är möjligt (se 8.5).

VIKTIGT *Batteriet ska förvaras på en sval och torr plats. Batteriet ska alltid laddas upp innan maskinen ställs undan för en längre tid (längre än 1 månad). Ladda batteriet innan maskinen åter tas i bruk (se 6.3.3).*

När arbetet åter påbörjas, kontrollera att det inte läcker bensin från rören, kranen och förgasaren.

5.4.12 Skydd för kretskortet

Kretskortet har ett självläkande skydd som avbryter kretsen vid ett fel på elanläggningen. Ingreppet orsakar ett stopp av motorn och sig-

naleras genom att kontrollampan släcks.

Kretsen återställs automatiskt efter några sekunder. Sök och åtgärda felet för att undvika att signalerna upprepas.

VIKTIGT *För att undvika att skyddet ingriper:*
- *kasta inte om polariteten i batteriet,*
- *använd inte maskinen utan batteri för att inte orsaka fel på laddningsregulatorns funktion,*
- *undvik kortslutningar.*

5.5 GRÄSKLIPPNING PÅ SLUTTANDE TERRÄNG (Fig. 5.13)

Respektera angivna begränsningar **(max 10° - 17).**

⚠ VARNING! ***I sluttande terräng ska framåtväxeln läggas i med stor försiktighet för att undvika att maskinen stegrar sig. Sänk hastigheten innan du kommer till en sluttning, särskilt vid nedförsbacke.***

⚠ FARA! ***Lägg aldrig i backen för att sänka hastigheten i backar: det kan gör att du förlorar kontrollen över maskinen och speciellt på hala underlag.***

Kör i nedförsbackar med gasspaken (se 4.22) i läget «N» (för att dra fördel av den hydrostatisk transmissionen) och minska hastigheten ytterligare med bromsen om det anses nödvändigt.

5.6 ANÅGRA TIPS FÖR ATT BEVARA EN FIN GRÄSMATTA

1. Klipp jämnt och utan att skada gräset för att få en välklippt, grön och mjuk gräsmatta. Gräsmattan kan vara av olika typer av gräsväxter. Om man klipper ofta så kommer de växter som har många rötter att växa ännu fortare och bilda ett varaktigt grässkikt medan om man klipper mer sällan så kommer framförallt höga vilda gräsväxter att växa (treklöver, tusenskönor, m.m.).
2. Det rekommenderas att klippning alltid sker när gräset är torrt.
3. Skärenheterna ska vara hela och välslipade så att gräset skärs av snyggt utan att det slits av, vilket gör att grästopparna gulnar.
4. Motorn ska gå på högsta varvtal för att garantera en snygg klippning och att gräset kastas med god kraft mot utkastningsrännan.
5. Klippningsintervallerna beror på hur fort gräset växer. Undvik att vänta alltför länge mellan klippningarna så att inte gräset växer för mycket.
6. Vid varmare och torrare perioder måste gräset hållas lite högre för att inte marken ska torkas ut.
7. Den optimala höjden på gräset för en välskött gräsmatta är ungefär 4-5 cm och, med en enda klippning, ska inte mer än en tredjedel av den totala höjden avlägsnas. Om gräset är mycket högt är det bäst att klippa gräset i två omgångar med en dags mellanrum. Den första med skärenheterna på högsta höjd och eventuellt med sänkt svepning och den andra på önskad höjd. (Fig. 5.14)
8. Gräsets utseende blir finare om klippningen sker i två olika riktningar. (Fig. 5.15)
9. Om gräset täpper till utkastningsrännan bör hastigheten sänkas, då den kan vara för hög för klipphöjden. Om problemet kvarstår kan skärenheterna vara dåligt slipade eller flikprofilerna deformerade.
10. Var mycket försiktig vid klippning nära buskar och låga kantstenar. Dessa kan skada skärenhetsgruppen kant och parallellism samt skärenheterna.

6. UNDERHÅLL

6.1 SÄKERHETSANVISNINGAR

⚠ VARNING! ***Kontakta omedelbart din återförsäljare eller ett specialiserat center om det uppstår ett funktionsfel på***
- ***bromsen,***
- ***kopplingen och ett stopp av skärenheterna,***
- ***iläggningen av dragkraften under körning framåt eller backning.***

6.2 KOMMA ÅT MOTORN (Fig. 6.1)

Genom att öppna motorlocket (1) når du motorn och de mekaniska enheterna.
Gör så här:
- placera maskinen på plan mark, ställ skärenhetsgruppen på maximal höjd och placera distanshållare (2) på ungefär 65 70 mm under kanten för att stödja den under de följande åtgärderna;
- placera transmissionens frigöringsspak i läget KOPPLAD» (se 4.23) då parkeringsbromsen måste vara urkopplad för att garantera att gasspaken kan röras;
- avlägsna uppsamlingspåsen,
- skruva loss spakens handtag (3) och ställ spaken i läget «R»,
- öppna luckan (4) och skruva loss fästmuttern (5) med en nyckel på 13 mm;
- släpp spaken (6) så att skärenhetsgruppen vidrör mot distanshållarna och håll den placerad åt sidan så att den inte blockeras av något stoppspår. Ta tag i sätets underdel (7) och fäll skyddet bakåt.

Vid stängningen:
– se till att utkastningsrännan (8) installerats riktigt på stödet (9) och placerad på höger sida;
– placera spaken (3) i läge «R» och sänk skyddet (1) i nivå med spakarna (3) och (6);
– placera först spaken (6) i sitt säte och därefter spaken (3) och sänk skyddet tills fästskruven centreras.

⚠ VARNING! ***Sänk skyddet (1) och kontrollera att:***
– utkastningsrännans (8) mynning går riktigt in i öppningen på det bakre utkastet (10) och att den sitter mot stödet (11).

Utför därmed följande:
– dra åt fästmuttern i botten (5);
– ställ spaken (6) i läget ”7” och blockera den i motsvarande stoppspår;
– avlägsna distanshållarna (2), montera tillbaka spakens handtag (3) och luckan (4).

6.3 LÖPANDE UNDERHÅLL

Tabellen har som uppgift att hjälpa dig med att upprätthålla din maskins effektivitet och säkerhet. Den omfattar de huvudsakliga åtgärderna och de förutsedda intervallerna.
I rutorna på sidan kan du anteckna datumet eller antalet drifttimmar inom vilka åtgärden har gjorts.

Ingrepp		periodicitet (Timmar)	Utfört (datum eller drifttimme)							
1.	**MASKIN**									
1.1	Kontroll av skärenheternas fastsättning och slipning [3]	25								
1.2	Byte av skärenheterna [3]	100								
1.3	Kontroll av drivremmen [3]	25								
1.4	Byte av drivremmen [2] [3]	–								
1.5	Kontroll av skärenheternas drivrem [3]	25								
1.6	Byte av skärenheternas drivrem [2] [3]	–								
1.7	Kontroll och reglering av bromsen [3]	25								
1.8	Kontroll och registrering av drivkraften [3]	25								
1.9	Kontroll av skärenheternas koppling och broms [3]	25								
1.10	Kontroll av alla fästen	25								
1.11	Allmän smörjning [4]	25								
1.12	Kontrollera och byt ut bränsleröret vid behov [3]	vartannat år								
2.	**MOTOR** [1]									
2.1	Byte av motorolja	…								
2.2	Kontroll och rengöring av luftfiltret	…								
2.3	Byte av luftfiltret	…								
2.4	Kontroll av bensinfiltret	…								
2.5	Byte av bensinfiltret	…								
2.6	Kontroll och rengöring av tändstiftskontakterna	…								
2.7	Byte av tändstiftet	…								

[1] Konsultera motorns bruksanvisning för en komplett tabell över ingrepp och aktuella intervaller.
[2] Kontakta din återförsäljare vid tecken på ett funktionsfel.
[3] Arbetet ska utföras av din återförsäljare eller ett specialiserat center.
[4] Allmän smörjning av ledförbindelser ska även utföras varje gång som maskinen ska ställas undan för en längre tid.

6.3.1 Motor (Fig. 6.2)

Följ anvisningarna i motorns handbok.
Tömningen av motoroljan görs med sprutan som medföljer efter att påfyllningspluggen skruvats av (1).
Montera röret (2) på sprutan (3) och för in den i botten i hålet och sug sedan ut all motorolja.
Uppmärksamma att en komplett tömning kräver att den här åtgärden upprepas flera gånger.

6.3.2 Bakre axel

Enheten består av ett förseglat block som inte kräver något underhåll och är permanentsmord, d.v.s. det behöver inte smörjas.

6.3.3 Batteri (Fig. 6.3)

Ett noggrant underhåll av batteriet är grundläggande för att garantera en lång livslängd.
Batteriet på Er maskin skall alltid vara laddat:
– innan man använder maskinen för första gången efter inköpet;
– innan maskinen ställs undan en längre tid utan att användas:
– innan den tas i bruk efter en längre tids uppehåll.

Läs igenom och följ noggrant anvisningarna för laddning i bruksanvisningen som medföljer batteriet. Om inte anvisningarna efterföljs eller batteriet inte laddas upp kan skador på batteriet orsakas som inte går att reparera.
Ett urladdat batteri **måste** laddas upp så fort som möjligt.

VIKTIGT *Uppladdning måste utföras med apparatur med konstant spänning. Andra typer av uppladdningssystem kan allvarligt skada batteriet.*

Maskinen är utrustad med ett kontaktdon (1) för laddning som ska anslutas till det motsvarande kontaktdonet på batteriladdaren som medföljer utrustningen (i förekommande fall) eller finns på beställning (se 8.2).

VIKTIGT *Kontaktdonet ska endast användas för anslutning till batteriladdaren som förutses av tillverkaren. Användning av kontaktdonet:*
– *Följ anvisningarna i maskinens bruksanvisning;*
– *Följ anvisningarna i batteriets handbok.*

6.3.4 Infettning (Fig. 6.4)

Var 100:e funktionstimma, smörja in:
– styrpinnarna med de två smörjnipplarna (1);
– leden på styrspaken med smörjnippeln (2) som kan kommas åt från luckan som sitter nederst på sätet.

6.4 INGREPP PÅ MASKINEN

6.4.1 Justering av skärenhetsgruppen (Fig. 6.5)

Skärenhetsgruppen måste vara absolut plan för att kunna klippa gräsmattan jämnt.
Vid en ojämn klippning, kontrollera trycket på däcken.
Om det inte är tillräckligt för en jämn klippning, kontakta din återförsäljare för att ställa in skärenhetsgruppen.

6.4.2 Byte av hjulen (Fig. 6.6)

Med maskinen plant så placera mellanläggen under en av stommens bärande enheter, på sidan där hjulet skall bytas ut.
Framhjulen är fastsatta med en fjäderring (1) som tas bort med en skruvmejsel.

ANMÄRKNING *Vid ett byte av ett eller flera bakhjul, se till att eventuella skillnader på den externa diametern inte är större än 8-10 mm. För att undvika oregelbundna klippningar, se till att reglera skärenhetsgruppens anpassning.*

VIKTIGT *Smörj axeln med fett innan hjulet monteras tillbaka. Sätt noggrant tillbaka fjäderringen (1) och stödbrickan (2) korrekt.*

6.4.3 Reparation eller byte av däcken

Efter en punktering ska däcket bytas eller repareras av en däckförsäljare på det sätt som förutses för den typen av däck.

6.4.4 Byte av säkring (Fig. 6.7)

På maskinen så finns det några säkringar (1), av olika storlekar, vars funktioner och egenskaper är de följande:
– Säkringen på 10 A = skyddar huvud- och huvudströmkretsarna för kretskortet och orsakar

maskinstopp och släcker varningslampan på instrumentbrädan när den utlösts.
– Säkringen på 25 A = för skydd av laddningskretsen, vars utlösning leder till en progressiv förlust av batteriets laddning och följande svårigheter vid start.

Med motor Honda:

– Säkringen på 10 A = skyddar huvud- och huvudströmkretsarna för kretskortet och orsakar maskinstopp och släcker varningslampan på instrumentbrädan när den utlösts.
– Säkringen på 25 A = för skydd av laddningskretsen, vars utlösning leder till en progressiv förlust av batteriets laddning och följande svårigheter vid start.
– Säkringen på T-6,3 A (trög) (2) = skyddar huvud- och huvudströmkretsarna för kretskortet och orsakar maskinstopp och släcker varningslampan på instrumentbrädan när den utlösts.

Säkringens storlek finns indikerad på själva säkringen.

VIKTIGT *En säkring som gått måste alltid ersättas med en säkring av samma typ och kapacitet.*

Kontakta er återförsäljare om du inte kan åtgärda felet.

6.4.5 Byte av lampa (om den medföljer) (Fig. 6.8)

Lampan (18 W) är införda i lamphållaren med bajonettkoppling. Dra ut lamphållaren genom att vrida den motsols med hjälp av en tång.

6.4.6 Nedmontering, byte och återmontering av skärenheterna

⚠ VARNING! ***Bär arbetshandskar under arbetet för att arbeta med skärenheterna.***

⚠ VARNING! ***Byt alltid ut en skadad eller sneda skärenheter; försök aldrig att reparera den! ANVÄND ALLTID ORIGINELLA SKÄRENHETER***

På denna maskin förutses en användning av skärenheter med koden som anges i tabellen på sidan ii.

Med tanke på produktens utveckling, kan den ovannämnda skärenheter ersättas med andra, med liknande egenskaper ifråga om utbytbarhet och funktionssäkerhet.

7. FELSÖKNING

FEL	MÖJLIG ORSAK	ÅTGÄRD
1. Med nyckeln på «START»' förblir kontrollampan släckt	Kretskortets skydd har ingripit. Orsak: – batteriet är dåligt anslutet – omkastad polaritet i batteriet – dålig jordning – batteriet är otillräckligt laddat – säkringen har gått – kretskortet är vått	Ställ nyckeln på läget «STOPP» och sök efter orsakerna till felet: – kontrollera kopplingarna (se 3.2) – kontrollera kopplingarna (se 3.2) – kontrollera kopplingarna (se 3.2) – ladda batteriet (se 6.3.3) – byt ut säkringen (10 A) (se 6.4.4) – lufttorka
2. Med nyckeln på «START», blinkar varningslampan och startmotorn snurrar inte	– alla villkor för start är inte uppfyllda	– kontrollera att villkoren för behörighet har respekterats (se 5.2.a)
3. Med nyckeln på «START», så tänds varningslampan men startmotorn snurrar inte	– batteriet är otillräckligt laddat – säkring för laddning har gått – funktionsfel på startreläet	– ladda batteriet (se 6.2.3) – byt ut säkringen (25 A) (se 6.4.4) – kontakta er återförsäljare

FEL	MÖJLIG ORSAK	ÅTGÄRD
4. Med nyckel i läge «START», aktiveras startmotorn men motorn startar inte	– batteriet är otillräckligt laddat – bensinförsörjningen uteblir – tändningsfel	– ladda batteriet (se 6.3.3) – kontrollera nivån i tanken (se 5.3.3) – öppna kranen (i förekommande fall) (se 5.4.1) – kontrollera bensinfiltret – kontrollera att tändstiftshatten sitter fast – kontrollera att avståndet är korrekt mellan elektroderna och att de är rena
5. Det är svårt att starta eller motorn går ojämnt	– bränsleproblem	– rengör eller byt ut luftfiltret – rengör förgasarens vätskebehållare – töm tanken och fyll på med ny bensin – kontrollera och byt eventuellt ut bensinfiltret
6. Motorns effekt minskar under klippningen	– För hög hastighet i förhållande till klipphöjden	– minska körhastigheten och/eller höj klipphöjden (se 5.4.5)
7. Motorn stannar under arbetet och varningslampan blinkar	Kretskortets skydd har ingripit. Orsak: – säkerhetsanordning har ingripit	Ställ nyckeln på läget “AV” och sök efter orsakerna till felet: – kontrollera att villkoren för behörighet har respekterats (se 5.2.b)
8. Motorn stannar och varningslampan släcks	Kretskortets skydd har ingripit. Orsak: – batteriet är urladdat – överhettning orsakat av laddningsregulatorn – batteriet är felkopplat (glappkontakt)	Ställ nyckeln på läget “AV” och sök efter orsakerna till felet: – ladda batteriet (se 6.3.3) – kontakta ett Auktoriserat Servicecenter – kontrollera batteriets kopplingar (se 3.2)
9. Motorn stannar och varningslampan fortsätter att vara tänd	– motorproblem	– kontakta ett Auktoriserat Servicecenter
10. Skärenheterna kopplas inte in eller stannar inte omedelbart upp när de kopplas från	– problem med inkopplingssystemet	– Kontakta er återförsäljare
11. Ojämn klippning och dålig uppsamling	– skärenhetsgruppen står inte parallellt med marken – skärenheterna fungerar dåligt – för hög hastighet i förhållande till klipphöjden – för hög hastighet i förhållande till klipphöjden – utkastningsrännan är tilltäppt	– kontrollera däcktrycket (se 5.3.2) – återställ justeringen av skärenhetsgruppen i förhållande till marken (se 6.4.1) – Kontakta er återförsäljare – minska körhastigheten och/eller höj klipphöjden (se 5.4.5) – vänta tills gräset är torrt – ta bort uppsamlingspåsen och töm utkastningsrännan (se 5.4.7)
12. Onormal vibration under funktionen	– skärenhetsgruppen är full med gräs – skärenheterna är i obalans eller sitter löst – fästena har lossnat	– gör rent skärenhetsgruppen (se 5.4.10) – kontakta er återförsäljare – kontrollera och dra åt motorns och ramens låsskruvar
13. Osäker eller otillräcklig inbromsning	– bromsen är inte korrekt reglerad	– kontakta er återförsäljare

FEL	MÖJLIG ORSAK	ÅTGÄRD
14. Oregelbunden framåtgång, dålig dragning i uppförsbackar eller maskinen har tendensen att kärva	– problem med remmen eller kopplingsanordningen	– kontakta er återförsäljare
15. Maskin rör sig inte när kopplingspedalen aktiveras och motorn är på	– friställningsspaken i läge «B»	– ställ den i läge «A» (se 4.23)
16. Maskinen börjar att vibrera på ett onormalt sätt	– skada eller lösa delar	– stäng av maskinen och koppla ur tändstiftets kabel – kontrollera om det finns skador – kontrollera om det finns lösa delar och dra åt dem – utför kontroller, byten eller reparationer på en serviceverkstad

Kontakta er återförsäljare om felen inte avhjälps med ovannämnda ingrepp.

⚠ VARNING! ***NFörsök aldrig att utföra svåra reparationer utan nödvändiga tekniska hjälpmedel och kunskaper. Ett felaktigt utfört ingrepp medför automatiskt att garantin upphör att gälla och att tillverkaren frångager sig allt ansvar.***

8. TILLBEHÖR

8.1

- BATTERILADDARE FÖR UTJÄMNINGS LADDNING (Fig. 8.1 nr. 41)

Tillåter att upprätthålla en bra funktion av batteriet under tiden som maskinen inte används. Garanterar en hög uppladdningsnivå och en lång livstid för batteriet.

- SATS FÖR “MULCHING” (Fig. 8.1 nr. 42)

Finfördelar det avklippta gräset och lämnar det på gräsmattan, som alternativ till uppsamling i uppsamlingspåsen.

- PRESENNING (Fig. 8.1 nr. 43)

Skyddar maskinen mot damm när den inte används.

TR **DİKKAT: MAKİNEYİ KULLANMADAN ÖNCE TALİMATLAR İÇEREN KILAVUZU DİKKATLE OKUYUN. Gelecekteki her türlü ihtiyaç için saklayın**

Motor ve bataryaya ilişkin olarak, ilgili talimat kılavuzlarını okuyun.

İÇİNDEKİLER

1. GÜVENLİK KURALLARI 1
2. MAKİNEYİ ÖĞRENMEK 5
3. AMBALAJDAN ÇIKARMA VE MONTAJ 6
4. KUMANDALAR VE KONTROL ARAÇLARI 7
5. KULLANIM KURALLARI 9
   5.1 Güvenlik tavsiyeleri 9
   5.2 Güvenlik düzenleri müdahale kriterleri 9
   5.3 Çalışmaya başlamadan önce hazırlık işlemleri 9
   5.4 Makine kullanımı 10
   5.5 Eğimli arazilerde kullanım 12
   5.6 Çayırı güzel tutmak için bazı tavsiyeler 13
6. BAKIM 13
   6.1 Güvenlik tavsiyeleri 13
   6.2 Motora erişim 13
   6.3 Olağan bakım 13
   6.4 Makine üzerinde müdahaleler 15
7. ARIZALARI BELİRLEME KILAVUZU 16
8. AKSESUARLAR 18

KILAVUZUN OKUNMASI

Kılavuz metninde, son derece önemli bilgiler içeren bazı paragraflar, güvenlik veya çalışma amaçlarıyla, aşağıdaki kritere göre farklı şekilde belirtilmişlerdir:

NOT *veya* **ÖNEMLİ**

Makineye zarar vermemek veya hasar yaratmamak amacıyla daha önceden belirtilenleri, açıklamalar veya diğer bilgiler ile tamamlar.

⚠ DİKKAT! ***Uyulmaması halinde kişisel yaralanma veya üçüncü şahısların yaralanması ihtimali.***

⚠ TEHLİKE! ***Uyulmaması halinde, ölüm tehlikesi ile ciddi kişisel yaralanma veya üçüncü şahısların yaralanması ihtimali.***

Kılavuzda, temelde aşağıdaki nedenlerden birbirleri arasında farklılık gösterebilir farklı makine versiyonları belirtilmiştir:
– muhtelif pazarlama bölgelerinde her zaman mevcut olmayan komponent veya aksesuar mevcudiyeti;
– özel düzenlemeler.

"➲" sembolü, kullanım amaçları doğrultusunda her farkı belirginleştirir ve sembolü ilgili olduğu versiyon ismi takip eder.

NOT *Tüm "ön", "arka", "sağ" ve "sol" bilgileri, oturan operatör pozisyonunu referans almaktadırlar. (Res. 1.1)*

ÖNEMLİ *İşbu kılavuzda belirtilmemiş motora ve bataryaya ilişkin tüm kullanım ve bakım işlemleri için, tedarik edilmiş dokümantasyonun tamamlayıcı kısmını oluşturan özel kullanım kılavuzlarına bakın.*

1. Özenle uyulması gereken GÜVENLİK KURALLARI

A) EĞİTİM

1) DİKKAT! Makineyi kullanmadan önce işbu talimatları dikkatlice okuyun. Kumandaları ve makinenin uygun kullanımını iyi öğrenin. Motoru hızlı bir şekilde durdurmayı öğrenin. Uyarılara ve talimatlara uyulmaması yangınlara ve/veya ciddi yaralanmalara neden olabilir. Bütün uyarıları ve talimatları ileride danışmak için saklayın.
2) Çocukların veya kullanım talimatlarını yeterli derecede bilmeyen kişilerin makineyi kullanmasına asla izin vermeyin. Yerel kanunlar kullanıcı için minimum bir yaş sınırı tespit edebilir.
3) İnsanlar, özellikle de çocuklar veya hayvanlar yakındayken makineyi asla kullanmayın.
4) Kullanıcı yorgun olduğunda, kendini kötü hissettiğinde veya ilaç, uyuşturucu, alkol veya refleks ve dikkat yeteneklerine zararlı maddeler almışsa makineyi asla kullanmamalıdır.
5) Başka kişilere veya onların mallarına gelebilecek kazalardan ve beklenmedik olaylardan operatörün veya kullanıcının sorumlu olduğunu unutmayın. Üzerinde çalışılması gereken arazinin potansiyel risklerini değerlendirmek ve aynı zamanda özellikle eğimlerde, engebeli, kaygan veya sağlam olmayan arazilerde kendinin ve başkalarının güvenliğini garanti etmek için tüm gerekli önlemleri almak kullanıcının sorumluluğu altındadır.
6) Makinenin başkalarına devredilmek veya ödünç verilmek istenmesi halinde kullanıcının, işbu kılavuzda bulunan kullanım talimatlarını okumuş olduğundan emin olun.
7) Düşebileceklerinden ve ciddi şekilde yarala-

nabileceklerinden veya emin bir sürüşe engel olabileceklerinden, makine üzerinde çocukları veya başka kişileri taşımayın.
8) Makine sürücüsü sürüş bilgilerine ve özellikle aşağıda belirtilenlere titizlikle uymalıdır:
– Dikkati dağılmamalı ve çalışma esnasında gerekli konsantrasyonu korumalıdır;
– Bir yokuşta aşağı kayan bir makinenin kontrolünün kaybedilmesinin fren kullanımı ile ele geri kazanılamayacağını dikkate almalıdır. Kontrol kaybının başlıca nedenleri aşağıda belirtilmiştir:
  • Tekerleklerde adezyon eksikliği;
  • Aşırı hız;
  • Uygunsuz frenleme;
  • Makinenin kullanıma uygun olmaması;
  • Özellikle yokuşlarda, arazi şartlarından kaynaklanabilecek etkilerin bilinmemesi;
  • Çekiş aracı gibi hatalı kullanım.
9) Makine, asla kurcalanmaması veya çıkarılmaması gereken bir dizi mikro şalter ve emniyet düzeni ile teçhiz edilir, bunların kurcalanmaları veya çıkarılmaları garantinin düşmesine ve imalatçının her türlü sorumluluktan muaf olmasına neden olur. Makineyi kullanmadan önce, emniyet düzenlerinin çalıştığını daima kontrol edin.

B) HAZIRLIK İŞLEMLERİ

1) Makineyi kullanırken daima dayanıklı, kaymayı önleyici iş ayakkabıları ve uzun pantalonlar giyin. Çıplak ayakla veya açık sandaletlerle makineyi çalıştırmayın. Zincir, bilezik takmaktan ve uçuşan parçalara sahip veya bağcıklı giysiler giymekten kaçının ve kravat takmayın. Uzun saçları toplayın. Daima koruyucu kulaklıklar takın.
2) Bütün çalışma sahasını iyice kontrol edin ve makine tarafından fırlatılabilecek veya kesim düzeni ve motor bileşiğine hasar verebilecek her türlü nesneyi uzaklaştırın (taşlar, dallar, demir teller, kemikler, vb.).
3) DİKKAT: TEHLİKE! Benzin son derece parlayıcıdır.
– Yakıtı özel kaplarda muhafaza edin;
– Yakıtı bir huni kullanarak sadece açık havada doldurun ve bu işlem esnasında ve yakıt ile işlem görüldüğünde sigara içmeyin;
– Motoru çalıştırmadan önce yakıt doldurun; motor çalışırken veya sıcakken benzin ilave etmeyin veya yakıt deposunun kapağını açmayın;
– Benzin dışarı taştığında, motoru çalıştırmayın; makineyi yakıtın döküldüğü alandan uzaklaştırın ve yakıt tamamen buharlaşana ve benzin buharları dağılana kadar herhangi bir yangın ihtimalinin oluşmasını önleyin;
– Deponun ve benzin kabının kapaklarını daima takın ve iyice sıkın.
4) Arızalı susturucuları değiştirin.
5) Kullanımdan önce, makinenin genel kontrolünü ve özellikle aşağıdakilerin kontrolünü gerçekleştirin:
kesim düzeninin görüntüsünü ve vidalar ve kesim düzeni bileşiğinin aşınmış veya hasar görmüş olmadığını kontrol edin. Balansı korumak için kesim düzenini ve hasarlı veya aşınmış vidaları blok halinde değiştirin. Olası onarımlar uzman bir merkez nezdinde gerçekleştirilmelidirler.
6) Batarya durumunu periyodik olarak kontrol edin. Kabında, kapağında veya terminallerinde hasar olması durumunda değiştirin.
7) Çalışmaya başlamadan önce, çıkıştaki korumaları daima monte edin (toplama sepeti, yanal tahliye koruması veya arka tahliye koruması).

C) KULLANIM ESNASINDA

1) Motoru tehlikeli karbonmonoksit dumanlarının birikebileceği kapalı yerlerde çalıştırmayın. Çalıştırma işlemleri açık havada veya iyi havalandırılan ortamda gerçekleştirilmelidir. Tahliye gazlarının zehirli olduklarını asla unutmayın.
2) Sadece gün ışığında veya yeterli yapay ışıkta ve iyi görünürlük koşullarında çalışın. Kişileri, çocukları ve hayvanları çalışma alanından uzaklaştırın.
3) Mümkün ise, ıslak çimlerde çalışmaktan kaçının. Yağmur altında ve fırtına riski olduğunda çalışmaktan kaçının. Makineyi, özellikle şimşek çakma olasılığının bulunduğu kötü hava şartlarında kullanmayın.
4) Motoru çalıştırmadan önce, kesim düzenini veya güç prizini devreden çıkarın, transmisyonu "boşa" alın".
5) Görülebilirliği kısıtlayabilecek engellere yaklaşırken özellikle dikkat gösterin.
6) Makine park edildiğinde el frenini çekin.
7) Marş yönünden bağımsız olarak, makine 10°'den (%17) fazla eğimli zeminler üzerinde kullanılmamalıdır.
8) "Güvenli" bir yokuş bulunmadığını unutmayın. Eğimli çayırlarda hareket etmek özel bir dikkat gerektirir. Makinenin ters çevrilmesini veya kontrol kaybını önlemek için:
– Yokuş yukarı veya yokuş aşağı giderken ani stop ettirmeyin veya harekete geçirmeyin;
– Traksiyonu zorlamadan etkin kılın ve özellikle yokuş aşağı gidildiğinde transmisyonu daima etkin tutun;
– Eğimli yokuşlarda ve dar virajlarda hız azaltılmış olmalıdır;
– Tümseklere, kasislere ve görünmeyen tehlikelere dikkat edin;
– Eğimli yokuşlarda asla çapraz yönde kesmeyin. Yön değiştirmelerde yanal kaymaya, devrilmeye veya makinenin kontrolünü kaybet-

meye neden olabilecek öndeki tekerleklerin engellerle (taşlar, dallar, kökler, vb.) karşılaşmamasına çok dikkat ederek, eğimli çayırlar, yokuş yukarı/yokuş aşağı yönünde kat edilmelidir, asla çapraz yönde gidilmemelidir.
9) Eğimli arazilerde herhangi bir yön değiştirmeden önce hızı azaltın ve makineyi stop konumunda ve denetimsiz bırakmadan önce daima el frenini çekin.
10) Sarp kayalık, çukur veya nehir kenarlarının yakınlarında çok dikkatli olun. Tekerleklerden biri yol kenarını geçerse veya yol kenarı çökerse makine ters dönebilir.
11) Geri viteste ilerlerken ve çalışırken azami dikkat gösterin. Engeller bulunmadığından emin olmak için, geri vitesten önce ve geri vites esnasında arkanıza bakın.
12) Çimsiz yüzeyler üzerinden geçerken, makineyi kesim yapılacak alandan veya alana taşırken kesim düzenini veya güç prizini devreden çıkarın ve kesim düzeni bileşiğini en yüksek pozisyona getirin.
13) Makine yol yakınlarında kullanılıyorsa, trafiğe dikkat edin.
14) DİKKAT! Makine, kamu yolları üzerinde kullanım için onaylanmamıştır. Bunun kullanımı (Kara Yolları Yasası hükümlerince) sadece trafiğe kapalı özel alanlarda gerçekleşmelidir.
15) Karterler hasar görmüş ise, veya toplama sepeti, yanal tahliye koruması veya arka tahliye koruması olmadan makineyi asla çalıştırmayın.
16) Döner parçaların yanına veya altına ellerinizi veya ayaklarınızı yaklaştırmayın. Daima tahliye ağzından uzak durun.
17) Yangın çıkarma riskini önlemek için makineyi, hareket halindeki motor ile uzun çimler arasında stop konumunda bırakmayın.
18) Aksesuarlar kullanılıyorsa, tahliyeyi asla kişilere yöneltmeyin.
19) Sadece makine üreticisi tarafından onaylanmış aksesuarları kullanın.
20) Aksesuarlar/aletler öngörülen noktalara kurulmamış iseler makineyi kullanmayın.
21) Özellikle eğimli yokuşlarda, toplama sepetleri ve makinenin dengesini bozabilecek aksesuarlar kullanılıyorsa dikkat edin.
22) Motor ayarlarını değiştirmeyin ve motoru aşırı devir rejimine ulaştırmayın.
23) Kullanım esnasında ısınan motor komponentlerine dokunmayın. Yanma tehlikesi.
24) Aşağıdaki durumlarda kesim düzenini veya güç prizini devreden çıkarın, boşa alın ve el frenini çekin, motoru durdurun ve anahtarı çıkarın (hareketli tüm kısımların tamamen durdurulmuş olduğundan emin olun):
– Makinenin denetimsiz bırakıldığı veya sürücü mahalinin terk edildiği her defasında:
– Bloke sebeplerini gidermeden veya tahliye kanalındaki tıkanıklığı açmadan önce;
– Makineyi kontrol etmeden, temizlemeden veya makineye müdahale etmeden önce;
– Yabancı bir cisme çarptıktan sonra. Yeniden kullanmadan önce makine üzerindeki olası hasarları kontrol edin ve gerekli onarımları gerçekleştirin.
25) Aşağıdaki durumlarda kesim düzenini veya güç prizini devreden çıkarın ve motoru durdurun, (hareketli tüm kısımların tamamen durduklarından emin olarak):
– Yakıt takviyesi yapmadan önce;
– Toplama sepeti her çıkarıldığında veya yeniden takıldığında;
– Yanal tahliye deflektörü her çıkarıldığında veya yeniden takıldığında.
– Sürücü mahalinden gerçekleştirilmesi mümkün değilse, kesim yüksekliğini ayarlamadan önce.
26) Taşıma esnasında ve kullanılmadıkları her defasında kesim düzenini veya güç prizini devreden çıkarın.
27) Motoru durdurmadan önce gazı kesin. Kılavuzda verilen bilgileri izleyerek çalışma sonunda yakıt beslemesini kapatın.
28) Dönen bir kesim düzeni diğerlerinin de rotasyonunu sağlayabileceğinden, tek bir kesim düzeninden fazla kesim düzeni olan bileşikleri kullanın.
29) DİKKAT – Çalışma esnasında kırılma veya kaza durumunda, derhal motoru durdurun ve başka hasarlara sebep olmamak için makineyi uzaklaştırın; kişilerde veya üçüncü şahıslarda yaralanmalara neden olan kazalar durumunda, derhal içinde bulunulan duruma en uygun ilk yardım prosedürlerini uygulayın ve gerekli tedaviler için bir Sağlık Ocağına başvurun. Gözden kaçmaları durumunda kişilerde veya hayvanlarda hasar veya yaralanmalara yol açabilecek olası kalıntıları dikkatlice giderin.
30) DİKKAT – İşbu bilgilerde belirtilen gürültü ve titreşim seviyesi makinenin maksimum kullanım değerleridir. Dengesiz bir kesim düzeninin kullanılması, aşırı hareket hızı, bakım eksikliği ses ve titreşim seviyesini ciddi ölçüde etkilerler. Buna bağlı olarak, yüksek gürültüden ve titreşimlerin neden olduğu tahriklerden kaynaklanan olası zararları gidermeye yönelik önlemlerin alınması gerekir; makinenin bakımını ihmal etmeyin, gürültüye karşı kulaklıklar takın, çalışma esnasında molalar verin.

D) BAKIM VE DEPOLAMA

Makineyi saklamadan önce motorun soğumasını bekleyin.

Çalışmakta olan motorlar ısı üretir ve susturucu çok fazla ısınabilir. Yanma risklerini önlemek için, geri yerleştirmeden önce motoru ve susturucuyu soğumaya bırakın. Ayrıca, susturucu bölgesindeki yaprak, çim ve çalı gibi birikmiş olabilecek döküntüleri kaldırın.

1) DİKKAT! – Anahtarı çıkarın ve herhangi bir temizlik veya bakım müdahalesine başlamadan önce ilgili talimatları okuyun. Uygun giysiler ve eller için tüm risk durumlarında iş eldivenleri kullanın.
2) DİKKAT! – Asla makineyi aşınmış veya hasar görmüş parçalar ile kullanmayın. Arızalı veya bozuk parçalar değiştirilmeli ve asla onarılmamalıdır. Sadece orijinal yedek parçalar kullanın: orijinal olmayan ve/veya doğru şekilde monte edilmemiş yedek parçaların kullanımı makinenin emniyetini riske atar; kazalara veya kişisel yaralanmalara neden olabilir ve üreticiyi her türlü sorumluluktan muaf kılar.
3) Bu kılavuzda belirtilmeyen tüm bakım ve ayarlama işlemleri, satıcınız veya makinenin orijinal güvenlik düzeyini koruyarak işin doğru gerçekleştirilmesi için gerekli bilgilere ve donanımlara sahip uzman bir merkez nezdinde gerçekleştirilmelidir. Uygun olmayan yerlerde veya nitelikli olmayan kişiler tarafından gerçekleştirilen işlemler, her türlü garantinin ve üreticinin her yükümlülüğünün ve sorumluluğunun geçersiz olmasına neden olur.
4) Her kullanımdan sonra, anahtarı çıkarın ve olası hasarları kontrol edin.
5) Makinenin her zaman güvenli çalışma şartlarında bulunduğundan emin olmak için, somunların ve vidaların sıkıştırılmış olması gerekir. Güvenlik ve verim düzeyini korumak için düzenli bir bakım temeldir.
6) Kesim düzeninin vidalarının doğru şekilde sıkıştırılmış olduklarını düzenli aralıklarla kontrol edin.
7) Kesim düzenlerini tutmak, sökmek veya yeniden monte etmek için iş eldivenleri kullanın.
8) Kesim düzenlerini biledikten sonra balansını kontrol edin. Kesim düzenleri ile ilgili tüm işlemler (sökme, bileme, balans, tekrar monte etme ve/veya değiştirme) güvenlik nedeniyle özel aletlerin kullanımı ile birlikte, özel uzmanlık gerektiren önemli işlerdir, bu yüzden her zaman uzman bir servis nezdinde gerçekleştirilmeleri gerekir.
9) Frenlerin çalışmasını düzenli olarak kontrol edin. Frenlerin bakımının yapılması ve gerekmesi halinde onarılması önemlidir.
10) Yanal tahliye korumasını veya arka tahliye korumasını, toplama sepetini ve emme ızgarasını sık sık kontrol edin. Hasar görmüş iseler değiştirin.
11) Hasar görmüş iseler, talimatları ve uyarı mesajlarını içeren etiketleri değiştirin.
12) Makine kaldırıldığı veya başında kimse olmadan bırakıldığında kesim düzenleri bileşiğini alçaltın.
13) Makineyi çocukların erişemeyecekleri bir yere kaldırın.
14) Makineyi, deposunda benzin bulunurken, benzin buharlarının alev, kıvılcım veya güçlü bir ısı kaynağıyla temas edebileceği bir yere kaldırmayın.
15) Makineyi herhangi bir ortama yerleştirmeden önce, motoru soğumaya bırakın.
16) Yangın tehlikesini azaltmak için motor, egzoz susturucusu, batarya bölmesi ve benzin depolama bölgesini, çim, yaprak veya aşırı gres kalıntılarından arındırın. Toplama sepetini boşaltın ve kapları, içlerinde kesilmiş çim ile kapalı yerlerde bırakmayın.
17) Yangın tehlikesini azaltmak için, yağ ve/veya yakıt sızıntısı olmadığını düzenli olarak kontrol edin.
18) Yakıt deposunu boşaltmak gerektiğinde, bu işlemi açık havada ve motor soğukken gerçekleştirin.
19) Anahtarları asla takılı veya çocukların ya da uygun olmayan kişilerin ulaşabilecekleri yerlerde bırakmayın. Her türlü bakım müdahalesine başlamadan önce daima anahtarı çıkarın.

E) TAŞIMA

1) DİKKAT! - Makinenin bir kamyon veya bir römork üzerinde nakledilmesi gerekiyorsa, uygun dayanıklılık, genişlik ve uzunluktaki erişim rampalarını kullanın. Makineyi motor kapalı olarak, sürücü olmadan ve uygun sayıda kişinin yardımı ile sadece iterek yükleyin. Nakil esnasında, benzin musluğunu (öngörülmüş ise) kapatın, kesim düzeni bileşiğini veya aksesuarı alçaltın, el frenini etkin kılın ve halatlar veya zincirler aracılığıyla makineyi taşıma aracına uygun şekilde yerleştirin.

F) ÇEVREYİ KORUMA

1) Makinenin kullanımında çevrenin korunması önemli olmalı ve öncelik taşımalıdır, bu doğrultuda, medeni bir ortak yaşam ve yaşadığımız çevreye zarar verilmemesi ilkelerine riayet edilmelidir. Komşularınız için bir rahatsızlık kaynağı olmaktan kaçının.
2) Ambalajların, yağların, benzinin, filtrelerin, aşınmış parçaların veya çevreye zarar verebilecek herhangi bir nesnenin bertaraf edilmesinde yerel kanun öngörülerini titizlikle uygulayın; bu atıklar çöpe atılmamalı, ayrılmalı ve materyalle-

rin yeniden dönüştürülmesini gerçekleştirecek özel toplama merkezlerine teslim edilmelidir.
3) Kesim sonrasında materyallerin bertaraf edilmesinde yerel kanunlara aynen uyun.
4) Hizmet dışına çıkarma anında, makineyi ortada bırakmayıp, yürürlükteki yerel kanunlar uyarınca bir toplama merkezine başvurun.

2. MAKİNEYİ ÖĞRENMEK

2.1 MAKİNENİN TANIMI VE KULLANIM ALANI

Bu makine bir bahçe aletidir ve daha detaylı olarak oturan sürücülü çim biçme makinesidir.
Makine bir karter aracılığıyla korunan kesim düzenini işleten bir motor ve makine hareketini sağlayan bir transmisyon grubu ile donatılmıştır.
Operatör daima sürücü mahalinde otururak makineyi işletebilir ve başlıca kumandaları çalıştırabilir.
Makine üzerine monte edili düzenler, operatör eylemlerinin öngörülen emniyet koşullarına uygun olmaması durumunda, birkaç saniye içerisinde motoru ve kesim düzenini durdururlar.

Öngörülen kullanım

Bu makine çim kesmek amacıyla tasarlanmış ve üretilmiştir.
İmalatçı tarafından orijinal ekipman olarak öngörülen veya ayrı ayrı satın alınabilir özel aksesuarların kullanımı, bu işin işbu kılavuzda veya herbir aksesuarın talimatlarında belirtilen muhtelif çalışma yöntemlerine göre gerçekleştirilmesine olanak tanır.
Aynı şekilde, ek aksesuarlar takma olasılığı (İmalatçı tarafından öngörülmüş ise), herbir aksesuarın talimatlarında belirtilen kısıtlama ve koşullara göre, kullanımı başka işlevlere de yayabilir.

Kullanıcı tipolojisi

Bu makine amatör operatörler tarafından kullanılmaya yöneliktir. Bu makine “hobi amaçlı kullanıma” yöneliktir.

Uygunsuz kullanım

Yukarıda belirtilenlerden farklı her türlü kullanım tehlikeli olabilir ve kişilere ve/veya eşyalara hasar verebilir.
Aşağıda belirtilenler (örnek olarak, ancak sadece bunlarla sınırlı olmaksızın) uygunsuz kullanım olarak addedilir:
– makinenin dengesiz, kaygan, buzlu, taşlı veya düzensiz araziler ve zemin yoğunluğunun değerlendirilmesine izin vermeyen su birikintileri veya durgun sular üzerinde kullanılması;
– kesim düzeninin çimsiz kısımlarda harekete geçirilmesi;
– makinenin yaprak veya kalıntıları toplamak için kullanılması.

Makinenin uygunsuz kullanımı garantinin geçersiz olmasına ve kullanıcının veya başkalarının zarar görmesinden ve yaralanmasından kaynaklanan yükümlülükleri kullanıcıya devrederek Üreticinin her türlü sorumluluktan muaf tutulmasına neden olur.

2.2 BELİRLEME ETİKETİ VE MAKİNE KOMPONENTLERİ (resimlere bakınız say. ii)

1. Ses gücü seviyesi
2. CE uygunluk etiketi
3. İmalat yılı
4. Motor gücü ve çalışma hızı
5. Makine tipi
6. Seri numarası
7. Kg olarak tank boşken makinenin ağırlığı
8. İmalatçının adı ve adresi
9. Transmisyon tipi (belirtilmişse)
10. Ürün kodu

Uygunluk beyannamesi örneği kılavuzun sondan bir önceki sayfasında bulunmaktadır.

/–––/–––/–––/–––/–––/–––/–––/

Makinenizin seri numarasını (6) buraya yazın

Makineyi satın aldıktan hemen sonra, belirleme numaralarını (3 - 5 - 6) kılavuzun son sayfası üzerindeki özel hanelere kayıt edin.

Makine, aşağıdaki işlevlerin karşılık geldiği bir dizi ana komponentten oluşur:

11. Kesim düzenleri bileşiği: döner kesim düzenlerini koruyan karterdir.
12. Kesim düzenleri: çim kesimine adanmış unsurlardır; uçlardaki kanatlar, kesilmiş çimlerin atma kanalına doğru aktarılmasını sağlarlar.
13. Fırlatma kanalı: kesim düzeni bileşiği ve toplama sepeti arasındaki bağlantı unsurudur.
14. Toplama sepeti: kesilmiş çimleri toplama işlevi ile birlikte, kesim düzenleri tarafından toplanmış olası nesnelerin makineden uzağa fırlatılmasını engelleyerek bir güvenlik unsurunu oluşturur.

15. **Motor:** tekerlekler için gerek kesim düzenleri gerekse çekiş hareketini sağlar; özellikleri ve kullanım kuralları özel bir kılavuzda belirtilmiştir.
16. **Batarya:** motorun çalıştırılması için enerji sağlar; özellikleri ve kullanım kuralları özel bir kılavuzda belirtilmiştir.
17. **Sürücü koltuğu:** operatörün çalışma yeridir ve güvenlik düzenlerinin müdahalede bulunmalarının sağlanması doğrultusunda operatörün mevcudiyetini algılayan bir sensör ile donatılmıştır.
18. **Uyarı ve güvenlik etiketleri:** güvenli bir şekilde çalışmak için başlıca kuralları içerirler.
19. **Denetleme kapısı:** bujiye, benzin vanasına ve motor kapağı sabitleme somununa kolay erişimi sağlar.
20. **Emme ızgarası:** kesim düzeni bileşiğinin içinde hava akışını kolaylaştırır ve ön taraftan yabancı cisimlerin fırlatılmasını engeller.

2.3 GÜVENLİK TALİMATLARI

Makineniz tedbirli şekilde kullanılmalıdır. Bunu size hatırlatmak için, makine üzerine başlıca kullanım önlemlerini belirten resimli diyagramlar içeren etiketler yerleştirilmiştir. Bu etiketler makinenin tamamlayıcı kısmı olarak kabul edilir. Bir etiket düşerse veya okunmaz olursa bunu değiştirmek için Satıcınıza başvurun. Bunların anlamı aşağıda açıklanmıştır.

31. **Dikkat:** Makineyi kullanmadan önce talimatları okuyun.
32. **Dikkat:** Herhangi bir bakım veya onarım işleminden önce, anahtarı çıkarın ve talimatları okuyun.
33. **Tehlike! Nesnelerin fırlatılması:** Çıkıştaki korumayı monte etmeden asla makineyi kullanmayın!
34. **Tehlike! Nesnelerin fırlatılması:** Kişileri yaklaştırmayın.
35. **Tehlike! Makinenin devrilmesi:** Bu makineyi 10°'den fazla eğimli yokuşlarda kullanmayın.
36. **Tehlike! Sakatlıklar:** Motor hareket halindeyken çocukların makineden uzak olduklarından emin olun.
37. **Kesim tehlikesi.** Hareketli kesim düzenleri. Kesim düzenlerinin yuvalarının içine ellerinizi veya ayaklarınızı sokmayın.
38. **Dikkat!** Sıcak yüzeylerden uzakta durun.
39. **Kayışların sürüklemesinin yol açabileceği lezyonlardan sakının:** Korumalar monte edilmeden makineyi çalıştırmayın. Kayışlardan uzak durun.

NOT *Bölüm 3'deki ve sonraki metinlere ilişkin resimler işbu kılavuzun iii ve sonraki sayfalarında bulunmaktadırlar.*

3. AMBALAJDAN ÇIKARMA VE MONTAJ

Depolama ve sevkıyat nedenlerinden makinenin bazı komponentleri, doğrudan fabrikada ambalajlanmamıştır; bu komponentler, ambalaj çıkarıldıktan sonra aşağıdaki talimatları izleyerek monte edilmelidir.

ÖNEMLİ *Makine motor yağından ve benzinden yoksun olarak tedarik edilir. Motoru çalıştırmadan önce, motor kitapçığında belirtilen tavsiyeleri izleyerek tedarikleri gerçekleştirin.*

⚠ DİKKAT! ***Ambalajın açılması ve montajın tamamlanması düz ve sağlam bir yüzey üzerinde gerçekleştirilmelidir, makinenin ve ambalajların hareket ettirilmeleri için yeterli derecede yer bulunmalıdır ve daima uygun aletler kullanılmalıdır.***

3.1 AMBALAJIN ÇIKARILMASI

Ambalajı çıkarırken tüm tek parçaları ve teçhizatları kaybetmemeye ve makineyi paletten indirirken kesim düzenleri bileşiğine hasar vermemeye dikkat edin.

Standart ambalaj aşağıdakileri içerir:
- makinenin kendisi;
- direksiyon;
- koltuk;
- kesim düzeni kavrama kumanda levyesi uzatma kablosu;
- bordo tablosu kapağı;
- direksiyon kolu kovanı;
- toplama sepeti komponentleri;
- motor yağını emmek için şırınga;
- kullanım kılavuzu, belgeler ve 2 ateşleme anahtarı ve 10 Amper'lik bir yedek sigorta (Honda motoru ile 6,3 A) içeren vida takımının bulunduğu bir poşet.

NOT *Kesim düzeni bileşiğine hasar vermeyi önlemek için, bunu, maksimum yüksekliğe getirin ve paletten indirme anında azami dikkat gösterin.*

Palet alçalmasını ve makine hareketini kolaylaştırmak için, arka transmisyonun çözme kolunu «B» pozisyonuna getirin (bakınız 4.23).

Ambalaj malzemelerinin bertaraf edilmesi yürürlükteki yerel hükümlere göre gerçekleştirilmelidir.

3.2 BATARYA MONTAJI VE BAĞLANTISI (Res. 3.1)

Ön kapağı (1) alt taraftan kaldırarak çıkarın.
Tedarik dahilinde ikmal edilmiş vidaları kullanarak ve belirtilen sırayı izleyerek, üç adet kırmızı kablonun (3) pozitif kutba (+), üç adet siyah kablonun (4) negatif (-) kutba bağlantısını gerçekleştirin.

İki dili (2) doğru şekilde yuvalarına yerleştirerek ve hamle sesini duyuncaya kadar alt kısma bastırarak, ön kapağı (1) tekrar monte edin.
Akü üreticisinin bilgilerini izleyerek şarjı gerçekleştirin.

ÖNEMLİ *Elektronik kartın koruma müdahalesini engellemek için, komple şarjdan önce motoru çalıştırmaktan kesinlikle kaçının!*

⚠ DİKKAT! ***Manipülasyon ve bertaraf etmede, akü Üreticisinin güvenliğe ilişkin talimatlarına uyun.***

3.3 BORDO TABLOSUNUN VE DİREKSİYONUN MONTAJI (Res. 3.2)

• Res. 3.2.a
Makineyi düz zemine yerleştirin ve ön tekerlekleri hizalayın.
Pimin (1) kovan yuvası içine doğru takılmış olduğuna dikkat ederek, kovanı (3) direksiyon kolu (2) üzerine takın.
Tüm kenetleri hızlı ve sert bir hareket ile ilişkin yuvalarına geçirmeye dikkat ederek, bordo tablosunun kapağını (5) takın.
Kollar koltuğa dönük olacak şekilde direksiyonu (6) kovan (3) üzerine takın.
Direksiyonu, tedarikteki vida takımı (7) aracılığıyla, belirtilen sıraya göre sabitleyerek takın.
Üç kenedi, hızlı ve sert bir hareket ile ilişkin yuvalarına geçirerek, direksiyonun kapağını (8) takın.

• Res. 3.2.b
Makineyi düz zemine yerleştirin ve ön tekerlekleri hizalayın.
Pimin (1) kovan yuvası içine doğru takılmış olduğuna dikkat ederek, kovanı (3) direksiyon kolu (2) üzerine takın.
Kovanı (4) direksiyon kolunun (3) üzerine takın
Ara parçayı (5) kovanın (4) içine takın
Tüm kenetleri hızlı ve sert bir hareket ile ilişkin yuvalarına geçirmeye dikkat ederek, bordo tablosunun kapağını (6) takın.
Kollar koltuğa dönük olacak şekilde direksiyonu (F) kovan (4) üzerine takın. Direksiyonu, tedarikteki vida takımı (H, G) aracılığıyla, belirtilen sıraya göre sabitleyerek takın. Direksiyonun (I) kapağını üç vidayla (L) sabitleyerek takın.

3.4 KESİM DÜZENİ KAVRAMA KUMANDA LEVYESİ UZATMA KABLOSUNUN MONTAJI (Res. 3.3)

İki somunu (3) makinenin arka kısmına dönük olacak şekilde yönlendirerek, uzatma kablosunu (1) levye (2) üzerine takın, iki somunu (3) sonuna kadar sıkıştırın.

3.5 HAREKETLİ KAPAĞIN MONTAJI

Teçhizatta verilen bilgileri izleyerek hareketli kapağı monte edin.

3.6 KOLTUĞUN MONTAJI (Res. 3.4)

Vidaları (3) kullanarak, koltuğu (1) plaka (2) üzerine monte edin.

3.7 TOPLAMA SEPETİNİN MONTAJI (Res. 3.5)

Tedarikteki vidaları ve somunları (3) belirtildiği sırayla kullanarak, ağzı içeren üst kısmı (1) alt kısma (2) birleştirerek ilk önce şasiyi monte edin.
Sağ (R↑) ve sol (L↑) yönlendirmeye uyarak köşe plakalarını (4) ve (5) yerleştirin ve kendinden dişli dört adet vida (6) aracılığıyla bunları şasiye sabitleyin.

Şasinin taban çevresi boyunca doğru yerleşmesine özen göstererek, şasiyi bez kılıfa geçirin.
Bir tornavidadan (7) yararlanarak tüm plastik profilleri şasi borularına geçirin.

Kolu (8) kapak (9) deliklerine geçirin, vidalar (10) aracılığıyla belirtilen sıraya uygun şekilde tümünü şasiye sabitleyin ve ön ve arka kendinden dişli vidalar (11) ile montajı tamamlayın.

Son olarak, düz tarafı telaya dönük tutarak, teçhizattaki vidaları ve somunları (13) belirtilen sıraya uygun kullanarak, ufak takviye kirişini (12) şasinin altına takın.

3.8 KESİM DÜZENİ BİLEŞİĞİNİN YANAL KENARLARININ MONTAJI (Res. 3.6)

Montaj yönüne dikkat ederek sağ (1) ve sol (2) iki yanal kenarı monte edin ve teçhizatta mevcut vidalar (3) ve somunlar(4) ile sabitleyin.

4. KUMANDALAR VE KONTROL ARAÇLARI

4.1 SÜRÜŞ DİREKSİYONU (Res. 4.1 n.1)

Ön tekerlekler direksiyonunu çevirmeyi yönetir.

4.2 GAZ KOLU (Res. 4.1 n.2)

Motor devir sayısını ayarlar. Plakada belirtilmiş pozisyonlar aşağıdakilere karşılık gelir:

«STARTER» soğuk çalıştırma

«YAVAŞ» motorun minimum rejimi

«HIZLI» motorun maksimum rejimi

– «STARTER» pozisyonu, karışımın zenginleşmesine sebep olur; soğuk çalıştırma halinde ve sadece gerekli olduğu süre boyunca kullanılmalıdır.
– Yer değiştirme güzergahları esnasında «YAVAŞ» ve «HIZLI» arasında ara bir pozisyon seçin.
– Çim kesme esnasında kolu «HIZLI» üzerine getirin.

4.3 EL FRENİ KOLU (Res. 4.1 n.3)

El freni, makineyi park ettikten sonra makinenin hareket etmesini engeller. Kavrama kolunun iki pozisyonu vardır, bu pozisyonlar aşağıdakilere karşılık gelir:

«**A**» = Fren devre dışı
«**B**» = Fren etkin

– El frenini etkin kılmak için pedala (4.11 veya 4.21) sonuna kadar basın ve kolu «B» pozisyonuna getirin; ayak pedaldan çekildiğinde, fren alçak pozisyonda bloke kalır.
– El frenini devreden çıkarmak için pedala (4.11 veya 4.21) basın ve kol «A» pozisyonuna ulaşır.

4.4 ANAHTARLI KOMÜTATÖR (Res. 4.1 n.4)

Bu anahtarlı kumanda, aşağıdakilere karşılık gelen dört pozisyona sahiptir:

«STOP» tamamen kapalı;

«FARLARI YAKMA»;

«MARŞ» tüm hizmetler etkin;

«ÇALIŞTIRMA» çalıştırma motorunu etkin kılar.

– «ATEŞLEME» pozisyonundan anahtar bırakıldığında, bu, otomatik olarak «MARŞ» pozisyonuna döner.
– Motor çalıştırıldıktan sonra anahtar, «FARLARI YAKMA» pozisyonuna getirilerek farların (öngörülmüşseler) yakılması gerçekleşir»;
– Farları söndürmek için anahtarı tekrar «MARŞ» üzerine getirin.

4.5 İKAZ LAMBASI VE SİNYAL DÜZENLERİ (Res. 4.1 n.5)

Bu ikaz lambası, anahtar (4.4) “MARŞ” pozisyonunda olduğunda yanar ve çalışma süresince hep yanık konumda kalır.
– Yanıp söndüğünde, motor ateşlemesi için onay olmadığı anlamına gelir (bakınız 5.2).
– Akustik sinyal, kavramalı kesim düzeninde, toplama sepetinin dolu olduğunu bildirir (bakınız 5.3.6).

4.6 KAVRAMA KUMANDASI VE KESİM DÜZENLERİ FRENİ (Res. 4.1 n.6)

Bu levye bir plaka tarafından belirtilen ve aşağıdakilere karşılık gelen iki pozisyona sahiptir:

Pozisyon «**A**» = Kesim düzenleri devre dışı

Pozisyon «**B**» = Kesim düzenleri devrede

– Kesim düzenlerinin öngörülen emniyet koşullarına uymaksızın devreye sokulması durumunda, motor kapanır veya ateşlenemez (bakınız 5.2).
– Kesim düzenleri devreden çıkarıldığında (Poz. «A»), bıçakların rotasyonunu birkaç saniye içinde durduran bir fren aynı anda işletilir.

4.7 KESİM YÜKSEKLİĞİ AYAR LEVYESİ (Res. 4.1 n.7)

Bu kol, ilişkin plakada «1» den «7»ye kadar sayılar ile belirtilmiş, 3 ve 8 cm arasında kapsanılan aynı sayıda kesim yüksekliklerine karşılık gelen yedi pozisyona sahiptir.

Bir pozisyondan bir diğerine geçmek için levyenin yanal şekilde kaydırılması ve yedi stop çentiğinden bir tanesi üzerine yeniden pozisyonlandırılması gerekir.

4.8 GERİ VİTESTE KESİM ONAY PEDALI (Res 4.1 n. 8)

Tuş basılı tutulduğunda, motorun durmasına sebep olmadan, kesim düzenleri etkin olarak geri

viteste kesim yapmak mümkündür.

4.21 FREN PEDALI (Res. 4.2 n.21)

Bu pedal arka tekerleklerdeki freni işletir.

4.22 HIZ AYAR LEVYESİ (Res. 4.2 n.22)

Bu levye, tekerleklere çekiş kazandırma ve gerek ileri gerekse geri viteste makine hızını ayarlama işlevi görür.
– İleri viteste makinenin hızı, levye «F» yönünde kademeli olarak hareket ettirilerek artar; geri vites, levye «R» yönünde hareket ettirilerek etkin kılınır.
– Boş vites «N» pozisyonuna dönüş fren pedalı işletildiğinde (4.21) otomatik olarak gerçekleşir veya pedal işletilmezse manüel olarak gerçekleştirilebilir.

ÖNEMLİ *El freni (3) çekildiğinde levye «N» pozisyonunda bloke edilir ve fren devreden çıkarılıp pedal bırakılıncaya kadar hareket ettirilemez.*

4.23 Hidrostatik transmisyon deblokaj kolu (Res. 4.2 n.23)

Bu kol bir plaka tarafından belirtilen iki pozisyona sahiptir:

«**A**» = Transmisyon devrede: marşta ve kesim esnasında tüm kullanım şartları için;
«**B**» = Transmisyon çözülü: motor kapalıyken makineyi elle hareket ettirmek için gerekli gayreti ciddi ölçüde azaltır.

ÖNEMLİ *Transmisyon grubuna zarar vermeyi önlemek amacıyla, bu işlem levye (4.22) "N" pozisyonunda iken, sadece motor stop konumunda uygulanmalıdır.*

5. KULLANIM KURALLARI

5.1 GÜVENLİK İÇİN TAVSİYELER

⚠ DİKKAT! ***Eğimli arazilerde (asla 10°'den fazla olmayan) daha yoğun bir kullanım öngörülmüşse, ön dengeyi artırmak ve şahlanma ihtimalini azaltmak için ön tekerlekler kirişinin altına karşıt ağırlıklar (bakınız 8.1) monte etmek gerekir.***

ÖNEMLİ *Kumandaların pozisyonlarına ilişkin tüm referanslar 4. bölümde gösterilmiş olanlardır.*

5.2 EMNİYET DÜZENLERİNİN MÜDAHALE KRİTERLERİ

Güvenlik düzenleri iki kritere göre müdahale ederler:
– tüm güvenlik şartlarına uyulmamışsa, motorun çalışmasını önleme;
– sadece tek bir güvenlik şartı eksik olsa bile motoru stop ettirme.

a) Her halükarda motoru ateşlemek için aşağıdakiler gerekir:
– transmisyonun "boşta" olması;
– kesim düzenlerinin devreden çıkarılmış olması;
– operatörün oturuyor olması.

b) Motor aşağıdaki durumlarda stop eder:
– operatör koltuğu terk ettiğinde;
– toplama sepeti kesim düzenleri etkin şekilde yükseltilmişse;
– kesim düzenlerini devreden çıkarmadan el freni çekilmişse;
– kesim düzeni, toplama sepeti takılmadan devreye sokulmuşsa;
– kesim düzenini devreden çıkarmadan el freni devreye giriyorsa;
– el freni devrede iken çekiş pedalı (bakınız 4.22) işletildiğinde.

5.3 ÇALIŞMAYA BAŞLAMADAN ÖNCE HAZIRLIK İŞLEMLERİ

Çalışmaya başlamadan önce, çalışmanın verimli şekilde ve maksimum güvenlikte gerçekleşmesini garanti etmek için bir dizi kontrol ve işlem gerçekleştirmek gerekir.

5.3.1 Koltuğun ayarlanması (Res. 5.1)

Koltuk pozisyonunu değiştirmek için, dört sabitleme vidasının (1) gevşetilmesi ve koltuğun destek delikleri boyunca kaydırılması gerekir. Pozisyona ulaşıldığında, dört vidayı (1) tamamen kilitleyin.

5.3.2 Lastiklerin basıncı (Res. 5.2)

Lastiklerin doğru basıncı, kesim düzeni bileşiğinin mükemmel bir hizalamasını ve bu doğrultuda çimin eşit şekilde biçilmesini elde etmek için temel şarttır.

Koruma keplerini çözün; ufak vanaları, manometre ile donatılmış bir basınçlı hava prizine bağlayın ve basıncı belirtilen değerlere ayarlayın.

5.3.3 Yağ ve benzin ikmali

NOT *Kullanılacak yağ ve benzin tipi, motor kullanım kitapçığında belirtilmiştir.*

Yağ seviye çubuğuna erişim için, koltuğu ters çevirmek ve alttaki kapağı açmak gerekir. Motor stop konumundayken motor yağı seviyesini kontrol edin: motor kılavuzunda belirtilen açık yöntemlere göre bu seviye, çubuğun MIN ve MAX çentikleri arasında olmalıdır. (Res. 5.3)

Depoyu tamamen doldurmamaya özen göstererek, bir huni kullanarak yakıt takviyesi yapın. (Res. 5.4)

⚠ TEHLİKE! ***Yakıt doldurulması, motor kapalıyken, açık havada veya iyi havalandırılan ortamda yapılmalıdır. Benzin buharlarının yanıcı olduğunu her zaman aklınızda tutun! İÇERİĞİ KONTROL ETMEK İÇİN DEPONUN AĞZINA ALEV YAKLAŞTIRMAYIN VE TAKVİYE ESNASINDA SİGARA İÇMEYİN.***

ÖNEMLİ *Zarar vermemek amacıyla plastik kısımlar üzerine benzin dökmekten kaçının; kazaen dışarı taşmalar halinde derhal suyla durulayın. Garanti, karoseri veya motorun plastik kısımları üzerinde benzinin neden olabileceği hasarları kapsamaz.*

5.3.4 Çıkıştaki korumanın montajı (toplama sepeti)

⚠ DİKKAT! ***Çıkıştaki korumayı monte etmeden asla makineyi kullanmayın!***

Hareketli kapağı (1) kaldırın ve desteklerin deliklerine (3) iki mafsal pimini (2) sokarak toplama sepetini kancalayın. (Res. 5.5).

5.3.5 Makinenin güvenliğinin ve etkinliğinin kontrolü

1. Emniyet düzenlerinin belirtildiği gibi müdahale ettiğini kontrol edin (bakınız 5.2).
2. Frenin düzenli çalıştığından emin olun.
3. Kesim düzenleri titreme yaptığında veya bileme hakkında şüphe bulunduğunda kesime başlamayın; aşağıdakileri daima aklınızda bulundurun:
   – Kötü bilenmiş bir kesim düzeni çimi koparır ve çayırın sararmasına neden olur.
   – Gevşek bir kesim düzeni anormal titreşimlere neden olur ve tehlike yaratabilir.

⚠ DİKKAT! ***Makinenin etkinliğinden ve güvenliğinden emin olmadığınızda bunu kullanmayın ve gerekli kontroller veya onarımlar için derhal Satıcınıza başvurun.***

5.4 MAKİNENİN KULLANIMI

5.4.1 Ateşleme

Motoru ateşlemek için (Res. 5.7):
– sol arka tekerlek yuvasından erişilebilenbenzin vanasını (1) (öngörülmüş ise) açın;
– transmisyonu boşa («N») alın (bakınız 4.22);
– kesim düzenlerini devreden çıkarın (bakınız 4.6);
– eğimli arazilerde el frenini çekin;
– soğuk ateşleme durumunda, starteri çalıştırın (bakınız 4.2);
– sıcak motor durumunda kolu, «YAVAŞ» ve «HIZLI» arasına getirmek yeterlidir;
– anahtarı takın, elektrik devresini etkin kılmak için «MARŞ» pozisyonuna getirin ve sonra motoru çalıştırmak için «ÇALIŞTIRMA» pozisyonuna getirin;
– çalıştırma gerçekleştiğinde anahtarı bırakın.
Motor çalıştırıldıktan sonra, gaz kolunu «YAVAŞ» pozisyonuna getirin.

ÖNEMLİ *Motor düzenli dönmeye başlar başlamaz, starter devreden çıkarılmalıdır; starterin sıcak motor ile kullanımı, bujiyi kirletebilir ve motorun düzensiz işlemesine neden olabilir.*

NOT *Marş ettirme zorluğu durumunda, aküyü boşaltmayı önlemek ve motoru boğmamak için marş motoru üzerinde fazla ısrar etmeyin. Anahtarı «STOP» pozisyonuna getirin, birkaç saniye bekleyin ve işlemi tekrar edin. Arıza devam ettiğinde, işbu kılavuzun "7." bölümüne ve motor kullanım kılavuzuna danışın.*

ÖNEMLİ *Güvenlik şartlarına uyulmamış olduğunda, güvenlik düzenlerinin motorun çalıştırılmasını önlediğini daima dikkate alın (bakınız 5.2). Bu durumlarda, ateşleme onayı düzenlenmişse, motoru yeniden ateşlemeden önce, anahtarı «STOP» konumuna getirmek gerekir.*

5.4.2 İleri vites ve yer değiştirme

Yer değiştirmeler esnasında:
– kesim düzenlerini devreden çıkarın;
– kesim düzenleri bileşiğini maksimum yükseklik pozisyonuna getirin (pozisyon «7»);
– gaz kumandasını «YAVAŞ» ve «HIZLI» arasında ortalama bir pozisyona getirin.

El frenini devreden çıkarın ve fren pedalını bırakın (bakınız 4.21).

Hız ayar levyesini «F» yönüne kaydırın ve levye ve gaz pedalı üzerinde uygun şekilde işlem görerek istenen hıza ulaşın.

⚠ DİKKAT! ***Çok ani bir kavramanın özellikle eğimli yokuşlarda şahlanmaya ve araç kontrolünü kaybetmeye neden olmasını önlemek için, traksiyonun etkin kılınması, önceden belirtilmiş yöntemlere göre gerçekleşmelidir (bakınız 4.22).***

5.4.3 Frenleme

Motor devirlerini azaltarak makine hızını önceden yavaşlatın ve sonra makineyi durdurana kadar hızı daha da azaltmak için fren pedalına basın (bakınız 4.21).

Fren pedalına basıldığı aynı anda hız ayar levyesi «N» pozisyonuna geri döner.

5.4.4 Geri vites

ÖNEMLİ *Geri vites kavraması hep stop konumunda gerçekleşmelidir.*

ÖNEMLİ *Kesim düzenleri devrede iken geri viteste çalışabilmek için, motorun durmasına neden olmamak için, onay pedalına basmak ve basılı tutmak gerekir (bakınız 4.8).*

Makineyi durdurduktan sonra, hız ayar levyesini «R» yönünde hareket ettirerek geri vitese başlayın (bakınız 4.22).

5.4.5 Çimin kesilmesi (Fig. 5.8)

Kesime başlamak için aşağıdakileri yapmak gerekir:
- gaz kolunu «HIZLI» pozisyonuna getirin;
- kesim düzenleri bileşiğini maksimum yükseklik pozisyonuna getirin;
- kesim düzenlerini (bakınız 4.6), sadece çim halı üzerinde etkin kılın; bunları, çakıllı araziler üzerinde veya fazla uzun olmayan çimende etkin kılmaktan kaçının;
- daha önce belirtildiği gibi çok kademeli şekilde ve özel dikkat ile çimli bölgede ilerlemeye başlayın
- çayır şartlarına göre (çimin uzunluğu, sıklığı ve ıslaklığı) ilerleme hızını ve kesim yüksekliğini ayarlayın (bakınız 4.7).

⚠ DİKKAT! ***Eğimli arazilerdeki kesimlerde, güvenlik şartlarını garanti etmek için ilerleme hızını azaltmak gerekir (bakınız 1C 7-8-9 + 5.5).***

Her halükarda, ilerleme hızı kesilen çim miktarına göre çok yüksekse, asla iyi çim kesme elde edilemeyeceğine dikkat ederek, motor devirlerinde bir düşüş algılandığı her defa, hızı azaltmak gerekir.
Hızın çim koşullarına uyarlanması, hız ayar levyesine uygun şekilde basarak, kademeli ve artan şekilde elde edilir.
Bir engelin aşılması gerektiği her defa, kesim düzenlerini devreden çıkarın ve kesim düzenleri bileşiğini maksimum yükseklik pozisyonuna getirin.

5.4.6 Toplama sepetinin tahliyesi (Res. 5.8)

NOT *toplama sepetinin boşaltılması, sadece kesim düzenleri devre dışı olduğunda gerçekleştirilebilir; aksi taktirde, motor durur.*

Fırlatma kanalının tıkanmasını önlemek için toplama sepetinin aşırı dolmasına izin vermeyin. Akustik bir sinyal toplama sepetinin dolduğunu bildirir; bu noktada aşağıdakileri yapmak gerekir:
- kesim düzenlerini devreden çıkarın (bakınız 4.6), sinyal kesilecektir;
- motor rejimini azaltın;
- boşa (N) alın (bakınız 4.22) ve ilerlemeyi durdurun;
- eğimli yokuşlarda el frenini çekin;
- arka kolu kavrayın ve boşaltmak için toplama sepetini ters çevirin.

NOT *Toplama sepetini boşalttıktan sonra, kesim düzenleri etkin kılındığında, sinyalleme mikro yoklayıcısı üzerinde kalmış çim artıkları sebebi akustik sinyalin yeniden etkinleşmesi gerçekleşebilir; bu durumda, sinyali susturmak için, kalan çimi gidermek veya kesim düzenlerini devreden çıkarmak ve anında bunları yeniden etkin kılmak yeterlidir.*

5.4.7 Fırlatma kanalının boşaltılması

Çok yüksek bir ilerleme hızı ile birlikte çok uzun veya ıslak bir çim kesimi, atma kanalının tıkanmasına neden olabilir. Tıkanma durumunda aşağıdakileri yapmak gerekir:
- ilerlemeyi durdurun, kesim düzenlerini devreden çıkarın ve motoru durdurun;
- toplama sepetini çıkarın;
- kanalın tahliye ağzı kısmına müdahale ederek birikmiş çimi giderin.

⚠ DİKKAT! ***Bu işlem her zaman motor kapalıyken gerçekleşmelidir.***

5.4.8 Kesim sonu

Biçme sona erdiğinde, kesim düzenlerini devreden çıkarın, motor devir sayısını azaltın ve maksimum yükseklik pozisyonundaki kesim düzenleri bileşiği ile geri dönüşü gerçekleştirin.

5.4.9 Çalışma Sonu

Makineyi durdurun, gaz kolunu «YAVAŞ» pozisyonuna getirin ve anahtarı «STOP» pozisyonuna getirerek motoru kapatın.
Motor kapalıyken, benzin musluğunu (1) kapatın (öngörülmüş ise). (Res. 5.9).

⚠ DİKKAT! ***Olası alev sıçramalarını önlemek için motoru kapatmadan 20 saniye önce gaz kolunu «YAVAŞ» pozisyonuna getirin.***

ÖNEMLİ *Batarya şarjını muhafaza etmek için, motor hareket halinde değilken, anahtarı «MARŞ» pozisyonunda bırakmayın.*

5.4.10 Makinenin temizliği

Her kullanımdan sonra, makinenin dışını temizleyin, toplama sepetini boşaltın ve toplama sepetini çim ve toprak kalıntılarından temizlemek için silkeleyin.
Motoru, elektrik tesisinin komponentlerini ve bordo tablosunun altındaki elektronik kartı ıslatmamaya iyice dikkat ederek karoserinin plastik parçalarını su ve deterjana batırılmış bir sünger ile temizleyin.

ÖNEMLİ *Karoseri ve motor yıkaması için asla basınçlı jetler veya agresif sıvılar kullanmayın!*

⚠ DİKKAT! ***Makinenin optimal etkinlik ve güvenlik seviyesini korumak amacıyla kesim düzenleri bileşiğinin üst kısmı üzerinde kurumuş ot artıklarının ve kalıntılarının birikmemesi gerekir.***

Her kullanımdan sonra, bütün ot artıklarını ve kalıntılarını gidermek için kesim düzenleri bileşiğinin özenli bir temizliğini gerçekleştirin.

⚠ DİKKAT! ***Kesim düzenleri bileşiğinin temizliği esnasında, koruyucu gözlükler kullanın, kişileri ve hayvanları çevre alandan uzaklaştırın.***

a) Kesim düzenleri bileşiği ve atma kanalının içinin yıkanması sağlam bir zemin üzerinde aşağıdaki şekilde gerçekleştirilmelidir:
– toplama sepeti monte edilmiş;
– operatör oturur konumda iken;
– kesim düzenleri bileşiği «1» pozisyonunda olacak şekilde;
– motor hareket halinde iken;
– transmisyon boşta iken;
– kesim düzenlerini devrede iken;

Su akıtarak, bir su borusunu özel rakora (1) bağlayın. Kesim düzenini devreye sokun ve birkaç dakika döndürün. (Res. 5.10)

Daha sonra toplama sepetini çıkarın, boşaltın, durulayın ve hızlı bir kurumayı kolaylaştıracak şekilde kaldırın.

b) Kesim düzenleri bileşiğinin üst kısmının temizliği için:
– kesim düzenleri bileşiğini tamamen alçaltın (pozisyon «1»);
– bütün çim birikimlerini gidermek için basınçlı hava jeti ile üfleyin. (Res. 5.11)

5.4.11 Depolama ve uzun süre kullanmama

Uzun bir kullanılmama süresi (1 aydan fazla) öngörüldüğünde akünün kablolarını çözün ve motor kullanım kılavuzunda bulunan talimatları uygulayın.
Benzin filtresi girişindeki boruyu (1) çıkararak yakıt deposunu boşaltın ve yakıtı uygun bir kap içinde toplayın. (Res. 5.12)
Kenedi doğru takmaya dikkat ederek boruyu (1) bağlayın.

Makineyi kötü hava şartlarından korunan, kuru bir ortamda muhafaza edin ve mümkünse bir kılıf ile örtün (bakınız 8.5).

ÖNEMLİ *Batarya serin ve kuru bir ortamda muhafaza edilmelidir. Uzun bir kullanmama süresinden (1 aydan fazla) önce her zaman bataryayı şarj edin ve çalışmaya başlamadan önce şarjı gerçekleştirin (bakınız 6.3.3).*

Yeniden çalışmaya başlarken, borularda, muslukta ve karbüratörde benzin sızıntısı olmadığını kontrol edin.

5.4.12 Kart koruma düzeni

Elektronik kart, elektrik tesisinde arıza olması halinde devreyi kesen, kendi kendini sıfırlayan bir koruma ile düzenlenmiştir; bu müdahale motorun stop etmesine sebep olur ve ikaz lambasının sönmesi ile gösterilir.

Devre birkaç saniye sonra otomatik olarak yeniden resetlenir; arızanın tekrar etmesini önlemek için nedenleri araştırın ve giderin.

ÖNEMLİ *Korumanın müdahale etmesini önlemek için aşağıdakileri yapmak gerekir:*
– *bataryanın kutupsallığını ters çevirmeyin;*
– *şarj regülatörü işlemesinde düzensizliklere neden olmamak için makineyi bataryasız*

çalıştırmayın;
– *kısa devrelere neden olmamaya dikkat edin*

5.5 EĞİMLİ ZEMİNLERDE KULLANIM (Res. 5.13)

Belirtilen limitlere uyun **(max 10° - 17).**

⚠ DİKKAT! ***Eğimli arazilerde makinenin şahlanmasını önlemek için ileri marşa özel dikkat ile başlamak gerekir. Özellikle yokuş aşağı harekette, bir eğimi göğüslemeden önce ilerleme hızını azaltın.***

⚠ TEHLİKE! ***Yokuş aşağı gidişte hızı azaltmak için asla geri vitese geçirmeyin: bu, özellikle kaygan arazilerde aracın kontrolünü kaybetmeye neden olabilir.***

Yokuş aşağı çalışırken hız ayar levyesini (bakınız 4.22) «N» pozisyonunda tutun, (hidrostatik transmisyonun frenleyici etkisinden yararlanmak için) ve gerekmesi halinde, freni kullanarak hızı daha da azaltın.

5.6 ÇAYIRI GÜZEL TUTMAK İÇİN BAZI TAVSİYELER

1. Yeşil ve yumuşak, iyi görünüşlü bir çayır muhafaza etmek için çimlere zarar vermeden çayırın düzenli olarak kesilmesi gerekir. Çayır farklı tipteki otlardan oluşabilir. Sık kesim yapıldığında, çok kök salan ve sık bir çim örtüsü oluşturan otlar daha fazla yetişir; bunun aksine, daha az sık kesim yapıldığında, özellikle uzun ve yabanî otlar (yoncalar, papatyalar, vb.) gelişir.
2. Çayır iyice kuruyken çim kesmek daima tercih edilir.
3. Kesim net olacak ve kesimde uçları sarartan saçaklar bulunmayacak şekilde, kesim düzenleri sağlam ve iyice bilenmiş olmalıdır.
4. Motor, gerek net bir çim kesimini garanti etmek, gerekse kesilmiş çimin atma kanalı boyunca iyi itilmesini elde etmek için maksimum devirde kullanılmalıdır.
5. Bir kesim ve diğeri arasında çimin fazla uzamasından kaçınarak, biçme sıklığı çim uzamasına oranlanmalıdır.
6. En sıcak ve kuru zamanlarda, toprağın kurumasını azaltmak için çimi daha uzun tutmak faydalıdır.
7. İyi bakımlı çayır çiminin optimal uzunluğu, yaklaşık 4-5 cm'dir ve tek bir kesim ile toplam uzunluğun üçte birinden fazlasını kesmemek gerekir. Çim çok uzunsa kesimi bir gün arayla iki geçişte gerçekleştirmek daha faydalıdır; birinci geçiş, kesim düzenleri maksimum yükseklikteyken ve muhtemelen azaltılmış iz ile, ikinci geçiş, istenen yükseklikte gerçekleştirilir. (Res. 5.14)
8. Kesimler sırayla değiştirerek her iki yönde gerçekleştirildiğinde çayırın görünüşü daha iyi olacaktır. (Res. 5.15)
9. Konvoylayıcı çimle tıkanma eğilimi gösteriyorsa, ilerleme hızı çayırın durumuna göre aşırı olabileceğinden bunu azaltmak faydalıdır; problemin devam etme sebebi, kötü bilenmiş kesim düzenleri ve kanatların deforme olmuş profili olabilir.
10. Çalılar hizasındaki kesimlere ve paralelliğe, kesim düzenleri bileşiği kenarına ve kesim düzenlerine zarar verebilecek alçak kaldırım kenarları yakınındaki kesimlerde özel dikkat gösterin.

6. BAKIM

6.1 GÜVENLİK İÇİN TAVSİYELER

⚠ DİKKAT! ***Aşağıda belirtilenlerin işlemesinde düzensizlikler ile karşılaşılması halinde derhal satıcınız veya uzman bir merkez ile temas kurmanız gerekir***
– ***fren,***
– ***kavrama ve kesim düzenlerinin durdurulması,***
– ***ileri veya geri viteste traksiyonun devreye sokulması.***

6.2 MOTORA ERİŞİM (Res. 6.1)

Motor kapağını (1) ters çevirerek, motora ve motorun altında yerleşik mekanik gruplara erişim mümkündür.
Bu işlemi gerçekleştirmek için aşağıda belirtilenleri uygulamak gerekir:
– makineyi düz bir zemine yerleştirin, kesim düzeni bileşiğini maksimum yükseklik pozisyonuna getirin ve sonraki işlemler esnasında desteklemek amacıyla, kenarın altına yaklaşık 65 - 70 mm'lik kalınlıklar (2) yerleştirin;
– transmisyon çözme levyesini «ETKİN» pozisyonuna getirin (bakınız 4.23), nitekim, hız ayar levyesine gerekli hareketi garanti etmek için, el freninin devre dışı olması gerekir;
– toplama sepetini çıkarın;
– levye düğmesini (3) gevşetin ve levyeyi «R» pozisyonuna getirin;
– erişim kapağını (4) açın ve 13 mm'lik bir anahtar ile sabitleme somununu (5) gevşetin;
– kesim düzenleri bileşiği kalınlıklara yaslanacak şekilde levyeyi (6) bırakın ve stop çentiklerinin hiçbirine takılmayacak şekilde yana kaydırılmış şekilde tutun, koltuk tabanını (7) tutun ve kaplamayı geriye doğru ters çevirin.

Kapatma anında:
– fırlatma kanalının (8) destek üzerine (9) iyi

yerleşmiş olduğundan ve sağ kılavuza yaslandığından emin olun;
– levyeyi (3) «R» pozisyonuna getirin ve kapağı (1) (3) ve (6) levyelerinin seviyesine alçaltın;
– önce (6) levyesini, sonra (3) levyesini yuvasına geçirin ve sabitleme vidasını ortalayıncaya kadar kapağı alçaltın.

⚠ DİKKAT! ***Kapak (1) alçaltıldıktan sonra aşağıdakileri kontrol edin:***
– fırlatma kanalı ağzının (8) arka tahliye açıklığına (10) düzgün şekilde girdiğini ve desteğe (11) yaslandığını.

Bu durumda:
– sabitleme somununu (5) iyice sıkıştırın;
– levyeyi (6) «7» pozisyonuna getirin ve ilişkin stop çentiğine geçirin;
– kalınlıkları (2) çıkarın, levye düğmesini (3) ve kapağı (4) tekrar monte edin

6.3 OLAĞAN BAKIM

Tablo makinenizin etkinliğini ve güvenliğini korumada size yardım etme amacına yöneliktir. Tabloda başlıca müdahaleler ve bunların her biri için öngörülmüş periyodiklik belirtilmiştir.

Yandaki haneler, müdahalenin gerçekleştirilmiş olduğu tarihi veya işleme saatleri sayısını not etmenizi sağlarlar.

Müdahale		Saat	Gerçekleştirilme Zamanı (Tarih veya Saat)							
1.	**MAKINEN**									
1.1	Kesim düzenlerinin sabitlenme ve bilenme kontrolü [3]	25								
1.2	Kesim düzenlerinin değiştirilmesi [3]	100								
1.3	Transmisyon kayışının kontrolü [3]	25								
1.4	Transmisyon kayışının değiştirilmesi [2] [3]	–								
1.5	Kesim düzenleri kumanda kayışının kontrolü [3]	25								
1.6	Kesim düzenleri kumanda kayışının değiştirilmesi [2] [3]	–								
1.7	Fren kontrolü ve ayarı [3]	25								
1.8	Traksiyon kontrolü ve ayarı [3]	25								
1.9	Kesim düzeni kavrama ve freninin kontrolü [3]	25								
1.10	Tüm sabitlemelerin kontrolü	25								
1.11	Genel yağlama [4]	25								
2.	**MOTOR [1]**									
2.1	Motor yağının değiştirilmesi	…								
2.2	Hava filtresi kontrolü ve temizliği	…								
2.3	Hava filtresinin değiştirilmesi	…								
2.4	Benzin filtresi kontrolü	…								
2.5	Benzin filtresinin değiştirilmesi	…								
2.6	Buji kontakları kontrolü ve temizliği	…								
2.7	Bujinin değiştirilmesi	…								

[1] Komple liste ve müdahale aralıkları için motor kılavuzuna danışın.
[2] İlk kötü işleme belirtilerinde Satıcınıza başvurun.
[3] Bu işlemin Satıcınız veya uzman bir Merkez tarafından gerçekleştirilmesi gerekir.
[4] Ayrıca, makinenin uzun süre boyunca kullanılmayacağı öngörüldüğü her defa, tüm mafsallı parçaların genel yağlaması gerçekleştirilmelidir.

6.3.1 Motor (Res. 6.2)

Motor kullanım kitapçığında belirtilmiş tüm bilgileri izleyin.
Motor yağının tahliyesi, doldurma tıpası (1) gevşetildikten sonra, teçhizattaki şırınga aracılığıyla gerçekleştirilir.

Ufak boruyu (2) şırınga (3) üzerine monte edin ve deliğe sonuna kadar geçirin, komple tahliyenin işlemin birkaç kez tekrarlanmasını gerektirdiğini dikkate alarak, tüm motor yağını emdirin.

6.3.2 Arka aks

Sıkıca kapatılmış mono blok bir gruptan oluşmuştur ve bakım gerektirmez; değiştirme veya doldurma gerektirmeyen kalıcı bir yağlayıcı doldurulmuş olarak tedarik edilmiştir.

6.3.3 Batarya (Res. 6.3)

Uzun bir ömür garanti etmek için özenli bir batarya bakımı gerçekleştirmek elzemdir.

Makinenizin bataryası aşağıdaki durumlarda mutlaka şarj edilmelidir:
– satın aldıktan sonra makinenizi ilk defa kullanmadan önce;
– makinenin her uzun kullanılmama süresinden önce;
– uzun bir atıllık süresi sonunda çalıştırmadan önce.

Batarya ilişiğindeki kılavuzda belirtilmiş şarj prosedürünü okuyun ve buna dikkatlice uyun.
Prosedüre uyulmadığında veya batarya şarj edilmediğinde, batarya parçalarında onarılamaz hasarlar meydana gelebilir.
Boş bir batarya en kısa sürede şarj edilmelidir.

ÖNEMLİ *Şarj sabit gerilimli bir cihaz ile gerçekleştirilmelidir. Diğer şarj sistemleri, bataryaya telafi edilemez şekilde hasar verebilirler.*

Makine, tedarik edilirken birlikte verilmiş (öngörülmüşse) veya talep üzerine mevcut özel batarya şarjı koruma şarjörünün ilişkin konektörüne bağlanacak bir şarj konektörü (1) ile donatılmıştır (bakınız 8.2).

ÖNEMLİ *Bu konektör sadece İmalatçı tarafından öngörülmüş batarya şarjı koruma şarjörü bağlantısı için kullanılmalıdır. Bunun kullanımı için aşağıdakileri yapmak gerekir:*
– *ilgili kullanım bilgilerinde belirtilmiş talimatları izleyin;*
– *batarya kılavuzunda belirtilmiş bilgileri izleyin.*

6.3.4 Gresleme (Res. 6.4)

Her 100 saatlik çalışma sonrasında, aşağıda belirtilenleri gresleyin:

– iki gresleyici (1) aracılığıyla, direksiyon pimleri;
– koltuk tabanına yerleştirilmiş kapak aracılığıyla erişilen gresleyici (2) aracılığıyla, ilerleme kumanda kolunun bağlantısı.

6.4 MAKİNE ÜZERİNDE MÜDAHALELER

6.4.1 Kesim düzenleri bileşiğinin hizalanması (Res. 6.5)

Kesim düzenleri bileşiğinin iyi bir ayarı, eşit şekilde biçilmiş bir çayır elde etmek için elzemdir.
Düzensiz kesim halinde, lastiklerin basıncını kontrol edin.
Bunun, eşit şekilde biçilmiş bir çayır elde etmek için yeterli olmaması halinde, kesim düzenleri bileşiğinin hizalanma ayarı için Satıcınıza başvurmanız gerekir.

6.4.2 Tekerleklerin değiştirilmesi (Res. 6.6)

Makine düz satıh üzerinde olarak, değiştirilecek tekerlek tarafından, şasiyi taşıyan bir parçanın altına kalınlıklar yerleştirin.
Tekerlekler, bir tornavida yardımıyla çıkarılabilir esnek bir halka (1) ile tutturulmuştur.

NOT *Arka tekerleklerden birinin veya her ikisinin de değiştirilmesi durumunda, olası dış çap farklarının 8-10 mm'den fazla olmadığından emin olun; aksi durumda düzensiz kesimleri önlemek için, kesim düzenleri bileşiğinin hizalanma ayarının gerçekleştirilmesi gerekir.*

ÖNEMLİ *Bir tekerlek monte etmeden önce aksa gres sürün. Esnek halkayı (1) ve destek rondelasını (2) dikkatlice yeniden yerleştirin.*

6.4.3 Lastiklerin onarılması ve değiştirilmesi

Bir delinme sonrasında bir lastiğin değiştirilmesi veya onarılması, kullanılmış kaplama tipine uygun yöntemler ile uzman bir lastikçi nezdinde yapılmalıdır.

6.4.4 Bir sigortanın değiştirilmesi (Res. 6.7)

Makinenin üzerinde farklı kapasiteli bazı sigortalar (1) öngörülmüştür, bu sigortaların işlevleri ve özellikleri şunlardır:

– 10 A'lık sigorta = elektrik kartının genel devre-

lerini ve güç devrelerini korur; bu sigortanın müdahalesi, makinenin durmasına ve bordo tablosu üzerindeki ikaz lambasının tamamen sönmesine neden olur.
– 25 A'lık sigorta =şarj devresini korur; bu sigortanın müdahalesi, batarya yükünün kademeli şekilde azalması ve buna bağlı zorluklar olarak kendini gösterir.

➲ ***Honda motor ile:***

– 10 A'lık sigorta = elektrik kartının genel devrelerini ve güç devrelerini korur; bu sigortanın müdahalesi, makinenin durmasına ve bordo tablosu üzerindeki ikaz lambasının tamamen sönmesine neden olur.
– 25 A'lık sigorta =şarj devresini korur; bu sigortanın müdahalesi, batarya yükünün kademeli şekilde azalması ve buna bağlı zorluklar olarak kendini gösterir.
– T-6,3 A sigorta (Geciktirilmiş) (2) = elektrik kartının genel devrelerini ve güç devrelerini korur, bu sigortanın müdahalesi, makinenin durmasına ve bordo tablosu üzerindeki ikaz lambasının tamamen sönmesine neden olur.

Sigortanın kapasitesi, sigorta üzerinde belirtilmiştir.

ÖNEMLİ *Yanmış bir sigorta her zaman aynı tipte ve kapasitede diğer bir sigorta ile değiştirilmelidir ve asla farklı kapasitedeki bir sigorta ile değiştirilmemelidir.*

Müdahale nedenlerinin giderilememesi halinde Satıcınıza başvurun

6.4.5 Lambanın değiştirilmesi (öngörülmüş ise) (Res. 6.8)

Lamba (18W) , bir maşa yardımıyla saat yönünün tersine çevrilerek çıkarılan lamba yuvasına süngü şeklinde takılmıştır.

6.4.6 Kesim düzenlerinin sökülmesi, değiştirilmesi ve yeniden monte edilmesi

⚠ DİKKAT! ***Kesim aletlerini tutmak için iş eldivenleri kullanın.***

⚠ DİKKAT! ***Hasarlı veya eğri kesim düzenlerini her zaman değiştirin; asla bunları onarmayı denemeyin! DAİMA ORİJİNAL KESİM DÜZENLERİNİ KULLANIN!***

Bu makine üzerinde sayfa ii'deki tabloda belirtilen kodu taşıyan kesim düzenlerinin kullanımı öngörülür.

Ürünün gelişimi dikkate alınarak, yukarıda belirtilen kesim düzenleri benzer değiştirilebilirlik ve işleme güvenliği özelliklerine sahip diğer kesim düzenleri ile zaman içinde değiştirilebilirler.

7. ARIZALARI BELİRLEME KILAVUZU

ARIZA	OLASI NEDEN	ÇÖZÜM
1. Anahtar "MARŞ" üzerindeyken, ikaz lambası sönüktür	Aşağıdaki nedenlerden elektronik kartın koruma müdahalesi: – batarya kötü bağlanmış – batarya kutupsallığı ters çevrilmiş – belirsiz kütle – batarya tamamen boşalmış – sigorta yanmış – kart ıslanmış	Anahtarı «STOP» pozisyonuna getirin ve arıza nedenlerini arayın: – bağlantıları kontrol edin (bakınız 3.2) – bağlantıları kontrol edin (bakınız 3.2) – bağlantıları kontrol edin (bakınız 3.2) – bataryayı şarj edin (bakınız 6.3.3) – sigortayı değiştirin (10 A) (bakınız 6.4.4) – ılık hava ile kurutun
2. Anahtar "ATEŞLEME" üzerindeyken, ikaz lambası yanıp sönüyor ve marş motoru dönmüyor	– ateşleme onayı yok	– onay şartlarına uyulmuş olduğunu kontrol edin (bakınız 5.2.a)

ARIZA	OLASI NEDEN	ÇÖZÜM
3. Anahtar «ÇALIŞTIRMA» üzerindeyken ikaz lambası yanıyor fakat marş motoru dönmüyor	– batarya şarjı yetersiz – şarj sigortası yanmış – ateşleme rölesi kötü çalışıyor	– bataryayı şarj edin (bakınız 6.2.3) – sigortayı değiştirin (25 A) (bakınız 6.4.4) – Satıcınızla temas edin
4. Anahtar «ATEŞLEME» üzerindeyken,ateşleme motoru dönüyor ama motor çalışmıyor	– batarya şarjı yetersiz – benzin akışı yok – ateşleme hatası	– bataryayı şarj edin (bakınız 6.3.3) – depodaki seviyeyi kontrol edin (bakınız 5.3.3) – musluğu açın (öngörülmüşse) (bakınız 5.4.1) – benzin filtresini kontrol edin – buji başlığının sabitlemesini kontrol edin – temizliği ve elektrotlar arasındaki doğru mesafeyi kontrol edin
5. Motor zor ateşliyor veya düzensiz çalışıyor	– karbürasyon problemleri	– hava filtresini temizleyin veya değiştirin – karbüratör haznesini temizleyin – depoyu boşaltın ve yeni benzin koyun – benzin filtresini kontrol edin ve gerekiyorsa değiştirin
6. Kesim esnasında motor randımanı düşüyor	– ilerleme hızı kesim yüksekliğine göre yüksek	– ilerleme hızını azaltın ve/veya kesim yüksekliğini artırın (bakınız 5.4.5)
7. Çalışma esnasında motor duruyor ve ikaz lambası yanıp sönüyor	Aşağıdaki nedenlerden elektronik kartın koruma müdahalesi: – güvenlik düzenlerinin müdahalesi	Anahtarı “STOP” pozisyonuna getirin ve arıza nedenlerini arayın: – onay şartlarına uyulmuş olduğunu kontrol edin (bakınız 5.2.b)
8. Motor duruyor ve ikaz lambası sönüyor	Aşağıdaki nedenlerden elektronik kartın koruma müdahalesi: – akü boş – şarj regülatörünün neden olduğu aşırı gerilim – akü kötü bağlanmış (belirsiz kontaklar)	Anahtarı “STOP” pozisyonuna getirin ve arıza nedenlerini arayın: – bataryayı şarj edin (bakınız 6.3.3) – Yetkili bir Teknik Servis Merkezine başvurun – akü bağlantılarını kontrol edin (bakınız 3.2)
9. Motor stop ediyor ve ikaz lambası yanık kalıyor	– motor problemleri	– Yetkili bir Teknik Servis Merkezine başvurun
10. Kesim düzenleri etkin kılınmıyor veya devreden çıkarıldıklarında anında durmuyorlar	– kavrama sistemi problemleri	– Satıcınızla temas edin
11. Kesim düzensiz ve toplama yetersiz	– kesim düzenleri bileşiği zemine paralel değil – kesim düzenlerinin etkisizliği – ilerleme hızı kesilecek çim uzunluğuna göre yüksek – ilerleme hızı kesilecek çim uzunluğuna göre yüksek – kanal tıkanıklığı	– lastiklerin basıncını kontrol edin (bakınız 5.3.2) – kesim düzenleri bileşiğini yere göre yeniden hizalayın (bakınız 6.4.1) – Satıcınızla temas edin – ilerleme hızını azaltın ve/veya kesim düzenleri bileşiğini yükseltin (bakınız 5.4.5) – çimin kurumasını bekleyin – toplama sepetini çıkarın ve kanalı boşaltın (bakınız 5.4.7)

ARIZA	OLASI NEDEN	ÇÖZÜM
12. Çalışma esnasında anormal titreşim	– kesim düzenleri bileşiği çimle dolmuş – kesim düzenleri dengesiz veya gevşemiş – sabitlemeler gevşemiş	– kesim düzenleri bileşiğini temizleyin (bakınız 5.4.10) – Satıcınızla temas edin – motorun ve şasinin sabitleme vidalarını kontrol edin ve sıkıştırın
13. Belirsiz veya etkisiz frenleme	– fren doğru şekilde ayarlanmamış	– Satıcınızla temas edin
14. Düzensiz ilerleme, yokuş yukarı çıkışta yetersiz traksiyon veya makinenin şahlanma eğilimi	– kayışta veya kavrama mekanizmasında problemler	– Satıcınızla temas edin
15. Motor hareket halindeyken, traksiyon pedalı işletildiğinde makine hareket etmiyor	– çözme kolu «B» pozisyonunda	– «A» pozisyonuna getirin (bakınız 4.23)
16. Makine anormal şekilde titremeye başlıyor	– hasar görmüş veya parçalar gevşemiş	– makineyi durdurun ve buji kablosunu çıkarın – olası hasarları kontrol edin – gevşemiş kısımlar olup olmadığını kontrol edin ve bunları sıkıştırın; – kontrol, değiştirme veya onarım işlemlerini Uzman bir Merkez nezdinde yaptırın

Yukarıda belirtilen işlemler gerçekleştirildikten sonra arızalar devam ederse, Satıcınıza başvurun.

⚠ DİKKAT! ***Araçlar ve gerekli teknik bilgilere sahip olmadan, asla zor onarımlar gerçekleştirmeye girişmeyin. Kötü yapılmış her müdahale, Garantinin otomatik olarak düşmesine neden olur ve Üretici hiçbir sorumluluk kabul etmez.***

8. AKSESUARLAR

8.1

- BATARYA KORUMA ŞARJÖRÜ (Res. 8.1 n. 41)

Kullanılmama sürelerinde, optimal şarj seviyesi ve daha uzun bir akü ömrü garanti ederek aküyü iyi etkinlikte korumayı sağlar.

- "MALÇLAMA" KİTİ (Res. 8.1 n. 42)

Toplama sepetinde toplamaya alternatif olarak, kesilen çimi ufak parçalara ayırır ve çayır üzerinde bırakır.

- KAPLAMA KILIFI (Res. 8.1 n. 43)

Makine kullanılmadığında makineyi tozdan korur.

DICHIARAZIONE DI CONFORMITÁ UE (Istruzioni Originali)
Direttiva Macchine 2006/42/CE, Allegato II, parte A)
Regolamento Macchine (UE) 2023/1230, Allegato III (**)

1. Fabbricante: ST. S.p.A. – Via del Lavoro, 6 – 31033 Castelfranco Veneto (TV) - Italia
2. La presente dichiarazione di conformità è rilasciata sotto la responsabilità esclusiva del fabbricante
3. Oggetto della dichiarazione: Tosaerba con conducente a bordo seduto (rasaerba)

a) Tipo / Modello Base:	F 72 FL - F 72 FL Hydro
c) Numero di Serie:	26A••RON000001 ÷ 99L••RON999999
d) Motore:	a scoppio

4. È conforme alle specifiche delle Direttive/Regolamenti:
   - MD 2006/42/EC (*) / MR (UE): 2023/1230 (**)
   - OND: 2000/14/EC, ANNEX VI - 2005/88/EC

e) Ente certificatore: N. 0197 – TÜV Rheinland LGA Products GmbH
Tillystrasse 2, 90431 Nürnberg – Germany

   - EMCD: 2014/30/EU
   - RoHS II: 2011/65/EU - 2015/863/EU

5. Riferimento alle norme armonizzate:
EN ISO 5395-1:2013 + A1:2018
EN ISO 5395-3:2013 + A1:2017 + A2:2018
EN 55012:2007 + A1:2009
EN ISO 14982:2009
EN 63000:2018

g) Livello di potenza sonora misurato:	98,5 dB(A)
h) Livello di potenza sonora garantito:	100 dB(A)
i) Ampiezza di taglio:	71 cm

n) Persona autorizzata a costituire il Fascicolo Tecnico (Rif. Dir. 2006/42/EC): ST. S.p.A.
Via del Lavoro, 6
31033 Castelfranco Veneto (TV) - Italia

o) Castelfranco Veneto, 01/10/2026

p) Firmato in nome e per conto di: ST S.p.A.

CEO Stiga Group
Sean Robinson

CE

171512689/13

(*) valido fino al 19.01.2027
(**) valido dal 20.01.2027

UK DECLARATION OF CONFORMITY
(Supply of Machinery (Safety) Regulations 2008, S.I. 2008 No. 1597, Annex II, part A)

1. The company: ST. S.p.A. – Via del Lavoro, 6 – 31033 Castelfranco Veneto (TV) – Italy
2. Hereby declares under its own responsibility that the machine:
Ride-on lawnmower with seated operator (grass cutting)

a) Homologation type:	F 72 FL - F 72 FL Hydro
c) Serial number:	26A••RON000001 ÷ 99L••RON999999
d) Engine:	petrol

3. Conforms to UK Regulations:
   - S.I. 2008/1597 - Supply of Machinery (Safety) Regulations 2008
   - S.I. 2001/1701 - Schedule 9 - Noise Emission in the Environment by Equipment for use Outdoors Regulations 2001

e) Notified body: N. 0197 – TÜV Rheinland LGA Products GmbH
Tillystrasse 2, 90431 Nürnberg – Germany

   - S.I. 2016/1091 - Electromagnetic Compatibility Regulations 2016
   - S.I. 2012/3032 - The Restriction of the Use of Certain Hazardous Substances in Electrical and Electronic Equipment Regulations 2012

4. Reference to harmonised standards:
EN ISO 5395-1:2013 + A1:2018
EN ISO 5395-3:2013 + A1:2017 + A2:2018
EN 55012:2007 + A1:2009
EN ISO 14982:2009
EN 63000:2018

g) Measured sound power level:	98,5 dB(A)
h) Guaranteed sound power level:	100 dB(A)
i) Cutting width:	71 cm

n) Person authorised to compile technical file: ST. S.p.A.
Via del Lavoro, 6
31033 Castelfranco Veneto (TV) - Italia

o) Castelfranco Veneto, 26/06/2026

CEO Stiga Group
Sean Robinson

Stiga LTD (UK Importer)
6 Stansted Courtyard, Parsonage Road, Takeley,
Bishop's Stortford,Essex,England, CM22 6PU,
United Kingdom

UK CA

171512689/13

EXAMPLE

EN (Translation of the original instruction)
EU Declaration of Conformity
(Machine Directive 2006/42/EC, Annex II, part A)(*)
Machinery Regulation (UE) 2023/1230, Annex V, part A (**)
1. The manufacturer
2. This declaration of conformity is issued under the sole responsibility of the manufacturer.
3. Subject of the declaration: **ride-on lawnmower with seated operator/ Grass cutting**
a) Type / Base Model
c) Serial number
d) Engine: petrol
4. Conforms to directive specifications/regulations:
e) Certifying body
5. Reference to harmonised Standards
g) Sound power level measured
h) Sound power level guaranteed
i) cutting width
n) Person authorised to create the Technical Folder (Rif. Dir. 2006/42/EC):
o) Place and Date
p) Signed for and on behalf of:

(*) valid until 19.01.2027
(**) valid from 20.01.2027

DE (Übersetzung der Originalbetriebsanleitung)
EU-Konformitätserklärung
(Maschinenrichtlinie 2006/42/EG, Anhang II, Teil A)(*)
Maschinenverordnung (EU) 2023/1230, Anhang V, Teil A(**)
1. Hersteller
2. Die alleinige Verantwortung für die Ausstellung dieser Konformitätserklärung trägt der Hersteller
3. Gegenstand der Erklärung: **Aufsitzmäher / Rasenschnitt**
a) Typ / Basismodell
c) Seriennummer
d) Motor: Benzin
4. Den Anforderungen der folgenden Richtlinien entspricht/ Regelwerke:
e) Zertifizierungsstelle
5. Bezugnahme auf die harmonisierten Normen:
g) Gemessener Schallleistungspegel
h) Garantierter Schallleistungspegel
i) Schnittbreite
n) Zur Verfassung der technischen Unterlagen befugte Person (gemäß Richtlinie 2006/42/EG):
o) Ort und Datum
p) Unterzeichnet für und im Namen von

(*) gültig bis 19.01.2027
(**) gültig ab 20.01.2027

FR (Traduction de la notice originale)
Déclaration CE de Conformité
Directive Machines 2006/42/CE, Annexe II, partie A (*)
Règlement Machines (UE) 2023/1230, Annexe V partie A (**)
1. La Société
2. La présente déclaration de conformité est établie sous la seule responsabilité du fabricant.
3. Objet de la déclaration : **Tondeuse à gazon à conducteur assis/ coupe du gazon**
a) Type / Modèle de Base
c) Série
d) Moteur: moteur essence
4. Est conforme aux prescriptions des directives / Règlements :
e) Organisme de certification
5. Renvoi aux Normes harmonisées
g) Niveau de puissance sonore mesuré
h) Niveau de puissance sonore garanti
i) Largeur de coupe
n) Personne habilitée à établir le Dossier Technique (Réf. Dir. 2006/42/EC):
o) Lieu et Date
p) [illegible]é au nom de

[illegible] valable jusqu'au 19.01.2027
(**) valable [illegible]artir du 20.01.2027

NL (Vertaling van de oorspronkelijke gebruiksaanwijzing)
EU-verklaring van overeenstemming
Richtlijn Machines 2006/42/CE, Bijlage II, deel A (*)
Verordening (EU) 2023/1230 betreffende machines, bijlage V, deel A (**)
1. Fabrikant
2. Deze conformiteitsverklaring wordt afgegeven onder de uitsluitende verantwoordelijkheid van de fabrikant
3. Voorwerp van de verklaring: **Grasmaaier met zittende bediener / grasmaaier**
a) Type / Basismodel
c) Serienummer
d) Motor: benzinemotor
4. Voldoet aan de specificaties van de richtlijnen / Regelgeving:
e) Certificatie-instituut
5. Verwijzing naar de Geharmoniseerd
g) Gemeten niveau van geluidsvermog
h) Gegarandeerd niveau van geluidsver
i) Snijbreedte
n) Bevoegd persoon voor [illegible]pstellen va[illegible]-nisch Dossier (Ref. Richtlij[illegible]6/42/EG):
o) Plaats en Dat
p) Onderteker[illegible]hoeve van

(*) geldi[illegible].01.2027
(**) [illegible]anaf 20.01.2027

ES (Traducción del Manual Original)
Declaración de Conformidad [illegible]
Directiva Máquinas 2006/42/CE, [illegible]II, parte A(*)
Reglamento (UE) 2023/1230 relat[illegible] máquinas anexo V, parte A (**)
1. Fabricante
2. La presente [illegible]ación d[illegible]formidad [illegible]de bajo la exclus[illegible]onsab[illegible]del fabrica.
3. Objet[illegible]le la d[illegible]ración: **[illegible]rtadora de pasto con con[illegible]entad[illegible] hierba**
a) T[illegible] Bas[illegible]
c) Ma[illegible]
Motor: [illegible]losión
[illegible]mp[illegible]la[illegible]pecificaciones de las directivas/ [illegible]
[illegible]or
[illegible]fere[illegible] Normas armonizadas
g[illegible]de p[illegible]cia sonora medido
h) [illegible]a potencia sonora garantizado
i) Amp[illegible]de corte
[illegible]ersona autorizada a realizar el Manual Técnico (Rif. [illegible]006/42/EC):
o) Lugar y Fecha
p) Firmado por y en nombre de

(*) válido hasta el 19.01.2027
(**) válido a partir del 20.01.2027

PT (Tradução do manual original)
[illegible]ação UE de Conformidade
[illegible]tiva de Máquinas 2006/42/CE, Anexo II, parte A (*)
Regulamento (UE) 2023/1230 relativo às máquinas, Anexo V, Parte A (**)
1. Fabricante
2. Esta declaração de conformidade é emitida sob a responsabilidade exclusiva do fabricante
3. Objeto da declaração: **Corta-relvas para operador sentado/ corte da relva**
a) Tipo / Modelo Base
c) Matrícula
d) Motor: motor a explosão
4. É conforme às especificações das diretivas / Regulamentos :
e) Órgão certificador:
5. Referência às Normas harmonizadas
g) Nível medido de potência sonora
h) Nível garantido de potência sonora
i) Amplitude de corte
n) Pessoa autorizada a elaborar o Caderno Técnico (Ref. Diretiva 2006/42/CE):
o) Local e Data
p) Assinado em nome de

(*) válido até 19/01/2027
(**) válido a partir de 20/01/2027

[illegible]versätt[illegible] bruksan[illegible]g i original)
[illegible]ärk[illegible]n överens[illegible]else
Ma[illegible]vet 2006/[illegible], bilaga II, del A (*)
Mask[illegible]förning[illegible]2023/1230, bilaga V, del A (**)
1. Tillverka[illegible]
2. Denna för[illegible]n om överensstämmelse utfärdas på tillverkarens eget ansvar
3. Föremål för försäkran: **Åkgräsklippare / gräsklippning**
a) Typ / Grundmodell
c) Serienummer
d) Motor: Förbränningsmotor
4. Uppfyller kraven i direktiven/förordningarna:
e) Anmält organ:
5. Hänvisning till standarder
g) Uppmätt ljudeffektnivå
h) Garanterad ljudeffektnivå
i) Klippbredd
n) Person som har behörighet att sammanställa den tekniska dokumentationen (ref. direktiv 2006/42/EG):
o) Ort och datum
p) Undertecknad för och på uppdrag av

(*) gäller till och med 2027-01-19
(**) gäller från och med 2027-01-20

DA (Oversættelse af den originale brugsanvisning)
EU-overensstemmelseserklæring
Maskindirektivet 2006/42/EF, bilag II, del A (*)
Maskinforordningen (EU) 2023/1230, bilag V, del A (**)
1. Fabrikant
2. Denne overensstemmelseserklæring udstedes under fabrikantens eneansvar
3. Erklæringens genstand: **Havetraktor/ klipning af græsset**
a) Type / Basismodel
c) Serienummer
d) Motor: Forbrændingsmotor
4. Opfylder specifikationerne i direktiverne/forordningerne:
e) Bemyndiget organ:
5. Henvisning til standarder
g) Målt lydeffektniveau
h) Garanteret lydeffektniveau
i) Klippebredde
n) Person, der er bemyndiget til at udarbejde det tekniske dossier (jf. direktiv 2006/42/EF):
o) Sted og dato
p) Underskrevet for og på vegne af

(*) gyldig indtil 19.01.2027
(**) gyldig fra 20.01.2027

NO (Oversettelse av orginal bruksanvisning)
EU-samsvarserklæring
Maskindirektivet 2006/42/EF, vedlegg II, del A (*)
Maskinforordningen (EU) 2023/1230, vedlegg V, del A (**)
1. Produsent
2. Denne samsvarserklæringen er utstedt på produsentens eget ansvar
3. Erklæringens gjenstand: **Sittegressklipper / gressklipping**
a) Type / Basismodell
c) Serienummer
d) Motor: Forbrenningsmotor
4. Oppfyller kravene i direktivene/forordningene:
e) Teknisk kontrollorgan:
5. Henvisning til standarder
g) Målt lydeffektnivå
h) Garantert lydeffektnivå
i) Klippebredde
n) Person med fullmakt til å utarbeide den tekniske dokumentasjonen (jf. direktiv 2006/42/EF):
o) Sted og dato
p) Signert for og på vegne av

(*) gyldig til 19.01.2027
(**) gyldig fra 20.01.2027

EXAMPLE

FI (Alkuperäisten ohjeiden käännös)
EU-vaatimustenmukaisuusvakuutus
Konedirektiivi 2006/42/EY, liite II, osa A (*)
Koneasetus (EU) 2023/1230, liite V, osa A (**)
1. Valmistaja
2. Tämä vaatimustenmukaisuusvakuutus on annettu valmistajan yksinomaisella vastuulla
3. Vakuutuksen kohde: **Päältäajettava ruohonleikkuri / ruohonleikkuu**
a) Tyyppi / Perusmalli
c) Sarjanumero
d) Moottori: Polttomoottori
4. Täyttää direktiivien/asetusten vaatimukset:
e) Ilmoitettu laitos:
5. Viittaus standardeihin
g) Mitattu äänen tehotaso
h) Taattu äänen tehotaso
i) Leikkuuleveys
n) Teknisten asiakirjojen kokoamiseen valtuutettu henkilö (viite: direktiivi 2006/42/EY):
o) Paikka ja päivämäärä
p) Allekirjoitettu puolesta ja puolesta

(*) voimassa 19.1.2027 saakka
(**) voimassa 20.1.2027 alkaen

CS (Překlad původního návodu k používání)
EU prohlášení o shodě
Směrnice o strojních zařízeních 2006/42/ES, příloha II, část A (*)
Nařízení o strojních zařízeních (EU) 2023/1230, příloha V, část A (**)
1. Výrobce
2. Toto prohlášení o shodě se vydává na výhradní odpovědnost výrobce
3. Předmět prohlášení: **Sekačka se sedící obsluhou/ sekačka na trávu**
a) Typ / Základní model
c) Sériové číslo
d) Motor: Spalovací
4. Splňuje požadavky směrnic/nařízení:
e) Oznámený subjekt:
5. Odkaz na normy
g) Naměřená hladina akustického výkonu
h) Garantovaná hladina akustického výkonu
i) Šířka záběru
n) Osoba pověřená sestavením technické dokumentace (viz směrnice 2006/42/ES):
o) Místo a datum
p) Podepsáno za a jménem

(*) platné do 19. 1. 2027
(**) platné od 20. 1. 2027

PL (Tłumaczenie instrukcji oryginalnej)
Deklaracja zgodności UE
Dyrektywa maszynowa 2006/42/WE, załącznik II, część A (*)
Rozporządzenie w sprawie maszyn (UE) 2023/1230, załącznik V, część A (**)
1. Producent
2. Niniejsza deklaracja zgodności wydana zostaje na wyłączną odpowiedzialność producenta
3. Przedmiot deklaracji: **Traktorek ogrodowy / koszenie trawy**
a) Typ / Model podstawowy
c) Numer seryjny
d) Silnik: Spalinowy
4. Jest zgodny z wymaganiami dyrektyw/ rozporządzeń:
e) Jednostka notyfikowana:
5. Odniesienie do norm
g) Zmierzony poziom mocy akustycznej
h) Gwarantowany poziom mocy akustycznej
i) Szerokość koszenia
n) Osoba upoważniona do sporządzenia dokumen- acji technicznej (wg dyrektywy 2006/42/WE):
o) Miejsce i data
p) ...pisano w imieniu i na rzecz

...ważne d... 19.01.2027 r.
(**) ważn... 0.01.2027 r.

EL (Μετάφραση του πρωτοτύπου των οδηγιών χρήσης)
Δήλωση συμμόρφωσης ΕΕ
Οδηγία για τα μηχανήματα 2006/42/ΕΚ, Παράρτημα II, Μέρος Α (*)
Κανονισμός για τα μηχανήματα (ΕΕ) 2023/1230, Παράρτημα V, Μέρος Α (**)
1. Κατασκευαστής
2. Η παρούσα δήλωση συμμόρφωσης εκδίδεται με αποκλειστική ευθύνη του κατασκευαστή
3. Αντικείμενο της δήλωσης: **Χλοοκοπτικό τρακτέρ με εποχούμενο χειριστή/ κοπή της χλόης**
a) Τύπος / Βασικό μοντέλο
c) Αριθμός σειράς
d) Κινητήρας: Εσωτερικής καύσης
4. Συμμορφώνεται με τις προδιαγραφές των Οδηγιών/Κανονισμών:
e) Κοινοποιημένος οργανισμός:
5. Αναφορά στα πρότυπα
g) Μετρηθείσα στάθμη ηχητικής ισχύ...
h) Εγγυημένη στάθμη ηχητικής ισχύος
i) Πλάτος κοπής
n) Πρόσωπο εξουσιοδοτ... για την κα... ...ου τεχνικού φακέλου (βλ. Οδ... 2006/42/Ε...
o) Τόπος και ημε... ...ία
p) Υπογράφη... ...του/της

(*) ισχύ... ...ις 19.01.202...
(**) ι... ...από τις 20.01.20...

TR (Orijinal Talimatların Tercüme...)
AB Uygunluk Beyanı
Makine Direktifi 2006/42/EC, Ek ...üm A (*)
Makine Tüzüğü (AB) 2023/1230, E... ...lüm A (**)
1. Üretici
2. Bu uygunluk b... ...irmesi ...retici... ...gü altında düzenlenir
3. Beyan konu... **...tran s... ...lü çim biç. makine... / çim ...**
a) Ti... ...l Mod...
c) S... ...
d) Mo... ...malı
4. Direk... ...lerin g... ...iklerine uygundur:
...nayl... ...k...
...l... ...vap... ...lar
...ı... ...ücü ...viyesi
...ra... ...es gücü seviyesi
...e ge...
n) ... Dosyayı hazırlamaya yetkili kişi (Ref. Dir. 2006/...):
...ve tarih
...ına ve namına imzalanmıştır.

(*) 19.01.2027 tarihine kadar geçerli
(**) 20.01.2027 tarihinden itibaren geçerli

... (Превод на оригиналните упатства)
...ава за сообразност
...ректива за машини 2006/42/ЕС, Анекс II, Дел А (*)
Уредба за машини (ЕУ) 2023/1230, Анекс V, Дел А (**)
1. Производител
2. Оваа изјава за сообразност е издадена под исклучителна одговорност на производителот
3. Предмет на изјавата: **Тревокосачка со седнат управувач / косење трева**
a) Тип / Основен модел
c) Сериски број
d) Мотор: Со внатрешно согорување
4. Во согласност со спецификациите на директивите/уредбите:
e) Нотифицирано тело:
5. Упатување на стандарди
g) Измерено ниво на звучна моќност
h) Гарантирано ниво на звучна моќност
i) Ширина на косење
n) Лице овластено за составување на техничката документација (реф. Директива 2006/42/EC):
o) Место и датум
p) Потпишано за и во име на

(*) важи до 19.01.2027
(**) важи од 20.01.2027

...redeti ...ati utasí... ...ditása)
...fo... ...gi nyilatkozat
20... ...épirányel... ...elléklet, A rész (*)
(EU) ...230 gé... ...elet, V. melléklet, A rész (**)
1. Gyár...
2. Ezt a m... ...gi nyilatkozatot a gyártó kizárólagos felelőssé... ...ellett állították ki
3. A nyilatkozat tárgya: **Vezetőüléses fűnyírógép/ fűnyírás**
a) Típus / Alapmodell
c) Sorozatszám
d) Motor: Belső égésű
4. Megfelel az alábbi irányelvek/rendeletek előírásainak:
e) Bejelentett szervezet:
5. Hivatkozás a szabványokra
g) Mért hangteljesítményszint
h) Garantált hangteljesítményszint
i) Vágásszélesség
n) A műszaki dokumentáció összeállítására felhatalmazott személy (hivatkozás: 2006/42/EK irányelv):
o) Hely és dátum
p) Aláírva a következő nevében és nevében

(*) érvényes 2027.01.19-ig
(**) érvényes 2027.01.20-tól

RU (Перевод оригинальных инструкций)
Декларация соответствия ЕС
Директива по машинному оборудованию 2006/42/ЕС, Приложение II, Часть А (*)
Регламент по машинному оборудованию (ЕС) 2023/1230, Приложение V, Часть А (**)
1. Изготовитель
2. Настоящая декларация соответствия выдана под исключительную ответственность изготовителя
3. Объект декларации: **Ездовая косилка с водителем / стрижка газона**
a) Тип / Базовая модель
c) Серийный номер
d) Двигатель: Двигатель внутреннего сгорания
4. Соответствует требованиям Директив/ Регламентов:
e) Уполномоченный орган:
5. Ссылки на стандарты
g) Измеренный уровень звуковой мощности
h) Гарантированный уровень звуковой мощности
i) Ширина скашивания
n) Лицо, уполномоченное на формирование технической документации (согласно Директиве 2006/42/EC):
o) Место и дата
p) Подписано от имени и по поручению

(*) действует до 19.01.2027
(**) действует с 20.01.2027

HR (Prijevod originalnih uputa)
EU izjava o sukladnosti
Direktiva o strojevima 2006/42/EZ, Prilog II., dio A (*)
Uredba o strojevima (EU) 2023/1230, Prilog V., dio A (**)
1. Proizvođač
2. Ova izjava o sukladnosti izdaje se na isključivu odgovornost proizvođača
3. Predmet izjave: **Sjedeća kosilica trave s operaterom/ košenje trave**
a) Tip / Osnovni model
c) Serijski broj
d) Motor: S unutarnjim izgaranjem
4. U skladu sa specifikacijama direktiva/uredbi:
e) Prijavljeno tijelo:
5. Pozivanje na norme
g) Izmjerena razina zvučne snage
h) Zajamčena razina zvučne snage
i) Širina košnje
n) Osoba ovlaštena za sastavljanje tehničke dokumentacije (ref. Dir. 2006/42/EZ):
o) Mjesto i datum
p) Potpisano za i u ime

(*) vrijedi do 19. 1. 2027.
(**) vrijedi od 20. 1. 2027.

EXAMPLE

SL (Prevod izvirnih navodil)
Izjava EU o skladnosti
Direktiva o strojih 2006/42/ES, Priloga II, del A (*)
Uredba o strojih (EU) 2023/1230, Priloga V, del A (**)
1. Proizvajalec
2. Ta izjava o skladnosti je izdana na izključno odgovornost proizvajalca
3. Predmet izjave: **Traktorska kosilnica/ košnja trave**
a) Tip / Osnovni model
c) Serijska številka
d) Motor: z notranjim zgorevanjem
4. Skladen s specifikacijami direktiv/uredb:
e) Priglašeni organ:
5. Sklicevanje na standarde
g) Izmerjena raven zvočne moči
h) Zagotovljena raven zvočne moči
i) Širina košnje
n) Oseba, pooblaščena za pripravo tehnične dokumentacije (sklic na Direktivo 2006/42/ES):
o) Kraj in datum
p) Podpisano za in v imenu

(*) velja do 19. 1. 2027
(**) velja od 20. 1. 2027

BS (Prijevod originalnih uputa)
EU izjava o usklađenosti
Direktiva o mašinama 2006/42/EZ, Prilog II, Dio A (*)
Uredba o mašinama (EU) 2023/1230, Prilog V, Dio A (**)
1. Proizvođač
2. Ova izjava o usklađenosti izdaje se pod isključivom odgovornošću proizvođača
3. Predmet izjave: **Traktorska kosilica (traktorčić) / Košenje trave**
a) Tip / Osnovni model
c) Serijski broj
d) Motor: Motor s unutrašnjim sagorijevanjem
4. U skladu sa specifikacijama direktiva/uredbi:
e) Prijavljeno tijelo:
5. Pozivanje na norme
g) Izmjereni nivo zvučne snage
h) Garantovani nivo zvučne snage
i) Širina košenja
n) Osoba ovlaštena za sastavljanje tehničke dokumentacije (ref. Direktiva 2006/42/EZ):
o) Mjesto i datum
p) Potpisano za i u ime

(*) važi do 19.01.2027.
(**) važi od 20.01.2027.

SK (Preklad pôvodného návodu na použitie)
EÚ vyhlásenie o zhode
Smernica o strojových zariadeniach 2006/42/ES, príloha II, časť A (*)
Nariadenie o strojových zariadeniach (EÚ) 2023/1230, príloha V, časť A (**)
1. Výrobca
2. Toto vyhlásenie o zhode sa vydáva na výhradnú zodpovednosť výrobcu
3. Predmet vyhlásenia: **Kosačka so sediacou obsluhou/ kosačka na trávu**
a) Typ / Základný model
c) Sériové číslo
d) Motor: Spaľovací
4. Spĺňa požiadavky smerníc/nariadení:
e) Notifikovaná osoba:
5. Odkaz na normy
g) Nameraná hladina akustického výkonu
h) Garantovaná hladina akustického výkonu
i) Šírka záberu kosenia
n) Osoba poverená zostavením technickej dokumentácie (podľa smernice 2006/42/ES):
o) Miesto a dátum
p) Podpísané za a v mene

(*) platné do 19. 1. 2027
(**) platné od 20. 1. 2027

RO (Traducerea manualului fabricantului)
Declarația UE de conformitate
Directiva privind echipamentele tehnice 2006/42/CE, Anexa II, Partea A (*)
Regulamentul privind echipamentele tehnice (UE) 2023/1230, Anexa V, Partea A (**)
1. Producător
2. Prezenta declarație de conformitate este emisă pe răspunderea exclusivă a producătorului
3. Obiectul declarației: **Mașină de tuns iarba cu șofer la volan/ tăiat iarba**
a) Tip / Model de bază
c) Număr de serie
d) Motor: Cu combustie internă
4. Respectă specificațiile directivelor/regulamentel
e) Organism notificat:
5. Referință la standarde
g) Nivelul măsurat al puterii acustice
h) Nivelul garantat al puterii acustice
i) Lățimea de tăiere
n) Persoana autorizată să întocmească
(Ref. Dir. 2006/42/CE):
o) Locul și data
p) Semnat pentru și în nu

(*) valabil până la
(**) valabil înc

LT (Originalių instrukcijų vertimas)
ES atitikties deklaracija
Mašinų direktyva 2006/42/EB, priedas, A dalis (*)
Mašinų reglamentas (ES) 2023/ priedas, A dalis (**)
1. Gamintojas
2. Ši atitikties dek ik gar
atsakomybe
3. Deklaracijos ob **B vejapjovė**
sėdinčiojo operat pjovimas
a) Ti inis
c) Se ris
d) Va degin
4. Atitin reglam specifikacijas:
e) Notifik ji
ndo
arsio galios lygis
garsio galios lygis
pi
n) A galiotas parengti techninę bylą (pagal Direktyvą 2006/42/EB):
o) Vieta ir data
p) Pasirašyta už ir vardu

(*) galioja iki 2027-01-19
(**) galioja nuo 2027-01-20

LV (Instrukciju tulkojums no oriģinālvalodas)
ES atbilstības deklarācija
Mašīnu direktīva 2006/42/EK, II pielikuma A daļa (*)
Regula (ES) 2023/1230 par mašīnām, V pielikuma A daļa (**)
1. Ražotājs
2. Šī atbilstības deklarācija ir izdota, par to pilnībā uzņemoties atbildību ražotājam
3. Deklarācijas priekšmets: **Sēžot vadāma zālienu pļaujmašīna/ zāles pļaušana**
a) Tips / Bāzes modelis
c) Sērijas numurs
d) Dzinējs: Iekšdedzes
4. Atbilst direktīvu/regulu specifikācijām:
e) Paziņotā struktūra:
5. Atsauce uz standartiem
g) Izmērītais skaņas jaudas līmenis
h) Garantētais skaņas jaudas līmenis
i) Pļaušanas platums
n) Persona, kas pilnvarota sagatavot tehnisko dokumentāciju (atsauce uz Direktīvu 2006/42/EK):
o) Vieta un datums
p) Parakstīts viņa vārdā

(*) spēkā līdz 19.01.2027.
(**) spēkā no 20.01.2027.

SR (Pre ginalnih upu
EU i usklađenosti
D o ma na 2006/ , Prilog II, Dio A (*)
a o m a (EU) 20 30, Prilog V, Dio
A
1. P
2. Ov o usk sti izdaje se pod isključivom odgovo ača
3. Predme **aktorska kosačica (traktorčić)/ košenje trav**
a) Tip / Osnovni model
c) Serijski broj
d) Motor: Motor s unutrašnjim sagorijevanjem
4. U skladu sa specifikacijama direktiva/uredbi:
e) Prijavljeno tijelo:
5. Pozivanje na norme
g) Izmjereni nivo zvučne snage
h) Garantovani nivo zvučne snage
i) Širina košenja
n) Osoba ovlaštena za sastavljanje tehničke dokumentacije (ref. Direktiva 2006/42/EZ):
o) Mjesto i datum
p) Potpisano za i u ime

(*) važi do 19.01.2027.
(**) važi od 20.01.2027.

BG (Превод на оригиналните инструкции)
ЕС декларация за съответствие
Директива относно машините 2006/42/ЕО, Приложение II, част А (*)
Регламент относно машините (ЕС) 2023/1230, Приложение V, част А (**)
1. Производител
2. Настоящата декларация за съответствие се издава изцяло на отговорността на производителя
3. Предмет на декларацията: **Косачка със седнал водач/ рязане на трева**
a) Тип / Базов модел
c) Сериен номер
d) Двигател: С вътрешно горене
4. Отговаря на изискванията на директивите/ регламентите:
e) Нотифициран орган:
5. Позоваване на стандарти
g) Измерено ниво на звукова мощност
h) Гарантирано ниво на звукова мощност
i) Ширина на косене
n) Лице, упълномощено да състави техническото досие (съгл. Директива 2006/42/ЕО):
o) Място и дата
p) Подписано за и от името на

(*) валидна до 19.01.2027 г.
(**) валидна от 20.01.2027 г.

ET (Algupärase kasutusjuhendi tõlge)
EL-i vastavusdeklaratsioon
Masinadirektiiv 2006/42/EÜ, II lisa, A-osa (*)
Masinamäärus (EL) 2023/1230, V lisa, A-osa (**)
1. Tootja
2. Käesolev vastavusdeklaratsioon on välja antud tootja ainuvastutusel
3. Deklareeritav toode:**Istuva juhiga muruniitja / muruniitja**
a) Tüüp / Põhimudel
c) Seerianumber
d) Mootor: Sisepõlemismootor
4. Vastab direktiivide/määruste nõuetele:
e) Teavitatud asutus:
5. Viited standarditele
g) Mõõdetud helivõimsuse tase
h) Garanteeritud helivõimsuse tase
i) Niidulaius
n) Tehnilise toimiku koostamiseks volitatud isik (viide direktiivile 2006/42/EÜ):
o) Koht ja kuupäev
p) Allkirjastatud kelle poolt ja nimel

(*) kehtib kuni 19.01.2027
(**) kehtib alates 20.01.2027

EXAMPLE

© by ST. S.p.A.

IT • Il contenuto e le immagini del presente manuale d'uso sono stati realizzati per conto di ST. S.p.A. e sono tutelati da diritto d'autore – E' vietata ogni riproduzione o alterazione anche parziale non autorizzata del documento.
BG • Съдържанието и изображенията в настоящото ръководство са извършени за ST. S.p.A. и са защитени с авторски права – Забранява се всяко неоторизирано възпроизвеждане или промяна, дори и отчасти на документа.
BS • Sadržaj i slike iz ovog korisničkog priručnika napravljeni su isključivo za ST. S.p.A. i zaštićeni su autorskim pravima – zabranjena je svaka neovlaštena reprodukcija ili izmjena dokumenta, djelomično ili u potpunosti.
CS • Obsah a obrázky v tomto návodu k použití byly zpracovány jménem společnosti ST. S.p.A. a jsou chráněny autorským právem – Reprodukce či nepovolené pozměňování tohoto dokumentu, a to i částečné, je zakázáno.
DA • Indhold og illustrationer i denne vejledning er blevet skabt på vegne af ST. S.p.A. og er beskyttet af ophavsret – Enhver gengivelse eller ændring, også delvis, af dokumentet uden autorisation hertil er forbudt.
DE • Inhalt und Bilder dieser Bedienungsanleitung wurden im Namen von ST. S.p.A. erstellt und sind urheberrechtlich geschützt – Jede nicht genehmigte Vervielfältigung oder Veränderung, auch auszugsweise, dieses Dokuments ist verboten.
EL • Το περιεχόμενο και οι εικόνες στο παρόν εγχειρίδιο χρήσης δημιουργήθηκαν για λογαριασμό της εταιρείας ST. S.p.A. και προστατεύονται από πνευματικά δικαιώματα – Απαγορεύεται οποιαδήποτε αναπαραγωγή ή τροποποίηση, έστω και μερική, του εγγράφου χωρίς έγκριση.
EN • The content and images in this User Manual were produced expressly for ST. S.p.A. and are protected by copyright – any unauthorised reproduction or modification to the document, either partially or in full, is prohibited.
ES • El contenido y las imágenes del presente manual de uso han sido creados por ST. S.p.A. y están protegidos por los derechos de autor – Se prohíbe toda reproducción o modificación, incluso parcial, no autorizada del documento.
ET • Käesoleva kasutusjuhendi sisu ja kujutised on toodetud konkreetselt ettevõttele ST. S.p.A. ja neile rakendub autorikaitseseadus – dokumendi igasugune osaline või täielik ilma loata reprodutseerimine või muutmine on keelatud.
FI • Tämän käyttöoppaan sisältö ja kuvat on valmistettu ST. S.p.A. -yhtiön toimesta ja niitä suojaa tekijänoikeuslaki. – Asiakirjan kaikenlainen kopioiminen tai muuttaminen, osittainkin, on kielletty ilman erityistä lupaa.
FR • Le contenu et les images du présent manuel d'utilisation ont été réalisés pour le compte de ST. S.p.A. et sont protégés par un droit d'auteur - Toute reproduction ou modification non autorisée, même partielle, du document, est interdite.
HR • Sadržaj i slike u ovom priručniku za uporabu izrađeni su za tvrtku ST. S.p.A. te su obuhvaćeni autorskim pravima – Zabranjuje se neovlašteno umnožavanje ili prilagodba, djelomična ili u cijelosti, ovog dokumenta.
HU • Ennek a használati útmutatónak a tartalma és a benne szereplő képek kizárólag a ST. S.p.A. számára készültek és szerzői joggal védettek – tilos a dokumentum bármely részének vagy egészének engedély nélküli sokszorosítása és módosítása.
LT • Šio naudotojo vadovo turinys ir paveikslėliai skirti tik „ST. S.p.A." ir yra saugomi autorių teisėmis – dokumentą atgaminti ar modifikuoti, visiškai arba iš dalies, yra draudžiama.
LV • Šīs lietotāja rokasgrāmatas saturs un attēli ir veidoti tikai ST. S.p.A. un ir aizsargāti ar autortiesībām. Jebkāda dokumenta vai tā daļas prettiesiska kopēšana vai pārveide ir stingri aizliegta.
MK • Содржината и сликите во Упатството за корисникот се подготвени исклучиво за ST. S.p.A. и се заштитени со авторски права – забрането е секое делумно или целосно неовластено репродуцирање или измена на документот.
NL • De inhoud en de afbeeldingen van deze gebruikshandleiding werden gerealiseerd voor rekening van ST. S.p.A. en zijn beschermd door het auteursrecht – Elke niet-geautoriseerde reproductie of wijziging, ook gedeeltelijke, van het document is verboden.
NO • Innholdet og bildene i denne brukerveiledningen er utført på oppdrag fra ST. S.p.A. og er beskyttet ved opphavsrett - Enhver gjengivelse eller endring, selv kun delvis, er forbudt.
PL • Treść oraz ilustracje zawarte w niniejszej instrukcji obsługi powstały na zlecenie spółki ST. S.p.A. i są chronione prawami autorskimi – Zabrania się wszelkiego kopiowania bądź modyfikowania, także częściowego, niniejszego dokumentu bez uzyskania stosownej zgody.
PT • As imagens e os conteúdos contidos no presente Manual do Utilizador foram expressamente criados para uso exclusivo da ST. S.p.A., encontrando-se protegidos por direitos de autor. Qualquer tipo de reprodução ou alteração, parcial ou integral, não autorizadas deste Manual estão expressamente proibidas.
RO • Conținutul și imaginile din manualul de utilizare de față au fost realizate în numele ST. S.p.A. și sunt protejate de drepturi de autor – Este interzisă orice reproducere sau modificare chiar și parțială neautorizată a documentului.
RU • Тесты и изображения, содержащиеся в настоящем руководстве, были созданы в интересах ST. S.p.A. и защищены авторскими правами – Любое несанкционированное воспроизведение или изменение документа запрещено.
SK • Obsah a obrázky v tomto návode na používanie boli spracované menom spoločnosti ST. S.p.A. a sú chránené autorským právom – Reprodukcie či nepovolené pozmeňovanie tohto dokumentu, a to aj čiastočné, je zakázané.
SL • Vsebine in slike v tem uporabniškem priročniku so izdelane za podjetje ST. S.p.A. in so zaščitene z avtorskimi pravicami – vsakršno nepooblaščeno razmnoževanje ali spreminjanje dokumenta, v celoti ali delno, je prepovedano.
SR • Sadržaj i slike ovog priručnika za upotrebu su napravljeni u ime ST. S.p.A. i zaštićeni su autorskim pravima – Zabranjena je svaka potpuna ili delimična reprodukcija ili izmena dokumenta bez odobrenja.
SV • Innehållet och bilderna i denna användarhandbok har framställts för ST. S.p.A. och skyddas av upphovsrätt – all form av reproduktion eller ändring, även partiell, som inte auktoriserats är förbjuden.
TR • Bu Kullanıcı Kılavuzundaki içerik ve resimler açıkça ST. S.p.A. için üretilmiştir ve telif hakkı ile korunmaktadır – dokümanın izinsiz olarak tamamen ya da kısmen herhangi bir şekilde çoğaltılması ya da değiştirilmesi yasaktır.

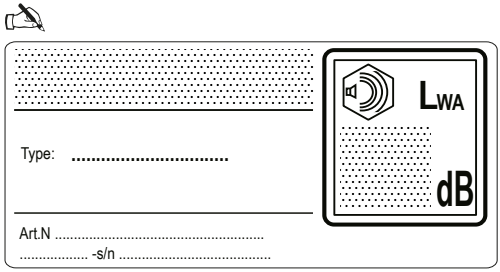





ST. S.p.A.
Via del Lavoro, 6
31033 Castelfranco Veneto (TV)
ITALY
www.stiga.com
italy@support.stiga.com

Stiga LTD (UK Importer)
6 Stansted Courtyard, Parsonage Road,
Takeley, Bishop's Stortford,Essex,England,
CM22 6PU, United Kingdom