STIGA®

## ZERO TURN MOWER series

# Type 915334

*RIDING ROTARY LAWN MOWER*
*SAMOJÍZDNÁ SEKAČKA*
*AUFSITZ-SICHELMÄHER*
*HAVETRAKTOR MED ROTERENDE KNIVE*
*TRACTOR CORTACÉSPED GIRATORIO*
*KETASNIIDUKIGA MURUTRAKTOR*
*PUUTARHATRAKTORI PYÖRIVÄLLÄ LEIKKUUYKSIKÖLLÄ*
*TONDEUSE À GAZON AUTOPORTÉE ROTATIVE*
*TRAKTORČIĆ S OKRETNOM REZNOM GLAVOM*
*TRATTORINO CON UNITÀ DI TAGLIO ROTATIVA*
*VEJAPJOVĖ SU ROTACINIU PJOVIMO AGREGATU*
*MINI TRAKTORS AR ROTĒJOŠU PĻAUŠANAS AGREGĀTU*
*RIJDENDE ROTERENDE GRASMAAIER*
*PLENTRAKTOR MED ROTORKLIPPER*
*SAMOBIEŻNA ROTACYJNA KOSIARKA TRAWNIKOWA*
*TRACTOR CORTADOR DE RELVA*
*ЕЗДА КОСИЛКА РОТОРНАЯ*
*JAZDECKÉ ROTAČNÁ KOSAČKA NA TRÁVU*
*TRAKTOR S ROTAČNOU KOSAČKOU*
*SITTROTORGRÄSKLIPPARE*
*DÖNER BIÇME MAKINESI SÜRME*


*INSTRUCTION MANUAL ..... EN*
*INSTRUKTIONSMANUAL ..... CS*
*GEBRAUCHSANWEISUNG ..... DE*
*INSTRUKTIONSMANUAL ..... DA*
*USO Y MANTENIMIENT ..... ES*
*KASUTUSJUHEND ..... ET*
*KÄYTTÖOPAS ..... FI*
*MANUEL D'UTILISATION ..... FR*
*PRIRUČNIK ZA UPORABU ..... HR*
*MANUALE DI ISTRUZIONI ..... IT*
*VARTOJIMO INSTRUKCIJA ..... LT*
*OPERATORA ROKASGRĀMATA ..... LV*
*GEBRUIKERSHANDLEIDINGNL ..... NL*
*BRUKSANVISNING - VEDLIKEHOLD ..... NO*
*INSTRUKCJE OBSŁUGI ..... PL*
*MANUAL DE USO ..... PT*
*РУКОВОДСТВО ПО ЭКСПЛУАТАЦИИ ..... RU*
*PRIROČNIK Z NAVODILI ..... SL*
*NÁVOD NA POUŽITIE ..... SK*
*BRUKSANVISNING OCH UNDERHÅLL ..... SV*
*KULLANIM KILAVUZU ..... TR*


171506092/5 03/2019

ARIENS|CO

CE

| | |
|---|---|
| AriensCo<br>655 West Ryan Street<br>Brillion, Wisconsin 54110-1072<br>USA<br>Telephone<br>(920) 756-2141<br>Facsimile<br>(920) 756-2407 | EC DECLARATION OF CONFORMITY ISSUED BY THE MANUFACTURER – ES PROHLÁŠENÍ O SHODĚ, VYDANÉ VÝROBCEM – VOM HERSTELLER HERAUSGEGEBENE EG-KONFORMITÄTSERKLÄRUNG – OVERENSSTEMMELSESCERTIFIKAT FOR MODELLER, UDSTEDT AF FABRIKANTEN – DECLARACIÓN DE CONFORMIDAD CE EMITIDA POR EL FABRICANTE – TOOTJA VÄLJASTATUD EC-VASTAVUSDEKLARATSIOON – VALMISTAJAN ANTAMA EY-VAATIMUSTENMUKAISUUSVAKUUTUS – DÉCLARATION DE CONFORMITÉ CE ÉMISE PAR LE FABRICANT – EZ IZJAVA O SUKLADNOSTI KOJU DAJE PROIZVOĐAČ – DICHIARAZIONE DI CONFORMITÀ CE DEL PRODOTTO RILA SCIATA DAL PRODUTTORE – EK GAMINTOJO ATITIKTIES DEKLARACIJA – EK ATBILSTĪBAS DEKLARĀCIJA, KURU IZDOD RAŽOTĀJS – EG- CONFORMITEITSVERKLARING, UITGEGEVEN DOOR DE FABRIKANT – EF-SAMSVARSERKLÆRING FRA PRODUSENTEN – DEKLARACJA ZGODNOŒCI Z PRZEPISAMI EC WYDANA PRZEZ PRODUCENTA – CERTIFICADO DE CONFORMIDADE DO MODELO EMITIDO PELO FABRICANTE – СОСТАВЛЕННОЕ ПРОИЗВОДИТЕЛЕМ ЗАЯВЛЕНИЕ О СООТВЕТСТВИИ СТАНДАРТАМ И НОРМАМ ЕС – ES-IZJAVA O SKLADNOSTI, KI JO JE IZDAL PROIZVAJALEC – ES VYHLÁSENIE O ZHODE, VYDANÉ VÝROBCOM – EG-DEKLARATIONEN OM ÖVERENSSTÄMMELSE UTFÄRDAD AV TILLVERKAREN – ÜRETİCİ TARAFINDAN DÜZENLENEN EC UYGUNLUK BEYANI |

We the undersigned, AriensCo, certify that: My, nížepodepsaní, AriensCo, prohlašujeme, že: Der Unterzeichnete, AriensCo, bescheinigt, dass: Undertegnede, AriensCo, attesterer, at: Nosotros, los abajo firmantes, AriensCo, certificamos que: Meie, allakirjutanud, ETTEVÕTE ARIENS, kinnitame, et: Allekirjoittanut, AriensCo, vakuuttaa, että: Nous, soussignés AriensCo, certifions que: Mi, dolje potpisani, AriensCo, potvrđujemo da: La sottoscritta società AriensCo certifica che: Mes, žemiau pasirašiusieji, „ARIENS“ kompanija, patvirtiname, jog: Mēs, zemāk parakstījušies, AriensCo, apliecinām, ka: Wij, de ondergetekenden, AriensCo, verklaren dat: Undertegnede, AriensCo, bekrefter at: My, niżej podpisani, AriensCo, oświadczamy, że: Nós, abaixo assinados, certificamos em nome da AriensCo, que: Мы (фирма ARIENS), нижеподписавшиеся, настоящим заявляем, что: Spodaj podpisani AriensCo potrjujemo, da je: My, spoločnosť AriensCo vyhlasujeme, že: Undertecknad, AriensCo, intygar att: Biz altta imzası bulunan, AriensCo olarak tasdik ederiz ki:

| | |
|---|---|
| Type: Typ: Typ: Type: Tipo: Tüüp: Tyyppi: Type: Tipo: Type: Tip: Type: Tips: Typ: Tipas: Tipo: Тип: Tip: Typ: Typ: Tip: | Riding Rotary Lawn Mower – Samojízdná Sekačka – Aufsitz-Sichelmäher – Havetraktor med roterende knive – Tractor cortacésped giratorio – Rootor-murutraktor – Puutarhatraktori Pyörivällä Leikkuuyksiköllä – Tondeuse à gazon autoportée rotative – Samohodna rotaciona kosilica za travu – Trattorino con unità di taglio rotativa – Savaeigė žoliapjovė – Braucošais rotējošais zāles pļāvējs – Rijdende roterende grasmaaier – Plentraktor med rotorklipper – Samobieżna rotacyjna kosiarka trawnikowa – Tractor cortador de relva – езда Косилка роторная – Sedežna vrtljiva kosilnica – Jazdecké rotačná kosačka na trávu – Sittrotorgräsklippare – Döner biçme makinesi sürme |

| | |
|---|---|
| Trade Name: Obchodní název: Handelsbezeichnung: Firmanavn: Nombre comercial: Kaubamärk: Kauppanimi: Appellation commerciale: Trgovački naziv: Nome commerciale: Prekės pavadinimas: Komerciālais nosaukums: Handelsnaam: Handelsnavn: Nazwa handlowa: Nome da Marca: Название фирмы: Trgovsko ime: Názov výrobku: Handelsbeteckning: Ticaret Unvan: | Stiga |
| Model, Model Name, Serial Number: Model, název modelu, výrobní číslo: Modell, Modellname und Seriennummer: Model, Modelnavn, Serienummer: Modelo, Nombre, Nº de Serie: Mudel,Mudel, Seerianumber: Malli, mallin nimi, sarjanumero: Modèle, nom du modèle, numéro de série: Model, Naziv modela, Serijski broj: Modello, Nome modello, Numero di serie: Modelis, Modelio pavadinimas, Serijos numeris: Modelis, Modeļa nosaukums, Sērijas numurs: Model, Model Naam, Volgnummer: Model, modellnavn, serienummer: Model, nazwa modelu, numer seryjny: Modelo, Nome do Modelo, Número de Série: Модель, наименование модели, серийный номер: Model, Ime modela, Serijska številka: Model, názov modelu, výrobné číslo: Modell, modellnamn, serienummer: Model, Model Adı, Seri Numarası: | 915334, 915334075000+ |
| Cutting Width: Pracovní záběr: Schnittbreite: Klippebredde: Anchura de corte: Lõikelaius: Leikkuuleveys: Largeur de coupe: Širina reza: Pjovimo plotis: Larghezza: Griešanas platums: Maaibreedte: Atbilst: Klippebredde: Szerokość cięcia: Largura de corte: Ширина скашивания: Šírna košnje: Šírka kosenia: Klippbredd: Kesme Genişliği: | 915334: 132 cm |

Conforms to: Odpovídá normě: mit den Anforderungen der folgenden Richtlinien übereinstimmt: Er i overensstemmelse med: Cumple con: Vastab: Täyttää seuraavat vaatimukset: Est conforme à: U sukladnosti s: È conforme a: Atitinka: Voldoet aan: Er i samsvar med: Jest zgodny z: De acordo com: Соответствует: v skladu z: Je v zhode s: Överensstämmer med: Uygundur:

2006/42/EC, 2014/30/EU, 2011/65/EU - 2015/863/EU, 2000/14/EC, Annex VI - 2005/88/EC

EN ISO 5395-1: 2013 + A1: 2018, EN ISO 5395-3: 2013 + A1: 2017 + A2: 2018

EN ISO 14982: 2009, ISO 11094:1991, EN ISO 3744:1995, EN 50581: 2012

| | |
|---|---|
| Notified Body – Pověřená osoba – Benachrichtigte Körperschaft – Bemyndiget organ – Organismo notificado – Teavitatud asutus – Entité notifiée – Organisme notifié – Obaviješteno tijelo – Organismo notificato – Registruota instancija –Pieteiktā iestāde – Aangemelde instantie – Teknisk kontrollorgan – Organ zaświadczający – Organismo Certificador – Уполномоченным органом – Priglašeni organ – Notifikovaný Orgán – Anmält organ – Onaylanmış Kuruluş | SNCH<br>11, Route de Luxembourg<br>L-5230<br>Sandweiler |

| | |
|---|---|
| Representative Measured Sound Power Level ($L_{wa}$) – Representativní hodnota změřené hladiny akustického výkonu ($L_{wa}$) – Repräsentativer gemessener Geräuschpegel ($L_{wa}$) – Näitlik mõõdetud helivõimsuse tase ($L_{wa}$) – Repræsentativt, målt støjeffektniveau ($L_{wa}$) – Nivel de potencia acústica representativo medido ($L_{wa}$) – Tyypillinen mitattu äänitehotaso ($L_{wa}$) – Niveau de puissance acoustique représentatif mesuré ($L_{wa}$) – Reprezentativna izmjerena razina snage zvuka ($L_{wa}$) – Livello di potenza sonora rappresentativo rilevato ($L_{wa}$) – Reprezentatīvais izmērītais skaņas jaudas līmenis ($L_{wa}$) – Būdingas išmatuotas garso galios lygis ($L_{wa}$) – Representatief gemeten geluidsniveau ($L_{wa}$) – Representativt målt lydeffektnivå ($L_{wa}$) – Zmierzony reprezentatywny poziom mocy akustycznej ($L_{wa}$) – Nível de Potência de Som Medido Representativo ($L_{wa}$) – Репрезентативный измеренный уровень звуковой мощности ($L_{wa}$) – Tipična izmerjena raven zvočne moči ($L_{wa}$) – Charakteristická zmeraná hladina akustického výkonu ($L_{wa}$) – Representativ uppmätt ljudnivå ($L_{wa}$) – Örnek Ölçülmüş Ses Güç Seviyesi (Lwa) | Guaranteed Sound Power Level ($L_{wa}$) – Zaručovaná hodnota hladiny akustického výkonu ($L_{wa}$) – Garantierter Geräuschpegel ($L_{wa}$) – Garanteret støjeffektniveau ($L_{wa}$) – Nivel de potencia acústica garantizado ($L_{wa}$) – Tagatud mõõdetud helivõimsuse tase ($L_{wa}$) – Taattu äänitehotaso ($L_{wa}$) – Niveau de puissance acoustique garanti ($L_{wa}$) – Zajamčena razina snage zvuka ($L_{wa}$) – Livello di potenza sonora garantito ($L_{wa}$) – Garantuotas garso galios lygis ($L_{wa}$) – Garantētais skaņas jaudas līmenis ($L_{wa}$) – Gegarandeerd geluidsniveau ($L_{wa}$) – Garantert lydeffektnivå ($L_{wa}$) – Gwarantowany reprezentatywny poziom mocy akustycznej ($L_{wa}$) – Nível de Potência de Som Medido Garantido ($L_{wa}$) – Гарантированный уровень звуковой мощности ($L_{wa}$) – Zajamčena raven zvočne moči ($L_{wa}$) – Zaručená hladina akustického výkonu ($L_{wa}$) – Garanterad uppmätt ljudnivå ($L_{wa}$) – Garanti Edilmiş Ses Güç Seviyesi (Lwa) |
| 915334: 104 dB(A) | 915334: 105 dB(A) |

| | |
|---|---|
| Engine Power (Kw @ RPM): Výkon motoru při regulovaných otáčkách (Kw při ot./min): Motorleistung (kW bei U/Min): Motoreffekt (Kw @ RPM): Potencia del motor (Kw a RPM): Mootori võimsus (Kw @ RPM): Enimmäisteho (Kw @ RPM): Puissance moteur (Kw au régime max.): Snaga motora (kW pri o/min): Potenza max. del motore (Kw a giri/min.): Variklio galia (Kw @ RPM): Dzinēja jauda (Kw pie apgriezieniem minūtē): Motor Vermogen (Kw @ RPM): Motoreffekt (Kw @ RPM): Moc silnika (Kw przy obr./min): Potência (Kw @ RPM): Мощность двигателя (кВт при об/мин): Moč motorja (kW pri vrt./min.): Výkon motora (Kw @ RPM) (Kw / ot./min.): Motoreffekt (Kw @ varvtal): Motor Gücü (Kw @ RPM): | 915334: 16.5 @ 3100 |

| | | |
|---|---|---|
| Chad C. Saubert:<br>Director Product Liability and Conformance (Keeper of Technical File) / Ředitel pro odpovědnost za produkt a shodu (držitel technického archivu) / Directeur de la fiabilité et de la conformité des produits (détenteur du fichier technique) / Dyrektor ds. odpowiedzialności za produkt i zgodności (osoba odpowiedzialna za przechowywanie dokumentacji technicznej) / Direktor Produkthaftung und Konformität (Bevollmächtigte Person zum Zusammenstellen der technischen Unterlagen) / Tootja vastutuse ja vastavuskontrolli juht (tehnilise dokumentatsiooni pidaja) / Atbildīgais par izstrādājuma saistībām un atbilstību (tehniskās lietas glabātājs) / Ürün Sorumluluğu ve Uyumluluğu Direktörü (Teknik Dosya Sorumlusu) / Director de responsabilidad civil y conformidad de productos (encargado del Archivo Técnico) / Chef för produktansvar och -överensstämmelse (innehavare av den tekniska dokumentationen) / Direktør for produktansvar og varekonformitet (vokter av teknisk fil) / Diretor de Responsabilidade Decorrente de Produtos e Conformidade (Responsável pelo Processo Técnico) / Direktør produktansvar og overensstemmelse (ansvarlig for teknisk dokumentation) / Direktor i odgovorna osoba za sukladnost proizvoda (osoba zadužena za tehničku dokumentaciju) / Директор по вопросам качества и соответствия продукции (Хранитель технического файла) / Directeur Productaansprakelijkheid en -conformiteit (houder van het technische bestand) / Direttore Responsabilità e Conformità dei Prodotti (Conservatore della documentazione tecnica) / Direktor za skladnost in odgovornost glede izdelka (skrbnik tehničnega dokumenta) / Tuotevastuu- ja vaatimustenmukaisuusjohtaja (teknisen tiedoston pitäjä) | CH C. Sb<br>AriensCo<br>Brillion, WI 54110-1072 USA<br>Signature – Podpis – Unterschrift – Underskrift Firma – Allkiri – Allekirjoitus – Signature – Potpis – Firma – Parašas – Paraksts – Handtekening – Signatur – Podpis – Assinatura – Подпись – Podpis – Namnteckning – Imza | 04/19<br>Date – Datum – Datum – Dato – Fecha – Kuupäev – Päivämäärä – Date – Data – Datum – Data – Datums – Datum – Dato – Data – Data – дата – Datum –Dátum – Datum – Tarih |
| Darren Spencer:<br>Authorized to Compile the Technical File / Oprávněný vytvořit technickou dokumentaci / Zur Anlage der technischen Akte ermächtigt / Autoriseret til at kompilere den tekniske fil / Autorizado para compilar los archivos técnicos / Volitatud tehnilisi dokumente koostama / Valtuutettu laatimaan teknisen tiedoston / Autorisé à remplir la fiche technique / Ovlaštena osoba za pripremu tehničke arhive / Autorizzato alla compilazione del fascicolo tecnico / Įgaliotas sudaryti techninį failą / Pilnvarots sastādīt tehnisko lietu / Geautoriseerd om het technische bestand samen te stellen / Autorisert til å produsere den tekniske filen / Uprawniony do przygotowania dokumentacji technicznej / Autorizado a Compilar o Ficheiro Técnico / Уполномочен на составление технического файла / Pooblaščenec za pripravo tehnične dokumentacije / Oprávnený na zostavenie súboru technickej dokumentácie / Auktoriserad att kompilera den tekniska filen / Teknik Dosyayı Derlemeye Yetkili | AriensCo<br>Great Haseley<br>Oxford<br>OX44 7PF UK<br>Signature – Podpis – Unterschrift – Underskrift Firma – Allkiri – Allekirjoitus – Signature – Potpis – Firma – Parašas – Paraksts – Handtekening – Signatur – Podpis – Assinatura – Подпись – Podpis – Namnteckning – Imza | 04/19<br>Date – Datum – Datum – Dato – Fecha – Kuupäev – Päivämäärä – Date – Data – Datum – Data – Datums – Datum – Dato – Data – Data – дата – Datum – Dátum – Datum – Tarih |

# INNEHÅLLSFÖRTECKNING


**VÄLKOMMEN** . . . . . **1**

**SÄKERHET** . . . . . **2**

Arbetsmetoder och lagar . . . . . 2
Nödvändig förarutbildning . . . . . 2
Säkerhetssymbol . . . . . 2
Säkerhetsförmaningar . . . . . 2
Säkerhetsdekaler . . . . . 3
Säkerhetsregler . . . . . 6

**MONTERING** . . . . . **11**

Verktyg . . . . . 11
Uppackning av maskinen . . . . . 11
Fäst säteskabeln . . . . . 11
Fäst säkerhetskabeln . . . . . 11
Anslut batteriet . . . . . 12
Montera styrspakar . . . . . 12
Montera aggregatlyftpedalen . . . . . 13
Montera släpvagnsdrag . . . . . 13
Gör ordning maskinen för körning . . . . . 13

**REGLAGE OCH FUNKTIONER** . . . . . **14**

Tändningsnyckel . . . . . 15
Chokereglage . . . . . 15
Gasreglage . . . . . 15
Kraftuttagsknapp . . . . . 15
Timmätare . . . . . 15
Klipphöjdsvred . . . . . 15
Däcklyftpedal . . . . . 15
Sätesjusteringsspak . . . . . 15
Parkeringsbromsspak . . . . . 16
Säkerhetsspärrsystem . . . . . 16
Styrspakar . . . . . 16
Transmissionsaxelshuntspakar . . . . . 16
Avskalningsskyddande rullar . . . . . 16

**KÖRNING** . . . . . **16**

Nödstopp . . . . . 16
Innan du kör . . . . . 16
Starta motorn . . . . . 17
Körning . . . . . 17
Stanna motorn . . . . . 18
Flytta maskinen manuellt . . . . . 18
Transportera maskinen . . . . . 18

**UNDERHÅLL** . . . . . **19**

Underhållsschema . . . . . 19
Reservdelar . . . . . 19
Serviceposition . . . . . 19
Kontrollera säkerhetssystemet . . . . . 20
Kontrollera parkeringsbromsen . . . . . 20
Kontrollera motoroljan . . . . . 20
Kontrollera däcktrycket . . . . . 20
Kontrollera fästanordningarna . . . . . 20
Kontroll av klipparbladen . . . . . 21
Kontrollera batteriet . . . . . 22
Kontroll av klipparremmar . . . . . 23

**JUSTERINGAR** . . . . . **26**

Justering av säte . . . . . 26
Justera styrspakar . . . . . 26
Justera så att maskinen går rakt . . . . . 27
Justera parkeringsbromsspak . . . . . 27
Demontering och montering av klippardäck . . . . . 28
Justera klippardäcket . . . . . 30

**FELSÖKNING** . . . . . **31**

**FÖRVARING** . . . . . **33**

Korttidsförvaring . . . . . 33
Långtidsförvaring . . . . . 33
Göra i ordning bränsle inför säsongstart . . . . . 33

**TILLBEHÖR** . . . . . **33**

**SPECIFIKATIONER** . . . . . **34**

# VÄLKOMMEN

Gratulationer till ditt köp och välkommen till Stiga-amiljen! Alla maskiner i Stiga modellutbud är konstruerade för långlivade och oöverträffade prestanda. Vi är övertygade om att din maskin kommer att tillhöra din familj under många år framåt.

## HANDBÖCKER

Läs hela dokumentationen som följde med maskinen noggrant innan du tar den i bruk och innan du utför service på den. Här finns säkerhetsföreskrifter och viktig information om reglagen på maskinen.

För motorn på maskinen finns en särskild handbok. Se motorhandboken beträffande servicerekommendationer. Vänd dig motortillverkaren om du behöver en ny handbok.

Din återförsäljare måste gå igenom den viktiga information som ges i handboken tillsammans med dig innan eller vid leveransen av den här enheten. Det är ditt ansvar att läsa och förstå alla säkerhetsföreskrifter och anvisningar i handböckerna. Kontakta närmaste Stiga-återförsäljare för att få hjälp om du inte förstår eller har svårigheter att följa anvisningarna. Hitta närmaste Stiga-återförsäljare på ariens.com.

## FRISKRIVNING

Stiga förbehåller sig rätten att när som helst dra tillbaka, ändra och införa förbättringar på sina produkter utan att detta meddelas särskilt. Beskrivningar och data i handboken gällde när den trycktes. Utrustning som beskrivs i handboken kan vara extra tillbehör. Vissa bilder gäller eventuellt inte för din maskin.

# SÄKERHET

Studera säkerhetsföreskrifterna och följ dem noggrant. Om de här föreskrifterna inte iakttas kan det leda till att du förlorar kontrollen över maskinen, allvarliga kroppsskador eller döden för dig eller åskådare eller leda till skada på egendom eller maskinen.

## ARBETSMETODER OCH LAGAR

Vidta vanliga och allmänna arbetarskyddsåtgärder. Lär dig gällande lagar och regler. Använd alltid de metoder som anvisas i handboken.

## NÖDVÄNDIG FÖRARUTBILDNING

Läs och förstå hela instruktionsboken och dekalerna på anläggning. Den här information är för din säkerhet och för en korrekt användning av utrustningen. Försummelse att följa de här instruktionerna och varningarna kan leda till döden eller allvarlig skada. Om du köpt den här produkten från en Stiga-återförsäljare kan återförsäljaren ge dig en utbildning.

Lär känna alla reglage sitter och hur funktionerna på anläggningen används på ett säkert sätt. Detta gäller alla operatörer. Om du lånar, hyr ut eller säljer den här produkten till andra, ska du överlämna alla handböcker till dem.

Efter att du läst instruktions-boken och dekalerna på maskinen och du fortfarande har tvivel om hur produkten används på ett säkert sätt ska utrustningen inte användas.

**VARNING:** UNDVIK SKADOR. Maskinen kan klippa av händer och fötter och kasta omkring föremål.
Om säkerhetsinstruktionerna i handböckerna och på dekalerna inte följs, kan det resultera i svåra skador eller död.

## SÄKERHETSSYMBOL

Detta är säkerhetssymbolen. Den betyder:

- **OBSERVERA!**
- **DET HANDLAR OM DIN SÄKERHET!**

När du ser denna symbol:

- **VAR UPPMÄRKSAM!**
- **RESPEKTERA MEDDELANDETS INNEHÅLL!**

## SÄKERHETSFÖRMANINGAR

Varningssymbolerna ovan och varningsrutorna nedan används på dekaler och i denna handbok. Läs och förstå alla säkerhetsmeddelanden.

### 1. Fara

**FARA:** ÖVERHÄNGANDE RISKFYLLD SITUATION! Om den inte undviks, RESULTERAR den i dödsfall eller svåra personskador.

### 2. Varning

**VARNING:** POTENTIELLT RISKFYLLD SITUATION! Om den inte undviks, KAN DEN RESULTERA i dödsfall eller svåra personskador.

### 3. Var försiktig

**VAR FÖRSIKTIG:** POTENTIELLT RISKFYLLD SITUATION! Om den inte undviks, KAN DEN RESULTERA i dödsfall eller svåra personskador. Den kan också användas som varning för osäkra arbetsmetoder.

### 4. Meddelande

**MEDDELANDE:** Ger information eller procedurer som anses viktiga men inte riskfyllda. Om de inte iakttas kan det leda till materiella skador.

### 5. Viktigt

**VIKTIGT:** Anger en allmän information som kräver en speciell uppmärksamhet.

## SÄKERHETSDEKALER

Säkerhetsdekalerna på din maskin är visuella påminnelser om den viktiga säkerhetsinformationen i handboken. Läs och förstå alla meddelanden på maskinen och de måste följas noga. Säkerhetsdekaler på maskinen förklaras nedan.

Ersätt ALLTID saknade och skadade säkerhetsdekaler. Artikelnummer för dekaler finns i reservdelshandboken för maskinen och kan beställas från din återförsäljare.

Se Bild 1 beträffande placering av säkerhetsdekaler.

### Placering av säkerhetsdekaler

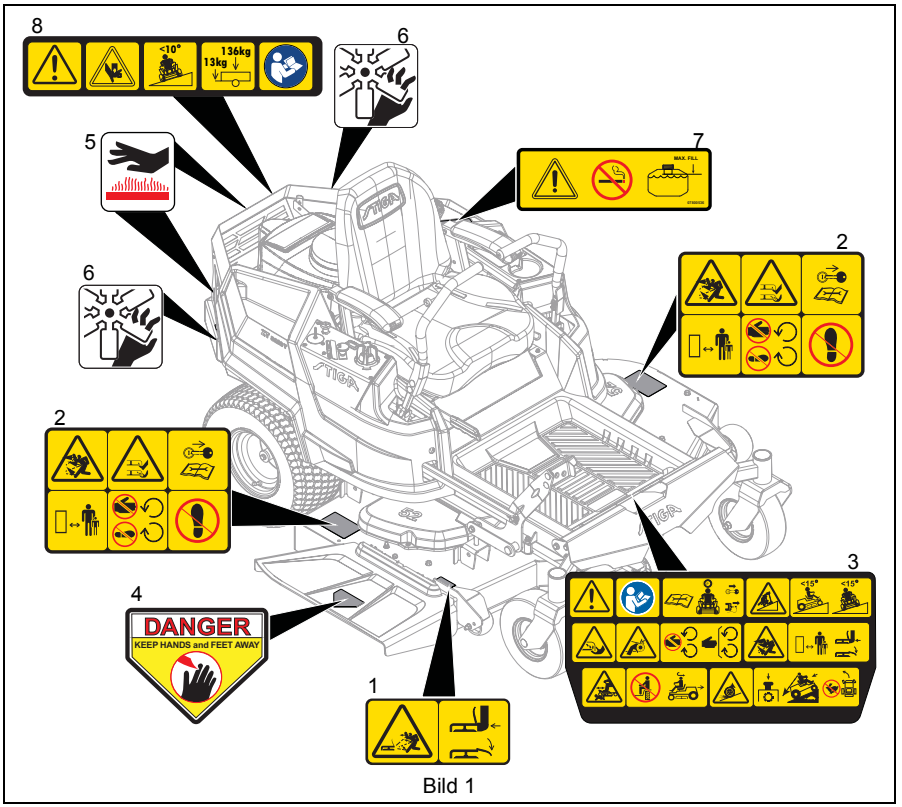


Bild 1

### Beskrivning av säkerhetsdekalen

**1. FARA!**

Varning för utkastade föremål - Använd ALDRIG maskinen utan att utkastarkåpan är på plats. Föremål som kastas ut kan orsaka person- och materiella skador.

Använd INTE klipparen om inte skydden sitter i arbetsläge eller om uppsamlaren inte är monterad.

**2. FARA!**

Varning för utkastade föremål - Rikta ALDRIG utmatningen mot personer, djur eller egendom. Föremål som kastas ut kan orsaka person- och materiella skador.

Risk för amputation - Stick ALDRIG in händer eller fötter under klippaggregatet eller skyddade områden.

Stäng av motorn, ta ur nyckeln och läs instruktionsboken innan maskinen servas eller justeringar utförs på maskinen.

Håll barn och andra personer på säkert avstånd när maskinen används.

Håll alltid fötter och händer borta från alla delar som roterar eller är i rörelse.

Gå och stå INTE i detta område.

## 3. FARA!

FARA!

Läs och förstå hela instruktionsboken innan du startar maskinen.

### 3.1 Amputationsrisk

Stoppa INTE in händerna i närheten av de roterande knivbladen för att undvika risken för amputation.

Stoppa INTE in händerna i närheten av remmar i rörelse för att undvika risken för amputation.

Håll alltid händerna på avstånd från alla roterande eller rörliga delar.

Se till att alla skydd och sköldar är på plats.

### 3.2 Varning för utkastade föremål

Varning för utkastade föremål - Rikta ALDRIG utmatningen mot personer, djur eller egendom. Föremål som kastas ut kan orsaka person- och materiella skador.

Använd INTE klipparen om inte skydden sitter i arbetsläge eller om uppsamlaren inte är monterad.

### 3.3 Vältrisk

Undvik att vältningsrisken.

Kör INTE i sluttningar med mer än 15° lutning.

Kör INTE i sluttningar med mer än 15° lutning.

### 3.4 Fara vid service

Gör följande innan service utförs på maskinen:

Läs användarmanualen innan service eller justeringar utförs på maskinen.

Dra åt handbromsen.

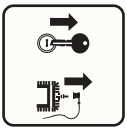

Ta ur nyckeln och ta ur tändstiftet innan service eller justeringar utförs på maskinen.

## 3.5 Risk för åskådare

Använd INTE maskinen i närheten av åskådare.

Ta INTE med passagerare.

Titta bakåt när du backar.

## 3.6 Risk för drivningsproblem

Gör följande vid problem med drivningen:

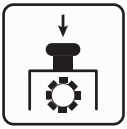

Koppla ur kraftuttaget.

Kör sakta ner för sluttningen.

Försök INTE vända eller öka hastigheten.

## 4. FARA!

Håll ALLTID händer och fötter borta från utkastaren.

## 5. VARMA DELAR!

Vidrör INTE delar som kan vara varma efter körning. Låt ALLTID delarna svalna.

## 6. ROTERANDE DELAR!

UNDVIK SKADOR. Håll avstånd till roterande delar.

## 7. FARA!

FARA!

Rökning förbjuden.

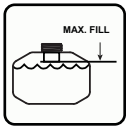


**VIKTIGT:** Överfyll INTE. Fyll tanken till under nederdelen av påfyllningshalsen.

**VARNING:** En överfyllning kan orsaka allvarlig skada på luftningssystemet!

- Fyll ALDRIG tanken om motorn är igång, varm eller maskinen står inomhus. Fyll ALDRIG på för mycket bränsle.
- Sätt tillbaka tanklocket ordentligt och torka upp utspillt bränsle.

**8. FARA!**

FARA!

Håll ALLTID händerna borta från ställen där de kan komma i kläm.

Kör INTE redskap i sluttningar med mer än 10° lutning.

- Maximal tungvikt: 13 kg (28.6 lbs).
- Maximal släpvagnsvikt: 136 kg (299.8 lbs).

Läs och förstå hela instruktionsboken innan du startar maskinen.

## SÄKERHETSREGLER

Följande säkerhetsanvisningarna är baserade på ISO 5395 som gällde vid tidpunkten för tillverkningen.

| **Utbildning** |
|---|
| Läs, förstå och följ alla anvisningar på maskinen och i handböckerna innan du startar den. |
| Se till att det inte finns kringstående och djur i området. Stäng av motorn om någon kommer in på arbetsområdet. |
| Felaktig användning av en motordriven utrustning kan orsaka allvarliga skador eller döden för operatören eller kringstående.<br>Sätt dig in i:<br>• Hur de olika reglagen manövreras<br>• Hur de olika reglagen fungerar<br>• Hur man STANNAR i en nödsituation<br>• Broms- och styregenskaper<br>• Vändradie och frigång<br>Om föraren av maskinen inte kan läsa instruktionsboken, åligger det ägaren att förklara instruktionerna för föraren. |
| Utbilda ALLTID oerfarna förare och se till att de läser igenom och förstår alla handböcker och dekaler. |
| Låt endast ansvarsfulla vuxna som är utbildade och känner till instruktionerna köra maskinen. |
| Endast användaren kan förhindra olyckor, och är ansvarig för olyckor eller skador som drabbar honom/henne själv, annan person eller egendom. |

| **Förarens ålder** |
|---|
| Låt INTE barn under 18 år köra någon motordriven utrustning för utomhusbruk. |
| Lokala författningar kan begränsa förarens ålder. |
| Statistik visar att förare som är 60 år och äldre är inblandade i en stor del olyckor med sittgräsklippare som leder till personskador.<br>Dessa förare ska bedöma sin förmåga att köra en klippare tillräckligt säkert för att skydda sig själva och andra från allvarliga skador. |

| **Barn** |
|---|
| Tragiska olyckor kan inträffa om föraren inte är medveten om att barn finns i närheten. Barn lockas ofta av maskinen och klippningen. Räkna ALDRIG med att barn finns kvar där du senast såg dem. |
| Var uppmärksam och stäng av maskinen om barn befinner sig i området. |
| Titta bakåt och nedåt när du backar, så att det inte finns några barn i närheten. |
| Låt ALDRIG barn åka med, inte ens med kniven(knivarna) avstängda. De kan ramla av och skadas allvarligt eller störa säker körning av maskinen. Barn som fått åka med tidigare kan plötsligt dyka upp igen för att få åka igen och bli överkörda eller påbackade av maskinen. |
| Låt ALDRIG barn köra maskinen. |
| Var mycket försiktig vid blinda hörn, buskar, träd eller andra föremål som kan hindra dig att se barn. |
| Håll barnen borta från gräsklippningsområdet. Se till att någon vuxen övervakar dem utöver föraren. |

| **Personligt skydd** |
|---|
| Bär INTE löst sittande klädesplagg eller smycken och sätt upp hår som kan fastna i roterande delar. |
| Bär lämpliga utomhuskläder. |

| |
|---|
| Bär ALDRIG sandaler eller tygskor när du kör. Bär lämplig säkerhetsutrustning, skyddshandskar och skodon. |
| Bär lämpliga skodon för bättre fotfäste på hala ytor. |
| Använd ALLTID skyddsglasögon och hörselskydd då du använder maskinen. |

| **Innan användningen** |
|---|
| Se till att alla muttrar och bultar är ordentligt åtdragna så att maskinen fungerar under säkra förhållanden. |
| Utför underhåll på maskinen enligt med underhållsschemat. |
| Rensa bort gräs och skräp från maskinen, i synnerhet runt ljuddämpare och motor, för att förhindra brand. |
| Kontrollera parkeringsbromsfunktionen regelbundet. Justera och utför service efter behov. |
| Kontrollera före användning att: inga dekaler och skydd saknas eller är skadade, att säkerhetsspärrsystemet fungerar rätt och att gräsuppsamlarna inte är slitna. Byt ut eller reparera efter behov. |
| Kontrollera att säkerhetsspärrsystemet fungerar korrekt. Kör INTE maskinen om säkerhetssystemet är skadat eller urkopplat. |
| Starta och kör bara maskinen när du sitter i förarsätet. Styrspakarna skall vara i neutralläget, kraftuttaget urkopplat och parkeringsbromsen åtdragen när motorn startas. |
| Hindra eller minska ALDRIG funktionen av säkerhetsanordningarna. Kontrollera deras funktion regelbundet. |
| Håll maskinen ren från gräs, löv och annat skräp. Städa upp olje- och bränslespill och avlägsna bränsleindränkt skräp. |

| **Körning** |
|---|
| Se till att det inte finns kringstående i området innan du kör. Stäng av motorn om någon kommer in på arbetsområdet. |
| Använd ALDRIG maskinen i ett stängt eller dåligt ventilerat område. |
| Håll ALLTID maskinen i säkert arbetsskick. Skadad eller utsliten ljuddämpare kan orsaka brand eller explosion. |
| Maskinen är försedd med en förbränningsmotor. Använd den INTE på eller i närheten av skogs- eller buskbevuxen ouppodlad mark om avgassystemet inte är försett med ett gnistskydd som uppfyller gällande lagar och regler. Gnistskydd måste, om sådant finns, hållas i gott skick av användaren. |
| Kör INTE maskinen om du känner dig trött, är sjuk eller påverkad av droger eller alkohol. |
| Håll händer och fötter på avstånd borta från roterande delar och för INTE in dem under maskinen. Håll dig alltid på avstånd från utkastaröppningen. |
| Vidrör INTE delar som kan vara varma. Låt delarna svalna. |
| Använd INTE maskinen utan att hela gräsuppsamlaren, utsläppsskyddet och övriga skyddsanordningar sitter på plats och fungerar. |
| Håll ALLTID händer och fötter på avstånd från alla klämpunkter. |
| Undvik hala underlag. Se ALLTID till att ha ett säkert fotfäste. |
| Kör ALDRIG med passagerare. |
| Rikta ALDRIG utkastet mot andra personer. Undvik att rikta utkastet mot väggar och hinder. Material kan studsa tillbaka mot föraren. Stanna blad(en) när du kör över grusgångar. |
| Koppla ALDRIG in kraftuttaget, inräknat klipparblad inte används. Stäng ALLTID av kraftmatningen till redskapet när det inte används som under körning på eller över vägar. |
| Koppla ALLTID ur kraftuttaget, stäng av maskin och motor, ta ut nyckeln, dra åt parkeringsbromsen och låt snurrande delar stanna innan du lämnar förarplatsen. |
| Koppla ALDRIG in kraftuttaget medan du lyfter upp redskap, inklusive klipparbladen, eller när redskapet är upplyft. |
| Håll säkerhetsanordningar eller skydd på plats och i god funktion. Ändra eller demontera ALDRIG säkerhetsanordningar. |
| Klipp INTE bakåt om det inte är absolut nödvändigt. Titta ALLTID ner och bakåt innan och under backning. |
| Stäng av motorn innan gräsuppsamlaren tas av eller utkastet rensas. |
| Sänk farten innan du svänger. |

Om du stöter emot ett främmande föremål, stanna och kontrollera maskinen. Reparera om nödvändigt innan omstart.

Lämna ALDRIG en maskin i gång obevakad. Stäng ALLTID av bladet(en), dra åt parkeringsbromsen, stanna motorn och ta ur nyckeln innan du stiger av.

Koppla ur blad(en) när du inte klipper. Stäng av motorn och vänta tills alla delar stannat upp helt och hållet innan du gör rent maskinen, tar bort gräsuppsamlaren eller rensar utsläppsskyddet.

Ta reda på vad lasten väger. Begränsa lasten så att du kan köra säkert och maskinen klarar av att hantera säkert.

## Driftsbetingelser

Blixt kan orsaka allvarlig skada eller döden. Använd inte maskinen om ser en blixt eller hör åska i närheten. Sök skydd.

Kontrollera ALLTID att det finns utrymmet uppåt och åt sidorna, innan arbetet påbörjas.

Se upp för trafik när du arbetar nära eller korsar en väg.

Avlägsna föremål som t.ex. stenar, leksaker och ståltråd från arbetsområdet, vilka kan kastas ut av bladen.

Kontrollera om det finns svaga punkter på bryggor, ramper och golv. Undvik ojämna arbetsytor och svår terräng. Var uppmärksam på dolda faror och trafik.

Var försiktig vid tvära hörn, buskar, träd eller andra föremål som kan hindra sikten.

Damm, rök, dimma, etc. kan nedsätta sikten och orsaka olyckor.

Använd endast maskinen i dagsljus eller med god konstgjord belysning.

## Arbete i sluttning

Sluttningar är en huvudfaktor när det gäller olyckor där man tappar kontrollen och maskinen välter, vilket kan orsaka svåra, t.o.m. dödliga skador. Körning i sluttningar kräver extra försiktighet. Klipp INTE sluttningen om du inte kan backa uppför den eller om du känner dig osäker.

Kör INTE i sluttningar med mer än 15 graders lutning.

Klipp rakt upp och ned i sluttningar, inte tvärs över.

Låt ALLTID växeln ligga in när du kör utför sluttningar. Lägg INTE i neutralläget och rulla utför.

Se upp för hålor, spår, knölar, stenar och andra dolda föremål. Maskinen kan välta i ojämn terräng. Högt gräs kan dölja hinder.

Klipp INTE fuktigt eller vått gräs. Däcken kan förlora fästet och medföra att du tappar kontrollen.

Var extra försiktig när du kör med gräsuppsamlare eller andra redskap, de kan påverka maskinens stabilitet. Kör INTE i branta sluttningar.

Kör alltid *sakta* och klipp *gradvis* i sluttningar. Ändra INTE plötsligt hastighet eller riktning eftersom det kan leda till att maskinen tippar över.

Undvik start, stopp och svängar i sluttningar. Om däcken förlorar greppet, koppla ur blad(en) och kör långsamt rakt ned för sluttningen.

Körning i sluttningar kan medföra att styrningen inte fungerar. Var beredd på nödlägen vid körning i sluttningar:

- Ställ tillbaka styrspakarna till neutralläget.
- Dra omedelbart åt parkeringsbromsen.
- Stäng av kraftuttaget och motorn.

Försök INTE stabilisera maskinen genom att sätta ned foten på marken.

Parkera INTE maskinen i sluttningar om det inte är nödvändigt. Lägg ALLTID stopp vid hjulen om du parkerar in en sluttning. Dra ALLTID åt parkeringsbromsen.

Kör på låg växel så att du inte behöver stanna eller växla på en sluttning.

Kör INTE intill kanter, diken och vallar. Maskinen kan plötsligt välta om ett hjul går över en kant eller om kanten ger efter.

Koppla INTE ur transmissionen eller ställ transmissionen till frihjul i sluttningar.

## Bränsle

För att undvika kroppsskada eller materiell skada, var mycket försiktig vid hantering av bensin. Bensin är mycket brandfarligt och dess ångor är explosiva.

Etanolblandningar får inte överstiga E10. Högre etanolinnehåll kan leda till att maskinen överhettas och skada motorn.

Sätt tillbaka tanklocket ordentligt och torka upp utspillt bränsle innan motorn startas.

Släck cigaretter, cigarrer, pipor och övriga gnistkällor.

Använd endast en godkänd bensindunk.

Förvara ALDRIG maskinen eller bensindunken där det finns en öppen låga, gnista eller tändlåga som på en vatten- eller rumsvärmare eller andra apparater.

Fyll ALDRIG på behållare inuti ett fordon eller på en lastbil eller ett släp med plastgolv. Placera ALLTID behållare på marken borta från ditt fordon innan påfyllning.

Tanka ALDRIG maskinen inomhus.

Skruva ALDRIG av tanklocket eller fyll på bränsle när motorn är igång. Låt motorn svalna innan bränsle fylls på.

Bränsle är mycket eldfarligt och ångorna är explosiva. Hantera försiktigt. Använd endast en godkänd bensindunk med munstycke av lämplig storlek.

Ingen rökning, inga gnistor, inga lågor.

Avlägsna bensindriven utrustning från släpet och fyll på den på marken. Tanka sådan utrustning med en bärbar behållare hellre än med slang från en bensinpump om detta inte är möjligt.

Munstycket ska hela tiden vidröra kanten på bränsletanken eller behållaren tills tankningen avslutats. Använd INTE upplåsande munstycke.

Fyll ALDRIG på för mycket bränsle. Sätt tillbaka och dra åt tanklocket ordentligt.

Byt genast kläder om du spiller bränsle på kläderna.

## Bogsering

Följ tillverkarens rekommenderade viktgränser för traktordragna maskiner och dragning i sluttningar.

Låt ALDRIG barn eller andra personer åka med på traktordragna maskiner.

Bogsera endast med fordon som har bogseranordning. Fäst INTE maskinen som bogseras i annat än i boseringsfästet.

Den bogserade maskinens vikt kan i sluttningar göra att man tappar dragkraft och styrning.

Färdas sakta och förutse extra bromssträcka.

## Tillbehör

Följ tillverkarens rekommendation för hjulvikter eller motvikter.

Kontrollera och töm skyddet regelbundet och byt vid behov ut med tillverkarens rekommenderade delar.

Använd endast redskap som rekommenderas av Stiga som är lämpliga för din användning och kan användas på säkert sätt i din tillämpning.

## Batterier

Undvik elstötar. Föremål som vidrör bägge batteripolerna samtidigt kan ge upphov till person- och maskinskador. Kasta INTE om batterianslutningarna.

Omkastade batterianslutningar kan ge gnistor som kan orsaka allvarliga personskador. Anslut ALLTID laddarens pluskabel (+) till batteriets pluspol (+) och minuskabeln (-) till minuspolen (-).

Lossa ALLTID minuskabeln (-) FÖRST och DÄREFTER pluskabeln (+). Koppla ALLTID in pluskabeln (+) FÖRST och DÄREFTER minuskabeln (-).

Explosiva gaser från batteriet kan orsaka dödsfall eller allvarliga skador. Batterivätskan är giftig och innehåller svavelsyra, som kan orsaka allvarliga frätskador vid kontakt med hud, ögon eller kläder.

Inga lågor, inga gnistor, ingen rökning i närheten av batteriet.

Bär ALLTID skyddsglasögon och skyddskläder vid arbete i närheten av batteriet. Använd isolerade verktyg.

Förvara ALLTID batterier utom räckhåll för barn.

Batteripoler, anslutningar och relaterade tillbehör innehåller bly och blyblandningar, kemikalier som i staten Kalifornien konstaterats orsaka cancer eller andra reproduktionsstörningar. Tvätta händerna efter hantering.

## Service

En användning av icke-original ersättningsdelar eller tillbehör kan negativt påverka maskinens funktion och säkerhet.

Ändra INTE regulatorns inställningar och rusa inte motorn.

Underhåll eller byt vid behov ut säkerhets- och instruktionsdekaler.

Håll maskinen fri från skräp. Torka upp utspilld olja och bränsle.

Blockera ALLTID hjulen och förvissa dig om att alla stöttor är tillräckligt starka och säkra för att klara maskinens vikt under service.

Släpp långsamt ut det pneumatiska eller hydrauliska trycket från komponenterna.

| |
|---|
| Försök ALDRIG att göra några justeringar medan motorn är igång (förutom när detta specifikt rekommenderas). Stanna motorn, ta ur nyckeln och vänta tills alla rörliga delar har stannat och varma delar svalnat före service och rengöring. |
| Sänk ned gräsklippardäcket, såvida inte positiv mekanisk spärr används. |
| Låt motorn svalna innan service utförs. |
| Rörliga delar kan amputera fungerar och händer. Roteras ett blad på gräsklippare med flera blad roterar också övriga blad. |
| Svetsa eller räta ALDRIG ut klipparblad. |
| Utför ALDRIG några justeringar eller reparationer med motorn igång. |
| Klipparblad är vassa. Linda in bladet eller bär skyddshandskar och var extra försiktig när du utför service på dem. |
| Håll ALLTID kroppsdelar och fingrar borta från bulthål och munstycken som sprutar hydraulvätska under tryck. |

| **Transport av maskinen** |
|---|
| Var extra försiktig när maskinen lastas på eller av ett släp eller lastbil. |
| Surra maskinen i chassit till transportfordonet. Surra ALDRIG i stänger eller länkarmar som kan skadas. |
| Transportera INTE maskinen när motorn är igång. |
| Stäng ALLTID av kraftmatningen till redskapet och stäng av bränsletillförseln vid transport av maskinen. |

| **Förvaring** |
|---|
| Förvara ALDRIG maskinen med bränsle i tanken inomhus där gnistkällor finns. |
| Håll klipparen ren från gräs, löv och annat skräp. Städa upp olje- och bränslespill och avlägsna bränsleindränkt skräp. Låt motorn svalna innan den ställs undan. |
| Stäng bränslekranen och rengör maskinen ordentligt innan den ställs undan längre perioder. Information om lämplig förvaring finns i motorhandboken. |

| **Försäkra din gräsklippare** |
|---|
| Kontrollera försäkringen på din gräsklippare. |
| Kontakta ditt försäkringsbolag. |
| Du måste ha en fullständig försäkring för trafik, brand, skada och stöld. |

# MONTERING

## VERKTYG

- Skiftnyckel
- Vaselin eller dielektriskt fett

## UPPACKNING AV MASKINEN

1. Koppla ur kraftöverföringen. Se *Flytta maskinen manuellt* på sidan 18.
2. Ta ur maskinen ur emballaget och ställ den på ett plant och jämnt underlag.
3. Ta bort allt packmaterial ur emballaget.
4. Skär av alla spännband på enheten och kasta dem.
5. Ta bort packmaterial från enheten och kasta det.

## FÄST SÄTESKABELN

1. Skruva bort muttern och ena änden av säteskabeln. Skruva tillbaka muttern och fäst andra kabeländen på sätesplattan. Se Bild 2.

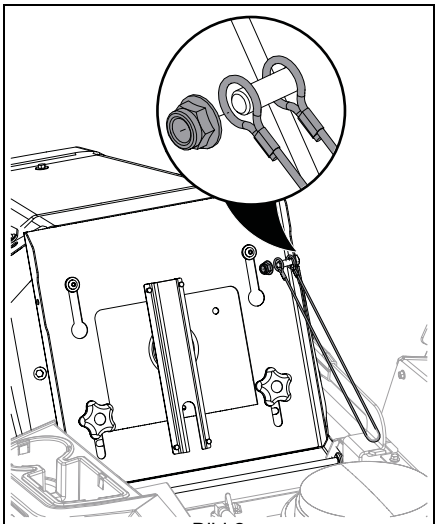

Bild 2

2. Skruva bort muttern från skruven på batteriplåten. Spara muttern. Se Bild 3.
3. Tippa sätet uppåt så att kabeln når skruven på batteriplåten.
4. Sätt på kabeländen på skruven på batteriplåten och skruva fast med muttern som skruvades bort i steg 2.

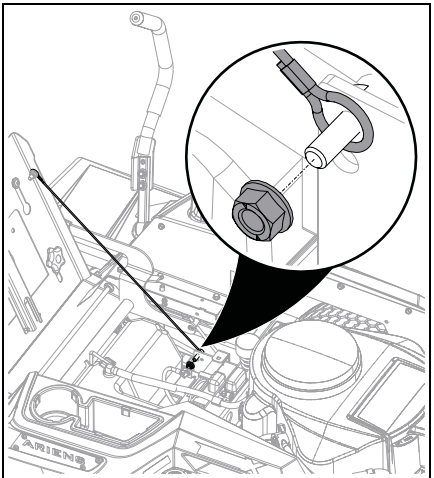

Bild 3

## FÄST SÄKERHETSKABELN

Se Bild 4.

1. Sätt i kabelklämman i övre hålet på batteriplåten.
2. Tippa upp sätet till upprätt läge.

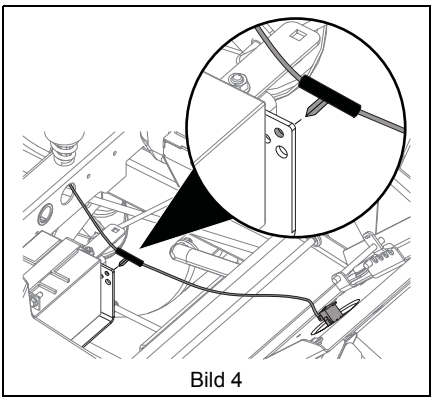

Bild 4

## ANSLUT BATTERIET

Se Bild 5.

1. Ta bort skruvarna från minuskabeln (-) men kasta INTE skruvarna.
2. Fäst minuskabeln (-) på minuspolen (-) på batteriet med skruvarna som lossades i steg 1.

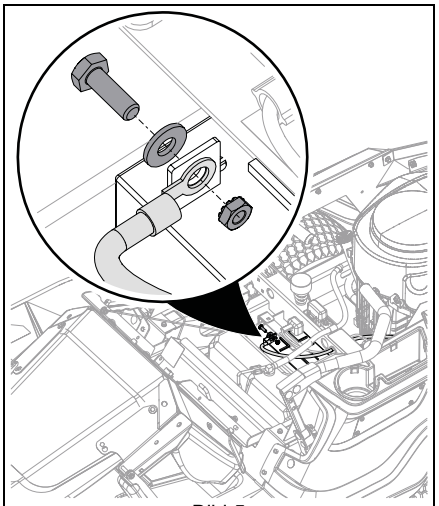

Bild 5

## MONTERA STYRSPAKAR

1. Skruva bort skruvarna som fäster styrspakarna på undre reglagearmen. Se Bild 6.

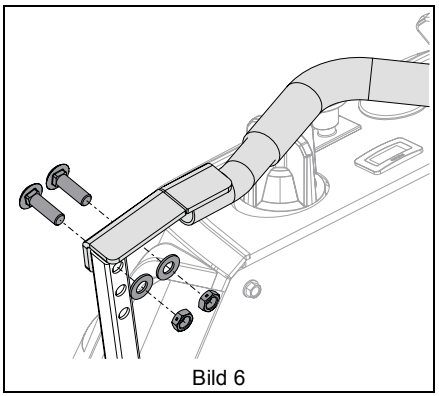

Bild 6

Se Bild 7.

2. Vrid styrspakarna till körläge och passa in till önskad höjd på undre reglagearmarna.
   - Använd övre och mittre hålen för högsta inställningen.
   - Använd mittre och understa hålen för lägsta inställning.
3. Fäst spaken på övre reglagearmen med fästena som togs bort i steg 1.
4. Passa in spakarna sidledes. Se *Justering av styrspaksvinkel* på sidan 27.

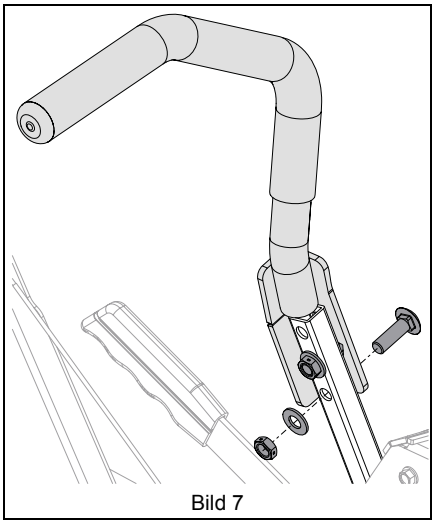

Bild 7

## MONTERA AGGREGATLYFTPEDALEN

Se Bild 8.

1. Skruva bort skruvarna som fäster aggregatlyftpedalen på maskinen och ta bort pedalen.
2. Vänd pedalen som i Bild 8 och skruva fast den på maskinen med skruvarna som togs bort i steg 1.

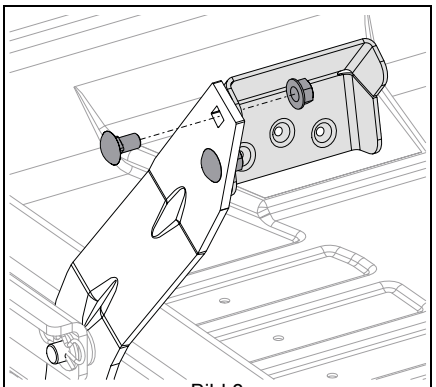

Bild 8

## MONTERA SLÄPVAGNSDRAG

Se Bild 9.

1. Plocka fram släpvagnsdraget, fyra 3/8"-16 x 3/4" vagnsbultar och fyra 3/8"-16 muttrar med fläns ur plastpåsen i förpackningen.
2. Placera släpvagnsdraget på ramen som i Bild 9.
3. Passa in hålen i ramen mot hålen i släpvagnsdraget och skruva fast med skruvarna från steg 1.

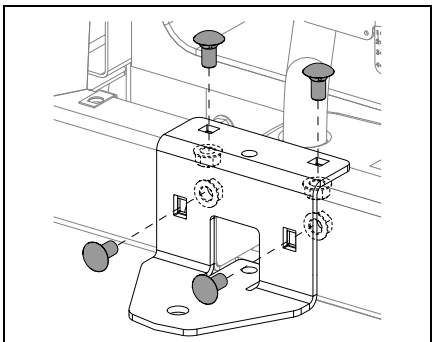

Bild 9

## GÖR ORDNING MASKINEN FÖR KÖRNING

1. Ställ in sätet i ett bekvämt läge. Se *Justering av säte* på sidan 26.

# REGLAGE OCH FUNKTIONER

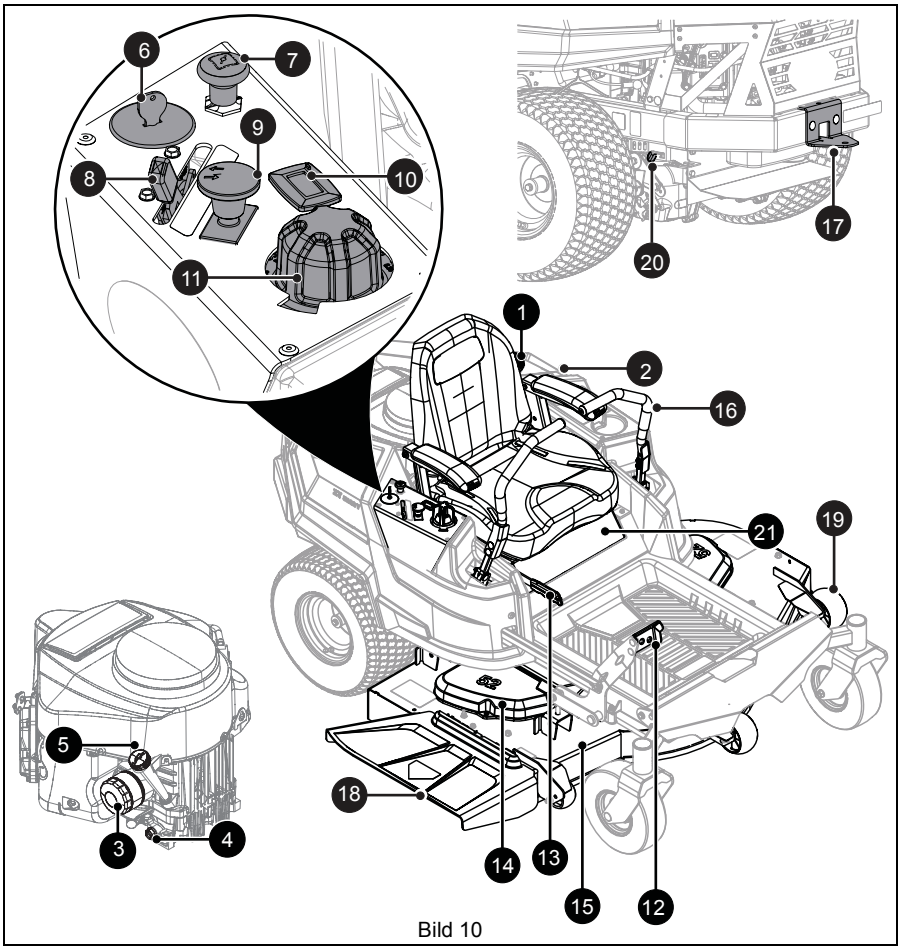


Bild 10

1. Bränsletank och tanklock
2. Bränslenivåfönster
3. Oljefilter
4. Oljeavtappning
5. Oljesticka
6. Tändningsnyckel
7. Chokereglage
8. Gasreglage
9. Kraftuttagsknapp
10. Timmätare
11. Klipphöjdsvred
12. Däcklyftpedal
13. Parkeringsbromsspak
14. Remskydd (3)
15. Klippardäck
16. Styrspak
17. Bogser-/släpvagnsdrag
18. Utkastare
19. Lyfthjul
20. Transmissionsaxelshuntspak (2)
21. Batteri (under sätet)

**VARNING:** UNDVIK SKADOR. Studera hela avsnittet *Säkerhet* innan du fortsätter.

Se Bild 10 gällande placering av alla reglage och funktioner.

## TÄNDNINGSNYCKEL

Se Bild 11.

Styr strömmatningen till motorn. Nyckeln kan inte tas ur när den står i körläge.

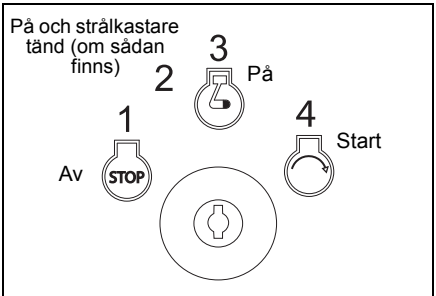

Bild 11

## CHOKEREGLAGE

Se Bild 12.

Styr luftflödet till motorn.

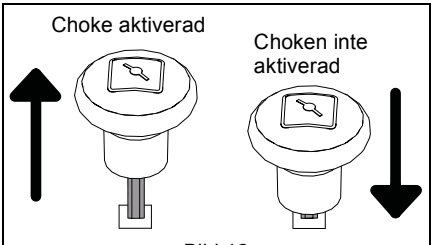

Bild 12

## GASREGLAGE

Se Bild 13.

Reglerar motorns varvtal.

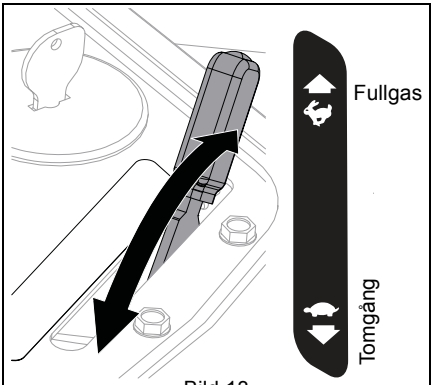

Bild 13

## KRAFTUTTAGSKNAPP

Se Bild 14.

Styr kraftmatningen till klipparbladen. Motorn går inte att starta när kraftuttaget är inkopplat.

**VARNING:** UNDVIK SKADOR. Knivarna stannar inte *omedelbart* när kraftutttagsknappen tryckts ned till läge urkopplat.

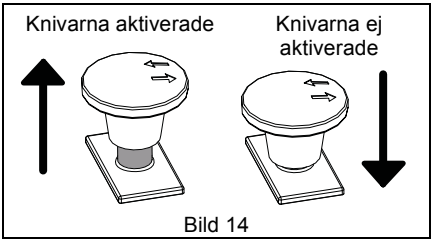

Bild 14

## TIMMÄTARE

Timmätaren mäter motorns gångtid och kan inte nollställas.

## KLIPPHÖJDSVRED

Ställer in klipphöjden.

## DÄCKLYFTPEDAL

Höjer och sänker klippardäcket.

## SÄTESJUSTERINGSSPAK

Låser upp sätet så att föraren kan flytta det framåt eller bakåt och låsa det i önskat läge.

## PARKERINGSBROMSSPAK

Se Bild 15.

Styr handbromsen. Motorn går inte att starta när bromsen inte är åtdragen.

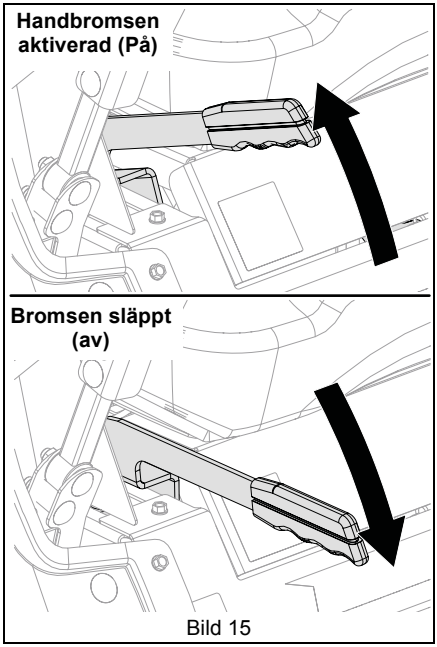


Bild 15

## SÄKERHETSSPÄRRSYSTEM

Övervakar samarbetet mellan olika funktioner på maskinen för förarens säkerhet.

## STYRSPAKAR

Styr maskinens riktning och hastighet. Spakarna återgår gradvis till neutralläge när de släpps och lär låsta i neutralläget när handbromsen är åtdragen.

## TRANSMISSIONSAXELSHUNTS-PAKAR

Styr transmissionsaxlarna så att maskinen kan flyttas med motorn avstängd.

## AVSKALNINGSSKYDDANDE RULLAR

Gör att klippaggregatet inte tar i marken och skalperar gräsmattan när man kör över en förhöjning.

# KÖRNING

**VARNING:** UNDVIK SKADOR. Studera avsnittet *Säkerhet* innan du fortsätter.

**VIKTIGT:** Vänster, höger, fram, eller bak på maskinen avser riktningar sedda från förarplatsen vid körning framåt.

## NÖDSTOPP

1. Ställ styrspakarna i neutralläge.
2. Dra åt parkeringsbromsen.
3. Tryck ned kraftuttagsknappen till läge urkopplat.
4. Vrid tändningsnyckeln till stopp och ta ur nyckeln.

## INNAN DU KÖR

1. Kontrollera bränslenivån och fyll på vid behov.

**VIKTIGT:** Använd endast blyfri bensin. Blanda INTE olja med bensin. Bensin är ömtåligt och ska inte förbli i tanken i mer än 30 dagar. Ekologiska bränslen t.ex. alkylatbensin, kan användas och sammansättningen av denna bensin är mindre skadligt för människor och miljön. Inga negativa effekter som är kopplade till användning av bensin har rapporterats, men läs alltid instruktionerna och data som tillhandahålls av tillverkaren av alkylatbaserad bensin. Töm bränsletanken helt innan maskinen ställs undan under en längre period (t.ex. över vintern).

2. Kontrollera oljenivån i motorn och fyll på mera vid behov. Se motorns instruktionsbok.
3. Kontrollera luftrenaren. Se motorns instruktionsbok.
4. Kontrollera att säkerhetsspärrsystemet fungerar genom att genomföra proverna i *Kontrollera säkerhetssystemet* på sidan 20. Vänd dig till din Stiga-återförsäljare om maskinen inte klarar någon av testerna.
5. Ställ in klipphöjden. Se Bild 16.
   a. Tryck och håll aggregatlyftpedalen i framåtläget.
   b. Vrid klipphöjdsvredet till önskad inställning.
   c. Släpp aggregatlyftpedalen upp sakta till viloläget.

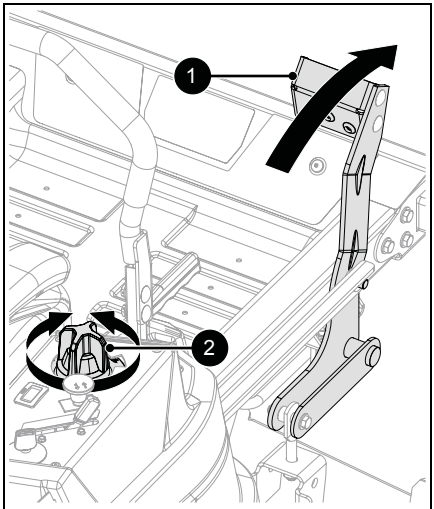


1. Däcklyftpedal
2. Klipphöjdsvred

Bild 16

## STARTA MOTORN

1. Tryck ned kraftuttagsknappen till läge urkopplat.
2. Ställ styrspakarna i neutralläge.
3. Dra åt parkeringsbromsen.
4. Dra upp chokereglaget till läge stängd om motorn är kall. Öppna choken om motorn är varm.
5. Ställ gasreglaget i tomgångsläge.
6. Sätt i tändningsnyckeln och vrid till start. Släpp nyckeln när motorn startar.

**VIKTIGT:** Kör inte startmotorn mer än 10 sekunder per startförsök eftersom den i så fall kan skadas. Låt maskinen kallna i en minut mellan startförsöken om motorn inte startar.

7. Vänta några sekunder efter att motorn startat innan choken öppnas om den varit stängd.

**VIKTIGT:** Se till att choken är helt öppen. Motorn går inte rent med choken delvis stängd.

## KÖRNING

1. Frikoppla handbromsen.

**VARNING:** UNDVIK SKADOR. Rör styrspakarna sakta och kör med lågt gaspådrag tills du lärt dig att köra maskinen.

2. Ställ gasreglaget i tomgångsläge.
3. Dra upp kraftuttagsknappen till läge inkopplat.

**VIKTIGT:** Koppla aldrig in kraftuttaget om klipparen är igensatt med gräs eller annat material. Elkopplingen kan i så fall skadas.

4. Rör styrspakarna och börja klippa.

| Körriktning | Spakposition |
|---|---|
| Framåt | Tryck båda spakarna framåt från neutralläge. |
| Bakåt | Tryck båda spakarna bakåt från neutralläge. |
| Svänga höger | Tryck vänster spak lägre framåt än den högra. 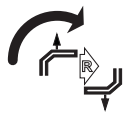 |
| Svänga vänster | Tryck höger spak lägre framåt än den vänstra. 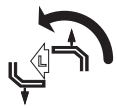 |
| Stopp | Släpp tillbaka styrspakarna till neutralläget. 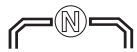 |

5. Flytta gasreglaget till fullgas.

**VIKTIGT:** Skarpa svängar kan slita på och skada gräsmattan. Se till att båda hjulen roterar i skarpa svängar. Sväng INTE så att innerhjulet står helt stilla. Minsta svängradien fås när innerhjulet går sakta baklänges och ytterhjulet sakta framlänges.

### Så här fås bästa klippresultat

- Klipp gräset när det är torrt.
- Håll klipparbladen skarpa.
- Se till att klippaggregatet har rätt lutning.
- Ställ inte in för låg klipphöjd. Klipp två gånger om gräset är väldigt långt.
- Kör inte för snabbt.
- Kör med motorn på fullgas.
- Klipp bara en tredjedel av gräslängden per klippning vid mullning. Klipp aldrig mer än 2.5 cm (1") per omgång.
- Släpp ut gräsklippet på redan klippta ytor.
- Variera klippmönstret med varje klippning.
- Låt inte gräsklipp ansamlas inuti klippardäcket. Rengör efter varje användning.

## STANNA MOTORN

**VARNING:** UNDVIK SKADOR. Vänta tills alla rörliga delar har stannat innan du lämnar förarpositionen.

1. Ställ styrspakarna i neutralläge.
2. Dra åt parkeringsbromsen.
3. Tryck ned kraftuttagsknappen till läge urkopplat.
4. Ställ gasreglaget i tomgångsläge.
5. Vrid tändningsnyckeln till stopp och ta ur nyckeln.

## FLYTTA MASKINEN MANUELLT

Se Bild 17.

**VIKTIGT:** Det finns en transmissionsaxels-huntspak på varje sida på maskinen. Se till att båda spakarna är endera helt i främre läget eller helt i bakre läget.

- Dra shuntspakarna till bakre läget för att koppla ur transmissionsaxelen och flytta maskinen med motorn avstängd.
- Dra shuntspakarna till främre läget för att koppla in transmissionsaxeln och köra maskinen normalt.

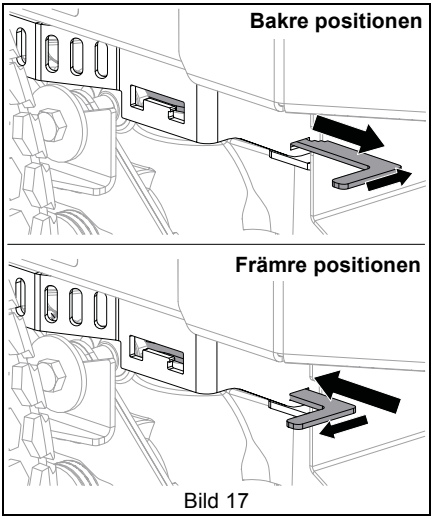

Bild 17

## TRANSPORTERA MASKINEN

1. Stanna motorn, dra åt handbromsen och ta ur tändningsnyckeln.
2. Surra maskinen i chassit till transportfordonet.

**MEDDELANDE:** Surra ALDRIG i stänger eller länkarmar som kan skadas.

# UNDERHÅLL

**VARNING:** UNDVIK SKADOR. Studera avsnittet *Säkerhet* innan du fortsätter.

Din Stiga-återförsäljare utför den service och de justeringar som behövs för att hålla din maskin i perfekt skick.

Vänd dig till en av motortillverkaren auktoriserad verkstad om motorn behöver service.

## UNDERHÅLLSSCHEMA

| Serviceåtgärd | Varje användning | Var 25:e timme | Var 50:e timme | Var 100:e timme |
|---|---|---|---|---|
| Kontrollera säkerhetssystemet | • | | | |
| Kontrollera parkeringsbromsen | • | | | |
| Kontrollera motoroljan * | • | | | |
| Byt motorolja *+ | | | | |
| Kontrollera däcktrycket | • | | | |
| Kontroll av klipparbladen | • | | | |
| Kontrollera batteriet | | • | | |
| Rengör batteriet | | • | | |
| Kontrollera kolfiltret | | | • | |
| Kontrollera luftfiltret* | | | • | |
| Kontrollera fästanordningarna | | | • | |
| Smörj maskinen | | | • | |
| Rengör motorns kylsystem* | | | | • |
| Kontrollera remmarna | | | | • |

* Instruktioner finns i motorhandboken.

+ Använd röret som finns med i dokumentationen för att tappa ur motoroljan.

## RESERVDELAR

Kontakta din Stiga-återförsäljare om du behöver reservdelar.

## SERVICEPOSITION

Se Bild 18.

Innan underhållsåtgärder påbörjas:

1. Placera maskinen på ett plant och jämnt underlag.
2. Stanna motorn, ta ur nyckeln och vänta tills alla rörliga delar har stannat och varma delar svalnat.
3. Flytta styrspakarna till neutralläge och vrid handtagen utåt.
4. Dra åt handbromsen.
5. Lossa tändkablarna från motorn.
6. Tippa sätet framåt.

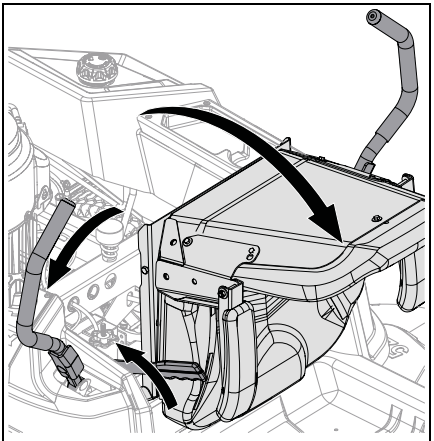

Bild 18

**MEDDELANDE:** Sätt tillbaka tändkablarna när underhållet genomförts.

## KONTROLLERA SÄKERHETSSYSTEMET

Kontrollera säkerhetsspärrsystemet genom att utföra nedanstående tester. Låt din Stiga-återförsäljare reparera om någon test inte går genom.

| Test | Styrs-pakar | Kraftut-tag | Hand-broms | Resultat |
|---|---|---|---|---|
| **Startspärr** | | | | |
| 1 | Neutral | Av | På | Motorn startar. |
| 2 | Fram, Neutral, Back | På | På eller Av | Motorn startar inte. |
| 3 | Fram, Neutral, Back | På eller Av | Av | Motorn startar inte. |
| **Körspärr (motorn igång)** | | | | |
| 4 * | Fram, Neutral, Back | På | På eller Av | Motor stannar. |
| 5 * | Fram, Neutral, Back | På eller Av | Av | Motor stannar. |
| * När föraren reser sig upp från sätet. | | | | |

## KONTROLLERA PARKERINGSBROMSEN

1. Sätt maskinen i serviceläge. Se *Serviceposition* på sidan 19.
2. För båda shuntspakarna på transmissionsaxeln till bakre läget. Se *Flytta maskinen manuellt* på sidan 18.
3. Skjut maskinen framåt.
   - Inget behöver göras om maskinen inte går framåt.
   - Justera bromsspaken om det går lätt att skjuta maskinen framåt. Se *Justera parkeringsbromsspak* på sidan 27.

## KONTROLLERA MOTOROLJAN

**MEDDELANDE:** Oljenivån i motorn måste hållas på rätt nivå, annars kan motorn skadas. Se motorns instruktionsbok.

## KONTROLLERA DÄCKTRYCKET

Se *Specifikationer* på sidan 34 beträffande rätt ringtryck.

**VARNING:** UNDVIK SKADOR. Explosiv separation av däck och fälgdelar är möjlig.

- Pumpa INTE däcken till högre ringtryck än rekommenderat.
- Pumpa INTE däcken med kompressor, använd handpump.
- Stå INTE framför hjulet när du pumpar däcket. Använd ett klämmunstycke och en så lång förlängningsslang att du kan stå vid sidan om.
- Montera INTE däck utan rätt utrustning och erfarenhet att utföra jobbet.

## KONTROLLERA FÄSTANORDNINGARNA

Titta efter lossnade skruvar och fästen.

## KONTROLL AV KLIPPARBLADEN

Kontrollera om bladen är slitna. Byt ut eller slipa efter behov.

**VAR FÖRSIKTIG:** UNDVIK SKADOR. Bär kraftiga handskar som skydd när du arbetar med klipparbladen.

Vrider du på en kniv roterar också de andra.

### Demontering av knivblad

Se Bild 19.

1. Skruva bort skruvarna som fäster bladen på spindlarna och ta bort bladen. Spara delarna för återmontering.

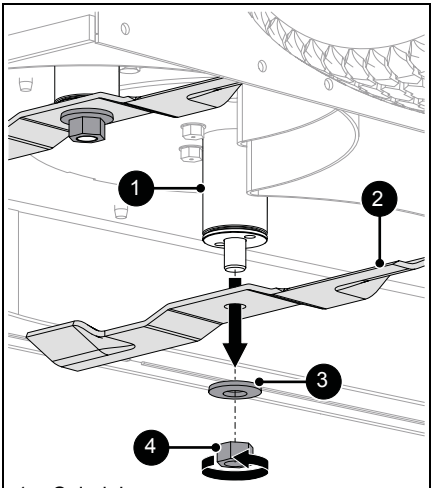


1. Spindel
2. Klipparblad
3. Bricka
4. Mutter

Bild 19

### Slipa blad

**VAR FÖRSIKTIG:** Slipa INTE bladen medan de sitter på maskinen.

Se Bild 20.

1. Demontera bladen från maskinen. Kassera bladet om:
   - Mer än 1.3 cm (1/2") metall har slipats/slitits bort.
   - Luftlyftarna är eroderade.
   - Bladet är böjt eller trasigt.
2. Fila eller slipa bort lika mycket på eggarna tills bladet är vasst. Ändra INTE eggens vinkel och runda inte hörnet på bladet.

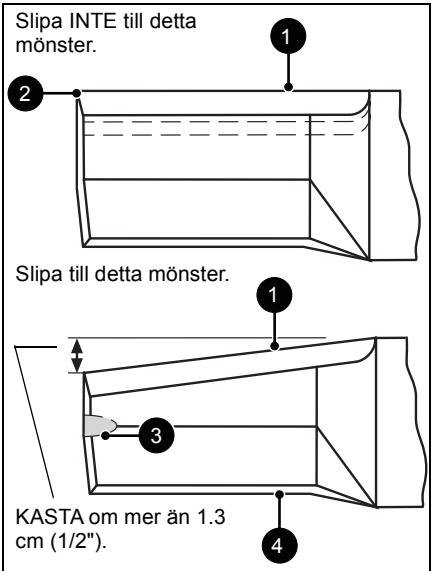


1. Skäregg
2. Rätvinkligt hörn
3. Söndervittring av luftlyftare
4. Luftlyft

Bild 20

**VAR FÖRSIKTIG:** Obalanserade blad orsakar vibrationer och skador på maskinen. Balansera bladen innan de monteras på maskinen.

Svetsa och rikta ALDRIG blad.

5. Kontrollera bladets balans genom att trä upp det på en skruv. Slipa den tunga änden tills bladet balanserar om det inte står horisontellt.

### Montera knivbladen

1. Montera blad, brickor och muttrar på spindlarna. Se Bild 19.
2. Dra åt bultarna till moment 136 N•m – 163 N•m (100 lb-ft – 120 lb-ft).

## KONTROLLERA BATTERIET

**VARNING:** Batteripoler, anslutningar och tillbehör innehåller bly och blyblandningar, kemikalier som i staten Kalifornien konstaterats orsaka cancer och reproduktionsstörningar. Tvätta händerna efter hantering.

## Demontera batteriet

1. Sätt maskinen i serviceläge. Se *Serviceposition* på sidan 19.
2. Lossa först minuskabeln och sedan pluskabeln från batteriet.

Se Bild 21.

3. Ta av metalldelarna som håller fast batterifästena och ta av fästena.

**VIKTIGT:** Avlägsna endast flänsmuttrar och fästen. Avlägsna INTE bultar från batterifacket.

4. Ta av batteriet.

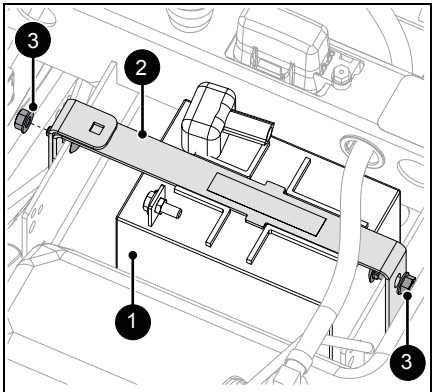


1. Batteri
2. Batterifäste
3. Flänsmutter

Bild 21

## Montera batteriet

*Montera fabriksmonterat batteri*

Batterifästets utföranden för ett U1-batteri och ett fabriksinstallerats batteri är inte de samma. Om ett U1-batteri byts ut mot ett fabriksinstallerat batteri, se steg 1. Om ett fabriksinstallerat batteri användes senaste, gå till steg 2.

1. Avlägsna metalldelarna som håller L-fästet till batterifästet och sätt tillbaka metalldelarna i L-fästets hål närmast den böjda kanten. Se Bild 22.

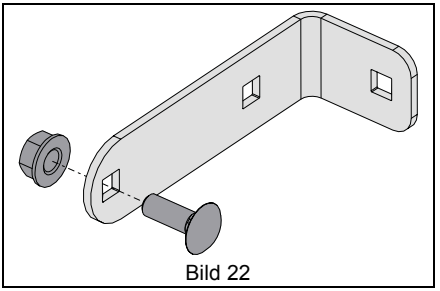

Bild 22

Se Bild 23.

2. Placera batteriet på batterifacket.
3. Installera batterifästet över batteriet och på bultarna i batterifacket.
4. Sätt tillbaka L-fästet på bulten och dra åt med flänsmuttern.
5. Dra åt återstående ända på batterifästet till batterifacket med den ursprungliga flänsmuttern.
6. Anslut pluskabeln till pluspolen på batteriet och minuskabeln till minuspolen.
7. Fäll tillbaka sätet till arbetsläge.

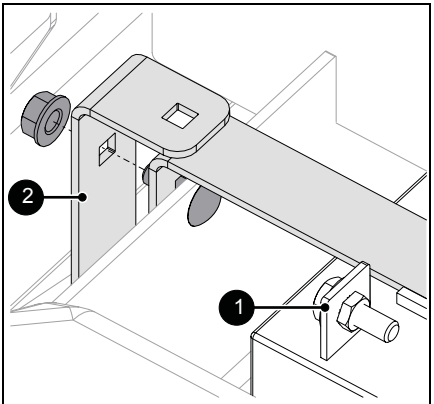


1. Negativ batteripol
2. L-fäste

Bild 23

*Montera U1-batteri*

1. Demontera det fabriksmonterade batteriet. Se *Demontera batteriet* på sidan 22.
2. Avlägsna metalldelarna från L-fästet och dra åt L-fästet till batterifästet. Se Bild 24.

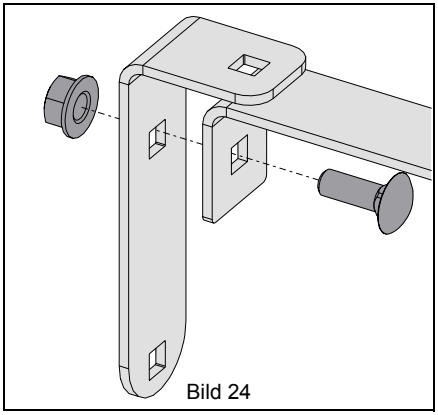

Bild 24

3. Placera U1-batteriet i batterifacket så att polerna är vända mot enhetens framsida.
4. Installera batterifästet över batteriet och på bultarna i batterifacket. Fäst med två flänsmuttrar. Se Bild 25.

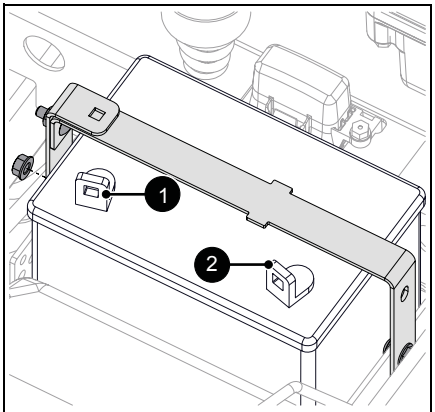


1. Positiv batteripol
2. Negativ batteripol

Bild 25

5. Anslut pluskabeln till pluspolen på batteriet och minuskabeln till minuspolen.
6. Fäll tillbaka sätet till arbetsläge.

### Rengör batteriet

1. Ta bort batteriet från maskinen. Se *Demontera batteriet* på sidan 22.
2. Rengör batteripoler och ändarna på batterikablarna med stålborste.
3. Stryk på dielektriskt fett eller vaselin på polerna.
4. Installera batteriet. Se *Montera batteriet* på sidan 22.

### Ladda batteriet

Mät batterispänningen med en voltmeter. Ladda batteriet om spänningen är lägre än 11 volt.

**MEDDELANDE:** Snabbladda INTE. Snabbladdning skadar eller förstör batteriet. Använd ENDAST en automatisk laddare avsedd för ditt batteri.

**VIKTIGT:** Följ alltid anvisningarna på batteriet eller från batteritillverkaren. Batteritillverkaren kan bistå med utförlig information om hur batteriet ska laddas.

**VIKTIGT:** Stiga avråder från start av maskinen med hjälp av startkablar. Start med startkablar kan skada motorn och systemkomponenter. Utförlig information finns i motorhandboken.

1. Ta bort batteriet från maskinen. Se *Demontera batteriet* på sidan 22.
2. Placera batteriet på arbetsbänk eller i ett annat väl ventilerat utrymme.
3. Anslut laddarens plusledning till pluspolen på batteriet.
4. Anslut laddarens minusledning till minuspolen på batteriet.
5. Ladda batteriet enligt batteritillverkarens anvisningar.
6. Installera batteriet. Se *Montera batteriet* på sidan 22.

## KONTROLL AV KLIPPARREMMAR

Kontrollera om remmarna är slitna och byt ut efter behov.

### Demontering av däckdrivrem

**VAR FÖRSIKTIG:** Håll avstånd till mellanremskivan när mellanremskivefjädern släpps.

1. Stanna motorn, ta ur nyckeln och vänta tills alla rörliga delar har stannat och varma delar svalnat.
2. Sänk klippaggregatet till lägsta klipphöjd.

Se Bild 26.

3. Ta bort fem plåtskruvar från var och en av remkåporna och ta bort remkåporna. Spara alla delar för återmontering.
4. Koppla bort fjädern till styrrullen.

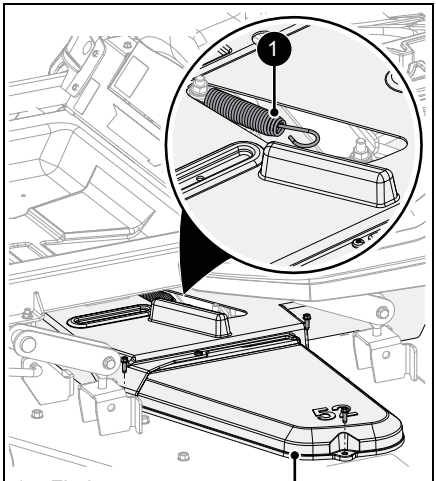


1. Fjäder
2. Remkåpa

Bild 26

5. Ta bort skruvarna som fäster mellanremskivearmen och två remstyrningar på klippardäcket och ta bort mellanremskivearmen och remstyrningarna. Spara alla delar för återmontering. Se Bild 27.

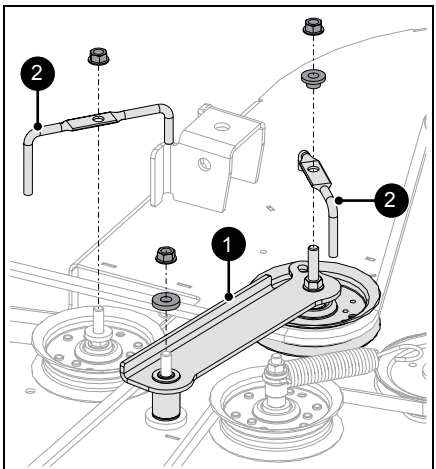


1. Mellanremskivearm
2. Remstyrning

Bild 27

6. Demontera däckdrivremmen.

## Montering av däckdrivrem

Se Bild 28.

1. Montera däckdrivremmen.

**MEDDELANDE:** Remmen spänns inte förrän den dras runt drivremskivan och mellanremskivearmen monteras.

2. Montera tillbaka mellanremskivearmen och remstyrningarna.

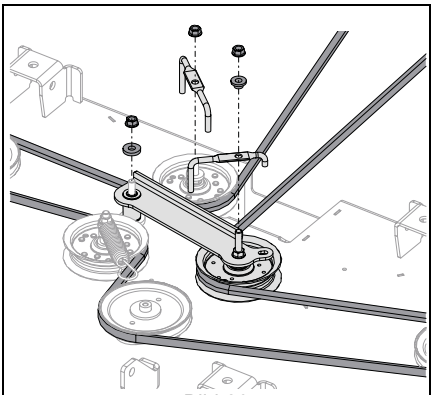

Bild 28

3. Anslut fjädern till styrrullen. Se Bild 29.

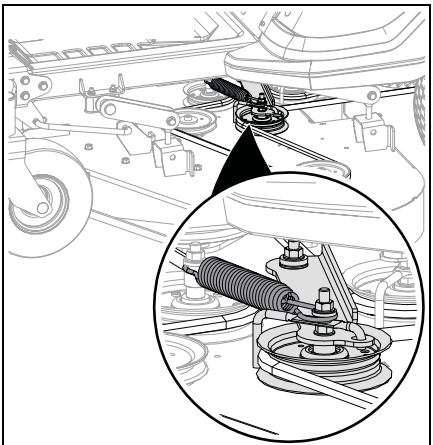

Bild 29

4. Montera tillbaka klippardäcket. Se *Montera däcket* på sidan 29.

**VIKTIGT:** Kontrollera att remmen är spänd och sitter rätt efter monteringen.

### Demontera framdrivningsremmen

**VIKTIGT:** Spara alla delar för återmontering.

1. Sätt maskinen i serviceläge. Se *Serviceposition* på sidan 19.
2. Demontera däckdrivremmen. Se *Demontering av däckdrivrem* på sidan 23.
3. Lossa muttern på ringbulten och lossa fjädern från mellanremskivearmen. Se Bild 30.

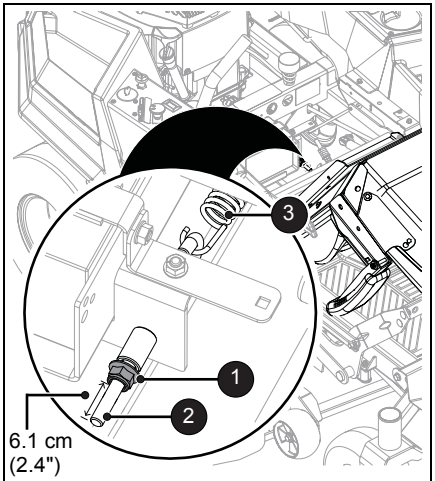


1. Mutter
2. Ringbult
3. Mellanremskivearmfjäder

Bild 30

4. Skruva bort plåtskruvarna på höger sida av värmeskyddet och vrid undan skyddet.
5. Skruva bort två plåtskruvar från kopplingsstoppfästet och ta bort fästet. Se Bild 31.

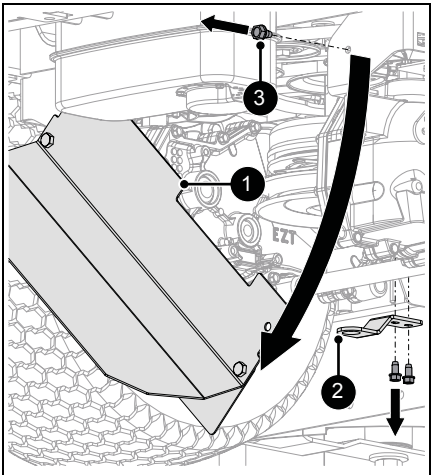


1. Värmeskydd
2. Kopplingsstoppfäste
3. Plåtskruvar

Bild 31

6. Koppla loss kopplingsvajern.
7. Demontera framdrivningsremmen.

**MEDDELANDE:** Lättast är att dra remmen över överkanten på remskivorna.

### Montera framdrivningsremmen

1. Montera framdrivningsremmen. Se Bild 32.

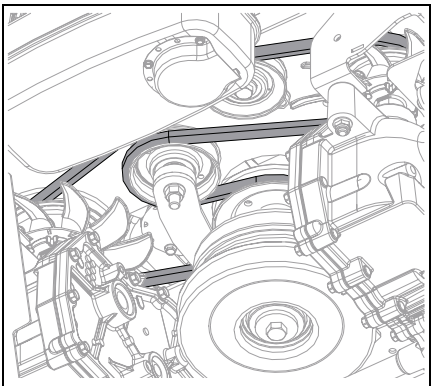

Bild 32

2. Koppla in kopplingsvajern.
3. Montera tillbaka kopplingsstoppfästet och skruva fast dem med de två plåtskruvarna som skruvades bort tidigare.
4. Vrid tillbaka värmeskyddet och skruva fast det med plåtskruvarna som skruvades bort tidigare.

5. Kroka i mellanremskivearmfjädern i ringbulten och skruva fast bulten på maskinen. Dra åt tills muttern är 6.1 cm (2.4") från den gängade änden på bulten. Se Bild 30.
6. Montera tillbaka däckdrivremmen. Se *Montering av däckdrivrem* på sidan 24.

# JUSTERINGAR

**VARNING:** UNDVIK SKADOR. Studera avsnittet *Säkerhet* innan du fortsätter.

## JUSTERING AV SÄTE

Se Bild 33.

1. Tippa sätet framåt.
2. Lossa de två vingknapparna som sitter mot framsidan av sittplattan.
3. Justera sätet till önskat läge.
4. Dra åt vingknapparna.

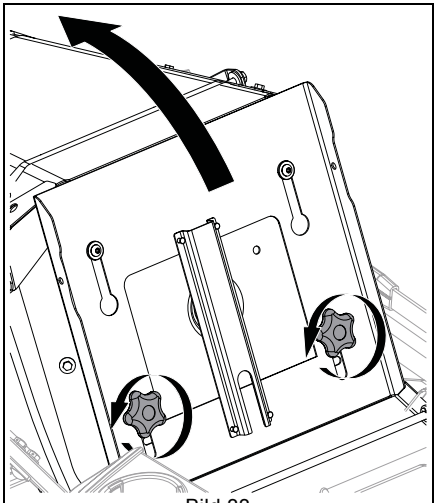

Bild 33

5. Fäll tillbaka sätet till arbetsläge.

## JUSTERA STYRSPAKAR

### Justering av styrspakshöjd

Se Bild 34.

1. Skruva bort skruvarna som fäster styrspaken på övre reglagearmen.
2. Sätt styrspaken i önskat inställningshål.
   - Använd övre och mittre hålen för högsta inställningen.
   - Använd mittre och understa hålen för lägsta inställning.
3. Skruva tillbaka skruvarna i övre reglagearmen.
4. Passa in spakarna sidledes. Se *Justering av styrspaksvinkel* på sidan 27.
5. Dra åt skruvarna.

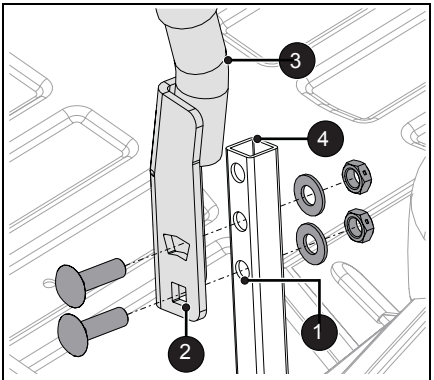


1. Inställningshål
2. Fästhål
3. Styrspak
4. Övre reglagearm

Bild 34

Se Bild 35.

6. Lossa muttern på bulten som håller excenterbrickan.
7. Vrid excenterbrickan runt bulten tills spakarna har samma höjd.
8. Dra åt muttern.

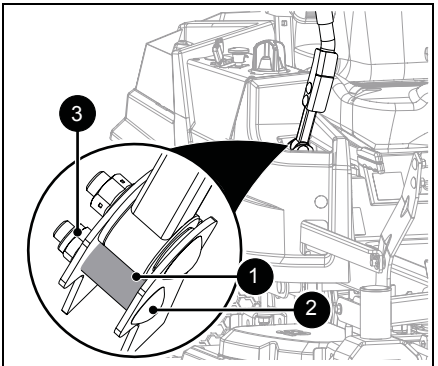


1. Excenterbricka
2. Bult
3. Mutter

Bild 35

### Justering av styrspaksvinkel

Se Bild 36.

1. Lossa skruvarna som fäster styrspaken på övre reglagearmen.
2. Vrid styrspaken till önskad vinkel. Se till att spakarna är inpassade mot varandra.
3. Dra åt skruvarna.

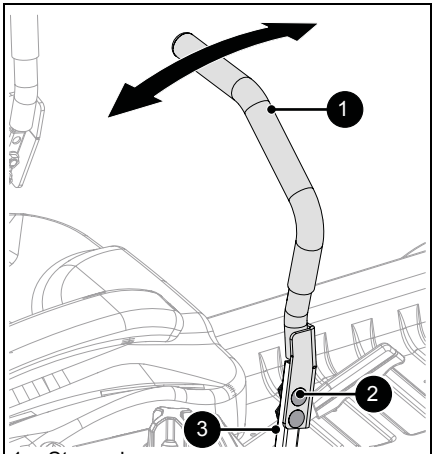


1. Styrspak
2. Övre reglagearm
3. Skruvar

Bild 36

## JUSTERA SÅ ATT MASKINEN GÅR RAKT

**MEDDELANDE:** Justering av bakåtdriften kan bara göras av din Stiga-återförsäljare.

### Kontrollera däcktrycket

1. Kontrollera trycket i båda däcken. Se *Specifikationer* på sidan 34 beträffande rätt ringtryck.
2. Kontrollera framdrivningen. Notera åt vilken sida maskinen dra och öka ringtrycket på den sidan, om maskinen fortfarande inte går rakt.

**VIKTIGT:** Överskrid INTE maximala ringtrycket som anges på däcksidan.

Justera styrspakarna om ökning av ringtrycket på ena sidan inte korrigerar framdrivningen.

### Justera styrspakar

Se Bild 37.

Om justering av ringtrycket inte löste framdrivningsproblemet:

1. Lossa låsmuttern på justerskruven på styrspaken som behöver justeras.
2. Justera drivhjulshastigheten.
   - Vrid justerskruven moturs för att öka styrspakens rörelseområde och drivhjulshastigheten.
   - Vrid justerskruven medurs för att minska styrspakens rörelseområde och drivhjulshastigheten.
3. Dra åt låsmuttern.

**VIKTIGT:** Justerskruven måste vara i kontakt med styrspaken. Vrid INTE justerskruven för mycket moturs.

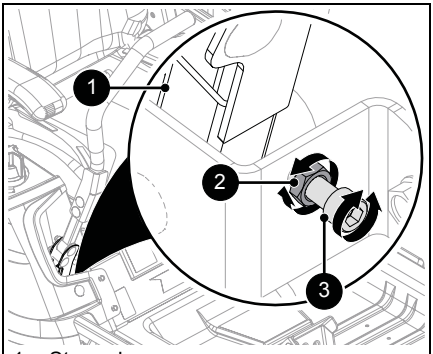


1. Styrreglagearm
2. Låsmutter
3. Justerskruv

Bild 37

## JUSTERA PARKERINGSBROMSSPAK

1. Parkera på plant och jämnt underlag och lås hjulen med en träbit så att maskinen inte kan rulla.
2. Placera klippaggregatet på lägsta klipphöjd.

Se Bild 38.

3. Lossa övre låsmuttern och justera undre muttern uppåt eller nedåt tills bromsspaken fungerar korrekt.
4. Dra åt övre låsmuttern mot undre muttern.
5. Fäll tillbaka sätet till arbetsläge.

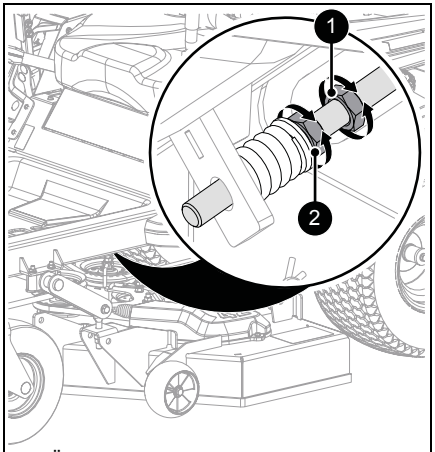


1. Övre låsmutter
2. Undre låsmutter

Bild 38

## DEMONTERING OCH MONTERING AV KLIPPARDÄCK

### Demontera däcket

1. Ställ klippaggregatet på lägsta klipphöjd.
2. Lägg stöd, t.ex. träblock, under klippardäcket.

Se Bild 39.

3. Ta bort plåtskruvar från vänster remkåpa och ta bort remkåpan. Spara alla delar för återmontering.
4. Koppla bort fjädern till styrrullen.

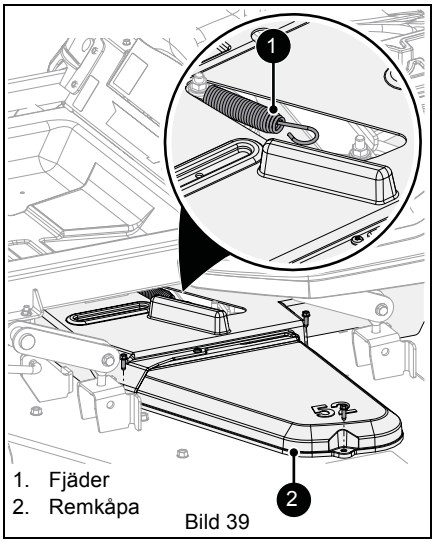


1. Fjäder
2. Remkåpa

Bild 39

5. Ta av däckdrivremmen från bakre drivremskivan. Se Bild 40.

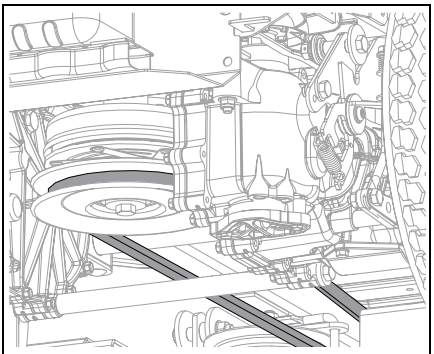

Bild 40

Se Bild 41.

6. Ta bort ett hårnålslås från draglänkarmen så att den går att lossa från klippardäckfästet. Spara alla delar för återmontering.
7. Upprepa steg på andra sidan.

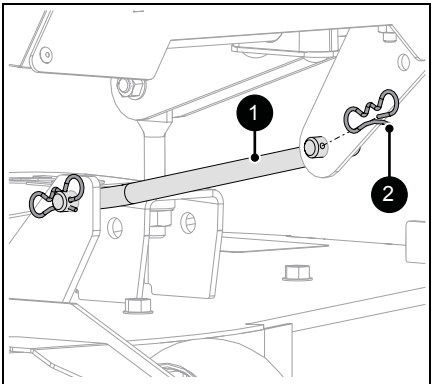


1. Draglänkarm
2. Hårnålslås

Bild 41

8. Skruva bort en flänsmutter, en bult, en planbricka och två bussningar från däcklyftspaken. Spara delarna. Se Bild 42.

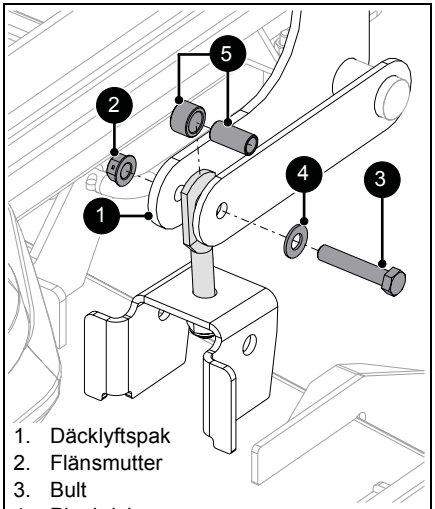


1. Däcklyftspak
2. Flänsmutter
3. Bult
4. Planbricka
5. Bussningar

Bild 42

9. Gör om steg 8 för de tre övriga däcklyftspakarna.
10. Flytta bort däcket från maskinen.

### Montera däcket

1. Placera däcket under maskinen.

Se Bild 43.

2. Passa in hålen i däcklyftspaken mot spåret i däcklänkarmen.
3. Placera en 1/2" x 3/4" x 3/64" (kortare) bussning mellan däcklänkarmen och inre fästet på däcklyftspaken.
4. Sätt i en 3/8" x 1/2" x 1" (längre) bussning genom spåret i däcklänkarmen och den kortare bussningen.
5. Sätt i bulten genom brickan, däcklyftspaken, däcklänkarmen och bussningarna. Fäst med flänsmuttern.

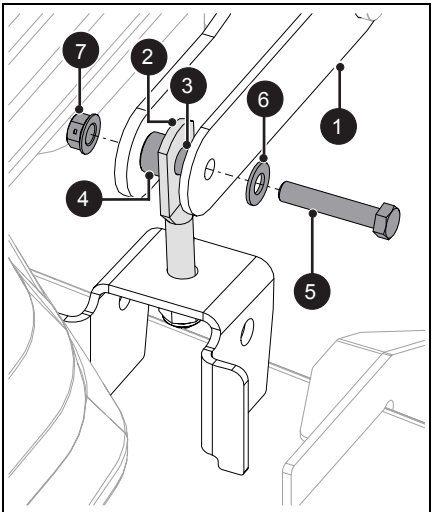


1. Däcklyftspak
2. Däcklänkarm
3. 3/8" x 1/2" x 1" (längre) bussning
4. 1/2" x 3/4" x 3/64" (kortare) bussning
5. Bult
6. Planbricka
7. Flänsmutter

Bild 43

6. Gör om steg 2 – 5 för de tre övriga däcklyftspakarna.
7. Sätt tillbaka draglänkarmen genom klippardäckfästet och säkra med hårnålslåset som togs bort tidigare. Se Bild 41.
8. Upprepa steg 7 på andra sidan.
9. Lägg drivremmen runt drivremskivan.
10. Anslut fjädern till styrrullen.
11. Montera tillbaka remkåpan och skruva fast den med plåtskruvarna som skruvades bort tidigare.

## JUSTERA KLIPPARDÄCKET

**VAR FÖRSIKTIG:** UNDVIK SKADOR. Bär kraftiga handskar som skydd när du arbetar med klipparbladen.

Vrider du på en kniv roterar också de andra.

### Justera klippardäckets lutning

**VIKTIGT:** Se till att maskinen står på plant och jämnt underlag och att däcken har rekommenderat lufttryck. Se *Specifikationer* på sidan 34.

1. Ställ klippaggregatet på högsta klipphöjd.
2. Positionera klipparbladen så att bladändarna riktas vänster till höger tvärs över däckets bredd.
3. Mät avståndet till marken till eggen på bladet på båda sidor av maskinen. Se Bild 44.

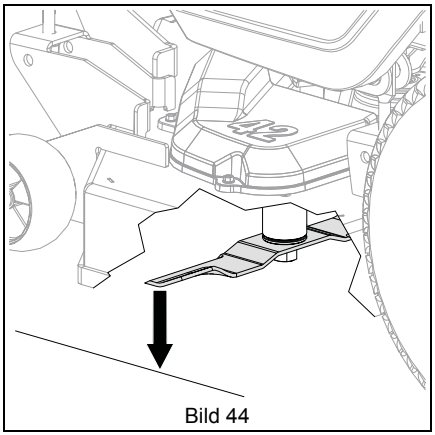

Bild 44

- Ingen justering behövs om avstånden ligger inom ± 0.635 cm (1/4") från varandra.
- Justera vid behov med nylonlåsmuttern på däcklänkarmen. Dra åt muttern för att höja klippaggregatet och lossa muttern för att sänka klippaggregatet. Se Bild 45.

**VIKTIGT:** Man kan behöva justera muttern på fler än en av däcklänkarmarna.

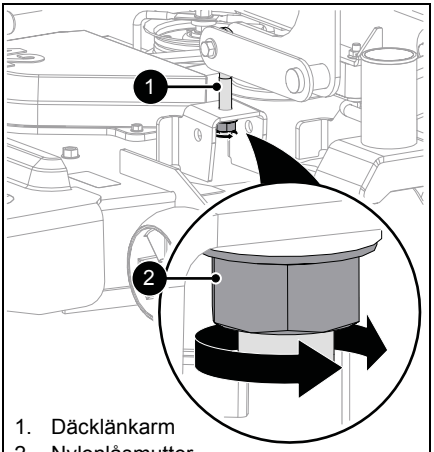


1. Däcklänkarm
2. Nylonlåsmutter

Bild 45

### Ställ in bladlutningen

Bladlutningen är skillnaden i bladhöjd fram- och bak.

**VIKTIGT:** Ställ in klippardäcklutningen innan bladlutningen ställs in.

1. Ställ klippaggregatet på högsta klipphöjd.
2. Positionera klipparbladen så att bladändarna pekar framåt och bakåt.
3. Mät avståndet till marken till framänden och bakänden på bladet på båda sidor av maskinen. Se Bild 46.

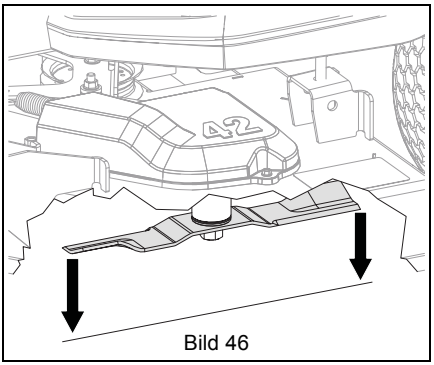

Bild 46

- Ingen justering behövs om främre spetsen på bladet är ± 0.635 cm (1/4") lägre än den bakre.
- Justera vid behov med nylonlåsmuttern på däcklänkarmen. Dra åt muttern för att höja klippaggregatet och lossa muttern för att sänka klippaggregatet. Se Bild 45.

# FELSÖKNING

| Problem | Trolig orsak | Åtgärd |
|---|---|---|
| **Motorn startar inte.** | Säkerhetssystemet är inte aktiverat eller trasigt. | Kontrollera säkerhetssystemet. Se *Kontrollera säkerhetssystemet* på sidan 20. |
| | Bränsletanken är tom. | Fyll bränsletanken. Se *Innan du kör* på sidan 16. |
| | Bränslet är förorenat. | Byt ut mot rent bränsle. |
| | Batteriet är urladdat. | Ladda batteriet. Se *Ladda batteriet* på sidan 23. |
| | Dålig anslutning mellan batteri och batterikablar. | Dra åt och/eller rengör batteriet och batterikablarna. Se *Rengör batteriet* på sidan 23. |
| | Tändkabeln (kablarna) har lossat eller tändstift(en) är trasiga. | Anslut tändstiftskabeln (kablarna) eller byt ut tändstiftet (stiften). Se motorns instruktionsbok. |
| | Fel i elsystemet. | Kontakta din Stiga-återförsäljare. |
| | Motorn är trasig. | Kontakta din Stiga-återförsäljare. |
| **Motorn går ojämnt.** | Choken är stängd. | Öppna choken. |
| | Luftfilterinsatsen är igensatt. | Rengör eller byt ut luftrenarinsatsen. Se motorns instruktionsbok. |
| | Motorn är trasig. | Kontakta din Stiga-återförsäljare. |
| **Motorn överhettas.** | För låg oljenivå i motorn. | Fyll på oljan. Se motorns instruktionsbok. |
| | Kylflänsarna igensatta. | Rengör motorn. Se motorns instruktionsbok. |
| | Motorn är trasig. | Kontakta din Stiga-återförsäljare. |
| **Maskinen går inte framåt.** | Transmissionsaxlarna är shuntade. | Aktivera spakarna. Se *Flytta maskinen manuellt* på sidan 18. |
| | Trasig framdrivningsrem. | Kontakta din Stiga-återförsäljare. |
| | Trasiga transmissionsaxlar. | Kontakta din Stiga-återförsäljare. |
| **Kraftuttaget fungerar inte.** | Förarspärrbrytaren har inte kopplats in. | Sitt i sätet så att brytaren aktiveras. |
| | Förarspärrbrytaren är trasig. | Kontakta din Stiga-återförsäljare. |
| | Däckdrivremmen är trasig. | Byt ut däckdrivremmen. Se *Demontering av däckdrivrem* på sidan 23. |
| | Trasigt kraftuttag, kablage, trasiga kontakter eller fel på kopplingen. | Kontakta din Stiga-återförsäljare. |
| **Maskinen går att flytta med motorn avstängd och parkeringsbromsen åtdragen.** | Parkeringsbromsen behöver justeras. | Justera parkeringsbromsspaken. Se *Justera parkeringsbromsspak* på sidan 27. |
| | Parkeringsbromsen trasig. | Kontakta din Stiga-återförsäljare. |
| **Maskinen går inte rakt.** | Felaktigt ringtryck. | Kontrollera ringtrycket. Se *Specifikationer* på sidan 34. |
| | Styrspakarna behöver justeras. | Se *Justera styrspakar* på sidan 26. |
| | Transmissionsaxlar och/eller länkarmar behöver justeras. | Kontakta din Stiga-återförsäljare. |

| FELSÖKNING | | |
|---|---|---|
| **Problem** | **Trolig orsak** | **Åtgärd** |
| **Maskinen kryper framåt när styrspakarna är i neutralläge.** | Transmissionsaxlar och/eller länkage behöver justeras. | Kontakta din Stiga-återförsäljare. |
| **Dålig klippkvalitet.** | Klipparbladen lutar fel eller klippardäckets lutning är felaktig. | Justera klippaggregatets lutning och vinkel. Se *Justera klippardäcket* på sidan 30. |
| | Slöa eller trasiga klipparblad. | Slipa eller byt klipparbladen. Se *Slipa blad* på sidan 21. |
| | Klipphastigheten är för hög. | Kör saktare vid gräsklippning. |
| | Remspänningen är felaktig eller i dåligt skick. | Byt ut däckdrivremmen. Se *Kontroll av klipparremmar* på sidan 23. |
| | För låg klipphöjd. | Ställ inte in för låg klipphöjd. Klipp två gånger om gräset är väldigt långt. |

# FÖRVARING

## KORTTIDSFÖRVARING

**VIKTIGT:** Spruta ALDRIG maskinen med högtrycksvatten och förvara den aldrig utomhus.

1. Låt maskinen svalna och tvätta med mild tvål och vatten.
2. Dra åt alla fästanordningar till angivna specifikationer.
3. Kontrollera om maskinen uppvisar tecken på slitage eller skador. Reparera efter behov.
4. Förbered bränslesystemet inför förvaring.
5. Vrid tändningsnyckeln till stopp och ta ur nyckeln.
6. Förvara maskinen svalt, torrt och väl skyddat. Förvara INTE maskinen utomhus.

## LÅNGTIDSFÖRVARING

1. Gör förberedelser som inför korttidsförvaring.
2. Smörj enligt anvisningarna i *Underhåll* på sidan 19.
3. Bättra på skadad målning.
4. Ta ur batteriet och ladda det enligt anvisningarna i *Ladda batteriet* på sidan 23. Förvara batteriet i ett svalt, torrt och skyddat utrymme.
5. Förvara maskinen svalt, torrt och väl skyddat. Förvara inte maskinen utomhus.

## GÖRA I ORDNING BRÄNSLE INFÖR SÄSONGSTART

1. Ladda och sätt i batteriet.

# TILLBEHÖR

Din Stiga-återförsäljare har en fullständig lista med passande tillbehör och redskap till din maskin.

| **Beskrivning** |
| --- |
| Mulchningssats |

# SPECIFIKATIONER

| | |
|---|---|
| **Modellnummer** | **915334** |
| **Motor** | Kawasaki FR-serie |
| Motorns modellnummer | FR691 |
| Nominell effekt – kW | 16.5 |
| Slagvolym – $cm^3$ ($in^3$) | 726.0 (44.3) |
| Max. varvtal | 3150 |
| Oljevolym | Se motorhandboken |
| **Drivning** | |
| Högsta framåt – km/h (mph) | 11.3 (7.0) |
| Högsta bakåt – km/h (mph) | 4.8 (3.0) |
| Vändradie | Noll |
| Broms | Intern transmission |
| **Elsystem** | |
| Startmotor | Elektrisk |
| Batteri | 12 V underhållsfritt 190CCA (kan ersättas av ett U1-batteri) |
| Kraftuttag | Elektriskt |
| **Bränsle** | |
| Bränsletankens volym – liter (gal) | 10.5 (2.8) |
| **Storlek och vikt** | |
| Längd – cm (tum) | 196.9 (77.5) |
| Bredd – cm (tum) | 161.0 (63.4) |
| Vikt – kg (lbs) | 279.0 (615.0) |
| Höjd – cm (tum) | 103.9 (40.9) |
| **Däck** | |
| Dimension fram – tum | 11 x 4-5 |
| Dimension bak – tum | 18 x 8.5-8 |
| Rekommenderat ringtryck framdäck – kPa (psi) | 262 – 317 (38 – 46) |
| Rekommenderat ringtryck bakdäck – kPa (psi) | 62 – 76 (9 – 11) |
| **Klippardäck** | |
| Klipphöjd – cm (tum) | 3.8 – 11.4 (1.5 – 4.5) |
| Klippbredd – cm (tum) | 132.1 (52.0) |
| Klippardäcklyft | Pedal |
| **Bogsering** | |
| Maximal släpvikt – kg (lb) | 136.0 (299.8) |
| Maximal vikt på koppling – kg (lb) | 13.0 (28.6) |
| **Klippenheternas koder** | |
| Whirltronics (W - - - -) | 04771200 |
| Stiga (reservdelar) | 118830003/0 |
| **Transmission** | |
| Typ | Underhållsfria Hydro-Gear® EZT transmissionsaxlar |

| **CE ljudnivå och vibrationer (ref. EN ISO 5395-1: 2013)** | |
|---|---|
| Ljudtrycksnivå (Lpa) dB(A) vid förarens öra | 91 |
| Mätosäkerhet i dB(A) | 3.75 |
| Uppmätt ljudeffektnivå (Lwa) i dB(A) | 100 |
| Mätosäkerhet i dB(A) | 1.22 |
| Garanterad ljudeffektnivå (Lwa) i dB(A) | 105 |
| Vibration ($m/s^2$) vid förarens händer | 2.95 |
| Mätosäkerhet i $m/s^2$ | 1.48 |
| Vibration ($m/s^2$) mätt på förarsätet | 0.26 |
| Mätosäkerhet i $m/s^2$ | 0.13 |

© by STIGA SpA

**IT** • Il contenuto e le immagini del presente manuale d'uso sono stati realizzati per conto di STIGA SpA e sono tutelati da diritto d'autore – E' vietata ogni riproduzione o alterazione anche parziale non autorizzata del documento.
**BG** • Съдържанието и изображенията в настоящото ръководство са извършени за STIGA SpA и са защитени с авторски права – Забранява се всяко неоторизирано възпроизвеждане или промяна, дори и отчасти на документа.
**BS** • Sadržaj i slike iz ovog korisničkog priručnika napravljeni su isključivo za STIGA SpA i zaštićeni su autorskim pravima – zabranjena je svaka neovlaštena reprodukcija ili izmjena dokumenta, djelomično ili u potpunosti.
**CS** • Obsah a obrázky v tomto návodu k použití byly zpracovány jménem společnosti STIGA SpA a jsou chráněny autorským právem – Reprodukce či nepovolené pozměňování tohoto dokumentu, a to i částečné, je zakázáno.
**DA** • Indhold og illustrationer i denne vejledning er blevet skabt på vegne af STIGA SpA og er beskyttet af ophavsret – Enhver gengivelse eller ændring, også delvis, af dokumentet uden autorisation hertil er forbudt.
**DE** • Inhalt und Bilder dieser Bedienungsanleitung wurden im Namen von STIGA SpA erstellt und sind urheberrechtlich geschützt – Jede nicht genehmigte Vervielfältigung oder Veränderung, auch auszugsweise, dieses Dokuments ist verboten.
**EL** • Το περιεχόμενο και οι εικόνες στο παρόν εγχειρίδιο χρήσης δημιουργήθηκαν για λογαριασμό της εταιρείας STIGA SpA και προστατεύονται από πνευματικά δικαιώματα – Απαγορεύεται οποιαδήποτε αναπαραγωγή ή τροποποίηση, έστω και μερική, του εγγράφου χωρίς έγκριση.
**EN** • The content and images in this User Manual were produced expressly for STIGA SpA and are protected by copyright – any unauthorised reproduction or modification to the document, either partially or in full, is prohibited.
**ES** • El contenido y las imágenes del presente manual de uso han sido creados por STIGA SpA y están protegidos por los derechos de autor – Se prohíbe toda reproducción o modificación, incluso parcial, no autorizada del documento.
**ET** • Käesoleva kasutusjuhendi sisu ja kujutised on toodetud konkreetselt ettevõttele STIGA SpA ja neile rakendub autorikaitseseadus – dokumendi igasugune osaline või täielik ilma loata reprodutseerimine või muutmine on keelatud.
**FI** • Tämän käyttöoppaan sisältö ja kuvat on valmistettu STIGA SpA -yhtiön toimesta ja niitä suojaa tekijänoikeuslaki. – Asiakirjan kaikenlainen kopioiminen tai muuttaminen, osittainkin, on kielletty ilman erityistä lupaa.
**FR** • Le contenu et les images du présent manuel d'utilisation ont été réalisés pour le compte de STIGA SpA et sont protégés par un droit d'auteur - Toute reproduction ou modification non autorisée, même partielle, du document, est interdite.
**HR** • Sadržaj i slike u ovom priručniku za uporabu izrađeni su za tvrtku STIGA SpA te su obuhvaćeni autorskim pravima – Zabranjuje se neovlašteno umnožavanje ili prilagodba, djelomična ili u cijelosti, ovog dokumenta.
**HU** • Ennek a használati útmutatónak a tartalma és a benne szereplő képek kizárólag a STIGA SpA számára készültek és szerzői joggal védettek – tilos a dokumentum bármely részének vagy egészének engedély nélküli sokszorosítása és módosítása.
**LT** • Šio naudotojo vadovo turinys ir paveikslėliai skirti tik „STIGA SpA" ir yra saugomi autorių teisėmis – dokumentą atgaminti ar modifikuoti, visiškai arba iš dalies, yra draudžiama.
**LV** • Šīs lietotāja rokasgrāmatas saturs un attēli ir veidoti tikai STIGA SpA un ir aizsargāti ar autortiesībām. Jebkāda dokumenta vai tā daļas prettiesiska kopēšana vai pārveide ir stingri aizliegta.
**MK** • Содржината и сликите во Упатството за корисникот се подготвени исклучиво за STIGA SpA и се заштитени со авторски права – забрането е секое делумно или целосно неовластено репродуцирање или измена на документот.
**NL** • De inhoud en de afbeeldingen van deze gebruikshandleiding werden gerealiseerd voor rekening van STIGA SpA en zijn beschermd door het auteursrecht – Elke niet-geautoriseerde reproductie of wijziging, ook gedeeltelijke, van het document is verboden.
**NO** • Innholdet og bildene i denne brukerveiledningen er utført på oppdrag fra STIGA SpA og er beskyttet ved opphavsrett - Enhver gjengivelse eller endring, selv kun delvis, er forbudt.
**PL** • Treść oraz ilustracje zawarte w niniejszej instrukcji obsługi powstały na zlecenie spółki STIGA SpA i są chronione prawami autorskimi – Zabrania się wszelkiego kopiowania bądź modyfikowania, także częściowego, niniejszego dokumentu bez uzyskania stosownej zgody.
**PT** • As imagens e os conteúdos contidos no presente Manual do Utilizador foram expressamente criados para uso exclusivo da STIGA SpA, encontrando-se protegidos por direitos de autor. Qualquer tipo de reprodução ou alteração, parcial ou integral, não autorizadas deste Manual estão expressamente proibidas.
**RO** • Conținutul și imaginile din manualul de utilizare de față au fost realizate în numele STIGA SpA și sunt protejate de drepturi de autor – Este interzisă orice reproducere sau modificare chiar și parțială neautorizată a documentului.
**RU** • Тесты и изображения, содержащиеся в настоящем руководстве, были созданы в интересах STIGA SpA и защищены авторскими правами – Любое несанкционированное воспроизведение или изменение документа запрещено.
**SK** • Obsah a obrázky v tomto návode na používanie boli spracované menom spoločnosti STIGA SpA a sú chránené autorským právom – Reprodukcie či nepovolené pozmeňovanie tohto dokumentu, a to aj čiastočné, je zakázané.
**SL** • Vsebine in slike v tem uporabniškem priročniku so izdelane za podjetje STIGA SpA in so zaščitene z avtorskimi pravicami – vsakršno nepooblaščeno razmnoževanje ali spreminjanje dokumenta, v celoti ali delno, je prepovedano.
**SR** • Sadržaj i slike ovog priručnika za upotrebu su napravljeni u ime STIGA SpA i zaštićeni su autorskim pravima – Zabranjena je svaka potpuna ili delimična reprodukcija ili izmena dokumenta bez odobrenja.
**SV** • Innehållet och bilderna i denna användarhandbok har framställts för STIGA SpA och skyddas av upphovsrätt – all form av reproduktion eller ändring, även partiell, som inte auktoriserats är förbjuden.
**TR** • Bu Kullanıcı Kılavuzundaki içerik ve resimler açıkça STIGA SpA için üretilmiştir ve telif hakkı ile korunmaktadır – dokümanın izinsiz olarak tamamen ya da kısmen herhangi bir şekilde çoğaltılması ya da değiştirilmesi yasaktır.

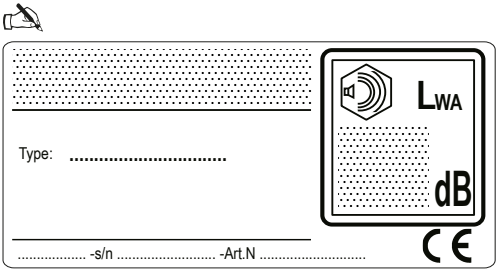


Manufactured for

**STIGA SpA**
Via del Lavoro, 6
31033 Castelfranco Veneto (TV) ITALY

Manufactured by

Ariens,
655 West Ryan Street,
Brillion, WI 54110