171506107/8V 05/2022

T* - TC* - TH* 92 Series
102 Series
108 Series
118 Series
122 Series

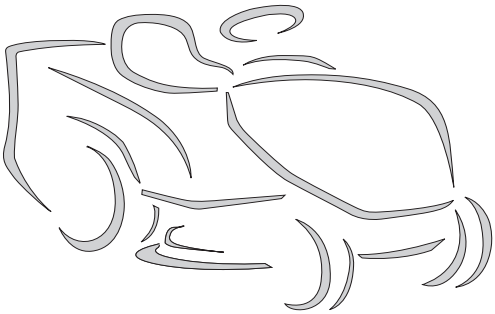

IT **Tosaerba con conducente a bordo seduto, alimentato a batteria**
GUIDA RAPIDA PER L'USO
ATTENZIONE: prima di usare la macchina, leggere attentamente il presente libretto.

CS **Sekačka se sedící obsluhou, akumulátorový pohon**
RYCHLÝ NÁVOD K POUŽITÍ
UPOZORNĚNÍ: před použitím stroje si pozorně přečtěte tento návod k použití.

DA **Havetraktor, batteridrevet**
HURTIG GUIDE TIL BRUG
ADVARSEL: læs instruktionsbogen omhyggeligt igennem, før du tager denne maskine i brug.

DE **Aufsitzmäher (Rasenmäher mit sitzendem Bediener, batterie betrieben)**
KURZANLEITUNG ZUM GEBRAUCH
ACHTUNG: vor inbetriebnahme des Geräts die Gebrauchsanleitung aufmerksam lesen.

EN **Ride-on lawnmower with seated operator, battery-operated**
QUICK GUIDE FOR USE
WARNING: read thoroughly the instruction booklet before using the machine.

ES **Cortadora de pasto con conductor sentado, alimentado con batería**
GUÍA RÁPIDA DE USO
ATENCIÓN: antes de utilizar la máquina, leer atentamente el presente manual.

FI **Päältäajettava ruohonleikkuri, akkukäyttöinen**
PIKAOPAS KÄYTTÖÖN
VAROITUS: lue käyttöopas huolellisesti ennen koneen käyttöä.

FR **Tondeuse à gazon à conducteur assis, alimentation par batterie**
GUIDE RAPIDE D'UTILISATION
ATTENTION: lire attentivement le manuel avant d'utiliser cette machine.

NL **Grasmaaier met zittende bediener, voeding met accu**
SNELLE GIDS VOOR GEBRUIK
LET OP: vooraleer de machine te gebruiken, dient men deze handleiding aandachtig te lezen.

NO **Sittegressklipper, batteridrevet**
HURTIGGUIDE FOR BRUK
ADVARSEL: les denne bruksanvisningen nøye før du bruker maskinen.



PL **Kosiarka z operatorem jadącym, w pozycji siedzącej na maszynie, zasilana za pomocą akumulatora**
INSTRUKCJE OBSŁUGI
OSTRZEŻENIE: przed użyciem maszyny, należy uważnie przeczytać niniejszą instrukcję.

PT **Corta-relvas para operador sentado, alimentado por bateria**
SZYBKI PRZEWODNIK UŻYTKOWANIA
ATENÇÃO: antes de usar a máquina, leia atentamente o presente manual.

RU **Ездовая косилка с сиденьем, питается от аккумулятора**
КРАТКОЕ РУКОВОДСТВО ПО ИСПОЛЬЗОВАНИЮ
ВНИМАНИЕ: прежде чем пользоваться оборудованием, внимательно прочтите это руководство по эксплуатации.



SK **Akumulátorová kosačka so sediacou obsluhou**
RÝCHLY NÁVOD NA POUŽITIE
UPOZORNENIE: pred použitím stroja si pozorne prečítajte tento návod.

SV **Åkgräsklippare och främre klippning, batteridriven**
SNABBGUIDE FÖR ANVÄNDNING
VARNING: läs igenom hela detta häfte innan du använder maskinen.

Download full manual stiga.com



REGISTER
YOUR PRODUCT
NOW

stiga.com/int/product-registration

ITALIANO - **Istruzioni Originali** ..... IT

ČESKY - Překlad původního návodu k používání ..... CS

DANSK - Oversættelse af den originale brugsanvisning ..... DA

DEUTSCH - Übersetzung der Originalbetriebsanleitung ..... DE

ENGLISH - Translation of the original instruction ..... EN

ESPAÑOL - Traducción del Manual Original ..... ES

SUOMI - Alkuperäisten ohjeiden käännös ..... FI

FRANÇAIS - Traduction de la notice originale ..... FR

NEDERLANDS - Vertaling van de oorspronkelijke gebruiksaanwijzing ..... NL

NORSK - Oversettelse av den originale bruksanvisningen ..... NO

POLSKI - Tłumaczenie instrukcji oryginalnej ..... PL

PORTUGUÊS - Tradução do manual original ..... PT

РУССКИЙ - Перевод оригинальных инструкций ..... RU

SLOVENSKY - Preklad pôvodného návodu na použitie ..... SK

SVENSKA - Översättning av bruksanvisning i original ..... SV

1

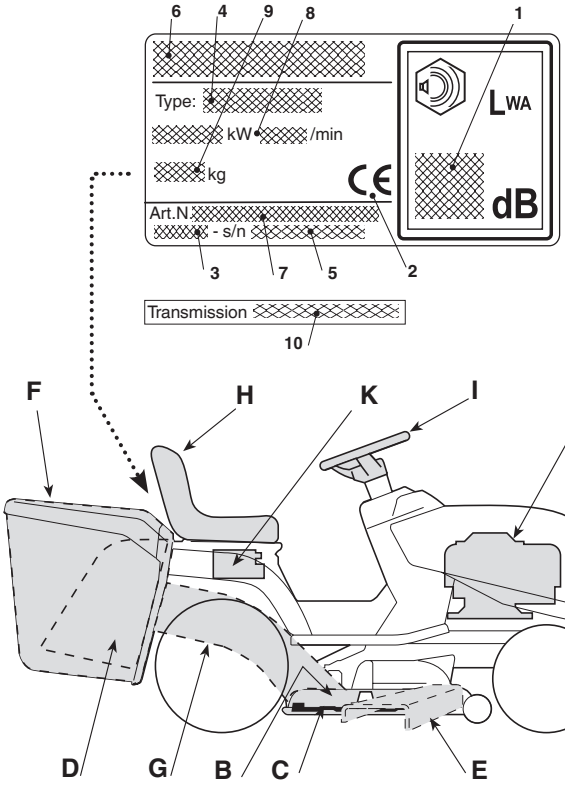
6
4
9
8
1
Type:
kW
/min
kg
LWA
dB
Art.N.
- s/n
3
7
5
2
Transmission
10
F
H
K
I
A
J
D
G
B
C
E

2

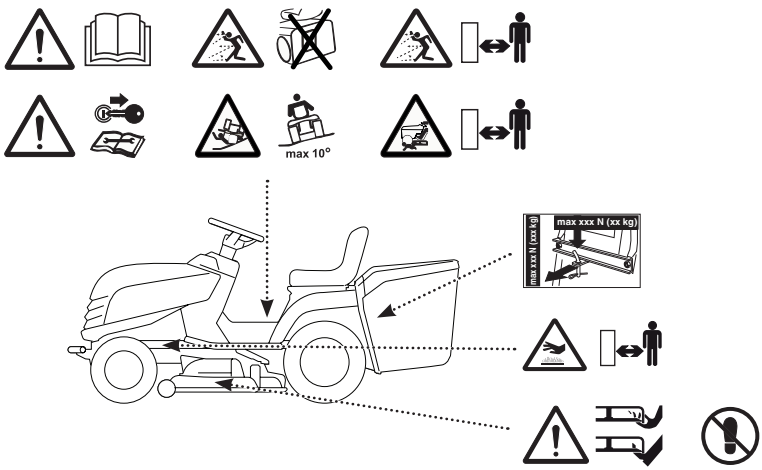
max 10°
max xxx N (xx kg)

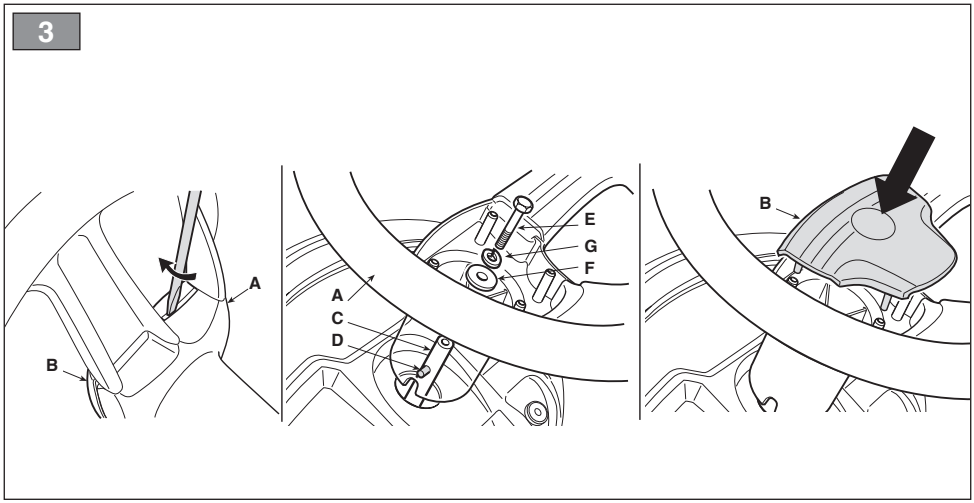
3
A
B
A
C
D
E
G
F
B

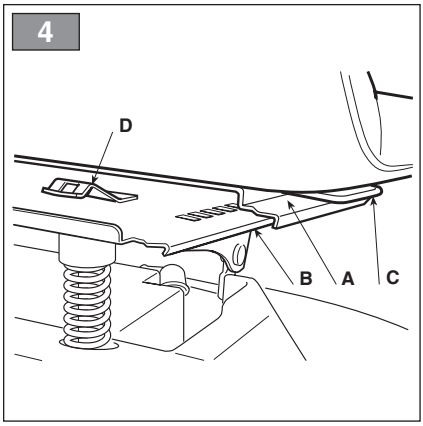
4
D
B
A
C

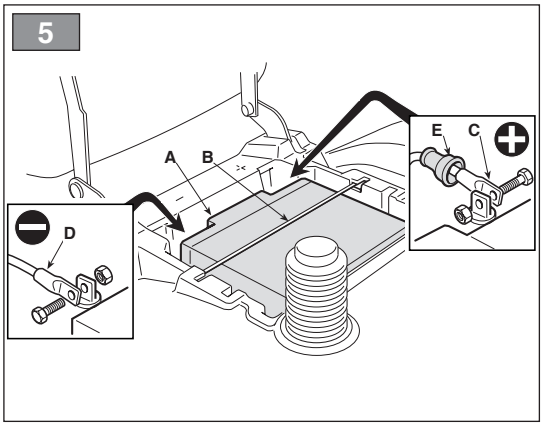
5
A
B
D
E
C

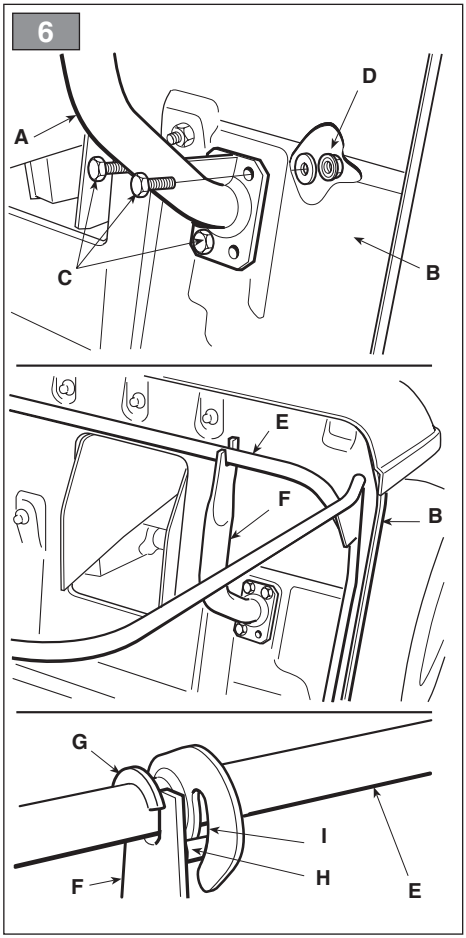
6
A
D
C
B
E
F
B
G
I
F
H
E

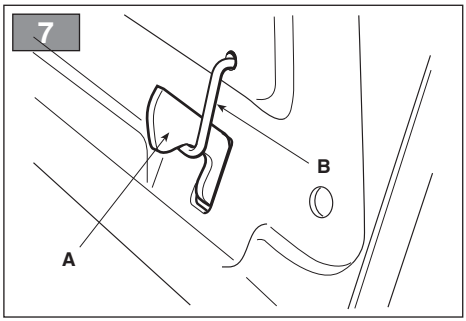
7
B
A

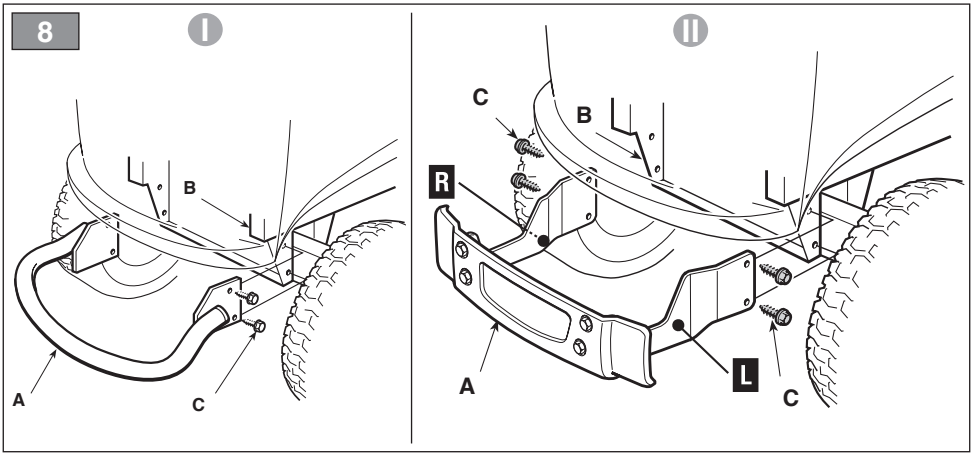
8
I
B
A
C
II
C
B
R
A
L
C

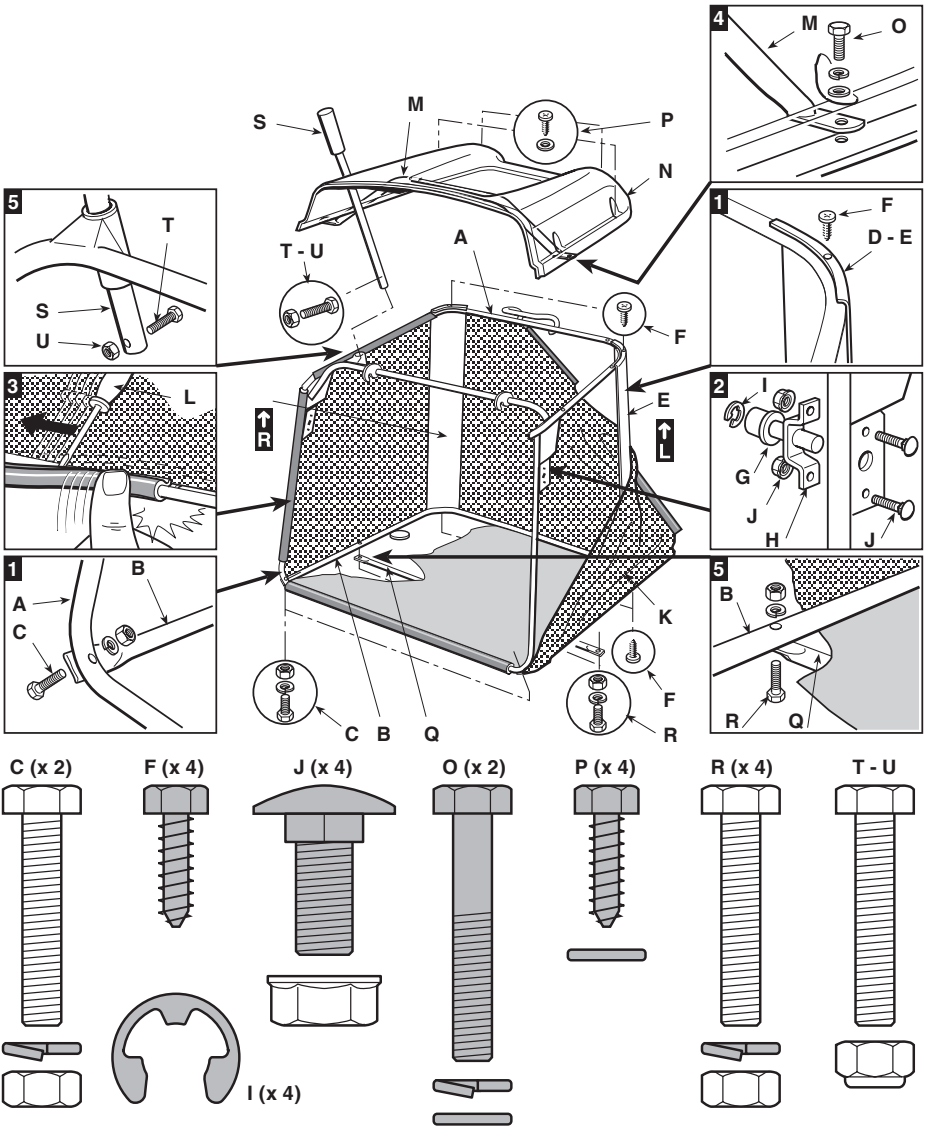
4
M
O
S
M
P
N
5
T
T - U
A
1
F
D - E
S
U
F
3
L
R
E
L
2
I
G
J
H
J
1
A
B
C
5
B
K
F
C
B
Q
R
R
Q
C (x 2)
F (x 4)
J (x 4)
O (x 2)
P (x 4)
R (x 4)
T - U
I (x 4)

10

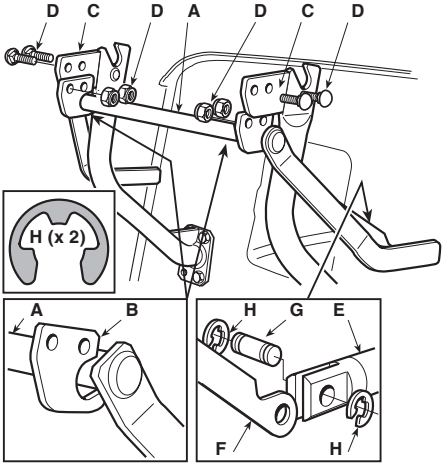
D
C
D
A
D
C
D
H (x 2)
A
B
H
G
E
F
H

11

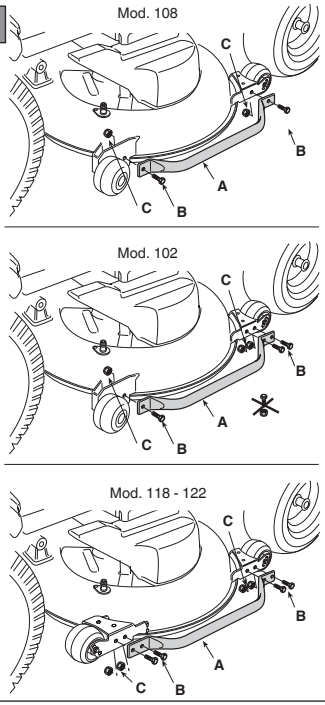
Mod. 108
C
B
A
C
B
Mod. 102
C
B
A
C
B
Mod. 118 - 122
C
B
A
C
B

12

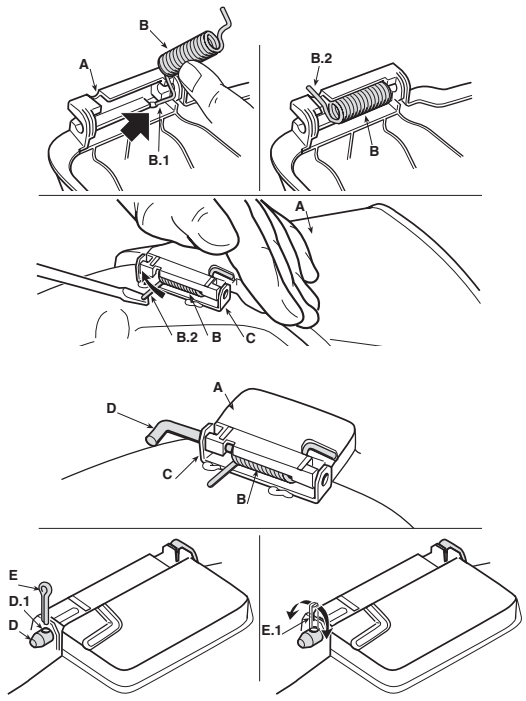
B
A
B.1
B.2
B
A
B.2
B
C
A
D
C
B
E
D.1
D
E.1

13

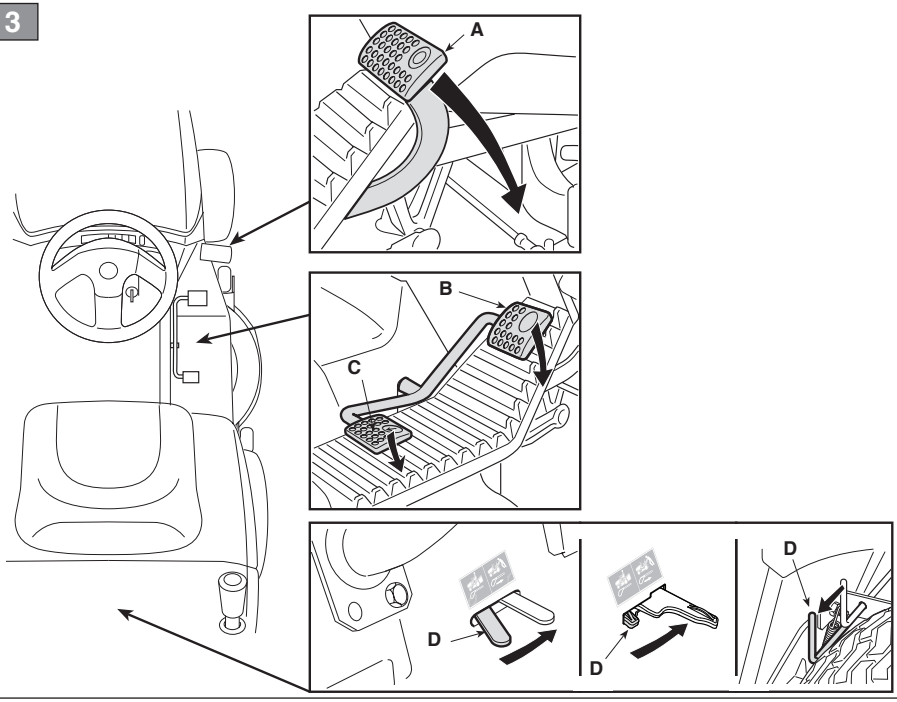

14

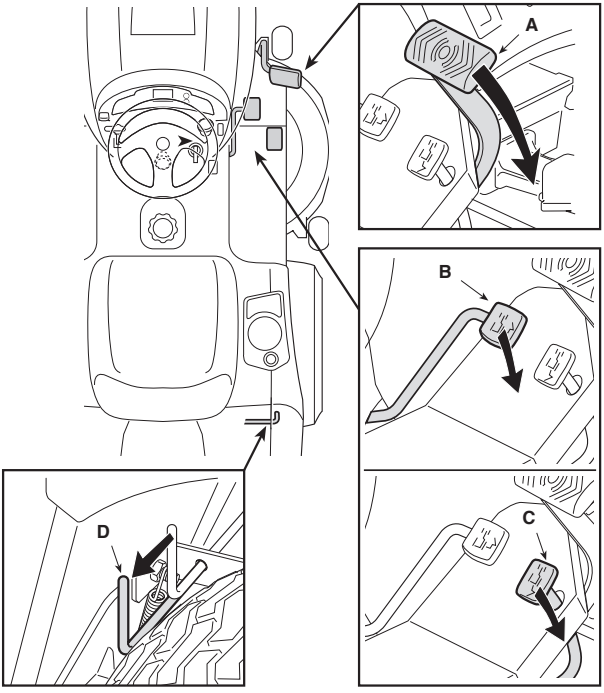

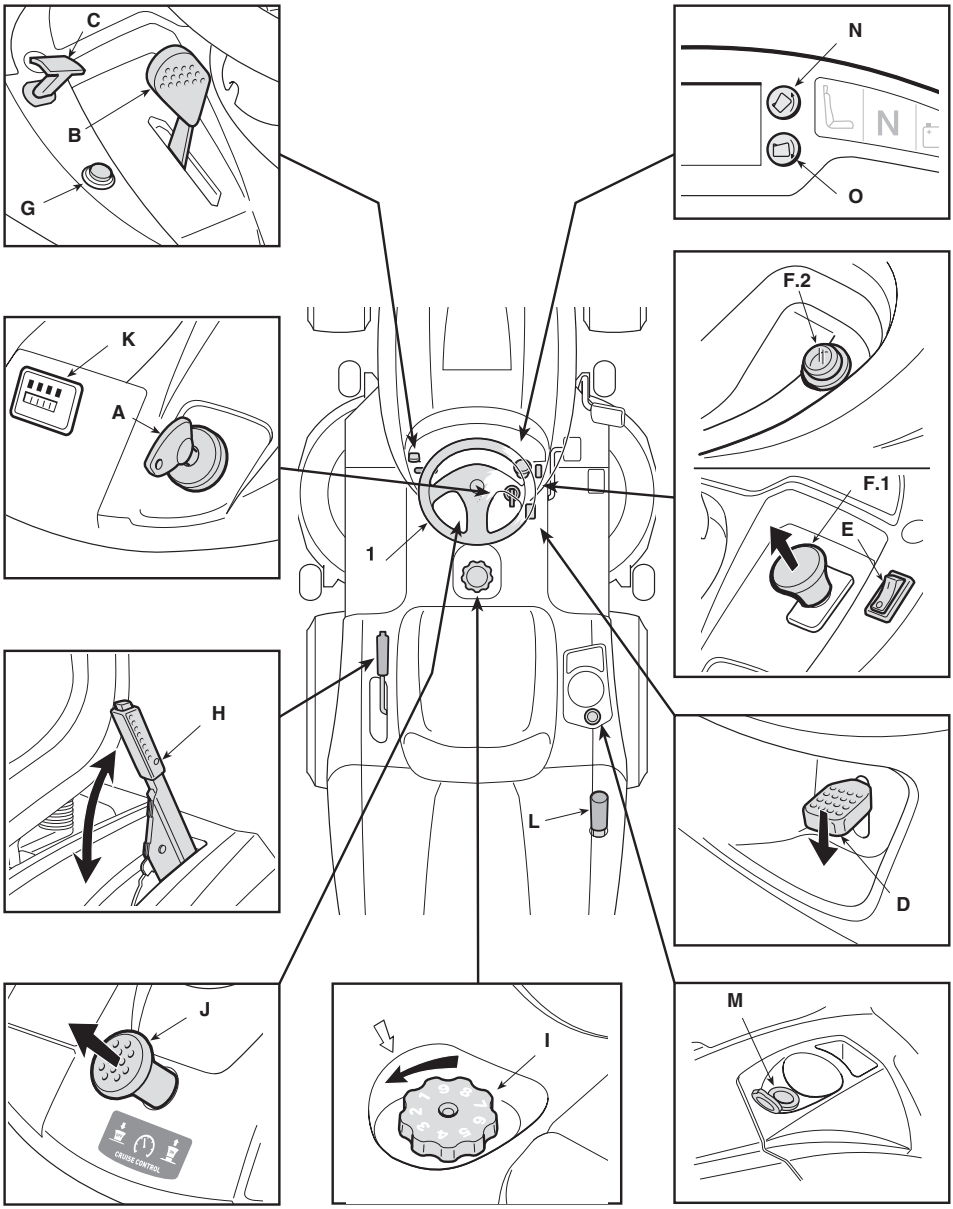
C
B
G
N
O
K
A
F.2
F.1
E
1
H
L
D
J
I
M
CRUISE CONTROL

I

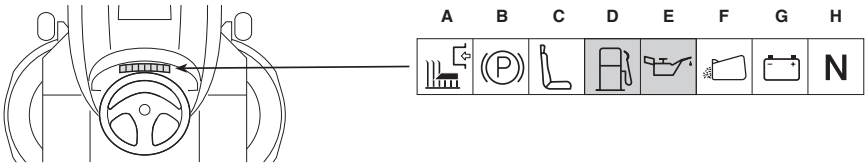
A
B
C
D
E
F
G
H
N

II

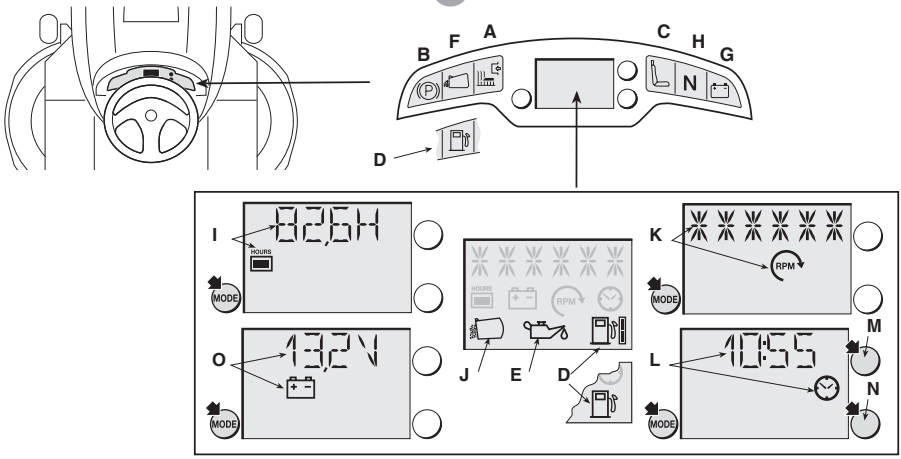
A
B
F
C
H
G
N
D
I
HOURS
MODE
O
J
E
D
K
RPM
L
M
N

III

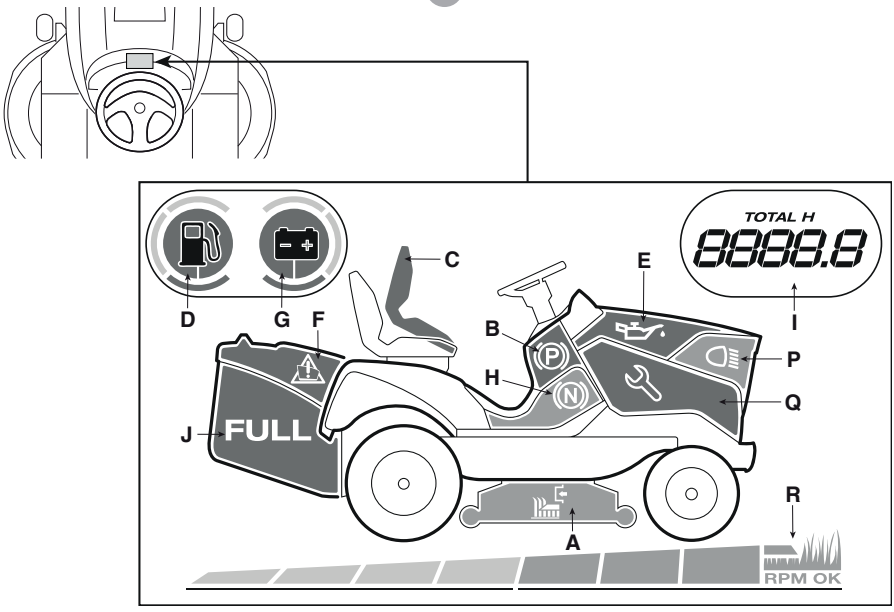
TOTAL H
C
E
D
G
F
B
I
P
H
Q
J
FULL
R
A
RPM OK

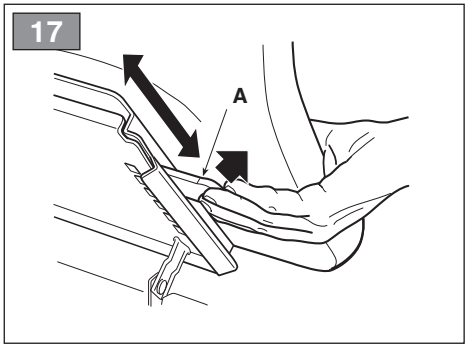
17
A

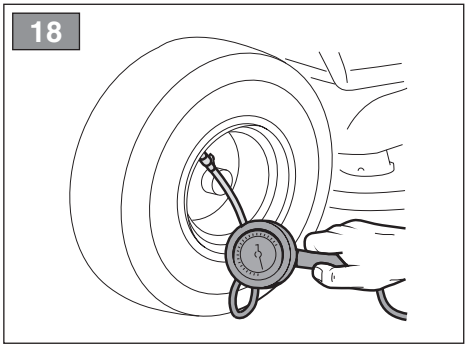
18

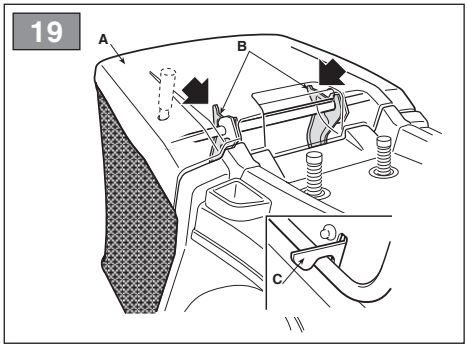
19
A
B
C

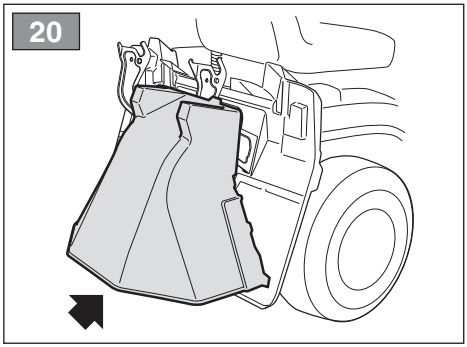
20

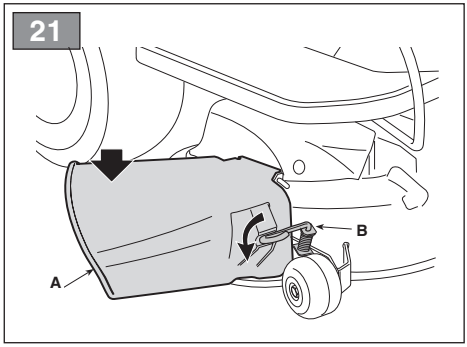
21
A
B

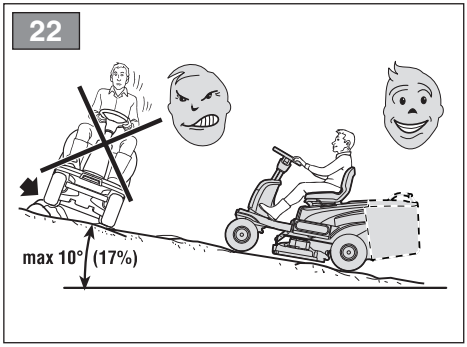
22
max 10° (17%)

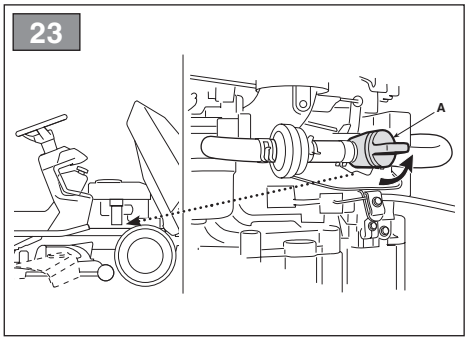
23
A

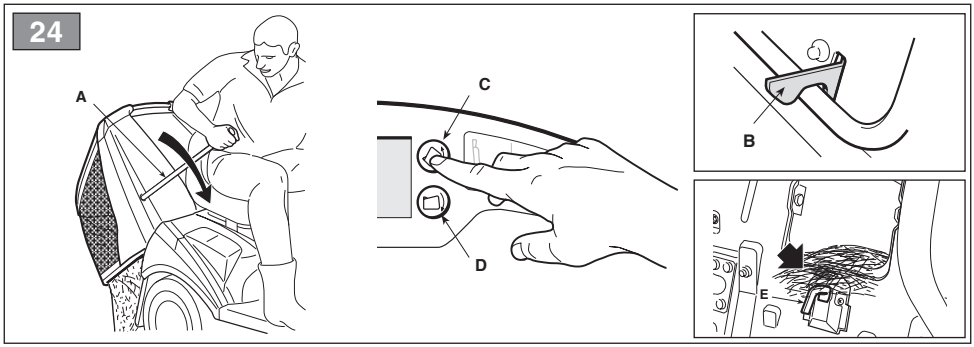
24
A
C
D
B
E

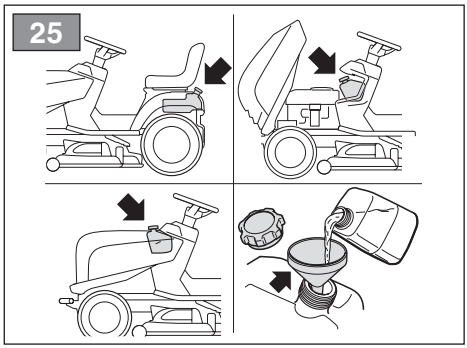
25

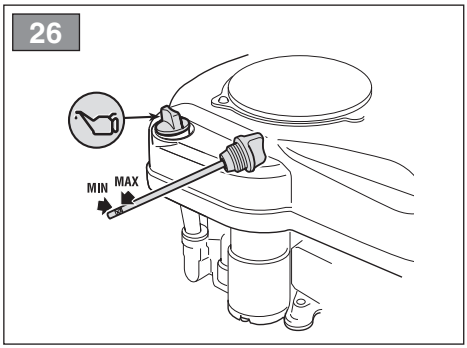
26
MIN
MAX

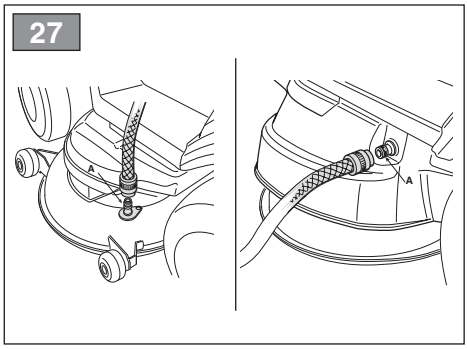
27
A
A

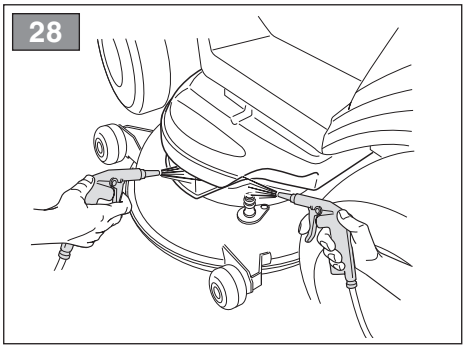
28

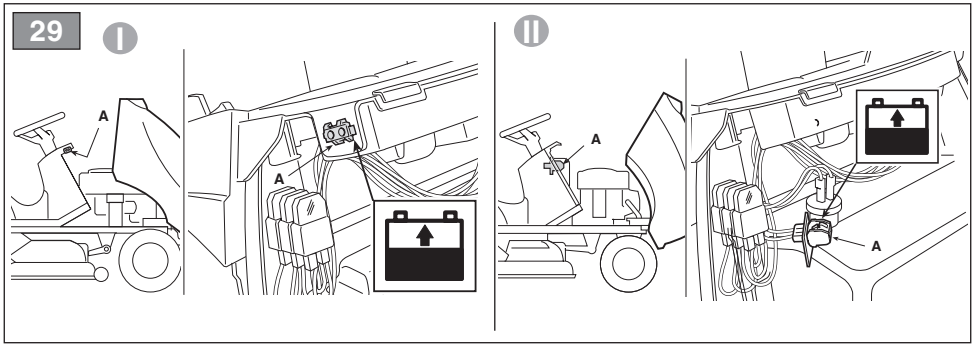
29
I
A
A
II
A
A

[1]	DATI TECNICI		T* - TC* 92 Series	T* - TC* 102 Series
[2]	Potenza nominale *	kW	6,0 ÷ 11,2	6,0 ÷ 12,4
[3]	Giri al minuto *	min^{-1}	2600 ÷ 2700 ± 100	2300 ÷ 2500 ± 100
[4]	Impianto elettrico	V	12	12
[5]	Capacità del serbatoio carburante	l	7,0	7,0
[6]	Pneumatici anteriori		15 x 6,00-6	15 x 6,00-6
[7]	Pneumatici posteriori		18 x 8,50-8	18 x 8,50-8
[8]	Pressione gonfiaggio anteriore	bar	1,0	1,0
[9]	Pressione gonfiaggio posteriore	bar	1,2	1,2
[10]	Altezza di taglio	cm	3 ÷ 9	3 ÷ 9
[11]	Larghezza di taglio	cm	88	101
[12]	Raggio minimo di erba non tagliata	cm	101	96
[13]	Codice dispositivo di taglio		82004344/1-82004345/1 (standard+mulching)	82004341/1-82004340/1 (standard) 82004348/0-82004347/0 (mulching)
[14]	Velocità di avanzamento (indicativa) a 3000 min^{-1}	km/h	0 ÷ 8,8	0 ÷ 8,8
[15]	Limite di velocità con catene da neve (se accessorio previsto)	km/h	8,8	8,8
[16]	Limite di carico per dispostivo di traino (Forza verticale massima)	N (kg)	245 (25)	245 (25)
[17]	Limite di carico per dispostivo di traino (Peso massimo rimorchiabile)	N (kg)	980 (100)	980 (100)
[18]	Inclinazione massima consentita		10° (17%)	10° (17%)
[19]	Dimensioni			
[20]	Lunghezza	mm		
[21]	Lunghezza con sacco (Lunghezza senza sacco)	mm	2300 ÷ 2418 1780	2300 ÷ 2418 1780
[22]	Larghezza	mm	956	1050
[23]	Larghezza con deflettore di scarico laterale (Larghezza senza deflettore di scarico laterale)			
[24]	Altezza	mm	1070	1070
[25]	Massa *	kg	220 ÷ 225	216 ÷ 240
[26]	Livello di pressione acustica (max.)	dB(A)	84	84
[27]	Incertezza di misura	dB(A)	2,6	1,7
[28]	Livello di potenza acustica misurato (max.)	dB(A)	99	100
[27]	Incertezza di misura	dB(A)	1,7	0,8
[29]	Livello di potenza acustica garantito	dB(A)	100	100
[30]	Livello di vibrazioni al posto di guida (max.)	m/s^2	1,7	1
[27]	Incertezza di misura	m/s^2	0,85	0,23
[31]	Livello di vibrazioni al volante (max.)	m/s^2	2,4	4
[27]	Incertezza di misura	m/s^2	1,2	2,31

* Per il dato specifico, fare riferimento a quanto indicato nell'etichetta di identificazione della macchina.

[1]	DATI TECNICI		T* 108 Series	T* 118 Series
[2]	Potenza nominale *	kW	8,2 ÷ 13,59	11,2 ÷ 13,59
[3]	Giri al minuto *	min^{-1}	2600 ÷ 2700 ± 100	2700 ± 100
[4]	Impianto elettrico	V	12	12
[5]	Capacità del serbatoio carburante	l	8,0	14,0
[6]	Pneumatici anteriori		15 x 6,00-6	15 x 6,00-6 16 x 6,00-8
[7]	Pneumatici posteriori		18 x 8,50-8 20 x 10,00-10	20 x 10,0-10
[8]	Pressione gonfiaggio anteriore	bar	1,0	1,0
[9]	Pressione gonfiaggio posteriore	bar	1,4	1,4
[10]	Altezza di taglio	cm	3 ÷ 9	3 ÷ 9
[11]	Larghezza di taglio	cm	105	121
[12]	Raggio minimo di erba non tagliata	cm	120	111
[13]	Codice dispositivo di taglio		182004370/0 (standard) 182004357/0 (mulching)	182004359/0 (standard) 182004361/0 (mulching)
[14]	Velocità di avanzamento (indicativa) a 3000 min^{-1}	km/h	0 ÷ 9,2	0 ÷ 9,2
[15]	Limite di velocità con catene da neve (se accessorio previsto)	km/h	9,2	9,2
[16]	Limite di carico per dispostivo di traino (Forza verticale massima)	N (kg)	294 (30)	294 (30)
[17]	Limite di carico per dispostivo di traino (Peso massimo rimorchiabile)	N (kg)	490 (50)	490 (50)
[18]	Inclinazione massima consentita		10° (17%)	10° (17%)
[19]	Dimensioni			
[20]	Lunghezza	mm	1860	1860
[21]	Lunghezza con sacco (Lunghezza senza sacco)	mm	- -	- -
[22]	Larghezza	mm	-	-
[23]	Larghezza con deflettore di scarico laterale (Larghezza senza deflettore di scarico laterale)		1330 (1118)	1520 (1300)
[24]	Altezza	mm	1095	1095
[25]	Massa *	kg	200 ÷ 240	230 ÷ 270
[26]	Livello di pressione acustica (max.)	dB(A)	83	88
[27]	Incertezza di misura	dB(A)	1,2	0,5
[28]	Livello di potenza acustica misurato (max.)	dB(A)	100	105
[27]	Incertezza di misura	dB(A)	0,63	0,78
[29]	Livello di potenza acustica garantito	dB(A)	100	105
[30]	Livello di vibrazioni al posto di guida (max.)	m/s^2	0,7	0,7
[27]	Incertezza di misura	m/s^2	0,25	0,16
[31]	Livello di vibrazioni al volante (max.)	m/s^2	2,3	2,3
[27]	Incertezza di misura	m/s^2	0,92	0,92

* Per il dato specifico, fare riferimento a quanto indicato nell'etichetta di identificazione della macchina.

[1]	DATI TECNICI		T* - TC* 122 Series	TH* 102 Series
[2]	Potenza nominale *	kW	11,2 ÷ 13,9	6,0 ÷ 12,4
[3]	Giri al minuto *	min^{-1}	2600 ÷ 2900 ± 100	2400 ÷ 2500 ± 100
[4]	Impianto elettrico	V	12	12
[5]	Capacità del serbatoio carburante	l	7,0	10
[6]	Pneumatici anteriori		15 x 6,00-6	16 x 6,00-8
[7]	Pneumatici posteriori		18 x 8,50-8	20 x 10,0-10
[8]	Pressione gonfiaggio anteriore	bar	1,0	1,0
[9]	Pressione gonfiaggio posteriore	bar	1,2	1,4
[10]	Altezza di taglio	cm	3 ÷ 9	2 ÷ 10
[11]	Larghezza di taglio	cm	121	101
[12]	Raggio minimo di erba non tagliata	cm	90	101
[13]	Codice dispositivo di taglio		82004343/0-82004342/0 (standard) 82004350/0-82004349/0 (mulching)	82004341/1-82004340/1 (standard) 82004348/0-82004347/0 (mulching)
[14]	Velocità di avanzamento (indicativa) a 3000 min^{-1}	km/h	0 ÷ 8,8	0 ÷ 9,8
[15]	Limite di velocità con catene da neve (se accessorio previsto)	km/h	8,8	9,8
[16]	Limite di carico per dispostivo di traino (Forza verticale massima)	N (kg)	245 (25)	245 (25)
[17]	Limite di carico per dispostivo di traino (Peso massimo rimorchiabile)	N (kg)	980 (100)	980 (100)
[18]	Inclinazione massima consentita		10° (17%)	10° (17%)
[19]	Dimensioni			
[20]	Lunghezza	mm		
[21]	Lunghezza con sacco (Lunghezza senza sacco)	mm	2300 ÷ 2418 1780	2620 2000
[22]	Larghezza	mm	1260	1055
[23]	Larghezza con deflettore di scarico laterale (Larghezza senza deflettore di scarico laterale)			
[24]	Altezza	mm	1070	1200
[25]	Massa *	kg	216 ÷ 240	270 ÷ 310
[26]	Livello di pressione acustica (max.)	dB(A)	89,2	84,7
[27]	Incertezza di misura	dB(A)	0,2	0,3
[28]	Livello di potenza acustica misurato (max.)	dB(A)	104	100
[27]	Incertezza di misura	dB(A)	0,81	0,2
[29]	Livello di potenza acustica garantito	dB(A)	105	100
[30]	Livello di vibrazioni al posto di guida (max.)	m/s^2	0,8	0,9
[27]	Incertezza di misura	m/s^2	0,19	0,18
[31]	Livello di vibrazioni al volante (max.)	m/s^2	2,3	3,0
[27]	Incertezza di misura	m/s^2	0,87	0,97

* Per il dato specifico, fare riferimento a quanto indicato nell'etichetta di identificazione della macchina.

[1]	DATI TECNICI		TH* 118 Series	TH* 122 Series
[2]	Potenza nominale *	kW	13,79 ÷ 14,4	11,3 ÷ 13,9
[3]	Giri al minuto *	min^{-1}	2700 ± 100	2600 ÷ 2800 ± 100
[4]	Impianto elettrico	V	12	12
[5]	Capacità del serbatoio carburante	l	10	10
[6]	Pneumatici anteriori		16 x 6,00-8	16 x 6,00-8
[7]	Pneumatici posteriori		20 x 10,0-10	20 x 10,00-10
[8]	Pressione gonfiaggio anteriore	bar	1,0	1,0
[9]	Pressione gonfiaggio posteriore	bar	1,4	1,4
[10]	Altezza di taglio	cm	2 ÷ 10	2 ÷ 10
[11]	Larghezza di taglio	cm	121	121
[12]	Raggio minimo di erba non tagliata	cm	84	90
[13]	Codice dispositivo di taglio		182004359/0 (standard) 182004361/0 (mulching)	82004343/0-82004342/0 (standard) 82004350/0-82004349/0 (mulching)
[14]	Velocità di avanzamento (indicativa) a 3000 min^{-1}	km/h	0 ÷ 9,8	0 ÷ 9,8
[15]	Limite di velocità con catene da neve (se accessorio previsto)	km/h	9,8	9,8
[16]	Limite di carico per dispostivo di traino (Forza verticale massima)	N (kg)	294 (30)	245 (25)
[17]	Limite di carico per dispostivo di traino (Peso massimo rimorchiabile)	N (kg)	490 (50)	980 (100)
[18]	Inclinazione massima consentita		10° (17%)	10° (17%)
[19]	Dimensioni			
[20]	Lunghezza	mm	1950	
[21]	Lunghezza con sacco (Lunghezza senza sacco)	mm	-	2620 2000
[22]	Larghezza	mm	-	1266
[23]	Larghezza con deflettore di scarico laterale (Larghezza senza deflettore di scarico laterale)		1520 (1300)	
[24]	Altezza	mm	1200	1200
[25]	Massa *	kg	270 ÷ 310	270 ÷ 310
[26]	Livello di pressione acustica (max.)	dB(A)	89	88,5
[27]	Incertezza di misura	dB(A)	0,79	0,8
[28]	Livello di potenza acustica misurato (max.)	dB(A)	105	104
[27]	Incertezza di misura	dB(A)	0,77	0,6
[29]	Livello di potenza acustica garantito	dB(A)	105	105
[30]	Livello di vibrazioni al posto di guida (max.)	m/s^2	0,8	0,70
[27]	Incertezza di misura	m/s^2	0,21	1,02
[31]	Livello di vibrazioni al volante (max.)	m/s^2	2,9	3,95
[27]	Incertezza di misura	m/s^2	1,04	1,11

* Per il dato specifico, fare riferimento a quanto indicato nell'etichetta di identificazione della macchina.

[58]	ACCESSORI A RICHIESTA	
[58.A1] [58.A2]	Kit “mulching”	✓
[58.B]	Carica batteria di mantenimento	✓
[58.C]	Kit traino	✓
[58.D]	Telo di copertura	✓
[58.E]	Kit pesi posteriori	✓
[58.F]	Kit di protezione scarico posteriore *(solo per modelli con raccolta posteriore)*	✓
[58.G]	Catene da neve (18”, 20”)	✓
[58.H]	Ruote da fango/neve (18”, 20”)	✓
[58.I]	Rimorchio	45-03453-997 ST-1405
[58.J] [58.K]	Spargitore	45-03153-997 PA402 (TH* Series)
[58.L]	Rullo per erba	45-02671 45-02681
[58.M]	Spalaneve a lama	ST-1401 (+ KIT 1503) (T* - TC* Series) SNB 1501 (T* - TC* Series) AE-015-001GI (+ AN-156-001GI) (TH* Series)
[58.N]	Spazzatrice frontale	SWR-1401 (+ KIT 1503) (T* - TC* Series) AD-200-001GI (+ AN-156-001GI) (TH* Series)
[58.O]	Trinciatrice	FLM-1406 (+ KIT 1503) (T* - TC* Series)
[58.P]	*(Solo per modelli SD series)*	
	Raccoglitore foglie ed erba 38”	45-03313-997
	Raccoglitore foglie ed erba 42”	45-02616-997 45-03201-997
[58.Q]	Rastrello frontale	AI-200-001GI (+ AN-156-001GI) (TH* Series)
[58.R1] [58.R2]	Interfaccia di sollevamento + Presa di potenza (PTO)	KIT 1503 (T* - TC* Series)
[58.R3]	Presa di potenza (PTO)	AN-156-001GI (TH* Series)

[32] **TABELLA PER LA CORRETTA COMBINAZIONE DEGLI ACCESSORI**

[32.B] ACCESSORI FRONTALI	[32.A] ACCESSORI POSTERIORI						
	 [58.I]	 [58.J]	 [58.K]	 [58.L]	 [58.P]	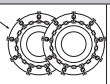 [58.G]	 [58.H]
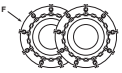 [58.G]	✓	✓	✓	-	-	-	-
 [58.H]	✓	✓	✓	-	-	-	-
 [58.M]	-	✓	✓	-	-	✓	✓
 [58.N]	-	✓	✓	-	-	✓	✓
 [58.O]	-	-	-	-	✓	-	✓
 [58.Q]	-	✓	-	✓	-	-	-

[1] **CS - TECHNICKÉ PARAMETRY**
[2] Jmenovitý výkon *
[3] Otáčky za minutu *
[4] Elektroinstalace
[5] Kapacita palivové nádrže
[6] Přední pneumatiky
[7] Zadní pneumatiky
[8] Tlak huštění předních pneumatik
[9] Tlak huštění zadních pneumatik
[10] Výška sečení
[11] Šířka záběru
[12] Minimální poloměr neposečené trávy
[13] Kód žacího ústrojí
[14] Rychlost pojezdu (orientační) při 3 000 min-1
[15] Rychlostní limit se sněhovými řetězy (je-li toto příslušenství ve výbavě)
[16] Mezní zatížení tažného zařízení (maximální svislá síla)
[17] Mezní zatížení tažného zařízení (maximální přípojná hmotnost)
[18] Maximální přípustný náklon
[19] Rozměry
[20] Délka
[21] Délka s košem (délka bez koše)
[22] Šířka
[23] Šířka s vychylovačem bočního výhozu (šířka bez vychylovače bočního výhozu)
[24] Výška
[25] Hmotnost *
[26] Hladina akustického tlaku (max.)
[27] Nepřesnost měření
[28] Měřená hladina akustického výkonu (max.)
[29] Garantovaná hladina akustického výkonu
[30] Hladina vibrací na místě řidiče (max.)
[31] Hladina vibrací na volantu (max.)
[32] Tabulka správné kombinace příslušenství
[32.A] Zadní příslušenství
[32.B] Přední příslušenství
[58] Příslušenství na vyžádání
[58.A1, 58.A2] Mulčovací sada
[58.B] Udržovací nabíječka akumulátoru
[58.C] Sada tažného zařízení
[58.D] Krycí plachta
[58.E] Sada zadních závaží
[58.F] Sada ochranného krytu zadního výhozu *(pouze u modelů se zadním sběrem)*
[58.G] Sněhové řetězy (18", 20")
[58.H] Kola do bláta/sněhu (18", 20")
[58.I] Přívěs
[58.J, 58.K] Sypač
[58.L] Travní válec
[58.M] Sněhová radlice
[58.N] Přední zametač
[58.O] Drtička
[58.P] *(Pouze u modelů SD series)*
Sběrač listí a trávy 38"
Sběrač listí a trávy 42"
[58.Q] Přední pohrabovač
[58.R1, 58.R2] Zdvihací rozhraní + pomocný pohon (PTO)
[58.R3] pomocný pohon (PTO)

* Konkrétní údaj naleznete na identifikačním štítku stroje.

[1] **DA - TEKNISKE DATA**
[2] Nominel effekt
[3] Omdrejninger i minuttet
[4] Elektrisk anlæg
[5] Brændstofstankens kapacitet
[6] Forhjulenes dæk
[7] Baghjulenes dæk
[8] Forhulenes tryk
[9] Baghulenes tryk
[10] Klippehøjde
[11] Klippebredde
[12] Minimumsradius af ikke klippet græs
[13] Skæreanordningens kode
[14] Fremføringshastighed (vejledende) ved 3000 min-1
[15] Fartgrænse med snekæder (hvis tilbehøret er forudset)
[16] Belastningsgrænse for trækanordning (Maksimal lodret kraft)
[17] Belastningsgrænse for trækanordning (Maksimalt tilladt trukket vægt)
[18] Maksimal tilladt terrænstigning
[19] Mål
[20] Længde
[21] Længde med pose (Længde uden pose)
[22] Bredde
[23] Bredde med sideudkastskærm (Bredde uden sideudkastskærm)
[24] Højde
[25] Vægt
[26] Lydtryksniveau (max.)
[27] Måleusikkerhed
[28] Målt lydeffektniveau (max.)
[29] Garanteret lydeffektniveau
[30] Vibrationsniveau ved førerpladsen (max.)
[31] Vibrationsniveau ved rattet (max.)
[32] Tabel over den korrekte kombination af tilbehør
[32.A] Bagmonterede tilbehør
[32.B] Frontale tilbehør
[58] Tilbehør på forespørgsel
[58.A1, 58.A2] Kit "multiclip"
[58.B] Udligningsbatterilader
[58.C] Kit anhænger
[58.D] Dækken
[58.E] Kit med bagmonteret balast
[58.F] Kit til beskyttelse af bagudkast *(angår kun modeller med opsamling bagpå)*
[58.G] Snekæder (18", 20")
[58.H] Mudder- og vinterhjul (18", 20")
[58.I] Anhænger
[58.J, 58.K] Spreder
[58.L] Græsrulle
[58.M] Sneplov
[58.N] Frontal fejemaskine
[58.O] Skæremaskine
[58.P] *(Angår kun modellerne SD series)*
Opsamlingsmaskine til blade og græs 38"
Opsamlingsmaskine til blade og græs 42"
[58.Q] Frontal rive
[58.R1, 58.R2] Løftegrænseflade + Kraftudtag (PTO)
[58.R3] Kraftudtag (PTO)

* Indhent oplysninger om det specifikke data i maskinens identifikationsetiket.

[1] **DE - TECHNISCHE DATEN**
[2] Nennleistung*
[3] Drehungen pro Minute *
[4] Elektrische Anlage
[5] Inhalt des Kraftstofftanks
[6] Vorderreifen
[7] Hinterreifen
[8] Reifendruck vorne
[9] Reifendruck hinten
[10] Schnitthöhe
[11] Schnittbreite
[12] Mindestradius nicht geschnittenes Gras
[13] Code Schneidvorrichtung
[14] Fahrgeschwindigkeit (indikativ) bei 3000 min-1
[15] Geschwindigkeitsbegrenzung mit Schneekette (wenn Zubehör vorgesehen)
[16] Tragfähigkeit für Zugvorrichtung (maximale vertikale Kraft)
[17] Tragfähigkeit für Zugvorrichtung (maximales Anhängegewicht)
[18] Maximal zulässige Neigung
[19] Abmessungen
[20] Länge
[21] Länge mit Grasfangeinrichtung (Länge ohne Grasfangeinrichtung)
[22] Breite
[23] Breite mit Deflektor des seitlichen Auswurfs (Breite ohne Deflektor des seitlichen Auswurfs)
[24] Höhe
[25] Gewicht *
[26] Schallpegel (max.)
[27] Messungenauigkeit
[28] Gemessener Schalleistungspegel (max.)
[29] Sichergestellter Schalleistungspegel
[30] Schwingungen am Fahrersitz (max.)
[31] Schwingungen am Lenkrad (max.)
[32] Tabelle für die richtige Kombination der Anbaugeräte
[32.A] Hintere Anbaugeräte
[32.B] Vordere Anbaugeräte
[58] Anbaugeräte auf Anfrage
[58.A1, 58.A2] Mulching-Kit
[58.B] Batterieladegerät
[58.C] Zugvorrichtung
[58.D] Abdeckung
[58.E] Kit hintere Gewichte
[58.F] Kit der Schutzvorrichtungen Auswurf hinten *(nur für Modelle mit Sammelvorrichtung hinten)*
[58.G] Schneeketten (18", 20")
[58.H] Matsch- und Schneeräder (18", 20")
[58.I] Anhänger
[58.J, 58.K] Streuer
[58.L] Rasenwalze
[58.M] Schneepflug
[58.N] Kehrmaschine vorne
[58.O] Häckselmaschine
[58.P] *(Nur für Modelle der SD Reihe)*
Sammler für Laub und Gras 38"
Sammler für Laub und Gras 42"
[58.Q] Harke vorne
[58.R1, 58.R2] Nebenabtriebeinheit + Steckdose (PTO)
[58.R3] Steckdose (PTO)

* Für spezielle Daten beziehen Sie sich auf die Angaben auf dem Typenschild der Maschine.

[1] **EN - TECHNICAL DATA**
[2] Nominal power *
[3] Revolutions per minute *
[4] Electrical system
[5] Fuel tank capacity
[6] Front tyres
[7] Rear tyres
[8] Front tyre pressure
[9] Rear tyre pressure
[10] Cutting height
[11] Cutting width
[12] Minimum radius of uncut grass
[13] Cutting means part n.
[14] Forward speed (indicative) at 3000 min-1
[15] Speed limit with snow chains (if fitted)
[16] Loading limit for towing device (Maximum vertical force)
[17] Loading limit for towing device (Permissible towing weight)
[18] Maximum permissible gradient
[19] Dimensions
[20] Length
[21] Length with catcher bag (Length without catcher bag)
[22] Width
[23] Width with side discharge chute (Width without side discharge chute)
[24] Height
[25] Mass *
[26] Sound pressure level (max.)
[27] Measurement uncertainty
[28] Measured acoustic power level (max.)
[29] Guaranteed acoustic power level
[30] Vibration level at driver's position (max.)
[31] Vibration level at steering wheel (max.)
[32] Attachment compatibility table
[32.A] Rear attachments
[32.B] Front attachments
[58] Optional attachments
[58.A1, 58.A2] "Mulching" kit
[58.B] Battery float charger
[58.C] Towing kit
[58.D] Protective canvas cover
[58.E] Rear weights kit
[58.F] Rear discharge safety kit (models with rear grass catcher only)
[58.G] Snow chains (18", 20")
[58.H] Snow/mud wheels (18", 20")
[58.I] Trailer
[58.J, 58.K] Sprinkler
[58.L] Grass roller
[58.M] Snow blade
[58.N] Front sweeper
[58.O] Shredder
[58.P] *(For SD series models only)*
Leaf and collector 38"
Leaf and collector 42"
[58.Q] Front rake
[58.R1, 58.R2] Lifting interface + Power Take-Off (PTO)
[58.R3] Power Take-Off (PTO)

* For specific information, refer to the information on the machine identification label.

[1] **ES - DATOS TÉCNICOS**
[2] Potencia nominal *
[3] Revoluciones por minuto *
[4] Instalación eléctrica
[5] Capacidad del depósito carburante
[6] Neumáticos anteriores
[7] Neumáticos posteriores
[8] Presión de inflado anterior
[9] Presión de inflado posterior
[10] Altura de corte
[11] Anchura de corte
[12] Radio mínimo de hierba no cortada
[13] Código del dispositivo de corte
[14] Velocidad de avance (indicativa) a 3000 min-1
[15] Límite de velocidad con cadenas para nieve (si está previsto el accesorio)
[16] Límite de carga para el dispositivo de arrastre (Fuerza vertical máxima)
[17] Límite de carga para el dispositivo de arrastre (Peso máximo a remolcar)
[18] Inclinación máxima permitida
[19] Dimensiones
[20] Longitud
[21] Longitud con la bolsa (Longitud sin la bolsa)
[22] Anchura
[23] Anchura con el deflector de descarga lateral (Anchura sin el deflector de descarga lateral)
[24] Altura
[25] Masa *
[26] Nivel de presión acústica (máx.)
[27] Incertidumbre de medida
[28] Nivel de potencia acústica medido (máx.)
[29] Nivel de potencia acústica garantizado
[30] Nivel de vibración en el puesto del conductor (máx.)
[31] Nivel de vibración en el volante (máx.)
[32] Tabla para combinar correctamente los accesorios
[32.A] Accesorios posteriores
[32.B] Accesorios frontales
[58] Accesorios bajo pedido
[58.A1, 58.A2] Kit "mulching"
[58.B] Cargador de batería de mantenimiento
[58.C] Kit de arrastre
[58.D] Lona de cobertura
[58.E] Kit de pesos posteriores
[58.F] Kit de protección de descarga posterior *(solo para los modelos con recolección posterior)*
[58.G] Cadenas para nieve (18", 20")
[58.H] Ruedas para fango/nieve (18", 20")
[58.I] Remolque
[58.J, 58.K] Esparcidor
[58.L] Rodillo para hierba
[58.M] Quitanieves de cuchilla
[58.N] Barredora frontal
[58.O] Trituradora
[58.P] *(Solo para modelos de SD series)*
Recogedor de hojas y hierba 38"
Recogedor de hojas y hierba 42"
[58.Q] Rastrillo frontal
[58.R1, 58.R2] Conexión para elevación + Toma de potencia (TDP)
[58.R3] Toma de potencia (TDP)

* Para conocer el dato específico, consultar todo lo indicado en la etiqueta de identificación de la máquina.

[1] **FI - TEKNISET TIEDOT**
[2] Nimellisteho *
[3] Kierroksia minuutissa *
[4] Sähkölaitteisto
[5] Polttoainesäiliön tilavuus
[6] Eturenkaat
[7] Takarenkaat
[8] Täyttöpaine edessä
[9] Täyttöpaine takana
[10] Leikkuukorkeus
[11] Leikkuuleveys
[12] Leikkaamattoman ruohon minimisäde
[13] Leikkuulaitteen koodi
[14] Ajonopeus (suuntaa antava) kun 3000 min-1
[15] Nopeusrajoitus lumiketjuilla (jos lisälaite voidaan asentaa)
[16] Kuormitusrajoitus vetolaitteelle (maksimi pystyvoima)
[17] Kuormitusrajoitus vetolaitteelle (hinattava maksimipaino)
[18] Suurin sallittu kaltevuus
[19] Koko
[20] Pituus
[21] Pituus säkin kanssa (Pituus ilman säkkiä)
[22] Leveys
[23] Leveys sivutyhjennyksen läppäkorkin kanssa (Leveys ilman sivutyhjennyksen läppäkorkkia)
[24] Korkeus
[25] Massa *
[26] Äänenpainetaso (maks.)
[27] Epätarkka mittaus
[28] Mitattu äänitehotaso (maks.)
[29] Taattu äänitehotaso
[30] Tärinätaso ohjauspaikalla (maks.)
[31] Tärinätaso ohjauspyörällä (maks.)
[32] Lisävarusteiden yhdistämistaulukko
[32.A] Taakse asennettavat lisävarusteet
[32.B] Eteen asennettavat lisävarusteet
[58] Tilattavat lisävarusteet
[58.A1, 58.A2] Silppuamissarja
[58.B] Ylläpitoakkulaturi
[58.C] Hinaussarja
[58.D] Suojakangas
[58.E] Takapainojen sarja
[58.F] Takatyhjennyksen suojasarja *(vain malleissa joissa keruu tapahtuu takaa)*
[58.G] Lumiketjut (18", 20")
[58.H] Muta-/talvipyörät (18", 20")
[58.I] Perävaunu
[58.J, 58.K] Levitin
[58.L] Nurmikkojyrä
[58.M] Lumiaura
[58.N] Etulakaisulaite
[58.O] Silppuri
[58.P] *(Vain malleille SD series)*
Lehtien ja ruohon kerääjä 38"
Lehtien ja ruohon kerääjä 42"
[58.Q] Etuharavalaite
[58.R1, 58.R2] Nostolaite + Voimanotto (PTO)
[58.R3] Voimanotto (PTO)

* Kyseinen tieto on katsottava koneen tunnistustarrasta.

[1] **FR - CARACTÉRISTIQUES TECHNIQUES**
[2] Puissance nominale *
[3] Tours par minute *
[4] Circuit électrique
[5] Capacité du réservoir de carburant
[6] Pneus avant
[7] Pneus arrière
[8] Pression de gonflage avant
[9] Pression de gonflage arrière
[10] Hauteur de tonte
[11] Largeur de tonte
[12] Rayon minimal de l'herbe non taillée
[13] Code organe de coupe
[14] Vitesse d'avancement (indicative) à 3 000 min-1
[15] Limite de vitesse avec chaînes à neige (si cet accessoire est prévu)
[16] Limite de charge pour dispositif de remorquage (Force verticale maximum)
[17] Limite de charge pour dispositif de remorquage (Poids maximum remorquable)
[18] Inclinaison maximum autorisée
[19] Dimensions
[20] Longueur
[21] Longueur avec sac (Longueur sans sac)
[22] Largeur
[23] Largeur avec déflecteur d'éjection latérale (Largeur sans déflecteur d'éjection latérale)
[24] Hauteur
[25] Masse *
[26] Niveau de pression sonore (max.)
[27] Incertitude de la mesure
[28] Niveau de puissance sonore mesuré (max.)
[29] Niveau de puissance sonore garanti
[30] Niveau de vibration au poste de conduite (max.)
[31] Niveau de vibration au volant (max.)
[32] Tableau pour la combinaison correcte des accessoires
[32.A] Accessoires arrière
[32.B] Accessoire frontaux
[58] Accessoires sur demande
[58.A1, 58.A2] Kit « mulching »
[58.B] Chargeur de maintien batterie
[58.C] Kit remorquage
[58.D] Housse de protection
[58.E] Kit poids arrière
[58.F] Kit de protection d'éjection arrière *(seulement pour les modèles avec ramassage arrière)*
[58.G] Chaînes à neige (18", 20")
[58.H] Roues boue / neige (18", 20")
[58.I] Remorque
[58.J, 58.K] Épandeur
[58.L] Rouleau pour herbe
[58.M] Chasse-neige à lame
[58.N] Balayeuse frontale
[58.O] Broyeur
[58.P] *(Seulement pour les modèles SD series)* Balai de ramassage feuilles et herbe 38" Balai de ramassage feuilles et herbe 42"
[58.Q] Râteau frontal
[58.R1, 58.R2] Interface de levage + Prise de puissance (PTO)
[58.R3] Prise de puissance (PTO)

* Pour les données spécifiques, se référer aux indications reportées sur l'étiquette d'identification de la machine.

[1] **NL - TECHNISCHE GEGEVENS**
[2] Nominaal vermogen *
[3] Toeren per minuut *
[4] Elektrische installatie
[5] Vermogen brandstofreservoir
[6] Voorbanden
[7] Achterbanden
[8] Bandenspanning vooraan
[9] Bandenspanning achteraan
[10] Maaihoogte
[11] Maaibreedte
[12] Minimum straal ongemaaid gras
[13] Code snijgroep
[14] Voortbewegingssnelheid (indicatief) bij 3000 min-1
[15] Snelheidslimiet met sneeuwkettingen (indien voorzien accessoire)
[16] Laadlimiet voor aandrijfinrichting (Maximale verticale kracht)
[17] Laadlimiet voor aandrijfinrichting (Trekbaar maximaal gewicht)
[18] Toegestane maximum inclinatie
[19] Afmetingen
[20] Lengte
[21] Lengte met zak (Lengte zonder zak)
[22] Breedte
[23] Breedte met zijdelingse aflaatdeflector (Breedte zonder zijdelingse aflaatdeflector)
[24] Hoogte
[25] Gewicht *
[26] Geluidsdrukniveau (max.)
[27] Meetonzekerheid
[28] Gemeten geluidsdrukniveau (max.)
[29] Gegarandeerd geluidsvermogenniveau
[30] Trillingsniveau op de bestuurdersplaats (max.)
[31] Trillingsniveau op het stuur (max.)
[32] Tabel voor de correcte combinatie van de accessoires
[32.A] Accessoires achteraan
[32.B] Frontale accessoires
[58] Accessoires op verzoek
[58.A1, 58.A2] Kit "Melching"
[58.B] Batterijlader voor behoud
[58.C] Trekset
[58.Do] Afdekzeil
[58.E] Set gewichten achteraan
[58.F] Beschermingskit aflaat achteraan *(enkel voor modellen met opvang achteraan)*
[58.G] Sneeuwkettingen (18", 20")
[58.H] Modderwielen/sneeuwwielen (18", 20")
[58.I] Aanhanger
[58.J, 58.K] Verspreider
[58.L] Rol voor gras
[58.M] Sneeuwruimer met sneeuwschuif
[58.N] Frontale veger
[58.O] Hakselaar
[58.P] *(Enkel voor modellen SD series)* Opvanger voor bladeren en gras 38" Opvanger voor bladeren en gras 42"
[58.Q] Frontale hark
[58.R1, 58.R2] Lift-interface + Aftakas (PTO)
[58.R3] Aftakas (PTO)

* Voor het specifieke gegeven wordt verwezen naar wat is aangeduid op het identificerende etiket van de machine.

[1] **NO - TEKNISKE DATA**
[2] Nominell effekt *
[3] Omdreininger per minutt *
[4] Elektrisk anlegg
[5] Drivstofftankens kapasitet
[6] Dekk framme
[7] Dekk bak
[8] Trykk ved oppblåsing framme
[9] Trykk ved oppblåsing bak
[10] Klippehøyde
[11] Klippebredde
[12] Minste radius til ikke klippet gress
[13] Kode til klippeenheten
[14] Hastighet ved framdrift (veiledende) ved 3000 min-1
[15] Hastighetsbegrensning med snøkjetting (dersom dette tilbehøret forutsettes)
[16] Lastbegrensning for trekkanordningen (Maksimal vertikal effekt)
[17] Lastbegrensning for trekkanordningen (Maksimal vekt som kan taues)
[18] Maksimal tillatt helning
[19] Dimensjoner
[20] Lengde
[21] Lengde med sekk (Lengde uten sekk)
[22] Bredde
[23] Bredde med deflektor for tømming på siden (Bredde uten deflektor for tømming på siden)
[24] Høyde
[25] Vekt *
[26] Lydtrykknivå (maks.)
[27] Måleusikkerhet
[28] Målt lydeffektnivå (maks.)
[29] Garantert lydeffektnivå
[30] Nivå for vibrasjoner ved sjåførens sete (maks.)
[31] Nivå for vibrasjoner ved rattet (maks.)
[32] Tabell for riktig kombinasjon av tilbehør
[32.A] Tilbehør bak
[32.B] Tilbehør framme
[58] Ekstrautstyr etter forespørsel
[58.A1, 58.A2] Sett for "mulching"
[58.B] Batterilader for opprettholdelse
[58.C] Sett for trekking
[58.D] Presenning for tildekking
[58.E] Sett for vekter framme
[58.F] Sett for beskyttelse av utslipp bak *(kun for modellene med oppsamling bak)*
[58.G] Snøkjetting (18", 20")
[58.H] Dekk for gjørme/snø (18", 20")
[58.I] Tilhenger
[58.J, 58.K] Spreder
[58.L] Plenrull
[58.M] Snøplog med skjær
[58.N] Feiemaskin med koster framme
[58.O] Kutter
[58.P] *(Kun for modellene i SD seriene)* Oppsamler av blader og gress 38" Oppsamler av blader og gress 42"
[58.Q] Rake framme
[58.R1, 58.R2] Grensesnitt for løfting + Kraftuttak (PTO)
[58.R3] Kraftuttak (PTO)

* For den spesifikke dataen, se hva som er angitt på etiketten for identifikasjon av maskinen.

[1] **PL - DANE TECHNICZNE**
[2] Moc znamionowa *
[3] Obroty na minutę *
[4] Instalacja elektryczna
[5] Pojemność zbiornika paliwa
[6] Opony przednie
[7] Opony tylne
[8] Ciśnienie przednich opon
[9] Ciśnienie tylnych opon
[10] Wysokość koszenia
[11] Szerokość koszenia
[12] Minimalny promień nieskoszonej trawy
[13] Kod urządzenia tnącego
[14] Prędkość jazdy (orientacyjna) przy 3000 min-1
[15] Limit prędkości z łańcuchami śniegowymi (jeśli przewidziano)
[16] Limit obciążenia dla urządzenia holowniczego (maksymalna siła pionowa)
[17] Limit obciążenia dla urządzenia holowniczego (maksymalna masa przyczepy)
[18] Maksymalne dozwolone nachylenie
[19] Wymiary
[20] Długość
[21] Długość z pojemnikiem (długość bez pojemnika)
[22] Szerokość
[23] Szerokość z deflektorem bocznego wyrzutu (szerokość bez deflektora bocznego wyrzutu)
[24] Wysokość
[25] Masa *
[26] Poziom ciśnienia akustycznego (maks.)
[27] Błąd pomiaru
[28] Zmierzony poziom mocy akustycznej (maks.)
[29] Gwarantowany poziom mocy akustycznej
[30] Poziom drgań na miejscu kierowcy (maks.)
[31] Poziom drgań na kierownicy (maks.)
[32] Tabela prawidłowego połączenia akcesoriów
[32.A] Akcesoria tylne
[32.B] Akcesoria przednie
[58] Akcesoria na zamówienie
[58.A1, 58.A2] Zestaw „mulching"
[58.B] Ładowarka akumulatora
[58.C] Zestaw do holowania
[58.D] Pokrowiec
[58.E] Zestaw tylnych obciążników
[58.F] Zestaw osłony tylnego wyrzutu trawy *(tylko do modeli z tylnym pojemnikiem na trawę)*
[58.G] Łańcuchy śniegowe (18", 20")
[58.H] Koła błotne/śnieżne (18", 20")
[58.I] Przyczepa
[58.J, 58.K] Rozrzutnik
[58.L] Walec do trawy
[58.M] Pług śnieżny
[58.N] Przednia zamiatarka
[58.O] Rozdrabniacz
[58.P] *(Tylko do modeli SD series)*
Zbieracz do liści i trawy 38"
Zbieracz do liści i trawy 42"
[58.Q] Przednia zgrabiarka
[58.R1, 58.R2] Interfejs podnoszenia + Przystawka odbioru mocy (PTO)
[58.R3] Przystawka odbioru mocy (PTO)

* Aby uzyskać szczegółowe dane, odnieść się do informacji wskazanych na etykiecie identyfikacyjnej maszyny.

[1] **PT - DADOS TÉCNICOS**
[2] Potência nominal *
[3] Rotações por minuto *
[4] Sistema elétrico
[5] Capacidade do tanque de combustível
[6] Pneus dianteiros
[7] Pneus traseiros
[8] Pressão de enchimento dianteiro
[9] Pressão de enchimento traseiro
[10] Altura de corte
[11] Largura de corte
[12] Raio mínimo da relva não cortada
[13] Código do dispositivo de corte
[14] Velocidade de avanço (indicativa) a 3000 min-1
[15] Limite de velocidade com correntes de neve (se o acessório estiver incluído)
[16] Limite de carga para dispositivo de tração (Força vertical máxima)
[17] Limite de carga para dispositivo de tração (Peso máximo rebocável)
[18] Inclinação máxima permitida
[19] Dimensões
[20] Comprimento
[21] Comprimento com saco (Comprimento sem saco)
[22] Largura
[23] Largura com defletor de descarga lateral (Largura sem defletor de descarga lateral)
[24] Altura
[25] Massa *
[26] Nível de pressão acústica (máx.)
[27] Incerteza de medição
[28] Nível de potência acústica medido (máx.)
[29] Nível de potência acústica garantido
[30] Nível de vibrações no posto de condução (máx.)
[31] Nível de vibrações no volante (máx.)
[32] Tabela para a combinação correta dos acessórios
[32.A] Acessórios traseiros
[32.B] Acessórios dianteiros
[58] Acessórios a pedido
[58.A1, 58.A2] Kit "mulching"
[58.B] Carregador de bateria de manutenção
[58.C] Kit de tração
[58.D] Lona de cobertura
[58.E] Kit de pesos traseiros
[58.F] Kit de proteção de descarga traseira *(apenas para os modelos com recolha traseira)*
[58.G] Correntes de neve (18", 20")
[58.H] Rodas para lama/neve (18", 20")
[58.I] Reboque
[58.J, 58.K] Distribuidor
[58.L] Rolo para relva
[58.M] Limpa-neves com lâmina
[58.N] Pá frontal
[58.O] Retalhadora
[58.P] *(apenas para os modelos SD series)*
Recolhedor de folhas e relva 38"
Recolhedor de folhas e relva 42"
[58.Q] Grade frontal
[58.R1, 58.R2] Interface de elevação + Tomada de força (TDF)
[58.R3] Tomada de força (TDF)

* Para este dado, consulte a indicação na etiqueta de identificação da máquina.

[1] **RU - ТЕХНИЧЕСКИЕ ХАРАКТЕРИСТИКИ**
[2] Номинальная мощность *
[3] Частота вращения *
[4] Электрическая система
[5] Объем топливного бака
[6] Передние шины
[7] Задние шины
[8] Давление в передних шинах
[9] Давление в задних шинах
[10] Высота скашивания
[11] Ширина скашивания
[12] Минимальный радиус нескошенной травы
[13] Артикул режущего приспособления
[14] Скорость движения (примерная) на 3000 об/мин
[15] Предельная скорость с цепями противоскольжения (если предусмотрены)
[16] Предельная нагрузка на буксировочное устройство (Максимальная вертикальная сила)
[17] Предельная нагрузка на буксировочное устройство (Максимальный буксируемый вес)
[18] Максимально допустимый наклон
[19] Габариты
[20] Длина
[21] Длина с травосборником (Длина без травосборника)
[22] Ширина
[23] Ширина с дефлектором бокового выброса (Ширина без дефлектора бокового выброса)
[24] Высота
[25] Масса *
[26] Уровень звукового давления (макс.)
[27] Неточность размеров
[28] Измеренный уровень звуковой мощности (макс.)
[29] Гарантированный уровень звуковой мощности
[30] Уровень вибраций на месте оператора (макс.)
[31] Уровень вибраций на руле (макс.)
[32] Таблица совместимости дополнительных принадлежностей
[32.A] Задние принадлежности
[32.B] Передние принадлежности
[58] Опциональные принадлежности
[58.A1, 58.A2] Комплект для мульчирования
[58.B] Поддерживающее зарядное устройство
[58.C] Комплект для буксировки
[58.D] Укрывной брезент
[58.E] Комплект заднего балласта
[58.F] Комплект ограждения заднего выброса *(только для моделей с задним сбором)*
[58.G] Цепи противоскольжения (18", 20")
[58.H] Грязевые / снеговые колеса (18", 20")
[58.I] Прицеп
[58.J, 58.K] Разбрасыватель
[58.L] Садовый каток
[58.M] Шнекороторный снегоочиститель
[58.N] Фронтальная щетка
[58.O] Измельчитель
[58.P] *(только для моделей серии SD)*
Сборщик травы и листьев 38"
Сборщик травы и листьев 42"
[58.Q] Фронтальные грабли
[58.R1, 58.R2] Подъемный адаптер + отбор мощности (МОМ)
[58.R3] отбор мощности (МОМ)

* Для получения конкретных значений обращайтесь к идентификационной табличке машины.

[1] **SK – TECHNICKÉ PARAMETRE**
[2] Nominálny výkon
[3] Otáčky za minútu
[4] Elektroinštalácia
[5] Kapacita palivovej nádrže
[6] Predné pneumatiky
[7] Zadné pneumatiky
[8] Tlak nahustenia predných pneumatík
[9] Tlak nahustenia zadných pneumatík
[10] Výška kosenia
[11] Šírka kosenia
[12] Minimálny akčný rádius otáčania
[13] Kód kosiaceho zariadenia
[14] Rýchlosť jazdy (indikatívna) pri ot. 3 000 min-1
[15] Rýchlostný limit so snehovými reťazami (ak sú súčasťou príslušenstva
[16] Limit nákladu pre ťažné zariadenie (maximálne vertikálne zaťaženie
[17] Limit nákladu pre ťažné zariadenie (maximálna hmotnosť pre ťahanie
[18] Maximálny povolený náklon
[19] Rozmery
[20] DÍžka
[21] DÍžka s košom (dÍžka bez koša)
[22] Šírka
[23] Šírka s vychyľovačom bočného vyhadzovania (šírka bez vychyľovača bočného vyhadzovania
[24] Výška
[25] Hmotnosť
[26] Úroveň akustického tlaku
[27] Nepresnosť merania
[28] Meraná úroveň akustického výkonu
[29] Garantovaná úroveň akustického výkonu
[30] Úroveň vibrácií na mieste vodiča
[31] Úroveň vibrácií pri volante
[32] Tabuľka pre správne kombinácie príslušenstva
[32.A] Zadné príslušenstvo
[32.B] Čelné príslušenstvo
[58] Príslušenstvo na požiadanie
[58.A1, 58.A2] Súprava „mulčovanie“
[58.B] Udržiavacia nabíjačka akumulátora
[58.C] Súprava ťažného zariadenia
[58.D] Krycia plachta
[58.E] Súprava zadných závaží
[58.F] Ochranná súprava zadného vyhadzovania *(len pri modeloch so zadným zberom)*
[58.G] Snehové reťaze (18”, 20”)
[58.H] Kolesá do blata / snehu (18”, 20”)
[58.I] Prívesný vozík
[58.J, 58.K] Posypávač
[58.L] Valec na valcovanie trávy
[58.M] Snehová radlica
[58.N] Čelný zametač
[58.O] Drvička
[58.P] *(Iba pri modeloch SD series)*
Zberač lístia a trávy 38”
Zberač lístia a trávy 42”
[58.Q] Čelný hrabač
[58.R1, 58.R2] Prepojenie na zdvih + pohon prídavného zariadenia (PTO)
[58.R3] Pohon prídavného zariadenia (PTO)

* Pri špecifických údajoch sa riaďte údajmi uvedenými na identifikačných štítkoch stroja.

[1] **SV - TEKNISKA SPECIFIKATIONER**
[2] Nominell effekt *
[3] Varv per minut *
[4] Elsystem
[5] Bränsletankens kapacitet
[6] Främre däck
[7] Bakre däck
[8] Främre däcktryck
[9] Bakre däcktryck
[10] Klipphöjd
[11] Klippbredd
[12] Minimiradie på oklippt gräs
[13] Klippredskapets kod
[14] Körhastighet (ungefärlig) vid 3000 min-1
[15] Hastighetsgräns med snökedjor (om tillbehöret förutses)
[16] Belastningsgräns för bogseranordning (maximal vertikal kraft)
[17] Belastningsgräns för bogseranordning (maximal bogserbar vikt)
[18] Maximal tillåten lutning
[19] Dimensioner
[22] Längd
[21] Längd med påse (Längd utan påse)
[22] Bredd
[23] Bredd med sidotömningens riktplatta (Bredd utan sidotömningens riktplatta)
[24] Höjd
[25] Vikt *
[26] Ljudtrycksnivå (max)
[27] Tvivel med mått
[28] Ljudeffektsnivå (max)
[29] Garanterad ljudeffektsnivå
[30] Vibrationsnivå på förarplatsen (max)
[31] Vibrationsnivå vid ratten (max)
[32] Tabell för korrekt kombination av tillbehören
[32.A] Bakre tillbehör
[32.B] Främre tillbehör
[58] Tillbehör på begäran
[58.A1, 58.A2] Sats för "mulching"
[58.B] Underhållsladdning av batteriet
[58.C] Bogsersats
[58.D] Presenning
[58.E] Bakre viktsats
[58.F] Sats för bakre tömningsskydd *(bara för modeller med bakre uppsamling)*
[58.G] Snökedjor (18”, 20”)
[58.H] Hjul för lera/snö (18”, 20”)
[58.I] Släp
[58.J, 58.K] Spridare
[58.L] Gräsrulle
[58.M] Snöröjare med blad
[58.N] Främre sopmaskin
[58.O] Slaghack
[58.P] *(Bara för modeller i SD-serien)*
Blad- och grässamlare 38”
Blad- och grässamlare 42”
[58.Q] Främre kratta
[58.R1, 58.R2] Lyftkoppling + Kraftuttag (PTO)
[58.R3] Kraftuttag (PTO)

* För specifik uppgift, se anvisningar på maskinens märkskylt.

ITALIANO - Istruzioni Originali

I manuali di istruzioni sono disponibili:
▷ sul sito web stiga.com
▷ scansionando il QR code



ATTENZIONE: PRIMA DI USARE LA MACCHINA, LEGGERE ATTENTAMENTE IL PRESENTE LIBRETTO. Conservare per ogni futura necessità.

NOTA *Il presente documento ha lo scopo di fornire una guida semplice, in formato cartaceo, per l'uso e la manutenzione della macchina in condizioni di sicurezza.*
Per informazioni più dettagliate scaricare i manuali di istruzioni completi in formato digitale.

1. NORME DI SICUREZZA

1.1. ADDESTRAMENTO

⚠ **Prendere familiarità con i comandi e con un uso appropriato della macchina. Imparare ad arrestare rapidamente il motore. L'inosservanza delle avvertenze e delle istruzioni può causare incendi e/o gravi lesioni.**

- Non permettere mai che la macchina venga utilizzata da bambini o da persone che non abbiano la necessaria dimestichezza con le istruzioni. Le leggi locali possono fissare un'età minima per l'utilizzatore.
- Non utilizzare mai la macchina se l'utilizzatore è in condizione di stanchezza o malessere, oppure ha assunto farmaci, droghe, alcool o sostanze nocive alle sue capacità di riflessi e attenzione.
- Ricordare che l'operatore o utilizzatore è responsabile di incidenti e imprevisti che si possono verificare ad altre persone o alle loro proprietà. Rientra nella responsabilità dell'utilizzatore la valutazione dei rischi potenziali del terreno su cui si deve lavorare, nonché prendere tutte le precauzioni necessarie per garantire la sua e altrui sicurezza, in particolare sui pendii, terreni accidentati, scivolosi o instabili.
- Nel caso si voglia cedere o prestare ad altri la macchina, assicurarsi che l'utilizzatore prenda visione delle istruzioni d'uso contenute nel presente manuale.

1.2. OPERAZIONI PRELIMINARI

Dispositivi protezione individuale (DPI)
- Indossare indumenti adeguati, calzature da lavoro resistenti con suole antiscivolo, e pantaloni lunghi. Non azionare la macchina a piedi scalzi o con sandali aperti. Indossare cuffie di protezione dell'udito.
- Indossare guanti di lavoro in tutte le situazioni di rischio per le mani.
- Non indossare sciarpe, camici, collane, braccialetti, indumenti con parti svolazzanti, o provvisti di lacci o cravatte e comunque accessori pendenti o larghi che potrebbero impigliarsi nella macchina o in oggetti e materiali presenti sul luogo di lavoro.
- Raccogliere adeguatamente i capelli lunghi.

Area di lavoro / Macchina
- Ispezionare a fondo tutta l'area di lavoro e togliere tutto ciò che potrebbe venire espulso dalla macchina o danneggiare il dispositivo di taglio/organi rotanti (sassi, rami, fili di ferro, ossi, ecc.).

Motori a scoppio: carburante

⚠ **Il carburante è altamente infiammabile.**

- Conservare il carburante in appositi contenitori omologati per tale utilizzo, in luoghi sicuri, lontano da fonti di calore o fiamme libere.
- Non fumare durante il rifornimento o il rabbocco di carburante e ogni volta che si maneggia il carburante.
- Rabboccare il carburante utilizzando un imbuto, solo all'aperto.
- Non aggiungere carburante o togliere il tappo del serbatoio quando il motore è in funzione o è caldo.
- Non avvicinare fiamme alla bocca del serbatoio per verificare il contenuto.
- Pulire immediatamente ogni traccia di carburante versata sulla macchina o sul terreno.
- Rimettere sempre e serrare bene i tappi del serbatoio e del contenitore del carburante.

1.3. DURANTE L'UTILIZZO

- Non azionare il motore in spazi chiusi, dove possono accumularsi pericolosi fumi di monossido di carbonio. Le operazioni di avviamento devono avvenire all'aperto o in luogo ben aerato. Ricordare sempre che i gas di scarico sono tossici.
- Durante l'avviamento della macchina non indirizzare il silenziatore e quindi i gas di scarico verso materiali infiammabili.
- Non usare la macchina in ambienti a rischio di esplosione, in presenza di liquidi infiammabili, gas o polvere. Contatti elettrici o sfregamenti meccanici possono generare scintille che possono incendiare la polvere o i vapori.
- Lavorare solamente alla luce del giorno o con buona luce artificiale e in condizioni di buona visibilità.
- Allontanare persone, bambini e animali dall'area di lavoro. È necessario che i bambini vengano sorvegliati da un altro adulto.
- Evitare di lavorare nell'erba bagnata, sotto la pioggia e con rischio di temporali, specialmente con probabilità di lampi.
- Prestare particolare attenzione alle irregolarità del terreno (dossi, cunette), ai pendii, ai pericoli nascosti e alla presenza di eventuali ostacoli che potrebbero limitare la visibilità.
- Lavorare nel senso trasversale del pendio e mai nel senso salita/discesa, facendo molta attenzione ai cambi di direzione, accertandosi del proprio punto di appoggio e assicurandosi che le ruote non incontrino ostacoli (sassi, rami, radici, ecc) che potrebbero causare scivolamento laterale o perdita di controllo della macchina.
- La macchina non deve essere utilizzati su pendii superiori a 10°, a prescindere dal senso di marcia.
- Fermare il dispositivo di taglio durante l'attraversamento di superfici non erbose.

- Tenere sempre mani e piedi lontani dal dispositivo di taglio sia durante l'avviamento sia durante l'utilizzo della macchina.
- Stare sempre lontani dall'apertura di scarico.
- Non utilizzare mai la macchina con protezioni danneggiate, mancanti o non correttamente posizionate (sacco di raccolta, protezione di scarico posteriore).
- Non disinserire, disattivare, rimuovere o manomettere i sistemi di sicurezza/microinterruttori presenti.
- Prestare attenzione nei terreni in pendenza dove è richiesta particolare accortezza per evitare ribaltamenti o perdita di controllo della macchina. Le cause principali di perdita di controllo sono:
  - Mancanza di aderenza delle ruote.
  - Velocità eccessiva.
  - Bruschi cambi di direzione.
  - Frenatura inadeguata.
  - Macchina inadeguata all'impiego.
  - Mancanza di conoscenza sugli effetti che possono derivare dalle condizioni del terreno.
  - Utilizzo della macchina come veicolo da traino..
- Quando si utilizza la macchina vicino alla strada, fare attenzione al traffico.
- Disinnestare il dispositivo di taglio, fermare il motore e togliere la chiave, accertandosi che tutte le parti in movimento si siano completamente arrestate:
  - Durante il trasporto della macchina;
  - Ogni qualvolta si lasci la macchina incustodita;
  - Prima di rimuovere le cause di bloccaggio o disintasare il convogliatore di scarico;
  - Prima di controllare, pulire o lavorare sulla macchina;
  - Dopo aver colpito un corpo estraneo. Verificare eventuali danni sulla macchina ed effettuare le necessarie riparazioni prima di usarla nuovamente;
  - Se la macchina comincia a vibrare in modo anomalo: verificare eventuali danneggiamenti; controllare se vi siano parti allentate e serrarle; provvedere alle verifiche, sostituzioni o riparazioni presso un Centro Specializzato.
- Tenere sempre mani e piedi lontani dal dispositivo di taglio sia durante l'avviamento sia durante l'utilizzo della macchina.
- Attenzione: l'elemento di taglio continua a ruotare per qualche secondo anche dopo il suo disinnesto o dopo lo spegnimento del motore.
- Prestare attenzione all'assieme dispositivi di taglio con più di un dispositivo di taglio, poiché un dispositivo di taglio in rotazione può determinare la rotazione degli altri.
- Stare sempre lontani dall'apertura di scarico.
- Non toccare le parti del motore che, durante l'uso, si riscaldano. Rischio di ustioni.
- Per evitare il rischio di incendio, non lasciare la macchina ferma nell'erba alta con il motore in moto.

In caso di rotture o incidenti durante il lavoro, arrestare immediatamente il motore e allontanare la macchina in modo da non provocare ulteriori danni; nel caso di incidenti con lesioni personali o a terzi, attivare immediatamente le procedure di pronto soccorso più adeguate alla situazione in atto e rivolgersi ad una Struttura Sanitaria per le cure necessarie. Rimuovere accuratamente eventuali detriti che potrebbero arrecare danni o lesioni a persone o a animali qualora rimanessero inosservati.

1.4. MANUTENZIONE, RIMESSAGGIO E TRASPORTO

Effettuare una regolare manutenzione ed un corretto rimessaggio preserva la sicurezza della macchina ed il livello delle sue prestazioni.

- Non usare mai la macchina con parti usurate o danneggiate. I pezzi guasti o deteriorati devono essere sostituiti e mai riparati. Usare solo ricambi originali.
- Durante le operazioni di regolazione della macchina, prestare attenzione ad evitare che le dita rimangano intrappolate fra il dispositivo di taglio in movimento e le parti fisse della macchina.
- Per ridurre il rischio di incendi, controllare regolarmente che non vi siano perdite di olio e/o carburante.

Il livello di rumorosità e di vibrazioni riportato nelle presenti istruzioni, sono valori massimi di utilizzo della macchina. L'impiego di un elemento di taglio sbilanciato, l'eccessiva velocità di movimento, l'assenza di manutenzione influiscono in modo significativo nelle emissioni sonore e nelle vibrazioni. Di conseguenza è necessario adottare delle misure preventive atte ad eliminare possibili danni dovuti ad un rumore elevato e alle sollecitazioni da vibrazioni; provvedere alla manutenzione della macchina, indossare cuffie antirumore, effettuare delle pause durante il lavoro.

- Non riporre la macchina con del carburante nel serbatoio in un locale dove i vapori del carburante potrebbero raggiungere una fiamma, una scintilla o una forte fonte di calore.
- Per ridurre il rischio di incendio, non lasciare contenitori con i materiali di risulta all'interno di un locale.

1.5. TUTELA AMBIENTALE

- Seguire scrupolosamente le norme locali per lo smaltimento di imballi, parti deteriorate o qualsiasi elemento a forte impatto ambientale; questi rifiuti non devono essere gettati nella spazzatura, ma devono essere separati e conferiti agli appositi centri di raccolta, che provvederanno al riciclaggio dei materiali.
- Seguire scrupolosamente le norme locali per lo smaltimento dei materiali di risulta.
- Al momento della messa fuori servizio, non abbandonare la macchina nell'ambiente, ma rivolgersi a un centro di raccolta, secondo le norme locali vigenti.

La raccolta differenziata di prodotti e imballaggi usati, consente il riciclaggio dei materiali e la riutilizzazione. Il riutilizzo dei materiali riciclati aiuta a prevenire l'inquinamento ambientale e riduce la domanda di materie prime.

2. DESCRIZIONE DEL PRODOTTO

Questa macchina è un tosaerba con conducente a bordo seduto.
La macchina è provvista di un motore, che aziona il dispositivo di taglio, protetto da un carter, nonché un gruppo di trasmissione che provvede al movimento della macchina.
La macchina è dotata di trazione posteriore.
L'operatore è in grado di condurre la macchina e di azionare i comandi principali mantenendosi sempre seduto al posto di guida.
I dispositivi di sicurezza montati sulla macchina prevedono l'arresto del motore e del dispositivo di taglio entro alcuni secondi qualora le azioni dell'operatore non fossero conformi alle condizioni di sicurezza previste (par. 5.2).

Uso previsto ed uso improprio
Questa macchina è progettata e costruita per il taglio dell'erba in giardini e aree erbose.
Qualsiasi altro impiego può rivelarsi pericoloso e causare danni a persone e/o cose.
Rientrano nell'uso improprio (come esempio, ma non solo):
- trasportare sulla macchina altre persone, bambini o animali;
- usare la macchina per trainare o spingere carichi, senza l'utilizzo dell'apposito accessorio previsto per il traino;
- azionare il dispositivo di taglio nei tratti non erbosi;
- utilizzare la macchina per la raccolta di foglie o detriti;
- utilizzare la macchina per il passaggio su terreni instabili, scivolosi, ghiacciati, sassosi o sconnessi, pozzanghere o acquitrini.

IMPORTANTE *L'uso improprio della macchina comporta il decadimento della garanzia e il declino di ogni responsabilità del Costruttore, riversando sull'utilizzatore gli oneri derivanti da danni o lesioni proprie o a terzi.*

IMPORTANTE *La macchina dev'essere utilizzata da un solo operatore.*

IMPORTANTE *La macchina non è omologata per la circolazione su strade pubbliche. Il suo impiego (ai sensi del Codice della Strada) deve avvenire esclusivamente in aree private chiuse al traffico.*

2.1. COMPONENTI DELLA MACCHINA (FIG. 1)

A. Motore
B. Assieme dispositivi di taglio
C. Dispositivi di taglio
D. Protezione di scarico posteriore (disponibile a richiesta)
E. Deflettore di scarico laterale
F. Sacco di raccolta
G. Canale d'espulsione
H. Sedile di guida
I. Volante
J. Paraurti anteriore
K. Batteria

2.2. SEGNALETICA DI SICUREZZA (FIG. 2)



ATTENZIONE
Leggere le istruzioni prima di usare la macchina.



ATTENZIONE
Togliere la chiave e leggere le istruzioni prima di effettuare qualsiasi operazione di manutenzione o riparazione.



PERICOLO! ESPULSIONE DI OGGETTI
Non lavorare senza aver montato la protezione di scarico posteriore o il sacco di raccolta. (solo per modelli con raccolta posteriore).



PERICOLO RIBALTAMENTO DELLA MACCHINA
Non usare questa macchina su pendii superiori a 10°



PERICOLO ESPULSIONE DI OGGETTI
Tenere lontane le persone.



PERICOLO SCHIACCIAMENTO
Assicurarsi che i bambini rimangano a distanza dalla macchina quando il motore è in moto.



Nell'uso del kit traino, non superare i limiti di carico riportati sull'etichetta e rispettare le norme di sicurezza.



ATTENZIONE
Tenersi a distanza dalle superfici calde.



RISCHIO DI TAGLIO
Dispositivi di taglio in movimento. Non introdurre mani o piedi all'interno dell'alloggiamento dei dispositivi di taglio.



Non salire sulla macchina calpestando le protezioni dell'assieme dispositivi di taglio.

IMPORTANTE *Le etichette adesive rovinate o divenute illeggibili devono essere sostituite. Richiedere le nuove etichette al proprio centro di assistenza autorizzato.*

3. MONTAGGIO

IMPORTANTE *Il disimballaggio e il montaggio devono essere effettuati su una superficie piana e solida, con spazio sufficiente alla movimentazione della macchina e degli imballi, utilizzando gli attrezzi adeguati.*

3.1. DISIMBALLAGGIO

1. Aprire l'imballo con cautela, facendo attenzione a non smarrire componenti
2. Consultare la documentazione inclusa nella scatola, comprese le presenti istruzioni.
3. Estrarre dalla scatola tutti i componenti non montati.
4. Estrarre dall'imballo la macchina seguendo le seguenti precauzioni:
   - portare alla massima altezza l'assieme dispositivo di taglio (par. 4) per evitare di danneggiarlo al momento della discesa della macchina dal pallet di base;
   - portare la leva di sblocco della trasmissione posteriore in posizione sbloccata (par. 4) (per i modelli a trasmissione idrostatica).

- far scendere la macchina dal pallet di base.

3.2. MONTAGGIO DEL VOLANTE

Vedi figura 3.

3.3. MONTAGGIO DEL SEDILE

Vedi figura 4.

Tirare verso l'alto la leva di regolazione e imboccare il sedile nella guida dal lato del volante, fino ad agganciarlo.

3.4. MONTAGGIO E COLLEGAMENTO BATTERIA

Vedi figura 5.

Collegare prima il cavo rosso (fig. 5.C) al polo positivo (+) e successivamente il cavo nero (fig. 5.D) al polo negativo (–), utilizzando le viti in dotazione come indicato.
Montare la molla (fig. 5.B) per trattenere la batteria, facendo attenzione a sistemare correttamente i cavi davanti alla batteria, in modo che non vengano pizzicati dalla molla (fig. 5.B).

3.5. MONTAGGIO DEI SUPPORTI E RIMOZIONE DEL FERMO DELL'ARPIONE DI AGGANCIO DEL SACCO DI RACCOLTA

Vedi figura 6 e 7.

3.6. MONTAGGIO DEL PARAURTI ANTERIORE

Paraurti tipo "I": vedi figura 8-I.
Paraurti tipo "II": vedi figura 8-II.

3.7. MONTAGGIO DEL SACCO DI RACCOLTA

Vedi figura 9.

3.8. MONTAGGIO DELLE LEVE DI RIBALTAMENTO DEL SACCO DI RACCOLTA

Vedi figura 10.

3.9. MONTAGGIO DELLE PROTEZIONI LATERALI DELL'ASSIEME DISPOSITIVI DI TAGLIO (SE PREVISTE)

Vedi figura 11.

3.10. MONTAGGIO DEL DEFLETTORE DI SCARICO LATERALE (SOLO PER MODELLI CON SCARICO LATERALE)

Vedi figura 12.

4. COMANDI DI CONTROLLO

• **Pedale freno (Fig. 13.A e 14.A)**

Questo pedale aziona il freno sulle ruote posteriori.

• **Pedale marcia avanti (Fig. 13.B e 14.B)**

Marcia in avanti: aumentando la pressione sul pedale aumenta progressivamente la velocità della macchina.

Posizione di folle: rilasciando il pedale, questo ritorna automaticamente in posizione di folle.

• **Pedale retromarcia (Fig. 13.C e 14.C)**

Retromarcia: aumentando la pressione sul pedale aumenta progressivamente la velocità della macchina.

⚠ ***L'innesto della retromarcia deve avvenire da fermo.***

Posizione di folle: rilasciando il pedale, questo ritorna automaticamente in posizione di folle.

• **Comando di sblocco della trasmissione idrostatica (Fig. 13.D e 14.D)**

Trasmissione inserita.



Trasmissione sbloccata.



• **Commutatore a chiave (Fig. 15.A)**

La chiave abilita / disabilita l'accensione della macchina.

Posizione di arresto.

Posizione di marcia.

Posizione di avviamento.

IMPORTANTE *Rimuovere la chiave ogni qualvolta si lasci la macchina inutilizzata o incustodita.*

• **Comando acceleratore**

Tipo "I" con comando Choke separato (Fig. 15.B e 15.C)
Tipo "II" (Fig. 15.C)

Comando Choke - Avviamento a freddo (se previsto).

Regime massimo del motore.

Regime minimo del motore.

• **Leva freno di stazionamento (Fig. 15.D)**

Freno disinserito.



Freno inserito.

- **Interruttore fari (Fig. 15.E)**



Il pulsante comanda l'accensione dei fari quando la chiave è in posizione di «MARCIA».

- **Comando di innesto e disinnesto dei dispositivi di taglio (Fig. 15.F.1 e 15.F.2)**



Dispositivi di taglio innestati.





Dispositivi di taglio disinnestati.



- **Pulsante di consenso taglio in retromarcia (Fig. 15.G)**



Tenendo premuto il pulsante, è possibile retrocedere con i dispositivi di taglio innestati, senza provocare l'arresto del motore.

- **Comandi per la regolazione dell'altezza dell'assieme dispositivi di taglio (Fig. 15.H)**

Comando con leva: mediante questa leva si effettua il sollevamento e l'abbassamento dell'assieme dispositivi di taglio.



Le sette posizioni sono indicate da «1» a «7» sulla relativa targhetta.





Per passare da una posizione all'altra occorre premere il pulsante di sblocco posto sull'estremità.

Comando con leva e manopola: mediante la leva si effettua il sollevamento e l'abbassamento dell'assieme dispositivi di taglio.

Posizione «A» = Assieme dispositivi di taglio sollevato.
Posizione «B» = Assieme dispositivi di taglio abbassato.

La manopola (fig. 15.I) permette il posizionamento dell'assieme dispositivi di taglio.

- **Dispositivo di mantenimento della velocità (cruise control)**



Premuto: dispositivo disinserito (non attivo)



Tirato: dispositivo inserito (attivo)

- **Contatore (se previsto) (Fig. 15.K)**

- **Presa ausiliaria per accessori (Fig. 15.M)**

- **Comando ribaltamento sacco di raccolta**

Comando manuale:
Il ribaltamento del sacco di raccolta per lo svuotamento avviene tramite la leva (fig. 15.L).

Comando elettrico:
Il ribaltamento del sacco di raccolta per lo svuotamento avviene premendo il pulsante (fig. 15.N), tenendolo premuto fino all'arresto del motorino di comando.
Il sacco di raccolta ritorna in posizione di lavoro premendo il pulsante (fig. 15.O), tenendolo premuto fino all'aggancio dell'arpione e all'arresto del motorino di comando.

- **Display tipo "I" e segnalazioni acustiche**



Spia accesa: i dispositivi di taglio sono innestati (fig. 16.A).



Spia accesa: il freno di stazionamento è inserito (fig. 16.B).



Spia accesa: l'operatore è assente (fig. 16.C).



Spia lampeggiante: il carburante è in riserva (fig. 16.D).



Spia lampeggiante: Segnala anomalie nella lubrificazione del motore (fig. 16.E). Arrestare subito il motore, verificare il livello dell'olio e contattare un Centro Assistenza Autorizzato.



Spia accesa: Manca il sacco di raccolta o la protezione di scarico posteriore (fig. 16.F).



Spia accesa: con motore acceso ci sono anomalie nella ricarica della batteria (fig. 16.G).

Spia lampeggiante prima dell'avviamento: la batteria non è in condizioni di avviare il motore. Contattare un Centro Assistenza Autorizzato (fig. 16.G).

N Spia accesa: la trasmissione è in "folle" (fig. 16.H).

- **Segnalazioni acustiche**

1. Segnale acustico continuo:
- È intervenuta la protezione della scheda elettronica.
- Il motore è spento da oltre 30 secondi con la chiave in posizione «MARCIA».

2. Segnale acustico intermittente:
- Il sacco di raccolta è pieno.

• Display tipo “II” e segnalazioni acustiche


Spia accesa: i dispositivi di taglio sono innestati (fig. 16.A).


Spia accesa: il freno di stazionamento è inserito (fig. 16.B).


Spia accesa: l’operatore è assente (fig. 16.C).

Spia carburante semplice (fig. 16.D)


Spia lampeggiante: il carburante è in riserva.

Spia carburante con indicatore di livello (fig. 16.D)


Il livello del carburante è da pieno a circa metà serbatoio.


Il livello del carburante è da circa metà serbatoio a riserva.


Il livello del carburante è in riserva.


Spia lampeggiante: Segnala anomalie nella lubrificazione del motore (fig. 16.E). Arrestare subito il motore, verificare il livello dell’olio e contattare un Centro Assistenza Autorizzato.


Spia accesa: Manca il sacco di raccolta o la protezione di scarico posteriore (fig. 16.F) (solo per modelli con raccolta posteriore).


Spia accesa: con motore acceso ci sono anomalie nella ricarica della batteria (fig. 16.G).

Spia lampeggiante prima dell’avviamento: la batteria non è in condizioni di avviare il motore. Contattare un Centro Assistenza Autorizzato (fig. 16.G).

N Spia accesa: la trasmissione è in “folle” (fig. 16.H).

Funzioni operative

Premere il pulsante «MODE» per accedere alle funzioni operative.



Contaore (fig. 16.I). Indica il numero complessivo delle ore di funzionamento del motore.


Voltmetro (fig. 16.O). Indica lo stato di carica della batteria.



Contagiri (fig. 16.K) Indica il regime di rotazione del motore per mezzo di valori numerici o di una serie di asterischi, corrispondenti a:

Valore visualizzato:	
< 1600	motore al minimo
< 2500	velocità per i trasferimenti
> 2500	velocità per il taglio
* (**)	motore al minimo
** *** ****	velocità per i trasferimenti
***** ******	velocità per il taglio

NOTA *Il lampeggio indica che il regime di rotazione del motore non è adatto al taglio dell’erba.*


Orologio (se previsto) (fig. 16.L) Indica l’ora in modalità 24 ore/giorno.

Segnalazioni acustiche

1. Segnale acustico continuo:
   - È intervenuta la protezione della scheda elettronica.
   - Il motore è spento da oltre 30 secondi con la chiave in posizione «MARCIA».
2. Segnale acustico intermittente:
   - Il sacco di raccolta è pieno.

• Display tipo “III” e segnalazioni acustiche


Icona accesa: i dispositivi di taglio sono innestati (fig. 16.A).


Icona accesa: il freno di stazionamento è inserito (fig. 16.B).


Spia accesa: l’operatore è assente (fig. 16.C).

Icona carburante con indicatore di livello (fig. 16.D)


Il livello del carburante è da pieno a circa metà serbatoio.


Il livello del carburante è da circa metà serbatoio a riserva.


Il livello del carburante è in riserva.


Icona accesa: Segnala anomalie nella lubrificazione del motore (fig. 16.E). Arrestare subito il motore, verificare il livello dell’olio e contattare un Centro Assistenza Autorizzato.



Icona accesa: Manca il sacco di raccolta o la protezione di scarico posteriore (fig. 16.F) (solo per modelli con raccolta posteriore).



Icona accesa: Il sacco di raccolta si è riempito e occorre svuotarlo (fig. 16.F) (solo per modelli con raccolta posteriore).

Icona batteria con indicatore di livello (fig. 16.G)



Icona accesa: La batteria è in carica.



Icona accesa: Il livello di tensione della batteria è ottimale.



Icona accesa con motore spento: Indica che è necessario ricaricare la batteria

Icona accesa con motore acceso: Indica anomalie nella ricarica della batteria.



Icona lampeggiante: La batteria non è in condizioni di avviare il motore e pertanto occorre contattare un Centro Assistenza Autorizzato.



Icona accesa: la trasmissione è in "folle" (fig. 16.H).



Contaore (fig. 16.I). Indica il numero complessivo delle ore di funzionamento del motore.



Fari (fig. 16.P). Icona accesa: Indica che i fari sono accesi.



Manutenzione richiesta (fig. 16.Q). Icona accesa: Indicatore di manutenzione periodica. Le manutenzioni da seguire sono descritte al cap.13. L'icona si accende ogni 50 ore, e rimane accesa per 1 ora.



Zona Verde (fig. 16.R). Il regime di rotazione del motore è adatto per un taglio ottimale dell'erba.

Segnalazioni acustiche

1. Segnale acustico continuo:
   - È intervenuta la protezione della scheda elettronica.
   - Il motore è spento da oltre 30 secondi con la chiave in posizione «MARCIA».
2. Segnale acustico intermittente:
   - Il sacco di raccolta è pieno.

5. USO DELLA MACCHINA

5.1. OPERAZIONI PRELIMINARI

• Rifornimento di olio e benzina

IMPORTANTE *La macchina viene fornita priva di olio motore e carburante.*

Prima di utilizzare la macchina controllare la presenza di carburante ed il livello dell'olio. Per le modalità e precauzioni sul rifornimento di carburante e il rabbocco di olio seguire le prescrizioni riportate sul libretto del motore.

• Regolazione del sedile
Vedi figura 17.

• Pressione degli pneumatici
Vedi figura 18.

• Predisposizione della macchina al lavoro

NOTA *Questa macchina permette di effettuare la rasatura del prato in diverse modalità; prima di iniziare il lavoro è opportuno predisporre la macchina in base a come si intende eseguire la rasatura.*

1. Predisposizione per il taglio e la raccolta dell'erba nel sacco di raccolta (solo per modelli con raccolta posteriore) (Fig. 19).
2. Predisposizione per il taglio e lo scarico posteriore a terra dell'erba (solo per modelli con raccolta posteriore) (se previsto) (Fig. 20).
3. Predisposizione per il taglio e la sminuzzatura dell'erba.
4. Predisposizione per il taglio e lo scarico laterale a terra dell'erba (solo per modelli con scarico laterale) (Fig.21).

NOTA *Non utilizzare mai la macchina senza aver montato la protezione all'uscita!*

5.2. CONTROLLI DI SICUREZZA

• Controlli di sicurezza generali

Oggetto	Risultato
Batteria	Nessun danno all'involucro, al coperchio o ai morsetti
Protezione di scarico posteriore, sacco di raccolta	Integri. Nessun danno. Montati correttamente.
Protezione di scarico laterale, griglia di aspirazione	Integra. Nessun danno. Montata correttamente.
Impianto del carburante e connessioni.	Nessuna perdita.
Cavi elettrici.	Tutto l'isolamento intatto. Nessun danno meccanico.
Circuito dell'olio	Nessuna perdita. Nessun danno.
Azionare la macchina in avanti e indietro ed inserire la posizione di folle/rilasciare il pedale trazione (par. 4)	La macchina rallenta e si ferma.
Azionare il pedale del freno (par. 4)	La macchina si ferma.
Guida di prova	Nessuna vibrazione anomala. Nessun suono anomalo

Oggetto	Risultato
Dispositivi di sicurezza	Agiscono come indicato nel paragrafo successivo.

• Controlli dei dispositivi di sicurezza

Azione	Risultato
1. trasmissione in "folle"; 2. dispositivi di taglio disinnestati; 3. operatore seduto.	Il motore si avvia
L'operatore abbandona il sedile	Il motore si arresta
Si solleva il sacco di raccolta o si toglie la protezione di scarico posteriore con dispositivi di taglio innestati.	Il motore si arresta
Si innesta il freno di stazionamento senza aver disinnestato i dispositivi di taglio	Il motore si arresta
Si aziona il cambio di velocità oppure il pedale della trazione con il freno di stazionamento inserito	Il motore si arresta
Si aziona la retromarcia con i dispositivi di taglio innestati, senza tener premuto il pulsante di consenso (par. 4)	Il motore si arresta

5.3. USO SU TERRENI IN PENDENZA

Rispettare i limiti indicati nella Tabella "Dati Tecnici" e nella fig. 22, a prescindere dal senso di marcia.

IMPORTANTE *Solo per modelli con trasmissione meccanica: Non percorrere mai le discese con il cambio in folle o la frizione disinnestata! Inserire sempre una marcia bassa prima di lasciare la macchina ferma e incustodita.*

5.4. AVVIAMENTO E LAVORO

• Avviamento

1. Aprire il rubinetto del carburante (fig. 23.A) (se previsto).
2. Sedersi al posto di guida.
3. Mettere la trasmissione in folle («N»).
4. Disinnestare i dispositivi di taglio.
5. Inserire il freno di stazionamento.
6. Portare il comando acceleratore in posizione di regime massimo "lepre".
7. Nel caso di avviamento a freddo: inserire il comando choke.
8. Inserire il commutatore a chiave e ruotarla in posizione di marcia per inserire il circuito elettrico. Attendere 2 secondi e portarla in posizione di avviamento per avviare il motore.
9. Rilasciare la chiave ad avviamento avvenuto.

Nel caso di avviamento a freddo, non appena in motore gira regolarmente:

10. Disinserire il comando choke, portando il comando acceleratore in posizione di regime massimo "lepre".
11. Disinserire il comando choke.

NOTA *L'impiego del comando choke a motore già caldo può imbrattare la candela e causare un funzionamento irregolare del motore.*

12. A motore avviato, portare l'acceleratore in posizione di regime minimo «tartaruga».

NOTA *In caso di difficoltà di avviamento, non insistere a lungo con il motorino per evitare di scaricare la batteria e per non ingolfare il motore. Riportare la chiave in posizione di arresto, attendere qualche secondo e ripetere l'operazione. Perdurando l'inconveniente, consultare il capitolo 8 del presente manuale ed il manuale di istruzioni del motore.*

• Marcia avanti e trasferimenti

1. Disinnestare i dispositivi di taglio.
2. Portare l'assieme dispositivi di taglio in posizione di massima altezza.
3. Portare il comando dell'acceleratore in una posizione intermedia fra regime minimo «tartaruga» e regime massimo «lepre».
4. Disinserire il freno di stazionamento, rilasciando il pedale del freno.
5. Premere il pedale della trazione nella direzione "marcia in avanti" e raggiungere la velocità voluta graduando la pressione sul pedale stesso e agendo sull'acceleratore.

L'inserimento della trazione deve avvenire secondo le modalità descritte per evitare che un innesto troppo brusco possa causare l'impennamento e la perdita di controllo del mezzo.

• Frenatura

Solo per modelli con trasmissione meccanica: premere il pedale a fondo corsa, riducendo dapprima la velocità mediante l'acceleratore, per non sovraccaricare inutilmente il sistema frenante.

• Retromarcia

IMPORTANTE *L'innesto della retromarcia deve avvenire da fermo.*

1. Azionare il pedale fino ad arrestare la macchina.
2. Iniziare la retromarcia premendo il pedale di trazione nella direzione retromarcia.

• Taglio dell'erba

Per operare con la macchina procedere come di seguito descritto:

1. portare l'acceleratore in posizione «VELOCE»;
2. portare l'assieme dispositivi di taglio in posizione di massima altezza;
3. innestare i dispositivi di taglio, solo sul tappeto erboso, evitando di innestare l dispositivi di taglio su terreni ghiaiosi o nell'erba troppo alta;
4. iniziare l'avanzamento nella zona erbosa in modo molto graduale e con particolare cautela, come già descritto precedentemente;
5. adeguare la velocità di avanzamento e l'altezza di taglio (par. 5.11) alle condizioni del prato (altezza, densità e umidità dell'erba) e alla quantità di erba asportata;

Ogni volta che si avverte un calo di giri del motore, occorre ridurre la velocità, tenendo presente che non si otterrà mai un buon taglio dell'erba se la velocità di avanzamento è troppo alta in relazione alla quantità di erba tagliata.

Disinnestare i dispositivi di taglio e portare l'assieme dispositivi di taglio in posizione di massima altezza:

- Durante gli spostamenti fra zone di lavoro
- Nell'attraversamento di superfici non erbose
- Ogni volta che si rendesse necessario superare un ostacolo.

• Svuotamento del sacco di raccolta

IMPORTANTE *Lo svuotamento del sacco di raccolta è eseguibile solo con dispositivi di taglio disinnestati; in caso contrario, si arresterebbe il motore.*

Per svuotare il sacco di raccolta:
1. disinnestare i dispositivi di taglio;
2. ridurre il regime del motore;
3. mettere la trasmissione in folle (N) ed arrestare l'avanzamento;
4. inserire il freno di stazionamento;

Comando manuale:
1. estrarre la leva (fig. 24.A) e ribaltare il sacco di raccolta per svuotarlo;
2. richiudere il sacco di raccolta in modo che resti agganciato all'arpione di fermo (fig. 24.B) e riporre la leva.

Comando elettrico:
1. con l'operatore seduto, tenere premuto il pulsante (fig. 24.C) fino al completo ribaltamento del sacco di raccolta;
2. completato lo svuotamento, tenere premuto il pulsante (fig. 24.D) fino alla completa discesa del sacco di raccolta, controllando che rimanga agganciato all'arpione di fermo (fig. 24.B).

Questa operazione deve essere eseguita a motore spento.

Mantenere sempre il tastatore (fig. 24.E) libero da depositi d'erba.

5.5. ARRESTO

Per arrestare la macchina:
1. mettere la leva dell'acceleratore in posizione di regime minimo «tartaruga»

Per evitare possibili ritorni di fiamma, lasciare l'acceleratore in posizione di regime minimo «tartaruga» per 20 secondi prima di spegnere il motore.

2. spegnere il motore portando la chiave in posizione di arresto;
3. a motore spento, chiudere il rubinetto del carburante (fig. 22) (se previsto);
4. togliere la chiave.

IMPORTANTE *Per preservare la carica della batteria, non lasciare la chiave in posizione di "marcia" oppure di "accensione fari" quando il motore non è in moto.*

Il motore potrebbe essere molto caldo subito dopo lo spegnimento. Non toccare la marmitta o le parti adiacenti. Vi è il pericolo di ustioni.

5.6. DOPO L'UTILIZZO

- Lasciare raffreddare il motore prima di collocare la macchina in un qualsiasi ambiente.
- Effettuare la pulizia (par. 6.3).

Ogni qualvolta si lasci la macchina incustodita, si abbandoni il posto di guida o si parcheggi la macchina:
1. Arrestare la macchina.
2. Portare l'assieme dispositivi di taglio in posizione di minima altezza.
3. Accertarsi che tutte le parti in movimento si siano completamente arrestate.
4. Togliere la chiave di accensione (Fig. 15.A).

6. MANUTENZIONE

Le norme di sicurezza da seguire sono descritte al cap. 1. Rispettare scrupolosamente tali indicazioni per non incorrere in gravi rischi o pericoli:

Prima di effettuare qualsiasi controllo, pulizia o intervento di manutenzione/regolazione sulla macchina:
- Disinnestare il dispositivo di taglio.
- Arrestare la macchina.
- Mettere in folle.
- Inserire il freno di stazionamento.
- Arrestare il motore.
- Accertarsi dell'arresto di ogni componente in movimento.
- Rimuovere la chiave di accensione.
- Indossare indumenti adeguati, guanti da lavoro e occhiali di protezione.

IMPORTANTE *Non lasciare mai la chiave inserita o alla portata di bambini o di persone non autorizzate.*

6.1. RIFORNIMENTO CARBURANTE

Per rifornire il carburante:
1. Svitare il tappo di chiusura serbatoio e rimuoverlo (fig. 25).
2. Inserire l'imbuto (fig. 25).
3. Rifornire con il carburante avendo cura di non riempire completamente il serbatoio.
4. Togliere l'imbuto.
5. Al termine del rifornimento avvitare bene il tappo del carburante e pulire eventuali fuoriuscite.

IMPORTANTE *Il tipo di carburante da impiegare è indicato nel manuale di istruzioni del motore.*

IMPORTANTE *Evitare di versare benzina sulle parti in plastica per non danneggiarle; in caso di fuoriuscite accidentali, risciacquare subito con acqua. La garanzia non copre i danni alle parti in plastica della carrozzeria o del motore causati dalla benzina.*

6.2. CONTROLLO E RABBOCCO OLIO MOTORE

NOTA *Il tipo di olio da impiegare è indicato nel manuale di istruzioni del motore.*

IMPORTANTE *Seguire tutte le prescrizioni riportate nel manuale istruzioni del motore.*

Controllare il livello dell'olio prima di ogni uso.

Controllare il livello dell'olio del motore: secondo le precise modalità indicate nel manuale del motore deve essere compreso fra le tacche MIN e MAX dell'astina (Fig. 26)

6.3. PULIZIA

• Indicazioni generali

Dopo ogni utilizzo, effettuare la pulizia attenendosi alle seguenti istruzioni:
- Non usare getti d'acqua ed evitare di bagnare il motore e componenti elettrici.
- Rimuovere i detriti d'erba e il fango accumulati all'interno dello chassis.
- Assicurarsi sempre che le prese d'aria siano libere da detriti.
- Non impiegare liquidi aggressivi per la pulizia dello chassis.
- Per ridurre il rischio di incendio mantenere il motore libero da residui d'erba, foglie o grasso eccessivo.

• Pulizia dell'assieme dispositivi di taglio

IMPORTANTE *Il lavaggio dell'interno dell'assieme dispositivo di taglio e del canale di espulsione deve essere eseguito*

con il sacco di raccolta montato e con il tappo mulching inserito (se presente) o con la protezione di scarico posteriore montata.

1. Posizionare la macchina su una superficie piana e con pavimento solido.
2. Collegare un tubo per l'acqua a uno dei due appositi raccordi (fig. 27) e aprire l'acqua.
3. Sedersi al posto di guida, mettere la trasmissione in folle («N») ed avviare la macchina.
4. Abbassare completamente il dispositivo di taglio ed innestare i dispositivi di taglio.
5. Far affluire l'acqua per alcuni minuti ed arrestare la macchina.
6. Chiudere l'acqua e scollegare il tubo dal raccordo.
7. Ripetere la procedura sull'altro raccordo.
8. Soffiare la parte superiore dell'assieme (fig. 28) con un getto di aria compressa.

6.4. BATTERIA

Leggere e rispettare attentamente la procedura di ricarica descritta nel manuale allegato alla batteria. Se non si rispetta la procedura o non si carica la batteria, si potrebbero verificare danni irreparabili agli elementi della batteria. Una batteria scarica deve essere ricaricata al più presto

IMPORTANTE *La ricarica deve avvenire con una apparecchiatura a tensione costante. Altri sistemi di ricarica possono danneggiare irrimediabilmente la batteria.*

La macchina è dotata di un connettore (fig. 29) per la ricarica, da collegare al corrispondente connettore dell'apposito carica batterie di mantenimento, fornito in dotazione (se previsto) o disponibile a richiesta.

IMPORTANTE *Questo connettore deve essere usato esclusivamente per il collegamento al carica batterie di mantenimento previsto dal Costruttore. Per il suo utilizzo:*
- seguire le indicazioni riportate nelle relative istruzioni d'uso;
- seguire le indicazioni riportate nel manuale della batteria.

6.5. MANUTENZIONE DEL DISPOSITIVO DI TAGLIO

⚠ **Non toccare il dispositivo di taglio fintanto che sia stata tolta la chiave di accensione e che il dispositivo di taglio sia completamente fermo. Fare attenzione che il dispositivo di taglio può muoversi, anche se la chiave è stata tolta (per modelli a batteria).**

⚠ **Tutte le operazioni riguardanti i dispositivi di taglio (smontaggio, affilatura, equilibratura, riparazione, rimontaggio e/o sostituzione) sono lavori impegnativi che richiedono una specifica competenza oltre all'impiego di apposite attrezzature; per ragioni di sicurezza, occorre pertanto che siano sempre eseguite presso un Centro Specializzato.**

⚠ **Far sostituire sempre il dispositivo di taglio danneggiato, storto o usurato, assieme alle proprie viti, per mantenere l'equilibratura.**

IMPORTANTE *Utilizzare sempre dispositivi di taglio originali, riportanti il codice indicato nella tabella "Dati Tecnici".*

7. TRASPORTO, RIMESSAGGIO E SMALTIMENTO

7.1. TRASPORTO

Quando si movimenta la macchina occorre:
1. disinnestare il dispositivo di taglio;
2. portare l'assieme dispositivi di taglio in posizione di massima altezza;
3. spegnere la macchina e rimuovere la chiave di accensione;
4. disinserire la trasmissione (par. 4).

Quando si trasporta la macchina con un automezzo o rimorchio, occorre:
- utilizzare rampe di accesso di resistenza, larghezza e lunghezza adeguate;
- caricare la macchina con il motore spento, con la chiave di accensione rimossa dalla sua sede sulla macchina, senza conducente, a spinta, impiegando un numero adeguato di persone;
- chiudere il rubinetto del carburante (se previsto);
- abbassare l'assieme dispositivo di taglio;
- posizionarla in modo da non costituire pericolo per nessuno;
- inserire la trasmissione (par. 4);
- bloccarla saldamente al mezzo di trasporto mediante funi o catene per evitarne il ribaltamento con possibile danneggiamento.

7.2. RIMESSAGGIO

Quando la macchina deve essere rimessata per un periodo superiore a 30 giorni:
- Lasciare raffreddare il motore
- Scollegare i cavi della batteria e conservarla in un luogo fresco e asciutto.
- Svuotare il serbatoio del carburante e seguire le istruzioni contenute nel manuale istruzioni del motore.
- Pulire accuratamente la macchina.
- Verificare che la macchina non presenti danni. Se necessario, contattare il centro di assistenza autorizzato.

Rimessare la macchina:
- con l'assieme dispositivo di taglio abbassato;
- in un ambiente asciutto;
- al riparo dalle intemperie;
- possibilmente ricoperta con un telo;
- in un luogo inaccessibile ai bambini;
- assicurandosi di aver rimosso chiavi o utensili usati per la manutenzione.

Al momento di rimettere in funzione la macchina:
- accertarsi che non vi siano perdite di benzina dai tubi, dal rubinetto carburante e dal carburatore:
- predisporre la macchina come indicato nel capitolo "5 Uso della macchina".

NOTA *Occorre provvedere alla completa ricarica della batteria almeno una volta al mese e sempre prima di riprendere l'attività.*

NOTA *Riporre la macchina in modo da non costituire pericolo in caso di contatto, anche accidentale o fortuito, con persone, bambini o animali.*

8. IDENTIFICAZIONE INCONVENIENTI

INCONVENIENTE	CAUSA PROBABILE	RIMEDIO
1. Con la chiave su «MARCIA», il cruscotto rimane spento, senza alcun segnale acustico	Intervento della protezione della scheda elettronica a causa di:	Mettere la chiave in pos. «ARRESTO» e cercare le cause del guasto:
	batteria mal collegata	verificare i collegamenti (par. 3.4)
	inversione di polarità della batteria	verificare i collegamenti (par. 3.4).
	batteria completamente scarica	ricaricare la batteria (par. 6.4)
	fusibile bruciato	sostituire il fusibile (10 A)
	scheda bagnata	asciugare con aria tiepida
2. Con la chiave su «MARCIA», il cruscotto rimane spento, ma si attiva un segnale acustico	Intervento della protezione della scheda elettronica a causa di:	Mettere la chiave in pos. «ARRESTO» e cercare le cause del guasto:
	scheda bagnata	asciugare con aria tiepida
3. Con la chiave su «AVVIAMENTO», il cruscotto si accende, ma il motorino di avviamento non gira	batteria insufficientemente carica	ricaricare la batteria (par. 6.4)
	fusibile della ricarica interrotto	sostituire il fusibile (25 A)
4. Con la chiave su «AVVIAMENTO», il motorino d'avviamento gira, ma il motore non si avvia	batteria insufficientemente carica	ricaricare la batteria (par. 6.4)
	mancanza di afflusso di benzina	verificare il livello nel serbatoio (par. 6.2)
		aprire il rubinetto (se previsto) (par. 5.4)
		verificare il filtro della benzina
	difetto di accensione	verificare il fissaggio del cappuccio della candela
		verificare la pulizia e la corretta distanza fra gli elettrodi
5. Avviamento difficoltoso o funzionamento irregolare del motore	problemi di carburazione	pulire o sostituire il filtro dell'aria
		svuotare il serbatoio e immettere benzina fresca
		controllare ed eventualmente sostituire il filtro della benzina
6. Calo di rendimento del motore durante il taglio	velocità di avanzamento elevata in rapporto all'altezza di taglio	ridurre la velocità di avanzamento e/o alzare l'altezza di taglio (par. 5.4)
7. Innestando i dispositivi di taglio, il motore si spegne	manca il consenso all'inserimento	controllare che le condizioni di consenso siano rispettate (par. 5.2)
8. La spia della batteria non si spegne dopo qualche minuto di lavoro	ricarica insufficiente della batteria	contattare il Vostro Rivenditore
9. La spia dell'olio si accende durante il lavoro (se prevista)	problemi di lubrificazione del motore	Mettere immediatamente la chiave su «ARRESTO»:
		ripristinare il livello dell'olio (vedi 6.2)
		sostituire il filtro (se l'inconveniente persiste, contattare il vostro Rivenditore)
10. Il motore si arresta, e si attiva un segnale acustico	Intervento della protezione della scheda elettronica a causa di:	Mettere la chiave in pos. «ARRESTO» e cercare le cause del guasto:
	sovratensione causata dal regolatore di carica	contattare il vostro Rivenditore
	batteria mal collegata (contatti incerti)	verificare i collegamenti (vedi 3.4)
11. Il motore si arresta, senza alcun segnale acustico	batteria scollegata	verificare i collegamenti (vedi 3.4)
	problemi al motore	contattare il vostro Rivenditore

INCONVENIENTE	CAUSA PROBABILE	RIMEDIO
12. I dispositivi di taglio non si innestano o non si arrestano tempestivamente quando vengono disinnestati	cinghia allentata	contattare il vostro Rivenditore
	problemi all'innesto elettromagnetico	contattare il vostro Rivenditore
13. Taglio irregolare e raccolta insufficiente (solo per modelli con raccolta posteriore)	assieme dispositivi di taglio non parallelo al terreno	controllare la pressione degli pneumatici (par. 5.1)
		ripristinare l'allineamento dell'assieme dispositivi di taglio rispetto al terreno
	inefficienza dei dispositivi di taglio	contattare il Vostro Rivenditore
	velocità di avanzamento elevata in rapporto all'altezza dell'erba da tagliare	ridurre la velocità di avanzamento e/o alzare l'assieme dispositivi di taglio (par. 5.4)
		attendere che l'erba sia asciutta
	intasamento del canale	togliere il sacco di raccolta e svuotare il canale
14. Taglio irregolare (solo per modelli con scarico laterale)	assieme dispositivi di taglio non parallelo al terreno	controllare la pressione degli pneumatici (par. 5.1)
		ripristinare l'allineamento dell'assieme dispositivi di taglio rispetto al terreno
	inefficienza dei dispositivi di taglio	contattare il Vostro Rivenditore
15. Vibrazione anomala durante il funzionamento	l'assieme dispositivi di taglio è pieno d'erba	pulire l'assieme dispositivi di taglio (par. 6.3)
	i dispositivi di taglio sono squilibrati o allentati	contattare il Vostro Rivenditore
	fissaggi allentati	verificare e serrare le viti di fissaggio del motore e del telaio
16. Frenata incerta o inefficace	freno non regolato correttamente	contattare il vostro Rivenditore
17. Avanzamento irregolare, scarsa trazione in salita o tendenza della macchina ad impennarsi	problemi alla cinghia o al dispositivo di innesto	contattare il vostro Rivenditore
18. Con il motore in moto, azionando il pedale di trazione, la macchina non si sposta	leva di sblocco in posizione di trasmissione sbloccata	riportarla in posizione di trasmissione inserita (cap. 4)
19. La macchina comincia a vibrare in modo anomalo	danneggiamento o parti allentate	fermare la macchina e togliere la chiave di accensione
		verificare eventuali danneggiamenti
		controllare se vi siano parti allentate e serrarle
		provvedere alle verifiche, sostituzioni o riparazioni presso un Centro Specializzato

NOTA *Se gli inconvenienti perdurano dopo aver applicato i rimedi descritti, contattare il vostro Rivenditore.*

NOTA *Per ulteriori inconvenienti non riportati in tabella, contattare immediatamente un Centro Assistenza Autorizzato.*

ČEŠTINA - Překlad původního návodu k používání

Návody k použití jsou dostupné:
▷ na stránkách stiga.com,
▷ naskenováním QR kódu.



UPOZORNĚNÍ: PŘED POUŽITÍM STROJE SI POZORNĚ PŘEČTĚTE TENTO NÁVOD K POUŽITÍ. Uschovejte si jej kvůli dalšímu použití.

POZNÁMKA: *Účelem tohoto dokumentu v papírové podobě je poskytnutí jednoduchého průvodce pro bezpečné používání a údržbu stroje.*
Chcete-li získat podrobnější informace, stáhněte si kompletní návody k použití v digitálním formátu.

1. BEZPEČNOSTNÍ POKYNY

1.1. INSTRUKTÁŽ

Seznamte se s ovládacími prvky stroje a s jeho vhodným použitím. Naučte se rychle zastavit motor. Neuposlechnutí varování a pokynů může způsobit požár a/nebo vážná ublížení na zdraví.

- Nikdy nepřipusťte, aby stroj používaly děti nebo osoby, které nejsou dokonale seznámeny s pokyny. Zákony v jednotlivých zemích upřesňují minimální předepsaný věk pro uživatele.
- Stroj nesmíte nikdy používat, jste-li unaveni, pokud je vám nevolno, nebo v případě, že jste užili léky, drogy, alkohol či jiné látky snižující vaše reflexní schopnosti a pozornost.
- Pamatujte, že operátor nebo uživatel nese odpovědnost za nehody a nepředvídané události způsobené jiným osobám nebo jejich majetku. Zhodnocení možných rizik při práci na zvoleném terénu patří do odpovědnosti uživatele, který je také odpovědný za přijetí všech dostupných opatření k zajištění vlastní bezpečnosti a také bezpečnosti jiných osob, zvláště na svazích, nepravidelném, kluzkém a nestabilním terénu.
- V případě, že chcete postoupit nebo půjčit stroj jiným osobám, ujistěte se, že se uživatel seznámí s pokyny pro použití uvedenými v tomto návodu.

1.2. PŘÍPRAVNÉ ÚKONY

Osobní ochranné prostředky (OOP)

- Používejte vhodný oděv, odolnou pracovní obuv s protiskluzovou podrážkou a dlouhé kalhoty. Nepracujte bosí nebo v otevřených sandálech. Používejte chrániče sluchu.
- Ve všech situacích, kdy existuje riziko pro vaše ruce, používejte pracovní rukavice.
- Nemějte na sobě šály, pláště, náhrdelníky, náramky, oděv s volnými částmi nebo oděv se šňůrkami nebo kravatou i jakékoliv visící nebo volné doplňky všeobecně, protože by se mohly zachytit do stroje nebo do předmětů a materiálů, které se nacházejí na pracovišti.
- Dlouhé vlasy vhodným způsobem sepněte.

Pracovní prostor / stroj

- Důkladně prohlédněte celý pracovní prostor a odstraňte z něj vše, co by mohlo být vymrštěno strojem nebo co by mohlo poškodit žací ústrojí / otáčející se součásti (kameny, větve, železné dráty, kosti atd.).

Spalovací motory: palivo

Palivo je vysoce hořlavé.

- Palivo skladujte v příslušných homologovaných nádobách určených k tomuto účelu, na bezpečném místě, v dostatečné vzdálenosti od zdrojů tepla nebo volného plamene.
- Nekuřte během plnění nebo doplňování paliva ani při žádné manipulaci s palivem.
- Palivo doplňujte s použitím trychtýře, a to pouze na otevřeném prostoru.
- Nesnímejte uzávěr palivové nádržky a nedoplňujte palivo při zapnutém motoru nebo v případě, že je motor horký.
- Nepřibližujte se k hrdlu palivové nádrže s otevřeným ohněm kvůli kontrole jejího obsahu.
- Okamžitě vyčistěte všechny stopy po palivu vylitém na stroj nebo na zem.
- Vždy nasaďte zpět a dotáhněte uzávěry palivové nádrže a nádoby s palivem.

1.3. BĚHEM POUŽITÍ

- Nestartujte motor v uzavřených prostorech, kde vzniká nebezpečí nahromadění kouře oxidu uhelnatého. Operace spuštění musí probíhat venku nebo v dobře větraných prostorech. Pamatujte si, že výfukové plyny jsou toxické.
- Při startování stroje nesměřujte výfuk a tím i výfukové plyny vůči zápalným materiálům.
- Nepoužívejte stroj v prostředí s rizikem výbuchu, za přítomnosti hořlavých kapalin, plynů nebo prachu. Elektrické kontakty nebo mechanické tření mohou vytvářet jiskry, které mohou zapálit prach nebo výpary.
- Pracujte pouze při denním světle nebo při dobrém umělém osvětlení.
- Vzdalte osoby, děti a zvířata z pracovního prostoru. Je potřeba, aby byly děti pod dohledem dospělé osoby.
- Nepracujte, když je tráva mokrá, za deště a při riziku bouře, zejména když je pravděpodobný výskyt blesků.
- Věnujte mimořádnou pozornost nepravidelnostem terénu (hrboly, příkopy), svahům, skrytým nebezpečím a přítomnosti případných překážek, které by mohly omezovat viditelnost.
- Šikmé trávníky by měly být sekány v příčném směru, a nikdy ne směrem nahoru/dolů, a je nutné věnovat zvýšenou pozornost změnám směru, ověřit své postavení a ujistit se, aby se do kol nezapletly překážky (kameny, větve, kořeny apod.), což by mohlo způsobit boční posuvy nebo ztrátu kontroly nad strojem.
- Stroj nesmí být používán na svazích se sklonem více než 10°, a to bez ohledu na směr jízdy.
- Při přejezdu přes netravnaté plochy zastavte žací ústrojí.
- Pokaždé udržujte ruce a nohy v bezpečné vzdálenosti od žacího ústrojí a při uvádění stroje do chodu i během jeho použití.

- Vždy se zdržujte v dostatečné vzdálenosti od výstupního otvoru.
- Nikdy nepoužívejte stroj s poškozenými, chybějícími nebo nesprávně nasazenými ochrannými kryty (sběrný koš, ochranný kryt zadního výhozu).
- Nevypínejte, nevyřazujte a nedemontujte přítomné bezpečnostní prvky/mikrospínače ani je nevyřazujte z činnosti.
- Věnujte pozornost svažitému terénu, který vyžaduje mimořádnou pozornost, aby se zabránilo převrácení nebo ztrátě kontroly nad strojem. Hlavní důvody ztráty kontroly nad strojem jsou:
  - Nedostatečná přilnavost kol.
  - Nadměrná rychlost.
  - Prudké změny směru.
  - Nevhodný způsob brzdění.
  - Použití stroje pro nevhodný účel.
  - Nedostatek znalostí o důsledcích, které mohou být způsobeny terénními podmínkami.
  - Použití stroje jako tažného vozidla.
- Při použití stroje blízko silnice dávejte pozor na provoz.
- Vypněte žací ústrojí, zastavte motor a vyjměte klíček, přičemž se ujistěte, že se všechny pohyblivé části zcela zastavily:
  - během přepravy stroje;
  - kdykoli zůstane stroj bez dozoru;
  - před odstraněním příčin ucpání nebo při odblokování výfukového potrubí;
  - před kontrolou, čištěním nebo prací na stroji;
  - kdykoliv najedete na cizí předmět. Před dalším použitím zkontrolujte, zda není stroj poškozen, a proveďte potřebné opravy.
  - Pokud stroj začne anomálním způsobem vibrovat: zkontrolujte případná poškození; zkontrolujte, zda některé součásti nejsou uvolněné a podle potřeby je utáhněte. Nechte provést kontroly, výměny nebo opravy ve specializovaném středisku.
- Pokaždé udržujte ruce a nohy v bezpečné vzdálenosti od žacího ústrojí a při uvádění stroje do chodu i během jeho použití.
- Upozornění: žací ústrojí se nadále otáčí po dobu několika sekund i po jeho vyřazení nebo po vypnutí motoru.
- Věnujte pozornost celku žacího ústrojí s více než jedním žacím prvkem, protože jedno otáčející se žací ústrojí může způsobit otáčení ostatních.
- Vždy se zdržujte v dostatečné vzdálenosti od výstupního otvoru.
- Nedotýkejte se částí motoru, které se během používání zahřívají. Nebezpečí popálení.
- Abyste se vyhnuli riziku vzniku požáru, nenechávejte stroj zastavený se zapnutým motorem ve vysokém travním porostu.

⚠ **V případě poruchy nebo nehody během pracovní činnosti okamžitě zastavte motor a přesuňte stroj, aby se zabránilo dalším škodám; v případě nehod s ublížením na zdraví třetím osobám okamžitě aplikujte postupy první pomoci, nejvhodnější pro danou situaci, a obraťte se na zdravotní středisko ohledně potřebného ošetření. Odstraňte jakékoli úlomky, které by mohly způsobit škody a ublížení na zdraví osob nebo zvířat ponechaných bez dozoru.**

1.4. ÚDRŽBA, GARÁŽOVÁNÍ A PŘEPRAVA

Provádění pravidelné údržby a správného skladování zajišťuje zachování bezpečnosti stroje a úrovně jeho výkonnosti.

- Nikdy nepoužívejte stroj, který má opotřebované nebo poškozené součásti. Vadné nebo opotřebované součásti musí být nahrazeny a nikdy nesmí být opravovány. Používejte pouze originální náhradní díly.
- Během úkonů seřizování stroje věnujte pozornost tomu, abyste zabránili uvíznutí prstů mezi pohybujícím se žacím ústrojím a pevnými součástmi stroje.
- Aby se snížilo riziku požáru, pravidelně kontrolujte, zda nedochází k úniku oleje a/nebo paliva.

⚠ **Úrovně hluku a vibrací uvedené v tomto návodu představují maximální hodnoty při použití stroje. Použití nevyváženého žacího prvku, příliš vysoká rychlost pohybu a chybějící údržba výrazně ovlivňují akustické emise a vibrace. Proto je třeba přijmout preventivní opatření pro odstranění možných škod způsobených vysokým hlukem a namáháním v důsledku vibrací; zajistěte údržbu stroje, používejte chrániče sluchu a během pracovní činnosti dělejte přestávky.**

- Stroj s palivem v nádrži nikdy neuskladňujte uvnitř budovy, kde by se výpary paliva mohly dostat do dosahu otevřeného ohně, jiskry nebo silného zdroje tepla.
- Za účelem omezení rizika požáru nenechávejte nádoby s odpadovými materiály uvnitř místnosti.

1.5. OCHRANA ŽIVOTNÍHO PROSTŘEDÍ

- Pečlivě dodržujte místní předpisy pro likvidaci obalových materiálů, poškozených dílů nebo jakýchkoli předmětů s výrazným dopadem na životní prostředí; Tento odpad by neměl být vhazován do koše, ale je nutné jej oddělit a odevzdat do příslušných sběrných středisek, která zajistí recyklaci materiálů.
- Důsledně dodržujte místní předpisy týkající se likvidace zbytkového materiálu.
- Při vyřazení stroje z provozu jej nenechávejte volně v přírodě, ale obraťte se na sběrné středisko v souladu s platnými místními předpisy.

Separovaný sběr použitých výrobků a obalů umožňuje recyklaci materiálů a jejich opětovné použití. Opětovné použití recyklovaných materiálů pomáhá předcházet znečištění životního prostředí a snižuje poptávku po prvotních surovinách.

2. POPIS VÝROBKU

Jedná se o sekačku se sedící obsluhou.
Stroj je vybaven motorem, který uvádí do činnosti žací ústrojí, chráněné ochranným krytem, a převodovou jednotku zajišťující pohyb stroje.
Stroj je vybaven pohonem zadních kol.
Obsluha může řídit stroj a používat hlavní ovládací prvky za podmínky, že sedí na místě řidiče.
Bezpečnostní zařízení namontovaná na stroji zajišťují zastavení motoru a žacího ústrojí během několika sekund, pokud činnost obsluhy nesplňuje požadované bezpečnostní podmínky (odst. 5.2).

Určené použití a nevhodné použití
Tento stroj byl navržen a vyroben pro sekání trávy v zahradách a na travnatých plochách.
Jakékoli jiné použití může být nebezpečné a způsobit škody na osobách a/nebo majetku.
Do nevhodného použití patří (například, ale nejen):

- převážet na stroji jiné osoby, děti nebo zvířata;
- používat stroj k tažení nebo tlačení břemen bez použití příslušného tažného zařízení;
- aktivace žacího ústrojí na úsecích bez travního porostu;
- používání stroje pro sběr listí nebo nečistot;
- používat stroj při přejezdu nestabilního, kluzkého, zledovatělého, kamenitého nebo nerovného terénu, kaluží nebo bažin.

DŮLEŽITÉ: *Nevhodné použití stroje bude mít za následek propadnutí záruky a odmítnutí jakékoli odpovědnosti ze strany výrobce, přičemž všechny náklady vyplývající ze škod nebo ublížení na zdraví samotného uživatele či třetích osob ponese uživatel.*

DŮLEŽITÉ: *Stroj smí používat jen jedna osoba.*

DŮLEŽITÉ: *Tento stroj není homologován pro použití na veřejných komunikacích. K jeho použití může docházet (ve smyslu Dopravních předpisů) jenom na soukromých pozemcích, uzavřených pro veřejnou dopravu.*

2.1. ČÁSTI STROJE (OBR. 1)

A. Motor
B. Celek žacího ústrojí
C. Žací ústrojí
D. Ochrana zadního vykládání (na vyžádání)
E. Boční vychylovač odhozu trávy
F. Sběrný koš
G. Vyhazovací kanál
H. Sedadlo řidiče
I. Volant
J. Přední nárazníky
K. Akumulátor

2.2. BEZPEČNOSTNÍ ZNAČKY (OBR. 2)



UPOZORNĚNÍ
Před použitím stroje si přečtěte pokyny.



UPOZORNĚNÍ
Před provedením jakéhokoli úkonu údržby či opravy vyjměte klíč a přečtěte si pokyny.



NEBEZPEČÍ! VYMRŠŤOVÁNÍ PŘEDMĚTŮ
Nepracujte bez namontovaného ochranného krytu zadního výhozu nebo sběrného koše. (pouze u modelů se zadním sběrem).



NEBEZPEČÍ PŘEVRÁCENÍ STROJE
Nepoužívejte tento stroj na svazích se sklonem nad 10°.



NEBEZPEČÍ VYMRŠTĚNÍ PŘEDMĚTŮ
Dbejte, aby se v blízkosti stroje nepohybovaly osoby.



NEBEZPEČÍ STLAČENÍ
Ujistěte se, že se při spuštěném motoru děti nacházejí v dostatečné vzdálenosti od stroje.

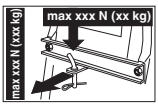

Při použití sady tažného zařízení nepřekračujte mezní zatížení uvedené na štítku a dodržujte bezpečnostní předpisy.



UPOZORNĚNÍ
Nedotýkejte se horkých povrchů.



RIZIKO POŘEZÁNÍ
Žací ústrojí v pohybu. Nikdy nevkládejte ruce ani nohy do prostoru uložení žacího ústrojí.



Při nastupování do stroje nestoupejte na ochranné kryty celku žacího ústrojí.

DŮLEŽITÉ: *Poškozené výstražné štítky nebo výstražné štítky, které již nejsou čitelné, je třeba vyměnit. Požádejte o nové štítky ve svém autorizovaném servisním středisku.*

3. MONTÁŽ

DŮLEŽITÉ: *Rozbalení a dokončení montáže musí být provedeno na rovné a pevné ploše s dostatečným prostorem pro manipulaci se strojem a s obaly a za použití vhodného nářadí.*

3.1. ROZBALENÍ

1. Opatrně otevřete obal a dávejte pozor, abyste nepoztráceli součásti.
2. Přečtěte si dokumentaci, která se nachází v krabici, včetně tohoto návodu.
3. Vyjměte z krabice všechny nenamontované součásti.
4. Sejměte obal stroje za dodržení níže uvedených opatření:
   - přestavte žací ústrojí do maximální výšky (odst. 4) tak, aby se zabránilo jeho poškození při sjezdu stroje z podkladní palety;
   - odjišťovací páku zadní převodovky nastavte do odjištěné polohy (odst. 4) (u modelů s hydrostatickou převodovkou).
   - sjeďte se strojem z podkladní palety.

3.2. MONTÁŽ VOLANTU

Viz obr. 3.

3.3. MONTÁŽ SEDADLA

Viz obr. 4.

Vytáhněte směrem nahoru páku regulace a nasaďte sedadlo do vodicí lišty ze strany volantu tak, aby se zaháklo.

3.4. MONTÁŽ A PŘIPOJENÍ AKUMULÁTORU

Viz obr. 5.

S použitím šroubů z výbavy a podle uvedeného postupu připojte nejdříve červený kabel (obr. 5.C) ke kladnému pólu (+) a poté černý kabel (obr. 5.D) k zápornému pólu (–). Namontujte přídržnou pružinu (obr. 5.B) akumulátoru, přičemž dbejte na správné uložení kabelů před akumulátorem tak, aby nemohlo dojít k jejich skřípnutí pružinou (obr. 5.B).

3.5. MONTÁŽ PODPĚR A ODSTRANĚNÍ POJISTKY ZÁPADKY SBĚRNÉHO KOŠE

Viz obrázky 6 a 7.

3.6. MONTÁŽ PŘEDNÍHO NÁRAZNÍKU

Nárazník typu „I": viz obrázek 8-I.
Nárazník typu „II": viz obrázek 8-II.

3.7. MONTÁŽ SBĚRNÉHO VAKU

Viz obr. 9.

3.8. MONTÁŽ VYKLÁPĚCÍCH PÁK SBĚRNÉHO KOŠE

Viz obr. 10.

3.9. MONTÁŽ BOČNÍCH OCHRANNÝCH KRYTŮ CELKU ŽACÍHO ÚSTROJÍ (JSOU-LI SOUČÁSTÍ VÝBAVY)

Viz obr. 11.

3.10. MONTÁŽ BOČNÍHO VYCHYLOVAČE ODHOZU TRÁVY (POUZE U MODELŮ S BOČNÍM VÝHOZEM)

Viz obr. 12.

4. OVLÁDACÍ PRVKY

• Brzdový pedál (obr. 13.A a 14.A)



Tímto pedálem se brzdí zadní kola.

• Pedál pojezdu vpřed (obr. 13.B a 14.B)



Pojezd vpřed: Zvyšováním tlaku na pedál se postupně zvyšuje rychlost stroje.

Poloha neutrálu: Po uvolnění pedálu dojde automaticky k jeho návratu do polohy neutrálu.

• Pedál zpětného chodu (obr. 13.C a 14.C)



Zpětný chod: Zvyšováním tlaku na pedál se postupně zvyšuje rychlost stroje.

⚠ Zařazení zpětného chodu musí proběhnout při úplně zastaveném stroji.

Poloha neutrálu: Po uvolnění pedálu dojde automaticky k jeho návratu do polohy neutrálu.

• Ovládání odjištění hydrostatické převodovky (obr. 13.D a 14.D)



Převodovka zapnutá.





Převodovka odjištěná.



• Klíčový spínač (obr. 15.A)

Klíč aktivuje/deaktivuje startování stroje.



Poloha zastavení.

Poloha chodu.



Poloha startování.

DŮLEŽITÉ: *Klíč vyjměte vždy, když se stroj nepoužívá nebo je ponechán bez dozoru.*

• Ovladač plynu

Druh „I" se samostatným ovládacím prvkem sytiče (obr. 15.B a 15.C)
Druh „II" (obr. 15.C)



Ovladač sytiče – Startování za studena (je-li ve výbavě).



Maximální otáčky motoru.



Minimální otáčky motoru.

• Páka parkovací brzdy obr. 15.D)



Uvolněná brzda.



Zabrzděná brzda.

- **Přepínač světlometů (obr. 15.E)**



Tlačítko ovládá zapínání světlometů, pokud je klíček v poloze „CHOD“.

- **Ovládání zařazení a vypnutí žacích zařízení (obr. 15.F.1 a 15.F.2)**



Zařazené žací ústrojí.



Vyřazené žací ústrojí.

- **Tlačítko povolení sečení při zpětném chodu (obr. 15.G)**



Podržením tlačítka je možné couvat se zapnutým žacím ústrojím, aniž by to vyvolalo zastavení motoru.

- **Ovladače pro nastavení výšky celku žacího ústrojí (obr. 15.H)**

Ovládání pákou: Pomocí této páky se provede zvednutí nebo spuštění celku žacích ústrojí.



Všech sedm pozic je označeno „1“ až „7“ na příslušném štítku.





Pro změnu polohy je třeba stisknout pojistné tlačítko na konci páky.

Nastavení pomocí páky a otočného knoflíku: Pomocí páky se provede zvednutí nebo spuštění celku žacích ústrojí.

Poloha „A“ = Celek žacích ústrojí je zvednutý.
Poloha „B“ = Celek žacích ústrojí je spuštěný.

Otočný knoflík (obr. 15.I) umožňuje nastavení celku žacích ústrojí.

- **Zařízení pro udržování rychlosti (tempomat)**



Stisknuté: Zařízení je vypnuté (neaktivní)



Vytažené: Zařízení je zapnuté (aktivní)

- **Počítadlo (je-li ve výbavě) (obr. 15.K)**

- **Pomocná zásuvka pro příslušenství (obr. 15.M)**

- **Ovládání vyklápění sběrného koše**

Ruční ovládání:
Vyklápění sběrného koše za účelem jeho vyprázdnění se provádí pomocí páky (obr. 15.L).

Elektrické ovládání:
Vyklápění sběrného koše pro jeho vyprázdnění se provádí stiskem tlačítka (obr. 15.N) a jeho podržením až do zastavení ovládacího motorku.
Sběrný koš se vrátí do pracovní polohy stiskem tlačítka (obr. 15.O) a jeho podržením až do zajištění západky a zastavení ovládacího motorku.

- **Displej typu „I“ a zvuková signalizace**



Rozsvícená kontrolka: žací ústrojí je zařazené (obr. 16.A).



Rozsvícená kontrolka: parkovací brzda je zařazená (obr. 16.B).



Rozsvícená kontrolka: obsluha není přítomna (obr. 16.C).



Blikající kontrolka: v nádrži je pouze rezervní množství paliva (obr. 16.D).



Blikající kontrolka: upozorňuje na poruchu mazání motoru (obr. 16.E). Ihned vypněte motor, zkontrolujte hladinu oleje a obraťte se na autorizované servisní středisko.



Rozsvícená kontrolka: chybí sběrný koš nebo ochranný kryt zadního výhozu (obr. 16.F).



Rozsvícená kontrolka: při běžícím motoru se vyskytují problémy s dobíjením akumulátoru (obr. 16.G).

Blikající kontrolka před nastartováním motoru: akumulátor není schopen nastartovat motor. Obraťte se na autorizované servisní středisko (obr. 16.G).

N Rozsvícená kontrolka: je zařazen „neutrál“ (obr. 16.H).

- **Zvuková signalizace**

1. Souvislý zvukový signál:
- Byla aktivována ochrana elektronické karty.
- Motor je vypnutý déle než 30 sekund s klíčkem v poloze „CHOD“.

2. Přerušovaný zvukový signál:
- Sběrný koš je plný.

• **Displej typu „II“ a zvuková signalizace**



Rozsvícená kontrolka: žací ústrojí je zařazené (obr. 16.A).



Rozsvícená kontrolka: parkovací brzda je zařazená (obr. 16.B).



Rozsvícená kontrolka: obsluha není přítomna (obr. 16.C).

Jednoduchá kontrolka paliva (obr. 16.D).



Blikající kontrolka: v nádrži je pouze rezervní množství paliva.

Kontrolka paliva s ukazatelem hladiny paliva (obr. 16.D).



Hladina paliva v nádrži je v rozmezí mezi plnou nádrží a zhruba polovinou paliva v nádrži.



Hladina paliva v nádrži je v rozmezí mezi polovinou paliva v nádrži a rezervním množstvím paliva.



V nádrži je pouze rezervní množství paliva.



Blikající kontrolka: upozorňuje na poruchu mazání motoru (obr. 16.E). Ihned vypněte motor, zkontrolujte hladinu oleje a obraťte se na autorizované servisní středisko.



Rozsvícená kontrolka: chybí sběrný koš nebo ochranný kryt zadního výhozu (obr. 16.F) (pouze u modelů se zadním výhozem).



Rozsvícená kontrolka: při běžícím motoru se vyskytují problémy s dobíjením akumulátoru (obr. 16.G).

Blikající kontrolka před nastartováním motoru: akumulátor není schopen nastartovat motor. Obraťte se na autorizované servisní středisko (obr. 16.G).

N Rozsvícená kontrolka: je zařazen „neutrál“ (obr. 16.H).

Provozní funkce

Stiskněte tlačítko „MODE“ pro přístup k jednotlivým provozním funkcím.



Počítadlo hodin (obr. 16.I). Ukazuje celkový počet provozních hodin motoru.



Voltmetr (obr. 16.O). Ukazuje stav nabití akumulátoru.



Otáčkoměr (obr. 16.K) ukazuje režim otáček motoru prostřednictvím numerických hodnot nebo řady hvězdiček, které signalizují následující stav:

Zobrazená hodnota:

< 1 600	volnoběh motoru
< 2 500	rychlost pro přesuny
> 2 500	rychlost pro sečení
* (**)	volnoběh motoru
** *** ****	rychlost pro přesuny
***** ******	rychlost pro sečení

POZNÁMKA *Blikání signalizuje, že počet otáček motoru není vhodný k sečení trávy.*



Hodiny (jsou-li ve výbavě) (obr. 16.L) znázorňují čas v režimu 24 hodin/den.

Zvuková signalizace

1.	Souvislý zvukový signál:	• Byla aktivována ochrana elektronické karty. • Motor je vypnutý déle než 30 sekund s klíčkem v poloze „CHOD“.
2.	Přerušovaný zvukový signál:	• Sběrný koš je plný.

• **Displej typu „III“ a zvuková signalizace**



Svítící ikona: žací ústrojí je zařazené (obr. 16.A).



Svítící ikona: parkovací brzda je zařazená (obr. 16.B).



Rozsvícená kontrolka: obsluha není přítomna (obr. 16.C).

Ikona paliva s ukazatelem hladiny paliva (obr. 16.D).



Hladina paliva v nádrži je v rozmezí mezi plnou nádrží a zhruba polovinou paliva v nádrži.



Hladina paliva v nádrži je v rozmezí mezi polovinou paliva v nádrži a rezervním množstvím paliva.



V nádrži je pouze rezervní množství paliva.



Svítící ikona: upozorňuje na poruchu mazání motoru (obr. 16.E). Ihned vypněte motor, zkontrolujte hladinu oleje a obraťte se na autorizované servisní středisko.



Svítící ikona: chybí sběrný koš nebo ochranný kryt zadního výhozu (obr. 16.F) (pouze u modelů se zadním výhozem).



Svítící ikona: Sběrný koš je plný a je nutné jej vyprázdnit (obr. 16.F) (pouze u modelů se zadním výhozem).

Ikona akumulátoru s ukazatelem hladiny (obr. 16.G).



Svítící ikona: Akumulátor se nabíjí.



Svítící ikona: Hodnota napětí akumulátoru je optimální.



Svítící ikona při vypnutém motoru: Upozorňuje na nutnost dobití akumulátoru

Svítící ikona při běžícím motoru: Signalizuje poruchu dobíjení akumulátoru.



Blikající ikona: Akumulátor není schopen nastartovat motor, proto je nutné obrátit se na autorizované servisní středisko.



Svítící ikona: je zařazen „neutrál“ (obr. 16.H).



Počítadlo hodin (obr. 16.I). Ukazuje celkový počet provozních hodin motoru.



Světlomety (obr. 16.P). Svítící ikona: Signalizuje rozsvícené světlomety.



Požadovaná údržba (obr. 16.Q). Svítící ikona: Indikátor pravidelné údržby. Úkony údržby, které je nutno provést, jsou popsány v kap. 13. Ikona se rozsvítí po každých 50 hodinách a zůstane rozsvícená po dobu jedné hodiny.



Zelená oblast (obr. 16.R). Režim otáček motoru je vhodný pro optimální sečení trávy.

Zvuková signalizace

1. Souvislý zvukový signál:
- Byla aktivována ochrana elektronické karty.
- Motor je vypnutý déle než 30 sekund s klíčkem v poloze „CHOD“.

2. Přerušovaný zvukový signál:
- Sběrný koš je plný.

5. POUŽITÍ STROJE

5.1. PŘÍPRAVNÉ ÚKONY

• Doplňování oleje a benzinu

DŮLEŽITÉ *Stroj se dodává bez motorového oleje a paliva.*

Před použitím stroje zkontrolujte přítomnost paliva a hladinu oleje. Pokyny a bezpečnostní opatření pro doplňování paliva a oleje naleznete v příručce k motoru.

• Nastavení sedadla
Viz obr. 17.

• Tlak v pneumatikách
Viz obr. 18.

• Příprava stroje pro pracovní činnost

POZNÁMKA *Tento stroj umožňuje sekání trávy v různých režimech; před zahájením pracovní činnosti je vhodné připravit stroj podle toho, jak hodláte provést sekání.*

1. Příprava pro sečení a sběr trávy do sběrného koše (pouze u modelů se zadním sběrem) (obr. 19).
2. Příprava pro sečení a zadní výhoz trávy na zem (pouze u modelů se zadním sběrem) (je-li ve výbavě) (obr. 20).
3. Příprava pro sečení trávy a její rozsekání nadrobno.
4. Příprava pro sečení a boční výhoz trávy na zem (pouze u modelů s bočním výhozem) (obr. 21).

POZNÁMKA *Nikdy stroj nepoužívejte bez namontovaných ochranných krytů na výstupu!*

5.2. BEZPEČNOSTNÍ KONTROLY

• Všeobecné bezpečnostní kontroly

Předmět	Výsledek
Akumulátor	Žádné poškození pouzdra, krytu nebo svorek
Ochranný kryt zadního výhozu, sběrný koš	Neporušené. Žádné poškození. Jsou namontovány správně.
Ochranný kryt bočního výhozu, sací mřížka	Neporušené. Žádné poškození. Je namontován správně.
Zařízení karburátoru a zapojení.	Žádný únik.
Elektrické kabely.	Neporušená a kompletní izolace. Žádné mechanické poškození.
Okruh oleje	Žádný únik. Žádné poškození.
Pojeďte se strojem dopředu a dozadu a zařaďte neutrál/uvolněte trakční pedál (odst. 4)	Stroj zpomalí a zastaví se.
Sešlápněte brzdový pedál(odst. 4)	Stroj se zastaví.
Zkušební řízení	Žádná neobvyklá vibrace. Žádný neobvyklý zvuk
Bezpečnostní prvky	Fungují tak, jak je uvedeno v následujícím odstavci.

• **Kontrola bezpečnostních prvků**

Úkon	Výsledek
1. převodovka v „neutrálu“; 2. vyřazené žací ústrojí; 3. sedící obsluha.	Motor se spustí
Obsluha opouští sedadlo	Motor se zastaví
Sběrný koš se zvedne nebo se odstraní kryt zadního výhozu se zapnutým žacím ústrojím.	Motor se zastaví
Zatažení parkovací brzdy bez vypnutí žacího ústrojí	Motor se zastaví
Se zataženou parkovací brzdou ovládáte řadicí páku nebo pedál trakce	Motor se zastaví
Zpětný chod se ovládá se zařazeným žacím ústrojím, aniž by bylo nutné držet stisknuté tlačítko povolení (odst. 4)	Motor se zastaví

5.3. POUŽITÍ STROJE VE SVAŽITÉM TERÉNU

Dodržujte limity uvedené v Tabulce „Technické parametry“ a na „obr. 22“, bez ohledu na směr jízdy.

DŮLEŽITÉ *Pouze pro modely s mechanickou převodovkou: Nikdy nejezděte z kopce s vyřazenou převodovkou nebo s vypnutou spojkou! Než necháte stroj stát bez dozoru, vždy zařaďte nižší rychlostní stupeň.*

5.4. UVEDENÍ DO PROVOZU A PRACOVNÍ ČINNOST

• **Uvedení do provozu**

1. Otevřete ventil přívodu paliva (obr. 23.A) (je-li ve výbavě).
2. Sedněte si na místo řidiče.
3. Vypněte převodovku na neutrál («N»).
4. Vyřaďte žací ústrojí.
5. Zapněte parkovací brzdu.
6. Nastavte plynovou rukojeť do polohy maximální rychlosti „zajíc“.
7. V případě startování za studena: zadejte příkaz sytiče.
8. Zasuňte klíč do spínače a otočte ho do polohy pro chod, aby se zapnul elektrický obvod. Vyčkejte 2 sekundy a vraťte ho do polohy startování, aby motor nastartoval.
9. Po úspěšném nastartování klíč uvolněte.

Při startování za studena bezprostředně po dosažení běžného chodu motoru:

10. Vypněte ovládání sytiče a nastavte plynovou rukojeť do polohy maximálních otáček „zajíc“.
11. Vypněte ovládání sytiče.

POZNÁMKA *Použití ovladače sytiče při již teplém motoru může způsobit zanesení svíčky a nepravidelný chod.*

12. Po nastartování motoru přestavte ovladač plynu do polohy s označením „želva“.

POZNÁMKA *V případě problému se startováním nepokračujte dlouho v použití startéru, abyste se vyhnuli vybití akumulátoru a zahlcení motoru. Otočte klíčem zpět do polohy vypnutí, počkejte několik sekunda a znovu opakujte celý postup. Pokud tento problém přetrvává, nahlédněte do kapitoly 8 této příručky a do návodu k obsluze motoru.*

• **Pojezd dopředu a přesuny**

1. Vyřaďte žací ústrojí.
2. Přesuňte sestavu žacího ústrojí do maximální výškové polohy.
3. Nastavte škrticí klapku do polohy uprostřed mezi volnoběžnými otáčkami „želva“ a maximálními otáčkami „zajíc“.
4. Uvolněním brzdového pedálu vypněte parkovací brzdu.
5. Sešlápněte pedál trakce směrem vpřed a postupným sešlápnutím pedálu a sešlápnutím plynu dosáhněte požadované rychlosti.

⚠ **Zapínání trakce musí být provedeno popsaným způsobem, aby nedošlo k příliš prudkému zapnutí, které by mohlo způsobit protáčení kol a ztrátu kontroly nad vozidlem.**

• **Brzdění**

Pouze pro modely s mechanickou převodovkou: Nejdříve páčkou plynu snižte rychlost stroje a teprve pak sešlápněte brzdový pedál nadoraz, abyste zbytečně nepřetěžovali brzdový systém.

• **Zpětný chod**

DŮLEŽITÉ *Zpětný chod musí být zařazen při stání.*

1. Sešlápněte pedál až po zastavení stroje.
2. Začněte couvat sešlápnutím pedálu trakce ve směru zpětného chodu.

• **Sečení trávy**

Při práci se strojem postupujte následujícím způsobem:

1. přestavte plyn do polohy „RYCHLE“;
2. zvedněte celek žacího ústrojí do nejvyšší polohy;
3. zařaďte žací ústrojí, zařazení provádějte pouze na travnatém porostu, nikdy na štěrkovitých terénech nebo v příliš vysoké trávě;
4. postupujte po travnaté ploše velmi pozvolna a se zvláštní opatrností, jak je popsáno výše;
5. rychlost pojezdu a výšku sečení (odst. 5.11) přizpůsobte podmínkám trávníku (výška, hustota a vlhkost trávy) a množství odstraňované trávy.

Pokaždé, když zaznamenáte snížení otáček motoru, je třeba snížit rychlost; mějte stále na paměti, že příliš vysoká rychlost pojezdu vzhledem k množství sečené trávy neumožní dosáhnout vysoké kvality sečení.

Vyřaďte žací ústrojí a přestavte celek žacího ústrojí do nejvyšší polohy:

- během přesunů mezi jednotlivými pracovními prostory;
- při překonávání netravnatých povrchů;
- pokaždé, když je třeba překonat překážku.

• Vyprázdnění sběrného koše

DŮLEŽITÉ: *Vyprázdnění sběrného koše lze provádět pouze při vyřazeném žacím ústrojí; v opačném případě by došlo k zastavení motoru.*

Vyprázdnění sběrného koše:
1. vyřaďte žací ústrojí;
2. snížit otáčky motoru;
3. zařaďte převodovku do neutrálu (N) a zastavte předstih;
4. zabrzdit parkovací brzdu;

Ruční ovládání:
1. vytáhněte páku (obr. 24.A) a vyklopením sběrný koš vyprázdněte;
2. zavřete sběrný koš tak, aby se zajistil západkou (obr. 24.B); páku uložte.

Elektrické ovládání:
1. zůstaňte sedět a podržte tlačítko (obr. 24.C) stisknuté až do kompletního vyklopení sběrného koše;
2. po úplném vyprázdnění podržte tlačítko (obr. 24.D) stisknuté až do úplného návratu sběrného koše; zkontrolujte jeho zajištění západkou (obr. 24.B).

Tuto operaci je nutné provádět při vypnutém motoru.

Čidlo (obr. 24.E) udržujte trvale čisté.

5.5. ZASTAVENÍ

Pro zastavení stroje:
1. přestavte ovladač plynu do polohy minimálních otáček s označením „želva".

Abyste se vyhnuli samozápalům, přestavte ovladač plynu do polohy minimálních otáček s označením „želva" 20 sekund před vypnutím motoru.

2. vypněte motor přepnutím klíče do polohy vypnutí;
3. při vypnutém motoru zavřete palivový kohout (Obr. 22) (je-li namontován);
4. vyjměte klíč.

DŮLEŽITÉ *Abyste šetřili energii akumulátoru, nenechávejte klíček v poloze „chod" nebo „zapnutí světlometů", pokud motor neběží.*

Motor může být ihned po vypnutí velmi horký. Nedotýkejte se výfuku nebo jemu blízkých částí. Hrozí nebezpečí popálení.

5.6. PO POUŽITÍ

- Před umístěním stroje v jakémkoli prostředí nechte vychladnout motor.
- Proveďte vyčištění (odst. 6.3).

Kdykoli necháte stroj bez dozoru, jestliže místo řízení opustíte nebo stroj zaparkujete:
1. Zastavte stroj.
2. Uveďte celek žacího ústrojí do nejnižší polohy.
3. Ujistěte se, že jsou všechny pohybující se součásti úplně zastavené.
4. Vyjměte klíček ze zapalování (obr. 15.A).

6. ÚDRŽBA

Bezpečnostní pokyny, které je třeba dodržovat během použití stroje, jsou popsány v kap. 1. Důsledně dodržujte uvedené pokyny, abyste se vyhnuli vážným rizikům a nebezpečím.

Před provedením jakékoli kontroly, čištění nebo údržby/seřizování na stroji:
- Vyřaďte žací ústrojí.
- Zastavte stroj.
- Vypněte neutrál.
- Zapněte parkovací brzdu.
- Vypněte motor.
- Ujistěte se, že všechny pohybující se součásti stojí.
- Vyjměte klíček ze zapalování.
- Používejte vhodný oděv, pracovní rukavice a ochranné brýle.

DŮLEŽITÉ: *Nikdy nenechávejte klíč zasunutý nebo v dosahu dětí nebo nezpůsobilých osob.*

6.1. DOPLNĚNÍ PALIVA

Pro doplnění paliva:
1. Odšroubujte víčko nádrže a sejměte jej (obr. 25).
2. Nasaďte nálevku (obr. 25).
3. Doplňte palivo a dbejte přitom, aby nedošlo k úplnému naplnění nádrže.
4. Vyjměte nálevku.
5. Po skončení doplňování řádně zašroubujte uzávěr palivové nádrže a očistěte případné úniky.

DŮLEŽITÉ: *Typ paliva, které se má použít, je uveden v návodu k obsluze motoru.*

DŮLEŽITÉ: *Nelijte benzín na plastové díly, abyste je nepoškodili; v případě náhodného úniku je ihned opláchněte vodou. Záruka se nevztahuje na poškození plastových součástí karoserie nebo motoru způsobená benzínem.*

6.2. KONTROLA A DOPLŇOVÁNÍ MOTOROVÉHO OLEJE

POZNÁMKA *Typ oleje, který se má použít, je uveden v návodu k obsluze motoru.*

DŮLEŽITÉ: *Dodržujte všechny pokyny uvedené v návodu k obsluze motoru.*

Před každým použitím zkontrolujte hladinu oleje.

Zkontrolujte hladinu oleje v motoru: přesně podle pokynů v návodu k obsluze motoru musí být mezi značkami MIN a MAX na měrce oleje (obr. 26)

6.3. ČIŠTĚNÍ

• Všeobecné pokyny

Po každém použití vyčistěte dle níže uvedených pokynů:
- Nepoužívejte proud vody a zabraňte namočení motoru a elektrických součástí.
- Odstraňte zbytky rostlin a bláta nahromaděného ve skříni.
- Pokaždé se ujistěte, že jsou otvory pro nasávání vzduchu volné a nejsou ucpané úlomky.
- Pro čištění skříně nepoužívejte agresivní kapaliny.
- Pro omezení nebezpečí požáru udržujte motor čistý od zbytků rostlin, listí nebo nadměrného tuku.

• Čištění celku žacího ústrojí

DŮLEŽITÉ: *Mytí vnitřku celku žacího ústrojí a vyhazovacího kanálu se musí provádět s nasazeným sběrným košem a nasazenou mulčovací zátkou (je-li k dispozici) nebo s namontovaným zadním krytem výhozu.*

1. Umístěte stroj na rovný a pevný povrch.
2. Připojte vodní hadici k jedné ze dvou vodních přípojek (obr. 27) a otevřete přívod vody.
3. Sedněte si na místo řidiče, zařaďte převodovku do neutrálu («N») a nastartujte stroj.
4. Zcela spusťte žací ústrojí a zapněte jej.
5. Nechte vodu několik minut téct a zastavte stroj.
6. Vypněte přívod vody a odpojte hadici od přípojky.
7. Postup zopakujte i u druhé přípojky.
8. Vyfoukněte horní část sestavy (obr. 28) proudem stlačeného vzduchu.

6.4. AKUMULÁTOR

Pozorně si přečtěte postup nabíjení popsaný v návodu přiloženém k akumulátoru a řiďte se jím. V případě, že uvedený postup není dodržen nebo bylo opomenuto nabíjení akumulátoru, mohlo by dojít k trvalému poškození jeho článků. Vybitý akumulátor je třeba co nejdříve nabít.

DŮLEŽITÉ: *Dobíjení musí probíhat pomocí zařízení s konstantním napětím. Jiné systémy nabíjení by mohly akumulátor trvale poškodit.*

Stroj je vybaven konektorem (obr. 29) pro dobíjení, který se připojí k příslušnému konektoru dodané nabíječky (pokud je k dispozici) nebo je k dispozici na vyžádání.

DŮLEŽITÉ: *Tento konektor se smí používat pouze pro připojení k nabíječce dodávané výrobcem. Při jejím použití:*
- dodržujte pokyny uvedené v příslušném návodu k použití;
- postupujte podle pokynů v návodu k obsluze akumulátoru.

6.5. ÚDRŽBA ŽACÍHO ÚSTROJÍ

⚠ **Nedotýkejte se žacího ústrojí, pokud nebyl vyjmutý klíček ze zapalování a dokud se žací ústrojí úplně nezastaví. Dbejte opatrnosti, jelikož žací ústrojí se může otáčet i po vyjmutí klíčku (u modelů s akumulátorem).**

⚠ **Všechny úkony týkající se žacího ústrojí (demontáž, ostření, vyvažování, oprava, zpětná montáž a/nebo výměna) představují velice náročné práce, které vyžadují specifické znalosti a použití příslušného vybavení; z bezpečnostních důvodů je proto zapotřebí, aby byly pokaždé provedeny ve specializovaném středisku.**

⚠ **Poškozené, zkřivené nebo opotřebené žací ústrojí nechte vždy vyměnit, včetně příslušných šroubů, aby bylo zachováno jeho vyvážení.**

DŮLEŽITÉ: *Vždy používejte originální střihací zařízení označené kódem uvedeným v tabulce „Technické parametry".*

7. PŘEPRAVA, USKLADNĚNÍ A ÚDRŽBA

7.1. PŘEPRAVA

Při manipulaci se strojem je třeba:
1. vyřaďte žací ústrojí;
2. zvedněte celek žacího ústrojí do nejvyšší polohy;
3. zastavit stroj a vyjmout klíč zapalování;
4. odpojit převodovku (odst. 4).

Při přepravě stroje na kamionu nebo přívěsu je třeba:
- použít dostatečně odolné, široké a dlouhé přístupové rampy;
- nakládat stroj s vypnutým motorem, s klíčem zapalování vyjmutým z jeho uložení, bez řidiče a výhradně jeho tlačením vhodným počtem osob;
- zavřít ventil přívodu paliva (je-li ve výbavě);
- spustit montážní celek žacího ústrojí;
- umístit stroj tak, aby nepředstavoval pro nikoho nebezpečí;
- zapojit převodovku (odst. 4);
- pevně jej zajistit k přepravnímu prostředku pomocí lan nebo řetězů, abyste zabránili jeho převrácení a případnému poškození.

7.2. SKLADOVÁNÍ

Pokud má být stroj uskladněn po dobu delší než 30 dnů:
- Nechte vychladnout motor
- Odpojte kabely akumulátoru a uložte jej na suché a chladné místo.
- Vyprázdněte palivovou nádrž a postupujte podle pokynů v příručce k motoru.
- Důkladně vyčistěte stroj.
- Zkontrolujte, zda stroj neutrpěl škody. V případě potřeby se obraťte na autorizované servisní středisko.

Stroj skladujte:
- se spuštěnou sestavou žacího ústrojí;
- na suchém místě;
- tam, kde je chráněn před povětrnostními vlivy;
- podle možností přikrytý plachtou;
- na místě, kam nemají přístup děti;
- před uskladněním stroje se ujistěte, že jste vyjmuli klíče a odložili nářadí použité při údržbě.

Při opětovném uvedení stroje do činnosti:
- se ujistěte, že nedochází k úniku benzinu z hadic, z palivového ventilu a z karburátoru;
- připravte stroj podle popisu v kapitole „5 Použití stroje".

POZNÁMKA: *Je nezbytné provést kompletní dobití akumulátoru alespoň jednou za měsíc a vždy před obnovením činnosti.*

POZNÁMKA: *Stroj opřete tak, aby nepředstavoval nebezpečí v případě kontaktu, ať už náhodného, nebo nahodilého, s lidmi, dětmi či zvířaty.*

8. IDENTIFIKACE ZÁVAD

ZÁVADA	PRAVDĚPODOBNÁ PŘÍČINA	ŘEŠENÍ
1. S klíčem v poloze „CHOD“ zůstává přístrojová deska zhasnutá, bez jakéhokoli akustického signálu	Zásah ochrany elektronické karty z níže uvedených důvodů:	Otočte klíč do polohy „STOP“ a najděte příčinu závady:
	nesprávně zapojený akumulátor	zkontrolujte připojení (odst. 3.4)
	záměna polarity akumulátoru	zkontrolujte připojení (odst. 3.4).
	úplně vybitý akumulátor	nechte nabít akumulátor (odst. 6.4)
	spálená pojistka	vyměňte pojistku (10 A)
	vlhká elektronická karta	vysušte ji vlažným proudem vzduchu
2. S klíčem v poloze „CHOD“ zůstává přístrojová deska zhasnutá, zapne se však akustický signál	Zásah ochrany elektronické karty z níže uvedených důvodů:	Otočte klíč do polohy „STOP“ a najděte příčinu závady:
	vlhká elektronická karta	vysušte ji vlažným proudem vzduchu
3. S klíčem v poloze „START“ se přístrojová deska rozsvítí, startér však neběží	nedostatečně nabitý akumulátor	nechte nabít akumulátor (odst. 6.4)
	spálená pojistka dobíjení	vyměňte pojistku (25 A)
4. S klíčem v poloze „START“ startér běží, motor však nestartuje	nedostatečně nabitý akumulátor	nechte nabít akumulátor (odst. 6.4)
	chybějící přívod benzinu	zkontrolujte hladinu v nádrži (odst. 6.2)
		otevřete kohoutek (je-li ve výbavě) (odst. 5.4)
		zkontrolujte benzinový filtr
	chyba v zapalování	zkontrolujte spojení kabelové koncovky se svíčkou
		zkontrolujte čistotu a správnou vzdálenost elektrod svíčky
5. Startování je obtížné a činnost motoru nepravidelná	problémy s tvorbou palivové směsi	vyčistěte nebo vyměňte vzduchový filtr
		vyprázdněte palivovou nádrž a naplňte ji novým benzinem
		zkontrolujte a případně vyměňte benzinový filtr
6. Pokles účinnosti motoru při sečení	příliš vysoká rychlost pojezdu vzhledem ke zvolené výšce sečení	snižte rychlost pojezdu a/nebo zvyšte výšku sečení (odst. 5.4)
7. Při zařazení žacího ústrojí se motor vypne	zařazení nebylo povoleno	zkontrolujte, zda jsou dodrženy podmínky (odst. 5.2)
8. Kontrolka akumulátoru po několika minutách práce nezhasíná	nedostatečné dobíjení akumulátoru	obraťte se na svého prodejce
9. Kontrolka oleje se rozsvěcí během práce (je-li ve výbavě)	problémy v mazání motoru	Klíč okamžitě přepněte do polohy „STOP“:
		doplňte hladinu oleje (viz 6.2)
		vyměňte filtr (pokud problém přetrvává, obraťte se na svého prodejce)
10. Motor se vypne a spustí se akustický signál	Zásah ochrany elektronické karty z níže uvedených důvodů:	Otočte klíč do polohy „STOP“ a najděte příčinu závady:
	přepětí způsobené regulátorem nabíjení	obraťte se na svého prodejce
	nesprávně zapojený akumulátor (nestabilní kontakty)	zkontrolujte připojení (viz 3.4)
11. Motor se vypne bez akustického signálu	odpojený akumulátor	zkontrolujte připojení (viz 3.4)
	problémy v motoru	obraťte se na svého prodejce

ZÁVADA	PRAVDĚPODOBNÁ PŘÍČINA	ŘEŠENÍ
12. Při vyřazování žacího ústrojí nedojde k jeho rychlému vyřazení nebo zastavení	povolený řemen	obraťte se na svého prodejce
	problémy v elektromagnetické spojce	obraťte se na svého prodejce
13. Nepravidelné sečení a nedostatečný sběr (pouze u modelů se zadním sběrem)	celek žacího ústrojí není souběžný s terénem	zkontrolujte tlak v pneumatikách (odst. 5.1)
		obnovení vyrovnání sestavy žacího ústrojí se zemí
	neúčinnost žacího ústrojí	obraťte se na svého prodejce
	příliš velká rychlost vzhledem k výšce sečené trávy	snižte rychlost pojezdu a/nebo zvyšte výšku celku žacího ústrojí (odst. 5.4)
		vyčkejte, až tráva vyschne
	zahlcený kanál	vyjměte sběrný vak a vyprázdněte kanál
14. Nepravidelné sečení (pouze u modelů s bočním výhozem)	celek žacího ústrojí není souběžný s terénem	zkontrolujte tlak v pneumatikách (odst. 5.1)
		obnovení vyrovnání sestavy žacího ústrojí se zemí
	neúčinnost žacího ústrojí	obraťte se na svého prodejce
15. Vibrace během činnosti	celek žacího ústrojí je plný trávy	vyčistěte celek žacího ústrojí (odst. 6.3)
	žací ústrojí není vyvážené nebo je povolené	obraťte se na svého prodejce
	šroubové spoje uvolněny	zkontrolujte a dotáhněte šrouby upevnění motoru na rámu stroje
16. Nejisté nebo neúčinné brzdění	nesprávně seřízená brzda	obraťte se na svého prodejce
17. Nepravidelný pojezd, nedostatečný pohon při jízdě do svahu nebo tendence stroje převrátit se	problémy s řemenem nebo se zařízením pro zařazení	obraťte se na svého prodejce
18. Při běžícím motoru se při stisku pedálu pohonu stroj nehýbe	odjišťovací páka se nachází v poloze odjištění převodovky	vraťte ji do polohy odpovídající zapnuté převodovce (kap. 4)
19. Stroj začíná anomálním způsobem vibrovat	poškození nebo povolené součásti	zastavte stroj a vyjměte klíč zapalování
		zkontrolujte případná poškození
		zkontrolujte, zda některé součásti nejsou uvolněné, a dle potřeby je utáhněte
		nechte provést kontroly, výměny nebo opravy ve specializovaném středisku

POZNÁMKA *Pokud problémy přetrvávají i po provedení popsaných nápravných opatření, obraťte se na svého prodejce.*

POZNÁMKA *V případě dalších závad, které nejsou uvedeny v tabulce, se neprodleně obraťte na autorizované servisní středisko.*

DANSK - Oversættelse af den originale brugsanvisning

Instruktionsmanualerne er tilgængelige:
▷ på hjemmesiden stiga.com
▷ ved at scanne QR-koden



ADVARSEL: LÆS INSTRUKTIONSBOGEN OMHYGGELIGT IGENNEM, FØR DU TAGER DENNE MASKINE I BRUG. Opbevares til eventuel senere brug.

BEMÆRK *Dette dokument giver en enkel vejledning i papirformat til brug og vedligeholdelse af maskinen under sikre forhold.*
For yderligere oplysninger kan den komplette brugsanvisning downloades i digitalt format.

1. SIKKERHEDSFORSKRIFTER

1.1. TRÆNING

Bliv fortrolig med maskinens betjening og dermed selve brugen af maskinen. Optræn evnen til hurtigt at kunne standse motoren. Manglende overholdelse af sikkerheds- og brugsanvisningerne kan medføre brand og/eller alvorlig personskade.

- Lad aldrig børn eller personer, som ikke har læst brugsanvisningen, bruge maskinen. Der kan lokalt være fastsat en minimumsaldersgrænse for brug af maskinen.
- Anvend aldrig maskinen, hvis brugeren er træt eller utilpas, eller har taget medicin, narkotika, alkohol eller stoffer der kan påvirke hans reaktions- og koncentrationsevner.
- Vær opmærksom på, at operatøren eller brugeren er ansvarlig for ulykker, som påføres andre personer eller deres ejendom. Det er brugerens ansvar at vurdere de potentielle risici i terrænet, hvor maskinen skal anvendes, samt at tage de nødvendige forholdsregler af hensyn til egen og andres sikkerhed. Dette gælder især på skråninger og i kuperet, glat eller ustabilt terræn.
- Hvis maskinen videresælges eller udlånes, skal man sørge for, at den nye bruger gøres bekendt med anvisningerne i denne instruktionsbog.

1.2. KLARGØRING

Personlige værnemidler (PV)
- Vær iført egnet beklædning, kraftige arbejdssko med skridsikker sål og lange bukser. Arbejd aldrig med bare fødder eller sandaler. Vær iført høreværn.
- Anvend arbejdshandsker i alle de situationer, der indebærer risiko for hænderne.
- Bær ikke halstørklæder, skjorter, halskæder, armbånd, løstsiddende tøj eller tøj med snører eller slips og under ingen omstændigheder hængende eller brede tilbehør, som kan sætte sig fast i maskinen eller i genstande eller materialer, der forefindes på arbejdspladsen.
- Langt hår skal holdes forsvarligt samlet.

Arbejdsområde / maskine
- Kontrollér hele arbejdsområdet grundigt, og fjern alt det, som kan slynges ud af maskinen eller kan beskadige klippeanordningen/de roterende dele (sten, grene, ståltråd, kødben osv.).

Forbrændingsmotor: brændstof

Brændstoffet er yderst brandfarligt.

- Opbevar brændstoffet i egnede beholdere, der er godkendt for brændstoffer, på et sikkert sted, der er væk fra varmekilder eller åbne flammer.
- Det er forbudt at ryge under opfyldning eller efterfyldning af brændstof og i det hele taget når brændstoffet håndteres.
- Fyld brændstof på vha. en tragt og kun uden for.
- Påfyld aldrig brændstoffet, og fjern aldrig brændstoftankens dæksel, når motoren er i gang eller stadig er varm.
- Tilnærm aldrig en åben flamme til beholderen for at kontrollere indholdet.
- Rens straks ethvert spor af brændstof, der måtte være spildt over maskinen eller på jorden.
- Sørg altid for at stramme dækslet godt, både på tank og brændstofdunk.

1.3. UNDER BRUG

- Lad ikke motoren køre i lukkede rum hvor der er risiko for farlig ophobning af kulilte. Maskinen skal startes i det fri eller på steder med tilstrækkelig udluftning. Husk altid på, at motorens udstødningsgasser er giftige.
- Under start af maskinen må man ikke rette lydpotten og hermed udstødningsgassen mod brandfarlige materialer.
- Maskinen må ikke anvendes i eksplosionsfarlige miljøer, i nærheden af brandfarlige væsker, gas eller støv. Elektriske kontakter eller mekanisk gnidning kan skabe gnister, som kan antænde støv eller dampe.
- Arbejd udelukkende i dagslys eller med en god kunstig belysning. Sigtforholdene skal være gode.
- Personer, børn og dyr skal holdes væk fra arbejdsområdet. Børn skal overvåges af en anden voksen.
- Undgå at arbejde i vådt græs, når det regner og der er risiko for tordenvejr, især hvis der er risiko for lyn.
- Vær særligt opmærksom på ujævnt terræn (buler, forhøjninger), skråninger og skjulte farer og vær opmærksom på eventuelle forhindringer, som kan begrænse udsynet.
- Klip græsset på tværs af skråningen og aldrig i retningen op/ned af skråningen og udvis speciel opmærksomhed under retningsændringer, således at du ikke mister fodfæstet og at hjulene ikke støder på forhindringer (sten, grene, rødder m.m.), som kan medføre udskridning eller tab af kontrol over maskinen.
- Maskinen må ikke bruges på skråninger over 10°, uanset kørselsretningen.
- Stop klippeanordningen, når du krydser ikke græsbeklædte overflader.
- Hold altid hænder og fødder væk fra klippeanordningen, både under opstart og under drift af maskinen.
- Hold dig altid på afstand fra udkasteråbningen.

- Anvend aldrig maskinen med beskadigede, manglende eller forkert placerede beskyttelsesanordninger (opsamlingspose, beskyttelsen for bagudkast).
- Det er ikke tilladt at frakoble, fjerne eller manipulere sikkerhedsanordningerne/mikroafbryderne.
- Vær forsigtig på terræn der skråner, hvor man skal være særligt opmærksom for at undgå at vælte eller miste kontrollen over maskinen. De væsentligste årsager til, at herredømmet over maskinen mistes, er følgende:
  - Manglende vejgreb.
  - For høj hastighed.
  - Bratte retningsændringer.
  - Ukorrekt bremsning.
  - Maskinen ikke egnet til anvendelse.
  - Manglende kendskab til terrænforhold og de effekter det kan have.
  - Brug af maskinen som bugseringskøretøj.
- Vær opmærksom på trafikken, når maskinen anvendes i nærheden af vejen.
- Kobl klippeanordningen fra, stands motoren og træk tændingsnøglen ud, idet du kontrollere, at alle de bevægelige dele er fuldstændig standsede:
  - Under transport af maskinen;
  - Hver gang maskinen efterlades uovervåget;
  - Inden årsagerne til blokering fjernes eller tilstopning af udløbsbåndet fjernes;
  - Inden kontrol, rengøring eller arbejde på maskinen;
  - Efter at have ramt et fremmedlegeme. Kontroller for eventuelle skader på maskinen og foretag de nødvendige reparationer, før du bruger den igen;
  - Hvis maskinen begynder at vibrere unormalt: kontroller om der er tegn på skader; kontroller om der findes løse dele, og fastspænd dem; få udført en yderligere kontrol, udskiftning eller reparation på et specialiseret servicecenter.
- Hold altid hænder og fødder væk fra klippeanordningen, både under opstart og under drift af maskinen.
- Advarsel: klippeanordningen fortsætter med at dreje nogle sekunder efter at den er frakoblet eller efter slukning af motoren.
- Vær specielt opmærksom, hvis rotorhuset indeholder mere end én skæreanordning, da disse kan være indbyrdes forbundet.
- Hold dig altid på afstand fra udkasteråbningen.
- Rør ikke ved dele af motoren som under driften bliver varme. Risiko for forbrænding.
- For at undgå brandfare må maskinen aldrig efterlades i højt græs med motoren tændt.

⚠ **Stands straks motoren i tilfælde af brud eller ulykker under arbejdet, og flyt maskinen væk fra stedet for at undgå yderligere skader; yd straks den nødvendige førstehjælp, hvis ulykken har medført kvæstelser. Kontakt sygehus o.l. vedrørende den nødvendige behandling. Fjern omhyggeligt alle genstande, som i tilfælde af uagtsomhed kan medføre skader eller kvæstelser på personer og dyr.**

1.4. VEDLIGEHOLDELSE, OPMAGASINERING OG TRANSPORT

En korrekt vedligeholdelse og opmagasinering bidrager til at opretholde maskinsikkerheden og maskinens ydeevne.

- Brug aldrig maskinen med slidte eller ødelagte dele. Defekte eller ødelagte dele bør altid udskiftes og ikke repareres. Brug kun originale reservedele.
- Vær forsigtig i forbindelse med justering af maskinen for at undgå at klemme fingrene mellem klippeanordningen i bevægelse og maskinens faste dele.
- For at reducere brandrisikoen skal det med jævne mellemrum kontrolleres, at der ikke er olie og/eller brændstoflækager.

⚠ **Det oplyste støj- og vibrationsniveauet i denne betjeningsvejledning svarer til maskinens maksimale driftsværdier. Brug af en ikke-afbalanceret klippeanordning, for høj kørehastighed eller manglende vedligeholdelse kan have en markant indflydelse på støj- og vibrationsniveauet. Det er derfor nødvendigt at forebygge mulige skader som følge af høj støj og vibrationer; vedligehold maskinen, bær høreværn og hold pauser under arbejdet.**

- Anbring ikke en maskine med brændstof i tanken i et rum, hvor brændstofdampen kan nå en flamme, en gnist eller en varmekilde.
- For at mindske risikoen for brand må kasser med opskåret materiale ikke efterlades i et lukket rum.

1.5. MILJØBESKYTTELSE

- Overhold nøje de lokale bestemmelser hvad angår bortskaffelse af emballage, slidte dele og andre komponenter, som kan påvirke miljøet; disse typer affald må ikke bortskaffes sammen med det almindelige husholdningsaffald, men skal indleveres særskilt til egnede genbrugsstationer, som vil sørge for genanvendelse af materialerne.
- Overhold nøje de lokale bestemmelser vedrørende bortskaffelse af restmaterialet efter brug.
- Efter endt levetid må maskinen ikke efterlades i naturen. Henvend dig til din lokale genbrugsstation for bortskaffelse i henhold til de gældende lokale bestemmelser.

Affaldssortering af produkter og brugt emballage sikrer, at materialer kan genbruges og genanvendes. Brug af genbrugte materialer hjælper med at forhindre miljøforurening og reducerer efterspørgslen efter råmaterialer.

2. BESKRIVELSE AF PRODUKTET

Denne maskine er en plæneklipper med fører siddende om bord.
Maskinen er udstyret med en motor, der driver henholdsvis en skæreanordning, som sidder under en skærm, og en transmission, som sørger for maskinens fremdrift.
Maskinen er udstyret med baghjulstræk.
Brugeren kan fra førersædet styre maskinen og betjene hovedkontrollerne.
Sikkerhedsanordningerne monteret på maskinen, vil standse motoren og klippeanordningen inden for et par sekunder, hvis operatørens handlinger ikke overholder de påkrævede sikkerhedsbetingelser (afsnit 5.2).

Tilsigtet brug og utilsigtet brug
Denne maskine er designet og fremstillet til klipning af græs i haver og græsbeklædte områder.
Enhver anden brug kan være farlig og risikere at medføre kvæstelser og/eller materielle skader.
Uegnet brug er for eksempel følgende (men ikke udelukkende):

- transport på maskinen af andre personer, børn eller dyr;
- brug af maskinen til at trække eller skubbe laster uden at anvende det dertil beregnede tilbehør;
- aktivering af klippeanordningen på områder uden græs;
- anvendelse af maskinen til at opsamle blade eller rester;
- anvendelse af maskinen på et ustabilt, glat eller ujævnt terræn eller på terræner med sten, vandpytter eller sumpe.

VIGTIGT *Uegnet brug af maskinen medfører, at garantien bortfalder. Endvidere ophører producentens ansvar, hvilket betyder, at brugeren selv er ansvarlig for eventuelle udgifter som følge af skader eller kvæstelser på sig selv eller andre personer.*

VIGTIGT *Maskinen skal anvendes af en enkelt bruger.*

VIGTIGT *Maskinen er ikke typegodkendt til brug på offentlige veje. Ifølge færdselsloven må maskinen kun anvendes i lukkede private områder uden trafik.*

2.1. MASKINENS KOMPONENTER (FIG. 1)

A. Motor
B. Rotorhus
C. Klippeanordninger
D. Beskyttelse på bagudkast (fås på anmodning)
E. Sideudkastskærm
F. Opsamlingspose
G. Udkasteråbning
H. Førersæde
I. Rat
J. Forreste kofanger
K. Batteri

2.2. SIKKERHEDSMÆRKNING (FIG. 2)



PAS PÅ
Læs anvisningerne inden maskinen tages i brug.



PAS PÅ
Træk nøglen ud og læs anvisningerne før der afvikles nogen form for vedligeholdelse eller reparation.



FARE! UDSLYNGNING AF GENSTANDE
Arbejd ikke uden forudgående montering af beskyttelsen på bagudkastet eller opsamlingsposen. (angår kun modeller med opsamling bagpå).



FARE FOR VIPNING AF MASKINEN
Brug ikke denne maskine på skråninger med en hældning på over 10°



FARE FOR UDSLYNGNING AF GENSTANDE
Hold andre personer væk.



FARE FOR KLEMNING
Sørg for at børn holdes på afstand af maskinen, når motoren er tændt.

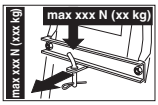

Overskrid aldrig de anførte grænser i etiketten og overhold sikkerhedsforskrifterne ved brug af kittet til trækning.



PAS PÅ
Hold afstand til varme flader.



SNITFARE
Klippeanordninger i bevægelse. Stik aldrig hænderne eller fødderne ind i klippeanordningernes sæde.



Stig aldrig op på maskinen ved at træde på rotorhusets afskærmninger.

VIGTIGT *Hvis mærkaterne er blevet ødelagt eller er ulæselige, bør de udskiftes. Ret henvendelse til dit autoriserede servicecenter for at få udleveret nye mærkater.*

3. MONTERING

VIGTIGT *Udpakning og monteringen skal ske på et plant og solidt underlag, hvor der er tilstrækkelig plads til at flytte maskinen og emballagen med egnede redskab.*

3.1. UDPAKNING

1. Åbn emballagen forsigtigt for ikke at risikere at tabe enkeltdele
2. Læs dokumentationen i kassen, inklusiv denne vejledning.
3. Tag alle ikke monterede enkeltdele ud af kassen.
4. Tag maskinen ud af emballagen under overholdelse af følgende forholdsregler:
   - indstil skæreanordningen til maksimal højde (afsnit 4) for at undgå at beskadige den, når maskinen køres ned fra pallen den leveres på;
   - anbring den bagerste transmissions udløseranordning i den udløste position (afs. 4) (for modeller med hydrostatisk transmission).
   - kør maskinen ned af pallen den leveres på.

3.2. MONTERING AF STYR

Se figur 3.

3.3. MONTERING AF FØRERSÆDE

Se figur 4.

Træk justeringsgrebet opad og sæt sædet i skinnen fra rattets side, så det fastlåses.

3.4. MONTERING OG TILSLUTNING AF BATTERI

Se figur 5.

Tilslut først det røde kabel (fig.5.C) til (+)-polen og derefter den sorte kabel (fig.5.D) til (–)-polen ved hjælp af de medleverede skruer som vist.
Montér fjederen (fig. 5.B) der fastholder batteriet, og sørg for, at kablerne anbringes korrekt foran batteriet, så de ikke bliver klemt i fjederen (fig. 5.B).

3.5. MONTERING AF UNDERSTØTNINGER OG AFTAGNING AF OPSAMLINGSPOSENS STOPHOLDER

Se figur 6 og 7.

3.6. MONTERING AF FORRESTE KOFANGER

Kofangertypen "I": se figur 8-I.
Kofangertypen "II": se figur 8-II.

3.7. MONTERING AF OPSAMLINGSPOSEN

Se figur 9.

3.8. MONTERING AF OPSAMLINGSPOSENS TIPPEMEKANISME

Se figur 10.

3.9. MONTERING AF ROTORHUSETS SIDEAFSKÆRMNINGER (OM FORUDSETE)

Se figur 11.

3.10. MONTERING AF SIDEUDKAST SKÆRM (ANGÅR KUN MODELLER MED SIDEUDKAST)

Se figur 12.

4. BETJENINGSORGANER

• Bremsepedal (Fig. 13.A og 14.A)

Denne pedal aktiverer bremsen på baghjulene.

• Pedal til kørsel fremad (Fig. 13.B og 14.B)



Fremgear: maskinens hastighed forøges gradvis, når man øger trykket på pedalen.

Frigear-position: når pedalen slippes, vender den automatisk tilbage til frigear-positionen.

• Pedal til bakgear (Fig. 13.C og 14.C)



Bakgear: maskinens hastighed forøges gradvis, når man øger trykket på pedalen.

⚠ Skift til bakgear SKAL ske, når maskinen er standset.

Frigear-position: når pedalen slippes, vender den automatisk tilbage til frigear-positionen.

• Udløseranordning til den hydrostatiske transmission (Fig. 13.D og 14.D)



Transmission tilkoblet.





Transmission udkoblet.



• Nøgleafbryder (Fig. 15.A)

Nøglen aktiverer / inaktiverer tænding af maskinen.



Stopposition.

Position "kør".



Tændingsposition.

VIGTIGT *Fjern nøglen hver gang maskinen efterlades ubrugt eller uovervåget.*

• Speeder

Type "I" med separat betjening af choker (Fig. 15.B og 15.C)
Type "II" (Fig. 15.C)



Betjening af choker - Koldstart (om forudset).



Motorens maks. hastighed.



Motorens min. hastighed.

• Parkeringsbremsehåndtag (Fig. 15.D)



Frakoblet bremse.



Bremse indkoblet.

- **Lygternes kontakt (Fig. 15.E)**



Knappen tænder for lygterne, når nøglen står i positionen «KØRSEL».

- **Tilkobling og frakobling af skæreanordningerne (Fig. 15.F.1 og 15.F.2)**



Klippeanordningerne tilkoblede.



Klippeanordningerne er frakoblede.

- **Sikkerhedsknap til klipning i bakgear (Fig. 15.G)**



Ved at holde knappen trykket kan man køre bagud med indkoblede skæreanordninger, uden at motoren standser.

- **Betjeningsanordninger til justering af rotorhusets højde (Fig. 15.H)**

Betjening med greb: man foretager hævning og sænkning af rotorhuset med grebet.



De syv positioner er angivet fra «1» til «7» på skiltet.





Det er nødvendigt, at trykke på udløserknappen på spidsen, for at skifte mellem positionerne.

Betjening med stang og knop: man foretager hævning og sænkning af rotorhuset med grebet.

Position «A» = Rotorhus hævet.
Position «B» = Rotorhus sænket.

Knoppen (fig. 15.I) tillader en placering af rotorhuset.

- **Anordning til hastighedsindstilling (cruise control)**



Trykket ned: inaktiveret anordning (slået fra)



Trukket: aktiveret anordning (slået til)

- **Tæller (om forudset) (Fig. 15.K)**

- **Stikkontakt til tilbehør (Fig. 15.M)**

- **Opsamlingsposens tippemekanisme**

Manuel betjening:
Tipning af opsamlingsposen, når den skal tømmes, foretages med grebet (fig. 15.L).

Elektrisk betjening:
Tipning af opsamlingsposen, foretages ved at trykke på knappen (fig. 15.N), der skal holdes trykket indtil styremotoren standser.
Opsamlingsposen vender tilbage i arbejdspositionen når knappen (fig. 15.O) trykkes og holdes trykket, indtil holderen er fastlåst og styremotoren standser.

- **Displaytype "I" og lydsignaler**



Tændt kontrollampe: klippeanordningerne er aktiverede (fig. 16.A).



Tændt kontrollampe: håndbremsen er indkoblet (fig. 16.B).



Tændt kontrollampe: operatøren er ikke til stede (fig. 16.C).



Blinkende kontrollampe: brændstoffet er i reserveområdet (fig. 16.D).



Blinkende kontrollampe: Signalerer anomalier omkring smøring af motoren (fig. 16.E). Stands øjeblikkeligt motoren, kontrollér oliestanden og kontakt et autoriseret servicecenter.



Tændt kontrollampe: Opsamlingsposen eller beskyttelsen på bagudkastet mangler (fig. 16.F).



Tændt kontrollampe: for tændt motor er der anomali vedrørende batteriets genopladning (fig. 16.G).

Blinkende kontrollampe før igangsætning: batteriet er ikke i stand til at starte motoren. Kontakt et autoriseret servicecenter (fig. 16.G).

N Tændt kontrollampe: transmissionen er i "frigear" (fig. 16.H).

- **Lydsignaler**

1. Kontinuerligt lydsignal:
- Det elektroniske korts sikring har grebet ind.
- Motoren er slukket i over 30 sekunder med nøglen i positionen «KØRSEL».

2. Bippende lydsignal:
- Opsamlingsposen er fuld.

• **Displaytype "II" og lydsignaler**



Tændt kontrollampe: klippeanordningerne er aktiverede (fig. 16.A).



Tændt kontrollampe: håndbremsen er indkoblet (fig. 16.B).



Tændt kontrollampe: operatøren er ikke til stede (fig. 16.C).

Kontrollampe med kun brændstofstander (fig. 16.D)



Blinkende kontrollampe: brændstoffet er i reserveområdet.

Kontrollampe med niveauviser (fig. 16.D)



Brændstoftanken er mellem fuld til cirka halvt fuld.



Brændstoftanken er mellem cirka halvt fuld til reservetank.



Brændstofniveauet er i reserveområdet.



Blinkende kontrollampe: Signalerer anomalier omkring smøring af motoren (fig. 16.E). Stands øjeblikkeligt motoren, kontrollér oliestanden og kontakt et autoriseret servicecenter.



Tændt kontrollampe: Opsamlingsposen eller beskyttelsen på bagudkastet mangler (fig. 16.F) (angår kun modeller med opsamling bagpå).



Tændt kontrollampe: for tændt motor er der anomali vedrørende batteriets genopladning (fig. 16.G).

Blinkende kontrollampe før igangsætning: batteriet er ikke i stand til at starte motoren. Kontakt et autoriseret servicecenter (fig. 16.G).

N Tændt kontrollampe: transmissionen er i "frigear" (fig. 16.H).

Driftsfunktioner

Tryk på knappen «MODE» for at åbne driftsfunktionerne.



Timetæller (fig. 16.I). Angiver motorens samlede antal driftstimer.



Voltmeter (fig. 16.O). Angiver batteriets opladningsniveau.



Omdrejningstæller (fig. 16.K) Angiver motorens omdrejningstal med numeriske værdier, eller med en række asterisker, svarende til:

Visualiseret værdi:

< 1600	motor i tomgang
< 2500	værdi ved kørsel
> 2500	værdi til klipning
* (**)	motor i tomgang
** *** ****	værdi ved kørsel
***** ******	værdi til klipning

BEMÆRK *Blink betyder, at motorens omdrejningstal ikke er egnet til græsslåning.*



Ur (om forudset) (fig. 16.L) Viser klokkeslættet i 24 timer/dag.

Lydsignaler

1. Kontinuerligt lydsignal:
- Det elektroniske korts sikring har grebet ind.
- Motoren er slukket i over 30 sekunder med nøglen i positionen «KØRSEL».

2. Bippende lydsignal:
- Opsamlingsposen er fuld.

• **Displaytype "III" og lydsignaler**



Tændt ikon: klippeanordningerne er aktiverede (fig. 16.A).



Tændt ikon: håndbremsen er indkoblet (fig. 16.B).



Tændt kontrollampe: operatøren er ikke til stede (fig. 16.C).

Brændstofikon med niveauviser (fig. 16.D)



Brændstoftanken er mellem fuld til cirka halvt fuld.



Brændstoftanken er mellem cirka halvt fuld til reservetank.



Brændstofniveauet er i reserveområdet.



Tændt ikon: Signalerer anomalier omkring smøring af motoren (fig. 16.E). Stands øjeblikkeligt motoren, kontrollér oliestanden og kontakt et autoriseret servicecenter.



Tændt ikon: Opsamlingsposen eller beskyttelsen på bagudkastet mangler (fig. 16.F) (angår kun modeller med opsamling bagpå).



Tændt ikon: Opsamlingspose er fuld og skal tømmes (fig. 16.F) (angår kun modeller med opsamling bagpå).

Batteriikon med niveauviser (fig. 16.G)



Tændt ikon: Batteriet er under opladning.



Tændt ikon: Batteriets spændingsniveau er optimalt.



Tændt ikon for slukket motor: Angiver at batteriet skal genoplades

Tændt ikon for tændt motor: Angiver en anomali vedrørende batteriets genopladning.



Blinkende ikon: Batteriet er ikke i stand til at starte motoren og det er derfor nødvendigt, at kontakte et autoriseret servicecenter.



Tændt ikon: transmissionen er i "frigear" (fig. 16.H).



Timetæller (fig. 16.I). Angiver motorens samlede antal driftstimer.



Lygter (fig. 16.P). Tændt ikon: Angiver at lygterne er tændt.



Vedligeholdelse er påkrævet (fig. 16.Q). Tændt ikon: Indikator for planlagt vedligeholdelse. Vedligeholdelsesindgrebene, som skal afvikles, er beskrevet i kap. 13. Ikonet tænder hver 50. time og forbliver tændt i 1 time.



Grønt område (fig. 16.R). Motorens omdrejningstal er egnet til en optimal græsslåning.

Lydsignaler

1. Kontinuerligt lydsignal:
- Det elektroniske korts sikring har grebet ind.
- Motoren er slukket i over 30 sekunder med nøglen i positionen «KØRSEL».

2. Bippende lydsignal:
- Opsamlingsposen er fuld.

5. BRUG AF MASKINEN

5.1. KLARGØRING

• Påfyldning af olie og benzin

VIGTIGT *Maskinen leveres uden motorolie og brændstof.*

Før maskinen tages i brug, skal man kontrollere at der er brændstof på og oliestanden. For oplysninger og forholdsregler ved påfyldning af brændstof eller efterfyldning af olie følges anvisningerne i motorens instruktionsbog.

• Regulering af førersæde
Se figur 17.

• Dæktryk
Se figur 18.

• Klargøring af maskinen til arbejde

BEMÆRK *Denne maskine gør det muligt at klippe græsplænen på forskellige måder; inden man går i gang med arbejdet, er det hensigtsmæssigt at indstille maskinen i overensstemmelse med den måde, klipningen skal udføres på.*

1. Klargøring til klipning og opsamling af græsset i opsamlingsposen (angår kun modeller med opsamling bagpå) (Fig. 19).
2. Klargøring til klipning og bagudkast af græsset på jorden (angår kun modeller med bagudkast) (om forudset) (Fig. 20).
3. Klargøring til klipning og bioklip af græsset.
4. Klargøring til klipning og sideudkast af græsset på jorden (angår kun modeller med sideudkast) (Fig. 21).

BEMÆRK *Brug aldrig maskinen uden at have monteret beskyttelsen ved udgangen!*

5.2. SIKKERHEDSKONTROLLER

• Generelle sikkerhedskontroller

Emne	Resultat
Batteri	Ingen skader på huset, dækslet eller klemmerne
Beskyttelse på bagudkast, opsamlingspose	Hele. Ingen beskadigelse. Monteret korrekt.
Beskyttelse på sideudkast, indsugningsgitter	Hele. Ingen beskadigelse. Monteret korrekt.
Brændstofanlæg og forbindelser.	Ingen lækager.
Elektriske ledninger.	Isolering er intakt. Ingen mekanisk beskadigelse.
Oliekredsløb.	Ingen lækager. Ingen beskadigelse.
Kør maskinen frem og tilbage og indkobl frigear-positionen/slip koblingspedalen (afs. 4)	Maskinen sætter farten ned og den standser.
Indvirk på bremsepedalen (afs. 4)	Maskinen standser.
Prøvekørsel	Ingen usædvanlige vibrationer. Ingen usædvanlige lyde
Sikkerhedsanordninger	De fungerer som angivet i næste afsnit.

• Kontrol af sikkerhedsanordningerne

Handling	Resultat
1. transmission i "frigear"; 2. klippeanordningerne er frakoblede; 3. operatøren sidder i førersædet.	Motoren starter
Operatøren forlader førersædet.	Motoren standser
Opsamlingsposen løftes eller beskyttelsen på bagudkastet fjernes, mens skæreanordningen er indkoblet.	Motoren standser
Parkeringsbremsen indkobles uden først at have frakoblet skæreanordningen	Motoren standser
Hastighedsomskifteren eller trækpedalen betjenes, mens håndbremsen er indkoblet	Motoren standser
Der skiftes til bakgear, mens skæreanordningerne er tilkoblede, uden først at have trykket på sikkerhedsknappen (afsnit 4)	Motoren standser

5.3. BRUG PÅ SKRÅNINGER

Overhold grænserne angivet i tabellen "Tekniske data" og på fig. 22 uanset køreretningen.

VIGTIGT *Angår kun modeller med sideudkast: Kør aldrig ned ad bakke med gearkassen i frigear eller koblingen udkoblet! Aktivér altid et lavt gear inden maskinen standses og forlades.*

5.4. START OG DRIFT

• Start

1. Åbn brændstofhanen (fig. 23.A) (om forudset).
2. Sid ned i førersædet.
3. Sæt transmissionen i frigear («N»).
4. Slå klippeanordningerne fra.
5. Aktivér parkeringsbremsen.
6. Stil gashåndtaget på maks. omdrejninger "hare" (hurtig).
7. Ved koldstart: aktivér chokeren.
8. Indsæt nøglen og drej den over i positionen «kør» for at tænde det elektriske kredsløb. Vent i 2 sekunder, og drej den over i positionen «tænding» for at starte motoren.
9. Når motoren er startet, slippes tændingsnøglen.

Ved koldstart, så snart motoren kører regelmæssigt:

10. Slå chokeren fra, og flyt gashåndtaget over i positionen med maksimal hastighed “hare”.
11. Inaktivér chokeren.

BEMÆRK *Brug af chokeren når motoren allerede er varm kan føre til tilsodning af tændrøret og forårsage uregelmæssig drift af motoren.*

12. Når motoren er startet, flyttes gashåndtaget til minimum omdrejningstal - positionen "langsom".

BEMÆRK *I tilfælde af vanskeligheder under startfasen, må der ikke foretages gentagne forsøg med startmotoren, idet batteriet herved aflades og motoren herved vil blive overfyldt. Anbring tændingsnøglen i positionen "stop", vent nogle sekunder og gentag handlingen. Såfremt det stadig ikke er muligt at starte motoren, henvises til kapitel 8 i denne manual samt til håndbogen for motoren.*

• Arbejde og kørsel

1. Slå klippeanordningerne fra.
2. Bring klippeanordningen i den højeste position.
3. Stil gashåndtaget i en mellemposition mellem min. omdrejningstal «langsom» og maks. omdrejningstal «hurtig».
4. Slå parkeringsbremsen fra, ved at slippe bremsepedalen.
5. Tryk trækpedalen i retningen “kørsel fremad” og accelerér til den ønskede hastighed ved at dosere trykket på selve pedalen og indvirke på speederen.

Trækkraften skal indkobles som beskrevet for at undgå at en brat indkobling kan få maskinen til at stejle, så man mister herredømmet herover.

• Bremsning

Angår kun modeller med mekanisk transmission: tryk pedalen helt ned, og sænk først hastigheden ved hjælp af speederen, for ikke at overbelaste bremsesystemet unødigt.

• Bakgear

VIGTIGT *Skift til bakgear SKAL ske, når maskinen er standset.*

1. Træd på pedalen indtil maskinen standser.
2. Begynd at bakke ved at træde på pedalen til træk i retningen bakgear.

• Plæneklipning

For at betjene maskinen gøres som beskrevet i det efterfølgende:

1. sæt speederhåndtaget i positionen «HURTIG»
2. bringe klippeanordningen i den højeste position;
3. skæreanordningen indkobles udelukkende på selve græsplænen; det er vigtigt at den ikke aktiveres på grusflader eller i højt græs;
4. start fremkørslen i det græsfuldte område gradvist og med stor forsigtighed, som allerede tidligere beskrevet;
5. tilpas hastigheden og klippehøjden (afs. 5.11) efter plænens tilstand (græssets højde, tæthed og fugtighed) og efter mængden af bortklippet græs.

Nedsæt hastigheden hver gang der konstateres en reduktion i motorens omdrejningstal. Vær opmærksom på, at der aldrig opnås en ensartet klipning af græsplænen, såfremt fremdriftshastigheden er for høj i forhold til mængden af græs, der skal klippes.

Frakobl klippeanordningerne og flyt rotorhuset til dets højeste position:

- Under flytning fra det ene arbejdsområde til det andet
- Ved kørsel hen over ikke græsbeklædte overflader
- Hver gang det er nødvendigt at køre hen over en forhindring.

• Tømning af opsamlingsposen

VIGTIGT *Tømning af opsamlingsposen kan kun udføres med skæreanordningen deaktiveret; i modsat fald vil motoren standse.*

Sådan tømmes opsamlingsposen:
1. inaktivere klippeanordningerne;
2. sænk motoromdrejningerne;
3. sæt transmissionen i frigear (N), og stands kørslen;
4. aktiver håndbremsen;

Manuel betjening:
1. træk stangen (fig. 24.A) ud og tip opsamlingsposen, for at tømme den;
2. luk opsamlingsposen igen, så den forbliver fastgjort til stopholderen (fig. 24.B) og læg stangen på plads.

Elektrisk betjening:
1. med operatøren siddende i sædet skal knappen (fig.24.C) holdes trykket, indtil tipningen af opsamlingsposen er fuldført;
2. når den er tømt holdes knappen (fig. 24.D) trykket, indtil opsamlingsposen er sænket helt ned. Kontrollér at den forbliver hægtet fast på stopholderen (fig. 24.B).

Denne handling skal udføres med slukket motor.

Hold altid føleren (fig. 24.E) fri for græsaflejringer.

5.5. STANDSNING

Fremgangsmåde ved standsning af maskinen:
1. stil gashåndtaget på min. omdrejninger "langsom"

For at undgå bagtænding skal gashåndtaget anbringes i positionen min. omdrejningstal "langsom" i 20 sekunder, inden motoren slukkes.

2. sluk motoren ved at dreje nøglen over på positionen stop;
3. når motoren er slukket, lukkes brændstofhanen (fig. 22) (om forudset);
4. træk nøglen ud.

VIGTIGT *For at opretholde batteriets ladning, må nøglen ikke efterlades i positionen "kør" eller "tænding af lygter", uden at motoren kører.*

Motoren kan være meget varm umiddelbart efter at den er slukket. Rør ikke lyddæmperen eller tilstødende dele. Risiko for forbrændinger.

5.6. EFTER BRUG

- Lad motoren køle af, inden maskinen sættes i et hvilket som helst rum.
- Rengør (afsnit 6.3).

Hver gang maskinen efterlades uden opsyn, førersædet forlades eller man parkerer maskinen:
1. Stands maskinen.
2. Anbring rotorhuset ved positionen minimumshøjde.
3. Kontrollér, at ingen dele er i bevægelse.
4. Tag tændingsnøglen ud (Fig. 15.A).

6. VEDLIGEHOLDELSE

Sikkerhedsforskrifterne, som skal følges, er beskrevet i kap. 1. Disse forskrifter skal følges nøje for at undgå alvorlige risici eller farer.:

Før der udføres nogen form for kontrol, rengøring eller vedligeholdelses-/indstillingsindgreb på maskinen:
- Kobl klippeanordningen fra.
- Stands maskinen.
- Sæt i frigear.
- Aktivér parkeringsbremsen.
- Stands motoren.
- Kontrollér, at alle bevægelige komponenter er stoppet.
- Tag tændingsnøglen ud.
- Tag passende beklædning på, arbejdshandsker og beskyttelsesbriller.

VIGTIGT *Efterlad aldrig nøglen i maskinen eller indenfor børns eller ikke autoriserede personers rækkevidde.*

6.1. BRÆNDSTOFPÅFYLDNING

For at påfylde brændstof:
1. Skru tankens dæksel af (fig. 25).
2. Sæt tragten i (fig. 25).
3. Vær opmærksom på ikke at fylde brændstoftanken helt op under påfyldning.
4. Tag tragten ud.
5. Når påfyldningen er færdig, skal låget skrues korrekt på og eventuelt spildt brændstof skal tørres op.

VIGTIGT *Den anvendelige brændstoftype er anført i motorens brugsanvisning.*

VIGTIGT *Undgå at hælde benzin på plastdelene, da de kan beskadiges; i tilfælde af spild bør du straks skylle efter med vand. Garantien dækker ikke skader ved karrosseriets eller motorens plastdele som følge af benzin.*

6.2. KONTROL OG EFTERFYLDNING AF MOTOROLIE

BEMÆRK *Den anvendelige olietype er anført i motorens brugsanvisning.*

VIGTIGT *Følg alle forskrifterne i motorens brugsanvisning.*

Kontrollér oliestanden før hver brug.

Kontrollér motoroliestanden: som angivet præcist i motorens betjeningsvejledning skal olieniveauet være mellem MIN. og MAX mærkerne på oliepinden (fig. 26)

6.3. RENGØRING

• Generelle forskrifter

Hver gang maskinen har været brugt, skal den rengøres iht. følgende vejledning:
- Brug ikke vandstråler, og undgå at gøre motoren og de elektriske dele våde.
- Fjern græsrester og mudder, der måtte have samlet sig inde i chassiset.
- Kontrollér altid, at der ikke er rester i luftindtagene.
- Brug ikke skrappe midler til rengøring af chassiset.
- For at mindske brandfaren skal motoren holdes fri for græsrester, blade eller overskydende smørefedt.

• Rengøring af rotorhuset

VIGTIGT *Vask af indersiden af rotorhuset og udkasteråbningen skal udføres med opsamlingsposen monteret og med proppen til multiclip indsat (hvis den findes) eller med beskyttelsen til bagudkast monteret.*

1. Stil maskinen på en jævn overflade med solidt gulv.
2. Tilslut et vandrør til en af de to samlestykker (fig. 27), og tænd for vandet.
3. Sid ned i førersædet, sæt gearet i frigear ("N") og start maskinen.
4. Sænk klippeanordningen helt, og aktivér klippeanordningerne.
5. Lad vandet flyde i et par minutter, og stop maskinen.
6. Sluk for vandet, og tag slangen ud af samlestykket.
7. Gentag proceduren på det andet samlestykke.
8. Blæs den øverste del af huset (fig. 28) med en tryklufstråle.

6.4. BATTERI

Læs og overhold fremgangsmåden for genopladning, der er beskrevet i den vedlagte betjeningsvejledning for batteriet, omhyggeligt. Manglende overholdelse af fremgangsmåden eller manglende genopladning af batteriet kan resultere i uoprettelig skade på batteriets elementer. Et fladt batteri skal genoplades så hurtigt som muligt

VIGTIGT *Opladningen skal ske ved hjælp af et apparat med konstant spænding. Brug af andre former for batteriladere kan medføre uoprettelig skade på batteriet.*

Maskinen er udstyret med et stik (fig. 29), der anvendes ved genopladning. Stikket skal sluttes til det tilsvarende stik på udligningsbatteriladeren, der leveres sammen med maskinen (om forudset) eller bestilles som tilbehør.

VIGTIGT *Dette stik kan kun anvendes til tilslutning med udligningsbatteriladeren leveret af fabrikanten. Brug af udligningsbatteriladeren:*
- følg anvisningerne, der fremgår af betjeningsvejledningerne;
- følg anvisningerne i batteriets manual.

6.5. VEDLIGEHOLDELSE AF KLIPPEANORDNING

⚠ **Rør ikke ved klippeanordningen, før tændingsnøglen er blevet fjernet og klippeanordningen er helt standset. Vær opmærksom på, at klippeanordningen kan bevæge sig, også selv om nøglen er fjernet (for modeller med batteri).**

⚠ **Samtlige handlinger, der involverer skæreanordningen (afmontering, slibning, afbalancering, reparation, genmontering og/eller udskiftning), er kritiske og kræver specifik kompetence og anvendelse af specialværktøj; af sikkerhedshensyn er det derfor nødvendigt, at de altid udføres på et specialiseret servicecenter.**

⚠ **Lad altid en beskadiget, skæv eller nedslidt skæreanordning udskifte, sammen med de relevante skruer, for at værne om balanceringen.**

VIGTIGT *Anvend altid originale skæreanordninger med den kode som er anført i tabellen "Tekniske data".*

7. TRANSPORT, OPMAGASINERING OG BORTSKAFFELSE

7.1. TRANSPORT

Når maskinen flyttes, skal man:
1. kobl klippeanordningen fra;
2. bringe klippeanordningen i den højeste position;
3. sluk maskinen, og tag tændingsnøglen ud;
4. frakobl transmissionen (afsnit 4).

Når maskinen transporteres i bil eller på anhænger skal man:
- anvende opkørselsramper med tilstrækkelig resistens, bredde og længde;
- laste maskinen med motoren slukket, tændingsnøglen taget ud af tændingen på maskinen, uden fører og slukket med hjælp fra et passende antal personer;
- lukke brændstofhanen (om forudset);
- sænke klippeanordningsenheden;
- anbringe den, så den ikke udgør en risiko for nogen;
- indkoble transmissionen (afsnit 4);
- fastgøre den omhyggeligt til transportmidlet med reb eller kæder for at undgå at den vælter med mulig beskadigelse.

7.2. OPMAGASINERING

Hvis maskinen skal opmagasineres i en periode på over 30 dage:
- Lad motoren køle af
- Frakobl kablerne fra batteriet og opbevar det et køligt og tørt sted.
- Tøm brændstoftanken og følg vejledningen i motorens instruktionsbog.
- Rengør omhyggeligt maskinen.
- Kontrollér at maskinen ikke har skader. Kontakt om nødvendigt et autoriseret servicecenter.

Opmagasinér maskinen:
- med klippeanordningen sænket;
- et tørt sted;
- beskyttet mod vind og vejr;
- helst overdækket med et dækken;
- utilgængeligt for børn;
- sørg for at have fjernet nøgler og værktøj anvendt til vedligeholdelse.

Når maskinen tages i brug:
- kontrolleres, at der ikke er udslip af benzin fra slanger, brændstofhane eller karburator:
- klargør maskinen som anvist i kapitel 5 "Brug af maskinen".

BEMÆRK *Det er nødvendigt at genoplade batteriet fuldstændigt mindst en gang om måneden og altid før man genoptager aktiviteterne.*

BEMÆRK *Opbevar maskinen, så den ikke kan medføre fare i tilfælde af utilsigtet kontakt med personer, børn eller dyr.*

8. PROBLEMER OG DERES LØSNING

ULEMPE	MULIG ÅRSAG	AFHJÆLPNING
1. Med nøglen på «KØRSEL», forbliver instrumentbrættet slukket, uden et lydsignal	Udløsning af beskyttelsen på det elektroniske kort, på grund af:	Drej nøglen til pos. "STOP" og søg årsagerne til fejlen:
	batteriet er ikke tilsluttet korrekt	kontrollér forbindelserne (afsnit 3.4)
	batteriets poler er ombyttet	kontrollér forbindelserne (afsnit 3.4).
	batteriet er fuldstændig afladet	oplad batteriet (afsnit 6.4)
	sikringen er sprunget	udskift sikringen (10 A)
	printkort er blevet udsat for fugt	tør med lun luft
2. Med nøglen på «KØRSEL», forbliver instrumentbrættet slukket, men der aktiveres et lydsignal	Udløsning af beskyttelsen på det elektroniske kort, på grund af:	Drej nøglen over i pos. «STOP » og find frem til fejlens årsag:
	printkort er blevet udsat for fugt	tør med lun luft
3. Med nøglen på «TÆNDING» tændes instrumentbrættet, men startmotoren starter ikke	batteriet er ikke tilstrækkeligt opladet	oplad batteriet (afsnit 6.4)
	sprunget genopladningssikring	udskift sikringen (25 A)
4. Med nøglen på «TÆNDING» aktiveres startmotoren, men motoren starter ikke	batteriet er ikke tilstrækkeligt opladet	oplad batteriet (afsnit 6.4)
	manglende benzintilførsel	kontroller tankniveauet (afsnit 6.2)
		åbn hanen (om forudset) (afsnit 5.4)
		kontroller benzinfilteret
	tændingsfejl	kontrollér at tændrørshætten er fastgjort
		kontrollér at elektroderne er rene og er anbragt med korrekt indbyrdes afstand
5. Vanskelig start eller uregelmæssig motorfunktion	driftsforstyrrelser i karburator	rengør eller udskift luftfilteret
		tøm tanken og påfyld ny benzin
		kontrollér og udskift om nødvendigt benzinfilteret
6. Reduktion af motorens præstation under klipning	fremdriftshastigheden er for høj i forhold til klippehøjden	reducér fremdriftshastigheden og/ eller øg klippehøjden (afsnit 5.4)
7. Motoren slukker når skæreanordningerne aktiveres	tilladelse til aktivering mangler	kontroller at startbetingelserne er opfyldt (afsnit 5.2)
8. Batteriets kontrollampe slukker ikke efter et par minutters drift	utilstrækkelig batteriopladning	kontakt Deres forhandler
9. Oliens kontrollampe tænder under driften (om forudset)	problemer omkring motorens smøring	Anbring øjeblikkeligt nøglen på «STOP »:
		genopret oliestanden (jfr. 6.2)
		udskift filteret (kontakt forhandleren, hvis ulempen varer ved)
10. Motoren stopper og der aktiveres et lydsignal	Udløsning af beskyttelsen på det elektroniske kort, på grund af:	Drej nøglen over i pos. «STOP » og find frem til fejlens årsag:
	overspænding forårsaget af laderegulatoren	kontakt Deres forhandler
	batteriet er ikke tilsluttet korrekt (løse forbindelser)	kontrollér forbindelserne (jfr. 3.4)
11. Motoren stopper uden et lydsignal	frakoblet batteri	kontrollér forbindelserne (jfr. 3.4)
	problemer med motoren	kontakt Deres forhandler

ULEMPE	MULIG ÅRSAG	AFHJÆLPNING
12. Skæreanordningerne indkobles ikke eller standser ikke hurtigt nok, når de deaktiveres	løstsiddende rem	kontakt Deres forhandler
	problemer på elektromagnetisk indkobling	kontakt Deres forhandler
13. Uregelmæssig klipning og utilstrækkelig opsamling (angår kun modeller med opsamling bagpå)	rotorhuset er ikke parallelt med terræn	kontrollér dæktrykket (afsnit 5.1)
		genopret parallelpositionen af rotorhuset i forhold til terrænet
	skæreanordningen arbejder ikke korrekt	kontakt Deres forhandler
	fremdriftshastigheden er for høj i forhold til græssets højde	reducér fremdriftshastigheden og/ eller løft rotorhuset (afsnit 5.4)
		fjern opsamlingsposen og rens åbningen
	tilstopning af udkasteråbningen	fjern opsamlingsposen og tøm kanalen
14. Uregelmæssig klipning (angår kun modeller med sideudkast)	rotorhuset er ikke parallelt med terræn	kontrollér dæktrykket (afsnit 5.1)
		genopret parallelpositionen af rotorhuset i forhold til terrænet
	skæreanordningen arbejder ikke korrekt	kontakt Deres forhandler
15. Unormal vibration under drift	rotorhuset er fyldt med græs	rengør rotorhuset (afsnit 6.3)
	skæreanordningerne er ude af balance eller løse	kontakt Deres forhandler
	fastgørelsesanordningerne har løsnet sig	kontrollér og fastspænd låseskruerne til motoren og rammen
16. Usikker eller ineffektiv bremsning	bremsen er ikke justeret korrekt	kontakt Deres forhandler
17. Uregelmæssig fremkørsel, dårlig træk i opstigningerne eller hvis maskinen har tendens til at krænge	problemer med drivremmen eller indkoblingssystemet	kontakt Deres forhandler
18. For tændt motor sætter maskinen ikke i bevægelse, når man indvirker på trækpedalen	frigøringshåndtag i positionen transmission udkoblet	sæt det i positionen for transmission indkoblet (kap. 4)
19. Maskinen begynder at vibrere unormalt	nogle dele er blevet beskadiget eller er løse	stands maskinen og tag tændingsnøglen ud
		kontroller om der er tegn på skader
		kontroller om der findes løse dele, og fastspænd dem
		få udført en yderligere kontrol, udskiftning eller reparation på et specialiseret servicecenter

BEMÆRK *Såfremt de ovennævnte indgreb ikke løser problemet, bør der rettes henvendelse til forhandleren.*

BEMÆRK *For yderligere problemer, der ikke er angivet i tabellen, skal du straks kontakte et autoriseret assistancecenter.*

DEUTSCH - Übersetzung der Originalbetriebsanleitung

Die Gebrauchsanweisungen sind verfügbar:
▷ auf der Webseite stiga.com
▷ durch Einscannen des QR-Code



ACHTUNG: VOR DEM GEBRAUCH DER MASCHINE MUSS DAS VORLIEGENDE HANDBUCH AUFMERKSAM GELESEN WERDEN.
Das Handbuch muss aufbewahrt werden, um bei Bedarf darin nachlesen zu können.

HINWEIS *Dieses Dokument soll eine einfache Anleitung in Papierform für die Verwendung und Wartung der Maschine unter sicheren Bedingungen bieten.*
Für detailliertere Informationen laden Sie die vollständigen Gebrauchsanweisungen in digitaler Form herunter.

1. SICHERHEITSVORSCHRIFTEN

1.1. SCHULUNG

Machen Sie sich mit den Bedienungsteilen und dem richtigen Gebrauch der Maschine vertraut. Man muss lernen, den Motor schnell abzustellen. Die Nichtbeachtung der Sicherheitshinweise und der Anweisungen kann zu Unfällen bzw. schweren Verletzungen führen.

- Die Maschine darf nie von Kindern oder Personen benutzt werden, die sich nicht mit den Anweisungen vertraut gemacht haben. Die lokal geltenden Gesetze können ein Mindestalter für den Benutzer festlegen.
- Die Maschine darf nie benutzt werden, wenn der Benutzer müde ist oder sich nicht wohl fühlt, oder wenn er Medikamente, Drogen, Alkohol oder sonstige Substanzen eingenommen hat, die sich negativ auf seine Reflexe und auf die Aufmerksamkeit auswirken.
- Beachten Sie, dass der Benutzer für Unfälle und unvorhergesehene Umstände verantwortlich ist, die anderen Personen oder deren Eigentum widerfahren könnten. Es gehört zum Verantwortungsbereich des Benutzers, potenzielle Risiken des Geländes, auf dem gearbeitet wird, einzuschätzen. Außerdem muss er alle erforderlichen Vorsichtsmaßnahmen für seine eigene Sicherheit und die der anderen ergreifen, insbesondere an Hängen, auf unebenem, rutschigem oder nicht festem Gelände.
- Falls die Maschine an andere übergeben oder überlassen wird, muss sichergestellt werden, dass der Benutzer die Gebrauchsanweisungen in diesem Handbuch liest.

1.2. VORBEREITUNGSMASSNAHMEN

Persönliche Schutzausrüstung (PSA)

- Angemessene Kleidung tragen, robuste Arbeitsschuhe mit rutschfester Sohle und lange Hosen. Niemals barfuß oder mit leichten Sandalen bekleidet mit der Maschine arbeiten. Gehörschutz tragen.
- In allen Situationen, die Gefahren für die Hände mit sich bringen, Arbeitshandschuhe tragen.
- Keine Schals, Hemden, Halsketten, Armbänder, Kleidungsstücke mit fliegenden Teilen oder mit Bändern oder Krawatten und andere lose hängende Accessoires tragen, die sich in der Maschine oder in eventuell auf dem Arbeitsplatz befindlichen Gegenständen verfangen könnten.
- Langes Haar zusammenbinden.

Arbeitsbereich / Maschine

- Den gesamten Arbeitsbereich sorgfältig prüfen und alles entfernen, was von der Maschine ausgestoßen werden könnte oder die Schnittvorrichtung/rotierende Teile beschädigen könnte (Steine, Äste, Eisendrähte, Knochen, usw.).

Verbrennungsmotoren: Kraftstoff

Der Kraftstoff ist hoch entflammbar.

- Den Kraftstoff ausschließlich in eigens für Kraftstoffe zugelassenen Behältern aufbewahren und zwar an einem sicheren Ort, fern von Wärmequellen oder offenen Flammen.
- Nicht während des Nachfüllvorgangs oder Auffüllens von Kraftstoff rauchen. Dies gilt auch immer dann, wenn Kraftstoff gehandhabt wird.
- Den Kraftstoff unter Verwendung eines Trichters nur im Freien nachfüllen.
- Während der Motor läuft oder bei heißer Maschine darf der Tankverschluss nicht geöffnet bzw. Kraftstoff nachgefüllt werden.
- Keine Flammen an die Tanköffnung annähern, um den Inhalt zu kontrollieren.
- Sofort jede Spur von Kraftstoff reinigen, die auf Maschine oder Boden geschüttet wurde.
- Die Deckel von Tank und Behälter des Kraftstoffs immer wieder gut abschließen.

1.3. WÄHREND DER VERWENDUNG

- Der Motor darf nicht in geschlossenen Räumen laufen, in denen sich gefährlicher Kohlenmonoxid-Rauch ansammeln kann. Das Anlassen muss im Freien oder an einem gut gelüfteten Ort erfolgen. Nicht vergessen, dass Abgase giftig sind.
- Während des Maschinenstarts Schalldämpfer und folglich auch Abgase nicht gegen entflammbare Materialien richten.
- Die Maschine darf nicht in explosionsgefährdeten Umgebungen, oder wenn entflammbare Flüssigkeiten, Gas oder Staub vorhanden sind, verwendet werden. Elektrische Kontakte oder mechanische Reibungen können Funken erzeugen, die Staub oder Dämpfe entzünden können.
- Nur bei Tageslicht oder bei guter künstlicher Beleuchtung und mit guten Sichtverhältnissen arbeiten.
- Personen, Kinder und Tiere vom Arbeitsbereich fern halten. Kinder müssen von einem Erwachsenen beaufsichtigt werden.
- Vermeiden, im feuchten Gras, bei Regen und Gewittergefahr zu arbeiten, besonders wenn die Wahrscheinlichkeit von Blitzen besteht.
- Besonders auf die Unebenheiten des Bodens (Erhebungen, Gräben), auf Hänge und versteckte Gefahren und das Vorhandensein eventueller Hindernisse achten, die die Sicht einschränken könnten.
- Quer zum Hang und nie in Richtung des Gefälles aufwärts/abwärts arbeiten. Bei Richtungswechsel ist sehr auf den eigenen Abstützpunkt zu achten. Gleichzeitig muss man sicherstellen, dass die Räder nicht auf Hindernisse stoßen (Steine, Zweige, Wurzeln, usw.), die ein seitliches Abrutschen oder den Verlust der Kontrolle über die Maschine verursachen könnten.
- Die Maschine darf unabhängig von der Fahrtrichtung nicht an Hängen mit mehr als 10° eingesetzt werden.

- Das Schneidwerkzeug beim Überqueren von graslosen Flächen anhalten.
- Halten Sie Hände und Füße immer von den Schnittvorrichtungen fern, sowohl beim Anlassen des Motors als auch während des Gebrauchs der Maschine.
- Halten Sie sich immer entfernt von der Auswurföffnung.
- Die Maschine nie mit beschädigten, fehlenden oder falsch angebrachten Schutzvorrichtungen einsetzen (Grasfangeinrichtung, hinterer Auswurfschutz).
- Die vorhandenen Sicherheitssysteme/Mikroschalter dürfen nicht ausgelöst, abgeschaltet, entfernt oder verändert werden.
- Auf abhängenden Böden aufpassen. Hier muss besonders darauf geachtet werden, ein Kippen oder den Verlust der Kontrolle der Maschine zu vermeiden. Die wesentlichen Gründe für den Verlust der Kontrolle sind:
  - Mangelnde Bodenhaftung der Räder.
  - Zu schnelles Fahren.
  - Abrupte Richtungsänderungen.
  - Unangemessenes Bremsen.
  - Die Maschine ist für den Einsatz nicht geeignet.
  - Mangelnde Kenntnisse über Wirkungen, die von den Bodenverhältnissen herrühren können.
  - Verwendung der Maschine als Zugfahrzeug.
- Wenn Sie die Maschine in der Nähe der Straße verwenden, achten Sie auf den Verkehr.
- Das Schneidwerkzeug abkoppeln, den Motor abstellen und den Zündschlüssel ziehen, sicherstellen, dass alle beweglichen Teile vollständig stillstehen:
  - Beim Transport der Maschine;
  - Wenn Sie die Maschine unbewacht lassen;
  - Vor dem Beseitigen der Ursachen der Verstopfung oder das Austragsband frei machen;
  - Vor dem Prüfen, Reinigen oder Arbeiten an der Maschine;
  - Nach dem Auftreffen auf einen Fremdkörper. Die Maschine auf Schäden überprüfen und alle notwendigen Reparaturen durchführen, bevor sie wieder verwendet wird
  - Wenn die Maschine beginnt ungewöhnlich zu vibrieren: Eventuelle Beschädigungen prüfen; Prüfen, ob Teile sich gelöst haben und diese festziehen; Die Kontrollen, Auswechsel- und Reparaturarbeiten in einem Fachbetrieb durchführen lassen.
- Halten Sie Hände und Füße immer von den Schnittvorrichtungen fern, sowohl beim Anlassen des Motors als auch während des Gebrauchs der Maschine.
- Achtung: Das Schneideelement dreht sich auch nach dem Auskuppeln oder nach dem Ausschalten des Motors noch einige Sekunden weiter.
- Auf die Schneidwerkzeugbaugruppe mit mehr als einem Schneidwerkzeug Acht geben, da ein sich drehendes Schneidwerkzeug die Rotation der anderen bewirken kann.
- Halten Sie sich immer entfernt von der Auswurföffnung.
- Die Teile des Motors, die sich beim Gebrauch erhitzen, dürfen nicht angefasst werden. Verbrennungsgefahr.
- Lassen Sie die Maschine nicht mit laufendem Motor im hohen Gras stehen, um Brandgefahr zu vermeiden.

⚠ **Im Fall von Brüchen oder Unfällen während der Arbeit, sofort den Motor abstellen und die Maschine entfernen, damit sie keine weiteren Schäden anrichtet Bei einem Unfall mit eigenen Verletzungen oder Verletzungen Dritter, unverzüglich die der Situation angemessene erste Hilfe leisten und zur notwendigen Behandlung ein Krankenhaus aufsuchen. Entfernen Sie sorgfältig alle eventuellen Rückstände, die – falls sie unbeaufsichtigt bleiben – Schäden oder Verletzungen an Personen oder Tieren verursachen könnten.**

1.4. WARTUNG, LAGERUNG UND TRANSPORT

Durch regelmäßige Wartung und ordnungsgemäßen Unterstand wird die Sicherheit und Leistung der Maschine gewahrt.

- Die Maschine nie verwenden, wenn Teile abgenutzt oder beschädigt sind. Schadhafte oder abgenutzte Teile sind zu ersetzen und dürfen nicht repariert werden. Immer Originalersatzteile verwenden.
- Während der Arbeiten zur Einstellung der Maschine darauf achten, dass die Finger nicht zwischen dem sich drehenden Schneidwerkzeug und den festen Teilen der Maschine eingeklemmt werden.
- Um das Brandrisiko zu reduzieren, muss regelmäßig geprüft werden, dass keine Öl- und/oder Kraftstoffleckagen vorhanden sind.

⚠ **Die in dieser Anleitung angegebenen Geräusch- und Vibrationspegel sind Höchstwerte beim Betrieb der Maschine. Der Einsatz eines nicht ausgewuchteten Schneidelements, die zu hohe Fahrgeschwindigkeit und die fehlende Wartung wirken sich signifikant auf die Geräuschemissionen und die Vibrationen aus. Demzufolge müssen vorbeugende Maßnahmen getroffen werden, um mögliche Schäden durch zu hohen Lärm und Belastungen durch Vibrationen zu vermeiden; die Maschine warten, Gehörschutz tragen, während regelmäßig Arbeitspositionen wechseln.**

- Die Maschine nicht mit Kraftstoff im Tank an einem Ort aufbewahren, wo die Kraftstoffdämpfe Flammen, Funken oder eine starke Wärmequelle erreichen könnten.
- Um die Brandgefahr zu vermindern, keine Behälter mit Schnittabfällen in geschlossenen Räumen lassen.

1.5. UMWELTSCHUTZ

- Halten Sie sich strikt an die örtlichen Vorschriften für die Entsorgung von Verpackungen, beschädigten Teilen bzw. allen weiteren umweltschädlichen Stoffen. Diese Art Müll darf nicht zusammen mit dem Hausmüll weggeworfen werden, es muss eine getrennte Müllsammlung erfolgen, damit die Bestandteile dann geeigneten Sammelstellen übergeben werden können, die für das Recycling der Materialien sorgen.
- Halten Sie sich strikt an die örtlichen Vorschriften für die Entsorgung der Abfallmaterialien.
- Bei der Außerbetriebnahme darf die Maschine nicht einfach in der Umwelt abgestellt werden, sondern muss gemäß der örtlichen Vorschriften an eine Sammelstelle übergeben werden.

Die getrennte Sammlung von gebrauchten Produkten und Verpackungen erlaubt das Recycling der Materialien und deren Wiederverwendung. Die erneute Verwendung der recycelten Materialien hilft der Umweltverschmutzung vorzubeugen und vermindert die Nachfrage nach Rohstoffen.

2. PRODUKTBESCHREIBUNG

Diese Maschine ist ein Rasenmäher mit Fahrersitz mit sitzendem Bediener.
Die Maschine verfügt über einen Motor, der das Schneidwerkzeug betätigt und durch ein Gehäuse geschützt ist, sowie über ein Antriebsaggregat, das für die Bewegung der Maschine sorgt.
Die Maschine ist mit einem hinteren Antrieb ausgestattet.
Der Bediener kann die Maschine führen und die Hauptsteuerungen betätigen ohne den Fahrersitz zu verlassen.
Die auf der Maschine montierten Sicherheitsvorrichtungen werden Motor und Schneidwerkzeug innerhalb weniger Sekunden abschalten, wenn die Handlungen des Bedieners nicht den geforderten Sicherheitsbedingungen entsprechen (Abs. 5.2).

Bestimmungsgemäße Verwendung und unsachgemäße Verwendung

Diese Maschine ist zum Mähen von Gras in Gärten und Grasflächen geplant und gebaut.
Jede andere als die bestimmungsgemäße Verwendung, kann sich als gefährlich erweisen und Personen- und/oder Sachschäden verursachen.
Als nicht bestimmungsgemäße Verwendung gelten (beispielsweise, aber nicht nur):

- Der Transport von anderen Personen, Kindern oder Tieren auf der Maschine;
- Verwendung der Maschine zum Ziehen oder Schieben von Lasten ohne Verwendung des entsprechenden, für den Zugbetrieb vorgesehenen Anbaugeräts;
- Die Schnittvorrichtung in graslosen Bereichen betätigen;
- Die Maschine für die Aufnahme von Laub oder Abfall verwenden;
- Das Fahrzeug zum Befahren von instabilem, rutschigem, vereistem, steinigem oder lockerem Untergrund, Pfützen oder stehendem Wasser benutzen.

WICHTIG *Die unsachgemäße Verwendung der Maschine hat den Verfall der Garantie und die Ablehnung jeder Haftung seitens des Herstellers zur Folge. Dem Benutzer selbst dadurch entstandene oder Dritten zugefügte Schäden oder Verletzungen gehen zu Lasten des Benutzers.*

WICHTIG *Die Maschine darf nur von einem einzigen Maschinenbediener verwendet werden.*

WICHTIG *Die Maschine ist zum Fahren auf öffentlichen Straßen nicht zugelassen. Ihr Einsatz (im Sinne der Straßenverkehrsordnung) darf ausschließlich auf privatem Gelände erfolgen, das dem öffentlichen Verkehr nicht zugänglich ist.*

2.1. KOMPONENTEN DER MASCHINE (ABB. 1)

A. Motor
B. Schneidwerkzeugbaugruppe
C. Schneidwerkzeuge
D. Hinterer Auswurfschutz (auf Anfrage erhältlich)
E. Seitlicher Auswurfdeflektor
F. Grasfangeinrichtung
G. Auswurfkanal
H. Fahrersitz
I. Lenkrad
J. Vordere Stoßstange
K. Batterie

2.2. SICHERHEITSKENNZEICHNUNG(ABB. 2)



ACHTUNG
Lesen Sie vor dem Gebrauch der Maschine die Anweisungen durch.



ACHTUNG
Ziehen Sie den Schlüssel ab und lesen Sie die Anweisungen vor der Ausführung jeglicher Wartungs- oder Reparaturarbeiten.



GEFAHR! AUSWURF VON GEGENSTÄNDEN
Nicht arbeiten, wenn der hintere Auswurfschutz oder die Grasfangeinrichtung nicht montiert sind. (nur für Modelle mit Sammelvorrichtung hinten).



GEFAHR UMKIPPEN DER MASCHINE
Diese Maschine nicht an Hängen über 10° verwenden



GEFAHR AUSWURF VON GEGENSTÄNDEN
Von Personen fern halten.



QUETSCHGEFAHR
Sicherstellen, dass Kinder sich nicht in Maschinennähe befinden, wenn der Motor läuft.

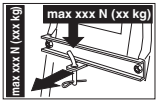

Bei Verwendung der Zugvorrichtung nicht die Tragfähigkeit, die auf dem Typenschild steht überschreiten und die Sicherheitsnormen beachten.



ACHTUNG
Sich von heißen Flächen entfernt halten.



SCHNITTGEFAHR
Schneidwerkzeuge in Bewegung. Keine Hände oder Füße in den Platz des Schneidwerkzeugs einführen.



Nicht durch Betreten der Schutzeinrichtungen der Schneidwerkzeugbaugruppe auf die Maschine gehen.

WICHTIG *Beschädigte oder unleserlich gewordene Etiketten müssen ausgetauscht werden. Die neuen Etiketten beim eigenen autorisierten Kundendienstzentrum anfordern.*

3. ZUSAMMENBAU

WICHTIG *Das Auspacken und die Fertigstellung der Montage müssen auf einer ebenen und stabilen Oberfläche erfolgen. Es muss genügend Platz zur Bewegung der Maschine und der Verpackung mit geeignetem Werkzeugen zur Verfügung stehen.*

3.1. AUSPACKVORGANG

1. Die Verpackung vorsichtig öffnen. Dabei darauf achten, keine Bauteile zu verlieren
2. Die im Karton enthaltenen Unterlagen einschließlich dieser Gebrauchsanweisung durchlesen.
3. Alle losen Komponenten aus dem Karton nehmen.
4. Die Maschine aus der Verpackung entnehmen und hierzu folgende Vorsichtsmaßnahmen ergreifen:
   - Die Schneidwerkzeugbaugruppe in die oberste Stellung bringen (Abs. 4), um eine Beschädigung während dem Herunterfahren der Maschine von der Palette zu vermeiden;

- den Freigabehebel des hinteren Antriebs in die entriegelte Position bringen (Abs. 4) (für Modelle mit hydrostatischem Antrieb).
- die Maschine von der Basispalette herunterholen.

3.2. MONTAGE DES LENKRADS

Siehe Abbildung 3.

3.3. EINBAU DES SITZES

Siehe Abbildung 4.

Den Einstellhebel nach oben ziehen und den Sitz von der Seite des Lenkrads in die Führung schieben, bis er einrastet.

3.4. MONTAGE UND ANSCHLUSS DER BATTERIE

Siehe Abbildung 5.

Zuerst das rote Kabel (Abb. 5.C) an den Pluspol (+) und anschließend das schwarze Kabel (Abb. 5.D) an den Minuspol (-) mit den mitgelieferten Schrauben wie angezeigt anschließen.
Die Feder (Abb. 5.B) montieren, um die Batterie zu befestigen, dabei darauf achten die Kabel vor der Batterie richtig anzuordnen, damit sie nicht von der Feder gekniffen werden (Abb. 5.B).

3.5. EINBAU DER HALTERUNGEN UND ENTFERNUNG DER FESTSTELLVORRICHTUNG ZUR EINHAKUNG DER GRASFANGEINRICHTUNG

Siehe Abbildung 6 und 7.

3.6. MONTAGE DER VORDEREN STOSSSTANGE

Stoßstange Typ „I“: Siehe Abbildung 8-I.
Stoßstange Typ „II“: Siehe Abbildung 8-II.

3.7. EINBAU DER GRASFANGEINRICHTUNG

Siehe Abbildung 9.

3.8. MONTAGE DER UMKIPPHEBEL DER GRASFANGEINRICHTUNG

Siehe Abbildung 10.

3.9. MONTAGE DER SEITLICHEN SCHUTZEINRICHTUNGEN DER SCHNEIDWERKZEUGBAUGRUPPE (WENN VORGESEHEN)

Siehe Abbildung 11.

3.10. MONTAGE DES SEITLICHEN AUSWURFDEFLEKTORS (NUR FÜR FAHRZEUGE MIT SEITENAUSWURF)

Siehe Abbildung 12.

4. STEUERBEFEHLE

• Bremspedal (Abb. 13.A und 14.A)

Dieses Pedal betätigt die Bremse auf den Hinterrädern.

• Pedal Vorwärtsgang (Abb. 13.B und 14.B)

Vorwärtsgang: Bei Zunahme des Drucks auf das Pedal nimmt die Maschinengeschwindigkeit fortlaufend zu.

Leerlaufposition: Lässt man das Pedal los, kehrt dieses automatisch in die Leerlaufposition zurück.

• Pedal Rückwärtsgang (Abb. 13.C und 14.C)

Rückwärtsgang: Bei Zunahme des Drucks auf das Pedal nimmt die Maschinengeschwindigkeit fortlaufend zu.

⚠ Der Rückwärtsgang muss bei stehender Maschine eingelegt werden.

Leerlaufposition: Lässt man das Pedal los, kehrt dieses automatisch in die Leerlaufposition zurück.

• Freigabebefehl des hydrostatischen Antriebs (Abb. 13.D und 14.D)

Antrieb eingeschaltet.

Antrieb entriegelt.

• Schlüsselschalter (Abb. 15.A)

Der Schlüssel aktiviert/deaktiviert das Einschalten der Maschine.

Stopp-Position.

EIN-Position.

Start-Position.

WICHTIG *Den Schlüssel abziehen, wenn die Maschine unbenutzt oder unbeaufsichtigt gelassen wird.*

• Drosselklappensteuerung

Typ „I“ mit getrennter Choke-Steuerung (Abb. 15.B und Abb. 15.C)
Typ „II“ (Abb. 15.C)

Choke-Steuerung - Kaltstart (falls vorgesehen).

Höchste Motordrehzahl.

Niedrigste Motordrehzahl.

• Hebel der Feststellbremse (Abb. 15.D)

Bremse gelöst.



Bremse angezogen.

- **Scheinwerferschalter (Abb. 15E)**



Die Taste steuert das Einschalten der Scheinwerfer, wenn sich der Schlüssel in der Position „BETRIEB“ befindet.

- **Einschalten und Ausschalten der Schneidwerkzeuge (Abb. 15.F.1 und 15.F.2)**



Schneidwerkzeug eingeschaltet.





Schneidwerkzeuge ausgeschaltet.



- **Taste zur Freigabe des Schnitts im Rückwärtsgang (Abb. 15.G)**



Wenn die Taste gedrückt gehalten wird, kann bei eingeschalteten Schneidwerkzeugen rückwärts gefahren werden, ohne den Motor abzustellen.

- **Steuerungen für die Höheneinstellung der Schneidwerkzeugbaugruppe (Abb. 15.H)**

Steuerung mit Hebel: mit diesem Hebel wird die Schneidwerkzeugbaugruppe angehoben und abgesenkt.



Die sieben Positionen sind auf dem entsprechenden Schild mit den Zahlen von „1“ bis „7“ angezeigt.





Um von einer Position zu einer anderen zu gehen, die Entriegelungstaste auf dem Ende drücken.

Steuerung mit Hebel und Griff: mit dem Hebel wird die Schneidwerkzeugbaugruppe angehoben und abgesenkt.

Stellung „A“ = Schneidwerkzeugbaugruppe angehoben.
Stellung „B“ = Schneidwerkzeugbaugruppe abgesenkt.

Der Griff (Abb. 15.I) ermöglicht die Positionierung der Schneidwerkzeugbaugruppe.

- **Geschwindigkeitsregelanlage (Cruise Control)**



Gedrückt: Vorrichtung ausgeschaltet (nicht aktiv)



Gezogen: Vorrichtung eingeschaltet (aktiv)

- **Zähler (falls vorgesehen) (Abb. 15.K)**
- **Zusätzliche Buchse für Zubehör (Abb. 15.M)**
- **Steuerung zum Kippen der Grasfangeinrichtung**

Manuelle Steuerung:
Das Umkippen der Grasfangeinrichtung zum Entleeren erfolgt mit dem Hebel (Abb. 15.L).

Elektrische Steuerung:
Das Kippen der Grasfangeinrichtung zur Entleerung erfolgt durch Drücken der Taste (Abb. 15.N), indem sie bis zum Stopp des Steuerungmotors gedrückt wird.
Die Grasfangeinrichtung kehrt in die Arbeitsposition zurück durch Drücken der Taste (Abb. 15.O), indem sie gedrückt gehalten wird, bis zum Einhaken der Feststellvorrichtung und zum Stopp des Steuerungmotors.

- **Display Typ „I“ und akustische Anzeigen**



Kontrolllampe leuchtet: die Scheidwerkzeuge sind eingeschaltet (Abb. 16.A).



Kontrolllampe leuchtet: die Feststellbremse ist eingerückt (Abb. 16.B).



Kontrolllampe leuchtet: kein Bediener anwesend (Abb. 16.C).



Kontrolllampe blinkt: Kraftstoffstand auf Reserve (Abb. 16.D).



Kontrolllampe blinkt: Weist auf Anomalien bei der Motorschmierung hin (Abb. 16.E). Den Motor sofort abstellen, den Ölstand prüfen und ein autorisiertes Kundendienstzentrum kontaktieren.



Kontrolllampe leuchtet: Die Grasfangeinrichtung oder der hinteren Auswurfschutz fehlt (Abb. 16.F).



Kontrolllampe leuchtet: bei laufendem Motor ladet die Batterie nicht richtig (Abb. 16.G).

Kontrolllampe blinkt vor dem Anlassen: die Batterie befindet sich nicht in einem Zustand, der das Anlassen des Motors erlaubt. Ein autorisiertes Kundendienstzentrum kontaktieren (Abb. 16.G).



Kontrolllampe leuchtet: der Leerlauf ist eingelegt (Abb. 16.H).

- **Akustische Anzeigen**

1. Dauerhaftes akustisches Signal:
- Die Schutzeinrichtung der elektronischen Karte hat ausgelöst.
- Der Motor ist seit über 30 Sekunden abgeschaltet, der Schlüssel ist auf „EIN“ gestellt.

2. Aussetzendes akustisches Signal:
- Die Grasfangeinrichtung ist voll.

• **Display Typ „II“ und akustische Anzeigen**



Kontrolllampe leuchtet: die Scheidwerkzeuge sind eingeschaltet (Abb. 16.A).



Kontrolllampe leuchtet: die Feststellbremse ist eingerückt (Abb. 16.B).



Kontrolllampe leuchtet: kein Bediener anwesend (Abb. 16.C).

Einfache Kraftstoff-Kontrolllampe (Abb. 16.D)



Kontrolllampe blinkt:
Kraftstoffstand auf Reserve.

Kraftstoff-Kontrolllampe mit Füllstandanzeige (Abb. 16.D)



Der Kraftstoffstand befindet sich zwischen voll und ca. der Hälfte des Tanks.



Der Kraftstoffstand befindet sich zwischen ca. der Hälfte des Tanks und Reserve.



Der Kraftstoffstand ist auf Reserve.



Kontrolllampe blinkt: Weist auf Anomalien bei der Motorschmierung hin (Abb. 16.E). Den Motor sofort abstellen, den Ölstand prüfen und ein autorisiertes Kundendienstzentrum kontaktieren.



Kontrolllampe leuchtet: Die Grasfangeinrichtung oder der hinteren Auswurfschutz fehlt (Abb. 16.F) (nur bei Modellen mit Sammelvorrichtung hinten).



Kontrolllampe leuchtet: bei laufendem Motor ladet die Batterie nicht richtig (Abb. 16.G).

Kontrolllampe blinkt vor dem Anlassen: die Batterie befindet sich nicht in einem Zustand, der das Anlassen des Motors erlaubt.
Ein autorisiertes Kundendienstzentrum kontaktieren (Abb. 16.G).

N

Kontrolllampe leuchtet: der Leerlauf ist eingelegt (Abb. 16.H).

Betriebsoptionen
Für den Zugriff auf die Betriebsoptionen die Taste „MODE“ drücken.



Stundenzähler (Abb. 16.I). gibt die Gesamtzahl der Betriebsstunden des Motors an.



Voltmeter (Abb. 16.O). Gibt den Ladezustand der Batterie an.



Drehzahlmesser (Abb. 16.K) Gibt die Motordrehzahl durch Zahlen oder durch eine Reihe von Sternchen an, die Folgendes bedeuten:

Angezeigter Wert:	
< 1600	Leerlauf
< 2500	Geschwindigkeit beim Fahren
> 2500	Geschwindigkeit beim Schnitt
*	Leerlauf
(**)	
**	Geschwindigkeit beim Fahren
***	
****	
*****	Geschwindigkeit beim Schnitt
******	

HINWEIS *Das Blinken gibt an, dass die Drehzahl des Motors nicht dem Schnitt des Grases angemessen ist.*



Uhr (falls vorgesehen) (Abb. 16.L) Gibt die Uhrzeit im Modus 24 Stunden/Tag an.

Akustische Anzeigen

1.	Dauerhaftes akustisches Signal:	• Die Schutzeinrichtung der elektronischen Karte hat ausgelöst. • Der Motor ist seit über 30 Sekunden abgeschaltet, der Schlüssel ist auf „EIN“ gestellt.
2.	Aussetzendes akustisches Signal:	• Die Grasfangeinrichtung ist voll.

• **Display Typ „III“ und akustische Anzeigen**



Icon leuchtet: die Scheidwerkzeuge sind eingeschaltet (Abb. 16.A).



Icon leuchtet: die Feststellbremse ist eingerückt (Abb. 16.B).



Kontrolllampe leuchtet: kein Bediener anwesend (Abb. 16.C).

Kraftstoff-Icon mit Füllstandanzeige (Abb. 16.D)



Der Kraftstoffstand befindet sich zwischen voll und ca. der Hälfte des Tanks.



Der Kraftstoffstand befindet sich zwischen ca. der Hälfte des Tanks und Reserve.



Der Kraftstoffstand ist auf Reserve.



Icon leuchtet: Weist auf Anomalien bei der Motorschmierung hin (Abb. 16.E). Den Motor sofort abstellen, den Ölstand prüfen und ein autorisiertes Kundendienstzentrum kontaktieren.



Icon leuchtet: Die Grasfangeinrichtung oder der hinteren Auswurfschutz fehlt (Abb. 16.F) (nur bei Modellen mit Sammelvorrichtung hinten).



Icon leuchtet: Die Grasfangeinrichtung ist voll und muss entleert werden (Abb. 16.F) (nur bei Modellen mit Sammelvorrichtung hinten).

Batterie-Icon mit Ladestandanzeige (Abb. 16.G)



Icon leuchtet: Die Batterie wird gerade aufgeladen.



Icon leuchtet: Der Spannungspegel der Batterie ist optimal.



Icon leuchtet bei ausgeschaltetem Motor: Zeigt an, dass die Batterie aufgeladen werden muss

Icon leuchtet bei laufendem Motor: Weist auf eine Anomalie beim Laden der Batterie hin.



Icon blinkt: Die Batterie befindet sich nicht in einem Zustand, der das Anlassen des Motors erlaubt. Daher muss ein autorisiertes Kundendienstzentrum kontaktiert werden.



Icon leuchtet: der Leerlauf ist eingelegt (Abb. 16.H).



Stundenzähler (Abb. 16.I). gibt die Gesamtzahl der Betriebsstunden des Motors an.



Scheinwerfer (Abb. 16.P). Icon leuchtet: Zeigt an, dass die Scheinwerfer eingeschaltet sind.



Wartung erforderlich (Abb. 16.Q). Icon leuchtet: Periodische Wartungsanzeige. Die zu befolgenden Wartungsarbeiten werden in Kap. 13 beschrieben. Das Icon leuchtet alle 50 Betriebsstunden eine Stunde lang auf.



Grüner Bereich (Abb. 16.R). Die Motordrehzahl ist für einen optimalen Grasschnitt geeignet.

Akustische Anzeigen

1. Dauerhaftes akustisches Signal:
- Die Schutzeinrichtung der elektronischen Karte hat ausgelöst.
- Der Motor ist seit über 30 Sekunden abgeschaltet, der Schlüssel ist auf „EIN“ gestellt.

2. Aussetzendes akustisches Signal:
- Die Grasfangeinrichtung ist voll.

5. GEBRAUCH DER MASCHINE

5.1. VORBEREITUNGSMASSNAHMEN

• Tanken und Öl einfüllen

WICHTIG *Die Maschine wird ohne Motoröl und Kraftstoff geliefert.*

Vor der Verwendung der Maschine das Vorhandensein von Kraftstoff und den Ölstand kontrollieren. Für die Methoden und Vorsichtsmaßnahmen beim Nachfüllen von Öl sind die Anweisungen im Motorhandbuch zu beachten.

• Einstellung des Sitzes

Siehe Abbildung 17.

• Reifendruck

Siehe Abbildung 18.

• Vorbereitung der Maschine beim Betrieb

HINWEIS *Diese Maschine ermöglicht das Mähen des Rasens mit verschiedenen Modi; vor Arbeitsbeginn sollte die Maschine entsprechend der gewünschten Schnittart eingestellt werden.*

1. Vorbereitung für das Mähen und Sammeln des Grases in der Grasfangeinrichtung (nur für Modelle mit Sammelvorrichtung hinten) (Abb. 19).
2. Vorbereitung für das Mähen und den hinteren Auswurf des Grases (nur für Modelle mit Sammelvorrichtung hinten) (falls vorgesehen) (Abb. 20).
3. Vorbereitung für das Mähen und Feinschnitt des Grases.
4. Vorbereitung für das Mähen und den seitlichen Auswurf des Grases (nur für Fahrzeuge mit Seitenauswurf) (Abb. 21).

HINWEIS *Die Maschine niemals ohne angebrachten Schutz am Ausgang verwenden!*

5.2. SICHERHEITSKONTROLLEN

• Allgemeine Sicherheitskontrollen

Gegenstand	Ergebnis
Batterie	Keine Beschädigungen an ihrer Hülle, am Deckel oder an den Klemmen
Hinterer Auswurfschutz, Fangeinrichtung	Einwandfrei. Kein Schaden. Korrekt montiert.
Seitlicher Auswurfschutz, Ansauggitter	Vollständig. Kein Schaden. Korrekt montiert.
Kraftstoffanlage und Verbindungen.	Kein Verlust.
Stromkabel.	Die gesamte Isolierung ist intakt. Kein mechanischer Schaden.
Ölkreislauf	Kein Verlust. Kein Schaden.
Die Maschine nach vorne und hinten auslösen und die Leerlaufposition einfügen/Antriebspedal loslassen (Abs. 4)	Die Maschine hält an.
Das Bremspedal betätigen (Abs. 4)	Die Maschine hält an.
Test-Erprobung	Keine anormale Vibration. Kein anormales Geräusch
Sicherheitseinrichtungen	Sie agieren, wie im nächsten Abschnitt beschrieben.

• Kontrollen der Sicherheitsvorrichtungen

Tätigkeit	Ergebnis
1. Getriebe im „Leerlauf“; 2. Schneidwerkzeuge ausgeschaltet; 3. Sitzender Bediener.	Der Motor schaltet ein
Der Benutzer den Sitz verlässt	Der Motor schaltet aus
Bei eingeschalteten Schneidwerkzeugen, wenn die Grasfangeinrichtung angehoben oder der hintere Auswurfschutz abgenommen wird.	Der Motor schaltet aus
wenn die Feststellbremse angezogen wird, ohne dass die Schneidwerkzeuge ausgeschaltet wurden	Der Motor schaltet aus
Wenn die Drehzahländerung bewirkt oder das Antriebspedal mit angezogener Feststellbremse betätigt wird	Der Motor schaltet aus
Wenn der Rückwärtsgang wird mit den eingeschalteten Schnittvorrichtungen ausgelöst wird, ohne die Freigabetaste gedrückt zu halten (Abs. 4)	Der Motor schaltet aus

5.3. BETRIEB AN HÄNGEN

Berücksichtigen Sie die Grenzwerte, die in der Tabelle „Technische Daten“ und in der Abb. 22, je nach Gangrichtung, angegeben sind.

WICHTIG *Nur für Modelle mit mechanischem Antrieb: Niemals bergab fahren, wenn sich das Getriebe im Leerlauf befindet oder die Kupplung ausgekuppelt ist! Immer einen niedrigen Gang einlegen, bevor die Maschine unbeaufsichtigt abgestellt wird.*

5.4. STARTVORGANG UND ARBEIT

• Inbetriebnahme

1. Den Kraftstoffhahn öffnen (Abb. 23.A) (wenn vorgesehen).
2. Sich auf den Fahrersitz begeben.
3. Die Schaltung auf Leerlauf stellen („N“).
4. Die Schneidwerkzeuge ausschalten.
5. Feststellbremse ziehen.
6. Den Gashebel in Position der Höchstdrehzahl „Hase“ drücken.
7. Beim Kaltstart: Die Choke-Steuerung einschalten.
8. Den Schlüssel in das Zündschloss einführen, in die Stellung „EIN“ drehen, um den Stromkreis einzuschalten. 2 Sekunden warten und den Schlüssel in die Startposition drehen, um den Motor zu starten.
9. Den Zündschlüssel nach dem Anspringen des Motors loslassen.

Beim Kaltstart, sobald sich der Motor normal dreht:

10. Die Choke-Steuerung ausschalten, indem die Drosselklappensteuerung auf die Position mit höchster Drehzahl „Hase“ gebracht wird.
11. Die Choke-Steuerung ausschalten.

WICHTIG *Die Verwendung der Choke-Steuerung bei bereits warmem Motor kann die Zündkerze verschmutzen und den unregelmäßigen Lauf des Motors zur Folge haben.*

12. Wenn der Motor läuft, den Gashebel in die Stellung „Schildkröte“ bringen.

WICHTIG *Falls beim Anlassen Schwierigkeiten auftreten sollten, den Anlasser nicht zu lange betätigen, um zu vermeiden, dass sich die Batterie entlädt und der Motor absäuft. Den Zündschlüssel in die Stopp-Position zurückstellen, einige Sekunden warten und dann den Vorgang wiederholen. Falls die Störung andauern sollte, verweisen wir auf Kapitel 8 des vorliegenden Handbuchs und auf die Gebrauchsanweisung des Motors.*

• Fahren der Maschine

1. Die Schneidwerkzeuge ausschalten.
2. die Schneidwerkzeugbaugruppe in die oberste Stellung bringen.
3. die Drosselklappensteuerung in eine Position zwischen der Mindestdrehzahl „Schildkröte“ und Höchstdrehzahl „Hase“ bringen.
4. Die Feststellbremse durch Lösen des Bremspedals ausschalten.
5. Das Antriebspedal in Richtung „Vorwärtsfahrt“ drücken und die gewünschte Geschwindigkeit durch schrittweises Erhöhen des Drucks auf das Pedal und Betätigen der Drosselklappe erreichen.

⚠ **Das Einlegen des Antriebs muss gemäß den beschriebenen Methoden erfolgen, um zu verhindern, dass ein zu abruptes Einschalten zum Durchdrehen der Räder und zum Verlust der Kontrolle über das Fahrzeug führt.**

• Bremsen

Nur für Modelle mit mechanischem Antrieb: Das Pedal ganz durchtreten und zunächst die Geschwindigkeit mit dem Gaspedal reduzieren, um das Bremssystem nicht unnötig zu überlasten.

• Rückwärtsgang

WICHTIG *Der Rückwärtsgang muss bei stehender Maschine eingelegt werden.*

1. Das Pedal betätigen, bis die Maschine anhält.
2. Den Rückwärtsgang starten, indem das Antriebspedal in Richtung Rückwärtsgang gedrückt wird.

• Mähen des Grases

Um mit der Maschine zu arbeiten, wie im Folgenden beschrieben vorgehen:

1. Den Gashebel auf „SCHNELL“ stellen
2. die Schneidwerkzeugbaugruppe in die oberste Stellung bringen;
3. die Schneidwerkzeuge einschalten nur auf der Rasenfläche, nicht auf Kies oder in zu hohem Gras einschalten;
4. Die Fahrt in dichtem Gras stufenweise und besonders vorsichtig starten, wie bereits zuvor beschrieben;
5. Die Fahrgeschwindigkeit und die Schnitthöhe (Abs. 5.11) an den Rasenzustand (Höhe, Dichte und Feuchtigkeit des Gras) und an die zu mähende Menge anpassen;

In jedem Fall muss man die Geschwindigkeit jedes Mal dann vermindern, wenn man ein Abfallen der Motordrehzahl feststellt. Man muss sich bewusst sein, dass man niemals einen guten Schnitt des Rasens erzielt, wenn die Fahrgeschwindigkeit in Bezug auf die Menge des zu mähenden Grases zu hoch ist.

Die Schneidwerkzeuge ausschalten und die Schneidwerkzeugbaugruppe in die oberste Stellung bringen:

- Während des Wechsels der Arbeitsbereiche
- zum Überqueren von graslosen Flächen
- Jedes Mal, wenn ein Hindernis überwunden werden soll.

• Entleeren der Grasfangeinrichtung

WICHTIG *Die Grasfangeinrichtung darf nur bei ausgeschalteten Schneidwerkzeugen entleert werden; andernfalls würde der Motor abschalten.*

Um die Grasfangeinrichtung zu leeren:
1. Die Schneidwerkzeuge ausschalten;
2. die Motordrehzahl verringern;
3. Die Schaltung auf Leerlauf stellen (N) und den Vorschub stoppen
4. Feststellbremse ziehen;

Manuelle Steuerung:
1. den Hebel (Abb.24.A) ziehen und die Grasfangeinrichtung kippen, um sie zu leeren;
2. die Grasfangeinrichtung wieder schließen, so dass die Feststellvorrichtung (Abb. 24.B) einhakt und den Hebel zurückstellen.

Elektrische Steuerung:
1. bei sitzendem Bediener, die Taste (Abb. 24.C) bis zum vollständigen Kippen der Grasfangeinrichtung gedrückt halten;
2. nach der Entleerung die Taste (Abb. 24.D) bis zum vollständigen Absenken der Grasfangeinrichtung gedrückt halten und kontrollieren, dass die Feststellvorrichtung eingehakt bleibt (Abb. 24.B).

Dieser Vorgang muss bei abgestelltem Motor durchgeführt werden.

Den Fühler (Abb. 24.E) stets frei von Grasablagerungen lassen.

5.5. STOPP

Zum Anhalten der Maschine:
1. Die Gashebel auf die Position der Mindestdrehzahl „Schildkröte" bringen

Um Zündungsrückschläge zu vermeiden, den Gashebel 20 Sekunden lang auf der Mindestdrehzahl-Position „Schildkröte" belassen, bevor der Motor ausgeschaltet wird.

2. Den Motor durch Drehen des Schlüssels in die Stopp-Position ausschalten;
3. nach dem Ausschalten des Motors den Benzinhahn (Abb. 22) (falls vorgesehen) schließen;
4. Den Schlüssel abziehen.

WICHTIG *Um die Ladung der Batterie zu erhalten, den Schlüssel nicht in Position „EIN" oder „EINSCHALTEN DER SCHEINWERFER" lassen, wenn der Motor nicht läuft.*

Der Motor könnte nach dem Ausschalten sehr heiß sein. Weder Auspuff noch die angrenzenden Teile berühren. Es besteht Verbrennungsgefahr.

5.6. NACH DEM GEBRAUCH

- Lassen Sie den Motor abkühlen, bevor Sie die Maschine in einem Raum abstellen.
- Die Reinigung durchführen (Abs. 6.3).

Wenn Sie die Maschine unbewacht lassen, den Fahrerplatz verlassen oder die Maschine abstellen:
1. Die Maschine abschalten.
2. Die Schneidwerkzeugbaugruppe in die unterste Position bringen.
3. Sicherstellen, dass alle beweglichen Teile vollständig stillstehen.
4. Ziehen Sie den Zündschlüssel ab (Abb. 15.A).

6. WARTUNG

Die zu befolgenden Sicherheitsnormen werden in Kap. 1 beschrieben. Diese Angaben müssen sehr genau berücksichtigt werden, um schwere Gefahren und Risiken zu vermeiden:

Vor der Ausführung jeglicher Kontrolle, Reinigung oder jedes Wartungs-/Regulierungseingriffes auf der Maschine:
- Schneidvorrichtung abkoppeln.
- Die Maschine abschalten.
- Den Leerlauf einlegen.
- Feststellbremse ziehen.
- Motor abstellen.
- Sicherstellen, dass alle Bauteile in Bewegung angehalten sind.
- Ziehen Sie den Zündschlüssel ab.
- Angemessene Kleidung, Arbeitshandschuhe und eine Schutzbrille tragen.

WICHTIG *Lassen Sie den Schlüssel niemals eingesteckt oder in der Reichweite von Kindern oder nicht autorisierten Personen.*

6.1. KRAFTSTOFF NACHFÜLLEN

Zum Nachfüllen von Kraftstoff:
1. Den Tankverschluss abschrauben und entfernen (Abb. 25).
2. Den Trichter einführen (Abb. 25).
3. Mit den Kraftstoff tanken und darauf achten, dass der Tank nicht ganz gefüllt wird.
4. Den Trichter herausnehmen.
5. Nach dem Auftanken den Tankdeckel fest aufschrauben und eventuell vergossenes Kraftstoff aufwischen.

WICHTIG *Der zu verwendende Kraftstoff wird in der Gebrauchsanweisung des Motors angegeben.*

WICHTIG *Vermeiden Sie es, Benzin über den Kunststoffteilen zu verschütten, um diese nicht zu beschädigen; bei versehentlichem Verschütten sofort mit Wasser abspülen. Die Garantie deckt keine an den Kunststoffteilen der Karosserie oder des Motors durch Benzin verursachte Schäden.*

6.2. KONTROLLE UND NACHFÜLLEN MOTORÖL

HINWEIS *Das zu verwendende Öl wird in der Gebrauchsanweisung des Motors angegeben.*

WICHTIG *Alle Vorgaben in der Gebrauchsanweisung des Motors befolgen.*

Den Ölstand vor jeder Verwendung kontrollieren.

Den Stand des Motoröls prüfen: gemäß den genauen Angaben im Handbuch des Motors muss der Ölstand zwischen den Markierungen MIN und MAX des Messstabs liegen (Abb. 26)

6.3. REINIGUNG

• Allgemeine Anweisungen

Nach jeder Verwendung die Reinigung ausführen und dabei folgende Hinweise berücksichtigen:
- Keine Wasserstrahlen benutzen und vermeiden, dass der Motor und die elektrischen Bauteile nass werden.
- Grasrückstände und Schlamm im Inneren der Chassis entfernen.
- Vergewissern Sie sich immer, dass die Lufteinlässe frei von Schmutz sind.
- Keine aggressiven Flüssigkeiten zum Reinigen der Chassis benutzen.
- Um das Brandrisiko zu reduzieren, den Motor frei von Gras, Blättern oder austretendem Fett lassen.

• Reinigung der Schneidwerkzeugbaugruppe

WICHTIG *Um das Innere des Schneidwerkzeugs und des Auswurfkanals zu reinigen, müssen Grasfangeinrichtung und Mulchstopfen (falls vorhanden) bzw. der hintere Auswurfschutz montiert sein.*

1. Die Maschine auf ebenen und festen Boden abstellen.
2. Schließen Sie einen Wasserschlauch an einen der beiden Anschlüsse (Abb. 27) an und drehen Sie das Wasser auf.
3. Auf den Fahrersitz sitzen, das Getriebe in den Leerlauf („N“) schalten und die Maschine starten.
4. Senken Sie die Schneidwerkzeuge vollständig ab und schalten Sie sie ein.
5. Das Wasser einige Minuten lang fließen lassen und die Maschine abschalten.
6. Stellen Sie das Wasser ab und trennen Sie den Schlauch vom Anschluss ab.
7. Wiederholen Sie den Vorgang am anderen Anschluss.
8. Blasen Sie den oberen Teil der Baugruppe (Abb. 28) mit Druckluft aus.

6.4. BATTERIE

Den Ladevorgang, der in dem der Batterie beiliegenden Handbuch beschrieben ist, genau befolgen. Geschieht dies nicht oder wird die Batterie nicht geladen, können die Elemente der Batterie dauerhafte Schäden erleiden. Eine entladene Batterie muss so bald wie möglich geladen werden

WICHTIG *Das Laden muss mit einem Gleichstromgerät durchgeführt werden. Andere Ladesysteme können der Batterie Schäden zufügen, die nicht zu beheben sind.*

Die Maschine ist mit einem Ladeanschluss (Abb. 29) ausgestattet, der an den entsprechenden Anschluss des geeigneten Batterieladegerätes anzuschließen ist, das mitgeliefert wird (wenn vorgesehen) oder auf Anfrage verfügbar ist.

WICHTIG *Dieser Ladeanschluss darf nur für die Verbindung mit dem vom Hersteller vorgesehenen Batterieladegerät verwendet werden. Für seine Verwendung:*
- die Hinweise befolgen, die in den Anleitungen des Ladegeräts aufgeführt sind;
- die Hinweise befolgen, die im Handbuch der Batterie aufgeführt sind.

6.5. WARTUNG DER SCHNEIDVORRICHTUNG

⚠ **Die Schnittvorrichtung nicht berühren, solange der Zündschlüssel noch nicht abgezogen ist und die Schnittvorrichtung nicht völlig stillsteht. Darauf achten, dass das Schneidwerkzeug sich bewegen kann, auch wenn der Schlüssel herausgezogen wurde (bei Modellen mit Batterie).**

⚠ **Alle Arbeiten, die Schnittvorrichtungen betreffen (Ausbau, Schärfen, Auswuchten, Reparatur, Einbau und/oder Auswechseln), sind aufwändige Arbeiten, die außer der Verwendung spezieller Werkzeuge auch ein bestimmtes Fachkönnen erfordern Aus Sicherheitsgründen müssen diese Arbeiten daher immer in einem Fachbetrieb ausgeführt werden.**

⚠ **Die beschädigte, verkrümmte oder abgenutzte Schnittvorrichtung mit den dazugehörigen Schrauben austauschen, um das Auswuchten beizubehalten.**

WICHTIG *Immer die Original-Schnittvorrichtungen verwenden, die den Code tragen, der in der Tabelle „Technische Daten“ angegeben ist.*

7. TRANSPORT, LAGERUNG UND ENTSORGUNG

7.1. TRANSPORT

Wenn die Maschine bewegt wird, muss man:
1. Schneidvorrichtung abkoppeln;
2. die Schneidwerkzeugbaugruppe in die oberste Stellung bringen;
3. schalten Sie die Maschine aus und ziehen Sie den Zündschlüssel ab;
4. schalten Sie den Antrieb ab (Abs. 4).

Wenn man die Maschine mit einem Fahrzeug oder einem Anhänger transportiert, muss man:
- Zugangsrampen verwenden, die eine geeignete Beständigkeit, Breite und Länge aufweisen;
- die Maschine mit ausgeschaltetem Motor laden. Dabei muss der Zündschlüssel aus seinem Sitz auf der Maschine entfernt werden. Es darf kein Fahrer vorhanden sein. Die Maschine muss mithilfe einer passenden Anzahl von Personen geschoben werden;
- den Kraftstoffhahn schließen (wenn vorgesehen);
- Die Schneidwerkzeugbaugruppe absenken;
- sie so positionieren, dass sie für niemanden eine Gefahr darstellt
- Schalten Sie den Antrieb ein (Abs. 4);
- sichern Sie sie mit Seilen oder Ketten fest am Transportmittel, damit sie nicht umkippt und möglicherweise beschädigt wird.

7.2. LAGERUNG

Wenn die Maschine für einen Zeitraum von mehr als 30 Tagen eingelagert werden muss:
- Den Motor abkühlen lassen
- Die Batteriekabel abklemmen und die Batterie an einem kühlen und trockenen Ort aufbewahren.
- Den Kraftstofftank entleeren und die Anweisungen in der Gebrauchsanweisung des Motors befolgen.
- Die Maschine sehr genau reinigen.
- Sicherstellen, dass die Maschine keine Schäden aufweist. Wenn notwendig, das autorisierte Kundendienstzentrum kontaktieren.

Die Maschine unterstellen:
- mit der abgesenkten Schneidwerkzeugbaugruppe;
- In einem trockenen Raum;
- vor Wettereinflüssen geschützt;
- Möglicherweise von einem Tuch abgedeckt;
- an einem für Kinder nicht zugänglichen Ort;
- Hierbei sicherstellen, dass für die Wartung verwendete Schlüssel oder Werkzeuge entfernt werden.

Bei Inbetriebnahme des Fahrzeugs:
- Darauf achten, dass an den Leitungen, am Benzinhahn und dem Vergaser keine undichten Stellen auftreten:
- Die Maschine wieder in Betrieb setzen wie im Kapitel „5 Gebrauch der Maschine“ beschrieben.

HINWEIS *Die Batterie muss mindestens einmal im Monat und immer vor der Wiederaufnahme der Aktivität geladen werden.*

HINWEIS *Die Maschine so aufbewahren, dass keine Gefahr im Falle von Kontakt, auch versehentlicher oder zufälliger, mit Personen, Kindern oder Tieren besteht.*

8. STÖRUNGSSUCHE

STÖRUNG	VERMUTLICHE URSACHE	ABHILFE
1. Mit dem Schlüssel auf „EIN“ bleibt das Armaturenbrett ausgeschaltet, ohne ein akustisches Signal	Auslösen des Schutzes der elektronischen Steuerkarte wegen:	Den Zündschlüssel auf „STOP“ stellen und die Ursachen der Störung suchen:
	Batterie schlecht angeschlossen	Anschlüsse prüfen (Abs. 3.4)
	Polarität der Batterie vertauscht	Anschlüsse prüfen (Abs. 3.4).
	Batterie vollständig entladen	Batterie laden (Abs. 6.4)
	Sicherung durchgebrannt	Sicherung auswechseln (10 A)
	Steuerkarte feucht	mit lauwarmer Luft trocknen
2. Mit dem Schlüssel auf „EIN“ bleibt das Armaturenbrett ausgeschaltet, aber ein akustisches Signal wird aktiviert	Auslösen des Schutzes der elektronischen Steuerkarte wegen:	Den Zündschlüssel auf „STOP“ stellen und die Ursachen der Störung suchen:
	Steuerkarte feucht	mit lauwarmer Luft trocknen
3. Mit dem Zündschlüssel auf „STARTEN“ schaltet sich das Armaturenbrett ein, aber der Startermotor läuft nicht	Batterie nicht ausreichend geladen	Batterie laden (Abs. 6.4)
	Sicherung der Ladung unterbrochen	Sicherung auswechseln (25 A)
4. Mit dem Zündschlüssel auf „STARTEN“ schaltet der Anlasser ein, aber der Motor läuft nicht an	Batterie nicht ausreichend geladen	Batterie laden (Abs. 6.4)
	Mangelnder Zufluss von Benzin	Benzinstand prüfen (Abs.) 6.2)
		den Hahn öffnen (falls vorgesehen) (Abs. 5.4)
		Benzinfilter überprüfen
	Schaden an der Zündanlage	Befestigung der Kappe der Zündkerze überprüfen
		Sauberkeit und korrekten Elektrodenabstand überprüfen
5. Anlassen erschwert oder Betrieb des Motors unregelmäßig	Probleme der Gemischaufbereitung	Luftfilter reinigen oder auswechseln
		Tank leeren und frisches Benzin einfüllen
		Benzinfilter kontrollieren und erforderlichenfalls auswechseln
6. Absinken der Leistung des Motors während des Mähens	Fahrgeschwindigkeit im Verhältnis zur Schnitthöhe zu hoch	Fahrgeschwindigkeit vermindern und/ oder Schnitthöhe anheben (siehe 5.4)
7. Bei eingeschalteten Schneidwerkzeugen schaltet sich der Motor aus	die Freigabe zum Einschalten fehlt	Prüfen, ob die Bedingungen der Zustimmung erfüllt sind (Abs.) 5.2)
8. Die Kontrolllampe der Batterie schaltet sich nach einigen Minuten des Betriebs nicht aus	unzureichende Ladung der Batterie	Wenden Sie sich an Ihren Händler
9. Die Öl-Kontrolllampe schaltet sich während dem Betrieb ein (wenn vorgesehen)	Probleme bei der Schmierung des Motors	Den Zündschlüssel sofort auf „STOP“ stellen:
		den Ölstand auffüllen (siehe 6.2)
		den Filter austauschen (wenn die Störung weiter besteht, kontaktieren Sie Ihren Händler)
10. Der Motor stoppt und ein akustisches Signal ertönt	Auslösen des Schutzes der elektronischen Steuerkarte wegen:	Den Zündschlüssel auf „STOP“ stellen und die Ursachen der Störung suchen:
	Überspannung durch Ladegerät	Wenden Sie sich an Ihren Händler
	Batterie schlecht angeschlossen (unsichere Kontakte)	Anschlüsse prüfen (siehe 3.4)
11. Der Motor stoppt, ohne ein akustisches Signal	Batterie getrennt	Anschlüsse prüfen (siehe 3.4)
	Probleme am Motor	Wenden Sie sich an Ihren Händler

STÖRUNG	VERMUTLICHE URSACHE	ABHILFE
12. Die Schneidwerkzeuge schalten sich nicht zu oder stoppen nicht schnell genug wenn sie ausgekuppelt werden	Antriebsriemen gelöst	Wenden Sie sich an Ihren Händler
	Probleme bei elektromagnetischer Einschaltung	Wenden Sie sich an Ihren Händler
13. Unregelmäßiger Schnitt und unzureichende Sammlung (nur für Modelle mit Sammelvorrichtung hinten)	Schneidwerkzeugbaugruppe nicht parallel zum Boden	Reifendruck kontrollieren (Abs. 5.1)
		Ausrichtung der Schneidwerkzeugbaugruppe zum Boden wiederherstellen
	Schlechter Schnitt der Schneidwerkzeuge	Wenden Sie sich an Ihren Händler
	Fahrgeschwindigkeit im Verhältnis zur Höhe des zu mähenden Grases hoch	Fahrgeschwindigkeit vermindern und/oder Schneidwerkzeuge anheben (Abs. 5.4)
		Warten, bis Rasen trocken ist
	Verstopfung des Auswurfkanals	Die Grasfangeinrichtung entfernen und den Kanal leeren
14. Unregelmäßigen Schnitt (nur für Fahrzeuge mit Seitenauswurf)	Schneidwerkzeugbaugruppe nicht parallel zum Boden	Reifendruck kontrollieren (Abs. 5.1)
		Ausrichtung der Schneidwerkzeugbaugruppe zum Boden wiederherstellen
	Schlechter Schnitt der Schneidwerkzeuge	Wenden Sie sich an Ihren Händler
15. Nicht normale Vibrationen während des Betriebs	– Die Schneidwerkzeugbaugruppe ist voller Gras	Schneidwerkzeugbaugruppe reinigen (Abs. 6.3)
	Die Schneidwerkzeuge sind nicht ausgewuchtet oder sind gelockert	Wenden Sie sich an Ihren Händler
	Befestigungen gelockert	Befestigungsschrauben des Motors und des Fahrgestells überprüfen und festziehen
16. Bremsleistung unregelmäßig oder ungenügend	Bremse nicht korrekt eingestellt	Wenden Sie sich an Ihren Händler
17. Unregelmäßiger Vortrieb, schlechter Antrieb bergauf, oder Neigung der Maschine zum Aufbäumen	Probleme mit dem Antriebsriemen oder der Kupplungsvorrichtung	Wenden Sie sich an Ihren Händler
18. Bei laufendem Motor das Antriebspedal betätigen, die Maschine bewegt sich nicht	Freigabehebel in der Antriebsposition gelöst	Sie wieder auf eingestellte Antriebsposition bringen (Kap. 4)
19. Die Maschine beginnt ungewöhnlich zu vibrieren	Beschädigung oder gelöste Teile	Halten Sie die Maschine an und ziehen Sie den Schlüssel ab.
		Eventuellen Beschädigungen prüfen
		Prüfen, ob Teile sich gelöst haben und diese festziehen
		Die Kontrollen, Auswechsel- und Reparaturarbeiten in einem Fachbetrieb durchführen lassen

HINWEIS *Wenn die Störungen nach den beschriebenen Eingriffen anhalten, wenden Sie sich an Ihren Händler.*

HINWEIS *Bei anderen Störungen, die nicht in der Tabelle aufgeführt sind, wenden Sie sich bitte umgehend an ein autorisiertes Kundendienstzentrum.*

ENGLISH - Translation of the original instructions

The owner's manuals are available:
▷ on the stiga.com website
▷ by scanning the QR code



ATTENTION: READ THIS MANUAL CAREFULLY BEFORE USING THE MACHINE.
Keep safe for future use.

NOTE *The purpose of this document is to provide a simple, paper-based guide for safe operation and maintenance of the machine.*
For more detailed information, download the complete digital owner's manuals.

1. SAFETY REGULATIONS

1.1. TRAINING

Become acquainted with the controls and the proper use of the machine. Learn how to stop the engine quickly. Failure to follow the warnings and instructions may result in fire and/or serious injury.

- Never allow the machine to be used by children or individuals who are not familiar with the instructions. Local laws may establish a minimum age for users.
- Never use the machine if the user is tired or unwell, or has taken medication, drugs, alcohol or substances that impair reflexes and concentration.
- Remember that the operator or user is responsible for accidents and unexpected events that can occur to other people or property. It is the user's responsibility to assess the potential risk of the area where work is to be carried out and to take all the necessary precautions to ensure his own safety and that of others, particularly on slopes or rough, slippery and unstable ground.
- If the machine is sold or lent to others, make sure that the operator looks over the user instructions contained in this manual.

1.2. PRELIMINARY OPERATIONS

Personal Protective Equipment (PPE)

- Always wear suitable work attire, hard-wearing safety footwear with non-slip soles and long trousers. Do not operate the machine barefoot or wearing open sandals. Wear hearing protection devices.
- Wear protective gloves whenever your hands are at risk.
- Never wear scarves, shirts, necklaces, bracelets, loose flowing clothing, laces or ties or any hanging or flapping accessory that could catch in the machine or in any objects or materials in the work area.
- Tie your hair back if it is long.

Work / Machine Area

- Thoroughly inspect the entire work area and remove anything that could be thrown by the machine or damage the cutting means/rotating units (stones, branches, iron wire, bones, etc.).

Internal combustion engine: fuel

The fuel is highly flammable.

- Keep the fuel in approved containers, in a safe place, away from any naked lights or heat sources.
- Do not smoke when filling up with fuel or when handling the fuel.
- Use a funnel to top up with fuel only in the open air.
- Never remove the tank cap or add fuel while the engine is running or when the engine is hot.
- Do not approach the tank opening with a naked flame to check its contents.
- Immediately clean up all traces of fuel spilt on the machine or on the ground.
- Replace caps of all fuel tanks and containers securely.

1.3. DURING OPERATION

- Do not operate the engine in confined spaces where dangerous carbon monoxide fumes can collect. The start-up operations must be carried out outdoors or in a well-ventilated area. Always remember that the exhaust gases are toxic.
- When starting up the machine, do not direct the silencer and therefore the exhaust fumes towards flammable materials.
- Do not use the machine in environments that pose the risk of explosion, in the presence of flammable liquids, gases or powders. Electrical contact or mechanical rubbing can generate sparks that can ignite powder or vapour.
- Work only in daylight or with good artificial light in good visibility conditions.
- Keep people, children and animals away from the work area. Children must be supervised by another adult.
- Avoid working with wet grass, in the rain and when there is a risk of a thunderstorm, especially lightening.
- Pay careful attention to uneven ground (hills, dips), slopes, hidden hazards and obstacles that could limit visibility.
- Always mow across a slope and never up and down it, being very careful when changing direction, making sure you have firm footage and that the wheels do not hit any obstacles (such as stones, branches, roots, etc.) that may cause the machine to slide sideways or make you lose control of it.
- The machine must not be used on slopes above 10°, regardless of the mowing direction.
- Stop the cutting means when crossing non-grassy surfaces.
- Always keep hands and feet away from the cutting means, when starting and when using the machine.
- Keep away from the discharge opening.

- Never use the machine with damaged, missing or incorrectly positioned guards (grass catcher, rear unload guard).
- Never disengage, deactivate, remove or tamper with the safety systems/micro switches installed.
- Pay close attention on sloping ground which requires special care to prevent overturning or loss of control of the machine. The main reasons for loss of control are:
  - Insufficient wheel grip.
  - Excessive speed.
  - Sharp changes of direction.
  - Inadequate braking.
  - Type of machine unsuitable for its task.
  - Lack of awareness of the effect of ground conditions.
  - Using the machine for towing.
- Look out for traffic when using the machine near the road.
- Release the cutting means, stop the engine and remove the ignition key, making sure that all moving parts have come to a complete stop:
  - When transporting the machine;
  - Whenever the machine is left unattended;
  - Before removing the blockages or unclogging the discharge conveyor;
  - Before checking, cleaning or working on the machine;
  - After hitting a foreign object. Check the machine for damage and, if necessary, repair it before using it again;
  - If the machine starts to vibrate abnormally: inspect for possible damage; check for and tighten any loose parts; have all checks, repair work and replacements carried out by an Authorised Service Centre only.
- Always keep hands and feet away from the cutting means, when starting and when using the machine.
- Attention: the cutting means will continue to rotate for a few seconds after disengagement or after you have switched off the motor.
- Pay attention to cutting means assembly with more than one cutting mean, as rotating cutting means can trigger the rotation of the others.
- Keep away from the discharge opening.
- Do not touch the parts of the engine that heat up during operation. Risk of burns.
- To avoid the risk of fire, do not leave the machine standing in high grass with the engine running.



If something breaks or an accident occurs during work, turn off the motor immediately and move the machine away to prevent further damage; if an accident occurs with injuries or third parties are injured, carry out the first aid measures most suitable for the situation immediately and contact the medical authorities for any necessary health care. Carefully remove any debris which could cause damage or injury to persons or animals if ignored.

1.4. MAINTENANCE, STORAGE AND TRANSPORT

Ensure regular maintenance and correct storage to maintain machine safety and high performance levels.

- Never use the machine with worn or damaged parts. Faulty or worn-out parts must always be replaced and never repaired. Only use original spare parts.
- Be careful during adjustment of the machine to prevent entrapment of the fingers between moving parts of the cutting means and fixed parts of the machine.
- To reduce the risk of fire, check for oil and/or fuel leaks on a regular basis.



The noise and vibration levels shown in these instructions are the maximum levels for use of the machine. The use of an unbalanced cutting element, the excessive speed of movement, or lack of maintenance have a significant influence on noise emissions and vibrations. Consequently, it is necessary to take preventive steps to eliminate possible damage due to high levels of noise and stress from vibration; maintain the machine well, wear ear protection devices, and take breaks whilst working.

- Do not store the machine with fuel in the tank in an area where fuel vapours could reach a naked light, a spark or a strong heat source.
- To reduce fire risks, do not leave containers with debris inside a room.

1.5. ENVIRONMENTAL PROTECTION

- Scrupulously comply with local regulations for the disposal of packaging, deteriorated parts or any elements with a strong environmental impact; this waste must not be disposed of with regular waste, but must be separated and taken to collection centres, which will recycle the materials.
- Comply with local regulations for the disposal of waste materials.
- When the machine is withdrawn from service, do not dispose of it in the environment, but take it to a waste disposal facility in accordance with the local regulations in force.



Separate waste collection of the products and packaging used allows the materials to be recycled and reused. Reuse of recycled materials help to prevent environmental pollution and reduces the demand for raw materials.

2. PRODUCT DESCRIPTION

This machine is a ride-on lawn mower with seated operator.
The machine is equipped with an engine which drives cutting means protected by a casing, as well as a transmission unit that moves the machine.
The machine has rear-wheel drive.
The operator is able to operate the machine and use the main controls, always seated in the operator's position.
The safety devices installed on the machine will disengage the engine and cutting means in a couple of seconds if the operator's actions do not comply with the required safety conditions (par. 5.2).

Intended use and misuse
This machine is designed and built for cutting grass in gardens and grassy areas.
Any other use may be dangerous and cause damage to persons and/or property.
Examples of improper use may include, but are not limited to:

- transporting other persons, children or animals on the machine;
- using the machine for towing or pushing loads without the use of the specified attachment for towing;
- Using the cutting means on surfaces other than grass;
- Using the machine for leaf or debris collection;
- using the machine to pass over unstable, slippery, icy, stony or uneven ground, puddles or swamps.

IMPORTANT *Improper use of the machine will void the warranty and relieves the Manufacturer of any liability, placing all responsibility for damage or injury, to him/herself or third parties, on the user.*

IMPORTANT *The machine must be used by one operator only.*

IMPORTANT *The machine has not been type-approved for circulation on public roads. It must be used (as indicated by the highway code) in private areas closed to traffic.*

2.1. COMPONENTS OF THE MACHINE (FIG. 1)

A. Engine
B. Cutting means assembly
C. Cutting means
D. Rear discharge guard (available upon request)
E. Side discharge chute
F. Grass catcher
G. Discharge chute
H. Driving seat
I. Steering wheel
J. Front bumper
K. Battery

2.2. SAFETY SIGNS (FIG. 2)



ATTENTION
Read the instructions before use.



ATTENTION
Remove the key and read the instructions before carrying out any maintenance or repair work.



DANGER! EJECTED OBJECTS
Do not operate without either the rear discharge guard or the grass catcher being in place. (for models with rear collection system only).



RISK OF MACHINE ROLL-OVER
Do not use the machine on gradients in excess of 10°



HAZARD OF EJECTED OBJECTS
Ensure persons remain at a safe distance.



CRUSHING HAZARD
Make sure that children remain at a safe distance from the machine when the engine is running.

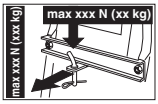

When using the towing kit, do not exceed the load limits indicated on the label, and respect the applicable safety regulations.



ATTENTION
Keep away from hot surfaces.



RISK OF CUTTING
Cutting means in operation. Do not insert hands or feet into the cutting means housing.



Do not climb on the machine by treading on the cutting device assembly protection panels.

IMPORTANT *Any damaged or illegible decals must be replaced. Order replacement decals from an Authorised Service Centre.*

3. ASSEMBLY

IMPORTANT *Unpacking and assembly operations should be performed on a flat and stable surface, with enough space for handling the machine and its packaging, using the proper tools.*

3.1. UNPACKING

1. Carefully open the packaging, paying attention not to lose components
2. Consult the documentation in the box, including these instructions.
3. Remove all the unassembled parts from the box.
4. Remove the machine from the packaging taking the following precautions:
   - move the cutting means assembly to its maximum height (par. 4) to protect it against damage when the machine is lifted off the base pallet;
   - Move the front drive release lever to the released position (par. 4) (for models with hydrostatic drive).
   - Lift the machine off the base pallet.

3.2. STEERING WHEEL ASSEMBLY

See figure 3.

3.3. SEAT ASSEMBLY

See figure 4.

Pull on the adjustment lever upward and insert the seat in the guide on the side of the steering wheel until it engages.

3.4. MOUNTING AND CONNECTING THE BATTERY

See figure 5.

First connect the red wire (Fig. 5.C) to the positive pole (+) and then the black wire (Fig. 5.D) to the negative pole (–), using the screws supplied as shown.
Mount the battery retaining spring (Fig. 5.B), making sure that the cables are routed correctly in front of the battery, so that they are not pinched by the spring (Fig. 5.B).

3.5. FITTING THE SUPPORTS AND REMOVING THE GRASS CATCHER RETAINING PAWL

See figure 6 and 7.

3.6. MOUNTING THE REAR BUMPER

Type “I” bumper: see figure 8-I.
Type “II” bumper: see figure 8-II.

3.7. GRASS CATCHER BAG ASSEMBLY

See figure 9.

3.8. MOUNTING THE GRASS CATCHER TIPPING LEVERS

See figure 10.

3.9. MOUNTING THE CUTTING MEANS ASSEMBLY LATERAL SAFETY PANELS (IF FITTED)

See figure 11.

3.10. SIDE DISCHARGE CHUTE ASSEMBLY (FOR MODELS WITH SIDE DISCHARGE ONLY)

See figure 12.

4. CONTROLS

- **Brake pedal (Fig. 13.A and 14.A)**

This pedal operates the brakes on the rear wheels.

- **Forward drive pedal (Fig. 13.B and 14.B)**



Forward drive gear: Increasing the pressure on the pedal progressively increases the speed of the machine.

Neutral position: The pedal automatically goes into neutral position when released.

- **Reverse drive pedal (Fig. 13.C and 14.C)**



Reverse gear: Increasing the pressure on the pedal progressively increases the speed of the machine.

⚠ ***Reverse must only be engaged when the machine has stopped.***

Neutral position: The pedal automatically goes into neutral position when released.

- **Hydrostatic drive unlocking control (Fig. 13.D and 14.D)**



Drive engaged.





Drive disengaged.



- **Key switch(Fig. 15.A)**

The key enables/disables the machine ignition.



Stop position.

On position.



Start position.

IMPORTANT *Remove the key whenever the machine is left unattended or not in use.*

- **Throttle command**

Type “I” with separate Choke command (Fig. 15.B and Fig. 15.C)
Type “II” (Fig. 15.C)



Choke Command - Cold start (if equipped).



Maximum engine speed.



Minimum engine speed.

- **Parking brake lever (Fig. 15.D)**



Brake not engaged.



Brake engaged.

- **Headlight switch (Fig. 15.E)**



The button switches the headlights on when the key is in THE “RUN” position.

- **Cutting means engagement and disengagement control (Fig. 15.F.1 and 15.F.2)**



Cutting means engaged.





Cutting means disengaged.



- **Button for reverse gear cutting consent (Fig. 15.G)**



Press and hold the button to reverse while the cutting means are engaged, without causing the engine to stop.

- **Controls for adjusting the cutting means assembly height (Fig. 15.H)**

Control with lever: this lever raises and lowers the cutting means assembly.



The seven positions are indicated by “1” to “7” on the related plate.





To change positions, press the release button on the end of the lever.

Control with lever and knob: this lever raises and lowers the cutting means assembly.

Position “A” = cutting device assembly raised.
Position “B” = cutting device assembly lowered.

The knob (Fig. 15.I) allows the positioning of the cutting means assembly.

- **Speed cruise control**



Pressed: device disabled (deactivated)



Pulled: device enabled (active)

- **Counter (if equipped) (Fig. 15.K)**

- **Auxiliary accessory socket (Fig. 15.M)**

- **Grass catcher tipping command**

Manual control:
The grass catcher is overturned for emptying by means of the lever (Fig. 15.L).

Electrical control:
To tip the grass catcher bag in order to empty it, the operator must press and hold the button (Fig. 15.N) until the command motor stops running.
The grass catcher is returned to the working position by pressing and holding the button (Fig. 15.O) until the retaining catch locks into place and the command motor stops running.

- **Type “I” display and buzzers**



Indicator light ON: cutting devices engaged (Fig. 16.A).



Indicator light ON: parking brake engaged (Fig. 16.B).



Indicator light ON: operator not present (Fig. 16.C).



Flashing indicator light: fuel is in reserve (Fig. 16.D).



Flashing indicator light: engine lubrication faults (Fig. 16.E). Stop engine immediately, check oil level and contact an Authorized Service Centre.



Indicator light ON: grass catcher or rear discharge guard missing (Fig. 16F).



Indicator light ON: when the engine is running there are battery re-charging faults (Fig. 16.G).

Flashing indicator light before start-up: the battery is unable to start the engine. Contact an Authorized Service Centre (Fig. 16.G).



Indicator light ON: transmission in “neutral” (Fig. 16.H).

- **Acoustic signals - Buzzer**

1. Continuous acoustic signal:
- Electronic card protection system has intervened.
- The engine has been switched off for more than 30 seconds with the key in the “DRIVE” position.

2. Intermittent acoustic signal:
- The grass catcher is full.

• **Type “II” display and buzzers**


Indicator light ON: cutting devices engaged (Fig. 16.A).


Indicator light ON: parking brake engaged (Fig. 16.B).


Indicator light ON: operator not present (Fig. 16.C).

Simple fuel indicator light (Fig. 16.D)


Flashing indicator light: fuel is in reserve.

Fuel indicator light with level indicator (Fig. 16.D)


Fuel level is between full and about half full.


Fuel level is between half full and reserve.


Fuel level is in reserve.


Flashing indicator light: engine lubrication faults (Fig. 16.E). Stop engine immediately, check oil level and contact an Authorized Service Centre.


Indicator light ON: Grass catcher or rear discharge guard missing (Fig. 16F) (only for models with rear grass catcher).


Indicator light ON: when the engine is running there are battery re-charging faults (Fig. 16.G).

Flashing indicator light before start-up: the battery is unable to start the engine. Contact an Authorized Service Centre (Fig. 16.G).

N Indicator light ON: transmission in “neutral” (Fig. 16.H).

Operating functions

Press the “MODE” button to access operating functions.



Hour meter (Fig. 16.I). Indicates the total number of engine operating hours.


Voltmeter (Fig. 16.O). Indicates the battery charge state.



Tachometer (Fig. 16.K) Indicates the engine speed as numerical values or a series of asterisks, corresponding to:

Displayed values:

< 1600	engine idling speed
< 2500	transfer speed
> 2500	cutting speed
* (**)	engine idling speed
** *** ****	transfer speed
***** ******	cutting speed

NOTE *The flashing light indicates that the current engine speed is unsuitable for mowing grass.*


Clock (if present) (Fig. 16.L) Indicates the time in 24 hour/day mode.

Acoustic signals - Buzzer

1. Continuous acoustic signal:
- Electronic card protection system has intervened.
- The engine has been switched off for more than 30 seconds with the key in the “DRIVE” position.

2. Intermittent acoustic signal:
- The grass catcher is full.

• **Type “III” display and buzzers**


Icon ON: cutting devices engaged (Fig. 16.A).


Icon ON: parking brake engaged (Fig. 16.B).


Indicator light ON: operator not present (Fig. 16.C).

Fuel icon with level indicator (Fig. 16.D)


Fuel level is between full and about half full.


Fuel level is between half full and reserve.


Fuel level is in reserve.


Icon ON: engine lubrication faults (Fig. 16.E). Stop engine immediately, check oil level and contact an Authorized Service Centre.



Icon ON: Grass catcher or rear discharge guard missing (Fig. 16F) (only for models with rear grass catcher).



Icon ON: The grass catcher is full and must be emptied (Fig. 16.F) (only for models with rear grass catcher).

Battery icon with level indicator (Fig. 16.G)



Icon ON: Battery is charging.



Icon ON: Battery voltage level is optimal.



Icon on with engine off: Indicates that the battery needs re-charging

Icon on with engine on: Indicates battery charging problems.



Flashing icon: The battery is unable to start the engine. You must contact an Authorized Service Centre.



Icon ON: transmission in “neutral” (Fig. 16.H).



Hour meter (Fig. 16.I). Indicates the total number of engine operating hours.



Headlights (Fig. 16.P). Icon ON: Indicates that the headlights are on.



Maintenance required (Fig. 16.Q). Icon ON: Routine maintenance indicator. The maintenance schedule to follow is described in section 13. The icon comes ON every 50 hours and remains ON for 1 hour.



Green Area (Fig. 16.R). The engine rotation speed is suitable for optimal grass cutting.

Acoustic signals - Buzzer

1. Continuous acoustic signal:
- Electronic card protection system has intervened.
- The engine has been switched off for more than 30 seconds with the key in the “DRIVE” position.

2. Intermittent acoustic signal:
- The grass catcher is full.

5. USING THE MACHINE

5.1. PRELIMINARY OPERATIONS

• Filling with oil and fuel

IMPORTANT *The machine is supplied without engine oil or fuel.*

Check if there is fuel and check the oil level before using the machine. For methods and precautions on refuelling and topping up oil, follow the instructions in the engine handbook.

• Seat adjustment
See figure 17.

• Tyre pressure
See figure 18.

• Preparing the machine before starting work

NOTE *This machine can be used to mow lawns in a number of different ways; before starting, prepare the machine based on how the lawn is to be mowed.*

1. Preparation for cutting and collecting the grass in the grass catcher (only for models with rear grass catcher) (Fig. 19).
2. Preparation for cutting and rear grass discharge on the ground (models with rear grass catcher only) (if equipped) (Fig. 20).
3. Preparation for grass mowing and mulching.
4. Preparation for cutting and side grass discharge on the ground (for models with side discharge only) (Fig. 21).

NOTE *Never operate the machine without having installed the exit guard!*

5.2. SAFETY CHECKS

• General safety checks

Object	Result
Battery	No damage to the casing, cover or terminals
Rear discharge guard, grass catcher	Good condition. No damage. Properly installed.
Side discharge guard, suction grid	Good condition. No damage. Properly installed.
Fuel lines and connections.	No leaks.
Electrical cables.	All insulation intact. No mechanical damage.
Oil lines	No leaks. No damage.
Drive the machine forwards and backwards, shift to neutral /release the drive pedal (par. 4)	The machine slows down and stops.
Press the brake pedal (par. 4)	The machine stops.
Test driving	No abnormal vibrations. No abnormal sound
Safety devices	They operate as described in the next paragraph.

• Safety devices checks

Action	Result
1. gear in “neutral”; 2. cutting means disengaged; 3. operator seated.	The engine starts
the operator leaves his seat	The engine stops
The grass catcher is lifted or the rear discharge guard removed without disengaging the cutting means.	The engine stops
The parking brake is engaged without disengaging the cutting means	The engine stops
The speed change is activated or the drive pedal with the parking brake engaged	The engine stops
The reverse gear is engaged with the cutting means engaged, without pressing the consent button (par. 4)	The engine stops

5.3. USING ON SLOPES

Comply with the limits indicated in the “Technical Data” Tables as in “Fig. 22” regardless of the mowing direction.

IMPORTANT *Only for models with mechanical drive: Never drive downhill with the gear in neutral or the clutch disengaged! Always engage a low gear before leaving the machine stationary and unattended.*

5.4. STARTING AND OPERATION

• Start-up

1. Open the fuel tap (Fig. 23.A) (if provided).
2. Sit in the operator’s position.
3. Put the drive in neutral (“N”).
4. Disengage the cutting means.
5. Engage the parking brake.
6. Shift the throttle control to the maximum speed position “hare”.
7. If cold starting: Engage the choke command.
8. Insert the ignition key and turn to On to engage the electrical circuit. Wait 2 seconds and turn it to the start-up position to start the engine.
9. Release the ignition key once the engine has started.

If cold starting: as soon as the engine ticks over:

10. Deactivate the choke command setting the accelerator command to the maximum speed - “hare”.
11. Disengage the choke command.

NOTE *Using the choke when the engine is already warm can foul the spark plugs and cause the engine to run erratically.*

12. When the engine has started, shift the throttle control to the minimum “tortoise” speed position.

NOTE *If there are engine starting problems, do not persist as you can risk running the battery flat and flooding the engine. Turn the key to the Off position, wait for a few seconds and then repeat the operation. If the malfunction persists, refer to the engine owner's manual and chapter 8 in this manual.*

• Forward gear and riding without mowing

1. Disengage the cutting means.
2. bring the cutting means assembly to the highest position.
3. shift the throttle control to a point midway between the “tortoise” and “hare” speed positions.
4. Release the parking brake by releasing the brake pedal.
5. press the drive pedal in the “forward” direction and accelerate to the desired speed by applying pressure to the pedal and operating the throttle.

⚠ **Traction must be engaged in the manner described in order to prevent a too sharp engagement from causing the vehicle to tip and lose control.**

• Braking

Only for models with mechanical drive: depress the pedal completely, first reducing the speed using the throttle control, to avoid unnecessary overloading of the brake system.

• Reverse gear

IMPORTANT *Reverse must be engaged when the machine has stopped.*

1. Press the pedal until the machine comes to a stop.
2. Start reversing by pressing the drive pedal in the reverse direction.

• Grass cutting

To use the machine proceed as follows:

1. Move the throttle lever to the “SLOW” position;
2. bring the cutting means assembly to the highest position;
3. Engage the cutting means only on grass lawn; avoid engaging them on stony ground or when the grass is very high;
4. When starting the movement, start off slowly and carefully, as described above;
5. Adjust the speed and cutting height (par. 5.11) according to the lawn conditions (grass height, density and humidity) and the quantity of grass to be removed;

Lower the speed whenever you note a drop in engine speed, since a forward speed that is too fast compared to the amount of grass being cut will never mow the grass well.

Disengage the cutting means and move the cutting means assembly to the highest position:

- When moving between work areas
- When driving on grass free surfaces
- Every time it is necessary to overcome an obstacle.

• Grass catcher emptying

IMPORTANT *The grass catcher can only be emptied with the cutting means disengaged; otherwise the engine stops.*

To empty the grass catcher;
1. disengage the cutting means;
2. reduce engine speed;
3. Put the drive in neutral (N)and stop the movement;
4. engage the parking brake;

Manual control:
1. extract the lever (Fig. 24.A) and tip the grass catcher bag up in order to empty it;
2. close the grass catcher again so that it remains coupled to the pawl (Fig. 24.B) and replace the lever.

Electrical control:
1. with the operator seated, press and hold the button (Fig. 24.C) until the grass catcher bag is in the fully tipped position;
2. once the bag is empty, press and hold the button (Fig. 24.D) until the grass catcher is fully lowered and make sure that it remains coupled to the pawl (Fig. 24.B).

This operation must be carried out with the engine switched off.

Ensure the sensor (Fig. 24.E) is always kept free from traces of grass.

5.5. STOP

To stop the machine:
1. shift the throttle lever to minimum "tortoise" speed position

To avoid backfire, leave the throttle in the minimum "tortoise" speed position for 20 seconds before switching off the engine.

2. switch off the engine by turning the ignition key to Off;
3. with the engine turned off, close the fuel tap (Fig. 22) (if available);
4. Remove the key.

IMPORTANT *To keep the battery charged, do not leave the ignition key in the "on" or "headlights on" position when the engine is not running.*

The engine may be very warm immediately after it is shut off. Do not touch the exhaust or adjacent parts. This can cause burn injuries.

5.6. AFTER USE

- Allow the engine to cool before storing in an enclosed space.
- Clean (par. 6.3).

whenever the machine is left unattended, the operator leaves the driving seat or parks the machine:
1. Stop the machine.
2. bring the cutting means assembly to the lowest height position.
3. Make sure that all moving parts have come to a complete stop.
4. Remove the ignition key (Fig. 15.A).

6. MAINTENANCE

The safety regulations to be followed are described in chapter 1. Strictly comply with these instructions to avoid serious risks or hazards:

Before commencing any inspections, cleaning or maintenance/adjustments on the machine:
- Disengage the cutting means.
- Stop the machine.
- Shift into neutral.
- Engage the parking brake.
- Stop the engine.
- Make sure that any moving component has stopped.
- Remove the ignition key.
- Use suitable clothing, protective gloves and goggles.

IMPORTANT *Never leave the key inserted or within reach of children or unauthorized people.*

6.1. REFUELLING

To refuel:
1. Unscrew the fuel tank filler cap and remove it (Fig. 25).
2. Insert the funnel (Fig. 25).
3. Refuel being careful not to completely fill the tank.
4. Remove the funnel.
5. Close the fuel cap securely after refuelling and clean away any spills.

IMPORTANT *Consult the engine owner's manual for the type of fuel to be used.*

IMPORTANT *Do not drip petrol onto the plastic parts to avoid ruining them. In the event of accidental leaks, rinse immediately with water. The warranty does not cover for damage to plastic parts of the bodywork or the engine caused by petrol.*

6.2. CHECK AND TOP-UP ENGINE OIL

NOTE *Consult the engine owner's manual for the type of oil to be used.*

IMPORTANT *Observe the precautions provided in the engine owner's manual.*

Always check the oil level before use.

Check the oil level: according to the instructions in the engine manual, this must be between the MIN and MAX marks on the dipstick (Fig. 26).

6.3. CLEANING

• General instructions

Before each use, clean thoroughly following the instructions below:
- Do not spray water onto the motor and electrical components and prevent them from getting wet.
- Remove grass debris and mud accumulated inside the chassis.
- Always make sure the air intakes are free of debris.
- Do not use aggressive liquids to clean the chassis.
- To reduce the risk of fire, keep the engine free of grass, leaves residues or excessive grease.

• Cleaning the cutting means assembly

IMPORTANT *Washing the inside of the cutting means assembly and the discharge chute must be performed with the grass catcher mounted and the mulching cap inserted (if present) or with the rear discharge guard mounted.*

1. Place the machine on a flat, solid surface.
2. Connect a water hose to one of the two specific couplings (Fig. 27) and open the water supply.
3. Sit in the driver's seat, put the transmission in neutral ("N") and start the machine.
4. Fully lower the cutting means and engage the cutting means.
5. Let the water flow for a few minutes and then stop the machine.
6. Turn off the water supply and disconnect the hose from the coupling.
7. Repeat the procedure on the other coupling.
8. Blow a jet of compressed air over the upper part of the assembly (Fig. 28).

6.4. BATTERY

Carefully read and observe the battery recharging instructions in the booklet provided with the battery. Failure in following the procedure or in charging the battery could permanently damage the battery elements. A flat battery must be recharged as soon as possible.

IMPORTANT *Recharging must be done using a battery charger at constant voltage. Other recharging systems can irreversibly damage the battery.*

The machine comes with a connector (Fig. 29) for recharging; this is connected to the corresponding connector for the special maintenance battery charger supplied (if available) or available on request.

IMPORTANT *This connector must only be used for connection to the maintenance battery charger indicated by the Manufacturer. For its use:*
- follow the instructions given in the relative instruction manual;
- follow the instructions in the battery manual.

6.5. CUTTING MEANS MAINTENANCE

⚠ **Do not touch the cutting means until the ignition key has been removed and the cutting means is completely stationary. Be careful that the cutting means can move, even if the key has been removed (for battery-powered models).**

⚠ **All work on the cutting means (disassembly, sharpening, balancing, repairing, reassembly and/or replacing) are demanding jobs that require special skills as well as special tools; For safety reasons, these jobs are best carried out at a Authorised Service Centre.**

⚠ **Always replace damaged, bent or worn cutting means, together with their nuts and bolts, in order to ensure they remain balanced.**

IMPORTANT *Always use original cutting means bearing the code indicated in the "Technical Data" table.*

7. TRANSPORT, STORAGE AND DISPOSAL

7.1. TRANSPORT

When handling the machine, always:
1. disengage the cutting means;
2. bring the cutting means assembly to the highest position;
3. switch off the machine and remove the ignition key
4. disengage the drive (par.4).

When transporting the machine on a vehicle or trailer, always:
- use an access ramp of suitable strength, width and length;
- load the machine with the engine switched off, with the key removed from the ignition, without a driver and pushed by an adequate number of people;
- close the fuel tap (if provided);
- lower the cutting means assembly;
- position it so that it does not cause a hazard to anyone;
- engage the drive (par.4);
- lock it firmly on the means of transport using ropes or chains to prevent it from tipping over and possible damage.

7.2. STORAGE

When you intend to put your machine away for more than 30 days:
- Wait for the engine to cool
- Disconnect the battery cables and store it in a cool and dry place.
- Empty the fuel tank and follow all the instructions in the engine manual.
- Clean the machine thoroughly.
- Check the machine for any damage. If necessary, contact the authorised service centre.

Store the machine:
- with the cutting means assembly lowered;
- in a dry place;
- protected from inclement weather;
- covered with a sheet if possible;
- in a place out of children's reach;
- making sure that keys or tools used for maintenance are removed.

Before starting to use the machine again:
- check that there are no fuel leaks from the tubes, fuel stopcock or carburettor:
- prepare the machine as described in chapter "5 Use of the machine".

NOTE *Ensure that the battery is fully charged at least once a month and always before use.*

NOTE *Store the machine so as to avoid any risk in the event of accidental contact with people, children or animals.*

8. TROUBLESHOOTING

PROBLEM	PROBABLE CAUSE	SOLUTION
1. When the key is turned to the “ON” position, the dashboard fails to switch on and there is no acoustic signal	The safety device of the electronic circuit board has cut in due to:	Turn the ignition key to “STOP” position and look for the cause of the problem:
	badly connected battery	check the connections (par. 3.4)
	battery terminals inverted	check the connections (par. 3.4).
	battery completely discharged	recharge the battery (par. 6.4)
	fuse blown	replace fuse (10 A)
	wet circuit board	dry using lukewarm air
2. When the key is turned to the “ON” position, the dashboard fails to switch on but the acoustic signal is activated	The safety device of the electronic circuit board has cut in due to:	Turn the ignition key to “STOP” position and identify the cause of the problem:
	wet circuit board	dry using lukewarm air
3. With the key on “START” the dashboard is illuminated, but the starter motor does not run	insufficiently charged battery	recharge the battery (par. 6.4)
	battery charger fuse blown	replace fuse (25 A)
4. With the key on “START” the starter motor runs but the engine does not start	insufficiently charged battery	recharge the battery (par. 6.4)
	faulty fuel supply	check the level in the tank (par. 6.2)
		open the fuel stopcock (if foreseen) (par. 5.4)
		check the fuel filter
	faulty ignition	check that the spark plug cap is securely fitted
		check that the electrodes are clean and have the correct gap
5. Starting is difficult or the engine runs erratically	carburation problems	clean or replace the air filter
		empty the fuel tank and refill with fresh fuel
		check and replace the fuel filter if necessary
6. Weak engine performance during cutting	forward speed too high in relation to the cutting height	reduce the forward speed and/or raise the cutting height (par. 5.4)
7. The engine stops when the cutting device are engaged	engage not enabled	check that all starting conditions are met (par. 5.2)
8. The battery indicator light remains on even after the machine has been running for a few minutes	insufficient battery charge	contact your Dealer
9. The oil indicator light switches on during operation (if fitted)	engine lubrication problems	Turn the key to the “STOP” position immediately:
		top-up the oil level (see 6.2)
		replace the filter (if the problem persists, contact your Dealer)
10. The engine stops running and an acoustic signal is generated	The safety device of the electronic circuit board has cut in due to:	Turn the ignition key to “STOP” position and identify the cause of the problem:
	over-voltage caused by the charger regulator	contact your Dealer
	battery not connected correctly (poor contacts)	check the connections (see 3.4)
11. The engine stops running, and no acoustic signal is generated	battery disconnected	check the connections (see 3.4)
	engine problems	contact your Dealer

PROBLEM	PROBABLE CAUSE	SOLUTION
12. The cutting device do not engage or do not stop promptly when they are disengaged	loose belt	contact your Dealer
	problems with the electro-magnetic clutch	contact your Dealer
13. Uneven mowing and insufficient collection (for rear collection models only)	cutting means assembly is not parallel to the ground	check the tyre pressure (par. 5.1)
		reinstate the alignment of the cutting means assembly in relation to the ground
	inefficient cutting means	contact your Dealer
	forward speed too high compared to height of grass	reduce the forward speed and/or raise the cutting device assembly (par. 5.4)
		wait for the grass to dry
	collector chute is blocked	remove the grass catcher and empty the chute
14. Uneven mowing (side discharge models only)	cutting means assembly is not parallel to the ground	check the tyre pressure (par. 5.1)
		reinstate the alignment of the cutting means assembly in relation to the ground
	inefficient cutting means	contact your Dealer
15. Unusual vibrations while working	the cutting means assembly is full of grass	clean the cutting means assembly (par. 6.3)
	the cutting means are unbalanced or loose	contact your Dealer
	loose bolts and screws	check and tighten all the engine and frame bolts
16. Uncertain or ineffective braking	the brake is not adjusted correctly	contact your Dealer
17. Erratic forward movement, poor drive when going uphill or if the machine has a tendency to rear up	problems with the belt or the engagement device	contact your Dealer
18. When the engine is running, the machine remains stationary when the drive pedal is pressed	release lever in the gear disengagement position	return it to the gear engaged position (par. 4)
19. Unusual machine vibrations	damaged or loose parts	stop the machine and remove the ignition key
		inspect for possible damage
		check for and tighten any loose parts
		have all checks, repair work and replacements carried out by an Authorised Service Centre only.

NOTE *If problems persist after having performed the described operations, contact your dealer.*

NOTE *For further problems not listed in the table, contact an authorised service centre immediately.*

ESPAÑOL - Traducción del Manual Original

Los manuales de instrucciones se pueden consultar:
▷ en la página web stiga.com
▷ escaneando el código QR



ATENCIÓN: ANTES DE UTILIZAR LA MÁQUINA, LEER ATENTAMENTE ESTE MANUAL.
Conservarlo para cualquier futura consulta.

NOTA *El objetivo de este documento es proporcionar una guía sencilla, en formato papel, para el uso y el mantenimiento seguros de la máquina.*
Para obtener info++rmación más detallada, descargar los manuales de instrucciones completos en formato digital.

1. NORMAS DE SEGURIDAD

1.1. PREPARACIÓN

Familiarizarse con los mandos y el uso apropiado de la máquina. Aprenda a parar rápidamente el motor. El incumplimiento de las advertencias e instrucciones puede causar incendios y/o graves lesiones.

- No permitir que la máquina sea usada por niños o personas que no estén debidamente familiarizados con las instrucciones. Las leyes locales pueden fijar una edad mínima para el usuario.
- No utilizar la máquina si el usuario está cansado o en malas condiciones de salud, o si ha ingerido fármacos, drogas, alcohol o sustancias nocivas que pudieran afectar sus reflejos y capacidad de atención.
- Tener presente que el operador o usuario es el responsable de los accidentes y daños no previstos que pudieran afectar a otras personas o a sus posesiones. El usuario es responsable de evaluar los riesgos potenciales del terreno sobre el cual debe trabajar, así como de tomar todas las precauciones necesarias para garantizar su seguridad y la de terceros, especialmente en pendientes, terrenos accidentados, resbaladizos o inestables.
- Si se quisiera ceder o prestar la máquina a otras personas, asegurarse de que el usuario haya leído las instrucciones de uso del presente manual.

1.2. OPERACIONES PRELIMINARES

Equipos de protección individual (EPI)
- Usar indumentaria adecuada, calzado de trabajo resistente con suela antideslizante y pantalones largos. No accionar la máquina descalzo o con sandalias. Usar cascos de protección para los oídos.
- Llevar guantes de trabajo en todas las situaciones de riesgo para las manos.
- No llevar bufandas, camisas, collares, pulseras, ropa con volantes o lazos, corbatas o accesorios colgantes o anchos que puedan quedar atrapados en la máquina o en objetos y materiales presentes en el lugar de trabajo.
- Recogerse el pelo largo adecuadamente.

Zona de trabajo/Máquina
- Controlar exhaustivamente toda la zona de trabajo y eliminar todo lo que pudiera ser expulsado por la máquina o dañar el dispositivo de corte/elementos giratorios (piedras, ramas, alambres, huesos, etc.).

Motores de explosión: Combustible

El carburante es altamente inflamable.

- Conservar el carburante en especiales recipientes homologados para dicho uso, en lugares seguros, lejos de fuentes de calor o llamas libres.
- No fumar durante el repostaje o el rellenado de carburante ni en ningún caso cuando se maneje el carburante.
- Repostar el carburante con un embudo y solo al aire libre.
- No añadir carburante ni quitar el tapón del depósito cuando el motor está funcionando o caliente.
- No acercar llamas a la boca del depósito para verificar el contenido.
- Limpiar inmediatamente todo resto de carburante vertido en la máquina o en el terreno.
- Colocar y apretar bien los tapones del depósito y del contenedor del carburante.

1.3. DURANTE EL USO

- No accionar el motor en ambientes cerrados donde pueden acumularse humos peligrosos de monóxido de carbono. Las operaciones de arranque se deben realizar al aire libre o en un lugar bien ventilado. Tener siempre presente que los gases del escape son tóxicos.
- Durante el arranque de la máquina no dirigir el silenciador ni los gases de escape hacia materiales inflamables.
- No usar la máquina en ambientes con riesgo de explosión, en presencia de líquidos inflamables, gases o polvo. Los contactos eléctricos o roces mecánicos pueden generar chispas capaces de incendiar el polvo o los vapores.
- Trabajar solo con luz diurna o con una buena luz artificial y en condiciones de buena visibilidad.
- Mantener a las personas, niños y animales lejos de la zona de trabajo. Los niños deben ser vigilados por un adulto.
- Evitar trabajar en la hierba mojada, bajo la lluvia y con riesgo de tormentas, especialmente con probabilidad de relámpagos.
- Prestar especial atención a las irregularidades del terreno (cambios de rasante, cunetas), pendientes, peligros escondidos y presencia de posibles obstáculos que puedan limitar la visibilidad.
- Cortar en sentido transversal respecto a la pendiente y nunca en el sentido subida/bajada, prestando mucha atención a los cambios de dirección y que las ruedas no encuentren obstáculos (piedras, ramas, raíces, etc.) que puedan causar deslizamientos laterales o pérdidas de control de la máquina.
- No utilizar la máquina en pendientes superiores a los 10°, independientemente del sentido de marcha.
- Detener el dispositivo de corte al cruzar superficies no cubiertas de hierba.
- Mantener siempre las manos y los pies lejos del dispositivo de corte, tanto durante el arranque como durante el uso de la máquina.

- Mantenerse siempre lejos de la abertura de descarga.
- Nunca utilizar la máquina si las protecciones están dañadas, faltan o están colocadas de forma incorrecta (bolsa de recogida, protección de descarga trasera).
- No desconectar, desactivar, quitar ni manipular los sistemas de seguridad/microinterruptores presentes.
- Prestar especial atención en suelos con pendiente, donde se requiere especial precaución para evitar vuelcos o pérdida de control de la máquina. Las principales causas de pérdida de control son:
  - Falta de adherencia de las ruedas.
  - Velocidad excesiva.
  - Cambios bruscos de dirección.
  - Frenado inadecuado.
  - Máquina inadecuada para el uso.
  - Ignorancia de los efectos que pueden derivar de las condiciones del suelo.
  - Uso de la máquina como vehículo de remolque.
- Cuando se utiliza la máquina cerca de la carretera, prestar atención al tráfico.
- Desactivar el dispositivo de corte, detener el motor y quitar la llave, asegurándose de que todas las partes en movimiento se hayan detenido por completo:
  - Durante el transporte de la máquina.
  - Cada vez que se deje la máquina sin vigilancia.
  - Antes de eliminar las causas de bloqueo o desactivar el transportador de descarga.
  - Antes de controlar, limpiar o trabajar en la máquina.
  - Tras haber impactado contra un cuerpo extraño. Comprobar si la máquina está dañada y realizar las reparaciones necesarias antes de volver a utilizarla.
  - La máquina comienza a vibrar de forma anormal. Controlar si hay algún daño. Controlar que no haya partes flojas y apretarlas si las hubiera. Efectuar los controles, sustituciones o reparaciones en un Centro Especializado.
- Mantener siempre las manos y los pies lejos del dispositivo de corte, tanto durante el arranque como durante el uso de la máquina.
- Atención: el elemento de corte sigue girando durante unos segundos incluso después de su desactivación o después del apagado del motor.
- Prestar atención al grupo de dispositivos de corte con más de un dispositivo de corte, pues un dispositivo de corte en rotación puede determinar la rotación de los demás.
- Mantenerse siempre lejos de la abertura de descarga.
- No tocar las partes del motor porque se calientan durante el uso. Riesgo de quemaduras.
- Para evitar el riesgo de incendio, no dejar la máquina parada en la hierba con el motor en movimiento.

⚠ **En caso de roturas o accidentes durante el trabajo, parar inmediatamente el motor, alejar la máquina para no provocar otros daños. En el caso de accidentes con lesiones personales o a terceros, activar inmediatamente los procedimientos de primeros auxilios más adecuados para la situación y dirigirse a un Centro de Salud para recibir atención. Retirar cuidadosamente los residuos que podrían causar daños o lesiones a personas o animales si no fuesen removidos.**

1.4. MANTENIMIENTO, ALMACENAMIENTO Y TRANSPORTE

Efectuar un regular mantenimiento y un correcto almacenamiento preserva la seguridad de la máquina y el nivel de sus prestaciones.

- No utilizar jamás la máquina con piezas desgastadas o dañadas. Las piezas averiadas o deterioradas deben ser sustituidas y jamás reparadas. Usar solo recambios originales.
- Durante las operaciones de regulación de la máquina, prestar mucha atención para evitar que queden atrapados los dedos entre el dispositivo de corte y las partes fijas de la máquina.
- Para reducir el riesgo de incendios, controlar regularmente que no haya pérdidas de aceite y/o carburante.

⚠ **El nivel de ruido y de vibraciones indicado en estas instrucciones son valores máximos de uso de la máquina. El uso de un elemento de corte desajustado, la excesiva velocidad de movimiento y la ausencia de mantenimiento influyen de manera significativa en las emisiones sonoras y en las vibraciones. Como consecuencia, es necesario adoptar medidas preventivas apropiadas para eliminar posibles daños debidos al ruido elevado y a los esfuerzos por vibraciones; Efectuar el mantenimiento de la máquina, usar auriculares y realizar pausas durante el trabajo.**

- No guarde la máquina con el carburante en el depósito en un local donde los vapores del carburante pudieran alcanzar una llama, una chispa o una fuerte fuente de calor.
- Para reducir el riesgo de incendio, no dejar contenedores con materiales de desecho dentro de una habitación.

1.5. RESPETO DEL MEDIO AMBIENTE

- Respetar minuciosamente las normas locales sobre la eliminación de embalajes, partes deterioradas o cualquier elemento con fuerte impacto ambiental; estos residuos no deben arrojarse a la basura, sino que deben separarse y entregarse a los centros de recogida específicos que realizarán el reciclaje de los materiales.
- Respetar escrupulosamente las normas locales sobre la eliminación de los materiales de desecho.
- En el momento de deshacerse de la máquina, no abandonarla en lugares donde pueda perjudicar el medio ambiente; contactar con un centro de recogida, según las normas locales vigentes.

La separación selectiva de los productos y embalajes utilizados permite el reciclaje de los materiales y su reutilización. La reutilización de materiales reciclados ayuda a prevenir la contaminación medioambiental y a disminuir la demanda de materias primas.

2. DESCRIPCIÓN DEL PRODUCTO

Esta máquina es una cortadora de césped con operador sentado.
La máquina está provista de un motor, que acciona el dispositivo de corte, protegido por un cárter, así como por un grupo de transmisión que facilita el movimiento de la máquina.
La máquina tiene tracción trasera.
El operador es capaz de conducir la máquina y de accionar los mandos principales manteniéndose siempre sentado en el puesto de conducción.
Los dispositivos de seguridad montados en la máquina prevén la parada del motor y del dispositivo de corte en unos pocos segundos en caso de que las acciones del operador no respeten las condiciones de seguridad previstas (apart. 5.2).

Uso previsto y uso impropio
Esta máquina se ha diseñado y fabricado para el corte de hierba en jardines y zonas de césped.
Cualquier otro uso puede ser peligroso y causar daños a personas y/o cosas.
Se considera uso inapropiado (entre otras cosas):
- llevar a otras personas, niños o animales en la máquina;
- usar la máquina para remolcar o empujar cargas sin el uso del accesorio apropiado previsto para el remolque;
- accionar el dispositivo de corte en los tramos sin hierba;
- Usar la máquina para recoger hojas o residuos;
- utilizar la máquina para pasar por terrenos inestables, resbaladizos, helados, pedregosos o irregulares, charcos o pantanos.

IMPORTANTE *El uso impropio de la máquina comporta la caducidad de la garantía y la exención del Fabricante de toda responsabilidad, corriendo a cargo del usuario todos los gastos derivados de daños o lesiones propias o a terceros.*

IMPORTANTE *La máquina debe ser utilizada por un solo operador.*

IMPORTANTE *La máquina no está homologada para circular por calles públicas. Su empleo (según lo establecido en el Código de Circulación) está permitido exclusivamente en áreas privadas cerradas al tránsito.*

2.1. COMPONENTES DE LA MÁQUINA (FIG. 1)

A. Motor
B. Grupo de dispositivos de corte
C. Dispositivos de corte
D. Protección de descarga trasera (disponible por encargo)
E. Deflector de descarga lateral
F. Bolsa de recogida
G. Canal de expulsión
H. Asiento de del conductor
I. Volante
J. Parachoques delantero
K. Batería

2.2. SEÑALÉTICA DE SEGURIDAD (FIG. 2)



ATENCIÓN
Leer las instrucciones antes de usar la máquina.



ATENCIÓN
Retirar la llave y leer las instrucciones antes de efectuar cualquier operación de mantenimiento o de reparación.



¡PELIGRO! EXPULSIÓN DE OBJETOS
No trabajar sin haber montado la protección de descarga trasera o la bolsa de recogida. (solo para modelos con recogida trasera).



PELIGRO DE VUELCO DE LA MÁQUINA
No usar esta máquina en pendientes superiores a 10°.



PELIGRO DE EXPULSIÓN DE OBJETOS
Mantener alejadas a las personas.



PELIGRO DE APLASTAMIENTO
Asegurarse de que los niños permanezcan a cierta distancia de la máquina cuando el motor esté funcionando.

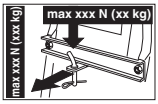

Para usar el kit de remolque, no se deben superar los límites de carga indicados en la etiqueta y cumplir las normas de seguridad.



ATENCIÓN
Mantenerse alejado de las superficies calientes.



RIESGO DE CORTES
Dispositivos de corte en movimiento. No introducir las manos ni los pies en el interior del alojamiento de los dispositivos de corte.



No subirse a la máquina pisando las protecciones del grupo de dispositivos de corte.

IMPORTANTE *Las etiquetas adhesivas dañadas o ilegibles deben sustituirse. Pedir nuevas etiquetas al centro de asistencia autorizado.*

3. MONTAJE

IMPORTANTE *Efectuar el desembalaje y montaje sobre una superficie llana y firme, con un espacio suficiente para el movimiento de la máquina y de los embalajes, utilizando las herramientas adecuadas.*

3.1. DESEMBALAJE

1. Abrir el embalaje con atención para no extraviar componentes.
2. Consultar la documentación incluida en la caja, incluyendo estas instrucciones.
3. Extraer de la caja todos los componentes no montados.
4. Extraer del embalaje la máquina siguiendo las siguientes precauciones:
   - llevar a la máxima altura el grupo dispositivo de corte (apart. 4) para evitar dañarlo en el momento de la bajada de la máquina desde el palé de base;

- poner la palanca de desbloqueo de la transmisión trasera en posición desbloqueada (apart. 4) (para los modelos de transmisión hidrostática).
- bajar la máquina del palé de base.

3.2. MONTAJE DEL VOLANTE

Véase figura 3.

3.3. MONTAJE DEL ASIENTO

Véase figura 4.

Tirar la palanca de regulación hacia arriba y encajar el asiento en la guía del lado del volante, hasta engancharlo.

3.4. MONTAJE Y CONEXIÓN BATERÍA

Véase figura 5.

Efectuar la conexión del cable rojo (Fig. 5.C) al polo positivo (+) y del cable negro (Fig. 5.D) al polo negativo (–) utilizando los tornillos suministrados como se indica.
Montar el resorte (Fig. 5.B) de retención de la batería, poniendo atención para que los cables queden por delante de la batería, de modo que no resulten mordidos por el resorte (Fig. 5.B).

3.5. MONTAJE DE LOS SOPORTES Y EXTRACCIÓN DEL ELEMENTO DE FIJACIÓN DEL DISPOSITIVO DE ENGANCHE DE LA BOLSA DE RECOGIDA

Véase figuras 6 y 7.

3.6. MONTAJE DEL PARACHOQUES DELANTERO

Parachoques tipo “I”: Véase figura 8-I.
Parachoques tipo “II”: Véase figura 8-II.

3.7. MONTAJE DE LA BOLSA DE RECOGIDA

Véase figura 9.

3.8. MONTAJE DE LAS PALANCAS DE VUELCO DE LA BOLSA DE RECOGIDA

Véase figura 10.

3.9. MONTAJE DE LAS PROTECCIONES LATERALES DEL GRUPO DE DISPOSITIVOS DE CORTE (SI ESTÁN PREVISTAS)

Véase figura 11.

3.10. MONTAJE DEL DEFLECTOR DE DESCARGA LATERAL (SOLO PARA MODELOS CON DESCARGA LATERAL)

Véase figura 12.

4. MANDOS DE CONTROL

• Pedal del freno (Fig. 13.A y 14.A)

Este pedal acciona el freno de las ruedas traseras.

• Pedal de marcha adelante (Fig. 13.B y 14.B)

Marcha adelante: Aumentando la presión en el pedal aumenta progresivamente la velocidad de la máquina.

Posición de punto muerto: Soltando el pedal, éste regresa automáticamente a la posición de punto muerto.

• Pedal de marcha atrás (Fig. 13.C y 14.C)

Marcha atrás: Aumentando la presión en el pedal aumenta progresivamente la velocidad de la máquina.

⚠ ***La marcha atrás se debe engranar con la máquina parada.***

Posición de punto muerto: Soltando el pedal, éste regresa automáticamente a la posición de punto muerto.

• Mando de desbloqueo de la transmisión hidrostática (Fig. 13.D y 14.D)

Transmisión activada.

Transmisión desbloqueada.

• Conmutador de llave (Fig. 15.A)

La llave habilita/inhabilita el encendido de la máquina.

Posición de parada.

Posición de marcha.

Posición de arranque.

IMPORTANTE *Retirar la llave siempre que la máquina no se utilice o quede sin vigilancia.*

• Mando acelerador

Tipo “I” con el mando Choke separado (Fig. 15.B y Fig. 15.C)
Tipo “II” (Fig. 15.C)

Mando Choke - Arranque en frío (si está previsto).

Régimen máximo del motor.

Régimen mínimo del motor.

• Palanca del freno de estacionamiento (Fig. 15.D)

Freno desactivado.

Freno activado.

- **Interruptor de faros (Fig. 15.E)**

El pulsador acciona el encendido de los faros cuando la llave está en posición de “MARCHA”.

- **Mando de activación y desactivación de los dispositivos de corte (Fig. 15.F.1 ye 15.F.2)**

Dispositivos de corte activados.

Dispositivos de corte desactivados.

- **Pulsador de habilitación del corte en marcha atrás (Fig. 15.G)**

Manteniendo presionado el pulsador, se puede retroceder con los dispositivos de corte conectados, sin detener el motor.

- **Mandos para la regulación de la altura del conjunto de dispositivos de corte (Fig. 15.H)**

Mando con palanca: mediante esta palanca se efectúa la elevación y el descenso del conjunto de dispositivos de corte.

Las siete posiciones se indican de “1” a “7” en la placa correspondiente.

Para pasar de una posición a otra se debe presionar el pulsador de desbloqueo situado en el extremo.

Mando con palanca y selector: mediante la palanca se efectúa la elevación y el descenso del conjunto de dispositivos de corte.

Posición “A” = Conjunto de dispositivos de corte levantado.
Posición “B” = Conjunto de dispositivos de corte bajado.

El selector (Fig. 15.I) permite el posicionamiento del conjunto de dispositivos de corte.

- **Dispositivo de mantenimiento de la velocidad (cruise control)**

Apretado: dispositivo desactivado (no activo)

Extraído: dispositivo activado (activo)

- **Contador (si está previsto) (Fig. 15.K)**

- **Toma auxiliar para accesorios (Fig. 15.M)**

- **Mando para vuelco de la bolsa de recogida**

Mando manual:
El vuelco de la bolsa de recogida para el vaciado se efectúa mediante la palanca (Fig. 15.L).

Mando eléctrico:
El vuelco de la bolsa de recogida para vaciarla se realiza manteniendo apretado el pulsador (Fig. 15.N), hasta que el motor de accionamiento se detenga.
La bolsa de recogida vuelve la posición de trabajo manteniendo apretado el pulsador (Fig. 15.O), hasta que se posicione en el dispositivo de enganche y que el motor de accionamiento se detenga.

- **Pantalla tipo “I” y señales acústicas**

Testigo encendido: los dispositivos de corte están activados (Fig. 16.A).

Testigo encendido: el freno de estacionamiento está activado (Fig. 16.B).

Testigo encendido: el operador no está presente (Fig. 16.C).

Testigo intermitente: el carburante está en la reserva (Fig. 16.D).

Testigo intermitente: Señala anomalías en la lubricación del motor (Fig. 16.E). Parar inmediatamente el motor, comprobar el nivel del aceite y contactar con un Centro de Asistencia Autorizado.

Testigo encendido: Falta la bolsa de recogida o la protección de descarga trasera (Fig. 16.F).

Testigo encendido: con el motor encendido, hay anomalías en la carga de la batería (Fig. 16.G).

Testigo intermitente antes del arranque: la batería no es capaz de arrancar el motor. Contactar con un Centro de Asistencia Autorizado (Fig. 16.G).

N

Testigo encendido: la transmisión está en “punto muerto” (Fig. 16.H).

- **Señales acústicas**

1. Señal acústica continua:
- Ha intervenido la protección de la tarjeta electrónica.
- El motor está apagado desde hace más de 30 segundos con la llave en la posición “MARCHA”.

2. Señal acústica intermitente:
- La bolsa de recogida está llena.

• **Pantalla tipo "II" y señales acústicas**



Testigo encendido: los dispositivos de corte están activados (Fig. 16.A).



Testigo encendido: el freno de estacionamiento está activado (Fig. 16.B).



Testigo encendido: el operador no está presente (Fig. 16.C).

Testigo de carburante simple (Fig. 16.D)



Testigo intermitente: el carburante está en la reserva.

Testigo de carburante con indicador de nivel (Fig. 16.D)



El nivel de carburante está en el intervalo que va del máximo a aproximadamente la mitad del depósito.



El nivel de carburante está en el intervalo que va de aproximadamente la mitad del depósito a la reserva.



El nivel de carburante está en la reserva.



Testigo intermitente: Señala anomalías en la lubricación del motor (Fig. 16.E). Parar inmediatamente el motor, comprobar el nivel del aceite y contactar con un Centro de Asistencia Autorizado.



Testigo encendido: Falta la bolsa de recogida o la protección de descarga trasera (Fig. 16.F) (solo para modelos con recogida trasera).



Testigo encendido: con el motor encendido, hay anomalías en la carga de la batería (Fig. 16.G).

Testigo intermitente antes del arranque: la batería no es capaz de arrancar el motor. Contactar con un Centro de Asistencia Autorizado (Fig. 16.G).

N Testigo encendido: la transmisión está en "punto muerto" (Fig. 16.H).

Funciones operativas

Pulsar el botón "MODE" para acceder a las funciones operativas.



Cuentahoras (Fig. 16.I). Indica la cantidad total de horas de funcionamiento del motor.



Voltímetro (Fig. 16.O). Indica el estado de carga de la batería.



Cuentarrevoluciones (Fig. 16.K) Indica el régimen de giro del motor por medio de valores numéricos o de una serie de asteriscos, correspondientes a:

Valor visualizado:

< 1600	motor al mínimo
< 2500	velocidad para traslados
> 2500	velocidad para corte
* (**)	motor al mínimo
** *** ****	velocidad para traslados
***** ******	velocidad para corte

NOTA *El parpadeo indica que el régimen de giro del motor no es apto para el corte de la hierba.*



Reloj (si está previsto) (Fig. 16.L) Indica la hora en modo de 24 horas/día.

Señales acústicas

1. Señal acústica continua:
- Ha intervenido la protección de la tarjeta electrónica.
- El motor está apagado desde hace más de 30 segundos con la llave en la posición "MARCHA".

2. Señal acústica intermitente:
- La bolsa de recogida está llena.

• **Pantalla tipo "III" y señales acústicas**



Icono encendido: los dispositivos de corte están activados (Fig. 16.A).



Icono encendido: el freno de estacionamiento está activado (Fig. 16.B).



Testigo encendido: el operador no está presente (Fig. 16.C).

Icono de carburante con indicador de nivel (Fig. 16.D)



El nivel de carburante está en el intervalo que va del máximo a aproximadamente la mitad del depósito.



El nivel de carburante está en el intervalo que va de aproximadamente la mitad del depósito a la reserva.



El nivel de carburante está en la reserva.



Icono encendido: Señala anomalías en la lubricación del motor (Fig. 16.E). Parar inmediatamente el motor, comprobar el nivel del aceite y contactar con un Centro de Asistencia Autorizado.



Icono encendido: Falta la bolsa de recogida o la protección de descarga trasera (Fig. 16.F) (solo para modelos con recogida trasera).



Icono encendido: La bolsa de recogida se ha llenado y hay que vaciarla (Fig. 16.F) (solo para modelos con recogida trasera).

Icono de batería con indicador de nivel (Fig. 16.G)



Icono encendido: La batería se está cargando.



Icono encendido: El nivel de tensión de la batería es óptimo.



Icono encendido con el motor apagado: Indica que es necesario cargar la batería.

Icono encendido con el motor encendido: Indica anomalías en la carga de la batería.



Icono intermitente: La batería no es capaz de arrancar el motor y por tanto hay que contactar con un Centro de Asistencia Autorizado.



Icono encendido: la transmisión está en "punto muerto" (Fig. 16.H).



Cuentahoras (Fig. 16.I). Indica la cantidad total de horas de funcionamiento del motor.



Faros (Fig. 16.P). Icono encendido: Indica que los faros están encendidos.



Mantenimiento solicitado (Fig. 16.Q). Icono encendido: Indicador de mantenimiento periódico. Los mantenimientos que deben seguirse se describen en el cap. 13. El icono se enciende cada 50 horas y permanece encendido durante 1 hora.



Zona Verde (Fig. 16.R). El régimen de giro del motor es adecuado para un corte óptimo de la hierba.

Señales acústicas

1. Señal acústica continua:
- Ha intervenido la protección de la tarjeta electrónica.
- El motor está apagado desde hace más de 30 segundos con la llave en la posición "MARCHA".

2. Señal acústica intermitente:
- La bolsa de recogida está llena.

5. USO DE LA MÁQUINA

5.1. OPERACIONES PRELIMINARES

• Abastecimiento de aceite y gasolina

IMPORTANTE *La máquina es suministrada sin aceite motor ni combustible.*

Antes de utilizar la máquina, controlar si tiene combustible y el nivel del aceite. Para conocer los modos y las precauciones sobre el repostaje de combustible y de aceite, leer las indicaciones del manual del motor.

• Ajuste del asiento

Véase figura 17.

• Presión de los neumáticos

Véase figura 18.

• Predisposición de la máquina al trabajo

NOTA *Esta máquina permite cortar el césped de diferentes modos; antes de iniciar el trabajo es oportuno preparar la máquina según el cortado que se desea llevar a cabo.*

1. Predisposición para el corte y la recogida de la hierba en la bolsa de recogida (solo para modelos con recogida trasera) (Fig. 19).
2. Predisposición para el corte y la descarga trasera de la hierba en el suelo (solo para modelos con recogida trasera) (si está previsto) (Fig. 20).
3. Predisposición para el corte y el desmenuzamiento de la hierba.
4. Predisposición para el corte y la descarga lateral en el suelo de la hierba (solo para modelos con descarga lateral) (Fig. 21).

NOTA *¡Nunca utilizar la máquina sin haber instalado la protección en la salida!*

5.2. CONTROLES DE SEGURIDAD

• Controles generales de seguridad

Objeto	Resultado
Batería	Ningún daño al recubrimiento, la tapa o los bornes
Protección de descarga trasera, bolsa de recogida	Íntegros. Ningún daño. Montados correctamente.
Protección de descarga lateral, rejilla de aspiración	Íntegra. Ningún daño. Montada correctamente.
Instalación del carburante y conexiones.	Ninguna pérdida.
Cables eléctricos.	Todo el aislamiento intacto. Ningún daño mecánico.
Circuito del aceite	Ninguna pérdida. Ningún daño.
Accionar la máquina hacia adelante y atrás y poner en posición de punto muerto/soltar el pedal de tracción (apart. 4)	La máquina desacelera y se para.
Accionar el pedal del freno (apart. 4)	La máquina se para.
Guía de prueba	Ninguna vibración anómala. Ningún sonido anómalo
Dispositivos de seguridad	Intervienen como se indica en el apartado siguiente.

• Controles de los dispositivos de seguridad

Acción	Resultado
1. transmisión en "punto muerto"; 2. dispositivos de corte desactivados; 3. operador sentado.	El motor se pone en marcha
El operador abandona el asiento de conducción	El motor se para
Se levanta la bolsa de recogida o se quita la protección de descarga trasera con los dispositivos de corte activados.	El motor se para
Se acopla el freno de estacionamiento sin haber desactivado los dispositivos de corte	El motor se para
Se acciona el cambio de velocidad o el pedal de la tracción con el freno de estacionamiento activado	El motor se para
Se acciona la marcha atrás con los dispositivos de corte activados, sin tener presionado el pulsador de habilitación (apart. 4)	El motor se para

5.3. USO DE LA MÁQUINA EN PENDIENTES

Respetar los límites indicados en la Tabla "Datos técnicos" y en la Fig. 22, independientemente del sentido de la marcha.

IMPORTANTE *Solo para los modelos con transmisión mecánica: ¡No conducir cuesta abajo con el cambio en punto muerto o con el embrague desembragado! Acoplar siempre una marcha baja antes de dejar la máquina parada y sin vigilancia.*

5.4. ARRANQUE Y TRABAJO

• Arranque

1. Abrir la válvula del carburante (Fig. 23.A) (si estuviera previsto).
2. Sentarse en el puesto de conducción.
3. Colocar la transmisión en punto muerto ("N").
4. Desacoplar los dispositivos de corte.
5. Poner el freno de estacionamiento.
6. Llevar el acelerador a la posición de régimen máximo "liebre".
7. En caso de arranque en frío: activar el mando choke.
8. Introducir la llave en el conmutador y girarla en posición de marcha para activar el circuito eléctrico. Esperar 2 segundos y colocarla en posición de arranque para arrancar el motor.
9. Soltar la llave después de la puesta en marcha.

en caso de puesta en marcha en frío, cuando el motor gire regularmente:

10. Desactivar el mando choke poniendo el mando del acelerador en la posición de régimen máximo "liebre".
11. Desactivar el mando choke.

NOTA *El uso del mando choke con el motor ya caliente puede ensuciar la bujía y causar un funcionamiento irregular del motor.*

12. Con el motor arrancado, llevar el acelerador a la posición régimen mínimo "tortuga".

NOTA *En caso de arranque dificultoso, no insistir durante mucho tiempo con el motor de arranque para evitar que se descargue la batería y para que el motor no se ahogue. Poner de nuevo la llave en la posición de parada, esperar algunos segundos y repetir la operación. Si el problema perdura, consultar el capítulo 8 del presente manual y el manual de instrucciones del motor.*

• Marcha hacia adelante y transferencias

1. Desacoplar los dispositivos de corte.
2. llevar el conjunto de dispositivos de corte a la posición de altura máxima.
3. Llevar el mando del acelerador a una posición intermedia entre régimen mínimo "tortuga" y régimen máximo "liebre".
4. desactivar el freno de estacionamiento soltando el pedal del freno.
5. Presionar el pedal de la tracción en "marcha delante" hasta lograr la velocidad deseada, graduando la presión en el pedal y accionando el acelerador.

La activación de la tracción debe efectuarse de acuerdo con los modos descritos para evitar que un acoplamiento demasiado brusco provoque el giro de las ruedas y la pérdida de control del vehículo.

• Frenado

Solo para los modelos con transmisión mecánica: presionar el pedal hasta el fondo, reduciendo en un primer momento la velocidad con el acelerador, para no sobrecargar inútilmente el sistema de frenado.

• Marcha atrás

IMPORTANTE *La marcha atrás se debe acoplar con la máquina detenida.*

1. Accionar el pedal hasta que se pare la máquina.
2. Iniciar la marcha atrás presionando el pedal de tracción en la dirección de marcha atrás.

• Corte de hierba

Para trabajar con la máquina, proceder como se describe a continuación:

1. colocar el acelerador en posición "RÁPIDO";
2. llevar el conjunto de dispositivos de corte a la posición de altura máxima;
3. desactivar los dispositivos de corte solo en el césped, evitando acoplar los dispositivos de corte en terrenos con fondos de grava o en la hierba demasiado alta;
4. comenzar el avance en la zona con hierbas de modo gradual y con suma cautela, como ya se describiera anteriormente;
5. Adecuar la velocidad de avance y la altura de corte (apart. 5.11) al estado del prado (altura, abundancia y humedad de la hierba) y a la cantidad de hierba cortada;

Es necesario disminuir la velocidad cuando se percibe una reducción de revoluciones del motor, y recuerde que no se obtendrá nunca un buen corte del césped si la velocidad de avance es demasiado alta con relación a la cantidad de hierba cortada.

Desactivar los dispositivos de corte y llevar el grupo de dispositivos de corte a la posición de altura máxima:

- Durante los desplazamientos entre las zonas de trabajo
- Al atravesar superficies no herbosas
- Cada vez que sea necesario superar un obstáculo.

• Vaciado de la bolsa de recogida

IMPORTANTE *La bolsa de recogida se debe vaciar exclusivamente con los dispositivos de corte desactivados; de lo contrario el motor se para.*

Para vaciar la bolsa de recogida:
1. desactivar los dispositivos de corte;
2. reducir el régimen del motor;
3. colocar la transmisión en punto muerto (N) y detener el avance;
4. engranar el freno de estacionamiento;

Mando manual:
1. extraer la palanca (Fig. 24.A) y volcar la bolsa de recogida para vaciarla;
2. cerrar la bolsa de recogida de modo que quede enganchada en el dispositivo de enganche (Fig. 24.B) y volver a colocar la palanca.

Mando eléctrico:
1. con el operador sentado, mantener apretado el pulsador (Fig. 24.C) hasta que se complete el vuelco de la bolsa de recogida;
2. una vez completado el vaciado, mantener apretado el pulsador (Fig. 24.D) hasta que la bolsa de recogida baje completamente, controlando que permanezca enganchada en el dispositivo de enganche (Fig. 24.B).

⚠ **Esta operación se debe realizar con el motor apagado.**

Mantener siempre el palpador (Fig. 24.E) libre de residuos de hierba.

5.5. PARADA

Para parar la máquina:
1. llevar la palanca del acelerador a la posición de régimen mínimo "tortuga"

⚠ **Para evitar el eventual retroceso de llamas, llevar el acelerador a la posición de régimen mínimo "tortuga" por 20 segundos antes de apagar el motor.**

2. apagar el motor llevando la llave a la posición de parada;
3. con el motor apagado, cerrar la válvula de combustible (Fig. 22) (si está prevista);
4. quitar la llave.

IMPORTANTE *Para proteger la carga de la batería, no deje la llave en posición de "marcha" o de "encendido faros" cuando el motor no esté en movimiento.*

⚠ **El motor podría estar muy caliente después de apagarlo. No toque el tubo y las partes adyacentes. Existe peligro de quemaduras.**

5.6. DESPUÉS DEL USO

- Dejar enfriar el motor antes de colocar la máquina en cualquier ambiente.
- Efectuar la limpieza (apart. 6.3).

Cada vez que se deje la máquina sin vigilancia, se abandone el puesto de conducción o se aparque la máquina:
1. Parar la máquina.
2. Subir el conjunto de dispositivos de corte hasta la posición de altura máxima.
3. Verificar que todas las partes en movimiento estén completamente paradas.
4. Quitar la llave de encendido (Fig. 15.A).

6. MANTENIMIENTO

Las normas de seguridad están descritas en el cap. 1. Respetar estrictamente dichas indicaciones para no sufrir graves riesgos o peligros.

Antes de efectuar cualquier control, limpieza o intervención de mantenimiento/regulación de la máquina:
- Desactivar el dispositivo de corte.
- Parar la máquina.
- Poner en punto muerto.
- Poner el freno de estacionamiento.
- Detener el motor.
- Asegurarse de que todos los componentes en movimiento se detengan.
- Retirar la llave de encendido.
- Llevar puesta indumentaria adecuada, guantes de trabajo y gafas de protección.

IMPORTANTE *Nunca dejar la llave conectada o al alcance de niños o de personas no autorizadas.*

6.1. ABASTECIMIENTO DE COMBUSTIBLE

Para abastecer el combustible:
1. Desenroscar el tapón de cierre del depósito y retirarlo (Fig. 25).
2. Introducir el embudo (Fig. 25).
3. Llenar con el carburante prestando atención a no llenar completamente el depósito.
4. Quitar el embudo.
5. Al finalizar el abastecimiento apretar bien el tapón de la gasolina y limpiar las posibles fugas.

IMPORTANTE *El tipo de combustible que se debe utilizar se indica en el manual de instrucciones del motor.*

IMPORTANTE *No verter gasolina sobre partes de plástico para no dañarlas; en caso de vertido accidental, enjuague en seguida con agua. La garantía no cubre los daños en las partes de plástico de la carrocería o del motor causados por la gasolina.*

6.2. CONTROL Y LLENADO ACEITE MOTOR

NOTA *El tipo de aceite que se debe utilizar se indica en el manual de instrucciones del motor.*

IMPORTANTE *Seguir todas las prescripciones contenidas en el manual de instrucciones del motor.*

⚠ **Controlar el nivel del aceite antes de cada uso.**

Controlar el nivel de aceite del motor: según los modos indicados en el manual del motor, debe estar comprendido entre las muescas MIN y MAX de la varilla (Fig. 26).

6.3. LIMPIEZA

• Indicaciones generales

Después de cada uso, limpiar respetando las siguientes instrucciones.
- No usar chorros de agua y evitar mojar el motor y las partes eléctricas.
- Extraer los restos de hierba y el fango acumulados en el interior del chasis.
- Verificar siempre que las tomas de aire estén libres de residuos.
- No utilizar líquidos agresivos para limpiar el chasis.
- Para reducir el riesgo de incendio, mantener el motor limpio de residuos de hierbas, hojas y grasa excesiva.

• Limpieza del conjunto de dispositivos de corte

IMPORTANTE *Lavar el interior del conjunto de dispositivos de corte y del canal de expulsión con la bolsa de recogida montada y con la tapa mulching colocada (si posee) o con la protección de la descarga trasera montada.*

1. Colocar la máquina sobre una superficie horizontal y sólida.
2. Conectar un tubo para el agua a uno de los dos racores (Fig .27) y abrir el agua.
3. Sentarse en el puesto del conductor, llevar la transmisión a punto muerto ("N") y poner en marcha la máquina.
4. Bajar completamente el dispositivo de corte y activar los dispositivos de corte.
5. Dejar que fluya el agua durante algunos minutos y parar la máquina.
6. Cerrar el agua y desconectar el tubo del racor.
7. Repetir el procedimiento en el otro racor.
8. Soplar la parte superior del conjunto (Fig. 28) con un chorro de aire comprimido.

6.4. BATERÍA

Leer y respetar atentamente el procedimiento de recarga descrito en el manual que se adjunta a la batería. Si no se respeta el procedimiento o no se carga la batería, se podrían producir daños irreparables a los elementos de la batería. Una batería agotada debe ser recargada lo más pronto posible

IMPORTANTE *La carga de la batería se debe efectuar con un equipo de tensión constante. Otros sistemas de recarga pueden dañar irreparablemente la batería.*

La máquina está equipada con un conector (Fig. 29) para la recarga, que se debe conectar al correspondiente conector del cargador de la batería de mantenimiento, suministrado (si está previsto) o disponible previa solicitud.

IMPORTANTE *Este conector se debe utilizar exclusivamente para la conexión del cargador de batería de mantenimiento previsto por el Fabricante. Para utilizarlo:*
- seguir las indicaciones descritas en las relativas instrucciones de uso;
- seguir las indicaciones descritas en el manual de la batería.

6.5. MANTENIMIENTO DEL DISPOSITIVO DE CORTE

⚠ **No tocar el dispositivo de corte hasta que se haya retirado la llave de contacto y el dispositivo de corte se haya detenido por completo. Prestar atención ya que el dispositivo de corte puede moverse incluso con la llave extraída (para modelos de batería).**

⚠ **Todas las operaciones relacionadas con los dispositivos de corte (desmontaje, afilado, equilibrado, reparación, montaje y/o sustitución) son tareas que requieren una competencia específica y el empleo de equipos especiales; por razones de seguridad, es necesario que se realicen siempre en un Centro Especializado.**

⚠ **Sustituir siempre el dispositivo de corte que se encuentre dañado, torcido o desgastado, junto con sus tornillos para mantener el equilibrado.**

IMPORTANTE *Utilizar siempre los dispositivos de corte originales, con el código indicado en la tabla "Datos Técnicos".*

7. TRANSPORTE, ALMACENAMIENTO Y ELIMINACIÓN

7.1. TRANSPORTE

Cuando se desplaza la máquina es necesario:
1. desactivar el dispositivo de corte;
2. llevar el conjunto de dispositivos de corte a la posición de altura máxima;
3. apagar la máquina y quitar la llave de encendido;
4. desacoplar la transmisión (apart. 4).

Cuando se transporta la máquina con un medio de transporte o remolque, es necesario:
- utilizar rampas de acceso de resistencia, ancho y longitud adecuadas;
- cargar la máquina con el motor apagado, sin la llave de encendido, sin conductor, empujando, con un número adecuado de personas;
- cerrar la válvula del carburante (si estuviera previsto);
- bajar el conjunto de dispositivo de corte;
- colocarla de manera que no sea un peligro para nadie;
- acoplar la transmisión (apart. 4);
- sujetarla firmemente en el medio de transporte mediante cables o cadenas para evitar que se vuelque y en consecuencia se dañe.

7.2. ALMACENAMIENTO

Cuando la máquina debe almacenarse durante un periodo superior a 30 días:
- Dejar enfriar el motor
- Desconectar los cables de la batería y conservarla en un lugar fresco y sin humedad.
- Vaciar el depósito del combustible y seguir las instrucciones contenidas en el manual de instrucciones del motor.
- Limpiar cuidadosamente la máquina.
- Comprobar que la máquina no esté dañada. Si es necesario, contactar con el centro de asistencia autorizado.

Almacenamiento de la máquina:
- con el conjunto de dispositivo de corte abajo;
- En un lugar seco;
- Protegido de la intemperie;
- si es posible, recubierta con una lona;
- Fuera del alcance de los niños;
- Asegurarse de haber quitado las llaves y retirado las herramientas usadas en el mantenimiento.

En el momento de volver a poner en funcionamiento la máquina:
- asegurarse de que no existan pérdidas de gasolina de los tubos, del grifo carburante y del carburador.
- Preparar la máquina como se indica en el capítulo "5 Uso de la máquina".

NOTA *Es necesario cargar completamente la batería al menos una vez al mes y siempre antes de reanudar la actividad.*

NOTA *Colocar la máquina de modo que no constituya un peligro en caso de contacto, incluso accidental o fortuito, con personas o animales.*

8. IDENTIFICACIÓN DE PROBLEMAS

PROBLEMA	POSIBLE CAUSA	SOLUCIÓN
1. Con la llave en "MARCHA", el tablero de instrumentos permanece apagado sin señal acústica	Intervención de la protección de la tarjeta electrónica a causa de:	Poner la llave en la pos. "PARADA" y buscar las causas de la avería:
	batería mal conectada	comprobar las conexiones (apart. 3.4)
	inversión de la polaridad de la batería	comprobar las conexiones (apart. 3.4).
	batería completamente agotada	recargar la batería (apart. 6.4)
	fusible quemado	sustituir el fusible (10 A)
	tarjeta mojada	secar con aire tibio
2. Con la llave en "MARCHA", el tablero de instrumentos permanece apagado, pero se activa una señal acústica	Intervención de la protección de la tarjeta electrónica a causa de:	Poner la llave en la pos. "PARADA" y buscar las causas de la avería:
	tarjeta mojada	secar con aire tibio
3. Con la llave en "ARRANQUE", el tablero de instrumentos se enciende, pero el motor de arranque no funciona	batería no suficientemente cargada	recargar la batería (apart. 6.4)
	fusible de recarga interrumpido	sustituir el fusible (25 A)
4. Con la llave en "ARRANQUE", el motor de arranque gira, pero el motor no se pone en marcha	batería no suficientemente cargada	recargar la batería (apart. 6.4)
	falta flujo de gasolina	verificar el nivel en el depósito (apart. 6.2)
		abrir la válvula (si estuviera previsto) (apart. 5.4)
		comprobar el filtro de la gasolina
	encendido defectuoso	comprobar la fijación del capuchón de la bujía
		comprobar la limpieza y la correcta distancia entre los electrodos
5. Puesta en marcha dificultosa o funcionamiento irregular del motor	anomalías en el carburador	limpiar o sustituir el filtro del aire
		vaciar el tanque e introducir gasolina fresca
		controlar y eventualmente cambiar el filtro de la gasolina
6. Disminución del rendimiento del motor durante el corte	velocidad de avance elevada en relación a la altura del corte	disminuir la velocidad de avance y/o aumentar la altura del corte (apart. 5.4)
7. Activando los dispositivos de corte, el motor se apaga	falta la habilitación para la activación	controlar que se respeten las condiciones de habilitación (apart. 5.2)
8. El testigo de la batería no se apaga después de algunos minutos de trabajo	recarga insuficiente de la batería	contactar con vuestro Revendedor
9. El testigo del aceite se enciende durante el trabajo (si está previsto)	problemas de lubricación del motor	Poner inmediatamente la llave en "PARADA":
		restablecer el nivel del aceite (véase 6.2)
		sustituir el filtro (si el inconveniente persiste, contactar con vuestro Revendedor)
10. El motor se para y se activa una señal acústica	Intervención de la protección de la tarjeta electrónica a causa de:	Poner la llave en la pos. "PARADA" y buscar las causas de la avería:
	tensión excesiva causada por el regulador de carga	contactar con vuestro Revendedor
	batería mal conectada (contactos inestables)	controlar las conexiones (véase 3.4)
11. El motor se para sin señal acústica	batería desconectada	controlar las conexiones (véase 3.4)
	problemas en el motor	contactar con vuestro Revendedor

PROBLEMA	POSIBLE CAUSA	SOLUCIÓN
12. Los dispositivos de corte no se acoplan o no se paran tempestivamente cuando se desacoplan	correa aflojada	contactar con vuestro Revendedor
	problemas con la activación electromagnética	contactar con vuestro Revendedor
13. Corte irregular y recogida insuficiente (solo para modelos con recogida trasera)	grupo dispositivos de corte no paralelo al terreno	controlar la presión de los neumáticos (apart. 5.1)
		restablecer la alineación del conjunto de dispositivos de corte con respecto al terreno
	ineficiencia de los dispositivos de corte	contactar con vuestro Revendedor
	velocidad de avance elevada con relación a la altura de la hierba que cortar	disminuir la velocidad de avance y/o aumentar el grupo de dispositivos de corte (apart. 5.4)
		esperar que la hierba se seque
	atascamiento del canal	quitar la bolsa de recogida y vaciar el canal
14. Corte irregular (solo para modelos con descarga lateral)	grupo dispositivos de corte no paralelo al terreno	controlar la presión de los neumáticos (apart. 5.1)
		restablecer la alineación del conjunto de dispositivos de corte con respecto al terreno
	ineficiencia de los dispositivos de corte	contactar con vuestro Revendedor
15. Vibración anómala durante el funcionamiento	el grupo dispositivos de corte está lleno de hierba	limpiar el grupo dispositivos de corte (apart. 6.3)
	los dispositivos de corte están desequilibrados o flojos	contactar con vuestro Revendedor
	fijaciones flojas	comprobar y apretar los tornillos de fijación del motor y del bastidor
16. Frenado inestable o ineficaz	freno no regulado correctamente	contactar con vuestro Revendedor
17. Avance irregular, poca tracción en subida o tendencia de la máquina a empinarse	problemas en la correa o en el dispositivo de acoplamiento	contactar con vuestro Revendedor
18. Con el motor en movimiento, accionando el pedal de tracción la máquina no se desplaza	palanca de desbloqueo en posición de transmisión desbloqueada	llevarla a la posición de transmisión activada (cap. 4)
19. La máquina comienza a vibrar en forma anormal	dañada o partes aflojadas	parar la máquina y quitar la llave de encendido
		verificar eventuales daños
		controlar que no haya partes flojas y apretarlas si las hubiera
		proveer con los controles, sustituciones o reparaciones en un Centro Especializado

NOTA *Si los inconvenientes persisten tras haber aplicado las soluciones descritas, contactar con su Revendedor.*

NOTA *Para otros inconvenientes no indicados en la tabla, contactar de inmediato con un Centro de Asistencia Autorizado.*

SUOMI - Alkuperäisten ohjeiden käännös

Käyttöoppaat ovat saatavilla:
▷ verkkosivulta stiga.com
▷ skannaamalla QR-koodi



VAROITUS: LUE TÄMÄ OPASKIRJA HUOLELLISESTI ENNEN LAITTEEN KÄYTTÖÄ.
Säilytä myöhempää tarvetta varten.

HUOMAUTUS *Tämän asiakirjan tarkoitus on toimia yksinkertaisena paperimuodossa tarjottavana käyttö- ja huolto-oppaana koneen turvallista käyttöä varten.*
Katso yksityiskohtaiset ohjeet lataamalla digitaalisessa muodossa olevat täydelliset ohjekirjat.

1. TURVALLISUUSMÄÄRÄYKSET

1.1. KOULUTUS

Tutustu vipuihin ja laitteen oikeaan käyttöön. Opettele sammuttamaan moottori nopeasti. Näiden varoitusten lukematta jättäminen saattaa aiheuttaa tulipalon ja/tai vakavan loukkaantumisen.

- Älä anna laitetta lasten käyttöön tai sellaisten henkilöiden käyttöön, jotka eivät tunne käyttöohjeita riittävän hyvin. Paikalliset lait voivat määrittää käyttäjän alaikärajan.
- Laitetta ei koskaan saa käyttää väsyneenä, huonovointisena tai lääkeaineiden, huumeiden, alkoholin tai muiden reflekseihin ja huomiokykyyn vaikuttavien aineiden vaikutuksen alaisena.
- Muista, että käyttäjä on vastuussa tapaturmista ja vahingoista, joita muille ihmisille tai heidän omaisuudelleen voi aiheutua. Käyttäjän vastuulla on arvioida maaston mahdolliset vaarat ja ryhtyä tarvittaviin varotoimenpiteisiin oman ja muiden turvallisuuden takaamiseksi, erityisesti kun työskennellään kaltevilla, epätasaisilla, liukkailla tai epävakailla pinnoilla.
- Mikäli haluat luovuttaa laitteen muiden käyttöön tai lainata sitä, varmista, että tuleva käyttäjä tutustuu tämän käyttöoppaan sisältämiin käyttöohjeisiin.

1.2. ESITOIMENPITEET

Henkilönsuojaimet

- Käytä sopivaa vaatetusta, kestäviä työjalkineita joissa on liukumista estävä pohja sekä pitkiä housuja. Älä koskaan käynnistä laitetta paljain jaloin tai sandaalit jalassa. Käytä kuulosuojaimia.
- Käytä työskentelyhanskoja kaikissa tilanteissa, joissa kädet ovat vaarassa.
- Älä käytä huiveja, kauluspaitoja, kaulanauhoja, rannerenkaita tai muita vaatteita, joissa on liehuvia osia tai nauhoja, äläkä solmioita tai muita roikkuvia tai leveitä asusteita, jotka voivat sotkeutua laitteeseen tai työskentelyalueella oleviin esineisiin ja materiaaleihin.
- Sido pitkät hiukset kiinni.

Työalue / Laite

- Tarkista työskentelyalue ja poista kaikki asiat, jotka laite voisi singota tai jotka voisivat vahingoittaa leikkuuvälinettä/pyöriviä osia (kivet, oksat, rautalangat, luut jne.).

Ottomoottori: polttoaine

Polttoaine on erittäin tulenarkaa.

- Säilytä polttoainetta sitä varten hyväksytyissä tarkoituksenmukaisissa säilytysastioissa, turvallisessa paikassa kaukana lämmönlähteistä tai avotulesta.
- Älä tupakoi polttoaineen tankkauksen tai lisäämisen aikana ja joka kerta kun polttoainetta käsitellään.
- Lisää polttoainetta suppilon avulla, vain ulkoilmassa.
- Älä lisää polttoainetta äläkä poista säiliön korkkia silloin kun moottori on käynnissä tai se on vielä kuuma.
- Älä laita avotulta säiliön aukon lähelle sen sisällön tarkastamiseksi.
- Puhdista välittömästi laitteen päälle tai maahan valunut polttoaine.
- Laita polttoainesäiliön ja polttoainetta sisältävän astian korkit aina takaisin paikoilleen ja kiristä ne kunnolla.

1.3. KÄYTÖN AIKANA

- Älä käytä moottoria suljetuissa tiloissa, joihon voi kerääntyä hengenvaarallista häkäkaasua. Käynnistämisen tulee tapahtua ulkoilmassa tai hyvin ilmastoidussa tilassa. Muista aina, että pakokaasut ovat myrkyllisiä.
- Laitteen käynnistyksen aikana, älä suuntaa äänenvaimenninta äläkä siis pakokaasuja kohti syttyviä materiaaleja.
- Älä käytä laitetta räjähdysalttiissa ympäristöissä, syttyvien nesteiden, kaasujen tai pölyn lähettyvillä. Sähköliittimet tai mekaaninen hankaus voivat aiheuttaa kipinöitä, jotka puolestaan voivat sytyttää pölyn tai kaasut.
- Työskentele ainoastaan päivänvalossa tai kyllin riittävässä keinovalossa ja hyvän näkyväisyyden vallitessa.
- Pidä aikuiset, lapset ja eläimet poissa työalueelta. Lapsien on ehdottomasti oltava toisen aikuisen valvonnassa.
- Vältä työskentelemästä märässä ruohossa, sateessa ja jos ukkosen vaara esiintyy ja erityisesti jos voi salamoida.
- Huomioi tarkalleen maaperässä esiintyvät epäyhdenmukaisuudet (kuopat, ojat), kaltevat paikat, piilevät vaarat ja mahdollisten esteiden paikallaolo, jotka voivat rajoittaa näkyvyyttä.
- Rinteissä tulee ajaa poikittain eikä koskaan ylös/alas suunnassa. Ole erittäin varovainen suunnan vaihtojen yhteydessä varmistamalla aina että tukipiste on paikalla ja etteivät renkaat kohtaa esteitä (kiviä, oksia, juuria jne.), jotka voivat aiheuttaa sivuttaista luisumista tai laitteen hallinnan menetyksen.
- Laitetta ei tule käyttää yli 10° rinteissä ajosuunnasta huolimatta.
- Pysäytä leikkuuväline ruohottomien pintojen ylittämisen ajaksi.
- Pidä aina kädet ja jalat kaukana leikkuuvälineestä sekä moottoria käynnistettäessä että laitetta käytettäessä.
- Pysy aina kaukana poistoaukosta.

- Älä koskaan käytä laitetta, jos suojukset ovat vahingoittuneet, niitä ei ole tai ne eivät ole oikein asennettu (keruusäkki, takatyhjennyksen suojus).
- Älä kytke pois, deaktivoi, irrota tai peukaloi paikalla olevia turvajärjestelmiä/mikrokytkimiä.
- Toimi erittäin varovaisesti kaltevilla mailla joilla vaaditaan erityistä varovaisuutta laitteen kumoutumisen tai sen hallinnan menettämisen vuoksi. Hallinnan menettämisen pääasialliset syyt ovat:
  - Renkaiden pidon puuttuminen.
  - Liiallinen nopeus.
  - Äkilliset suunnan vaihdot.
  - Riittämätön jarrutus.
  - Suoritettava työtehtävä on liian vaativa laitteelle.
  - Maaperän laitteelle asettamia vaatimuksia ei tunneta tarpeeksi.
  - Koneen käyttö vetolaitteena.
- Tarkkaile liikennettä, kun käytät laitetta tien läheisyydessä.
- Kytke leikkuuväline pois, pysäytä moottori ja irrota virta-avain varmistaen, että kaikki liikkuvat osat ovat täysin pysähtyneet:
  - Koneen kuljetuksen aikana.
  - Aina, kun kone jätetään valvomatta.
  - Ennen tukosten aiheuttajien poistamista tai tyhjennyskuljettimen tukoksen avaamista.
  - Ennen koneen tarkastamista, puhdistamista tai toimenpiteitä.
  - Vierasesineeseen osumisen jälkeen. Tarkista kone mahdollisten vaurioiden varalta ja tee tarvittavat korjaukset ennen uudelleen käyttämistä.
  - Jos kone alkaa täristä epätavallisella tavalla: tarkista mahdolliset vauriot; tarkista onko laitteessa löystyneitä osia ja kiristä ne; Teetä laitteen tarkastukset, osien vaihdot ja korjaustoimenpiteet erikoistuneessa huoltokeskuksessa.
- Pidä aina kädet ja jalat kaukana leikkuuvälineestä sekä moottoria käynnistettäessä että laitetta käytettäessä.
- Varoitus: leikkuuelementti jatkaa pyörimistä muutaman sekunnin ajan myös sen irtikytkennän tai moottorin sammuttamisen jälkeen.
- Huomioi tarkkaan leikkuuvälineiden kokonaisuus jossa on useampi kuin yksi leikkuuväline, sillä yksi pyörivä leikkuuväline vai aiheuttaa muiden välineiden pyörinnän.
- Pysy aina kaukana poistoaukosta.
- Älä koske käytön aikana kuumenneisiin moottorin osiin. Palovammavaara.
- Palovammavaarojen syntymisen välttämiseksi, älä jätä laitetta korkeaan ruohikkoon moottorin ollessa käynnissä.

Jos työskentelyn aikana osia menee rikki tai tapahtuu onnettomuus, pysäytä heti moottori ja mene pois laitteen läheltä lisävahinkojen välttämiseksi. Jos tapahtuu loukkaantuminen, ryhdy tarvittaviin ensiaputoimenpiteisiin ja ota yhteyttä sairaanhoitohenkilökuntaan. Poista huolellisesti mahdolliset jätteet, jotka saattavat vahingoittaa henkilöitä tai eläimiä, jos niitä ei huomaa.

1.4. HUOLTO, VARASTOINTI JA KULJETUS

Suorita säännöllinen huolto ja oikea varastointi laitteen turvallisuuden ja suorituskyvyn säilyttämiseksi.

- Älä koskaan käytä laitetta, jos siinä on kuluneita tai vaurioituneita osia. Käyttöturvallisuuden kannalta on tärkeää, että rikkoutuneet osat vaihdetaan uusiin, eikä niitä korjata. Käytä ainoastaan alkuperäisiä varaosia.
- Suoritettaessa säätöjä laitteeseen varo sormien joutumista liikkuvan leikkuuvälineen ja laitteen kiinteiden osien väliin.
- Tulipaloriskin vähentämiseksi tarkista laite säännöllisesti öljy- ja/tai polttoainevuotojen varalta.

Näissä ohjeissa annetut melu- ja tärinätason arvot vastaavat laitteen käytössä syntyviä maksimiarvoja. Epävakaan leikkuuelementin käyttö, liian nopea liike ja huollon puute vaikuttavat merkittävästi melu- ja tärinäpäästöarvoihin. Näin ollen on tarpeen soveltaa ennaltaehkäiseviä toimenpiteitä, joiden tarkoituksena on poistaa korkeasta melusta ja tärinästä syntyvät mahdolliset vahingot; suorita laitteen huolto, käytä kuulosuojaimia, pidä taukoja työskentelyn aikana.

- Älä aseta polttoainetta sisältävää laitetta tiloihin, joissa polttoaineen höyryt voivat syttyä liekistä, kipinästä tai erittäin kuumasta lämmönlähteestä.
- Tulipalon vaaran vähentämiseksi, älä jätä jäännösmateriaaleja sisältäviä säiliöitä sisätiloihin.

1.5. YMPÄRISTÖNSUOJELU

- Noudata tarkasti paikallisia säädöksiä, koskien pakkausten, hajonneiden osien tai minkä tahansa ongelmajätteen hävitystä. Näitä jätteitä ei saa laittaa sekajätteeseen, vaan ne on lajiteltava ja vietävä asianmukaiseen kierrätyskeskukseen, joka huolehtii materiaalien kierrätyksestä.
- Noudata tarkasti paikallisia säädöksiä, koskien jätteiden hävitystä.
- Kun laite poistetaan käytöstä, älä jätä sitä luontoon, vaan toimita se kierrätyskeskukseen paikallisten määräysten mukaisesti.

Käytettyjen tuotteiden ja pakkausmateriaalien erillinen keräys sallii materiaalien kierrätyksen ja uusiokäytön. Kierrätettyjen materiaalien uudelleenkäyttö auttaa ennaltaehkäisemään ympäristön saastumista ja vähentää raaka-aineiden käyttöä.

2. TUOTTEEN KUVAUS

Tämä on päältäajettava ruohonleikkuri.
Laitteeseen kuuluu moottori, joka käynnistää suojuksella suojatun leikkuuvälineen sekä voimansiirtoyksikön laitteen liikuttamista varten.
Koneessa on takaveto.
Käyttäjä kykenee ohjaamaan laitetta ja käyttämään pääohjauksia istumalla aina kuljettajan paikalla.
Laitteeseen asennetut turvalaitteet pysäyttävät moottorin ja leikkuuvälineen muutaman sekunnin sisällä, mikäli käyttäjän toimet eivät ole edellytettyjen turvallisuusehtojen mukaiset (kappale 5.2).

Käyttötarkoitus ja väärinkäyttö
Tämä laite on suunniteltu ja valmistettu ruohonleikkuuseen puutarhoissa ja nurmialueilla.
Mikä tahansa muu käyttö voi paljastua vaaralliseksi ja aiheuttaa henkilö- ja/tai omaisuusvahinkoja.
Sopimattomaksi käytöksi katsotaan (esimerkiksi, mutta ei ainoastaan):

- muiden henkilöiden, lasten tai eläinten kuljettaminen koneella,
- koneen käyttö kuormien hinaamiseen tai työntämiseen ilman hinaukseen tarkoitetun välineen käyttöä
- leikkuuvälineen käyttö alueilla, joissa ei kasva ruohoa,
- laitteen käyttäminen lehtien tai jätteiden keräämiseen,
- laitteen käyttäminen kulkuun epävakaalla, liukkaalla, jäisellä, kivisellä tai epätasaisella maalla, lätäköissä tai suomaalla.

TÄRKEÄÄ *Laitteen virheellinen käyttö aiheuttaa takuun raukeamisen, jolloin valmistaja vapautuu vastuusta ja kaikki vastuu käyttäjälle tai kolmansille osapuolille koituneista vahingoista tai vammoista siirtyy valmistajalta käyttäjälle.*

TÄRKEÄÄ *Laitetta saa käyttää vain yksi henkilö.*

TÄRKEÄÄ *Laitetta ei ole tyyppihyväksytty yleisillä teillä ajamiseen. Sitä tulee käyttää (tieturvallisuussääntöjen mukaisesti) ainoastaan yksityisillä, liikennöimättömillä alueilla.*

2.1. KONEEN OSAT (KUVA 1)

A. Moottori
B. Leikkuuvälineiden kokonaisuus
C. Leikkuuvälineet
D. Takatyhjennyksen suojus (saatavina lisävarusteena)
E. sivutyhjennyksen läppäkorkki
F. Keruusäkki
G. Poistoputki
H. Kuljettajan istuin
I. Ohjauspyörä
J. Etupuskuri
K. Akku

2.2. TURVAMERKINNÄT (KUVA 2)



VAROITUS
Lue ohjeet ennen koneen käyttämistä.



VAROITUS
Ota avain pois ja lue ohjeet ennen mihinkään huolto- tai korjaustoimenpiteisiin ryhtymistä.



VAARA! ESINEIDEN SINKOUTUMINEN
Älä ikinä työskentele ilman, että takatyhjennyksen suojus tai keruusäkki on asennettu paikoilleen. (ainoastaan mallit, joissa keruu tapahtuu takaa).



LAITTEEN KUMOON KAATUMISEN VAARA
Älä käytä tätä konetta rinteissä, joiden kaltevuus on yli 10°



ESINEIDEN SINKOUTUMISVAARA
Pidä henkilöt loitolla..



PURISTUMISVAARA
Varmista, että lapset pysyvät etäällä koneesta sen moottorin käydessä.

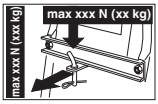

Hinaussarjaa käytettäessä ei saa ylittää kilvessä ilmoitettuja kuormitusrajoituksia.
Turvallisuudesta annettuja määräyksiä on noudatettava.



VAROITUS
Pysy loitolla kuumista pinnoista.



LEIKKAUTUMISVAARA
Liikkeessä olevat leikkuuvälineet. Älä vie käsiä tai jalkoja leikkuuvälineille tarkoitetun tilan sisälle.



Älä nouse koneeseen siten, että asetat jalat leikkuuvälinekokonaisuuden suojusten päälle.

TÄRKEÄÄ *Huonokuntoiset tai lukukelvottomat tarrat on vaihdettava. Pyydä tilalle uudet tarrat valtuutetulta laitekohtaiselta huoltokeskukselta.*

3. ASENNUS

TÄRKEÄÄ *Pakkauksesta purku ja asennus on suoritettava tasaisella ja tukevalla alustalla, jossa on riittävästi tilaa koneen ja pakkausten liikuttamista varten, sekä käyttäen soveltuvia työkaluja.*

3.1. PAKKAUKSEN PURKAMINEN

1. Avaa pakkaus huolella ja varo osien hävittämistä
2. Tutustu laatikossa olevaan dokumentaatioon, nämä ohjeet mukaan luettuina.
3. Ota pois laatikosta kaikki irralliset osat.
4. Ota laite pois pakkauksesta noudattamalla seuraavia varotoimia:
   - Nosta leikkuuvälineen kokonaisuus mahdollisimman korkealle (kappale 4) estääksesi sen vahingoittumista kun laite lasketaan alas kuormalavalta.

- Vie takavoimansiirron vapautusvipu vapautusasentoon (kappale 4) (mallit, joissa hydrostaattinen voimansiirto).
- Laske laite kuormalavalta.

3.2. OHJAUSPYÖRÄN KOKOAMINEN

Ks. kuva 3.

3.3. ISTUIMEN ASENNUS

Ks. kuva 4.

Vedä säätövipua ylös päin ja työnnä istuinta ohjauspyörän puolelta asennuspaikkaansa, kunnes istuin kiinnittyy.

3.4. AKUN ASENTAMINEN JA KYTKENTÄ

Ks. kuva 5.

Kytke ensin punainen kaapeli (kuva5.C) positiiviseen napaan (+) ja sitten musta kaapeli (kuva 5.D) negatiiviseen napaan (-) käyttäen mukana olevia ruuveja osoitetulla tavalla.
Asenna akkua pidättävä jousi (kuva 5.B); huolehdi tässä yhteydessä siitä, että kaapelit tulevat oikeaan järjestykseen akun eteen, jotta ne eivät joudu jousen puristuksiin (kuva 5.B).

3.5. TUKIEN ASENNUS JA KERUUSÄKIN KIINNITYSKOUKUN PIDIKKEEN IRROTTAMINEN

Ks. kuva 6 ja 7.

3.6. ETUPUSKURIN ASENTAMINEN

Puskuri, tyyppi "I": Ks. kuva 8-I.
Puskuri, tyyppi "II": Ks. kuva 8-II.

3.7. KERUUSÄKIN ASENTAMINEN

Ks. kuva 9.

3.8. KERUUSÄKIN KALLISTUSVIPUJEN ASENTAMINEN

Ks. kuva 10.

3.9. LEIKKUUVÄLINEKOKONAISUUDEN SIVUSUOJUSTEN ASENTAMINEN (JOS KUULUU VARUSTUKSEEN)

Ks. kuva 11.

3.10. SIVUTYHJENNYKSEN LÄPPÄKORKIN ASENNUS (VAIN MALLEISSA JOISSA ON SIVUTYHJENNYS)

Ks. kuva 12.

4. HALLINTALAITTEET

• Jarrupoljin (kuva 13.A ja 14.A)



Poljin käyttää takapyörien jarrua.

• Etenemispoljin (kuva 13.B ja 14.B)



Ajo eteenpäin: Mitä enemmän poljinta painetaan, sitä enemmän kasvaa koneen nopeus asteittain.

Vapaa-asento: Kun poljin vapautetaan, vaihde palautuu automaattisesti vapaalle.

• Peruutuspoljin (kuva 13.C ja 14.C)



Peruutusvaihde: Mitä enemmän poljinta painetaan, sitä enemmän kasvaa koneen nopeus asteittain.

⚠ Peruutusvaihteen asetus täytyy suorittaa laitteen ollessa pysähtyneenä.

Vapaa-asento: Kun poljin vapautetaan, vaihde palautuu automaattisesti vapaalle.

• Hydrostaattisen vaihteiston vapautussäädin (kuva 13.D ja 14.D)



Vaihteisto kytketty.

Vaihteisto vapautettu.

• Virta-avain (kuva 15.A)

Avain kytkee päälle / pois päältä koneen käynnistyksen.



Pysäytysasento.

Ajoasento.

Käynnistysasento.

TÄRKEÄÄ *Irrota avain aina, kun kone jätetään pois käytöstä tai valvomatta.*

• Kaasuttimen vipu

Tyyppi "I" erillisellä ryypyllä (kuva 15.B ja 15.C)
Tyyppi "II" (kuva 15.C)



Rikastin - Kylmäkäynnistys (mikäli asennettu).

Moottorin maksiminopeus.

Moottorin miniminopeus.

• Seisontajarruvipu (kuva 15.D)



Jarru pois päältä.

Jarru päällä.

- **Valojen kytkin (kuva 15.E)**

Kytkin ohjaa valojen syttymistä, kun avain on AJO-asennossa.

- **Leikkuuvälineiden käyttöön ja pois kytkennän hallintalaite (kuva 15.F.1 ja 15.F.2)**

Leikkuuvälineet asetettu päälle.

Leikkuuvälineet asetettu pois päältä.

- **Peruutusvaihteella leikkuun aktivointipainike (kuva 15.G)**

Kun painike pidetään alhaalla, voidaan peruuttaa leikkuuvälineet kytkettyinä ilman, että moottori pysähtyy sen seurauksena.

- **Ohjaimet leikkuuvälinekokonaisuuden korkeuden säätöön (kuva 15.H)**

Vipuohjain: tällä vivulla leikkuuvälinekokonaisuus nostetaan ja lasketaan.

Asennot 1 - 7 näkyvät omassa merkinnässään.

Asennosta toiseen siirrytään painamalla päässä olevaa vapautuspainiketta.

Vipuohjain ja nuppi: vivulla leikkuuvälinekokonaisuus nostetaan ja lasketaan.

Asento A = Leikkuuvälinekokonaisuus nostettu.
Asento B = Leikkuuvälinekokonaisuus laskettu.

Nuppi (kuva 15.I) mahdollistaa leikkuuvälinekokonaisuuden asennon määräämisen.

- **Laite nopeuden ylläpitämiseen (cruise control)**

Painettu: laite on kytketty pois päältä (ei toiminnassa)

Vedetty: laite kytketty päälle (toiminnassa)

- **Laskuri (mikäli asennettu (kuva 15.K)**

- **Pistoke lisävarusteille (kuva 15.M)**

- **Keruusäkin kallistuksen hallintalaite**

Käsikäyttö:
Keruusäkin kallistus tyhjennystä varten tapahtuu vivulla (kuva 15.L).

Sähkökäyttö:
Keruusäkin kallistaminen tyhjennystä varten tapahtuu painamalla painiketta (kuva 15.N) ja pitämällä sitä painettuna ohjausmoottorin pysähtymiseen asti.
Keruusäkki palaa työasentoon painamalla painiketta (kuva 15.O), ja pitämällä sitä painettuna koukun kiinnittymiseen ja ohjausmoottorin pysähtymiseen asti.

- **Näyttö tyyppiä "I" ja äänimerkit**

Merkkivalo palaa: leikkuuvälineet on kytketty (kuva 16.A).

Merkkivalo palaa: seisontajarru on kytketty (kuva 16.B).

Merkkivalo palaa: käyttäjä ei ole paikallaan (kuva 16.C).

Merkkivalo vilkkuu: varapolttoaine käytössä (kuva 16.D).

Merkkivalo vilkkuu: Ilmoittaa moottorin voitelussa olevista häiriöistä (kuva 16.E). Sammuta moottori välittömästi, tarkista öljyntaso ja ota yhteyttä valtuutettuun huoltoliikkeeseen.

Merkkivalo palaa: Puuttuu keruusäkki tai takatyhjennyksen suojus (kuva 16.F).

Merkkivalo palaa: moottorin ollessa käynnissä akun latauksessa on häiriöitä (kuva 16.G).

Merkkivalo vilkkuu ennen käynnistystä: akku ei ole siinä kunnossa, että moottori voidaan käynnistää. Ota yhteyttä valtuutettuun huoltoliikkeeseen (kuva 16.G).

Merkkivalo palaa: vaihteisto on vapaalla (kuva 16.H).

- **Äänimerkit**

1. Jatkuva äänimerkki:
   - Sähkökytkennän suojaus on tehnyt intervention.
   - Moottori on ollut sammuksissa yli 30 sekuntia ja avain asennossa «AJO».
2. Katkonainen äänimerkki:
   - Keruusäkki on täysi.

• Näyttö tyyppiä "II" ja äänimerkit



Merkkivalo palaa: leikkuuvälineet on kytketty (kuva 16.A).



Merkkivalo palaa: seisontajarru on kytketty (kuva 16.B).



Merkkivalo palaa: käyttäjä ei ole paikallaan (kuva 16.C).

Yksinkertainen polttoaineen merkkivalo (kuva 16.D)



Merkkivalo vilkkuu: varapolttoaine käytössä.

Polttoaineen merkkivalo tasoindikaattorilla (kuva 16.D)



Polttoainetaso on täydestä noin puoleen säiliöön.



Polttoainetaso on noin puolesta säiliöstä varapolttoaineeseen.



Polttoaine on varapolttoaineen tasolla.



Merkkivalo vilkkuu: Ilmoittaa moottorin voitelussa olevista häiriöistä (kuva 16.E). Sammuta moottori välittömästi, tarkista öljyntaso ja ota yhteyttä valtuutettuun huoltoliikkeeseen.



Merkkivalo palaa: Puuttuu keruusäkki tai takatyhjennyksen suojus (kuva 16.F) (vain malleissa, joissa keruu tapahtuu takaa).



Merkkivalo palaa: moottorin ollessa käynnissä akun latauksessa on häiriöitä (kuva 16.G).

Merkkivalo vilkkuu ennen käynnistystä: akku ei ole siinä kunnossa, että moottori voidaan käynnistää. Ota yhteyttä valtuutettuun huoltoliikkeeseen (kuva 16.G).

N Merkkivalo palaa: vaihteisto on vapaalla (kuva 16.H).

Toiminnot

Paina MODE-painiketta siirtyäksesi käyttötoimintoihin.



Tuntilaskuri (kuva 16.I). Ilmoittaa moottorin käyttötunnit kokonaisuudessaan.



Volttimittari (kuva 16.O). Ilmoittaa akun lataustilanteen.



Kierroslukumittari (kuva 16.K) Ilmoittaa moottorin pyörimisnopeuden numeerisilla arvoilla tai tähtimerkeillä, seuraavia vastaavasti:

Näytetty arvo:

< 1600	moottori minimikierroksilla
< 2500	nopeus siirtymisiä varten
> 2500	nopeus leikkausta varten
* (**)	moottori minimikierroksilla
** *** ****	nopeus siirtymisiä varten
***** ******	nopeus leikkausta varten

HUOMAUTUS *Vilkkuminen tarkoittaa, että moottorin kierroslukua ei sovellu ruohon leikkaamiseen.*



Kello (jos varusteena (kuva 16.L) Ilmoittaa kellonajan muodossa 24 tuntia/päivä.

Äänimerkit

1. Jatkuva äänimerkki:
- Sähkökytkennän suojaus on tehnyt intervention.
- Moottori on ollut sammuksissa yli 30 sekuntia ja avain asennossa «AJO».

2. Katkonainen äänimerkki:
- Keruusäkki on täysi.

• Näyttö tyyppiä "III" ja äänimerkit



Kuvake palaa: leikkuuvälineet on kytketty (kuva 16.A).



Kuvake palaa: seisontajarru on kytketty (kuva 16.B).



Merkkivalo palaa: käyttäjä ei ole paikallaan (kuva 16.C).

Polttoaineen kuvake tasoindikaattorilla (kuva 16.D)



Polttoainetaso on täydestä noin puoleen säiliöön.



Polttoainetaso on noin puolesta säiliöstä varapolttoaineeseen.



Polttoaine on varapolttoaineen tasolla.



Kuvake palaa: Ilmoittaa moottorin voitelussa olevista häiriöistä (kuva 16.E). Sammuta moottori välittömästi, tarkista öljyntaso ja ota yhteyttä valtuutettuun huoltoliikkeeseen.



Kuvake palaa: Puuttuu keruusäkki tai takatyhjennyksen suojus (kuva 16.F) (vain malleissa, joissa keruu tapahtuu takaa).



Kuvake palaa: Keruusäkki on täyttynyt ja se pitää tyhjentää (kuva 16.F) (vain malleissa, joissa keruu tapahtuu takaa).

Akun kuvake tasoindikaattorilla (kuva 16.G)



Kuvake palaa: Akku on ladattu.



Kuvake palaa: Akun jännitetaso on optimaalinen.



Kuvake palaa, kun moottori on sammuksissa: Osoittaa, että akku pitää ladata

Kuvake palaa, kun moottori on käynnissä: Ilmoittaa akun latauksen häiriöistä.



Kuvake vilkkuu: Akku ei ole siinä kunnossa, että moottori voidaan käynnistää; on otettava yhteyttä valtuutettuun huoltoliikkeeseen.



Kuvake palaa: vaihteisto on vapaalla (kuva 16.H).



Tuntilaskuri (kuva 16.I). Ilmoittaa moottorin käyttötunnit kokonaisuudessaan.



Ajovalot (kuva 16.P). Kuvake palaa: Ilmoittaa, että ajovalot palavat.



Tarvitaan huolto (kuva 16.Q). Kuvake palaa: Määräaikaishuollon indikaattori. Noudatettavat huollot on kuvattu luvussa 13. Kuvake syttyy 50 tunnin välein ja jää palamaan noin 1 tunnin ajaksi.



Vihreä alue (kuva 16.R). Moottorin pyörimisnopeus säädetään leikkaamaan ruoho ihanteellisella tavalla.

Äänimerkit

1. Jatkuva äänimerkki:
- Sähkökytkennän suojaus on tehnyt intervention.
- Moottori on ollut sammuksissa yli 30 sekuntia ja avain asennossa «AJO».

2. Katkonainen äänimerkki:
- Keruusäkki on täysi.

5. LAITTEEN KÄYTTÖ

5.1. ESITOIMENPITEET

• Öljyn ja bensiinin lisäys

TÄRKEÄÄ *Laite toimitetaan ilman moottoriöljyä ja polttoainetta.*

Tarkista ennen käyttöä, että koneessa on polttoainetta sekä öljytaso. Noudata moottorin ohjekirjan määräyksiä polttoaineen tankkaamisen ja öljyn lisäämisen tavoista ja varotoimenpiteistä.

• Istuimen säätö
Ks. kuva 17.

• Renkaiden paine
Ks. kuva 18.

• Laitteen valmistaminen työskentelyä varten

HUOMAUTUS *Tällä laitteella on mahdollista leikata nurmikko eri tavoin. Laite tulee valmistella ennen työskentelyn aloittamista sen perusteella, kuinka ruoho aiotaan leikata.*

1. Esivalmistelu leikkuuta varten ja ruohon keräämiseksi keruusäkkiin (vain malleissa joissa keruu tapahtuu takaa) (kuva 19).
2. Esivalmistelut leikkuuta varten ja ruohon tyhjentämiseksi takaa maahan (vain malleissa joissa keruu tapahtuu takaa) (mikäli varusteena) (kuva 20).
3. Esivalmistelut leikkuuta varten ja ruohon silppuamiseen.
4. Esivalmistelut leikkuuta varten ja ruohon tyhjentämiseksi sivusta maahan (vain malleissa joissa on sivutyhjennys) (kuva 21).

HUOMAUTUS *Älä koskaan käytä konetta ilman, että ulostulon suojus on asennettuna!*

5.2. TURVALLISUUSTARKASTUKSET

• Yleiset turvallisuustarkastukset

Kohde	Tulos
Akku	Ei vikoja kotelossa, kannessa tai liittimissä
Takatyhjennyksen suojus, keruusäkki	Ehjät. Ei vahinkoa. Asennettu oikein.
Sivutyhjennyksen suojus, imuritilä	Ehjä. Ei vahinkoa. Asennettu oikein.
Polttoainejärjestelmä ja liitännät.	Ei vuotoja.
Sähköjohdot.	Eristys on ehjä. Ei mekaanista vahinkoa.
Öljypiiri.	Ei vuotoja. Ei vahinkoa.
Aja koneella eteen ja taakse ja laita vaihde vapaalle/vapauta ajopoljin (kappale 4)	Koneen nopeus hidastuu ja se pysähtyy.
Paina jarrupoljinta (kappale 4)	Kone pysähtyy.
Testiajo	Ei poikkeavaa tärinää. Ei poikkeavaa ääntä
Turvalaitteet	Toimivat seuraavassa kappaleessa kuvatulla tavalla.

• Turvalaitteiden tarkistukset

Toimenpide	Tulos
1. tyhjäkäynti 2. leikkuuvälineet asetettu pois päältä 3. käyttäjä istuu istuimella.	Moottori käynnistyy
laitteen käyttäjä poistuu istuimelta	Moottori pysähtyy
Keruusäkki nostetaan tai takatyhjennyksen suojus poistetaan leikkuuvälineet kytkettyinä.	Moottori pysähtyy
seisontajarru laitetaan päälle poistamatta leikkuuvälineitä käytöstä	Moottori pysähtyy
Käytetään vaihteistoa tai ajopoljinta seisontajarrun ollessa kytkettynä	Moottori pysähtyy
peruutusvaihde laitetaan päälle leikkuuvälineet kytkettyinä painamatta aktivointipainiketta (kuva 4)	Moottori pysähtyy

5.3. KÄYTTÖ KALTEVALLA MAAPERÄLLÄ

Noudata Tekniset tiedot -taulukossa ja kuvassa 22 annettuja raja-arvoja kulkusuunnasta riippumatta.

TÄRKEÄÄ *Vain mallit, joissa on mekaaninen vaihteisto: Älä koskaan aja alamäkeen vaihde vapaalla tai kytkin irti kytkettynä! Kytke aina pieni vaihde ennen koneen jättämistä pysäköitynä ja valvomatta.*

5.4. KÄYNNISTYS JA TYÖSKENTELY

• Käynnistys

1. Avaa polttoainehana (kuva 23.A) (mikäli asennettu).
2. Istu kuljettajan paikalle.
3. Kytke vaihde vapaalle (N).
4. Kytke leikkuuvälineet irti.
5. Kytke seisontajarru.
6. Vie kaasuvipu suurimmalle nopeudelle "jänis".
7. Kylmäkäynnistyksessä: kytke ryyppy päälle.
8. Aseta avain virtalukkoon, käännä se ajoasentoon, jotta sähköpiiri käynnistyy. Odota 2 sekuntia ja siirrä se käynnistysasentoon moottorin käynnistämiseksi.
9. Vapauta avain käynnistyksen jälkeen.

Kylmäkäynnistyksessä, heti kun moottori käy tasaisesti:

10. Laita ryyppy pois päältä viemällä kaasuttimen suurimmalle nopeudelle asentoon “jänis”.
11. Kytke ryyppy pois päältä.

HUOMAUTUS *Ryypyn käyttö moottori kuumana voi liata sytytystulpan ja aiheuttaa moottorin epäsäännöllistä toimintaa.*

12. Aseta kaasutin pienimmälle nopeudelle «kilpikonna» – asentoon moottorin käynnistymisen jälkeen.

HUOMAUTUS *Älä jatka pitkään käynnistysmoottorin käynnistystä, mikäli käynnistyksessä ilmenee vaikeuksia, sillä tällöin akun lataus saattaa kulua loppuun ja moottori voi kastua. Aseta avain pysäytysasentoon, odota muutaman sekunnin ajan ja toista toimenpide. Mikäli moottori ei käynnisty tämän jälkeen, katso tämän käsikirjan kappaleessa 8 annettuja ohjeita ja itse moottorin käyttöopasta.*

• Ajo eteenpäin ja siirrot

1. Kytke leikkuuvälineet irti.
2. Vie leikkuuvälinekokonaisuus korkeimpaan asentoon.
3. vie kaasuttimen vipu keskiasentoon pienimmän nopeuden «kilpikonna» suurimman nopeuden «jänis» välille.
4. Kytke seisontajarru pois päältä vapauttamalla jarrupoljin.
5. Paina ajopoljin asentoon "ajo eteenpäin" ja nosta haluttuun nopeuteen vaihtamalla painetta polkimella ja kaasutinta käyttäen.

Veto on kytkettävä kuvatulla tavalla, ettei liian äkkinäinen kytkeminen aiheuttaisi etupään nousemista ja koneen hallinnan menetystä.

• Jarrutus

Vain mallit, joissa on mekaaninen vaihteisto: paina poljin pohjaan vähentäen ensin nopeutta kaasuttimella, jottei jarrutusjärjestelmä ylikuormitu suotta.

• Peruutusvaihde

TÄRKEÄÄ *Peruutusvaihde on kytkettävä pysähtyneenä.*

1. Paina poljinta, kunnes laite pysähtyy.
2. Aloita peruutus painamalla ajopoljinta peruutussuuntaan.

• Ruohon leikkuu

Laitteen käyttöä varten toimi seuraavassa kuvatulla tavalla:

1. Vie kaasutin asentoon NOPEA
2. vie leikkuuvälinekokonaisuus korkeimpaan asentoon
3. kytke leikkuuvälineet päälle, ainoastaan ruohikolla, vältä niiden kytkemistä soraisessa maastossa tai liian korkeassa ruohossa
4. aloita eteenpäin ajaminen nurmikkoalueella asteittain ja erityisen varovaisesti edellä jo kuvatulla tavalla
5. Sovita ajonopeus ja leikkuukorkeus (kappale 5.11) nurmikon olosuhteisiin (ruohon korkeus, tiheys ja kosteus) sekä poistetun ruohon määrään

Vähennä nopeutta aina silloin, kun moottorin kierrosten havaitaan laskevan. Muista, ettei lopputulos ole koskaan paras mahdollinen mikäli etenemisnopeus on liian korkea suhteessa leikattavaan ruohomäärään.

Kytke leikkuuvälineet irti ja vie leikkuuvälineiden kokonaisuus korkeimpaan asentoon:

- Liikuttaessa työskentelyalueiden välillä
- Kun ylitetään alueita joilla ei kasva ruohoa
- Joka kerta kun esteen ylittämistä vaaditaan.

• Keruusäkin tyhjennys

TÄRKEÄÄ *Keruusäkin tyhjennys voidaan suorittaa ainoastaan silloin, kun leikkuuvälineet ovat poissa päältä. Muussa tapauksessa moottori sammuu.*

Keruusäkin tyhjennys:
1. kytke leikkuuvälineet irti
2. alenna moottorin kierroslukua
3. kytke vaihde vapaalle (N) ja pysähdy
4. kytke seisontajarru;

Käsikäyttö:
1. vedä ulos vipu (kuva 24.A) ja tyhjennä keruusäkki kallistamalla sitä
2. sulje keruusäkki uudelleen siten, että se jää kiinni kiinnityskoukkuun (kuva 24.B) ja palauta vipu alkuasentoonsa.

Sähkökäyttö:
1. Paikallaan istuen käyttäjä pitää painettuna painiketta (kuva 24.C), kunnes keruusäkki kallistuu täysin.
2. Kun tyhjennys on tapahtunut, painiketta (kuva 24.D) pidetään painettuna kunnes keruusäkki on laskeutunut täysin, varmistaen samalla, että se pysyy kiinni kiinnityskoukussa (kuva 24.B).

Toimenpide on suoritettava moottori sammutettuna.

Pidä tuntoelin (kuva 24.E) aina puhtaana ruohojäännöksistä.

5.5. PYSÄYTYS

Laitteen pysäyttämiseksi:
1. aseta kaasutin pienimmälle nopeudelle «kilpikonna» –asentoon

Aseta kaasutin «kilpikonna» asentoon noin 20 sekunnin ajaksi ennen moottorin sammuttamista, jotta mahdollisilta moottorin takaiskulta vältytään.

2. sammuta moottori kääntämällä avain pysäytysasentoon;
3. moottorin sammutettuna, sulje polttoainehana (kuva 22) (mikäli asennettu).
4. Irrota avain.

TÄRKEÄÄ *Akun tyhjenemisen estämiseksi ei avainta pidä jättää ajo- tai valojen sytytys -asentoon, jos moottori ei ole käynnistettynä.*

Moottori saattaa olla kuuma heti sammuttamisen jälkeen. Älä koske äänenvaimentimeen tai sen lähellä oleviin osiin. On olemassa vaara saada palovammoja.

5.6. KÄYTÖN JÄLKEEN

- Anna moottorin jäähtyä ennen laitteen asettamista säilytystiloihin.
- Suorita puhdistus (kappale 6.3).

Joka kerta, kun laitteen luota tai ohjauspaikalta poistutaan tai kun laitetta paikoitetaan:
1. Pysäytä laite.
2. Vie leikkuuvälinekokonaisuus matalimpaan asentoon.
3. Varmista, että kaikki liikkuvat osat ovat pysähdyksissä.
4. Irrota virta-avain (kuva 15.A).

6. HUOLTO

Noudatettavat turvallisuusmääräykset on kuvattu luvussa 1. Noudata tarkasti kyseisiä ohjeita estääksesi vakavia riskitilanteita tai vaaroja:

Ennen laitteessa suoritettavia tarkastuksia, puhdistusta tai huolto-/säätötoimenpiteitä:
- Kytke irti leikkuuväline.
- Pysäytä laite.
- Kytke vaihde vapaalle.
- Kytke seisontajarru.
- Pysäytä moottori.
- Varmista, että kaikki liikkuvat osat ovat pysähtyneet.
- Poista virta-avain.
- Käytä sopivaa vaatetusta, työkäsineitä ja suojalaseja.

TÄRKEÄÄ *Älä koskaan jätä avainta virtalukkoon tai lasten tai sellaisten henkilöiden ulottuville, joilla ei ole lupaa käyttöön.*

6.1. POLTTOAINEEN TANKKAUS

Polttoaineen tankkaaminen:
1. Kierrä auki säiliön sulkukorkki ja irrota se (kuva 25).
2. Aseta suppilo (kuva 25).
3. Lisää polttoainetta täyttämättä säiliötä kokonaan.
4. Ota suppilo pois.
5. Polttoaineen lisäyksen päättyessä, ruuvaa kiinni polttoainesäiliön korkki ja puhdista mahdolliset vuodot.

TÄRKEÄÄ *Käytettävä polttoainetyyppi on ilmoitettu moottorin käyttöoppaassa.*

TÄRKEÄÄ *Varo, ettei bensiiniä kaadu muoviosille, sillä ne saattavat vaurioitua; jos polttoainetta valuu vahingossa, huuhtele osat heti vedellä. Takuu ei kata bensiinin aiheuttamia vaurioita rungon tai moottorin muoviosille.*

6.2. MOOTTORIÖLJYN TARKASTAMINEN JA LISÄÄMINEN

HUOMAUTUS *Käytettävä öljytyyppi on ilmoitettu moottorin käyttöoppaassa.*

TÄRKEÄÄ *Noudata kaikkia moottorin käyttöoppaassa ilmoitettuja ohjeita.*

Tarkasta moottoriöljyn taso ennen jokaista käyttöä.

Tarkista moottoriöljyn taso: moottorin käyttöohjeiden mukaisesti tulee öljyn tason olla mittatikussa olevien MIN ja MAX merkintöjen välillä (Kuva 26)

6.3. PUHDISTUS

• Yleiset ohjeet

Jokaisen käyttökerran jälkeen, suorita puhdistus noudattamalla seuraavia ohjeita:
- Älä käytä vesisuihkuja ja vältä kastamasta moottoria ja sähköosia.
- Poista rungon sisälle kerääntyneet ruohojäämät ja muta.
- Varmista aina, että ilmanottoaukot ovat puhtaat.
- Älä käytä rungon puhdistuksessa voimakkaita pesuaineita.
- Tulipalovaaran vähentämiseksi pidä moottori puhtaana ruohojäämistä, lehdistä ja liiallisesta rasvasta.

• Leikkuuvälineiden kokonaisuuden puhdistus

TÄRKEÄÄ *Kun pestään leikkuuvälinekokonaisuuden sisäpuolta ja poistoputkea, keruusäkin on oltava asennettuna ja katteenlevityksen korkin paikallaan (jos varusteena) tai takatyhjennyksen suojuksen on oltava asennettuna.*

1. Aseta laite tasaiselle pinnalle, jonka päällä on tukeva lattia.
2. Liitä vesiletku toiseen letkuliittimistä (kuva 27) ja avaa vesihana.
3. Istuudu kuljettajan paikalle, aseta vaihde vapaalle (N) ja käynnistä kone.
4. Laske leikkuuväline aivan alas ja kytke leikkuuvälineet käyttöön.
5. Anna veden virrata muutaman minuutin ajan ja sammuta kone.
6. Pysäytä veden tulo ja irrota letku liittimestä.
7. Toista toimenpiteet toisen liittimen osalta.
8. Puhalla kokonaisuuden yläosa (kuva 28) paineilmalla.

6.4. AKKU

Lue ja noudata akun mukana toimitetussa käyttöoppaassa annettuja latausohjeita huolellisesti. Näiden ohjeiden laiminlyöminen voi aiheuttaa vakavia vaurioita akun osille. Tyhjennyt akku on ladattava välittömästi uudelleen

TÄRKEÄÄ *Latauksen on tapahduttava vakiojännitelaitteella. Muuntyyppisten latausjärjestelmien käyttö voi aiheuttaa akun vahingoittumisen korvauskelvottomaksi.*

Laite on varustettu latauksen tarkoitetulla liittimellä (kuva 29), joka on kytkettävä ylläpitoakkulaturin vastaavaan liittimeen. Ylläpitoakkulaturi on voitu toimittaa joko laitteen mukana (mikäli asennettuna) tai se voidaan toimittaa pyynnöstä.

TÄRKEÄÄ *Tätä liitintä saa käyttää ainoastaan valmistajan suosittelemien ylläpitoakkulaturien kytkentään. Ylläpitoakkulaturin käyttö:*
- noudata vastaavissa käyttöohjeissa annettuja neuvoja
- seuraa akun käyttöoppaassa annettuja neuvoja.

6.5. LEIKKUUVÄLINEEN HUOLTO

Älä koske leikkuuvälineeseen ennen kuin virta-avain on irrotettu ja leikkuuväline on kokonaan pysähtynyt. Ole varovainen, koska leikkuuväline voi liikkua, vaikka avain olisikin irrotettu (akkumalleissa).

Kaikki leikkuuvälineitä koskevat toimenpiteet (irrotus, teroitus, tasapainotus, korjaus, uudelleenkiinnitys ja/tai vaihto) ovat vaativia toimenpiteitä, jotka vaativat oikeiden työkalujen käytön lisäksi erityispätevyyttä. Turvallisuuden vuoksi suosittelemme, että nämä toimenpiteet suoritetaan tähän erikoistuneessa huoltokeskuksessa.

Vaihdata aina vioittunut, vääntynyt tai kulunut leikkuuväline sekä sen ruuvit tasapainon säilyttämiseksi.

TÄRKEÄÄ *Käytä aina alkuperäisiä leikkuuvälineitä, joissa on taulukossa "Tekniset tiedot" annettu koodi.*

7. KULJETUS, VARASTOINTI JA HÄVITTÄMINEN

7.1. KULJETUS

Kun laitetta liikutetaan:
1. kytke irti leikkuuväline
2. vie leikkuuvälinekokonaisuus korkeimpaan asentoon
3. sammuta laite ja ota virta-avain pois
4. kytke veto irti (kappale 4).

Kun laitetta kuljetetaan ajoneuvolla tai perävaunulla:
- käytä kestäviä, riittävän leveitä ja pitkiä ramppeja
- lastaa laite moottori sammutettuna, virta-avain irrotettuna, ilman kuljettajaa, työntämällä ja käyttämällä toimenpiteissä riittävä määrä henkilöitä
- sulje polttoainehana (mikäli asennettu)
- laske alas leikkuuvälinekokonaisuus
- asemoi se siten, ettei siitä aiheudu vaaraa
- kytke veto (kappale 4);
- lukitse se kunnolla kuljetusajoneuvoon köysiä tai ketjuja käyttämällä, jotta kaatuminen ja mahdolliset vauriot voitaisiin estää.

7.2. VARASTOINTI

Kun laitetta on varastoitava yli 30 vuorokautta:
- Anna moottorin jäähtyä
- Kytke irti akun johdot ja säilytä sitä viileässä ja kuivassa paikassa.
- Tyhjennä polttoainesäiliö ja noudata moottorin käyttöohjeessa annettuja ohjeita.
- Puhdista laite huolella.
- Tarkista, ettei laitteessa esiinny vahinkoja. Ota tarvittaessa yhteyttä valtuutettuun huoltokeskukseen.

Varastoi laite:
- leikkuuvälineiden kokonaisuus alas laskettuna
- kuivaan ympäristöön
- sääolosuhteilta suojaan
- mahdollisesti pressulla peitettynä
- paikkaan, johon lapset eivät pääse;
- varmista, että avaimet tai huollossa käytetyt työkalut on poistettu.

Kun laite otetaan käyttöön:
- varmista, ettei bensiiniä vuoda putkista, hanasta tai kaasuttimesta:
- Valmistele laite, kuten ohjeistettu luvussa "5 Koneen käyttö".

HUOMAUTUS *Akku on ladattava täyteen vähintään kerran kuussa ja aina ennen toimenpiteisiin uudelleen ryhtymistä.*

HUOMAUTUS *Varastoi laite siten, että se ei ole vaarallinen, jos aikuiset, lapset tai eläimet koskevat siihen vahingossa tai tahattomasti.*

8. VIKOJEN PAIKANNUS

VIKA	MAHDOLLINEN SYY	KORJAUS
1. Kun avain on asennossa «AJO», kojelauta pysyy sammuneena, ei kuulu mitään äänimerkkiä.	Piirikortin suoja on aktivoitunut, koska:	Käännä avain «PYSÄYTYS» asentoon ja etsi vian syyt:
	akku on huonosti kytketty	tarkista liitännät (kappale 3.4)
	akun napaisuus on käänteinen	tarkista liitännät (kappale 3.4).
	akku on purkautunut kokonaan	lataa akku (kappale 6.4)
	sulake on palanut	vaihda sulake (10 A)
	kortti on kastunut	kuivaa lämpimällä ilmavirralla
2. Kun avain on asennossa «AJO», kojelauta pysyy sammuneena, mutta käynnistyy äänimerkki.	Piirikortin suoja on aktivoitunut, koska:	Käännä avain «PYSÄYTYS» asentoon ja etsi vian syyt:
	kortti on kastunut	kuivaa lämpimällä ilmavirralla
3. Kun avain on käännettynä «KÄYNNISTYS» asentoon, kojelauta käynnistyy, mutta käynnistysmoottori ei pyöri	akun lataus ei ole riittävä	lataa akku (kappale 6.4)
	latauksen sulake palanut	vaihda sulake (25 A)
4. Kun avain on käännettynä «KÄYNNISTYS» asentoon, käynnistysmoottori pyörii, mutta moottori ei käynnisty	akun lataus ei ole riittävä	lataa akku (kappale 6.4)
	bensiinin virtaus puuttuu	tarkista taso säiliössä (kappale 6.2)
		avaa hana (mikäli asennettu) (kappale 5.4)
		tarkista bensiinisuodatin
	käynnistysvika	tarkista sytytystulpan suojan kiinnitys
		tarkista elektrodien oikeat välit ja puhtaus
5. Moottorin käynnistys on vaikeaa tai sen toiminta on epäsäännöllistä	kaasutus ei toimi oikein	puhdista ilmansuodatin tai vaihda se
		tyhjennä säiliö ja laita uutta bensiiniä
		tarkista bensiinin suodatin ja vaihda se tarvittaessa
6. Moottorin toiminta heikkenee leikkuun aikana	etenemisnopeus on suuri leikkuukorkeuteen nähden	vähennä etenemisnopeutta ja/tai nosta leikkuukorkeutta (kappale 5.4)
7. Kun leikkuuvälineet kytketään, moottori sammuu	kytkentään ei ole lupaa	tarkista, että käynnistysolosuhteet ovat oikeat (kappale 5.2)
8. Akun merkkivalo ei sammu muutaman minuutin työn jälkeen.	akun lataus ei ole riittävä	ota yhteyttä jälleenmyyjään
9. Öljyn merkkivalo syttyy työn aikana (jos kuuluu varustukseen)	ongelmia moottorin voitelussa.	Laita avain välittömästi «PYSÄYTYS»-asentoon:
		palauta öljyn taso (ks. 6.2)
		vaihda suodatin (jos vika jatkuu, ota yhteyttä jälleenmyyjään)
10. Moottori pysähtyy ja käynnistyy äänimerkki.	Piirikortin suoja on aktivoitunut, koska:	Käännä avain «PYSÄYTYS» asentoon ja etsi vian syyt:
	latauksen säätimen aiheuttama ylijännite	ota yhteyttä jälleenmyyjään
	akku on huonosti kytketty (epävakaat kontaktit)	tarkasta liitännät (ks. 3.4)
11. Moottori pysähtyy, eikä kuulu mitään äänimerkkiä.	akun liitäntä irti	tarkasta liitännät (ks. 3.4)
	ongelmia moottorissa	ota yhteyttä jälleenmyyjään

VIKA	MAHDOLLINEN SYY	KORJAUS
12. Leikkuuvälineet eivät kytkeydy tai ne eivät pysähdy, kun ne kytketään irti.	hihna löystynyt	ota yhteyttä jälleenmyyjään
	ongelmia sähkömagneettisessa kytkennässä	ota yhteyttä jälleenmyyjään
13. Epätasainen leikkuu tai keruu on riittämätön (vain malleissa joissa keruu tapahtuu takaa)	leikkuuvälineiden kokonaisuus ei ole yhdensuuntainen maaperän kanssa	tarkista renkaiden paine (kappale 5.1)
		aseta uudelleen leikuuvälineiden kokonaisuuden linjaus maaperään nähden
	leikkuuvälineiden toiminta on huono	ota yhteyttä jälleenmyyjään
	etenemisnopeus on korkea leikattavan ruohon korkeuteen nähden	vähennä etenemisnopeutta ja/tai nosta leikkuuvälineiden kokonaisuutta (kappale 5.4)
		odota, että ruoho on kuivaa
	poistoputki on tukkeutunut	irrota keruusäkki ja tyhjennä poistoputki
14. Epätasainen leikkuu (vain malleissa joissa on sivutyhjennys)	leikkuuvälineiden kokonaisuus ei ole yhdensuuntainen maaperän kanssa	tarkista renkaiden paine (kappale 5.1)
		aseta uudelleen leikuuvälineiden kokonaisuuden linjaus maaperään nähden
	leikkuuvälineiden toiminta on huono	ota yhteyttä jälleenmyyjään
15. Epänormaalia tärinää toiminnan aikana	leikkuuvälineiden kokonaisuus on täynnä ruohoa	puhdista leikkuuvälineiden kokonaisuus (kappale 6.3)
	leikkuuvälineet ovat epätasapainossa tai löystyneet	ota yhteyttä jälleenmyyjään
	kiinnitykset löystyneet	tarkista moottorin ja rungon kiinnitysruuvit ja kiristä ne
16. Epävarma tai tehoton jarrutus	jarru säädetty väärin	ota yhteyttä jälleenmyyjään
17. Epätasainen eteneminen, heikko vetovoima noususssa tai laitteella taipumus nousta pystyyn	ongelmia hihnan tai kytkemisvälineen kanssa	ota yhteyttä jälleenmyyjään
18. Moottorin ollessa käynnissä kone ei liiku vaikka ajopoljinta painetaan	vapautusvipu vaihteisto vapautettu asennossa	aseta se takaisin vaihteisto päällä asentoon (luku 4)
19. Kone alkaa täristä epätavallisella tavalla	vahingoittunut tai löystyneitä osia	pysäytä laite ja ota virta-avain pois
		tarkista mahdolliset vauriot
		tarkista onko laitteessa löystyneitä osia ja kiristä ne
		tarkistuta laite, suorita osien vaihdot tai korjaustoimenpiteet erikoistuneessa huoltokeskuksessa

HUOMAUTUS *Jos ongelmat jatkuvat kuvailtujen korjausten teon jälkeen, ota yhteyttä jälleenmyyjään.*

HUOMAUTUS *Muiden kuin taulukossa kuvattujen vikojen osalta on otettava välittömästi yhteyttä valtuutettuun huoltokeskukseen.*

FRANÇAIS - Traduction de la notice originale

Les manuels d'utilisation sont disponibles :
▷ sur le site Web stiga.com
▷ en scannant le code QR



ATTENTION : LIRE ATTENTIVEMENT CE MANUEL AVANT D'UTILISER LA MACHINE.
Conserver pour toute consultation future.

REMARQUE *Le présent document a l'objet de fournir un guide simple, en format papier, pour l'utilisation et l'entretien de la machine en toute sécurité.*
Pour des informations plus détaillées, télécharger les manuels d'utilisation complets en format numérique.

1. CONSIGNES DE SÉCURITÉ

1.1. FORMATION

⚠ **Se familiariser avec les commandes et avec la bonne utilisation de la machine. Apprendre à arrêter rapidement le moteur. Le non-respect des avertissements et des instructions peut causer des incendies et/ou de graves lésions.**

- Ne jamais permettre à des enfants ou à des personnes ne connaissant pas suffisamment les instructions d'utiliser la machine. La réglementation locale peut fixer un âge minimum pour l'utilisateur.
- Ne jamais utiliser la machine en cas de fatigue ou de malaise de l'utilisateur, ou en cas de consommation de médicaments, de drogues, d'alcool ou de substances dangereuses pour les capacités de réflexes et de concentration.
- Se rappeler que l'opérateur ou l'utilisateur est responsable des accidents et des imprévus qui peuvent arriver à d'autres personnes ou à leurs biens. L'utilisateur est responsable de l'évaluation des risques potentiels du sol à travailler et de la mise en place de toutes les précautions nécessaires pour assurer sa sécurité et celle d'autrui, en particulier sur les sols en pente, les sols accidentés, glissants ou instables.
- Si la machine est cédée ou prêtée à des tiers, veiller à ce que l'utilisateur prenne connaissance des consignes d'utilisation contenues dans ce manuel.

1.2. OPÉRATIONS PRÉLIMINAIRES

Équipements de protection individuelle (EPI)

- Porter des vêtements adaptés, des chaussures de travail résistantes avec semelle antiglisse et pantalons longs. Ne pas actionner la machine à pieds nus ou en sandales. Porter un casque antibruit.
- Porter des gants de travail dans toutes les situations entraînant un risque pour les mains.
- Ne pas porter d'écharpes, chemisiers, colliers, bracelets, vêtements avec des parties flottantes, lacets, cravates ou accessoires suspendus ou lâches qui pourraient se coincer dans la machine ou dans des objets et des matériaux sur le lieu de travail.
- Serrer adéquatement les cheveux longs.

Zone de travail/machine

- Inspecter minutieusement toute la zone de travail et éliminer tout objet externe qui pourrait être éjecté par la machine ou endommager l'organe de coupe/organes rotatifs (cailloux, branches, fils de fer, os, etc.).

Moteurs à explosion : carburant

⚠ **Le carburant est hautement inflammable.**

- Conserver le carburant dans des récipients homologués pour cet usage, dans des lieux sécurisés, loin de toute source de chaleur ou de flamme nue.
- Ne pas fumer pendant le ravitaillement ou l'appoint de carburant et chaque fois que l'on manipule du carburant.
- Faire l'appoint de carburant en utilisant un entonnoir et uniquement en plein air.
- Ne jamais ajouter du carburant ni enlever le bouchon du réservoir lorsque le moteur est chaud ou en marche.
- Ne pas approcher de flammes de l'orifice du réservoir pour en vérifier le contenu.
- Nettoyer immédiatement toute trace de carburant éventuellement déversée sur la machine ou sur le sol.
- Remettre et serrer correctement les bouchons du réservoir et du récipient du carburant.

1.3. PENDANT L'UTILISATION

- Ne pas actionner le moteur dans des espaces fermés où des fumées dangereuses de monoxyde de carbone peuvent s'accumuler. Les opérations de démarrage doivent s'effectuer à l'extérieur, dans un endroit bien aéré. Toujours se rappeler que les gaz d'échappement sont toxiques.
- Pendant le démarrage de la machine, ne pas diriger le silencieux, et donc les gaz d'échappement, vers des matières inflammables.
- Ne pas utiliser la machine dans des environnements à risque d'explosion, en présence de liquides inflammables, de gaz ou de poussières. Les contacts électriques ou les frottements mécaniques peuvent générer des étincelles susceptibles d'incendier la poussière ou les vapeurs.
- Travailler uniquement à la lumière du jour ou avec une lumière artificielle adéquate et dans des conditions de bonne visibilité.
- Tenir les personnes, les enfants et les animaux éloignés de la zone de travail. Il faut que les enfants soient surveillés par un autre adulte.
- Éviter de travailler dans l'herbe mouillée, sous la pluie et avec risque d'orages, spécialement de foudres.
- Faire particulièrement attention aux irrégularités du sol (dos-d'âne, rigoles), aux pentes, aux dangers cachés et à la présence d'éventuels obstacles susceptibles de limiter la visibilité.
- Travailler dans le sens transversal de la pente, jamais dans le sens de montée/descente, en faisant très attention aux changements de sens et au point d'appui et en veillant à ce que les roues ne rencontrent pas d'obstacles (pierres, branches, racines, etc.) pouvant provoquer un glissement latéral ou une perte de contrôle de la machine.
- La machine ne doit pas être utilisée sur des pentes supérieures à 10°, quel que soit le sens de déplacement.
- Arrêter l'organe de coupe pendant le passage sur des surfaces sans herbe.

- Toujours tenir les mains et les pieds éloignés de l'organe de coupe, tant lors du démarrage du moteur que pendant l'utilisation de la machine.
- Toujours rester à distance de l'ouverture d'éjection.
- Ne jamais utiliser la machine lorsque les protections sont endommagées, manquantes ou mal positionnées (sac de ramassage, protection d'éjection arrière).
- Ne pas débrancher, désactiver, retirer ni manipuler les systèmes de sécurité/micro-interrupteurs présents.
- Faire attention sur les sols en pente qui requièrent une attention particulière pour éviter de basculer ou de perdre le contrôle de la machine. Les causes principales de la perte du contrôle sont :
  - Manque d'adhérence des roues.
  - Vitesse excessive.
  - Brusques changements de direction.
  - Freinage inadéquat.
  - Machine inadaptée à l'utilisation.
  - Manque de connaissance des effets pouvant dériver des conditions du sol.
  - Utilisation de la machine comme véhicule de remorquage.
- Faire très attention à la circulation routière lors de l'utilisation de la machine en bordure de route.
- Désactiver l'organe de coupe, arrêter le moteur et retirer la clé de contact, en vérifiant si toutes les pièces mobiles sont complètement arrêtées :
  - Pendant le transport de la machine.
  - Chaque fois que la machine est laissée sans surveillance.
  - Avant de retirer les causes de blocage ou de déboucher le convoyeur d'éjection.
  - Avant de contrôler, nettoyer ou travailler sur la machine.
  - Après avoir frappé un corps étranger. Vérifier s'il y a des dommages sur la machine et effectuer les réparations nécessaires avant de l'utiliser à nouveau.
  - La machine commence à vibrer de manière anormale : vérifier s'il y a des dommages ; vérifier s'il y a des pièces desserrées et les serrer si nécessaire ; faire contrôler, remplacer ou réparer dans un centre spécialisé.
- Toujours tenir les mains et les pieds éloignés de l'organe de coupe, tant lors du démarrage du moteur que pendant l'utilisation de la machine.
- Attention : l'organe de coupe continue à tourner pendant quelques secondes même après sa désactivation ou après l'arrêt du moteur.
- Faire attention à l'assemblage des organes de coupe avec plus d'un organe car il peut, lors de sa rotation, entraîner la rotation des autres.
- Toujours rester à distance de l'ouverture d'éjection.
- Ne pas toucher les parties du moteur qui chauffent pendant l'utilisation. Risque de brûlures.
- Pour éviter tout risque d'incendie, ne pas laisser la machine arrêtée dans l'herbe haute avec le moteur en marche.

⚠ **En cas de cassures ou d'incidents pendant le travail, arrêter tout de suite le moteur et éloigner la machine afin de ne provoquer aucun dommage supplémentaire. En cas d'accidents entraînant des dommages corporels ou à des tiers, activer immédiatement les procédures de premiers secours les plus appropriées à la situation en cours et contacter un établissement de santé pour le traitement nécessaire. Retirer soigneusement tous les débris qui pourraient causer des dommages ou des blessures aux personnes ou aux animaux s'ils passent inaperçus.**

1.4. ENTRETIEN, STOCKAGE ET TRANSPORT

Le fait d'effectuer un entretien régulier et de remiser correctement la machine préserve sa sécurité et le niveau des performances.

- Ne jamais utiliser la machine si certaines de ses pièces sont usées ou endommagées. Les pièces défectueuses ou endommagées doivent être remplacées et ne doivent jamais être réparées. Utiliser uniquement des pièces de rechanges originales.
- Lors des opérations de réglage de la machine, faire attention afin d'éviter de se coincer les doigts entre l'organe de coupe en mouvement et les parties fixes de la machine.
- Pour réduire le risque d'incendie, contrôler régulièrement qu'il n'y ait pas de fuites d'huile et/ou de carburant.

⚠ **Le niveau de bruit et le niveau de vibrations reportés dans les présentes instructions sont des valeurs maximum d'utilisation de la machine. L'utilisation d'un élément de coupe non équilibré, d'une vitesse de déplacement excessive et l'absence d'entretien ont une influence significative sur les émissions sonores et les vibrations. Il faut donc adopter des mesures préventives afin d'éliminer tout dommage possible dû au bruit élevé et aux contraintes issues des vibrations. Effectuer l'entretien de la machine, porter un casque antibruit, faire des pauses pendant le travail.**

- Ne pas entreposer la machine avec du carburant dans le réservoir dans un endroit où les vapeurs de carburant pourraient atteindre une flamme, une étincelle ou une forte source de chaleur.
- Pour réduire le risque d'incendie, ne pas laisser les récipients avec le matériel aspiré à l'intérieur d'un local.

1.5. PROTECTION DE L'ENVIRONNEMENT

- Suivre scrupuleusement les normes locales pour l'élimination des emballages, des pièces endommagées ou de tout élément ayant un effet important sur l'environnement ; ces déchets ne doivent pas être jetés à la poubelle, mais doivent être séparés et confiés aux centres de collecte prévus, qui procéderont au recyclage des matériaux.
- Suivre scrupuleusement les réglementations locales pour l'élimination des déchets.
- Au moment de la mise hors service, ne pas jeter la machine dans l'environnement, mais la livrer à un centre de collecte en suivant les réglementations locales en vigueur.



Le tri différentiel des produits et emballages usagés permet le recyclage des matériaux et leur réutilisation. La réutilisation des matériaux recyclés nous aide à empêcher la pollution de l'environnement et à réduire la demande de matières premières.

2. DESCRIPTION DU PRODUIT

Cette machine est une tondeuse à gazon à conducteur assis. La machine est équipée d'un moteur actionnant l'organe de coupe, protégé par un carter, ainsi qu'un groupe de transmission actionnant le mouvement de la machine.
La machine est équipée d'une traction arrière.
L'opérateur est en mesure de conduire la machine et d'actionner les commandes principales en restant toujours assis au poste de conduite.
Les dispositifs de sécurité montés sur la machine prévoient l'arrêt du moteur et de l'organe de coupe dans les quelques secondes qui suivent si les actions de l'opérateur ne sont pas conformes aux conditions de sécurité prévues (par. 5.2).

Utilisation prévue et mauvaise utilisation
Cette tondeuse a été conçue et fabriquée pour couper l'herbe dans des jardins et des zones herbeuses.
Toute autre utilisation peut être dangereuse et causer des dommages aux personnes et/ou aux objets.
Font partie de l'usage impropre (à titre d'exemple, mais pas seulement) :

- transporter d'autres personnes, des enfants ou des animaux sur la machine ;
- utiliser la machine pour remorquer ou pousser des charges sans utiliser l'accessoire spécifique de remorquage ;
- actionner l'organe de coupe sur des sections non herbeuses ;
- utiliser la machine pour ramasser des feuilles ou des détritus ;
- utiliser la machine pour passer sur des sols instables, glissants, gelés, caillouteux ou accidentés, sur des flasques ou des marais.

IMPORTANT *L'usage impropre de la machine implique la déchéance de la garantie et dégage le fabricant de toute responsabilité, en reportant sur l'utilisateur tous les frais dérivants de dommages ou de lésions corporelles à l'utilisateur ou à des tiers.*

IMPORTANT *La machine doit être utilisée par un seul opérateur.*

IMPORTANT *La machine n'est pas homologuée pour circuler sur les voies publiques. Elle doit exclusivement être utilisée (conformément au code de la route) sur des zones privées interdites au trafic.*

2.1. COMPOSANTS DE LA MACHINE (FIG. 1)

A. Moteur
B. Ensemble des organes de coupe
C. Organes de coupe
D. Protection d'éjection arrière (disponible sur demande)
E. Déflecteur d'éjection latérale
F. Sac de ramassage
G. Goulotte d'éjection
H. Siège de conduite
I. Volant
J. Pare-chocs avant
K. Batterie

2.2. SIGNALISATION DE SÉCURITÉ (FIG. 2)



ATTENTION
Lire les instructions avant d'utiliser cette machine.



ATTENTION
Retirer la clé et lire les instructions avant d'effectuer toute opération d'entretien ou de réparation.



DANGER ! PROJECTION D'OBJETS
Ne pas utiliser la machine sans avoir monté la protection d'éjection arrière ou le sac de ramassage (uniquement sur les modèles à ramassage arrière).



RISQUE DE RENVERSEMENT DE LA MACHINE
Ne pas utiliser cette machine sur des pentes ayant une inclinaison supérieure à 10°.



RISQUE DE PROJECTION D'OBJETS
Tenir les personnes à distance de sécurité.



RISQUE D'ÉCRASEMENT
Tenir les enfants à une distance de sécurité de la machine lorsque le moteur est en marche.



Lors de l'utilisation du kit de remorquage, ne pas dépasser les limites de charge reportées sur l'étiquette et respecter les consignes de sécurité.



ATTENTION
Garder une distance de sécurité des surfaces chaudes.



RISQUE DE COUPE
Organes de coupe mobiles.
Ne pas introduire les mains ou les pieds dans le logement des organes de coupe.



Ne pas monter sur la machine en marchant sur les protections de l'ensemble des organes de coupe.

IMPORTANT *Les étiquettes autocollantes abîmées ou devenues illisibles doivent être remplacées. Demander de nouvelles étiquettes au centre d'assistance agréé.*

3. MONTAGE

IMPORTANT *Le déballage de la machine et l'achèvement du montage doivent être effectués sur une surface plane et solide, avec un espace suffisant pour la manutention de la machine et des emballages, en utilisant les outils appropriés.*

3.1. DÉBALLAGE

1. Ouvrir l'emballage avec soin, en veillant à ne perdre aucun composant.
2. Consulter la documentation incluse dans la boîte, y compris cette notice.
3. Retirer tous les composants non montés de la boîte.
4. Déballer la machine en adoptant les précautions suivantes :
   - Placer l'organe de coupe à la hauteur maximale (par. 4) pour éviter de l'endommager lors de la descente de la machine de la palette de base.

- Placer le levier de déblocage de la transmission arrière en position débloquée (par. 4) (sur les modèles à transmission hydrostatique).
- Faire descendre la machine de la palette de base.

3.2. MONTAGE DU VOLANT

Voir figure 3.

3.3. MONTAGE DU SIÈGE

Voir figure 4.

Tirer le levier de réglage vers le haut et insérer le siège dans le guide du côté du volant jusqu'à ce qu'il s'enclenche.

3.4. MONTAGE ET CONNEXION DE LA BATTERIE

Voir figure 5.

Connecter d'abord le câble rouge (fig. 5.C) au pôle positif (+), puis le câble noir (fig. 5.D) au pôle négatif (–), en utilisant les vis fournies comme indiqué.
Monter le ressort de retenue de la batterie (fig. 5.B), en veillant à placer correctement les câbles devant la batterie afin qu'ils ne soient pas coincés par le ressort (fig. 5.B).

3.5. MONTAGE DES SUPPORTS ET DÉPOSE DE L'ARRÊT DU CROCHET DE FIXATION DU SAC DE RAMASSAGE

Voir figures 6 et 7.

3.6. MONTAGE DU PARE-CHOCS AVANT

Pare-chocs de type « I » : voir figure 8-I.
Pare-chocs de type « II » : voir figure 8-II.

3.7. MONTAGE DU SAC DE RAMASSAGE

Voir figure 9.

3.8. MONTAGE DES LEVIERS DE BASCULEMENT DU SAC DE RAMASSAGE

Voir figure 10.

3.9. MONTAGE DES PROTECTIONS LATÉRALES DE L'ENSEMBLE DES ORGANES DE COUPE (LE CAS ÉCHÉANT)

Voir figure 11.

3.10. MONTAGE DU DÉFLECTEUR D'ÉJECTION LATÉRALE (UNIQUEMENT SUR LES MODÈLES À ÉJECTION LATÉRALE)

Voir figure 12.

4. COMMANDES

• Pédale de frein (fig. 13.A et 14.A)

Cette pédale actionne le frein sur les roues arrière.

• Pédale de marche avant (fig. 13.B et 14.B)

Marche avant : en augmentant la pression sur la pédale, la vitesse de la machine augmente progressivement.

Point mort : lorsque la pédale est relâchée, elle revient automatiquement au point mort.

• Pédale de marche arrière (fig. 13.C et 14.C)

Marche arrière : en augmentant la pression sur la pédale, la vitesse de la machine augmente progressivement.

⚠ La marche arrière doit être engagée à l'arrêt.

Point mort : lorsque la pédale est relâchée, elle revient automatiquement au point mort.

• Commande de déblocage de la transmission hydrostatique (fig. 13.D et 14.D)

Transmission engagée.

Transmission débloquée.

• Commutateur à clé (fig. 15.A)

La clé active/désactive l'allumage de la machine.

Position d'arrêt.

Position de marche.

Position de démarrage.

IMPORTANT *Retirer la clé chaque fois que la machine n'est pas utilisée ou qu'elle est laissée sans surveillance.*

• Commande d'accélérateur

Type « I » avec levier de démarrage séparé (fig. 15.B et 15.C)
Type « II » (fig. 15.C)

Levier de démarrage - Démarrage à froid (le cas échéant).

Régime maximum du moteur.

Régime minimum du moteur.

• Levier de frein de stationnement (fig. 15.D)

Frein desserré.

Frein serré.

- **Interrupteur de feux (fig. 15.E)**

Ce bouton commande l'allumage des feux lorsque la clé est sur « MARCHE ».

- **Commande d'activation et de désactivation des organes de coupe (fig. 15.F.1 et 15.F.2)**

Organes de coupe activés.

Organes de coupe désactivés.

- **Bouton d'autorisation de tonte en marche arrière (fig. 15.G)**

En maintenant ce bouton enfoncé, il est possible de reculer avec les organes de coupe activés, sans provoquer l'arrêt du moteur.

- **Commandes de réglage de la hauteur de l'ensemble des organes de coupe (fig. 15.H)**

Commande à levier : ce levier permet de soulever et d'abaisser l'ensemble des organes de coupe.

Les sept positions sont indiquées de « 1 » à « 7 » sur la plaque correspondante.

Pour passer d'une position à l'autre, appuyer sur le bouton de déblocage situé à l'extrémité.

Commande à levier et molette : ce levier permet de soulever et d'abaisser l'ensemble des organes de coupe.

Position « A » = ensemble des organes de coupe soulevé.
Position « B » = ensemble des organes de coupe abaissé.

La molette (fig. 15.I) permet de positionner l'ensemble des organes de coupe.

- **Dispositif de maintien de la vitesse (Cruise Control)**

Enfoncé : dispositif désactivé (inactif)

Tiré : dispositif activé (actif)

- **Compteur (le cas échéant) (fig. 15.K)**

- **Prise auxiliaire pour accessoires (fig. 15.M)**

- **Commande de basculement du sac de ramassage**

Commande manuelle :
Le basculement du sac de ramassage pour le vider s'effectue à l'aide du levier (fig. 15.L).

Commande électrique :
Le basculement du sac de ramassage pour le vider s'effectue en appuyant sur le bouton (fig. 15.N) et en le maintenant enfoncé jusqu'à l'arrêt du moteur de commande.
Le sac de ramassage revient en position de service en appuyant sur le bouton (fig. 15.O) et en le maintenant enfoncé jusqu'à ce que le crochet de fixation s'enclenche et que le moteur de commande s'arrête.

- **Affichage de type « I » et signaux sonores**

Témoin allumé : les organes de coupe sont activés (fig. 16.A).

Témoin allumé : le frein de stationnement est serré (fig. 16.B).

Témoin allumé : l'opérateur est absent (fig. 16.C).

Témoin clignotant : le carburant est sur la réserve (fig. 16.D).

Témoin clignotant : Signale un défaut de lubrification du moteur (fig. 16.E). Arrêter immédiatement le moteur, vérifier le niveau d'huile et contacter un centre d'assistance agréé.

Témoin allumé : Absence du sac de ramassage ou de la protection d'éjection arrière (fig. 16.F).

Témoin allumé : avec le moteur en marche, la recharge de la batterie est en défaut (fig. 16.G).

Témoin clignotant avant le démarrage : la batterie ne se trouve pas dans les conditions de démarrage du moteur. Contacter un centre d'assistance agréé (fig. 16.G).

N — Témoin allumé : la transmission est libre (fig. 16.H).

- **Signaux sonores**

1. Signal sonore continu :
- La protection de la carte électronique est intervenue.
- Le moteur est éteint depuis plus de 30 secondes avec la clé sur « MARCHE ».

2. Signal sonore intermittent :
- Le sac de ramassage est plein.

• **Affichage de type « II » et signaux sonores**



Témoin allumé : les organes de coupe sont activés (fig. 16.A).



Témoin allumé : le frein de stationnement est serré (fig. 16.B).



Témoin allumé : l'opérateur est absent (fig. 16.C).

Témoin de carburant simple (fig. 16.D)



Témoin clignotant : le carburant est sur la réserve.

Témoin de carburant avec indicateur de niveau (fig. 16.D)



Le niveau de carburant se situe entre plein et environ la moitié du réservoir.



Le niveau de carburant se situe entre environ la moitié du réservoir et la réserve.



Le niveau de carburant est en réserve.



Témoin clignotant : Signale un défaut de lubrification du moteur (fig. 16.E). Arrêter immédiatement le moteur, vérifier le niveau d'huile et contacter un centre d'assistance agréé.



Témoin allumé : Absence du sac de ramassage ou de la protection d'éjection arrière (fig. 16.F) (uniquement sur les modèles à ramassage arrière).



Témoin allumé : avec le moteur en marche, la recharge de la batterie est en défaut (fig. 16.G).

Témoin clignotant avant le démarrage : la batterie ne se trouve pas dans les conditions de démarrage du moteur. Contacter un centre d'assistance agréé (fig. 16.G).

N Témoin allumé : la transmission est libre (fig. 16.H).

Fonctions d'exploitation

Appuyer sur le bouton « MODE » pour accéder aux fonctions d'exploitation.



Compteur horaire (fig. 16.I). Il indique le nombre total d'heures de fonctionnement du moteur.



Voltmètre (fig. 16.O). Il indique l'état de charge de la batterie.



Compte-tours (fig. 16.K) Il indique le régime moteur à l'aide de valeurs numériques ou d'une série d'astérisques, correspondant à :

Valeur affichée :

< 1600	moteur au ralenti
< 2500	vitesse de déplacement
> 2500	vitesse de tonte
* (**)	moteur au ralenti
** *** ****	vitesse de déplacement
***** ******	vitesse de tonte

REMARQUE *Le clignotement indique que le régime moteur n'est pas adapté à la tonte de l'herbe.*



Horloge (le cas échéant) (fig. 16.L) Elle indique l'heure en mode 24h00.

Signaux sonores

1. Signal sonore continu :
- La protection de la carte électronique est intervenue.
- Le moteur est éteint depuis plus de 30 secondes avec la clé sur « MARCHE ».

2. Signal sonore intermittent :
- Le sac de ramassage est plein.

• **Affichage de type « III » et signaux sonores**



Icône allumée : les organes de coupe sont activés (fig. 16.A).



Icône allumée : le frein de stationnement est serré (fig. 16.B).



Témoin allumé : l'opérateur est absent (fig. 16.C).

Icône de carburant avec indicateur de niveau (fig. 16.D)



Le niveau de carburant se situe entre plein et environ la moitié du réservoir.



Le niveau de carburant se situe entre environ la moitié du réservoir et la réserve.



Le niveau de carburant est en réserve.



Icône allumée : Signale un défaut de lubrification du moteur (fig. 16.E). Arrêter immédiatement le moteur, vérifier le niveau d'huile et contacter un centre d'assistance agréé.



Icône allumée : Absence du sac de ramassage ou de la protection d'éjection arrière (fig. 16.F) (uniquement sur les modèles à ramassage arrière).



Icône allumée : Le sac de ramassage est plein et il faut le vider (fig. 16.F) (uniquement sur les modèles à ramassage arrière).

Icône de batterie avec indicateur de niveau (fig. 16.G)



Icône allumée : La batterie est déchargée.



Icône allumée : Le niveau de la tension de la batterie est optimal.



Icône allumée avec le moteur éteint : Indique qu'il faut recharger la batterie

Icône allumée avec le moteur allumé : Indique un défaut de la recharge de la batterie.



Icône clignotante : La batterie n'est pas en mesure de démarrer le moteur et il faudra contacter un centre d'assistance agréé.



Icône allumée : la transmission est libre (fig. 16.H).



Compteur horaire (fig. 16.I). Il indique le nombre total d'heures de fonctionnement du moteur.



Feux (fig. 16.P). Icône allumée : Indique que les feux sont allumés.



Entretien requis (fig. 16.Q). Icône allumée : Indicateur d'entretien périodique. L'entretien à exécuter est décrit au ch.13. L'icône s'allume toutes les 50 heures et reste allumée 1 heure.



Zone verte (fig. 16.R). Le régime de rotation du moteur est adapté à la tonte optimale.

Signaux sonores

1. Signal sonore continu :
- La protection de la carte électronique est intervenue.
- Le moteur est éteint depuis plus de 30 secondes avec la clé sur « MARCHE ».

2. Signal sonore intermittent :
- Le sac de ramassage est plein.

5. UTILISATION DE LA MACHINE

5.1. OPÉRATIONS PRÉLIMINAIRES

• Faire le plein d'huile et d'essence

IMPORTANT *La machine est fournie sans huile moteur et sans carburant.*

Avant d'utiliser la machine, contrôler la présence de carburant et le niveau d'huile. Pour les modes et les précautions sur le ravitaillement de carburant et l'appoint de l'huile, suivre les instructions indiquées sur le manuel du moteur.

• Réglage du siège
Voir figure 17.

• Pression des pneus
Voir figure 18.

• Préparation de la machine au travail

REMARQUE *Cette machine permet de couper la pelouse de différentes façons ; il est recommandé, avant de commencer la tonte, de préparer la machine selon la coupe que l'on souhaite réaliser.*

1. Préparation à la tonte et au ramassage de l'herbe dans le sac de ramassage (uniquement sur les modèles à ramassage arrière) (fig. 19).
2. Préparation à la tonte et à l'éjection arrière de l'herbe au sol (uniquement sur les modèles à ramassage arrière) (le cas échéant) (fig. 20).
3. Préparation à la tonte et au broyage de l'herbe.
4. Préparation à la tonte et à l'éjection latérale de l'herbe au sol (uniquement sur les modèles à éjection latérale) (fig. 21).

REMARQUE *Ne jamais utiliser la machine sans avoir monté la protection de sortie !*

5.2. CONTRÔLES DE SÉCURITÉ

• Contrôles de sécurité généraux

Objet	Résultat
Batterie	Aucun dommage au boîtier, au couvercle ou aux bornes
Protection d'éjection arrière, sac de ramassage	En bon état. Aucun dommage. Montés correctement.
Protection d'éjection latérale, grille d'aspiration	En bon état. Aucun dommage. Montée correctement.
Circuit du carburant et raccordements	Aucune fuite.
Câbles électriques	Tout l'isolement en bon état. Aucun dommage mécanique.
Circuit de l'huile	Aucune fuite. Aucun dommage.
Actionner la machine en avant et en arrière et engager la position de point mort/relâcher la pédale de traction (par. 4)	La machine ralentit et s'arrête.
Appuyer sur la pédale de frein (par. 4)	La machine s'arrête.
Conduite d'essai	Aucune vibration anormale. Aucun bruit anormal

Objet	Résultat
Dispositifs de sécurité	Ils agissent comme indiqué au paragraphe suivant.

• Contrôles des dispositifs de sécurité

Action	Résultat
1. transmission au point mort ; 2. organes de coupe désactivés ; 3. opérateur assis.	Le moteur démarre
L'opérateur abandonne le siège	Le moteur s'arrête
On soulève le sac de ramassage ou on enlève la protection d'éjection arrière avec les organes de coupe activés.	Le moteur s'arrête
Le frein de stationnement est serré sans avoir désactivé les organes de coupe	Le moteur s'arrête
On actionne la boîte de vitesses ou la pédale de traction avec le frein de stationnement serré.	Le moteur s'arrête
La marche arrière est activée avec les organes de coupe activés, sans maintenir le bouton d'autorisation enfoncé (par. 4)	Le moteur s'arrête

5.3. UTILISATION SUR LES SOLS EN PENTE

Respecter les limites indiquées dans le tableau « Caractéristiques techniques » et sur la fig. 22, quel que soit le sens de déplacement.

IMPORTANT *Uniquement sur les modèles à transmission mécanique : Ne jamais descendre une pente avec la boîte de vitesses au point mort ou l'embrayage débrayé ! Engager toujours une vitesse basse avant de laisser la machine à l'arrêt et sans surveillance.*

5.4. DÉMARRAGE ET FONCTIONNEMENT

• Démarrage

1. Ouvrir le robinet de carburant (fig. 23.A) (le cas échéant).
2. S'asseoir au poste de conduite.
3. Mettre la transmission au point mort (« N »).
4. Désactiver les organes de coupe.
5. Serrer le frein de stationnement.
6. Placer la commande d'accélérateur en position de régime maximum « Lièvre ».
7. Dans le cas d'un démarrage à froid : activer la commande Choke.
8. Insérer la clé dans le commutateur et la tourner en position de marche pour activer le circuit électrique. Attendre 2 secondes et la tourner en position de démarrage pour démarrer le moteur.
9. Relâcher la clé après le démarrage.

Dans le cas d'un démarrage à froid, dès que le moteur tourne régulièrement :

10. Désactiver la commande choke en plaçant la commande d'accélérateur en position de régime maximum « lièvre ».
11. Désactiver la commande Choke.

REMARQUE *L'utilisation du starter lorsque le moteur est déjà chaud peut salir la bougie et provoquer un fonctionnement irrégulier du moteur.*

12. Une fois le moteur démarré, placer l'accélérateur en position de régime minimum « Tortue ».

REMARQUE *En cas de difficultés de démarrage, ne pas trop insister afin de ne pas décharger la batterie et noyer le moteur. Replacer la clé en position d'arrêt, attendre quelques secondes et répéter l'opération. Si le problème persiste, consulter le chapitre 8 de ce manuel et le manuel d'utilisation du moteur.*

• Marche avant et déplacements

1. Désactiver les organes de coupe.
2. Amener l'ensemble des organes de coupe à la position de hauteur maximale.
3. Placer la commande d'accélérateur dans une position intermédiaire entre le régime minimum « Tortue » et le régime maximum « Lièvre ».
4. Désengager le frein de stationnement en relâchant la pédale correspondante.
5. Appuyer sur la pédale de traction dans le sens « marche avant » et atteindre la vitesse souhaitée en graduant la pression sur la pédale et en agissant sur l'accélérateur.

⚠ **L'engagement de la traction doit s'effectuer de la manière décrite pour éviter qu'un engagement trop brusque puisse provoquer le cabrage et la perte de contrôle du véhicule.**

• Freinage

Uniquement sur les modèles à transmission mécanique : appuyer à fond sur la pédale en réduisant d'abord la vitesse à l'aide de l'accélérateur, afin de ne pas surcharger inutilement le système de freinage.

• Marche arrière

IMPORTANT *La marche arrière doit être engagée à l'arrêt.*

1. Appuyer sur la pédale jusqu'à l'arrêt de la machine.
2. Démarrer la marche arrière en appuyant sur la pédale de traction dans le sens de marche arrière.

• Tonte de gazon

Pour utiliser la machine, procéder comme suit :

1. Placer l'accélérateur en position « RAPIDE ».
2. Placer l'ensemble des organes de coupe en position de hauteur maximale.
3. Activer les organes de coupe, uniquement sur le gazon, en évitant d'activer les organes de coupe sur des sols de gravier ou dans de l'herbe trop haute.
4. Avancer sur le gazon très progressivement et avec prudence, comme décrit précédemment.
5. Adapter la vitesse d'avancement et la hauteur de tonte (par. 5.11) aux conditions du gazon (hauteur, densité et humidité) et à la quantité d'herbe tondue.

À chaque fois que l'on remarque une diminution du régime du moteur, réduire la vitesse ; ne pas oublier, en effet, que la tonte ne sera jamais bonne si la vitesse d'avancement est trop élevée par rapport à la quantité d'herbe coupée.

Désactiver les organes de coupe et amener l'ensemble des organes de coupe à la position de hauteur maximale :

- Lors des déplacements d'une zone de travail à une autre.
- Pour traverser des surfaces non herbeuses.
- À chaque fois qu'il faut surmonter un obstacle.

• Vidange du sac de ramassage

IMPORTANT *N'effectuer cette opération que lorsque les organes de coupe sont désactivés ; dans le cas contraire, le moteur s'arrêterait.*

Pour vider le sac de ramassage :
1. Désactiver les organes de coupe.
2. Réduire le régime du moteur.
3. Mettre la transmission au point mort (N) et arrêter l'avancement.
4. Serrer le frein de stationnement.

Commande manuelle :
1. Retirer le levier (fig. 24.A) et basculer le sac de ramassage pour le vider.
2. Refermer le sac de ramassage de sorte qu'il reste accroché au crochet de fixation (fig. 24.B) et remettre le levier en place.

Commande électrique :
1. Avec l'opérateur assis, maintenir le bouton enfoncé (fig. 24.C) jusqu'à ce que le sac de ramassage soit complètement renversé.
2. Après le vidage, maintenir le bouton enfoncé (fig. 24.D) jusqu'à ce que le sac de ramassage soit complètement abaissé, en vérifiant s'il reste accroché au crochet de fixation (fig. 24.B).

⚠ **Cette opération doit être réalisée lorsque le moteur est à l'arrêt.**

Garder toujours le palpeur (fig. 24.E) propre et sans résidus d'herbe.

5.5. ARRÊT

Pour arrêter la machine :
1. Positionner le levier d'accélérateur en position de régime minimum « Tortue »

⚠ **Pour éviter de possibles retours de flamme, placer l'accélérateur en position de régime minimum « Tortue » 20 secondes au moins avant de couper le moteur.**

2. Couper le moteur en plaçant la clé en position d'arrêt.
3. Une fois le moteur coupé, refermer le robinet de carburant (fig. 22) (le cas échéant).
4. Retirer la clé de contact.

IMPORTANT *Pour préserver la charge de la batterie, ne jamais laisser la clé en position de marche ou d'allumage des feux lorsque le moteur n'est pas en marche.*

⚠ **Le moteur peut être très chaud immédiatement après son arrêt. Ne pas toucher le pot d'échappement ou les pièces adjacentes. Risque de brûlures.**

5.6. APRÈS UTILISATION

- Laisser le moteur refroidir avant de ranger la machine dans un local quelconque.
- Effectuer le nettoyage (par. 6.3).

Chaque fois que la machine est laissée sans surveillance, que le poste de conduite est quitté ou que la machine est garée :
1. Arrêter la machine.
2. Placer l'ensemble des organes de coupe en position de hauteur minimale.
3. Vérifier si toutes les pièces mobiles se sont arrêtées complètement.
4. Retirer la clé de contact (fig. 15.A).

6. ENTRETIEN

Les consignes de sécurité à suivre sont décrites au chap. 1. Respecter scrupuleusement ces consignes pour ne pas s'exposer à de graves risques ou dangers.

Avant d'effectuer tout contrôle, nettoyage ou entretien/réglage sur la machine :
- Désactiver les organes de coupe.
- Arrêter la machine.
- Se placer au point mort.
- Serrer le frein de stationnement.
- Arrêter le moteur.
- Vérifier si chaque composant en mouvement s'est bien arrêté.
- Retirer la clé de contact.
- Porter des vêtements appropriés, des gants de sécurité et des lunettes de protection.

IMPORTANT *Ne jamais laisser la clé insérée ou à portée d'enfants ou de personnes non autorisées.*

6.1. RAVITAILLEMENT DU CARBURANT

Pour faire le plein de carburant :
1. Dévisser le bouchon de fermeture du réservoir et le retirer (fig. 25).
2. Insérer l'entonnoir (fig. 25).
3. Faire le plein de carburant en veillant à ne pas remplir complètement le réservoir.
4. Retirer l'entonnoir.
5. Après avoir fait le plein, bien visser le bouchon du réservoir de carburant et nettoyer tout déversement éventuel.

IMPORTANT *Le type de carburant à utiliser est indiqué dans le manuel d'utilisation du moteur.*

IMPORTANT *Éviter de verser de l'essence sur les parties en plastique afin de ne pas les endommager ; en cas de fuites accidentelles, rincer immédiatement à l'eau. La garantie ne couvre pas les dommages aux pièces en plastique de la carrosserie ou du moteur qui auraient été causés par l'essence.*

6.2. CONTRÔLE ET APPOINT DE L'HUILE MOTEUR

REMARQUE *Le type d'huile à utiliser est indiqué dans le manuel d'utilisation du moteur.*

IMPORTANT *Suivre toutes les indications reportées dans le manuel d'utilisation du moteur.*

⚠ **Contrôler le niveau de l'huile avant toute utilisation.**

Contrôler le niveau d'huile du moteur ; selon les modalités indiquées dans le manuel du moteur, il doit se trouver entre les encoches MIN et MAX de la jauge (fig. 26).

6.3. NETTOYAGE

• Indications générales

Après chaque utilisation, effectuer les opérations de nettoyage en suivant les instructions ci-après :
- Ne pas utiliser de jets d'eau et éviter de mouiller le moteur et les composants électriques.
- Éliminer les détritus d'herbe et de boue qui se sont accumulés à l'intérieur du châssis.
- Vérifier toujours que les prises d'air sont libres de tous détritus.
- Ne pas employer de liquides agressifs pour le nettoyage du châssis.
- Pour réduire le risque d'incendie, le moteur doit toujours être dégagé de résidus d'herbe, de feuilles ou de graisse excessive.

• Nettoyage de l'ensemble des organes de coupe

IMPORTANT *Le lavage de l'intérieur de l'ensemble des organes de coupe et de la goulotte d'éjection doit être réalisé avec le sac de ramassage monté et le bouchon mulching inséré (le cas échéant) ou la protection d'éjection arrière montée.*

1. Positionner la machine sur une surface plane et solide.
2. Raccorder un tuyau d'eau à un des deux raccords correspondants (fig. 27) et ouvrir la sortie d'eau.
3. S'asseoir au poste de conduite, mettre la transmission au point mort (« N ») et démarrer la machine.
4. Baisser complètement l'organe de coupe et activer les organes de coupe.
5. Faire couler l'eau pendant quelques minutes et arrêter la machine.
6. Fermer l'eau et débrancher le tuyau du raccord.
7. Répéter la procédure sur l'autre raccord.
8. Souffler la partie supérieure de l'ensemble (fig. 28) avec un jet d'air comprimé.

6.4. BATTERIE

Lire et respecter attentivement la procédure de charge décrite dans le manuel accompagnant la batterie. Le non-respect de cette procédure ou le manque de charge peut provoquer des dommages irrémédiables aux éléments de la batterie. Une batterie déchargée doit être rechargée au plus vite.

IMPORTANT *La recharge doit être effectuée avec un appareil à tension constante. D'autres systèmes de charge peuvent endommager irrémédiablement la batterie.*

La machine est équipée d'un connecteur (fig. 29) de recharge. Celui-ci doit être branché au connecteur correspondant du chargeur de maintien, fourni (le cas échéant) ou disponible sur demande.

IMPORTANT *Ce connecteur ne doit être utilisé que pour brancher le chargeur de batteries de maintien prévu par le fabricant. Pour son utilisation :*
- suivre les indications reportées sur les modes d'emploi correspondants ;
- suivre les indications reportées dans le manuel de la batterie.

6.5. ENTRETIEN DE L'ORGANE DE COUPE

⚠ **Ne pas toucher l'organe de coupe avant d'avoir retiré la clé de contact et que l'organe de coupe soit complètement à l'arrêt. Faire attention à ce que l'organe de coupe puisse se déplacer, même si la clé a été enlevée (pour des modèles à batterie).**

⚠ **Toutes les opérations concernant les organes de coupe (démontage, affûtage, équilibrage, réparation, remontage et/ou remplacement) sont des travaux complexes exigeant une compétence spécifique et l'emploi d'équipements spéciaux ; pour des raisons de sécurité, il faut donc toujours les faire exécuter dans un centre spécialisé.**

⚠ **Toujours faire remplacer l'organe de coupe endommagé, tordu ou usé, avec ses vis, afin de préserver l'équilibrage.**

IMPORTANT *Toujours utiliser des organes de coupe d'origine, portant le code indiqué dans le tableau « Caractéristiques techniques ».*

7. TRANSPORT, STOCKAGE ET ÉLIMINATION

7.1. TRANSPORT

Pour déplacer la machine, il faut :
1. Désactiver les organes de coupe.
2. Placer l'ensemble des organes de coupe en position de hauteur maximale.
3. Éteindre la machine et retirer la clé de contact.
4. Désengager la transmission (par. 4).

Pour transporter la machine à l'aide d'un camion ou d'une remorque, il faut :
- Utiliser des rampes d'accès résistantes, d'une longueur et une largeur adéquates.
- Charger la machine avec le moteur éteint, la clé de contact retirée de son logement sur la machine, sans conducteur, par poussée, en utilisant un nombre approprié de personnes.
- Fermer le robinet de carburant (le cas échéant).
- Abaisser l'ensemble des organes de coupe.
- La positionner de façon à ce qu'elle ne représente aucun danger.
- Engager la transmission (par. 4).
- La bloquer solidement au véhicule de transport à l'aide de cordes et de sangles pour éviter son renversement avec un possible endommagement.

7.2. REMISAGE

Lorsqu'on s'apprête à remiser la machine pendant plus de 30 jours :
- Laisser refroidir le moteur
- Débrancher les câbles de la batterie et la conserver dans un endroit frais et sec.
- Vider le réservoir de carburant et suivre les instructions figurant dans le manuel d'utilisation du moteur.
- Nettoyer soigneusement la machine.
- Vérifier si la machine n'est pas endommagée. Si nécessaire, contacter le centre d'assistance agréé.

Remiser la machine :
- Avec l'ensemble des organes de coupe abaissé.
- Dans un environnement sec.
- À l'abri des intempéries.
- De préférence recouverte d'une housse.
- Dans un endroit inaccessible aux enfants.
- Après avoir retiré les clés ou les outils utilisés pour l'entretien.

Au moment de remettre la machine en marche :
- Vérifier l'absence de fuites d'essence des tuyaux, du robinet et du carburateur.
- Préparer la machine comme indiqué au chapitre 5 « Utilisation de la machine ».

REMARQUE *Il faut effectuer une recharge complète de la batterie au moins une fois par mois et toutes les fois qu'on a l'intention de se servir de la machine.*

REMARQUE *Entreposer la machine de façon à ce qu'elle ne constitue pas de danger en cas de contact, même accidentel ou fortuit avec des personnes, des enfants ou des animaux.*

8. IDENTIFICATION DES ANOMALIES

PROBLÈME	CAUSE PROBABLE	SOLUTIONS
1. Avec la clé sur « MARCHE », le tableau de bord reste éteint, sans aucun signal sonore	Intervention de la protection de la carte électronique à cause de :	Placer la clé sur « ARRÊT » et rechercher les causes du dysfonctionnement :
	batterie mal branchée	vérifier les raccordements (par. 3.4)
	inversion de polarité de la batterie	vérifier les raccordements (par. 3.4).
	batterie complètement déchargée	recharger la batterie (par. 6.4)
	fusible grillé	remplacer le fusible (10 A)
	carte mouillée	sécher à l'air tiède
2. Avec la clé sur « MARCHE », le tableau de bord reste éteint, mais un signal sonore s'active	Intervention de la protection de la carte électronique à cause de :	Placer la clé sur « ARRÊT » et rechercher les causes du dysfonctionnement :
	carte mouillée	sécher à l'air tiède
3. Avec la clé sur DÉMARRAGE, le tableau de bord s'allume, mais le démarreur ne tourne pas	batterie insuffisamment chargée	recharger la batterie (par. 6.4)
	fusible de la recharge grillé	remplacer le fusible (25 A)
4. Avec la clé sur DÉMARRAGE, le démarreur tourne, mais le moteur ne démarre pas	batterie insuffisamment chargée	recharger la batterie (par. 6.4)
	l'essence n'arrive pas	vérifier le niveau dans le réservoir (par. 6.2)
		ouvrir le robinet (le cas échéant) (par. 5.4)
		vérifier le filtre à essence
	défaut d'allumage	vérifier la fixation du capuchon de la bougie
		vérifier la propreté et la distance entre les électrodes
5. Démarrage difficile ou fonctionnement irrégulier du moteur	problèmes de carburation	nettoyer ou remplacer le filtre à air
		vider le réservoir et remettre de l'essence
		vérifier et remplacer le filtre à essence si nécessaire
6. Baisse de rendement du moteur lors de la tonte	vitesse d'avancement élevée par rapport à la hauteur de tonte	réduire la vitesse d'avancement et/ou augmenter la hauteur de tonte (par. 5.4)
7. Lorsque l'on active les organes de coupe, le moteur s'éteint	absence d'autorisation d'activation	vérifier si les conditions d'autorisation sont respectées (par. 5.2)
8. Le témoin de la batterie ne s'éteint pas au bout de quelques minutes de travail	recharge insuffisante de la batterie	contacter le revendeur
9. Le témoin d'huile s'allume pendant le travail (le cas échéant)	problèmes de lubrification du moteur	Placer immédiatement la clé sur ARRÊT :
		rétablir le niveau d'huile (par. 6.2)
		remplacer le filtre (si le problème persiste, contacter le revendeur)
10. Le moteur s'arrête et un signal sonore s'active	Intervention de la protection de la carte électronique à cause de :	Placer la clé sur « ARRÊT » et rechercher les causes du dysfonctionnement :
	surtension causée par le régulateur de charge	contacter le revendeur
	batterie mal branchée (contacts incertains)	vérifier les raccordements (par. 3.4)
11. Le moteur s'arrête, sans aucun signal sonore	batterie débranchée	vérifier les raccordements (par. 3.4)
	dysfonctionnements du moteur	contacter le revendeur

PROBLÈME	CAUSE PROBABLE	SOLUTIONS
12. Les organes de coupe ne s'enclenchent pas ou ne s'arrêtent pas immédiatement dès qu'on les débraie	courroie lâche	contacter le revendeur
	dysfonctionnements de l'embrayage électromagnétique	contacter le revendeur
13. Tonte irrégulière et ramassage insuffisant (uniquement sur les modèles à ramassage arrière)	ensemble des organes de coupe non parallèle au sol	vérifier la pression des pneus (par. 5.1)
		rétablir l'alignement de l'ensemble des organes de coupe par rapport au sol
	organes de coupe inefficaces	contacter le revendeur
	vitesse d'avancement élevée par rapport à la hauteur de l'herbe à couper	réduire la vitesse d'avancement et/ ou augmenter la hauteur de l'ensemble des organes de coupe (par. 5.4)
		attendre que l'herbe soit sèche
	Colmatage de la goulotte	enlever le sac de ramassage et vider la goulotte
14. Tonte irrégulière (uniquement sur les modèles à éjection latérale)	ensemble des organes de coupe non parallèle au sol	vérifier la pression des pneus (par. 5.1)
		rétablir l'alignement de l'ensemble des organes de coupe par rapport au sol
	organes de coupe inefficaces	contacter le revendeur
15. Vibrations anormales lors du fonctionnement	l'ensemble des organes de coupe est plein d'herbe	nettoyer l'ensemble des organes de coupe (par. 6.3)
	les organes de coupe sont déséquilibrés ou desserrés	contacter le revendeur
	fixations desserrées	vérifier et serrer les vis de fixation du moteur et du châssis
16. Freinage non sécurisé ou inefficace	frein mal réglé	contacter le revendeur
17. Avancement irrégulier, faible traction en montée ou tendance de la machine à se cabrer	dysfonctionnement de la courroie ou du dispositif d'embrayage	contacter le revendeur
18. Avec le moteur en marche, lorsque l'on actionne la pédale de traction, la machine n'avance pas	levier de déblocage en position de transmission débloquée	le remettre en position de transmission engagée (chap. 4)
19. La machine commence à vibrer de manière anormale	pièces endommagées ou desserrées	arrêter la machine et retirer la clé de contact
		vérifier s'il y a des dommages
		vérifier s'il y a des pièces desserrées et les serrer si nécessaire
		faire contrôler, remplacer ou réparer dans un centre spécialisé

REMARQUE *Si les problèmes persistent après l'application des solutions décrites, contacter le revendeur.*

REMARQUE *Pour d'autres problèmes non répertoriés dans le tableau, contacter immédiatement un centre d'assistance agréé.*

NEDERLANDS - Vertaling van de Originele Instructies

De gebruikershandleidingen zijn beschikbaar:
▷ op de website stiga.com
▷ door de QR code te scannen



LET OP: VOORALEER DE MACHINE TE GEBRUIKEN, DIENT MEN DEZE HANDLEIDING AANDACHTIG TE LEZEN. Bewaren voor toekomstige behoeften.

OPMERKING *Dit document is bedoeld als een eenvoudige handleiding, op papier, voor het gebruik en het onderhoud van de machine in veilige omstandigheden.*
Download voor meer gedetailleerde informatie de volledige handleidingen in digitaal formaat.

1. VEILIGHEIDSVOORSCHRIFTEN

1.1. TRAINING

Zorg dat u vertrouwd raakt met de bedieningsknoppen en in staat bent de machine op de juiste wijze te gebruiken. Leer de motor snel af te zetten. Het niet in acht nemen van de voorschriften en instructies kan brand en/of ernstige letsels veroorzaken.

- Laat nooit toe dat de machine gebruikt wordt door kinderen of door personen die niet vertrouwd zijn met deze aanwijzingen. De minimale leeftijd van de gebruiker kan landelijk gereglementeerd zijn.
- Gebruik de machine nooit indien de gebruiker vermoeid of onwel is, of indien hij geneesmiddelen, drugs, alcohol of andere stoffen ingenomen heeft die een negatieve invloed kunnen hebben op zijn reactievermogen en aandacht.
- Denk eraan dat de persoon die de machine bedient of de gebruiker aansprakelijk is voor ongevallen en onvoorziene gebeurtenissen die personen of hun eigendommen kunnen overkomen. Het valt onder de verantwoordelijkheid van de gebruiker om de risico's, die het terrein waarop hij moet werken met zich mee kan brengen, te beoordelen en om alle nodige voorzorgsmaatregelen te treffen met het oog op zijn eigen veiligheid en die van anderen, met name op hellingen, hobbelige, gladde of instabiele terreinen.
- Indien men de machine aan derden wil geven of lenen, moet men zich ervan verzekeren dat de gebruiker de gebruiksaanwijzingen in dit handboek doorneemt.

1.2. VOORAFGAANDE HANDELINGEN

Persoonlijke beschermingsmiddelen (PBM)

- Draag geschikte kledij, stevige werkschoenen met antislipzolen en een lange broek. Schakel de machine niet wanneer u geen schoenen draagt of met open sandalen. Draag gehoorbeschermingen.
- Draag werkhandschoenen voor alle handelingen die gevaarlijk kunnen zijn voor de handen.
- Draag geen sjaal, hemd, halsketting, armbanden, kledij met losse delen, of met bandjes of dassen of andere hangende of wijde accessoires die vastgegrepen kunnen worden door de machine of voorwerpen en materiaal aanwezig op de werkplaats.
- Lang haar wordt zorgvuldig bijeengebonden.

Werkzone / Machine

- Controleer grondig de hele werkzone en verwijder alles wat door de machine weg zou kunnen uitgestoten worden of de maai-inrichting/draaiende organen zou kunnen beschadigen (keien, takken, ijzerdraad, beenderen, enz.).

Explosiemotoren: brandstof

De brandstof is zeer ontvlambaar.

- Bewaar de brandstof in speciale houders die daarvoor gehomologeerd zijn, op een veilige plaats, uit de buurt van warmtebronnen of naakte vlammen.
- Rook niet tijdens het tanken of het bijvullen van brandstof of elke keer wanneer men met de brandstof werkt.
- Gebruik een trechter om brandstof bij te vullen, en doe dit enkel in de open lucht.
- Als de motor aanstaat of warm is mag u geen brandstof toevoegen of de dop van de benzinetank afdraaien.
- Breng geen vlammen nabij de opening van het reservoir om de inhoud ervan te controleren.
- Reinig onmiddellijk elk spoor van brandstof dat op de machine of op de grond gelekt is.
- Draai de dop altijd weer goed op het brandstofreservoir en op de houder van de brandstof.

1.3. TIJDENS HET GEBRUIK

- Start de motor niet in gesloten ruimten waar zich gevaarlijke koolstofmonoxide kan concentreren. Het opstarten moet in openlucht of op een goed verluchte plaats plaatsvinden. Denk er altijd aan dat uitlaatgassen giftig zijn.
- Richt, tijdens het opstarten van de machine, de geluidsdemper en dus de uitlaatgassen nooit naar ontvlambare materialen.
- Gebruik de machine niet in omgevingen met gevaar op ontploffing, in aanwezigheid van ontvlambare vloeistoffen, gas of stof. Elektrische contacten of mechanische wrijvingen kunnen vonken doen ontstaan, die stof of dampen kunnen doen ontbranden.
- Enkel bij daglicht of met goed kunstmatig licht en bij goede zichtbaarheid reinigen.
- Verwijder personen, kinderen en dieren uit de werkzone. De kinderen moeten onder toezicht van een andere volwassene staan.
- Werk niet op nat gras, bij regen of bij risico op onweer, in het bijzonder wanneer er kans op bliksem bestaat.
- Let bijzonder goed op de onregelmatigheden van het terrein (drempels, geulen), op de hellingen, op verborgen gevaren en op de aanwezigheid van eventuele hindernissen die de zichtbaarheid zouden kunnen beperken.
- Werk in de dwarse richting van de helling en nooit in de richting van de stijging/daling, let goed op bij de veranderingen van richting, verzeker ervan een goed steunpunt te hebben, en let er goed op dat de wielen niet op hindernissen stoten (stenen, takken, wortels, enz.) die een zijdelingse verschuiving of verlies van controle over de machine zouden kunnen veroorzaken.
- De machine mag niet worden gebruikt op hellingen van meer dan 10°, ongeacht de rijrichting.

- Stop de maai-inrichting bij het oversteken van niet-grasachtige oppervlakken.
- Houd altijd de handen en voeten ver van het maaimechanisme, zowel wanneer de motor gestart wordt als tijdens het gebruik van de machine.
- Blijf steeds op afstand van de aflaatopening.
- Gebruik de machine nooit indien de beschermingen beschadigd zijn, ontbreken of niet correct geplaatst zijn (opvangzak, achterste aflaatbeveiliging).
- De aanwezige veiligheidsinrichtingen/microschakelaars niet uitschakelen, afschakelen, verwijderen of schenden.
- Let op in geval van hellende terreinen, waar bijzondere aandacht vereist is om omkantelen of verlies van controle over de machine te vermijden. De voornaamste oorzaken waardoor de macht over het stuur kwijt geraakt kan worden zijn:
  - Onvoldoende grip van de wielen.
  - Overdreven snelheid.
  - Bruuske richtingsveranderingen.
  - Niet passende remming.
  - De machine is niet geschikt voor het doel waarvoor ze gebruikt wordt.
  - Gebrek aan kennis van de gevolgen te wijten aan de toestand van het terrein.
  - Gebruik van de machine als trekvoertuig.
- Let goed op het verkeer, wanneer de machine dicht bij de straat gebruikt wordt.
- Ontkoppel de maai-inrichting leg de motor stil en verwijder de contactsleutel (controleer dat alle bewegende delen volledig stilstaan):
  - Tijdens het transport van de machine;
  - Elke keer wanneer men de machine onbewaakt laat;
  - Alvorens de oorzaken van verstopping te verwijderen of het afvoerkanaal te ontstoppen;
  - Alvorens de machine te controleren, te reinigen of eraan te werken;
  - Na het raken van een vreemd voorwerp. Controleer de machine op eventuele schade, en voer de nodige herstellingen uit voordat u deze opnieuw gebruikt;
  - Als de machine abnormaal begint te trillen: controleer eventuele beschadigingen; controleer of delen losgekomen zijn en schroef ze weer vast; Voer de controles, vervangingen of herstellingen uit bij een Gespecialiseerd Centrum.
- Houd altijd de handen en voeten ver van het maaimechanisme, zowel wanneer de motor gestart wordt als tijdens het gebruik van de machine.
- Let op: het maai-element blijft gedurende enkele seconden na zijn afkoppeling of na uitschakeling van de motor draaien.
- Let goed op de snijgroep met meerdere maai-inrichtingen, aangezien een draaiende maai-inrichting ook de andere zou kunnen doen draaien.
- Blijf steeds op afstand van de aflaatopening.
- De delen van de motor niet aanraken, omdat die tijdens het gebruik erg heet worden. Gevaar voor brandwonden.
- Laat de machine niet stilstaand in hoog gras met de motor draaiend, om risico op brand te vermijden.

⚠ **In geval van breuken of incidenten tijdens het werk, dient men de motor onmiddellijk stil te zetten en de machine te verwijderen om geen verdere schade te berokkenen; in geval van ongevallen met persoonlijke letsels of letsels aan derden, dient men onmiddellijk de meest geschikte eerste-hulp-procedures te volgen voor de situatie en zich tot een gezondheids-structuur te richten voor de nodige zorgen. Verwijder zorgvuldig eventuele resten die schade of letsels aan personen of dieren kunnen veroorzaken indien ze onopgemerkt blijven.**

1.4. ONDERHOUD, OPSLAG EN TRANSPORT

Regelmatig onderhoud en een correcte stalling garanderen de veiligheid van de machine en het niveau van de performance.

- Gebruik de machine nooit als er onderdelen versleten of beschadigd zijn. De defecte of beschadigde onderdelen moeten vervangen en niet gerepareerd worden. Gebruik uitsluitend originele reserveonderdelen.
- Tijdens de afstellingen van de machine, moet men erop letten dat de vingers niet tussen de bewegende maai-inrichting en de vaste delen van de machine geklemd geraken.
- Om brandgevaar te beperken, moet u regelmatig controleren of er geen olie en/of brandstof lekt.

⚠ **Het niveau van geluid en trillingen als aangegeven in deze handleiding, zijn maximale waarden voor het gebruik van de machine. Het gebruik van een niet gebalanceerd maai-element, een overdreven snelheid van de beweging en gebrekkig onderhoud hebben een negatieve invloed op het geluidsniveau en op de trillingen. Bijgevolg is het noodzakelijk preventieve maatregelen te treffen om mogelijke schade ten gevolge van een hoog geluidsniveau en stress van trillingen te vermijden; zorg voor het onderhoud van de machine, draag gehoorbescherming, maak pauzes tijdens het werk.**

- Zet de machine niet met brandstof in de tank in een ruimte waar de brandstofdampen met vlammen, vonken of een warmtebron in aanraking zouden kunnen komen.
- Laat geen houders met restmateriaal in een gesloten ruimte, om het risico op brand te voorkomen.

1.5. BESCHERMING VAN DE OMGEVING

- Volg nauwgezet de plaatselijke normen voor het verwerken van de verpakking, accu's, versleten delen of eender welk element met een sterke invloed op het milieu; dit afval mag niet met de huisafval weggeworpen worden, maar moet gescheiden worden en aan speciale verzamelcentra toevertrouwd worden, die de recyclage van de materialen zullen verzorgen.
- Volg scrupuleus de lokale normen op voor de afdanking van het afval.
- Bij het buiten bedrijf stellen van de machine, mag deze nooit in het milieu achtergelaten worden maar moet ze naar een container park gebracht worden, volgens de geldende plaatselijke normen.

De gescheiden inzameling van gebruikte producten en verpakkingen staat recycling en hergebruik van de materialen toe. Het hergebruik van gerecycleerd materiaal helpt de vervuiling van het milieu te voorkomen en vermindert de vraag naar grondstoffen.

2. BESCHRIJVING VAN HET PRODUCT

Dit is een grasmaaier met zittende bestuurder.
De machine is voorzien van een motor, die de maai-inrichting inschakelt, beschermd door een carter, en een aandrijvingsgroep die de beweging aan de machine doorgeeft.
De machine is voorzien van achterwielaandrijving.
De bediener kan de machine bedienen en de hoofdcommando's inschakelen terwijl hij steeds op zijn plaats blijft zitten.
De veiligheidsinrichtingen op de machine doen de motor en de maai-inrichting na enkele seconden stilvallen als de handelingen van de bediener niet in overeenstemming zouden zijn met de voorziene veiligheidscondities (par. 5.2).

Beoogd gebruik en oneigenlijk gebruik
Deze machine is ontworpen en gebouwd voor het maaien van gras in tuinen en grasvelden.
Elk ander gebruik kan gevaarlijk zijn en kan persoonlijke letsels en/of materiële schade veroorzaken.
De volgende situaties behoren tot het onjuist gebruik (bijvoorbeeld, maar niet uitsluitend):

- op de machine andere personen, kinderen of dieren vervoeren;
- de machine gebruiken om ladingen trekken of duwen zonder het gebruik van het daarvoor bestemde accessoires voor het slepen;
- de maai-inrichting aanschakelen op zones zonder gras;
- de machine te gebruiken voor het verzamelen van bladeren of afval;
- de machine gebruiken voor verplaatsingen op onstabiele, gladde, ijzige, steenachtige of oneffen grond, plassen of moerassen.

BELANGRIJK *Onjuist gebruik brengt verval van zowel de garantie als de aansprakelijkheid van de fabrikant teweeg waardoor de gebruiker zelf verantwoordelijk is voor schade of letsel die hijzelf of anderen oplopen.*

BELANGRIJK *De machine mag steeds slechts door een enkele bediener gebruikt worden.*

BELANGRIJK *De machine is niet goedgekeurd om op de openbare weg te rijden. Ze mag (volgens het Wegverkeersregelement) uitsluitend gebruikt worden op privé-terrein dat voor verkeer gesloten is.*

2.1. MACHINECOMPONENTEN (AFB. 1)

A. Motor
B. Maaigroep
C. Maai-inrichtingen
D. Achterste aflaatbeveiliging (beschikbaar op aanvraag)
E. Zijdelingse aflaatdeflector
F. Opvangzak
G. Uitwerpkanaal
H. Bestuurdersstoel
I. Stuur
J. Buffer vooraan
K. Accu

2.2. VEILIGHEIDSSIGNALERINGEN (AFB. 2)



LET OP
Lees de aanwijzingen door voordat de machine wordt gebruikt.



LET OP
Verwijder de sleutel, en lees de aanwijzingen door voordat eender welke handelingen van het onderhoud of de herstelling wordt uitgevoerd.



GEVAAR! WEGSCHIETENDE VOORWERPEN
Niet werken zonder de achterste aflaatbeveiliging of de opvangzak erop bevestigd te hebben.
(enkel voor modellen met opvang achteraan).



GEVAAR VOOR OMKANTELEN VAN DE MACHINE
Gebruik deze machine niet op hellingen van meer dan 10°



GEVAAR VOOR WEGSCHIETENDE VOORWERPEN
Houd personen uit de buurt.



GEVAAR VOOR VERPLETTERING
Controleer dat kinderen op voldoende afstand van de machine blijven wanneer de motor draait.

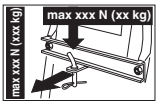

Bij gebruik van de trekset mogen de laadlimieten niet overschreden worden die zijn aangeduid op het etiket, en moeten de veiligheidsnormen gerespecteerd worden.



LET OP
Houd voldoende afstand van de hete oppervlakken.



RISICO VOOR SNIJWONDEN
Bewegende maai-inrichtingen.
Plaats de handen of de voeten nooit in de zitting van de maai-inrichtingen.



Klim niet op de machine langs de beschermingen van de snijgroep.

BELANGRIJK *Beschadigde of onleesbaar geworden labels moeten vervangen worden. Vraag nieuwe labels aan uw eigen geautoriseerd Dienstcentrum.*

3. MONTAGE

BELANGRIJK *De machine moet op een vlakke en solide ondergrond worden uitgepakt en gemonteerd, met voldoende bewegingsruimte voor machine en verpakking, en met behulp van geschikte gereedschappen.*

3.1. UITPAKKEN

1. Open de verpakking voorzichtig, let erop geen onderdelen te verliezen.
2. Raadpleeg de documentatie in de doos, inclusief deze gebruiksaanwijzingen.
3. Haal alle onderdelen die niet gemonteerd zijn uit de doos.
4. Haal de machine uit de verpakking, met de volgende voorzorgsmaatregelen:
   - breng de maaigroep op de maximale hoogte (par. 4) om deze niet te beschadigen wanneer de machine van het basispallet gehaald wordt;

- plaats de hendel voor de ontgrendeling van de achterste transmissie in de ontgrendelde positie (par. 4) (voor de modellen met hydrostatische transmissie).
- Haal de machine van het basispallet.

3.2. MONTAGE VAN HET STUURWIEL

Zie afbeelding 3.

3.3. MONTAGE VAN DE STOEL

Zie afbeelding 4.

Trek de hendel voor de regeling naar boven en plaats de stoel in de geleider vanaf de kant van het stuur tot hij wordt vastgehaakt.

3.4. ACCU MONTEREN EN AANSLUITEN

Zie afbeelding 5.

Sluit eerst de rode draad (afb. 5.C) aan op de positieve klem (+) en da de zwarte draad (afb. 5.D) op de negatieve klem (–) met behulp van de bijgeleverde schroeven, zoals aangeduid. Monteer de veer (afb. 5.B) om de accu te bevestigen, maar let op dat de accukabels correct worden gepositioneerd zodat ze niet worden geklemd door de veer (afb. 5.B).

3.5. MONTAGE VAN DE HOUDERS EN VERWIJDERING VAN DE PAL VAN DE VEERHAAK VAN DE OPVANGZAK

Zie afbeelding 6 en 7.

3.6. MONTAGE VAN DE VOORBUMPER

Bumper type “I”: Zie afbeelding 8-I.
Bumper type “II”: Zie afbeelding 8-II.

3.7. MONTAGE VAN DE OPVANGZAK

Zie afbeelding 9.

3.8. MONTAGE VAN DE HENDELS VOOR DE KANTELING VAN DE OPVANGZAK

Zie afbeelding 10.

3.9. MONTAGE VAN DE ZIJDELINGSE BESCHERMINGEN VAN DE SNIJGROEP (INDIEN VOORZIEN)

Zie afbeelding 11.

3.10. MONTAGE VAN DE ZIJDELINGSE AFLAATDEFLECTOR (ENKEL VOOR MODELLEN MET ZIJDELINGSE AFLAAT)

Zie afbeelding 12.

4. BEDIENINGSELEMENTEN

• **Rempedaal (Afb. 13.A en 14.A)**



Dit pedaal activeert de rem op de achterwielen.

• **Pedaal vooruitversnelling (Afb. 13.B en 14.B)**



Vooruitversnelling: door de druk op het pedaal te verhogen, neemt de snelheid van de machine geleidelijk toe.

Vrijstand: Als het pedaal wordt losgelaten komt het automatisch weer in de vrije stand terug.

• **Pedaal achteruitversnelling (Afb. 13.C en 14.C)**



Achteruitversnelling: door de druk op het pedaal te verhogen, neemt de snelheid van de machine geleidelijk toe.

⚠ ***Het inschakelen van de achteruitversnelling dient uitgevoerd te worden als de machine stilstaat.***

Vrijstand: Als het pedaal wordt losgelaten komt het automatisch weer in de vrije stand terug.

• **Bediening ontgrendeling hydrostatische transmissie (Afb. 13.D en 14.D)**



Transmissie ingeschakeld.





Transmissie ontgrendeld.



• **Sleutelschakelaar (Afb. 15.A)**

De sleutel activeert/deactiveert de inschakeling van de machine.



Stand Stop.

Stand Draaien.



Stand Start.

BELANGRIJK *Verwijder de sleutel elke keer dart de machine ongebruikt of onbewaakt wordt achtergelaten.*

• **Versnellingscommando**

Type “I” met afzonderlijk Choke-commando (Afb. 15.B e 15.C)
Type “II” (Afb. 15.C)



Choke-commando - Koud opstarten (indien voorzien).



Hoogste toerental van de motor.



Laagste toerental van de motor.

• **Parkeerremhendel** (**Afb. 15.D**)



Rem uitgeschakeld.



Rem ingeschakeld.

- **Schakelaar koplampen (Afb. 15.E)**



De knop bedient de inschakeling van de koplampen wanneer de sleutel op «DRAAIEN» staat.

- **Commando van inschakeling en uitschakeling maai-inrichtingen (Afb. 15.F.1 en 15.F.2)**



Maai-inrichtingen gekoppeld.





Maai-inrichtingen uitgeschakeld.



- **Knop vrijgave maaien in achteruitversnelling (Afb. 15.G)**



Als de knop ingedrukt wordt gehouden, kan achteruit gereden worden met de maai-inrichtingen gekoppeld zonder dat de motor wordt stilgelegd.

- **Bedieningen voor de regeling van de hoogte van de maaigroep (Afb. 15.H)**

Bediening met hendel: met deze hendel wordt de stijging en de daling van de maaigroep uitgevoerd.



De zeven posities worden aangeduid van «1» tot «7» op de relatieve plaat.





Om over te gaan van de ene stand naar de andere, moet op de ontgrendelingsknop op het uiteinde gedrukt worden.

Bediening met hendel en knop: met de hendel wordt de stijging en de daling van de maaigroep uitgevoerd.

Stand «A» = stijging maaigroep.
Stand «B» = daling maaigroep.

DE knop (Afb. 15.I) dient om de maaigroep te positioneren.

- **Cruise control**



Ingedrukt: Inrichting uitgeschakeld (niet actief)



Uitgetrokken: Inrichting ingeschakeld (actief)

- **Urenteller (indien voorzien) (Afb. 15.K)**

- **Hulpaansluiting voor accessoires (Afb. 15.M)**

- **Bediening kanteling opvangzak**

Handmatige bediening:
De kanteling van de opvangzak om hem leeg te maken, gebeurt via de hendel (afb. 15.L).

Elektrische bediening:
De kanteling van de opvangzak om deze leeg te maken, gebeurt met de knop (afb. 15.N), die moet ingedrukt gehouden worden tot de motor voor de bediening wordt stilgelegd.
De opvangzak wordt opnieuw in de bedrijfsstand gesteld door de knop (afb. 15.O) ingedrukt te houden tot de veerhaak wordt gekoppeld en de motor voor de bediening wordt stilgelegd.

- **Display type "I" en geluidssignalen**



Controlelamp aan: snij-inrichtingen gekoppeld (afb. 16.A).



Controlelamp aan: handrem ingeschakeld (afb. 16.B).



Controlelamp aan: bediener afwezig (afb. 16.C).



Controlelamp knippert: brandstof in reserve (afb. 16.D).



Controlelamp knippert: Storingen smering motor (afb. 16.E). Leg de motor onmiddellijk stil, controleer het oliepeil, en contacteer een erkende assistentiedienst.



Controlelamp aan: De opvangzak of de achterste aflaatbeveiliging ontbreekt (afb. 16.F).



Controlelamp aan: bij draaiden motor zijn er storingen bij het opladen van de accu (afb. 16.G).

Controlelamp knippert vóór de start: de accu is niet in staat om de motor te starten. Contacteer een erkende assistentiedienst (afb. 16.G).

N

Controlelamp aan: de transmissie is in de “vrijstand” gesteld (afb. 16.H).

- **Geluidssignalen**

1. Continu geluidssignaal:
- Activering van de bescherming van de elektronische kaart.
- De motor is langer dan 30 seconden stilgelegd met de sleutel in de stand «START».

2. Intermitterend geluidssignaal:
- De opvangzak is vol.

• **Display type "II" en geluidssignalen**


Controlelamp aan: snij-inrichtingen gekoppeld (afb. 16.A).


Controlelamp aan: handrem ingeschakeld (afb. 16.B).


Controlelamp aan: bediener afwezig (afb. 16.C).

Eenvoudige controlelamp brandstof (afb. 16.D).


Controlelamp knippert: brandstof in reserve.

Controlelamp brandstof met peilmeter (afb. 16.D).


Het brandstofpeil bevindt zich boven de helft van de inhoud van de tank.


Het brandstofpeil bevindt zich ongeveer aan de helft van de inhoud van de tank.


Brandstofpeil in reserve.


Controlelamp knippert: Storingen smering motor (afb. 16.E). Leg de motor onmiddellijk stil, controleer het oliepeil, en contacteer een erkende assistentiedienst.


Controlelamp aan: De opvangzak of de achterste aflaatbeveiliging ontbreekt (afb. 16.F) (enkel voor modellen met opvang achteraan).


Controlelamp aan: bij draaiden motor zijn er storingen bij het opladen van de accu (afb. 16.G).

Controlelamp knippert vóór de start: de accu is niet in staat om de motor te starten. Contacteer een erkende assistentiedienst (afb. 16.G).

N Controlelamp aan: de transmissie is in de “vrijstand” gesteld (afb. 16.H).

Bedrijfsfuncties

Druk op de knop «MODE» om de bedrijfsfuncties te bereiken.



Urenteller (afb. 16.I). Duidt het totaal aantal bedrijfsuren van de motor aan.


Voltmeter (afb. 16.O). Duidt de lading van de accu aan.



Urenteller (afb. 16.K) Duidt het toerental van de motor aan in numerieke waarden of in een reeks sterretjes, die overeenstemmen met:

Weergegeven waarde:

< 1600	motor aan minimum toerental
< 2500	snelheid voor verplaatsingen
> 2500	snelheid om gras te maaien
* (**)	motor aan minimum toerental
** *** ****	snelheid voor verplaatsingen
***** ******	snelheid om gras te maaien

OPMERKING *Het knipperen duidt aan dat het toerental van de motor niet geschikt is om gras te maaien.*


Klok (indien voorzien) (afb. 16.L) Duidt het uur aan in de modus 24 uur/dag.

Geluidssignalen

1. Continu geluidssignaal:
- Activering van de bescherming van de elektronische kaart.
- De motor is langer dan 30 seconden stilgelegd met de sleutel in de stand «START».

2. Intermitterend geluidssignaal:
- De opvangzak is vol.

• **Display type "III" en geluidssignalen**


Icoon aan: snij-inrichtingen gekoppeld (afb. 16.A).


Icoon aan: handrem ingeschakeld (afb. 16.B).


Controlelamp aan: bediener afwezig (afb. 16.C).

Icoon brandstof met peilmeter (afb. 16.D).


Het brandstofpeil bevindt zich boven de helft van de inhoud van de tank.


Het brandstofpeil bevindt zich ongeveer aan de helft van de inhoud van de tank.


Brandstofpeil in reserve.


Icoon aan: Storingen smering motor (afb. 16.E). Leg de motor onmiddellijk stil, controleer het oliepeil, en contacteer een erkende assistentiedienst.



Icoon aan: De opvangzak of de achterste aflaatbeveiliging ontbreekt (afb. 16.F) (enkel voor modellen met opvang achteraan).



Icoon aan: De opvangzak is vol, en moet dus leeggemaakt worden (afb. 16.F) (enkel voor modellen met opvang achteraan).

Icoon accu met niveaumeter (afb. 16.D).



Icoon aan: De batterij is opgeladen.



Icoon aan: Het spanningsniveau van de accu is optimaal.



Icoon aan bij stilgelegde motor: Duidt aan dat de accu moet opgeladen worden

Icoon aan bij draaiende motor: Duidt storingen aan bij het opladen van de accu.



Icoon knippert: De accu is niet in staat om de motor te starten, contacteer dus een erkende assistentiedienst.



Icoon aan: de transmissie is in de “vrijstand” gesteld (afb. 16.H).



Urenteller (afb. 16.I). Duidt het totaal aantal bedrijfsuren van de motor aan.



Koplampen (afb. 16.P). Icoon aan: Duidt aan dat de koplampen zijn ingeschakeld.



Onderhoud noodzakelijk (afb. 16.Q). Icoon aan: Indicator van het periodieke onderhoud. De onderhoudshandelingen die uitgevoerd moeten worden, zijn beschreven in hfdst. 13. De icoon licht elke 50 uur op, en blijft 1 uur aan.



Groene zone (afb. 16.R). Het toerental van de motor is geschikt om het gras optimaal te maaien.

Geluidssignalen

1. Continu geluidssignaal:
- Activering van de bescherming van de elektronische kaart.
- De motor is langer dan 30 seconden stilgelegd met de sleutel in de stand «START».

2. Intermitterend geluidssignaal:
- De opvangzak is vol.

5. GEBRUIK VAN DE MACHINE

5.1. VOORAFGAANDE HANDELINGEN

• Olie en benzine bijvullen

BELANGRIJK *De machine wordt zonder motorolie en brandstof geleverd.*

Vooraleer de machine te gebruiken, moet men de aanwezigheid van brandstof en het oliepeil controleren. Voor de modus en de voorzorgsmaatregelen betreffende het tanken/bijvullen moeten de voorschriften gevolgd worden die zijn aangeduid in het boekje van de motor.

• Verstelling van de stoel
Zie afbeelding 17.

• Bandenspanning
Zie afbeelding 18.

• Voorbereiding van de machine voor het werk

OPMERKING *Met deze machine kan men het gras op verschillende wijzen maaien; vooraleer het werk aan te vangen, raadt men aan de machine af te stellen al naargelang de wijze waarop men het gras wil maaien.*

1. Voorbereiding voor het maaien en opvangen van het gras in de opvangzak (enkel voor modellen met opvang achteraan) (afb. 19).
2. Voorbereiding voor het maaien en de aflaat achteraan van het gras op de grond (enkel voor modellen met opvang achteraan (indien voorzien) (afb. 20).
3. Voorbereiding voor het maaien en fijnmalen van het gras.
4. Voorbereiding voor het maaien en de zijdelingse aflaat van het gras op de grond (enkel voor modellen met zijdelingse aflaat) (afb. 21).

OPMERKING *Gebruik de machine nooit zonder dat de uitlaatbescherming is gemonteerd!*

5.2. VEILIGHEIDSCONTROLES

• Algemene veiligheidscontroles

Object	Resultaat
Accu	Geen schade aan het omhulsel, aan het deksel of aan de klemmen
Achterste aflaatbescherming, zuigrooster	Ongeschonden. Geen schade. Correct gemonteerd.
Zijdelingse aflaatbescherming, zuigrooster	Ongeschonden. Geen schade. Correct gemonteerd.
Brandstofsysteem en verbindingen.	Geen lekken.
Elektrische kabels.	Isolatie volledig intact. Geen mechanische schade.
Oliecircuit	Geen lekken. Geen schade.
Schakel de machine aan in de vooruit- en de achteruitversnelling, en schakel de vrijstand in/ laat het aandrijfpedaal los (par. 4)	De machine vertraagt en stopt.
Activeer het rempedaal (par. 4)	De machine stopt.
Rijtest	Geen abnormale trillingen. Geen abnormaal geluid

Object	Resultaat
Veiligheidsinrichtingen	Ze werken zoals is aangeduid in de volgende paragraaf.

• Controles van de veiligheidsinrichtingen

Actie	Resultaat
1. transmissie in "vrij"; 2. maai-inrichtingen uitgeschakeld; 3. de gebruiker zit op de machine.	De motor start
de bediener verlaat de stoel	De motor stopt
de opvangzak wordt opgetild of de achterste aflaatbeveiliging wordt verwijderd terwijl de maai-inrichtingen ingeschakeld zijn.	De motor stopt
de handrem wordt ingeschakeld zonder de maai-inrichtingen te hebben uitgeschakeld.	De motor stopt
men schakelt de versnellingshendel in ofwel het pedaal met de handrem ingeschakeld	De motor stopt
men schakelt de achteruitversnelling in, met de maai-inrichtingen ingeschakeld, zonder de vrijgaveknop ingedrukt te houden (par. 4)	De motor stopt

5.3. GEBRUIK OP HELLEND TERREIN

Neem de limieten van de Tabel "Technische Gegevens" en van afb.22 in acht, onafgezien van de rijrichting.

BELANGRIJK *Alleen voor modellen met mechanische transmissie: Rijd nooit van afdalingen met de versnellingsbak in de vrijstand of de koppeling ontkoppeld! Schakel altijd een lage versnelling in voordat de machine wordt gestopt en onbewaakt wordt achtergelaten.*

5.4. START EN WERKING

• Starten

1. Open de brandstofkraan (afb. 23.A) (indien voorzien).
2. Op de bestuurdersstoel gaan zitten.
3. Stel de transmissie in de vrijstand («N»).
4. de maai-inrichtingen uitschakelen.
5. Trek de handrem aan.
6. Breng de versnellingshendel naar de stand van het maximaal toerental ("haas").
7. Bij koud opstarten: schakel het choke-commando in.
8. Steek de sleutelschakelaar in het contactslot en draai deze in de stand «Draaien» om het elektrische circuit in werking te stellen. Wacht 2 seconden en plaats hem in de startpositie om de motor te starten.
9. Laat de sleutel los zodra de motor gestart is.

Bij koud opstarten, zodra de motor normaal draait:

10. Schakel het commando choke uit en plaats het versnellingscommando in de stand voor maximaal toerental "haas".
11. Schakel het choke-commando in.

OPMERKING *Het gebruik van het commando choke bij reeds warme motor kan de bougie vervuilen en een onregelmatige werking van de motor veroorzaken.*

12. Als de motor eenmaal draait, breng de gashendel terug in de «schildpad» stand.

OPMERKING *Als er moeilijkheden zijn bij het starten, blijf dan niet te lang aanhouden om de accu niet uit te putten en de motor niet te verzuipen. Draai de sleutel weer in de «stop» stand, wacht enkele seconden en probeer opnieuw te starten. Indien het probleem voortduurt, raadpleeg dan hoofdstuk «8» van deze handleiding en de handleiding van de motor.*

• Vooruit rijden en verplaatsingen

1. de maai-inrichtingen uitschakelen.
2. plaats de maaigroep op de maximale hoogte.
3. breng het versnellingscommando naar een tussenpositie, tussen het minimale toerental «schildpad» en het maximale toerental «haas».
4. Schakel de handrem uit, laat het rempedaal los.
5. Druk het aandrijfpedaal in de richting van de "vooruitversnelling" en bereik de gewenste snelheid door de druk op het pedaal zelf en op het gaspedaal geleidelijk aan te vergroten.

De inschakeling van de tractie moet gebeuren volgens de beschreven modaliteit om een te bruuske koppeling te vermijden wat wheelies en controleverlies over het voertuig kan veroorzaken.

• Remmen

Alleen voor modellen met mechanische transmissie: druk het pedaal helemaal in, door eerst snelheid te minderen met de gashendel zodat het remsysteem niet wordt overbelast.

• Achteruitversnelling

BELANGRIJK *Het inschakelen van de achteruitversnelling dient uitgevoerd te worden als de machine stilstaat.*

1. Schakel het pedaal in tot de machine stil staat.
2. Schakel de achteruitversnelling in door op het koppelingspedaal in de richting "achteruitversnelling" te duwen.

• Het gras maaien

Doe als volgt om met de machine te werken:

1. zet de gashendel in de stand «SNEL»;
2. plaats de maaigroep op de maximale hoogte;
3. de maai-inrichtingen inschakelen, enkel op het grasveld, vermijd de maai-inrichtingen in te schakelen op grond met grind of te hoog gras;
4. begin geleidelijk aan en zeer voorzichtig te rijden, zoals eerder al werd beschreven;
5. Pas de snelheid en de maaihoogte aan (par. 5.11) aan de toestand van het gras (hoogte, densiteit en vochtigheid van het gras) en aan de hoeveelheid verwijderd gras;

Elke keer als een afname in het aantal toeren van de motor wordt waargenomen, moet men de snelheid te vertragen, denk eraan dat er nooit een mooi maaibeeld verkregen wordt als de rijsnelheid te hoog is ten opzichte van de hoeveelheid gras.

Schakel de maai-inrichtingen uit en breng de snijgroep naar de hoogste stand.

- Tijdens verplaatsingen tussen werkzones
- Bij het oversteken van oppervlaktes zonder gras.
- Elke keer wanneer men een hindernis moet overkomen.

• Opvangzak leegmaken

BELANGRIJK *Het legen van de opvangzak kan alléén worden uitgevoerd als de messen uitgeschakeld zijn; is dit niet het geval dan slaat de motor af.*

Om de opvangzak leeg te maken:
1. de maai-inrichtingen uitschakelen;
2. het toerental van de motor verlagen;
3. stel de transmissie in de vrijstand («N») en stop de vooruitbeweging;
4. trek de handrem aan;

Handmatige bediening:
1. trek de hendel uit (afb. 24.A) en kantel de opvangzak om hem leeg te maken;
2. sluit de opvangzak zodat dat hij wordt vastgekoppeld aan de veerhaak (afb. 24.B) en plaats de hendel terug.

Elektrische bediening:
1. met de bediener op de stoel, moet de knop (afb. 24.C) ingedrukt gehouden worden tot de opvangzak helemaal is gekanteld;
2. als de zak helemaal is leeggemaakt, moet de knop ingedrukt gehouden worden (afb. 24.D) tot de opvangzak helemaal is gedaald, en controleer dat hij bevestigd blijft aan de veerhaak (afb. 24.B).

Deze handeling moet uitgevoerd worden bij stilgelegde motor.

Houd de taster (afb. 24.E) altijd schoon.

5.5. STOPPEN

Om de machine te stoppen:
1. plaats het versnellingscommando in de stand voor minimaal toerental "schildpad";

Om een ontploffing in de knalpot te vermijden dient u de gashendel, 20 seconden voordat u de motor afzet, in de stand «schildpad» te laten.

2. de motor uitschakelen door de sleutel in de stop-stand te zetten;
3. wanneer de motor uitgeschakeld is, de brandstofkraan (afb. 22) openen (indien voorzien);
4. Verwijder de sleutel.

BELANGRIJK *Om de lading van de accu in stand te houden, wordt de sleutel niet in de stand «draaien» of «koplampen aan» gelaten wanneer de motor niet aanstaat.*

De motor kan onmiddellijk na het uitschakelen zeer warm zijn. Raak de knalpot of de delen ernaast niet aan. Gevaar op brandwonden.

5.6. NA HET GEBRUIK

- Laat de motor eerst afkoelen vóór de machine in elke willekeurige ruimte op te bergen.
- Reinig de machine (par. 6.3).

Elke keer wanneer men de machine onbewaakt laat, de bestuurdersplaats verlaat of de machine parkeert:
1. Stop de machine.
2. Plaats de maaigroep op de minimum hoogte.
3. Verzeker u ervan dat alle bewegende delen volledig stilstaan.
4. Verwijder de contactsleutel (Afb.15.A).

6. ONDERHOUD

De veiligheidsnormen die in acht genomen moeten worden, zijn beschreven in hfdst. 1. Neem deze aanwijzingen strikt in acht om geen ernstige risico's of gevaren te lopen.

Vooraleer eender welke controle, reiniging of ingreep voor onderhoud/afstelling op de machine uit te voeren:
- Ontkoppel de maaigroep.
- Stop de machine.
- Zet de machine in de vrijstand.
- Trek de handrem aan.
- Leg de motor stil.
- Vergewis u ervan dat elk bewegend onderdeel tot stilstand is gekomen.
- Verwijder de contactsleutel.
- Draag geschikte kledij, werkhandschoenen en een beschermende bril.

BELANGRIJK *Laat de sleutel nooit in het contact zitten of binnen het bereik van kinderen of onbevoegde personen.*

6.1. BRANDSTOF BIJVULLEN

Om brandstof bij te vullen:
1. Draai de brandstofdop (afb. 25) los, en verwijder hem.
2. Plaats de trechter (afb. 25).
3. Vul brandstof bij zonder het reservoir volledig te vullen.
4. Verwijder de trechter.
5. Schroef de dop van het brandstofreservoir na het bijvullen goed dicht en reinig eventuele lekken.

BELANGRIJK *Het type van brandstof dat moet gebruikt worden, is aangeduid in de gebruikershandleiding van de motor.*

BELANGRIJK *Vermijd benzine op de plastic delen te gieten zodanig dat ze niet beschadigd worden; bij toevallige lekken onmiddellijk spoelen met water. De garantie dekt geen schade aan de plastic onderdelen van de carrosserie of de motor, veroorzaakt door benzine.*

6.2. CONTROLE EN BIJVULLEN MOTOROLIE

OPMERKING *Het type van olie dat moet gebruikt worden, is aangeduid in de gebruikershandleiding van de motor.*

BELANGRIJK *Volg alle voorschriften aangeduid in de gebruikershandleiding van de motor.*

Controleer het oliepeil voor ieder gebruik.

Controleer het oliepeil van de motor: volgens de precieze werkwijzen aangegeven in de handleiding van de motor, moet dit tussen de kentekens MIN en MAX van het staafje zijn (Afb. 26).

6.3. REINIGING

• Algemene aanwijzingen

Reinig de machine na ieder gebruik volgens de volgende aanwijzingen:
- Gebruik geen waterstralen en vermijd de motor en de elektrische onderdelen nat te maken.
- Verwijder grasresten en opgezamelde aarde binnenin het chassis.
- Verzeker u er steeds van dat de luchtgaten vrij zijn van afval.
- Gebruik geen agressieve vloeistoffen om het chassis te reinigen.
- Houd de motor vrij van gewasresten, bladeren of overtollig vet om brandrisico te vermijden.

• Reiniging van de maaigroep

BELANGRIJK *Het wassen van de binnenkant van de maai-inrichting en het uitwerpkanaal moet worden uitgevoerd met de opvangzak gemonteerd en met de mulching dop erin (indien aanwezig) of met de achterste aflaatbescherming gemonteerd.*

1. Plaats de machine op een vlakke oppervlakte en met stevige vloer.
2. Sluit een waterleiding aan op een van de twee specifieke verbindingen (afb. 27) en open het water.
3. Ga op de bestuurdersstoel zitten, zet de transmissie in de vrijstand («N») en start de machine.
4. Laat de maai-inrichting helemaal zakken en koppel de maai-inrichtingen.
5. Laat het water enkele minuten stromen en stop de machine.
6. Draai het water dicht en koppel de leiding los van de verbinding.
7. Herhaal de procedure voor de andere verbinding.
8. Blaas het bovenste deel van de groep (Afb. 28) uit met een persluchtstraal.

6.4. ACCU

Lees met aandacht de oplaadprocedures die in de handleiding van de accu staan en volg ze op. Als deze procedures niet in acht worden genomen of als de accu niet wordt opgeladen, kan er zich onherstelbare schade voordoen aan de elementen van de accu. Een lege accu moet zo snel mogelijk opgeladen worden.

BELANGRIJK *Het opladen dient uitgevoerd te worden met gelijkspanning apparatuur. Andere oplaadsystemen kunnen de accu op een onherstelbare manier beschadigen.*

De machine is uitgerust met een connector (afb. 29) voor het opladen, die aangesloten moet worden op de overeenstemmende connector van de speciale acculader van behoud in dotatie (indien voorzien) of beschikbaar op aanvraag.

BELANGRIJK *Deze connector mag uitsluitend gebruikt worden voor de aansluiting op de acculader van behoud die voorzien is door de Fabrikant. Voor zijn gebruik:*
- de aanwijzingen volgen die aangegeven zijn in de desbetreffende gebruiksinstructies;
- de aanwijzingen volgen die aangegeven zijn in het instructieboekje van de accu.

6.5. ONDERHOUD VAN HET MAAIMECHANISME

⚠ **Raak de maai-inrichting niet aan totdat de contactsleutel verwijderd is en de maai-inrichting volledig stilstaat. Let op omdat dat de maai-inrichting kan bewegen, zelfs als de sleutel is verwijderd (voor modellen met accu).**

⚠ **Alle handelingen die betrekking hebben op de maai-inrichtingen (demontage, slijpen, in balans brengen, herstelling, hermontage en/of vervanging) vergen een specifieke vaardigheid en het gebruik van geschikt gereedschap; uit veiligheidsoverwegingen moeten deze handelingen daarom steeds uitgevoerd worden in een Gespecialiseerd centrum.**

⚠ **Laat de beschadigde, vervormde of versleten snijgroep altijd vervangen samen met de schroeven, zodat de balancering wordt gehandhaafd.**

BELANGRIJK *Gebruik steeds originele inrichtingen, met de code aangegeven in de tabel 'Technische Gegevens'.*

7. TRANSPORT, OPSLAG EN INZAMELING

7.1. TRANSPORT

Wanneer men de machine hanteert, moet men:
1. ontkoppel de maaigroep;
2. plaats de maaigroep op de maximale hoogte;
3. schakel de machine uit en haal de contactsleutel weg
4. schakel de transmissie uit (par. 4).

Wanneer men de machine met een wagen of aanhangwagen vervoert, moet men:
- opritten gebruiken met geschikte weerstand, breedte en lengte;
- de machine laden met de motor uitgeschakeld, met de contactsleutel uit het stopcontact van de machine, zonder bediener, duwend, en met een geschikt aantal personen;
- de brandstofkraan sluiten (indien voorzien);
- de snijgroep omlaag brengen;
- de machine zo plaatsen dat ze geen gevaar veroorzaakt;
- schakel de transmissie in (par. 4);
- haar stevig aan het vervoermiddel bevestigen met koorden of kettingen om te vermijden dat ze kantelt met mogelijke schade als gevolg.

7.2. STALLING

Wanneer de machine gedurende meer dan 30 dagen opgeborgen moet worden:
- Laat de motor afkoelen
- Maak de kabels van de accu los en bewaar de accu op een frisse en droge plek.
- Ledig de brandstoftank en volg de instructies van de handleiding van de motor.
- Reinig de machine zorgvuldig.
- Controleer of de machine geen schade vertoont. Contacteer, indien nodig, het geautoriseerde dienstcentrum.

Berg de machine op:
- met de maaigroep omlaag;
- in een droge omgeving;
- beschermd tegen slechte weersomstandigheden;
- indien mogelijk bedekt met een doek;
- buiten bereik van kinderen;
- na zich ervan verzekerd te hebben de sleutels of gereedschappen die voor het onderhoud gebruikt werden, verwijderd te hebben.

Wanneer de machine weer in werking gezet wordt:
- controleer of er uit de slang, de benzinekraan en de carburateur geen benzine lekt:
- bereid de machine voor zoals aangegeven in hoofdstuk "5 Gebruik van de machine".

OPMERKING *De accu moet minstens één keer per maand volledig worden opgeladen, en altijd voordat de activiteit wordt hervat.*

OPMERKING *Zorg ervoor dat de machine geen gevaar oplevert bij mogelijk toevallig of onopzettelijk contact met personen, kinderen of dieren.*

8. IDENTIFICATIE PROBLEMEN

PROBLEEM	MOGELIJKE OORZAAK	OPLOSSING
1. Met de sleutel op «START» blijft het dashboard uitgeschakeld, zonder geluidssignaal	De bescherming van de elektronische kaart is in werking getreden doordat:	Zet de sleutel op stand «STOP» en zoek de oorzaken van het defect:
	de accu is niet goed aangesloten	controleer de verbindingen (par. 3.4)
	de polen van de accu zijn omgewisseld	controleer de verbindingen (par. 3.4).
	lege accu	laad de accu weer op (par. 6.4)
	verbrande zekering	vervang de zekering (10 A)
	kaart nat	drogen met lauwe lucht
2. Met de sleutel op «START» blijft het dashboard uitgeschakeld, maar er wordt een geluidssignaal geactiveerd	De bescherming van de elektronische kaart is in werking getreden doordat:	Zet de sleutel op stand «STOP» en zoek de oorzaken van het defect:
	kaart nat	drogen met lauwe lucht
3. De sleutel staat op «START», het dashboard licht op maar de startmotor draait niet	de accu is onvoldoende opgeladen	laad de accu weer op (par. 6.4)
	zekering voor het opladen onderbroken	vervang de zekering (25 A)
4. De sleutel staat in de «START» stand, de startmotor draait maar de motor slaat niet aan	de accu is onvoldoende opgeladen	laad de accu weer op (par. 6.4)
	geen benzinetoevoer	controleer het peil in het reservoir (par. 6.2)
		open de kraan (indien voorzien) (par. 5.4)
		controleer de benzinefilter
	ontstekingsdefect	controleer de bevestiging van de bougiekap
		controleer dat de elektroden niet vuil zijn en of hun onderlinge afstand juist is
5. Een moeilijke start of een onregelmatige werking van de motor	carburatieproblemen	reinig of vervang de luchtfilter
		ledig de benzinetank en vul met nieuwe benzine
		controleer en vervang eventueel de benzinefilter
6. Tijdens het maaien is er een krachtverlies van de motor	de rijsnelheid is te hoog ten opzichte van de maaihoogte	neem in snelheid af en/of zet het maaidek in een hogere stand (par. 5.4)
7. Wanneer de snijgroep wordt gekoppeld, slaat de motor af	geen toestemming voor de inschakeling	controleer of de voorwaarden voor de toestemming worden gerespecteerd (par. 5.2)
8. De controlelamp van de accu gaat niet uit na enkele minuten van werking	accu onvoldoende opgeladen	contacteer uw Verkoper
9. De controlelamp van de olie licht op gedurende de werking (indien voorzien)	problemen met de smering van de motor	Draai de sleutel onmiddellijk op «STOP»:
		herstel het oliepeil (zie 6.2)
		vervang de filter (als het probleem aanhoudt, moet de verkoper gecontacteerd worden)
10. De motor slaat af, er wordt een geluidssignaal geproduceerd	De bescherming van de elektronische kaart is in werking getreden doordat:	Zet de sleutel op stand «STOP» en zoek de oorzaken van het defect:
	overspanning veroorzaakt door de oplaadregelaar	contacteer uw Verkoper
	de accu is niet goed aangesloten (onzekere contacten)	controleer de verbindingen (par. 3.4)
11. De motor slaat af, en er wordt geen geluidssignaal geproduceerd	accu losgekoppeld	controleer de verbindingen (par. 3.4)
	problemen met de motor	contacteer uw Verkoper

PROBLEEM	MOGELIJKE OORZAAK	OPLOSSING
12. De snij-inrichtingen schakelen zich niet in of stoppen niet onmiddellijk wanneer ze uitgeschakeld worden	riem gelost	contacteer uw Verkoper
	problemen met de elektromagnetische koppeling	contacteer uw Verkoper
13. Onregelmatig maaien en onvoldoende opvang (enkel voor modellen met opvang achteraan)	de maaigroep staat niet evenwijdig ten opzichte van het terrein	controleer de bandenspanning (par. 5.1)
		herstel de uitlijning van de maaigroep ten opzichte van het terrein
	ondoeltreffendheid van de maai-inrichtingen	contacteer uw Verkoper
	de rijsnelheid is te hoog ten opzichte van de hoogte van het gras	neem in snelheid af en/of zet de snijgroep in een hogere stand (par. 5.4)
		wacht tot het gras droog is
	het kanaal is verstopt	verwijder de opvangzak en maak hem leeg
14. Onregelmatig maaien (enkel voor modellen met zijdelingse aflaat)	de maaigroep staat niet evenwijdig ten opzichte van het terrein	controleer de bandenspanning (par. 5.1)
		herstel de uitlijning van de maaigroep ten opzichte van het terrein
	ondoeltreffendheid van de maai-inrichtingen	contacteer uw Verkoper
15. Vreemde trillingen tijdens het werk	de maaigroep zit vol met gras	reinig de snijgroep (par. 6.3)
	de maai-inrichtingen zijn uit balans of losgekomen	contacteer uw Verkoper
	bevestigingen gelost	controleer en draai de bevestigingsschroeven van de motor en het chassis goed vast
16. Onzekere of niet werkzame remming	rem niet correct geregeld	contacteer uw Verkoper
17. Onregelmatige beweging, weinig tractie bij stijging of neiging van de machine om op te trekken	problemen aan de riem of aan het koppelingssysteem	contacteer uw Verkoper
18. Wanneer het aandrijfpedaal wordt ingedrukt bij draaiende motor, beweegt de machine niet vooruit	ontgrendelingshendel in stand voor transmissie ontgrendeld	breng de hendel weer naar de stand voor transmissie ingeschakeld (hfdst. 4)
19. De machine begint abnormaal te trillen	beschadiging of losgekomen delen	stop de machine en haal de contactsleutel weg
		controleer eventuele beschadigingen
		controleer of delen losgekomen zijn en schroef ze weer vast
		voer de controles, vervangingen of herstellingen uit bij een Gespecialiseerd Centrum

OPMERKING *Als de problemen aanhouden nadat de beschreven oplossingen zijn toegepast, contacteer dan uw verkoper.*

OPMERKING *Voor andere problemen die niet zijn vermeld in de tabel moet u onmiddellijk een erkend dienstcentrum contacteren.*

NORSK – Original bruksanvisning

Instruksjonsmanualene er tilgjengelige:
▷ på nettsiden stiga.com
▷ ved å skanne QR-koden



ADVARSEL: LES DENNE BRUKSANVISNINGEN NØYE FØR DU BRUKER MASKINEN.
Må oppbevares til senere bruk.

MERK *Dette dokumentet er ment å gi en enkel veiledning, i papirformat, for bruk og vedlikehold av maskinen under trygge forhold.*
For mer detaljert informasjon, last ned den fullstendige bruksanvisningen i digitalt format.

1. SIKKERHETSREGLER

1.1. OPPLÆRING

Bli kjent med kontrollene og en riktig bruk av maskinen. Lær deg å stoppe motoren hurtig. Manglende overhold av advarslene og instruksjonene kan forårsake brann og/eller alvorlige skader.

- La aldri barn eller andre som ikke kjenner til disse bestemmelsene bruke maskinen. Kommunale bestemmelser kan fastsette en tillatt minstealder for bruk.
- Maskinen må aldri brukes hvis brukeren er trøtt eller ikke føler seg vel, eller har inntatt medisiner, narkotika, alkohol eller andre stoffer som nedsetter refleksene eller oppmerksomheten.
- Husk at føreren eller brukeren er ansvarlig for ulykker som påføres tredjepersoner eller deres eiendom. Det er brukeren som er ansvarlig for å vurdere potensielle farer på underlaget hvor arbeidet skal utføres, og som må ta alle forholdsregler for å garantere egen og andres sikkerhet. Dette gjelder spesielt i skråninger, og på ujevne, glatte eller ustabile underlag.
- Dersom maskinen skal overdras eller lånes ut til andre, må brukeren ha lest og forstått bruksanvisningen.

1.2. INNLEDENDE OPPGAVER

Personlig verneutstyr (PVU)
- Bruk egnede klær, kraftige arbeidssko med antisklisåle, og lange benklær. Bruk aldri maskinen barføtt eller med åpne sandaler. Bruk hørselsvern.
- Bruk egnede arbeidshansker i alle situasjoner hvor hendene utsettes for risiko.
- Ikke bruk skjerf, frakk, halskjeder, armbånd, vide klær eller klær med stropper, slips, eller annet hengende eller omfangsrikt tilbehør som kan sette seg fast i maskinen, gjenstander eller materialer på arbeidsstedet.
- Sett opp langt hår.

Arbeidsområde/maskin
- Undersøk hele arbeidsområdet grundig, og fjern alt som kan slynges vekk av maskinen eller skade klippeinnretningen/roterende deler (steiner, greiner, ståltråd, bein, osv.).

Forbrenningsmotorer: drivstoff

Drivstoff er meget brannfarlig.

- Oppbevar drivstoffet i godkjente kanner på et sikkert sted langt unna varmekilder og åpne flammer.
- Ikke røyk under etterfyllingen eller fyllingen av drivstoff eller ved håndtering av drivstoff.
- Drivstoff skal kun etterfylles utendørs og med bruk av en trakt.
- Ikke etterfyll drivstoff eller ta av tanklokket mens motoren er i gang eller er varm.
- Ikke bruk åpen flamme nær tankåpningen for å kontrollere innholdet.
- Tørk umiddelbart opp drivstoff som er sølt på maskinen eller på bakken.
- Sett alltid lokkene på tanken og drivstoffkannen igjen og skru dem skikkelig fast.

1.3. UNDER BRUK
- Ikke start motoren i lukkede områder, hvor farlige karbonmonoksydgasser kan hope seg opp. Motoren skal startes utendørs eller i et godt ventilert område. Husk at avgassene er giftige.
- Ikke rett lydpotten, og dermed eksosgassen, mot brennbare materialer.
- Ikke bruk maskinen i eksplosjonsfarlige omgivelser, i nærheten av brennbare væsker, gass eller støv. Elektriske kontakter eller mekaniske gnisninger kan generere gnister som kan antenne støv eller damper.
- Arbeid bare i dagslys eller i godt kunstig lys, og med gode siktforhold.
- Hold personer, spesielt barn, og dyr unna arbeidsområdet. Barn må holdes under oppsyn av en voksen.
- Unngå bruk på vått gress, når det regner og når det er fare for dårlig vær, spesielt hvis det er fare for lyn og torden.
- Vær spesielt oppmerksom på ujevnheter i terrenget (humper, søkk), skråninger, skjulte farer og eventuelle hinder som kan begrense sikten.
- Klipp på tvers i skråninger, og aldri rett oppover eller nedover. Vær veldig forsiktig når du svinger, og pass på at hjulene ikke støter på hindringer (steiner, greiner, røtter, osv.) som kan føre til at maskinen glir sidelengs, eller at du mister kontrollen over maskinen.
- Maskinen må ikke brukes på hellinger større enn 10°, uavhengig av kjøreretningen.
- Stans klippeutstyret når du krysser ikke-gresskledde overflater.
- Hold alltid hender og føtter unna klippeinnretningen, både under start og bruk av maskinen.

- Hold alltid god avstand fra utkasteråpningen.
- Bruk aldri maskinen med skadede, manglende eller feilplasserte beskyttelsesdeler (oppsamler, vern for bakutkast).
- Sikkerhetssystemene/mikrobryterne må ikke deaktiveres eller tukles med.
- Vær oppmerksom i skråninger for å unngå velt eller tap av kontrollen over maskinen. De viktigste årsakene til tap av kontroll er:
  - Manglende feste for hjulene.
  - For høy hastighet.
  - Brå retningsendring.
  - Utilstrekkelig bremsing.
  - Maskinen passer ikke til oppgaven.
  - Manglende kjennskap til virkningene fra underlagets forhold.
  - Bruk av maskinen som trekkvogn.
- Vær oppmerksom på trafikken når maskinen brukes i nærheten av vei.
- Koble fra klippeinnretningen, stopp motoren og ta ut nøkkelen, og sørg for at alle bevegelige deler har stoppet helt:
  - Under frakt av maskinen;
  - Når maskinen forlates uten tilsyn;
  - Før fjerning av årsakene til blokkering eller før tømming av utkasttransportøren;
  - Før du sjekker, rengjør eller arbeider på maskinen;
  - Etter å ha truffet et fremmedlegeme. Se etter skader på maskinen og foreta de nødvendige reparasjonene før du bruker den igjen;
  - Hvis maskinen begynner å vibrere unormalt: sjekk for eventuelle skader; se etter løse deler og stram dem godt; sørg for kontroller, utskiftninger eller reparasjoner på et spesialisert senter.
- Hold alltid hender og føtter unna klippeinnretningen, både under start og bruk av maskinen.
- Advarsel: Klippeinnretningen fortsetter å rotere i et par sekunder selv etter at den frakoblet, eller etter at motoren er slått av.
- Vær oppmerksom på klippeenheter med mer enn en klippeinnretning, fordi en klippeinnretning i rotasjon kan føre til at andre innretninger roterer.
- Hold alltid god avstand fra utkasteråpningen.
- Ikke ta på motordeler da disse varmes opp under bruk. Fare for brannskader.
- For å unngå faren for brann må ikke maskinen stå i ro i høyt gress med motoren i gang.

Dersom det oppstår skader eller ulykker mens arbeidet pågår skal motoren slås av øyeblikkelig og maskinen fjernes fra stedet for å unngå flere skader; Ved ulykker med personskader eller skader på tredjepersoner må du umiddelbart praktisere førstehjelp og henvende deg til legevakten for nødvendig behandling. Fjern nøye eventuelle rester som ellers kan forårsake skader på gjenstander, personer eller dyr.

1.4. VEDLIKEHOLD, LAGRING OG TRANSPORT

Et jevnt vedlikehold og en riktig lagring opprettholder maskinens sikkerhet og ytelsesnivå.

- Maskinen må aldri brukes med slitte eller ødelagte deler. Ødelagte eller slitte deler skal byttes ut og aldri repareres. Bruk kun originale reservedeler.
- Under justeringer av maskinen må du passe på og unngå å klemme fingrene mellom klippeinnretningen i bevegelse og maskinens faste deler.
- For å redusere risikoen for brann, kontroller jevnlig at det ikke er lekkasje av olje og/eller drivstoff.

Støy- og vibrasjonsnivået oppgitt i denne bruksanvisningen er maskinens maksimale bruksverdier. Bruk av en dårlig innstilt klippeinnretning, for høy hastighet og manglende vedlikehold, påvirker støyutslipp og vibrasjoner betydelig. Ta derfor nødvendige tiltak for å redusere mulige skader fra høyt støynivå og vibrasjonsbelastninger. Vedlikehold maskinen, bruk hørselsvern og ta pauser under arbeidet.

- Maskinen må ikke oppbevares med drivstoff i tanken i et rom hvor drivstoffdampene kan nås av åpne flammer, gnister eller kraftige varmekilder.
- For å redusere brannfaren må ikke beholdere med avfall oppbevares innendørs.

1.5. MILJØVERN

- Følg nøye de kommunale bestemmelsene for kasting av emballasje, forringede deler eller deler som er sterkt forurensende; Dette avfallet må ikke kastes med husholdningsavfallet, men kildesorteres og leveres til miljøstasjoner som sørger for resirkulering av materialene.
- Følg nøye de kommunale bestemmelsene for avfallsbehandling.
- Når maskinen ikke skal brukes lenger, må den ikke kastes i naturen, men leveres inn til en innsamlingsstasjon i henhold til gjeldende kommunale bestemmelser.

Kildesortering av brukte produkter og emballasje tillater resirkulering og gjenbruk av materialene. Gjenbruk av resirkulerte materialer hindrer miljøforurensning og reduserer behovet for råvarer.

2. PRODUKTBESKRIVELSE

Denne maskinen er en traktorklipper.
Maskinen er utstyrt med en motor som driver klippeinnretningen (beskyttet med et deksel) samt en transmisjonsenhet som sikrer maskinens fremdrift.
Maskinen er bakhjulsdrevet.
Brukeren kan føre maskinen og bruke hovedkontrollene mens han/hun hele tiden sitter i setet.
Sikkerhetsinnretningene som er montert på maskinen sørger for å slå av motoren og klippeinnretningen i løpet av få sekunder dersom operatørens handlinger ikke samsvarer med de nødvendige sikkerhetsbestemmelsene (par. 5.2).

Tiltenkt bruk og feil bruk

Denne maskinen er designet og bygget for å klippe gress i hager og gressområder.
All annen bruk kan være farlig og forårsake skade på mennesker og/eller ting.
Feil bruk omfatter, men er ikke begrenset til, følgende:

- frakte andre mennesker, barn eller dyr på maskinen;
- bruke maskinen til å taue eller skyve last, uten å bruke spesialtilbehøret som følger med for tauing;
- Bruke klippeinnretningen på gressfrie strekninger;
- Bruke maskinen til oppsamling av løv eller avfall;
- bruke maskinen til å bevege seg på ustabilt, glatt, isete, steinete eller ujevnt underlag, sølepytter eller myrer.

VIKTIG *Feil bruk av maskinen fører til bortfall av garantien. Videre heves produsenten fra ethvert ansvar, og det er dermed brukeren som er ansvarlig for utgiftene ved skader, personskader eller skader på tredjepersoner.*

VIKTIG *Maskinen må kun brukes av én person.*

VIKTIG *Maskinen er ikke godkjent for bruk på offentlig vei. Den må kun brukes på private områder uten trafikk (i henhold til veitrafikkloven).*

2.1. MASKINENS KOMPONENTER (FIG. 1)

A. Motor
B. Enhet med klippeinnretninger
C. Klippeinnretninger
D. Vern for bakutkast (tilgjengelig på forespørsel)
E. Deflektor for sideutkast
F. Oppsamler
G. Utkastkanal
H. Førersete
I. Ratt
J. Fremre støtfanger
K. Batteri

2.2. SIKKERHETSSYMBOLER (FIG. 2)



ADVARSEL
Les instruksjonene før du bruker maskinen.



ADVARSEL
Ta ut nøkkelen og les instruksjonene før du utfører vedlikehold eller reparasjoner.



FARE! UTSLYNGING AV GJENSTANDER
Ikke arbeid uten å ha montert vernet for bakutkast eller oppsamleren. (kun for modellene med oppsamling bak).



FARE FOR VELT AV MASKINEN
Ikke bruk maskinen i skråninger brattere enn 10°.



FARE FOR UTSLYNGING AV GJENSTANDER
Hold personer på sikker avstand.



FARE FOR KLEMMING
Påse at barn befinner seg på sikker avstand fra maskinen når motoren er i drift.



Når du bruker settet for tauing, må du ikke overskride lastbegrensningene som angis på etiketten og du må respektere sikkerhetsreglene.



ADVARSEL
Hold sikker avstand fra varme overflater.



FARE FOR KUTT
Klippeinnretning i bevegelse.
Du må aldri stikke inn hverken hender eller føtter i klippeinnretningene.



Du må ikke klatre opp på maskinen ved å tråkke på beskyttelsene eller enheten med innretningene for klipping.

VIKTIG *Klistremerker som er ødelagt eller uleselige må byttes ut. Be om nye klistremerker hos et autorisert servicesenter.*

3. MONTERING

VIKTIG *Utpakking og montering må utføres på en flat og solid overflate, med tilstrekkelig plass til å håndtere maskinen og emballasjen, ved bruk av passende verktøy.*

3.1. UTPAKKING

1. Åpne emballasjen forsiktig, pass på at du ikke mister komponenter
2. Les dokumentasjonen som finnes i esken, også bruksanvisningen.
3. Ta alle umonterte deler ut av esken.
4. Gjør følgende for å pakke ut maskinen:
   - Sett enheten med klippeinnretninger i høyeste posisjon (avsn. 4), slik at den ikke skades når maskinen tas ned fra pallen;

- flytt utløserspaken for den bakre girkassen til ulåst posisjon (par. 4) (for modeller med hydrostatisk girkasse).
- Ta maskinen ned fra pallen.

3.2. MONTERING AV RATTET

Se figur 3.

3.3. MONTERING AV SETET

Se figur 4.

Trekk justeringsspaken oppover og sett setet inn i føringen fra siden av rattet, til det hektes fast.

3.4. MONTERING OG TILKOBLING AV BATTERIET

Se figur 5.

Koble først den røde kabelen (fig. 5.C) til den positive polen (+) og deretter den svarte kabelen (fig. 5.D) til den negative polen (–) som vist med skruene som følger med.
Monter fjæren (fig. 5.B) for å holde tilbake batteriet, påse at ledningene framfor batteriet er riktig plasserte, slik at de ikke klemmes av fjæren (fig. 5.B).

3.5. MONTERING AV STØTTENE OG FJERNING AV HARPUNSTOPP FOR Å HEKTE OPPSAMLINGSPOSEN

Se figur 6 og 7.

3.6. MONTERING AV FREMRE STØTFANGER

Støtfanger av typen "I": se figur 8-I.
Støtfanger av typen "II": se figur 8-II.

3.7. MONTERING AV OPPSAMLINGSPOSEN

Se figur 9.

3.8. MONTERING AV SPAKENE FOR VIPPING AV OPPSAMLINGSPOSEN

Se figur 10.

3.9. MONTERING AV BESKYTTELSENE PÅ SIDEN TIL KLIPPEINNRETNINGENE (DERSOM DISSE FORUTSETTES)

Se figur 11.

3.10. MONTERING AV DEFLEKTOR FOR SIDEUTKAST (KUN FOR MODELLER MED SIDEUTKAST)

Se figur 12.

4. BETJENINGSUTSTYR

• Bremsepedal (Fig. 13.A og 14.A)



Denne pedalen betjener bremsen på bakhjulene.

• Gasspedal fremover (Fig. 13.B og 14.B)



Framdrift: maskinens hastighet øker gradvis med trykket på pedalen.

Friposisjon. Når pedalen slippes opp, går den automatisk tilbake til friposisjon.

• Reverspedal (Fig. 13.C og 14.C)



Revers: maskinens hastighet øker gradvis med trykket på pedalen.

⚠ ***Innkobling av revers må skje når maskinen står i ro.***

Friposisjon: når pedalen slippes opp, går den automatisk tilbake til friposisjon.

• Utløserkontroll for hydrostatisk transmisjon (Fig. 13.D og 14.D)



Innkoblet transmisjon.





Transmisjon utkoble.



• Nøkkelbryter (Fig. 15.A)

Nøkkelen starter/slår av maskinen.



Posisjon for stans.

Posisjon for framdrift.



Startposisjon.

VIKTIG *Ta ut nøkkelen hver gang maskinen står ubrukt eller uten tilsyn.*

• Gasskontroll

Type "I" med separat choke-kontroll (Fig. 15.B og 15.C)
Type "II" (Fig. 15.C)



Choke-kontroll - Kaldstart (hvis tilgjengelig).



Høyeste turtall.



Laveste turtall.

• Parkeringsbremsespak (Fig. 15.D)



Bremsen er utkoblet.



Bremsen er innkoblet.

- **Hovedlysbryter (Fig. 15.E)**



Knappen styrer tenningen av frontlysene når nøkkelen er i "ON"-posisjon.

- **Kontroll av inn- og utkobling av klippeinnretningene (Fig. 15.F.1 og 15.F.2)**



Klippeinnretninger er innkoblet.





Klippeinnretningene er utkoblet.



- **Knapp for klipping i revers (Fig. 15.G)**



Ved å holde knappen nede er det mulig å rygge med klippeinnretningene innkoblet, uten å få motoren til å stoppe.

- **Kommandoer for justering av høyden på enheten med klippeinnretninger (Fig. 15.H)**

Kontroll med spak: ved å bruke denne spaken, heves og senkes enheten med klippeinnretninger.



De syv posisjonene er angitt fra "1" til "7" på det tilhørende skiltet.





For å gå fra en posisjon til en annen må en trykke på knappen for frigjøring som befinner seg i enden.

Kontroll med spak og grep: ved å bruke denne spaken, heves og senkes enheten med klippeinnretninger.

Posisjon "A" = Enhet med klippeinnretninger hevet.
Posisjon "B" = Enhet med klippeinnretninger senket.

Knotten (fig. 15.I) gjør det mulig å plassere skjæreenhetene.

- **Innretning for å opprettholde hastigheten (cruise control)**



Nedtrykt: innretningen er frakoblet (ikke aktiv)



Dratt: innretningen er innkoblet (aktiv)

- **Teller (hvis tilgjengelig) (Fig. 15.K)**

- **Ekstra stikkontakt for tilbehør(Fig. 15.M)**

- **Kommando for vipping av oppsamlingsposen**

Manuell kontroll:
Velting av oppsamlingsposen for tømming skjer ved hjelp av spaken (fig. 15.L).

Elektrisk kontroll:
Oppsamlingsposen vippes for tømming når det trykkes på knappen (fig. 15.N), og den holdes nede til startmotoren stanser.
Oppsamlingsposen returnerer til arbeidsposisjon når det trykkes på knappen (fig. 15.O), og den holdes nede helt til sperrehaken hektes på og startmotoren stanser.

- **Display type "I" og akustisk varsling**



Tent varsellampe: klippeinnretningene er innkoplet (fig. 16.A).



Tent varsellampe: parkeringsbremsen er innkoplet (fig. 16.B).



Tent varsellampe: operatør er ikke til stede (fig. 16.C).



Blinkende varsellampe: drivstoffet er i reserve (fig. 16.D).



Blinkende varsellampe: Varsler anomalier ved smøring av motoren (fig. 16.E). Stans motoren øyeblikkelig, kontroller oljenivået og ta kontakt med et godkjent Assistansesenter.



Tent varsellampe: Oppsamlingsposen eller vernet for utkast bak (fig. 16.F) mangler.



Tent varsellampe: med tent motor har det oppstått anomalier ved lading av batteriet (fig. 16.G).

Blinkende varsellampe før tenning: batteriet er ikke i stand til å starte motoren. Ta kontakt med et godkjent assistansesenter (fig. 16.G).

N Tent varsellampe: transmisjonen befinner seg i "fri" (fig. 16.H).

- **Akustiske varsel**

1. Sammenhengende akustisk signal:
- Beskyttelsen av kretskortet er innkoplet.
- Motoren har vært slått av i mer enn 30 sekunder med nøkkelen i posisjonen for "FRAMDRIFT".

2. Intermitterende akustisk signal:
- Oppsamlingsposen er full.

• **Display type "II" og akustiske varslinger**



Tent varsellampe: klippeinnretningene er innkoplet (fig. 16.A).



Tent varsellampe: parkeringsbremsen er innkoplet (fig. 16.B).



Tent varsellampe: operatør er ikke til stede (fig. 16.C).

Enkel varsellampe drivstoff (fig. 16.D).



Blinkende varsellampe: drivstoffet er i reserve.

Varsellampe for drivstoff med nivåindikator (fig. 16.D).



Nivået av drivstoff er mellom full til omtrent halv tank.



Nivået av drivstoff er mellom omtrent halv tank til reserve.



Nivået av drivstoffet er i reserve.



Blinkende varsellampe: Varsler anomalier ved smøring av motoren (fig. 16.E). Stans motoren øyeblikkelig, kontroller oljenivået og ta kontakt med et godkjent Assistansesenter.



Tent varsellampe: Oppsamlingsposen eller vernet for utkast bak (fig. 16.F) mangler (kun for modellene med oppsamling bak).



Tent varsellampe: med tent motor har det oppstått anomalier ved lading av batteriet (fig. 16.G).

Blinkende varsellampe før tenning: batteriet er ikke i stand til å starte motoren. Ta kontakt med et godkjent assistansesenter (fig. 16.G).

N Tent varsellampe: transmisjonen befinner seg i "fri" (fig. 16.H).

Driftsfunksjoner

Trykk på knappen "MODE" for å få tilgang til driftsfunksjonene.



Timeteller (fig. 16.I). Indikerer totalt antall driftstimer til motoren.



Voltmeter (fig. 16.O). Indikerer ladetilstanden til batteriet.



Turteller (fig. 16.K) indikerer motorens omdreiningstall ved hjelp av numeriske verdier eller en serie med asterisk, som svarer til:

Visualisert verdi:

< 1600	motor på minste hastighet
< 2500	hastighet ved kjøring
> 2500	hastighet ved klipping
* (**)	motor på minste hastighet
** *** ****	hastighet ved kjøring
***** ******	hastighet ved klipping

MERK *Blinkingen indikerer at motorens omdreiningshastighet ikke er egnet for å klippe gresset..*



Klokke (dersom denne forutsettes) (fig. 16.L) Angir tidspunkt i modaliteten 24 timer/dag.

Akustiske varsel

1. Sammenhengende akustisk signal:
   - Beskyttelsen av kretskortet er innkoplet.
   - Motoren har vært slått av i mer enn 30 sekunder med nøkkelen i posisjonen for "FRAMDRIFT".
2. Intermitterende akustisk signal:
   - Oppsamlingsposen er full.

• **Display type "III" og akustiske varslinger**



Tent ikon: klippeinnretningene er innkoplet (fig. 16.A).



Tent ikon: parkeringsbremsen er innkoplet (fig. 16.B).



Tent varsellampe: operatør er ikke til stede (fig. 16.C).

Ikon for drivstoff med nivåindikator (fig. 16.D)



Nivået av drivstoff er mellom full til omtrent halv tank.



Nivået av drivstoff er mellom omtrent halv tank til reserve.



Nivået av drivstoffet er i reserve.



Tent ikon: Varsler anomalier ved smøring av motoren (fig. 16.E). Stans motoren øyeblikkelig, kontroller oljenivået og ta kontakt med et godkjent Assistansesenter.



Tent ikon: Oppsamlingsposen eller vernet for utkast bak (fig. 16.F) mangler (kun for modellene med oppsamling bak).



Tent ikon: Oppsamlingsposen er full og den må tømmes (fig. 16.F) (kun for modeller med oppsamling bak).

Ikon for batteri med nivåindikator (fig. 16.G).



Tent ikon: Batteriet står på lading.



Tent ikon: Nivået til batteriet er optimalt.



Ikon er tent mens motoren er slått av: Indikerer at batteriet må lades

Ikon er tent mens motoren er slått på: Indikerer anomali ved ladingen av batteriet.



Blinkende ikon: Batteriet er ikke i stand til å starte motoren derfor må et godkjent assistansesenter kontaktes.



Tent ikon: transmisjonen befinner seg i "fri" (fig. 16.H).



Timeteller (fig. 16.I). Indikerer totalt antall driftstimer til motoren.



Lys (fig. 16.P). Tent ikon: Indikerer at lysene er tente.



Behov for vedlikehold (fig. 16.Q). Tent ikon: Indikator for periodisk vedlikehold. Vedlikeholdsinngrepene som skal utføres er beskrevet i kap. 13. Ikonet tennes hver 50 time, og lyser i omtrent 1 time.



Grønn sone (fig. 16.R). Motorens omdreiningshastighet egner seg for optimal klipping av gresset.

Akustiske varsel

1. Sammenhengende akustisk signal:
- Beskyttelsen av kretskortet er innkoplet.
- Motoren har vært slått av i mer enn 30 sekunder med nøkkelen i posisjonen for "FRAMDRIFT".

2. Intermitterende akustisk signal:
- Oppsamlingsposen er full.

5. BRUK AV MASKINEN

5.1. INNLEDENDE OPPGAVER

• Fylling av olje og bensin

VIKTIG *Maskinen leveres uten motorolje og drivstoff.*

Kontroller oljenivået og at det er drivstoff i maskinen før den tas i bruk. For metoder og forholdsregler for påfylling av drivstoff og etterfylling av olje, følg instruksjonene angitt i motorheftet.

• Setejustering
Se figur 17.

• Dekktrykk
Se figur 18.

• Klargjøring av maskinen

MERK *Denne maskinen kan klippe gresset på forskjellige måter; Før arbeidet starter må maskinen klargjøres i henhold til klippingen som skal utføres.*

1. Klargjøring for å klippe og samle gresset i oppsamlingsposen (kun for modeller med oppsamling bak) (fig. 19).
2. Klargjøring for klipping og utkast av gresset bak (kun for modeller med utkast bak) (dersom dette forutsettes) (Fig. 20).
3. Forhåndsinnstilling for klipping og hakking av gresset.
4. Klargjøring for klipping og sideutkast av gress til bakken (kun for modeller med sideutslipp) (Fig. 21).

MERK *Aldri bruk maskinen uten å ha montert utgangsbeskyttelsen først!*

5.2. SIKKERHETSKONTROLLER

• Generelle sikkerhetskontroller

Del	Resultat
Batteri	Ingen skade på dekselet, lokket eller klemmene
Vern for utkast bak, oppsamler	Hele. Ingen skade. Montert riktig.
Vern for sideutkast, luftinntaksgrill	Hel. Ingen skade. Montert riktig.
Drivstoffsystem og tilkoblinger.	Ingen lekkasje.
Strømledninger.	Isolasjonen er uskadet. Ingen mekanisk skade.
Oljekrets	Ingen lekkasje. Ingen skade.
Kjør maskinen fremover og bakover og koble inn friposisjonen/slipp trekkpedalen (avsn. 4)	Maskinen reduserer hastigheten og stopper.
Aktiver bremsepedalen (avsn. 4)	Maskinen stanser.
Prøvekjøring	Ingen unormale vibrasjoner. Ingen unormale lyder
Sikkerhetsinnretninger	De fungerer som angitt i neste avsnitt.

• Kontroll av sikkerhetsinnretningene

Tiltak	Resultat
1. Giret i "fri". 2. Klippeinnretningene er utkoblet 3. Føreren sitter i setet.	Motoren starter
Føreren forlater setet	Motoren stopper
Oppsamleren løftes opp eller vernet for utkast bak fjernes med klippeinnretningene innkoblet.	Motoren stopper
Parkeringsbremsen kobles inn uten å ha koblet ut klippeinnretningene	Motoren stopper
Girkassen eller trekkpedalen aktiveres med parkeringsbremsen på	Motoren stopper
Revers brukes med innkoblede klippeinnretninger uten at det er trykket på knappen (avsn. 4)	Motoren stopper

5.3. BRUK I SKRÅNINGER

Overhold grensene angitt i tabellen "Tekniske data" og på fig. 22, uansett kjøreretning.

VIKTIG *Gjelder kun modeller med mekanisk transmisjon: Gå aldri nedover med girkassen i nøytral eller utkoblet clutch! Sett alltid inn et lavt gir før du lar maskinen stå stille og uten tilsyn.*

5.4. OPPSTART OG ARBEID

• Oppstart

1. Åpne drivstoffkranen (fig. 23.A) (avhengig av modell).
2. Sett deg i setet.
3. Sett transmisjonen i nøytral ("N").
4. Koble ut klippeinnretningene.
5. Koble inn parkeringsbremsen.
6. Sett gasskontrollen til maksimal hastighet ("hare).
7. Ved kaldstart: sett inn choke-kontrollen.
8. Sett inn tenningsnøkkelen og vri den til driftsposisjon for å aktivere det elektriske systemet. Vent i to sekunder og vri den til startposisjon for å starte motoren.
9. Slipp tenningsnøkkelen når motoren starter.

Ved kaldstart med en gang motoren dreier jevnt:

10. Koble fra choke-kontrollen, og bring gasskontrollen til maksimal hastighetsposisjon ("hare").
11. Koble fra choke-kontrollen.

MERK *Bruk av choke-kontrollen med varm motor kan skade tennpluggen og forårsake uregelmessig motorfunksjon.*

12. Når motoren er startet, settes gasspaken i posisjon "skilpadde" for laveste turtall.

MERK *Ved startvansker må ikke startmotoren brukes over lenger tid, fordi batteriet utlades og motoren overfylles. Vri nøkkelen tilbake til stopp, vent noen sekunder, og prøv igjen. Hvis problemet vedvarer, se kapittel 8 i denne håndboken og motorens bruksanvisning.*

• Kjøring fremover og forflytninger

1. Koble ut klippeinnretningene.
2. Sett enheten med klippeinnretninger i høyeste posisjon.
3. Sett gasspaken i en posisjon mellom "skilpadde" (laveste turtall) og "hare" (høyeste turtall).
4. Koble fra parkeringsbremsen ved å slippe opp bremsepedalen.
5. Trykk på trekkpedalen i retning "fremover" og nå ønsket hastighet ved å gradere trykket på selve pedalen og påvirke gasspedalen.

Innsettingen av trekkraften må foregå på den måten som er beskrevet for å unngå at et for brå inngrep fører til at hjulet blir hjulpet og mister kontroll over kjøretøyet.

• Bremsing

Gjelder kun modeller med mekanisk transmisjon: trykk pedalen helt ned og reduser først hastigheten med gasspedalen, for ikke å overbelaste bremsesystemet unødvendig.

• Revers

VIKTIG *Innkobling av revers må skje når maskinen står i ro.*

1. Trykk på pedalen til maskinen stopper.
2. Start ryggingen ved å trykke på trekkpedalen i revers-retning.

• Gressklipping

For å bruke maskinen går du frem på følgende måte:

1. bringe gasspedalen til "FAST"-posisjon;
2. Sett enheten med klippeinnretninger i høyeste posisjon;
3. koble inn klippeinnretningene, bare på gressmatta, unngå å koble inn klippeinnretningene på grusjord eller i gress som er for høyt;
4. kjør fram i gressområdet sakte gradvis og med spesiell forsiktighet, som allerede beskrevet ovenfor;
5. tilpass hastigheten ved framdrift og høyden for kutt (avsn. 5.11) tilstanden til plenen (høyde, tykkelse og gressets fuktighet) og mengden gress som er fjernet;

Reduser hastigheten hver gang du hører at motorens turtall reduseres. Husk at det aldri kan oppnås et godt klipperesultat hvis hastigheten er for høy i forhold til gressmengden som skal klippes.

Koble ut klippeinnretningene og flytt enheten med klippeinnretninger til høyeste posisjon:

- når du flytter maskinen fra et arbeidsområde til et annet,
- når du krysser områder med annet enn gressdekke,
- hver gang du må kjøre over en hindring.

• Tømming av oppsamleren

VIKTIG *Oppsamleren kan kun tømmes når klippeinnretningene er frakoblet; ellers stopper motoren.*

For å tømme oppsamlingsposen:
1. Koble ut klippeinnretningene;
2. redusere motorhastigheten;
3. sett girkassen i nøytral (N) og stopp fremføringen;
4. Koble inn parkeringsbremsen

Manuell kontroll:
1. ta ut spaken (fig. 24.A) og snu oppsamlingsposen for å tømme den;
2. lukk oppsamlingsposen slik at den festes på sperrehaken (fig. 24.B) og sett spaken tilbake på plass.

Elektrisk kontroll:
1. mens operatøren sitter, hold knappen (fig. 24.C) nede helt til oppsamlingsposen er fullstendig snudd;
2. når den er helt tømt, hold knappen (fig. 24.D) nede helt til oppsamlingsposen er helt nedsenket, mens en kontrollerer at den forblir festet til sperrehaken (fig. 24.B).

Denne operasjonen må utføres med motoren av.

Påse at føleren (fig. 24.E) alltid er fri for gress.

5.5. STOPP

Gjør følgende for å stoppe maskinen:
1. Sett gasspaken i posisjon "skilpadde" for laveste turtall

For å unngå at flammen returnerer, la gasspedalen stå i posisjonen for minste turtall "skilpadde" i 20 sekunder før du slår av motoren.

2. slå av motoren ved å flytte nøkkelen i posisjon for stans;
3. med motoren av, lukk drivstoffkranen (fig. 22) (hvis inkludert);
4. Ta ut nøkkelen.

VIKTIG *For å bevare batteriladingen må du ikke la nøkkelen stå i "kjør"- eller "frontlys"-posisjon når motoren ikke går.*

Motoren kan være svært varm like etter at den er slått av. Ikke ta på eksospotten eller de tilliggende delene. Det er fare for brannskader.

5.6. ETTER BRUK

- La motoren kjøles ned før maskinen settes bort til oppbevaring.
- Rengjør maskinen (avsn. 6.3).

Hver gang du forlater maskinen uten tilsyn, forlater førerplassen eller parkerer maskinen:
1. Stopp maskinen.
2. Still klippeinnretningene inn til lavest høydeinnstilling.
3. Forsikre deg om at alle bevegelige deler har stoppet helt.
4. Ta ut tenningsnøkkelen (fig. 15.A).

6. VEDLIKEHOLD

Sikkerhetsbestemmelsene som skal følges er beskrevet i kap. 1. Følg disse instruksjonene nøye for ikke å pådra deg alvorlige risikoer eller farer:

Før du utfører enhver kontroll, rengjøring eller vedlikehold/innstilling av maskinen:
- Koble ut klippeinnretningen.
- Stopp maskinen.
- Sett giret i fri.
- Koble inn parkeringsbremsen.
- Stopp motoren.
- Kontroller at alle bevegelige komponenter står stille.
- Ta ut tenningsnøkkelen.
- Bruk egnede klær, arbeidshansker og vernebriller.

VIKTIG *La aldri nøkkelen være i eller innenfor rekkevidde for barn eller uautoriserte personer.*

6.1. ETTERFYLLING AV DRIVSTOFF

For å etterfylle drivstoffet:
1. Skru av tanklokket og fjern det (fig. 25).
2. Sett på trakten (fig. 25).
3. Etterfyll drivstoff uten å fylle tanken helt opp.
4. Ta av trakten.
5. Stram tanklokket godt og tørk opp eventuelt drivstoffsøl etterpå.

VIKTIG *Typen drivstoff som skal brukes er angitt i motorens bruksanvisning.*

VIKTIG *Unngå å helle bensin på plastdelene for å ikke skade dem; Skyll umiddelbart med vann i tilfelle søl. Garantien dekker ikke skader på karosseriets eller motorens plastdeler som skyldes bensin.*

6.2. SJEKK OG PÅFYLLING AV MOTOROLJE

MERK *Oljetypen som skal brukes er angitt i motorens bruksanvisning.*

VIKTIG *Følg alle instruksjonene angitt i motorens bruksanvisning.*

Kontroller alltid oljenivået før bruk.

Kontroller motoroljenivået: etter presise angivelser i motorens bruksanvisning skal dette nivået være mellom peilepinnens MIN- og MAX-streker (fig. 26).

6.3. RENGJØRING

• Generelle instruksjoner

Rengjør i henhold til følgende instruksjoner etter hver bruk:
- Ikke bruk vannsprut, og unngå å væte motoren og elektriske deler.
- Fjern gressrester og søle som har samlet seg innvendig i chassiset.
- Pass alltid på at luftinntakene er fri for smuss.
- Ikke bruk sterke væsker for rengjøring av chassiset.
- Hold motoren fri for gressrester, løv eller overflødig fett for å redusere risikoen for brann.

• Rengjøring av enheten med klippeinnretninger

VIKTIG *Den innvendige rengjøringen av klippeinnretningen og utkastkanalen må utføres med montert oppsamler og mulching-plugg (hvis finnes), eller med vernet for bakutkast montert.*

1. Parker maskinen på et flatt og solid underlag.
2. Koble en vannslange til en av de to spesialbeslagene (fig. 27) og åpne vannet.
3. Sitt i førersetet, sett girkassen i fri ("N") og start maskinen.
4. Senk enheten med klippeinnretninger helt og koble inn klippeinnretningene.
5. La vannet renne i et par minutter, og stopp deretter maskinen.
6. Steng vannet og koble slangen fra koblingen.
7. Gjenta på den andre koblingen.
8. Blås på den øvre delen av enheten (fig. 28) med trykkluft.

6.4. BATTERI

Les og følg anvisningen for opplading i batteriets bruksanvisning. Dersom den oppgitte prosedyren ikke følges eller batteriet ikke lades, kan battericellene påføres uopprettelig skade. Et utladet batteri må lades opp så snart som mulig.

VIKTIG *Lading må skje via konstantspenningsutstyr. Andre ladesystem kan påføre batteriet uopprettelig skade.*

Maskinen er utstyrt med en kontakt (fig. 29) for opplading, som skal kobles til den tilsvarende kontakten til den aktuelle vedlikeholdsladeren, som følger med (hvis medfølgende) eller er tilgjengelig på forespørsel.

VIKTIG *Denne kontakten må utelukkende brukes for tilkobling til vedlikeholdsladeren levert av produsenten. For bruk:*
- følg anvisningene i bruksanvisningen;
- følg anvisningene i batteriets bruksanvisning.

6.5. VEDLIKEHOLD AV KLIPPEINNRETNINGEN

⚠ **Ikke ta på klippeinnretningen før tenningsnøkkelen er tatt ut og klippeinnretningen har stoppet helt. Vær oppmerksom på at klippeinnretningen kan bevege seg, selv om nøkkelen har blitt tatt ut (for modeller med batteri).**

⚠ **Alle oppgaver med klippeinnretningene (demontering, sliping, balansering, reparasjon, ny montering og/eller bytting) er krevende arbeid som forutsetter spesialkompetanse, foruten bruk av særskilt utstyr. Av sikkerhetsmessige årsaker skal derfor disse alltid utføres ved et spesialverksted.**

⚠ **Påse at de skadde, vridde og slitte delene alltid skiftes ut sammen de tilhørende skruene, for å bevare balansen.**

VIKTIG *Bruk alltid originale klippeinnretninger med artikkelnummeret oppgitt i tabellen "Tekniske data".*

7. TRANSPORT, LAGRING OG AVHENDING

7.1. TRANSPORT

Gjør følgende når maskinen flyttes:
1. Koble ut klippeinnretningen.
2. Sett enheten med klippeinnretninger i høyeste posisjon.
3. Slå av maskinen og ta ut tenningsnøkkelen.
4. Koble ut transmisjonen (avsn. 4).

Gjør følgende ved transport av maskinen på et kjøretøy eller tilhenger:
- Bruk tilstrekkelig kraftige, brede og lange lasteramper.
- Last på maskinen med motoren avslått, tenningsnøkkelen tatt ut, uten fører og ved å skyve. Bruk et egnet antall personer
- Steng drivstoffkranen (avhengig av modell);
- senk klippeinnretningen;
- Plasser maskinen slik at den ikke utgjør en fare for noen.
- Koble inn transmisjonen (avsn. 4).
- Fest maskinen skikkelig til transportmidlet med tau eller kjettinger for å unngå at den velter.

7.2. OPPBEVARING

Når maskinen skal oppbevares lengre enn 30 dager:
- Kjøl ned motoren
- Koble fra batterikablene, og oppbevar batteriet på et tørt og kjølig sted.
- Tøm drivstofftanken og følg instruksjonene i motorens bruksanvisning.
- Rengjør maskinen skikkelig.
- Kontroller at det ikke finnes skader på maskinen. Kontakt eventuelt et autorisert servicesenter.

Maskinen må oppbevares:
- med senket enhet med klippeinnretninger,
- på et tørt sted,
- beskyttet mot dårlig vær,
- helst tildekket med en presenning,
- utilgjengelig for barn.
- Pass på å fjerne nøkler eller redskaper brukt til vedlikeholdet.

Når maskinen skal settes i drift igjen:
- kontroller at det ikke er bensinlekkasjer fra slangene, kranen eller forgasseren,:
- klargjør maskinen som angitt i kapittelet "5 Bruk av maskinen".

MERK *Batteriet må lades opp minst én gang i måneden og alltid før en gjenopptar aktiviteten.*

MERK *Plasser maskinen slik at den ikke utgjør fare dersom noen (f.eks. barn eller dyr) skulle komme til å dytte til den.*

8. FEILSØKING

PROBLEM	MULIG ÅRSAK	LØSNING
1. Med nøkkelen på "FRAMDRIFT", er dashbord slukket, uten akustisk signal	Beskyttelsen til kretskortet er utløst på grunn av:	Sett nøkkelen i posisjon "STOPP" og se etter mulig årsak:
	Feilkoblet batteri	Kontroller tilkoblingene (avsn. 3.4)
	invertering av batteriets poler	Kontroller tilkoblingene (avsn. 3.4).
	Helt flatt batteri	Lad batteriet (avsn. 6.4)
	Sikringen har gått	skift ut sikringen (10 A)
	Vått kretskort	La det tørke med lunken luft
2. Med nøkkelen på "FRAMDRIFT", er dashbord slukket, men det akustiske signalet aktiveres	Beskyttelsen til kretskortet er utløst på grunn av:	Sett nøkkelen i posisjon "STOPP" og se etter mulige årsaker til feilen:
	Vått kretskort	La det tørke med lunken luft
3. Med nøkkelen i på "START", tennes dashbord, men startmotoren roterer ikke	Dårlig ladet batteri	Lad batteriet (avsn. 6.4)
	sikringen for lading har gått	skift ut sikringen (25 A)
4. Nøkkel i posisjon "START", startmotoren virker, men motoren starter ikke	Dårlig ladet batteri	Lad batteriet (avsn. 6.4)
	Mangel på bensinforsyning	Kontroller nivået i tanken (avsn. 6.2)
		Åpne kranen (avhengig av modell) (avsn. 5.4)
		sjekk bensinfilteret
	Tenningsfeil	sjekk festet til tennplugghetten.
		Kontroller renheten og riktig avstand mellom elektrodene.
5. Det er vanskelig å starte motoren, eller motoren går ujevnt.	Problemer med forgasseren	Rengjør eller bytt luftfilteret.
		Tøm tanken og fyll på ny bensin
		sjekk og bytt ut bensinfilteret om nødvendig.
6. Motoren har dårlig effekt under klippingen	for høy fremdritshastighet i forhold til klippehøyden	Reduser hastigheten og/eller øk klippehøyden (avsn. 5.4)
7. Når klippeenheten koples inn, slår motoren seg av	samtykke for innkopling mangler	Sjekk at oppstartsvilkårene er oppfylt (avsn. 5.2)
8. Varsellampen til batteriet slukker seg ikke etter noen få minutter med arbeid	batteriet er ikke tilstrekkelig ladet	Kontakt forhandleren
9. Varsellampen for oljen tennes mens arbeidet pågår (dersom denne finnes)	problemer ved smøring av motoren	Sett øyeblikkelig nøkkelen på "STOPP":
		gjenopprett oljenivået (se 6.2)
		skift ut filteret (ta kontakt med forhandleren dersom problemet vedvarer)
10. Motoren stanser og et akustisk signal aktiveres	Beskyttelsen til kretskortet er utløst på grunn av:	Sett nøkkelen i posisjon "STOPP" og se etter mulige årsaker til feilen:
	overspenning forårsaket av laderegulator	Kontakt forhandleren
	feilkoblet batteri (usikre kontakter)	kontroller koblingene (se 3.4)
11. Motoren stanser uten akustisk signal	batteriet er frakoplet	kontroller koblingene (se 3.4)
	problemer ved motoren	kontakt forhandleren

PROBLEM	MULIG ÅRSAK	LØSNING
12. Klippeinnretningene kobles ikke inn, eller de stanser ikke i rett tid når de kobles ut	løs reim	Kontakt forhandleren
	problem ved den elektromagnetiske tilkoplingen	Kontakt forhandleren
13. Ujevn klipping og utilstrekkelig oppsamling (kun for modeller med oppsamling bak)	Enheten med klippeinnretninger er ikke parallell med bakken	Kontroller lufttrykket i dekkene (avsn. 5.1.)
		gjenopprett innrettingen av klippenheten i forhold til bakken
	Klippeinnretningene er ineffektive	Kontakt forhandleren
	fremdriftshastigheten er for høy i forhold til høyden på gresset som skal klippes	Reduser fremdriftshastigheten og/ eller hev klippeenheten (avsn. 5.4)
		vent til gresset er tørt.
	Kanalen er tilstoppet	fjern oppsamlingsposen og tøm kanalen
14. Ujevn klipping (kun for modeller med sideutkast)	Enheten med klippeinnretninger er ikke parallell med bakken	Kontroller lufttrykket i dekkene (avsn. 5.1.)
		gjenopprett innrettingen av klippenheten i forhold til bakken
	Klippeinnretningene er ineffektive	Kontakt forhandleren
15. Unormal vibrasjon under klipping.	Enheten med klippeinnretninger er full av gress	Rengjør enheten med klippeinnretninger (avsn. 6.3)
	Klippeinnretningene er ubalanserte eller løse	kontakt forhandleren
	Festene er løse	kontroller og stram til festeskruene for motor og chassis.
16. Usikker eller ineffektiv bremsing	bremsen er ikke korrekt regulert	Kontakt forhandleren
17. Uregelmessig fremdrift, utilstrekkelig trekkraft i oppoverbakke, eller maskinen har en tendens til å rykke.	Problemer med remmen eller anordningen for innkobling	Kontakt forhandleren
18. Maskinen flytter seg ikke selv om motoren står og går og pedalen for trekkraft aktiveres	Utløserspak i posisjon for utløst transmisjon	Sett den tilbake til innkoblet posisjon (kap. 4)
19. Maskinen vibrerer på unormalt vis	Deler er ødelagte eller har løsnet	Stopp maskinen og ta ut tenningsnøkkelen.
		Sjekk for eventuelle skader.
		Se etter løse deler og stram dem godt.
		Sørg for kontroller, utskiftninger eller reparasjoner på et spesialisert senter.

MERK *Hvis problemene vedvarer etter bruk av de beskrevne løsningene, kontakt din forhandler.*

MERK *For ytterligere problemer som ikke er oppført i tabellen, kontakt umiddelbart et autorisert servicesenter.*

POLSKI - Tłumaczenie instrukcji oryginalnej

Instrukcje obsługi są dostępne:
▷ na stronie www stiga.com
▷ po zeskanowaniu kodu QR



UWAGA: PRZED UŻYCIEM MASZYNY NALEŻY UWAŻNIE PRZECZYTAĆ NINIEJSZĄ INSTRUKCJĘ. Zachować do wykorzystania w przyszłości.

UWAGA *Niniejszy dokument ma na celu dostarczenie prostego przewodnika w formie papierowej, dotyczącego użytkowania i konserwacji urządzenia w bezpiecznych warunkach. Aby uzyskać bardziej szczegółowe informacje, należy pobrać kompletne instrukcje obsługi w formacie cyfrowym.*

1. ZASADY BEZPIECZEŃSTWA

1.1. INSTRUKTAŻ

Zapoznać się dokładnie z systemem sterowania i właściwym sposobem użytkowania maszyny. Należy nauczyć się szybko wyłączać silnik. Nieprzestrzeganie ostrzeżeń i instrukcji może spowodować pożary i/lub ciężkie zranienia.

- W żadnym razie nie należy pozwolić, aby maszyna była użytkowana przez dzieci i osoby nieposiadające wystarczającej wiedzy na temat instrukcji obsługi. Miejscowe przepisy mogą określić najniższą granicę wieku dla użytkowników.
- Nigdy nie należy użytkować maszyny, jeśli użytkownik czuje się źle lub jest zmęczony lub po zażyciu leków, pod wpływem narkotyków, alkoholu lub innych substancji, które mogą zaburzyć jego refleks lub uwagę.
- Należy pamiętać, że operator lub użytkownik jest odpowiedzialny za wypadki i nieoczekiwane wydarzenia, które mogą zaistnieć wobec innych osób lub ich własności. Ocena ryzyka związanego z cechami terenu przeznaczonego do pracy, a także wybór środków ostrożności gwarantujących bezpieczeństwo operatora, jak i osób postronnych, wchodzą w zakres obowiązków osób użytkujących urządzenie, zwłaszcza, jeśli chodzi o pracę na zboczach, terenach nieregularnych, śliskich lub niestabilnych.
- W przypadku odstąpienia lub wypożyczenia maszyny osobom trzecim, upewnić się, że użytkownik zapoznał się z instrukcjami użytkowania zawartymi w niniejszej instrukcji obsługi.

1.2. CZYNNOŚCI WSTĘPNE

Środki ochrony indywidualnej (ŚOI)

- Nosić odpowiednią odzież, wytrzymałe obuwie robocze z podeszwą antypoślizgową i długie spodnie. Nie uruchamiać urządzenia bez obuwia lub w sandałach. Stosować środki ochrony słuchu.
- Zakładać rękawice robocze we wszystkich sytuacjach zagrożenia dla rąk.
- Nie zakładać szali, koszul, naszyjników, bransoletek, luźnych lub wyposażonych w sznurki ubrań, krawatów oraz innych akcesoriów wiszących lub zbyt obszernych, które mogłyby zaplątać się w maszynę lub w inne przedmioty i materiały znajdujące się w miejscu pracy.
- Związać odpowiednio długie włosy.

Obszar roboczy / Maszyna

- Skontrolować dokładnie całą przestrzeń roboczą i usunąć wszystko to, co mogłoby zostać wyrzucone przez maszynę lub spowodować uszkodzenie urządzenia tnącego/części obracających się (kamienie, gałęzie, druty stalowe, kości, itp.).

Silnik o zapłonie iskrowym: paliwo

Paliwo jest substancją łatwopalną.

- Przechowywać paliwo w homologowanych zbiornikach na paliwo, w miejscach bezpiecznych, z dala od źródeł ciepła czy ognia.
- Nie palić podczas tankowania lub uzupełniania paliwa oraz podczas obchodzenia się z paliwem.
- Tankować przy użyciu lejka, tylko na zewnątrz.
- Nie dolewać paliwa, ani nie zdejmować korka ze zbiornika, gdy silnik jest w ruchu lub, kiedy jest nagrzany.
- Nie należy zbliżać źródła ognia do otworu zbiornika, by sprawdzić jego zawartość.
- Natychmiast wyczyścić wszystkie resztki benzyny rozlanej na maszynę lub na ziemię.
- Zawsze nałożyć i zakręcić dobrze korki zbiornika i pojemnika benzyny.

1.3. PODCZAS UŻYTKOWANIA

- Nie włączać silnika w zamkniętych pomieszczeniach, w których mogą gromadzić się niebezpieczne opary tlenku węgla. Urządzenie należy włączać na zewnątrz lub w pomieszczeniach z dobrą wentylacją. Należy pamiętać, że spaliny są toksyczne.
- Podczas rozruchu maszyny nie kierować tłumika czyli gazu wydechowego w stronę materiałów łatwopalnych.
- Nie używać maszyny na obszarze zagrożonym wybuchem, w obecności łatwopalnych cieczy, gazów lub pyłów. Styki elektryczne lub tarcia mechaniczne mogą generować iskry powodujące zapalenie się pyłu lub gazu.
- Należy pracować tylko przy świetle dziennym lub przy dobrym oświetleniu sztucznym oraz przy dobrej widoczności.
- Oddalić z miejsca pracy osoby postronne, dzieci i zwierzęta. Dzieci powinny się znajdować pod opieką drugiej osoby dorosłej.
- Należy unikać pracy na mokrej nawierzchni, w deszczu, w przypadku ryzyka wystąpienia burzy w szczególności z prawdopodobieństwem błyskawic.
- Zwróć szczególną uwagę na nierówność terenu (grzbiety, wgłębienia), pochyłości, ukryte zagrożenia i ewentualne przeszkody które mogą ograniczać widoczność.
- Kosić w poprzek zbocza i nigdy w górę/w dół, zachowując ostrożność szczególnie w momencie zmiany kierunku i upewniając się, że urządzenie jest stabilne, i że koła nie napotkały na przeszkody (kamienie, gałęzie, korzenie itd.), które mogłyby spowodować poślizg boczny lub utratę kontroli nad maszyną.
- Maszyna nie może być użytkowana na terenach o nachyleniu przekraczającym 10°, niezależnie od kierunku ruchu.
- Zatrzymać urządzenie tnące podczas przejazdu przez nawierzchnię nieporośniętą trawą.
- Trzymać zawsze ręce i stopy z dala od narzędzia tnącego, zarówno podczas uruchamiania jak i obsługi maszyny.

- Trzymać się zawsze z dala od otworu wyrzutu trawy.
- Nigdy nie należy używać maszyny z uszkodzonymi, wybrakowanymi lub nieprawidłowo zamontowanymi częściami (pojemnik na trawę, osłona tylnego wyrzutu trawy).
- Nie wyłączać, odłączać, usuwać lub modyfikować istniejących systemów bezpieczeństwa / mikro-przełączników.
- Należy zachować szczególną ostrożność na terenach pochyłych, gdzie istnieje ryzyko przewrócenia lub utraty kontroli nad maszyną. Podstawowe przyczyny utraty kontroli są następujące:
  - Brak przyczepności kół.
  - Nadmierna prędkość.
  - Nagłe zmiany kierunku.
  - Nieodpowiednie hamowanie.
  - Maszyna nieodpowiednia do danego typu pracy.
  - Brak znajomości zagrożeń wynikających ze szczególnych warunków terenu.
  - Użytkowanie maszyny jako pojazdu holującego.
- Podczas użytkowania maszyny w pobliżu drogi, należy zwracać uwagę na ruch samochodowy.
- Wyłączyć urządzenie tnące, zatrzymać silnik i wyjąć kluczyk, upewniając się, że wszystkie ruchome części całkowicie się zatrzymały:
  - Podczas transportowania maszyny;
  - Przy każdym pozostawieniu maszyny bez nadzoru;
  - Przed usunięciem przyczyn zablokowania lub odetkaniem dyfuzora rozładunku;
  - Przed skontrolowaniem, czyszczeniem lub pracą na maszynie;
  - Po uderzeniu w obiekt zewnętrzny. Sprawdzić ewentualne uszkodzenia na maszynie i wykonać niezbędne naprawy przed jej ponownym użytkowaniem;
  - Jeśli maszyna zaczyna wibrować w sposób nietypowy: sprawdzić ewentualne uszkodzenia; sprawdzić, czy występują części poluzowane i dokręcić je; przeprowadzić kontrole, wymianę lub naprawy w specjalistycznym serwisie.
- Trzymać zawsze ręce i stopy z dala od narzędzia tnącego, zarówno podczas uruchamiania jak i obsługi maszyny.
- Uwaga: element tnący obraca się nadal przez kilka sekund nawet po jego odłączeniu lub po wyłączeniu silnika.
- Należy zwrócić uwagę na zespół tnący z więcej niż jednym urządzeniem tnącym, ponieważ obracające się urządzenie tnące może wprowadzić w ruch pozostałe.
- Trzymać się zawsze z dala od otworu wyrzutu trawy.
- Nie dotykać elementów silnika, które podczas pracy osiągają wysoką temperaturę. Ryzyko oparzenia.
- Aby uniknąć ryzyka pożaru, nie należy pozostawiać maszyny w wysokiej trawie przy pracującym silniku.

⚠ **W przypadku uszkodzeń lub wypadków przy pracy, należy natychmiast wyłączyć silnik i oddalić maszynę tak, aby nie powodować dalszych szkód; w razie wypadków z wystąpieniem obrażeń ciała osoby obsługującej maszynę lub osoby trzeciej natychmiast rozpocząć procedurę pierwszej pomocy najbardziej właściwą dla zaistniałej sytuacji i zwrócić się do placówki zdrowia w celu poddania się niezbędnej kuracji. Dokładnie usunąć wszelkie pozostałości, które mogłyby spowodować szkody lub obrażenia osób lub zwierząt, gdyby pozostały niezauważone.**

1.4. KONSERWACJA, GARAŻOWANIE I TRANSPORT

Regularna konserwacja i właściwe przechowywanie maszyny pozwalają zapewnić bezpieczeństwo użytkowania i wysoką wydajność.

- Nigdy nie używać maszyny, gdy jej części składowe są zużyte lub uszkodzone. Zużyte lub uszkodzone części muszą być wymienione, nigdy nie mogą być naprawiane. Używać wyłącznie oryginalnych części zamiennych.
- Podczas czynności regulacji maszyny zwrócić szczególną uwagę, aby uniknąć uwięzienia palców między poruszającym się urządzeniem tnącym i nieruchomymi częściami maszyny.
- Aby ograniczyć ryzyko pożaru należy systematycznie sprawdzać, czy nie występują wycieki oleju i/lub paliwa.

⚠ **Poziom hałasu i drgań podany w niniejszych instrukcjach przedstawia maksymalne dopuszczalne wartości tych parametrów podczas użytkowania maszyny. Stosowanie źle wyważonego narzędzia tnącego, zbyt wysoka prędkość ruchu, nieprawidłowe wykonywanie konserwacji lub jej brak wpływają w istotny sposób na zwiększenie emisji hałasu i poziomu drgań. W związku z powyższym należy powziąć środki zapobiegawcze mające na celu usunięcie ewentualnych skutków zbyt wysokiego hałasu i nadmiernych drgań; wykonywać regularną konserwację urządzenia, stosować ochronniki słuchu oraz robić przerwy podczas pracy.**

- Nie przechowywać maszyny z benzyną w zbiorniku, w pomieszczeniu, gdzie opary paliwa mogłyby przedostać się do płomienia, iskry lub źródła wysokiej temperatury.
- W celu zmniejszenia zagrożenia pożarowego, nie należy pozostawiać pojemników z odpadami wewnątrz pomieszczenia.

1.5. OCHRONA ŚRODOWISKA

- Przestrzegać skrupulatnie lokalnych przepisów dotyczących usuwania opakowań, zniszczonych części, czy jakichkolwiek innych elementów zanieczyszczających środowisko; odpady te nie mogą być wyrzucane do śmieci, ale muszą być oddzielone i składowane w odpowiednich punktach selektywnego gromadzenia odpadów, które przeprowadzą utylizację tych materiałów.
- Należy skrupulatnie przestrzegać lokalnych przepisów dotyczących utylizacji odpadów.
- Po ostatecznym zaprzestaniu używania maszyny, nie porzucać jej w środowisku, lecz zwrócić się do punktu selektywnego gromadzenia odpadów, zgodnie z obowiązującymi lokalnymi przepisami.

♻ Dzięki selektywnej zbiórce zużytych produktów i opakowań możliwy jest recykling i ponowne wykorzystanie materiałów. Ponowne wykorzystanie materiałów pochodzących z recyklingu chroni środowisko naturalne i zmniejsza popyt na surowce.

2. OPIS PRODUKTU

Maszyna jest kosiarką do trawy prowadzoną przez operatora siedzącego.
Maszyna wyposażona jest w silnik, który uruchamia urządzenie tnące, zabezpieczony przez obudowę oraz zespół napędowy odpowiedzialny za ruch maszyny.
Maszyna jest wyposażona w napęd na tylne koła.
Operator prowadzi maszynę i uruchamia główne przyciski sterujące, siedząc na miejscu kierowcy.
Elementy zabezpieczające zainstalowane w urządzeniu zapewniają zatrzymanie silnika oraz urządzenie tnącego w ciągu kilku sekund, jeśli działania operatora nie będą zgodne z przewidzianymi zasadami bezpieczeństwa (par. 5.2).

Przewidziane użytkowanie i użytkowanie nieprawidłowe
Ta maszyna została zaprojektowana i skonstruowana do koszenia trawy w ogrodach i na terenach trawiastych.
Jakiekolwiek inne użytkowanie może być niebezpieczne i spowodować szkody dla osób i/lub mienia.
Niewłaściwe użycie urządzenia stanowią (przykładowo podane czynności, ale nie tylko):

- transportowanie na maszynie osób, dzieci lub zwierząt;
- używanie maszyny do ciągnięcia lub popychania ładunków bez korzystania z odpowiedniego wyposażenie przewidzianego do ciągnięcia;
- włączanie agregatu tnącego na odcinkach pozbawionych trawy;
- wykorzystywanie maszyny do zbierania liści lub odpadów;
- wykorzystywanie maszyny do pokonywania terenów niestabilnych, śliskich, zamarzniętych, pokrytych kamieniami lub niespoistych, podmokłych lub bagnistych.

WAŻNE *Niewłaściwe użytkowanie maszyny prowadzi do utraty gwarancji i zwalnia producenta od wszelkiej odpowiedzialności, obciążając użytkownika wszelkimi zobowiązaniami wynikającymi ze szkód lub obrażeń ciała własnych lub wobec osób trzecich.*

WAŻNE *Niniejsza maszyna powinna być używana przez jednego operatora.*

WAŻNE *Niniejsza maszyna nie posiada homologacji do jazdy po drogach publicznych. Użytkowanie maszyny (zgodnie z Kodeksem Drogowym) powinno się odbywać wyłącznie w granicach terenów prywatnych, gdzie obowiązuje zakaz ruchu kołowego.*

2.1. PODZESPOŁY MASZYNY (RYS. 1)

A. Silnik
B. Agregat tnący
C. Urządzenia tnące
D. Osłona tylnego wyrzutu trawy (dostępna na zamówienie)
E. Deflektor bocznego wyrzutu trawy
F. Pojemnik na trawę
G. Tunel wyrzutu
H. Fotel kierowcy
I. Kierownica
J. Zderzak przedni
K. Akumulator

2.2. OZNAKOWANIE BEZPIECZEŃSTWA (RYS. 2)



UWAGA
Przed przystąpieniem do użytkowania maszyny należy przeczytać instrukcje.



UWAGA
Wyjąć kluczyk i przeczytać instrukcje przed przystąpieniem do jakiejkolwiek czynności konserwacyjnej lub naprawy.



ZAGROŻENIE! WYRZUCANIE PRZEDMIOTÓW
Nie pracować bez uprzedniego zamontowania osłony tylnego wyrzutu trawy lub pojemnika na trawę. (tylko do modeli z tylnym pojemnikiem na trawę).



RYZYKO WYWRÓCENIA MASZYNY
Nie używać maszyny na pochyłościach przekraczających 10°.



RYZYKO WYRZUCENIA PRZEDMIOTÓW
Utrzymywać bezpieczną odległość od innych osób.



RYZYKO ZMIAŻDŻENIA
Upewnić się, że dzieci znajdują się w bezpiecznej odległości od maszyny, kiedy silnik jest uruchomiony.



Podczas użytkowania zestawu do holowania nie przekraczać limitów obciążenia podanych na etykiecie i przestrzegać zasad bezpieczeństwa.



UWAGA
Utrzymywać odpowiednią odległość od rozgrzanych powierzchni.



RYZYKO PRZECIĘCIA
Poruszające się urządzenia tnące. Nie wkładać rąk ani stóp do komory urządzeń tnących.



Nie wchodzić na maszynę i nie deptać osłon agregatu tnącego.

WAŻNE *Uszkodzone lub nieczytelne etykiety należy wymienić. Zwrócić się o nowe etykiety do autoryzowanego serwisu.*

3. MONTAŻ

WAŻNE *Rozpakowanie i montaż należy wykonać na płaskiej i twardej powierzchni, z wystarczającą przestrzenią do przemieszczania maszyny i opakowania oraz przy użyciu odpowiednich narzędzi.*

3.1. ROZPAKOWYWANIE

1. Otworzyć opakowanie zachowując ostrożność, by nie zgubić znajdujących się w nim elementów
2. Zapoznać się z dokumentacją znajdującą się w opakowaniu, np. z niniejszymi instrukcjami.
3. Wyjąć wszystkie luźne elementy z kartonu.
4. Rozpakować urządzenie, zachowując następujące środki ostrożności:
   - doprowadzić do maksymalnej wysokości agregat tnący (par. 4), aby uniknąć uszkodzenia go w momencie opuszczania urządzenia z palety podstawowej;

- ustawić dźwignię odblokowywania tylnej przekładni w pozycji odblokowanej (par. 4) (dla modeli z przekładnią hydrostatyczną).
- opuścić maszynę z palety podstawowej.

3.2. MONTAŻ KIEROWNICY

Patrz rysunek 3.

3.3. MONTAŻ FOTELA KIEROWCY

Patrz rysunek 4.

Pociągnąć do góry dźwignię regulacji i wprowadzić fotel do prowadnicy od strony kierownicy aż do jego zaczepienia.

3.4. MONTAŻ I PODŁĄCZENIE AKUMULATORA

Patrz rysunek 5.

Połączyć najpierw przewód czerwony (rys. 5.C) z biegunem dodatnim (+) i następnie przewód czarny (rys. 5.D) z biegunem ujemnym (-), wykorzystując śruby dostarczone w dostawie, zgodnie z zaleceniami.
Zamontować sprężynę (rys. 5.B), aby zamocować akumulator, uważając na prawidłowe poprowadzenie przewodów przed akumulatorem tak, aby nie zostały zakleszczone przez sprężynę (rys. 5.B).

3.5. MONTAŻ WSPORNIKÓW I USUWANIE BLOKADY HAKA MOCUJĄCEGO POJEMNIK NA TRAWĘ

Patrz rysunek 6 i 7.

3.6. MONTAŻ PRZEDNIEGO ZDERZAKA

Zderzak typu “I”: patrz rysunek 8-I.
Zderzak typu “II”: patrz rysunek 8-II.

3.7. MONTAŻ POJEMNIKA NA TRAWĘ

Patrz rysunek 9.

3.8. MONTAŻ DŹWIGNI PRZECHYLANIA POJEMNIKA NA TRAWĘ

Patrz rysunek 10.

3.9. MONTAŻ BOCZNYCH OSŁON AGREGATU TNĄCEGO (JEŚLI PRZEWIDZIANE)

Patrz rysunek 11.

3.10. MONTAŻ DEFLEKTORA WYRZUTU BOCZNEGO (TYLKO W MODELACH Z WYRZUTEM BOCZNYM)

Patrz rysunek 12.

4. ELEMENTY STERUJĄCE

• Pedał hamulca (Rys. 13.A i 14.A)

Ten pedał uruchamia hamulec na tylnych kołach.

• Pedał jazdy do przodu (Rys. 13.B i 14.B)



Jazda do przodu: zwiększając nacisk na pedał zwiększa się stopniowo prędkość jazdy maszyny.

Pozycja neutralna: po zwolnieniu pedału powraca on automatycznie do położenia neutralnego.

• Pedał jazdy do tyłu (Rys. 13.C i 14.C)



Bieg wsteczny po zwiększeniu nacisku na pedał zwiększa się stopniowo prędkość jazdy maszyny.

⚠ Bieg wsteczny należy włączać, kiedy maszyna jest zatrzymana.

Pozycja neutralna: po zwolnieniu pedału powraca on automatycznie do położenia neutralnego.

• Element sterujący odblokowywania przekładni hydrostatycznej (Rys. 13.D i 14.D)



Przekładnia włączona.





Przekładnia odblokowana.



• Stacyjka z kluczykiem (Rys. 15.A)

Kluczyk włącza / wyłącza zapłon maszyny.



Pozycja zatrzymania.

Pozycja "na biegu".



Pozycja uruchomienia.

WAŻNE *Wyjąć kluczyk przed każdym pozostawieniem maszyny bez nadzoru.*

• Element sterujący regulacją obrotów silnika

Typ „I” z oddzielnym elementem sterującym Choke (Rys.15.B i 15.C)
Typ „II” (Rys. 15.C)



Element sterujący Choke - Uruchomienie zimnego silnika (jeśli przewidziano).



Maksymalne obroty silnika.



Minimalne obroty silnika.

• Dźwignia hamulca postojowego (Rys. 15.D)



Hamulec wyłączony.

Hamulec włączony.

- **Przełącznik reflektorów (Rys. 15.E)**

Przycisk steruje włączaniem reflektorów, gdy kluczyk jest w pozycji «JAZDA».

- **Element sterujący włączaniem i wyłączaniem urządzeń tnących (Rys. 15.F.1 i 15.F.2)**



Urządzenia tnące włączone.





Urządzenia tnące wyłączone.



- **Przycisk zezwolenia na cięcie na biegu wstecznym (Rys. 15.G)**



Trzymając wciśnięty przycisk, można cofać się z włączonymi urządzeniami tnącymi bez powodowania zatrzymywania silnika.

- **Elementy do regulacji wysokości agregatu tnącego (Rys. 15.H)**

Sterowanie za pomocą dźwigni przy pomocy tej dźwigni podnosi się i obniża agregat tnący.



Siedem pozycji jest wskazanych oznaczeniami od «1» d «7» na odpowiedniej tabliczce.





Aby przejść z jednej pozycji do kolejnej, należy wcisnąć krańcowy przycisk odblokowania.

Sterowanie za pomocą dźwigni i pokrętła: przy pomocy tej dźwigni podnosi się i obniża agregat tnący.

Pozycja «A» = Agregat tnący podniesiony.
Pozycja «B» = Agregat tnący obniżony.

Pokrętło (rys. 15.I) umożliwia pozycjonowanie agregatu tnącego.

- **Urządzenie utrzymania prędkości (cruise control)**



Wciśnięty: urządzenie wyłączone (nieaktywne)



Wyciągnięty: urządzenie włączone (aktywne)

- **Licznik (jeśli przewidziany) (Rys. 15.K)**

- **Pomocnicze gniazdo dla akcesoriów(Rys. 15.M)**

- **Sterowanie przechylaniem pojemnika na trawę**

Sterowanie ręczne:
Przechylanie pojemnika na trawę w celu opróżnienia odbywa się przy pomocy dźwigni (rys. 15.L).

Sterowanie elektryczne:
Pojemnik na trawę jest przechylany w celu jego opróżnienia po wciśnięciu przycisku (rys. 15.N) i jego przytrzymaniu aż do zatrzymania silnika napędzającego. Pojemnik na trawę wraca do pozycji roboczej po naciśnięciu przycisku (rys. 15.O) i jego przytrzymaniu do momentu zaczepienia haka i zatrzymania silnika napędzającego.

- **Wyświetlacz typu „I" i sygnalizacje dźwiękowe**



Kontrolka włączona: urządzenia tnące są załączone (rys. 16.A).



Kontrolka włączona: hamulec postojowy jest załączony (rys. 16.B).



Kontrolka włączona: brak operatora (rys. 16.C).



Kontrolka migająca: rezerwa paliwa (rys. 16.D).



Kontrolka migająca: Sygnalizuje nieprawidłowości smarowania silnika (rys. 16.E). Natychmiast zatrzymać silnik, sprawdzić poziom oleju i skontaktować się z autoryzowanym serwisem.



Kontrolka włączona: Brak pojemnika na trawę lub osłony tylnego wyrzutu trawy (rys. 16.F).



Kontrolka włączona: przy włączonym silniku wystąpiły nieprawidłowości ładowania akumulatora (rys. 16.G).

Kontrolka migająca przed uruchomieniem: stan akumulatora nie pozwala na uruchomienie silnika. Skontaktować się z autoryzowanym serwisem (rys. 16.G).

N

Kontrolka włączona: przekładnia w pozycji neutralnej (rys. 16.H).

- **Sygnalizacje dźwiękowe**

1. Sygnał ciągły:
- Zadziałał bezpiecznik karty elektronicznej.
- Silnik jest wyłączony dłużej niż 30 sekund z kluczykiem w położeniu „JAZDA".

2. Sygnał przerywany:
- Pojemnik na trawę jest pełny.

• **Wyświetlacz typu „II" i sygnalizacje dźwiękowe**


Kontrolka włączona: urządzenia tnące są załączone (rys. 16.A).


Kontrolka włączona: hamulec postojowy jest załączony (rys. 16.B).


Kontrolka włączona: brak operatora (rys. 16.C).

Prosta kontrolka paliwa (rys. 16.D)


Kontrolka migająca: rezerwa paliwa.

Kontrolka paliwa ze wskaźnikiem poziomu (rys. 16.D)


Poziom paliwa pomiędzy maksymalnym napełnieniem a połową zbiornika.


Poziom paliwa pomiędzy połową zbiornika a rezerwą.


Poziom rezerwy paliwa.


Kontrolka migająca: Sygnalizuje nieprawidłowości smarowania silnika (rys. 16.E). Natychmiast zatrzymać silnik, sprawdzić poziom oleju i skontaktować się z autoryzowanym serwisem.


Kontrolka włączona: Brak pojemnika na trawę lub osłony tylnego wyrzutu trawy (rys. 16.F) (tylko w modelach z pojemnikiem na trawę z tyłu).


Kontrolka włączona: przy włączonym silniku wystąpiły nieprawidłowości ładowania akumulatora (rys. 16.G).

Kontrolka migająca przed uruchomieniem: stan akumulatora nie pozwala na uruchomienie silnika. Skontaktować się z autoryzowanym serwisem (rys. 16.G).

N Kontrolka włączona: przekładnia w pozycji neutralnej (rys. 16.H).

Funkcje robocze
Nacisnąć przycisk «MODE«, aby kolejno przechodzić do funkcji roboczych.



Licznik (rys. 16.I). Wskazuje łączną liczbę godzin pracy silnika.


Woltomierz (rys. 16.O). Wskazuje stan naładowania akumulatora.



Obrotomierz (rys. 16.K) Wskazuje prędkość obrotową silnika w postaci wartości liczbowych lub serii gwiazdek, odpowiadających:

Wyświetlana wartość:

< 1600	minimalne obroty silnika
< 2500	prędkość do jazdy
> 2500	prędkość koszenia trawy
* (**)	minimalne obroty silnika
** *** ****	prędkość do jazdy
***** ******	prędkość koszenia trawy

NOTA *Miganie oznacza, że obroty silnika nie są odpowiednie do cięcia trawy.*


Zegar (jeśli przewidziany) (rys. 16.L) wskazuje godzinę w trybie 24-godzinnym.

Sygnalizacje dźwiękowe

1. Sygnał ciągły:
- Zadziałał bezpiecznik karty elektronicznej.
- Silnik jest wyłączony dłużej niż 30 sekund z kluczykiem w położeniu „JAZDA".

2. Sygnał przerywany:
- Pojemnik na trawę jest pełny.

• **Wyświetlacz typu „III" i sygnalizacje dźwiękowe**


Ikona włączona: urządzenia tnące są załączone (rys. 16.A).


Ikona włączona: hamulec postojowy jest załączony (rys. 16.B).


Kontrolka włączona: brak operatora (rys. 16.C).

Ikona paliwa ze wskaźnikiem poziomu (rys. 16.D).


Poziom paliwa pomiędzy maksymalnym napełnieniem a połową zbiornika.


Poziom paliwa pomiędzy połową zbiornika a rezerwą.


Poziom rezerwy paliwa.


Ikona włączona: Sygnalizuje nieprawidłowości smarowania silnika (rys. 16.E). Natychmiast zatrzymać silnik, sprawdzić poziom oleju i skontaktować się z autoryzowanym serwisem.



Ikona włączona: Brak pojemnika na trawę lub osłony tylnego wyrzutu trawy (rys. 16.F) (tylko w modelach z pojemnikiem na trawę z tyłu).



Ikona włączona: Pojemnik na trawę jest pełny i należy go opróżnić (rys. 16.F) (tylko w modelach z pojemnikiem na trawę z tyłu).

Ikona akumulatora ze wskaźnikiem poziomu (rys. 16.G)



Ikona włączona: Akumulator w trakcie ładowania.



Ikona włączona: Poziom napięcia akumulatora jest optymalny.



Ikona włączona przy wyłączonym silniku: Wskazuje, że należy naładować akumulator

Ikona włączona przy włączonym silniku: Sygnalizuje nieprawidłowość ładowania akumulatora.



Ikona migająca: Stan akumulatora nie pozwala na uruchomienie silnika i dlatego należy się skontaktować z autoryzowanym serwisem.



Ikona włączona: przekładnia w pozycji neutralnej (rys. 16.H).



Licznik (rys. 16.I). Wskazuje łączną liczbę godzin pracy silnika.



Reflektory (rys. 16.P). Ikona włączona: Wskazuje, że reflektory są włączone.



Żądanie konserwacji (rys. 16.Q). Ikona włączona: Wskaźnik konserwacji okresowej. Czynności konserwacyjne do wykonania zostały opisane w rozdz.13. Ikona włącza się co 50 godzin i pozostaje włączona przez 1 godzinę.



Zakres zielony (rys. 16.R). Prędkość obrotowa silnika jest odpowiednia do optymalnego koszenia trawy.

Sygnalizacje dźwiękowe

1. Sygnał ciągły:
- Zadziałał bezpiecznik karty elektronicznej.
- Silnik jest wyłączony dłużej niż 30 sekund z kluczykiem w położeniu „JAZDA".

2. Sygnał przerywany:
- Pojemnik na trawę jest pełny.

5. UŻYTKOWANIE MASZYNY

5.1. CZYNNOŚCI WSTĘPNE

• Uzupełnianie oleju i benzyny

WAŻNE *Maszyna jest dostarczana bez oleju i paliwa.*

Przed użyciem maszyny należy sprawdzić obecność paliwa i poziom oleju. W kwestii sposobu oraz środków ostrożności dotyczących uzupełniania paliwa i poziomu oleju należy stosować się do zaleceń zawartych w instrukcji silnika.

• Regulacja fotela kierowcy

Patrz rysunek 17.

• Ciśnienie w oponach

Patrz rysunek 18.

• Przygotowanie maszyny do pracy

UWAGA *Maszyna ta umożliwia koszenie trawnika na różne sposoby; przed rozpoczęciem pracy należy odpowiednio przygotować maszynę, w zależności od wybranego sposobu koszenia.*

1. Przygotowanie do koszenia i zbierania trawy w pojemniku na trawę (tylko w modelach z tylnym pojemnikiem) (Rys. 19).
2. Przygotowanie do koszenia i wyrzutu tylnego trawy na ziemię (tylko w modelach z tylnym pojemnikiem) (jeśli przewidziano) (Rys. 20).
3. Przygotowanie do koszenia i rozdrobnienia trawy.
4. Przygotowanie do koszenia i wyrzutu bocznego trawy na ziemię (tylko w modelach z wyrzutem bocznym) (Rys. 21).

UWAGA *Nie używać maszyny bez zamontowanego zabezpieczenia na wyjściu!*

5.2. KONTROLE BEZPIECZEŃSTWA

• Ogólne kontrole bezpieczeństwa

Część	Wynik
Akumulator	Brak uszkodzeń na obudowie, na pokrywie lub na zaciskach.
Osłona wyrzutu tylnego, pojemnik na trawę	Nienaruszone. Brak uszkodzeń. Zamontowane prawidłowo.
Osłona wyrzutu bocznego, kratka ssania	Nienaruszone. Brak uszkodzeń. Zamontowana prawidłowo.
Obwód paliwa i połączenia.	Brak wycieków.
Kable elektryczne.	Cała izolacja w stanie nienaruszonym. Brak uszkodzeń mechanicznych.
Obwód oleju.	Brak wycieków. Brak uszkodzeń.
Wykonać jazdę do przodu i do tyłu i włączyć bieg neutralny / zwolnić pedał napędu (par. 4)	Maszyna zwalnia i zatrzymuje się.
Nacisnąć pedał hamulca (par. 4)	Maszyna zatrzymuje się.
Testowe uruchomienie urządzenia	Brak nietypowych wibracji. Brak nietypowych dźwięków
Urządzenia bezpieczeństwa	Działają zgodnie z opisem zamieszczonym w kolejnym paragrafie.

• Kontrole urządzeń bezpieczeństwa

Działanie	Wynik
1. przepustnica ustawiona na biegu jałowym; 2. urządzenia tnące wyłączone; 3. operator maszyny w pozycji siedzącej.	Silnik uruchamia się
Operator schodzi z fotela	Silnik zatrzymuje się
Podnosi się pojemnik na trawę lub zdejmuje się osłonę wyrzutu tylnego przy włączonych urządzeniach tnących.	Silnik zatrzymuje się
Włącza się hamulec postojowy bez uprzedniego wyłączania urządzeń tnących	Silnik zatrzymuje się
Włącza się zmiana prędkości lub pedał napędu przy włączonym hamulcu postojowym	Silnik zatrzymuje się
Włącza się bieg wsteczny przy włączonych urządzeniach tnących bez trzymania wciśniętego przycisku zezwolenia (par. 4)	Silnik zatrzymuje się

5.3. UŻYTKOWANIE MASZYNY NA TERENACH POŁOŻONYCH NA ZBOCZACH

Należy przestrzegać limitów podanych w tabeli „Dane techniczne" i na rys. 22, bez względu na kierunek jazdy.

WAŻNE *Tylko dla modeli z napędem mechanicznym: Nigdy nie zjeżdżać z pochyłości na biegu neutralnym lub z wyłączonym sprzęgłem! Zawsze należy włączyć niski bieg przed pozostawieniem maszyny zatrzymanej i bez nadzoru.*

5.4. URUCHAMIANIE I PRACA

• Uruchomienie

1. Otworzyć zawór paliwa (rys. 23.A) (jeśli istnieje).
2. Usiąść za kierownicą.
3. Włączyć bieg neutralny («N»).
4. Wyłączyć urządzenia tnące.
5. Włączyć hamulec postojowy.
6. Ustawić dźwignię przyspieszenia na maksymalnych obrotach silnika w pozycji „zająca".
7. W przypadku rozruchu zimnego silnika: włączyć element sterujący ssaniem.
8. Wprowadzić klucz do przełącznika, przekręcić go do pozycji jazdy, by włączyć obwód elektryczny, następnie ustawić w pozycji zapłonu, by uruchomić obwód elektryczny. Odczekać 2 sekundy i ustawić go w pozycji zapłonu, by uruchomić silnik.
9. Zwolnić klucz po uruchomieniu silnika.

W przypadku rozruchu zimnego silnika, jak tylko silnik zacznie obracać się normalnie:

10. Wyłączyć element sterujący ssaniem, ustawiając dźwignię przyspieszenia na maksymalnych obrotach silnika w pozycji „zająca".
11. Włączyć element sterujący ssaniem.

UWAGA *Użycie przycisku choke (ssania) przy ciepłym już silniku, może zanieczyścić świecę zapłonową i spowodować nieregularną pracę silnika.*

12. Przy uruchomionym silniku, ustawić dźwignię regulacji obrotów silnika na minimalnych obrotach silnika w pozycji «żółwia».

UWAGA *W przypadku trudności z uruchomieniem silnika, nie przytrzymywać rozrusznika, by nie doprowadzić do zalania silnika jak również rozładowania akumulatora. Należy umieścić klucz w pozycji «zatrzymania», odczekać kilka sekund i ponownie przystąpić do rozruchu. Jeśli trudność będzie trwać nadal, należy zapoznać się z rozdziałem 8. niniejszego podręcznika i instrukcją obsługi silnika.*

• Bieg do przodu i przemieszczanie maszyny

1. Wyłączyć urządzenia tnące.
2. Ustawić agregat tnący na maksymalnej wysokości.
3. Ustawić dźwignię przyspieszenia na pozycji pośredniej pomiędzy minimalnymi obrotami «żółw» a maksymalnymi obrotami «zając».
4. Wyłączyć hamulec postojowy, zwalniając pedał hamulca.
5. Nacisnąć pedał napędu w kierunku „jazda do przodu" i osiągnąć żądaną prędkość, stopniując nacisk na pedał i działając na dźwignię przyspieszenia.

Włączanie napędu musi odbywać się tylko w sposób opisany, by uniknąć sytuacji, w której zbyt gwałtowne włączenie, mogłoby spowodować stanięcie maszyny na tylnych kołach i utratę kontroli nad nią.

• Hamowanie

Tylko dla modeli z napędem mechanicznym: wcisnąć pedał do końca skoku, najpierw zmniejszając prędkość przy pomocy pedału gazu, by nie obciążać niepotrzebnie układu hamulcowego.

• Bieg wsteczny

WAŻNE *Bieg wsteczny należy włączać, kiedy maszyna jest zatrzymana.*

1. Naciskać na pedał hamulca aż do zatrzymania maszyny;
2. Rozpocząć jazdę do tyłu, naciskając na pedał napędu w kierunku jazdy to tyłu.

• Koszenie trawy

W celu rozpoczęcia pracy, należy postępować w następujący sposób:

1. Ustawić urządzenie sterujące obrotami silnika w pozycji «SZYBKO».
2. ustawić agregat tnący na maksymalnej wysokości;
3. włączyć urządzenia tnące dopiero na trawniku, unikać włączania na terenach pokrytych żwirem lub porośniętych zbyt wysoką trawą;
4. rozpocząć jazdę w obszarze trawiastym w sposób bardzo stopniowy i z zachowaniem szczególnej ostrożności, jak opisano już wcześniej,
5. Dostosować prędkość jazdy i wysokość koszenia (par. 5.11) do stanu trawnika (wysokość, gęstość i wilgotność trawy) i do ilości ścinanej trawy;

Za każdym razem, gdy zauważy się obniżenie obrotów silnika, należy zmniejszyć prędkość, mając na uwadze fakt, iż nigdy nie uzyska się poprawnego koszenia, gdy prędkość maszyny jest nadmierna w stosunku do ilości koszonej trawy.

Wyłączyć urządzenia tnące i przemieścić zespół urządzeń tnących na maksymalną wysokość:

- Podczas przemieszczania się pomiędzy strefami pracy,
- W trakcie jazdy po terenach nieporośniętych trawą,
- Za każdym razem, gdy trzeba ominąć przeszkodę.

• Opróżnianie pojemnika na trawę

WAŻNE *Opróżnianie pojemnika na trawę jest możliwe wyłącznie przy wyłączonych urządzeniach tnących; w przeciwnym razie, nastąpi zatrzymanie silnika.*

Aby opróżnić pojemnik na trawę:
1. wyłączyć urządzenia tnące;
2. zmniejszyć obroty silnika;
3. włączyć bieg neutralny (N) i zatrzymać jazdę;
4. uruchomić hamulec postojowy;

Sterowanie ręczne:
1. wyciągnąć dźwignię (rys. 24.A) i przechylić pojemnik na trawę w celu jego opróżnienia;
2. zamknąć pojemnik na trawę w taki sposób, aby pozostał zaczepiony na haku mocującym (rys. 24.B) i odłożyć dźwignię.

Sterowanie elektryczne:
1. z operatorem na miejscu kierowcy, przytrzymać wciśnięty przycisk (rys. 24.C) aż do całkowitego przechylenia pojemnika na trawę,
2. po zakończeniu opróżniania przytrzymywać wciśnięty przycisk (rys. 24.D) aż do całkowitego opuszczenia pojemnika na trawę, kontrolując, czy pozostaje zaczepiony do haka mocującego (rys. 24.B).

Tę operację należy wykonywać przy wyłączonym silniku.

Zawsze usuwać pozostałości trawy z czujnika (rys. 24.E).

5.5. ZATRZYMANIE

W celu zatrzymania urządzenia:
1. ustawić dźwignię przyspieszenia na minimalnych obrotach w pozycji "żółwia"

W celu uniknięcia zjawiska samozapłonu należy na 20 sekund przed zgaszeniem silnika ustawić dźwignię przyspieszenia na minimalnych obrotach silnika w pozycji «żółwia».

2. wyłączyć silnik, obracając klucz zapłonowy do pozycji «zatrzymania»,
3. przy wyłączonym silniku, zamknąć zawór paliwa (rys. 22) (jeśli dotyczy);
4. wyjąć kluczyk.

WAŻNE *Aby oszczędzać energię akumulatora, nie należy zostawiać kluczyka w pozycji „jazdy" lub „włączania świateł", kiedy silnik nie jest w ruchu.*

Silnik może być bardzo rozgrzany od razu po wyłączeniu. Nie dotykać tłumika lub przylegających części. Istnieje niebezpieczeństwo poparzenia.

5.6. WSKAZÓWKI PO ZAKOŃCZENIU UŻYTKOWANIA

- Odczekać, aż silnik wystygnie przed umieszczeniem maszyny w jakimkolwiek pomieszczeniu.
- Wyczyścić (par. 6.3).

Wyżej opisane czynności wykonać za każdym razem w przypadku pozostawienia maszyny bez nadzoru, opuszczenia miejsca za kierownicą lub zaparkowania maszyny:
1. Zatrzymać urządzenie.
2. Ustawić agregat tnący na minimalnej wysokości.
3. Upewnić się, że wszystkie ruchome części całkowicie się zatrzymały.
4. Wyjąć kluczyk ze stacyjki (Rys.15.A).

6. KONSERWACJA

Zasady bezpieczeństwa, których należy przestrzegać podczas korzystania z urządzenia opisane są w rozdz. 1. Postępować zgodnie z instrukcjami, aby uniknąć poważnych zagrożeń i niebezpieczeństw podczas pracy maszyny:

Przed przystąpieniem do kontroli, czyszczenia lub konserwacji / regulacji maszyny:
- Wyłączyć urządzenie tnące.
- Zatrzymać urządzenie.
- Ustawić na biegu neutralnym.
- Włączyć hamulec postojowy.
- Zatrzymać silnik.
- Upewnić się, że wszystkie ruchome elementy zostały zatrzymane.
- Wyjąć kluczyk ze stacyjki.
- Założyć odpowiednią odzież, rękawice robocze i okulary ochronne.

WAŻNE *Nigdy nie zostawiać klucza w stacyjce lub w zasięgu dzieci lub nieodpowiednich osób.*

6.1. UZUPEŁNIANIE POZIOMU PALIWA

Aby uzupełnić poziom paliwa, należy:
1. Odkręcić korek zamykania zbiornika i zdjąć go (rys. 25).
2. Włożyć lejek (rys. 25).
3. Zatankować paliwo uważając, aby nie napełnić całkowicie zbiornika.
4. Wyjąć lejek.
5. Po zakończeniu uzupełniania benzyny należy mocno zakręcić korek wlewu paliwa i wytrzeć ewentualne wycieki.

WAŻNE *Rodzaj paliwa do użycia jest wskazany w instrukcji obsługi silnika.*

WAŻNE *Unikać nalewania benzyny na plastikowe części, by ich nie uszkodzić, w razie przypadkowych wycieków, spłukać natychmiast wodą. Gwarancja nie pokrywa uszkodzeń części plastikowych obudowy lub silnika spowodowanych kontaktem z benzyną.*

6.2. KONTROLA I UZUPEŁNIANIE POZIOMU OLEJU

WAŻNE *Rodzaj oleju do użycia jest wskazany w instrukcji obsługi silnika.*

WAŻNE *Stosować się do wszystkich zaleceń podanych w instrukcji obsługi silnika.*

Sprawdzić poziom oleju przed każdym użyciem.

Sprawdzać poziom oleju w silniku: zgodnie ze ścisłymi wskazaniami podanymi w instrukcji obsługi silnika poziom musi zawierać się pomiędzy oznaczeniem MIN a MAX bagnetu (Rys. 26)

6.3. CZYSZCZENIE

• Ogólne zalecenia

Po każdym użyciu należy wyczyścić maszynę zgodnie z instrukcjami podanymi poniżej:
- Nie stosować strumieni wody oraz unikać moczenia silnika i komponentów elektrycznych.
- Usunąć pozostałości trawy i błoto nagromadzone wewnątrz podwozia.
- Upewnić się zawsze, że wloty powietrza są wolne zanieczyszczeń.
- Nie używać agresywnych płynów do czyszczenia podwozia.
- Aby zmniejszyć ryzyko pożaru, usuwać z silnika pozostałości trawy, liście lub nadmiar smaru.

• Czyszczenie agregatu tnącego

WAŻNE *Mycie wnętrza agregatu tnącego i tunelu wyrzutowego musi być wykonywane z zamontowanym pojemnikiem na trawę i założoną zatyczką do mulczowania (jeśli występuje) lub z zamontowaną osłoną tylnego wyrzutu.*

1. Ustawić maszynę na płaskim, równym i twardym podłożu.
2. Podłączyć przewód do wody do jednej z dwóch odpowiednich złączek (rys. 27) i odkręcić wodę.
3. Usiąść za kierownicą i uruchomić maszynę, włączyć bieg neutralny («N») i uruchomić maszynę.
4. Całkowicie opuścić urządzenie tnące i załączyć urządzenia tnące.
5. Pozwolić na przepływ wody przez kilka minut i zatrzymać maszynę.
6. Zakręcić wodę i odłączyć rurę od złączki.
7. Powtórzyć procedurę dla drugiej złączki.
8. Przedmuchać górną część agregatu (rys. 28) strumieniem sprężonego powietrza.

6.4. AKUMULATOR

Należy dokładnie zapoznać się z procedurą ładowania, opisaną w instrukcji załączonej do akumulatora. Nieprzestrzeganie wyżej wymienionej procedury lub nienaładowanie akumulatora mogłoby spowodować bezpowrotne uszkodzenie jego elementów. Rozładowany akumulator należy jak najszybciej ponownie naładować

WAŻNE *Ładowanie powinno odbywać się przy pomocy urządzenia o stałym napięciu. Inne systemy ładowania akumulatora mogą powodować jego nieodwracalne uszkodzenie.*

Maszyna jest wyposażona w złącze (rys. 29) do ładowania, które należy podłączyć odpowiadającego mu złącza odpowiedniej ładowarki konserwacyjnej, dostarczonej wraz z wyposażeniem (jeśli przewidziano) lub dostępnej na zamówienie.

WAŻNE *Złącze to musi być używane wyłącznie do podłączania ładowarki konserwacyjnej przewidzianej przez Producenta. Korzystanie z niego wymaga:*
- postępowania zgodnie ze wskazówkami podanymi w odpowiednich instrukcjach obsługi,
- postępowania zgodnie ze wskazówkami podanymi w instrukcji obsługi akumulatora.

6.5. KONSERWACJA URZĄDZENIA TNĄCEGO

⚠ **Nie dotykać urządzenia tnącego przed wyjęciem kluczyka ze stacyjki i przed jego całkowitym zatrzymaniem się. Zachować ostrożność, ponieważ urządzenie tnące może się poruszać, nawet po wyjęciu kluczyka (w modelach z akumulatorem).**

⚠ **Wszystkie czynności dotyczące urządzeń tnących (demontaż, ostrzenie, wyważenie, naprawa, ponowne zamontowanie i/lub wymiana) są pracami odpowiedzialnymi, które oprócz użycia odpowiedniego sprzętu; ze względów bezpieczeństwa, zalecane jest zawsze zlecanie tych czynności specjalistycznemu serwisowi.**

⚠ **Zawsze wymieniać uszkodzone, nieprawidłowe lub zużyte urządzenie tnące razem z właściwymi śrubami, aby zachować odpowiednie wyważenie.**

WAŻNE *Należy zawsze używać oryginalnych urządzeń tnących, posiadających kod znajdujący się w tabeli „Dane Techniczne"*

7. TRANSPORT, GARAŻOWANIE I UTYLIZACJA

7.1. TRANSPORT

Podczas przemieszczania urządzenia należy:
1. wyłączyć urządzenie tnące;
2. ustawić agregat tnący na maksymalnej wysokości;
3. wyłączyć maszynę i wyjąć kluczyk ze stacyjki;
4. wyłączyć napęd (par. 4).

Podczas transportu urządzenia na pojeździe samochodowym lub przyczepie, należy:
- używać ramp o odpowiedniej wytrzymałości, szerokości i długości;
- załadować maszynę na samochód z wyłączonym silnikiem, kluczykiem wyjętym ze stacyjki, bez kierowcy, popychając ją przy wykorzystaniu odpowiedniej liczby osób;
- zamknąć kranik paliwa (jeśli dotyczy);
- obniżyć zespół tnący;
- ustawić urządzenie tak, aby nie stwarzać dla nikogo zagrożeń;
- włączyć napęd (par. 4);
- przymocować ją mocno do środka transportu za pomocą lin lub łańcuchów, aby uniknąć przewrócenia się maszyny i jej uszkodzenia.

7.2. MAGAZYNOWANIE

Gdy maszyna ma być przechowywana przez okres dłuższy niż 30 dni:
- Pozostawić silnik do ostygnięcia.
- Odłączyć kable akumulatora i przechowywać je w chłodnym, suchym miejscu.
- Opróżnić zbiornik paliwa i postępować według instrukcji zawartych w podręczniku obsługi silnika.
- Dokładnie wyczyścić maszynę.
- Sprawdzić maszynę pod kątem uszkodzeń. Jeśli to konieczne, skontaktować się z autoryzowanym centrum serwisowym.

Przechowywać maszynę:
- ze spuszczonym całym agregatem tnącym,
- w suchym środowisku;
- zabezpieczoną przed wpływami atmosferycznymi;
- w miarę możliwości przykryta pokrowcem;
- w miejscu niedostępnym dla dzieci;
- należy upewnić się, że usunięte zostały klucze lub narzędzia używane do konserwacji.

Podczas ponownego uruchamiania maszyny:
- należy upewnić się, że usunięte zostały klucze lub narzędzia używane do konserwacji;
- przygotować maszynę zgodnie z instrukcjami z rozdziału „5 Użytkowanie maszyny".

UWAGA *Należy zapewnić kompletne naładowanie akumulatora co najmniej raz w miesiące i zawsze przed ponownym użytkowaniem.*

UWAGA *Ustawić maszynę w taki sposób, aby nie stanowiła zagrożenia w razie kontaktu, także przypadkowego, z osobami, dziećmi lub zwierzętami.*

8. IDENTYFIKACJA USTEREK

USTERKA	MOŻLIWA PRZYCZYNA	SPOSÓB USUNIĘCIA
1. Przy kluczyku w pozycji „JAZDA" tablica rozdzielcza pozostaje wyłączona, bez żadnego sygnału dźwiękowego	Zadziałanie bezpiecznika karty elektronicznej z powodu:	obrócić klucz zapłonowy w poz. «ZATRZYMANIE» i odnaleźć przyczynę usterki:
	źle podłączony akumulator	sprawdzić połączenia (par. 3.4)
	nieprawidłowa biegunowość akumulatora	sprawdzić połączenia (par. 3.4)
	akumulator całkowicie rozładowany	naładować akumulator (par. 6.4)
	spalony bezpiecznik	wymienić bezpiecznik (10 A)
	wilgotna karta elektroniczna	wysuszyć kartę ciepłym powietrzem
2. Przy kluczyku w pozycji „JAZDA" tablica rozdzielcza pozostaje wyłączona, ale aktywuje się sygnał dźwiękowy	Zadziałanie bezpiecznika karty elektronicznej z powodu:	Ustawić kluczyk w pozycji „ZATRZYMANIE" i poszukać przyczyn usterki:
	wilgotna karta elektroniczna	wysuszyć kartę ciepłym powietrzem
3. Klucz w pozycji „ROZRUCH", tablica rozdzielcza włącza się, ale rozrusznik nie obraca się	akumulator niewystarczająco naładowany	naładować akumulator (par. 6.4)
	bezpiecznik ładowania uszkodzony	wymienić bezpiecznik (25 A)
4. Klucz w pozycji «ROZRUCH», obraca się rozrusznik, lecz nie uruchamia się silnik	akumulator niewystarczająco naładowany	naładować akumulator (par. 6.4)
	brak dopływu benzyny	sprawdzić poziom w zbiorniku (par. 6.2)
		otworzyć kranik paliwa (jeśli maszyna jest niego wyposażona) (par. 5.4)
		sprawdzić filtr benzyny
	defekt rozruchu	sprawdzić zamocowanie kołpaka świecy zapłonowej
		sprawdzić czystość i odległość między elektrodami świecy zapłonowej
5. Rozruch utrudniony lub nieregularne funkcjonowanie silnika	problemy z gaźnikiem	wyczyścić lub wymienić filtr powietrza
		opróżnić zbiornik i wlać świeżą benzynę
		sprawdzić i ewentualnie wymienić filtr benzyny
6. Spadek wydajności silnika podczas cięcia	zbyt duża szybkość postępu w stosunku do wysokości koszenia	zmniejszyć prędkość jazdy i/lub zwiększyć wysokość koszenia (par. 5.4)
7. Po załączeniu urządzeń tnących silnik wyłącza się	brak zgody na włączenie	sprawdzić, czy warunki zgody zostały spełnione (par. 5.2)
8. Kontrolka akumulatora nie gaśnie po kilku minutach pracy	niewystarczające naładowanie akumulatora	skontaktować się z Państwa Sprzedawcą
9. Kontrolka oleju włącza się podczas pracy (jeśli przewidziana)	problemy ze smarowaniem silnika	Natychmiast ustawić kluczyk w pozycji „ZATRZYMANIE":
		uzupełnić poziom oleju (patrz 6.2)
		wymienić filtr (jeśli problem nadal występuje, skontaktować się ze sprzedawcą)
10. Silnik zatrzymuje się i włącza się sygnał dźwiękowy	Zadziałanie bezpiecznika karty elektronicznej z powodu:	Ustawić kluczyk w pozycji „ZATRZYMANIE" i poszukać przyczyn usterki:
	przepięcie spowodowane przez regulator ładowania	skontaktować się z Państwa Sprzedawcą
	źle podłączony akumulator (niepewne styki)	sprawdzić połączenia (patrz 3.4)

USTERKA	MOŻLIWA PRZYCZYNA	SPOSÓB USUNIĘCIA
11. Silnik zatrzymuje się bez żadnego sygnału dźwiękowego	akumulator odłączony	sprawdzić połączenia (patrz 3.4)
	problemy z silnikiem	skontaktować się z Państwa Sprzedawcą
12. Urządzenia tnące nie włączają się lub nie zatrzymują się natychmiast po wyłączeniu	poluzowany pasek	skontaktować się z Państwa Sprzedawcą
	problemy ze sprzęgłem elektromagnetycznym	skontaktować się z Państwa Sprzedawcą
13. Cięcie nieregularne i niewystarczające zbieranie trawy (tylko w modelach z pojemnikiem na trawę z tyłu)	pozycja zespołu tnącego nierównoległa do terenu trawnika	sprawdzić ciśnienie w oponach (par. 5.1)
		przywrócić wyrównanie zespołu urządzeń tnących w stosunku do terenu
	brak wydajności urządzeń tnących	skontaktować się z Państwa Sprzedawcą
	zbyt wysoka prędkość w stosunku do wysokości koszonej trawy	zmniejszyć prędkość postępu i/lub podnieść zespół tnący (par. 5.4)
		odczekać, aż trawa będzie sucha
	zatkanie tunelu wyrzutowego trawy	zabrać pojemnik na trawę i opróżnić kanał
14. Nierówne koszenie (tylko dla modeli z wyrzutem bocznym)	pozycja zespołu tnącego nierównoległa do terenu trawnika	sprawdzić ciśnienie w oponach (par. 5.1)
		przywrócić wyrównanie zespołu urządzeń tnących w stosunku do terenu
	brak wydajności urządzeń tnących	skontaktować się z Państwa Sprzedawcą
15. Nadmierne drganie podczas funkcjonowania	zespół tnący jest wypełniony trawą	oczyścić zespół tnący (par. 6.3)
	urządzenia tnące są niewyważone lub poluzowane	skontaktować się z Państwa Sprzedawcą
	poluzowanie mocowań	sprawdzić i dokręcić śruby mocujące silnik i podwozie
16. Hamowanie niepewne lub nieskuteczne	nieprawidłowa regulacja hamulca	skontaktować się z Państwa Sprzedawcą
17. Nieregularna jazda, brak mocy w silniku podczas jazdy pod górę lub skłonność do "stawania dęba"	problem z paskiem napędowym lub zapłonem	skontaktować się z Państwa Sprzedawcą
18. Przy uruchomionym silniku, po naciśnięciu pedału napędu maszyna nie przemieszcza się	dźwignia odblokowania w pozycji zablokowania napędu	ustawić ją z powrotem w pozycji włączonego napędu (par. 4)
19. Maszyna zaczyna nieprawidłowo wibrować	uszkodzone lub poluzowanie części	zatrzymać maszynę i wyjąć kluczyk ze stacyjki
		sprawdzić ewentualne uszkodzenia
		sprawdzić, czy występują części poluzowane i dokręcić je
		kontrole, wymiany lub naprawy powinny być przeprowadzone w specjalistycznym serwisie.

UWAGA *Jeśli trudności będą występować nadal po zastosowaniu opisanych środków zaradczych, należy skontaktować się ze swoim Sprzedawcą.*

UWAGA *W przypadku dalszych problemów niewymienionych w tabeli, natychmiast skontaktować się z Autoryzowanym Centrum Pomocy.*

PORTUGUÊS - Tradução do manual original

Os manuais de instruções estão disponíveis:
▷ no website stiga.com
▷ digitalizando o código QR



ATENÇÃO: ANTES DE USAR A MÁQUINA, LEIA ATENTAMENTE O PRESENTE MANUAL.
Guarde para qualquer outra necessidade futura.

NOTA *O objetivo deste documento é fornecer um guia simples, em formato de papel, para a utilização e manutenção segura da máquina.*
Para informações mais detalhadas descarregue os manuais de instruções completos em formato digital.

1. NORMAS DE SEGURANÇA

1.1. PREPARAÇÃO

⚠ **Familiarize-se com os comandos e com o uso apropriado da máquina. Aprender a parar rapidamente o motor. A inobservância das advertências e das instruções pode provocar incêndios e/ou lesões graves.**

- Nunca permita que a máquina seja utilizada por crianças ou por pessoas que não tenham conhecimento das instruções. As leis locais podem estabelecer uma idade mínima para o utilizador.
- Nunca use a máquina caso o utilizador se encontre numa situação de cansaço ou de mal-estar, ou caso tenha ingerido medicamentos, drogas, álcool ou substâncias nocivas para os seus reflexos e atenção.
- Lembre-se que o operador ou o utilizador é responsável por acidentes e imprevistos que possam ocorrer com outras pessoas ou com a sua propriedade. É da responsabilidade do utilizador a avaliação dos potenciais riscos do terreno onde deve trabalhar, bem como tomar todas as precauções necessárias de forma a garantir a sua segurança e a de terceiros, especialmente em declives, terrenos acidentados, escorregadios ou instáveis.
- Caso a máquina seja cedida ou emprestada a outros, certifique-se de que o utilizador toma conhecimento das instruções de uso contidas no presente manual.

1.2. OPERAÇÕES PRELIMINARES

Dispositivos de proteção individual (DPI)
- Use vestuário adequado, calçado de trabalho resistente com sola antiderrapante e calça comprida. Não acione a máquina com os pés descalços ou com sandálias abertas. Use protetores auriculares.
- Use luvas de trabalho em todas as situações de risco para as mãos.
- Não use cachecóis, camisas, colares, pulseiras, vestuário com partes soltas e com laços ou gravatas e, para além disso, acessórios pendentes que possam ficar presos na máquina ou em objetos e materiais presentes no local de trabalho.
- Prenda adequadamente os cabelos compridos.

Área de trabalho / Máquina
- Inspecione cuidadosamente toda a área de trabalho e retire tudo o que puder ser expelido pela máquina ou que possa danificar o dispositivo de corte/órgãos rotativos (pedras, ramos, fios de ferro, ossos, etc.).

Motores de ignição comandada: combustível

⚠ **O combustível é altamente inflamável.**

- Conserve o combustível nos respetivos recipientes homologados para esta utilização, em locais seguros, longe de fontes de calor ou chamas livres.
- Não fume durante o abastecimento ou o enchimento de combustível e de cada vez que se manuseia o combustível.
- Abasteça o combustível utilizando um funil, somente ao ar livre.
- Não adicione combustível ou retirar a tampa do reservatório quando o motor está em funcionamento ou ainda quente.
- Não aproxime chamas à boca do reservatório para verificar o conteúdo.
- Limpe de imediato todos os vestígios de combustível vertido na máquina ou no solo.
- Coloque sempre e apertar bem as tampas do reservatório e do recipiente do combustível.

1.3. DURANTE A UTILIZAÇÃO

- Não acione o motor em locais fechados onde pode ocorrer acúmulo de gases perigosos de monóxido de carbono. As operações de arranque devem ser realizadas ao ar livre e em local bem ventilado. É importante lembrar que os gases de descarga são tóxicos.
- Durante o arranque da máquina não direcionar o silenciador e, desse modo, os gases de escape para materiais inflamáveis.
- Não utilize a máquina em ambientes com risco de explosão, em presença de líquidos inflamáveis, gás ou poeira. Os contactos elétricos ou fricções mecânicas podem gerar faíscas que podem incendiar o pó ou os vapores.
- Trabalhe somente à luz do dia ou com uma boa luz artificial e em condições de boa visibilidade.
- Afaste pessoas, crianças e animais da área de trabalho. É necessário que as crianças sejam supervisionadas por um outro adulto.
- Evite trabalhar na relva molhada, sob a chuva e com risco de temporais, especialmente caso haja probabilidade de raios.
- Preste particular atenção às irregularidades do terreno (elevações, sulcos), aos declives, aos perigos ocultos e à presença de eventuais obstáculos que possam limitar a visibilidade.
- Trabalhe no sentido diagonal do declive, nunca no sentido de subida/descida, prestando muita atenção nas trocas de direção, verificando sempre o próprio ponto de apoio e certificando-se de que as rodas não encontrem obstáculos (pedras, ramos, raízes, etc.) que possam provocar o deslizamento lateral ou a perda de controlo da máquina.
- A máquina não deve ser utilizada em declives superiores a 10°, independentemente do sentido de marcha.
- Pare o dispositivo de corte ao atravessar superfícies não relvadas.

- Deixe sempre mãos e pés longe do dispositivo de corte, durante o arranque e uso da máquina.
- Fique sempre longe da abertura de escape.
- Nunca utilize a máquina com as proteções danificadas, ausentes ou posicionadas incorretamente (saco de recolha, proteção de descarga traseira).
- Não desconecte, desative, remova ou adultere os sistemas de segurança/microinterruptores presentes.
- Preste atenção nos terrenos em declive, os quais requerem um cuidado especial para evitar tombamentos, ou perda de controlo da máquina. Os motivos principais para perder o controlo são:
  - Falta de aderência das rodas.
  - Velocidade excessiva.
  - Trocas bruscas de direção.
  - Travagem inadequada.
  - Máquina não apropriada à utilização.
  - Falta de conhecimento sobre os efeitos que podem resultar das condições do terreno.
  - Utilização da máquina como veículo de reboque.
- Quando utilizar a máquina perto de ruas, preste atenção ao trânsito.
- Desative o dispositivo de corte, desligue o motor e retire a chave, certificando-se de que todas as partes em movimento estejam totalmente paradas:
  - Durante o transporte da máquina;
  - Sempre que deixar a máquina sem vigilância;
  - Antes de eliminar as causas do bloqueio ou desobstruir o coletor de escape;
  - Antes de verificar, limpar ou trabalhar na máquina;
  - Após ter atingido um corpo estranho. Verifique se a máquina está danificada e efetue as reparações necessárias antes de a utilizar novamente;
  - Se a máquina começa a vibrar de forma anómala: verificar eventuais danos; verificar se há partes soltas e as apertar; Efetuar as verificações, substituições ou reparações junto a um Centro Especializado.
- Deixe sempre mãos e pés longe do dispositivo de corte, durante o arranque e uso da máquina.
- Atenção: o elemento de corte continua a girar durante alguns segundos após o seu desengate ou após o desligamento do motor.
- Preste atenção no conjunto dispositivos de corte com mais de um dispositivo de corte, pois um dispositivo de corte em rotação pode provocar a rotação dos demais.
- Fique sempre longe da abertura de escape.
- Não toque as partes do motor que se aquecem durante o uso. Risco de queimaduras.
- Para evitar o risco de incêndio, não deixe a máquina parada na relva alta com o motor ligado.

⚠ **Em caso de rupturas ou acidentes durante o trabalho, pare imediatamente o motor e afaste a máquina de forma a não provocar outros danos; em caso de acidentes com lesões pessoais ou a terceiros, adote imediatamente os procedimentos de primeiros socorros mais adequados ao caso e procure um Centro de Saúde para os tratamentos necessários. Remova cuidadosamente eventuais detritos que possam provocar danos ou lesões a pessoas ou animais, caso permaneçam inobservados.**

1.4. MANUTENÇÃO, ARMAZENAGEM E TRANSPORTE

Uma manutenção regular e um armazenamento correto preserva a segurança da máquina e o nível do seu desempenho.

- Nunca utilize a máquina com partes desgastadas ou danificadas. As peças danificadas ou deterioradas devem ser substituídas e nunca deverão ser reparadas. Utilize somente peças de reposição originais.
- Durante as operações de regulação da máquina, preste atenção para evitar que os dedos fiquem presos entre o dispositivo de corte em movimento e as partes fixas da máquina.
- Para reduzir o risco de incêndios, controle regularmente se há perdas de óleo e ou combustível.

⚠ **O nível de ruído e de vibrações indicado nas presentes instruções são valores máximos de utilização da máquina. O uso de um elemento de corte desequilibrado, a velocidade excessiva de movimento, a falta de manutenção influenciam de modo significativo as emissões sonoras e as vibrações. Consequentemente, é necessário adotar medidas preventivas capazes de eliminar possíveis danos devidos a um ruído elevado e aos esforços por vibrações efetue a manutenção da máquina, use protetores de ouvido antirruído e faça pausas durante o trabalho.**

- Não coloque a máquina com combustível no reservatório num local onde os vapores do combustível possam atingir uma chama, uma centelha ou uma fonte forte de calor.
- Para reduzir o risco de incêndio, não deixe recipientes com os materiais residuais no interior de um local.

1.5. PROTEÇÃO DO MEIO AMBIENTE

- Siga rigorosamente as normas locais para a eliminação de embalagens, partes deterioradas ou qualquer elemento de forte impacto ambiental; estes resíduos não devem ser deitados no lixo, mas devem ser separados e entregues nos centros de recolha apropriados, que providenciarão à reciclagem dos materiais.
- Siga rigorosamente as normas locais para a eliminação dos materiais residuais.
- No momento da desativação, não abandone a máquina no meio ambiente, mas contate um centro de recolha, em conformidade com as normas locais vigentes.



A recolha diferenciada de produtos e embalagens usados permite a reciclagem dos materiais e a reutilização dos mesmos. A reutilização dos materiais reciclados ajuda a prevenir a poluição ambiental e reduz a demanda de matérias-primas.

2. DESCRIÇÃO DO PRODUTO

Esta máquina é um corta-relvas com condutor sentado a bordo.
A máquina é equipada com um motor, que aciona o dispositivo de corte, protegido por um cárter e um grupo de transmissão que providencia o movimento da máquina.
A máquina vem equipada com tração traseira.
O operador é capaz de conduzir a máquina e acionar os comandos principais permanecendo sempre sentado no lugar da direção.
Os dispositivos de segurança instalados na máquina permitem que o motor e o dispositivo de corte parem em poucos segundos se as ações do operador não cumprirem as condições de segurança previstas (par. 5.2).

Utilização prevista e uso indevido
Esta máquina foi concebida e construída para o corte da relva em jardins e áreas gramíneas.
Qualquer outra utilização pode ser perigosa e causar danos a pessoas e/ou bens.
Incluem-se no uso inadequado (como, por exemplo, mas não somente):

- transportar outras pessoas, crianças ou animais na máquina;
- utilizar a máquina para rebocar ou empurrar cargas sem o acessório apropriado previsto para o reboque;
- acionar o dispositivo de corte no segmentos sem relva;
- utilizar a máquina para a recolha de folhas ou detritos;
- utilizar a máquina para a passagem sobre terrenos instáveis, escorregadios, congelados, com pedras ou desnivelados, poças de água ou charcos.

IMPORTANTE *O uso inadequado da máquina provoca a invalidação da garantia e isenta o Fabricante de toda e qualquer responsabilidade, competindo ao utilizador os ónus decorrentes de danos ou lesões próprias ou a terceiros.*

IMPORTANTE *A máquina deve ser utilizada por um único operador.*

IMPORTANTE *A máquina não é homologada para a utilização em estradas públicas. Só pode ser utilizada (em relação ao Código da Estrada) exclusivamente em áreas privadas, sem acesso ao tráfego.*

2.1. COMPONENTES DA MÁQUINA (FIG. 1)

A. Motor
B. Conjunto dos dispositivos de corte
C. Dispositivos de corte
D. Proteção de descarga traseira (disponível a pedido)
E. Defletor de descarga lateral
F. Saco de recolha
G. Canal de expulsão
H. Banco de condução
I. Volante
J. Para-choque dianteiro
K. Bateria

2.2. SINALIZAÇÃO DE SEGURANÇA (FIG. 2)



ATENÇÃO
Leia as instruções antes de usar a máquina.



ATENÇÃO
Retire a chave e leia as instruções antes de efetuar qualquer operação de manutenção ou reparação.



PERIGO! EXPULSÃO DE OBJETOS
Perigo! Expulsão de objetos: Não trabalhe sem antes ter montado a proteção de descarga traseira ou o saco. (apenas para os modelos com recolha traseira).



PERIGO DE TOMBAMENTO DA MÁQUINA
Não use esta máquina em declives superiores a 10°



PERIGO DE EXPULSÃO DE OBJETOS
Mantenha as pessoas afastadas.



PERIGO DE ESMAGAMENTO
Certifique-se de que as crianças se mantêm afastadas da máquina quando o motor estiver a funcionar.



Ao utilizar o kit de tração, não exceda os limites de carga indicados na etiqueta e respeite as normas de segurança.



ATENÇÃO
Mantenha-se afastado das superfícies quentes.



RISCO DE CORTE
Dispositivos de corte em movimento. Não introduza as mãos ou pés no interior do alojamento dos dispositivos de corte.



Não suba para a máquina pisando as proteções do conjunto de dispositivos de corte.

IMPORTANTE *As etiquetas adesivas danificadas ou ilegíveis devem ser substituídas. Solicite as novas etiquetas ao seu centro de assistência autorizado.*

3. MONTAGEM

IMPORTANTE *A remoção da embalagem e a montagem devem ser efetuadas numa superfície plana e sólida, com espaço suficiente para a movimentação da máquina e das embalagens.*

3.1. REMOÇÃO DA EMBALAGEM

1. Abra a embalagem com cuidado e atenção para não perder os componentes
2. Consulte a documentação inserida na caixa, incluindo as presentes instruções.
3. Retire da caixa todos os componentes não montados.
4. Retire a máquina da embalagem seguindo as seguintes precauções:
   - eleve até a altura máxima o conjunto do dispositivo de corte (par. 4), para evitar danificá-lo no momento da descida da máquina do palete de base;

- coloque a alavanca de desbloqueio da transmissão traseira na posição desbloqueada (par. 4) (para os modelos de transmissão hidrostática).
- retire a máquina do palete de base.

3.2. MONTAGEM DO VOLANTE

Ver figura 3.

3.3. MONTAGEM DO BANCO

Ver figura 4.

Puxe a alavanca de regulação para cima e deslize o banco na guia a partir do lado do volante, até o encaixar.

3.4. MONTAGEM E LIGAÇÃO DA BATERIA

Ver figura 5.

Efetue antes a ligação do fio vermelho (fig. 5.C) ao polo positivo (+) e a seguir o fio preto (fig. 5.D) ao polo negativo (–) com a utilização dos parafusos fornecidos e segundo a sequência indicada.
Monte a mola (fig. 5.B) para reter a bateria, tendo o cuidado de dispor corretamente os cabos à frente da bateria de modo a que não fiquem presos pela mola (fig. 5.B).

3.5. MONTAGEM DOS SUPORTES E REMOÇÃO DO DISPOSITIVO DE RETENÇÃO DO GANCHO DO SACO DE RECOLHA

Ver figuras 6 e 7.

3.6. MONTAGEM DO PARA-CHOQUE DIANTEIRO

Para-choque de tipo "I": Ver figura 8-I.
Para-choque de tipo "II": Ver figura 8-II.

3.7. MONTAGEM DO SACO DE RECOLHA

Ver figura 9.

3.8. MONTAGEM DAS ALAVANCAS DE BASCULAMENTO DO SACO DE RECOLHA

Ver figura 10.

3.9. MONTAGEM DAS PROTEÇÕES LATERAIS DO CONJUNTO DE DISPOSITIVOS DE CORTE (SE INCLUÍDAS)

Ver figura 11.

3.10. MONTAGEM DO DEFLETOR DE DESCARGA LATERAL (SOMENTE PARA OS MODELOS COM DESCARGA LATERAL)

Ver figura 12.

4. COMANDOS DE CONTROLO

• Pedale do travão (Fig. 13.A e 14.A)



Este pedal aciona o travão nas rodas traseiras.

• Pedal da marcha à frente (Fig. 13.B e 14.B)



Marcha para frente: o aumento da pressão sobre o pedal aumenta gradualmente a velocidade da máquina.

Posição neutra: ao soltar o pedal, este volta automaticamente para a posição neutra.

• Pedal de marcha-atrás (Fig. 13.C e 14.C)



Marcha-atrás: o aumento da pressão sobre o pedal aumenta gradualmente a velocidade da máquina.

⚠ Para engatar a marcha-atrás, é necessário parar o aparelho.

Posição neutra: ao soltar o pedal, este volta automaticamente para a posição neutra.

• Comando de desbloqueio da transmissão hidrostática (Fig. 13.D e 14.D)



Transmissão acionada.

Transmissão desbloqueada.

• Comutador de chave (Fig. 15.A)

A chave ativa/desativa a ignição da máquina.



Posição de paragem.

Posição de marcha.



Posição de arranque.

IMPORTANTE *Retire a chave sempre que deixar a máquina sem uso, ou sem vigilância.*

• Comando acelerador

Tipo "I" com comando Choke separado (Fig. 15.B e 15.C)
Tipo "II" (Fig. 15.C)



Comando Choke - Arranque a frio (se previsto).



Regime máximo do motor.



Regime mínimo do motor.

• Alavanca do travão de estacionamento (Fig. 15.D)



Travão desengatado.



Travão engatado.

- **Interruptor dos faróis (Fig. 15.E)**



O botão controla a iluminação dos faróis quando a chave está na posição «MARCHA».

- **Comando de engate e desengate dos dispositivos de corte (Fig. 15.F.1 e 15.F.2)**



Dispositivos de corte engatados.





Dispositivos de corte desengatados.



- **Botão de autorização de corte em marcha-atrás (Fig. 15.G)**



Mantendo o pedal premido, é possível recuar com os dispositivos de corte engatados, sem provocar a paragem do motor.

- **Comandos para a regulação da altura do conjunto de dispositivos de corte (Fig. 15.H)**

Comando com alavanca: esta alavanca é utilizada para levantar e baixar o conjunto de dispositivos de corte.



As sete posições são indicadas de «1» a «7» na sua etiqueta.





Para passar de uma posição à outra, é necessário premir o botão de desbloqueio situado na extremidade.

Comando com alavanca e botão: esta alavanca é utilizada para levantar e baixar o conjunto de dispositivos de corte.

Posição «A» = Conjunto de dispositivos de corte elevado.
Posição «B» = Conjunto de dispositivos de corte baixado.

O botão (fig. 15.I) permite o posicionamento do conjunto de dispositivos de corte.

- **Dispositivo de manutenção da velocidade (cruise control)**



Premido: dispositivo desengatado (não ativo)



Puxado: dispositivo engatado (ativo)

- **Contador (se aplicável) (Fig. 15.K)**

- **Tomada auxiliar para acessórios (Fig. 15.M)**

- **Comando de basculamento do saco de recolha**

Comando manual:
O basculamento do saco de recolha para o esvaziamento realiza-se através da alavanca (fig. 15.L).

Comando elétrico:
O basculamento do saco de recolha para o esvaziamento é efetuado se mantiver o botão (fig. 15.N) premido até à paragem do motor de comando.
O saco de recolha volta à posição de trabalho se mantiver o botão (fig. 15.O) premido até ao engate do gancho e à paragem do motor de comando.

- **Monitor tipo "I" e sinalizações acústicas**



Indicador aceso: os dispositivos de corte estão engatados (fig. 16.A).



Indicador aceso: o travão de estacionamento está engatado (fig. 16.B).



Indicador aceso: o operador está ausente (fig. 16.C).



Indicador intermitente: o combustível está na reserva (fig. 16.D).



Indicador intermitente: Sinaliza anomalias na lubrificação do motor (fig. 16.E). Pare imediatamente o motor, verifique o nível de óleo e contacte um Centro de Assistência Autorizado.



Indicador aceso: Falta o saco de recolha ou a proteção de descarga traseira (fig. 16.F).



Indicador aceso: com o motor ligado há anomalias na recarga da bateria (fig. 16.G).

Indicador intermitente antes do arranque: a bateria não está em condições de ligar o motor. Contacte o Centro de Assistência Autorizado (fig. 16.G).

N Indicador aceso: a transmissão está em "neutro" (fig. 16.H).

- **Sinalizações acústicas**

1. Sinal acústico contínuo:
- Foi acionada a proteção da placa eletrónica.
- O motor está desligado há mais de 30 segundos com a chave em posição de «MARCHA».

2. Sinal acústico intermitente:
- O saco de recolha está cheio.

• **Monitor tipo "II" e sinalizações acústicas**


Indicador aceso: os dispositivos de corte estão engatados (fig. 16.A).


Indicador aceso: o travão de estacionamento está engatado (fig. 16.B).


Indicador aceso: o operador está ausente (fig. 16.C).

Indicador luminoso de combustível simples (fig. 16.D)


Indicador intermitente: o combustível está na reserva.

Indicador luminoso com indicador de nível (fig. 16.D)


O nível de combustível está de cheio cerca metade do reservatório.


O nível de combustível está de cerca metade do reservatório a na reserva.


O nível do combustível está na reserva.


Indicador intermitente: Sinaliza anomalias na lubrificação do motor (fig. 16.E). Pare imediatamente o motor, verifique o nível de óleo e contacte um Centro de Assistência Autorizado.


Indicador aceso: Falta o saco de recolha ou a proteção de descarga traseira (fig. 16.F) (apenas para modelos com recolha traseira).


Indicador aceso: com o motor ligado há anomalias na recarga da bateria (fig. 16.G).

Indicador intermitente antes do arranque: a bateria não está em condições de ligar o motor. Contacte o Centro de Assistência Autorizado (fig. 16.G).

N Indicador aceso: a transmissão está em "neutro" (fig. 16.H).

Funções operativas

Prima o botão «MODE» para aceder às funções operativas.



Conta-horas (fig. 16.I). Indica o número total de horas de funcionamento do motor.


Voltímetro (fig. 16.O). Indica o estado de carga da bateria.



Conta-rotações (fig. 16.K) Indica o regime de rotação do motor por meio de valores numéricos ou de uma série de asteriscos, que correspondem a:

Valor visualizado:

< 1600	motor ao ralenti
< 2500	velocidade para as transferências
> 2500	velocidade para o corte
* (**)	motor ao ralenti
** *** ****	velocidade para as transferências
***** ******	velocidade para o corte

NOTA *A intermitência indica que o regime de rotação do motor não é adequado ao corte da relva.*


Relógio (se incluído) (fig. 16.L) Indica a hora em modalidade 24 horas/dia.

Sinalizações acústicas

1. Sinal acústico contínuo:
- Foi acionada a proteção da placa eletrónica.
- O motor está desligado há mais de 30 segundos com a chave em posição de «MARCHA».

2. Sinal acústico intermitente:
- O saco de recolha está cheio.

• **Monitor tipo "III" e sinalizações acústicas**


Ícone aceso: os dispositivos de corte estão engatados (fig. 16.A).


Ícone aceso: o travão de estacionamento está engatado (fig. 16.B).


Indicador aceso: o operador está ausente (fig. 16.C).

Ícone do combustível com indicador de nível (fig. 16.D)


o nível de combustível está de cheio cerca metade do reservatório.


o nível de combustível está de cerca metade do reservatório a na reserva.


o nível do combustível está na reserva.


Ícone aceso: Sinaliza anomalias na lubrificação do motor (fig. 16.E). Pare imediatamente o motor, verifique o nível de óleo e contacte um Centro de Assistência Autorizado.



Ícone aceso: Falta o saco de recolha ou a proteção de descarga traseira (fig. 16.F) (apenas para modelos com recolha traseira).



Ícone aceso: O saco de recolha está cheio e é necessário esvaziá-lo (fig. 16.F) (apenas para modelos com recolha traseira).

Ícone da bateria com indicador de nível (fig. 16.G)



Ícone aceso: A bateria está a carregar.



Ícone aceso: O nível de tensão da bateria é excelente.



Ícone aceso com motor desligado: Indica que é necessário recarregar a bateria.

Ícone aceso com motor ligado: Indica anomalias na recarga da bateria.



Ícone intermitente: A bateria não está em condições de ligar o motor e portanto é necessário contactar um Centro de Assistência Autorizado.



Ícone aceso: a transmissão está em "neutro" (fig. 16.H).



Conta-horas (fig. 16.I). Indica o número total de horas de funcionamento do motor.



Faróis (fig. 16.P). Ícone aceso: Indica que os faróis estão acesos.



Manutenção a pedido (fig. 16.Q). Ícone aceso: Indicador de manutenção periódica. As manutenção de segurança a seguir são descritas no cap. 13. O ícone acende a cada 50 horas, e permanece aceso por 1 hora.



Zona Verde (fig. 16.R). O regime de rotação do motor é apropriado para um corte excelente da relva.

Sinalizações acústicas

1. Sinal acústico contínuo:
- Foi acionada a proteção da placa eletrónica.
- O motor está desligado há mais de 30 segundos com a chave em posição de «MARCHA».

2. Sinal acústico intermitente:
- O saco de recolha está cheio.

5. USO DA MÁQUINA

5.1. OPERAÇÕES PRELIMINARES

• Abastecimento de óleo e de gasolina

IMPORTANTE *A máquina é entregue sem óleo de motor e combustível.*

Antes de utilizar a máquina, verifique a presença de combustível e o nível do óleo. Para as modalidades e precauções sobre o abastecimento de combustível e de óleo, siga as indicações contidas no manual do motor.

• Regulação do banco
Ver figura 17.

• Pressão dos pneus
Ver figura 18.

• Predisposição da máquina para o trabalho

NOTA *Esta máquina permite efetuar o corte do relvado em várias modalidades; antes de iniciar o trabalho é oportuno predispor a máquina com base em como se pretende realizar o corte da relva.*

1. Predisposição para o corte e a recolha da relva no saco de recolha (apenas para os modelos com recolha traseira) (fig. 19).
2. Predisposição para o corte e a descarga traseira da relva no solo (apenas para os modelos com recolha traseira) (se houver) (Fig. 20).
3. Predisposição para o corte e a trituração da relva.
4. Predisposição para o corte e a descarga lateral da relva no solo (apenas para os modelos com descarga lateral) (Fig. 21).

NOTA *Nunca utilize a máquina sem a proteção de saída montada!*

5.2. VERIFICAÇÕES DE SEGURANÇA

• Verificações gerais de segurança

Objeto	Resultado
Bateria	Nenhum dano ao invólucro, tampa ou bornes
Proteção de descarga traseira, saco de recolha	Inteiros. Nenhum dano. Montados corretamente.
Proteção de descarga lateral, grelha de aspiração	Inteira. Nenhum dano. Montada corretamente.
Sistema de combustível e conexões.	Nenhuma perda.
Cabos elétricos.	Todo o isolamento intacto. Nenhum dano mecânico.
Circuito do óleo	Nenhuma perda. Nenhum dano.
Conduza a máquina para a frente e para trás e passe à posição neutra/solte o pedal da tração (par. 4)	A máquina diminui de velocidade e para.
Acione o pedal do travão (par. 4)	A máquina para.
Condução experimental	Nenhuma vibração anormal. Nenhum ruído anormal
Dispositivos de segurança	Funcionam como indicado no parágrafo seguinte.

• Verificações dos dispositivos de segurança

Ação	Resultado
1. transmissão em "neutro"; 2. dispositivos de corte desengatados; 3. operador sentado.	O motor liga
O utilizador abandona o assento	O motor desliga
O saco de recolha é levantado ou a proteção de descarga traseira é removida com os dispositivos de corte engatados.	O motor desliga
O travão de estacionamento é engatado sem ter desengatado os dispositivos de corte	O motor desliga
A alavanca de mudanças ou o pedal de tração é acionado com o travão de estacionamento engatado	O motor desliga
aciona-se a marcha-atrás com os dispositivos de corte engatados, sem manter pressionado o botão de autorização (par. 4)	O motor desliga

5.3. USO EM TERRENOS COM DECLIVE

Respeite os limites indicados na Tabela "Dados Técnicos" e na "fig. 22", independentemente do sentido de marcha.

IMPORTANTE *Apenas para modelos com transmissão mecânica: Nunca conduzir em descida com a caixa de velocidades em ponto morto ou com a embraiagem desengatada! Engatar sempre uma marcha lenta antes de deixar a máquina parada e sem vigilância.*

5.4. ARRANQUE E TRABALHO

• Arranque

1. Abra a torneira do combustível (fig. 23.A) (se incluído).
2. Sente-se no lugar da condução.
3. Coloque a transmissão em neutro («N»).
4. Desengate os dispositivos de corte.
5. Engate o travão de estacionamento.
6. Coloque o comando do acelerador na posição de regime máximo "lebre".
7. Em caso de arranque a frio: ative o comando choke.
8. Insira a chave no interruptor e rode-a para a posição de funcionamento para ligar o circuito elétrico. Aguarde 2 segundos e mova-a para a posição de arranque para ligar o motor.
9. Solte a chave depois do motor ter arrancado.

Em caso de arranque a frio, assim que o motor começar a funcionar regularmente:

10. Desative o comando choke, colocando o comando do acelerador na posição de regime máximo "lebre".
11. Desative o comando choke.

NOTA *O uso do comando choke com o motor já quente pode sujar a vela e provocar um funcionamento irregular do motor.*

12. Depois de efetuar o arranque do motor, coloque o acelerador na posição de regime mínimo «lenta».

NOTA *Em caso de dificuldades de arranque, não force o motor durante muito tempo para evitar descarregar a bateria e afogar o motor. Recoloque a chave na posição de paragem, aguarde alguns segundos e repita a operação. Se o problema persistir, consulte o capítulo 8 deste manual e o manual de instruções do motor.*

• Marcha para frente e transferências

1. Desengate os dispositivos de corte.
2. Coloque o conjunto dos dispositivos de corte na posição de altura máxima.
3. Coloque o comando do acelerador numa posição intermediária entre o regime mínimo «tartaruga» e o regime máximo «lebre».
4. Desengate o travão de estacionamento, soltando o pedal do travão.
5. Carregue no pedal da tração na direção "marcha à frente" e atinja a velocidade pretendida graduando a pressão no próprio pedal e operando no acelerador.

A tração deve ser engatada conforme as modalidades descritas para evitar que um engatar demasiado abrupto provoque o empinado e perda de controlo do veículo.

• Travagem

Apenas para modelos com transmissão mecânica: carregue totalmente no pedal, reduzindo primeiro a velocidade com o acelerador, para não sobrecarregar desnecessariamente o sistema de travagem.

• Marcha-atrás

IMPORTANTE *A marcha atrás deve ser engatada com o veículo parado.*

1. Acione o pedal até a paragem da máquina.
2. Inicie a marcha-atrás premindo o pedal de tração na direção marcha-atrás.

• Corte da relva

Para trabalhar com a máquina, proceda como descrito em seguida:

1. coloque o acelerador na posição «RÁPIDO»;
2. coloque o conjunto dos dispositivos de corte na posição de altura máxima;
3. engate os dispositivos de corte, apenas no tapete de relva, evitando engatar os dispositivos de corte em terrenos com cascalhos, ou com relva muito alta;
4. inicie o avanço na zona relvada de modo muito gradual e com particular cautela, conforme já foi descrito;
5. Adeque a velocidade de avanço e a altura de corte (par. 5.11) às condições do relvado (altura, densidade e humidade da relva) e à quantidade de relva a cortar;

Sempre que perceber uma diminuição das rotações do motor, considerando que nunca se obterá um bom corte da relva caso a velocidade de avanço esteja muito elevada em relação à quantidade de relva cortada.

Desengate os dispositivos de corte e coloque o conjunto dispositivos de corte na posição de altura máxima:

- Durante os deslocamentos entre áreas de trabalho
- Ao atravessar superfícies sem relva
- Sempre que for necessário superar um obstáculo.

• Esvaziamento do saco de recolha

IMPORTANTE *O esvaziamento do saco de recolha apenas pode ser efetuado com os dispositivos de corte desengatados; Caso contrário, o motor para.*

Para esvaziar o saco de recolha:
1. desengate os dispositivos de corte;
2. reduza a velocidade do motor;
3. coloque a transmissão em neutro (N) e pare o avanço;
4. engate o travão de estacionamento;

Comando manual:
1. extraia a alavanca (fig. 24.A) e bascule o saco de recolha para o esvaziar;
2. volte a fechar o saco de recolha de modo a que fique preso ao gancho de retenção (fig. 24.B) e reposicione a alavanca.

Comando elétrico:
1. com o operador sentado, mantenha o botão (fig. 24.C) premido até ao basculamento total do saco de recolha;
2. após concluído o esvaziamento, mantenha o botão (fig. 24.D) premido até à descida total do saco de recolha, verificando se o gancho de retenção (fig. 24.B) continua preso.

Esta operação deve ser realizada com o motor desligado.

Mantenha sempre o apalpador (fig. 24.E) sem depósitos de relva.

5.5. PARAGEM

Para parar a máquina:
1. coloque o acelerador na posição de regime mínimo «lenta».

Antes de desligar o motor, coloque o acelerador durante 20 segundos na posição de regime mínimo «lenta», a fim de evitar possíveis retornos de chama.

2. desligue o motor colocando a chave na posição de paragem;
3. com o motor desligado, feche a torneira do combustível (fig. 22) (se houver);
4. Retire a chave.

IMPORTANTE *Para preservar a carga da bateria, não deixe a chave na posição de "marcha" ou "acendimento faróis" quando o motor não estiver a funcionar.*

O motor poderá estar muito quente logo após desligado. Não tocar na marmita ou nas peças adjacentes. Existe o perigo de queimaduras.

5.6. APÓS A UTILIZAÇÃO

- Deixe o motor arrefecer antes de colocar a máquina em qualquer ambiente.
- Efetue a limpeza (par. 6.3).

Sempre que deixar a máquina sem vigilância, que sair do lugar de condução ou estacionar a máquina:
1. Parar a máquina.
2. Coloque o conjunto dos dispositivos de corte na posição de altura mínima.
3. Certifique-se de que todas as partes em movimento estejam totalmente paradas.
4. Retire a chave de ignição (fig.15.A).

6. MANUTENÇÃO

As normas de segurança que deverão ser seguidas encontram-se descritas no cap. 1. Respeite escrupulosamente tais indicações para não correr graves riscos ou perigos:

Antes de efetuar qualquer controlo, limpeza ou intervenção de manutenção/regulação na máquina:
- Desengate o dispositivo de corte.
- Parar a máquina.
- Coloque em ponto motor.
- Engate o travão de estacionamento.
- Desligue o motor.
- Certifique-se da paragem de cada componente em movimento.
- Remova a chave de ignição.
- Use vestuário adequado, luvas de trabalho e óculos de proteção.

IMPORTANTE *Nunca deixe a chave inserida ou ao alcance das crianças, ou de pessoas não autorizadas.*

6.1. ABASTECIMENTO DO COMBUSTÍVEL

Para abastecer o combustível:
1. Desaperte a tampa de fecho do reservatório e a remova (fig. 25).
2. Insira o funil (fig. 25).
3. Abasteça com o combustível, prestando atenção para não encher o reservatório completamente.
4. Retire o funil.
5. Após terminar o abastecimento, apertar bem a tampa do combustível e limpar eventuais vazamentos.

IMPORTANTE *O tipo de combustível a utilizar está indicado no manual de instruções do motor.*

IMPORTANTE *Evite deitar gasolina sobre peças de plástico para não as danificar; em caso de vazamento acidental, enxaguar imediatamente com água. A garantia não cobre os danos nas partes de plástico da carroçaria ou do motor causados pela gasolina.*

6.2. VERIFICAÇÃO E RECARGA DE ÓLEO DE MOTOR

NOTA *O tipo de óleo a utilizar está indicado no manual de instruções do motor.*

IMPORTANTE *Siga todas as indicações contidas no manual de instruções do motor.*

Verificar o nível de óleo antes de cada utilização.

Verifique o nível do óleo do motor: na forma precisa especificada no manual do motor, o nível do óleo deve estar entre as marcas MÍN e MÁX na vareta de medição (Fig. 26)

6.3. LIMPEZA

• Indicações gerais

Após cada utilização, efetue a limpeza, seguindo as seguintes instruções:
- Não use jatos de água e evite molhar o motor e os componentes elétricos.
- Remova os detritos de relva e a lama acumulados dentro do chassis.
- Verifique sempre se as tomadas de ar estão sem detritos.
- Não use líquidos agressivos para a limpeza do chassis.
- Para reduzir o risco de incêndios, mantenha o motor livre de resíduos de relva, folhas ou excesso de massa lubrificante.

• Limpeza do conjunto dos dispositivos de corte

IMPORTANTE *A lavagem do interior do conjunto dos dispositivos de corte e do canal de expulsão deve ser efetuada com o saco recolha instalado e o tampão de mulching inserido (se houver), ou com a proteção de descarga traseira montada.*

1. Coloque a máquina sobre uma superfície plana com um piso sólido.
2. Ligue uma mangueira de água a uma das duas conexões (fig. 27) e abra a água.
3. Sente-se no banco do condutor, coloque a transmissão em neutro («N») e ligue a máquina.
4. Baixe completamente o dispositivo de corte e engate os dispositivos.
5. Deixe a água fluir durante alguns minutos e desligue a máquina.
6. Feche a água e desligue a mangueira da conexão.
7. Repita o procedimento na outra conexão.
8. Sopre a parte superior do conjunto (fig. 28) com um jato de ar comprimido.

6.4. BATERIA

Leia e respeite com atenção o processo de carregamento descrito no manual anexo à bateria. Se não o fizer ou se não carregar a bateria, os elementos da bateria podem sofrer avarias irreparáveis. Uma bateria descarregada deve ser recarregada o mais rapidamente possível

IMPORTANTE *A recarga deve ocorrer com um aparelho de tensão constante. Outros sistemas de recarga podem danificar irremediavelmente a bateria.*

A máquina está equipada com um conector (fig. 29)para a recarga, que deverá ser ligado ao conector correspondente do carregador de bateria de manutenção, fornecido com a máquina (se incluído) ou disponibilizado a pedido.

IMPORTANTE *Este conector deve ser usado exclusivamente para a ligação ao carregador de baterias de manutenção previsto pelo Fabricante. Para o seu uso:*
- siga as indicações mencionadas nas relativas instruções de uso;
- siga as indicações mencionadas no manual da bateria.

6.5. MANUTENÇÃO DO DISPOSITIVO DE CORTE

⚠ **Não toque no dispositivo de corte até que a chave de ignição tenha sido removida e o dispositivo de corte tenha ficado completamente parado. Preste atenção para que o dispositivo de corte possa se mover, mesmo que a chave tenha sido removida (para os modelos com bateria).**

⚠ **Todas as operações relativas aos dispositivos de corte (desmontagem, afiação, balanceamento, reparação, remontagem e/ou substituição) são trabalhos difíceis que exigem uma competência específica para além do uso de ferramentas apropriadas; Por razões de segurança, é necessário, portanto, que sejam sempre realizadas por um Centro Especializado.**

⚠ **Mande sempre substituir um dispositivo de corte danificado, torto ou gasto, juntamente com os respetivos parafusos, para manter a calibragem.**

IMPORTANTE *Utilize sempre dispositivos de corte originais, que contenham o código indicado na tabela "Dados Técnicos".*

7. TRANSPORTE, ARMAZENAGEM E ELIMINAÇÃO

7.1. TRANSPORTE

Quando a máquina é movimentada, é necessário:
1. desengate o dispositivo de corte;
2. coloque o conjunto dos dispositivos de corte na posição de altura máxima;
3. desligue a máquina e remova a chave de ignição;
4. desative a transmissão (par. 4).

Quando se transporta a máquina num veículo ou reboque, é necessário:
- utilizar as rampas de acesso de resistência, largura e comprimento adequadas;
- carregar a máquina com o motor desligado, com a chave de ligação removida do alojamento, sem condutor, por impulsão, utilizando um número adequado de pessoas;
- fechar a torneira do combustível (se incluída);
- abaixar o conjunto dispositivos de corte;
- posicioná-la de forma a não constituir perigo para ninguém;
- ative a transmissão (par. 4);
- bloqueie-a firmemente ao meio de transporte com cabos ou correntes para evitar o seu capotamento com possíveis danos.

7.2. ARMAZENAMENTO

Quando a máquina for armazenada por um período superior a 30 dias:
- Deixar arrefecer o motor
- Desconecte os cabos da bateria e conserve-a num local fresco e seco.
- Esvazie o reservatório do combustível e siga as instruções contidas no manual de instruções do motor.
- Limpe cuidadosamente a máquina.
- Verifique se a máquina apresenta algum dano. Se necessário, contate o centro de assistência autorizado.

Armazene a máquina:
- com o conjunto do dispositivo de corte abaixado;
- num ambiente seco;
- ao abrigo das intempéries;
- possivelmente coberta com uma lona;
- num local inacessível às crianças;
- assegurando-se de ter removido chaves ou ferramentas usadas na manutenção.

No momento de colocar em função a máquina:
- verifique se não há vazamento de gasolina nas condutas, na torneira de combustível ou no carburador:
- predisponha a máquina como indicado no capítulo "5 Utilização da máquina".

NOTA *É necessário efetuar a recarga completa da bateria ao menos uma vez por mês e sempre antes de retomar a atividade.*

NOTA *Armazene a máquina de forma a não constituir perigoso em caso de contacto, mesmo acidental ou fortuito, com pessoas, crianças ou animais.*

8. IDENTIFICAÇÃO DE INCONVENIENTES

INCONVENIENTE	CAUSA PROVÁVEL	SOLUÇÃO
1. Com a chave em «MARCHA», o painel permanece desligado, sem qualquer sinal acústico	Ativação da proteção da placa eletrónica devido a:	Colocar a chave na pos. «PARAGEM» e investigar as causas da falha:
	bateria mal ligada	verificar as ligações (par. 3.4)
	inversão de polaridade da bateria	verificar as ligações (par. 3.4).
	bateria completamente descarregada	recarregar a bateria (par. 6.4)
	fusível queimado	substituir o fusível (10 A)
	placa molhada	secar com ar morno
2. Com a chave em «MARCHA», o painel permanece desligado, mas ouve-se um sinal acústico	Ativação da proteção da placa eletrónica devido a:	Coloque a chave na pos. «PARAGEM» e localize as causas da avaria:
	placa molhada	secar com ar morno
3. Com a chave na posição «ARRANQUE» o painel acende-se, mas o motor de arranque não roda	bateria com carga insuficiente	recarregar a bateria (par. 6.4)
	fusível da recarga interrompido	substituir o fusível (25 A)
4. Com a chave na posição «ARRANQUE» o motor de arranque vira, mas o motor não inicia	bateria com carga insuficiente	recarregar a bateria (par. 6.4)
	falta de fluxo de gasolina	verificar o nível no reservatório (par. 6.2)
		abra a torneira (se incluída) (par. 5.4)
		verificar o filtro de gasolina
	defeito na ignição	verificar a fixação da tampa da vela
		verificar a limpeza e a distância correta entre os elétrodos
5. Arranque difícil ou funcionamento irregular do motor	problemas de carburação	limpar ou substituir o filtro de ar
		esvaziar o reservatório e o encher com gasolina fresca
		verificar e, se necessário, substituir o filtro de gasolina
6. Queda na eficiência do motor durante o corte	alta velocidade de avanço em relação à altura de corte	reduza a marcha e/ou aumente a altura de corte (par. 5.4)
7. Ao engatar os dispositivos de corte, o motor desliga-se	falta a autorização para o engate	verificar se as condições de consenso são respeitadas (par. 5.2)
8. O indicador da bateria não se apaga passados alguns minutos de funcionamento	recarga insuficiente da bateria	contactar o seu Revendedor
9. O indicador do óleo acende-se durante o funcionamento (se incluído)	problemas de lubrificação do motor	Coloque imediatamente a chave na posição «PARAGEM»:
		reponha o nível de óleo (ver 6.2)
		substitua o filtro (se o problema persistir, contacte o seu Revendedor)
10. O motor desliga-se e ouve-se um sinal acústico	Ativação da proteção da placa eletrónica devido a:	Coloque a chave na pos. «PARAGEM» e localize as causas da avaria:
	sobretensão causada pelo regulador de carga	contactar o seu Revendedor
	bateria mal ligada (contactos incorretos)	verifique as ligações (ver 3.4)
11. O motor desliga-se sem qualquer sinal acústico	bateria desligada	verifique as ligações (ver 3.4)
	problemas no motor	contactar o seu Revendedor

INCONVENIENTE	CAUSA PROVÁVEL	SOLUÇÃO
12. Os dispositivos de corte não se engatam ou não param tempestivamente quando são desengatadas	correia solta	contactar o seu Revendedor
	problemas no engate eletromagnético	contactar o seu Revendedor
13. Corte irregular e recolha insuficiente (somente para os modelos com recolha posterior)	conjunto dos dispositivos de corte não paralelo ao solo	verifique a pressão dos pneus (par. 5.1)
		restabelecer o alinhamento do conjunto dos dispositivos de corte em relação ao solo
	ineficiência dos dispositivos de corte	contactar o seu Revendedor
	alta velocidade de avanço em relação à altura da relva a cortar	reduza a velocidade de avanço e/ou eleve o conjunto dispositivos de corte (par. 5.4)
		esperar até a relva estar seca
	entupimento do canal	retirar o saco de recolha e esvaziar o canal
14. Corte irregular (somente para os modelos com descarga lateral)	conjunto dos dispositivos de corte não paralelo ao solo	verifique a pressão dos pneus (par. 5.1)
		restabelecer o alinhamento do conjunto dos dispositivos de corte em relação ao solo
	ineficiência dos dispositivos de corte	contactar o seu Revendedor
15. Vibração anormal durante o funcionamento	o conjunto de dispositivos de corte está cheio de relva	limpe o conjunto dispositivos de corte (par. 6.3)
	os dispositivos de corte estão desequilibrados ou soltos	contactar o seu Revendedor
	fixações frouxas	verificar e apertar os parafusos de fixação do motor e do chassis
16. Travagem hesitante ou ineficiente	travão não regulado corretamente	contactar o seu Revendedor
17. Avanço irregular, pouca tração na subida ou tendência da máquina de elevar a parte superior	problemas na correia ou no dispositivo de engate	contactar o seu Revendedor
18. Com o motor ligado, ao acionar o pedal da tração a máquina não se desloca	alavanca de desbloqueio na posição de transmissão desbloqueada	retorne-a para a posição de transmissão ativada (cap. 4)
19. A máquina começa a vibrar de forma anómala	dano ou partes soltas	pare a máquina e tire a chave de ligação
		verificar eventuais danos
		verificar se há partes soltas e as apertar
		efetuar as verificações, substituições ou reparações junto a um Centro Especializado

NOTA *Se os problemas persistirem após a aplicação das soluções descritas, contactar o seu Revendedor.*

NOTA *Para outros problemas não listados na tabela, contactar imediatamente um Centro de Assistência Autorizado.*

РУССКИЙ - Перевод оригинальных инструкций

Вы можете загрузить руководства по эксплуатации:
▷ на веб-сайте stiga.com
▷ отсканировав QR-код



ВНИМАНИЕ! ПРЕЖДЕ ЧЕМ ПОЛЬЗОВАТЬСЯ МАШИНОЙ, ВНИМАТЕЛЬНО ПРОЧТИТЕ ДАННОЕ РУКОВОДСТВО ПО ЭКСПЛУАТАЦИИ.
Сохраните его для будущего использования.

ПРИМЕЧАНИЕ *Целью настоящего документа является предоставление простого и понятного руководства по безопасной эксплуатации и техническому обслуживанию машины в бумажном формате.*
Для получения более подробной информации загрузите полные руководства по эксплуатации в цифровом формате.

1. ПРАВИЛА БЕЗОПАСНОСТИ

1.1. ОБУЧЕНИЕ

⚠ **Ознакомьтесь с органами управления и надлежащим использованием машины. Научитесь быстро останавливать двигатель. Несоблюдение мер предосторожности и рекомендаций может привести к пожарам и/или серьезным травмам.**

- Ни в коем случае не разрешайте пользоваться машиной детям или лицам, недостаточно хорошо знакомым с правилами обращения с ней. Местное законодательство может устанавливать минимальный возраст пользователя.
- Никогда не используйте машину, если пользователь устал, плохо себя чувствует или находится под воздействием лекарств, наркотиков, алкоголя или веществ, снижающих скорость рефлексов и уровень внимания.
- Помните, что оператор или пользователь несет ответственность за несчастные случаи или ущерб, нанесенный другим лицам или их имуществу. Пользователь несет ответственность за оценку потенциальных рисков на участке, на котором он работает, кроме того, он должен принять все меры предосторожности, чтобы обеспечить свою безопасность и безопасность окружающих, в особенности на склонах, неровных, скользких или неустойчивых поверхностях.
- Если вы намерены передать или одолжить машину другим лицам, удостоверьтесь, что они ознакомились с указаниями по эксплуатации, изложенными в настоящем руководстве.

1.2. ПРЕДВАРИТЕЛЬНЫЕ ОПЕРАЦИИ

Средства индивидуальной защиты (СИЗ)

- Наденьте подходящую одежду, прочную рабочую обувь на нескользящей подошве и длинные брюки. Не запускайте машину босиком или в открытых сандалиях. Наденьте наушники для защиты органов слуха.
- Во всех ситуациях, где присутствует риск для рук, надевайте защитные перчатки.
- Не надевайте шарфы, халаты, колье, браслеты, развевающуюся одежду, а также одежду со шнурками и галстуки, а также любые висячие или широкие аксессуары, которые могут застрять в машине или в предметах и материалах, находящихся на рабочем месте.
- Должным образом соберите длинные волосы.

Рабочий участок / Машина

- Внимательно осмотрите рабочий участок и уберите все, что может быть выброшено машиной, либо повредить режущее приспособление/вращающиеся органы (камни, ветки, проволоку, кости и т.д.).

Двигатели внутреннего сгорания: топливо

⚠ **Топливо легко воспламеняется.**

- Храните топливо в специальных канистрах, сертифицированных для данной цели, в безопасном месте, вдали от источников тепла и открытого пламени.
- Не курите во время заправки или доливки топлива, а также вообще при обращении с топливом.
- Заливайте топливо через воронку, только под открытым небом.
- Не добавляйте топливо и не снимайте пробку бака, когда двигатель работает или когда он горячий.
- Не приближайте пламя к заправочному отверстию бака, чтобы проверить его содержимое.
- Немедленно уберите все следы топлива, которое пролилось на машину или на землю.
- Всегда возвращайте на место и плотно закручивайте пробки бака и канистры с топливом.

1.3. ВО ВРЕМЯ РАБОТЫ

- Не включайте двигатель в закрытом пространстве, где может скопиться опасный угарный газ. Операции запуска должны проводиться на открытом воздухе или в хорошо проветриваемом помещении. Помните, что выхлопные газы токсичны.
- Во время запуска машины не направляйте глушитель и, следовательно, выхлопные газы на легковоспламеняющиеся материалы.
- Не используйте машину во взрывоопасной среде, поблизости от горючих жидкостей, газа или пыли. Электрические контакты или механическое трение могут образовать искры, которые могут воспламенить пыль или пары.
- Работайте только при дневном свете или при хорошем искусственном освещении, в условиях хорошей видимости.
- На рабочем участке не должно быть взрослых людей, детей и животных. Необходимо, чтобы другой взрослый человек смотрел за детьми.
- Избегайте работы на мокрой траве, под дождем или если близится гроза, особенно если возможны молнии.
- Обращайте особое внимание на неровности почвы (кочки, канавы), на уклон, на скрытые опасности и наличие возможных препятствий, которые могут ограничить видимость.
- На наклонных газонах работайте в поперечном направлении и ни в коем случае не вверх/вниз, будьте особенно внимательны при изменении направления и всегда имейте собственную точку опоры, а также следите, чтобы колеса не столкнулись с препятствиями (камни, ветки, корни и т.д.), что может привести к боковому скольжению или потере контроля над машиной.
- Машину нельзя использовать на склонах с уклоном более 10° вне зависимости от направления движения.
- Останавливайте режущее приспособление при пересечении участков без травы.
- Всегда держите руки и ноги на расстоянии от режущего приспособления как во время запуска, так и во время работы на машине.
- Всегда держитесь на расстоянии от отверстия для выброса.

- Не используйте машину с поврежденными, отсутствующими или неправильно расположенными защитными приспособлениями (травосборник, защита заднего выброса).
- Не отключайте, не выключайте, не снимайте и не разбирайте имеющиеся защитные устройства/микровыключатели.
- Соблюдайте осторожность на наклонных участках, где следует работать особенно осторожно, во избежание опрокидывания или потери контроля над машиной. Ниже перечислены основные причины потери контроля:
  - Недостаточное сцепление колес с грунтом.
  - Слишком высокая скорость.
  - Резкая смена направления.
  - Недостаточное торможение.
  - Машина не соответствует цели использования.
  - Незнание того, как различные поверхности влияют на поведение машины.
  - Эксплуатация машины в качестве тягача.
- Когда вы работаете на машине рядом с проезжей частью, учитывайте потенциальное присутствие транспортных средств.
- Отключите режущее приспособление, остановите двигатель и извлеките ключ, убедившись, что все подвижные узлы полностью остановились:
  - во время транспортировки машины;
  - каждый раз, когда машина остается без присмотра;
  - перед устранением причин блокировки или удалением засора из желоба для выброса;
  - перед проверкой, очисткой или выполнением работ в отношении машины;
  - после удара о посторонний предмет. Проверьте, не повреждена ли машина, и выполните необходимый ремонт, прежде чем использовать ее снова;
  - при возникновении аномальной вибрации машины: выполнить проверку на предмет повреждений; проверьте наличие ослабленных деталей и затяните их; обратиться в специализированный сервисный центр для проверки, замены и ремонта.
- Всегда держите руки и ноги на расстоянии от режущего приспособления как во время запуска, так и во время работы на машине.
- Внимание! Режущий элемент продолжает вращаться в течение нескольких секунд после его выключения или после выключения двигателя.
- Будьте осторожны при работе с режущими узлами, включающими более одного режущего приспособления, поскольку вращение одного режущего приспособления может вызвать вращение других.
- Всегда держитесь на расстоянии от отверстия для выброса.
- Не прикасаться к деталям двигателя, которые во время использования нагреваются. Риск получения ожогов.
- Чтобы не создавать риск возникновения пожара, не оставляйте неподвижную машину с включенным двигателем на участке с высокой травой.

⚠ **В случае поломок или аварий во время работы следует незамедлительно выключить двигатель и убрать машину, чтобы она не нанесла еще больший ущерб; если произошел несчастный случай и оператор или третьи лица получили травмы, незамедлительно принять меры по помощи пострадавшим, наиболее подходящие в конкретной ситуации, и обратиться в медицинское учреждение для необходимого лечения. Тщательно удалите материал, который может нанести ущерб или травмы людям и животным, которые могут его не заметить.**

1.4. ТЕХНИЧЕСКОЕ ОБСЛУЖИВАНИЕ, ХРАНЕНИЕ И ТРАНСПОРТИРОВКА

Регулярное техническое обслуживание и правильное хранение являются залогом безопасности машины и поддержания ее эксплуатационных качеств.

- Ни в коем случае не использовать машину с износившимися или поврежденными частями. Поврежденные и износившиеся детали всегда необходимо заменять, они не подлежат ремонту. Используйте только оригинальные запасные части.
- Во время наладки машины необходимо работать очень внимательно во избежание попадания пальцев в щель между движущимся режущим приспособлением и неподвижными узлами машины.
- Чтобы уменьшить риск пожара, следует регулярно проверять отсутствие утечки масла и/или топлива.

⚠ **Значения уровня шума и вибрации, указанные в настоящем руководстве, являются максимальными рабочими значениями машины. Использование несбалансированного режущего элемента, слишком высокая скорость, отсутствие технического обслуживания существенно влияют на уровень шума и вибрацию. Следовательно, необходимо принять профилактические меры для устранения возможного ущерба, вызванного высоким уровнем шума и вибрационными нагрузками; выполнять обслуживание машины, надевать противошумные наушники, делать перерывы во время работы.**

- Не ставьте машину с топливом в баке в помещение, где испарения топлива могут вступить в контакт с пламенем, искрой или источником сильного тепла.
- Для снижения риска пожара не оставлять контейнеры с отходами в помещении.

1.5. ОХРАНА ОКРУЖАЮЩЕЙ СРЕДЫ

- Строго соблюдайте местные нормы по утилизации упаковки, поврежденных частей или любых элементов со значительным влиянием на окружающую среду; эти отходы не должны выбрасываться с бытовым мусором, а собираться отдельно и передаваться в специальные центры сбора отходов, выполняющие их переработку.
- Строго соблюдать действующие на местном уровне правила по вывозу отходов.
- После завершения срока службы машины не выбрасывайте ее с бытовым мусором, а обратитесь в центр сбора отходов в соответствии с действующим местным законодательством.

Раздельный сбор использованных изделий и упаковочных материалов позволяет перерабатывать и повторно использовать материалы. Повторное использование вторично переработанных материалов помогает уменьшить загрязнение окружающей среды и снизить потребность в первичном сырье.

2. ОПИСАНИЕ ИЗДЕЛИЯ

Данная машина является самоходной газонокосилкой с сиденьем оператора.
Машина оснащена двигателем, который приводит в действие режущее приспособление, защищенное корпусом, а также узел трансмиссии, обеспечивающий перемещение машины.
Машина оснащена задним приводом.
Оператор ведет машину и управляет ее основными органами управления, всегда сидя на месте водителя.
Предохранительные устройства, установленные на машине, выключают двигатель и режущее приспособление в течение нескольких секунд, если действия оператора не соответствуют требуемым условиям безопасности (пункт 5.2).

Предусмотренное и ненадлежащее использование
Эта машина разработана и изготовлена для скашивания травы в садах и на газонах.
Любое другое применение может создать опасность и причинить ущерб людям и (или) имуществу.
Входит в понятие неправильного использования (в качестве примера, но не ограничиваясь этими случаями):

- транспортировка на машине других людей, детей или животных;
- применение машины для буксировки или перемещения грузов без использования специального оборудования, предусмотренного для буксировки;
- приводить в действие режущее приспособление на нетравянистых участках;
- использовать машину для сбора листьев или отходов;
- использование машины на нестабильном, каменистом или неровном грунте, скользкой или обледеневшей поверхности, для прохода по лужам или заболоченным местам.

ВАЖНО *Ненадлежащее использование машины влечет за собой утрату силы гарантии и снимает с изготовителя всю ответственность, возлагая на пользователя ответственность за издержки в случае порчи имущества, получения травм или нанесения ущерба третьим лицам.*

ВАЖНО *Машиной должен управлять только один человек.*

ВАЖНО *Машина не предназначена для передвижения по дорогам общего пользования. Ее использование (согласно правилам дорожного движения) разрешено только на частной территории, отделенной от дорожного движения.*

2.1. КОМПОНЕНТЫ МАШИНЫ (РИС. 1)

A. Двигатель
B. Режущий узел
C. Режущие приспособления
D. Защита заднего выброса (поставляется по требованию)
E. Желоб бокового выброса
F. Травосборник
G. Канал выброса
H. Сиденье водителя
I. Руль
J. Передний бампер
K. Батарея

2.2. ЗНАКИ БЕЗОПАСНОСТИ (РИС. 2)



ВНИМАНИЕ
Прочтите инструкцию перед началом использования машины.



ВНИМАНИЕ
Извлеките ключ и прочтите инструкцию перед выполнением любых действий по техническому обслуживанию или ремонту.



ОПАСНОСТЬ! ВЫБРОС ПРЕДМЕТОВ
Никогда не работайте без установленной защиты заднего выброса или травосборника. (только для моделей с задним сбором).



ОПАСНОСТЬ ОПРОКИДЫВАНИЯ МАШИНЫ
Не используйте машину на склонах более 10°.



ОПАСНОСТЬ ВЫБРОСА ПРЕДМЕТОВ
Не разрешайте людям приближаться к машине.



ОПАСНОСТЬ РАЗДАВЛИВАНИЯ
Не разрешайте детям приближаться к машине при работающем двигателе.



При использовании буксировочного комплекта на превышайте предельную нагрузку, указанную на табличке. Соблюдайте нормы безопасности.



ВНИМАНИЕ
Не приближайтесь к горячим поверхностям.



ОПАСНОСТЬ ПОРЕЗА
Движущиеся режущие приспособления. Не вводите руки или ноги в отсек с режущими приспособлениями.



При посадке в машину не наступайте на ограждения режущего узла.

ВАЖНО *Поврежденные или нечитаемые наклейки нуждаются в замене. Закажите новые наклейки в авторизованном сервисном центре.*

3. МОНТАЖ

ВАЖНО *Распаковка и монтаж должны выполняться на твердой и ровной поверхности, где достаточно места для перемещения машины и ее упаковки, с использованием подходящих приспособлений.*

3.1. РАСПАКОВКА

1. Вскрывайте упаковку осторожно, действуя так, чтобы не потерять компоненты
2. Ознакомьтесь с документами, лежащими в коробке, в том числе, с данным руководством.
3. Извлеките из коробки все отдельные компоненты.
4. Извлеките машину из упаковки, соблюдая следующие меры предосторожности:
   - установите режущий узел в самое верхнее положение (пункт 4), чтобы не повредить его при спуске машины с базового поддона;

- приведите рычаг разблокировки заднейтрансмиссии в положение разблокировки (пункт 4) (для моделей с гидростатической трансмиссией).
- спустите машину с базового поддона.

3.2. МОНТАЖ РУЛЯ

См. рис. 3.

3.3. МОНТАЖ СИДЕНЬЯ

См. рис. 4.

Потяните вверх рычаг регулировки и вставьте сиденье в направляющую со стороны рулевого управления, убедившись в его зацеплении.

3.4. УСТАНОВКА И ПОДСОЕДИНЕНИЕ БАТАРЕИ

См. рис. 5.

Подсоедините сначала красный провод (рис. 5.C) к положительному полюсу (+), а затем черный провод (рис. 5.D) к отрицательному полюсу (–) при помощи прилагаемых болтов, как показано на рисунке.
Установите удерживающую пружину (рис.5.B), правильно разместив провода перед аккумулятором так, чтобы они не оказались защемлены пружиной (рис. 5.B).

3.5. МОНТАЖ ОПОР И СНЯТИЕ СТОПОРА С ЗАМКА ТРАВОСБОРНИКА

См. рис. 6 и 7.

3.6. МОНТАЖ ПЕРЕДНЕГО БАМПЕРА

Бампер типа “I”: См. рис. 8-I.
Бампер типа “II”: См. рис. 8-II.

3.7. МОНТАЖ ТРАВОСБОРНИКА

См. рис. 9.

3.8. МОНТАЖ РЫЧАГОВ ОПРОКИДЫВАНИЯ ТРАВОСБОРНИКА

См. рис. 10.

3.9. МОНТАЖ БОКОВЫХ ОГРАЖДЕНИЙ РЕЖУЩЕГО УЗЛА (ЕСЛИ ПРЕДУСМОТРЕНЫ)

См. рис. 11.

3.10. МОНТАЖ БОКОВОГО ЖЕЛОБА ДЛЯ ВЫБРОСА (ТОЛЬКО ДЛЯ МОДЕЛЕЙ С БОКОВЫМ ВЫБРОСОМ)

См. рис. 12.

4. СРЕДСТВА УПРАВЛЕНИЯ

• Тормозная педаль (рис. 13.A и 14.A)



Данная педаль приводит в действие тормоз задних колес.

• Педаль переднего хода (рис. 13.B и 14.B)



Передний ход: при увеличении усилия нажима на педаль постепенно увеличивается скорость машины.

Нейтральное положение: При отпускании педали она автоматически возвращается в нейтральное положение.

• Педаль заднего хода (рис. 13.C и 14.C)



Задний ход: при увеличении усилия нажима на педаль постепенно увеличивается скорость машины.

⚠ Включение заднего хода необходимо осуществлять, когда машина стоит на месте.

Нейтральное положение: При отпускании педали она автоматически возвращается в нейтральное положение.

• Переключатель разблокировки гидростатической трансмиссии (рис. 13.D и 14.D)



Трансмиссия включена.





Трансмиссия разблокирована.



• Замок зажигания (рис. 15.A)
Замок служит для включения / выключения зажигания машины.



Положение остановки.

Положение хода.



Положение запуска.

ВАЖНО *Извлекайте ключ каждый раз, когда вы не используете машину или оставляете ее без присмотра.*

• Рукоятка акселератора
Тип “I” с отдельным рычагом управления воздушной заслонкой (Рис. 15.B + Рис. 15.C)
Тип “II” (Рис. 15.C)



Ручка обогатителя - Холодный запуск (если предусмотрен).



Максимальный режим двигателя.



Холостой режим двигателя.

• Рычаг стояночного тормоза (рис. 15.D)



Тормоз отключен.

Тормоз включен.

- **Переключатель фар (рис. 15.E)**

Кнопка управляет включением фар, когда ключ находится в положении «ХОДА».

- **Устройство управления включением и выключением режущих приспособлений (рис. 15.F.1 и 15.F.2)**

Режущие приспособления включены.

Режущие приспособления отключены.

- **Кнопка разрешения скашивания на заднем ходу (рис. 15.G)**

Удерживая кнопку в нажатом положении, можно двигаться задним ходом с подключенными режущими приспособлениями, не вызывая остановки двигателя.

- **Механизмы регулирования высоты режущего узла (рис. 15.H)**

Управление рычагом: с помощью данного рычага осуществляется подъём и опускание режущего узла.

На соответствующей табличке указаны семь положений от «1» до «7» .

Для перехода из одного в другое положение необходимо нажать кнопку разблокировки, расположенную на торце рычага.

Управление рычагом и ручкой: с помощью данного рычага осуществляется подъём и опускание режущего узла.

Положение «A» = Режущий узел поднят.
Положение «B» = Режущий узел опущен.

Ручка (рис. 15.I) позволяет позиционирование режущего узла.

- **Устройство, поддерживающее скорость (круиз-контроль)**

Ручка утоплена: устройство выключено (не активно)

Ручка вытянута: устройство включено (активно)

- **Счётчик (если предусмотрен) (рис. 15.K)**

- **Дополнительный разъём для дополнительного оборудования (рис. 15.M)**

- **Привод опрокидывания травосборника**

Ручной привод:
Опрокидывание травосборника для его опорожнения осуществляется с помощью рычага (рис. 15.L).

Электрический привод:
Опрокидывание травосборника для выгрузки скошенной травы производится нажатием и удержанием кнопки (рис. 15.N) до остановки моторчика привода.
Чтобы вернуть травосборник в рабочее положение, следует нажать и удерживать кнопку (рис. 15.O) до зацепления замка и остановки моторчика привода.

- **Дисплей типа "I" и звуковая сигнализация**

Индикаторная лампа горит: режущие приспособления включены (рис. 16.A).

Индикаторная лампа горит: включён стояночный тормоз (рис. 16.B).

Индикаторная лампа горит: оператор отсутствует (рис. 16.C).

Индикаторная лампа мигает: топливо находится на резерве (рис. 16.D).

Индикаторная лампа мигает: Сигнализирует неисправности системы смазки двигателя (рис. 16.E). Сразу выключить двигатель, проверить уровень масла и обратиться в уполномоченный сервисный центр.

Индикаторная лампа горит: отсутствует травосборник или защита заднего выброса (рис. 16.F).

Индикаторная лампа горит: при включённом двигателе имеются аномалии при зарядке аккумулятора (рис. 16.G).

Индикаторная лампа мигает перед запуском: аккумулятор не может завести двигатель. Обратитесь в уполномоченный сервисный центр (рис. 16.G).

Индикаторная лампа горит: трансмиссия находится в нейтральном положении (рис. 16.H).

- **Звуковая сигнализация**

1.	Продолжительный звуковой сигнал:	• Сработала защита электронной платы.
		• Двигатель выключён в течение более 30 секунд с ключом зажигания в положении «ДВИЖЕНИЕ».
2.	Прерывистый звуковой сигнал:	• Травосборник полный.

• Дисплей типа "II" и звуковая сигнализация


Индикаторная лампа горит: режущие приспособления включены (рис. 16.A).


Индикаторная лампа горит: включён стояночный тормоз (рис. 16.B).


Индикаторная лампа горит: оператор отсутствует (рис. 16.C).

Простой индикатор топлива (рис. 16.D)


Индикаторная лампа мигает: резерв топлива.

Индикаторная лампа топлива с индикатором уровня (рис. 16.D)


Уровень топлива находится между полным и половиной бака.


Уровень топлива находится между половиной бака и резервом.


Уровень топлива на резерве.


Индикаторная лампа мигает: Сигнализирует неисправности системы смазки двигателя (рис. 16.E). Сразу выключить двигатель, проверить уровень масла и обратиться в уполномоченный сервисный центр.


Индикаторная лампа горит: Отсутствует травосборник или защита заднего выброса (рис. 16.F) (только для моделей с задним выбросом).


Индикаторная лампа горит: при включённом двигателе имеются аномалии при зарядке аккумулятора (рис. 16.G).

Индикаторная лампа мигает перед запуском: аккумулятор не может завести двигатель. Обратитесь в уполномоченный сервисный центр (рис. 16.G).

N Индикаторная лампа горит: трансмиссия находится в нейтральном положении (рис. 16.H).

Рабочие функции

Нажать кнопку «РЕЖИМ» для доступа к рабочим функциям.



Счётчик моточасов (рис. 16.I). Указывает полное число часов работы двигателя.


Вольтметр (рис. 16.O). Указывает уровень заряда аккумулятора.



Тахометр (рис. 16.K) Показывает количество оборотов двигателя с помощью цифровых значений или ряда звёздочек, соответствующих:

Отображаемое значение:

< 1600	двигатель на холостых оборотах
< 2500	обороты для переездов
> 2500	обороты для скашивания
* (**)	двигатель на холостых оборотах
** *** ****	обороты для переездов
***** ******	обороты для скашивания

ПРИМЕЧАНИЕ *Мигание указывает, что обороты двигателя не подходят для скашивания травы.*


Часы (если предусмотрены) (рис. 16.L) Показывают время 24 часа в сутки.

Звуковая сигнализация

1. Продолжительный звуковой сигнал:
- Сработала защита электронной платы.
- Двигатель выключён в течение более 30 секунд с ключом зажигания в положении «ДВИЖЕНИЕ».

2. Прерывистый звуковой сигнал:
- Травосборник полный.

• Дисплей типа "III" и звуковая сигнализация


Пиктограмма горит: режущие приспособления включены (рис. 16.A).


Пиктограмма горит: включён стояночный тормоз (рис. 16.B).


Индикаторная лампа горит: оператор отсутствует (рис. 16.C).

Иконка топлива с индикатором уровня (рис. 16.D)


Уровень топлива находится между полным и половиной бака.


Уровень топлива находится между половиной бака и резервом.


Уровень топлива на резерве.


Пиктограмма горит: Сигнализирует неисправности системы смазки двигателя (рис. 16.E). Сразу выключить двигатель, проверить уровень масла и обратиться в уполномоченный сервисный центр.



Пиктограмма горит: Отсутствует травосборник или защита заднего выброса (рис. 16.F) (только для моделей с задним выбросом).



Пиктограмма горит: Травосборник наполнен и требуется его опустошить (рис. 16.F) (только для моделей с задним выбросом).

Иконка аккумулятора с индикатором уровня (рис. 16.G)



Пиктограмма горит: Аккумулятор заряжается.



Пиктограмма горит: Уровень напряжения аккумулятора оптимальный.



Пиктограмма горит при выключенном двигателе: показывает, что необходимо зарядить аккумулятор

Пиктограмма горит при включенном двигателе: Указывает на аномалии при зарядке аккумулятора.



Пиктограмма мигает: аккумулятор не может завести двигатель, поэтому следует обратиться в уполномоченный сервисный центр.



Пиктограмма горит: трансмиссия находится в нейтральном положении (рис. 16.H).



Счётчик моточасов (рис. 16.I). Указывает полное число часов работы двигателя.



Фары (рис. 16.P). Пиктограмма горит: Показывает, что фары включены.



Требуется техническое обслуживание (рис. 16.Q). Пиктограмма горит: Индикатор периодического обслуживания. Требуемые операции техобслуживания приведены в гл. 13. Пиктограмма загорается каждые 50 часов и остаётся гореть в течение 1 часа.



Зелёная зона (рис. 16.R). Обороты двигателя подходят для оптимальной резки травы.

Звуковая сигнализация

1. Продолжительный звуковой сигнал:
   - Сработала защита электронной платы.
   - Двигатель выключён в течение более 30 секунд с ключом зажигания в положении «ДВИЖЕНИЕ».
2. Прерывистый звуковой сигнал:
   - Травосборник полный.

5. ИСПОЛЬЗОВАНИЕ МАШИНЫ

5.1. ПРЕДВАРИТЕЛЬНЫЕ ОПЕРАЦИИ

• Заправка маслом и бензином

ВАЖНО *При поставке в машине отсутствуют моторное масло и топливо.*

Перед эксплуатацией машины проверьте наличие топлива и уровень моторного масла. Порядок и меры предосторожности при заправке машины ттопливом и заливке масла соблюдайте предписания, изложенные в руководстве по эксплуатации двигателя.

• Регулировка сиденья

См. рис. 17.

• Давление в шинах

См. рис. 18.

• Подготовка машины к работе

ПРИМЕЧАНИЕ *Эта машина позволяет выполнять скашивание травы на газонах в различных режимах; перед началом работы следует подготовить машину в соответствии с тем, как вы собираетесь выполнять скашивание.*

1. Подготовка к скашиванию со сбором травы в травосборник (только для моделей с задним сбором) (рис. 19).
2. Подготовка к скашиванию с задним выбросом травы на землю (только для моделей с задним сбором) (если предусмотрено) (рис. 20).
3. Подготовка к скашиванию с измельчением травы.
4. Подготовка к скашиванию с боковым выбросом травы на землю (только для моделей с боковым выбросом) (рис. 21).

ПРИМЕЧАНИЕ *Никогда не используйте машину, не установив предварительно ограждение на выходе!*

5.2. ПРОВЕРКИ БЕЗОПАСНОСТИ

• Общие проверки безопасности

Предмет	Результат
Батарея	Нет повреждений оболочки, крышки или зажимов
Защита заднего выброса, травосборник	Целостность не нарушена. Повреждения отсутствуют. Монтаж выполнен правильно.
Защита бокового выброса, воздухозаборная решетка	Целостность не нарушена. Повреждения отсутствуют. Монтаж выполнен правильно.
Топливная система и соединения.	Утечки отсутствуют.
Электрические кабели.	Изоляция нигде не повреждена. Механические повреждения отсутствуют.
Масляный контур	Утечки отсутствуют. Повреждения отсутствуют.
Привести машину в движение вперед и назад, включить нейтральную передачу / отпустить педаль хода (пункт 4)	Машина замедляет ход и останавливается.
Нажать на педель тормоза (пункт 4)	Машина останавливается.
Пробное перемещение	Аномальная вибрация отсутствует. Аномальные звуки отсутствуют

Предмет	Результат
Предохранительные устройства	Работают в порядке, описанном в следующем пункте.

• Проверки предохранительных устройств

Действие	Результат
1. трансмиссия в нейтральном положении; 2. режущие приспособления отключены; 3. оператор должен сидеть.	Двигатель запускается
Оператор покидает сиденье	Двигатель выключается
Поднимается травосборник или снимается защита заднего выброса без отключения режущих приспособлений.	Двигатель выключается
Включается стояночный тормоз без отключения режущих приспособлений	Двигатель выключается
Выполняется переключение скорости или нажимается педаль хода с включенным стояночным тормозом	Двигатель выключается
Включается задний ход с подключенными режущими приспособлениями и без нажатия кнопки разрешения (пункт 4)	Двигатель выключается

5.3. ИСПОЛЬЗОВАНИЕ НА НАКЛОННЫХ УЧАСТКАХ

Соблюдайте ограничения, приведенные в таблице «Технические характеристики» и на рис. 22, независимо от направления движения.

ВАЖНО *Только для моделей с механической трансмиссией: Ни в коем случае не спускайтесь вниз на нейтральной передаче или с выключенным сцеплением! Всегда включайте пониженную передачу перед тем, как оставить машину неподвижной и без присмотра.*

5.4. ЗАПУСК И РАБОТА

• Запуск

1. Открыть кран подачи топлива (рис. 23.A) (если он предусмотрен).
2. Сядьте на водительское место.
3. Приведите трансмиссию в положение нейтральной передачи («N»).
4. Отключите режущие приспособления.
5. Включите стояночный тормоз.
6. Установите рукоятку акселератора в положение режима максимальных оборотов («заяц»).
7. В случае холодного запуска: включите обогатитель.
8. Вставьте ключ в переключатель, поверните его в рабочее положение, чтобы включить электрическую цепь. Подождите 2 секунды и поверните его в положение запуска, чтобы запустить двигатель.
9. После того как запуск произошел, отпустите ключ.

В случае холодного запуска, как только двигатель начнет равномерно работать:

10. Выключите обогатитель, переведя рукоятку акселератора в положение максимальных оборотов («заяц»).
11. Выключите обогатитель.

ПРИМЕЧАНИЕ *Использование ручки обогатителя при разогретом двигателе может привести к загрязнению свечи, что вызовет нарушения в работе двигателя.*

12. После запуска двигателя установите рукоятку акселератора в положение холостого хода «черепаха».

ПРИМЕЧАНИЕ *В случае возникновения трудностей при запуске, не держите электрический стартер длительное время включенным, чтобы не разрядить аккумулятор и не залить топливом свечу и цилиндр двигателя. Поверните ключ в положение останова, подождите несколько секунд и повторите операцию. Если эта неисправность не исчезает, обратитесь к инструкциям главы 8 данного руководства и к руководству по эксплуатации двигателя.*

• Передний ход и перемещение

1. Отключите режущие приспособления.
2. Переведите режущий узел в максимально высокое положение.
3. Установите рукоятку акселератора в промежуточное положение между режимом минимального хода («черепаха») и режимом максимального хода («заяц»).
4. Выключите стояночный тормоз, отпустив педаль тормоза.
5. Нажмите педаль хода в направлении «передний ход» и достигните желаемой скорости, плавно изменяя давление на педаль и действуя рукояткой акселератора.

Нажатие насцепление должно осуществляться согласно описанным способам, так как слишком резкое включение может привести к опрокидыванию и потере управления машиной.

• Торможение

Только для моделей с механической трансмиссией: нажмите педаль до конца хода, уменьшая сначала скорость с помощью акселератора, чтобы не перегружать без надобности тормозную систему.

• Задний ход

ВАЖНО *Включение заднего хода необходимо осуществлять, когда машина стоит на месте.*

1. Нажмите на педаль, чтобы машина остановилась.
2. Начните движение назад, нажав педаль хода в заднем направлении.

• Скашивание травы

Для правильной эксплуатации машины выполните следующие действия:

1. установите акселератор в положение «SLOW»
2. переведите режущий узел в максимально высокое положение;
3. включайте режущие приспособления только на газоне, избегайте их включения на гравийном грунте или на очень высокой траве;
4. начинайте движение на сильно заросших участках постепенно и с особой осторожностью, как описано выше;
5. Выбирайте скорость хода и высоту скашивания (пункт 5.11) с учетом состояния газона (высота, плотность и влажность травы) и объемов скашиваемой травы;

Скорость необходимо уменьшать каждый раз, когда чувствуется снижение оборотов двигателя. Имейте в виду, что если скорость движения слишком высока для имеющегося количества травы, качество скашивания никогда не будет удовлетворительным.

Выключайте режущие приспособления и устанавливайте режущий узел в самое высокое положение:

- Во время перемещения от одной рабочей зоны к другой
- При пересечении участков без травы
- При преодолении препятствий.

• Опорожнение травосборника

ВАЖНО *При опорожнении травосборника режущие приспособления должны быть отключены; в противном случае двигатель остановится.*

Чтобы опорожнить травосборник:
1. отключите режущие приспособления;
2. снизьте обороты двигателя;
3. переведите трансмиссию в положение нейтральной передачи («N») и прекратите движение;
4. включите стояночный тормоз;

Ручной привод:
1. Вытяните рычаг (рис. 24.A) и опрокиньте травосборник.
2. Поднимите травосборник в исходное положение так, чтобы он зафиксировался на замке (рис. 24.B), и верните рычаг в гнездо.

Электрический привод:
1. находясь на сиденье оператора, нажмите и удерживайте кнопку (рис. 24.C) до полного откидывания травосборника
2. после того как травосборник будет пуст, нажмите и удерживайте кнопку (рис. 24.D) до полного подъема травосборника. Убедитесь, что он зафиксировался в замке (рис. 24.B).

Эта операция должна выполняться при выключенном двигателе.

Следите за тем, чтобы на щупе (рис. 24.E) не скапливались остатки травы.

5.5. ОСТАНОВ

Для останова машины:
1. установите рукоятку акселератора в положение холостого хода «черепаха»

Чтобы избежать обратного удара, перед остановкой двигателя приблизительно на 20 секунд установите рукоятку акселератора в положение холостого хода «черепаха».

2. выключить двигатель, повернув ключ в положение останова;
3. при выключенном двигателе закройте кран подачи топлива (рис. 22) (если он предусмотрен);
4. извлеките ключ.

ВАЖНО *Чтобы сохранить заряд батареи, не оставляйте ключ в положении «хода» или «включения фар», если двигатель не включен.*

Сразу после выключения двигатель может быть очень горячим. Не прикасайтесь к глушителю и прилегающим к нему частям. Существует опасность ожога.

5.6. ПОСЛЕ ЭКСПЛУАТАЦИИ

- Дайте остыть двигателю перед перемещением машины в какое-либо помещение.
- Проведите очистку (пункт 6.3).

Каждый раз, прежде чем оставить машину без присмотра, покинуть водительское место или поставить машину на стоянку:
1. Остановите машину.
2. Переведите режущий узел в максимально низкое положение.
3. Удостоверьтесь, что все подвижные узлы полностью остановились.
4. Извлеките ключ зажигания (рис. 15.A).

6. ТЕХНИЧЕСКОЕ ОБСЛУЖИВАНИЕ

Правила безопасности приведены в гл. 1. Строго соблюдайте указания для предотвращения серьезных рисков и опасности:

Перед любой проверкой, очисткой, техническим обслуживанием/регулировкой машины:
- отключите режущее приспособление.
- Остановите машину.
- Установите трансмиссию в нейтральное положение.
- Включите стояночный тормоз.
- Остановите двигатель.
- Убедитесь в остановке всех движущихся компонентов.
- Извлечь ключ зажигания.
- Наденьте подходящую одежду, рабочие перчатки и защитные очки.

ВАЖНО *Никогда не оставляйте ключ вставленным или в месте, доступном для детей или посторонних лиц.*

6.1. ЗАПРАВКА

Для заливки топлива:
1. Открутите и снимите крышку топливного бака (рис. 25).
2. Вставьте воронку (рис. 25).
3. Залейте топливо, следя за тем, чтобы бак не был заполнен до краев.
4. Уберите воронку.
5. После заправки плотно завинтите пробку бака и вытрите пролившееся топливо.

ВАЖНО *Тип применяемого топлива указан в руководстве по эксплуатации двигателя.*

ВАЖНО *Не проливайте бензин на пластмассовые детали, чтобы не повредить их; Если бензин все же пролился, незамедлительно промойте участок водой. Гарантия не распространяется на повреждения пластмассовых деталей корпуса или двигателя, вызванные бензином.*

6.2. ПРОВЕРКА УРОВНЯ И ЗАПРАВКА МОТОРНЫМ МАСЛОМ

ПРИМЕЧАНИЕ *Тип применяемого масла указан в руководстве по эксплуатации двигателя.*

ВАЖНО *Соблюдайте все предписания, содержащиеся в руководстве по эксплуатации двигателя.*

Проверяйте уровень масла каждый раз перед использованием машины.

Проверьте уровень моторного масла: согласно точным указаниям, изложенным в руководстве по эксплуатации двигателя, уровень должен находиться между отметками MIN и MAX на щупе для контроля уровня масла (рис. 26).

6.3. ОЧИСТКА

• Общие указания

После каждого использования чистите машину согласно приведенным ниже указаниям:
- Не используйте струи воды и избегайте попадания воды на двигатель и электрические узлы.
- Удалите остатки травы, скопившиеся внутри рамы.
- Всегда проверяйте, что вентиляционные отверстия не забиты отходами.
- Не используйте едкие жидкости для очистки шасси.
- Чтобы снизить риск пожара, очищайте двигатель от остатков травы, листьев или излишков смазки.

• Очистка режущего узла

ВАЖНО *Промывка внутренней части режущего узла и выбросного канала должна выполняться с установленным травосборником и вставленной заглушкой для мульчирования (при наличии) или с установленной защитой заднего выброса.*

1. Расположите машину на ровной и твердой поверхности.
2. Подсоедините шланг для воды к одному из двух специальных фитингов (рис. 27) и откройте воду.
3. Займите место оператора, переведите трансмиссию в положение нейтральной передачи («N») и запустите машину.
4. Полностью опустите и включите режущие приспособления.
5. Дайте воде стечь в течение нескольких минут и остановите машину.
6. Выключите воду и отсоедините шланг от фитинга.
7. Повторите процедуру для другого фитинга.
8. Продуйте верхнюю часть узла (рис. 28) струей сжатого воздуха.

6.4. БАТАРЕЯ

Прочитайте и внимательно следуйте процедуре зарядки, описанной в инструкции, прилагаемой к аккумулятору. В том случае если процедура не соблюдается или аккумулятор не заряжают, его элементы могут получить необратимые повреждения. Разряженную батарею необходимо зарядить как можно скорее

ВАЖНО *Для зарядки необходимо использовать зарядное устройство постоянного напряжения. Другие системы зарядки могут нанести аккумулятору необратимые повреждения.*

Машина снабжена разъемом (рис. 29) для зарядки, который необходимо подсоединить к соответствующему разъему специального поддерживающего зарядного устройства, входящего в комплект поставки (если предусмотрено) или приобретаемого отдельно.

ВАЖНО *Этот разъем необходимо использовать исключительно для подсоединения поддерживающего зарядного устройства, предусмотренного изготовителем. При его использовании:*
- следуйте указаниям, изложенным в соответствующей инструкции по эксплуатации;
- следовать указаниям, изложенным в инструкции к батарее.

6.5. ОБСЛУЖИВАНИЕ РЕЖУЩЕГО ПРИСПОСОБЛЕНИЯ

⚠ **Неприкасайтесь к режущему приспособлению, пока не будет извлечен ключ зажигания, и до тех пор, пока режущее приспособление полностью не остановится. Соблюдайте осторожность, так как режущее приспособление может двигаться даже при извлеченном ключе (для моделей на батарее).**

⚠ **Все выполняемые на режущих приспособлениях операции (демонтаж, заточка, балансировка, ремонт, монтаж или замена) являются сложными и требуют специальных навыков, помимо использования соответствующего инструмента; в целях безопасности, они должны всегда выполняться в специализированном сервисном центре.**

⚠ **Всегда заменяйте поврежденное, деформированное или изношенное режущее приспособление вместе с болтами, чтобы сохранить балансировку.**

ВАЖНО *Всегда используйте оригинальные режущие приспособления, имеющие код, указанный в таблице «Технические характеристики».*

7. ТРАНСПОРТИРОВКА, ХРАНЕНИЕ И УТИЛИЗАЦИЯ

7.1. ТРАНСПОРТИРОВКА

При перемещении машины необходимо:
1. отключите режущее приспособление;
2. переведите режущий узел в максимально высокое положение;
3. отключите машину и извлеките ключ зажигания;
4. отключите трансмиссию (пункт 4).

При перевозке машины на автотранспорте или прицепе необходимо:
- пользоваться специальными платформами с соответствующей грузоподъемностью, шириной и длиной;
- погрузить машину без водителя с выключенным двигателем и извлеченным из замка ключом зажигания исключительно толканием, привлекая соответствующее количество людей;
- закрыть кран подачи топлива (если предусмотрен);
- опустить режущий узел;
- расположить машину таким образом, чтобы она ни для кого не представляла опасности;
- включите трансмиссию (пункт 4);
- прочно прикрепить ее к транспортному средству тросами или цепями во избежание опрокидывания, которое может вызвать повреждения.

7.2. ХРАНЕНИЕ

В случае, если машина будет храниться более 30 дней, необходимо:
- Дать двигателю остыть.
- Отсоединить провода аккумулятора и поместить его на хранение в прохладное и сухое место.
- Опорожнить бак от топлива и следовать указаниям, изложенным в руководстве по эксплуатации двигателя.
- Тщательно почистить машину.
- Проверить, что машина не имеет повреждений. Если необходимо, свяжитесь с авторизованным сервисным центром.

Храните машину:
- с опущенным узлом режущего приспособления;
- в сухом помещении,
- защищенном от погодного воздействия
- по возможности, накройте машину чехлом;
- вне досягаемости детей;
- удостоверьтесь, что вы убрали ключи и инструмент, использовавшиеся для обслуживания.

В момент возобновления работы на машине:
- удостоверьтесь, что на трубках, кране и карбюраторе нет утечек бензина
- подготовьте машину, как описано в главе «5. Использование машины».

ПРИМЕЧАНИЕ *Следует выполнять полную зарядку батареи как минимум раз в месяц и обязательно перед началом работы.*

ПРИМЕЧАНИЕ *Разместите машину так, чтобы она не представляла опасности для людей, детей и животных даже при случайном контакте.*

8. ВЫЯВЛЕНИЕ НЕПОЛАДОК

НЕПОЛАДКА	ВОЗМОЖНАЯ ПРИЧИНА	УСТРАНЕНИЕ
1. При повороте ключа в положение «ДВИЖЕНИЕ» приборная панель не загорается, звуковые сигналы не подаются	Срабатывание электронной защиты по следующим причинам:	Установить ключ в положение «ОСТАНОВКА» и выяснить причину неполадки:
	аккумулятор плохо подсоединен	проверить соединения (пункт 3.4)
	нарушена полярность подключения аккумулятора	проверить соединения (пункт 3.4).
	аккумулятор полностью разряжен	зарядить аккумулятор (пункт 6.4)
	перегоревший предохранитель	замените предохранитель (10 А)
	плата влажная	высушить теплым воздухом
2. При повороте ключа в положение «ДВИЖЕНИЕ» приборная панель не загорается, подается звуковой сигнал	Срабатывание электронной защиты по следующим причинам:	Установить ключ в положение «ОСТАНОВ» и выяснить причину неполадки:
	плата влажная	высушить теплым воздухом
3. После установки ключа в положение «ПУСК», приборная панель загорается, однако стартер не вращается	недостаточно заряженный аккумулятор	зарядить аккумулятор (пункт 6.4)
	перегорел предохранитель зарядки	замените предохранитель (25 А)
4. После установки ключа в положение «ПУСК» стартер вращается, но двигатель не заводится	недостаточно заряженный аккумулятор	зарядить аккумулятор (пункт 6.4)
	отсутствие притока бензина	проверить уровень в баке (пункт 6.2)
		открыть кран (если он предусмотрен) (пункт 5.4)
		проверить бензиновый фильтр
	неполадки зажигания	проверить крепление колпачка свечи
		проверить чистоту и правильное расстояние между электродами
5. Затрудненное включение или неравномерная работа двигателя	проблемы в карбюраторе	очистить или заменить воздушный фильтр
		опорожнить бак и залить свежий бензин
		проверить и в случае необходимости заменить бензиновый фильтр
6. Снижение эффективности двигателя во время скашивания	слишком высокая скорость движения относительно высоты скашивания	снизить скорость движения и/или увеличить высоту скашивания (пункт 5.4)
7. При подключении режущих приспособлений двигатель останавливается	отсутствует сигнал готовности к подключению	удостовериться в выполнении необходимых условий (пункт 5.2)
8. Контрольная лампа аккумулятора не гаснет после нескольких минут работы	недостаточная эффективность зарядки аккумулятора	обратитесь к своему дистрибьютору
9. Контрольная лампа масла загорается во время работы (если предусмотрена)	проблемы в системе смазки двигателя	Немедленно перевести ключ в положение «ОСТАНОВ»:
		восстановить уровень масла (пункт 6.2)
		заменить фильтр (если неполадка не исчезает, обратиться к дистрибьютору)
10. Двигатель останавливается, подается звуковой сигнал	Срабатывание электронной защиты по следующим причинам:	Установить ключ в положение «ОСТАНОВ» и выяснить причину неполадки:
	повышенное напряжение, вызванное неисправностью регулятора заряда	обратитесь к своему дистрибьютору
	аккумулятор плохо подсоединен (ненадежный контакт)	проверить соединения (пункт 3.4)

НЕПОЛАДКА	ВОЗМОЖНАЯ ПРИЧИНА	УСТРАНЕНИЕ
11. Двигатель останавливается без подачи звукового сигнала	отключение аккумулятора	проверить соединения (пункт 3.4)
	проблемы с двигателем	обратитесь к своему дистрибьютору
12. Режущие приспособления не включаются или не останавливаются мгновенно при их выключении	ослаблен ремень	обратитесь к своему дистрибьютору
	проблемы с электромагнитной муфтой	обратитесь к своему дистрибьютору
13. Неравномерное скашивание и некачественный сбор травы (только для моделей с задним сбором)	режущий узел не расположен параллельно относительно земли	проверьте давление в шинах (пункт 5.1)
		выровняйте положение режущего узла относительно земли
	неэффективность режущих приспособлений	обратитесь к своему дистрибьютору
	слишком большая скорость движения относительно высоты скашиваемой травы	снизить скорость движения и/или поднять режущий узел (пункт 5.4)
		подождать, когда трава высохнет
	засорение канала	снимите травосборник и опорожните канал
14. Неравномерное скашивание (только для моделей с боковым выбросом)	режущий узел не расположен параллельно относительно земли	проверьте давление в шинах (пункт 5.1)
		выровняйте положение режущего узла относительно земли
	неэффективность режущих приспособлений	обратитесь к своему дистрибьютору
15. Чрезмерная вибрация во время работы	режущий узел заполнен травой	прочистить режущий узел (пункт 6.3)
	режущие приспособления не сбалансированы или их крепление ослаблено	обратитесь к своему дистрибьютору
	ослабленные крепления	проверить и затянуть крепежные винты двигателя и шасси
16. Нестабильное или неэффективное торможение	тормоз не отрегулирован правильно	обратитесь к своему дистрибьютору
17. Движение рывками, недостаточная тяга привода на подъеме, тенденция скольжения машины в боковой занос	проблемы с ремнем или устройством включения	обратитесь к своему дистрибьютору
18. При работающем двигателе и нажатии педали хода машина остается на месте	рычаг разблокировки в положении разблокированной трансмиссии	установить его в положение включенной трансмиссии (пункт 4)
19. В процессе работы машины возникают аномальные вибрации	поврежденные или плохо закрепленные детали	остановить машину и извлечь ключ зажигания
		выполнить проверку на предмет повреждений
		проверьте наличие ослабленных деталей и затяните их
		обратиться в специализированный сервисный центр для проверки, замены и ремонта

ПРИМЕЧАНИЕ *Если после применения описанных способов устранения неполадки не устранены, обратитесь к своему дистрибьютору.*

ПРИМЕЧАНИЕ *В случае других проблем, не указанных в таблице, немедленно обратитесь в авторизованный сервисный центр.*

SLOVENSKÝ – Preklad pôvodného návodu na použitie

Návody sú k dispozícii:
▷ na web stránke stiga.com
▷ po naskenovaní QR kódu



UPOZORNENIE: PRED POUŽITÍM STROJA SI POZORNE PREČÍTAJTE TENTO NÁVOD.
Uschovajte ho na akékoľvek ďalšie použitie.

POZNÁMKA *Účelom tohto dokumentu je poskytnúť jednoduchý návod v papierovej forme na bezpečné používanie a údržbu stroja.*
Pre podrobnejšie informácie si stiahnite úplné návody na použitie v digitálnom formáte.

1. BEZPEČNOSTNÉ POKYNY

1.1. INŠTRUKTÁŽ

Oboznámte sa s ovládacími prvkami stroja a so správnym spôsobom jeho použitia. Naučte sa rýchlo zastaviť motor. Nedodržanie varovaní a pokynov môže viesť k vzniku požiaru a/alebo vážnemu zraneniu.

- Nikdy nedovoľte, aby stroj používali deti alebo osoby, ktoré nie sú dokonale oboznámené s pokynmi na jeho používanie. Miestne zákony môžu určiť minimálny vek používateľa.
- Nikdy nepoužívajte stroj, pokiaľ je používateľ unavený alebo sa necíti dobre, alebo požil lieky, drogy, alkohol či iné škodlivé látky, ktoré môžu mať vplyv na jeho schopnosť reagovať a sústrediť sa.
- Pamätajte, že obsluha alebo používateľ nesie plnú zodpovednosť za nehody a nepredvídané udalosti voči iným osobám a ich majetku. Zhodnotenie možných rizík pri práci na zvolenom teréne patrí do zodpovednosti používateľa, ktorý je tiež zodpovedný za prijatie všetkých dostupných opatrení na zabezpečenie vlastnej bezpečnosti a tiež bezpečnosti iných osôb, zvlášť na svahoch, nerovnom, klzkom a nestabilnom teréne.
- V prípade, ak stroj postúpite alebo požičiate iným osobám, uistite sa, že sa používateľ oboznámil s pokynmi na použitie uvedenými v tomto návode.

1.2. PRÍPRAVNÉ ÚKONY

Osobné ochranné prostriedky (OOP)
- Používajte vhodný odev, odolnú pracovnú obuv s protišmykovou podrážkou a dlhé nohavice. Nepracujte so strojom bosí alebo v otvorených sandáloch. Používajte chrániče sluchu.
- Vždy, keď existuje riziko poranenia rúk, používajte pracovné rukavice.
- Nemajte na sebe šály, plášte, náhrdelníky, náramky, odev s voľnými časťami alebo odev so šnúrkami alebo kravatou a akékoľvek visiace alebo voľné doplnky všeobecne, pretože by sa mohli zachytiť do stroja alebo do predmetov a materiálov, ktoré sa nachádzajú na pracovisku.
- Dlhé vlasy vhodným spôsobom zopnite.

Pracovný priestor / Stroj
- Dôkladne prezrite celú pracovnú plochu a odložte z nej všetko, čo by mohlo byť vymrštené strojom, alebo by mohlo poškodiť kosiace zariadenie/otáčajúce sa súčasti (kamene, vetvy, železné drôty, kosti atď.).

Spaľovacie motory: palivo

Palivo je vysoko horľavé.

- Palivo skladujte na bezpečnom mieste, v homologovaných nádobách určených pre toto použitie, v dostatočnej vzdialenosti od zdrojov tepla alebo voľného plameňa.
- Nefajčite počas plnenia alebo doplňovania paliva, ani pri inej manipulácii s palivom.
- Palivo doplňujte s použitím lievika, a to výhradne na otvorenom priestore.
- Neodkladajte uzáver palivovej nádržky a nedoplňujte palivo pri zapnutom motore, alebo ak je motor príliš teplý.
- Nepribližujte sa k hrdlu palivovej nádrže s otvoreným ohňom, kvôli kontrole jej obsahu.
- Okamžite vyčistite všetky stopy po palive vyliatom na stroj alebo na zem.
- Vždy nasaďte na pôvodné miesto a riadne dotiahnite uzáver palivovej nádrže a nádoby na palivo.

1.3. POČAS POUŽITIA
- Neštartujte motor v uzatvorených priestoroch, kde vzniká nebezpečenstvo nahromadenia výparov oxidu uhoľnatého. Úkony štartovania musia prebiehať vonku alebo v dobre vetraných priestoroch. Majte stále na pamäti, že výfukové plyny sú toxické.
- Počas štartovania stroja nesmerujte výfuk a tým aj výfukové plyny voči horľavým materiálom.
- Nepoužívajte stroj v prostredí s rizikom výbuchu v prostredí s horľavými kvapalinami, plynmi alebo prachom. Elektrické kontakty alebo mechanické trenie môžu vytvárať iskry, ktoré môžu zapáliť prach či výpary.
- Pracujte len pri dennom svetle alebo pri dobrom umelom osvetlení.
- Zabezpečte, aby sa v pracovnom priestore nenachádzali osoby, deti a zvieratá. Je potrebné, aby boli deti pod dohľadom dospelej osoby.
- Vyhýbajte sa práci s mokrou trávou, počas dažďa a ak existuje nebezpečenstvo búrky, a to obzvlášť pri pravdepodobnosti bleskov.
- Venujte mimoriadnu pozornosť nepravidelnostiam terénu (hrbole, priekopy), svahom, skrytým nebezpečenstvám a prítomnosti prípadných prekážok, ktoré by mohli obmedzovať viditeľnosť.
- Na svahu koste v priečnom smere a nikdy nie smerom nahor/nadol. Venujte veľkú pozornosť zmenám smeru, skontrolujte miesto, o ktoré sa opierate a uistite sa, že kolesá nenarážajú do prekážok (skaly, konáre, korene atď.), ktoré by mohli spôsobiť bočné pokĺznutie alebo stratu kontroly nad strojom.
- Stroj nesmie byť používaný na svahoch so sklonom nad 10°, bez ohľadu na smer jazdy.
- Pri prekonávaní netrávnatých povrchov zastavte kosiace zariadenie.

- Udržujte ruky a chodidlá neustále v dostatočnej vzdialenosti od kosiaceho zariadenia, a to počas štartovania i počas použitia stroja.
- Stále sa zdržujte v dostatočnej vzdialenosti od výstupného otvoru.
- Nikdy nepoužívajte stroj s poškodenými, chýbajúcimi alebo nesprávne nasadenými ochrannými krytmi (zberným košom, ochrana zadného vyhadzovania).
- Nevykonávajte neoprávnené zásahy, nevypínajte, neodstraňujte bezpečnostné prvky/mikrospínače, ani ich nevyraďujte z činnosti.
- Venujte pozornosť svahovitému terénu, ktorý vyžaduje mimoriadnu pozornosť, aby sa zabránilo prevráteniu alebo strate kontroly nad strojom. Hlavné dôvody straty kontroly nad strojom sú:
  - Nedostatočná priľnavosť kolies.
  - Príliš vysoká rýchlosť.
  - Prudké zmeny smeru.
  - Nevhodný spôsob brzdenia.
  - Nevhodné použitie stroja.
  - Nedostatočné znalosti o možných dôsledkoch jazdy pri zlých podmienkach terénu.
  - Použitie stroja v úlohe ťažného vozidla.
- Pri použití stroja blízko pri ceste dávajte pozor na premávku.
- Vyraďte kosiace zariadenie, zastavte motor a vytiahnite kľúč, presvedčte sa že všetky pohyblivé súčasti sú úplne zastavené:
  - počas prepravy stroja;
  - zakaždým, keď stroj nechávate bez dozoru;
  - pred odstránením príčiny zablokovania alebo upchatia vyhadzovacieho dopravníka;
  - pred kontrolou, čistením alebo vykonávaním iných prác na stroji;
  - po tom, ako stroj narazil na cudzí predmet. Predtým, ako začnete stroj opäť používať, prekontrolujte prípadné škody a vykonajte potrebné opravy.
  - Ak stroj začne neprirodzene vibrovať: skontrolujte, či sa vyskytujú prípadné poškodenia; skontrolujte, či niektoré súčiastky nie sú uvoľnené a prípadne ich dotiahnite; dajte stroj skontrolovať, opraviť, príp. dajte vymeniť poškodené časti v špecializovanom stredisku.
- Udržujte ruky a chodidlá neustále v dostatočnej vzdialenosti od kosiaceho zariadenia, a to počas štartovania i počas použitia stroja.
- Upozornenie: Kosiace zariadenie sa otáča ešte pár sekúnd po jeho vyradení alebo po vypnutí motora.
- Venujte pozornosť montážnemu celku kosiaceho zariadenia s viac ako jedným kosiacim zariadením, pretože jedno otáčajúce sa kosiace zariadenie môže spôsobiť otáčanie ostatných kosiacich zariadení.
- Stále sa zdržujte v dostatočnej vzdialenosti od výstupného otvoru.
- Nedotýkajte sa častí motora, ktoré sa počas používania zahrievajú. Nebezpečenstvo popálenia.
- Aby ste sa vyhli riziku vzniku požiaru, nenechávajte stroj zastavený so zapnutým motorom vo vysokom trávnom poraste.

V prípade poškodenia alebo nehody počas pracovnej činnosti okamžite zastavte motor a oddiaľte stroj, aby sa zabránilo ďalším škodám; v prípade nehôd s ublížením na zdraví tretích osôb okamžite poskytnite prvú pomoc najvhodnejšiu pre danú situáciu a pre potrebné ošetrenie sa obráťte sa na zdravotné stredisko. Odstráňte akékoľvek úlomky, ktoré by mohli spôsobiť škody a poraniť osoby alebo zvieratá ponechané bez dozoru.

1.4. ÚDRŽBA, GARÁŽOVANIE A PREPRAVA

Vykonávanie pravidelnej údržby a správneho skladovania zaisťuje zachovanie bezpečnosti stroja a úrovne jeho výkonnosti.

- Nikdy nepoužívajte stroj, ktorý ma opotrebované alebo poškodené časti. Chybné alebo opotrebované časti musia byť nahradené a nikdy nesmú byť opravované. Používajte iba originálne náhradné diely.
- Počas nastavovania stroja si dávajte pozor, aby vám neuviazli prsty medzi pohybujúce sa kosiace zariadenie a pevné časti stroja.
- Aby sa znížilo riziko požiaru, pravidelne kontrolujte, či nedochádza k úniku oleja a/alebo paliva.

Úrovne hluku a vibrácií, uvedené v tomto návode, predstavujú maximálne prípustné hodnoty počas použitia stroja. Nevyvážený rezací prvok, príliš vysoká rýchlosť pohybu a nedostatočná údržba výrazne ovplyvňujú akustické emisie a vibrácie. Preto je potrebné prijať preventívne opatrenia na odstránenie možných škôd, spôsobených vysokým hlukom a namáhaním v dôsledku vibrácií; vykonávajte pravidelnú údržbu stroja, používajte chrániče sluchu a popri pracovnej činnosti si doprajte oddych.

- Neumiestňujte stroj s palivom v palivovej nádrži do miestnosti so silným zdrojom tepla, ktoré by mohlo byť príčinou vzniku iskry alebo by mohlo spôsobiť zapálenie výparov paliva.
- Kvôli zníženiu rizika požiaru nenechávajte nádoby s odpadovými materiálmi vnútri miestnosti.

1.5. OCHRANA ŽIVOTNÉHO PROSTREDIA

- Dôkladne dodržujte miestne normy pre likvidáciu obalov, opotrebovaných súčastí alebo akýchkoľvek látok s vážnym dopadom na životné prostredie; tieto odpadky nesmú byť odhodené do bežného odpadu, ale musia byť separované a odovzdané do príslušných zberných stredísk, ktoré zabezpečia recykláciu materiálov.
- Dôsledne dodržujte miestne predpisy pre likvidáciu odpadového materiálu.
- Pri vyraďovaní stroja z prevádzky ho nenechávajte voľne v prírode, ale obráťte sa na zberné stredisko v súlade s platnými miestnymi predpismi.

Separovaný zber použitých výrobkov a obalov umožňuje recykláciu materiálov a ich opätovné použitie. Opätovné použitie recyklovaných materiálov pomáha predchádzať znečisteniu životného prostredia a znižuje dopyt po prvotných surovinách.

2. OPIS VÝROBKU

Stroj je kosačka so sediacou obsluhou.
Tento stroj je vybavený motorom, ktorý uvádza do činnosti kosiace zariadenie, chránené ochranným krytom, a prevodovou jednotkou, ktorá zabezpečuje pohyb stroja.
Stroj je vybavený zadným náhonom.
Používateľ je schopný obsluhovať stroj a používať hlavné ovládacie prvky tak, že vždy zostane sedieť na mieste vodiča.
Bezpečnostné prvky namontované na stroji zaisťujú zastavenie motora a kosiaceho zariadenia v priebehu niekoľkých sekúnd, ak činnosti obsluhy nespĺňajú predpokladané bezpečnostné podmienky (odst. 5.2).

Zamýšľané a nevhodné použitie
Tento stroj bol navrhnutý a vyrobený na kosenie trávy v záhradách a na trávnatých plochách.
Akékoľvek iné použitie môže byť nebezpečné a spôsobiť škody na zdraví osôb a/alebo na majetku.
Za nevhodné použitie sa považuje (napríklad, ale nielen):

- prepravovanie osôb, detí alebo zvierat na stroji;
- použitie stroja na ťahanie alebo tlačenie bremien bez použitia náležitého príslušenstva, určeného na ťahanie;
- uvedenie kosiaceho zariadenia do činnosti na miestach bez trávnatého porastu;
- používanie stroja na zber lístia lebo sutiny;
- prechádzanie strojom po nestabilných, klzkých, zamrznutých, skalnatých alebo nesúvislých terénoch alebo mlákach.

DÔLEŽITÉ *Nesprávne použitie stroja má za následok zrušenie záruky a odmietnutie akejkoľvek zodpovednosti zo strany výrobcu, pričom všetky následky za škody alebo za ublíženie na zdraví samotného používateľa alebo tretích osôb bude znášať používateľ.*

DÔLEŽITÉ *Stroj musí byť používaný iba jednou osobou.*

DÔLEŽITÉ *Tento stroj nie je homologizovaný pre použitie na verejných komunikáciách. Môže byť používaný (v zmysle Dopravných predpisov) iba na súkromných pozemkoch, mimo verejnej dopravy.*

2.1. HLAVNÉ KOMPONENTY STROJA (OBR. 1)

A. Motor
B. Montážny celok kosiacich zariadení
C. Kosiace zariadenia
D. Ochranný kryt zadného vyhadzovania (k dispozícii ako voliteľné príslušenstvo)
E. Vychyľovač bočného vyhadzovania
F. Zberný kôš
G. Vyhadzovací kanál
H. Sedadlo vodiča
I. Volant
J. Predný nárazník
K. Akumulátor

2.2. VÝSTRAŽNÉ SYMBOLY (OBR. 2)



UPOZORNENIE
Pred použitím stroja si prečítajte návod.



UPOZORNENIE
Vytiahnite kľúč a oboznámte sa s návodom pred vykonaním akéhokoľvek úkonu údržby alebo opravy.



NEBEZPEČENSTVO!
VYMRŠŤOVANIE PREDMETOV
Nepracujte bez namontovaného ochranného krytu zadného vyhadzovania alebo zberného koša. (Len pri modeloch so zadným zberom).



NEBEZPEČENSTVO
PREVRÁTENIA STROJA
Nepoužívajte stroj na svahoch so sklonom väčším ako 10°



NEBEZPEČENSTVO
VYMRŠTENIA PREDMETOV
Udržujte bezpečnú vzdialenosť od osôb.



NEBEZPEČENSTVO
POMLIAŽDENIA
Uistite sa, že deti sa nachádzajú ďaleko od stroja počas chodu motora.



Pri použití súpravy ťažného zariadenia neprekračujte limity uvedené na štítku a dodržujte zásady bezpečnosti.



UPOZORNENIE
Udržujte bezpečnú vzdialenosť od horúcich povrchov.



RIZIKO POREZANIA
Kosiace zariadenia v pohybe.
Nevkladajte ruky ani chodidlá do vnútorných priestorov kosiacich zariadení.



Nevystupujte na stroj tak, že šliapnete na ochranné prvky kosiacich zariadení.

DÔLEŽITÉ *Poškodené nalepovacie štítky alebo štítky, ktoré sa stali nečitateľnými, je nutné vymeniť. Požiadajte o nové štítky vo vašom autorizovanom servisnom stredisku.*

3. MONTÁŽ

DÔLEŽITÉ *Rozbalenie a montáž musia byť vykonané na rovnej a pevnej ploche, s dostatočným priestorom pre manipuláciu so strojom a s obalmi a s použitím vhodných nástrojov.*

3.1. ROZBALENIE

1. Opatrne otvorte obal a dbajte pritom na to, aby nedošlo k strate jednotlivých častí.
2. Prečítajte si dokumentáciu, ktorá sa nachádza v škatuli, vrátane tohto návodu.
3. Vyberte zo škatule všetky nenamontované časti.
4. Vyberte stroj z obalu za dodržania nižšie uvedených opatrení:
   - Premiestnite kosiace zariadenia do maximálnej výšky (ods. 4), aby sa zabránilo jeho poškodeniu pri zostupe stroja zo základnej palety.

- Zaraďte odisťovaciu páku zadného prevodu do polohy „odblokovaná“ (ods. 4) (pre modely s hydrostatickou prevodovkou).
- Spusťte stroj zo základovej palety.

3.2. MONTÁŽ VOLANTU

Pozri obr. 3.

3.3. MONTÁŽ SEDADLA

Pozri obr. 4.

Potiahnite pákou pre nastavenie nahor a zasuňte sedadlo do koľajničky zo strany volantu, kým nezapadne.

3.4. MONTÁŽ A PRIPOJENIE AKUMULÁTORA

Pozri obr. 5.

Použitím skrutiek z príslušenstva pripojte naznačeným spôsobom najprv červený kábel (obr. 5.C) ku kladnému pólu (+) a následne čierny kábel (obr. 5.D) k zápornému pólu (–). Namontujte pružinu (obr. 5.B), ktorá pridržiava akumulátor, dbajte na správne usporiadanie káblov pred akumulátorom, aby nedošlo k ich poškodeniu pružinou (obr. 5.B).

3.5. MONTÁŽ DRŽIAKOV A ODSTRÁNENIE DRŽIAKA ZÁVESNÉHO HÁKA ZBERNÉHO KOŠA

Pozri obr. 6 a 7.

3.6. MONTÁŽ PREDNÉHO NÁRAZNÍKA

Nárazník typu „I“ Pozri obr. 8-I.
Nárazník typu „II“ Pozri obr. 8-II.

3.7. MONTÁŽ ZBERNÉHO KOŠA

Pozri obr. 9.

3.8. MONTÁŽ PÁKY NA VYKLOPENIE ZBERNÉHO KOŠA

Pozri obr. 10.

3.9. MONTÁŽ BOČNÝCH OCHRANNÝCH PRVKOV KOSIACICH ZARIADENÍ (AK SÚ SÚČASŤOU)

Pozri obr. 11.

3.10. MONTÁŽ VYCHYĽOVAČA BOČNÉHO VYHADZOVANIA (LEN PRI MODELOCH S BOČNÝM VYHADZOVANÍM)

Pozri obr. 12.

4. OVLÁDACIE PRVKY

• Brzdový pedál (obr. 13.A a 14.A)



Tento pedál aktivuje brzdu zadných kolies.

• Pedál jazdy dopredu (obr. 13.B a 14.B)



Jazda dopredu: zvýšenie tlaku na pedál má za následok postupné zvýšenie rýchlosti stroja.

Poloha neutrálu: po uvoľnení pedála dôjde automaticky k jeho návratu do polohy neutrálu.

• Pedál spätného chodu (obr. 13.C a 14.C)



Spätný chod: zvýšenie tlaku na pedál má za následok postupné zvýšenie rýchlosti stroja.

⚠ Zaradenie spätného chodu je potrebné vykonávať až po úplnom zastavení stroja.

Poloha neutrálu: po uvoľnení pedála dôjde automaticky k jeho návratu do polohy neutrálu.

• Ovládač odblokovania hydrostatickej prevodovky (obr. 13D a 14.D)



Zaradený prevod.





Odblokovaný prevod.



• Prepínač na kľúč (obr. 15.A)

Kľúč aktivuje / deaktivuje zapnutie stroja.



Poloha zastavenia.

Poloha chodu.



Poloha štartovania.

DÔLEŽITÉ *Vyberte kľúč vždy, keď sa stroj nepoužíva alebo keď je ponechaný bez dozoru.*

• Ovládací prvok plynu

Typ „I“ so samostatným ovládacím prvkom sýtiča (obr. 15.B a 15.C)
Typ „II“ (obr. 15.C)



Ovládač sýtiča – Štartovanie za studena (ak je súčasťou).



Maximálne otáčky motora.



Minimálne otáčky motora.

• Páka parkovacej brzdy (obr.15.D)



Vyradená brzda.

Brzda zaradená.

- **Vypínač svetlometov (obr. 15.E)**

Tlačidlo ovláda zapnutie svetlometov, keď je kľúč v polohe „CHOD“.

- **Ovládací prvok zaradenia a vyradenia kosiacich zariadení (obr. 15.F.1 a 15.F.2)**

Kosiace zariadenia sú zaradené.

Vyradené kosiace zariadenia.

- **Tlačidlo podmieňovacieho príkazu kosenia pri spätnom chode (obr. 15.G)**

Držaním stlačeného tlačidla je možný spätný chod so zaradenými kosiacimi zariadeniami bez toho, aby došlo k zastaveniu motora.

- **Ovládače nastavenia výšky kosiacich zariadení (obr. 15.H)**

Ovládanie pákou: prostredníctvom tejto páky sa vykonáva zdvihnutie alebo spustenie kosiacich zariadení.

Páka má sedem polôh označených na príslušnom štítku od „1“ do „7“.

Na zmenu výšky kosenia z jednej na druhú je potrebné stlačiť odblokovávacie tlačidlo umiestnené na jej špici.

Ovládanie pákou a otočným ovládačom: prostredníctvom páky sa vykonáva zdvihnutie alebo spustenie kosiacich zariadení.

Poloha „A“ = Montážny celok kosiacich zariadení v zdvihnutej polohe.
Poloha „B“ = Montážny celok kosiacich zariadení v spustenej polohe.

Otočný ovládač (obr. 15.I) umožňuje nastavenie polohy montážneho celku kosiacich zariadení.

- **Ovládač udržiavania rýchlosti (cruise control)**

Stlačený: ovládač vyradený (neaktívny)

Vytiahnutý: ovládač zaradený (aktívny)

- **Počítadlo hodín (ak je súčasťou) (obr. 15.K)**

- **Pomocná zásuvka pre príslušenstvo (obr. 15.M)**

- **Ovládač vyklopenia zberného koša**

Ručné ovládanie:
Vyklopenie zberného koša na účel jeho vyprázdnenia sa vykonáva prostredníctvom páky (obr. 15.L).

Elektrické ovládanie:
Vyklopenie zberného koša na účel jeho vyprázdnenia sa vykonáva stlačením tlačidla (obr. 15.N), a jeho pridržaním až do zastavenia motorčeka ovládača.
Zberný kôš sa vráti do pracovnej polohy stlačením tlačidla (obr. 15.O), a jeho pridržaním až do momentu jeho zavesenia na hák a zastavenia motorčeka ovládača.

- **Displej typu „I“ a zvuková signalizácia**

Svietiaca kontrolka: kosiace zariadenia sú zaradené (obr. 16.A).

Svietiaca kontrolka: parkovacia brzda je zaradená (obr. 16.B).

Svietiaca kontrolka: obsluha neprítomná (obr. 16.C).

Blikajúca kontrolka: Minimálna rezerva paliva v nádrži (obr. 16.D).

Blikajúca kontrolka: Oznamuje anomálie mazaní motora (obr. 16.E). Ihneď zastavte motor, skontrolujte úroveň oleja a spojte sa s autorizovaným servisným centrom.

Svietiaca kontrolka: Chýba zberný kôš alebo zadný ochranný kryt (obr. 16.F).

Svietiaca kontrolka: pri zapnutom motore dochádza k anomáliám nabíjania akumulátora (obr. 16.G).

Blikajúca kontrolka pred zapnutím: akumulátor nie je v stave naštartovať motor. Spojte sa s autorizovaným servisným centrom (obr. 16.G).

N Svietiaca kontrolka: prevodovka je v polohe „neutrál“ (obr. 16.H).

- **Zvuková signalizácia**

1. Neprerušovaný zvukový signál:
- Došlo k aktivácii ochrany elektronickej karty.
- Motor je vypnutý viac ako 30 sekúnd s kľúčom v polohe „CHOD“.

2. Prerušovaný zvukový signál:
- Zberný kôš je plný.

• Displej typu „II“ a zvuková signalizácia



Svietiaca kontrolka: kosiace zariadenia sú zaradené (obr. 16.A).



Svietiaca kontrolka: parkovacia brzda je zaradená (obr. 16.B).



Svietiaca kontrolka: obsluha neprítomná (obr. 16.C).

Jednoduchá kontrolka paliva (obr. 16.D)



Blikajúca kontrolka: minimálna rezerva paliva v nádrži.

Kontrolka s ukazovateľom stavu paliva (obr. 16.D).



Stav paliva v rozmedzí plná nádrž a polovičný stav.



Stav paliva v rozmedzí polovičný stav a minimálna rezerva.



Stav paliva je na minimálnej rezerve.



Blikajúca kontrolka: Oznamuje anomálie mazaní motora (obr. 16.E). Ihneď zastavte motor, skontrolujte úroveň oleja a spojte sa s autorizovaným servisným centrom.



Svietiaca kontrolka: Chýba zberný kôš alebo zadný ochranný kryt (obr. 16.F) (len pri modeloch so zadným zberom).



Svietiaca kontrolka: pri zapnutom motore dochádza k anomáliám nabíjania akumulátora (obr. 16.G).

Blikajúca kontrolka pred zapnutím: akumulátor nie je v stave naštartovať motor. Spojte sa s autorizovaným servisným centrom (obr. 16.G).

N

Svietiaca kontrolka: prevodovka je v polohe „neutrál“ (obr. 16.H).

Prevádzkové funkcie
Stlačte tlačidlo „MODE“, prostredníctvom ktorého sa pristupuje k prevádzkovým funkciám.



Počítadlo hodín (obr. 16.I). Ukazuje celkový počet hodín fungovania motora.



Voltmeter (obr. 16.O). Ukazuje stav nabitia batérie.



Otáčkomer (obr. 16.K) ukazuje režim otáčok motora prostredníctvom numerických hodnôt alebo radu hviezdičiek, ktoré znamenajú:

Zobrazená hodnota:

< 1 600	motor v minimálnej prevádzke
< 2 500	rýchlosť pri presune
> 2 500	rýchlosť pri kosení
* (**)	motor v minimálnej prevádzke
** *** ****	rýchlosť pri presune
***** ******	rýchlosť pri kosení

POZNÁMKA *Blikanie signalizuje, že režim rotácie motora nie je vhodný na kosenie.*



Hodiny (ak sú súčasťou) (obr. 16.L) Ukazujú čas vo formáte 24 hodín/deň.

Zvuková signalizácia

1.	Neprerušovaný zvukový signál:	• Došlo k aktivácii ochrany elektronickej karty. • Motor je vypnutý viac ako 30 sekúnd s kľúčom v polohe „CHOD“.
2.	Prerušovaný zvukový signál:	• Zberný kôš je plný.

• Displej typu „III“ a zvuková signalizácia



Svietiaca ikonka: kosiace zariadenia sú zaradené (obr. 16.A).



Svietiaca ikonka: parkovacia brzda je zaradená (obr. 16.B).



Svietiaca kontrolka: obsluha neprítomná (obr. 16.C).

Ikonka s ukazovateľom stavu paliva (obr. 16.D)



Stav paliva v rozmedzí plná nádrž a polovičný stav.



Stav paliva v rozmedzí polovičný stav a minimálna rezerva.



Stav paliva je na minimálnej rezerve.



Svietiaca ikonka: Oznamuje anomálie mazaní motora (obr. 16.E). Ihneď zastavte motor, skontrolujte úroveň oleja a spojte sa s autorizovaným servisným centrom.



Svietiaca ikonka: Chýba zberný kôš alebo zadný ochranný kryt (obr. 16.F) (len pri modeloch so zadným zberom).



Svietiaca ikonka: Zberný kôš sa naplnil a je potrebné ho vyprázdniť (obr. 16.F) (len pri modeloch so zadným zberom).

Ikonka akumulátora s ukazovateľom úrovne nabitia (obr. 16.G).



Svietiaca ikonka: Akumulátor sa nabíja.



Svietiaca ikonka: Úroveň napätia akumulátora je optimálna.



Svietiaca ikonka pri vypnutom motore: Oznamuje, že je potrebné nabiť akumulátor

Svietiaca ikonka pri zapnutom motore: Signalizuje anomálie pri nabíjaní akumulátora.



Blikajúca ikonka: Akumulátor nie je v stave naštartovať motor a je potrebné skontaktovať autorizované servisné centrum.



Svietiaca ikonka: prevodovka je v polohe „neutrál“ (obr. 16.H).



Počítadlo hodín (obr. 16.I). Ukazuje celkový počet hodín fungovania motora.



Svetlomety (obr. 16.P). Svietiaca ikonka: Oznamuje, že svetlomety sú zapnuté.



Požadovaná údržba (obr. 16.Q). Svietiaca ikonka: Oznam o periodickej údržbe. Úkony údržby, ktoré je potrebné vykonať, sú opísané v kap. 13. Ikonka zasvieti každých 50 hodín a ostane svietiť jednu hodinu.



Zelená zóna (obr. 16.R). Režim rotácie motora je vhodný na optimálne kosenie trávy.

Zvuková signalizácia

1. Neprerušovaný zvukový signál:
- Došlo k aktivácii ochrany elektronickej karty.
- Motor je vypnutý viac ako 30 sekúnd s kľúčom v polohe „CHOD“.

2. Prerušovaný zvukový signál:
- Zberný kôš je plný.

5. POUŽITIE STROJA

5.1. PRÍPRAVNÉ ÚKONY

• Doplnenie oleja a benzínu

DÔLEŽITÉ *Stroj je dodávaný bez motorového oleja a paliva.*

Pred použitím stroja skontrolujte prítomnosť paliva a hladinu oleja. Ohľadom spôsobu a opatrení pri doplňovaní paliva a dopĺňaní oleja si prečítajte uvedené pokyny a návod na používanie motora.

• Nastavenie sedadla
Pozri obr. 17.

• Tlak v pneumatikách
Pozri obr. 18.

• Príprava stroja pre pracovnú činnosť

POZNÁMKA *Tento stroj umožňuje kosenie trávnikov rôznymi spôsobmi; pred začiatkom pracovnej činnosti je vhodné pripraviť stroj podľa toho, aký spôsob kosenia chcete použiť.*

1. Príprava na kosenie a zber trávy do zberného koša (len pri modeloch so zadným zberom) (obr. 19).
2. Príprava pre kosenie a zadné vyhadzovanie trávy (len pri modeloch so zadným zberom) (obr. 20).
3. Príprava pre kosenie trávy a jej posekanie nadrobno.
4. Príprava pre kosenie a bočné vyhadzovanie trávy (len pri modeloch s bočným vyhadzovaním) (obr. 21).

POZNÁMKA *Nikdy nepoužívajte stroj bez namontovaného ochranného krytu na výstupe!*

5.2. BEZPEČNOSTNÉ KONTROLY

• Všeobecné bezpečnostné kontroly

Predmet	Výsledok
Akumulátor	Žiadne poškodenie plášťa, veka alebo svoriek
Ochranný kryt zadného vyhadzovania, zberného koša	Neporušené. Žiadne poškodenie. Sú namontované správne.
Ochranný kryt bočného vyhadzovania, nasávacia mriežka	Neporušený. Žiadne poškodenie. Je namontovaný správne.
Zariadenie karburátora a pripojenia.	Žiadny únik.
Elektrické káble.	Nedotknutá kompletná izolácia. Žiadne mechanické poškodenie.
Okruh oleja.	Žiadny únik. Žiadne poškodenie.
Prejdite so strojom dopredu a dozadu a zaraďte polohu neutrálu/uvoľnite pedál náhonu (ods. 4)	Stroj spomalí a zastaví sa.
Stlačte brzdový pedál (ods. 4)	Stroj sa zastaví.
Skúšobné riadenie	Žiadna poruchová vibrácia. Žiadny neobvyklý zvuk
Bezpečnostné prvky	Reagujú ako je opísané v nasledujúcom odseku.

• Kontroly bezpečnostných prvkov

Úkon	Výsledok
1. prevodovke v „neutrále“; 2. vyradené kosiace zariadenia; 3. sediaca obsluha.	Motor je možné naštartovať
Obsluha opustí sedadlo	Motor sa zastaví v nasledujúcich prípadoch
Dôjde k zdvihnutiu zberného koša alebo k odloženiu ochranného krytu zadného vyhadzovania pri zaradených kosiacich zariadeniach.	Motor sa zastaví v nasledujúcich prípadoch
Pri zaradení parkovacej brzdy bez vyradenia kosiacich zariadení	Motor sa zastaví v nasledujúcich prípadoch
Pri aktivácii zmeny rýchlostného stupňa alebo pedála náhonu pri zaradenej parkovacej brzde	Motor sa zastaví v nasledujúcich prípadoch
Pri aktivácii spätného chodu pri zarazených kosiacich zariadeniach, bez stlačenia tlačidla podmieňovacieho príkazu (ods. 4)	Motor sa zastaví v nasledujúcich prípadoch

5.3. POUŽITIE STROJA NA SVAHOCH

Dodržujte limity uvedené v Tabuľke „Technické parametre“ a na obr. 22, bez ohľadu na smer jazdy.

DÔLEŽITÉ *Len pre modely s mechanickou prevodovkou: Nikdy nejazdite z kopca so zaradeným neutrálom alebo s vypnutou spojkou! Pred opustením stroja a bez dozoru vždy zaraďte nižší prevodový stupeň.*

5.4. UVEDENIE DO ČINNOSTI A PRACOVNÁ ČINNOSŤ

• Uvedenie do činnosti

1. Otvorte ventil prívodu paliva (obr. 23.A) (ak je súčasťou).
2. Sadnite si na miesto vodiča.
3. Zaraďte neutrál („N“).
4. Vyraďte kosiace zariadenia.
5. Zaraďte parkovaciu brzdu.
6. Presuňte ovládací prvok plynu do polohy maximálnych otáčok „zajac“.
7. V prípade štartovania za studena: zapnite ovládač sýtiča.
8. Zasuňte prepínač s kľúčom, otočte ho do polohy chodu, v ktorej dôjde k zapnutiu elektrického obvodu. Počkajte 2 sekundy a otočte ho do štartovacej polohy pre naštartovanie motora.
9. Po úspešnom naštartovaní kľúč uvoľnite.

Pri štartovaní za studena bezprostredne po dosiahnutí bežného chodu motora:

10. Vyraďte ovládací prvok sýtiča, presuňte ovládací prvok plynu do polohy „zajac“ odpovedajúcej maximálnym otáčkam.
11. Vypnite ovládač sýtiča.

POZNÁMKA *Použitie ovládacieho prvku sýtiča pri už teplom motore môže spôsobiť zanesenie sviečky a nepravidelný chod.*

12. Po naštartovaní motora presuňte ovládací prvok plynu do polohy s označením „korytnačka“.

POZNÁMKA *V prípade problémov so štartovaním nepokračujte, aby ste sa vyhli vybitiu akumulátora a zahlteniu motora. Otočte kľúč naspäť do polohy vypnutia, počkajte niekoľko sekúnd a znovu zopakujte celý postup. V prípade, že problémy pretrvávajú, preštudujte si kapitolu 8 tohto návodu a samostatný návod k motoru.*

• Pohyb smerom dopredu a presuny

1. Vyraďte kosiace zariadenia.
2. Zdvihnite montážny celok kosiacich zariadení do najvyššej polohy.
3. Presuňte ovládací prvok plynu do polohy medzi minimálnymi otáčkami (označenie „korytnačka“) a maximálnymi otáčkami (označenie „zajac“).
4. Vyraďte parkovaciu brzdu, pusťte brzdový pedál.
5. Stlačte pedál náhonu v smere „jazda vpred“ a zvyšovaním tlaku naň a na plyn dosiahnete požadovanú rýchlosť.



Zaradenie trakcie sa musí vykonať opísaným spôsobom, aby pri príliš prudkom zaradení nedošlo k prevráteniu a straty kontroly nad vozidlom.

• Brzdenie

Len pre modely s mechanickou prevodovkou: Spomaľte najprv rýchlosť prostredníctvom ovládacieho prvku plynu a následne stlačte pedál na doraz, aby ste zbytočne nepreťažovali brzdový systém.

• Spätný chod

DÔLEŽITÉ *Zaradenie spätného chodu je potrebné vykonávať až po úplnom zastavení stroja.*

1. Zošliapnite pedál až po zastavenie stroja.
2. Spustite spätný chod zošliapnutím pedála náhonu v smere spätného chodu.

• Kosenie trávy

Pri práci so strojom postupujte nasledujúcim spôsobom:

1. presuňte ovládací prvok plynu do polohy „RÝCHLY“;
2. zdvihnite montážny celok kosiacich zariadení do najvyššej polohy;
3. zaraďte kosiace zariadenia; zaradenie vykonávajte len na trávnatom poraste a neuvádzajte ich do činnosti na štrkovitých terénoch a v príliš vysokej tráve;
4. začínajte jazdu vpred a kosenie zatrávneného úseku postupne a s osobitnou opatrnosťou tak, ako je opísané v predošlých častiach;
5. prispôsobte rýchlosť a výšku kosenia (ods. 5.11) podmienkam koseného úseku (výška, hustota, vlhkosť porastu) aj množstvo odstránenej trávy.

Zakaždým, keď zaznamenáte zníženie otáčok motora, je potrebné znížiť rýchlosť; majte stále na pamäti, že príliš vysoká rýchlosť jazdy vzhľadom k množstvu kosenej trávy, neumožní dosiahnuť vysokú kvalitu kosenia.

Vyraďte kosiace zariadenia a premiestnite montážny celok kosiacich zariadení do najvyššej polohy:

- počas presunov medzi jednotlivými pracovnými priestormi;
- pri prekonávaní netrávnatých povrchov;
- zakaždým, keď je potrebné prekonať prekážku.

• Vyprázdnenie zberného koša

DÔLEŽITÉ *Zberný kôš je možné vyprázdniť iba pri vyradených kosiacich zariadeniach; v opačnom prípade by došlo k zastaveniu motora.*

Vyprázdnenie zberného koša:
1. vyraďte kosiace zariadenia;
2. znížte otáčky motora;
3. zaraďte neutrál (N) a zastavte vozidlo;
4. zaraďte parkovaciu brzdu.

Ručné ovládanie:
1. vytiahnite páku (obr. 24.A) a vyklopte zberný kôš kvôli jeho vyprázdneniu;
2. zavrite zberný kôš tak, aby ostal uchytený na háku západky (obr. 24.B) a opäť vráťte páku späť.

Elektrické ovládanie:
1. zatiaľ čo sedí obsluhujúci pracovník na mieste, držte stlačené tlačidlo (obr. 24.C) až kým sa zberný kôš úplne nevyklopí;
2. po vyprázdnení držte stlačené tlačidlo (obr. 24.D), až kým sa kôš nezasunie späť a kontrolujte, aby bol správne uchytený na háku západky (obr. 24.B).

Táto operácia sa musí vykonať pri vypnutom motore.

Vždy udržujte snímač (obr. 24.E) čistý od zvyškov trávy.

5.5. ZASTAVENIE

Pre zastavenie stroja:
1. presuňte ovládací prvok plynu do polohy minimálnych otáčok s označením „korytnačka“

Aby ste sa vyhli samozápalom, presuňte ovládací prvok plynu do polohy minimálnych otáčok s označením „korytnačka“ 20 sekúnd pred vypnutím motora.

2. vypnite motor prepnutím kľúča do polohy vypnutia;
3. pri vypnutom motore zatvorte ventil prívodu paliva (obr. 22) (ak je súčasťou);
4. vyberte kľúč.

DÔLEŽITÉ *Aby ste sa vyhli vybitiu akumulátora, nenechávajte kľúč v polohe „chod“ alebo „zapnutie svetlometov“, keď motor nie je v chode.*

Ihneď po vypnutí motor môže byť horúci. Nedotýkajte sa výfuku alebo okolitých častí. Hrozí nebezpečenstvo popálenia.

5.6. PO POUŽITÍ

- Pred umiestnením stroja v akomkoľvek prostredí nechajte vychladnúť motor.
- Vyčistite ho (ods. 6.3).

Vždy, keď ponecháte stroj bez dozoru, opustite miesto vodiča alebo stroj zaparkujte:
1. Zastavte stroj.
2. Uveďte montážny celok kosiacich zariadení do najnižšej polohy.
3. Uistite sa, že všetky pohybujúce sa súčasti sú úplne zastavené.
4. Vytiahnite kľúč zapaľovania (obr. 15.A).

6. ÚDRŽBA

Bezpečnostné pokyny, ktoré je potrebné dodržiavať, sú opísané v kap. 1. Dôsledne dodržiavajte uvedené pokyny, aby ste sa vyhli vážnym rizikám a nebezpečenstvu.

Pred vykonaním akejkoľvek kontroly, čistenia alebo údržby/nastavenia stroja:
- Vyraďte kosiace zariadenie.
- Zastavte stroj.
- Preraďte do neutrálu.
- Zaraďte parkovaciu brzdu.
- Vypnite motor.
- Uistite sa o tom, že sa každý pohyblivý komponent zastavil.
- Vyberte kľúč zapaľovania.
- Používajte vhodný odev, pracovné rukavice a ochranné okuliare.

DÔLEŽITÉ *Nikdy nenechávajte kľúč zasunutý alebo v dosahu detí či nepovolaných osôb.*

6.1. DOPLNENIE PALIVA

Pri dopĺňaní paliva:
1. Odskrutkujte uzáver nádrže a zložte ho (obr. 25).
2. Vložte lievik (obr. 25).
3. Doplňte palivo a dbajte pritom, aby nedošlo k úplnému naplneniu nádrže.
4. Odložte lievik.
5. Po doplnení paliva riadne zaskrutkujte uzáver palivovej nádrže a utrite vyliaty benzín.

DÔLEŽITÉ *Typ paliva, ktoré je potrebné používať, je vyznačený v návode k motoru.*

DÔLEŽITÉ *Dajte pozor, aby ste nevyliali benzín na plastové časti a nepoškodili ich tak; v prípade náhodného úniku ich ihneď opláchnite vodou. Záruka sa nevzťahuje na poškodenie plastových častí karosérie alebo motora spôsobené benzínom.*

6.2. KONTROLA A DOPLNENIE MOTOROVÉHO OLEJA

POZNÁMKA *Typ paliva, ktoré je potrebné používať, je vyznačený v návode k motoru.*

DÔLEŽITÉ *Dbajte na dodržiavanie všetkých inštrukcií podľa návodu k motoru.*

Skontrolujte hladinu oleja pred každým použitím.

Skontrolujte hladinu oleja v motore: podľa presného postupu, ktorý je uvedený v návode k motoru, sa jeho hladina musí nachádzať medzi značkami MIN. a MAX. na kontrolnej mierke (obr. 26).

6.3. ČISTENIE

• Všeobecné pokyny

Po každom použití stroj vyčistite podľa nasledujúcich pokynov:
- Nepoužívajte prúd vody, aby ste nezamočili motor a elektrické komponenty.
- Odstráňte úlomky trávy a blato nahromadené vnútri skrine.
- Zakaždým sa uistite, že nasávacie otvory sú voľné a nie sú upchaté úlomkami.
- Pri čistení skrine nepoužívajte agresívne tekuté čistiace prostriedky.
- Na zníženie rizika požiaru udržujte motor v čistote zbavený zvyškov trávy, lístia alebo prebytočného mazacieho tuku.

• Čistenie montážneho celku kosiacich zariadení

DÔLEŽITÉ *Umývanie celku kosiaceho zariadenia a vyhadzovacieho kanála musí byť vykonávané s namontovaným zberným košom a s vloženým mulčovacím uzáverom (ak je súčasťou) alebo s namontovaným ochranným krytom zadného vyhadzovania.*

1. Umiestnite stroj na rovný povrch s pevnou podlahou.
2. Pripojte hadicu s vodou k jednej z dvoch prípojok (obr.27) a pusťte prívod vody.
3. Sadnite si na miesto vodiča, zaraďte neutrál („N") a uveďte stroj do chodu.
4. Úplne spustite kosiace zariadenie nadol a zaraďte kosiace zariadenia.
5. Nechajte vodu prúdiť po dobu niekoľko minút a zastavte stroj.
6. Zavrite prívod vody a odpojte hadicu od prípojky.
7. Zopakujte postup na druhej prípojke.
8. Vyfúkajte hornú časť celku (obr. 28) pomocou prúdu stlačeného vzduchu.

6.4. AKUMULÁTOR

Pozorne si prečítajte postup nabíjania, opísaný v návode priloženom k akumulátoru a riaďte sa ním. V prípade, že sa uvedený postup nedodrží alebo ak sa nenabije akumulátor, mohlo by dôjsť k trvalému poškodenie článkov akumulátora. Vybitý akumulátor musí byť nabitý v čo najkratšom čase

DÔLEŽITÉ *Pre nabíjanie akumulátora môže byť použité výhradne zariadenie s konštantným napätím. Iné systémy by mohli trvale poškodiť akumulátor.*

Stroj je vybavený koncovkou (obr.29) pre nabíjanie, pomocou ktorej je možné ho pripojiť ku konektoru príslušnej udržiavacej nabíjačky akumulátorov, dodávanej v rámci výbavy (ak je súčasťou) alebo dostupnej na požiadanie.

DÔLEŽITÉ *Táto koncovka musí byť použitá výhradne na pripojenie k udržiavacej nabíjačke akumulátorov, určenej výrobcom. Pri jej použití:*
- dodržujte pokyny uvedené v návode na používanie;
- dodržujte pokyny uvedené v návode na používanie akumulátora.

6.5. ÚDRŽBA KOSIACEHO/REZACIEHO ZARIADENIA

⚠ **Nedotýkajte sa kosiaceho zariadenia, kým nebol vytiahnutý kľúč zapaľovania a kým kosiace zariadenie nie je úplne zastavené. Majte na zreteli, že kosiace zariadenie sa môže pohybovať aj po vybratí kľúča (pri modeloch s akumulátorom).**

⚠ **Všetky úkony, týkajúce sa kosiacich zariadení (demontáž, ostrenie, vyvažovanie, oprava, spätná montáž a/alebo výmena), predstavujú veľmi náročné práce, ktoré vyžadujú špecifické znalosti a použitie príslušného vybavenia; z bezpečnostných dôvodov je preto potrebné, aby boli vždy vykonané v Špecializovanom stredisku.**

⚠ **Vždy vymeňte poškodené, pokrivené alebo opotrebované kosiace zariadenie a súčasne jeho skrutky, kvôli správnej rovnováhe.**

DÔLEŽITÉ *Vždy používajte originálne kosiace zariadenia označené kódom uvedeným v tabuľke „Technické parametre"*

7. PREPRAVA, GARÁŽOVANIE A LIKVIDÁCIA

7.1. PREPRAVA

Pri manipulácii so strojom postupujte nižšie uvedeným spôsobom:

1. Vyraďte kosiace zariadenie.
2. Zdvihnite montážny celok kosiacich zariadení do najvyššej polohy;
3. Vypnite stroj a vyberte kľúč zapaľovania.
4. Vyraďte prevod (ods. 4).

Pri preprave stroja na kamióne alebo prívese je potrebné:

- použiť prístupové rampy, ktoré sú odolné, dostatočne široké a dlhé;
- nakladať stroj s vypnutým motorom, s kľúčom zapaľovania vybratým z jeho uloženia, bez vodiča a výhradne jeho posúvaním za použitia primeraného počtu osôb;
- zatvoriť ventil prívodu paliva (ak je súčasťou);
- spustiť montážny celok kosiacich zariadení;
- umiestniť stroj tak, aby nepredstavoval pre nikoho nebezpečenstvo;
- zaradiť prevod (ods. 4);
- riadne ho pripevniť k prepravnému prostriedku lanami alebo reťazami, aby sa zabránilo jeho prevráteniu a možnému poškodeniu.

7.2. GARÁŽOVANIE

Keď má byť stroj skladovaný dlhšie ako 30 dní:

- Nechajte motor vychladnúť.
- Odpojte káble akumulátora a uložte ich na suché a chladné miesto.
- Vypustite palivovú nádrž a postupujte podľa pokynov uvedených v návode na používanie motora.
- Dôkladne vyčistite stroj.
- Skontrolujte, či stroj nie je poškodený. V prípade potreby sa obráťte na autorizované servisné stredisko.

Stroj skladujte:

- so spusteným montážnym celkom kosiacich zariadení;
- v suchom prostredí;
- chránený pred poveternostnými vplyvmi;
- podľa možností prikrytý plachtou;
- na mieste, ktoré nie je prístupné deťom;
- pred uskladnením stroja sa uistite, že ste odložili kľúče alebo náradie použité pri údržbe.

Pri opätovnom uvedení stroja do činnosti:

- uistite sa, že nedochádza k úniku benzínu z hadíc, z palivového ventilu a z karburátora:
- pripravte stroj podľa pokynov uvedených v kapitole 5 „Použitie stroja".

POZNÁMKA *Je potrebné vždy kompletne nabiť akumulátor aspoň raz do mesiaca a vždy pred opätovným uvedením do pracovnej činnosti.*

POZNÁMKA *Stroj uložte tak, aby v prípade kontaktu nepredstavoval nebezpečenstvo, aj keď neúmyselné alebo náhodné, pre osoby, deti alebo zvieratá.*

8. IDENTIFIKÁCIA PORÚCH

PROBLÉM	PRAVDEPODOBNÁ PRÍČINA	RIEŠENIE
1. Kľúč je otočený v polohe „CHOD“, palubná doska ostáva zhasnutá, akustický signál sa neozýva	Aktivácia ochrany elektronickej karty z nasledujúcich dôvodov:	Otočte kľúč do polohy „ZASTAVENIE“ a nájdite príčinu poruchy:
	nesprávne zapojený akumulátor	skontrolujte pripojenie (ods. 3.4)
	prehodenie polarity akumulátora	skontrolujte pripojenie (ods. 3.4).
	úplne vybitý akumulátor	dajte nabiť akumulátor (ods. 6.4)
	spálená poistka	vymeňte poistku (10 A)
	karta zasiahnutá vlhkosťou	vysušte ju vlažným vzduchom
2. Kľúč je otočený v polohe „CHOD“, palubná doska ostáva zhasnutá, ale aktivuje sa akustický signál	Aktivácia ochrany elektronickej karty z nasledujúcich dôvodov:	Otočte kľúč do polohy „ZASTAVENIE“ a hľadajte príčinu poruchy
	karta zasiahnutá vlhkosťou	vysušte ju vlažným vzduchom
3. S kľúčom zapaľovania v polohe „ŠTARTOVANIE“ sa rozsvieti palubná doska, ale štartovací motorček sa netočí	nedostatočne nabitý akumulátor	dajte nabiť akumulátor (ods. 6.4)
	poistka nabíjania vypálená	vymeňte poistku (25 A)
4. S kľúčom zapaľovania v polohe „ŠTARTOVANIE“ sa štartér točí, ale motor neštartuje	nedostatočne nabitý akumulátor	dajte nabiť akumulátor (ods. 6.4)
	chýbajúci prívod benzínu	skontrolujte hladinu v nádrži (odsek 6.2)
		otvorte kohútik (ak je súčasťou) (odsek 5.4)
		skontrolujte benzínový filter
	chyba v zapaľovaní	skontrolujte spojenie káblovej koncovky so sviečkou
		skontrolujte čistotu a správnu vzdialenosť elektród sviečky
5. Štartovanie s ťažkosťami a činnosť motora je nepravidelná	problémy s karburačiou	vyčistite alebo vymeňte vzduchový filter
		vyprázdnite palivovú nádrž a naplňte ju novým benzínom
		skontrolujte a prípadne vymeňte benzínový filter
6. Pokles otáčok motora počas kosenia	príliš vysoká rýchlosť pohybu vzhľadom na zvolenú výšku kosenia	znížte rýchlosť pohybu a/alebo zvýšte výšku kosenia (odsek 5.4)
7. Po zaradení kosiacich zariadení zhasne motor	chýba podmienený príkaz	skontrolujte, či sú dodržané podmienky (odsek 5.2)
8. Kontrolka akumulátora nezhasne po niekoľkých minútach pracovnej prevádzky	nedostatočné nabitie akumulátora	spojte sa so svojím predajcom
9. Počas práce zasvieti kontrolka oleja (ak je súčasťou)	vyskytol sa problém v mazaní motora	Ihneď otočte kľúč do polohy „ZASTAVENIE“:
		zabezpečte dostatočnú úroveň oleja (pozri 6.2)
		vymeňte filter (ak problém pretrváva, skontaktujte svojho predajcu)
10. Motor sa zastaví, ozve sa akustický signál.	Aktivácia ochrany elektronickej karty z nasledujúcich dôvodov:	Otočte kľúč do polohy „ZASTAVENIE“ a hľadajte príčinu poruchy
	prepätie spôsobené regulátorom nabitia	spojte sa so svojím predajcom
	nesprávne zapojený akumulátor (nesprávne kontakty)	preverte zapojenia (pozri 3.4)
11. Motor sa zastaví, žiadny akustický signál sa neozve	odpojený akumulátor	preverte zapojenia (pozri 3.4)
	problém s motorom	spojte sa so svojím predajcom

PROBLÉM	PRAVDEPODOBNÁ PRÍČINA	RIEŠENIE
12. Pri vyradení kosiacich zariadení nedôjde k ich včasnému zaradeniu alebo zastaveniu	uvoľnený remeň	spojte sa so svojím predajcom
	problémy s elektromagnetickým zaradením	spojte sa so svojím predajcom
13. Nepravidelné kosenie a nedostatočný zber (len pri modeloch so zadným zberom)	montážny celok kosiacich zariadení nie je rovnobežný s terénom	skontrolujte tlak v pneumatikách (ods. 5.1)
		vyrovnajte montážny celok kosiacich zariadení voči terénu
	neúčinnosť kosiacich zariadení	spojte sa so svojím predajcom
	príliš vysoká rýchlosť vzhľadom k výške kosenej trávy	znížte rýchlosť jazdy a/alebo zvýšte výšku montážneho celku kosiacich zariadení (ods. 5.4)
		počkajte, kým tráva vyschne
	upchatý kanál	dajte dolu zberný kôš a vyprázdnite kanál
14. Nepravidelné kosenie (len pri modeloch s bočným vyhadzovaním)	montážny celok kosiacich zariadení nie je rovnobežný s terénom	skontrolujte tlak v pneumatikách (ods. 5.1)
		vyrovnajte montážny celok kosiacich zariadení voči terénu
	neúčinnosť kosiacich zariadení	spojte sa so svojím predajcom
15. Poruchová vibrácia počas činnosti	naplnenie montážneho celku kosiacich zariadení trávou	vyčistite montážny celok kosiacich zariadení (ods. 6.3)
	kosiace zariadenia nie sú vyvážené, alebo sú povolené	spojte sa so svojím predajcom
	uvoľnené upevnenia	skontrolujte a dotiahnite skrutky upevnenia motora a podvozku
16. Neisté alebo neúčinné brzdenie	nesprávne nastavená brzda	spojte sa so svojím predajcom
17. Nepravidelný pohyb, nedostatočný náhon pri jazde do svahu alebo tendencia stroja prevrátiť sa	problémy s remeňom alebo so zariadením na zaradenie	spojte sa so svojím predajcom
18. Stlačením pedála náhonu počas bežiaceho motora sa stroj nehýbe	odisťovacia páka sa nachádza v polohe odistenia náhonu	vráťte ju do polohy zodpovedajúcej zaradenému náhonu (ods. 4)
19. Stroj neprirodzene vibruje	poškodené alebo povolené súčasti	zastavte stroj a vyberte kľúč zapaľovania
		skontrolujte, či sa vyskytujú prípadné poškodenia
		skontrolujte, či niektoré súčiastky nie sú uvoľnené a prípadne ich dotiahnite
		dajte stroj skontrolovať, opraviť, príp. dajte vymeniť poškodené časti v špecializovanom stredisku

POZNÁMKA *Ak problémy pretrvávajú aj po použití opísaných riešení, obráťte sa na predajcu.*

POZNÁMKA *V prípade ďalších problémov, ktoré nie sú uvedené v tabuľke, ihneď kontaktujte autorizované servisné stredisko.*

SVENSKA - Översättning av bruksanvisning i original

Bruksanvisningarna är tillgängliga:
▷ på webbsidan stiga.com
▷ genom att skanna QR-koden



VARNING: INNAN DU ANVÄNDER MASKINEN, LÄS DENNA INSTRUKTIONSBOK NOGGRANT.
Spara för framtida konsultation.

OBS *Följande dokument har ändamålet att tillhandahålla en enkel guide, i pappersformat, för användning och underhåll av maskinen under säkra förhållanden.*
För mer detaljerad information, ladda ned de kompletta bruksanvisningarna i digital form.

1. SÄKERHETSFÖRESKRIFTER

1.1. TRÄNING

Bekanta dig med reglagens funktion och maskinens korrekta användning. Lär dig att snabbt stänga av motorn. Försummelse att följa de här anvisningarna och instruktionerna kan leda till brand och/eller allvarliga skador.

- Låt aldrig maskinen användas av barn eller av personer som inte har nödvändig kännedom om instruktionerna. Lokala lagar kan ha fastställt en lägsta ålder för användaren.
- Använd aldrig maskinen om användaren är trött eller mår dåligt, eller har tagit medicin, droger, alkohol eller andra ämnen som kan påverka omdömet och uppmärksamheten.
- Tänk på att operatören eller användaren är ansvarig för olyckor och risker som kan uppstå för andra personer eller deras egendom. Användaren är ansvarig för att bedöma de potentiella riskerna i terrängen som han måste arbeta på och även vidta alla nödvändiga försiktighetsåtgärder för att säkerställa hens egen och andras säkerhet, särskilt på sluttningar och i otillgänglig, hal eller instabil terräng.
- Om du vill överlämna eller låna ut maskinen till andra, se till att användaren läser igenom instruktionerna i denna handbok.

1.2. FÖRBEREDANDE ÅTGÄRDER

Personlig skyddsutrustning (PSU)
- Bär lämpliga kläder, arbetsskor med halksäkra sulor och långbyxor. Använd inte maskinen när du är barfota eller har på dig öppna sandaler. Använd hörselskydd.
- Bär arbetshandskar i alla situationer där händerna kan utsättas för risk.
- Bär inte skor, skjortor, halsband, armband, kläder med fladdrande delar eller med snören eller slipsar och hur som helst hängande eller stora accessoarer som kan fångas in i maskinen eller i föremål och material som finns på arbetsplatsen.
- Samla ihop långt hår.

Arbetsområde / Maskin
- Kontrollera arbetsområdet noggrant och ta bort allt som kan slungas iväg av maskinen eller som kan skada skärenheten/roterande delar (stenar, ståltråd, ben, m.m.).

Förbränningsmotor: bränsle

Bränslet är extremt brandfarligt.

- Förvara bränslet i en lämplig förvaringsbehållare, på en säker plats, långt från värmekällor eller fria flammor.
- Rök inte under påfyllningen eller tankningen av bränsle och varje gång som bränsle hanteras.
- Tanka bränslet med en tratt och endast utomhus.
- Fyll inte på med bränsle eller ta bort tanklocket när motorn är i funktion eller är varm.
- Kontrollera inte innehållet vid tanköppningen med en låga.
- Gör noggrant rent alla spår av bränsle som spillts på maskinen eller marken.
- Bränsletankens lock skall alltid vara monterat och fastdraget.

1.3. UNDER ANVÄNDNING

- Starta aldrig motorn i stängda utrymmen där livsfarlig koloxidgas kan ackumuleras. Startåtgärderna måste ske utomhus eller i ett väl ventilerat utrymme. Kom ihåg att avgaserna är giftiga.
- När maskinen startas, rikta aldrig ljuddämparen och därmed avgasen mot lättantändligt material.
- Använd inte maskinen i områden med risk för explosion, om det finns brandfarliga vätskor, gas eller damm. Elektriska kontakter eller mekanisk friktion kan generera gnistor som kan antända dammet eller ångorna.
- Arbeta endast i dagsljus eller med ett bra konstgjort ljus och med bra sikt.
- Håll människor, barn och djur på avstånd från arbetsområdet. Barn måste övervakas av en annan vuxen person.
- Undvik att arbeta i blött skåp, under regn och med risk för oväder, speciellt med åska.
- Var speciellt uppmärksam om marken är ojämn (gupp, rännor), för sluttningar, dolda faror och eventuella hinder som kan begränsa sikten.
- Arbeta tvärgående i sluttningen och aldrig upp och ner. Var mycket försiktig vid byte av riktning, kontrollera att du står stadigt och att hjulen inte stöter emot hinder (stenar, grenar, rötter osv.) som kan leda till att du glider åt sidan eller förlorar kontrollen över maskinen.
- Maskinen får inte användas på sluttningar större än 10°, oavsett körriktning.
- Stoppa skärsystemet när du korsar ytor utan gräs.
- Håll alltid händer och fötter långt borta från skärenheten, både när motorn startas och under maskinens användning.
- Håll dig alltid borta från tömningsöppningen.
- Använd aldrig maskinen med skadade skydd, om skydden inte finns eller har installerats fel (uppsamlingspåse, bakre tömningsskydd).

- Koppla aldrig ur, inaktivera, ta bort eller mixtra med säkerhetsanordningarna/mikrobrytarna.
- Var mycket försiktig i lutningar där du ska vara speciellt uppmärksam för att undvika fall eller för att inte förlora kontrollen över maskinen. Huvudorsakerna till att du förlorar kontroll är:
  - Dåligt hjulgrepp.
  - För hög hastighet.
  - Plötsliga svängar.
  - Olämplig bromsning.
  - Olämplig maskin för typ av användning.
  - Brist på kunskap om vilka effekter som markens beskaffenhet kan medföra.
  - Felaktig användning av maskinen som bogserfordon.
- Se upp för trafiken när gräsklipparen används nära en väg.
- Koppla ur skärsystemet, stanna motorn och ta ur nyckeln, se till att alla rörliga delar har stannat helt:
  - Under transport av maskinen,
  - Varje gång som maskinen lämnas utan övervakning
  - Innan du tar bort orsakerna till blockering eller tömning av utmatningstransportören,
  - Innan kontroll, rengöring eller arbete på maskinen;
  - Efter att du har slagit emot ett främmande föremål. Kontrollera eventuella skador på maskinen och utför nödvändiga reparationer innan du använder den igen;
  - Om maskinen börjar vibrera på ett onormalt sätt: kontrollera om det finns skador, Kontrollera om det finns lösa delar och dra åt dem, utför kontroller, byten eller reparationer på en serviceverkstad.
- Håll alltid händer och fötter långt borta från skärenheten, både när motorn startas och under maskinens användning.
- Varning: kniven fortsätter att rotera några sekunder även efter urkoppling eller efter att motorn har stängts av.
- Var försiktig med skärenhetsgrupper som har flera skärenheter eftersom en skärenheten i rotation kan sätta de övriga i rotation.
- Håll dig alltid borta från tömningsöppningen.
- Vidrör inte motordelarna som värms upp under användning. Risk för brännskador.
- För att undvika risk för brand, lämna inte maskinen stående i högt gräs med motorn igång.

Vid förstörelse eller olyckor under arbetet, stäng omedelbart av motorn och ställ maskinen på avstånd för att inte orsaka ytterligare skador vid olyckor som medför kroppsskador, ge omedelbart första hjälpen och kontakta ett sjukhus för nödvändig vård. Ta noggrant bort eventuella rester som kan orsaka materialskador eller skador på människor eller djur om de inte tas bort.

1.4. UNDERHÅLL, FÖRVARING OCH TRANSPORT

Ett regelbundet underhåll och en korrekt förvaring bevarar maskinens säkerhet och dess prestandanivå.

- Använd aldrig maskinen med utslitna eller skadade delar. Felaktiga eller slitna delar måste bytas ut och får aldrig repareras. Använd endast originalreservdelar.
- När du justerar maskinen, var försiktig så att fingrarna inte kläms fast mellan skärenheten i rörelse och maskinens fasta delar.
- För att minska brandrisken ska du regelbundet kontrollera att det inte finns något olje- och/eller bränslespill.

Ljud- och vibrationsnivån, som anges i instruktionerna, är maximivärden för användning av maskinen. Användningen av ett skärsystem i obalans, en för hög hastighet, inget underhåll, påverkar väsentligen ljud- och vibrationsemissioner. Därför måste du använda skydd mot möjliga skador som beror på en hög ljudnivå och vibrationspåkänningar förutse ett underhåll av maskinen, bär hörselskydd och ta pauser under arbetet.

- Förvara aldrig maskinen med bränslet i tanken i ett rum där bränsleångor kan nå en flamma, en gnista eller en stark värmekälla.
- För att minska risk för brand, lämna inte behållarna med restmaterial inuti lokalen.

1.5. MILJÖSKYDD

- Följ noggrant lokala bestämmelser för bortskaffande av emballage, trasiga delar och andra enheter som kan medföra kraftiga miljöeffekter; dessa avfall får inte kastas i soporna, utan måste separeras och lämnas in till lämpliga uppsamlingscentraler, som kommer att utföra materialåtervinning.
- Följ noggrant lokala bestämmelser för bortskaffande av restmaterial.
- När maskinen tas ur drift, lämna inte maskinen i miljön, utan kontakta en insamlingscentral enligt gällande lokala förordningar.

En separat insamling av begagnade produkter och emballage tillåter en återvinning av materialen och en återanvändning. Återanvändningen av återvinningsmaterial förebygger en miljöförorening och minskar råvarubehovet.

2. PRODUKTBESKRIVNING

Den här maskinen är en åkgräsklippare.
Maskinen har en motor som aktiverar skärenheten som skyddas av ett hölje samt en transmission som sätter maskinen i rörelse.
Maskinen är försedd med bakre drivning.
Användaren kan köra maskinen och aktivera huvudreglagen när han/hon sitter på operatörsplatsen.
Säkerhetsanordningarna som monteras på maskinen förutser ett stopp av motorn och skärenheten inom några sekunder om förarens åtgärder inte överensstämmer med de erforderliga säkerhetsvillkoren (par. 5.2).

Avsedd användning och felaktig användning
Denna maskin är designad och byggd för att klippa gräs i trädgårdar och gräsytor.
All annan användning kan vara farlig och orsaka skada på människor och/eller föremål.
Följande anses som felaktig användning (som exempel, men inte uteslutande):

- transport av andra människor, barn eller djur på maskinen,
- använd maskinen för att bogsera eller skjuta laster utan användning av förutsett tillbehör för bogseringen;
- sätta på skärenheten i områden utan gräs,
- användning av maskinen för att samla in löv eller skräp,
- använd maskinen för att förflytta sig på instabil, hal, isig, stenig eller ojämn mark, pölar eller kärr.

VIKTIGT *En felaktig användning av maskinen medför att garantin upphör. I detta fall avsäger sig tillverkaren allt ansvar och användaren ska stå för utgifter som beror på egendomsskador eller kroppsskador på användaren eller andra personer).*

VIKTIGT *Maskinen ska användas av en enda användare.*

VIKTIGT *Maskinen är inte godkänd för körning på allmän väg. Den får endast användas (enligt vägtrafikförordningen) på privata marker som är stängda för trafik.*

2.1. MASKINENS KOMPONENTER (FIG. 1)

A. Motor
B. Skärenhetsgrupp
C. Skärenheter
D. Bakre tömningsskydd (kan beställas)
E. Didotömningens riktplatta
F. Uppsamlingspåse
G. Utkastningsränna
H. Förarsäte
I. Ratt
J. Främre stötdämpare
K. Batteri

2.2. SÄKERHETSMÄRKNING(FIG. 2)



VARNING
Läs instruktionerna innan maskinen används.



VARNING
Ta ut nyckeln och läs instruktionerna innan någon form av underhåll eller reparation utförs.



FARA! UTKASTNING AV FÖREMÅL
Arbeta inte utan att ha monterat det bakre tömningsskyddet eller uppsamlingspåsen. (bara för modeller med bakre uppsamling).



RISK FÖR MASKINVÄLTNING
Använd inte denna maskin på marklutning över 10°



RISK FÖR UTKASTNING AV FÖREMÅL
Håll personer på avstånd.



VARNING FÖR KROSSNING
Försäkra dig om att barn vistas på avstånd från maskinen när motorn är igång.

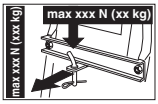

När bogsersatsen används, överskrid inte belastningsgränserna som anges på etiketten och följ säkerhetsföreskrifterna.



VARNING
Håll dig på avstånd från varma ytor.



RISK FÖR SKÄRNING
Skärenheter i rörelse. Stick inte in händerna eller fötterna i skärenhetens hus.



Stig inte upp på maskinen genom att trampa på skydden till skärenhetsgruppen.

VIKTIGT *Förstörda eller oläsliga etiketter måste bytas. Beställ nya etiketter hos din auktoriserade serviceverkstad.*

3. MONTERING

VIKTIGT *Uppackning och montering ska utföras på en plan och stadig yta, med tillräckligt med utrymme för förflyttning av maskinen och förpackning, med lämpliga verktyg.*

3.1. UPPACKNING

1. Öppna emballaget försiktigt och se till att inga komponenter tappas bort
2. Läs dokumentationen som finns inuti lådan, inklusive bruksanvisningen.
3. Ta upp alla omonterade delar ur lådan.
4. Avlägsna maskinen från förpackningen på följande sätt:
   - ställ skärenhetsgruppen på högsta höjd (avs. 4) för att undvika att skada när maskinen körs ner från lastpallen;
   - flytta den bakre växellådans frigöringsspak till olåst läge (par. 4) (för modeller med hydrostatisk drivning).
   - kör ner maskinen från lastpallen.

3.2. MONTERING AV RATTEN

Se figur 3.

3.3. MONTERING AV SÄTET

Se figur 4.

Dra justeringsspaken uppåt och för in sitsen i styrningen från sidan av ratten tills den hakar fast.

3.4. MONTERING OCH ANSLUTNING AV BATTERIET

Se figur 5.

Anslut först den röda kabeln (fig. 5.C) till pluspolen (+) och sedan den svarta kabeln (fig. 5.D) till minuspolen (–), genom att använda skruvarna som medföljer.
Montera fjädern (fig. 5.B) som håller kvar batteriet medan du ordnar kablarna på korrekt sätt framför batteriet så att de inte grips av fjädern (fig. 5.B).

3.5. MONTERING AV STÖD OCH BORTTAGNING AV LÅSHAKEN PÅ UPPSAMLINGSPÅSENS FÄSTE

Se figur 6 och 7.

3.6. MONTERING AV FRÄMRE STÖTDÄMPARE

Stötdämpare typ "I": se figur 8-I.
Stötdämpare typ "II": se figur 8-II.

3.7. MONTERING AV UPPSAMLINGSPÅSEN

Se figur 9.

3.8. MONTERING AV UPPSAMLINGSPÅSENS TIPPARMAR

Se figur 10.

3.9. MONTERING AV SKÄRENHETSGRUPPENS SIDOSKYDD (I FÖREKOMMANDE FALL)

Se figur 11.

3.10. MONTERING AV SIDOTÖMNINGENS RIKTPLATTA (ENDAST FÖR MODELLER MED SIDOTÖMNING)

Se figur 12.

4. STYRREGLAGE

• Bromsspak (Fig. 13.A e 14.A)

Denna pedal aktiverar bromsen på bakhjulen.

• Gaspedal (Fig. 13.B e 14.B)



Framåtkörning: genom att öka trycket på pedalen ökar maskinens hastighet stegvis.

Friläge: genom att släppa upp pedalen återgår den i friläge.

• Backningspedal (Fig. 13.C e 14.C)



Backning: genom att öka trycket på pedalen ökar maskinens hastighet stegvis.

⚠ ***Inkopplingen av backväxeln ska utföras med stillastående maskin.***

Friläge: genom att släppa upp pedalen återgår den i friläge.

• Frigöringsreglage för hydrostatisk transmission (Fig. 13.D e 14.D)



Inkopplad transmission.





Urkopplad transmission.



• Nyckelbrytare (Fig. 15.A)

Nyckeln aktiverar / avaktiverar maskinens tändningslås.



Stoppläge.

Driftsläge.



Startläge.

VIKTIGT *Ta bort nyckeln varje gång maskinen lämnas oanvänd eller utan övervakning.*

• Gasreglage

Typ "I" med chokereglaget separat (Fig. 15.B och Fig. 15.C)
Typ "II" (Fig. 15.C)



Chokereglage - Kallstart (om möjligt).



Max. varvtal.



Min. varvtal.

• Parkeringsbromsspak (Fig. 15.D)



Urkopplad broms.



Ilagd broms.

- **Strålkastarbrytare (Fig. 15.E)**



Knappen styr tändningen av strålkastarna när nyckeln är i läge "KÖR".

- **Kontroll av in- och urkoppling av skäranordningarna (Fig. 15.F.1 e 15.F.2)**



Skärenheter inkopplade.





Skärenheter urkopplade.



- **Knapp för aktivering av skärning bakåt (Fig.15.G)**



Genom att hålla knappen nedtryckt är det möjligt att gå tillbaka med skäranordningarna inkopplade, utan att få motorn att stanna.

- **Reglage för inställning av skärenhetsgruppens höjd (Fig. 15.H)**

Spakreglage: med denna spak höjs och sänks skäranordningsenheten.



De sju positionerna är indikerade från "1" till "7" på den relativa skylten.





För att gå från ett läge till ett annat trycker man på frigöringsknappen längst ut på änden.

Reglage med spak och ratt: med spaken höjs och sänks skäranordningsenheten.

Position "A" = Skärenhetsgruppen upphöjd.
Position "A" = Skärenhetsgruppen nedsänkt.

Vredet (fig. 15.I) tillåter positionering av skäranordningsenheten.

- **Farthållare (cruise control)**



Intryckt: urkopplad anordning (inte aktiv)



Dragen: inkopplad anordning (aktiv)

- **Räknare (om sådan finns) (Fig.15K)**

- **Extra uttag för tillbehör (Fig. 15.M)**

- **Reglage för tippning av uppsamlingspåse**

Manuellt reglage:
Tippning av uppsamlingspåsen för tömning sker med hjälp av spaken (fig. 15.L).

Elektriskt reglage:
Tippning av uppsamlingspåsen för att tömma den görs genom att trycka på knappen (fig. 15.N), vilken ska hållas intryckt tills styrmotorn stannar.
Uppsamlingspåsen går tillbaka till arbetsläge genom att trycka på knappen (fig. 15.O) och hålla den intryckt tills låshaken häktas fast och styrmotorn stannar.

- **Display typ "I" och ljudsignaler**



Tänd lampa: Skärenheterna är inkopplade (fig. 16.A).



Tänd lampa: Parkeringsbromsen är inkopplad (fig. 16.B).



Tänd lampa: Operatör saknas (fig. 16.C).



Blinkande lampa: Bränslet har nått reservnivå (fig. 16.D).

Blinkande lampa: Signalerar fel i motorns smörjsystem (fig. 16.E). Stanna motorn omgående, kontrollera oljenivån och kontakta ett auktoriserat servicecenter.



Tänd lampa: Uppsamlingspåsen eller det bakre tömningsskyddet saknas (fig. 16.F).



Tänd lampa: Det finns fel i batteriets laddning med motorn igång (fig. 16.G).

Blinkande lampa före start: Batteriet klarar inte att starta motorn. Kontakta ett auktoriserat servicecenter (fig. 16.G).

N Tänd lampa: Transmissionen är i "friläge" (fig. 16.H).

- **Ljudsignaler**

1. Kontinuerlig ljudsignal:
- Kretskortets skydd har utlöst.
- Motorn är avstängd i mer än 30 sekunder med nyckeln i läget «DRIFT».

2. Intermittent ljudsignal:
- Uppsamlingspåsen är full.

• **Display typ "II" och ljudsignaler**



Tänd lampa: Skärenheterna är inkopplade (fig. 16.A).



Tänd lampa: Parkeringsbromsen är inkopplad (fig. 16.B).



Tänd lampa: Operatör saknas (fig. 16.C).

Enkel bränslelampa (fig. 16.D)



Blinkande lampa: Bränslet har nått reservnivå.

Bränslelampa med nivåvisare (fig. 16.D)



Bränslenivån är mellan full tank och halv tank.



Bränslenivån är mellan halv tank och reservnivå.



Bränslenivån är på reserv.



Blinkande lampa: Signalerar fel i motorns smörjsystem (fig. 16.E). Stanna motorn omgående, kontrollera oljenivån och kontakta ett auktoriserat servicecenter.



Tänd lampa: Uppsamlingspåsen eller det bakre tömningsskyddet saknas (fig. 16.F) (bara på modeller med bakre uppsamling).



Tänd lampa: Det finns fel i batteriets laddning med motorn igång (fig. 16.G).

Blinkande lampa före start: Batteriet klarar inte att starta motorn. Kontakta ett auktoriserat servicecenter (fig. 16.G).

N Tänd lampa: Transmissionen är i "friläge" (fig. 16.H).

Funktioner

Tryck på knappen «MODE» för att komma till driftfunktionerna.



Timräknare (fig. 16.I). Anger motorns totala antal driftstimmar.



Voltmätare (fig. 16.O). Anger batteriets laddning.



Varvräknare (fig. 16.K) Anger motorvarvtalet med hjälp av siffror eller en rad asterisker, vilka motsvarar:

Visat värde:

< 1600	motor på tomgång
< 2500	körhastighet
> 2500	klipphastighet
* (**)	motor på tomgång
** *** ****	körhastighet
***** ******	klipphastighet

ANMÄRKNING *Om det blinkar betyder det att motorns varvtal inte är lämpligt för gräsklippningen.*



Klocka (i förekommande fall) (fig. 16.L) Anger klockslaget i visningsläge 24 h/dygn.

Ljudsignaler

1. Kontinuerlig ljudsignal:
- Kretskortets skydd har utlöst.
- Motorn är avstängd i mer än 30 sekunder med nyckeln i läget «DRIFT».

2. Intermittent ljudsignal:
- Uppsamlingspåsen är full.

• **Display typ "III" och ljudsignaler**



Tänd ikon: Skärenheterna är inkopplade (fig. 16.A).



Tänd ikon: Parkeringsbromsen är inkopplad (fig. 16.B).



Tänd lampa: Operatör saknas (fig. 16.C).

Bränsleikon med nivåvisare (fig. 16.D)



Bränslenivån är mellan full tank och halv tank.



Bränslenivån är mellan halv tank och reservnivå.



Bränslenivån är på reserv.



Tänd ikon: Signalerar fel i motorns smörjsystem (fig. 16.E). Stanna motorn omgående, kontrollera oljenivån och kontakta ett auktoriserat servicecenter.



Tänd ikon: Uppsamlingspåsen eller det bakre tömningsskyddet saknas (fig. 16.F) (bara på modeller med bakre uppsamling).



Tänd ikon: Uppsamlingspåsen har fyllts och behöver tömmas (fig. 16.F) (bara för modeller med bakre uppsamling).

Batteriikon med nivåvisare (fig. 16.G)



Tänd ikon: Batteriet håller på att laddas.



Tänd ikon: Batteriet har optimal spänningsnivå.



Tänd ikon med avstängd motor: Anger att batteriet behöver laddas

Tänd ikon med motorn igång: Anger att det är fel på batteriladdningen.



Blinkande ikon: Batteriet klarar inte att starta motorn. Kontakta ett auktoriserat servicecenter.



Tänd ikon: Transmissionen är i "friläge" (fig. 16.H).



Timräknare (fig. 16.I). Anger motorns totala antal driftstimmar.



Strålkastare (fig. 16.P). Tänd ikon: Anger att strålkastarna är tända.



Underhåll krävs (fig. 16.Q). Tänd ikon: Indikering för periodiskt underhåll. Underhållet som ska följas beskrivs i kap.13. Ikonen tänds var 50:e timme och förblir tänd i 1 timme.



Grön zon (fig. 16.R). Motorvarvtalet är lämpligt för optimal klippning av gräset.

Ljudsignaler

1. Kontinuerlig ljudsignal:
- Kretskortets skydd har utlöst.
- Motorn är avstängd i mer än 30 sekunder med nyckeln i läget «DRIFT».

2. Intermittent ljudsignal:
- Uppsamlingspåsen är full.

5. ANVÄNDNING AV MASKINEN

5.1. FÖRBEREDANDE ÅTGÄRDER

• Tankning och påfyllning

VIKTIGT *Maskinen tillhandahålls utan motorolja och bränsle.*

Innan maskinen används, kontrollera att det finns bränsle och oljenivån. För metoder och försiktighetsåtgärder för tankning och påfyllning av olja, följ instruktionerna i motorhäftet.

• Reglering av sätet
Se figur 17.

• Däcktryck
Se figur 18.

• Förberedelse av maskinen för arbetet

OBS *Denna maskin låter dig klippa gräsmattan på olika sätt, innan du börjar arbeta ska du förbereda maskinen enligt hur du tänker klippa gräset.*

1. Förberedelse inför klippning och uppsamling av gräs i uppsamlingspåsen (endast för modeller med bakre uppsamling) (Fig. 19).
2. Inställning inför klippning och tömning baktill av gräset på marken (endast för modeller med tömning baktill) (i förekommande fall) (Fig. 20).
3. Inställning för klippningen och malningen av gräs.
4. Inställning inför klippning och sidotömning av gräset på marken (endast för modeller med sidotömning) (fig.21).

OBS *Använd aldrig maskinen utan att ha monterat utloppsskyddet!*

5.2. SÄKERHETSKONTROLLER

• Allmänna säkerhetskontroller

Föremål	Resultat
Batteri	Ingen skada på höljet, locket eller uttagen.
Skydd av bakre tömning, uppsamlingspåse	Hela. Inga skador. Monterade riktigt.
Skydd av sidotömningen, inloppsgaller	Helt. Inga skador. Korrekt monterad.
Bränslesystem och anslutningar.	Ingen läcka.
Elkablar.	Isoleringen är hel. Inga mekaniska skador.
Oljekretsen.	Ingen läcka. Inga skador.
Sätt maskinen i rörelse framåt och bakåt och lägg i friläget/släpp körpedalen (avs. 4)	Maskinen saktar ner och stannar.
Tryck på bromspedalen (avs. 4)	Maskinen stannar upp.
Provkörning	Ingen onormal vibration. Inget onormalt ljud
Säkerhetsanordningar	De fungerar som anges i nästa stycke.

• Kontroller av säkerhetsanordningar

Åtgärd	Resultat
1. transmission i friläge; 2. skärenheter urkopplade; 3. förare sittande.	Motorn startar
Föraren reser sig från sitsen	Motorn stannar
Uppsamlingspåsen lyfts eller det bakre tömningsskyddet tas bort utan att skärenheterna har kopplats ur	Motorn stannar
Parkeringsbromsen dras åt utan att skärenheterna kopplats ur	Motorn stannar
Om växelspaken aktiveras eller körpedalen med ilagd parkeringsbroms	Motorn stannar
Aktiveras backen med kopplade skärenheter utan att knappen för bekräftelse trycks ner (avs. 4)	Motorn stannar

5.3. ANVÄNDNING PÅ SLUTTANDE MARK

Respektera gränserna som anges i tabellen "Tekniska specifikationer" och på fig. 22 oberoende av körriktningen.

VIKTIGT *Endast för modeller med mekanisk transmission: Åk aldrig i nedförsbacke med växellådan i friläge eller kopplingen urkopplad! Lägg alltid i en låg växel innan du lämnar maskinen stillastående och obevakad.*

5.4. UPPSTART OCH ARBETE

• Start

1. Öppna bränslekranen (fig. 23.A) (i förekommande fall).
2. Sätt dig på förarplatsen.
3. Sätt transmissionen i friläge ("N").
4. Koppla ur skärenheterna.
5. Dra åt parkeringsbromsen.
6. För gasreglaget till "hare" maxhastighetsläget.
7. Vid kallstart: Koppla på choke-reglaget.
8. Sätt i nyckelbrytaren och vrid den till körläge för att ansluta den elektriska kretsen. Vänta 2 sekunder och vrid den till startläget för att starta motorn.
9. Släpp nyckeln när maskinen har startat.

Vid en kallstart, så fort som motorn roterar jämnt:

10. Koppla bort choken och lägg gasreglaget i läget för högsta varvtal "hare".
11. Koppla bort choke-reglaget.

ANMÄRKNING *Användning av choken när motorn redan är varm kan förstöra glödstiftet och leda till att motorn inte fungerar riktigt.*

12. När motorn är igång, sätt gasreglaget på lågt varvtal "sköldpadda".

ANMÄRKNING *Om det är svårt att starta ska försöken med startmotorn inte upprepas för ofta. Detta för att undvika att batteriet laddas ur och att motorn överfylls med bränsle. Vrid tillbaka nyckeln till stoppläge, vänta några sekunder och upprepa sedan momentet. Om problemet kvarstår, läs kapitel 8 i denna bruksanvisning samt bruksanvisningen gällande motorn.*

• Körning framåt och förflyttning

1. Koppla ur skärenheterna.
2. Sätt skärenhetsgruppen i det maximala höjdläget.
3. Ställ gasreglaget i läget mellan det minimala varvtalet "sköldpadda" och det maximala varvtalet "hare".
4. Koppla ur parkeringsbromsen genom att släppa bromspedalen.
5. Tryck på körpedalen i riktningen "körning framåt" och uppnå önskad hastighet genom att avväga trycket på själva pedalen och manövrera gasreglaget.

Inkopplandet av dragkraften måste ske på det sätt som beskrivits för att undvika att ett alltför abrupt ingrepp kan orsaka ratten och förlora kontrollen över fordonet.

• Bromsning

Endast för modeller med mekanisk transmission: tryck ner pedalen hela vägen, sänk först hastigheten med gaspedalen för att inte överbelasta bromssystemet i onödan.

• Backning

VIKTIGT *Backväxeln måste läggas i när den står stilla.*

1. Tryck ner pedalen tills maskinen stannar upp.
2. Börja backa genom att trycka ner körpedalen i backriktningen.

• Gräsklippning

För att använda maskinen, gör så här:

1. ställ reglaget i läget «SNABB»;
2. sätt skärenhetsgruppen i det maximala höjdläget;
3. Koppla ur skärenheterna endast på gräsmattan. Undvik en koppling av knivarna på steniga marker eller på mycket högt gräs;
4. börja köra framåt i gräsområdet mycket gradvis och med särskild försiktighet, som redan beskrivits ovan.
5. Anpassa körhastigheten och klipphöjden (avs. 5.11) till tillståndet på gräset (hur högt, tjockt och fuktigt gräset är) och hur mycket gräs som klipps bort.

Sänk hastigheten varje gång du märker att motorns varvtal minskar. Kom ihåg att klippresultatet aldrig blir bra om hastigheten är för hög i förhållande till gräsmängden som ska klippas.

Koppla ur skärenhterna och ställ skärenhetsgruppen i högsta läge.

- Vid förflyttning mellan arbetsplatser
- När du kör på mark utan gräs
- Närhelst det blir nödvändigt att ta sig förbi ett hinder.

• Tömning av uppsamlingspåse

VIKTIGT *Tömning av uppsamlingspåsen måste utföras med urkopplade knivar, annars stannar motorn.*

För att tömma uppsamlingspåsen:
1. koppla ur skärenheterna;
2. minska motorhastigheten,
3. Sätt transmissionen i friläge (N) och stoppa körning;
4. Dra åt parkeringsbromsen;

Manuellt reglage:
1. Ta ut spaken (fig. 24.A) och tippa uppsamlingspåsen för att tömma den.
2. Stäng uppsamlingspåsen så att den häktas fast på låshaken (fig. 24.B) och sätt tillbaka spaken.

Elektriskt reglage:
1. med operatören sittande, tryck på knappen (fig. 24.C) tills uppsamlingspåsen är fullständigt tippad;
2. när tömningen har fullbordats, håll knappen (fig. 24.D) intryckt tills uppsamlingspåsen har sänkts helt och kontrollera att den häktats fast på låshaken (fig. 24.B).

Denna åtgärd måste utföras med motorn avstängd.

Följarfingret (fig. 24.E) ska alltid hållas fritt från gräsrester.

5.5. STOPP
För att stänga av maskinen:
1. sätt gasreglaget på lågt varvtal "sköldpadda".

Sätt gasreglaget på lägsta varvtal "sköldpadda" i 20 sekunder innan motorn stängs av. Detta för att undvika bakslag.

2. släck motorn genom att ställa nyckel i stoppläget;
3. med släckt motor, stäng bränslekranen (fig. 22) (i förekommande fall);
4. ta bort nyckeln.

VIKTIGT *För att bevara batteriets laddning, lämna inte nyckeln i läget "start" eller "tändning strålkastare" när motorn inte är igång.*

Motorn kan bli mycket varm direkt efter att den stängts av. Vidrör inte ljuddämparen och närliggande delar. Det finns för fara för brännskador.

5.6. EFTER ANVÄNDNING
- Låt motorn kallna innan maskinen ställs inomhus.
- Utför rengöring (avsnitt 6.3).

Varje gång som maskinen lämnas utan övervakning eller när du lämnar förarplatsen eller parkerar maskinen:
1. Stanna maskinen.
2. Sätt skärenhetsgruppen i det minimala höjdläget.
3. Se till att alla rörliga delar har stannat helt.
4. Ta bort tändnyckeln (fig.15.A).

6. UNDERHÅLL
Säkerhetsnormerna som ska följas beskrivs i kapitel 1. Respektera noggrant dessa anvisningar för att inte riskera allvarliga risker eller faror:

Innan du utför några kontroller, rengöring eller underhåll/justeringar på maskinen:
- Koppla ur skärenheten.
- Stanna maskinen.
- Lägg i friläget.
- Dra åt parkeringsbromsen.
- Stäng av motorn.
- Säkerställ att samtliga komponenter i rörelse har stannat av.
- Ta bort tändningsnyckeln.
- Bär lämpliga kläder, arbetshandskar och skyddsglasögon.

VIKTIGT *Lämna aldrig nyckeln insatt eller inom räckhåll för barn eller olämpliga personer.*

6.1. PÅFYLLNING AV BRÄNSLE
För att fylla på bränsle:
1. Skruva av tanklocket och ta bort det (fig. 25).
2. Sätt i tratten (fig. 25).
3. Tanka bränsle och se till att inte fylla på tanken för mycket.
4. Ta bort tratten.
5. Dra åt bränsletanklocket ordentligt efter påfyllningen och torka upp eventuellt spill.

VIKTIGT *Typen av bränsle som ska användas anges i motorns bruksanvisning.*

VIKTIGT *Plastdelarna kan skadas av bensinspill. Avlägsna omedelbart spill med vatten. Garantin täcker inte skador på plastdelar på karosseriet eller på motorn som orsakats av bensin.*

6.2. KONTROLL OCH PÅFYLLNING AV MOTOROLJA

OBS *Typen av oljan som ska användas anges i motorns bruksanvisning.*

VIKTIGT *Följ alla föreskrifter som anges i motorns bruksanvisning.*

Kontrollera oljenivån innan varje användning.

Kontrollera motoroljans nivå: måste vara mellan stickans markeringar MIN. och MAX. Följ anvisningarna i motorns handbok (Fig. 26)

6.3. RENGÖRING
• Allmänna indikationer

Efter varje användning, ska du rengöra maskinen enligt följande instruktioner:
- Använd inte vattenstrålar och undvik att blöta ner motorn och de elektriska komponenterna.
- Avlägsna ackumulerat gräsavfall och lera inne i chassit.
- Se alltid till att luftintagen är fria från skräp.
- Använd inte frätande vätska för att rengöra chassit.
- För att reducera brandrisken håll motorn fri från rester av gräs, blad eller överskottsfett.

• Rengöring av skärenhetsgruppen

VIKTIGT *Rengöring på insidan av skäranordningen och utmatningskanalen måste utföras med uppsamlingspåsen monterad och med mulchingpluggen insatt (om sådan finns) eller med det bakre utkastningsskyddet monterat.*

1. Placera maskinen på ett plant underlag och med fast golv.
2. Anslut en vattenslang till en av de två specialbeslagen (fig. 27) och aktivera vattnet.
3. Sätt dig på förarsätet, sätt växellådan i neutralläge ("N") och starta maskinen.
4. Sänk skäraggregatet helt och koppla in det.
5. Låt vattnet rinna i några minuter och stoppa maskinen.
6. Stäng av vattnet och koppla ur slangen från kopplingen.
7. Upprepa proceduren på den andra kopplingen.
8. Blås den övre delen av enheten (fig. 28) med en tryckluftsstråle.

6.4. BATTERI

Läs igenom och följ noggrant anvisningarna för laddning i bruksanvisningen som medföljer batteriet. Om inte anvisningarna efterföljs eller batteriet inte laddas upp kan skador på batteriet orsakas som inte går att reparera. Ett urladdat batteri måste laddas upp så fort som möjligt

VIKTIGT *Uppladdning måste utföras med en utrustning med konstant spänning. Andra typer av uppladdningssystem kan allvarligt skada batteriet.*

Maskinen är utrustad med ett kontaktdon (fig. 29) för laddning som ska anslutas till motsvarande kontaktdon på batteriladdaren som medföljer utrustningen (i förekommande fall) eller som kan beställas.

VIKTIGT *Kontaktdonet ska endast användas för anslutning till batteriladdaren som förutses av tillverkaren. Användning av kontaktdonet:*
- följ anvisningarna i maskinens bruksanvisning,
- följ anvisningarna i batteriets handbok.

6.5. UNDERHÅLL AV SKÄRSYSTEMET

⚠ **Vidrör inte skärenheten förrän tändnyckeln avlägsnats och skärenheten står helt still. Se till att skärsystemet kan röra sig, även om nyckeln har tagits bort.**

⚠ **Alla åtgärder gällande skärenheterna (nedmontering, slipning, justering, reparation, återmontering och/eller byte) är tunga arbeten som kräver en specifik kompetens och användning av lämpliga utrustningar; av säkerhetsskäl måste de därför alltid utföras vid ett specialiserat centrum.**

⚠ **Byt alltid ut skärenheter som är skadade, skeva eller utslitna tillsammans med deras skruvar för att upprätthålla korrekt balans.**

VIKTIGT *Använd alltid originalskärenheter med koden som anges i tabellen "Tekniska specifikationer".*

7. TRANSPORT, FÖRVARING OCH KASSERING

7.1. TRANSPORT

När maskinen ska förflyttas ska du:
1. koppla ur skärenheten;
2. sätt skärenhetsgruppen i det maximala höjdläget;
3. stäng av maskinen och ta bort tändningsnyckeln;
4. koppla ur transmissionen (avs. 4).

När maskinen transporteras med ett fordon eller släp ska du:
- använda ramper med lämplig bärförmåga, bredd och längd,
- lasta maskinen med släckt motor, utan isatt tändnyckel och utan förare. Det kan krävas flera personer för att skjuta den,
- stäng bränslekranen (i förekommande fall),
- sänk skärsystemet,
- placera den så att den inte kan skada någon;
- sätt i transmissionen (avs. 4);
- fäst den ordentligt på transportmedlet med rep eller kedjor för att förhindra att den välter med möjligt skada.

7.2. FÖRVARING

När maskinen ska ställas undan i över 30 dagar:
- Låt motorn svalna
- Koppla ur batterikablarna och förvara dem på en torr och sval plats.
- Töm bränsletanken och följ instruktionerna i motorns instruktionsbok.
- Gör noggrant rent maskinen.
- Kontrollera att maskinen inte har några skador. Kontakta det auktoriserade servicecentret vid behov.

Ställ undan maskinen:
- med skärenhetsgruppen sänkt,
- i en torr miljö
- skyddad mot väder och vind
- möjligen täckt med en presenning;
- på en plats utom räckhåll för barn
- se till att nycklar eller verktyg som använts för underhållsarbetet tagits bort.

När man på nytt tar maskinen i funktion:
- kontrollera att det inte läcker bensin från rören, bränslekranen och förgasaren.
- Förbered maskinen enligt indikationerna i kapitel 5 "Maskinanvändning".

OBS *Fullständig laddning av batteriet ska göras minst en gång i månaden och alltid innan arbetet återupptas.*

OBS *Förvara maskinen så att den inte utgör kontaktfara, oavsiktligt eller slumpmässigt, för personer, barn eller djur.*

8. FELSÖKNING

FEL	MÖJLIG ORSAK	ÅTGÄRD
1. Med nyckeln i läget «DRIFT» är instrumentpanelen släckt och ingen ljudsignal avges	Kretskortets skydd har ingripit. Orsak:	Ställ nyckeln på läget "STOPP" och sök efter orsakerna till felet:
	batteriet är dåligt anslutet	kontrollera anslutningarna (avs. 3.4)
	omkastad polaritet i batteriet	kontrollera anslutningarna (avs. 3.4).
	batteriet är helt urladdat	ladda batteriet (avs. 6.4)
	bränd säkring	byt ut säkringen (10 A)
	kretskortet är vått	lufttorka
2. Med nyckeln i läget «DRIFT» är instrumentpanelen släckt, men ljudsignalen avges	Kretskortets skydd har ingripit. Orsak:	Ställ nyckeln i läget "STOPP" och sök efter orsakerna till felet:
	kretskortet är vått	lufttorka
3. Med nyckel i läget "START" tänds instrumentpanelen, men startmotorn aktiveras inte	batteriet är otillräckligt laddat	ladda batteriet (avs. 6.4)
	laddningssäkringen är trasig	byt ut säkringen (25 A)
4. Med nyckel i läge "START" aktiveras startmotorn men motorn startar inte	batteriet är otillräckligt laddat	ladda batteriet (avs. 6.4)
	bristande bensintillströmning	kontrollera nivån i tanken (avs. 6.2)
		öppna kranen (i förekommande fall) (avs. 5.4)
		kontrollera bränslefiltret
	tändningsfel	kontrollera att tändstiften sitter fast
		kontrollera att avståndet är korrekt mellan elektroderna och att de är rena
5. Det är svårt att starta eller motorn går ojämnt	problem med förgasaren	rengör eller byt ut luftfiltret
		töm tanken och fyll på med ny bensin
		kontrollera och byt eventuellt ut bensinfiltret
6. Motorns effekt minskar under klippningen	för hög hastighet i förhållande till klipphöjden	minska körhastigheten och/eller höj klipphöjden (avs. 5.4)
7. När skärenheterna kopplas in stängs motorn av	medgivande till inkoppling saknas	kontrollera att villkoren för medgivande har respekterats (avs. 5.2)
8. Batterilampan släcks inte efter några minuters arbete	batteriet har för låg laddning	kontakta din återförsäljare
9. Oljelampan tänds under arbetets gång (i förekommande fall)	problem med motorns smörjning	Sätt genast nyckeln i läget «STOPP»:
		återställ oljenivån (se 6.2)
		byt ut filtret (om problemet kvarstår, kontakta din återförsäljare)
10. Motorn stängs av och en ljudsignal aktiveras	Kretskortets skydd har ingripit. Orsak:	Ställ nyckeln i läget "STOPP" och sök efter orsakerna till felet:
	överspänning på grund av laddningsregulatorn	kontakta din återförsäljare
	batteriet är dåligt anslutet (osäkra kontakter)	kontrollera anslutningarna (se 3.4)
11. Motorn stängs av utan att någon ljudsignal avges	frånkopplat batteri	kontrollera anslutningarna (se 3.4)
	problem med motorn	kontakta din återförsäljare

FEL	MÖJLIG ORSAK	ÅTGÄRD
12. Skärenheterna kopplas inte in eller stannar inte omedelbart upp när de kopplas från	slak rem	kontakta din återförsäljare
	problem med inkoppling av elektromagnetisk koppling	kontakta din återförsäljare
13. Ojämn klippning och otillräcklig uppsamling (endast för modeller med bakre uppsamling)	montering av skäranordningar som inte är parallella med marken	kontrollera däcktrycken (avs. 5.1)
		återställ justeringen av skärenhetsgruppen i förhållande till marken
	ineffektivitet hos skäranordningarna	kontakta din återförsäljare
	för hög hastighet i förhållande till klipphöjden	minska körhastigheten och/eller lyft skärenhetsgruppen (avs. 5.4)
		vänta tills gräset är torrt
	utkastningsrännan är tilltäppt	ta bort uppsamlingspåsen och töm kanalen
14. Ojämn klippning (endast för modeller med sidotömning)	montering av skäranordningar som inte är parallella med marken	kontrollera däcktrycken (avs. 5.1)
		återställ justeringen av skärenhetsgruppen i förhållande till marken
	ineffektivitet hos skäranordningarna	kontakta din återförsäljare
15. Onormal vibrering under funktion	skärenhetsgruppen är full med gräs	gör rent skärenhetsgruppen (avs. 6.3)
	skärenheterna är i obalans eller sitter löst	kontakta din återförsäljare
	fästena har lossnat	kontrollera och dra åt motorns och ramens låsskruvar
16. Osäker eller otillräcklig inbromsning	bromsen är inte korrekt reglerad	kontakta din återförsäljare
17. Oregelbunden framåtgång, dålig dragning i uppförsbackar eller maskinen har tendensen att kärva	problem med remmen eller kopplingsanordningen	kontakta din återförsäljare
18. Maskinen rör inte på sig när man trycker ned körpedalen med motorn igång	frigöringsspaken i transmissionsläge urkopplad	ställ den i kopplat transmissionsläget (kap. 4)
19. Maskinen börjar vibrera på ett onormalt sätt	skada eller lösa delar	stäng av maskinen och avlägsna tändnyckeln
		kontrollera om det finns skador
		kontrollera om det finns lösa delar och dra åt dem
		utför kontroller, byten eller reparationer på en serviceverkstad

OBS *Om problemen kvarstår efter att ha tillämpat de åtgärder som beskrivs, kontakta din återförsäljare.*

OBS *För ytterligare problem som inte anges i tabellen, kontakta omedelbart ett auktoriserat assistanscenter.*

DICHIARAZIONE CE DI CONFORMITÁ (Istruzioni Originali)

(Direttiva Macchine 2006/42/CE, Allegato II, parte A)

1. **La Società**: ST. S.p.A. – Via del Lavoro, 6 – 31033 Castelfranco Veneto (TV) – Italy

2. Dichiara sotto la propria responsabilità, che la macchina: Tosaerba con conducente a bordo seduto / taglio erba

   a) Tipo / Modello Base — TC 92

   b) Mese/Anno di costruzione

   c) Matricola

   d) Motore a scoppio

3. É conforme alle specifiche delle direttive:

   - MD: 2006/42/EC
     e) Ente Certificatore: /
     f) Esame CE del tipo: /
   - OND: 2000/14/EC, ANNEX VI - 2005/88/EC
     D. Lgs. 262/2002, ANNEX VI, proc. 1 (Italy)
     e) Ente Certificatore: N°0197–TÜV Rheinland LGA Products GmbH
     Tillystrasse 2, 90431 Nürnberg – Germany
   - EMCD: 2014/30/EU
   - RoHS II: 2011/65/EU - 2015/863/EU

4. Riferimento alle Norme armonizzate:

   EN ISO 5395-1:2013+A1:2018
   EN ISO 5395-3:2013+A1:2017+A2:2018
   EN 55012:2007+A1:2009
   EN ISO 14982:2009
   EN 63000:2018

   g) Livello di potenza sonora misurato 99 dB(A)
   h) Livello di potenza sonora garantito 100 dB(A)
   i) Ampiezza di taglio 88 cm

   n) Persona autorizzata a costituire il Fascicolo Tecnico:
   ST. S.p.A.
   Via del Lavoro, 6
   31033 Castelfranco Veneto (TV)- Italia

   o) Castelfranco V.to, 16.12.2021

   CEO Stiga Group
   Sean Robinson

EXAMPLE

DICHIARAZIONE CE DI CONFORMITÁ (Istruzioni Originali)

(Direttiva Macchine 2006/42/CE, Allegato II, parte A)

1. **La Società**: ST. S.p.A. – Via del Lavoro, 6 – 31033 Castelfranco Veneto (TV) – Italy

2. Dichiara sotto la propria responsabilità, che la macchina: Tosaerba con conducente a bordo seduto / taglio erba

   a) Tipo / Modello Base — TC, TC HE 102

   b) Mese/Anno di costruzione

   c) Matricola

   d) Motore a scoppio

3. É conforme alle specifiche delle direttive:

   - MD: 2006/42/EC
     e) Ente Certificatore: /
     f) Esame CE del tipo: /
   - OND: 2000/14/EC, ANNEX VI - 2005/88/EC
     D. Lgs. 262/2002, ANNEX VI, proc. 1 (Italy)
     e) Ente Certificatore: N°0197–TÜV Rheinland LGA Products GmbH
     Tillystrasse 2, 90431 Nürnberg – Germany
   - EMCD: 2014/30/EU
   - RoHS II: 2011/65/EU - 2015/863/EU

4. Riferimento alle Norme armonizzate:

   EN ISO 5395-1:2013+A1:2018
   EN ISO 5395-3:2013+A1:2017+A2:2018
   EN 55012:2007+A1:2009
   EN ISO 14982:2009
   EN 50581:2012

   g) Livello di potenza sonora misurato 100 dB(A)
   h) Livello di potenza sonora garantito 100 dB(A)
   i) Ampiezza di taglio 101 cm

   n) Persona autorizzata a costituire il Fascicolo Tecnico:
   ST. S.p.A.
   Via del Lavoro, 6
   31033 Castelfranco Veneto (TV)- Italia

   o) Castelfranco V.to, 01.09.2019

   CEO Stiga Group
   Sean Robinson



EXAMPLE

DICHIARAZIONE CE DI CONFORMITÁ (Istruzioni Originali)

(Direttiva Macchine 2006/42/CE, Allegato II, parte A)

1. **La Società**: ST. S.p.A. – Via del Lavoro, 6 – 31033 Castelfranco Veneto (TV) – Italy

2. Dichiara sotto la propria responsabilità, che la macchina: Tosaerba con conducente a bordo seduto / taglio erba

   a) Tipo / Modello Base — TC 108

   b) Mese/Anno di costruzione

   c) Matricola

   d) Motore a scoppio

3. É conforme alle specifiche delle direttive:

   - MD: 2006/42/EC
     e) Ente Certificatore: /
     f) Esame CE del tipo: /
   - OND: 2000/14/EC, ANNEX VI - 2005/88/EC
     D. Lgs. 262/2002, ANNEX VI, proc. 1 (Italy)
     e) Ente Certificatore: N°0197–TÜV Rheinland LGA Products GmbH
     Tillystrasse 2, 90431 Nürnberg – Germany
   - EMCD: 2014/30/EU
   - RoHS II: 2011/65/EU - 2015/863/EU

4. Riferimento alle Norme armonizzate:

   EN ISO 5395-1:2013+A1:2018
   EN ISO 5395-3:2013+A1:2017+A2:2018
   EN 55012:2007+A1:2009
   EN ISO 14982:2009
   EN 50581:2012

   g) Livello di potenza sonora misurato 100 dB(A)
   h) Livello di potenza sonora garantito 100 dB(A)
   i) Ampiezza di taglio 105 cm

   n) Persona autorizzata a costituire il Fascicolo Tecnico:
   ST. S.p.A.
   Via del Lavoro, 6
   31033 Castelfranco Veneto (TV)- Italia

   o) Castelfranco V.to, 01.09.2019

   CEO Stiga Group
   Sean Robinson



EXAMPLE

DICHIARAZIONE CE DI CONFORMITÁ (Istruzioni Originali)

(Direttiva Macchine 2006/42/CE, Allegato II, parte A)

1. **La Società**: ST. S.p.A. – Via del Lavoro, 6 – 31033 Castelfranco Veneto (TV) – Italy

2. Dichiara sotto la propria responsabilità, che la macchina: Tosaerba con conducente a bordo seduto / taglio erba

   a) Tipo / Modello Base — TC, TC HE 118

   b) Mese/Anno di costruzione

   c) Matricola

   d) Motore a scoppio

3. É conforme alle specifiche delle direttive:

   - MD: 2006/42/EC
     e) Ente Certificatore: /
     f) Esame CE del tipo: /
   - OND: 2000/14/EC, ANNEX VI - 2005/88/EC
     D. Lgs. 262/2002, ANNEX VI, proc. 1 (Italy)
     e) Ente Certificatore: N°0197–TÜV Rheinland LGA Products GmbH
     Tillystrasse 2, 90431 Nürnberg – Germany
   - EMCD: 2014/30/EU
   - RoHS II: 2011/65/EU - 2015/863/EU

4. Riferimento alle Norme armonizzate:

   EN ISO 5395-1:2013+A1:2018
   EN ISO 5395-3:2013+A1:2017+A2:2018
   EN 55012:2007+A1:2009
   EN ISO 14982:2009
   EN 50581:2012

   g) Livello di potenza sonora misurato 105 dB(A)
   h) Livello di potenza sonora garantito 105 dB(A)
   i) Ampiezza di taglio 121 cm

   n) Persona autorizzata a costituire il Fascicolo Tecnico:
   ST. S.p.A.
   Via del Lavoro, 6
   31033 Castelfranco Veneto (TV)- Italia

   o) Castelfranco V.to, 01.09.2019

   CEO Stiga Group
   Sean Robinson

EXAMPLE

DICHIARAZIONE CE DI CONFORMITÁ (Istruzioni Originali)

(Direttiva Macchine 2006/42/CE, Allegato II, parte A)

1. **La Società**: ST. S.p.A. – Via del Lavoro, 6 – 31033 Castelfranco Veneto (TV) – Italy

2. Dichiara sotto la propria responsabilità, che la macchina: Tosaerba con conducente a bordo seduto / taglio erba

   a) Tipo / Modello Base — TC, TC HE 122

   b) Mese/Anno di costruzione

   c) Matricola

   d) Motore a scoppio

3. É conforme alle specifiche delle direttive:

   - MD: 2006/42/EC
     e) Ente Certificatore: /
     f) Esame CE del tipo: /
   - OND: 2000/14/EC, ANNEX VI - 2005/88/EC
     D. Lgs. 262/2002, ANNEX VI, proc. 1 (Italy)
     e) Ente Certificatore: N°0197–TÜV Rheinland LGA Products GmbH
     Tillystrasse 2, 90431 Nürnberg – Germany
   - EMCD: 2014/30/EU
   - RoHS II: 2011/65/EU - 2015/863/EU

4. Riferimento alle Norme armonizzate:

   EN ISO 5395-1:2013+A1:2018
   EN ISO 5395-3:2013+A1:2017+A2:2018
   EN 55012:2007+A1:2009
   EN ISO 14982:2009
   EN 50581:2012

   g) Livello di potenza sonora misurato 104 dB(A)
   h) Livello di potenza sonora garantito 105 dB(A)
   i) Ampiezza di taglio 121 cm

   n) Persona autorizzata a costituire il Fascicolo Tecnico: ST. S.p.A.
   Via del Lavoro, 6
   31033 Castelfranco Veneto (TV)- Italia

   o) Castelfranco V.to, 01.09.2019

   CEO Stiga Group
   Sean Robinson

EXAMPLE

FR (Traduction de la notice originale)

Déclaration CE de Conformité
(Directive Machines 2006/42/CE, Annexe II, partie A)
1. La Société
2. Déclare sous sa propre responsabilité que la machine : Tondeuse à gazon à conducteur assis/ coupe du gazon
a) Type / Modèle de Base
b) Mois / Année de construction
c) Série
d) Moteur: moteur essence
3. Est conforme aux prescriptions des directives :
e) Organisme de certification
f) Examen CE du Type
4. Renvoi aux Normes harmonisées
g) Niveau de puissance sonore mesuré
h) Niveau de puissance sonore garanti
i) Largeur de coupe
n) Personne habilitée à établir le Dossier Technique :
o) Lieu et Date

EN (Translation of the original instruction)

EC Declaration of Conformity
(Machine Directive 2006/42/EC, Annex II, part A)
1. The Company
2. Herby declares under its own responsibility that the machine: ride-on lawnmower with seated operator/ Grass cutting
a) Type / Base Model
b) Month / Year of manufacture
c) Serial number
d) Motor: petrol
3. Conforms to directive specifications:
e) Certifying body
f) EC examination of Type
4. Reference to harmonised Standards
g) Sound power level measured
h) Sound power level guaranteed
i) Range of cut
n) Person authorised to create the Technical Folder:
o) Place and Date

DE (Übersetzung der Originalbetriebsanleitung)

EG-Konformitätserklärung
(Maschinenrichtlinie 2006/42/EG, Anhang II, Teil A)
1. Die Gesellschaft
2. Erklärt auf eigene Verantwortung, dass die Maschine: Aufsitzmäher / Rasenschnitt
a) Typ / Basismodell
b) Monat / Baujahr
c) Seriennummer
d) Motor: Verbrennungsmotor
3. Den Anforderungen der folgenden Richtlinien entspricht:
e) Zertifizierungsstelle
f) EG-Baumusterprüfung
4. Bezugnahme auf die harmonisierten Normen
g) Gemessener Schallleistungspegel
h) Garantierter Schallleistungspegel
i) Schnittbreite
n) Zur Verfassung der technischen Unterlagen befugte Person:
o) Ort und Datum

NL (Vertaling van de oorspronkelijke gebruiksaanwijzing)

EG-verklaring van overeenstemming
(Richtlijn Machines 2006/42/CE, Bijlage II, deel A)
1. Het bedrijf
2. Verklaart onder zijn eigen verantwoordelijkheid dat de machine: Grasmaaier met zittende bediener / grasmaaier
a) Type / Basismodel
b) Maand / Bouwjaar
c) Serienummer
d) Motor: benzinemotor
3. Voldoet aan de specificaties van de richtlijnen:
e) Certificatie-instituut
f) EG-onderzoek van het Type
4. Verwijzing naar de Geharmoniseerde normen
g) Gemeten niveau van geluidsvermogen
h) Gegarandeerd niveau van geluidsvermogen
i) Snijbreedte
n) Bevoegd persoon voor het opstellen van het Technisch Dossier
o) Plaats en Datum

ES (Traducción del Manual Original)

Declaración de Conformidad CE
(Directiva Máquinas 2006/42/CE, Anexo II, parte A)
1. La Empresa
2. Declara bajo su propia responsabilidad que la máquina: Cortadora de pasto con conductor sentado/ Corte hierba
a) Tipo / Modelo Base
b) Mes / Año de fabricación
c) Matrícula
d) Motor: motor de explosión
3. Cumple con las especificaciones de las directivas:
e) Ente certificador
f) Examen CE del Tipo
4. Referencia a las Normas armonizadas
g) Nivel de potencia sonora medido
h) Nivel de potencia sonora garantizado
i) Amplitud de corte
n) Persona autorizada a realizar el Manual Técnico:
o) Lugar y Fecha

PT (Tradução do manual original)

Declaração CE de Conformidade
(Diretiva de Máquinas 2006/42/CE, Anexo II, parte A)
1. A Empresa
2. Declara sob a própria responsabilidade que a máquina: Corta-relvas para operador sentado/ corte da relva
a) Tipo / Modelo Base
b) Mês / Ano de fabrico
c) Matrícula
d) Motor: motor a explosão
3. É conforme às especificações das diretivas:
e) Órgão certificador
f) Exame CE do Tipo
4. Referência às Normas harmonizadas
g) Nível medido de potência sonora
h) Nível garantido de potência sonora
i) Amplitude de corte
n) Pessoa autorizada a elaborar o Caderno Técnico
o) Local e Data

EL (Μετάφραση του πρωτοτύπου των οδηγιών χρήσης)

ΕΚ-Δήλωση συμμόρφωσης
(Οδηγία Μηχανών 2006/42/CE, Παράρτημα II, μέρος A)
1. Η Εταιρία
2. Δηλώνει υπεύθυνα ότι η μηχανή: Χλοοκοπτικό τρακτέρ με εποχούμενο χειριστή/ κοπή της χλόης
a) Τύπος / Βασικό Μοντέλο
b) Μήνας / Έτος κατασκευής
c) Αριθμός μητρώου
d) Κινητήρας: κινητήρας εσωτερικής ανάφλεξης
3. Συμμορφώνεται με τις προδιαγραφές της οδηγίας:
e) Οργανισμός πιστοποίησης
f) Εξέταση CE του Τύπου
4. Αναφορά στους Κανονισμούς εναρμόνισης
g) Στάθμη μέτρησης ακουστικής ισχύος
h) Στάθμη εγγυημένης ακουστικής ισχύος
i) Εύρος κοπής
n) Εξουσιοδοτημένο άτομο για την κατάρτιση του Τεχνικού Φυλλαδίου:
o) Τόπος και Χρόνος

TR (Orijinal Talimatların Tercümesi)

AT Uygunluk Beyanı
(2006/42/CE Makine Direktifi, Ek II, bölüm A)
1. Şirket
2. Şahsi sorumluluğu altında aşağıdaki makinenin: Oturan sürücülü çim biçme makinesi / çim kesimi
a) Tip / Standart model
b) Üretimin Ay / yıl
c) Sicil numarası
d) Motor: patlamalı motor
3. Aşağıdaki direktiflerin özelliklerine uygun olduğunu beyan etmektedir:
e) Sertifikalandıran kurum
f) ... Tipi CE incelemesi
4. Harmonize standartlara atıf
g) Ölçülen ses güç seviyesi
h) Garanti edilen ses güç seviyesi
i) Kesim genişliği
n) Teknik Dosyayı oluşturmaya yetkili kişi:
o) Yer ve Tarih

MK (Превод на оригиналните упатства)

Декларација за усогласеност со ЕУ
(Директива за машини 2006/42/CE, Анекс II, дел А)
1. Компанијата
2. изјавува со целосна лична одговорност дека следната машина: Тревокосачка со седнат управувач / косење трева
а) Тип / основен модел
б) Месец / Година на производство
в) етикета
г) мотор: мотор со согорување
3. Усогласено со спецификациите според директивите:
д) тело за сертификација
ѓ) тест CE за типот
4. Референци за усогласени нормативи
е) Акустички притисок
ж) измерено ниво на звучна моќност
з) Ниво на гарантирана звучна моќност
н) овластено лице за составување на Техничката брошура
о) место и датум

NO (Oversettelse av orginal bruksanvisning)

EF- Samsvarserklæring
(Maskindirektiv 2006/42/EF, Vedlegg II, del A)
1. Firmaet
2. Erklærer på eget ansvar at maskinen: Sittegressklipper / gressklipping
a) Type / Modell
b) Måned / Byggeår
c) Serienummer
d) Motor: forbrenningsmotor
3. Oppfyller kravene i direktivene:
e) Sertifiseringsorgan
f) EF-typeprøving
4. Henvisning til harmoniserte standarder
g) Målt lydeffektnivå
h) Garantert lydeffektnivå
i) Klippebredde
n) Person som har fullmakt til å utferdige teknisk dokumentasjon:
o) Sted og dato

SV (Översättning av bruksanvisning i original)

EG-försäkran om överensstämmelse
(Maskindirektiv 2006/42//EG, bilaga II, de la)
1. Företaget
2. Försäkrar på eget ansvar att maskinen Åkgräsklippare / gräsklippning
a) Typ / Basmodell
b) Månad / Tillverkningsår
c) Serienummer
d) Motor: förbränningsmotor
3. Överensstämmer med föreskrifterna i direktivet
e) Intygsorgan_ Anmält organ
f) EG typgodkännande
4. Referens till harmoniserade standarder
g) Uppmätt ljudeffektnivå
h) Garanterad ljudeffektnivå
i) Skärbredd
n) Auktoriserad person för upprättandet av den tekniska dokumentationen:
o) Ort och datum

DA (Oversættelse af den originale brugsanvisning)

EF-overensstemmelseserklæring
(Maskindirektiv 2006/42/EF, bilag II, del A)
1. Firmaet
2. Erklærer på eget ansvar, at maskinen: Havetraktor/ klipning af græsset a) Type / Model
b) Måned / Konstruktionsår
c) Serienummer
d) Motor: forbrændingsmotor
3. Er i overensstemmelse med specifikationerne ifølge direktiverne:
e) Certificeringsorgan
f) EF-typeafprøvning
4. Henvisning til harmoniserede standarder
g) Målt lydeffektniveau
h) Garanteret lydeffektniveau
i) Klippebredde
n) Person, der har bemyndigelse til at udarbejde det tekniske dossier:
o) Sted og dato

FI (Alkuperäisten ohjeiden käännös)

EY-VAATIMUSTENMUKAISUUSVAKUUTUS
(Konedirektiivi 2006/42/EY, Liite II, osa A)
1. Yritys
2. Vakuuttaa omalla vastuullaan, että kone: Päältäajettava ruohonleikkuri / ruohonleikkuu
a) Tyyppi / Perusmalli
b) Kuukausi /Valmistusvuosi
c) Sarjanumero
d) Moottori : räjähdysmoottori
3. On yhdenmukainen seuraavien direktiivien asettamien vaatimusten kanssa:
e) Sertifiointiyritys
f) EY-tyyppitarkastus
4. Viittaus harmonisoituihin standardeihin
g) Mitattu äänitehotaso
h) Taattu äänitehotaso
i) Leikkuuleveys
n) Teknisten asiakirjojen laatimiseen valtuutettu henkilö:
o) Paikka ja päivämäärä

CS (Překlad původního návodu k používání)

ES – Prohlášení o shodě
(Směrnice o Strojních zařízeních 2006/42/ES, Příloha II, část A)
1. Společnost
2. Prohlašuje na vlastní odpovědnost, že stroj: Sekačka se sedící obsluhou/ sekačka na trávu
a) Typ / Základní model
b) Měsíc / Rok výroby
c) Výrobní číslo
d) Motor: spalovací motor
3. Je ve shodě s nařízeními směrnic:
e) Certifikační orgán
f) ES zkouška Typu
4. Odkazy na Harmonizované normy
g) Naměřená úroveň akustického výkonu
h) Zaručená úroveň akustického výkonu
i) Šířka řezání
n) Osoba autorizovaná pro vytvoření Technického spisu:
o) Místo a Datum

PL (Tłumaczenie instrukcji oryginalnej)

Deklaracja zgodności WE
(Dyrektywa maszynowa 2006/42/WE, Załącznik II, część A)
1. Spółka
2. Oświadcza na własną odpowiedzialność, że maszyna: Kosiarka z operatorem jadącym, w pozycji siedzącej na maszynie/ cięcie trawy
a) Typ / Model podstawowy
b) Miesiąc / Rok produkcji
c) Numer seryjny
d) Silnik: silnik o zapłonie iskrowym
3. Spełnia podstawowe wymogi następujących Dyrektyw:
e) Jednostka certyfikująca
f) Badanie typu WE
4. Odniesienie do Norm zharmonizowanych
g) Zmierzony poziom mocy akustycznej
h) Gwarantowany poziom mocy akustycznej
i) Szerokość cięcia
n) Osoba upoważniona do zredagowania Dokumentacji technicznej:
o) Miejscowość i data

HU (Eredeti használati utasítás fordítása)

EK-megfelelőségi nyilatkozata
(2006/42/EK gépirányelv, II. melléklet "A" rész)
1. Alulírott Vállalat
2. Felelősségének teljes tudatában kijelenti, hogy az alábbi gép: Vezetőüléses fűnyírógép/ fűnyírás
a) Típus / Alaptípus
b) Hónap / Gyártás éve
c) Gyártási szám
d) Motor: robbanómotor
3. Megfelel az alábbi irányelvek előírásainak:
e) Tanúsító szerv
f) CE vizsgálat típusa
4. Hivatkozás a harmonizált szabványokra
g) Mért zajteljesítmény szint
h) Garantált zajteljesítmény szint
i) Vágási szélesség
n) Műszaki Dosszié szerkesztésére felhatalmazott személy:
o) Helye és ideje

RU (Перевод оригинальных инструкций)

Декларация соответствия нормам ЕС
(Директива о машинном оборудовании 2006/42/EC, Приложение II, часть А)
1. Предприятие
2. Заявляет под собственную ответственность, что машина: Ездовая косилка с водителем / стрижка газона
а) Тип / Базовая модель
b) Месяц /Год изготовления
c) Паспорт
d) Двигатель: двигатель внутреннего сгорания
3. Соответствует требованиям следующих директив:
e) Сертифицирующий орган
f) Испытание ЕС типового образца
4. Ссылки на гармонизированные нормы
g) Измеренный уровень звуковой мощности
h) Гарантируемый уровень звуковой мощности
i) Амплитуда кошения
n) Лицо, уполномоченное на подготовку технической документации:
o) Место и дата

HR (Prijevod originalnih uputa)

EK Izjava o sukladnosti
(Direktiva 2006/42/EZ o strojevima, dodatak II, dio A)
1. Tvrtka:
2. pod vlastitom odgovornošću izjavljuje da je stroj: Sjedeća kosilica trave s operaterom/ košenje trave
a) Vrsta / Osnovni model
b) Mjesec / Godina proizvodnje
c) Matični broj
d) Motor: motor s unutarnjim izgaranjem
3. sukladan s temeljnim zahtjevima direktiva:
e) Certifikacijsko tijelo
f) Tipsko ispitivanje EZ
4. Primijenjene su slijedeće harmonizirane norme:
g) Izmjerena razina zvučne snage
h) Zajamčena razina zvučne snage
i) Širina rezanja
n) Osoba ovlaštena za pravljenje Tehničke datoteke:
o) Mjesto i datum

SL (Prevod izvirnih navodil)

ES izjava o skladnosti
(Direktiva 2006/42/ES) , priloga II, del A)
1. Družba
2. pod lastno odgovornostjo izjavlja, da je stroj: Traktorska kosilnica/ košnja trave
a) Tip / osnovni model
b) Mesec /Leto izdelave
c) Serijska številka
d) Motor: motor z notranjim izgorevanjem
3. Skladen je z določili direktiv :
e) Ustanova, ki izda potrdilo
f) ES pregled tipa
4. Sklicevanje na usklajene predpise
g) Izmerjen nivo zvočne moči
h) Zagotovljen nivo zvočne moči
i) Obseg košnje
n) Oseba, pooblaščena za sestavo tehnične knjižice:
o) Kraj in datum

BS (Prijevod originalnih uputa)

EZ izjava o sukladnosti
(Direktiva o mašinama 2006/42/EZ, Prilog II, deo A)
1. Firma
2. Daje izjavu pod vlastitom odgovornošću da je mašina: Traktorska kosilica (traktorčić) / Košenje trave
a) Tip / Osnovni model
b) Mjesec / Godina proizvodnje
c) Serijski broj
d) Motor: motor s unutrašnjim izgaranjem
3. sukladna s osnovnim zahtjevima direktive:
e) Certifikaciono tijelo
f) EZ ispitivanje tipa
4. Pozivanje na usklađene norme
g) Izmjereni nivo zvučne snage
h) Garantovani nivo zvučne snage
i) Širina košenja
n) Osoba ovlaštena za izradu tehničke brošure:
o) Mjesto i datum

SK (Preklad pôvodného návodu na použitie)

ES vyhlásenie o zhode
(Smernica o Strojných zariadeniach 2006/42/ES, Príloha II, časť A)
1. Spoločnosť
2. Vyhlasuje na vlastnú zodpovednosť, že stroj: Kosačka so sediacou obsluhou/ kosačka na trávu
a) Typ / Základný model
b) Mesiac / Rok výroby
c) Výrobné číslo
d) Motor: spaľovací motor
3. Je v zhode s nariadeniami smerníc:
e) Certifikačný orgán
f) Skúška typu ES
4. Odkaz na Harmonizované normy
g) Nameraná úroveň akustického výkonu
h) Zaručená úroveň akustického výkonu
i) Šírka kosenia
j) Čistý inštalovaný výkon
n) Osoba autorizovaná na vytvorenie Technického spisu:
o) Miesto a Dátum

RO (Traducerea manualului fabricantului)

CE -Declaratie de Conformitate
(Directiva Maşini 2006/42/CE, Anexa II, partea A)
1. Societatea
2. Declară pe propria răspundere că maşina: Maşină de tuns iarba cu şofer la volan/ tăiat iarba
a) Tip / Model de bază
b) Luna /Anul de fabricaţie
c) Număr de serie
d) Motor: motor cu combustie
3. Este în conformitate cu specificaţiile directivelor:
e) Organism de certificare
f) Examinare CE de Tip
4. Referinţă la Standardele armonizate
g) Nivel de putere sonoră măsurat
h) Nivel de putere sonoră garantat
i) Lăţimea de tăiere
n) Persoană autorizată să întocmească Dosarul Tehnic
o) Locul şi Data

LT (Originalių instrukcijų vertimas)

EB atitikties deklaracija
(Mašinų direktyva 2006/42/CE, Priedas II, dalis A)
1. Bendrovė
2. Prisiima atsakomybę, kad įrenginys: Balninė vejapjovė su sėdinčiu operatoriumi / žolės pjovimas
a) Tipas / Bazinis Modelis
b) Mėnuo / Pagaminimo metai
c) Serijos numeris
d) Variklis: vidaus degimo variklis
3. Atitinka direktyvose pateiktas specifikacijas:
e) Sertifikavimo įstaiga
f) CE tipo tyrimas
4. Nuoroda į suderintas Normas
g) Išmatuotas garso galios lygis
h) Užtikrinamas garso galios lygis
i) Pjovimo plotis
n) Autorizuotas asmuo sudaryti Techninę Dokumentaciją:
o) Vieta ir Data

LV (Instrukciju tulkojums no oriģinālvalodas)

EK atbilstības deklarācija
(Direktīva 2006/42/EK par mašīnām, pielikums II, daļa A)
1. Uzņēmums
2. Uzņemoties par to pilnu atbildību, paziņo, ka mašīna: Sēžot vadāma zālienu pļaujmašīna/ zāles pļaušana

a) Tips / Bāzes modelis
b) Mēnesis / Ražošanas gads
c) Sērijas numurs
d) Motors: iekšdedzes motors
3. Atbilst šādu direktīvu prasībām:
e) Sertifikācijas iestāde
f) CE tipveida pārbaude
4. Atsauce uz harmonizētiem standartiem
g) Izmērītais skaņas intensitātes līmenis
h) Garantētais skaņas intensitātes līmenis
i) Pļaušanas platums
n) Pilnvarotais darbinieks, kas sagatavoja tehnisko dokumentāciju:
o) Vieta un datums

SR (Prevod originalnih uputstval)

EC deklaracija o usaglašenosti
(Direktiva o mašinama 2006/42/EC, Prilog II, deo A)
1. Preduzeće
2. Daje izjavu pod vlastitom odgovornošću da je mašina: Traktorska kosačica (traktorčić)/ košenje trave
a) Tip / Osnovni model
b) Mesec /Godina proizvodnje
c) Serijski broj
d) Motor: motor s unutrašnjim sagorevanjem
3. u skladu s osnovnim zahtevima direktiva:
e) Sertifikaciono telo
f) EC ispitivanje tipa:
4. Pozivanje na usklađene norme
g) Izmereni nivo zvučne snage
h) Garantovani nivo zvučne snage
i) Širina košenja......................
n) Osoba ovlašćena za sastavljanje tehničke brošure
o) Mesto i datum

BG (Превод на оригиналните инструкции)

ЕО декларация за съответствие
(Директива Машини 2006/42/ЕО, Приложение II, част А)
1. Дружеството
2. На собствена отговорност декларира, че машината: Косачка със седнал водач/ рязане на трева
а) Вид / Базисен модел
б) Месец / година на производство
в) Сериен номер
г) Мотор: мотор с вътрешно горене
3. Е в съответствие със спецификата на директивите:
д) Сертифициращ орган
е) ЕО изследване на вида
4. Базирано на хармонизираните норми
ж) Ниво на измерена акустична мощност
и) Гарантирано ниво на акустична мощност
й) Широчина на косене
р) Лице, упълномощено да състави Техническата Документация:
о) Място и дата

ET (Algupärase kasutusjuhendi tõlge)

EÜ vastavusdeklaratsioon
(Masinadirektiiv 2006/42/EÜ, Lisa II, osa A)
1. Firma
2. Kinnitab omal vastutusel, et masin: Istuva juhiga muruniitja / muruniitja
a) Tüüp / Põhimudel
b) Kuu aega / Tootmisaasta
c) Matrikkel
d) Mootor: Sisepõlemismootor
3. Vastab direktiivide nõuetele:
e) Kinnitav asutus
f) EÜ tüübihindamine
4. Viide ühtlustatud standarditele
g) Mõõdetud helivõimsuse tase
h) Garanteeritud helivõimsuse tase
i) Lõikelaius
n) Tehnilise Lehe autoriseeritud koostaja:
o) Koht ja Kuupäev

EXAMPLE

© by ST. S.p.A.

IT • Il contenuto e le immagini del presente manuale d'uso sono stati realizzati per conto di ST. S.p.A. e sono tutelati da diritto d'autore – E' vietata ogni riproduzione o alterazione anche parziale non autorizzata del documento.
CS • Obsah a obrázky v tomto návodu k použití byly zpracovány jménem společnosti ST. S.p.A. a jsou chráněny autorským právem – Reprodukce či nepovolené pozměňování tohoto dokumentu, a to i částečné, je zakázáno.
DA • Indhold og illustrationer i denne vejledning er blevet skabt på vegne af ST. S.p.A. og er beskyttet af ophavsret – Enhver gengivelse eller ændring, også delvis, af dokumentet uden autorisation hertil er forbudt.
DE • Inhalt und Bilder dieser Bedienungsanleitung wurden im Namen von ST. S.p.A. erstellt und sind urheberrechtlich geschützt – Jede nicht genehmigte Vervielfältigung oder Veränderung, auch auszugsweise, dieses Dokuments ist verboten.
EN • The content and images in this User Manual were produced expressly for ST. S.p.A. and are protected by copyright – any unauthorised reproduction or modification to the document, either partially or in full, is prohibited.
ES • El contenido y las imágenes del presente manual de uso han sido creados por ST. S.p.A. y están protegidos por los derechos de autor – Se prohíbe toda reproducción o modificación, incluso parcial, no autorizada del documento.
FI • Tämän käyttöoppaan sisältö ja kuvat on valmistettu ST. S.p.A. -yhtiön toimesta ja niitä suojaa tekijänoikeuslaki. – Asiakirjan kaikenlainen kopioiminen tai muuttaminen, osittainkin, on kielletty ilman erityistä lupaa.
FR • Le contenu et les images du présent manuel d'utilisation ont été réalisés pour le compte de ST. S.p.A. et sont protégés par un droit d'auteur - Toute reproduction ou modification non autorisée, même partielle, du document, est interdite.
NL • De inhoud en de afbeeldingen van deze gebruikshandleiding werden gerealiseerd voor rekening van ST. S.p.A. en zijn beschermd door het auteursrecht – Elke niet-geautoriseerde reproductie of wijziging, ook gedeeltelijke, van het document is verboden.
NO • Innholdet og bildene i denne brukerveiledningen er utført på oppdrag fra ST. S.p.A. og er beskyttet ved opphavsrett - Enhver gjengivelse eller endring, selv kun delvis, er forbudt.
PL • Treść oraz ilustracje zawarte w niniejszej instrukcji obsługi powstały na zlecenie spółki ST. S.p.A. i są chronione prawami autorskimi – Zabrania się wszelkiego kopiowania bądź modyfikowania, także częściowego, niniejszego dokumentu bez uzyskania stosownej zgody.
PT • As imagens e os conteúdos contidos no presente Manual do Utilizador foram expressamente criados para uso exclusivo da ST. S.p.A., encontrando-se protegidos por direitos de autor. Qualquer tipo de reprodução ou alteração, parcial ou integral, não autorizadas deste Manual estão expressamente proibidas.
RU • Тесты и изображения, содержащиеся в настоящем руководстве, были созданы в интересах ST. S.p.A. и защищены авторскими правами – Любое несанкционированное воспроизведение или изменение документа запрещено.
SK • Obsah a obrázky v tomto návode na používanie boli spracované menom spoločnosti ST. S.p.A. a sú chránené autorským právom – Reprodukcie či nepovolené pozmeňovanie tohto dokumentu, a to aj čiastočné, je zakázané.
SV • Innehållet och bilderna i denna användarhandbok har framställts för ST. S.p.A. och skyddas av upphovsrätt – all form av reproduktion eller ändring, även partiell, som inte auktoriserats är förbjuden.

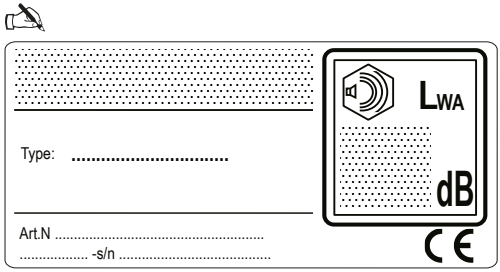

ST. S.p.A.
Via del Lavoro, 6
31033 Castelfranco Veneto (TV) ITALY