171506146/2 11/2022

SP 386
SP 426
SP 466
SP 526

IT **Motosega a catena per lavori forestali** - MANUALE DI ISTRUZIONI
ATTENZIONE: prima di usare la macchina, leggere attentamente il presente libretto.

BG **Моторен верижен трион за горки работи -** УПЪТВАНЕ ЗА УПОТРЕБА
ВНИМАНИЕ: преди да използвате машината прочетете внимателно настоящата книжка.

BS **Lančana motorna pila za šumarstvo** - UPUTSTVO ZA UPOTREBU
PAŽNJA: prije nego što koristite ovu mašinu, pažljivo pročitajte priručnik s uputama.

CS **Řetězová motorová pila pro lesnické práce** - NÁVOD K POUŽITÍ
UPOZORNĚNÍ: před použitím stroje si pozorně přečtěte tento návod k použití.

DA **Kædesav til skovarbejde** - BRUGSANVISNING
ADVARSEL: læs instruktionsbogen omhyggeligt igennem, før du tager denne maskine i brug.

DE **Kettensäge für die Forstarbeit** - GEBRAUCHSANWEISUNG
ACHTUNG: vor inbetriebnahme des geräts die gebrauchsanleitung aufmerksam lesen.

EL **Αλυσοπρίονο για δασικές εργασίες** - ΟΔΗΓΙΕΣ ΧΡΗΣΠΣ
ΠΡΟΣΟΧΗ: πριν χρησιμοποιησετε το μηχανημα, διαβαστε προσεκτικα το παρον εγχειριδιο.

EN **Chain-saw for forest service** - OPERATOR'S MANUAL
WARNING: read thoroughly the instruction booklet before using the machine.

ES **Motosierra de cadena para trabajos forestales**
MANUAL DE INSTRUCCIONES - **ATENCIÓN: antes de utilizar la máquina, leer atentamente el presente manual.**

ET **Kettsaag metsatöödeks** - KASUTUSJUHEND
TÄHELEPANU: enne masina kasutamist lugeda tähelepanelikult antud kasutusjuhendit.

FI **Moottorisaha metsänhoitoon** - KÄYTTÖOHJEET
VAROITUS: lue käyttöopas huolellisesti ennen koneen käyttöä.

FR **Scie à chaîne pour travaux forestiers** - MANUEL D'UTILISATION
ATTENTION: lire attentivement le manuel avant d'utiliser cette machine.

HR **Motorna lančana pila za šumarstvo** - PRIRUČNIK ZA UPORABU
POZOR: prije uporabe stroja, pažljivo pročitajte ovaj priručnik.

HU **Erdészeti motoros láncfűrész** - HASZNÁLATI UTASÍTÁS
FIGYELEM! a gép használata előtt olvassa el figyelmesen a jelen kézikönyvet.

LT **Grandininis pjūklas miško darbams** - NAUDOJIMO INSTRUKCIJOS
DĖMESIO: prieš naudojant įrenginį, atidžiai perskaityti šį naudotojo vadovą.

LV **Ķēdes zāģis meža kopšanas darbiem**- LIETOŠANAS INSTRUKCIJA
UZMANĪBU: pirms aparāta lietošanai rūpīgi izlasiet doto instrukciju.

MK **Моторна пила со синџир за работа во шума**
УПАТСТВА ЗА УПОТРЕБА - **ВНИМАНИЕ: прочитајте го внимателно ова упатство пред да ја користите машината.**

NL **Kettingzaag voor boswerken** - GEBRUIKERSHANDLEIDING
LET OP: vooraleer de machine te gebruiken, dient men deze handleiding aandachtig te lezen.

NO **Kjedesag for vanlig skogbruk** - INSTRUKSJONSBOK
ADVARSEL: les denne bruksanvisningen nøye før du bruker maskinen.

PL **Pilarka łańcuchowa do prac leśnych** - INSTRUKCJE OBSŁUGI
OSTRZEŻENIE: przed użyciem maszyny, należy uważnie przeczytać niniejszą instrukcję.

PT **Motosserra para trabalhos florestais** - MANUAL DE INSTRUÇÕES
ATENÇÃO: antes de usar a máquina, leia atentamente o presente manual.

RO **Ferăstrău cu lanț pentru lucrări forestiere** - MANUAL DE INSTRUCȚIUNI
ATENȚIE: înainte de a utiliza mașina, citiți cu atenție manualul de față.

RU **Цепная пила для лесохозяйственных работ**
РУКОВОДСТВО ПО ЭКСПЛУАТАЦИИ - **ВНИМАНИЕ: прежде чем пользоваться оборудованием, внимательно прочтите зто руководство по зксплуатации.**

SK **Reťazová motorová píla pre lesnícke práce** - NÁVOD NA POUŽITIE
UPOZORNENIE: pred použitím stroja si pozorne prečítajte tento návod.

SL **Verižna žaga za gozdna dela** - PRIROČNIK ZA UPORABO
POZOR: preden uporabite stroj, pazljivo preberite priročnik z navodili.

SR **Lančana motorna testera za šumarstvo** - PRIRUČNIK SA UPUTSTVIMA
PAŽNJA: pre korišćenja mašine pažljivo pročitati ovaj priručnik.

SV **Kedjesåg för skogsarbete** - BRUKSANVISNING
VARNING: läs igenom hela detta häfte innan du använder maskinen.

TR **Orman işleri için zincirli testere** - KULLANIM KILAVUZU
DİKKAT: makıneyı kullanmadan önce talımatlar ıçeren kilavuzu dıkkatle okuyun.

ITALIANO - **Istruzioni Originali** ..... IT
БЪЛГАРСКИ - Инструкция за експлоатация ..... BG
BOSANSKI - Prijevod originalnih uputa ..... BS
ČESKY - Překlad původního návodu k používání ..... CS
DANSK - Oversættelse af den originale brugsanvisning ..... DA
DEUTSCH - Übersetzung der Originalbetriebsanleitung ..... DE
ΕΛΛΗΝΙΚΑ - Μεταφραση των πρωτοτυπων οδηγιων ..... EL
ENGLISH - Translation of the original instruction ..... EN
ESPAÑOL - Traducción del Manual Original ..... ES
EESTI - Algupärase kasutusjuhendi tõlge ..... ET
SUOMI - Alkuperäisten ohjeiden käännös ..... FI
FRANÇAIS - Traduction de la notice originale ..... FR
HRVATSKI - Prijevod originalnih uputa ..... HR
MAGYAR - Eredeti használati utasítás fordítása ..... HU
LIETUVIŠKAI - Originalių instrukcijų vertimas ..... LT
LATVIEŠU - Instrukciju tulkojums no oriģināl valodas LV
МАКЕДОНСКИ - Превод на оригиналните упатства ..... MK
NEDERLANDS - Vertaling van de oorspronkelijke gebruiksaanwijzing ..... NL
NORSK - Oversettelse av den originale bruksanvisningen ..... NO
POLSKI - Tłumaczenie instrukcji oryginalnej ..... PL
PORTUGUÊS - Tradução do manual original ..... PT
ROMÂN - Traducerea manualului fabricantului ..... RO
РУССКИЙ - Перевод оригинальных инструкций ..... RU
SLOVENSKY - Preklad pôvodného návodu na použitie ..... SK
SLOVENŠČINA - Prevod izvirnih navodil ..... SL
SRPSKI - Prevod originalnih uputstva ..... SR
SVENSKA - Översättning av bruksanvisning i original ..... SV
TÜRKCE - Oriiinal Talimatların Tercümesi ..... TR

1

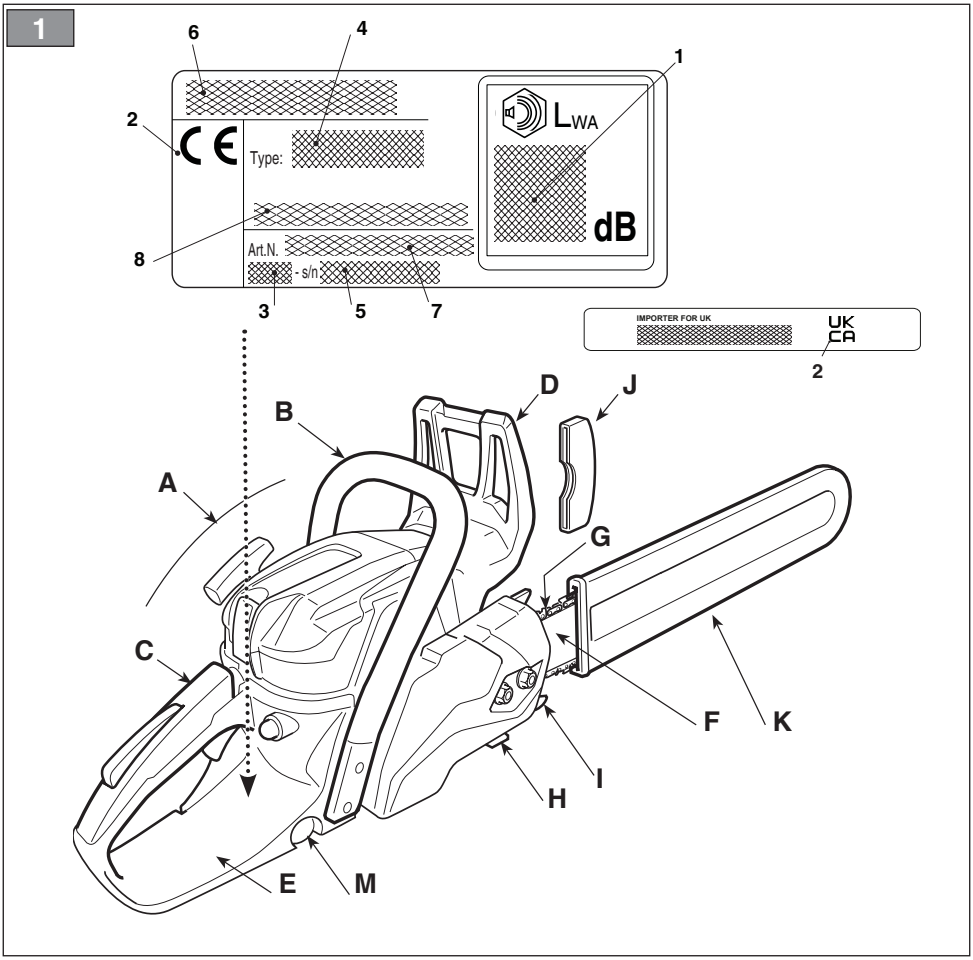
6
4
1
2
Type:
LWA
dB
8
Art.N.
- s/n
3
5
7
IMPORTER FOR UK
UK
CA
2
D
J
B
A
G
C
F
K
I
H
E
M

2

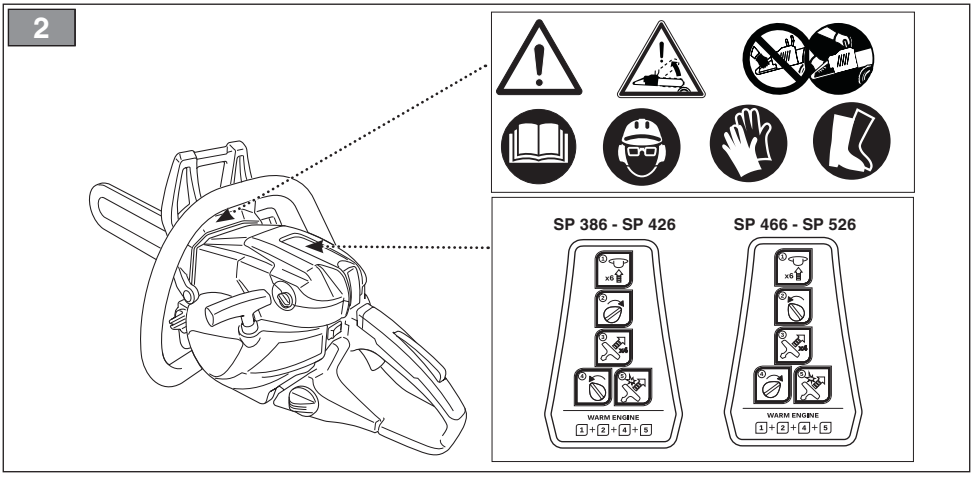
SP 386 - SP 426
SP 466 - SP 526
x6
WARM ENGINE
1 + 2 + 4 + 5

3

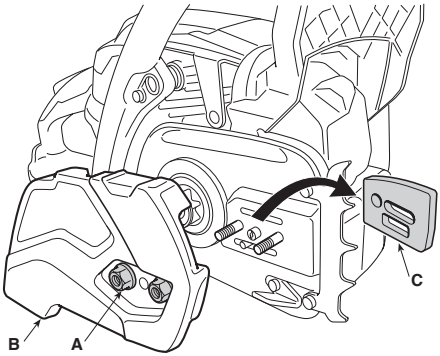

4

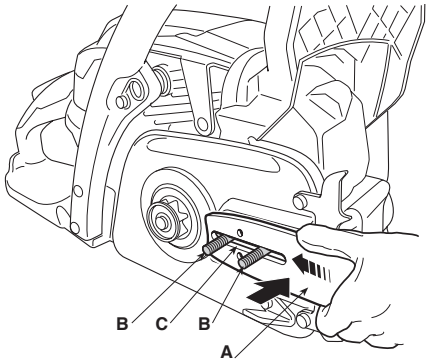

5

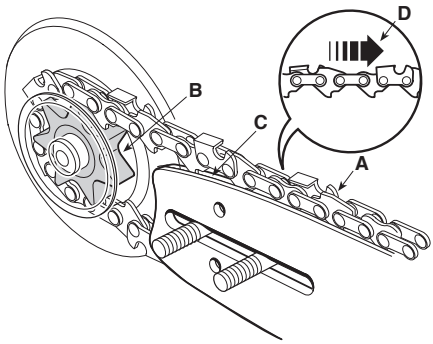

6

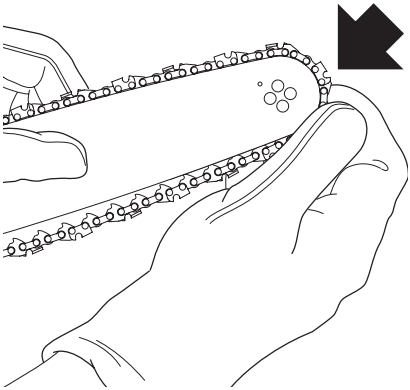

7

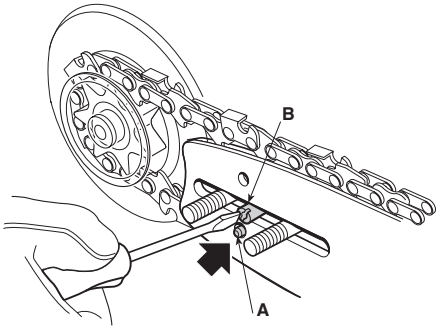

8

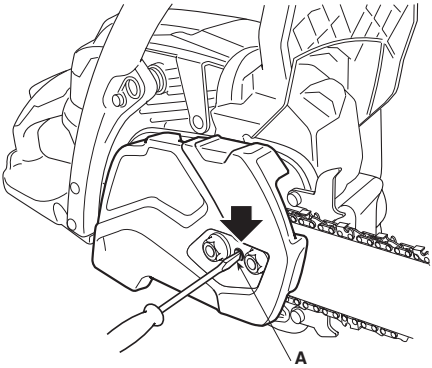

9

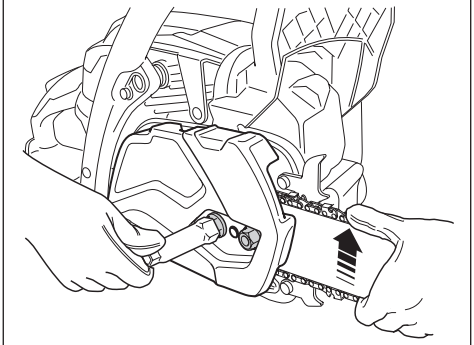

10

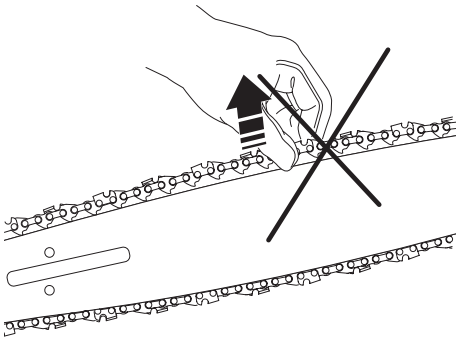

11

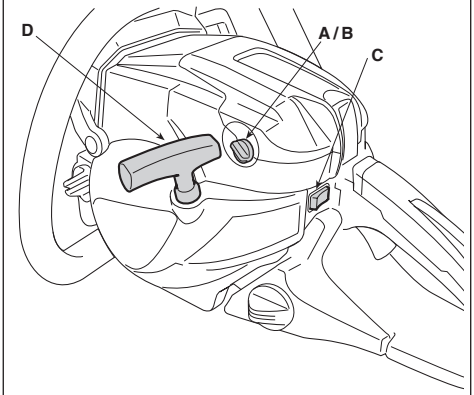

12

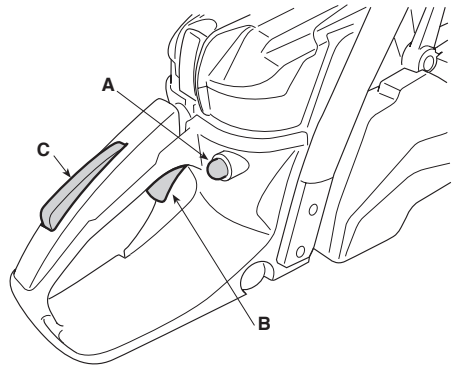

13

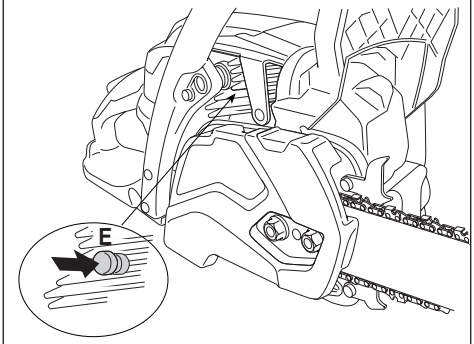

14

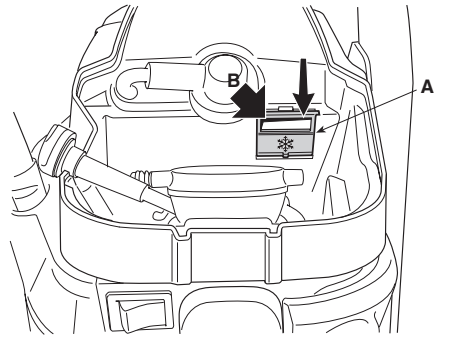

15

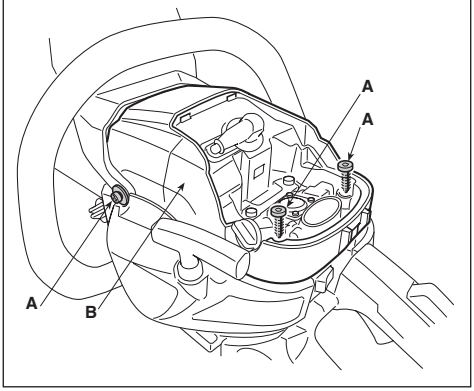

16

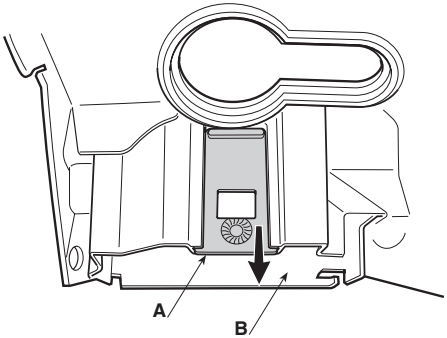

17

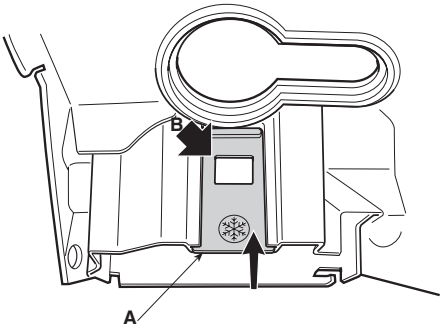

18

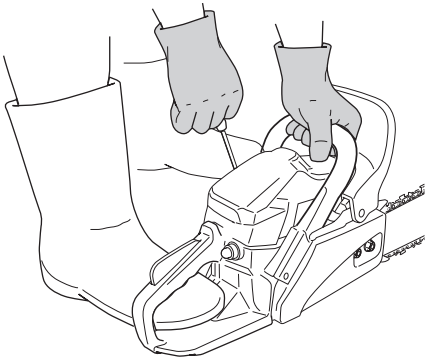

19

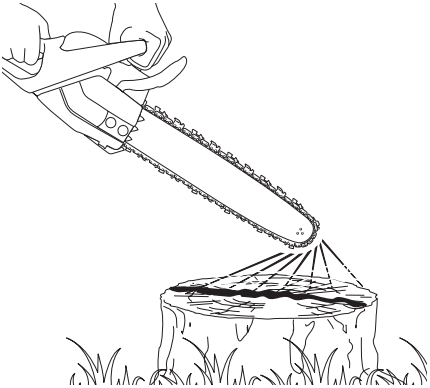

20

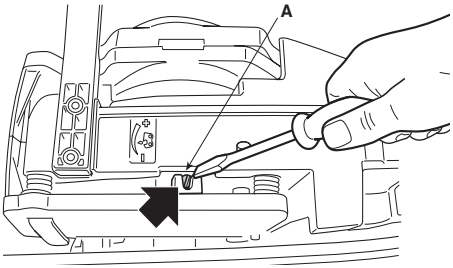

21

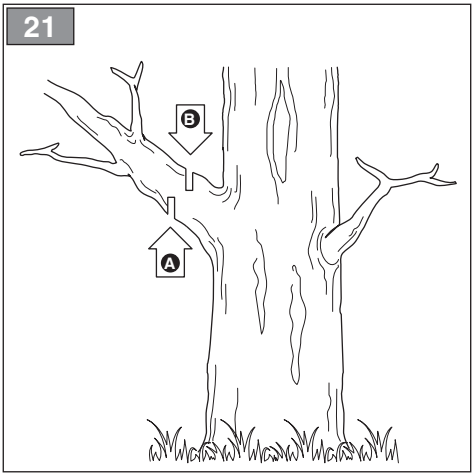

22

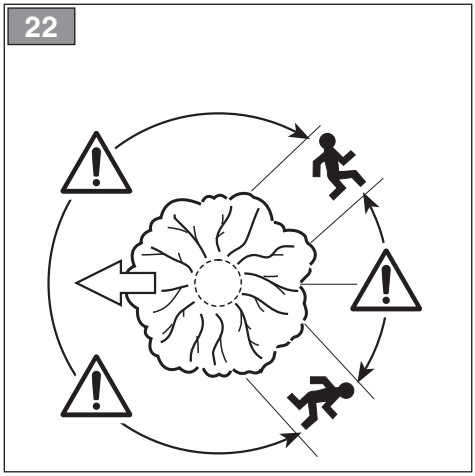

23

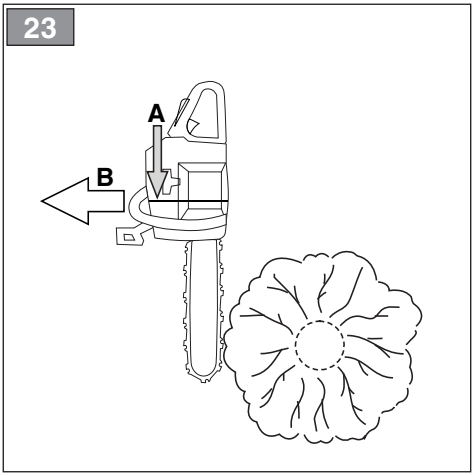

24

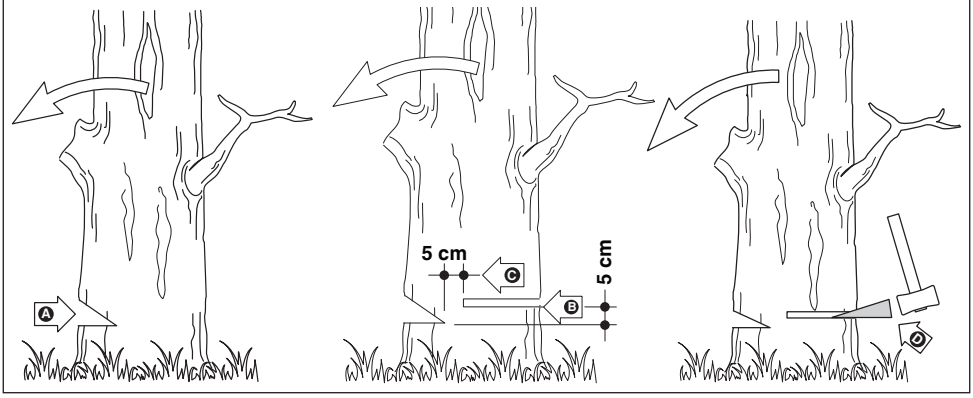

25

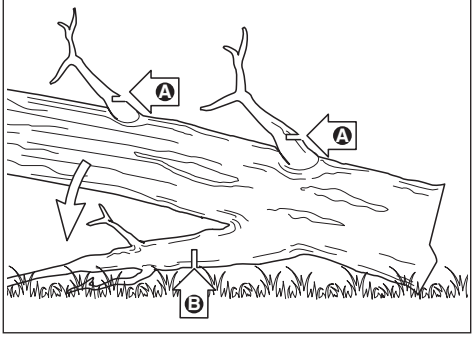

26

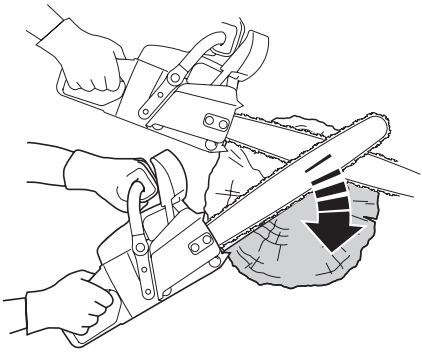

27

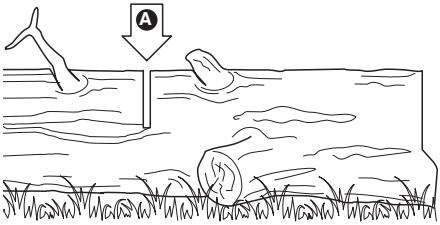

28

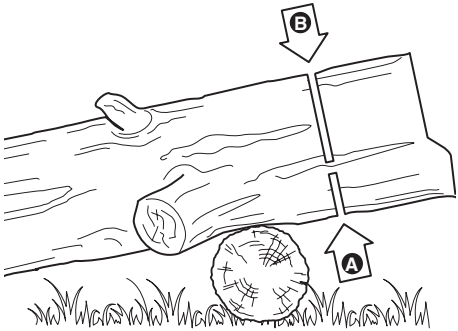

29

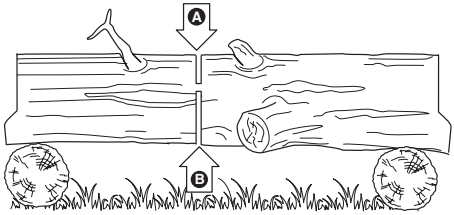

30

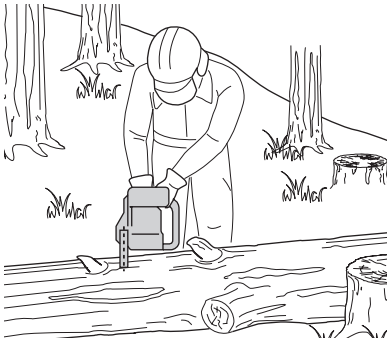

31

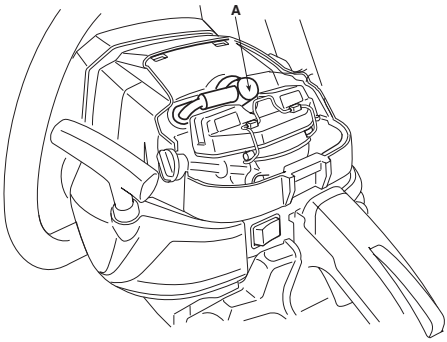

32

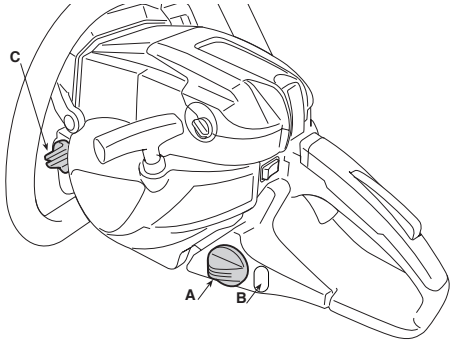

33

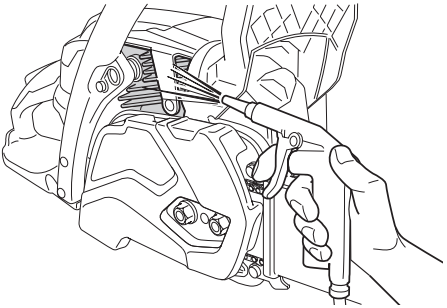

34

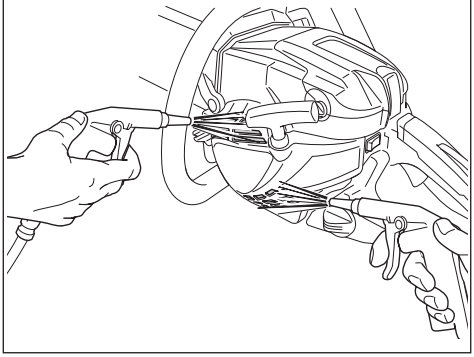

35

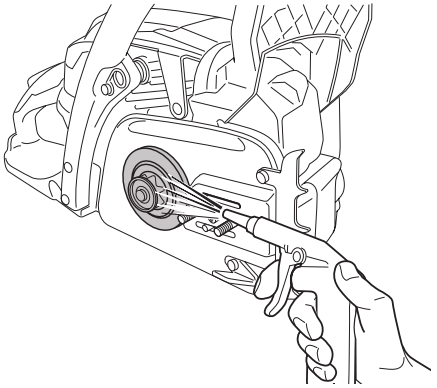

36

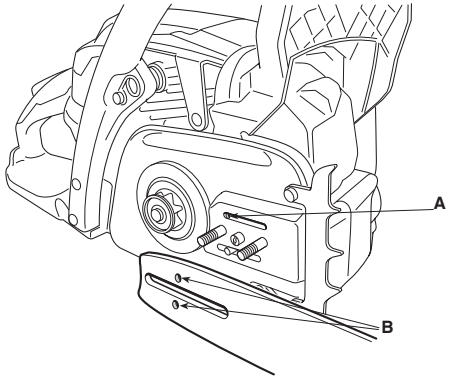

37

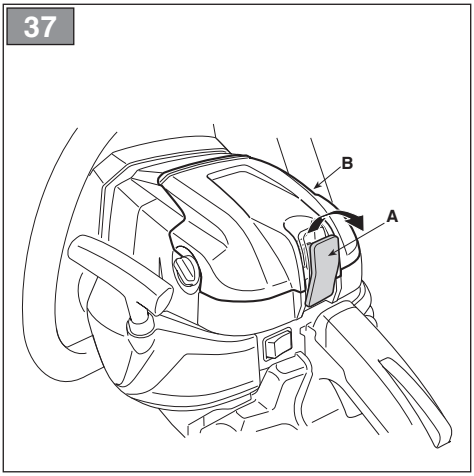

38

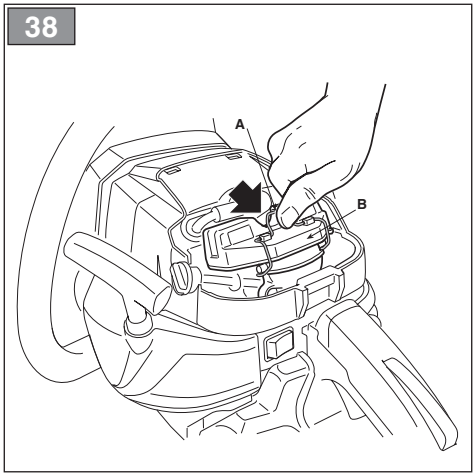

39

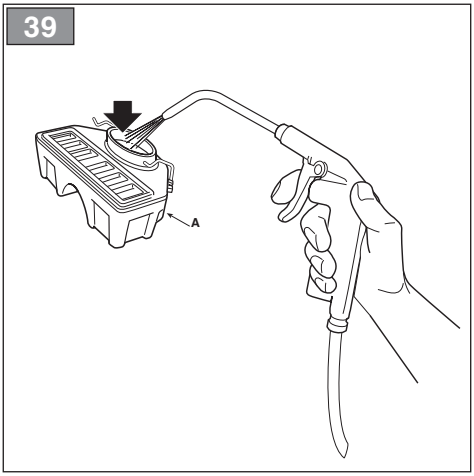

40

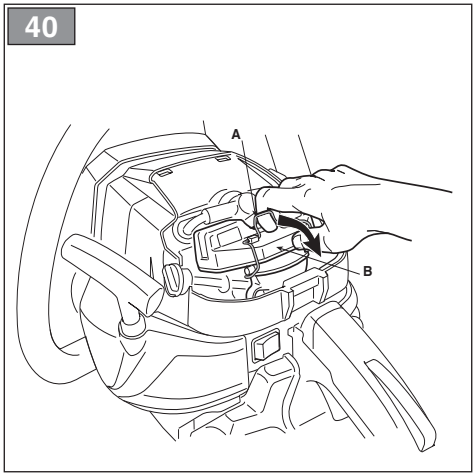

41

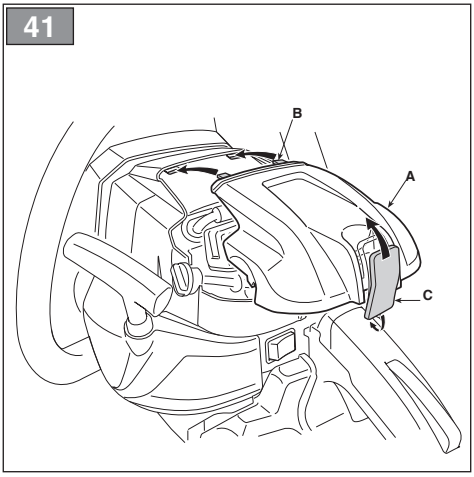

42

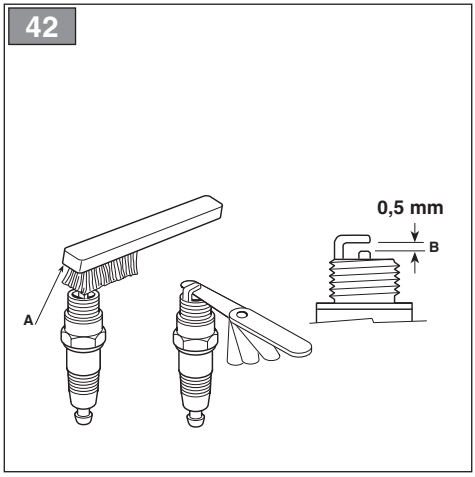

43

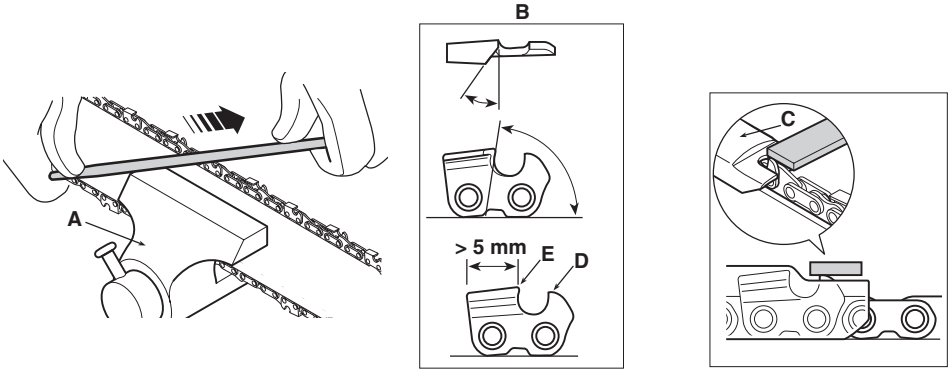

44

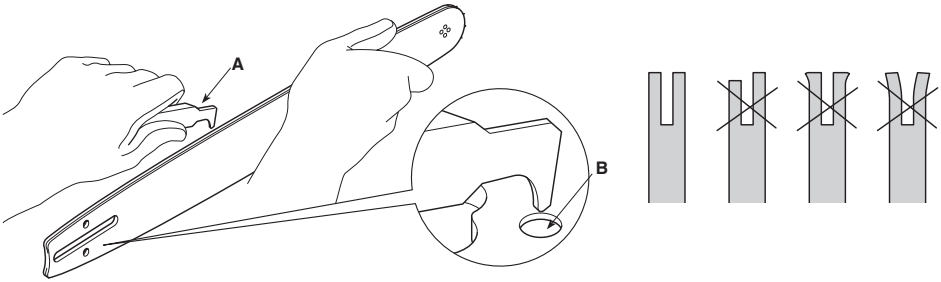

[1]	DATI TECNICI		SP 386	SP 426	SP 466	SP 526
[2]	Motore		[3] Monocilindrico 2 tempi	[3] Monocilindrico 2 tempi	[3] Monocilindrico 2 tempi	[3] Monocilindrico 2 tempi
[4]	Cilindrata	cm^3	38,5	42,4	46,5	52
[5]	Potenza	kW	1,6	1,9	2,0	2,3
[6]	Numero di giri al minimo	min^{-1}	3000 ± 300	3000 ± 300	3000 ± 300	3000 ± 300
[7]	Numero di giri massimo ammissibile senza carico con catena montata	min^{-1}	12000	12000	12000	12000
[8]	Capacità del serbatoio carburante	cm^3	510	510	470	470
[9]	Capacità del serbatoio dell'olio	cm^3	260	260	260	260
[10]	Consumo specifico alla massima potenza	g/ kWh	560	520	560	560
[11]	Miscela (Benzina : Olio 2 tempi)		40 : 1 = 2,5%	40 : 1 = 2,5%	40 : 1 = 2,5%	40 : 1 = 2,5%
[12]	Lunghezza di taglio	cm	33 cm - 14" 37 cm - 16"	30 cm - 13" 36,5 cm - 15" 38 cm - 16"	35,5 cm - 15" 37 cm - 16" 42 cm - 18"	35,5 cm - 15" 42 cm - 18" 47 cm - 20"
[13]	Spessore catena	mm	0,050" / 1,27 mm	0,050" / 1,27 mm	0,058" / 1,47 mm	0,058" / 1,47 mm
[14]	Denti / passo del pignone catena		6 / 0,375"	7 / 0,325"	7 / 0,325"	7 / 0,325"
[15]	Velocità massima della catena	m/s	22,86	23.114 (0,325")	23,114	23,114
[16]	Candela		CHAMPION RCJ7Y / BOSCH L8RTF	CHAMPION RCJ7Y / BOSCH L8RTF	CHAMPION RCJ7Y / BOSCH L8RTF	CHAMPION RCJ7Y / BOSCH L8RTF
[17]	Peso (con serbatoio vuoto, senza barra e catena)	kg	4,9	4,9	5,3	5,3
[18]	Dimensioni					
[19]	Lunghezza	mm	415	415	430	430
[20]	Larghezza	mm	255	255	230	230
[21]	Altezza	mm	290	290	290	290
[22]	Livello di pressione sonora (in base alla ISO 22868:2011)	dB(A)	99,6	98,7	99,6	100,6
[23]	Incertezza di misura	dB(A)	3	3	3	3
[24]	Livello di potenza sonora misurato (in base alla ISO 22868:2011)	dB(A)	111,5	110,3	111,7	110,8
[23]	Incertezza di misura	dB(A)	3	3	3	3
[25]	Livello di potenza sonora garantito	dB(A)	115	114	115	114
[26]	Vibrazioni trasmesse alla mano sull'impugnatura anteriore (in base alla ISO 22867:2011) (*)	m/s^2	5,72	5,93	4,85	6,04
[23]	Incertezza di misura	m/s^2	1,5	1,5	1,5	1,5
[27]	Vibrazioni trasmesse alla mano sull'impugnatura posteriore (in base alla ISO 22867:2011) (*)	m/s^2	4,37	5,40	4,86	6,49
[23]	Incertezza di misura	m/s^2	1,5	1,5	1,5	1,5
[28]	**OPZIONI**					
[29]	Dispositivo anti-gelo		✓	✓	✓	✓
[30]	Valvola di decompressione		-	-	-	✓

(*) ATTENZIONE! Il valore delle vibrazioni può variare in funzione dell'utilizzo della macchina e del suo allestimento ed essere superiore a quello indicato. É necessario stabilire le misure di sicurezza a protezione dell'utilizzatore che devono basarsi sulla stima del carico generato dalle vibrazioni nelle condizioni reali di utilizzo. A tale proposito devono essere prese in considerazione tutte le fasi del ciclo di funzionamento quali ad esempio, lo spegnimento o il funzionamento a vuoto.

[32] **TABELLA PER LA CORRETTA COMBINAZIONE DI BARRA E CATENA (Cap. 16)**								
[33] **PASSO**	[34] **BARRA**			[35] **CATENA**	[36] **MODELLO**			
[37] Pollici	[38] Lunghezza: Pollici / cm	[39] Larghezza scanalatura: Pollici / mm	[40] Codice	[40] Codice	**SP 386**	**SP 426**	**SP 466**	**SP 526**
3/8”	14” / 35 cm	0,050” / 1,3	OREGON 140SDEA041	OREGON 91PX053X	✓	-	-	-
3/8”	16” / 40 cm	0,050” / 1,3	OREGON 160SDEA041)	OREGON 91PX057X	✓	-	-	-
.325”	13” / 33 cm	0,050” / 1,3	OREGON 130MLBK041	OREGON 95TXL056X	-	✓	-	-
.325”	15” / 38 cm	0,050” / 1,3	OREGON 150MLBK041	OREGON 95TXL064X	-	✓	-	-
.325”	16” / 40 cm	0,050” / 1,3	OREGON 160MLBK041	OREGON 95TXL066X	-	✓	-	-
.325”	16” / 40 cm	0,050” / 1,3	OREGON 160MLBK041	OREGON 95VPX066X	-	✓	-	-
.325”	15” / 38 cm	0,058” / 1,5	OREGON 158PXBK095	OREGON 21BPX064X	-	-	✓	✓
.325”	16” / 40 cm	0,058” / 1,5	OREGON 168PXBK095	OREGON 21BPX066X	-	-	✓	-
.325”	18” / 45 cm	0,058” / 1,5	OREGON 188PXBK095	OREGON 21BPX072X	-	-	✓	✓
.325”	20” / 50 cm	0,058” / 1,5	OREGON 208PXBK095	OREGON 21BPX078X	-	-	-	✓

[1] **BG - ТЕХНИЧЕСКИ ДАННИ**
[2] Двигател
[3] Едноцилиндров двутактов
[4] Обем на цилиндъра
[5] Мощност
[6] Брой обороти минимум
[7] Брой максимално допустими обороти без натоварване при монтирана верига
[8] Вместимост на горивния резервоар
[9] Вместимост на масления резервоар
[10] Специфичен разход при максимална мощност
[11] Смес (Бензин : Масло двутактов)
[12] Дължина на срязване
[13] Дебелина веригата
[14] Зъбци / стъпка на пиньона на предавателна верига
[15] Максимална скорост на веригата
[16] Свещ
[17] Тегло (с празен резервоар, без шина, верига)
[18] Размери
[19] Дължина
[20] Ширина
[21] Височина
[22] Ниво на звуковото налягане (съгласно ISO 22868:2011)
[23] Несигурност на измерване
[24] Ниво на измерената звукова мощност (съгласно ISO 22868:2011)
[25] Гарантирано ниво на звукова мощност
[26] Вибрации, предадени на ръката върху предна дръжка (съгласно ISO 22867:2011)
[27] Вибрации, предадени на ръката върху задна дръжка (съгласно ISO 22867:2011)
[28] ОПЦИИ
[29] Устройство против замръзване
[30] Декомпресиращ клапан
[32] ТАБЛИЦА ЗА ПРАВИЛНА КОМБИНАЦИЯ ОТ ШИНА И ВЕРИГА (Гл. 16)
[33] Стъпка
[34] Шина
[35] Верига
[36] Модел
[37] Инчове
[38] Дължина: Инчове / см
[39] Широчина жлеб: Инчове / мм
[40] Код

(*) ВНИМАНИЕ! Стойността на вибрациите може да варира в зависимост от използването на машината и нейното оборудване и може да бъде по-голяма от тази посочената. Необходимо е да се определят мерките за безопасност целящи защита на потребителя, които трябва да се базират върху оценка на създалото се натоварване от вибрациите, при условия на реално използване. За тази цел, трябва да се имат предвид всички фази на цикъла на работа, като например, изключването или работа на празен ход.

[1] **BS - TEHNIČKI PODACI**
[2] Motor
[3] Jednocilindični dvotaktni
[4] Kubikaža
[5] Snaga
[6] Broj obrtaja pri minimalnoj brzini
[7] Maksimalni dozvoljeni broj obrtaja bez opterećenja s namontiranim lancem
[8] Kapacitet rezervoara za gorivo
[9] Kapacitet rezervoara za ulje
[10] Specifična potrošnja pri maksimalnoj snazi
[11] Smjesa goriva (Benzin : Ulje 2-taktni)
[12] Dužina sečenja
[13] Debljina lanca
[14] Zubi / korak zupčanika lanca
[15] Maksimalna brzina lanca
[16] Svjećica
[17] Težina (sa praznim rezervoarom, bez vodilica lanca, lanac)
[18] Dimenzije
[19] Dužina
[20] Širina
[21] Visina
[22] Razina zvučnog pritiska (na osnovu standarda ISO 22868:2011)
[23] Merna nesigurnost
[24] Izmjerena razina zvučne snage (na osnovu standarda ISO 22868:2011)
[25] Garantirana razina zvučne snage
[26] Vibracije koje se prenose na ruku na prednjem rukohvatu (na osnovu standarda ISO 22867:2011)
[27] Vibracije koje se prenose na ruku na zadnjem rukohvatu (na osnovu standarda ISO 22867:2011)
[28] OPCIJE
[29] Uređaj za zaštitu od smrzavanja
[30] Dekompresijski ventil

[32] TABLICA ZA ISPRAVNO KOMBINIRANJE VODILICA I LANCA (Pogl. 16)
[33] KORAK
[34] VODILICA LANCA
[35] LANAC
[36] MODEL
[37] Inč
[38] Dužina: Inč / cm
[39] Širina žlijeba: Inč / mm
[40] Šifra

(*) PAŽNJA! Vrednost vibracija može varirati u zavisnosti od upotrebe mašine i njene opreme i može biti veća od navedene. Neophodno je utvrditi sigurnosne mere za zaštitu rukovaoca koje se moraju zasnivati na proceni opterećenja koje stvaraju vibracije u realnim uslovima upotrebe. U tu svrhu treba uzeti u obzir sve faze ciklusa rada, kao što su, na primer, gašenje ili rad na prazno.

[1] **CS - TECHNICKÉ PARAMETRY**
[2] Motor
[3] Jednoválcový dvoutaktní
[4] Zdvihový objem
[5] Výkon
[6] Minimální otáčky
[7] Maximální přípustné otáčky bez zátěže s namontovaným řetězem
[8] Kapacita palivové nádržky
[9] Kapacita olejové nádrže
[10] Specifická spotřeba při maximálním výkonu
[11] Směs (Benzin: olej pro dvoutaktní motory)
[12] Délka řezání
[13] Tloušťka řetězu
[14] Zuby / krok pastorku řetězu
[15] Maximální rychlost řetězu
[16] Zapalovací svíčka
[17] Hmotnost (s prázdnou nádržkou, bez vodicí lišta, řetěz)
[18] Rozměry
[19] Délka
[20] Šířka
[21] Výška
[22] Úroveň akustického tlaku (dle ISO 22868:2011)
[23] Nepřesnost měření
[24] Naměřená hladina akustického výkonu (dle ISO 22868:2011)
[25] Zaručená úroveň akustického výkonu
[26] Vibrace přenášené na ruku na přední rukojeti (dle ISO 22867:2011)
[27] Vibrace přenášené na ruku na zadní rukojeti (dle ISO 22867:2011)
[28] MOŽNOSTI
[29] Zařízení na ochranu proti zamrznutí
[30] Dekompresní ventil

[32] TABULKA PRO URČENÍ SPRÁVNÉ KOMBINACE VODICÍ LISTY A ŘETĚZU (kap. 16)
[33] ROZTEČ
[34] VODICÍ LIŠTA
[35] ŘETĚZ
[36] MODEL
[37] Palce
[38] Délka: Palce / cm
[39] Šířka drážky: Palce / mm
[40] Kód

(*) UPOZORNĚNÍ! Hodnota vibrací se může měnit v závislosti na použití stroje a jeho výbavy a může být vyšší než uvedená hodnota. Je třeba určit bezpečnostní a ochranná opatření uživatele, která musí vycházet z odhadu zátěže produkované vibracemi v reálných podmínkách použití. Za tímto účelem je třeba vzít v úvahu všechny fáze cyklu činnosti, jako například vypnutí a činnost naprázdno.

[1] **DA - TEKNISKE DATA**
[2] Motor
[3] Encylindret, 2 takts
[4] Slagvolumen
[5] Effekt
[6] Omdrejningstal i minimum
[7] Max. omdrejningstal tilladt uden belastning med monteret kæde
[8] Brændstofstankens kapacitet
[9] Olietankens kapacitet
[10] Specifikt forbrug ved max. effekt
[11] Blanding (Benzin: 2-taktsolie)
[12] Klippelængde
[13] Tyk kæde
[14] Antal tænder/deling på kædehjul
[15] Maksimal hastighed kæde
[16] Tændrør
[17] Vægt (med tom tank, uden sværd, kæde)
[18] Mål
[19] Længde
[20] Bredde
[21] Højde
[22] Lydtryksniveau (i henhold til ISO 22868:2011)
[23] Usikkerhed ved målingen
[24] Målt lydeffektniveau (i henhold til ISO 22868:2011)
[25] Garanteret lydeffektniveau
[26] Vibrationer overført til hånden på forreste håndtag (i henhold til ISO 22867:2011)
[27] Vibrationer overført til hånden på bagerste håndtag (i henhold til ISO 22867:2011)
[28] EKSTRAUDSTYR
[29] Frostbeskyttelsesanordning
[30] Dekomprimeringsventil

[32] TABEL TIL KORREKT KOMBINATION AF SVÆRD OG KÆDE (Kap. 16)
[33] MELLEMRUM
[34] SVÆRD
[35] KÆDE
[36] MODEL
[37] Tommer
[38] Længde: Tommer / cm
[39] Sporbredde: Tommer / mm
[40] Kode

(*) ADVARSEL! Vibrationsniveauet kan ændre sig afhængigt af brugen af maskinen og dens udstyr, og niveauet kan være højere end det oplyste. Det er nødvendigt at fastlægge sikkerhedsforanstaltningerne til beskyttelse af brugeren. De skal være baseret på et skøn af belastningen som følge af vibrationerne ved den konkrete brug. I denne forbindelse er det nødvendigt at tage højde for alle funktionscyklussens faser; eksempelvis slukning eller funktion uden produkt.

[1] **DE - TECHNISCHE DATEN**
[2] Motor
[3] Einzylindrisch 2-Takt
[4] Hubraum
[5] Leistung
[6] Leerlaufdrehzahl
[7] Zulässige maximale Drehzahl ohne Belastung mit montierter Kette
[8] Inhalt des Kraftstofftanks
[9] Inhalt Öltank
[10] Spezifischer Verbrauch bei maximaler Leistung
[11] Gemisch (Benzin: Zweitaktöl)
[12] Schnittlänge
[13] Dicke der Kette
[14] Zähne / Teilung des Kettenrads
[15] Höchstgeschwindigkeit Kette
[16] Zündkerze
[17] Gewicht (mit leerem Tank, ohne Schwert, Kette)
[18] Abmessungen
[19] Länge
[20] Breite
[21] Höhe
[22] Schalldruckpegel (gemäß ISO 22868:2011)
[23] Messungenauigkeit
[24] Gemessener Schallleistungspegel (gemäß ISO 22868:2011)
[25] Garantierter Schallleistungspegel
[26] Zulässige auf die Hand am vorderen Handgriff übertragene Vibrationen (gemäß ISO 22867:2011)
[27] Zulässige auf die Hand am hinteren Handgriff übertragene Vibrationen (gemäß ISO 22867:2011)
[28] OPTIONEN
[29] Frostschutzvorrichtung
[30] Dekompressionsventil

[32] TABELLE FÜR DIE KORREKTE KOMBINATION VON SCHWERT UND KETTE (Kap. 16)
[33] GLIEDLÄNGE
[34] SCHWERT
[35] KETTE
[36] MODELLE
[37] Zoll
[38] Länge: Zoll / cm
[39] Nutbreite: Zoll / mm
[40] Code

(*) ACHTUNG! Der Schwingugswert kann sich abhängig vom Einsatz und Einsatzwerkzeugen ändern und auch über dem angegebenen Wert liegen. Es besteht die Notwendigkeit, Sicherheitsmaßnahmen zum Schutz des Bedieners festzulegen, die auf einer Abschätzung der Belastung durch Schwingungen während der tatsächlichen Benutzungsbedingungen beruhen (hierbei sind alle Anteile des Betriebszyklus zu berücksichtigen, beispielsweise Zeiten, in denen das Elektrowerkzeug abgeschaltet ist, und solche, in denen es zwar eingeschaltet ist, aber ohne Belastung läuft).

[1] **EL - ΤΕΧΝΙΚΑ ΧΑΡΑΚΤΗΡΙΣΤΙΚΑ**
[2] Κινητήρας
[3] Μονοκύλινδρος 2 χρόνων
[4] Κυβισμός
[5] Ισχύς
[6] Ελάχιστος αριθμός περιστροφών
[7] Μέγιστος επιτρεπόμενος αριθμός χωρίς φορτίο με την αλυσίδα συναρμολογημένη
[8] Χωρητικότητα του ντεπόζιτου καυσίμου
[9] Χωρητικότητα του δοχείου λαδιού
[10] Ειδική κατανάλωση στην μέγιστη ισχύ
[11] Μείγμα (Βενζίνη: λάδι για δίχρονους κινητήρες)
[12] Μήκος κοπής
[13] Πάχος της αλυσίδας
[14] Δόντια / βήμα του πινιόν αλυσίδας
[15] Μέγιστη ταχύτητα αλυσίδας
[16] Μπουζί
[17] Βάρος (με το ντεπόζιτο άδειο, χωρίς λαμα, αλυσιδα)
[18] Διαστάσεις
[19] Μήκος
[20] Πλάτος
[21] Ύψος
[22] Στάθμη ηχητικής πίεσης (με βάση το πρότυπο ISO 22868:2011)
[23] Αβεβαιότητα μέτρησης
[24] Μετρημένη στάθμη ηχητικής ισχύος (με βάση το πρότυπο ISO 22868:2011)
[25] Στάθμη εγγυώμενης ηχητικής ισχύος
[26] Κραδασμοί στο χέρι στην εμπρός χειρολαβή (με βάση το πρότυπο ISO 22867:2011)
[27] Κραδασμοί στο χέρι στην πίσω χειρολαβή (με βάση το πρότυπο ISO 22867:2011)
[28] ΠΡΟΑΙΡΕΤΙΚΑ
[29] Σύστημα αντιπαγετικής προστασίας
[30] Βαλβίδα αποσυμπίεσης

[32] ΠΙΝΑΚΑΣ ΓΙΑ ΤΟ ΣΩΣΤΟ ΣΥΝΔΥΑΣΜΟ ΜΠΑΡΑΣ ΚΑΙ ΑΛΥΣΙΔΑΣ (Κεφ. 16)
[33] Β΄ΗΜΑ
[34] ΛΑΜΑ
[35] ΑΛΥΣΙΔΑ
[36] ΜΟΝΤΈΛΟ
[37] Ίντσες
[38] Μήκος: Ίντσες / cm
[39] Εγκοπής: Ίντσες / mm
[40] Κωδικός

(*) ΠΡΟΣΟΧΗ! Η τιμή των δονήσεων μπορεί να μεταβάλλεται σε σχέση με την χρήση της μηχανής και της χρήσης του εξοπλισμού και να είναι μεγαλύτερη από την υποδεικνυόμενη. Είναι αναγκαίος ο καθορισμός των μέτρων ασφάλειας και προστασίας του χρήστη που θα πρέπει να βασίζονται στον υπολογισμό του φορτίου που παράγεται από τις δονήσεις στις πραγματικές συνθήκες χρήσης. Για αυτό το σκοπό θα πρέπει να λαμβάνονται υπόψη όλες οι φάσεις του κύκλου λειτουργίας όπως για παράδειγμα, η απενεργοποίηση ή η χρήση σε κενό.

[1] **EN - TECHNICAL DATA**
[2] Engine
[3] 2-stroke single cylinder
[4] Displacement
[5] Power
[6] Idle RPM
[7] Maximum admissible rpm without load with chain installed
[8] Fuel tank capacity
[9] Oil tank capacity
[10] Maximum power specific consumption
[11] Fuel mixture (Petrol: 2-stroke oil)
[12] Cutting length
[13] Chain gauge
[14] Chain pinion teeth / pitch
[15] Maximum chain speed
[16] Spark plug
[17] Weight (with empty tank, without bar, chain)
[18] Dimensions
[19] Length
[20] Width
[21] Height
[22] Sound pressure level (according to ISO 22868:2011 & BS EN ISO 22868:2011)
[23] Measurement uncertainty
[24] Measured sound power level (according to ISO 22868:2011 & BS EN ISO 22868:2011)
[25] Guaranteed sound power level
[26] Vibrations transmitted to hand on front handle (according to ISO 22867:2011 & BS EN ISO 22868:2011)
[27] Vibrations transmitted to hand on rear handle (according to ISO 22867:2011 & BS EN ISO 22868:2011)
[28] OPTIONS
[29] Anti-freeze device
[30] Pressure relief valve
[32] CORRECT BAR AND CHAIN COMBINATION TABLE (Chap. 16)
[33] PITCH
[34] BAR
[35] CHAIN
[36] MODEL
[37] Inches
[38] Length: Inches / cm
[39] Groove width: Inches / mm
[40] Code

(*) WARNING! The vibration value may vary according to the usage of the machine and its fitted equipment, and be higher than the one indicated. Safety measures must be established to protect the user and must be based on the load estimate generated by the vibrations in real usage conditions. In this regard, all the operational cycle phases must be taken into consideration, such as switching off or idle running.

[1] **ES - DATOS TÉCNICOS**
[2] Motor
[3] Monocilíndrico 2 tiempos
[4] Cilindrada
[5] Potencia
[6] Número de revoluciones por mínimo
[7] Número de revoluciones máximo admisible sin carga con cadena montada
[8] Capacidad del depósito carburante
[9] Capacidad del depósito del aceite
[10] Consumo específico a la máxima potencia
[11] Mezcla (Gasolina: Aceite 2 Tiempos
[12] Longitud de corte
[13] Espesor de la cadena
[14] Dientes / paso del piñón cadena
[15] Velocidad máxima de la cadena
[16] Bujía
[17] Peso (con depósito vacío, sin barra, cadena)
[18] Dimensiones
[19] Longitud
[20] Anchura
[21] Altura
[22] Nivel de presión sonora (según ISO 22868:2011)
[23] Incertidumbre de medida
[24] Nivel de potencia sonora medido (según ISO 22868:2011)
[25] Nivel de potencia sonora garantizado
[26] Vibraciones transmitidas a la mano en la empuñadura anterior (según ISO 22867:2011)
[27] Vibraciones transmitidas a la mano en la empuñadura posterior (según ISO 22867:2011)
[28] OPCIONES
[29] Dispositivo anti-hielo
[30] Válvula de descompresión

[32] TABLA PARA LA CORRECTA COMBINACIÓN DE BARRA Y CADENA (Cap. 16)
[33] PASO
[34] BARRA
[35] CADENA
[36] MODELO
[37] Pulgadas
[38] Longitud: Pulgadas / cm
[39] Anchura ranura: Pulgadas / mm
[40] Código

(*) ¡ATENCIÓN! El valor de las vibraciones puede variar según el uso de la máquina y de su montaje y ser superior al indicado. Se aconseja establecer las medidas de seguridad de protección del usuario que deben descender estimando la carga generada por las vibraciones en las condiciones reales de uso. Para dicha finalidad deben tomarse en consideración todas las fases del ciclo de funcionamiento como por ejemplo, el apagado o el funcionamiento en vacío.

[1] **ET - TEHNILISED ANDMED**
[2] Mootor
[3] Uhe silindriga 2-taktiline
[4] Töömaht
[5] Võimsus
[6] Pöörete arv tühikäigul
[7] Maksimumpöörete lubatud arv ilma pingeta monteeritud ketiga
[8] Kütusepaagi maht
[9] Õlipaagi maht
[10] Eritarbimine maksimumvõimsusel
[11] Segu (bensiin: õli 2 taktiline)
[12] Lõikepikkus
[13] Keti paksus
[14] Keti hammasratta hambad / samm
[15] Maksimaalne kiirus kett
[16] Küünal
[17] Kaal (tühja paagiga, ilma saelatt, kett)
[18] Mõõtmed
[19] Pikkus
[20] Laius
[21] Kõrgus
[22] Helirõhu tase (vastavalt ISO 22868:2011)
[23] Mõõtmisebatäpsus
[24] Helivõimsuse mõõdetav tase (vastavalt ISO 22868:2011)
[25] Garanteeritud helivõimsuse tase
[26] Eesmiselt käepidemelt käele üle kanduv vibratsioon (vastavalt ISO 22867:2011)
[27] Tagumiselt käepidemelt käele üle kanduv vibratsioon (vastavalt ISO 22867:2011)
[28] VALIKUD
[29] Jäätumisvastane seade
[30] Kaitseklapp

[32] SAEKETI JA -PLAADI KOMBINATSIOONIDE TABEL (16. ptk)
[33] SAMM
[34] SAELATT
[35] KETT
[36] MUDELIL
[37] Tolli
[38] Pikkus: Tolli / cm
[39] Kanali Laius: Tolli / mm
[40] Kood

(*) TÄHELEPANU! Vibratsioonitase võib varieeruda vastavalt masina kasutusele ja tema ettevalmistusele ja olla näidatust suurem. Vajalik on määrata kasutajast lähtuvad ohutusmäärad, mis peavad baseeruma tegelikes kasutustingimustes vibratsiooni poolt tekitatud laetuse hindamisel. Sellel eesmärgil tuleb arvestada kõiki töötsükli lõike, nagu näiteks väljalülitamine või töötamine tühikäigul.

[1] **FI - TEKNISET TIEDOT**
[2] Moottori
[3] Yksisylinterinen 2-vaiheinen
[4] Tilavuus
[5] Teho
[6] Kierroslukumäärä minimissä
[7] Sallittu suurin mahdollinen kierroslukumäärä ilman kuormaa ketju asennettuna
[8] Polttoainesäiliön tilavuus
[9] Öljysäiliön tilavuus
[10] Ominaiskulutus täystehoilla
[11] Polttoaineseos (Bensiini: Öljy 2-tahti)
[12] Leikkauksen pituus
[13] Ketjun paksuus
[14] Ketjun hammasrattaan hampaat / hammasluku
[15] Maksiminopeus ketju
[16] Sytytystulppa
[17] Paino (säiliö tyhjänä, ilman terälevy, ketju)
[18] Koko
[19] Pituus
[20] Leveys
[21] Korkeus
[22] Äänenpaineen taso (ISO 22868:2011:n mukaisesti)
[23] Epätarkka mittaus
[24] Mitattu äänitehotaso (ISO 22868:2011:n mukaisesti)
[25] Taattu äänitehotaso
[26] Etukahvaan kohdistuva tärinä (ISO 22867:2011:n mukaisesti)
[27] Takakahvaan kohdistuva tärinä (ISO 22867:2011:n mukaisesti)
[28] VALINNAT
[29] Jäätymisenestolaite
[30] Paineenalennusventtiili

[32] TAULUKKO TERÄLEVYN JA KETJUN OIKEA YHDISTELMÄ (Luku 16)
[33] KULKU
[34] TERÄLEVY
[35] KETJU
[36] MALLI
[37] Tuumaa
[38] Pituus: Tuumaa / cm
[39] Uran Leveys: Tuumaa / mm
[40] Koodi

(*) HUOMAUTUS! Tärinäarvo voi vaihdella laitteen käyttötoiminnon mukaan ja laitteen kokoonpanon mukaan ja arvo voi olla korkeampi kuin annettu arvo. Käyttäjän turvallisuuden takaamiseksi on ryhdyttävä tarvittaviin varotoimenpiteisiin, jotka määritellään todellisessa käytössä arvioidun tärinäkuormituksen pohjalta. Tämän vuoksi on huomioitava kaikki toimintasyklin vaiheet kuten esim. laitteen sammuttaminen tai laitteen tyhjäkäynti.

[1] **FR - CARACTÉRISTIQUES TECHNIQUES**
[2] Moteur
[3] Monocylindrique à 2 temps
[4] Cylindrée
[5] Puissance
[6] Nombre de tours au minimum
[7] Nombre de tours maximum admissible sans charge avec la chaîne montée
[8] Capacité du réservoir de carburant
[9] Capacité du réservoir de l'huile
[10] Consommation spécifique à la puissance maximum
[11] Mélange (Essence : Huile 2 temps)
[12] Longueur de coupe
[13] Épaisseur de la chaîne
[14] Dents / pas du pignon de chaîne
[15] Vitesse maximale de la chaîne
[16] Bougie
[17] Poids (avec le réservoir vide, sans guide-chaîne, chaîne)
[18] Dimensions
[19] Longueur
[20] Largeur
[21] Hauteur
[22] Niveau de pression sonore (selon la norme ISO 22868:2011)
[23] Incertitude de la mesure
[24] Niveau de puissance sonore mesuré (selon la norme ISO 22868:2011)
[25] Niveau de puissance sonore garanti
[26] Vibrations transmises à la main sur la (selon la norme ISO 22867:2011) poignée antérieure
[27] Vibrations transmises à la main sur la poignée postérieure (selon la norme ISO 22867:2011)
[28] OPTIONS
[29] Dispositif antigel
[30] Valve de décompression

[32] TABLEAU DES COMBINAISONS CORRECTES ENTRE GUIDE-CHAINE ET CHAINE (Chap. 16)
[33] PAS
[34] GUIDE-CHAÎNE
[35] CHAÎNE
[36] MODÈLE
[37] Pouces
[38] Longueur: Pouces / cm
[39] Largeur Rainure: Pouces / mm
[40] Code

(*) ATTENTION! La valeur des vibrations peut varier en fonction de l'emploi de la machine et de son agencement, et peut devenir supérieure à la valeur qui est indiquée. Il est nécessaire d'établir les mesures de sécurité pour la protection de l'utilisateur; ces dernières doivent être fondées sur l'estimation de la charge engendrée par les vibrations dans les conditions réelles d'utilisation. A ce sujet, il faut prendre en considération toutes les phases du cycle de fonctionnement, comme par exemple l'extinction ou le fonctionnement à vide.

[1] **HR - TEHNIČKI PODACI**
[2] Motor
[3] Jednocilindrični, 2-taktni
[4] Radni obujam
[5] Snaga
[6] Broj okretaja na minimumu
[7] Najveći dopušteni broj okretaja bez opterećenja, s montiranim lancem
[8] Zapremina spremnika goriva
[9] Zapremina spremnika ulja
[10] Specifična potrošnja pri maksimalnoj snazi
[11] Mješavina (benzin: ulje za 2-taktne motore)
[12] Dužina rezanja
[13] Debljina lanca
[14] Zupci / korak lančanika
[15] Maksimalna brzina lanca
[16] Svjećica
[17] Težina (s praznim spremnikom, bez vodilica, lanac)
[18] Dimenzije
[19] Dužina
[20] Širina
[21] Visina
[22] Razina zvučnog tlaka (na osnovu standarda ISO 22868:2011)
[23] Mjerna nesigurnost
[24] Izmjerena razina zvučne snage (na osnovu standarda ISO 22868:2011)
[25] Zajamčena razina zvučne snage
[26] Vibracije koje se prenose na ruku putem prednje ručke (na osnovu standarda ISO 22867:2011)
[27] Vibracije koje se prenose na ruku putem stražnje ručke (na osnovu standarda ISO 22867:2011)
[28] OPCIJE
[29] Uređaj protiv zaleđivanja
[30] Ventil za dekompresiju

[32] TABLICA ZA PRAVILNO KOMBINIRANJE VODILICE I LANCA (16. pog.)
[33] KORAK
[34] VODILICA
[35] LANAC
[36] MODEL
[37] Inč
[38] Dužina: Inč / cm
[39] Širina Užljebljenja: Inč / mm
[40] Šifra

(*) POZOR! Ovisno o korištenju stroja i njegove opreme, vrijednost vibracija može biti drugačija te biti i viša od one naznačene. Potrebno je utvrditi sigurnosne mjere radi zaštite korisnika, na temelju procjene opterećenja kojeg stvaraju vibracije u stvarnim uvjetima korištenja. U vezi s tim treba uzeti u obzir sve faze radnog ciklusa, kao na primjer isključivanje ili rad na prazno.

[1] **HU - MŰSZAKI ADATOK**
[2] Motor
[3] Egyhengeres, kétütemű
[4] Hengerűrtartalom
[5] Teljesítmény
[6] Fordulatszám alapjáraton
[7] Maximális megengedett fordulatszám terhelés nélkül, felszerelt lánccal
[8] Üzemanyagtartály kapacitása
[9] Olajtartály kapacitása
[10] Fajlagos fogyasztás a legnagyobb teljesítményen
[11] Keverék (Benzin: Olaj kétütemű motorokhoz)
[12] Vágáshossz
[13] Vastag lánc
[14] Lánc fogaskerék fogai / fogosztása
[15] Maximális sebesség lánc
[16] Gyertya
[17] Súly (üres tartállyal, anélkül vezetőlemez, lánc)
[18] Méretek
[19] Hosszúság
[20] Szélesség
[21] Magasság
[22] Hangnyomásszint (ISO 22868:2011 szabvány alapján)
[23] Mérési bizonytalanság
[24] Mért zajteljesítmény szint (ISO 22868:2011 szabvány alapján)
[25] Garantált zajteljesítmény szint
[26] Az elülső markolatnál a kéz felé továbbított rezgések (ISO 22867:2011 szabvány alapján)
[27] A hátsó markolatnál a kéz felé továbbított rezgések (ISO 22867:2011 szabvány alapján)
[28] OPCIÓK
[29] Fagyvédelmi szerkezet
[30] Nyomáscsökkentő szelep

[32] HELYES VEZETŐLEMEZ/LÁNC KOMBINÁCIÓK TÁBLÁZATA (16. fej.)
[33] LÁNCOSZTÁS
[34] VEZETŐLEMEZ
[35] LÁNC
[36] MODEL
[37] Hüvelyk
[38] Hossz: Hüvelyk / cm
[39] Vájat Szélesség: Hüvelyk / mm
[40] Kód

(*) FIGYELEM! A vibrációérték változhat a gép alkalmazási funkciója és felszereltsége függvényében, és meghaladhatja a megadott értéket. Meg kell határozni a felhasználó védelmét szolgáló biztonsági intézkedéseket, melyeket a valós használati feltételek melletti vibrációs terhelések becslésére kell alapozni. Ebből a célból figyelembe kell venni az üzemi ciklus összes fázisát, például a kikapcsolást és az üresben való üzemelést is.

[1] **LT - TECHNINIAI DUOMENYS**
[2] Variklis
[3] Mono cilindrinis 2 fazių
[4] Variklio tūris
[5] Galia
[6] Apsisukimų numeris minimaliu režimu
[7] Maksimaliai priimtinas apsisukimų numeris be aprovimo su sumontuota grandine
[8] Degalų bako talpa
[9] Alyvos bakelio pajėgumas yra
[10] Maksimalaus galingumo specifinis sunaudojimas
[11] Mišinys (Benzinas: alyva 2 taktų)
[12] Pjovimo ilgis
[13] Storis grandinės
[14] Dantys / grandinės dantratuko žingsnis
[15] Maksimalus greitis grandinės
[16] Žvakė
[17] Svoris (tuščiu bakeliu, be strypas, grandinė)
[18] Išmatavimai
[19] Ilgis
[20] Plotis
[21] Aukštis
[22] Garso slėgio lygis (pagal „ISO 22868:2011“)
[23] Matavimo netikslumas
[24] Išmatuotas garso galios lygis pagal „ISO 22868:2011“)
[25] Garantuotas garso galios lygis
[26] Vibracijos lygis, priekinė rankena pagal „ISO 22867:2011“)
[27] Vibracijos lygis, galinė rankena pagal „ISO 22867:2011“)
[28] PASIRENKAMI PRIEDAI
[29] Apsauga nuo užšąlimo
[30] Dekompresijos vožtuvas

[32] TAISYKLINGO JUOSTOS IR GRANDINĖS SUDERINIMO LENTELĖ (16 skyr.)
[33] ŽINGSNIS
[34] STRYPAS
[35] GRANDINĖ
[36] MODELIS
[37] Colis
[38] Ilgis: Colis / cm
[39] Griovelio Plotis: Colis / mm
[40] Kodas

(*) DĖMESIO! Vibracijų vertė gali keistis atsižvelgiant į įrenginio darbo pobūdį ir jo paruošimą ir gali viršyti nurodytas vertes. Būtina nustatyti saugumo matus vartotojams, kurie turi remtis sugeneruotais vibracijų apkrovos apskaičiavimais realiomis naudojimo sąlygomis. Dėl šios priežasties turi būti atsižvelgiama į visas veikimo ciklo fazes, kaip pavyzdžiui, išjungimas arba veikimas tuščiai.

[1] **LV - TEHNISKIE DATI**
[2] Dzinējs
[3] Viencilindra, divtaktu
[4] Cilindru tilpums
[5] Jauda
[6] Apgriezienu skaits minimālajā režīmā
[7] Maksimālais pieļaujamais apgriezienu skaits bez slodzes ar uzstādītu ķēdi
[8] Degvielas tvertnes tilpums
[9] Eļļas tvertnes tilpums
[10] Īpatnējais patēriņš pie maksimālās jaudas
[11] Maisījums (benzīns : eļļa 2-taktu dzinējiem)
[12] Griešanas garums
[13] Ķēdes biezums
[14] Ķēdes zobrata zobi / solis
[15] Maksimālais ātrums ķēdes
[16] Svece
[17] Svars (ar tukšu tvertni, bez sliede, ķēde)
[18] Izmēri
[19] Garums
[20] Platums
[21] Augstums
[22] Skaņas spiediena līmenis (Saskaņā ar ISO 22868:2011 prasībām)
[23] Mērījuma kļūda
[24] Mērītās skaņas jaudas līmenis (Saskaņā ar ISO 22868:2011 prasībām)
[25] Garantētais skaņas jaudas līmenis
[26] No priekšējā roktura rokai nododamā vibrācija (Saskaņā ar ISO 22867:2011 prasībām)
[27] No aizmugurējā roktura rokai nododamā vibrācija (Saskaņā ar ISO 22867:2011 prasībām)
[28] PAPILDAPRĪKOJUMS
[29] Pretaizsalšanas ierīce
[30] Dekompresijas vārsts
[32] SLIEŽU UN ĶĒDU PAREIZU KOMBINĀCIJU TABULA (16. nod.)
[33] SOLIS
[34] SLIEDE
[35] ĶĒDE
[36] MODELIM
[37] Collas
[38] Garums: Collas / cm
[39] Rievas Platums: Collas / mm
[40] Kods

(*) UZMANĪBU! Vibrāciju vērtība ir atkarīga no mašīnas lietošanas veida un no aprīkojuma, tādējādi, tā var pārsniegt norādīto vērtību. Izstrādājot drošības un mašīnas lietotāja aizsardzības noteikumus ir jāizmanto vibrāciju noslodzes novērtējums, kas veidojas reālos lietošanas apstākļos. Tādējādi, ir jāņem vērā visi darbības cikla posmi, piemēram, izslēgšana vai darbība tukšgaitā.

[1] **MK - ТЕХНИЧКИ ПОДАТОЦИ**
[2] Мотор
[3] Моноцилиндричен двотактен
[4] Капацитет
[5] Моќност
[6] Број на вртежи на минимум
[7] Број на дозволени вртежи на максимум без оптоварување со поставен ланец
[8] Капацитет на резервоарот за гориво
[9] Капацитет на резервоарот за масло
[10] Специфична потрошувачка на максимална моќност
[11] Мешавина (бензин: масло за двотактни мотори)
[12] Должина на сечење
[13] Дебелина на синџирот
[14] Запци на ланецот / степен на запченикот на ланецот
[15] Максималната брзина на снабдување
[16] Свеќичка
[17] Тежина (со празен резервоар, без лост, ланец)
[18] Димензии
[19] Должина
[20] Ширина
[21] Висина
[22] Ниво на звучен притисок (според ISO 22868:2011)
[23] Несигурност за мерење
[24] Измерено ниво на бучава (според ISO 22868:2011)
[25] Гарантирано ниво на бучава
[26] Вибрации што се пренесуваат на раце од предната рачка (според ISO 22867:2011)
[27] Вибрации што се пренесуваат на раце од задната рачка (според ISO 22867:2011)
[28] ОПЦИИ
[29] Уред против смрзнување
[30] Вентил за декомпресија

[32] ТАБЕЛА ЗА ПРАВИЛНА КОМБИНАЦИЈА НА ЛОСТОВИ И СИНЏИРИ (поглавје 16)
[33] СТЕПЕН
[34] ЛОСТ
[35] ЛАНЕЦ
[36] МОДЕЛ
[37] инчи
[38] Должина: инчи / см
[39] Жлеб: инчи / мм
[40] Код

(*) ВНИМАНИЕ! Вредноста на вибрациите може да варира од функцијата на примената на машината и на нејзините поставки и е супериорна како што е посочена. Неопходно е да се воспостават мерките на безбедност и заштита за корисникот што треба да го поднесат генерираното оптоварување од вибрациите во реални услови на употреба. Таквата намера треба да ги земе во предвид сите фази на циклусот на работа, како што се на пример исклучувањето или работа на празно.

[1] **NL - TECHNISCHE GEGEVENS**
[2] Motor
[3] Tweetakt-ééncilindermotor
[4] Cilinderinhoud
[5] Vermogen
[6] Minimaal toerental
[7] Maximaal toegestaan toerental zonder lading met ketting gemonteerd
[8] Vermogen brandstofreservoir
[9] Vermogen van het olierervoir
[10] Specifiek gebruik bij maximaal vermogen
[11] Mengeling (Benzine : Olie 2-takt)
[12] Lengte van de snit
[13] Diktē van de ketting
[14] Tanden / steek van het kettingwiel
[15] Maximum speed ketting
[16] Bougie
[17] Gewicht (bij leeg reservoir, zonder blad, ketting)
[18] Afmetingen
[19] Lengte
[20] Breedte
[21] Hoogte
[22] Niveau geluidsdruk (op basis van ISO 22868:2011)
[23] Meetonzekerheid
[24] Gemeten geluidsvermogenniveau (op basis van ISO 22868:2011)
[25] Gegarandeerd geluidsniveau
[26] Trillingen overgedragen op de hand op de voorste handgreep (op basis van ISO 22867:2011)
[27] Trillingen overgedragen op de hand op de achterste handgreep (op basis van ISO 22867:2011)
[28] OPTIES
[29] Antivries-inrichting
[30] Reduceerklep

[32] TABEL VOOR DE CORRECTE COMBINATIE VAN BLAD EN KETTING (Hfdstk. 16)
[33] STAP
[34] BLAD
[35] KETTING
[36] MODEL
[37] Duimen
[38] Lengte: Duimen / cm
[39] Breedte Groef: Duimen / mm
[40] Code

(*) LET OP: De waarde van de trillingen kan variëren in functie van het gebruik van de machine en zijn uitrusting en hoger zijn dan de aangegeven waarde. De veiligheidsmaatregelen ter bescherming van de gebruiker moeten bepaald worden door zich te baseren op de schatting van de lading veroorzaakt door de trillingen onder de werkelijke gebruiksomstandigheden. Hiervoor moeten alle fases van de werkingscyclus in beschouwing genomen worden zoals bijvoorbeeld het uitzetten en de onbelaste werking.

[1] **NO - TEKNISKE DATA**
[2] Motor
[3] Ensylindret, totakts
[4] Slagvolum
[5] Ytelse
[6] Turtall ved tomgang
[7] Maks tillatt turtall uten belastning med montert kjede
[8] Drivstofftankens kapasitet
[9] Oljetankens kapasitet
[10] Forbruk ved maks effekt
[11] Blanding (Bensin: 2-takts olje)
[12] Kuttelengde
[13] Tykk kjede
[14] Tannhjulets tenner / tagger
[15] Toppfart kjede
[16] Tennplugg
[17] Vekt (med tom tank, uten sverd, kjede)
[18] Mål
[19] Lengde
[20] Bredde
[21] Høyde
[22] Lydtrykknivå (iht. ISO 22868:2011)
[23] Måleusikkerhet
[24] Målt lydeffektnivå (iht. ISO 22868:2011)
[25] Garantert lydeffektnivå
[26] Vibrasjoner overført til hånden på det fremre håndtaket (iht. ISO 22867:2011)
[27] Vibrasjoner overført til hånden på det bakre håndtaket (iht. ISO 22867:2011)
[28] EKSTRAUTSTYR
[29] Enhet for frostsikring
[30] Dekompresjonsventil

[32] TABELL FOR RIKTIG KOMBINASJON AV SVERD OG KJEDE (Kap. 16)
[33] MELLOMROM
[34] SVERD
[35] KJEDE
[36] MODELL
[37] Tommer
[38] Lengde: Tommer / cm
[39] Sporbredde: Tommer / mm
[40] Kode

(*) ADVARSEL! Vibrasjonsnivået kan variere avhengig av bruken av maskinen samt hvordan den er utstyrt, og det kan være høyere enn det angitte. Det er nødvendig å fastsette sikkerhetstiltak for beskyttelse av brukeren som må basere seg på et estimat av belastningen som skyldes vibrasjoner under reelle bruksbetingelser. I den sammenheng må en ta i betraktning samtlige faser i funksjonssyklusen, herunder for eksempel avslåing om tomgang.

[1] **PL - DANE TECHNICZNE**
[2] Silnik
[3] Jednocylindrowy 2-suwowy
[4] Pojemność skokowa
[5] Moc
[6] Liczba obrotów na minimum
[7] Liczba obrotów maksymalnie dopuszczalna, bez obciążenia z łańcuchem zamontowanym
[8] Pojemność zbiornika paliwa
[9] Pojemność zbiornika oleju
[10] Zużycie specyficzne przy maksymalnej mocy
[11] Mieszanka (Benzyna : Olej do silnika 2-suwowego)
[12] Długość cięcia
[13] Grubość łańcucha
[14] Zęby / podziałka koła zębatego łańcucha
[15] Maksymalna prędkość łańcucha
[16] Świeca zapłonowa
[17] Ciężar (z pustym zbiornikiem, bez prowadnica, łańcuch)
[18] Wymiary
[19] Długość
[20] Szerokość
[21] Wysokość
[22] Poziom ciśnienia akustycznego (zgodnie z ISO 22868:2011)
[23] Niepewność pomiaru
[24] Mierzony poziom mocy akustycznej (zgodnie z ISO 22868:2011)
[25] Gwarantowany poziom mocy akustycznej
[26] Wibracje przekazywane na rękę poprzez uchwyt przedni (zgodnie z ISO 22867:2011)
[27] Wibracje przekazywane na rękę poprzez uchwyt tylny (zgodnie z ISO 22867:2011)
[28] OPCJE
[29] Urządzenie zabezpieczające przed zamarzaniem
[30] Zawór dekompresyjny
[32] TABELA PRAWIDŁOWEJ KOMBINACJI PROWADNICY I ŁANCUCHA (rozdz. 16)
[33] ROZSTAW
[34] PROWADNICA
[35] ŁANCUCH
[36] MODELU
[37] Cale
[38] Długość: Cale / cm
[39] Szerokość Bruzdy: Cale / mm
[40] Kod

(*) UWAGA! Wartość wibracji może się zmieniać w zależności od użycia urządzenia i jego wyposażenia i może być wyższa od tej wskazanej. Niezbędnym jest ustalenie środków bezpieczeństwa w celu ochrony użytkownika, które muszą się opierać na oszacowaniu ładunku wytwarzanego przez wibracje w rzeczywistych warunkach użytkowania. W tym celu powinny być brane pod uwagę wszystkich fazy cyklu funkcjonowania, jak na przykład wyłączanie lub działanie na biegu jałowym.

[1] **PT - DADOS TÉCNICOS**
[2] Motor
[3] Monocilindro 2 tempos
[4] Cilindrada
[5] Potência
[6] Número de rotações no mínimo
[7] Número máximo permitido de rotações sem carga com corrente montada
[8] Capacidade do tanque de combustível
[9] Capacidade do tanque do óleo
[10] Consumo específico na potência máxima
[11] Mistura (Gasolina : Óleo 2 tempos)
[12] Comprimento de corte
[13] Spessore catena
[14] Dentes / distância entre eixos do pinhão da corrente
[15] Velocidade máxima da cadeia
[16] Vela
[17] Peso (com tanque vazio, sem lâmina-guia, corrente)
[18] Dimensões
[19] Comprimento
[20] Largura
[21] Altura
[22] Nível de pressão sonora (com base na ISO 22868:2011)
[23] Incerteza de mediçá
[24] Nível medido de potência sonora (com base na ISO 22868:2011)
[25] Nível garantido de potência sonora
[26] Vibrações transmitidas na mão sobre a pega dianteira (com base na ISO 22867:2011)
[27] Vibrações transmitidas na mão sobre a pega traseira (com base na ISO 22867:2011)
[28] OPÇÕES
[29] Dispositivo antigelo
[30] Válvula de descompressão

[32] TABELA PARA A COMBINAÇÃO CORRETA DE BARRA E CORRENTE (Cap. 16)
[33] PASSO
[34] LÂMINA-GUIA
[35] CORRENTE
[36] MODELO
[37] Polegadas
[38] Comprimento: Polegadas / cm
[39] Largura do canal: Polegadas / mm
[40] Código

(*) ATENÇÃO! O valor das vibrações pode variar em função da utilização da máquina e da sua preparação e ser acima daquele indicado. É necessário estabelecer as amedidas de segurança para a protecção do utilizador que devem ser baseadas na estima de carga gerada pelas vibrações nas condições reais de utilização. Para tal fim, devem ser levadas em consideração todas as fases do ciclo de funcionamento tais como por exemplo, o desligamento ou o funcionamento em vazio.

[1] **RO - DATE TEHNICE**
[2] Motor
[3] Monocilindric în 2 timpi
[4] Cilindree
[5] Putere
[6] Număr minim de rotații pe minut
[7] Numărul maxim admis de rotații fără sarcină cu lanțul montat
[8] Capacitate rezervor carburant
[9] Capacitate rezervor ulei
[10] Consum specific la capacitate maximă
[11] Amestec (Benzină: Ulei pt. motoare în doi timpi)
[12] Lungime tăiere
[13] Grosimea lanțului
[14] Dinți / pas pinion lanț
[15] Maximă de viteză a lanțului
[16] Bujie
[17] Greutate (cu rezervorul gol, fara bară, lanț)
[18] Dimensiuni
[19] Lungime
[20] Lățime
[21] Înălțime
[22] Nivel de presiune sonoră (în conformitate cu ISO 22868:2011)
[23] Nesiguranță în măsurare
[24] Nivel de putere sonoră măsurat (în conformitate cu ISO 22868:2011)
[25] Nivel de putere sonoră garantat
[26] Vibrații percepute de mâna operatorului, pe mânerul anterior (în conformitate cu ISO 22867:2011)
[27] Vibrații percepute de mâna operatorului, pe mânerul posterior (în conformitate cu ISO 22867:2011)
[28] OPȚIUNI
[29] Dispozitiv antigel
[30] Supapă de decompresie

[32] TABEL PENTRU O ASOCIERE CORECTĂ BARĂ-LANȚ (Cap. 16)
[33] PAS
[34] BARĂ
[35] LANȚ

[36] MODELUL
[37] Țoli
[38] Lungime: Țoli / cm
[39] Lățime Canelură: Țoli / mm
[40] Cod

(*) ATENȚIE! Valoarea vibrațiilor depinde de modul în care este folosită mașina și de dotările acesteia, putând să fie mai mare decât cea indicată. Stabilirea măsurilor de siguranță este necesară pentru protecția utilizatorului și trebuie să se bazeze pe estimarea sarcinii transmise prin vibrații în condiții reale de utilizare. În acest scop, trebuie luate în considerare toate fazele ciclului de funcționare, cum ar fi, de exemplu, oprirea sau proba de funcționare în gol.

[1] **RU - ТЕХНИЧЕСКИЕ ХАРАКТЕРИСТИКИ**
[2] Двигатель
[3] Одноцилиндровый 2-тактный
[4] Объем
[5] Мощность
[6] Число оборотов в минимальном режиме
[7] Максимальное допустимое число оборотов без нагрузки с установленной цепью
[8] Объем топливного бака
[9] Объем масляного бака
[10] Удельный расход топлива при максимальной мощности
[11] Смесь (Бензин : Масло 2 такта)
[12] Длина резки
[13] Толщина цепи
[14] Зубцы / шаг звездочки цепи
[15] Максимальная скорость цепи
[16] Свеча
[17] Вес (при пустом баке, без шина, цепь)
[18] Габариты
[19] Длина
[20] Ширина

[21] Высота
[22] Уровень звукового давления (согласно ISO 22868:2011)
[23] Неточность размеров
[24] Уровень измеренной звуковой мощности (согласно ISO 22868:2011)
[25] Гарантируемый уровень звуковой мощности
[26] Вибрация, сообщаемая руке на передней рукоятке (согласно ISO 22867:2011)
[27] Вибрация, сообщаемая руке на задней рукоятке (согласно ISO 22867:2011)
[28] ОПЦИИ
[29] Система против замерзания
[30] Декомпрессионный клапан

[32] ТАБЛИЦА ПРАВИЛЬНЫХ КОМБИНАЦИИ ШИНА-ЦЕПЬ (гл. 16)
[33] ШАГ
[34] ШИНА
[35] ЦЕПЬ
[36] МОДЕЛЬ
[37] Дюймы
[38] Длина: Дюймы / см
[39] Ширина Канавки: Дюймы / мм
[40] Код

(*) ВНИМАНИЕ! Уровень вибрации может меняться в зависимости от применения машины и ее оснащения, и превышать указанный уровень. Необходимо установить правила техники безопасности для защиты пользователя, которые должны основываться на оценке нагрузки, сгенерированной вибрацией в фактических условиях эксплуатации. Для этого необходимо принять во внимание все этапы рабочего цикла, включая выключение и холостой ход.

[1] **SK - TECHNICKÉ PARAMETRE**
[2] Motor
[3] Jednoválcový dvoutaktní
[4] Zdvihový objem
[5] Výkon
[6] Voľnobežné otáčky
[7] Maximálne prípustné otáčky bez záťaže s namontovanou reťazou
[8] Kapacita palivovej nádrže
[9] Kapacita olejovej nádrže
[10] Špecifická spotreba pri maximálnom výkone
[11] Zmes (benzín: olej pre 2-taktné motory)
[12] Rezná dĺžka
[13] Hrúbka reťaze
[14] Zuby / rozstup reťazovky
[15] Maximálna rýchlosť reťaze
[16] Zapaľovacia sviečka
[17] Hmotnosť (s prázdnou nádržou, bez vodiaca lišta, reťaz)
[18] Rozmery
[19] Dĺžka
[20] Šírka
[21] Výška
[22] Úroveň akustického tlaku (na základe ISO 22868:2011)
[23] Nepresnosť merania
[24] Hladina nameraného akustického výkonu (na základe ISO 22868:2011)
[25] Zaručená úroveň akustického výkonu
[26] Vibrácie prenášané na ruku na prednej rukoväti (na základe ISO 22867:2011)
[27] Vibrácie prenášané na ruku na zadnej rukoväti (na základe ISO 22867:2011)
[28] MOŽNOSTI
[29] Zariadenie na ochranu proti zamrznutiu
[30] Dekompresný ventil
[32] TABUĽKA PRE URČENIE SPRÁVNEJ KOMBINÁCIE VODIACEJ LIŠTY A REŤAZE (kap. 16)
[33] ROZSTUP
[34] VODIACA LIŠTA
[35] REŤAZ

[36] MODEL
[37] Palce
[38] Dĺžka: Palce / cm
[39] Šírka drážky: Palce / mm
[40] Kód

(*) UPOZORNENIE! Hodnota vibrácií sa môže meniť v závislosti na použití stroja a jeho výbavy a môže byť vyššia ako je uvedené. Je potrebné určiť bezpečnostné a ochranné opatrenia užívateľa, ktoré musia vychádzať z odhadu zaťaženia vibráciami v reálnych podmienkach použitia. Pre tento účel je potrebné vziať do úvahy všetky fázy činnosti, ako napríklad vypnutie a činnosť naprázdno.

[1] **SL - TEHNIČNI PODATKI**
[2] Motor
[3] Enocilindrski dvotaktni 2 stopnji
[4] Gibna prostornina motorja
[5] Moč
[6] Število obratov na minimumu
[7] Maksimalno dovoljeno število obratov brez obremenitve z montirano verigo
[8] Prostornina rezervoarja za gorivo
[9] Prostornina oljnega rezervoarja
[10] Specifična poraba pri največji moči
[11] Mešanica (bencin : olje 2-taktni motor)
[12] Dolžina reza
[13] Debelina verige
[14] Zobniki / hod verižnega pastorka
[15] Največja hitrost verige
[16] Svečka
[17] Teža (s praznim rezervoarjem, brez drog, veriga)
[18] Dimenzije
[19] Dolžina
[20] Širina

[21] Višina
[22] Raven zvočnega pritiska (glede na ISO 22868:2011)
[23] Nezanesljivost meritve
[24] Raven izmerjene zvočne moči (glede na ISO 22868:2011)
[25] Raven zagotovljene zvočne moči
[26] Vibracije, ki se prenašajo na roko na sprednjem ročaju (glede na ISO 22867:2011)
[27] Vibracije, ki se prenašajo na roko na zadnjem ročaju (glede na ISO 22867:2011)
[28] OPCIJE
[29] Naprava proti zmrzovanju
[30] Dekompresijski ventil

[32] TABELA ZA PRAVILNO KOMBINACIJO MEČA IN VERIGE (Pogl. 16)
[33] KORAK
[34] DROG
[35] VERIGA
[36] MODEL
[37] Palci
[38] Dolžina: Palci / cm
[39] Širina Utora: Palci / mm
[40] Šifra

(*) POZOR! Vrednost vibracij lahko variira glede na uporabo stroja in na njegovo opremo in je lahko višja od označene. Treba je določiti varnostne ukrepe za zaščito uporabnika, ki morajo izhajati iz ocene obremenitve, ki jo povzročijo vibracije v realnih pogojih delovanja. V ta namen je treba upoštevati vse faze ciklusa delovanja kot so na primer izklop ali delovanje v mrtvem hodu.

[1] **SR - TEHNIČKI PODACI**
[2] Motor
[3] Jednocilindični dvotaktni
[4] Kubikaža
[5] Snaga
[6] Broj obrtaja pri minimalnoj brzini
[7] Maksimalni dozvoljeni broj obrtaja bez opterećenja s namontiranim lancem
[8] Kapacitet rezervoara goriva
[9] Kapacitet rezervoara za ulje
[10] Specifična potrošnja pri maksimalnoj snazi
[11] Smesa goriva (Benzin : Ulje 2-taktni)
[12] Dužina sečenja
[13] Debljina lanca
[14] Zubi / korak zupčanika lanca
[15] Maksimalna brzina lanca
[16] Svećica
[17] Težina (sa praznim rezervoarom, brez mač, lanac)
[18] Dimenzije
[19] Dužina
[20] Širina
[21] Visina
[22] Nivo zvučnog pritiska (na osnovu standarda ISO 22868:2011)
[23] Merna nesigurnost
[24] Izmeren nivo zvučne snage (na osnovu standarda ISO 22868:2011)
[25] Garantovan nivo zvučne snage
[26] Vibracije koje se prenose na ruku na prednjoj dršci (na osnovu standarda ISO 22867:2011)
[27] Vibracije koje se prenose na ruku na zadnjoj dršci (na osnovu standarda ISO 22867:2011)
[28] OPCIJE
[29] Uređaj za zaštitu od smrzavanja
[30] Dekompresijski ventil

[32] TABELA ZA PRAVILNO KOMBINOVANJE MAČA I LANCA (Pogl. 16)
[33] KORAK
[34] MAČ
[35] LANAC
[36] MODEL
[37] Inč
[38] Dužina: Inč / cm
[39] Širina žleba: Inč / mm
[40] Šifra

(*) PAŽNJA! Vrednost vibracija može varirati u zavisnosti od upotrebe mašine i njene opreme i može biti veća od navedene. Neophodno je utvrditi sigurnosne mere za zaštitu rukovaoca koje se moraju zasnivati na proceni opterećenja koje stvaraju vibracije u realnim uslovima upotrebe. U tu svrhu treba uzeti u obzir sve faze ciklusa rada, kao što su, na primer, gašenje ili rad na prazno.

[1] **SV - TEKNISKA SPECIFIKATIONER**
[2] Motor
[3] 2-takts encylindrig
[4] Cylindervolym
[5] Effekt
[6] Minimal varvtal
[7] Maximalt varvtal tillåtet utan belastning med monterad kedja
[8] Bränsletankens kapacitet
[9] Oljetankens kapacitet
[10] Specifik förbrukning vid maximal effekt
[11] Bränsleblandning (Bensin: tvåtaktsolja)
[12] Skärningslängd
[13] Kedjans tjocklek
[14] Tänder / kuggstångens tandavstånd på kedjan
[15] Maximal hastighet kedjan
[16] Tändstift
[17] Vikt (med tom tank, utan stång, kedja)
[18] Dimensioner
[19] Längd
[20] Bredd
[21] Höjd
[22] Ljudtrycksnivå (enligt ISO 22868:2011)
[23] Tvivel med mått
[24] Uppmätt ljudeffektnivå (enligt ISO 22868:2011)
[25] Garanterad ljudeffektnivå
[26] Vibrationer på handen på det främre handtaget (enligt ISO 22867:2011)
[27] Vibrationer på handen på det bakre handtaget (enligt ISO 22867:2011)
[28] TILLVAL
[29] Frostskyddsanordning
[30] Tryckavlastningsventil

[32] TABELL FÖR RÄTT KOMBINATION AV SVÄRD OCH KEDJA (Kap. 16)
[33] STEG
[34] STÅNG
[35] KEDJA
[36] MODELL
[37] Tum
[38] Längd: Tum / cm
[39] Rännans Bredd: Tum / mm
[40] Kod

(*) VARNING! Vibrationsvärdet kan variera i funktion till användningen av maskinen och dess utrustning och överstiga det som anges. Säkerhetsanordningar måste förutses för att skydda användaren och skall grunda sig på uppskattningen av den belastning som skapas av vibrationerna under verkliga användningsförhållanden. Av detta skäl skall samtliga faser under funktionscykeln tas hänsyn till, som till exempel en släckning eller funktion under tomgång.

[1] **TR - TEKNİK VERİLER**
[2] Motor
[3] Tek silindirli 2 zamanlı
[4] Silindir
[5] Güç
[6] Minimum devir sayısı
[7] Zincir monte edili iken, yük olmaksızın kabul edilebilir maksimum devir sayısı
[8] Yakıt deposunun kapasitesi
[9] Yağ deposunun kapasitesi
[10] Maksimum güçte özgül tüketim
[11] Karışım (Benzin : Yağ 2 zamanlı)
[12] Kesim uzunluğu
[13] Kalınlık zincir
[14] Zincir pinyonunun dişleri / adımı
[15] Maksimum hız zinciri
[16] Buji
[17] Ağırlık (boş depo ile, pala, zincir olmadan)
[18] Ebatlar
[19] Uzunluk
[20] Genişlik
[21] Yükseklik
[22] Ses basınç seviyesi (ISO 22868:2011'e dayalı)
[23] Ölçü belirsizliği
[24] Ölçülen ses güç seviyesi (ISO 22868:2011'e dayalı)
[25] Garanti edilen ses güç seviyesi
[26] Ön kabza üzerindeki ele aktarılan titreşim (ISO 22867:2011'e dayalı)
[27] Arka kabza üzerindeki ele aktarılan titreşim (ISO 22867:2011'e dayalı)
[28] SEÇENEKLER
[29] Donma önleyici donanım
[30] Dekompresyon vanası

[32] DOĞRU PALA VE ZİNCİR BİRLEŞİMİ TABLOSU (Böl. 16)
[33] ADIM
[34] PALA
[35] ZİNCİR
[36] MODELI
[37] İnç
[38] Uzunluk: İnç / cm
[39] Yiv Genişliği: İnç / mm
[40] Kod

(*) DİKKAT! Titreşimlerin değeri, makinenin kullanımına ve donatımına göre değişebilir ve belirtilen değerden fazla olabilir. Kullanıcıyı korumak için güvenlik tedbirlerinin belirlenmesi gerekir; bunlar, gerçek kullanım şartlarında titreşimler tarafından üretilen yükün tahminine dayanmalıdır. Bu amaçla işleme devrinin tüm aşamaları (örneğin kapanma veya boş işleme) dikkate alınmalıdır.

ES

¡ATENCIÓN!: ANTES DE UTILIZAR LA MÁQUINA, LEER ATENTAMENTE EL PRESENTE MANUAL. Conservar para cualquier futura consulta.

ÍNDICE

1. INFORMACIÓN GENERAL 1
2. NORMAS DE SEGURIDAD 2
3. CONOCER LA MÁQUINA 4
   3.1 Descripción máquina y uso previsto..... 4
   3.2 Señales de seguridad 5
   3.3 Etiqueta de identificación del producto..... 6
   3.4 Componentes principales 6
4. MONTAJE..... 6
   4.1 Componentes para el montaje 6
   4.2 Montaje de la barra de conducción y de la cadena dentada 7
5. MANDOS DE CONTROL..... 7
   5.1 Interruptor de arranque/parada del motor..... 7
   5.2 Mando cebador (Starter)..... 7
   5.3 Botón de mando dispositivo estrangulador (Primer) 8
   5.4 Comando válvula de decompresión (solo para modelo SP 526) 8
   5.5 Palanca mando acelerador..... 8
   5.6 Palanca de bloqueo del acelerador 8
   5.7 Empuñadura de arranque manual 8
   5.8 Freno cadena 8
6. USO DE LA MÁQUINA 8
   6.1 Operaciones preliminares 8
   6.2 Controles de seguridad 9
   6.3 Arranque 10
   6.4 Trabajo 11
   6.5 Consejos de uso 14
   6.6 Parada..... 14
   6.7 Después del uso 14
7. MANTENIMIENTO ORDINARIO..... 14
   7.1 Información general..... 14
   7.2 Preparación de la mezcla..... 15
   7.3 Suministro del carburante 15
   7.4 Suministro depósito aceite de la cadena..... 16
   7.5 Limpieza de la máquina y del motor 16
   7.6 Limpieza de la cadena 16
   7.7 Perno tope cadena 16
   7.8 Tuercas y tornillos de fijación..... 16
8. MANUTENCIÓN EXTRAORDINARIA 16
   8.1 Orificios de lubricación de la máquina y de la barra 16
   8.2 Limpieza del filtro de aire..... 16
   8.3 Campana de la fricción..... 17
   8.4 Piñón de arrastre de la cadena..... 17
   8.5 Control de la bujía 17
   8.6 Cuerda de arranque 17
   8.7 Mantenimiento de la cadena dentada 17
   8.8 Mantenimiento de la barra de conducción.... 18
   8.9 Regulación del mínimo..... 18
   8.10 Regulación del carburador 18
9. ALMACENAMIENTO 18
10. MANIPULACIÓN Y TRANSPORTE..... 19
11. ASISTENCIA Y REPARACIONES 19
12. COBERTURA DE LA GARANTÍA 19
13. TABLA DE MANTENIMIENTOS..... 20
14. TABLA DE MANTENIMIENTO DE LA CADENA ... 20
15. IDENTIFICACIÓN DE PROBLEMAS 21
16. ACCESORIOS 22

1. INFORMACIÓN GENERAL

1.1 CÓMO LEER EL MANUAL

En el texto del manual, algunos párrafos que contienen información de especial importancia a fines de seguridad o de funcionamiento están destacados en modo diferente de acuerdo con el siguiente criterio:

NOTA *o* **IMPORTANTE** *ofrece información u otros detalles relativos a lo descrito anteriormente, con la intención de no dañar la máquina ni causar daños.*

El símbolo ⚠ señala un peligro.
El incumplimiento de la advertencia comporta posibilidad de lesiones personales o a terceros y/o daños.

Los párrafos marcados con un recuadro de puntos grises indican características opcionales que no están presentes en todos los modelos documentados en este manual. Verificar si la característica está presente en este modelo.

Todas las indicaciones "anterior" "posterior", "derecha" e "izquierda" hacen referencia a la posición de trabajo del operador.

1.2 REFERENCIAS

1.2.1 Figuras

Las figuras en estas instrucciones de uso están numeradas 1, 2, 3 y así sucesivamente.
Los componentes indicados en las figuras se indican con las letras A, B, C, y así sucesivamente.
Una referencia al componente C en la figura 2 se indica con la indicación: "Ver fig. 2.C" o simplemente "(Fig. 2.C)".
Las figuras son indicativas. Las piezas reales pueden variar respecto a aquellas representadas.

1.2.2 Títulos

El manual está dividido en capítulos y párrafos. El título del párrafo "2.1 Preparación" es un subtítulo de "2. Normas de seguridad". Las referencias a títulos o párrafos están señaladas

con la abreviatura cap. o pár. y el número correspondiente. Ejemplo: "cap. 2" o "pár. 2.1".

2. NORMAS DE SEGURIDAD

2.1 PREPARACIÓN

⚠ ***Familiarizarse con los mandos y el uso apropiado de la máquina. Aprender a parar la máquina rápidamente. El incumplimiento de las advertencias y de las instrucciones puede causar incendios y/o graves lesiones.***

- Nunca permita que usen la máquina niños o personas que no estén debidamente familiarizados con las instrucciones. Las leyes locales pueden fijar una edad mínima para el usuario.
- No utilice la máquina si el usuario estuviera cansado o se encontrase mal, o si hubiese tomado fármacos, drogas, alcohol o sustancias nocivas que pudieran afectar a sus reflejos y capacidad de atención.
- Recuerde que el operador o usuario es el responsable de los accidentes y daños no previstos que pudieran afectar a otras personas o a sus posesiones. El usuario es responsable de la evaluación de los riesgos potenciales del terreno sobre el cual debe trabajar, así como de tomar todas las precauciones necesarias para garantizar su seguridad y la de terceros, especialmente en pendientes, terrenos accidentados, resbaladizos o inestables.
- En caso de ceder o prestar la máquina a otras personas, asegúrese de que el usuario haya leído las instrucciones de uso del presente manual.
- El uso de la máquina para la tala y la poda requiere un aprendizaje específico.

2.2 OPERACIONES PRELIMINARES

Dispositivos de protección individual (DPI)

- Lleve ropa protectora adherente dotada de protecciones anticorte, guantes antivibración, casco, gafas protectoras, máscaras antipolvo, auriculares de protección del oído y zapatos anticorte con suelas antideslizantes.
- No lleve bufandas, camisas, collares, pulseras, ropa con volantes o lazos, corbatas o accesorios colgantes o anchos que puedan engancharse en la máquina o en objetos y materiales presentes en el lugar de trabajo.
- Recójase el pelo largo adecuadamente.

Motores de combustión interna

⚠ **¡PELIGRO**! La gasolina y la mezcla son altamente inflamables.

- Guarde la gasolina y la mezcla en recipientes específicos homologados para dicho uso, en lugares seguros, lejos de fuentes de calor o llamas libres.
- Dejar los depósitos y la zona de almacenaje del carburante libre de residuos de serrín, ramas, hojas o grasa excesiva.
- No deje los depósitos al alcance de los niños.
- No fume durante las preparación de la mezcla, durante el suministro o recarga de carburante y cada vez que se manipule el carburante.
- Recargar el carburante utilizando un embudo y siempre al aire libre.
- Evitar inhalar vapores del carburante.
- No añada carburante ni quite el tapón del depósito cuando el motor esté funcionando o esté caliente.
- Abra lentamente el tapón del depósito dejando salir gradualmente la presión interna.
- No acerque llamas a la boca del depósito para verificar el contenido.
- Si saliera carburante, no encienda el motor, aleje la máquina del área en la que se ha vertido el carburante para evitar provocar un incendio, y espere a que el carburante se haya evaporado y los vapores hayan desaparecido.
- Limpie inmediatamente todo resto de carburante vertido en la máquina o en el terreno.
- Colocar y apretar bien los tapones del depósito y del contenedor del carburante.
- No ponga en funcionamiento la máquina en un lugar donde se haya efectuado dicha operación; el arranque del motor debe efectuarse a una distancia de al menos 3 metros del lugar donde se ha efectuado el llenado del carburante.
- Evitar el contacto del carburante con la ropa y, en ese caso, cambiarse la ropa antes de poner en marcha el motor.

2.3 DURANTE EL USO

Zona de trabajo

- No accione el motor en espacios cerrados donde puedan acumularse humos de monóxido de carbono peligrosos. Las operaciones de puesta en marcha deben efectuarse al aire libre o en un lugar bien ventilado. Recuerde siempre que los gases de descarga son tóxicos.
- Durante el arranque de la máquina no dirija el silenciador ni los gases de descarga hacia materiales inflamables.

- No use la máquina en ambientes con riesgo de explosión, en presencia de líquidos inflamables, gases o polvo. Contactos eléctricos o roces mecánicos pueden generar chispas que pueden incendiar el polvo o los vapores.
- Trabajar solo con luz diurna o con una buena luz artificial y en condiciones de buena visibilidad.
- Mantener a las personas, niños y animales lejos de la zona de trabajo. Los niños deben estar siempre vigilados por un adulto.
- Compruebe que las personas que haya alrededor se encuentren a un mínimo de 15 metros del radio de acción de la máquina;
- Evite siempre trabajar con el suelo mojado o resbaladizo o sobre terrenos demasiado accidentados o abruptos que no garanticen la estabilidad del operador durante el trabajo.
- Prestar especial atención a las irregularidades del terreno (cambios de rasante, cunetas), pendientes, peligros escondidos y presencia de posibles obstáculos que puedan limitar la visibilidad.
- Prestar mucha atención cerca de barrancos, acequias o diques.
- Cuando se utiliza la máquina cerca de la carretera, prestar atención al tráfico.
- Para evitar el riesgo de incendio, no deje la máquina con el motor caliente entre hojas, hierba seca u otro material inflamable.

Comportamientos

- Durante el trabajo, se debe sujetar la máquina firmemente con las dos manos (la mano izquierda en la empuñadura delantera y la derecha sobre la empuñadura posterior, incluso para los operadores zurdos) y alejada del cuerpo.
- Durante el uso, asuma una posición fija y estable, adoptando una actitud prudente en todo momento.
- Evitar el uso de escaleras y plataformas inestables.
- Evitar desempeñar la actividad en ausencia de otras personas con el fin de facilitar el auxilio en caso de accidente
- No corra con la máquina, procure solo caminar.
- Preste atención a no golpear violentamente la barra contra cuerpos extraños/obstáculos, así como a las posibles proyecciones de material causadas por el desplazamiento de la cadena. Si la barra encuentra un obstáculo, se puede verificar un contragolpe (kickback). El contragolpe se verifica cuando el extremo de la cadena encuentra un objeto o cuando la madera hace presión y bloquea la cadena durante el corte. Ese contacto en el extremo de la cadena puede provocar un tirón repentino en dirección contraria, empujando la barra de conducción hacia arriba y hacia el operador, del mismo modo que sucedería si la cadena se bloqueara por la parte superior de la barra. En ambos casos, el contragolpe puede provocar la pérdida de control de la motosierra con graves consecuencias. Para evitar el contragolpe, tomar las precauciones apropiadas que se especifican a continuación:
  - Sujetar la sierra firmemente con los pulgares y los dedos en las empuñaduras de la sierra de cadena y colocar el cuerpo y los brazos en una posición que permita resistir las fuerzas de contragolpe.
  - No extienda los brazos demasiado lejos y no corte por encima de la altura del hombro.
  - Utilizar únicamente las guías de barra y las cadenas especificadas por el fabricante.
  - Atenerse a las instrucciones del fabricante relativas al afilado y al mantenimiento de la sierra de cadena.
- Evitar la exposición al polvo y al serrín producidos por la cadena durante la actividad de corte.
- No tocar las partes del motor que se calientan durante el uso. Riesgo de quemaduras.
- ⚠ En caso de roturas o accidentes durante el trabajo, parar inmediatamente el motor y alejar la máquina para no provocar otros daños; en caso de accidentes con lesiones personales o a terceros, poner en marcha inmediatamente los procedimientos de primeros auxilios más adecuados a la situación y acudir a un Centro de Salud. Retirar cuidadosamente los residuos que pudieran causar daños o lesiones a personas o animales en caso de que quedaran sin supervisión.
- ⚠ La exposición prolongada a las vibraciones puede causar lesiones y trastornos neurovasculares (conocidos también como "fenómeno de Raynaud" o "mano blanca") especialmente a quien padece problemas circulatorios. Los síntomas pueden afectar a las manos, las muñecas y los dedos y se manifiestan con la pérdida de sensibilidad, torpor, picor, dolor, decoloración o cambios estructurales de la piel. Estos efectos pueden aumentar por las bajas temperaturas ambientales y/o por un uso excesivo de las empuñaduras. En caso de aparición de dichos síntomas, reducir los tiempos de uso de la máquina y consultar a un médico.

Limitaciones del uso

- La máquina no debe ser utilizada por personas que no sean capaces de sujetarla firmemente con dos manos y/o permanecer estables en equilibrio durante el trabajo.
- No utilice nunca la máquina con protecciones dañadas, ausentes o colocadas de forma incorrecta.
- No utilice la máquina si los accesorio/herramientas no están instalados en los puntos previstos.
- No desconectar, desactivar, quitar ni manipular los sistemas de seguridad/microinterruptores presentes.
- No alterar los ajustes del motor, ni llevarlo a sobre régimen. Si se hace funcionar al motor con un número de revoluciones excesivas, aumenta el riesgo de lesiones personales.
- No someta la máquina a esfuerzos excesivos y no use una máquina pequeña para efectuar trabajos pesados; el uso de una máquina adecuada reduce los riesgos y mejora la calidad del trabajo.

2.4 MANTENIMIENTO, ALMACENAMIENTO

Efectuar un regular mantenimiento y un correcto almacenamiento preserva la seguridad de la máquina y el nivel de sus prestaciones.

Mantenimiento

- Para reducir el riesgo de incendios, controlar regularmente que no haya pérdidas de aceite y/o carburante.
- ⚠ El nivel de ruido y vibración indicado en estas instrucciones son valores máximos de uso de la máquina El uso de un elemento de corte desajustado, la excesiva velocidad de movimiento y la ausencia de mantenimiento influyen de manera significativa en las emisiones sonoras y en las vibraciones. Como consecuencia es necesario adoptar medidas preventivas apropiadas para eliminar posibles daños debidos a un ruido elevado y a los esfuerzos por vibraciones; llevar a cabo el mantenimiento de la máquina, usar auriculares anti-ruido y realizar pausas durante el trabajo.

Almacenamiento

- No guarde la máquina con el carburante en el depósito en un local donde los vapores del carburante pudieran alcanzar una llama, una chispa o una fuerte fuente de calor.
- Para reducir el riesgo de incendio, no dejar contenedores con materiales de desecho dentro de una habitación.

2.5 RESPETO DEL MEDIO AMBIENTE

La protección del medio ambiente debe ser un aspecto relevante y prioritario en el uso de la máquina, a beneficio de la convivencia civil y del ambiente en el que vivimos.

- Evitar causar molestias a los vecinos. Utilizar la máquina solo en horarios razonables (no por la mañana temprano o por la noche, cuando puede resultar molesto).
- Durante la actividad, se vierte una cierta cantidad de aceite al ambiente, el cual es necesario para la lubricación de la cadena. Por ello, use solo aceites biodegradables que sean específicos para este uso. El uso de un aceite mineral o de aceite para motores causa daños en el ambiente.
- Siga escrupulosamente las normas locales para la eliminación de embalajes, aceites, gasolina, filtros, partes deterioradas o cualquier elemento de fuerte impacto ambiental; estos residuos deben separarse y entregarse a los especiales centros de recogida que se encargan del reciclaje de los materiales
- Respetar escrupulosamente las normas locales sobre la eliminación de los materiales de desecho.
- En el momento de deshacerse de la máquina, no la abandone en lugares donde pueda perjudicar el medio ambiente; deberá contactar con un centro de recogida, según las normas locales vigentes.

3. CONOCER LA MÁQUINA

3.1 DESCRIPCIÓN MÁQUINA Y USO PREVISTO

Esta máquina es un equipo forestal, concretamente una motosierra de cadena diseñada para trabajos forestales.

La máquina está compuesta básicamente por un motor de combustión interna de dos tiempos alimentado por una mezcla de aceite y gasolina refrigerada con aire. Además, cuenta con una barra de conducción que sirve para trasmitir el movimiento del motor a la cadena dentada que actúa como una sierra propiamente dicha. El movimiento se transmite del motor a la cadena mediante una fricción de masas centrífugas que impide que la cadena se mueva cuando el motor está al mínimo.

El operador sujeta la máquina con ambas manos valiéndose de las empuñaduras anterior

y posterior, y acciona los mandos principales guardando siempre una cierta distancia de seguridad con respecto al dispositivo de corte.

3.1.1 Uso previsto

Esta máquina ha sido diseñada y fabricada para:
- la tala, el corte y la poda de árboles de tamaño adecuado a la longitud de la barra de conducción u objetos de madera de símiles características.
- ser utilizada por un solo operador.

3.1.2 Uso inadecuado

Cualquier otro tipo de uso, no conforme con aquellos indicados anteriormente, puede ser peligroso y causar daños a personas y/o cosas. Se considera uso inapropiado (entre otras cosas):
- regular setos;
- trabajos de incisión;
- seccionar plataformas, cajas y embalajes en general;
- seccionar muebles o cualquier otro objeto con clavos, tornillos u otro tipo de componentes metálicos;
- efectuar trabajos de carnicería;
- emplear la máquina para cortar materiales diferentes a la madera (plástico, materiales de construcción);
- usar la máquina como palanca para elevar, desplazar o partir objetos;
- usar la máquina manteniéndola inmovilizada con soportes fijos.
- el uso de dispositivos de corte diferentes de los indicados en la tabla "Datos Técnicos". Peligro de heridas y lesiones graves.
- Uso de la máquina por parte de más de una persona.

IMPORTANTE *El uso impropio de la máquina comporta la invalidación de la garantía y la exención del Fabricante de toda responsabilidad, corriendo a cargo del usuario todos los gastos derivados de daños o lesiones propias o a terceros.*

3.1.3 Tipología de usuario

Esta máquina está destinada al uso por parte de consumidores, es decir, operadores no profesionales. Esta máquina está destinada para uso no profesional.

3.2 SEÑALES DE SEGURIDAD

En la máquina aparecen diferentes símbolos (Fig.. 2). Su función es la de recordar al operador que utilice la máquina con cuidado y atención.

Significado de los símbolos:

¡ATENCIÓN! ¡PELIGRO! Esta máquina, si no se usa correctamente, puede ser peligrosa para usted y para terceros

¡ATENCIÓN! Antes de usar la máquina, lea el manual de instrucciones.

El operador encargado de esta máquina, utilizada en condiciones normales para uso diario continuado, puede exponerse a un nivel de ruido igual o superior a 85 dB (A). Usar dispositivos de protección acústica, gafas y casco de protección.

¡Utilizar guantes y calzado de seguridad!

¡PELIGRO DE CONTRAGOLPE (KICKBACK)! El contragolpe provoca que la motosierra se mueva de forma brusca y descontrolada hacia el operador. Trabajar siempre de forma segura. Utilizar cadenas con mallas de seguridad que limitan el contragolpe.

¡No agarrar la máquina con una sola mano! Sujetar firmemente la máquina con ambas manos para mantener el control de la máquina y reducir el riesgo de contragolpes.

IMPORTANTE *Las etiquetas adhesivas estropeadas o ilegibles deben sustituirse. Pedir nuevas etiquetas al centro de asistencia autorizado.*

3.3 ETIQUETA DE IDENTIFICACIÓN DEL PRODUCTO

La etiqueta de identificación del producto indica los siguientes datos (Fig. 1):

1. Nivel de potencia sonora
2. Marca de conformidad
3. Año de fabricación
4. Tipo de máquina
5. Número de matrícula
6. Nombre y dirección del Fabricante
7. Código del artículo
8. Número de emisiones

Transcribir los datos de identificación de la máquina en los espacios correspondientes de la etiqueta indicada detrás de la portada.

IMPORTANTE *Utilizar los datos de identificación indicados en la etiqueta de identificación cada vez que se contacta con el taller autorizado.*

IMPORTANTE *El ejemplo de la declaración de conformidad se encuentra en las últimas páginas del manual.*

3.4 COMPONENTES PRINCIPALES

La máquina está constituida por los siguientes componentes principales (Fig. 1):

A. **Motor:** proporciona el movimiento al dispositivo de corte.
B. **Empuñadura anterior:** empuñadura de soporte situada en la parte delantera de la motosierra. Se sujeta con la mano izquierda.
C. **Empuñadura posterior:** empuñadura de soporte situada en la parte trasera de la motosierra. Se sujeta con la mano derecha. Están situados los mandos principales de aceleración.
D. **Protección anterior de la mano:** dispositivo de protección localizado entre la empuñadura anterior y la cadena dentada para proteger la mano en caso de que resbalase de la empuñadura. Dicha protección se utiliza como dispositivo para activar el freno de la cadena (pár. 5.7).
E. **Protección posterior de la mano:** dispositivo de protección localizado en la parte inferior derecha de la empuñadura posterior para proteger la mano de la sierra de cadena en caso de que esta se rompiera o se saliera de la barra de conducción.
F. **Barra de conducción:** sostiene y guía la cadena dentada.
G. **Cadena dentada:** elemento destinado al corte constituido por mallas de desplazamiento con pequeñas cuchillas llamadas "dientes" y conexiones laterales que se mantienen unidas a través de remaches.
H. **Perno tope cadena:** dispositivo de seguridad que impide la aparición de movimientos descontrolados de la cadena dentada en caso de rotura o aflojamiento.
I. **Fiador:** dispositivo instalado delante del punto de montaje de la barra de conducción que actúa como pivote cuando entra en contacto con un árbol o tronco.
J. **Protección del fiador:** dispositivo destinado a cubrir el fiador durante la manipulación, transporte o almacenamiento de la máquina. La protección se retira durante la actividad de trabajo.
K. **Protección cubrebarra:** dispositivo que cubre la sierra de cadena sobre la barra de conducción para utilizar durante la manipulación, transporte o almacenamiento de la máquina.

4. MONTAJE

IMPORTANTE *Las normas de seguridad que se deben seguir están descritas en el cap. 2. Respetar minuciosamente dichas indicaciones para evitar riesgos o peligros graves.*

Por motivos de almacenamiento y transporte, algunos componentes de la máquina no se ensamblan directamente en fábrica, sino que se deben montar después de la remoción del embalaje, siguiendo las instrucciones descritas a continuación.

⚠ ***Para desembalar y terminar el montaje, se debe disponer de una superficie plana y sólida, con espacio suficiente para el desplazamiento de la máquina y de los embalajes. Se recomienda siempre emplear las herramientas apropiadas. No utilice la máquina antes de haber seguido todas las indicaciones de la sección "MONTAJE".***

4.1 COMPONENTES PARA EL MONTAJE

En el embalaje están comprendidos los componentes para el montaje indicados en la siguiente tabla:

Descripción
Barra de conducción con cubrebarra

Cadena dentada
Llave (situada en la parte inferior de la máquina) (Fig. 1.M)
Lima para el afilado de la cadena
Documentación

4.1.1 Desembalaje

1. Abrir el embalaje con atención para no perder los componentes.
2. Consultar la documentación incluida en la caja, por ejemplo estas instrucciones.
3. Extraer de la caja todos los componentes no montados.
4. Extraer la máquina de la caja.
5. Deshacerse de la caja y los embalajes respetando las normativas locales.

4.2 MONTAJE DE LA BARRA DE CONDUCCIÓN Y DE LA CADENA DENTADA

⚠ ***Llevar siempre guantes de trabajo recios para manejar la barra y la cadena. Prestar máxima atención durante el montaje de la barra y de la cadena para no poner en peligro la seguridad y la eficiencia de la máquina; en caso de dudas contacte con su Distribuidor.***

⚠ ***Realizar todas las operaciones con el motor apagado.***

⚠ ***Antes de montar la barra, asegurarse de que el freno de la cadena no esté accionado (pár. 5.7).***

1. Aflojar las tuercas (Fig. 3.A) y retirar el cárter de la fricción (Fig. 3.B), para acceder al piñón de arrastre y a la base de la barra.
2. Retirar el distanciador de plástico (Fig. 3.C); dicho distanciador se utiliza para transportar la máquina embalada y no debe volver a utilizarse una vez transportada.
3. Montar la barra (Fig. 4.A) introduciendo los machos Fig. 4.B) en la ranura (Fig. 4.C) y presionar empujando hacia la parte posterior del cuerpo de la máquina.
4. Montar la cadena (Fig. 5.A) alrededor del piñón de arrastre (Fig. 5.B) y a lo largo de las guías de la barra (Fig. 5.C), prestando atención a respetar el sentido de desplazamiento (Fig. 5.D).

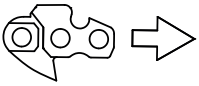

Sentido de desplazamiento de la cadena

Si la punta de la barra cuenta con piñón de reenvío, asegurarse de que las mallas de desplazamiento de la cadena encajen correctamente en las cavidades del piñón (Fig. 6).

5. Comprobar que el perno de la tensora para cadena (Fig. 7.A) esté introducido debidamente en el orificio correspondiente de la barra. De lo contrario, tomar las medidas oportunas con el tornillo utilizando un destornillador (Fig. 7.B) de modo que el perno quede completamente introducido en la tensora.
6. Volver a montar el cárter sin apretar del todo las tuercas.
7. Tomar las medidas oportunas con el tornillo de la tensora (Fig. 8.A) hasta conseguir la tensión adecuada de la cadena.
8. Con la barra levantada, apretar a fondo las tuercas del cárter con la llave suministrada (Fig. 9).

4.2.1 Control de la tensión de la cadena

Comprobar la tensión de la cadena.
La tensión es la adecuada cuando, al agarrar la cadena a la mitad de la barra, las mallas de desplazamiento no se salen de la guía (Fig. 10).

5. MANDOS DE CONTROL

5.1 INTERRUPTOR DE ARRANQUE/ PARADA DEL MOTOR

Permite el arranque y la parada de motor (Fig. 11.C).

El motor se arranca y se pone en funcionamiento.

El motor se para.

Tras pulsar el botón de parada, el interruptor vuelve automáticamente a la posición de arranque. "I"

5.2 MANDO CEBADOR (STARTER)

Se utiliza para el encendido del motor en frío.
El mando cebador presenta dos posiciones:

Posición A (Fig. 11. A) - el cebador está desactivado (funcionamiento y arranque normal con el motor caliente).

Posición B (Fig. 11 B) - el cebador está activado (para el arranque del motor en frío). .

5.3 BOTÓN DE MANDO DISPOSITIVO ESTRANGULADOR (PRIMER)

Apretando el botón de goma del dispositivo estrangulador (Fig. 12.A) se inyecta carburante en el colector de aspiración del carburador, facilitando el arranque del motor.

5.4 COMANDO VÁLVULA DE DECOMPRESIÓN (SOLO PARA MODELO SP 526)

Presionando la válvula (Fig. 13.E) la compresión en el cilindro disminuye y la puesta en marcha de la máquina resulta más fácil.

5.5 PALANCA MANDO ACELERADOR

Permite regular la velocidad de la cadena.

El accionamiento de la palanca mando acelerador (Fig. 12.B) solo es posible si a la vez se presiona la palanca de bloqueo del acelerador (Fig. 12.C).

La velocidad de trabajo deseada se obtiene con la palanca mando acelerador (Fig. 12.B) al tope.

5.6 PALANCA DE BLOQUEO DEL ACELERADOR

La palanca de bloqueo del acelerador (Fig. 12.C) permite accionar la palanca mando acelerador (Fig. 12.B).

5.7 EMPUÑADURA DE ARRANQUE MANUAL

Permite el arranque manual del motor (Fig. 11.D).

5.8 FRENO CADENA

Se trata de un sistema de frenado de seguridad que bloquea el movimiento de la cadena en caso de golpes de retorno (contragolpes) durante la actividad. Los contragolpes se originan debido a un contacto anómalo de la punta de la barra, provocando un desplazamiento violento de la misma hacia arriba que hace que la mano choque con la protección anterior (Fig. 1.D).

Para desactivar el freno cadena, se tiene que desbloquear manualmente.

Freno cadena desactivado. Esto se consigue cuando la protección anterior de la mano (Fig. 1.D) se encuentra completamente hacia atrás en dirección a la empuñadura anterior hasta sentir el enganche.

Freno cadena activado. Se obtiene cuando la protección anterior de la mano (Fig. 1.D) se encuentra totalmente hacia delante.

⚠ ***No use la máquina si el freno cadena no funciona correctamente y contacte con su Distribuidor para realizar los controles necesarios.***

6. USO DE LA MÁQUINA

IMPORTANTE *Las normas de seguridad que se deben seguir están descritas en el cap. 2. Respetar minuciosamente dichas indicaciones para evitar riesgos o peligros graves.*

6.1 OPERACIONES PRELIMINARES

Antes de comenzar a trabajar, es necesario efectuar una serie de controles y operaciones para desempeñar el trabajo de modo efectivo y con la máxima seguridad.

IMPORTANTE *La máquina se suministra con los depósitos de la mezcla y del aceite de lubricación de la cadena vacíos.*

6.1.1 Suministro de carburante

Antes de utilizar la máquina, suministrar el carburante. Para las modalidades de preparación de la mezcla, así como para las modalidades y precauciones en el suministrento de carburante (ver pár. 7.3.

6.1.2 Abastecimiento de aceite para la lubricación de la cadena

Antes de utilizar la máquina, proceder a suministrar el aceite necesario para lubricar la cadena. Para consultar las modalidades y precauciones en relación alentsuministro de aceite, ver pár. 7.4.

6.1.3 Control de la tensión de la cadena

⚠ ***Realizar todas las operaciones con el motor apagado.***

⚠ ***Usar siempre guantes de trabajo recios.***

Comprobar la tensión de la cadena.
La tensión es la adecuada cuando, al agarrar la cadena a la mitad de la barra, las mallas de desplazamiento no se salen de la guía (Fig. 10).

Para regular la tensión de la cadena:
1. aflojar las tuercas del cárter con la llave suministrada;
2. tomar las medidas oportunas con el tornillo tensor (Fig. 8.A) hasta conseguir la tensión adecuada de la cadena;
3. con la barra levantada, apretar al máximo las tuercas del cárter utilizando la llave suministrada (Fig. 9).

⚠ ***No trabaje con la cadena aflojada, pues podría provocar situaciones de peligro en caso de que la cadena saliera de las guías de la barra.***

IMPORTANTE *Durante el primer periodo de uso es necesario que el control se efectúe con mayor frecuencia, debido al asentamiento de la cadena.*

6.1.4 Predisposición de la máquina al trabajo

- **Dispositivo anti-hielo**

En caso de usar la motosierra a temperaturas inferiores a los + 5°C, es necesario configurar el dispositivo anti-hielo antes de arrancar la máquina con el fin de evitar la formación de hielo en el carburador, y la consiguiente pérdida de potencia o funcionamiento irregular del motor.

La máquina viene dotada de una ventanilla de ventilación colocada sobre la tapa del cilindro para facilitar el paso de aire caliente hacia el motor.

En condiciones normales (temperatura superior a los + 5°C), la máquina debe utilizarse en la modalidad de funcionamiento estándar, es decir, tal y como viene configurada de serie.

Para pasar de la modalidad "Normal" a la modalidad "Anti-hielo" (y viceversa):

1. parar la máquina (pár. 6.6):
2. retirar la tapadera del filtro así como el propio filtro de aire (pár. 8.2);

3.a En los modelos SP 386, P 426:
- extraer el capuchón anti-hielo de su cavidad situada a la derecha de la tapadera del cilindro (Fig. 14.A);
- girar el capuchón anti-hielo dejando el símbolo "NIEVE" hacia abajo de modo que la ventanilla de ventilación quede abierta (Fig. 14.B);

3.b En los modelos SP 466, SP 526:
- desatornillar los tornillos que fijan la tapadera del cilindro (Fig. 15.A) (2 tornillos dentro de la tapadera y uno fuera) y retirar la tapadera del cilindro (Fig. 15.B);
- extraer el capuchón anti-hielo de su cavidad (Fig. 16.A), situada en el centro y en la parte trasera de la tapadera del cilindro (Fig. 16.B);
- girar el capuchón anti-hielo dejando el símbolo "NIEVE" hacia abajo (Fig. 17.A) de modo que la ventanilla de ventilación quede abierta (Fig. 17.B);
- volver a montar la tapadera del cilindro.

4. volver a montar el filtro del aire y la tapadera correspondiente (pár. 8.2).

NOTA *Si la máquina se usara en modalidad anti-hielo a temperaturas por encima de los +5° C, puede que se detecten problemas en el arranque y en la velocidad de funcionamiento del motor. Por tanto, comprobar siempre que se haya vuelto a configurar la máquina en modalidad normal (capuchón anti-hielo en la parte del símbolo «SOL» y ventanilla de ventilación cerrada) si no existe riesgo de formación de hielo.*

6.2 CONTROLES DE SEGURIDAD

Efectuar los siguientes controles de seguridad y verificar que los resultados correspondan a lo indicado en las tablas.

⚠ ***Efectuar siempre los controles de seguridad antes del uso.***

⚠ ***Efectuar siempre una inspección diaria de la máquina antes del uso en caso de caída u otros golpes con el fin de identificar posibles daños o defectos relevantes.***

6.2.1 Control general

Objeto	Resultado
Empuñaduras y protecciones (Fig. 1.B - 1.E)	Limpias, secas, sin restos de aceite o grasa, sujetas firmemente a la máquina.
Tornillos en la máquina y en la barra	Bien fijados (no sueltos)
Barra de conducción (Fig. 1.F)	Montada correctamente
Cadena (Fig. 1.G)	Afilada, sin daños ni desgastes, correctamente montada y tensada.
Filtro de aire (Fig. 38.B)	Limpio
Cables eléctricos y cable bujía	Íntegros para evitar que se generen chispas.
Capuchón de la bujía (Fig. 31.A)	Íntegro y correctamente montado en la bujía

6.2.2 Test de funcionamiento de la máquina

Acción	Resultado
Arrancar la máquina (pár. 6.3)	La cadena (Fig. 1.G) no debe moverse con el motor al régimen mínimo. ⚠ ***No usar la máquina si la cadena se mueve con el motor al mínimo; de lo contrario, contactar con su Distribuidor.***
Accionar simultáneamente la palanca mando acelerador (Fig. 12.B) y la palanca de bloqueo del acelerador (Fig. 12.C).	Las palancas deben moverse de forma libre, no forzada. La cadena se mueve.
Soltar la palanca mando acelerador (Fig. 12.B) y la palanca de bloqueo del acelerador (Fig. 12.C)	Las palancas deben volver de forma rápida y automática a la posición neutra, el motor a régimen mínimo y la cadena debe pararse.
Accionar la palanca mando acelerador (sin presionar la palanca de bloqueo) (Fig. 12.B)	La palanca mando acelerador permanece bloqueada.
Accionar el interruptor de arranque/parada motor (Fig. 11.C)	El interruptor ha de desplazarse fácilmente de una posición a otra y al soltarlo debe volver automáticamente a la posición de arranque.
CONTROL DEL FRENO CADENA 1. Arrancar la máquina (pár. 6.3): 2. Sujetar las empuñaduras firmemente con ambas manos. 3. Mientras se acciona el mando del acelerador para mantener la cadena en movimiento, empujar hacia delante la protección anterior de la mano con ayuda del dorso de la mano izquierda (pár. 5.7).	3. La parada de la cadena debe ser inmediata. Una vez que la cadena se ha parado, soltar inmediatamente la palanca del acelerador y desactivar el freno cadena (pár. 5.7).

⚠ ***Si uno de los resultados es diferente de lo indicado en las siguientes tablas, ¡no utilizar la máquina! Llevar la máquina a un centro de asistencia para el control correspondiente y para la reparación.***

6.3 ARRANQUE

IMPORTANTE *En la máquina se observa una etiqueta (fig 2) que resume las principales fases para su arranque. La etiqueta sirve como guía rápida, y no sustituye los procedimientos descritos más abajo.*

Antes de arrancar la máquina:

1. Colocar la máquina en posición estable sobre el terreno.
2. Retirar la protección de la cubrebarra (Fig. 1.K) y la protección del fiador (Fig. 1.J) (si se usara).
3. Asegúrese de que ni la barra ni la cadena toquen el terreno u otros objetos.
4. Asegúrese de que el freno de la cadena esté accionado (pár. 5.7).

IMPORTANTE *Para evitar roturas, no tire de la cuerda de arranque hasta el máximo, no la roce con el borde del orificio guía de la cuerda y suelte gradualmente la empuñadura, evitando que vuelva a entrar de manera incontrolada.*

IMPORTANTE *No enrollar nuca la cuerda de arranque alrededor de la mano.*

⚠ ***No arrancar la motosierra sujetándola por la cuerda de arranque y dejándola caer. Se trata de una práctica extremadamente peligrosa que puede conllevar la pérdida completa del control de la máquina y de la cadena.***

NOTA *El interruptor se encuentra siempre en posición de arranque (pár. 5.1).*

6.3.1 Arranque en frío

⚠ ***Por arranque en "frío" se entiende la puesta en marcha efectuada después de al menos 5 minutos de la parada del motor o después de un llenado de carburante.***

1. Activar el cebador colocando la palanca en posición «B» (Fig. 11.B).
2. Pulsar el botón de mando dispositivo estrangulador (Fig. 12.A) de 6 veces para favorecer la activación del carburador.
3. **Solo para modelo SP 526:** Presionar la válvula de decompresión (Fig. 13.E).

NOTA *Justo después de la puesta en marcha del motor, la válvula vuelve automáticamente a la posición original.*

4. Sujete firmemente la máquina sobre el terreno con una mano en la empuñadura frontal y con un pie en la empuñadura posterior para evitar perder el control durante la puesta en marcha (Fig. 18).

⚠ ***Si la máquina no se sujeta firmemente, el empuje del motor podría desequilibrar al operador o proyectar la barra contra un obstáculo o hacia el mismo operador.***

5. Tirar lentamente de la empuñadura de arranque unos 10 -15 cm, hasta sentir una cierta resistencia, y después tirar 4 veces más hasta sentir el arranque. En esta fase el motor no arranca.

IMPORTANTE *No tirar de la empuñadura de arranque más de 4 veces.*

6. Desactivar el cebador (Fig. 11.A), colocando la palanca en la posición «A».
7. Tirar una vez más de la empuñadura de arranque hasta que el motor se encienda regularmente.
8. En cuanto se haya encendido el motor, accionar simultáneamente y de forma breve la palanca mando acelerador (Fig. 12.B) y la palanca de bloqueo acelerador (Fig. 12.C) para desactivar el dispositivo de preaceleración. Dejar girar el motor al mínimo durante 10-15 segundos.
9. Desactivar el freno de la cadena (pár. 5.7).

IMPORTANTE *Evite dejar el motor a revoluciones elevadas con el freno de la cadena accionado; podría recalentar y dañar la fricción.*

10. Deje que el motor gire al mínimo durante al menos 1 minuto antes de utilizar la máquina.

IMPORTANTE *Si la empuñadura de la cuerda de arranque se acciona repetidamente con el cebador activado, el motor puede ahogarse y dificultar la puesta en marcha. En caso de ahogo del motor (ver pár. 15.5).*

6.3.2 Arranque en caliente

Para la puesta en marcha en caliente (inmediatamente después de la parada del motor):

1. Pulsar el botón de mando dispositivo estrangulador (Fig. 12.A) de 6 veces para favorecer la activación del carburador.
2. **Solo para modelo SP 526:** Presionar la válvula de decompresión (Fig. 13.E).

NOTA *Justo después de la puesta en marcha del motor, la válvula vuelve automáticamente a la posición original.*

3. Activar el estárter (posición «B» - párr. 5.2) y a continuación desactivarlo de nuevo (posición «A» - párr. 5.2); de este modo se acciona el dispositivo de preaceleración.
4. Seguir los puntos 4 - 7 - 8 - 9 del procedimiento anterior (pár. 6.3.1).

6.4 TRABAJO

Antes de afrontar por primera vez un trabajo de tala y poda, se requiere:

– haber recibido una formación específica sobre el uso de este tipo de equipos;
– haber leído cuidadosamente las advertencias de seguridad y las instrucciones de uso incluidas en el presente manual;
– practicar con tableros en el suelo o fijos a caballetes para familiarizarse con la máquina y con las técnicas de corte oportunas.

Para trabajar con la máquina, proceder como se describe a continuación:
- Desactivar siempre el freno cadena antes de accionar el acelerador.
- Sujetar siempre firmemente la máquina con las dos manos, con la mano izquierda en la empuñadura anterior y la derecha en la posterior, independientemente de que se trate de operadores zurdos.

⚠ ***Parar rápidamente la máquina si la cadena se bloquea durante el trabajo.***

6.4.1 Controles durante el trabajo

6.4.1.a *Control de la tensión de la cadena*

Durante el trabajo, la cadena sufre un progresivo alargamiento, y por lo tanto es necesario comprobar frecuentemente su tensión (pár. 6.1.3).

6.4.1.b *Control del flujo de aceite*

IMPORTANTE *¡No utilice la máquina si no está lubrificada! El depósito de aceite puede vaciarse casi por completo cada vez que se acaba el combustible. Asegurarse de recargar el depósito de aceite cada vez que se suministra carburante a la máquina (pár. 7.4).*

⚠ ***Asegúrese de que la barra y la cadena estén bien colocadas cuando se efectúe el control del flujo del aceite.***

Arranque el motor (pár. 6.3), y a potencia media, compruebe que el aceite de la cadena se esparza como se indica en la (Fig. 19).

El flujo de aceite de la cadena se puede regular actuando con un destornillador sobre el tornillo de regulación de la bomba (Fig. 20.A), situado en la parte inferior de la máquina.

Este es el símbolo que identifica el regulador de la bomba de aceite:

Girar con el destornillador hacia la posición "+" para aumentar el flujo de aceite hacia la cadena; girar hacia la posición "-" para disminuir el flujo.

6.4.2 Técnicas de trabajo

6.4.2.a *Poda de árboles*

⚠ ***Asegurarse de que el área donde caerán las ramas esté despejada.***

1. Situarse en el lado contrario respecto a la rama que se va a cortar.
2. Comenzar por las ramas más bajas y continuar progresivamente con las más altas.
3. Realizar los cortes de arriba hacia abajo para evitar que la barra se atranque (Fig. 21).

6.4.2.b *Tala de árboles*

IMPORTANTE *Cuando dos o más personas llevan a cabo operaciones de corte y tala al mismo tiempo, se deben llevar a cabo en zonas separadas por una distancia equivalente a al menos 2,5 veces la altura del árbol que se está talando. No realizar operaciones de tala si existiera riesgo de poner en peligro la integridad física de las personas, golpear una línea eléctrica o provocar cualquier otro daño material. Si el árbol entrase en contacto con una línea de distribución de la red, conviene comunicarlo inmediatamente a la empresa responsable de la red.*

Antes de la tala:
– es necesario tener en cuenta la inclinación natural del árbol, la parte en la cual las ramas son más grandes y la dirección del viento, para evaluar el modo en el que caerá el árbol;
– eliminar la suciedad del árbol, las piedras, los trozos de corteza, los clavos, las puntas metálicas y los hilos;
– despejar la zona alrededor del árbol y buscar un buen apoyo para los pies;
– preparar una salida libre de obstáculos; las salidas deben localizarse a unos 45º en dirección contraria a la caída del árbol (Fig. 22) y deben facilitar el acceso del operador a una zona segura alejada una distancia de 2,5 veces la altura del árbol que se va a talar.

– Mantenerse en un lugar elevado respecto al terreno sobre el cual es posible que el árbol ruede o caiga tras la tala.

• **Incisión en la base**

1. Siguiendo las flechas que se indican en la motosierra (Fig. 23.A) apuntar a un punto sobre el terreno en la dirección hacia donde se desea talar el árbol (Fig. 23.B).
2. Situarse a la derecha del árbol detrás de la motosierra.
3. Efectuar la incisión horizontal en 1/3 del diámetro del árbol, perpendicularmente a la dirección de la caída (Fig. 24.A).

• **Corte posterior de tala**

4. Realizar el corte de tala posterior en una posición de al menos 5 cm por encima del corte horizontal (Fig. 24.B).
5. Realizar el corte posterior de tala dejando una suficiente cantidad de tronco que sirva de "bisagra" (Fig. 24.C). La madera de bisagra impide el movimiento de torsión del árbol y su caída en la dirección equivocada. No efectúe cortes a través de la bisagra.
6. Sin extraer la barra, reducir progresivamente el espesor de la cremallera hasta la caída del árbol.
7. Si existe algún riesgo de que el árbol no caiga en la dirección deseada o de que pueda desviarse hacia atrás y plegar la cadena dentada, parar la actividad antes de haber completado el corte posterior de tala y utilizar cuñas de madera, de plástico o de aluminio (Fig. 24.D) para abrir el corte. Dejar caer el árbol sobre la línea de caída deseada golpeando las cuñas con un mazo.
8. Cuando el árbol empieza a caer, retirar la máquina de corte, pararla (pár. 6.6), dejarla en el suelo y dirigirse a la salida prevista. Es necesario estar alerta a la caída de ramas y prestar atención a donde poner los pies.

6.4.2.c *Poda de ramas de los árboles*

Podar significa quitar las ramas de un árbol caído.

⚠ ***Preste atención a los puntos de apoyo de la rama en el terreno, a la posibilidad de que esté tensada, a la dirección que puede asumir la rama durante el corte y a la posible inestabilidad del árbol después de que la rama se haya cortado.***

Cuando se poda, es necesario dejar las ramas inferiores, más grandes, para sostener el tronco en el suelo.

Quitar las ramas pequeñas con un único golpe (Fig. 25.A).
Es mejor que las ramas bajo tensión se corten partiendo de abajo hacia arriba para evitar plegar la sierra de cadena (Fig. 25.B).

6.4.2.d *Corte de un tronco*

Seccionar significa cortar un tronco a lo largo.

Es importante asegurarse de que su apoyo sobre los pies sea firme y que su peso esté repartido igualmente en ambos pies. Si es posible, conviene elevar y sostener el tronco con ayuda de ramas o troncos.

El fiador facilita el corte de troncos (Fig. 1.I):

1. introducir el fiador en el tronco y, haciendo palanca en el fiador, realice un movimiento de arco con la motosierra que permita que la barra penetre en la madera (Fig. 26);
2. si fuera necesario, repita la operación de nuevo desplazando el punto de apoyo del fiador.

• **Tronco apoyado en el suelo**

Cuando el tronco se encuentra totalmente en el suelo, cortar desde arriba (corte superior) (Fig. 27.A).

– Cortar hasta la mitad del diámetro. Después girar el tronco y completar el corte desde el lado contrario.

• **Tronco apoyado solo sobre un extremo**

Cuando el tronco se apoya solo sobre un extremo:

– cortar 1/3 del diámetro por el lado que se encuentra debajo (corte inferior) (Fig. 28.A);
– A continuación efectúe el corte final, realizando el corte superior para encontrar el primer corte (Fig. 28.B).

• **Tronco apoyado sobre ambos extremos**

Cuando el tronco se encuentra apoyado sobre los dos extremos:

– cortar 1/3 del diámetro a partir de la parte superior (corte superior) (Fig. 29.A);
– A continuación efectúe el corte final, realizando el corte inferior de 2/3 para encontrar el primer corte (Fig. 29.B).

• **Tronco en pendiente**

Cuando se secciona un tronco en una pendiente, es necesario estar siempre en alto (Fig. 30).

Cuando se está completando el corte, la presión de corte debe ser reducida sin dejar de agarrar las empuñaduras de la máquina con el fin de mantener el control. Evitar que la máquina entre en contacto con el suelo.

6.5 CONSEJOS DE USO

NOTA *Durante las primeras 6 - 8 horas de trabajo de la máquina, evitar usar el motor al máximo de las revoluciones.*

IMPORTANTE *Parar la máquina (pár. 6.6) durante los desplazamientos entre las zonas de trabajo.*

6.6 PARADA

Para parar la máquina:
1. Soltar la palanca mando acelerador (Fig. 12.B) y dejar girar el motor al mínimo durante unos segundos.
2. Colocar el interruptor (Fig. 11.C) en posición «O».
3. Esperar a que la cadena se detenga.

⚠ ***Después de haber llevado el acelerador al mínimo, la cadena tarda unos segundos en detenerse.***

⚠ ***El motor puede estar muy caliente inmediatamente después de su detención. No lo toque. Existe riesgo de quemaduras.***

6.7 DESPUÉS DEL USO

- Desconectar el capuchón de la bujía (Fig. 31.A).
- Montar la protección cubrebarra.
- Dejar enfriar la máquina.
- Aflojar las tuercas de fijación de la barra para reducir la tensión de la cadena.
- Limpiar cuidadosamente el polvo y los residuos de la máquina y retirar cualquier resto de serrín o aceite de la cadena.(pár. 7.5, pár. 7.6).
- Comprobar que no haya componentes aflojados o dañados. Si fuera necesario, sustituir los componentes dañados y apretar posibles tornillos y pernos aflojados.

IMPORTANTE *Parar la máquina (pár. 6.6), desconectar el capuchón de la bujía (Fig. 31.A) y montar la protección cubrebarra cada vez que se deje la máquina sin utilizar o sin vigilancia.*

7. MANTENIMIENTO ORDINARIO

7.1 INFORMACIÓN GENERAL

IMPORTANTE *Las normas de seguridad que se deben seguir están descritas en el cap. 2. Respetar minuciosamente dichas indicaciones para evitar riesgos o peligros graves.*

⚠ ***Antes de efectuar cualquier control, limpieza o intervención de mantenimiento/ajuste de la máquina:***
- ***Parar la máquina;***
- ***Esperar a que la cadena se detenga completamente;***
- ***Emplear la protección cubrebarra, excepto cuando la intervención se efectúe en la barra o la cadena;***
- ***Desconectar el capuchón de la bujía (Fig. 31.A);***
- ***Esperar a que el motor se haya enfriado suficientemente;***
- ***leer las instrucciones correspondientes;***
- ***Emplear indumentaria adecuada, guantes de trabajo y gafas de protección.***

- Las frecuencia y los tipos de intervención se resumen en la "Tabla de mantenimientos" (ver cap. 12). La tabla tiene el objeto de ayudarle a mantener eficiente y segura su máquina. En esta se enumeran las principales intervenciones y la frecuencia prevista para cada uno de estos. Efectuar la relativa acción según el término que se verifica.
- El uso de recambios y accesorios no originales podría tener efectos negativos sobre el funcionamiento y sobre la seguridad de la máquina. El fabricante declina cualquier responsabilidad en caso de daños o lesiones causados por dichos productos.
- Los recambios originales se suministran en talleres de asistencia y por parte de vendedores autorizados.
- No utilizar jamás la máquina con piezas desgastadas o dañadas. Las piezas dañadas se deben sustituir, nunca reparar.

IMPORTANTE *Todas las operaciones de mantenimiento y de regulación no descritas en este manual deben ser efectuadas por su Distribuidor o por un Centro especializado.*

7.2 PREPARACIÓN DE LA MEZCLA

Esta máquina está dotada de un motor de dos tiempos que requiere una mezcla compuesta por gasolina y aceite lubrificante.

IMPORTANTE *Usar gasolina sin lubrificante daña el motor y conlleva la invalidez de la garantía.*

IMPORTANTE *Use solo carburantes y lubrificantes de calidad para mantener las prestaciones y garantizar la duración de los dispositivos mecánicos.*

7.2.1 Características de la gasolina

Use solo gasolina sin plomo (gasolina verde) con un número de octanos superior a 90 N.O.

IMPORTANTE *La gasolina verde tiende a crear depósitos en el recipiente si se conserva durante más de 2 meses. ¡Utilice siempre gasolina nueva!*

7.2.2 Características del aceite

Emplee solo aceite sintético de óptima calidad, específico para motores de dos tiempos, de norma mínima JASO FC.
En su Distribuidor puede encontrar aceites estudiados concretamente para este tipo de motor, capaces de garantizar una alta protección.
El uso de estos aceites permite crear una mezcla al 2,5%, constituida por 1 parte de aceite cada 40 partes de gasolina.

7.2.3 Preparación y conservación de la mezcla

La tabla indica las cantidades de gasolina y aceite que se deben emplear para preparar la mezcla.

Gasolina	Aceite sintético 2 Tiempos
litros	litros
1	0,025
2	0,050
3	0,075
5	0,125
10	0,250

Para la preparación de la mezcla:
1. Introduzca en un bidón homologado aproximadamente la mitad de la cantidad de gasolina.
2. Añadir todo el aceite.
3. Introduzca el resto de la gasolina.
4. Cierre el tapón y agite enérgicamente.

IMPORTANTE *La mezcla está sujeta al envejecimiento. No prepare cantidades excesivas de mezcla para evitar que se formen depósitos.*

IMPORTANTE *Tenga bien separados e identificados los recipientes de la mezcla y de la gasolina para evitar confundirlos en el momento del uso.*

IMPORTANTE *Limpie periódicamente los contenedores de la gasolina y de la mezcla para eliminar posibles depósitos.*

7.3 SUMINISTRO DEL CARBURANTE

⚠ ***El suministro de carburante se debe realizar con la máquina parada y el capuchón de la bujía desconectado.***

Antes de efectuar el llenado:
1. Agitar enérgicamente el tanque de la mezcla.
2. Coloque la máquina sobre una superficie plana, en posición estable, con el tapón del depósito de la mezcla hacia arriba.

NOTA *En el tapón del depósito de la mezcla (Fig. 32.A) se puede ver el siguiente símbolo:*

Depósito mezcla

3. Limpie el tapón del depósito y la zona cercana para evitar que entre suciedad durante el llenado.
4. Abra con cuidado el tapón del depósito para descargar gradualmente la presión.
5. Efectuar el llenado mediante un embudo, evitando llenar el depósito hasta el borde.

NOTA *Mientras se está usando la máquina, se puede comprobar la cantidad de carburante del depósito a través de la ventana (Fig. 32.B).*

7.4 SUMINISTRO DEPÓSITO ACEITE DE LA CADENA

NOTA *En el tapón del depósito de aceite de la cadena (Fig. 32.C) se puede ver el siguiente símbolo:*

Depósito aceite cadena

IMPORTANTE *Utilizar exclusivamente aceite específico para motosierras o aceite adhesivo para motosierras. No use aceite con impurezas, para no obstruir el filtro en el depósito y causar daños irremediables en la bomba del aceite.*

El uso de un aceite de buena calidad es fundamental para obtener una eficaz lubricación de los dispositivos de corte; un aceite de baja calidad pone en peligro la lubricación y reduce la vida de la cadena y de la barra.

- Llenar completamente el depósito de aceite (con ayuda de un embudo) cada vez que se suministra el carburante, ya que la capacidad del depósito de aceite se ha calculado para que el carburante se agote antes que el aceite. De este modo, se evita que la máquina funcione sin lubrificante.

7.5 LIMPIEZA DE LA MÁQUINA Y DEL MOTOR

Al final de cada sesión de trabajo, vuelva a limpiar cuidadosamente la máquina de polvo y residuos.

- Para reducir el riesgo de incendios:
  - mantener la máquina, y en particular el motor y la zona del silenciador, libres de residuos de serrín, ramas, hojas o grasa excesiva;
  - limpiar a menudo las aletas del cilindro con aire comprimido (Fig. 33).
- Para evitar el recalentamiento y otros posibles daños en el motor:
  - las rejillas de aspiración del aire de refrigeración (Fig. 34) deben mantenerse limpias y libres de serrín y residuos.
- Mantener la campana de la fricción limpia de serrín y residuos (Fig. 35) retirando el cárter de la fricción (pár. 4.2) y volviendo a montarlo correctamente una vez finalizada la operación.
  Cada 30 horas, es necesario que su Distribuidor engrase el cojinete interno.

7.6 LIMPIEZA DE LA CADENA

Limpiar cualquier resto de serrín o aceite que pueda quedar en la cadena después de cada uso.

En caso de suciedad difícil o resina, desmontar la cadena y colocarla durante algunas horas en un contenedor con detergente específico. Después, enjuagarla con agua limpia y tratarla con un spray anticorrosión adecuado antes de volver a montarla en la máquina.

7.7 PERNO TOPE CADENA

Comprobar antes de cada uso las condiciones del perno tope cadena (Fig.1.H) y repararlo en caso de que estuviera dañado.

7.8 TUERCAS Y TORNILLOS DE FIJACIÓN

- Comprobar antes de cada uso el ajuste de las tuercas y tornillos para garantizar el funcionamiento seguro de la máquina.
- Comprobar antes de cada uso que las empuñaduras estén fijadas firmemente.

8. MANUTENCIÓN EXTRAORDINARIA

8.1 ORIFICIOS DE LUBRICACIÓN DE LA MÁQUINA Y DE LA BARRA

Antes del primer uso del día, retirar el cárter de la fricción (pár. 4.2), desmontar la barra y comprobar que los orificios de lubricación de la máquina (Fig. 36 A) y de la barra de conducción (Fig. 36.B) no estén obstruidos.

8.2 LIMPIEZA DEL FILTRO DE AIRE

IMPORTANTE *La limpieza del filtro de aire es esencial para el buen funcionamiento y la duración de la máquina. No trabaje sin filtro o con un filtro dañado, para no causar daños irreparables al motor.*

La limpieza debe efectuarse cada 8-10 horas de trabajo.

Para limpiar el filtro:

1. Desenganchar la lengüeta (Fig. 37.A) y extraer la tapadera (Fig. 37.B).
2. Presionar el enganche de metal del filtro de aire hasta sentir el enganche (Fig. 38.A).
3. Retirar el filtro del aire (Fig. 38.B), sacudirlo ligeramente para deshacerse de la suciedad y limpiarlo con un pincel suave.

4. En caso de que el filtro estuviera completamente obstruido, lavarlo con gasolina limpia. En caso de usar aire comprimido, dirigir el flujo desde dentro hacia afuera (Fig. 39).
5. Volver a montar el filtro (Fig. 40.B), tirar del enganche de metal (Fig. 40.A) hasta sentir el tirón que bloquea el filtro en posición.
6. Volver a montar la tapadera (Fig. 41.A) prestando atención a que todas sus partes queden colocadas correctamente en los correspondientes compartimentos del cubrecilindro (Fig. 41.B).
7. Enganchar la lengüeta introduciendo en primer lugar la parte inferior y después presionar la parte superior hasta sentir el enganche (Fig. 41.C).

8.3 CAMPANA DE LA FRICCIÓN

Una vez al mes, contactar con su Distribuidor para comprobar la integridad de la cinta metálica que rodea la campana de la fricción. La cinta debe sustituirse cuando se deteriore o sufra deformaciones.

8.4 PIÑÓN DE ARRASTRE DE LA CADENA

Comprobar periódicamente el estado del piñón y cambiarlo cuando el desgaste supere los límites aceptables en el centro de su Distribuidor.

⚠ ***No monte una cadena nueva con un piñón desgastado o viceversa.***

8.5 CONTROL DE LA BUJÍA

Se puede acceder a la bujía (Fig. 31.A) retirando la tapadera del filtro del aire (Fig. 37.B).

Desmonte y limpie periódicamente la bujía extrayendo eventuales depósitos con un cepillo metálico (Fig. 42.A).
Comprobar y regular la distancia correcta entre los electrodos (Fig. 42.B).
Vuelva a montar la bujía apretándola a fondo con la llave suministrada.
La bujía deberá sustituirse con otra de características semejantes en el caso de electrodos quemados o aislante deteriorado, y cada 100 horas de funcionamiento.

8.6 CUERDA DE ARRANQUE

Su Distribuidor deberá sustituir la cuerda de arranque en el momento que se detecten los primeros síntomas de deterioro.

8.7 MANTENIMIENTO DE LA CADENA DENTADA

⚠ ***Por razones de seguridad y eficiencia, es muy importante que los dispositivos de corte estén bien afilados.***

La cadena debe afilarse cuando:
- El serrín parece polvo.
- Se requiere una fuerza mayor para efectuar el corte.
- El corte no es rectilíneo.
- Las vibraciones aumentan.
- Aumenta el consumo de carburante.

⚠ ***Si la cadena no está afilada correctamente, el riesgo de contragolpe (kickback) aumenta.***

IMPORTANTE *Se recomienda afilar la cadena en un centro especializado con el fin de que se empleen equipos especiales que aseguren una mínima eliminación de material y un afilado constante en todos los elementos cortantes.*

8.7.1 Afilado de la cadena

El afilado de la cadena se efectúa por medio de limas especiales de sección redonda, cuyo diámetro es específico para cada tipo de cadena (véase "Tabla Mantenimiento Cadena", cap. 14) y requiere un buen manejo y experiencia para evitar causar daños a los elementos cortantes.

Para afilar la cadena:
1. Parar la máquina (pár. 6.6).
2. Desactivar el freno de la cadena (pár. 5.7.).
3. Bloquear firmemente la barra con la cadena montada en un garra adecuada (Fig. 43.A), asegurándose de que la cadena se pueda mover libremente.
4. Poner en tensión la cadena si estuviera aflojada (pár. 6.1.3).
5. Insertar la lima en el compartimento del diente, manteniendo una inclinación constante según el perfil del elemento cortante (Fig. 43.B). El uso de una plancha de afilado facilita la conducción de la lima (Fig. 43.C).
6. Dar unos pocos golpes de lima, siempre hacia adelante, y repetir la operación en todos los elementos cortantes con la misma orientación (derechos e izquierdos).
7. Invertir la posición de la barra en la garra y repetir la operación en el resto de elementos cortantes.

8. Comprobar que el diente limitador (Fig. 43.D) respete los niveles indicados en la "Tabla Mantenimiento Cadena" (Cap. 14) y limar el posible exceso con una lima plana, redondeando el perfil.
9. Después del afilado, eliminar todo resto de limado y polvo y lubrificar la cadena con un baño de aceite.

8.7.2 Sustitución de la cadena dentada

Se debe sustituir la cadena cuando:
- la longitud del elemento cortante se reduce a 5 mm o menos (Fig. 43.E);
- el juego de las mallas en los remaches es excesivo;
- la velocidad de corte se ralentiza sin mejorar tras diversas sesiones de afilado; la cadena está desgastada.

IMPORTANTE *Una vez que se ha sustituido la cadena, se debe examinar la tensión de la misma con mayor frecuencia debido al asentamiento de la cadena.*

8.8 MANTENIMIENTO DE LA BARRA DE CONDUCCIÓN

NOTA *Todas las operaciones que conciernen a la barra de conducción son trabajos que requieren una competencia específica además del empleo de herramientas especiales para poder efectuarse correctamente; por razones de seguridad, se aconseja contactar con su Distribuidor*

Para evitar un desgaste asimétrico de la barra, esta se debe invertir periódicamente.

Para mantener la eficiencia de la barra es necesario:
1. engrasar con la jeringuilla correspondiente los cojinetes del piñón de envío (si estuviera presente).
2. limpiar la ranura de la barra con el raspador correspondiente (aparte, no de serie) (Fig. 44.A);
3. limpiar los orificios de lubricación (Fig. 44.B);
4. extraer las rebabas de los lados e igualar los posibles desniveles entre las guías con una lima plana (no suministrada de serie).

8.8.1 Sustitución de la barra

Se debe sustituir la barra cuando:
- la profundidad de la ranura resulte inferior a la altura de las mallas de desplazamiento (que en ningún caso deben tocar el fondo);
- la pared interna de la guía esté desgastada hasta el punto de inclinar lateralmente la cadena.

8.9 REGULACIÓN DEL MÍNIMO

⚠ ***Si el dispositivo de corte se mueve con el motor al mínimo, es necesario contactar con su Distribuidor para la correcta regulación del motor (pár 8.11).***

8.10 REGULACIÓN DEL CARBURADOR

El carburador se regula en la fábrica de manera que se obtengan las máximas prestaciones en cada situación de uso, con la mínima emisión de gases nocivos, respetando las normativas vigentes.

En caso de bajas prestaciones, contactar con su Vendedor para el control de la carburación y del motor.

Regulaciones del carburador:

T = regulación del mínimo
L = regulación mezcla velocidad baja
H = regulación mezcla velocidad alta

9. ALMACENAMIENTO

IMPORTANTE *Las normas de seguridad que se deben seguir durante las operaciones de mantenimiento se describen en el pár. 2.4. Respetar minuciosamente dichas indicaciones para evitar riesgos o peligros graves.*

Si se prevé in periodo de inactividad de la máquina superior a 2-3 meses es necesario llevar a cabo algunas medidas para evitar dificultades en la continuidad del trabajo o daños permanentes en el motor.

Antes de guardar la máquina:

1. Aflojar las tuercas del cárter de fricción, desmontar el cárter y retirar la cadena y la barra.
2. Vaciar el depósito de aceite, introducir unos 100-120 cc de líquido detergente específico y colocar el tapón.
3. Volver a montar el cárter sin fijar las tuercas.
4. Arrancar la máquina y mantener el motor acelerado hasta agotar todo el detergente.

5. Poner el motor al mínimo y dejar la máquina en movimiento hasta agotar todo el carburante del depósito y del carburador.
6. Dejar enfriar el motor.
7. Retirar la bujía.
8. Verter en el orificio de la bujía una cucharada pequeña de aceite (nuevo) para motores de dos tiempos.
9. Tirar varias veces de la empuñadura de arranque para distribuir el aceite en el cilindro.
10. Volver a montar la bujía con el pistón en punto muerto superior (visible por el orificio de la bujía cuando el pistón está al tope).
11. Limpiar cuidadosamente la máquina.
12. Comprobar que la máquina no presente daños. Contactar el centro de asistencia autorizado.
13. Almacenamiento de la máquina:
    - en un lugar seco
    - protegido de la intemperie
    - con la protección cubrebarra correctamente montada
    - fuera del alcance de los niños.
    - asegurándose de haber quitado las llaves o herramientas usadas en el mantenimiento.

En el momento de volver a poner en funcionamiento la máquina:
1. Retirar la bujía.
2. Accionar algunas veces la empuñadura de arranque para eliminar el exceso de aceite.
3. Comprobar la bujía (pár. 8.5).
4. Preparar la máquina (pár 4.2, cap. 6).

10. MANIPULACIÓN Y TRANSPORTE

Cuando se manipula o transporta la máquina es necesario:
- Parar la máquina (pár. 6.6).
- Esperar a que la cadena se detenga.
- Desconectar el capuchón de la bujía (Fig. 31.A).
- Poner la protección cubrebarra.
- Sujetar la máquina solo por las empuñaduras y orientar la barra en la dirección contraria al sentido de la marcha.

Cuando se traslada la máquina con un medio de transporte, es necesario:
- colocarla de manera que no sea un peligro para nadie
- bloquearla firmemente al medio de transporte mediante cables o cadenas para evitar el vuelco con posible daño o pérdida de carburante.

11. ASISTENCIA Y REPARACIONES

Este manual suministra todas las indicaciones necesarias para la conducción de la máquina y para un correcto mantenimiento de base que se efectúa por el usuario. Todas las intervenciones de regulación y mantenimiento no descritas en este manual deben efectuarse en su Distribuidor o en un Centro especializado, que dispone de conocimientos y herramientas necesarias para que el trabajo se efectúe correctamente, manteniendo el grado de seguridad original de la máquina. Operaciones efectuadas en estructuras inadecuadas o por personas no cualificadas conllevan el vencimiento de toda forma de Garantía y de toda obligación o responsabilidad del Fabricante.

- Solo los centros de asistencia autorizados efectúan las reparaciones y el mantenimiento en garantía.
- Los talleres de asistencia autorizados utilizan exclusivamente recambios originales. Los recambios y los accesorios originales se han desarrollado especialmente para las máquinas.
- Los recambios y los accesorios no originales no son aprobados; el uso de recambios y accesorios no originales invalida la garantía.
- Se recomienda llevar la máquina una vez al año a un taller de asistencia autorizada para el mantenimiento, la asistencia y el control de los dispositivos de seguridad.

12. COBERTURA DE LA GARANTÍA

La garantía cubre todos los defectos de los materiales y de fabricación. El usuario deberá seguir atentamente todas las instrucciones indicadas en la documentación adjunta.
La garantía no cubre los daños debidos a:
- Fata de familiaridad con la documentación adjuntada.
- Descuidos.
- Uso y montaje incorrectos o no permitidos.
- Utilización de piezas de recambio no originales.
- Utilización de accesorios no distribuidos o no aprobados por el fabricante.

La garantía no cubre:
- El desgaste normal de los materiales de consumo como dispositivos de corte, pernos de seguridad.
- Desgaste normal.

El comprador está protegido por las propias leyes nacionales. Los derechos del comprador previstos por las propias leyes nacionales no se limitan, de ninguna manera, a esta garantía.

13. TABLA DE MANTENIMIENTOS

Intervención	Periodicidad		Párrafo
	Primera vez	Sucesivamente cada	
MÁQUINA			
Control de todas las fijaciones	-	Antes de cada uso	7.8
Controles de seguridad / Control de los mandos	-	Antes de cada uso	6.2
Control perno tope cadena	-	Antes de cada uso	7.7
Control de los orificios de lubricación de la máquina y de la barra	-	Antes de cada uso diario	8.1
Limpieza general y control	-	Después de cada uso	7.5
Limpieza de la cadena	-	Después de cada uso	7.6
Engrase cojinete interno campana de fricción	-	30 horas	7.5*
Control campana de la fricción	-	Una vez al mes	8.3*
Control del piñón de arrastre de la cadena	-	Una vez al mes	8.4*
Mantenimiento de la cadena	-	-	8.7, 14
Mantenimiento de la barra	-	-	8.8
MOTOR			
Control/llenado nivel carburante	-	Antes de cada uso	7.3.
Llenado nivel aceite cadena	-	En cada suministro de carburante	7.4.
Limpieza general y control	-	Después de cada uso	7.5
Limpieza del filtro de aire		8-10 horas / después de cada temporada	8.2
Limpieza de la bujía	-	10 horas / después de cada temporada	8.5
Sustitución bujía	-	100 horas / después de cada temporada	8.5

* Operación que debe ser efectuada por su Vendedor o por un Centro especializado.

14. TABLA DE MANTENIMIENTO DE LA CADENA

Paso cadena		Nivel del diente limitador (a)		Diámetro de la lima (d)	
		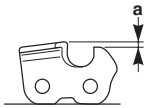		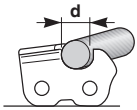	
pulgadas	mm	pulgadas	mm	pulgadas	mm
3/8 Mini	9,32	0,018	0,45	5/32	4,0
0,325	8,25	0,026	0,65	3/16	4,8
3/8	9,32	0,026	0,65	13/64	5,2

0,404	10,26	0,031	0,80	7/32	5,6

⚠ ***La tabla recoge los datos del afilado de diferentes tipos de cadenas. Sin embargo, no por ello existe la posibilidad de usar cadenas que no estén homologadas e indicadas en la "Tabla de la correcta combinación barra-cadena".***

15. IDENTIFICACIÓN DE PROBLEMAS

PROBLEMA	POSIBLE CAUSA	SOLUCIÓN
1. El motor no arranca o no se mantiene en marcha	Procedimiento de arranque no correcto.	Seguir las instrucciones (pár. 6.3)
	Bujía sucia o distancia entre los electrodos no correcta	Comprobar la bujía (pár. 8.5).
	Filtro de aire obstruido	Limpie y/o sustituya el filtro (pár. 8.2).
	Montaje incorrecto del dispositivo anti-hielo	Comprobar la posición de montaje (pár. 6.1.4)
	Problemas de carburación	Contactar el centro de asistencia autorizado.
2. El motor arranca pero tiene poca potencia	Filtro de aire obstruido	Limpie y/o sustituya el filtro (pár. 8.2).
	Problemas de carburación	Contactar el centro de asistencia autorizado.
3. El motor tiene un funcionamiento irregular o no tiene la potencia bajo carga	Bujía sucia o distancia entre los electrodos no correcta	Comprobar la bujía (pár. 8.5).
	Problemas con la barra y la cadena	Comprobar que la cadena se mueva con soltura y que las guías de la barra no estén deformadas.
	Problemas de carburación	Contactar el centro de asistencia autorizado.
4. El motor produce humo excesivo	Error composición de la mezcla	Preparar la mezcla según las instrucciones (pár. 7.2)
	Problemas de carburación	Contactar el centro de asistencia autorizado.
5. Ahogamiento del motor	La manija de arranque ha sido accionada repetidamente con el cebador activado,	Desmontar la bujía (pár. 8.5) y tirar suavemente de la empuñadura de la cuerda de arranque (Fig. 11.D) para eliminar el exceso de carburante; después, secar los electrodos de la bujía y volver a montarla en el motor.
6. No sale el aceite	Aceite de baja calidad	Con el motor en frío, vaciar el depósito, limpiar tanto el depósito como los conductos con líquido detergente y sustituir el aceite.
	Orificios de lubricación obstruidos	Limpiar (cap. 8.1)
7. La cadena se mueve con el motor al mínimo	Regulación errónea de la carburación	Contactar el centro de asistencia autorizado.

PROBLEMA	POSIBLE CAUSA	SOLUCIÓN
8. La máquina empieza a vibrar de manera anómala	Dañada o partes aflojadas.	Parar la máquina y quitar el cable de la bujía (Fig. 31.A). Verificar posibles daños. Controlar que no haya partes flojas y apretarlas si las hubiera. Proceder a los controles, sustituciones o reparaciones en un centro de asistencia autorizado.
9. La máquina ha golpeado un cuerpo extraño.	Dañada o partes aflojadas.	Parar la máquina y quitar el cable de la bujía (Fig. 31.A). Verificar posibles daños. Controlar que no haya partes flojas y apretarlas si las hubiera. Proceder a los controles, sustituciones o reparaciones en un centro de asistencia especializado

Si los problemas perduran después de haber aplicado las soluciones descritas, contactar con su Distribuidor.

16. ACCESORIOS

En la "Tabla para la correcta combinación de barra y cadena" se muestran todas las combinaciones posibles de barra y cadena, indicando con el símbolo "✓" aquellas que se pueden emplear con cada máquina.
La misma tabla informa sobre las características de las cadenas y de las barras homologadas para cada máquina.

⚠ ***Utilizar como recambio solo las barras y cadenas indicadas en la tabla. El uso de combinaciones no aprobadas puede provocar lesiones personales graves y dañar la máquina.***

⚠ ***La elección, aplicación y uso de una determinada barra y cadena son acciones que el usuario lleva a cabo de forma autónoma atendiendo a su propio juicio. Por ello, se le atribuye la responsabilidad de aquellos daños que puedan surgir de tales actos. En caso de dudas o falta de conocimiento de las características de las diferentes cadenas, es imprescindible contactar con su distribuidor o con un centro especializado en jardinería.***

DICHIARAZIONE CE DI CONFORMITÁ (Istruzioni Originali)
(Direttiva Macchine 2006/42/CE, Allegato II, parte A)

1. La Società: ST. S.p.A. – Via del Lavoro, 6 – 31033 Castelfranco Veneto (TV) – Italy
2. Dichiara sotto la propria responsabilità, che la macchina:

Motosega a catena per lavori forestali (abbattimento, sezionamento, sramatura di alberi)

a) Tipo / Modello Base:	SP 386 - SP 426
c) Numero di Serie:	22A••CHA000001 ÷ 99L••CHA999999
d) Motore:	a scoppio

3. É conforme alle specifiche delle direttive:
   - MD: 2006/42/EC

     e) Ente Certificatore: N. 0905 – Intertek Deutschland GmbH
     Stangenstrasse 1, 70771 Leinfelden-Echterdingen - Germany

     f) Esame CE del tipo: 16SHW0433-05

   - OND: 2000/14/EC, ANNEX V - 2005/88/EC

     D. Lgs.262/2002, ANNEX V (Italy)
   - EMCD: 2014/30/EU
   - RoHS II: 2011/65/EU - 2015/863/EU

4. Riferimento alle Norme armonizzate:
   EN ISO 11681-1:2022
   EN ISO 14982:2009
   EN IEC 63000:2018

	SP 386	**SP 426**
g) Livello di potenza sonora misurato:	112 dB(A)	110 dB(A)
h) Livello di potenza sonora garantito:	115 dB(A)	114 dB(A)
j) Potenza installata:	1,6 kW	1,9 kW

n) Persona autorizzata a costituire il FascicoloTecnico: ST. S.p.A.
Via del Lavoro, 6
31033 Castelfranco Veneto (TV) - Italia

o) Castelfranco Veneto, 01/10/2022

CEO Stiga Group

Sean Robinson

UK DECLARATION OF CONFORMITY

(Supply of Machinery (Safety) Regulations 2008, S.I. 2008 No. 1597, Annex II, part A)

1. The company: ST. S.p.A. – Via del Lavoro, 6 – 31033 Castelfranco Veneto (TV) – Italy
2. Hereby declares under its own responsibility that the machine (function):

Chainsaw for forest service (felling, bucking, delimbing trees)

a) Homologation type:	SP 386 - SP 426
c) Serial number:	22A••CHA000001 ÷ 99L••CHA999999
d) Engine:	petrol

3. Conforms to UK Regulations:
   - S.I. 2008/1597 - Supply of Machinery (Safety) Regulations 2008

     e) Notified body: N. 0905 – Intertek Deutschland GmbH
     Stangenstrasse 1, 70771 Leinfelden-Echterdingen - Germany

     f) EC type-examination: 16SHW0433-05

   - S.I. 2001/1701 - Schedule 8 - Noise Emission in the Environment by Equipment for use Outdoors Regulations 2001
   - S.I. 2016/1091 - Electromagnetic Compatibility Regulations 2016
   - S.I. 2012/3032 - The Restriction of the Use of Certain Hazardous Substances in Electrical and Electronic Equipment Regulations 2012

4. Reference to harmonised standards:

   EN ISO 11681-1:2022
   EN ISO 14982:2009
   EN IEC 63000:2018

	SP 386	SP 426
g) Measured sound power level:	112 dB(A)	110 dB(A)
h) Guaranteed sound power level:	115 dB(A)	114 dB(A)
j) Net power installed:	1,6 kW	1,9 kW

n) Person authorised to compile the technical file: ST. S.p.A.
Via del Lavoro, 6
31033 Castelfranco Veneto (TV) - Italia

o) Castelfranco Veneto, 01/10/2022

CEO Stiga Group

Sean Robinson

UK Importer: STIGA LTD
Unit 8, Bluewater Estate Plympton,
Devon, PL7 4JH, England

UK CA

DICHIARAZIONE CE DI CONFORMITÁ (Istruzioni Originali)
(Direttiva Macchine 2006/42/CE, Allegato II, parte A)

1. La Società: ST. S.p.A. – Via del Lavoro, 6 – 31033 Castelfranco Veneto (TV) – Italy
2. Dichiara sotto la propria responsabilità, che la macchina:

Motosega a catena per lavori forestali (abbattimento, sezionamento, sramatura di alberi)

a) Tipo / Modello Base:	SP 466 - SP 526
c) Numero di Serie:	22A••CHA000001 ÷ 99L••CHA999999
d) Motore:	a scoppio

3. É conforme alle specifiche delle direttive:
   - MD: 2006/42/EC

     e) Ente Certificatore: N. 0905 – Intertek Deutschland GmbH
     Stangenstrasse 1, 70771 Leinfelden-Echterdingen - Germany

     f) Esame CE del tipo: 16SHW0499-04

   - OND: 2000/14/EC, ANNEX V - 2005/88/EC

     D. Lgs.262/2002, ANNEX V (Italy)
   - EMCD: 2014/30/EU
   - RoHS II: 2011/65/EU - 2015/863/EU

4. Riferimento alle Norme armonizzate:
   EN ISO 11681-1:2022
   EN ISO 14982:2009
   EN IEC 63000:2018

	SP 466	**SP 526**
g) Livello di potenza sonora misurato:	112 dB(A)	111 dB(A)
h) Livello di potenza sonora garantito:	115 dB(A)	114 dB(A)
j) Potenza installata:	2,0 kW	2,3 kW

n) Persona autorizzata a costituire il FascicoloTecnico: ST. S.p.A.
Via del Lavoro, 6
31033 Castelfranco Veneto (TV) - Italia

o) Castelfranco Veneto, 01/10/2022

CEO Stiga Group

Sean Robinson

UK DECLARATION OF CONFORMITY

(Supply of Machinery (Safety) Regulations 2008, S.I. 2008 No. 1597, Annex II, part A)

1. The company: ST. S.p.A. – Via del Lavoro, 6 – 31033 Castelfranco Veneto (TV) – Italy
2. Hereby declares under its own responsibility that the machine (function):

Chainsaw for forest service (felling, bucking, delimbing trees)

a) Homologation type:	SP 466 - SP 526
c) Serial number:	22A••CHA000001 ÷ 99L••CHA999999
d) Engine:	petrol

3. Conforms to UK Regulations:
   - S.I. 2008/1597 - Supply of Machinery (Safety) Regulations 2008

     e) Notified body: N. 0905 – Intertek Deutschland GmbH
     Stangenstrasse 1, 70771 Leinfelden-Echterdingen - Germany

     f) EC type-examination: 16SHW0499-04

   - S.I. 2001/1701 - Schedule 8 - Noise Emission in the Environment by Equipment for use Outdoors Regulations 2001
   - S.I. 2016/1091 - Electromagnetic Compatibility Regulations 2016
   - S.I. 2012/3032 - The Restriction of the Use of Certain Hazardous Substances in Electrical and Electronic Equipment Regulations 2012

4. Reference to harmonised standards:

   EN ISO 11681-1:2022
   EN ISO 14982:2009
   EN IEC 63000:2018

	SP 466	**SP 526**
g) Measured sound power level:	112 dB(A)	111 dB(A)
h) Guaranteed sound power level:	115 dB(A)	114 dB(A)
j) Net power installed:	2,0 kW	2,3 kW

n) Person authorised to compile the technical file: ST. S.p.A.
Via del Lavoro, 6
31033 Castelfranco Veneto (TV) - Italia

o) Castelfranco Veneto, 01/10/2022

CEO Stiga Group

Sean Robinson

UK Importer: STIGA LTD
Unit 8, Bluewater Estate Plympton,
Devon, PL7 4JH, England

UK CA

171516112/7

FR (Traduction de la notice originale) **Déclaration CE de Conformité** **(Directive Machines 2006/42/CE, Annexe II, partie A)** **1. La Société** **2. Déclare sous sa propre responsabilité que la machine : Scie à chaîne pour travaux forestiers abattage/tronçonnage/ébranchage d'arbres** **a) Type / Modèle de Base** **b) Mois / Année de construction** **c) Série** **d) Moteur: moteur essence** **3. Est conforme aux prescriptions des directives :** **e) Organisme de certification** **f) Examen CE du Type** **4. Renvoi aux Normes harmonisées** **g) Niveau de puissance sonore mesuré** **h) Niveau de puissance sonore garanti** **j) Puissance nette installée** **n) Personne habilitée à établir le Dossier Technique :** **o) Lieu et Date**	**EN** (Translation of the original instruction) **EC Declaration of Conformity** **(Machine Directive 2006/42/EC, Annex II, part A)** **1. The Company** **2. Herby declares under its own responsibility that the machine: Chainsaw for forest service felling, bucking, delimbing trees** **a) Type / Base Model** **b) Month / Year of manufacture** **c) Serial number** **d) Engine: petrol** **3. Conforms to directive specifications:** **e) Certifying body** **f) EC examination of Type** **4. Reference to harmonised Standards** **g) Sound power level measured** **h) Sound power level guaranteed** **j) Net power installed** **n) Person authorised to create the Technical Folder:** **o) Place and Date**	**DE** (Übersetzung der Originalbetriebsanleitung) **EG-Konformitätserklärung** **(Maschinenrichtlinie 2006/42/EG, Anhang II, Teil A)** **1. Die Gesellschaft** **2. Erklärt auf eigene Verantwortung, dass die Maschine: Kettensäge für die Forstarbeit fällen/schneiden/entasten von Bäumen** **a) Typ / Basismodell** **b) Monat / Baujahr** **c) Seriennummer** **d) Motor: Verbrennungsmotor** **3. Den Anforderungen der folgenden Richtlinien entspricht:** **e) Zertifizierungsstelle** **f) EG-Baumusterprüfung** **4. Bezugnahme auf die harmonisierten Normen** **g) Gemessener Schallleistungspegel** **h) Garantierter Schallleistungspegel** **j) Installierte Nettoleistung** **n) Zur Verfassung der technischen Unterlagen befugte Person:** **o) Ort und Datum**
NL (Vertaling van de oorspronkelijke gebruiksaanwijzing) **EG-verklaring van overeenstemming** **(Richtlijn Machines 2006/42/CE, Bijlage II, deel A)** **1. Het bedrijf** **2. Verklaart onder zijn eigen verantwoordelijkheid dat de machine: Kettingzaag voor boswerken vellen/snijden/snoeien van bomen** **a) Type / Basismodel** **b) Maand / Bouwjaar** **c) Serienummer** **d) Motor: accu** **3. Voldoet aan de specificaties van de richtlijnen:** **e) Certificatie-instituut** **f) EG-onderzoek van het Type** **4. Verwijzing naar de Geharmoniseerde normen** **g) Gemeten niveau van geluidsvermogen** **h) Gegarandeerd niveau van geluidsvermogen** **j) Netto geïnstalleerd vermogen** **n) Bevoegd persoon voor het opstellen van het Technisch Dossier** **o) Plaats en Datum**	**ES** (Traducción del Manual Original) **Declaración de Conformidad CE** **(Directiva Máquinas 2006/42/CE, Anexo II, parte A)** **1. La Empresa** **2. Declara bajo su propia responsabilidad que la máquina: Motosierra de cadena para trabajos forestales tala/seccionamiento/poda de árboles** **a) Tipo / Modelo Base** **b) Mes / Año de fabricación** **c) Matrícula** **d) Motor: motor de explosión** **3. Cumple con las especificaciones de las directivas:** **e) Ente certificador** **f) Examen CE del Tipo** **4. Referencia a las Normas armonizadas** **g) Nivel de potencia sonora medido** **h) Nivel de potencia sonora garantizado** **j) Potencia neta instalada** **n) Persona autorizada a realizar el Manual Técnico:** **o) Lugar y Fecha**	**PT** (Tradução do manual original) **Declaração CE de Conformidade** **(Diretiva de Máquinas 2006/42/CE, Anexo II, parte A)** **1. A Empresa** **2. Declara so Motosserra para trabalhos florestais abate/secionamento/desramação b a própria responsabilidade que a máquina:** **a) Tipo / Modelo Base** **b) Mês / Ano de fabrico** **c) Matrícula** **d) Motor: motor a explosão** **3. É conforme às especificações das diretivas:** **e) Órgão certificador** **f) Exame CE do Tipo** **4. Referência às Normas harmonizadas** **g) Nível medido de potência sonora** **h) Nível garantido de potência sonora** **j) Potência líquida instalada** **n) Pessoa autorizada a elaborar o Caderno Técnico** **o) Local e Data**
EL (Μετάφραση του πρωτοτύπου των οδηγιών χρήσης) **ΕΚ-Δήλωση συμμόρφωσης** **(Οδηγία Μηχανών 2006/42/CE, Παράρτημα II, μέρος Α)** **1. Η Εταιρία** **2. Δηλώνει υπεύθυνα ότι η μηχανή: Αλυσοπρίονο για δασικές εργασίες Κατάρριψη/κατατομή/κοπή κλαδιών δέντρων** **a) Τύπος / Βασικό Μοντέλο** **b) Μήνας / Έτος κατασκευής** **c) Αριθμός μητρώου** **d) Κινητήρας: κινητήρας εσωτερικής ανάφλεξης** **3. Συμμορφώνεται με τις προδιαγραφές της οδηγίας:** **e) Οργανισμός πιστοποίησης** **f) Εξέταση CE του Τύπου** **4. Αναφορά στους Κανονισμούς εναρμόνισης** **g) Στάθμη μέτρησης ακουστικής ισχύος** **h) Στάθμη εγγυημένης ακουστικής ισχύος** **j) Καθαρή εγκαταστημένη ισχύς** **n) Εξουσιοδοτημένο άτομο για την κατάρτιση του Τεχνικού Φυλλαδίου:** **o) Τόπος και Χρόνος**	**TR** (Orijinal Talimatların Tercümesi) **AT Uygunluk Beyanı** **(2006/42/CE Makine Direktifi, Ek II, bölüm A)** **1. Şirket** **2. Şahsi sorumluluğu altında aşağıdaki makinenin: Orman işleri için zincirli testere Ağaçların kesilip devrilmesi/parçalara bölünmesi/dallarının budanması** **a) Tip / Standart model** **b) Üretimin Ay / yıl** **c) Sicil numarası** **d) Motor: patlamalı motor** **3. Aşağıdaki direktiflerin özelliklerine uygun olduğunu beyan etmektedir:** **e) Sertifikalandıran kurum** **f) ... Tipi CE incelemesi** **4. Harmonize standartlara atıf** **g) Ölçülen ses güç seviyesi** **h) Garanti edilen ses güç seviyesi** **j) Kurulu net güç** **n) Teknik Dosyayı oluşturmaya yetkili kişi:** **o) Yer ve Tarih**	**MK** (Превод на оригиналните упатства) **Декларација за усогласеност со ЕУ** **(Директива за машини 2006/42/CE, Анекс II, дел А)** **1. Компанијата** **2. изјавува со целосна лична одговорност дека следната машина: Моторна пила со синџир за работа во шума Соборување/сечење/кастрење на дрва** **а) Тип / основен модел** **б) Месец / Година на производство** **в) етикета** **г) мотор: мотор со согорување** **3. Усогласено со спецификациите според директивите:** **д) тело за сертификација** **ѓ) тест CE за типот** **4. Референци за усогласени нормативи** **е) Акустички притисок** **ж) измерено ниво на звучна моќност** **з) Ниво на гарантирана звучна моќност** **и) вибрации на рацете** **н) овластено лице за составување на Техничката брошура** **о) место и датум**

NO (Oversettelse av orginal bruksanvisning) **EF- Samsvarserklæring** **(Maskindirektiv 2006/42/EF, Vedlegg II, del A)** **1. Firmaet** **2. Erklærer på eget ansvar at maskinen:** **Kjedesag for vanlig skogbruk** **Nedfelling/kutt/kvisting av trær** **a) Type / Modell** **b) Måned / Byggeår** **c) Serienummer** **d) Motor: forbrenningsmotor** **3. Oppfyller kravene i direktivene:** **e) Sertifiseringsorgan** **f) EF-typeprøving** **4. Henvisning til harmoniserte standarder** **g) Målt lydeffektnivå** **h) Garantert lydeffektnivå** **j) Installert nettoeffekt** **n) Person som har fullmakt til å utferdige teknisk dokumentasjon:** **o) Sted og dato**	**SV** (Översättning av bruksanvisning i original) **EG-försäkran om överensstämmelse** **(Maskindirektiv 2006/42//EG, bilaga II, de la)** **1. Företaget** **2. Försäkrar på eget ansvar att maskinen : Kedjesåg för skogsarbete** **Fällning/kapning/grenklippning av träd** **a) Typ / Basmodell** **b) Månad / Tillverkningsår** **c) Serienummer** **d) Motor: förbränningsmotor** **3. Överensstämmer med föreskrifterna i direktivet** **e) Intygsorgan_ Anmält organ** **f) EG typgodkännande** **4. Referens till harmoniserade standarder** **g) Uppmätt ljudeffektnivå** **h) Garanterad ljudeffektnivå** **j) Installerad nettoeffekt** **n) Auktoriserad person för upprättandet av den tekniska dokumentationen:** **o) Ort och datum**	**DA** (Oversættelse af den originale brugsanvisning) **EF-overensstemmelseserklæring** **(Maskindirektiv 2006/42/EF, bilag II, del A)** **1. Firmaet** **2. Erklærer på eget ansvar, at maskinen:** **Kædesav til skovarbejde** **Fældning af træer/udskæring af stykker/opskæring af grene** **a) Type / Model** **b) Måned / Konstruktionsår** **c) Serienummer** **d) Motor: forbrændingsmotor** **3. Er i overensstemmelse med specifikationerne ifølge direktiverne:** **e) Certificeringsorgan** **f) EF-typeafprøvning** **4. Henvisning til harmoniserede standarder** **g) Målt lydeffektniveau** **h) Garanteret lydeffektniveau** **j) Installeret nettoeffekt** **n) Person, der har bemyndigelse til at udarbejde det tekniske dossier:** **o) Sted og dato**
FI (Alkuperäisten ohjeiden käännös) **EY-VAATIMUSTENMUKAISUUSVAKUUTUS** **(Konedirektiivi 2006/42/EY, Liite II, osa A)** **1. Yritys** **2. Vakuuttaa omalla vastuullaan, että kone:** **Moottorisaha metsänhoitoon** **Puiden kaataminen/pilkkominen/karsinta** **a) Tyyppi / Perusmalli** **b) Kuukausi /Valmistusvuosi** **c) Sarjanumero** **d) Moottori : räjähdysmoottori** **3. On yhdenmukainen seuraavien direktiivien asettamien vaatimusten kanssa:** **e) Sertifiointiyritys** **f) EY-tyyppitarkastus** **4. Viittaus harmonisoituihin standardeihin** **g) Mitattu äänitehotaso** **h) Taattu äänitehotaso** **j) Asennettu nettoteho** **n) Teknisten asiakirjojen laatimiseen valtuutettu henkilö:** **o) Paikka ja päivämäärä**	**CS** (Překlad původního návodu k používání) **ES – Prohlášení o shodě** **(Směrnice o Strojních zařízeních 2006/42/ES, Příloha II, část A)** **1. Společnost** **2. Prohlašuje na vlastní odpovědnost, že stroj: Řetězová motorová pila pro lesnické práce** **Kácení/rozřezávání/odvětvování stromů** **a) Typ / Základní model** **b) Měsíc / Rok výroby** **c) Výrobní číslo** **d) Motor: spalovací motor** **3. Je ve shodě s nařízeními směrnic:** **e) Certifikační orgán** **f) ES zkouška Typu** **4. Odkazy na Harmonizované normy** **g) Naměřená úroveň akustického výkonu** **h) Zaručená úroveň akustického výkonu** **j) Čistý instalovaný výkon** **n) Osoba autorizovaná pro vytvoření Technického spisu:** **o) Místo a Datum**	**PL** (Tłumaczenie instrukcji oryginalnej) **Deklaracja zgodności WE** **(Dyrektywa maszynowa 2006/42/WE, Załącznik II, część A)** **1. Spółka** **2. Oświadcza na własną odpowiedzialność, że maszyna: Pilarka łańcuchowa do prac leśnych** **Ścinanie, obalanie/przerzynanie/okrzesywanie drzew** **a) Typ / Model podstawowy** **b) Miesiąc / Rok produkcji** **c) Numer seryjny** **d) Silnik: silnik o zapłonie iskrowym** **3. Spełnia podstawowe wymogi następujących Dyrektyw:** **e) Jednostka certyfikująca** **f) Badanie typu WE** **4. Odniesienie do Norm zharmonizowanych** **g) Zmierzony poziom mocy akustycznej** **h) Gwarantowany poziom mocy akustycznej** **j) Moc zainstalowana netto** **n) Osoba upoważniona do zredagowania Dokumentacji technicznej:** **o) Miejscowość i data**
HU (Eredeti használati utasítás fordítása) **EK-megfelelőségi nyilatkozata** **(2006/42/EK gépirányelv, II. melléklet "A" rész)** **1. Alulírott Vállalat** **2. Felelősségének teljes tudatában kijelenti, hogy az alábbi gép: Erdészeti motoros láncfűrész** **Fák kidöntése/darabolása/gallyazása** **a) Típus / Alaptípus** **b) Hónap / Gyártás éve** **c) Gyártási szám** **d) Motor: robbanómotor** **3. Megfelel az alábbi irányelvek előírásainak:** **e) Tanúsító szerv** **f) CE vizsgálat típusa** **4. Hivatkozás a harmonizált szabványokra** **g) Mért zajteljesítmény szint** **h) Garantált zajteljesítmény szint** **j) Nettó beépített teljesítmény** **n) Műszaki Dosszié szerkesztésére felhatalmazott személy:** **o) Helye és ideje**	**HU (Eredeti használati utasítás fordítása)** **EK-megfelelőségi nyilatkozata** **(2006/42/EK gépirányelv, II. melléklet "A" rész)** **1. Alulírott Vállalat** **2. Felelősségének teljes tudatában kijelenti, hogy az alábbi gép: Erdészeti motoros láncfűrész** **Fák kidöntése/darabolása/gallyazása** **a) Típus / Alaptípus** **b) Hónap / Gyártás éve** **c) Gyártási szám** **d) Motor: robbanómotor** **3. Megfelel az alábbi irányelvek előírásainak:** **e) Tanúsító szerv** **f) CE vizsgálat típusa** **4. Hivatkozás a harmonizált szabványokra** **g) Mért zajteljesítmény szint** **h) Garantált zajteljesítmény szint** **j) Nettó beépített teljesítmény** **n) Műszaki Dosszié szerkesztésére felhatalmazott személy:** **o) Helye és ideje**	**HR (Prijevod originalnih uputa)** **EK Izjava o sukladnosti** **(Direktiva 2006/42/EZ o strojevima, dodatak II, dio A)** **1. Tvrtka:** **2. pod vlastitom odgovornošću izjavljuje da je stroj: Motorna lančana pila za šumarstvo** **Obaranje/prerezivanje/obrezivanje stabala** **a) Vrsta / Osnovni model** **b) Mjesec / Godina proizvodnje** **c) Matični broj** **d) Motor: motor s unutarnjim izgaranjem** **3. sukladan s temeljnim zahtjevima direktiva:** **e) Certifikacijsko tijelo** **f) Tipsko ispitivanje EZ** **4. Primijenjene su slijedeće harmonizirane norme:** **g) Izmjerena razina zvučne snage** **h) Zajamčena razina zvučne snage** **j) Neto instalirana snaga** **n) Osoba ovlaštena za pravljenje Tehničke datoteke:** **o) Mjesto i datum**

SL (Prevod izvirnih navodil) **ES izjava o skladnosti** **(Direktiva 2006/42/ES) , priloga II, del A)** **1. Družba** **2. pod lastno odgovornostjo izjavlja, da je stroj: Verižna žaga za gozdna dela, Podiranje/rezanje/odstranjevanje vej** **a) Tip / osnovni model** **b) Mesec /Leto izdelave** **c) Serijska številka** **d) Motor: motor z notranjim izgorevanjem** **3. Skladen je z določili direktiv :** **e) Ustanova, ki izda potrdilo** **f) ES pregled tipa** **4. Sklicevanje na usklajene predpise** **g) Izmerjen nivo zvočne moči** **h) Zagotovljen nivo zvočne moči** **j) Neto instalirana moč** **n) Oseba, pooblaščena za sestavo tehnične knjižice:** **o) Kraj in datum**	**BS (Prijevod originalnih uputa)** **EZ izjava o sukladnosti** **(Direktiva o mašinama 2006/42/EZ, Prilog II, deo A)** **1. Firma** **2. Daje izjavu pod vlastitom odgovornošću da je mašina: Lančana motorna pila za šumarstvo Obaranje i sječa drveća/rezanje grana** **a) Tip / Osnovni model** **b) Mjesec / Godina proizvodnje** **c) Serijski broj** **d) Motor: motor s unutrašnjim izgaranjem** **3. sukladna s osnovnim zahtjevima direktive:** **e) Certifikaciono tijelo** **f) EZ ispitivanje tipa** **4. Pozivanje na usklađene norme** **g) Izmjereni nivo zvučne snage** **h) Garantovani nivo zvučne snage** **j) Neto instalisana snaga** **n) Osoba ovlaštena za izradu tehničke brošure:** **o) Mjesto i datum**	**SK (Preklad pôvodného návodu na použitie)** **ES vyhlásenie o zhode** **(Smernica o Strojných zariadeniach 2006/42/ES, Priloha II, časť A)** **1. Spoločnosť** **2. Vyhlasuje na vlastnú zodpovednosť, že stroj: Reťazová motorová píla pre lesnícke práce, Stínanie/rozrezávanie/odvetvovanie stromov** **a) Typ / Základný model** **b) Mesiac / Rok výroby** **c) Výrobné číslo** **d) Motor: spaľovací motor** **3. Je v zhode s nariadeniami smerníc:** **e) Certifikačný orgán** **f) Skúška typu ES** **4. Odkaz na Harmonizované normy** **g) Nameraná úroveň akustického výkonu** **h) Zaručená úroveň akustického výkonu** **j) Čistý inštalovaný výkon** **n) Osoba autorizovaná na vytvorenie Technického spisu:** **o) Miesto a Dátum**
RO (Traducerea manualului fabricantului) **CE -Declaratie de Conformitate** **(Directiva Maşini 2006/42/CE, Anexa II, partea A)** **1. Societatea** **2. Declară pe propria răspundere că maşina: Ferăstrău cu lanţ pentru lucrări forestiere Doborâre/secţionare/tăierea ramurilor de copaci** **a) Tip / Model de bază** **b) Luna /Anul de fabricaţie** **c) Număr de serie** **d) Motor: motor cu combustie** **3. Este în conformitate cu specificaţiile directivelor:** **e) Organism de certificare** **f) Examinare CE de Tip** **4. Referinţă la Standardele armonizate** **g) Nivel de putere sonoră măsurat** **h) Nivel de putere sonoră garantat** **j) Putere netă instalată** **n) Persoană autorizată să întocmească Dosarul Tehnic** **o) Locul şi Data**	**LT (Originalių instrukcijų vertimas)** **EB atitikties deklaracija** **(Mašinų direktyva 2006/42/CE, Priedas II, dalis A)** **1. Bendrovė** **2. Prisiima atsakomybę, kad įrenginys: Grandininis pjūklas miško darbamsMedžių kirtimas/pjaustymas/genėjimas** **a) Tipas / Bazinis Modelis** **b) Mėnuo / Pagaminimo metai** **c) Serijos numeris** **d) Variklis: vidaus degimo variklis** **3. Atitinka direktyvose pateiktas specifikacijas:** **e) Sertifikavimo įstaiga** **f) CE tipo tyrimas** **4. Nuoroda į suderintas Normas** **g) Išmatuotas garso galios lygis** **h) Užtikrinamas garso galios lygis** **j) Instaliuota naudingoji galia** **n) Autorizuotas asmuo sudaryti Techninę Dokumentaciją:** **o) Vieta ir Data**	**LV (Instrukciju tulkojums no oriģinālvalodas)** **EK atbilstības deklarācija** **(Direktīva 2006/42/EK par mašīnām, pielikums II, daļa A)** **1. Uzņēmums** **2. Uzņemoties par to pilnu atbildību, paziņo, ka mašīna: Grandininis pjūklas miško darbams Koku gāšana/zāģēšana/atzarošana** **a) Tips / Bāzes modelis** **b) Mēnesis / Ražošanas gads** **c) Sērijas numurs** **d) Motors: iekšdedzes motors** **3. Atbilst šādu direktīvu prasībām:** **e) Sertifikācijas iestāde** **f) CE tipveida pārbaude** **4. Atsauce uz harmonizētiem standartiem** **g) Izmērītais skaņas intensitātes līmenis** **h) Garantētais skaņas intensitātes līmenis** **j) Uzstādītā neto jauda** **n) Pilnvarotais darbinieks, kas sagatavoja tehnisko dokumentāciju:** **o) Vieta un datums**
SR (Prevod originalnih uputstval) **EC deklaracija o usaglašenosti** **(Direktiva o mašinama 2006/42/EC, Prilog II, deo A)** **1. Preduzeće** **2. Daje izjavu pod vlastitom odgovornošću da je mašina: Lančana motorna testera za šumarstvo Obaranje i seča drveća/rezanje grana** **a) Tip / Osnovni model** **b) Mesec /Godina proizvodnje** **c) Serijski broj** **d) Motor: motor s unutrašnjim sagorevanjem** **3. u skladu s osnovnim zahtevima direktiva:** **e) Sertifikaciono telo** **f) EC ispitivanje tipa:** **4. Pozivanje na usklađene norme** **g) Izmereni nivo zvučne snage** **h) Garantovani nivo zvučne snage** **i) Širina košenja.....** **j) Neto instalisana snaga** **n) Osoba ovlašćena za sastavljanje tehničke brošure** **o) Mesto i datum**	**BG (Превод на оригиналните инструкции)** **ЕО декларация за съответствие** **(Директива Машини 2006/42/ЕО, Приложение II, част А)** **1. Дружеството** **2. На собствена отговорност декларира, че машината: Моторен верижен трион за горки работи, Сеч/нарязване на трупи/окастряне клоните на дървета** **а) Вид / Базисен модел** **б) Месец / година на производство** **в) Сериен номер** **г) Мотор: мотор с вътрешно горене** **3. Е в съответствие със спецификата на директивите:** **д) Сертифициращ орган** **е) ЕО изследване на вида** **4. Базирано на хармонизираните норми** **ж) Ниво на измерена акустична мощност** **и) Гарантирано ниво на акустична мощност** **к) Нетна инсталирана мощност** **р) Лице, упълномощено да състави Техническата Документация:** **о) Място и дата**	**ET (Algupärase kasutusjuhendi tõlge)** **EÜ vastavusdeklaratsioon** **(Masinadirektiiv 2006/42/EÜ, Lisa II, osa A)** **1. Firma** **2. Kinnitab omal vastutusel, et masin: Kettsaag metsatöödeks Puude langetamine/järkamine/laasimine** **a) Tüüp / Põhimudel** **b) Kuu aega / Tootmisaasta** **c) Matrikkel** **d) Mootor: Sisepõlemismootor** **3. Vastab direktiivide nõuetele:** **e) Kinnitav asutus** **f) EÜ tüübihindamine** **4. Viide ühtlustatud standarditele** **g) Mõõdetud helivõimsuse tase** **h) Garanteeritud helivõimsuse tase** **j) Installeeritud netovõimsus** **n) Tehnilise Lehe autoriseeritud koostaja:** **o) Koht ja Kuupäev**

© by ST. S.p.A.

IT • Il contenuto e le immagini del presente manuale d'uso sono stati realizzati per conto di ST. S.p.A. e sono tutelati da diritto d'autore – E' vietata ogni riproduzione o alterazione anche parziale non autorizzata del documento.
BG • Съдържанието и изображенията в настоящото ръководство са извършени за ST. S.p.A. и са защитени с авторски права – Забранява се всяко неоторизирано възпроизвеждане или промяна, дори и отчасти на документа.
BS • Sadržaj i slike iz ovog korisničkog priručnika napravljeni su isključivo za ST. S.p.A. i zaštićeni su autorskim pravima – zabranjena je svaka neovlaštena reprodukcija ili izmjena dokumenta, djelomično ili u potpunosti.
CS • Obsah a obrázky v tomto návodu k použití byly zpracovány jménem společnosti ST. S.p.A. a jsou chráněny autorským právem – Reprodukce či nepovolené pozměňování tohoto dokumentu, a to i částečné, je zakázáno.
DA • Indhold og illustrationer i denne vejledning er blevet skabt på vegne af ST. S.p.A. og er beskyttet af ophavsret – Enhver gengivelse eller ændring, også delvis, af dokumentet uden autorisation hertil er forbudt.
DE • Inhalt und Bilder dieser Bedienungsanleitung wurden im Namen von ST. S.p.A. erstellt und sind urheberrechtlich geschützt – Jede nicht genehmigte Vervielfältigung oder Veränderung, auch auszugsweise, dieses Dokuments ist verboten.
EL • Το περιεχόμενο και οι εικόνες στο παρόν εγχειρίδιο χρήσης δημιουργήθηκαν για λογαριασμό της εταιρείας ST. S.p.A. και προστατεύονται από πνευματικά δικαιώματα – Απαγορεύεται οποιαδήποτε αναπαραγωγή ή τροποποίηση, έστω και μερική, του εγγράφου χωρίς έγκριση.
EN • The content and images in this User Manual were produced expressly for ST. S.p.A. and are protected by copyright – any unauthorised reproduction or modification to the document, either partially or in full, is prohibited.
ES • El contenido y las imágenes del presente manual de uso han sido creados por ST. S.p.A. y están protegidos por los derechos de autor – Se prohíbe toda reproducción o modificación, incluso parcial, no autorizada del documento.
ET • Käesoleva kasutusjuhendi sisu ja kujutised on toodetud konkreetselt ettevõttele ST. S.p.A. ja neile rakendub autorikaitseseadus – dokumendi igasugune osaline või täielik ilma loata reprodutseerimine või muutmine on keelatud.
FI • Tämän käyttöoppaan sisältö ja kuvat on valmistettu ST. S.p.A. -yhtiön toimesta ja niitä suojaa tekijänoikeuslaki. – Asiakirjan kaikenlainen kopioiminen tai muuttaminen, osittainkin, on kielletty ilman erityistä lupaa.
FR • Le contenu et les images du présent manuel d'utilisation ont été réalisés pour le compte de ST. S.p.A. et sont protégés par un droit d'auteur - Toute reproduction ou modification non autorisée, même partielle, du document, est interdite.
HR • Sadržaj i slike u ovom priručniku za uporabu izrađeni su za tvrtku ST. S.p.A. te su obuhvaćeni autorskim pravima – Zabranjuje se neovlašteno umnožavanje ili prilagodba, djelomična ili u cijelosti, ovog dokumenta.
HU • Ennek a használati útmutatónak a tartalma és a benne szereplő képek kizárólag a ST. S.p.A. számára készültek és szerzői joggal védettek – tilos a dokumentum bármely részének vagy egészének engedély nélküli sokszorosítása és módosítása.
LT • Šio naudotojo vadovo turinys ir paveikslėliai skirti tik „ST. S.p.A." ir yra saugomi autorių teisėmis – dokumentą atgaminti ar modifikuoti, visiškai arba iš dalies, yra draudžiama.
LV • Šīs lietotāja rokasgrāmatas saturs un attēli ir veidoti tikai ST. S.p.A. un ir aizsargāti ar autortiesībām. Jebkāda dokumenta vai tā daļas prettiesiska kopēšana vai pārveide ir stingri aizliegta.
MK • Содржината и сликите во Упатството за корисникот се подготвени исклучиво за ST. S.p.A. и се заштитени со авторски права – забрането е секое делумно или целосно неовластено репродуцирање или измена на документот.
NL • De inhoud en de afbeeldingen van deze gebruikshandleiding werden gerealiseerd voor rekening van ST. S.p.A. en zijn beschermd door het auteursrecht – Elke niet-geautoriseerde reproductie of wijziging, ook gedeeltelijke, van het document is verboden.
NO • Innholdet og bildene i denne brukerveiledningen er utført på oppdrag fra ST. S.p.A. og er beskyttet ved opphavsrett - Enhver gjengivelse eller endring, selv kun delvis, er forbudt.
PL • Treść oraz ilustracje zawarte w niniejszej instrukcji obsługi powstały na zlecenie spółki ST. S.p.A. i są chronione prawami autorskimi – Zabrania się wszelkiego kopiowania bądź modyfikowania, także częściowego, niniejszego dokumentu bez uzyskania stosownej zgody.
PT • As imagens e os conteúdos contidos no presente Manual do Utilizador foram expressamente criados para uso exclusivo da ST. S.p.A., encontrando-se protegidos por direitos de autor. Qualquer tipo de reprodução ou alteração, parcial ou integral, não autorizadas deste Manual estão expressamente proibidas.
RO • Conținutul și imaginile din manualul de utilizare de față au fost realizate în numele ST. S.p.A. și sunt protejate de drepturi de autor – Este interzisă orice reproducere sau modificare chiar și parțială neautorizată a documentului.
RU • Тесты и изображения, содержащиеся в настоящем руководстве, были созданы в интересах ST. S.p.A. и защищены авторскими правами – Любое несанкционированное воспроизведение или изменение документа запрещено.
SK • Obsah a obrázky v tomto návode na používanie boli spracované menom spoločnosti ST. S.p.A. a sú chránené autorským právom – Reprodukcie či nepovolené pozmeňovanie tohto dokumentu, a to aj čiastočné, je zakázané.
SL • Vsebine in slike v tem uporabniškem priročniku so izdelane za podjetje ST. S.p.A. in so zaščitene z avtorskimi pravicami – vsakršno nepooblaščeno razmnoževanje ali spreminjanje dokumenta, v celoti ali delno, je prepovedano.
SR • Sadržaj i slike ovog priručnika za upotrebu su napravljeni u ime ST. S.p.A. i zaštićeni su autorskim pravima – Zabranjena je svaka potpuna ili delimična reprodukcija ili izmena dokumenta bez odobrenja.
SV • Innehållet och bilderna i denna användarhandbok har framställts för ST. S.p.A. och skyddas av upphovsrätt – all form av reproduktion eller ändring, även partiell, som inte auktoriserats är förbjuden.
TR • Bu Kullanıcı Kılavuzundaki içerik ve resimler açıkça ST. S.p.A. için üretilmiştir ve telif hakkı ile korunmaktadır – dokümanın izinsiz olarak tamamen ya da kısmen herhangi bir şekilde çoğaltılması ya da değiştirilmesi yasaktır.

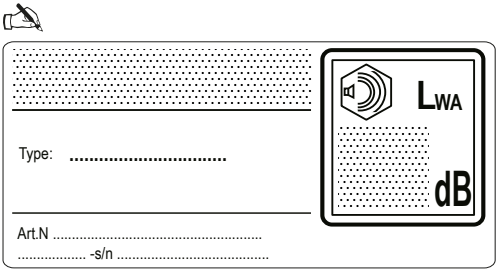

ST. S.p.A.
Via del Lavoro, 6
31033 Castelfranco Veneto (TV) ITALY

STIGA LTD (UK Importer)
Unit 8, Bluewater Estate Plympton,
Devon, PL7 4JH, England