171506146/2 11/2022

SP 386
SP 426
SP 466
SP 526

IT **Motosega a catena per lavori forestali** - MANUALE DI ISTRUZIONI
ATTENZIONE: prima di usare la macchina, leggere attentamente il presente libretto.

BG **Моторен верижен трион за горки работи -** УПЪТВАНЕ ЗА УПОТРЕБА
ВНИМАНИЕ: преди да използвате машината прочетете внимателно настоящата книжка.

BS **Lančana motorna pila za šumarstvo** - UPUTSTVO ZA UPOTREBU
PAŽNJA: prije nego što koristite ovu mašinu, pažljivo pročitajte priručnik s uputama.

CS **Řetězová motorová pila pro lesnické práce** - NÁVOD K POUŽITÍ
UPOZORNĚNÍ: před použitím stroje si pozorně přečtěte tento návod k použití.

DA **Kædesav til skovarbejde** - BRUGSANVISNING
ADVARSEL: læs instruktionsbogen omhyggeligt igennem, før du tager denne maskine i brug.

DE **Kettensäge für die Forstarbeit** - GEBRAUCHSANWEISUNG
ACHTUNG: vor inbetriebnahme des geräts die gebrauchsanleitung aufmerksam lesen.

EL **Αλυσοπρίονο για δασικές εργασίες** - ΟΔΗΓΙΕΣ ΧΡΗΣΠΣ
ΠΡΟΣΟΧΗ: πριν χρησιμοποιησετε το μηχανημα, διαβαστε προσεκτικα το παρον εγχειριδιο.

EN **Chain-saw for forest service** - OPERATOR'S MANUAL
WARNING: read thoroughly the instruction booklet before using the machine.

ES **Motosierra de cadena para trabajos forestales**
MANUAL DE INSTRUCCIONES - **ATENCIÓN: antes de utilizar la máquina, leer atentamente el presente manual.**

ET **Kettsaag metsatöödeks** - KASUTUSJUHEND
TÄHELEPANU: enne masina kasutamist lugeda tähelepanelikult antud kasutusjuhendit.

FI **Moottorisaha metsänhoitoon** - KÄYTTÖOHJEET
VAROITUS: lue käyttöopas huolellisesti ennen koneen käyttöä.

FR **Scie à chaîne pour travaux forestiers** - MANUEL D'UTILISATION
ATTENTION: lire attentivement le manuel avant d'utiliser cette machine.

HR **Motorna lančana pila za šumarstvo** - PRIRUČNIK ZA UPORABU
POZOR: prije uporabe stroja, pažljivo pročitajte ovaj priručnik.

HU **Erdészeti motoros láncfűrész** - HASZNÁLATI UTASÍTÁS
FIGYELEM! a gép használata előtt olvassa el figyelmesen a jelen kézikönyvet.

LT **Grandininis pjūklas miško darbams** - NAUDOJIMO INSTRUKCIJOS
DĖMESIO: prieš naudojant įrenginį, atidžiai perskaityti šį naudotojo vadovą.

LV **Ķēdes zāģis meža kopšanas darbiem**- LIETOŠANAS INSTRUKCIJA
UZMANĪBU: pirms aparāta lietošanai rūpīgi izlasiet doto instrukciju.

MK **Моторна пила со синџир за работа во шума**
УПАТСТВА ЗА УПОТРЕБА - **ВНИМАНИЕ: прочитајте го внимателно ова упатство пред да ја користите машината.**

NL **Kettingzaag voor boswerken** - GEBRUIKERSHANDLEIDING
LET OP: vooraleer de machine te gebruiken, dient men deze handleiding aandachtig te lezen.

NO **Kjedesag for vanlig skogbruk** - INSTRUKSJONSBOK
ADVARSEL: les denne bruksanvisningen nøye før du bruker maskinen.

PL **Pilarka łańcuchowa do prac leśnych** - INSTRUKCJE OBSŁUGI
OSTRZEŻENIE: przed użyciem maszyny, należy uważnie przeczytać niniejszą instrukcję.

PT **Motosserra para trabalhos florestais** - MANUAL DE INSTRUÇÕES
ATENÇÃO: antes de usar a máquina, leia atentamente o presente manual.

RO **Ferăstrău cu lanț pentru lucrări forestiere** - MANUAL DE INSTRUCȚIUNI
ATENȚIE: înainte de a utiliza mașina, citiți cu atenție manualul de față.

RU **Цепная пила для лесохозяйственных работ**
РУКОВОДСТВО ПО ЭКСПЛУАТАЦИИ - **ВНИМАНИЕ: прежде чем пользоваться оборудованием, внимательно прочтите зто руководство по зксплуатации.**

SK **Reťazová motorová píla pre lesnícke práce** - NÁVOD NA POUŽITIE
UPOZORNENIE: pred použitím stroja si pozorne prečítajte tento návod.

SL **Verižna žaga za gozdna dela** - PRIROČNIK ZA UPORABO
POZOR: preden uporabite stroj, pazljivo preberite priročnik z navodili.

SR **Lančana motorna testera za šumarstvo** - PRIRUČNIK SA UPUTSTVIMA
PAŽNJA: pre korišćenja mašine pažljivo pročitati ovaj priručnik.

SV **Kedjesåg för skogsarbete** - BRUKSANVISNING
VARNING: läs igenom hela detta häfte innan du använder maskinen.

TR **Orman işleri için zincirli testere** - KULLANIM KILAVUZU
DİKKAT: makıneyı kullanmadan önce talımatlar ıçeren kilavuzu dıkkatle okuyun.

ITALIANO - **Istruzioni Originali** ..... IT
БЪЛГАРСКИ - Инструкция за експлоатация ..... BG
BOSANSKI - Prijevod originalnih uputa ..... BS
ČESKY - Překlad původního návodu k používání ..... CS
DANSK - Oversættelse af den originale brugsanvisning ..... DA
DEUTSCH - Übersetzung der Originalbetriebsanleitung ..... DE
ΕΛΛΗΝΙΚΑ - Μεταφραση των πρωτοτυπων οδηγιων ..... EL
ENGLISH - Translation of the original instruction ..... EN
ESPAÑOL - Traducción del Manual Original ..... ES
EESTI - Algupärase kasutusjuhendi tõlge ..... ET
SUOMI - Alkuperäisten ohjeiden käännös ..... FI
FRANÇAIS - Traduction de la notice originale ..... FR
HRVATSKI - Prijevod originalnih uputa ..... HR
MAGYAR - Eredeti használati utasítás fordítása ..... HU
LIETUVIŠKAI - Originalių instrukcijų vertimas ..... LT
LATVIEŠU - Instrukciju tulkojums no oriģināl valodas LV
МАКЕДОНСКИ - Превод на оригиналните упатства ..... MK
NEDERLANDS - Vertaling van de oorspronkelijke gebruiksaanwijzing ..... NL
NORSK - Oversettelse av den originale bruksanvisningen ..... NO
POLSKI - Tłumaczenie instrukcji oryginalnej ..... PL
PORTUGUÊS - Tradução do manual original ..... PT
ROMÂN - Traducerea manualului fabricantului ..... RO
РУССКИЙ - Перевод оригинальных инструкций ..... RU
SLOVENSKY - Preklad pôvodného návodu na použitie ..... SK
SLOVENŠČINA - Prevod izvirnih navodil ..... SL
SRPSKI - Prevod originalnih uputstva ..... SR
SVENSKA - Översättning av bruksanvisning i original ..... SV
TÜRKCE - Oriiinal Talimatların Tercümesi ..... TR

1

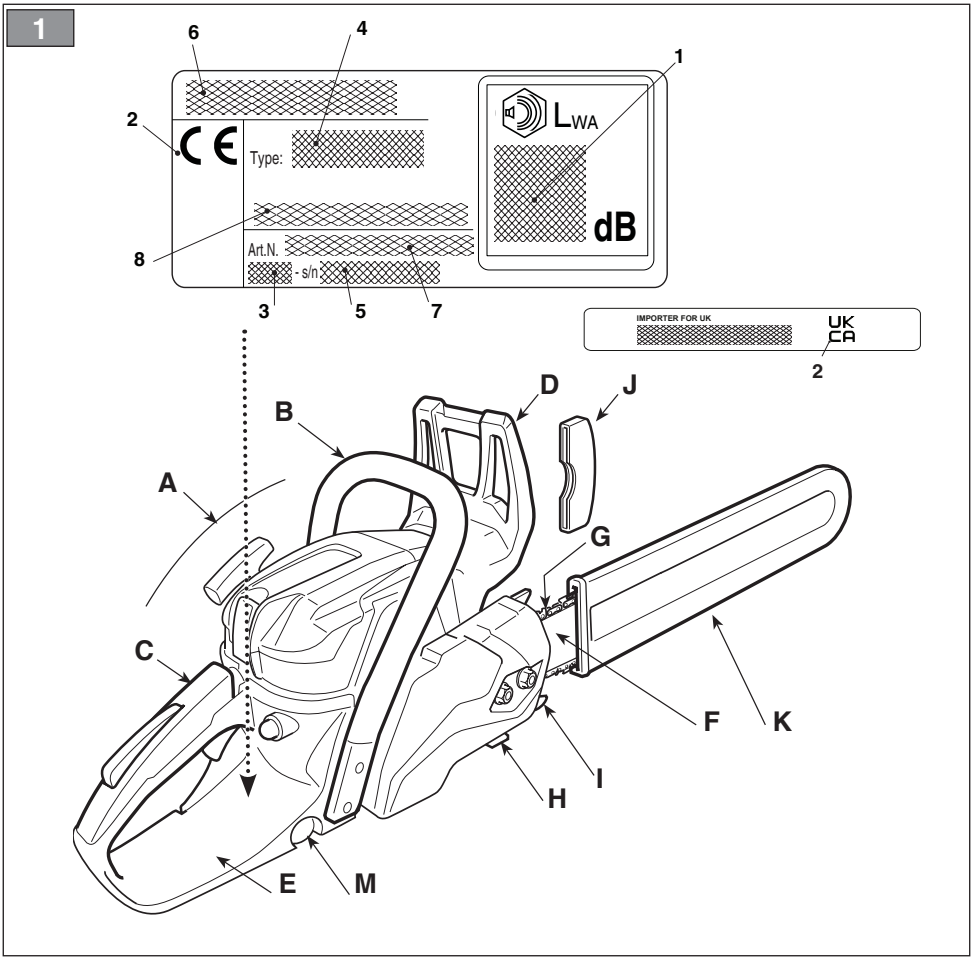
6
4
1
2
Type:
LWA
dB
8
Art.N.
- s/n
3
5
7
IMPORTER FOR UK
UK
CA
2
D
J
B
A
G
C
F
K
I
H
E
M

2

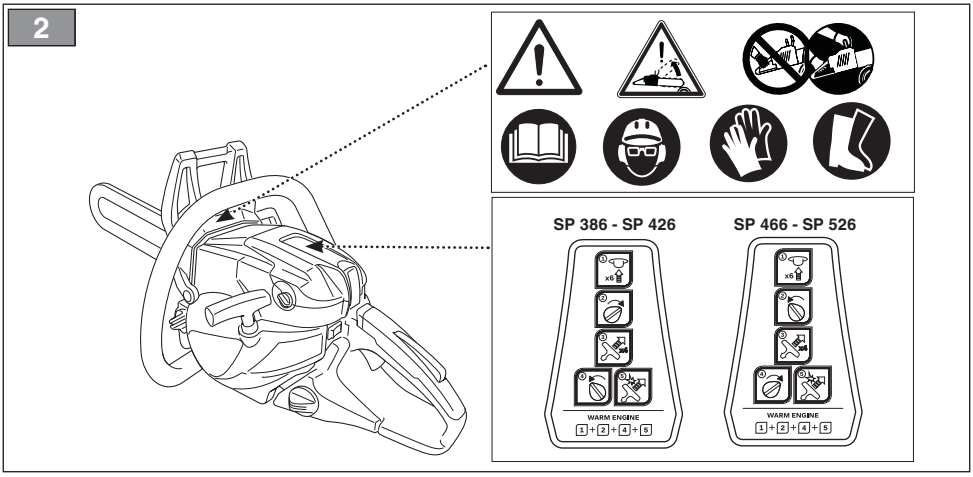
SP 386 - SP 426
SP 466 - SP 526
x6
WARM ENGINE
1 + 2 + 4 + 5

3

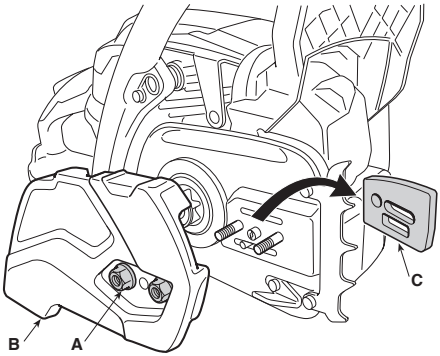

4

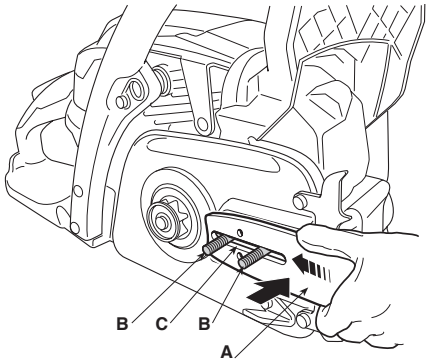

5

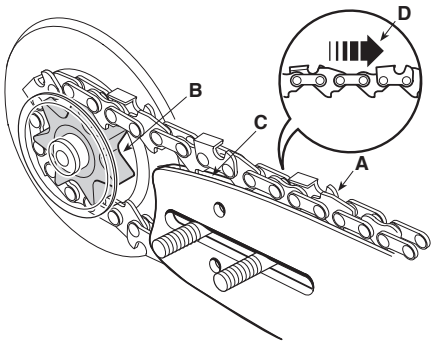

6

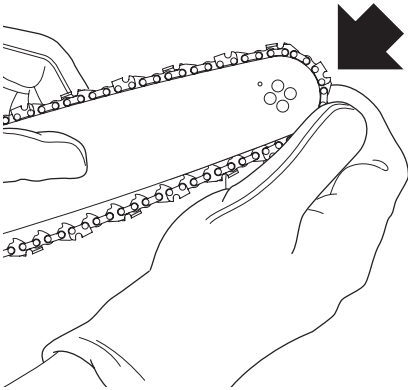

7

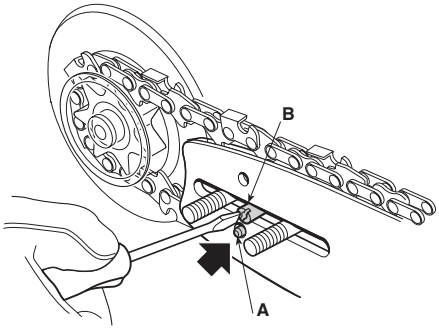

8

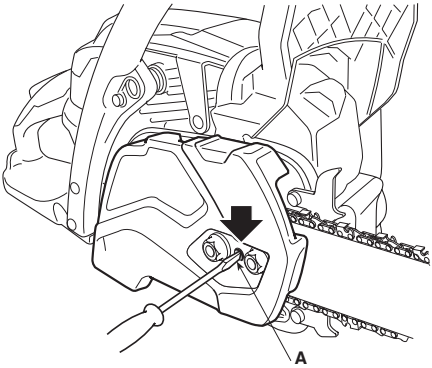

9

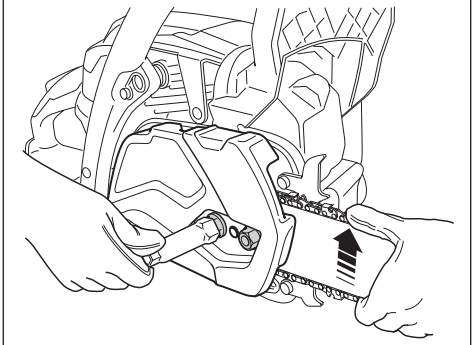

10

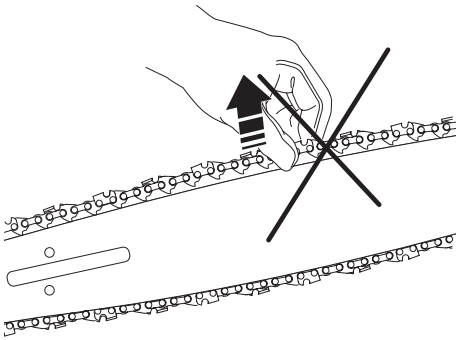

11

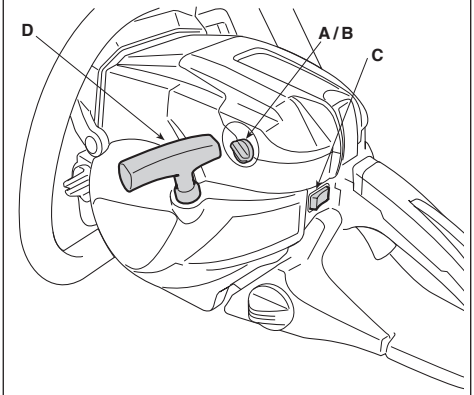

12

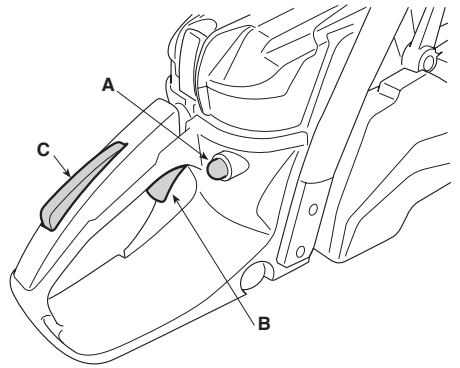

13

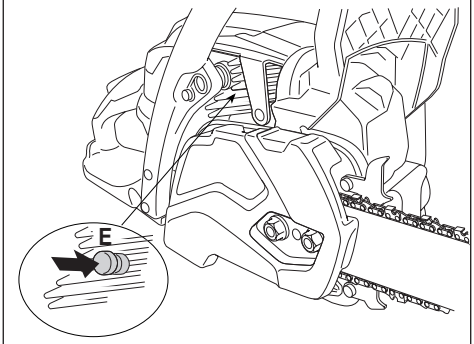

14

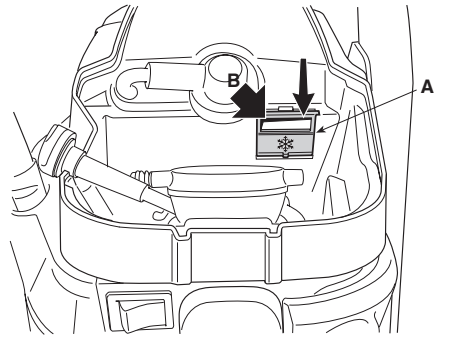

15

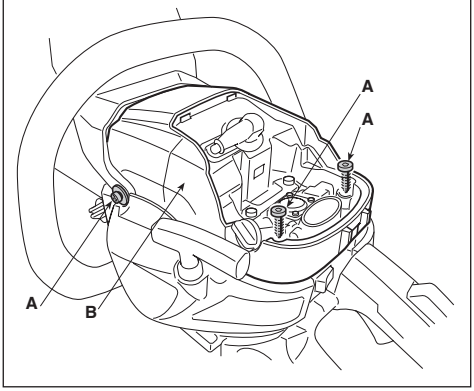

16

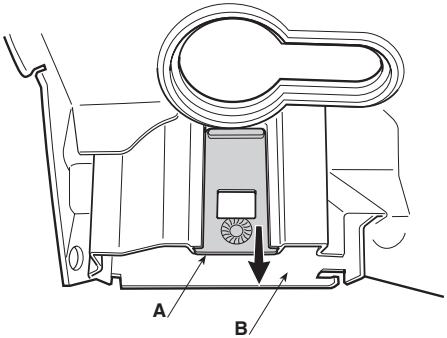

17

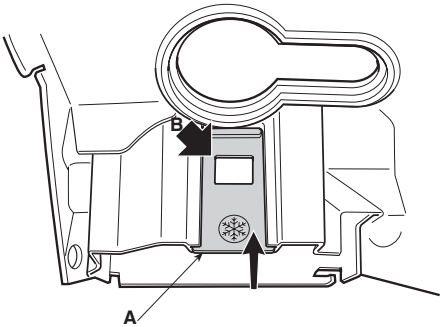

18

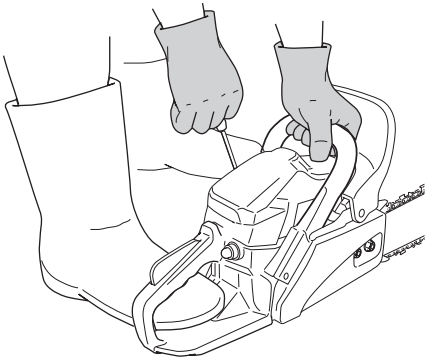

19

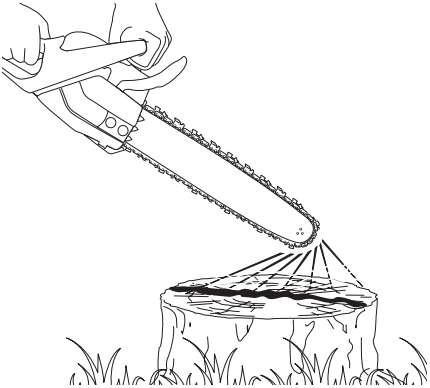

20

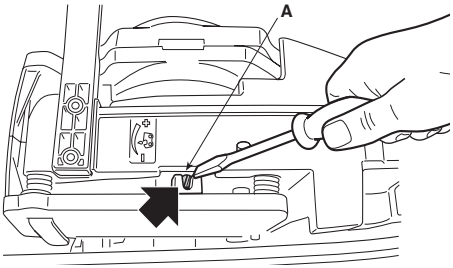

21

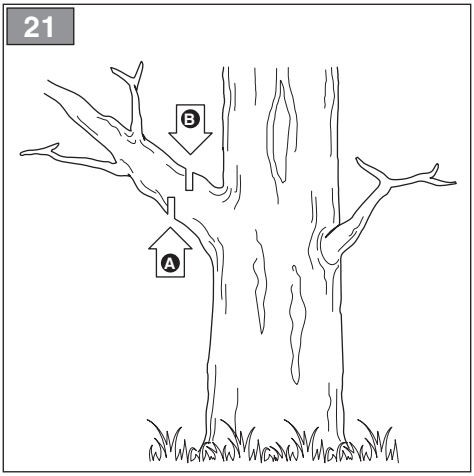

22

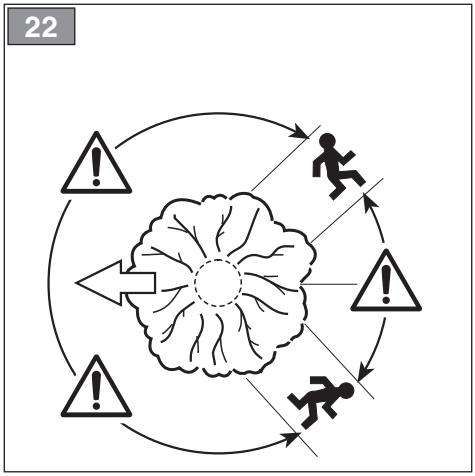

23

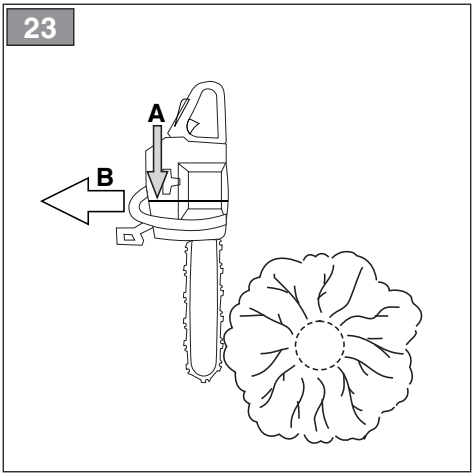

24

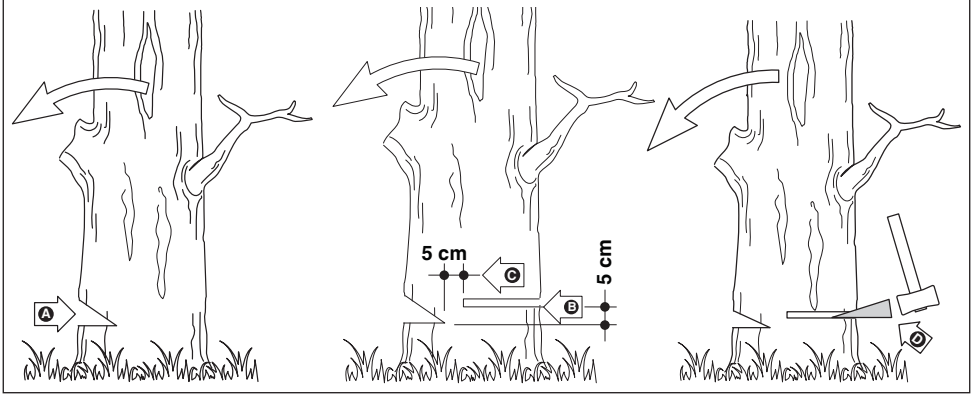

25

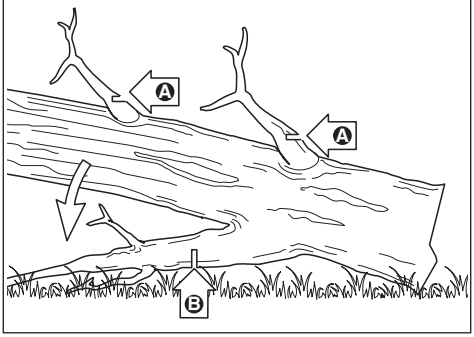

26

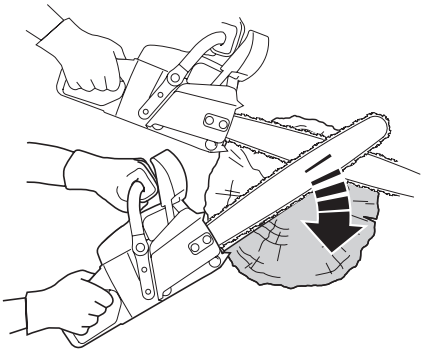

27

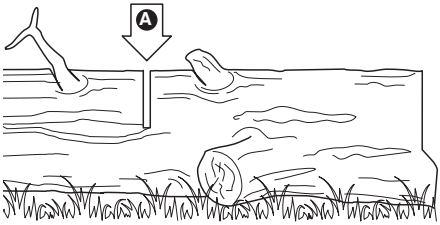

28

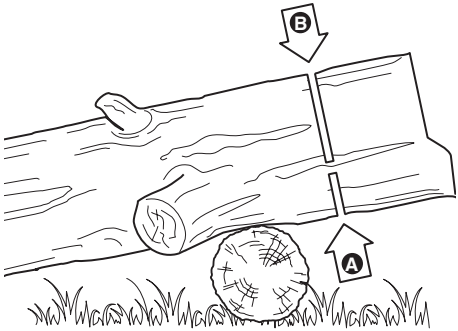

29

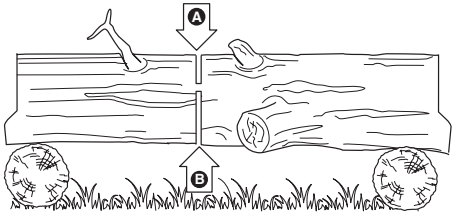

30

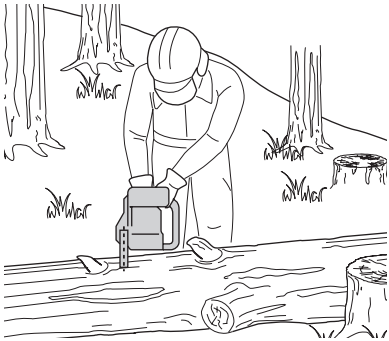

31

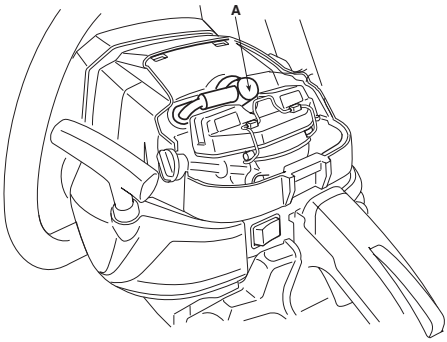

32

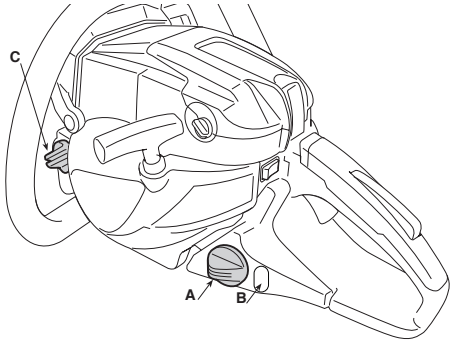

33

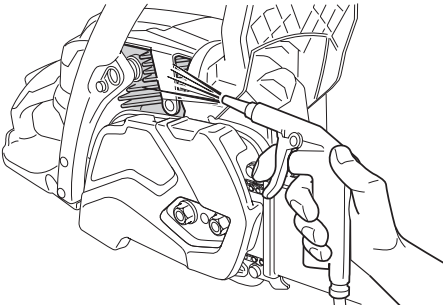

34

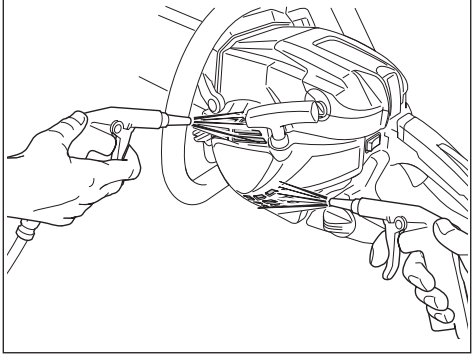

35

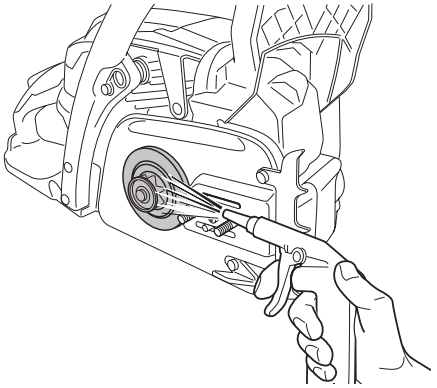

36

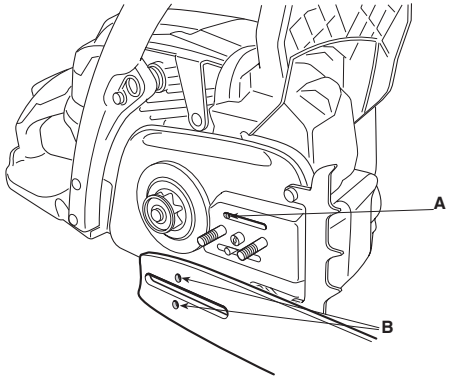

37

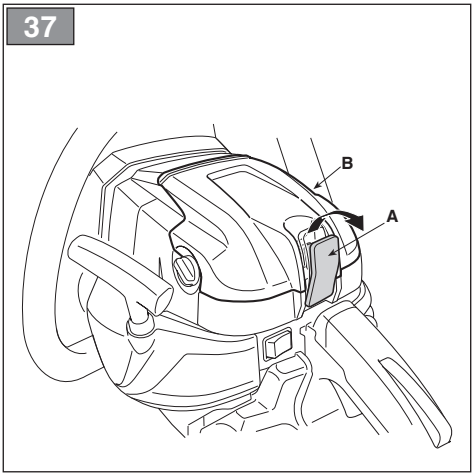

38

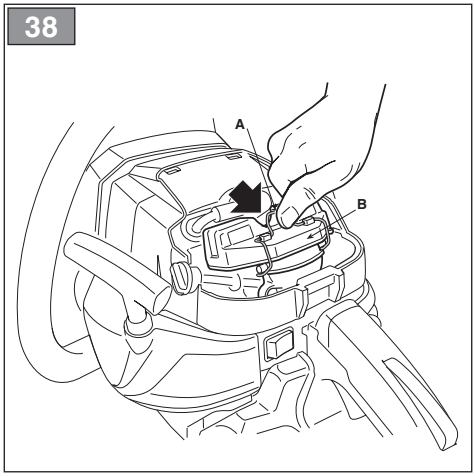

39

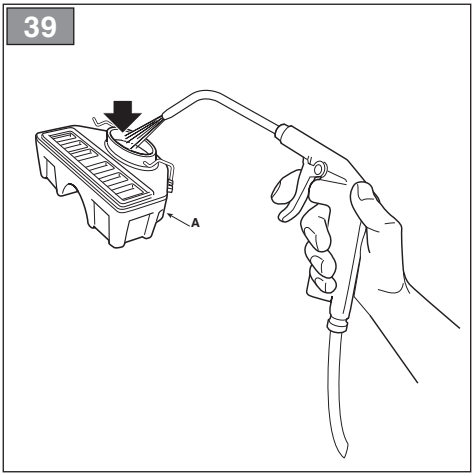

40

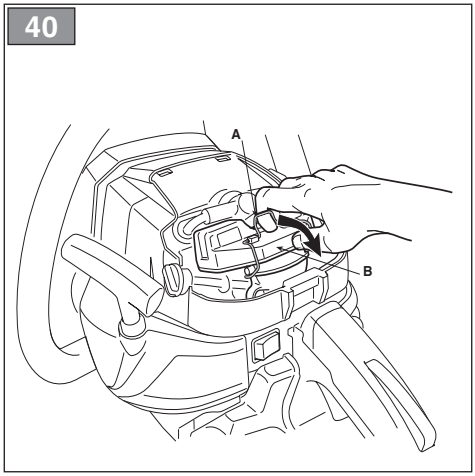

41

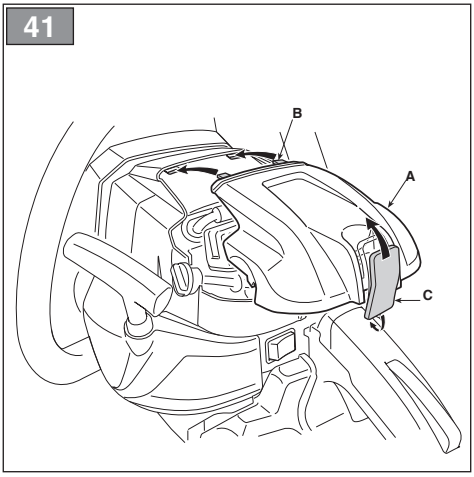

42

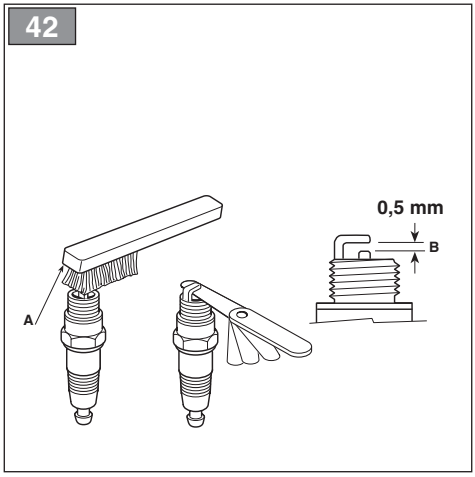

43

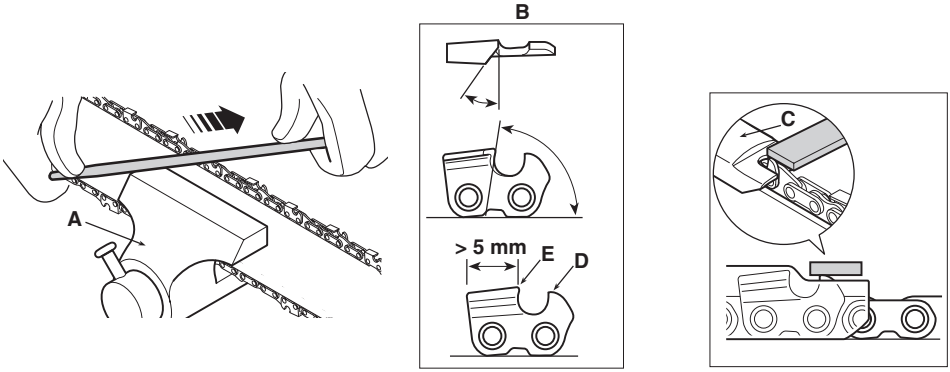

44

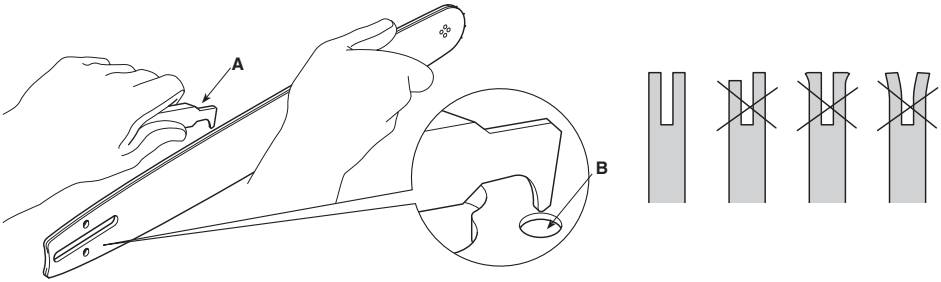

[1]	DATI TECNICI		SP 386	SP 426	SP 466	SP 526
[2]	Motore		[3] Monocilindrico 2 tempi	[3] Monocilindrico 2 tempi	[3] Monocilindrico 2 tempi	[3] Monocilindrico 2 tempi
[4]	Cilindrata	cm^3	38,5	42,4	46,5	52
[5]	Potenza	kW	1,6	1,9	2,0	2,3
[6]	Numero di giri al minimo	min^{-1}	3000 ± 300	3000 ± 300	3000 ± 300	3000 ± 300
[7]	Numero di giri massimo ammissibile senza carico con catena montata	min^{-1}	12000	12000	12000	12000
[8]	Capacità del serbatoio carburante	cm^3	510	510	470	470
[9]	Capacità del serbatoio dell'olio	cm^3	260	260	260	260
[10]	Consumo specifico alla massima potenza	g/ kWh	560	520	560	560
[11]	Miscela (Benzina : Olio 2 tempi)		40 : 1 = 2,5%	40 : 1 = 2,5%	40 : 1 = 2,5%	40 : 1 = 2,5%
[12]	Lunghezza di taglio	cm	33 cm - 14" 37 cm - 16"	30 cm - 13" 36,5 cm - 15" 38 cm - 16"	35,5 cm - 15" 37 cm - 16" 42 cm - 18"	35,5 cm - 15" 42 cm - 18" 47 cm - 20"
[13]	Spessore catena	mm	0,050" / 1,27 mm	0,050" / 1,27 mm	0,058" / 1,47 mm	0,058" / 1,47 mm
[14]	Denti / passo del pignone catena		6 / 0,375"	7 / 0,325"	7 / 0,325"	7 / 0,325"
[15]	Velocità massima della catena	m/s	22,86	23.114 (0,325")	23,114	23,114
[16]	Candela		CHAMPION RCJ7Y / BOSCH L8RTF	CHAMPION RCJ7Y / BOSCH L8RTF	CHAMPION RCJ7Y / BOSCH L8RTF	CHAMPION RCJ7Y / BOSCH L8RTF
[17]	Peso (con serbatoio vuoto, senza barra e catena)	kg	4,9	4,9	5,3	5,3
[18]	Dimensioni					
[19]	Lunghezza	mm	415	415	430	430
[20]	Larghezza	mm	255	255	230	230
[21]	Altezza	mm	290	290	290	290
[22]	Livello di pressione sonora (in base alla ISO 22868:2011)	dB(A)	99,6	98,7	99,6	100,6
[23]	Incertezza di misura	dB(A)	3	3	3	3
[24]	Livello di potenza sonora misurato (in base alla ISO 22868:2011)	dB(A)	111,5	110,3	111,7	110,8
[23]	Incertezza di misura	dB(A)	3	3	3	3
[25]	Livello di potenza sonora garantito	dB(A)	115	114	115	114
[26]	Vibrazioni trasmesse alla mano sull'impugnatura anteriore (in base alla ISO 22867:2011) (*)	m/s^2	5,72	5,93	4,85	6,04
[23]	Incertezza di misura	m/s^2	1,5	1,5	1,5	1,5
[27]	Vibrazioni trasmesse alla mano sull'impugnatura posteriore (in base alla ISO 22867:2011) (*)	m/s^2	4,37	5,40	4,86	6,49
[23]	Incertezza di misura	m/s^2	1,5	1,5	1,5	1,5
[28]	**OPZIONI**					
[29]	Dispositivo anti-gelo		✓	✓	✓	✓
[30]	Valvola di decompressione		-	-	-	✓

(*) ATTENZIONE! Il valore delle vibrazioni può variare in funzione dell'utilizzo della macchina e del suo allestimento ed essere superiore a quello indicato. É necessario stabilire le misure di sicurezza a protezione dell'utilizzatore che devono basarsi sulla stima del carico generato dalle vibrazioni nelle condizioni reali di utilizzo. A tale proposito devono essere prese in considerazione tutte le fasi del ciclo di funzionamento quali ad esempio, lo spegnimento o il funzionamento a vuoto.

[32] **TABELLA PER LA CORRETTA COMBINAZIONE DI BARRA E CATENA (Cap. 16)**								
[33] **PASSO**	[34] **BARRA**			[35] **CATENA**	[36] **MODELLO**			
[37] Pollici	[38] Lunghezza: Pollici / cm	[39] Larghezza scanalatura: Pollici / mm	[40] Codice	[40] Codice	**SP 386**	**SP 426**	**SP 466**	**SP 526**
3/8”	14” / 35 cm	0,050” / 1,3	OREGON 140SDEA041	OREGON 91PX053X	✓	-	-	-
3/8”	16” / 40 cm	0,050” / 1,3	OREGON 160SDEA041)	OREGON 91PX057X	✓	-	-	-
.325”	13” / 33 cm	0,050” / 1,3	OREGON 130MLBK041	OREGON 95TXL056X	-	✓	-	-
.325”	15” / 38 cm	0,050” / 1,3	OREGON 150MLBK041	OREGON 95TXL064X	-	✓	-	-
.325”	16” / 40 cm	0,050” / 1,3	OREGON 160MLBK041	OREGON 95TXL066X	-	✓	-	-
.325”	16” / 40 cm	0,050” / 1,3	OREGON 160MLBK041	OREGON 95VPX066X	-	✓	-	-
.325”	15” / 38 cm	0,058” / 1,5	OREGON 158PXBK095	OREGON 21BPX064X	-	-	✓	✓
.325”	16” / 40 cm	0,058” / 1,5	OREGON 168PXBK095	OREGON 21BPX066X	-	-	✓	-
.325”	18” / 45 cm	0,058” / 1,5	OREGON 188PXBK095	OREGON 21BPX072X	-	-	✓	✓
.325”	20” / 50 cm	0,058” / 1,5	OREGON 208PXBK095	OREGON 21BPX078X	-	-	-	✓

[1] **BG - ТЕХНИЧЕСКИ ДАННИ**
[2] Двигател
[3] Едноцилиндров двутактов
[4] Обем на цилиндъра
[5] Мощност
[6] Брой обороти минимум
[7] Брой максимално допустими обороти без натоварване при монтирана верига
[8] Вместимост на горивния резервоар
[9] Вместимост на масления резервоар
[10] Специфичен разход при максимална мощност
[11] Смес (Бензин : Масло двутактов)
[12] Дължина на срязване
[13] Дебелина веригата
[14] Зъбци / стъпка на пиньона на предавателна верига
[15] Максимална скорост на веригата
[16] Свещ
[17] Тегло (с празен резервоар, без шина, верига)
[18] Размери
[19] Дължина
[20] Ширина
[21] Височина
[22] Ниво на звуковото налягане (съгласно ISO 22868:2011)
[23] Несигурност на измерване
[24] Ниво на измерената звукова мощност (съгласно ISO 22868:2011)
[25] Гарантирано ниво на звукова мощност
[26] Вибрации, предадени на ръката върху предна дръжка (съгласно ISO 22867:2011)
[27] Вибрации, предадени на ръката върху задна дръжка (съгласно ISO 22867:2011)
[28] ОПЦИИ
[29] Устройство против замръзване
[30] Декомпресиращ клапан
[32] ТАБЛИЦА ЗА ПРАВИЛНА КОМБИНАЦИЯ ОТ ШИНА И ВЕРИГА (Гл. 16)
[33] Стъпка
[34] Шина
[35] Верига
[36] Модел
[37] Инчове
[38] Дължина: Инчове / см
[39] Широчина жлеб: Инчове / мм
[40] Код

(*) ВНИМАНИЕ! Стойността на вибрациите може да варира в зависимост от използването на машината и нейното оборудване и може да бъде по-голяма от тази посочената. Необходимо е да се определят мерките за безопасност целящи защита на потребителя, които трябва да се базират върху оценка на създалото се натоварване от вибрациите, при условия на реално използване. За тази цел, трябва да се имат предвид всички фази на цикъла на работа, като например, изключването или работа на празен ход.

[1] **BS - TEHNIČKI PODACI**
[2] Motor
[3] Jednocilindični dvotaktni
[4] Kubikaža
[5] Snaga
[6] Broj obrtaja pri minimalnoj brzini
[7] Maksimalni dozvoljeni broj obrtaja bez opterećenja s namontiranim lancem
[8] Kapacitet rezervoara za gorivo
[9] Kapacitet rezervoara za ulje
[10] Specifična potrošnja pri maksimalnoj snazi
[11] Smjesa goriva (Benzin : Ulje 2-taktni)
[12] Dužina sečenja
[13] Debljina lanca
[14] Zubi / korak zupčanika lanca
[15] Maksimalna brzina lanca
[16] Svjećica
[17] Težina (sa praznim rezervoarom, bez vodilica lanca, lanac)
[18] Dimenzije
[19] Dužina
[20] Širina
[21] Visina
[22] Razina zvučnog pritiska (na osnovu standarda ISO 22868:2011)
[23] Merna nesigurnost
[24] Izmjerena razina zvučne snage (na osnovu standarda ISO 22868:2011)
[25] Garantirana razina zvučne snage
[26] Vibracije koje se prenose na ruku na prednjem rukohvatu (na osnovu standarda ISO 22867:2011)
[27] Vibracije koje se prenose na ruku na zadnjem rukohvatu (na osnovu standarda ISO 22867:2011)
[28] OPCIJE
[29] Uređaj za zaštitu od smrzavanja
[30] Dekompresijski ventil

[32] TABLICA ZA ISPRAVNO KOMBINIRANJE VODILICA I LANCA (Pogl. 16)
[33] KORAK
[34] VODILICA LANCA
[35] LANAC
[36] MODEL
[37] Inč
[38] Dužina: Inč / cm
[39] Širina žlijeba: Inč / mm
[40] Šifra

(*) PAŽNJA! Vrednost vibracija može varirati u zavisnosti od upotrebe mašine i njene opreme i može biti veća od navedene. Neophodno je utvrditi sigurnosne mere za zaštitu rukovaoca koje se moraju zasnivati na proceni opterećenja koje stvaraju vibracije u realnim uslovima upotrebe. U tu svrhu treba uzeti u obzir sve faze ciklusa rada, kao što su, na primer, gašenje ili rad na prazno.

[1] **CS - TECHNICKÉ PARAMETRY**
[2] Motor
[3] Jednoválcový dvoutaktní
[4] Zdvihový objem
[5] Výkon
[6] Minimální otáčky
[7] Maximální přípustné otáčky bez zátěže s namontovaným řetězem
[8] Kapacita palivové nádržky
[9] Kapacita olejové nádrže
[10] Specifická spotřeba při maximálním výkonu
[11] Směs (Benzin: olej pro dvoutaktní motory)
[12] Délka řezání
[13] Tloušťka řetězu
[14] Zuby / krok pastorku řetězu
[15] Maximální rychlost řetězu
[16] Zapalovací svíčka
[17] Hmotnost (s prázdnou nádržkou, bez vodicí lišta, řetěz)
[18] Rozměry
[19] Délka
[20] Šířka
[21] Výška
[22] Úroveň akustického tlaku (dle ISO 22868:2011)
[23] Nepřesnost měření
[24] Naměřená hladina akustického výkonu (dle ISO 22868:2011)
[25] Zaručená úroveň akustického výkonu
[26] Vibrace přenášené na ruku na přední rukojeti (dle ISO 22867:2011)
[27] Vibrace přenášené na ruku na zadní rukojeti (dle ISO 22867:2011)
[28] MOŽNOSTI
[29] Zařízení na ochranu proti zamrznutí
[30] Dekompresní ventil

[32] TABULKA PRO URČENÍ SPRÁVNÉ KOMBINACE VODICÍ LISTY A ŘETĚZU (kap. 16)
[33] ROZTEČ
[34] VODICÍ LIŠTA
[35] ŘETĚZ
[36] MODEL
[37] Palce
[38] Délka: Palce / cm
[39] Šířka drážky: Palce / mm
[40] Kód

(*) UPOZORNĚNÍ! Hodnota vibrací se může měnit v závislosti na použití stroje a jeho výbavy a může být vyšší než uvedená hodnota. Je třeba určit bezpečnostní a ochranná opatření uživatele, která musí vycházet z odhadu zátěže produkované vibracemi v reálných podmínkách použití. Za tímto účelem je třeba vzít v úvahu všechny fáze cyklu činnosti, jako například vypnutí a činnost naprázdno.

[1] **DA - TEKNISKE DATA**
[2] Motor
[3] Encylindret, 2 takts
[4] Slagvolumen
[5] Effekt
[6] Omdrejningstal i minimum
[7] Max. omdrejningstal tilladt uden belastning med monteret kæde
[8] Brændstofstankens kapacitet
[9] Olietankens kapacitet
[10] Specifikt forbrug ved max. effekt
[11] Blanding (Benzin: 2-taktsolie)
[12] Klippelængde
[13] Tyk kæde
[14] Antal tænder/deling på kædehjul
[15] Maksimal hastighed kæde
[16] Tændrør
[17] Vægt (med tom tank, uden sværd, kæde)
[18] Mål
[19] Længde
[20] Bredde
[21] Højde
[22] Lydtryksniveau (i henhold til ISO 22868:2011)
[23] Usikkerhed ved målingen
[24] Målt lydeffektniveau (i henhold til ISO 22868:2011)
[25] Garanteret lydeffektniveau
[26] Vibrationer overført til hånden på forreste håndtag (i henhold til ISO 22867:2011)
[27] Vibrationer overført til hånden på bagerste håndtag (i henhold til ISO 22867:2011)
[28] EKSTRAUDSTYR
[29] Frostbeskyttelsesanordning
[30] Dekomprimeringsventil

[32] TABEL TIL KORREKT KOMBINATION AF SVÆRD OG KÆDE (Kap. 16)
[33] MELLEMRUM
[34] SVÆRD
[35] KÆDE
[36] MODEL
[37] Tommer
[38] Længde: Tommer / cm
[39] Sporbredde: Tommer / mm
[40] Kode

(*) ADVARSEL! Vibrationsniveauet kan ændre sig afhængigt af brugen af maskinen og dens udstyr, og niveauet kan være højere end det oplyste. Det er nødvendigt at fastlægge sikkerhedsforanstaltningerne til beskyttelse af brugeren. De skal være baseret på et skøn af belastningen som følge af vibrationerne ved den konkrete brug. I denne forbindelse er det nødvendigt at tage højde for alle funktionscyklussens faser; eksempelvis slukning eller funktion uden produkt.

[1] **DE - TECHNISCHE DATEN**
[2] Motor
[3] Einzylindrisch 2-Takt
[4] Hubraum
[5] Leistung
[6] Leerlaufdrehzahl
[7] Zulässige maximale Drehzahl ohne Belastung mit montierter Kette
[8] Inhalt des Kraftstofftanks
[9] Inhalt Öltank
[10] Spezifischer Verbrauch bei maximaler Leistung
[11] Gemisch (Benzin: Zweitaktöl)
[12] Schnittlänge
[13] Dicke der Kette
[14] Zähne / Teilung des Kettenrads
[15] Höchstgeschwindigkeit Kette
[16] Zündkerze
[17] Gewicht (mit leerem Tank, ohne Schwert, Kette)
[18] Abmessungen
[19] Länge
[20] Breite
[21] Höhe
[22] Schalldruckpegel (gemäß ISO 22868:2011)
[23] Messungenauigkeit
[24] Gemessener Schallleistungspegel (gemäß ISO 22868:2011)
[25] Garantierter Schallleistungspegel
[26] Zulässige auf die Hand am vorderen Handgriff übertragene Vibrationen (gemäß ISO 22867:2011)
[27] Zulässige auf die Hand am hinteren Handgriff übertragene Vibrationen (gemäß ISO 22867:2011)
[28] OPTIONEN
[29] Frostschutzvorrichtung
[30] Dekompressionsventil

[32] TABELLE FÜR DIE KORREKTE KOMBINATION VON SCHWERT UND KETTE (Kap. 16)
[33] GLIEDLÄNGE
[34] SCHWERT
[35] KETTE
[36] MODELLE
[37] Zoll
[38] Länge: Zoll / cm
[39] Nutbreite: Zoll / mm
[40] Code

(*) ACHTUNG! Der Schwingugswert kann sich abhängig vom Einsatz und Einsatzwerkzeugen ändern und auch über dem angegebenen Wert liegen. Es besteht die Notwendigkeit, Sicherheitsmaßnahmen zum Schutz des Bedieners festzulegen, die auf einer Abschätzung der Belastung durch Schwingungen während der tatsächlichen Benutzungsbedingungen beruhen (hierbei sind alle Anteile des Betriebszyklus zu berücksichtigen, beispielsweise Zeiten, in denen das Elektrowerkzeug abgeschaltet ist, und solche, in denen es zwar eingeschaltet ist, aber ohne Belastung läuft).

[1] **EL - ΤΕΧΝΙΚΑ ΧΑΡΑΚΤΗΡΙΣΤΙΚΑ**
[2] Κινητήρας
[3] Μονοκύλινδρος 2 χρόνων
[4] Κυβισμός
[5] Ισχύς
[6] Ελάχιστος αριθμός περιστροφών
[7] Μέγιστος επιτρεπόμενος αριθμός χωρίς φορτίο με την αλυσίδα συναρμολογημένη
[8] Χωρητικότητα του ντεπόζιτου καυσίμου
[9] Χωρητικότητα του δοχείου λαδιού
[10] Ειδική κατανάλωση στην μέγιστη ισχύ
[11] Μείγμα (Βενζίνη: λάδι για δίχρονους κινητήρες)
[12] Μήκος κοπής
[13] Πάχος της αλυσίδας
[14] Δόντια / βήμα του πινιόν αλυσίδας
[15] Μέγιστη ταχύτητα αλυσίδας
[16] Μπουζί
[17] Βάρος (με το ντεπόζιτο άδειο, χωρίς λαμα, αλυσιδα)
[18] Διαστάσεις
[19] Μήκος
[20] Πλάτος
[21] Ύψος
[22] Στάθμη ηχητικής πίεσης (με βάση το πρότυπο ISO 22868:2011)
[23] Αβεβαιότητα μέτρησης
[24] Μετρημένη στάθμη ηχητικής ισχύος (με βάση το πρότυπο ISO 22868:2011)
[25] Στάθμη εγγυώμενης ηχητικής ισχύος
[26] Κραδασμοί στο χέρι στην εμπρός χειρολαβή (με βάση το πρότυπο ISO 22867:2011)
[27] Κραδασμοί στο χέρι στην πίσω χειρολαβή (με βάση το πρότυπο ISO 22867:2011)
[28] ΠΡΟΑΙΡΕΤΙΚΑ
[29] Σύστημα αντιπαγετικής προστασίας
[30] Βαλβίδα αποσυμπίεσης

[32] ΠΙΝΑΚΑΣ ΓΙΑ ΤΟ ΣΩΣΤΟ ΣΥΝΔΥΑΣΜΟ ΜΠΑΡΑΣ ΚΑΙ ΑΛΥΣΙΔΑΣ (Κεφ. 16)
[33] Β΄ΗΜΑ
[34] ΛΑΜΑ
[35] ΑΛΥΣΙΔΑ
[36] ΜΟΝΤΈΛΟ
[37] Ίντσες
[38] Μήκος: Ίντσες / cm
[39] Εγκοπής: Ίντσες / mm
[40] Κωδικός

(*) ΠΡΟΣΟΧΗ! Η τιμή των δονήσεων μπορεί να μεταβάλλεται σε σχέση με την χρήση της μηχανής και της χρήσης του εξοπλισμού και να είναι μεγαλύτερη από την υποδεικνυόμενη. Είναι αναγκαίος ο καθορισμός των μέτρων ασφάλειας και προστασίας του χρήστη που θα πρέπει να βασίζονται στον υπολογισμό του φορτίου που παράγεται από τις δονήσεις στις πραγματικές συνθήκες χρήσης. Για αυτό το σκοπό θα πρέπει να λαμβάνονται υπόψη όλες οι φάσεις του κύκλου λειτουργίας όπως για παράδειγμα, η απενεργοποίηση ή η χρήση σε κενό.

[1] **EN - TECHNICAL DATA**
[2] Engine
[3] 2-stroke single cylinder
[4] Displacement
[5] Power
[6] Idle RPM
[7] Maximum admissible rpm without load with chain installed
[8] Fuel tank capacity
[9] Oil tank capacity
[10] Maximum power specific consumption
[11] Fuel mixture (Petrol: 2-stroke oil)
[12] Cutting length
[13] Chain gauge
[14] Chain pinion teeth / pitch
[15] Maximum chain speed
[16] Spark plug
[17] Weight (with empty tank, without bar, chain)
[18] Dimensions
[19] Length
[20] Width
[21] Height
[22] Sound pressure level (according to ISO 22868:2011 & BS EN ISO 22868:2011)
[23] Measurement uncertainty
[24] Measured sound power level (according to ISO 22868:2011 & BS EN ISO 22868:2011)
[25] Guaranteed sound power level
[26] Vibrations transmitted to hand on front handle (according to ISO 22867:2011 & BS EN ISO 22868:2011)
[27] Vibrations transmitted to hand on rear handle (according to ISO 22867:2011 & BS EN ISO 22868:2011)
[28] OPTIONS
[29] Anti-freeze device
[30] Pressure relief valve
[32] CORRECT BAR AND CHAIN COMBINATION TABLE (Chap. 16)
[33] PITCH
[34] BAR
[35] CHAIN
[36] MODEL
[37] Inches
[38] Length: Inches / cm
[39] Groove width: Inches / mm
[40] Code

(*) WARNING! The vibration value may vary according to the usage of the machine and its fitted equipment, and be higher than the one indicated. Safety measures must be established to protect the user and must be based on the load estimate generated by the vibrations in real usage conditions. In this regard, all the operational cycle phases must be taken into consideration, such as switching off or idle running.

[1] **ES - DATOS TÉCNICOS**
[2] Motor
[3] Monocilíndrico 2 tiempos
[4] Cilindrada
[5] Potencia
[6] Número de revoluciones por mínimo
[7] Número de revoluciones máximo admisible sin carga con cadena montada
[8] Capacidad del depósito carburante
[9] Capacidad del depósito del aceite
[10] Consumo específico a la máxima potencia
[11] Mezcla (Gasolina: Aceite 2 Tiempos
[12] Longitud de corte
[13] Espesor de la cadena
[14] Dientes / paso del piñón cadena
[15] Velocidad máxima de la cadena
[16] Bujía
[17] Peso (con depósito vacío, sin barra, cadena)
[18] Dimensiones
[19] Longitud
[20] Anchura
[21] Altura
[22] Nivel de presión sonora (según ISO 22868:2011)
[23] Incertidumbre de medida
[24] Nivel de potencia sonora medido (según ISO 22868:2011)
[25] Nivel de potencia sonora garantizado
[26] Vibraciones transmitidas a la mano en la empuñadura anterior (según ISO 22867:2011)
[27] Vibraciones transmitidas a la mano en la empuñadura posterior (según ISO 22867:2011)
[28] OPCIONES
[29] Dispositivo anti-hielo
[30] Válvula de descompresión

[32] TABLA PARA LA CORRECTA COMBINACIÓN DE BARRA Y CADENA (Cap. 16)
[33] PASO
[34] BARRA
[35] CADENA
[36] MODELO
[37] Pulgadas
[38] Longitud: Pulgadas / cm
[39] Anchura ranura: Pulgadas / mm
[40] Código

(*) ¡ATENCIÓN! El valor de las vibraciones puede variar según el uso de la máquina y de su montaje y ser superior al indicado. Se aconseja establecer las medidas de seguridad de protección del usuario que deben descender estimando la carga generada por las vibraciones en las condiciones reales de uso. Para dicha finalidad deben tomarse en consideración todas las fases del ciclo de funcionamiento como por ejemplo, el apagado o el funcionamiento en vacío.

[1] **ET - TEHNILISED ANDMED**
[2] Mootor
[3] Uhe silindriga 2-taktiline
[4] Töömaht
[5] Võimsus
[6] Pöörete arv tühikäigul
[7] Maksimumpöörete lubatud arv ilma pingeta monteeritud ketiga
[8] Kütusepaagi maht
[9] Õlipaagi maht
[10] Eritarbimine maksimumvõimsusel
[11] Segu (bensiin: õli 2 taktiline)
[12] Lõikepikkus
[13] Keti paksus
[14] Keti hammasratta hambad / samm
[15] Maksimaalne kiirus kett
[16] Küünal
[17] Kaal (tühja paagiga, ilma saelatt, kett)
[18] Mõõtmed
[19] Pikkus
[20] Laius
[21] Kõrgus
[22] Helirõhu tase (vastavalt ISO 22868:2011)
[23] Mõõtmisebatäpsus
[24] Helivõimsuse mõõdetav tase (vastavalt ISO 22868:2011)
[25] Garanteeritud helivõimsuse tase
[26] Eesmiselt käepidemelt käele üle kanduv vibratsioon (vastavalt ISO 22867:2011)
[27] Tagumiselt käepidemelt käele üle kanduv vibratsioon (vastavalt ISO 22867:2011)
[28] VALIKUD
[29] Jäätumisvastane seade
[30] Kaitseklapp

[32] SAEKETI JA -PLAADI KOMBINATSIOONIDE TABEL (16. ptk)
[33] SAMM
[34] SAELATT
[35] KETT
[36] MUDELIL
[37] Tolli
[38] Pikkus: Tolli / cm
[39] Kanali Laius: Tolli / mm
[40] Kood

(*) TÄHELEPANU! Vibratsioonitase võib varieeruda vastavalt masina kasutusele ja tema ettevalmistusele ja olla näidatust suurem. Vajalik on määrata kasutajast lähtuvad ohutusmäärad, mis peavad baseeruma tegelikes kasutustingimustes vibratsiooni poolt tekitatud laetuse hindamisel. Sellel eesmärgil tuleb arvestada kõiki töötsükli lõike, nagu näiteks väljalülitamine või töötamine tühikäigul.

[1] **FI - TEKNISET TIEDOT**
[2] Moottori
[3] Yksisylinterinen 2-vaiheinen
[4] Tilavuus
[5] Teho
[6] Kierroslukumäärä minimissä
[7] Sallittu suurin mahdollinen kierroslukumäärä ilman kuormaa ketju asennettuna
[8] Polttoainesäiliön tilavuus
[9] Öljysäiliön tilavuus
[10] Ominaiskulutus täystehoilla
[11] Polttoaineseos (Bensiini: Öljy 2-tahti)
[12] Leikkauksen pituus
[13] Ketjun paksuus
[14] Ketjun hammasrattaan hampaat / hammasluku
[15] Maksiminopeus ketju
[16] Sytytystulppa
[17] Paino (säiliö tyhjänä, ilman terälevy, ketju)
[18] Koko
[19] Pituus
[20] Leveys
[21] Korkeus
[22] Äänenpaineen taso (ISO 22868:2011:n mukaisesti)
[23] Epätarkka mittaus
[24] Mitattu äänitehotaso (ISO 22868:2011:n mukaisesti)
[25] Taattu äänitehotaso
[26] Etukahvaan kohdistuva tärinä (ISO 22867:2011:n mukaisesti)
[27] Takakahvaan kohdistuva tärinä (ISO 22867:2011:n mukaisesti)
[28] VALINNAT
[29] Jäätymisenestolaite
[30] Paineenalennusventtiili

[32] TAULUKKO TERÄLEVYN JA KETJUN OIKEA YHDISTELMÄ (Luku 16)
[33] KULKU
[34] TERÄLEVY
[35] KETJU
[36] MALLI
[37] Tuumaa
[38] Pituus: Tuumaa / cm
[39] Uran Leveys: Tuumaa / mm
[40] Koodi

(*) HUOMAUTUS! Tärinäarvo voi vaihdella laitteen käyttötoiminnon mukaan ja laitteen kokoonpanon mukaan ja arvo voi olla korkeampi kuin annettu arvo. Käyttäjän turvallisuuden takaamiseksi on ryhdyttävä tarvittaviin varotoimenpiteisiin, jotka määritellään todellisessa käytössä arvioidun tärinäkuormituksen pohjalta. Tämän vuoksi on huomioitava kaikki toimintasyklin vaiheet kuten esim. laitteen sammuttaminen tai laitteen tyhjäkäynti.

[1] **FR - CARACTÉRISTIQUES TECHNIQUES**
[2] Moteur
[3] Monocylindrique à 2 temps
[4] Cylindrée
[5] Puissance
[6] Nombre de tours au minimum
[7] Nombre de tours maximum admissible sans charge avec la chaîne montée
[8] Capacité du réservoir de carburant
[9] Capacité du réservoir de l'huile
[10] Consommation spécifique à la puissance maximum
[11] Mélange (Essence : Huile 2 temps)
[12] Longueur de coupe
[13] Épaisseur de la chaîne
[14] Dents / pas du pignon de chaîne
[15] Vitesse maximale de la chaîne
[16] Bougie
[17] Poids (avec le réservoir vide, sans guide-chaîne, chaîne)
[18] Dimensions
[19] Longueur
[20] Largeur
[21] Hauteur
[22] Niveau de pression sonore (selon la norme ISO 22868:2011)
[23] Incertitude de la mesure
[24] Niveau de puissance sonore mesuré (selon la norme ISO 22868:2011)
[25] Niveau de puissance sonore garanti
[26] Vibrations transmises à la main sur la (selon la norme ISO 22867:2011) poignée antérieure
[27] Vibrations transmises à la main sur la poignée postérieure (selon la norme ISO 22867:2011)
[28] OPTIONS
[29] Dispositif antigel
[30] Valve de décompression

[32] TABLEAU DES COMBINAISONS CORRECTES ENTRE GUIDE-CHAINE ET CHAINE (Chap. 16)
[33] PAS
[34] GUIDE-CHAÎNE
[35] CHAÎNE
[36] MODÈLE
[37] Pouces
[38] Longueur: Pouces / cm
[39] Largeur Rainure: Pouces / mm
[40] Code

(*) ATTENTION! La valeur des vibrations peut varier en fonction de l'emploi de la machine et de son agencement, et peut devenir supérieure à la valeur qui est indiquée. Il est nécessaire d'établir les mesures de sécurité pour la protection de l'utilisateur; ces dernières doivent être fondées sur l'estimation de la charge engendrée par les vibrations dans les conditions réelles d'utilisation. A ce sujet, il faut prendre en considération toutes les phases du cycle de fonctionnement, comme par exemple l'extinction ou le fonctionnement à vide.

[1] **HR - TEHNIČKI PODACI**
[2] Motor
[3] Jednocilindrični, 2-taktni
[4] Radni obujam
[5] Snaga
[6] Broj okretaja na minimumu
[7] Najveći dopušteni broj okretaja bez opterećenja, s montiranim lancem
[8] Zapremina spremnika goriva
[9] Zapremina spremnika ulja
[10] Specifična potrošnja pri maksimalnoj snazi
[11] Mješavina (benzin: ulje za 2-taktne motore)
[12] Dužina rezanja
[13] Debljina lanca
[14] Zupci / korak lančanika
[15] Maksimalna brzina lanca
[16] Svjećica
[17] Težina (s praznim spremnikom, bez vodilica, lanac)
[18] Dimenzije
[19] Dužina
[20] Širina
[21] Visina
[22] Razina zvučnog tlaka (na osnovu standarda ISO 22868:2011)
[23] Mjerna nesigurnost
[24] Izmjerena razina zvučne snage (na osnovu standarda ISO 22868:2011)
[25] Zajamčena razina zvučne snage
[26] Vibracije koje se prenose na ruku putem prednje ručke (na osnovu standarda ISO 22867:2011)
[27] Vibracije koje se prenose na ruku putem stražnje ručke (na osnovu standarda ISO 22867:2011)
[28] OPCIJE
[29] Uređaj protiv zaleđivanja
[30] Ventil za dekompresiju

[32] TABLICA ZA PRAVILNO KOMBINIRANJE VODILICE I LANCA (16. pog.)
[33] KORAK
[34] VODILICA
[35] LANAC
[36] MODEL
[37] Inč
[38] Dužina: Inč / cm
[39] Širina Užljebljenja: Inč / mm
[40] Šifra

(*) POZOR! Ovisno o korištenju stroja i njegove opreme, vrijednost vibracija može biti drugačija te biti i viša od one naznačene. Potrebno je utvrditi sigurnosne mjere radi zaštite korisnika, na temelju procjene opterećenja kojeg stvaraju vibracije u stvarnim uvjetima korištenja. U vezi s tim treba uzeti u obzir sve faze radnog ciklusa, kao na primjer isključivanje ili rad na prazno.

[1] **HU - MŰSZAKI ADATOK**
[2] Motor
[3] Egyhengeres, kétütemű
[4] Hengerűrtartalom
[5] Teljesítmény
[6] Fordulatszám alapjáraton
[7] Maximális megengedett fordulatszám terhelés nélkül, felszerelt lánccal
[8] Üzemanyagtartály kapacitása
[9] Olajtartály kapacitása
[10] Fajlagos fogyasztás a legnagyobb teljesítményen
[11] Keverék (Benzin: Olaj kétütemű motorokhoz)
[12] Vágáshossz
[13] Vastag lánc
[14] Lánc fogaskerék fogai / fogosztása
[15] Maximális sebesség lánc
[16] Gyertya
[17] Súly (üres tartállyal, anélkül vezetőlemez, lánc)
[18] Méretek
[19] Hosszúság
[20] Szélesség
[21] Magasság
[22] Hangnyomásszint (ISO 22868:2011 szabvány alapján)
[23] Mérési bizonytalanság
[24] Mért zajteljesítmény szint (ISO 22868:2011 szabvány alapján)
[25] Garantált zajteljesítmény szint
[26] Az elülső markolatnál a kéz felé továbbított rezgések (ISO 22867:2011 szabvány alapján)
[27] A hátsó markolatnál a kéz felé továbbított rezgések (ISO 22867:2011 szabvány alapján)
[28] OPCIÓK
[29] Fagyvédelmi szerkezet
[30] Nyomáscsökkentő szelep

[32] HELYES VEZETŐLEMEZ/LÁNC KOMBINÁCIÓK TÁBLÁZATA (16. fej.)
[33] LÁNCOSZTÁS
[34] VEZETŐLEMEZ
[35] LÁNC
[36] MODEL
[37] Hüvelyk
[38] Hossz: Hüvelyk / cm
[39] Vájat Szélesség: Hüvelyk / mm
[40] Kód

(*) FIGYELEM! A vibrációérték változhat a gép alkalmazási funkciója és felszereltsége függvényében, és meghaladhatja a megadott értéket. Meg kell határozni a felhasználó védelmét szolgáló biztonsági intézkedéseket, melyeket a valós használati feltételek melletti vibrációs terhelések becslésére kell alapozni. Ebből a célból figyelembe kell venni az üzemi ciklus összes fázisát, például a kikapcsolást és az üresben való üzemelést is.

[1] **LT - TECHNINIAI DUOMENYS**
[2] Variklis
[3] Mono cilindrinis 2 fazių
[4] Variklio tūris
[5] Galia
[6] Apsisukimų numeris minimaliu režimu
[7] Maksimaliai priimtinas apsisukimų numeris be aprovimo su sumontuota grandine
[8] Degalų bako talpa
[9] Alyvos bakelio pajėgumas yra
[10] Maksimalaus galingumo specifinis sunaudojimas
[11] Mišinys (Benzinas: alyva 2 taktų)
[12] Pjovimo ilgis
[13] Storis grandinės
[14] Dantys / grandinės dantratuko žingsnis
[15] Maksimalus greitis grandinės
[16] Žvakė
[17] Svoris (tuščiu bakeliu, be strypas, grandinė)
[18] Išmatavimai
[19] Ilgis
[20] Plotis
[21] Aukštis
[22] Garso slėgio lygis (pagal „ISO 22868:2011“)
[23] Matavimo netikslumas
[24] Išmatuotas garso galios lygis pagal „ISO 22868:2011“)
[25] Garantuotas garso galios lygis
[26] Vibracijos lygis, priekinė rankena pagal „ISO 22867:2011“)
[27] Vibracijos lygis, galinė rankena pagal „ISO 22867:2011“)
[28] PASIRENKAMI PRIEDAI
[29] Apsauga nuo užšąlimo
[30] Dekompresijos vožtuvas

[32] TAISYKLINGO JUOSTOS IR GRANDINĖS SUDERINIMO LENTELĖ (16 skyr.)
[33] ŽINGSNIS
[34] STRYPAS
[35] GRANDINĖ
[36] MODELIS
[37] Colis
[38] Ilgis: Colis / cm
[39] Griovelio Plotis: Colis / mm
[40] Kodas

(*) DĖMESIO! Vibracijų vertė gali keistis atsižvelgiant į įrenginio darbo pobūdį ir jo paruošimą ir gali viršyti nurodytas vertes. Būtina nustatyti saugumo matus vartotojams, kurie turi remtis sugeneruotais vibracijų apkrovos apskaičiavimais realiomis naudojimo sąlygomis. Dėl šios priežasties turi būti atsižvelgiama į visas veikimo ciklo fazes, kaip pavyzdžiui, išjungimas arba veikimas tuščiai.

[1] **LV - TEHNISKIE DATI**
[2] Dzinējs
[3] Viencilindra, divtaktu
[4] Cilindru tilpums
[5] Jauda
[6] Apgriezienu skaits minimālajā režīmā
[7] Maksimālais pieļaujamais apgriezienu skaits bez slodzes ar uzstādītu ķēdi
[8] Degvielas tvertnes tilpums
[9] Eļļas tvertnes tilpums
[10] Īpatnējais patēriņš pie maksimālās jaudas
[11] Maisījums (benzīns : eļļa 2-taktu dzinējiem)
[12] Griešanas garums
[13] Ķēdes biezums
[14] Ķēdes zobrata zobi / solis
[15] Maksimālais ātrums ķēdes
[16] Svece
[17] Svars (ar tukšu tvertni, bez sliede, ķēde)
[18] Izmēri
[19] Garums
[20] Platums
[21] Augstums
[22] Skaņas spiediena līmenis (Saskaņā ar ISO 22868:2011 prasībām)
[23] Mērījuma kļūda
[24] Mērītās skaņas jaudas līmenis (Saskaņā ar ISO 22868:2011 prasībām)
[25] Garantētais skaņas jaudas līmenis
[26] No priekšējā roktura rokai nododamā vibrācija (Saskaņā ar ISO 22867:2011 prasībām)
[27] No aizmugurējā roktura rokai nododamā vibrācija (Saskaņā ar ISO 22867:2011 prasībām)
[28] PAPILDAPRĪKOJUMS
[29] Pretaizsalšanas ierīce
[30] Dekompresijas vārsts
[32] SLIEŽU UN ĶĒDU PAREIZU KOMBINĀCIJU TABULA (16. nod.)
[33] SOLIS
[34] SLIEDE
[35] ĶĒDE
[36] MODELIM
[37] Collas
[38] Garums: Collas / cm
[39] Rievas Platums: Collas / mm
[40] Kods

(*) UZMANĪBU! Vibrāciju vērtība ir atkarīga no mašīnas lietošanas veida un no aprīkojuma, tādējādi, tā var pārsniegt norādīto vērtību. Izstrādājot drošības un mašīnas lietotāja aizsardzības noteikumus ir jāizmanto vibrāciju noslodzes novērtējums, kas veidojas reālos lietošanas apstākļos. Tādējādi, ir jāņem vērā visi darbības cikla posmi, piemēram, izslēgšana vai darbība tukšgaitā.

[1] **MK - ТЕХНИЧКИ ПОДАТОЦИ**
[2] Мотор
[3] Моноцилиндричен двотактен
[4] Капацитет
[5] Моќност
[6] Број на вртежи на минимум
[7] Број на дозволени вртежи на максимум без оптоварување со поставен ланец
[8] Капацитет на резервоарот за гориво
[9] Капацитет на резервоарот за масло
[10] Специфична потрошувачка на максимална моќност
[11] Мешавина (бензин: масло за двотактни мотори)
[12] Должина на сечење
[13] Дебелина на синџирот
[14] Запци на ланецот / степен на запченикот на ланецот
[15] Максималната брзина на снабдување
[16] Свеќичка
[17] Тежина (со празен резервоар, без лост, ланец)
[18] Димензии
[19] Должина
[20] Ширина
[21] Висина
[22] Ниво на звучен притисок (според ISO 22868:2011)
[23] Несигурност за мерење
[24] Измерено ниво на бучава (според ISO 22868:2011)
[25] Гарантирано ниво на бучава
[26] Вибрации што се пренесуваат на раце од предната рачка (според ISO 22867:2011)
[27] Вибрации што се пренесуваат на раце од задната рачка (според ISO 22867:2011)
[28] ОПЦИИ
[29] Уред против смрзнување
[30] Вентил за декомпресија

[32] ТАБЕЛА ЗА ПРАВИЛНА КОМБИНАЦИЈА НА ЛОСТОВИ И СИНЏИРИ (поглавје 16)
[33] СТЕПЕН
[34] ЛОСТ
[35] ЛАНЕЦ
[36] МОДЕЛ
[37] инчи
[38] Должина: инчи / см
[39] Жлеб: инчи / мм
[40] Код

(*) ВНИМАНИЕ! Вредноста на вибрациите може да варира од функцијата на примената на машината и на нејзините поставки и е супериорна како што е посочена. Неопходно е да се воспостават мерките на безбедност и заштита за корисникот што треба да го поднесат генерираното оптоварување од вибрациите во реални услови на употреба. Таквата намера треба да ги земе во предвид сите фази на циклусот на работа, како што се на пример исклучувањето или работа на празно.

[1] **NL - TECHNISCHE GEGEVENS**
[2] Motor
[3] Tweetakt-ééncilindermotor
[4] Cilinderinhoud
[5] Vermogen
[6] Minimaal toerental
[7] Maximaal toegestaan toerental zonder lading met ketting gemonteerd
[8] Vermogen brandstofreservoir
[9] Vermogen van het olierervoir
[10] Specifiek gebruik bij maximaal vermogen
[11] Mengeling (Benzine : Olie 2-takt)
[12] Lengte van de snit
[13] Diktē van de ketting
[14] Tanden / steek van het kettingwiel
[15] Maximum speed ketting
[16] Bougie
[17] Gewicht (bij leeg reservoir, zonder blad, ketting)
[18] Afmetingen
[19] Lengte
[20] Breedte
[21] Hoogte
[22] Niveau geluidsdruk (op basis van ISO 22868:2011)
[23] Meetonzekerheid
[24] Gemeten geluidsvermogenniveau (op basis van ISO 22868:2011)
[25] Gegarandeerd geluidsniveau
[26] Trillingen overgedragen op de hand op de voorste handgreep (op basis van ISO 22867:2011)
[27] Trillingen overgedragen op de hand op de achterste handgreep (op basis van ISO 22867:2011)
[28] OPTIES
[29] Antivries-inrichting
[30] Reduceerklep

[32] TABEL VOOR DE CORRECTE COMBINATIE VAN BLAD EN KETTING (Hfdstk. 16)
[33] STAP
[34] BLAD
[35] KETTING
[36] MODEL
[37] Duimen
[38] Lengte: Duimen / cm
[39] Breedte Groef: Duimen / mm
[40] Code

(*) LET OP: De waarde van de trillingen kan variëren in functie van het gebruik van de machine en zijn uitrusting en hoger zijn dan de aangegeven waarde. De veiligheidsmaatregelen ter bescherming van de gebruiker moeten bepaald worden door zich te baseren op de schatting van de lading veroorzaakt door de trillingen onder de werkelijke gebruiksomstandigheden. Hiervoor moeten alle fases van de werkingscyclus in beschouwing genomen worden zoals bijvoorbeeld het uitzetten en de onbelaste werking.

[1] **NO - TEKNISKE DATA**
[2] Motor
[3] Ensylindret, totakts
[4] Slagvolum
[5] Ytelse
[6] Turtall ved tomgang
[7] Maks tillatt turtall uten belastning med montert kjede
[8] Drivstofftankens kapasitet
[9] Oljetankens kapasitet
[10] Forbruk ved maks effekt
[11] Blanding (Bensin: 2-takts olje)
[12] Kuttelengde
[13] Tykk kjede
[14] Tannhjulets tenner / tagger
[15] Toppfart kjede
[16] Tennplugg
[17] Vekt (med tom tank, uten sverd, kjede)
[18] Mål
[19] Lengde
[20] Bredde
[21] Høyde
[22] Lydtrykknivå (iht. ISO 22868:2011)
[23] Måleusikkerhet
[24] Målt lydeffektnivå (iht. ISO 22868:2011)
[25] Garantert lydeffektnivå
[26] Vibrasjoner overført til hånden på det fremre håndtaket (iht. ISO 22867:2011)
[27] Vibrasjoner overført til hånden på det bakre håndtaket (iht. ISO 22867:2011)
[28] EKSTRAUTSTYR
[29] Enhet for frostsikring
[30] Dekompresjonsventil

[32] TABELL FOR RIKTIG KOMBINASJON AV SVERD OG KJEDE (Kap. 16)
[33] MELLOMROM
[34] SVERD
[35] KJEDE
[36] MODELL
[37] Tommer
[38] Lengde: Tommer / cm
[39] Sporbredde: Tommer / mm
[40] Kode

(*) ADVARSEL! Vibrasjonsnivået kan variere avhengig av bruken av maskinen samt hvordan den er utstyrt, og det kan være høyere enn det angitte. Det er nødvendig å fastsette sikkerhetstiltak for beskyttelse av brukeren som må basere seg på et estimat av belastningen som skyldes vibrasjoner under reelle bruksbetingelser. I den sammenheng må en ta i betraktning samtlige faser i funksjonssyklusen, herunder for eksempel avslåing om tomgang.

[1] **PL - DANE TECHNICZNE**
[2] Silnik
[3] Jednocylindrowy 2-suwowy
[4] Pojemność skokowa
[5] Moc
[6] Liczba obrotów na minimum
[7] Liczba obrotów maksymalnie dopuszczalna, bez obciążenia z łańcuchem zamontowanym
[8] Pojemność zbiornika paliwa
[9] Pojemność zbiornika oleju
[10] Zużycie specyficzne przy maksymalnej mocy
[11] Mieszanka (Benzyna : Olej do silnika 2-suwowego)
[12] Długość cięcia
[13] Grubość łańcucha
[14] Zęby / podziałka koła zębatego łańcucha
[15] Maksymalna prędkość łańcucha
[16] Świeca zapłonowa
[17] Ciężar (z pustym zbiornikiem, bez prowadnica, łańcuch)
[18] Wymiary
[19] Długość
[20] Szerokość
[21] Wysokość
[22] Poziom ciśnienia akustycznego (zgodnie z ISO 22868:2011)
[23] Niepewność pomiaru
[24] Mierzony poziom mocy akustycznej (zgodnie z ISO 22868:2011)
[25] Gwarantowany poziom mocy akustycznej
[26] Wibracje przekazywane na rękę poprzez uchwyt przedni (zgodnie z ISO 22867:2011)
[27] Wibracje przekazywane na rękę poprzez uchwyt tylny (zgodnie z ISO 22867:2011)
[28] OPCJE
[29] Urządzenie zabezpieczające przed zamarzaniem
[30] Zawór dekompresyjny
[32] TABELA PRAWIDŁOWEJ KOMBINACJI PROWADNICY I ŁANCUCHA (rozdz. 16)
[33] ROZSTAW
[34] PROWADNICA
[35] ŁANCUCH
[36] MODELU
[37] Cale
[38] Długość: Cale / cm
[39] Szerokość Bruzdy: Cale / mm
[40] Kod

(*) UWAGA! Wartość wibracji może się zmieniać w zależności od użycia urządzenia i jego wyposażenia i może być wyższa od tej wskazanej. Niezbędnym jest ustalenie środków bezpieczeństwa w celu ochrony użytkownika, które muszą się opierać na oszacowaniu ładunku wytwarzanego przez wibracje w rzeczywistych warunkach użytkowania. W tym celu powinny być brane pod uwagę wszystkich fazy cyklu funkcjonowania, jak na przykład wyłączanie lub działanie na biegu jałowym.

[1] **PT - DADOS TÉCNICOS**
[2] Motor
[3] Monocilindro 2 tempos
[4] Cilindrada
[5] Potência
[6] Número de rotações no mínimo
[7] Número máximo permitido de rotações sem carga com corrente montada
[8] Capacidade do tanque de combustível
[9] Capacidade do tanque do óleo
[10] Consumo específico na potência máxima
[11] Mistura (Gasolina : Óleo 2 tempos)
[12] Comprimento de corte
[13] Spessore catena
[14] Dentes / distância entre eixos do pinhão da corrente
[15] Velocidade máxima da cadeia
[16] Vela
[17] Peso (com tanque vazio, sem lâmina-guia, corrente)
[18] Dimensões
[19] Comprimento
[20] Largura
[21] Altura
[22] Nível de pressão sonora (com base na ISO 22868:2011)
[23] Incerteza de mediçá
[24] Nível medido de potência sonora (com base na ISO 22868:2011)
[25] Nível garantido de potência sonora
[26] Vibrações transmitidas na mão sobre a pega dianteira (com base na ISO 22867:2011)
[27] Vibrações transmitidas na mão sobre a pega traseira (com base na ISO 22867:2011)
[28] OPÇÕES
[29] Dispositivo antigelo
[30] Válvula de descompressão

[32] TABELA PARA A COMBINAÇÃO CORRETA DE BARRA E CORRENTE (Cap. 16)
[33] PASSO
[34] LÂMINA-GUIA
[35] CORRENTE
[36] MODELO
[37] Polegadas
[38] Comprimento: Polegadas / cm
[39] Largura do canal: Polegadas / mm
[40] Código

(*) ATENÇÃO! O valor das vibrações pode variar em função da utilização da máquina e da sua preparação e ser acima daquele indicado. É necessário estabelecer as amedidas de segurança para a protecção do utilizador que devem ser baseadas na estima de carga gerada pelas vibrações nas condições reais de utilização. Para tal fim, devem ser levadas em consideração todas as fases do ciclo de funcionamento tais como por exemplo, o desligamento ou o funcionamento em vazio.

[1] **RO - DATE TEHNICE**
[2] Motor
[3] Monocilindric în 2 timpi
[4] Cilindree
[5] Putere
[6] Număr minim de rotații pe minut
[7] Numărul maxim admis de rotații fără sarcină cu lanțul montat
[8] Capacitate rezervor carburant
[9] Capacitate rezervor ulei
[10] Consum specific la capacitate maximă
[11] Amestec (Benzină: Ulei pt. motoare în doi timpi)
[12] Lungime tăiere
[13] Grosimea lanțului
[14] Dinți / pas pinion lanț
[15] Maximă de viteză a lanțului
[16] Bujie
[17] Greutate (cu rezervorul gol, fara bară, lanț)
[18] Dimensiuni
[19] Lungime
[20] Lățime
[21] Înălțime
[22] Nivel de presiune sonoră (în conformitate cu ISO 22868:2011)
[23] Nesiguranță în măsurare
[24] Nivel de putere sonoră măsurat (în conformitate cu ISO 22868:2011)
[25] Nivel de putere sonoră garantat
[26] Vibrații percepute de mâna operatorului, pe mânerul anterior (în conformitate cu ISO 22867:2011)
[27] Vibrații percepute de mâna operatorului, pe mânerul posterior (în conformitate cu ISO 22867:2011)
[28] OPȚIUNI
[29] Dispozitiv antigel
[30] Supapă de decompresie

[32] TABEL PENTRU O ASOCIERE CORECTĂ BARĂ-LANȚ (Cap. 16)
[33] PAS
[34] BARĂ
[35] LANȚ

[36] MODELUL
[37] Țoli
[38] Lungime: Țoli / cm
[39] Lățime Canelură: Țoli / mm
[40] Cod

(*) ATENȚIE! Valoarea vibrațiilor depinde de modul în care este folosită mașina și de dotările acesteia, putând să fie mai mare decât cea indicată. Stabilirea măsurilor de siguranță este necesară pentru protecția utilizatorului și trebuie să se bazeze pe estimarea sarcinii transmise prin vibrații în condiții reale de utilizare. În acest scop, trebuie luate în considerare toate fazele ciclului de funcționare, cum ar fi, de exemplu, oprirea sau proba de funcționare în gol.

[1] **RU - ТЕХНИЧЕСКИЕ ХАРАКТЕРИСТИКИ**
[2] Двигатель
[3] Одноцилиндровый 2-тактный
[4] Объем
[5] Мощность
[6] Число оборотов в минимальном режиме
[7] Максимальное допустимое число оборотов без нагрузки с установленной цепью
[8] Объем топливного бака
[9] Объем масляного бака
[10] Удельный расход топлива при максимальной мощности
[11] Смесь (Бензин : Масло 2 такта)
[12] Длина резки
[13] Толщина цепи
[14] Зубцы / шаг звездочки цепи
[15] Максимальная скорость цепи
[16] Свеча
[17] Вес (при пустом баке, без шина, цепь)
[18] Габариты
[19] Длина
[20] Ширина

[21] Высота
[22] Уровень звукового давления (согласно ISO 22868:2011)
[23] Неточность размеров
[24] Уровень измеренной звуковой мощности (согласно ISO 22868:2011)
[25] Гарантируемый уровень звуковой мощности
[26] Вибрация, сообщаемая руке на передней рукоятке (согласно ISO 22867:2011)
[27] Вибрация, сообщаемая руке на задней рукоятке (согласно ISO 22867:2011)
[28] ОПЦИИ
[29] Система против замерзания
[30] Декомпрессионный клапан

[32] ТАБЛИЦА ПРАВИЛЬНЫХ КОМБИНАЦИИ ШИНА-ЦЕПЬ (гл. 16)
[33] ШАГ
[34] ШИНА
[35] ЦЕПЬ
[36] МОДЕЛЬ
[37] Дюймы
[38] Длина: Дюймы / см
[39] Ширина Канавки: Дюймы / мм
[40] Код

(*) ВНИМАНИЕ! Уровень вибрации может меняться в зависимости от применения машины и ее оснащения, и превышать указанный уровень. Необходимо установить правила техники безопасности для защиты пользователя, которые должны основываться на оценке нагрузки, сгенерированной вибрацией в фактических условиях эксплуатации. Для этого необходимо принять во внимание все этапы рабочего цикла, включая выключение и холостой ход.

[1] **SK - TECHNICKÉ PARAMETRE**
[2] Motor
[3] Jednoválcový dvoutaktní
[4] Zdvihový objem
[5] Výkon
[6] Voľnobežné otáčky
[7] Maximálne prípustné otáčky bez záťaže s namontovanou reťazou
[8] Kapacita palivovej nádrže
[9] Kapacita olejovej nádrže
[10] Špecifická spotreba pri maximálnom výkone
[11] Zmes (benzín: olej pre 2-taktné motory)
[12] Rezná dĺžka
[13] Hrúbka reťaze
[14] Zuby / rozstup reťazovky
[15] Maximálna rýchlosť reťaze
[16] Zapaľovacia sviečka
[17] Hmotnosť (s prázdnou nádržou, bez vodiaca lišta, reťaz)
[18] Rozmery
[19] Dĺžka
[20] Šírka
[21] Výška
[22] Úroveň akustického tlaku (na základe ISO 22868:2011)
[23] Nepresnosť merania
[24] Hladina nameraného akustického výkonu (na základe ISO 22868:2011)
[25] Zaručená úroveň akustického výkonu
[26] Vibrácie prenášané na ruku na prednej rukoväti (na základe ISO 22867:2011)
[27] Vibrácie prenášané na ruku na zadnej rukoväti (na základe ISO 22867:2011)
[28] MOŽNOSTI
[29] Zariadenie na ochranu proti zamrznutiu
[30] Dekompresný ventil
[32] TABUĽKA PRE URČENIE SPRÁVNEJ KOMBINÁCIE VODIACEJ LIŠTY A REŤAZE (kap. 16)
[33] ROZSTUP
[34] VODIACA LIŠTA
[35] REŤAZ

[36] MODEL
[37] Palce
[38] Dĺžka: Palce / cm
[39] Šírka drážky: Palce / mm
[40] Kód

(*) UPOZORNENIE! Hodnota vibrácií sa môže meniť v závislosti na použití stroja a jeho výbavy a môže byť vyššia ako je uvedené. Je potrebné určiť bezpečnostné a ochranné opatrenia užívateľa, ktoré musia vychádzať z odhadu zaťaženia vibráciami v reálnych podmienkach použitia. Pre tento účel je potrebné vziať do úvahy všetky fázy činnosti, ako napríklad vypnutie a činnosť naprázdno.

[1] **SL - TEHNIČNI PODATKI**
[2] Motor
[3] Enocilindrski dvotaktni 2 stopnji
[4] Gibna prostornina motorja
[5] Moč
[6] Število obratov na minimumu
[7] Maksimalno dovoljeno število obratov brez obremenitve z montirano verigo
[8] Prostornina rezervoarja za gorivo
[9] Prostornina oljnega rezervoarja
[10] Specifična poraba pri največji moči
[11] Mešanica (bencin : olje 2-taktni motor)
[12] Dolžina reza
[13] Debelina verige
[14] Zobniki / hod verižnega pastorka
[15] Največja hitrost verige
[16] Svečka
[17] Teža (s praznim rezervoarjem, brez drog, veriga)
[18] Dimenzije
[19] Dolžina
[20] Širina

[21] Višina
[22] Raven zvočnega pritiska (glede na ISO 22868:2011)
[23] Nezanesljivost meritve
[24] Raven izmerjene zvočne moči (glede na ISO 22868:2011)
[25] Raven zagotovljene zvočne moči
[26] Vibracije, ki se prenašajo na roko na sprednjem ročaju (glede na ISO 22867:2011)
[27] Vibracije, ki se prenašajo na roko na zadnjem ročaju (glede na ISO 22867:2011)
[28] OPCIJE
[29] Naprava proti zmrzovanju
[30] Dekompresijski ventil

[32] TABELA ZA PRAVILNO KOMBINACIJO MEČA IN VERIGE (Pogl. 16)
[33] KORAK
[34] DROG
[35] VERIGA
[36] MODEL
[37] Palci
[38] Dolžina: Palci / cm
[39] Širina Utora: Palci / mm
[40] Šifra

(*) POZOR! Vrednost vibracij lahko variira glede na uporabo stroja in na njegovo opremo in je lahko višja od označene. Treba je določiti varnostne ukrepe za zaščito uporabnika, ki morajo izhajati iz ocene obremenitve, ki jo povzročijo vibracije v realnih pogojih delovanja. V ta namen je treba upoštevati vse faze ciklusa delovanja kot so na primer izklop ali delovanje v mrtvem hodu.

[1] **SR - TEHNIČKI PODACI**
[2] Motor
[3] Jednocilindični dvotaktni
[4] Kubikaža
[5] Snaga
[6] Broj obrtaja pri minimalnoj brzini
[7] Maksimalni dozvoljeni broj obrtaja bez opterećenja s namontiranim lancem
[8] Kapacitet rezervoara goriva
[9] Kapacitet rezervoara za ulje
[10] Specifična potrošnja pri maksimalnoj snazi
[11] Smesa goriva (Benzin : Ulje 2-taktni)
[12] Dužina sečenja
[13] Debljina lanca
[14] Zubi / korak zupčanika lanca
[15] Maksimalna brzina lanca
[16] Svećica
[17] Težina (sa praznim rezervoarom, brez mač, lanac)
[18] Dimenzije
[19] Dužina
[20] Širina
[21] Visina
[22] Nivo zvučnog pritiska (na osnovu standarda ISO 22868:2011)
[23] Merna nesigurnost
[24] Izmeren nivo zvučne snage (na osnovu standarda ISO 22868:2011)
[25] Garantovan nivo zvučne snage
[26] Vibracije koje se prenose na ruku na prednjoj dršci (na osnovu standarda ISO 22867:2011)
[27] Vibracije koje se prenose na ruku na zadnjoj dršci (na osnovu standarda ISO 22867:2011)
[28] OPCIJE
[29] Uređaj za zaštitu od smrzavanja
[30] Dekompresijski ventil

[32] TABELA ZA PRAVILNO KOMBINOVANJE MAČA I LANCA (Pogl. 16)
[33] KORAK
[34] MAČ
[35] LANAC
[36] MODEL
[37] Inč
[38] Dužina: Inč / cm
[39] Širina žleba: Inč / mm
[40] Šifra

(*) PAŽNJA! Vrednost vibracija može varirati u zavisnosti od upotrebe mašine i njene opreme i može biti veća od navedene. Neophodno je utvrditi sigurnosne mere za zaštitu rukovaoca koje se moraju zasnivati na proceni opterećenja koje stvaraju vibracije u realnim uslovima upotrebe. U tu svrhu treba uzeti u obzir sve faze ciklusa rada, kao što su, na primer, gašenje ili rad na prazno.

[1] **SV - TEKNISKA SPECIFIKATIONER**
[2] Motor
[3] 2-takts encylindrig
[4] Cylindervolym
[5] Effekt
[6] Minimal varvtal
[7] Maximalt varvtal tillåtet utan belastning med monterad kedja
[8] Bränsletankens kapacitet
[9] Oljetankens kapacitet
[10] Specifik förbrukning vid maximal effekt
[11] Bränsleblandning (Bensin: tvåtaktsolja)
[12] Skärningslängd
[13] Kedjans tjocklek
[14] Tänder / kuggstångens tandavstånd på kedjan
[15] Maximal hastighet kedjan
[16] Tändstift
[17] Vikt (med tom tank, utan stång, kedja)
[18] Dimensioner
[19] Längd
[20] Bredd
[21] Höjd
[22] Ljudtrycksnivå (enligt ISO 22868:2011)
[23] Tvivel med mått
[24] Uppmätt ljudeffektnivå (enligt ISO 22868:2011)
[25] Garanterad ljudeffektnivå
[26] Vibrationer på handen på det främre handtaget (enligt ISO 22867:2011)
[27] Vibrationer på handen på det bakre handtaget (enligt ISO 22867:2011)
[28] TILLVAL
[29] Frostskyddsanordning
[30] Tryckavlastningsventil

[32] TABELL FÖR RÄTT KOMBINATION AV SVÄRD OCH KEDJA (Kap. 16)
[33] STEG
[34] STÅNG
[35] KEDJA
[36] MODELL
[37] Tum
[38] Längd: Tum / cm
[39] Rännans Bredd: Tum / mm
[40] Kod

(*) VARNING! Vibrationsvärdet kan variera i funktion till användningen av maskinen och dess utrustning och överstiga det som anges. Säkerhetsanordningar måste förutses för att skydda användaren och skall grunda sig på uppskattningen av den belastning som skapas av vibrationerna under verkliga användningsförhållanden. Av detta skäl skall samtliga faser under funktionscykeln tas hänsyn till, som till exempel en släckning eller funktion under tomgång.

[1] **TR - TEKNİK VERİLER**
[2] Motor
[3] Tek silindirli 2 zamanlı
[4] Silindir
[5] Güç
[6] Minimum devir sayısı
[7] Zincir monte edili iken, yük olmaksızın kabul edilebilir maksimum devir sayısı
[8] Yakıt deposunun kapasitesi
[9] Yağ deposunun kapasitesi
[10] Maksimum güçte özgül tüketim
[11] Karışım (Benzin : Yağ 2 zamanlı)
[12] Kesim uzunluğu
[13] Kalınlık zincir
[14] Zincir pinyonunun dişleri / adımı
[15] Maksimum hız zinciri
[16] Buji
[17] Ağırlık (boş depo ile, pala, zincir olmadan)
[18] Ebatlar
[19] Uzunluk
[20] Genişlik
[21] Yükseklik
[22] Ses basınç seviyesi (ISO 22868:2011'e dayalı)
[23] Ölçü belirsizliği
[24] Ölçülen ses güç seviyesi (ISO 22868:2011'e dayalı)
[25] Garanti edilen ses güç seviyesi
[26] Ön kabza üzerindeki ele aktarılan titreşim (ISO 22867:2011'e dayalı)
[27] Arka kabza üzerindeki ele aktarılan titreşim (ISO 22867:2011'e dayalı)
[28] SEÇENEKLER
[29] Donma önleyici donanım
[30] Dekompresyon vanası

[32] DOĞRU PALA VE ZİNCİR BİRLEŞİMİ TABLOSU (Böl. 16)
[33] ADIM
[34] PALA
[35] ZİNCİR
[36] MODELI
[37] İnç
[38] Uzunluk: İnç / cm
[39] Yiv Genişliği: İnç / mm
[40] Kod

(*) DİKKAT! Titreşimlerin değeri, makinenin kullanımına ve donatımına göre değişebilir ve belirtilen değerden fazla olabilir. Kullanıcıyı korumak için güvenlik tedbirlerinin belirlenmesi gerekir; bunlar, gerçek kullanım şartlarında titreşimler tarafından üretilen yükün tahminine dayanmalıdır. Bu amaçla işleme devrinin tüm aşamaları (örneğin kapanma veya boş işleme) dikkate alınmalıdır.

FI

VAROITUS!: LUE KÄYTTÖOPAS HUOLELLISESTI ENNEN KONEEN KÄYTTÖÄ. Säilytä myöhempää tarvetta varten.

SISÄLLYSLUETTELO

1. YLEISTÄ 1
2. TURVALLISUUSMÄÄRÄYKSET 2
3. LAITTEESEEN TUTUSTUMINEN 4
   3.1 Laitteen kuvaus ja käyttötarkoitus 4
   3.2 Turvamerkinnät 5
   3.3 Tuotteen tunnistustarra 5
   3.4 Pääosat 6
4. ASENNUS 6
   4.1 Asennusosat 6
   4.2 Terälevyn ja teräketjun asennus 6
5. HALLINTALAITTEET 7
   5.1 Moottorin käynnistys-/pysäytyskytkin 7
   5.2 Rikastimen vipu (Starter) 7
   5.3 Ryypytyslaitteen painike (Primer) 7
   5.4 Paineenalennusventtiilin ohjaus (vain malli SP 526) 7
   5.5 Kaasuvipu 7
   5.6 Kaasuttimen turvavipu 7
   5.7 Kahva manuaalista käynnistystä varten 7
   5.8 Ketjujarru 7
6. LAITTEEN KÄYTTÖ 8
   6.1 Esitoimenpiteet 8
   6.2 Turvallisuustarkastukset 9
   6.3 Käynnistys 10
   6.4 Työskentely 11
   6.5 Käyttövinkkejä 13
   6.6 Pysäytys 13
   6.7 Käytön jälkeen 13
7. SÄÄNNÖLLINEN HUOLTO 13
   7.1 Yleistä 13
   7.2 Polttoaineseoksen valmistus 14
   7.3 Polttoaineen täyttö 14
   7.4 Ketjuöljytankin täyttö 14
   7.5 Laitteen ja moottorin puhdistus 15
   7.6 Ketjun puhdistus 15
   7.7 Ketjunpysäytystappi 15
   7.8 Mutterit ja kiinnitysruuvit 15
8. YLIMÄÄRÄINEN HUOLTO 15
   8.1 Laitteen ja terälevyn voiteluaukot 15
   8.2 Ilmansuodattimen puhdistus 15
   8.3 Kytkinkotelo 16
   8.4 Ketjupyörä 16
   8.5 Sytytystulpan tarkistus 16
   8.6 Käynnistysnaru 16
   8.7 Teräketjun huolto 16
   8.8 Terälevyn huolto 17
   8.9 Miniminopeuden säätö 17
   8.10 Kaasuttimen säätäminen 17
9. VARASTOINTI 17
10. LIIKUTTAMINEN JA KULJETUS 17
11. HUOLTO JA KORJAUS 18
12. TAKUUSUOJA 18
13. HUOLTOTAULUKKO 18
14. KETJUN HUOLTOTAULUKKO 19
15. VIKOJEN PAIKANNUS 20
16. LISÄVARUSTEET 21

1. YLEISTÄ

1.1 KÄYTTÖOPPAAN LUKEMINEN

Ne käyttöoppaan kappaleet, jotka sisältävät erityisen tärkeää turvallisuutta tai toimintaa koskevaa tietoa, on merkitty toisin, seuraavassa osoitetulla tavalla:

HUOMAUTUS *tai* **TÄRKEÄÄ** *tarkentaa tai antaa lisätietoa jo aiemmin selitettyihin tietoihin. Niiden tarkoituksena on estää laitteen vaurioituminen tai vahinkojen syntyminen.*

Merkki ⚠ korostaa vaaraa. Varoituksen noudattamatta jättäminen voi aiheuttaa henkilövahinkoja tai kolmansille tahoille syntyviä vaaroja ja/tai vahinkoja.

Ruudulla korostetut kappaleet joiden reunoissa on harmaita pisteitä osoittavat valinnaiset ominaisuudet, joita ei ole kaikissa tässä käyttöohjeessa mainituissa malleissa. Tarkista jos ominaisuus esiintyy hankkimassasi mallissa.

"Etuosa", "takaosa", "oikea" ja "vasen" viittaukset ovat käyttäjän työasennosta katsottuna.

1.2 VIITTEET

1.2.1 Kuvat

Käyttöohjeissa annetut kuvat on numeroitu 1, 2, 3, jne.
Kuvissa annetut osat on merkitty kirjaimilla A, B, C jne.
Viite kuvassa 2 annettuun osaan C osoitetaan: "Ks. kuva 2.C" tai yksinkertaisesti "(kuva 2.C)".
Kuvat ovat suuntaa-antavia. Asennetut osat voivat poiketa kuvissa annetuista.

1.2.2 Otsikot

Käyttöopas on jaettu lukuihin ja kappaleisiin. Otsikko "2.1 Koulutus" on kappaleen "2. Turvallisuusmääräykset" alaotsikko. Viittaukset lukuihin tai kappaleisiin osoitetaan sanoilla luku tai kappale sekä vastaavalla numerolla. Esimerkiksi: "luku 2" tai "kappale 2.1".

2. TURVALLISUUSMÄÄRÄYKSET

2.1 KOULUTUS

⚠ ***Tutustu vipuihin ja laitteen oikeaan käyttöön. Opi pysäyttämään laite nopeasti. Näiden varoitusten lukematta jättäminen saattaa aiheuttaa tulipalon ja/tai vakavan loukkaantumisen.***

- Älä anna lasten tai kokemattomien henkilöiden käyttää laitetta. Paikalliset lait voivat määrätä laitteen käytölle minimi–ikärajan.
- Laitetta ei koskaan saa käyttää jos käyttäjä on väsynyt tai huonovointinen tai on nauttinut lääkeaineita, huumeita, alkoholia tai muita käyttäjän reflekseihin ja huomiokykyyn vaikuttavia aineita.
- Muista, että käyttäjä on vastuussa tapaturmista tai vahingoista, jotka hän aiheuttaa muille ihmisille tai heidän omaisuuksilleen. Käyttäjän vastuulla on arvioida maaston mahdolliset vaarat ja ryhtyä tarvittaviin varotoimenpiteisiin omansa ja muiden turvallisuuden takaamiseksi, erityisesti kun työskennellään kaltevilla, epätasaisilla, liukkailla tai epävakailla pinnoilla.
- Jos laitetta halutaan lainata varmista, että käyttäjä tutustuu tässä käsikirjassa oleviin käyttöohjeisiin.
- Laitteen käyttö puiden kaatamiseen tai oksitukseen vaatii erityiskoulutuksen.

2.2 ESITOIMENPITEET

Henkilönsuojaimet

- Käytä vartalonmyötäisiä suojavaatteita, joissa on viiltosuoja, tärinänestohanskoja, kypärää, suojalaseja, pölynaamaria, kuulokkeita ja vahvistettuja, liukumattomia jalkineita.
- Älä käytä huiveja, kauluspaitoja, kaulanauhoja, rannerenkaita tai muita vaatteita joissa on liehuvia osia tai nauhoja tai solmioita tai joka tapauksessa roikkuvia tai leveitä esineitä, jotka saattavat sotkeentua laitteeseen tai työpaikalla oleviin esineisiin tai materiaaleihin.
- Sido pitkät hiukset kiinni.

Polttomoottori: polttoaine

⚠ **VAARA**! Bensiini ja seos ovat herkästi syttyviä.

- Säilytä bensiiniä ja seosta sitä varten hyväksytyissä tarkoituksenmukaisissa säilytysastioissa, turvallisessa paikassa kaukana lämmönlähteistä ja avotulesta.
- Pidä säilytysastiat ja polttoaineen varastointialue vapaana sahanpuruista, oksista, lehdistä tai liiasta rasvasta.
- Pidä säilytysastiat lasten ulottumattomissa.
- Älä tupakoi seoksen valmistuksen aikana, polttoaineen tankkauksen tai lisäämisen aikana ja joka kerta kun polttoainetta käsitellään.
- Lisää polttoainetta suppilon avulla, vain ulkoilmassa.
- Vältä polttoainehöyryjen hengittämistä.
- Älä lisää polttoainetta äläkä poista säiliön korkkia silloin kun moottori on käynnissä tai se on vielä kuuma.
- Avaa polttoainetankin korkki hitaasti antaen sisäpaineen purkautua vähitellen.
- Älä laita avotulta säiliön aukon lähelle sen sisällön tarkastamiseksi.
- Älä käynnistä moottoria mikäli polttoainetta valuu ulos, ja vie laite kauas alueelta jonne polttoainetta on vuotanut. Varmista, ettei alueella pääse syntymään tulipaloa niin kauan kuin polttoainetta ja polttoainehöyryä on paikalla.
- Puhdista välittömästi laitteen päälle tai maahan valunut polttoaine.
- Laita polttoainesäiliön ja polttoainetta sisältävän astian korkit aina takaisin paikoilleen ja kiristä ne kunnolla.
- Älä käynnistä laitetta polttoaineen täyttöpaikalla. Moottorin käynnistyksen on tapahduttava ainakin 3 metrin päässä polttoaineen täyttöpaikalta.
- Vältä polttoaineen pääsemistä kosketuksiin vaatteiden kanssa tai jos niin tapahtuu, vaihda vaatteet ennen moottorin käynnistämistä.

2.3 KÄYTÖN AIKANA

Työalue

- Älä käynnistä moottoria suljetuissa tiloissa joihin voi kerääntyä vaarallisia hiilimonoksidihöyryjä. Käynnistystoimenpiteet on suoritettava ulkoilmassa tai hyvin tuuletetussa paikassa. Muista aina, että pakokaasut ovat myrkyllisiä.
- Laitteen käynnistyksen aikana, älä suuntaa äänenvaimenninta äläkä siis pakokaasuja kohti syttyviä materiaaleja.
- Älä käytä laitetta räjähdysalttiissa ympäristössä, syttyvien nesteiden, kaasujen tai pölyn lähettyvillä. Sähkökosketukset tai mekaaniset hankaumat voivat aiheuttaa kipinöitä, jotka saavat pölyn tai höyryt syttymään.
- Työskentele ainoastaan päivänvalossa tai kyllin riittävässä keinovalossa ja hyvän näkyväisyyden vallitessa.

- Pidä henkilöt, lapset ja eläimet loitolla työalueelta. Lapsia on valvottava toisen aikuisen henkilön toimesta.
- Varmista, että muut henkilöt ovat ainakin 15 metrin päässä laitteen toimintasäteeltä.
- Vältä mahdollisuuksien mukaan märällä, liukkaalla, liian kaltevalla tai jyrkällä maaperällä työskentelemistä. Käyttäjä saattaa helposti menettää tasapainon työskennellessään.
- Huomioi tarkalleen maaperässä esiintyvät epäyhdenmukaisuudet (kuopat, ojat), kaltevat paikat, piilevät vaarat ja mahdollisten esteiden paikallaolo, jotka voivat rajoittaa näkyvyyttä.
- Toimi erittäin varovaisesti kalliojyrkänteiden, kuoppien tai penkereiden läheisyydessä.
- Varo liikennettä kun laitetta käytetään tien läheisyydessä.
- Tulipalon välttämiseksi, älä jätä laitetta moottorin ollessa kuuma lehtien tai kuivan ruohon tai muun syttyvän materiaalin sekaan.

Toiminnot

- Työskentelyn aikana laitteesta on aina pidettävä tukevasti kiinni kaksin käsin (vasen käsi etukahvalla ja oikea käsi takakahvalla riippumatta siitä, onko käyttäjä vasen- vai oikeakätinen) ja loitolla kehon kaikista osista.
- Ota vakaa asento ja toimi varovaisesti.
- Vältä tikkaiden ja epävakaiden lavojen käyttämistä.
- Vältä yksin tai eristyksissä työskentelemistä, helpottaen näin avunsaantia mahdollisissa onnettomuustilanteissa.
- Älä koskaan juokse vaan kävele.
- Varo ettei terälevy törmää lujaa ulkopuolisiin esineisiin/esteisiin ja varo mahdollisia irtomateriaaleja, jotka ketjun liikkuminen on aiheuttanut. Jos terälevy kohtaa esteen, siitä voi olla seurauksena takaisku (kickback). Takaisku tapahtuu, kun ketjun pää törmää esineeseen tai kun puu kiristää ja jumiuttaa ketjun leikkauksessa. Tämä ketjun pään kosketus saattaa aiheuttaa hypähdyksen vastakkaiseen suuntaan työntäen terälevyä ylöspäin ja kohti käyttäjää, kuten myös siinä tapauksessa, että ketju jumiutuu terälevyn yläosaan. Molemmissa tapauksissa takaisku saattaa aiheuttaa moottorisahan kontrollin menetyksen, jonka seuraukset saattavat olla vakavat. Estääksesi takaiskun syntymistä, noudata seuraavassa osoitettuja varotoimia:
  - Pidä sahaa paikoillaan niin, että peukalot ja sormet ovat moottorisahan kahvojen ympärillä. Lisäksi asetu sellaiseen asentoon ja laita myös käsivarret niin, että kestät mahdollisen takaiskun voiman.
  - Älä pidä käsivarsia liian kaukana äläkä leikkaa hartioiden yläpuolella.
  - Käytä ainoastaan valmistajan yksilöimiä ohjaustankoja ja ketjuja.
  - Noudata valmistajan antamia ohjeita koskien moottorisahan teroittamista ja huoltoa.
- Vältä altistumista ketjun leikkauksen aikana tuottamalle pölylle ja sahanpuruille.
- Älä koske moottorin osiin jotka kuumenevat käytön aikana. Palovammojen vaara.
- ⚠ Jos työskentelyn aikana osia menee rikki tai tapahtuu onnettomuus, pysäytä heti moottori ja mene pois laitteen läheltä lisävahinkojen välttämiseksi. Jos tapahtuu loukkaantuminen, ryhdy tarvittaviin ensiaputoimenpiteisiin ja ota yhteyttä sairaanhoitohenkilökuntaan. Poista huolellisesti mahdolliset jätteet, jotka saattavat vahingoittaa henkilöitä tai eläimiä, jos niitä ei huomaa.
- ⚠ Pitkäaikainen altistuminen tärinöille saattaa aiheuttaa vammoja tai hermovaurioita (tunnetaan myös nimellä "Raynaudin ilmiö" tai "valkoinen käsi") erityisesti verenkierto-ongelmista kärsiville henkilöille. Oireet saattavat koskea käsiä, ranteita ja sormia ja tyypillisiä oireita ovat tuntoaistin häviäminen, puutuminen, ihottuma, kipu, värin häviäminen tai ihon rakenteelliset muutokset. Nämä vaikutukset saattavat voimistua kylmällä ilmalla ja/tai puristettaessa liikaa kahvoista. Oireiden ilmaantuessa on lyhennettävä laitteen käyttöaikaa ja otettava yhteyttä lääkäriin.

Käytön rajoitukset

- Laitetta eivät saa käyttää henkilöt, jotka eivät pysty pitämään laitteesta tiukasti kiinni kaksin käsin ja/tai säilyttämään tasapainoa työskennellessään seisaallaan.
- Älä koskaan käytä laitetta jos suojukset ovat vahingoittuneet, ne puuttuvat tai niitä ei ole asemoitu oikein.
- Älä käytä laitetta jos lisävarusteita/työkaluja ei ole asennettu määrättyihin kohtiin.
- Älä kytke pois, deaktivoi, irrota tai peukaloi paikalla olevia turvajärjestelmiä/mikrokytkimiä.
- Älä muuta moottorin säätöjä äläkä käytä sitä ylikierroksilla. Jos moottoria käytetään ylikierroksilla, henkilövahinkojen vaara kasvaa.
- Älä altista laitetta liiallisille rasituksille, äläkä käytä pientä laitetta laajoihin töihin. Sopivan laitteen käyttö vähentää riskejä ja parantaa työn laatua.

2.4 HUOLTO, VARASTOINTI

Suorita säännöllinen huolto ja oikea varastointi laitteen turvallisuuden ja suorituskyvyn säilyttämiseksi.

Huolto

- Tulipalovaaran vähentämiseksi, tarkista säännöllisesti ettei öljyn ja/ tai polttoaineen vuotoja esiinny.
- ⚠ Näissä ohjeissa annetut melu- ja tärinätason arvot vastaavat laitteen käytössä syntyviä maksimiarvoja. Epävakaan leikkuuelementin käyttö, liian nopea liike ja huollon puute vaikuttavat merkittävästi melu- ja tärinäpäästöarvoihin. Näin ollen on tarpeen soveltaa ennaltaehkäiseviä toimenpiteitä, joiden tarkoituksena on poistaa korkeasta melusta ja tärinästä syntyvät mahdolliset vahingot; suorita laitteen huolto, käytä kuulosuojaimia, pidä taukoja työskentelyn aikana.

Varastointi

- Älä aseta polttoainetta sisältävää laitetta tiloihin, joissa polttoaineen höyryt voivat syttyä liekistä, kipinästä tai erittäin kuumasta lämmönlähteestä.
- Tulipalon vaaran vähentämiseksi, älä jätä jäännösmateriaaleja sisältäviä säiliöitä sisätiloihin.

2.5 YMPÄRISTÖNSUOJELU

Ympäristönsuojelun tulee olla keskeisellä sijalla käytettäessä laitetta.

- Vältä aiheuttamasta häiriötä naapureille. Käytä laitetta vain järkevään aikaan (älä käytä sitä aikaisin aamulla tai myöhään illalla, sillä se voi häiritä henkilöitä).
- Työskentelyn aikana ympäristöön pääsee tietty määrä öljyä, jota tarvitaan ketjun voiteluun; tämän vuoksi käytä ainoastaan tätä tarkoitusta varten olevia biologisesti hajoavia öljylaatuja. Mineraaliöljyn tai moottoriöljyn käyttö aiheuttaa vakavia vahinkoja ympäristölle.
- Noudata tarkasti paikallisia säädöksiä, koskien pakkausten, öljyn, polttoaineen, suodattimien, kuluneiden osien tai minkä tahansa ongelmajätteen hävitystä. Näitä jätteitä ei saa heittää tavallisen sekajätteen joukkoon, vaan ne on kerättävä talteen erikseen ja vietävä niitä varten olevaan erilliseen jätteiden keräyspaikkaan, jossa niiden kierrätyksestä huolehditaan.
- Noudata tarkasti paikallisia säädöksiä, koskien jätteiden hävitystä.
- Kun laite otetaan pois käytöstä älä hylkää sitä luontoon vaan vie se kaatopaikalle paikallisia säädöksiä noudattaen.

3. LAITTEESEEN TUTUSTUMINEN

3.1 LAITTEEN KUVAUS JA KÄYTTÖTARKOITUS

Tämä laite on metsäkone ja tarkemmin sanottuna polttomoottorikäyttöinen moottorisaha.

Laite koostuu oleellisesti kaksitahtimoottorista, johon syötetään ilmajäähdytettyä öljy-bensiiniseosta ja teräslevystä, joka siirtää liikkeen moottorista teräketjuun, joka toimii todellisena sahana. Liike siirtyy moottorista ketjuun keskipakokitkalla, joka estää ketjun liikkeen moottorin ollessa miniminopeudella.

Käyttäjä kannattelee laitetta kaksin käsin käyttämällä etu- ja takakahvaa ja käyttää pääohjauksia pysyttelemällä aina turvaetäisyydellä leikkuuvälineestä.

3.1.1 Käyttötarkoitus

Tämä laite on suunniteltu ja valmistettu:

- terälevyn pituuden mukaisten puiden tai ominaisuuksiltaan vastaavien puisten esineiden kaatoa, halkaisua ja oksitusta varten.
- yhden ainoan käyttäjän käytettäväksi.

3.1.2 Väärä käyttö

Käyttö mihin tahansa muuhun tarkoitukseen, joka poikkeaa edellä mainituista, saattaa olla vaarallista ja aiheuttaa vahinkoja henkilöille ja/tai esineille. Sopimattomaksi käytöksi katsotaan (esimerkiksi, mutta ei ainoastaan):

- pensasaitojen tasoittaminen
- kaiverrustyöt
- puualustojen, laatikoiden ja pakkausten leikkaaminen
- huonekalujen tai muiden nastoja, ruuveja tai muita metallisia osia sisältävien esineiden sahaaminen
- teurastustyöt
- laitteen käyttö muiden kuin puumateriaalien leikkaamiseen (muovimateriaalit, rakennusmateriaalit)
- laitteen käyttö nostovipuna, esineiden siirtoon tai pilkkomiseen
- laitteen käyttö kun se on lukittu kiinteisiin kannattimiin

– leikkuuvälineiden käyttö muihin kuin taulukossa "Tekniset tiedot" lueteltuihin käyttöihin. Vakavien loukkaantumisien ja vammojen vaara.
– laitteen käyttö samanaikaisesti yhdessä useamman henkilön kanssa.

TÄRKEÄÄ *Laitteen virheellinen käyttö saa takuun raukeamaan ja vapauttaa valmistajan kaikesta vastuusta siirtämällä käyttäjälle kaikki omista tai kolmansille osapuolille koituvista vahingoista tai loukkaantumisista siirtyvän vastuun.*

3.1.3 Käyttäjätyyppi

Tämä laite on tarkoitettu kuluttajien käyttöön eli muille kuin ammattikäyttäjille. Tämä laite on tarkoitettu harrastuskäyttöön.

3.2 TURVAMERKINNÄT

Laitteeseen on kiinnitetty erilaisia merkkejä (kuva 2). Niiden tehtävänä on muistuttaa käyttäjää tarvittavista toimenpiteistä, jotta laitetta voitaisiin käyttää varovaisesti ja riittävän turvallisesti.

Merkkien merkitys:

VAROITUS! VAARA! Tämä laite saattaa olla vaarallinen käyttäjälleen ja muille käytettäessä virheellisesti

VAROITUS! Lue käyttöopas ennen tämän laitteen käyttöä.

Jatkuvan päivittäisen normaalikäytön aikana laitteen käyttäjä voi altistua melutasolle, joka on 85 dB (A) tai kovempi. Käytä kuulosuojaimia, suojalaseja ja turvakypärää.

Käytä suojakäsineitä ja turvakenkiä!

TAKAISKUN VAARA (KICKBACK)! Takaiskun aiheuttaa moottorisahan äkillisen, kontrolloimattoman liikkeen kohti käyttäjää. Työskentele aina turvallisesti. Käytä turvahammastettuja ketjuja, jotka rajoittavat takaiskua.

Älä koskaan pidä kiinni laitteesta yhdellä kädellä! Pidä laitteesta lujasti kiinni molemmilla käsillä, saaden näin siitä paremman kontrollin ja vähentäen takaiskun riskiä.

TÄRKEÄÄ *Huonokuntoiset tai lukukelvottomat tarrat on vaihdettava. Pyydä tilalle uudet tarrat valtuutetulta laitekohtaiselta huoltokeskukselta.*

3.3 TUOTTEEN TUNNISTUSTARRA

Tunnistustarrassa annetaan seuraavat tiedot (Kuva 1):

1. Äänitehon taso
2. Vaatimustenmukaisuusmerkki
3. Valmistusvuosi
4. Laitetyyppi
5. Sarjanumero
6. Valmistajan nimi ja osoite
7. Tuotekoodi
8. Päästöarvo

Kirjoita laitteen tunnistustiedot tarrassa oleviin tarkoituksenmukaisiin paikkoihin, joka on kiinnitetty takakanteen.

TÄRKEÄÄ *Käytä tarrassa lukevia tunnistavia tietoja joka kerta kun valtuutettuun huoltokorjaamoon otetaan yhteyttä.*

TÄRKEÄÄ *Esimerkki vaatimuksenmukaisuusvakuutuksesta löytyy käyttöoppaan viimeisiltä sivuilta.*

3.4 PÄÄOSAT

Laite koostuu seuraavista pääosista (kuva 1):

A. **Moottori**: antaa liikkeen leikkuuvälineelle
B. **Etukahva**: moottorisahan etuosassa sijaitseva tukikahva. Siihen tartutaan vasemmalla kädellä.
C. **Takakahva**: moottorisahan takaosassa sijaitseva tukikahva. Siihen tartutaan oikealla kädellä. Siinä sijaitsevat kaasuttimen pääohjaukset.
D. **Käden etusuoja**: suojalaite, joka on asetettu etukahvan ja teräketjun väliin käden suojaamiseksi haavoittumiselta, jos se luistaa pois kahvalta. Tätä suojaa käytetään ketjun jarrun aktivointilaitteena (kappale 5.7).
E. **Käden takasuoja**: suojalaite, joka on asetettu takakahvan alaoikealle käden suojaamiseksi moottorisahalta jos terälevy rikkoutuu tai tulee ulos.
F. **Terälevy**: tukee ja ohjaa teräketjua.
G. **Teräketju**: leikkaava elementti, joka on valmistettu pienistä teristä eli "hampaista" koostuvista vetolenkeistä ja sivuliitoksista, jotka on kiinnitetty yhteen niiteillä.
H. **Ketjun pysäytystappi**: turvalaite, joka estää ketjun kontrolloimattomat liikkeet ketjun rikkoutuessa tai löystyessä.
I. **Säppi**: terälevyn asennuspaikan eteen asennettu laite, joka toimii tukipisteenä kun se on kosketuksissa puun tai rungon kanssa.
J. **Säpin suojus:** säpin suojus, jota on käytettävä kun laitetta liikutetaan, kuljetetaan tai varastoidaan. Tämä suojus tulee poistaa työstön ajaksi.
K. **Terälevyn suojus**: moottorisahan terälevyn suojus, jota on käytettävä kun laitetta liikutetaan, kuljetetaan tai varastoidaan.

4. ASENNUS

TÄRKEÄÄ *Noudatettavat turvallisuusmääräykset on kuvattu luvussa 2. Noudata tarkalleen kyseisiä ohjeita estääksesi vakavia riskitilanteita tai vaaroja.*

Kuljetus- ja varastointiteknisistä syistä jotkin laitteen osat toimitetaan purettuina ja ne tulee koota pakkauksesta purkamisen jälkeen, seuraavia ohjeita noudattaen.

⚠ ***Pakkauksesta purkaminen ja laitteen asentaminen on suoritettava tasaisella ja kiinteällä tasolla, jossa on riittävästi tilaa laitteen ja pakkausten liikuttamiseen, käyttämällä aina tarkoituksenmukaisia välineitä. Älä käytä laitetta ennen kuin osassa "ASENNUS" annetut ohjeet on suoritettu loppuun.***

4.1 ASENNUSOSAT

Pakkaus sisältää asennusosat, jotka on lueteltu seuraavassa taulukossa:

Kuvaus
Terälevy jossa suojus
Teräketju
Avain (sijoitettu laitteen alaosan alle) (kuva 1.M)
Viila ketjun teroitukseen
Dokumentaatio

4.1.1 Pakkauksen purkaminen

1. Avaa pakkaus huolella ja varo osien hävittämistä
2. Tutustu laatikossa olevaan dokumentaatioon, nämä ohjeet mukaan luettuina.
3. Ota pois laatikosta kaikki irralliset osat.
4. Ota laite pois laatikosta.
5. Hävitä laatikko ja pakkausmateriaalit paikallisten määräysten mukaisesti.

4.2 TERÄLEVYN JA TERÄKETJUN ASENNUS

⚠ ***Käytä aina paksuja käsineitä käsitelläksesi terälevyä ja ketjua. Ole erittäin huolellinen asettaessasi terälevyä ja ketjua ettet vahingossa vaaranna laitteen turvallisuutta ja tehokkuutta. Epäselvissä tapauksissa, ota yhteyttä jälleenmyyjään.***

⚠ ***Suorita kaikki toimenpiteet moottori sammutettuna.***

⚠ ***Ennen terälevyn asentamista varmista, että ketjun jarrua ei ole kytketty (kappale 5.7).***

1. Ruuvaa auki mutteri (kuva 3.A) ja irrota kytkimen suojus (kuva 3.B), päästäksesi ketjupyörään ja levyn asennuspaikkaan.
2. Poista muovinen välikappale (kuva 3.C). Välikappaletta tarvitaan ainoastaan pakatun laitteen kuljetukseen eikä sitä tulee käyttää muihin tarkoituksiin.
3. Asenna levy (kuva 4.A) asettamalla pultit (kuva 4.B) uraan (kuva 4.C) ja työnnä niitä laitteen rungon takaosaan.
4. Asenna ketju (kuva 5.A) ketjupyörän ympärille (kuva 5.B) ja terälevyn ohjainten pituudelle (kuva 5.C), huomioimalla, että liukusuuntaa noudatetaan (kuva 5.D).

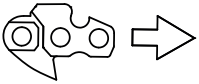

Ketjun kulkusuunta

Jos terälevyn pää on varustettu siirron käyttöpyörästöllä, huolehdi, että ketjun hammaspyörästö lomittuu oikein käyttöpyörästön aukkoihin (kuva 6).

6. Tarkista, että ketjun kiristystappi (kuva 7.A) on asetettu oikein terälevyssä olevaan tarkoituksenmukaiseen aukkoon; jos näin ei ole, ruuvaa ketjun kiristimen ruuvia ruuvimeisselillä (kuva 7.B), kunnes tappi asettuu kokonaan paikoilleen.
7. Aseta suojus paikoilleen kiristämättä muttereita kuitenkaan kokonaan.
8. Säädä ketjun kiristintä tarkoituksenmukaisesti (kuva 8.A), kunnes ketjun oikea kireys saadaan
9. Pitämällä terälevyä nostettuna, ruuvaa suojuksen ruuvit pohjaan asti mukana tulevalla avaimella (kuva 9).

4.2.1 Ketjun kireyden tarkistus

Tarkista ketjun kireys.
Kireys on oikea, kun pysäytettäessä ketju terälevyn puoleenväliin, hammaspyörästö ei mene pois ohjaimelta (kuva 10).

5. HALLINTALAITTEET

5.1 MOOTTORIN KÄYNNISTYS-/ PYSÄYTYSKYTKIN

Sen avulla moottori voidaan käynnistää ja pysäyttää (kuva 11.C).

Moottori voidaan käynnistää ja ottaa käyttöön.

Moottori pysähtyy.

Kun pysäytysohjausta on painettu, kytkin palautuu automaattisesti käynnistysasentoon "I".

5.2 RIKASTIMEN VIPU (STARTER)

Sitä käytetään moottorin käynnistämiseen kylmänä. Rikastimessa on kaksi asentoa:

Asento A (kuva 11.A) - rikastin on pois päältä (normaali toiminta ja moottorin käynnistys lämpimänä).

Asento B (kuva 11.B) - rikastin on päällä (moottorin kylmäkäynnistystä varten). .

5.3 RYYPYTYSLAITTEEN PAINIKE (PRIMER)

Painamalla primer-painikkeessa olevaa kumipainiketta ruiskutetaan polttoainetta kaasuttimen imuputkistoon edesauttamalla näin moottorin käynnistystä kylmänä (kuva 12.A).

5.4 PAINEENALENNUSVENTTIILIN OHJAUS (VAIN MALLI SP 526)

Venttiiliä painamalla (kuva 13.E) sylinterissä oleva paine vähenee ja laitteen käynnistys on helpompaa.

5.5 KAASUVIPU

Sen avulla terän nopeutta voidaan säätää.

Kaasuvivun käyttö (kuva 12.B) on mahdollista vain jos kaasuttimen turvavipua painetaan samanaikaisesti (kuva 12.C).

Oikea työnopeus saadaan kaasuvipu (kuva 12.B) rajaliikkeessä.

5.6 KAASUTTIMEN TURVAVIPU

Kaasuttimen turvavipu (kuva 12.C) sallii kaasuvivun käytön (kuva 12.B).

5.7 KAHVA MANUAALISTA KÄYNNISTYSTÄ VARTEN

Sallii moottorin manuaalisen käynnistyksen (kuva 11.D).

5.8 KETJUJARRU

On turvajarrujärjestelmä, joka pysäyttää ketjun liikkeen jos työskentelyn aikana tapahtuu takaisku. Jos työskentelyn aikana tapahtuu takaisku terälevyn kärjen epätavallisen kosketuksen vuoksi, raju liike ylöspäin aiheuttaa, että käsi törmää etusuojaan (kuva 1.D).

Ketjujarrun kytkemiseksi pois päältä, vapauta se manuaalisesti.

Ketjujarru pois päältä. Tämä saadaan kun käden etusuoja (kuva 1.D) on vedetty kokonaan taakse etukahvan suuntaan, kunnes tunnet napsahduksen.

Ketjujarru päällä. Tämä saadaan kun käden etusuoja (kuva 1.D) on työnnetty kokonaan eteen.

⚠ ***Älä käytä laitetta, jos ketjujarru ei toimi kunnolla ja ota yhteyttä jälleenmyyjään tarkistuksia varten.***

6. LAITTEEN KÄYTTÖ

TÄRKEÄÄ *Noudatettavat turvallisuusmääräykset on kuvattu luvussa 2. Noudata tarkalleen kyseisiä ohjeita estääksesi vakavia riskitilanteita tai vaaroja.*

6.1 ESITOIMENPITEET

Ennen työskentelyn aloittamista, on suoritettava erilaisia tarkistuksia ja toimenpiteitä työturvallisuuden ja työskentelytehon takaamiseksi.

TÄRKEÄÄ *Laite toimitetaan polttoaineseos- ja voiteluöljysäiliöt tyhjinä.*

6.1.1 Polttoaineen lisääminen

Ennen laitteen käyttöä, lisää polttoainetta. Seoksen valmistustapaa, polttoaineen tankkaamiseen liittyviä tapoja ja varotoimenpiteitä varten katso kappale 7.3.

6.1.2 Ketjun voiteluöljyn täyttö

Ennen laitteen käyttöä, lisää öljyä ketjun voitelua varten. Öljyn tankkaamista ja siihen liittyviä varotoimenpiteitä varten ks. kappale 7.4.

6.1.3 Ketjun kireyden tarkistus

⚠ ***Suorita kaikki toimenpiteet moottori sammutettuna.***

⚠ ***Käytä paksuja työhanskoja***

Tarkista ketjun kireys.
Kireys on oikea, kun pysäytettäessä ketju terälevyn puoleenväliin, hammaspyörästö ei mene pois ohjaimelta (kuva 10).

Ketjun kireyden säätämiseksi:
1. löysää suojuksen muttereita mukana tulevalla avaimella
2. säädä ketjun kiristintä tarkoituksenmukaisesti (kuva 8.A), kunnes ketjun oikea kireys saadaan
3. pitämällä terälevyä nostettuna, ruuvaa suojuksen ruuvit pohjaan asti mukana tulevalla avaimella (kuva 9).

⚠ ***Älä työskentele löysällä ketjulla ettei synny vaaratilanteita, joissa ketju hyppäisi pois terälevyn ohjaimilta.***

TÄRKEÄÄ *Ensimmäisen käyttöjakson aikana on öljytaso tarkistettava useammin, ketjun asettumisen vuoksi.*

6.1.4 Laitteen valmistaminen työskentelyä varten

- **Jäätymisenestolaite**

Jos moottorisahaa käytetään alle + 5 °C lämpötilassa, aseta jäätymisenestolaite ennen laitteen käynnistystä, jotta voidaan estää jään muodostumista kaasuttimen sisälle, joka aiheuttaa moottorin tehon heikkenemistä tai häiriöitä moottorin toiminnassa.

Laite on varustettu erityisellä tuuletusluukulla, joka on sijoitettu sylinterin kannelle, kuuman ilman virtaamisen sallimiseksi moottoriin.

Normaaliolosuhteissa (lämpötilat yli +5 ° C) laitetta tulee käyttää normaalissa toimintatavassa, eli kuten on säädetty tuotantohetkellä.

Normaalilta toimintatavalta jäätymisenestotoimintatavalle siirtyminen (ja päinvastoin):

1. pysäytä laite (kappale 6.6):
2. Irrota ilmansuodattimen kansi ja ilmansuodatin (kappale 8.2);

3.a malleissa SP 386, SP 426:
– vedä jäätymiseneston korkki pois paikoiltaan sylinterin kannen oikealta puolelta (kuva 14.A);

– käännä jäätymiseneston korkkia siten, että symboli «LUMI» suuntaa alaspäin niin, että tuuletusluukku jää auki (kuva 14.B);

3.b malleissa SP 466, SP 526:

– ruuvaa auki ruuvit, jotka kiinnittävät kannen sylinteriin (kuva 15.A) (2 ruuvia kannen sisällä ja yksi kannen ulkopuolella) ja irrota sylinterin kansi (kuva 15.B);
– vedä jäätymiseneston kansi pois paikoiltaan (kuva 16.A), joka on asetettu sylinterin kannen keskelle ja taakse (kuva 16.B);
– käännä jäätymiseneston korkkia siten, että symboli «LUMI» suuntaa alaspäin (kuva 17.A) niin, että tuuletusluukku jää auki (kuva 17.B);
– asenna sylinterin kansi takaisin.

4. asenna ilmansuodatin ja vastaava kansi takaisin paikoilleen (kappale 8.2).

HUOMAUTUS *Jos laitetta käytetään jäätymisenesto toimintatavassa yli +5 °C lämpötiloissa, moottorin käynnistys saattaa aiheuttaa ongelmia ja moottorin toimintanopeus saattaa olla virheellinen. Tarkista siksi aina, että laite on normaalilla toimintatavalla (jäätymisenestoaineen korkki symbolin «AURINKO» puolilla ja tuuletusluukku kiinni) jos ei ole enää vaaraa jään muodostumisesta.*

6.2 TURVALLISUUSTARKASTUKSET

Suorita seuraavat turvallisuustarkastukset ja tarkasta, että tulokset vastaavat taulukoissa annettuja.

⚠ ***Suorita turvallisuustarkastukset aina ennen käyttöä.***

⚠ ***Suorita laitteen päivittäinen tarkastus aina ennen sen käyttöä, putoamisen tai siihen kohdistuneiden iskujen jälkeen paikantaaksesi vahingot tai merkittävät viat.***

6.2.1 Yleistarkastus

Kohde	Tulos
Kahvat ja suojat (kuva 1.B - 1.E)	Puhtaat, kuivat, ilman öljy- tai rasvajäämiä, kiinnitetty oikein ja tiukasti laitteeseen.
Laitteessa ja terälevyssä olevat ruuvit	Kiristetty kunnolla (ei löystyneet)
Terälevy (kuva 1.F)	Asennettu oikein
Ketju (kuva 1.G)	Teroitettu, ei vahingoittunut tai kulunut, asennettu ja kiristetty oikein.
Ilmansuodatin (kuva 38.B)	Puhdas
Sähkökaapelit ja sytytystulpan kaapeli	Eheät jotta kipinöiden syntymistä voitaisiin estää.
Sytytystulpan kupu (kuva 31.A)	Eheä ja asennettu oikein sytytystulpan päälle

6.2.2 Laitteen toimintatesti

Toimenpide	Tulos
Käynnistä laite (kappale 6.3)	Ketju (kuva 1.G) ei saa liikkua kun moottori on minimikierroksilla. ⚠ ***Älä käytä laitetta, jos ketju liikkuu moottorin miniminopeudella. Tässä tapauksessa ota yhteyttä jälleenmyyjään.***
Käytä samanaikaisesti kaasuvipua (kuva 12.B) ja kaasuttimen turvavipua (kuva 12.C).	Vipujen tulee liikkua vapaasti, niitä ei saa pakottaa. Ketju liikkuu.
Vapauta kaasuvipu (kuva 12.B) ja kaasuttimen turvavipu (kuva 12.C)	Vipujen tulee palata automaattisesti ja nopeasti neutraaliin asentoon ja moottorin palata minimikierroksille ja ketjun pysähtyä.
Käytä kaasuvipua (painamatta turvavipua) (kuva 12.B)	Kaasuvivun on pysyttävä lukittuna.
Käytä moottorin käynnistys-/ pysäytyskytkintä (kuva 11.C)	Kytkimen on siirryttävä helposti asennosta toiseen ja kun se vapautetaan, sen on palattava automaattisesti käynnistysasentoon.

Toimenpide	Tulos
KETJUJARRUN TARKISTUS 1. Käynnistä laite (kappale 6.3); 2. Tartu kahvoista tukevasti kiinni kaksin käsin. 3. Käynnistä kaasuvipu pitääksesi ketjua liikkeessä, työnnä käden etusuojusta eteenpäin käyttämällä vasemman käden rystypuolta (kappale 5.7).	3. Ketjun tulee pysähtyä välittömästi. Kun ketju on pysähtynyt, vapauta kaasuvipu välittömästi ja kytke ketjujarru pois päältä (kappale 5.7).

⚠ ***Jos mikä tahansa tuloksista poikkeaa seuraavissa taulukoissa osoitetuista arvoista, laitetta ei ole mahdollista käyttää! Toimita laite huoltokeskukseen laitekohtaisia tarkastuksia ja korjaustoimenpiteitä varten.***

6.3 KÄYNNISTYS

TÄRKEÄÄ *Laitteeseen on kiinnitetty tarra (kuva 2), jossa annetaan yhteenveto käynnistyksen päävaiheista.*
Sen tehtävänä on antaa pikaohje eikä se korvaa alla kuvattuja menetelmiä.

Ennen laitteen käynnistystä:
1. Aseta laite vakaaseen asentoon maahan.
2. Irrota terän suoja (kuva 1.K) ja säpin suojus (kuva 1.J) (jos käytössä)
3. Varmista että terä ja ketju eivät osu maahan tai muihin esineisiin.
4. Varmista, että ketjun jarru on kytketty (kappale 5.7).

TÄRKEÄÄ *Rikkoontumisen välttämiseksi älä vedä käynnistysnarua koko pituudelta, älä anna sen hioutua vasten narun ohjainreiän reunoja ja vapauta kahva vähitellen välttäen sen palautumista takaisin holtittomasti.*

TÄRKEÄÄ *Älä koskaan kierrä käynnistysnarua käden ympärille.*

⚠ ***Älä koskaan käynnistä moottorisahaa pudottamalla se riippumaan käynnistysnarusta. Tämä tapa on erittäin vaarallista, sillä laitteen ja ketjun hallinta menetetään täysin.***

HUOMAUTUS *Kytkin on aina käynnistysasennossa (kappale 5.1).*

6.3.1 Kylmäkäynnistys

⚠ ***"Kylmäkäynnistyksellä" tarkoitetaan käynnistystä, joka suoritetaan kun moottorin pysähtymisestä on kulunut ainakin 5 minuuttia tai polttoaineen täytön jälkeistä käynnistystä.***

1. Laita rikastin päälle kääntämällä vipu asentoon «B» (kuva 11.B).
2. Paina ryypytyslaitteen painiketta (kuva 12.A) 6 kertaa kaasuttimen käynnistyksen edesauttamiseksi.
3. **Vain malli SP 526**
   Paina paineenalennusventtiiliä (kuva 13.E).

   HUOMAUTUS *Välittömästi moottorin käynnistyksen jälkeen venttiili palaa automaattisesti alkuperäiseen asentoon.*
4. Pidä laite vakaasti massa, yksi käsi etukahvassa ja yksi jalka takakahvaan ujutettuna, niin ettet menetä tasapainoa käynnistyksen aikana (kuva 17).

⚠ ***Jos laitteesta ei pidä kiinni lujasti, moottorin työntö saattaa aiheuttaa, että käyttäjä menettää tasapainon tai että terälevy syöksyy vasten estettä tai käyttäjää.***

5. Vedä käynnistyskahvaa hitaasti 10-15 cm, kunnes tunnet vastusta. Vedä sitten vielä 4 kertaa, kunnes kuulet ensimmäiset käynnistysäänet. Tässä vaiheessa moottori ei käynnisty.

TÄRKEÄÄ *Älä vedä käynnistyskahvasta yli 4 kertaa.*

6. Laita rikastin pois päältä (kuva 11.A), viemällä vipu asento «A».
7. Vedä käynnistyskahvaa uudelleen, kunnes moottori käynnistyy säännöllisesti.
8. Kun moottori on käynnistynyt, käytä samanaikaisesti ja lyhyesti (kuva 12.B) kaasuttimen ohjausvipua ja lukitusvipua (kuva 12.C) kytkeäksesi esikiihdyttimen pois päältä. Anna moottorin käydä minimikierroksilla 10-15 sekuntia.
9. Kytke ketjujarru pois päältä (kappale 5.7).

TÄRKEÄÄ *Vältä jättämästä moottoria käymään korkeilla kierroksilla ketjujarrun ollessa päällä. Tämä saattaa aiheuttaa kytkimen ylikuumenemisen ja vaurioitumisen.*

10. Anna moottorin käydä minimikierroksilla ainakin 1 minuutin ajan ennen laitteen käyttöä.

TÄRKEÄÄ *Jos käynnistysnarun kahvaa käytetään toistuvasti rikastimen ollessa päällä, moottori saattaa kastua ja tämä voi vaikeuttaa käynnistämistä. Jos moottori jumittuu (katso kappale 15.5).*

6.3.2 Käynnistys lämpimänä

Lämpimänä käynnistämiseksi (heti moottorin pysähtymisen jälkeen):

1. Paina ryypytyslaitteen painiketta (kuva 12.A) 6 kertaa kaasuttimen käynnistyksen edesauttamiseksi.

2. Vain malli SP 526
Paina paineenalennusventtiiliä (kuva 13.E).

HUOMAUTUS *Välittömästi moottorin käynnistyksen jälkeen venttiili palaa automaattisesti alkuperäiseen asentoon.*

3. Kytke rikastimen ohjaus päälle (asento «B» - kappale 5.2) ja sen jälkeen se välittömästi pois päältä (asento «A» - kappale 5.2.); näin toimimalla kytketään päälle esikaasutuslaite.

4. Sen jälkeen seuraa edellisen toimenpiteen kohtia 4 - 7 - 8 - 9 (kappale 6.3.1).

6.4 TYÖSKENTELY

Ennen kuin ensimmäistä kertaa aloitetaan puunkaato tai oksitus, kannattaa:

- suorittaa tämäntyyppisen varusteen käyttöön liittyvä koulutus
- lukea huolellisesti turvallisuutta koskevat huomautukset ja tässä käsikirjassa olevat ohjeet
- harjoitella maassa olevilla tai sahapukissa olevilla oksilla niin, että tottuu laitteeseen ja leikkuutekniikoihin.

Laitteen käyttöä varten toimi seuraavassa kuvatulla tavalla:

- Kytkeä aina ketjujarru pois päältä ennen kuin kaasutinta käytetään.
- Pitää laitteesta aina kiinni kaksin käsin vasen käsi etukahvalla ja oikea käsi takakahvalla riippumatta siitä, onko käyttäjä vasen- vai oikeakätinen.

⚠ ***Pysäytä välittömästi moottori, jos ketju jumiutuu työskentelyn aikana.***

6.4.1 Työskentelyn aikana suoritettava tarkastukset

6.4.1.a *Ketjun kireyden tarkistus*

Työskentelyn aikana ketju pidentyy progressiivisesti ja siksi ketjun kireys on tarkistettava säännöllisesti (kappale 6.1.3).

6.4.1.b *Öljyn virtauksen tarkistus*

TÄRKEÄÄ *Älä käytä laitetta ilman voiteluöljyä! Öljytankki saattaa tyhjentyä lähes täysin polttoaineen loppuessa. Täytä öljysäiliö joka kerta tankatessasi laitetta (kappale 7.4).*

⚠ ***Varmista, että terälevy ja ketju ovat hyvässä asennossa tarkastaessasi öljyn virtausta.***

Käynnistä moottori (kappale 6.3), pidä se keskikierroksilla ja tarkista leviääkö ketjuöljy kuten osoitettu kuvassa (kuva 19).

Ketjun öljyvirtausta voidaan säätää ruuvimeisseliä käyttämällä tarkoituksenmukaisessa pumpun säätöruuvissa (kuva 20.A), joka sijaitsee laitteen alaosassa.

Tämä on symboli, joka tunnistaa öljypumpun säätimen:

Käännä ruuvimeisseliä suuntaan "+" lisätäksesi ketjuöljyn virtausta; käännä suuntaan "-" vähentääksesi virtausta.

6.4.2 Työskentelytekniikka

6.4.2.a *Puun oksitus*

⚠ ***Varmista, että alue jolle oksat tiputetaan on vapaa.***

1. Asetu vastakkaiselle puolelle leikattavaan oksaan nähden.

2. Aloita alimmista oksista edeten kohti korkeammalla olevia.

3. Suorita leikkaus ylhäältä alaspäin välttääksesi terälevyn jumiutumisen (kuva 21).

6.4.2.b *Puunkaato*

TÄRKEÄÄ *Kun useampi henkilö on samaan aikaan karsimassa ja kaatamassa puuta, on henkilöiden suoritettava karsinta ja kaataminen erillisillä alueilla, joiden välinen etäisyys on vähintään kaksi ja puoli kertaa kaadettavan puun korkeus. Älä kaada puita jos olemassa on riski vaarantaa henkilöiden turvallisuutta, iskeytyä sähkölinjaan tai aiheuttaa mikä tahansa materiaalinen vahinko. Jos puu joutuu kosketuksiin voimalinjan kanssa, on siitä ilmoitettava välittömästi sähköyhtiölle.*

Ennen kaatamisen aloittamista:
- on otettava huomioon puun luonnollinen kallistus, missä osassa oksat ovat suuremmat ja tuulen suunta. Näin voidaan arvioida millä lailla puu kaatuu.
- puhdista puu liasta, kivistä, kaarnanpalasista, nastoista, metalliteristä ja –langoista.
- vapauta puuta ympäröivä alue ja varmista jalkojen hyvä tuki.
- valmista pakotiet, joilla ei ole esteitä. Pakotiet on tehtävä noin 45° vastakkaiseen suuntaan puun kaatosuunnasta (kuva 22) ja niiden on johdatettava käyttäjä turvalliselle alueelle, joka vastaa vähintään kaksi ja puoli kertaa kaadettavan puun korkeutta.
- Pysyttele maahan nähden yläpuolella, johon puu pyörii tai kaatuu kaatamisen jälkeen.

• Kaatolovi

1. Noudattamalla moottorisahassa olevia suuntamerkkejä (kuva 23.A), suuntaa vasten maassa olevaa kohdetta, johon puu aiotaan kaataa (kuva 23.B).
2. Asetu puun oikealle puolelle, moottorisahan taakse.
3. Tee kaatolovi, joka on noin 1/3 puun halkaisijasta, kohtisuoraan suhteessa kaatumissuuntaan (kuva 24.A).

• Kaatosahaus

4. Tee takakaatosahaus ainakin 5 cm ylemmäksi vaakasuoraa lovea (kuva 24.B).
5. Tee takakaatosahaus niin, että jäljelle jää tarpeeksi puuta toimimaan saranana (kuva 24.C). Tämä sarana estää puun kiertymisen ja kaatumiseen virheelliseen suuntaan. Älä tee sahauksia saranan poikki.
6. Vetämättä terälevyä ulos, vähennä vähitellen saranan paksuutta, kunnes puu kaatuu.
7. Jos on olemassa vaara, että puu ei kaadu haluttuun suuntaan tai että se voi horjahtaa taaksepäin ja taittaa teräketjun, pysäytä leikkuu ennen kuin olet tehnyt takakaatosahauksen loppuun ja käytä puu-, muovi- tai alumiinikiiloja (kuva 24.D) leikkauksen avaamiseksi. Anna puun kaatua haluttuun suuntaan iskemällä kiiloja nuijalla.
8. Kun puu alkaa kaatua, irrota moottorisaha leikkuukohdasta, sammuta se (kappale 6.6), aseta se maahan ja mene sitten tarkoituksenmukaiselle pakotielle. Käyttäjän on syytä varoa ylhäältä tippuvia oksia ja katsottava minne astuu.

6.4.2.c *Oksien karsiminen puusta*

Karsiminen tarkoittaa oksien irrottamista kaatuneesta puusta.

⚠ ***Huomioi oksien tukikohdat maassa, niiden mahdolliset jännitteet, suunnan johon oksa saattaa päätyä leikattaessa ja puun mahdollinen epävakaisuus sen jälkeen kun oksa on leikattu.***

Karsittaessa on jätettävä paikoilleen isoimmat alaoksat, jotka tukevat runkoa maata vasten. Irrota pikkuoksat yhdellä kertaa (kuva 25.A). Jännitteessä olevien oksien irrotus kannattaa aloittaa alhaalta ylöspäin moottorisahan taipumisen estämiseksi (kuva 25.B).

6.4.2.d *Rungon halkaiseminen*

Halkaiseminen tarkoittaa rungon leikkaamista pituussuunnassa.

On tärkeää, että jalkojen tuki on paikoillaan ja paino molemmilla jaloilla. Jos mahdollista, kannattaa runkoa nostaa oksien, runkojen tai halkojen avulla.

Rungon halkaisemista helpottaa säpin käyttö (kuva 1.I):
1. aseta säppi runkoon ja tehden vivun säppiin suorita laitteella kaariliike, joka mahdollistaa terälevyn tunkeutumisen puuhun (kuva 26)
2. toista toimenpide useamman kerran, jos tarpeen, siirtäen säpin tukikohtaa.

• Maahan asetettu runko

Kun runko asettuu maahan sen koko pituudella, se leikataan ylhäältä käsin (ylähalkaisu) (kuva 27.A).
- Leikkaa runkoa noin puoleenväliin sen halkaisijaa, käännä runkoa ja lopeta leikkuu vastakkaiselta puolelta.

• Runko nojaa vain yhdestä päästä

Kun runko nojaa vain yhdestä päästä:
- on leikattava 1/3 alla olevan sivun halkaisijasta (alahalkaisu) (kuva 28.A)
- tämän jälkeen on suoritettava lopullinen sahaus, tehden ylähalkaisun

niin, että se kohtaa ensimmäisen sahauksen (kuva 28.B).

- **Runko nojaa molemmista päistä**

Kun runko nojaa molemmista päistä:
- on leikattava 1/3 halkaisijasta ylhäältä aloittaen (ylähalkaisu) (kuva 29.A)
- tämän jälkeen on suoritettava lopullinen sahaus, tehden alahalkaisun alla olevista 2/3 niin, että se kohtaa ensimmäisen sahauksen (kuva 29.B).

- **Kallistunut runko**

Kun halkaistaan kallistunutta runkoa, on oltava aina yläpuolella (kuva 30).

Toimenpiteen aikana, kun sahausta ollaan lopettamassa, kontrollin säilyttämiseksi sahauksen painetta on vähennettävä ilman että irrotetaan laitteen kahvasta. Laitteen joutumista kosketuksiin maan kanssa on vältettävä.

6.5 KÄYTTÖVINKKEJÄ

HUOMAUTUS *Ensimmäisten 6-8 käyttötunnin aikana vältä käyttämästä moottoria maksimikierroksilla*

TÄRKEÄÄ *Pysäytä laite (kappale 6.6) liikuttaessa työskentelyalueiden välillä.*

6.6 PYSÄYTYS

Laitteen pysäyttämiseksi:
1. Vapauta kaasuvipu (kuva 12.B) ja anna moottorin käydä minimikierroksilla muutaman sekunnin ajan.
2. Paina kytkin (kuva 11.C) asentoon «O».
3. Odota, että ketju pysähtyy.

⚠ ***Vietyäsi kiihdyttimen minimiin kuluu useampi sekunti ennen kuin ketju pysähtyy.***

⚠ ***Moottori saattaa olla kuuma heti sammuttamisen jälkeen. Älä koske. On olemassa vaara saada palovammoja.***

6.7 KÄYTÖN JÄLKEEN

- Irrota sytytystulpan kupu (kuva 31.A).
- Asenna terälevyn suojus.
- Anna laitteen jäähtyä.
- Löysää terälevyn kiinnitysmuttereita vähentääksesi ketjun kireyttä.
- Puhdista laite huolellisesti pölystä ja jätteistä ja poista ketjusta sahanpuru- tai öljyjäämät (kappale 7.5, kappale 7.6).
- Tarkista, ettei paikalla ole löystyneitä tai vahingoittuneita osia. Tarpeen vaatiessa vaihda vahingoittuneet osat ja kiristä mahdollisesti löystyneet ruuvit ja pultit.

TÄRKEÄÄ *Pysäytä laite (kappale 6.6), irrota sytytystulpan kupu (kuva 31.A) ja asenna terälevyn suoja aina kun laite jätetään ilman valvontaa tai sitä ei käytetä.*

7. SÄÄNNÖLLINEN HUOLTO

7.1 YLEISTÄ

TÄRKEÄÄ *Noudatettavat turvallisuusmääräykset on kuvattu luvussa 2. Noudata tarkalleen kyseisiä ohjeita estääksesi vakavia riskitilanteita tai vaaroja.*

⚠ ***Ennen laitteessa suoritettavia tarkastuksia, puhdistusta tai huolto-/säätötoimenpiteitä:***
- ***Pysäytä laite***
- ***Odota, että ketju pysähtyy kokonaan***
- ***Kiinnitä terälevyn suoja paitsi työskennellessäsi ko. levyn tai ketjun parissa***
- ***Irrota sytytystulpan kupu (kuva 31.A)***
- ***Odota, että moottori on jäähtynyt kunnolla***
- ***lue vastaavat käyttöohjeet***
- ***Käytä sopivaa vaatetusta, työkäsineitä ja suojalaseja***

- Toimenpiteiden suoritustiheydet ja tyypit on annettu "Huoltotaulukossa" (ks. luku 12). Taulukon tarkoituksena on auttaa säilyttämään laite tehokkaana ja turvallisena. Siinä on esitelty tärkeimmät toimenpiteet sekä niiden kaikkien suoritustiheydet. Suorita vastaava toimenpide ensimmäiseksi vastaantulevan määräajan yhteydessä.
- Ei-alkuperäisten varaosien ja lisävarusteiden käyttö voi vaikuttaa negatiivisesti laitteen toimintaan ja turvallisuuteen. Valmistaja ei vastaa kyseisten tuotteiden aiheuttamista vahingoista tai vammoista.
- Alkuperäiset varaosat toimitetaan huoltokorjaamoiden ja valtuutettujen jälleenmyyjien toimista.
- Älä koskaan käytä laitetta, jos siinä on kuluneita tai vaurioituneita osia. Vaurioituneet osat täytyy vaihtaa, eikä koskaan korjata.

TÄRKEÄÄ *Kaikki huolto- ja säätötoimenpiteet joita ei ole kuvattu tässä käyttöohjeessa on suoritettava jälleenmyyjän tai ammattitaitoisen huoltokeskuksen toimesta.*

7.2 POLTTOAINESEOKSEN VALMISTUS

Laite on varustettu kaksitahtisella moottorilla ja vaatii bensiinistä ja voiteluöljystä valmistetun seoksen.

TÄRKEÄÄ *Pelkkä bensiinin käyttäminen vaurioittaa laitetta ja aiheuttaa takuun raukeamisen.*

TÄRKEÄÄ *Käytä ainoastaan laadukkaita polttoaineita ja voiteluaineita suoritustason säilyttämiseksi ja mekaanisten osien kestävyyden takaamiseksi.*

7.2.1 Bensiinin ominaisuudet

Käytä lyijytöntä bensiiniä (vihreä), jonka oktaaniarvo on vähintään 90.

TÄRKEÄÄ *Lyijytön bensiini muodostaa helposti sakkaa säilytysastiaan, jos sitä säilytetään yli 2 kuukautta. Käytä aina tuoretta bensiiniä!*

7.2.2 Öljyn ominaisuudet

Käytä ainoastaan erittäin laadukasta synteettistä öljyä, joka on tarkoitettu kaksitahtimoottoreille, JASO FC:n minimimääräysten mukaan. Tämän tyyppisille moottorille tarkoitettuja öljyjä löytyy jälleenmyyjältä. Nämä öljyt pystyvät tarjoamaan korkealuokkaisen suojan. Näiden öljyjen käyttö mahdollistaa 2,5 % seoksen tekemisen, joka koostuu 1 osasta öljyä 40 osasta bensiiniä.

7.2.3 Seoksen valmistus ja säilytys

Taulukossa annetaan bensiini– ja öljymäärät sekoituksen valmistamiseksi.

Bensiini	Synteettinen öljy, kaksitahtinen
litraa	litraa
1	0,025
2	0,050
3	0,075
5	0,125
10	0,250

Seoksen valmistamiseksi:
1. Laita sopivaan kanisteriin noin puolet bensiinimäärästä.
2. Lisää kaikki öljy.
3. Lisää loppu bensiinistä.
4. Sulje korkki ja ravistele voimakkaasti.

TÄRKEÄÄ *Seos vanhenee. Älä valmista liikaa seosta, jottei pääse kehittymään sakkaa.*

TÄRKEÄÄ *Merkitse selkeästi ja pidä erillään bensiiniä ja seosta sisältävät säilytysastiat, etteivät ne sekoitu käyttöhetkellä.*

TÄRKEÄÄ *Puhdista säännöllisesti bensiiniä ja seosta sisältävät säilytysastiat mahdollisten sakkautumien poistamiseksi.*

7.3 POLTTOAINEEN TÄYTTÖ

⚠ ***Polttoaineen täyttö on suoritettava laite pysäytettynä ja sytytystulpan kupu irrotettuna.***

Ennen täyttöä:
1. Ravista voimakkaasti polttoainetankkia.
2. Laita laite tasaiselle pinnalle vakaaseen asentoon polttoaineseoksen säiliön korkki ylöspäin

HUOMAUTUS *Polttoaineseoksen korkissa (kuva 32.A) on tämä symboli:*

Polttoaineseoksen säiliö

3. Puhdista polttoainesäiliön korkki ja ympäröivä alue ettei täytön aikana pääse likaa säiliöön.
4. Avaa polttoainesäiliön tankki varovaisesti niin, että paine purkautuu vähitellen.
5. Täytä suppilon avulla varoen täyttämästä piripintaan.

HUOMAUTUS *Laitteen käytön aikana on mahdollista tarkistaa säiliössä olevan polttoaineen paikallaolo tarkoituksenmukaisen ikkunan kautta (kuva 32.B).*

7.4 KETJUÖLJYTANKIN TÄYTTÖ

HUOMAUTUS *Ketjuöljyn korkissa (kuva 32.C) on tämä symboli:*

Ketjuöljytankki

TÄRKEÄÄ *Käytä ainoastaan erityisesti moottorisahoille tarkoitettua öljyä tai moottorisahoille tarkoitettua tarttuvaa öljyä. Älä käytä epäpuhtauksia sisältävää öljyä välttääksesi tankissa olevan suodattimen tukkeutumisen ja öljypumpun vaurioitumisen korjauskelvottomaksi.*

Hyvätasoisen öljyn käyttö on välttämätöntä leikkuuosien hyvälle voitelulle. Käytetty tai huonolaatuinen öljy heikentää voitelua ja lyhentää ketjun ja terälevyn käyttöaikaa.

– Täytä öljysäiliö kokonaan (suppilon avulla) aina kun täytetään polttoainetta. Öljysäiliön tilavuus on laskettu niin, että polttoaine loppuu ennen öljyä. Näin vältetään vaara, että laitetta käytettäisiin ilman voiteluöljyä.

7.5 LAITTEEN JA MOOTTORIN PUHDISTUS

Jokaisen työsession jälkeen puhdista laite huolellisesti pölystä ja muista jätteistä.
- Tulipalon vaaran vähentämiseksi:
  – puhdista laite ja erityisesti moottori sekä äänenvaimentimen alue sahanpuruista, oksista, lehdistä tai liiallisesta rasvasta.
  – puhdista sylinterin rivat tiheästi paineilmalla (kuva 33).
- Moottorin ylikuumenemisen ja vahingoittumisen estämiseksi:
  – jäähdytysilman ritilöitä (kuva 34) tulee aina pitää puhtaana ja vapaana sahanpurusta ja roskista.
- Pidä kytkinkotelo puhtaana sahanpuruista ja muista roskista (kuva 35), irrota kytkimen suojus (kappale 4.2) ja asenna se takaisin oikealla tavalla kun toimenpide on suoritettu loppuun.
  Noin joka 30. tunti tulee rasvata sisälaakeri jälleenmyyjän luona.

7.6 KETJUN PUHDISTUS

Jokaisen käyttökerran jälkeen, poista ketjusta sahausjätteet tai öljykasaumat.

Jos ketju sotkeutuu tai pihkaantuu, irrota ketju ja aseta se muutamaksi tunniksi erityistä puhdistusainetta sisältävään säiliöön. Huuhtele sitten puhtaalla vedellä ja käsittele ruosteenestosuihkeella ennen sen asentamista takaisin laitteeseen.

7.7 KETJUNPYSÄYTYSTAPPI

Tarkista ennen jokaista käyttöä ketjunpysäytystapin kunto (kuva 1.H) ja vaihda se uuteen, mikäli se on vahingoittunut.

7.8 MUTTERIT JA KIINNITYSRUUVIT

- Tarkista ennen jokaista käyttökertaa kaikkien ruuvien ja muttereiden kireys, jotta voit varmistaa, että laite on aina turvallisessa käyttötilassa.
- Tarkista ennen jokaista käyttökertaa, että kahvat on kiinnitetty tiukasti.

8. YLIMÄÄRÄINEN HUOLTO

8.1 LAITTEEN JA TERÄLEVYN VOITELUAUKOT

Ennen jokaista päivittäistä käyttöä, irrota kytkimen suojus (kappale 4.2), pura terälevy ja tarkista, ettei laitteen (kuva 36.A) ja terälevyn voiteluaukot (kuva 36.B) ole tukkeutuneet.

8.2 ILMANSUODATTIMEN PUHDISTUS

TÄRKEÄÄ *Ilmansuodattimen puhdistus on tärkeää laitteen hyvälle toiminnalle ja kestävyydelle. Älä työskentele ilman suodatinta tai viallisella suodattimella, jotta moottori ei vahingoitu.*

Puhdistus on suoritettava aina 8-10 työtunnin välein.

Puhdistaaksesi suodattimen:
1. Vapauta kieleke (kuva 37.A) ja irrota kansi (kuva 37.B).
2. Paina ilmansuodattimen metallista lukitustappia, kunnes tunnet naksahduksen (kuva 38.A).
3. Irrota ilmansuodatin (kuva 38.B), ja koputa sitä kevyesti, kunnes saat siitä kaiken lian pois ja puhdista se pehmeällä sudilla.
4. Jos suodatin on täysin tukossa, pese se puhtaalla bensiinillä. Jos käytät paineilmaa, suuntaa suihku sisältä ulospäin (kuva 39).
5. Asenna suodatin takaisin paikoilleen (kuva 40.B), vedä metallista lukitustappia (kuva 40.A) , kunnes tunnet naksahduksen, joka lukitsee suodattimen paikoilleen.
6. Aseta kansi paikoilleen (kuva 41.A) huomioimalla, että kaikki siihen kuuluvat osat asettuvat kunnolla paikoilleen sylinterin kannessa oleviin paikkoihin (kuva 41.B).

7. Kiinnitä kieleke asettamalla ensin alaosa ja painamalla sitten yläosaa, kunnes se naksahtaa paikoilleen (kuva 41.C).

8.3 KYTKINKOTELO

Tarkistuta kytkinkoteloa ympäröivän metallinauhan eheys jälleenmyyjän luona kerran kuukaudessa.
Nauha on vaihdettava kun se on vahingoittunut tai siinä esiintyy muodonmuutoksia.

8.4 KETJUPYÖRÄ

Pyydä jälleenmyyjää tarkistamaan säännöllisesti ketjupyörän kunto ja vaihda, kun kuluminen on yli sallittujen rajojen.

⚠ ***Älä asenna uutta ketjua vanhan ketjupyörän kanssa tai päinvastoin.***

8.5 SYTYTYSTULPAN TARKISTUS

Sytytystulppaan (kuva 31.A) päästään irrottamalla ilmansuodattimen kansi (kuva 37.B).

Irrota ja puhdista sytytystulppa säännöllisin väliajoin poistamalla mahdolliset kerrostumat metalliharjalla (kuva 42.A).
Tarkista ja palauta elektrodien oikea etäisyys toisistaan (kuva 42.B).
Asenna sytytystulppa takaisin ruuvaamalla sen pohjaan saakka mukana tulevalla avaimella.
Sytytystulppa on korvattava samanlaisella, jos elektrodit palavat tai eristys on vaurioitunut ja joka tapauksessa 100 käyttötunnin välein.

8.6 KÄYNNISTYSNARU

Käynnistysnaru on vaihdettava jälleenmyyjän toimesta, kun siinä näkyy ensimmäiset kulumisen merkit.

8.7 TERÄKETJUN HUOLTO

⚠ ***Turvallisuuden ja tehokkuuden vuoksi on tärkeää, että leikkuuvälineet ovat terävät.***

Ketjun teroitusta tarvitaan kun:
- Sahajauho muistuttaa pölyä.
- Tarvitaan suurempaa voimaa leikattaessa.
- Leikkaus ei ole suora.
- Tärinä lisääntyy.
- Polttoaineen kulutus kasvaa.

⚠ ***Jos ketju ei ole tarpeeksi terävä, takaiskun (kickback) riski kasvaa.***

TÄRKEÄÄ *On suositeltavaa antaa teroitus tehtäväksi erityiskeskuksessa, sillä teroitus tehdään laitteilla, jotka takaavat minimipoiston materiaalia ja tasaisen teroituksen kaikille leikkuuosille.*

8.7.1 Ketjun teroitus

"Tee se itse" – teroitus ketjulle tehdään sitä varten olevilla pyöreillä viiloilla, joiden halkaisija on erilainen ketjutyypistä riippuen (katso "Ketjun huoltotaulukko", luku 14) ja vaatii kädentaitoja ja kokemusta etteivät leikkuuosat vahingoitu.

Ketjun teroittamiseksi:
1. Pysäytä laite (kappale 6.6).
2. Kytke ketjujarru pois päältä (kappale 5.7).
3. Lukitse terälevy ketjulla, joka on asennettu sopivaan ruuvipuristimeen (kuva 43.A), varmistamalla, että ketju voi liukua vapaasti.
4. Kiristä ketju, jos se on löysä (kuva 6.1.3).
5. Laita viila hammastilaan säilyttämällä vakaa kallistuskulma leikkuuprofiilin mukaan (kuva 43.B). Hiontalevyn käyttö auttaa viilan ohjausta (kuva 43.C).
6. Kosketa vain pari kertaa viilalla ainoastaan eteenpäin ja toista toimenpide kaikille leikkuuosille, joissa sama suuntaus (oikealle tai vasemmalle).
7. Käännä pihdeissä olevan terälevyn suuntaa ja toista toimenpide jäljellä oleviin leikkuuosiin.
8. Tarkista, että rajoitushammas (kuva 43.D) noudattaa "Ketjun huoltotaulukossa" (luku 14) annettuja ohjeita ja hio ylimääräinen osa tasaisella viilalla, pyöristämällä profiili.
9. Teroituksen jälkeen poista kaikki viilausjäljet ja hieno pöly ja voitele ketju upottamalla se öljyyn.

8.7.2 Teräketjun vaihto

Ketju on vaihdettava kun:
- leikkuuosan pituus on 5 mm tai vähemmän (kuva 43.E)
- niittien hammastusväli on liian suuri.
- leikkuunopeus on hidas ja toistuvat teroitukset eivät paranna leikkuunopeutta. Ketju on kulunut.

TÄRKEÄÄ *Ketjun vaihdon jälkeen sen kireyttä on tarkistettava useammin, ketjun asettumisen vuoksi.*

8.8 TERÄLEVYN HUOLTO

HUOMAUTUS *Kaikki terälevyä koskevat toimenpiteet ovat töitä, joiden oikein suorittaminen vaatii erityistaitoja erityistyökalujen lisäksi; turvallisuussyistä ota yhteyttä jälleenmyyjään.*

Terälevyn epätasaisen kulumisen välttämiseksi, suosittelemme sen kääntämistä toisinpäin säännöllisesti.

Terälevyn tehokkuuden säilyttämiseksi suosittelemme:
1. rasvaamaan siirron ketjupyörästön laakerit (jos paikalla) sitä varten olevalla ruiskulla (ei toimitettu laitteen mukana)
2. puhdistamaan terälevyn urat sitä varten olevalla kaapimella (ei toimitettu laitteen mukana) (kuva 44.A)
3. puhdistamaan voiteluaukot (kuva 44.B)
4. tasaisella viilalla (ei kuulu varustuksiin) poistamaan sivujen särmät ja tasoittamaan ohjainten väleissä olevat mahdolliset korkeuserot.

8.8.1 Terälevyn vaihto

Terälevy on vaihdettava kun:
- urien syvyys on alle hammaspyörästön korkeuden (eivät saa ikinä osua pohjaan)
- ohjaimen sisäseinä on kulunut niin paljon, että ketju kallistuu sivusuunnassa.

8.9 MINIMINOPEUDEN SÄÄTÖ

⚠ ***Jos leikkuuväline liikkuu moottorin miniminopeudella, ota yhteyttä jälleenmyyjään moottorin säätöä varten (kappale 8.11)***

8.10 KAASUTTIMEN SÄÄTÄMINEN

Kaasutin on säädetty tehtaalla niin, että käyttäjä saa maksimisuorituksen jokaisessa tilanteessa mahdollisimman pienillä myrkyllisillä päästöillä, voimassa olevia säädöksiä noudattaen.

Jos laitteen suorituskyky ei ole tyydyttävä, ota yhteyttä jälleenmyyjään kaasutuksen ja moottorin tarkistusta varten.

Kaasuttimen säätäminen:

T = miniminopeuden säätö
L = polttoaineseoksen säätö matalilla nopeuksilla
H = polttoaineseoksen säätö korkeilla nopeuksilla

9. VARASTOINTI

TÄRKEÄÄ *Noudatettavat turvallisuusmääräykset varastoinnin aikana on kuvattu kappaleessa 2.4. Noudata tarkalleen kyseisiä ohjeita estääksesi vakavia riskitilanteita tai vaaroja.*

Kun laitetta on varastoitava yli 2-3 kuukautta, suorita muutamia toimenpiteitä estääksesi ongelmien syntymistä kun laite otetaan uudelleen käyttöön tai pysyviä vahinkoja moottorille.

Ennen laitteen paikoilleen asettamista:

1. Avaa kaksi kytkimen suojuksen mutteria, pura suojus ja irrota ketju sekä terälevy.
2. Tyhjennä öljysäiliö, laita noin 100-120 cc erityispesuainetta ja aseta korkki paikoilleen.
3. Aseta suojus paikoilleen ilman muttereiden kiristämistä.
4. Käynnistä laite ja pidä moottori kiihdytettynä kunnes pesuaine loppuu kokonaan.
5. Laita moottori miniminopeudelle ja jätä se käyntiin niin, että säiliössä ja kaasuttimessa oleva polttoaine kuluu kokonaan.
6. Anna moottorin jäähtyä.
7. Ota sytytystulppa pois.
8. Kaada sytytystulpan aukkoon teelusikallinen öljyä (uusi), joka on tarkoitettu kaksitahtisille moottoreille.
9. Vedä useita kertoa käynnistyskahvasta saadaksesi öljyn leviämään sylinterissä.
10. Asenna sytytystulppa niin, että mäntä on yläkuolokohdassa (näkyy sytytystulpan aukosta kun mäntä maksimiliikkeessään).
11. Puhdista laite huolella.
12. Tarkista, ettei laitteessa esiinny vahinkoja. Ota tarvittaessa yhteyttä valtuutettuun huoltokeskukseen.
13. Varastoi laite:
    - kuivaan ympäristöön
    - sääolosuhteilta suojaan
    - terän suojus oikein asennettuna
    - paikkaan, johon lapset eivät pääse.
    - varmista, että avaimet tai huollossa käytetyt työkalut on poistettu.

Kun laite otetaan käyttöön:
1. Irrota sytytystulppa.
2. Käytä muutaman kerran käynnistyskahvaa poistaaksesi liialliset öljyt.
3. Tarkista sytytystulppa (kappale 8.5).
4. Valmistele laite (kappale 4.2, luku 6).

10. LIIKUTTAMINEN JA KULJETUS

Kun laitetta liikutetaan tai sitä kuljetetaan:

– Pysäytä laite (kappale 6.6).
– Odota, että ketju pysähtyy.
– Irrota sytytystulpan kupu (kuva 31.A).
– Aseta terälevyn suojus.
– Ota kiinni yksinomaan laitteen kahvoista ja kohdista terälevy kulkusuuntaan nähden vastakkaiseen suuntaan.

Kun laitetta kuljetetaan ajoneuvolla:
– asemoi se siten, ettei siitä aiheudu vaaraa
– lukitse se kunnolla kuljetusajoneuvoon köysiä tai ketjuja käyttämällä, jotta se kaatumista ja näin ollen mahdollista vahingoittumista ja polttoaineen valumista voitaisiin estää.

11. HUOLTO JA KORJAUS

Käyttöopas sisältää kaikki laitteen käyttöön ja käyttäjän suorittamaan oikeaan perushuoltoon tarvittavat ohjeet. Kaikki säätö- ja huoltotoimenpiteet, joita ei ole kuvattu tässä ohjekirjassa tulee suorittaa jälleenmyyjän tai jonkin muun huoltokeskuksen toimesta, joka tuntee laitteen ja jolla on erityistyökalut niin, että työ suoritetaan oikein ja säilytetään laitteen alkuperäinen turvallisuustaso. Epäsopivissa paikoissa tai epäpätevien henkilöiden suorittamat toimenpiteet saavat takuun ja valmistajan vastuun raukeamaan.

- Vain valtuutetut huoltokorjaamot suorittavat korjaus- ja huoltotöitä takuun puitteissa.
- Valtuutetut huoltokorjaamot käyttävät vain alkuperäisiä varaosia. Alkuperäiset varaosat ja varusteet on kehitetty tarkoituksenmukaisesti laitteille.
- Muita kuin alkuperäisiä varaosia ja varusteita ei hyväksytä. Muiden kuin alkuperäisten varaosien ja lisävarusteiden käyttö saa takuun raukeamaan.
- On hyvä jättää laite kerran vuodessa valtuutettuun huoltokeskukseen turvalaitteiden huoltoa, apua ja tarkastusta varten.

12. TAKUUSUOJA

Takuu kattaa kaikki materiaali- ja valmistusviat. Käyttäjän on noudatettava huolellisesti kaikkia liitteenä annetussa dokumentaatiossa olevia ohjeita. Takuu ei koske vahinkoja, jotka syntyvät seuraavista seikoista:
- Liitteenä annettuun dokumentaation ei ole tutustuttu.
- Huolimattomuus.
- Käyttö ja asennus on suoritettu väärin tai niitä ei ole sallittu.
- Alkuperäisiä varaosia ei ole käytetty.
- Jos on käytetty varaosia, joita valmistaja ei ole toimittanut tai hyväksynyt.

Lisäksi tämä takuu ei kata:
- Kulutusmateriaalin normaalia kulumista, kuten leikkuuvälineet, turvamutterit.
- Normaalia kulumista.

Hankkijaa suojaa omassa maassa voimassa olevat lait. Omassa maassa voimassa olevia oikeuksia ei millään tavoin rajoiteta tällä takuulla.

13. HUOLTOTAULUKKO

Toimenpide	Tiheys		Kappale
	Ensimmäinen kerta	Seuraavat kerrat	
LAITE			
Kaikkien kiinnitysten tarkastus	-	Ennen jokaista käyttöä	7.8
Turvallisuustarkastukset / Ohjainten tarkastus	-	Ennen jokaista käyttöä	6.2
Ketjun pysäytystapin tarkastus	-	Ennen jokaista käyttöä	7.7
Laitteen ja terälevyn voiteluaukkojen tarkastus	-	Ennen jokaista päivittäistä käyttöä	8.1
Yleinen puhdistus ja tarkastus	-	Jokaisen käytön jälkeen	7.5
Ketjun puhdistus	-	Jokaisen käytön jälkeen	7.6
Laakerin rasvaus kytkinkotelon sisällä	-	30 tuntia	7.5 *
Kytkinkotelon tarkastus	-	Kerran kuukaudessa	8.3 *

Toimenpide	Tiheys		Kappale
	Ensimmäinen kerta	Seuraavat kerrat	
Ketjupyörän tarkastus	-	Kerran kuukaudessa	8.4 *
Ketjun huolto	-	-	8.7, 14
Terälevyn huolto	-	-	8.8
MOOTTORI			
Polttoaineen tason tarkastus/lisäys	-	Ennen jokaista käyttöä	7.3.
Ketjuöljyn lisäys	-	Jokaisen polttoaineen tankkauksen yhteydessä	7.4.
Yleinen puhdistus ja tarkastus	-	Jokaisen käytön jälkeen	7.5
Ilmansuodattimen puhdistus		8-10 tuntia / jokaisen kauden lopussa	8.2
Sytytystulpan puhdistus	-	10 tuntia / jokaisen kauden lopussa	8.5
Sytytystulpan vaihto	-	100 tuntia / jokaisen kauden lopussa	8.5

* Toimenpide, jonka saa suorittaa joko jälleenmyyjä tai huoltokeskus

14. KETJUN HUOLTOTAULUKKO

Ketjunkulku		Rajoitinhampaan taso (a)		Viilan halkaisija (d)	
		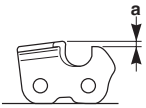		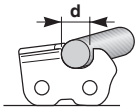	
tuumat	mm	tuumat	mm	tuumat	mm
3/8 Mini	9,32	0,018	0,45	5/32	4,0
0,325	8,25	0,026	0,65	3/16	4,8
3/8	9,32	0,026	0,65	13/64	5,2
0,404	10,26	0,031	0,80	7/32	5,6

⚠ ***Taulukoissa annetaan erityyppisten ketjujen teroitustiedot. Se ei kuitenkaan merkitse sitä, että hyväksytyistä ja "Terälevyn ja ketjun oikea yhdistelmä taulukossa" osoitetuista poikkeavia ketjuja voitaisiin käyttää".***

15. VIKOJEN PAIKANNUS

VIKA	MAHDOLLINEN SYY	KORJAUSTOIMENPIDE
1. Moottori ei käynnisty tai ei pysy käynnissä	Käynnistysmenettely on väärä	Noudata ohjeita (kappale 6.3)
	Sytytystulppa likainen tai elektrodien välinen etäisyys väärä	Tarkista sytytystulppa (kappale 8.5).
	Ilmansuodatin tukossa	Puhdista ja/tai vaihda suodatin (kappale 8.2).
	Jäätymisenestolaitetta ei ole asennettu oikein	Tarkista asennusasento (kappale 6.1.4)
	Kaasutus ei toimi oikein	Ota yhteyttä valtuutettuun huoltokeskukseen.
2. Moottori käynnistyy, mutta teho puuttuu.	Ilmansuodatin tukossa	Puhdista ja/tai vaihda suodatin (kappale 8.2).
	Kaasutus ei toimi oikein	Ota yhteyttä valtuutettuun huoltokeskukseen.
3. Moottori toimii epäsäännöllisesti tai moottorissa ei ole tehoa kuormituksen alaisena.	Sytytystulppa likainen tai elektrodien välinen etäisyys väärä	Tarkista sytytystulppa (kappale 8.5).
	Ongelmia terälevyssä ja ketjussa	Tarkista, että ketju kulkee vapaasti eikä terälevyn ohjaimissa esiinny muodonmuutoksia.
	Kaasutus ei toimi oikein	Ota yhteyttä valtuutettuun huoltokeskukseen.
4. Moottori tuottaa liikaa savua.	Seoksen kokoonpano väärä	Valmista seos ohjeiden mukaan (kappale 7.2)
	Kaasutus ei toimi oikein	Ota yhteyttä valtuutettuun huoltokeskukseen.
5. Moottori on jumittunut	Käynnistysnuppia on painettu useaan kertaan rikastin kytkettynä,	Irrota sytytystulppa (kappale 8.5) ja vedä käynnistysnarun kahvasta kevyesti (kuva 11.D) poistaaksesi liiallisen polttoaineen; kuivaa sitten sytytystulpan elektrodit ja asenna se takaisin moottoriin.
6. Öljy ei tule ulos	Huonolaatuista öljyä	Moottori jäähtyneenä tyhjennä säiliö, puhdista säiliö ja kanavat nestemäisellä pesuaineella ja vaihda öljy.
	Voiteluaukot tukossa	Puhdista (luku 8.1)
7. Terä liikkuu moottorin ollessa minimikierroksilla	Väärä kaasutuksen säätö	Ota yhteyttä valtuutettuun huoltokeskukseen.
8. Jos laite alkaa täristä oudosti	Vahingoittunut tai löystyneitä osia	Pysäytä laite ja irrota sytytystulpan johto (kuva 31.A). Tarkista mahdolliset vauriot Tarkista onko laitteessa löystyneitä osia ja kiristä ne Tarkistuta laite, suorita osien vaihdot tai korjaustoimenpiteet valtuutetussa huoltokeskuksessa.

VIKA	MAHDOLLINEN SYY	KORJAUSTOIMENPIDE
9. Laite on osunut vieraaseen esineeseen	Vahingoittunut tai löystyneitä osia	Pysäytä laite ja irrota sytytystulpan johto (kuva 30.A). Tarkista mahdolliset vauriot Tarkista onko laitteessa löystyneitä osia ja kiristä ne Tarkistuta laite, suorita osien vaihdot tai korjaustoimenpiteet valtuutetussa huoltokeskuksessa.

Jos ongelmat jatkuvat sen jälkeen kun olet suorittanut yllämainitut toimenpiteet, ota yhteyttä jälleenmyyjään.

16. LISÄVARUSTEET

"Terälevyn ja ketjun oikea yhdistelmä taulukko" sisältää luettelon kaikista mahdollisista terälevyn ja ketjun yhdistelmistä osoituksella missä laitteissa osaa voidaan käyttää. Merkkinä käytetään "✓". Samassa taulukossa annetaan lisäksi ketjua ja hyväksyttyjä terälevyjä koskevat ominaisuudet jokaiselle laitteelle.

⚠ ***Lisävarusteita varten käytä vain taulukossa annettuja terälevyjä ja ketjuja. Hyväksymättömän yhdistelmän käyttäminen voi aiheuttaa vakavia loukkaantumisia ja vahingoittaa laitetta.***

⚠ ***Koska terälevyn ja ketjun valinta, sovellus ja käyttö ovat täysin käyttäjän itse tekemiä valintoja, käyttäjä ottaa myös vastuun mahdollisista seurauksista. Jos terälevyn tai ketjun käyttöön liittyy epäilyksiä tai käyttäjä ei tunne lisävarustetta, suosittelemme ottamaan yhteyttä jälleenmyyjään tai puutarha-alan erikoisliikkeeseen.***

DICHIARAZIONE CE DI CONFORMITÁ (Istruzioni Originali)
(Direttiva Macchine 2006/42/CE, Allegato II, parte A)

1. La Società: ST. S.p.A. – Via del Lavoro, 6 – 31033 Castelfranco Veneto (TV) – Italy
2. Dichiara sotto la propria responsabilità, che la macchina:

Motosega a catena per lavori forestali (abbattimento, sezionamento, sramatura di alberi)

a) Tipo / Modello Base:	SP 386 - SP 426
c) Numero di Serie:	22A••CHA000001 ÷ 99L••CHA999999
d) Motore:	a scoppio

3. É conforme alle specifiche delle direttive:
   - MD: 2006/42/EC

     e) Ente Certificatore: N. 0905 – Intertek Deutschland GmbH
     Stangenstrasse 1, 70771 Leinfelden-Echterdingen - Germany

     f) Esame CE del tipo: 16SHW0433-05

   - OND: 2000/14/EC, ANNEX V - 2005/88/EC

     D. Lgs.262/2002, ANNEX V (Italy)
   - EMCD: 2014/30/EU
   - RoHS II: 2011/65/EU - 2015/863/EU

4. Riferimento alle Norme armonizzate:
   EN ISO 11681-1:2022
   EN ISO 14982:2009
   EN IEC 63000:2018

	SP 386	**SP 426**
g) Livello di potenza sonora misurato:	112 dB(A)	110 dB(A)
h) Livello di potenza sonora garantito:	115 dB(A)	114 dB(A)
j) Potenza installata:	1,6 kW	1,9 kW

n) Persona autorizzata a costituire il FascicoloTecnico: ST. S.p.A.
Via del Lavoro, 6
31033 Castelfranco Veneto (TV) - Italia

o) Castelfranco Veneto, 01/10/2022

CEO Stiga Group

Sean Robinson

UK DECLARATION OF CONFORMITY

(Supply of Machinery (Safety) Regulations 2008, S.I. 2008 No. 1597, Annex II, part A)

1. The company: ST. S.p.A. – Via del Lavoro, 6 – 31033 Castelfranco Veneto (TV) – Italy
2. Hereby declares under its own responsibility that the machine (function):

Chainsaw for forest service (felling, bucking, delimbing trees)

a) Homologation type:	SP 386 - SP 426
c) Serial number:	22A••CHA000001 ÷ 99L••CHA999999
d) Engine:	petrol

3. Conforms to UK Regulations:
   - S.I. 2008/1597 - Supply of Machinery (Safety) Regulations 2008

     e) Notified body: N. 0905 – Intertek Deutschland GmbH
     Stangenstrasse 1, 70771 Leinfelden-Echterdingen - Germany

     f) EC type-examination: 16SHW0433-05

   - S.I. 2001/1701 - Schedule 8 - Noise Emission in the Environment by Equipment for use Outdoors Regulations 2001
   - S.I. 2016/1091 - Electromagnetic Compatibility Regulations 2016
   - S.I. 2012/3032 - The Restriction of the Use of Certain Hazardous Substances in Electrical and Electronic Equipment Regulations 2012

4. Reference to harmonised standards:

   EN ISO 11681-1:2022
   EN ISO 14982:2009
   EN IEC 63000:2018

	SP 386	SP 426
g) Measured sound power level:	112 dB(A)	110 dB(A)
h) Guaranteed sound power level:	115 dB(A)	114 dB(A)
j) Net power installed:	1,6 kW	1,9 kW

n) Person authorised to compile the technical file: ST. S.p.A.
Via del Lavoro, 6
31033 Castelfranco Veneto (TV) - Italia

o) Castelfranco Veneto, 01/10/2022

CEO Stiga Group

Sean Robinson

UK Importer: STIGA LTD
Unit 8, Bluewater Estate Plympton,
Devon, PL7 4JH, England

UK CA

DICHIARAZIONE CE DI CONFORMITÁ (Istruzioni Originali)
(Direttiva Macchine 2006/42/CE, Allegato II, parte A)

1. La Società: ST. S.p.A. – Via del Lavoro, 6 – 31033 Castelfranco Veneto (TV) – Italy
2. Dichiara sotto la propria responsabilità, che la macchina:

Motosega a catena per lavori forestali (abbattimento, sezionamento, sramatura di alberi)

a) Tipo / Modello Base:	SP 466 - SP 526
c) Numero di Serie:	22A••CHA000001 ÷ 99L••CHA999999
d) Motore:	a scoppio

3. É conforme alle specifiche delle direttive:
   - MD: 2006/42/EC

     e) Ente Certificatore: N. 0905 – Intertek Deutschland GmbH
     Stangenstrasse 1, 70771 Leinfelden-Echterdingen - Germany

     f) Esame CE del tipo: 16SHW0499-04

   - OND: 2000/14/EC, ANNEX V - 2005/88/EC

     D. Lgs.262/2002, ANNEX V (Italy)
   - EMCD: 2014/30/EU
   - RoHS II: 2011/65/EU - 2015/863/EU

4. Riferimento alle Norme armonizzate:
   EN ISO 11681-1:2022
   EN ISO 14982:2009
   EN IEC 63000:2018

	SP 466	**SP 526**
g) Livello di potenza sonora misurato:	112 dB(A)	111 dB(A)
h) Livello di potenza sonora garantito:	115 dB(A)	114 dB(A)
j) Potenza installata:	2,0 kW	2,3 kW

n) Persona autorizzata a costituire il FascicoloTecnico: ST. S.p.A.
Via del Lavoro, 6
31033 Castelfranco Veneto (TV) - Italia

o) Castelfranco Veneto, 01/10/2022

CEO Stiga Group

Sean Robinson

UK DECLARATION OF CONFORMITY

(Supply of Machinery (Safety) Regulations 2008, S.I. 2008 No. 1597, Annex II, part A)

1. The company: ST. S.p.A. – Via del Lavoro, 6 – 31033 Castelfranco Veneto (TV) – Italy
2. Hereby declares under its own responsibility that the machine (function):

Chainsaw for forest service (felling, bucking, delimbing trees)

a) Homologation type:	SP 466 - SP 526
c) Serial number:	22A••CHA000001 ÷ 99L••CHA999999
d) Engine:	petrol

3. Conforms to UK Regulations:
   - S.I. 2008/1597 - Supply of Machinery (Safety) Regulations 2008

     e) Notified body: N. 0905 – Intertek Deutschland GmbH
     Stangenstrasse 1, 70771 Leinfelden-Echterdingen - Germany

     f) EC type-examination: 16SHW0499-04

   - S.I. 2001/1701 - Schedule 8 - Noise Emission in the Environment by Equipment for use Outdoors Regulations 2001
   - S.I. 2016/1091 - Electromagnetic Compatibility Regulations 2016
   - S.I. 2012/3032 - The Restriction of the Use of Certain Hazardous Substances in Electrical and Electronic Equipment Regulations 2012

4. Reference to harmonised standards:

   EN ISO 11681-1:2022
   EN ISO 14982:2009
   EN IEC 63000:2018

	SP 466	**SP 526**
g) Measured sound power level:	112 dB(A)	111 dB(A)
h) Guaranteed sound power level:	115 dB(A)	114 dB(A)
j) Net power installed:	2,0 kW	2,3 kW

n) Person authorised to compile the technical file: ST. S.p.A.
Via del Lavoro, 6
31033 Castelfranco Veneto (TV) - Italia

o) Castelfranco Veneto, 01/10/2022

CEO Stiga Group

Sean Robinson

UK Importer: STIGA LTD
Unit 8, Bluewater Estate Plympton,
Devon, PL7 4JH, England

UK CA

171516112/7

FR (Traduction de la notice originale) **Déclaration CE de Conformité** **(Directive Machines 2006/42/CE, Annexe II, partie A)** **1. La Société** **2. Déclare sous sa propre responsabilité que la machine : Scie à chaîne pour travaux forestiers abattage/tronçonnage/ébranchage d'arbres** **a) Type / Modèle de Base** **b) Mois / Année de construction** **c) Série** **d) Moteur: moteur essence** **3. Est conforme aux prescriptions des directives :** **e) Organisme de certification** **f) Examen CE du Type** **4. Renvoi aux Normes harmonisées** **g) Niveau de puissance sonore mesuré** **h) Niveau de puissance sonore garanti** **j) Puissance nette installée** **n) Personne habilitée à établir le Dossier Technique :** **o) Lieu et Date**	**EN** (Translation of the original instruction) **EC Declaration of Conformity** **(Machine Directive 2006/42/EC, Annex II, part A)** **1. The Company** **2. Herby declares under its own responsibility that the machine: Chainsaw for forest service felling, bucking, delimbing trees** **a) Type / Base Model** **b) Month / Year of manufacture** **c) Serial number** **d) Engine: petrol** **3. Conforms to directive specifications:** **e) Certifying body** **f) EC examination of Type** **4. Reference to harmonised Standards** **g) Sound power level measured** **h) Sound power level guaranteed** **j) Net power installed** **n) Person authorised to create the Technical Folder:** **o) Place and Date**	**DE** (Übersetzung der Originalbetriebsanleitung) **EG-Konformitätserklärung** **(Maschinenrichtlinie 2006/42/EG, Anhang II, Teil A)** **1. Die Gesellschaft** **2. Erklärt auf eigene Verantwortung, dass die Maschine: Kettensäge für die Forstarbeit fällen/schneiden/entasten von Bäumen** **a) Typ / Basismodell** **b) Monat / Baujahr** **c) Seriennummer** **d) Motor: Verbrennungsmotor** **3. Den Anforderungen der folgenden Richtlinien entspricht:** **e) Zertifizierungsstelle** **f) EG-Baumusterprüfung** **4. Bezugnahme auf die harmonisierten Normen** **g) Gemessener Schallleistungspegel** **h) Garantierter Schallleistungspegel** **j) Installierte Nettoleistung** **n) Zur Verfassung der technischen Unterlagen befugte Person:** **o) Ort und Datum**
NL (Vertaling van de oorspronkelijke gebruiksaanwijzing) **EG-verklaring van overeenstemming** **(Richtlijn Machines 2006/42/CE, Bijlage II, deel A)** **1. Het bedrijf** **2. Verklaart onder zijn eigen verantwoordelijkheid dat de machine: Kettingzaag voor boswerken vellen/snijden/snoeien van bomen** **a) Type / Basismodel** **b) Maand / Bouwjaar** **c) Serienummer** **d) Motor: accu** **3. Voldoet aan de specificaties van de richtlijnen:** **e) Certificatie-instituut** **f) EG-onderzoek van het Type** **4. Verwijzing naar de Geharmoniseerde normen** **g) Gemeten niveau van geluidsvermogen** **h) Gegarandeerd niveau van geluidsvermogen** **j) Netto geïnstalleerd vermogen** **n) Bevoegd persoon voor het opstellen van het Technisch Dossier** **o) Plaats en Datum**	**ES** (Traducción del Manual Original) **Declaración de Conformidad CE** **(Directiva Máquinas 2006/42/CE, Anexo II, parte A)** **1. La Empresa** **2. Declara bajo su propia responsabilidad que la máquina: Motosierra de cadena para trabajos forestales tala/seccionamiento/poda de árboles** **a) Tipo / Modelo Base** **b) Mes / Año de fabricación** **c) Matrícula** **d) Motor: motor de explosión** **3. Cumple con las especificaciones de las directivas:** **e) Ente certificador** **f) Examen CE del Tipo** **4. Referencia a las Normas armonizadas** **g) Nivel de potencia sonora medido** **h) Nivel de potencia sonora garantizado** **j) Potencia neta instalada** **n) Persona autorizada a realizar el Manual Técnico:** **o) Lugar y Fecha**	**PT** (Tradução do manual original) **Declaração CE de Conformidade** **(Diretiva de Máquinas 2006/42/CE, Anexo II, parte A)** **1. A Empresa** **2. Declara so Motosserra para trabalhos florestais abate/secionamento/desramação b a própria responsabilidade que a máquina:** **a) Tipo / Modelo Base** **b) Mês / Ano de fabrico** **c) Matrícula** **d) Motor: motor a explosão** **3. É conforme às especificações das diretivas:** **e) Órgão certificador** **f) Exame CE do Tipo** **4. Referência às Normas harmonizadas** **g) Nível medido de potência sonora** **h) Nível garantido de potência sonora** **j) Potência líquida instalada** **n) Pessoa autorizada a elaborar o Caderno Técnico** **o) Local e Data**
EL (Μετάφραση του πρωτοτύπου των οδηγιών χρήσης) **ΕΚ-Δήλωση συμμόρφωσης** **(Οδηγία Μηχανών 2006/42/CE, Παράρτημα II, μέρος Α)** **1. Η Εταιρία** **2. Δηλώνει υπεύθυνα ότι η μηχανή: Αλυσοπρίονο για δασικές εργασίες Κατάρριψη/κατατομή/κοπή κλαδιών δέντρων** **a) Τύπος / Βασικό Μοντέλο** **b) Μήνας / Έτος κατασκευής** **c) Αριθμός μητρώου** **d) Κινητήρας: κινητήρας εσωτερικής ανάφλεξης** **3. Συμμορφώνεται με τις προδιαγραφές της οδηγίας:** **e) Οργανισμός πιστοποίησης** **f) Εξέταση CE του Τύπου** **4. Αναφορά στους Κανονισμούς εναρμόνισης** **g) Στάθμη μέτρησης ακουστικής ισχύος** **h) Στάθμη εγγυημένης ακουστικής ισχύος** **j) Καθαρή εγκαταστημένη ισχύς** **n) Εξουσιοδοτημένο άτομο για την κατάρτιση του Τεχνικού Φυλλαδίου:** **o) Τόπος και Χρόνος**	**TR** (Orijinal Talimatların Tercümesi) **AT Uygunluk Beyanı** **(2006/42/CE Makine Direktifi, Ek II, bölüm A)** **1. Şirket** **2. Şahsi sorumluluğu altında aşağıdaki makinenin: Orman işleri için zincirli testere Ağaçların kesilip devrilmesi/parçalara bölünmesi/dallarının budanması** **a) Tip / Standart model** **b) Üretimin Ay / yıl** **c) Sicil numarası** **d) Motor: patlamalı motor** **3. Aşağıdaki direktiflerin özelliklerine uygun olduğunu beyan etmektedir:** **e) Sertifikalandıran kurum** **f) ... Tipi CE incelemesi** **4. Harmonize standartlara atıf** **g) Ölçülen ses güç seviyesi** **h) Garanti edilen ses güç seviyesi** **j) Kurulu net güç** **n) Teknik Dosyayı oluşturmaya yetkili kişi:** **o) Yer ve Tarih**	**MK** (Превод на оригиналните упатства) **Декларација за усогласеност со ЕУ** **(Директива за машини 2006/42/CE, Анекс II, дел А)** **1. Компанијата** **2. изјавува со целосна лична одговорност дека следната машина: Моторна пила со синџир за работа во шума Соборување/сечење/кастрење на дрва** **а) Тип / основен модел** **б) Месец / Година на производство** **в) етикета** **г) мотор: мотор со согорување** **3. Усогласено со спецификациите според директивите:** **д) тело за сертификација** **ѓ) тест CE за типот** **4. Референци за усогласени нормативи** **е) Акустички притисок** **ж) измерено ниво на звучна моќност** **з) Ниво на гарантирана звучна моќност** **и) вибрации на рацете** **н) овластено лице за составување на Техничката брошура** **о) место и датум**

NO (Oversettelse av orginal bruksanvisning) **EF- Samsvarserklæring** **(Maskindirektiv 2006/42/EF, Vedlegg II, del A)** **1. Firmaet** **2. Erklærer på eget ansvar at maskinen:** **Kjedesag for vanlig skogbruk** **Nedfelling/kutt/kvisting av trær** **a) Type / Modell** **b) Måned / Byggeår** **c) Serienummer** **d) Motor: forbrenningsmotor** **3. Oppfyller kravene i direktivene:** **e) Sertifiseringsorgan** **f) EF-typeprøving** **4. Henvisning til harmoniserte standarder** **g) Målt lydeffektnivå** **h) Garantert lydeffektnivå** **j) Installert nettoeffekt** **n) Person som har fullmakt til å utferdige teknisk dokumentasjon:** **o) Sted og dato**	**SV** (Översättning av bruksanvisning i original) **EG-försäkran om överensstämmelse** **(Maskindirektiv 2006/42//EG, bilaga II, de la)** **1. Företaget** **2. Försäkrar på eget ansvar att maskinen : Kedjesåg för skogsarbete** **Fällning/kapning/grenklippning av träd** **a) Typ / Basmodell** **b) Månad / Tillverkningsår** **c) Serienummer** **d) Motor: förbränningsmotor** **3. Överensstämmer med föreskrifterna i direktivet** **e) Intygsorgan_ Anmält organ** **f) EG typgodkännande** **4. Referens till harmoniserade standarder** **g) Uppmätt ljudeffektnivå** **h) Garanterad ljudeffektnivå** **j) Installerad nettoeffekt** **n) Auktoriserad person för upprättandet av den tekniska dokumentationen:** **o) Ort och datum**	**DA** (Oversættelse af den originale brugsanvisning) **EF-overensstemmelseserklæring** **(Maskindirektiv 2006/42/EF, bilag II, del A)** **1. Firmaet** **2. Erklærer på eget ansvar, at maskinen:** **Kædesav til skovarbejde** **Fældning af træer/udskæring af stykker/opskæring af grene** **a) Type / Model** **b) Måned / Konstruktionsår** **c) Serienummer** **d) Motor: forbrændingsmotor** **3. Er i overensstemmelse med specifikationerne ifølge direktiverne:** **e) Certificeringsorgan** **f) EF-typeafprøvning** **4. Henvisning til harmoniserede standarder** **g) Målt lydeffektniveau** **h) Garanteret lydeffektniveau** **j) Installeret nettoeffekt** **n) Person, der har bemyndigelse til at udarbejde det tekniske dossier:** **o) Sted og dato**
FI (Alkuperäisten ohjeiden käännös) **EY-VAATIMUSTENMUKAISUUSVAKUUTUS** **(Konedirektiivi 2006/42/EY, Liite II, osa A)** **1. Yritys** **2. Vakuuttaa omalla vastuullaan, että kone:** **Moottorisaha metsänhoitoon** **Puiden kaataminen/pilkkominen/karsinta** **a) Tyyppi / Perusmalli** **b) Kuukausi /Valmistusvuosi** **c) Sarjanumero** **d) Moottori : räjähdysmoottori** **3. On yhdenmukainen seuraavien direktiivien asettamien vaatimusten kanssa:** **e) Sertifiointiyritys** **f) EY-tyyppitarkastus** **4. Viittaus harmonisoituihin standardeihin** **g) Mitattu äänitehotaso** **h) Taattu äänitehotaso** **j) Asennettu nettoteho** **n) Teknisten asiakirjojen laatimiseen valtuutettu henkilö:** **o) Paikka ja päivämäärä**	**CS** (Překlad původního návodu k používání) **ES – Prohlášení o shodě** **(Směrnice o Strojních zařízeních 2006/42/ES, Příloha II, část A)** **1. Společnost** **2. Prohlašuje na vlastní odpovědnost, že stroj: Řetězová motorová pila pro lesnické práce** **Kácení/rozřezávání/odvětvování stromů** **a) Typ / Základní model** **b) Měsíc / Rok výroby** **c) Výrobní číslo** **d) Motor: spalovací motor** **3. Je ve shodě s nařízeními směrnic:** **e) Certifikační orgán** **f) ES zkouška Typu** **4. Odkazy na Harmonizované normy** **g) Naměřená úroveň akustického výkonu** **h) Zaručená úroveň akustického výkonu** **j) Čistý instalovaný výkon** **n) Osoba autorizovaná pro vytvoření Technického spisu:** **o) Místo a Datum**	**PL** (Tłumaczenie instrukcji oryginalnej) **Deklaracja zgodności WE** **(Dyrektywa maszynowa 2006/42/WE, Załącznik II, część A)** **1. Spółka** **2. Oświadcza na własną odpowiedzialność, że maszyna: Pilarka łańcuchowa do prac leśnych** **Ścinanie, obalanie/przerzynanie/okrzesywanie drzew** **a) Typ / Model podstawowy** **b) Miesiąc / Rok produkcji** **c) Numer seryjny** **d) Silnik: silnik o zapłonie iskrowym** **3. Spełnia podstawowe wymogi następujących Dyrektyw:** **e) Jednostka certyfikująca** **f) Badanie typu WE** **4. Odniesienie do Norm zharmonizowanych** **g) Zmierzony poziom mocy akustycznej** **h) Gwarantowany poziom mocy akustycznej** **j) Moc zainstalowana netto** **n) Osoba upoważniona do zredagowania Dokumentacji technicznej:** **o) Miejscowość i data**
HU (Eredeti használati utasítás fordítása) **EK-megfelelőségi nyilatkozata** **(2006/42/EK gépirányelv, II. melléklet "A" rész)** **1. Alulírott Vállalat** **2. Felelősségének teljes tudatában kijelenti, hogy az alábbi gép: Erdészeti motoros láncfűrész** **Fák kidöntése/darabolása/gallyazása** **a) Típus / Alaptípus** **b) Hónap / Gyártás éve** **c) Gyártási szám** **d) Motor: robbanómotor** **3. Megfelel az alábbi irányelvek előírásainak:** **e) Tanúsító szerv** **f) CE vizsgálat típusa** **4. Hivatkozás a harmonizált szabványokra** **g) Mért zajteljesítmény szint** **h) Garantált zajteljesítmény szint** **j) Nettó beépített teljesítmény** **n) Műszaki Dosszié szerkesztésére felhatalmazott személy:** **o) Helye és ideje**	**HU (Eredeti használati utasítás fordítása)** **EK-megfelelőségi nyilatkozata** **(2006/42/EK gépirányelv, II. melléklet "A" rész)** **1. Alulírott Vállalat** **2. Felelősségének teljes tudatában kijelenti, hogy az alábbi gép: Erdészeti motoros láncfűrész** **Fák kidöntése/darabolása/gallyazása** **a) Típus / Alaptípus** **b) Hónap / Gyártás éve** **c) Gyártási szám** **d) Motor: robbanómotor** **3. Megfelel az alábbi irányelvek előírásainak:** **e) Tanúsító szerv** **f) CE vizsgálat típusa** **4. Hivatkozás a harmonizált szabványokra** **g) Mért zajteljesítmény szint** **h) Garantált zajteljesítmény szint** **j) Nettó beépített teljesítmény** **n) Műszaki Dosszié szerkesztésére felhatalmazott személy:** **o) Helye és ideje**	**HR (Prijevod originalnih uputa)** **EK Izjava o sukladnosti** **(Direktiva 2006/42/EZ o strojevima, dodatak II, dio A)** **1. Tvrtka:** **2. pod vlastitom odgovornošću izjavljuje da je stroj: Motorna lančana pila za šumarstvo** **Obaranje/prerezivanje/obrezivanje stabala** **a) Vrsta / Osnovni model** **b) Mjesec / Godina proizvodnje** **c) Matični broj** **d) Motor: motor s unutarnjim izgaranjem** **3. sukladan s temeljnim zahtjevima direktiva:** **e) Certifikacijsko tijelo** **f) Tipsko ispitivanje EZ** **4. Primijenjene su slijedeće harmonizirane norme:** **g) Izmjerena razina zvučne snage** **h) Zajamčena razina zvučne snage** **j) Neto instalirana snaga** **n) Osoba ovlaštena za pravljenje Tehničke datoteke:** **o) Mjesto i datum**

SL (Prevod izvirnih navodil) **ES izjava o skladnosti** **(Direktiva 2006/42/ES) , priloga II, del A)** **1. Družba** **2. pod lastno odgovornostjo izjavlja, da je stroj: Verižna žaga za gozdna dela, Podiranje/rezanje/odstranjevanje vej** **a) Tip / osnovni model** **b) Mesec /Leto izdelave** **c) Serijska številka** **d) Motor: motor z notranjim izgorevanjem** **3. Skladen je z določili direktiv :** **e) Ustanova, ki izda potrdilo** **f) ES pregled tipa** **4. Sklicevanje na usklajene predpise** **g) Izmerjen nivo zvočne moči** **h) Zagotovljen nivo zvočne moči** **j) Neto instalirana moč** **n) Oseba, pooblaščena za sestavo tehnične knjižice:** **o) Kraj in datum**	**BS (Prijevod originalnih uputa)** **EZ izjava o sukladnosti** **(Direktiva o mašinama 2006/42/EZ, Prilog II, deo A)** **1. Firma** **2. Daje izjavu pod vlastitom odgovornošću da je mašina: Lančana motorna pila za šumarstvo Obaranje i sječa drveća/rezanje grana** **a) Tip / Osnovni model** **b) Mjesec / Godina proizvodnje** **c) Serijski broj** **d) Motor: motor s unutrašnjim izgaranjem** **3. sukladna s osnovnim zahtjevima direktive:** **e) Certifikaciono tijelo** **f) EZ ispitivanje tipa** **4. Pozivanje na usklađene norme** **g) Izmjereni nivo zvučne snage** **h) Garantovani nivo zvučne snage** **j) Neto instalisana snaga** **n) Osoba ovlaštena za izradu tehničke brošure:** **o) Mjesto i datum**	**SK (Preklad pôvodného návodu na použitie)** **ES vyhlásenie o zhode** **(Smernica o Strojných zariadeniach 2006/42/ES, Priloha II, časť A)** **1. Spoločnosť** **2. Vyhlasuje na vlastnú zodpovednosť, že stroj: Reťazová motorová píla pre lesnícke práce, Stínanie/rozrezávanie/odvetvovanie stromov** **a) Typ / Základný model** **b) Mesiac / Rok výroby** **c) Výrobné číslo** **d) Motor: spaľovací motor** **3. Je v zhode s nariadeniami smerníc:** **e) Certifikačný orgán** **f) Skúška typu ES** **4. Odkaz na Harmonizované normy** **g) Nameraná úroveň akustického výkonu** **h) Zaručená úroveň akustického výkonu** **j) Čistý inštalovaný výkon** **n) Osoba autorizovaná na vytvorenie Technického spisu:** **o) Miesto a Dátum**
RO (Traducerea manualului fabricantului) **CE -Declaratie de Conformitate** **(Directiva Maşini 2006/42/CE, Anexa II, partea A)** **1. Societatea** **2. Declară pe propria răspundere că maşina: Ferăstrău cu lanţ pentru lucrări forestiere Doborâre/secţionare/tăierea ramurilor de copaci** **a) Tip / Model de bază** **b) Luna /Anul de fabricaţie** **c) Număr de serie** **d) Motor: motor cu combustie** **3. Este în conformitate cu specificaţiile directivelor:** **e) Organism de certificare** **f) Examinare CE de Tip** **4. Referinţă la Standardele armonizate** **g) Nivel de putere sonoră măsurat** **h) Nivel de putere sonoră garantat** **j) Putere netă instalată** **n) Persoană autorizată să întocmească Dosarul Tehnic** **o) Locul şi Data**	**LT (Originalių instrukcijų vertimas)** **EB atitikties deklaracija** **(Mašinų direktyva 2006/42/CE, Priedas II, dalis A)** **1. Bendrovė** **2. Prisiima atsakomybę, kad įrenginys: Grandininis pjūklas miško darbamsMedžių kirtimas/pjaustymas/genėjimas** **a) Tipas / Bazinis Modelis** **b) Mėnuo / Pagaminimo metai** **c) Serijos numeris** **d) Variklis: vidaus degimo variklis** **3. Atitinka direktyvose pateiktas specifikacijas:** **e) Sertifikavimo įstaiga** **f) CE tipo tyrimas** **4. Nuoroda į suderintas Normas** **g) Išmatuotas garso galios lygis** **h) Užtikrinamas garso galios lygis** **j) Instaliuota naudingoji galia** **n) Autorizuotas asmuo sudaryti Techninę Dokumentaciją:** **o) Vieta ir Data**	**LV (Instrukciju tulkojums no oriģinālvalodas)** **EK atbilstības deklarācija** **(Direktīva 2006/42/EK par mašīnām, pielikums II, daļa A)** **1. Uzņēmums** **2. Uzņemoties par to pilnu atbildību, paziņo, ka mašīna: Grandininis pjūklas miško darbams Koku gāšana/zāģēšana/atzarošana** **a) Tips / Bāzes modelis** **b) Mēnesis / Ražošanas gads** **c) Sērijas numurs** **d) Motors: iekšdedzes motors** **3. Atbilst šādu direktīvu prasībām:** **e) Sertifikācijas iestāde** **f) CE tipveida pārbaude** **4. Atsauce uz harmonizētiem standartiem** **g) Izmērītais skaņas intensitātes līmenis** **h) Garantētais skaņas intensitātes līmenis** **j) Uzstādītā neto jauda** **n) Pilnvarotais darbinieks, kas sagatavoja tehnisko dokumentāciju:** **o) Vieta un datums**
SR (Prevod originalnih uputstval) **EC deklaracija o usaglašenosti** **(Direktiva o mašinama 2006/42/EC, Prilog II, deo A)** **1. Preduzeće** **2. Daje izjavu pod vlastitom odgovornošću da je mašina: Lančana motorna testera za šumarstvo Obaranje i seča drveća/rezanje grana** **a) Tip / Osnovni model** **b) Mesec /Godina proizvodnje** **c) Serijski broj** **d) Motor: motor s unutrašnjim sagorevanjem** **3. u skladu s osnovnim zahtevima direktiva:** **e) Sertifikaciono telo** **f) EC ispitivanje tipa:** **4. Pozivanje na usklađene norme** **g) Izmereni nivo zvučne snage** **h) Garantovani nivo zvučne snage** **i) Širina košenja.....** **j) Neto instalisana snaga** **n) Osoba ovlašćena za sastavljanje tehničke brošure** **o) Mesto i datum**	**BG (Превод на оригиналните инструкции)** **ЕО декларация за съответствие** **(Директива Машини 2006/42/ЕО, Приложение II, част А)** **1. Дружеството** **2. На собствена отговорност декларира, че машината: Моторен верижен трион за горки работи, Сеч/нарязване на трупи/окастряне клоните на дървета** **а) Вид / Базисен модел** **б) Месец / година на производство** **в) Сериен номер** **г) Мотор: мотор с вътрешно горене** **3. Е в съответствие със спецификата на директивите:** **д) Сертифициращ орган** **е) ЕО изследване на вида** **4. Базирано на хармонизираните норми** **ж) Ниво на измерена акустична мощност** **и) Гарантирано ниво на акустична мощност** **к) Нетна инсталирана мощност** **р) Лице, упълномощено да състави Техническата Документация:** **о) Място и дата**	**ET (Algupärase kasutusjuhendi tõlge)** **EÜ vastavusdeklaratsioon** **(Masinadirektiiv 2006/42/EÜ, Lisa II, osa A)** **1. Firma** **2. Kinnitab omal vastutusel, et masin: Kettsaag metsatöödeks Puude langetamine/järkamine/laasimine** **a) Tüüp / Põhimudel** **b) Kuu aega / Tootmisaasta** **c) Matrikkel** **d) Mootor: Sisepõlemismootor** **3. Vastab direktiivide nõuetele:** **e) Kinnitav asutus** **f) EÜ tüübihindamine** **4. Viide ühtlustatud standarditele** **g) Mõõdetud helivõimsuse tase** **h) Garanteeritud helivõimsuse tase** **j) Installeeritud netovõimsus** **n) Tehnilise Lehe autoriseeritud koostaja:** **o) Koht ja Kuupäev**

© by ST. S.p.A.

IT • Il contenuto e le immagini del presente manuale d'uso sono stati realizzati per conto di ST. S.p.A. e sono tutelati da diritto d'autore – E' vietata ogni riproduzione o alterazione anche parziale non autorizzata del documento.
BG • Съдържанието и изображенията в настоящото ръководство са извършени за ST. S.p.A. и са защитени с авторски права – Забранява се всяко неоторизирано възпроизвеждане или промяна, дори и отчасти на документа.
BS • Sadržaj i slike iz ovog korisničkog priručnika napravljeni su isključivo za ST. S.p.A. i zaštićeni su autorskim pravima – zabranjena je svaka neovlaštena reprodukcija ili izmjena dokumenta, djelomično ili u potpunosti.
CS • Obsah a obrázky v tomto návodu k použití byly zpracovány jménem společnosti ST. S.p.A. a jsou chráněny autorským právem – Reprodukce či nepovolené pozměňování tohoto dokumentu, a to i částečné, je zakázáno.
DA • Indhold og illustrationer i denne vejledning er blevet skabt på vegne af ST. S.p.A. og er beskyttet af ophavsret – Enhver gengivelse eller ændring, også delvis, af dokumentet uden autorisation hertil er forbudt.
DE • Inhalt und Bilder dieser Bedienungsanleitung wurden im Namen von ST. S.p.A. erstellt und sind urheberrechtlich geschützt – Jede nicht genehmigte Vervielfältigung oder Veränderung, auch auszugsweise, dieses Dokuments ist verboten.
EL • Το περιεχόμενο και οι εικόνες στο παρόν εγχειρίδιο χρήσης δημιουργήθηκαν για λογαριασμό της εταιρείας ST. S.p.A. και προστατεύονται από πνευματικά δικαιώματα – Απαγορεύεται οποιαδήποτε αναπαραγωγή ή τροποποίηση, έστω και μερική, του εγγράφου χωρίς έγκριση.
EN • The content and images in this User Manual were produced expressly for ST. S.p.A. and are protected by copyright – any unauthorised reproduction or modification to the document, either partially or in full, is prohibited.
ES • El contenido y las imágenes del presente manual de uso han sido creados por ST. S.p.A. y están protegidos por los derechos de autor – Se prohíbe toda reproducción o modificación, incluso parcial, no autorizada del documento.
ET • Käesoleva kasutusjuhendi sisu ja kujutised on toodetud konkreetselt ettevõttele ST. S.p.A. ja neile rakendub autorikaitseseadus – dokumendi igasugune osaline või täielik ilma loata reprodutseerimine või muutmine on keelatud.
FI • Tämän käyttöoppaan sisältö ja kuvat on valmistettu ST. S.p.A. -yhtiön toimesta ja niitä suojaa tekijänoikeuslaki. – Asiakirjan kaikenlainen kopioiminen tai muuttaminen, osittainkin, on kielletty ilman erityistä lupaa.
FR • Le contenu et les images du présent manuel d'utilisation ont été réalisés pour le compte de ST. S.p.A. et sont protégés par un droit d'auteur - Toute reproduction ou modification non autorisée, même partielle, du document, est interdite.
HR • Sadržaj i slike u ovom priručniku za uporabu izrađeni su za tvrtku ST. S.p.A. te su obuhvaćeni autorskim pravima – Zabranjuje se neovlašteno umnožavanje ili prilagodba, djelomična ili u cijelosti, ovog dokumenta.
HU • Ennek a használati útmutatónak a tartalma és a benne szereplő képek kizárólag a ST. S.p.A. számára készültek és szerzői joggal védettek – tilos a dokumentum bármely részének vagy egészének engedély nélküli sokszorosítása és módosítása.
LT • Šio naudotojo vadovo turinys ir paveikslėliai skirti tik „ST. S.p.A." ir yra saugomi autorių teisėmis – dokumentą atgaminti ar modifikuoti, visiškai arba iš dalies, yra draudžiama.
LV • Šīs lietotāja rokasgrāmatas saturs un attēli ir veidoti tikai ST. S.p.A. un ir aizsargāti ar autortiesībām. Jebkāda dokumenta vai tā daļas prettiesiska kopēšana vai pārveide ir stingri aizliegta.
MK • Содржината и сликите во Упатството за корисникот се подготвени исклучиво за ST. S.p.A. и се заштитени со авторски права – забрането е секое делумно или целосно неовластено репродуцирање или измена на документот.
NL • De inhoud en de afbeeldingen van deze gebruikshandleiding werden gerealiseerd voor rekening van ST. S.p.A. en zijn beschermd door het auteursrecht – Elke niet-geautoriseerde reproductie of wijziging, ook gedeeltelijke, van het document is verboden.
NO • Innholdet og bildene i denne brukerveiledningen er utført på oppdrag fra ST. S.p.A. og er beskyttet ved opphavsrett - Enhver gjengivelse eller endring, selv kun delvis, er forbudt.
PL • Treść oraz ilustracje zawarte w niniejszej instrukcji obsługi powstały na zlecenie spółki ST. S.p.A. i są chronione prawami autorskimi – Zabrania się wszelkiego kopiowania bądź modyfikowania, także częściowego, niniejszego dokumentu bez uzyskania stosownej zgody.
PT • As imagens e os conteúdos contidos no presente Manual do Utilizador foram expressamente criados para uso exclusivo da ST. S.p.A., encontrando-se protegidos por direitos de autor. Qualquer tipo de reprodução ou alteração, parcial ou integral, não autorizadas deste Manual estão expressamente proibidas.
RO • Conținutul și imaginile din manualul de utilizare de față au fost realizate în numele ST. S.p.A. și sunt protejate de drepturi de autor – Este interzisă orice reproducere sau modificare chiar și parțială neautorizată a documentului.
RU • Тесты и изображения, содержащиеся в настоящем руководстве, были созданы в интересах ST. S.p.A. и защищены авторскими правами – Любое несанкционированное воспроизведение или изменение документа запрещено.
SK • Obsah a obrázky v tomto návode na používanie boli spracované menom spoločnosti ST. S.p.A. a sú chránené autorským právom – Reprodukcie či nepovolené pozmeňovanie tohto dokumentu, a to aj čiastočné, je zakázané.
SL • Vsebine in slike v tem uporabniškem priročniku so izdelane za podjetje ST. S.p.A. in so zaščitene z avtorskimi pravicami – vsakršno nepooblaščeno razmnoževanje ali spreminjanje dokumenta, v celoti ali delno, je prepovedano.
SR • Sadržaj i slike ovog priručnika za upotrebu su napravljeni u ime ST. S.p.A. i zaštićeni su autorskim pravima – Zabranjena je svaka potpuna ili delimična reprodukcija ili izmena dokumenta bez odobrenja.
SV • Innehållet och bilderna i denna användarhandbok har framställts för ST. S.p.A. och skyddas av upphovsrätt – all form av reproduktion eller ändring, även partiell, som inte auktoriserats är förbjuden.
TR • Bu Kullanıcı Kılavuzundaki içerik ve resimler açıkça ST. S.p.A. için üretilmiştir ve telif hakkı ile korunmaktadır – dokümanın izinsiz olarak tamamen ya da kısmen herhangi bir şekilde çoğaltılması ya da değiştirilmesi yasaktır.

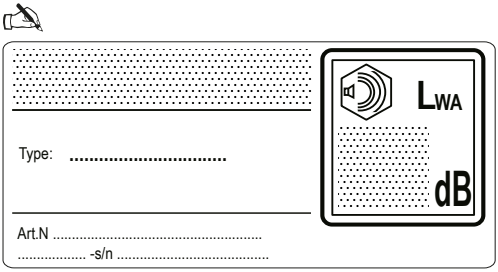

ST. S.p.A.
Via del Lavoro, 6
31033 Castelfranco Veneto (TV) ITALY

STIGA LTD (UK Importer)
Unit 8, Bluewater Estate Plympton,
Devon, PL7 4JH, England