171506146/1 03/2019

SP 386
SP 426
SP 466
SP 526

IT **Motosega a catena per lavori forestali** - MANUALE DI ISTRUZIONI
ATTENZIONE: prima di usare la macchina, leggere attentamente il presente libretto.

BG **Моторен верижен трион за горни работи -** УПЪТВАНЕ ЗА УПОТРЕБА
ВНИМАНИЕ: преди да използвате машината прочетете внимателно настоящата книжка.

BS **Lančana motorna pila za šumarstvo** - UPUTSTVO ZA UPOTREBU
PAŽNJA: prije nego što koristite ovu mašinu, pažljivo pročitajte priručnik s uputama.

CS **Řetězová motorová pila pro lesnické práce** - NÁVOD K POUŽITÍ
UPOZORNĚNÍ: před použitím stroje si pozorně přečtěte tento návod k použití.

DA **Kædesav til skovarbejde** - BRUGSANVISNING
ADVARSEL: læs instruktionsbogen omhyggeligt igennem, før du tager denne maskine i brug.

DE **Kettensäge für die Forstarbeit** - GEBRAUCHSANWEISUNG
ACHTUNG: vor inbetriebnahme des geräts die gebrauchsanleitung aufmerksam lesen.

EL **Αλυσοπρίονο για δασικές εργασίες** - ΟΔΗΓΙΕΣ ΧΡΗΣΠΣ
ΠΡΟΣΟΧΗ: πριν χρησιμοποιησετε το μηχανημα, διαβαστε προσεκτικα το παρον εγχειριδιο.

EN **Chain-saw for forest service** - OPERATOR'S MANUAL
WARNING: read thoroughly the instruction booklet before using the machine.

ES **Motosierra de cadena para trabajos forestales**
MANUAL DE INSTRUCCIONES - **ATENCIÓN: antes de utilizar la máquina, leer atentamente el presente manual.**

ET **Kettsaag metsatöödeks** - KASUTUSJUHEND
TÄHELEPANU: enne masina kasutamist lugeda tähelepanelikult antud kasutusjuhendit.

FI **Moottorisaha metsänhoitoon** - KÄYTTÖOHJEET
VAROITUS: lue käyttöopas huolellisesti ennen koneen käyttöä.

FR **Scie à chaîne pour travaux forestiers** - MANUEL D'UTILISATION
ATTENTION: lire attentivement le manuel avant d'utiliser cette machine.

HR **Motorna lančana pila za šumarstvo** - PRIRUČNIK ZA UPORABU
POZOR: prije uporabe stroja, pažljivo pročitajte ovaj priručnik.

HU **Erdészeti motoros láncfűrész** - HASZNÁLATI UTASÍTÁS
FIGYELEM! a gép használata előtt olvassa el figyelmesen a jelen kézikönyvet.

LT **Grandininis pjūklas miško darbams** - NAUDOJIMO INSTRUKCIJOS
DĖMESIO: prieš naudojant įrenginį, atidžiai perskaityti šį naudotojo vadovą.

LV **Ķēdes zāģis meža kopšanas darbiem**- LIETOŠANAS INSTRUKCIJA
UZMANĪBU: pirms aparāta lietošanai rūpīgi izlasiet doto instrukciju.

MK **Моторна пила со синџир за работа во шума**
УПАТСТВА ЗА УПОТРЕБА - **ВНИМАНИЕ: прочитајте го внимателно ова упатство пред да ја користите машината.**

NL **Kettingzaag voor boswerken** - GEBRUIKERSHANDLEIDING
LET OP: vooraleer de machine te gebruiken, dient men deze handleiding aandachtig te lezen.

NO **Kjedesag for vanlig skogbruk** - INSTRUKSJONSBOK
ADVARSEL: les denne bruksanvisningen nøye før du bruker maskinen.

PL **Pilarka łańcuchowa do prac leśnych** - INSTRUKCJE OBSŁUGI
OSTRZEŻENIE: przed użyciem maszyny, należy uważnie przeczytać niniejszą instrukcję.

PT **Motosserra para trabalhos florestais** - MANUAL DE INSTRUÇÕES
ATENÇÃO: antes de usar a máquina, leia atentamente o presente manual.

RO **Ferăstrău cu lanț pentru lucrări forestiere** - MANUAL DE INSTRUCȚIUNI
ATENȚIE: înainte de a utiliza mașina, citiți cu atenție manualul de față.

RU **Цепная пила для лесохозяйственных работ**
РУКОВОДСТВО ПО ЭКСПЛУАТАЦИИ - **ВНИМАНИЕ: прежде чем пользоваться оборудованием, внимательно прочтите зто руководство по зксплуатации.**

SK **Reťazová motorová píla pre lesnícke práce** - NÁVOD NA POUŽITIE
UPOZORNENIE: pred použitím stroja si pozorne prečítajte tento návod.

SL **Verižna žaga za gozdna dela** - PRIROČNIK ZA UPORABO
POZOR: preden uporabite stroj, pazljivo preberite priročnik z navodili.

SR **Lančana motorna testera za šumarstvo** - PRIRUČNIK SA UPUTSTVIMA
PAŽNJA: pre korišćenja mašine pažljivo pročitati ovaj priručnik.

SV **Kedjesåg för skogsarbete** - BRUKSANVISNING
VARNING: läs igenom hela detta häfte innan du använder maskinen.

TR **Orman işleri için zincirli testere** - KULLANIM KILAVUZU
DİKKAT: makıneyı kullanmadan önce talımatlar ıçeren kilavuzu dıkkatle okuyun.

ITALIANO - **Istruzioni Originali** ..... IT
БЪЛГАРСКИ - Инструкция за експлоатация ..... BG
BOSANSKI - Prijevod originalnih uputa ..... BS
ČESKY - Překlad původního návodu k používání ..... CS
DANSK - Oversættelse af den originale brugsanvisning ..... DA
DEUTSCH - Übersetzung der Originalbetriebsanleitung ..... DE
ΕΛΛΗΝΙΚΑ - Μεταφραση των πρωτοτυπων οδηγιων ..... EL
ENGLISH - Translation of the original instruction ..... EN
ESPAÑOL - Traducción del Manual Original ..... ES
EESTI - Algupärase kasutusjuhendi tõlge ..... ET
SUOMI - Alkuperäisten ohjeiden käännös ..... FI
FRANÇAIS - Traduction de la notice originale ..... FR
HRVATSKI - Prijevod originalnih uputa ..... HR
MAGYAR - Eredeti használati utasítás fordítása ..... HU
LIETUVIŠKAI - Originalių instrukcijų vertimas ..... LT
LATVIEŠU - Instrukciju tulkojums no oriģināl valodas LV
МАКЕДОНСКИ - Превод на оригиналните упатства ..... MK
NEDERLANDS - Vertaling van de oorspronkelijke gebruiksaanwijzing ..... NL
NORSK - Oversettelse av den originale bruksanvisningen ..... NO
POLSKI - Tłumaczenie instrukcji oryginalnej ..... PL
PORTUGUÊS - Tradução do manual original ..... PT
ROMÂN - Traducerea manualului fabricantului ..... RO
РУССКИЙ - Перевод оригинальных инструкций ..... RU
SLOVENSKY - Preklad pôvodného návodu na použitie ..... SK
SLOVENŠČINA - Prevod izvirnih navodil ..... SL
SRPSKI - Prevod originalnih uputstva ..... SR
SVENSKA - Översättning av bruksanvisning i original ..... SV
TÜRKCE - Oriiinal Talimatların Tercümesi ..... TR

1

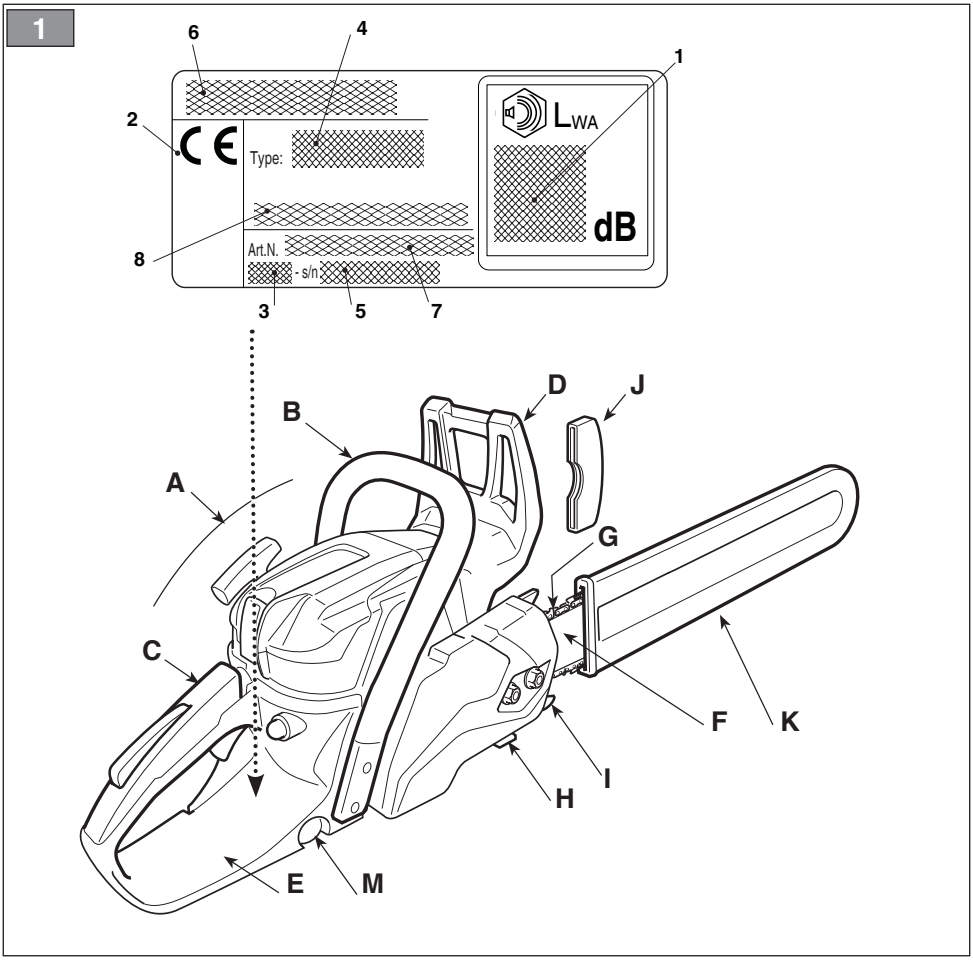
6
4
1
2
Type:
LWA
dB
8
Art.N.
- s/n
3
5
7
D
J
B
A
G
C
F
K
I
H
E
M

2

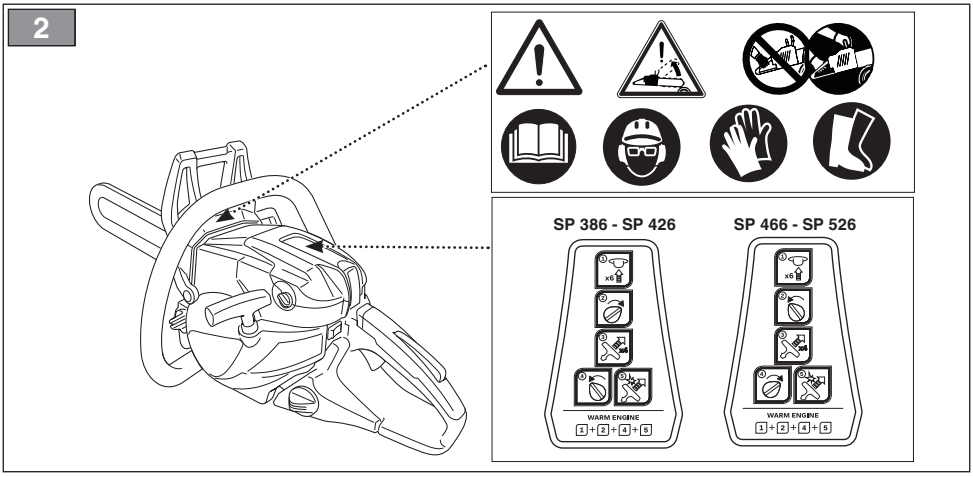
SP 386 - SP 426
SP 466 - SP 526
x6
WARM ENGINE
1 + 2 + 4 + 5

3

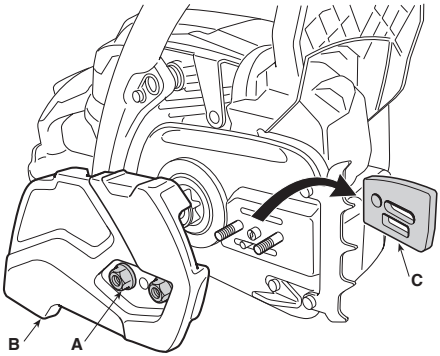

4

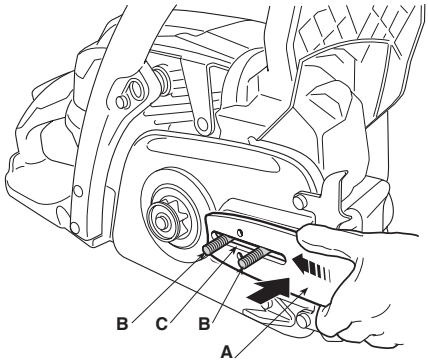

5

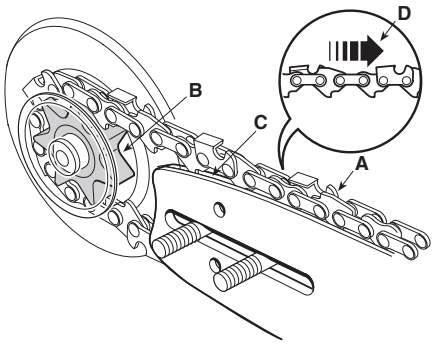

6

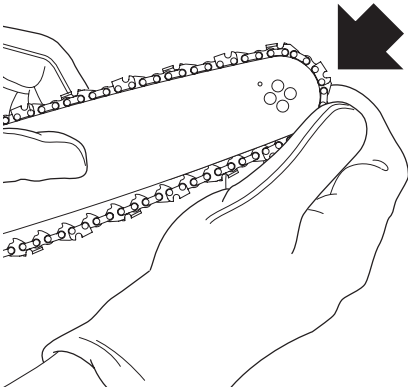

7

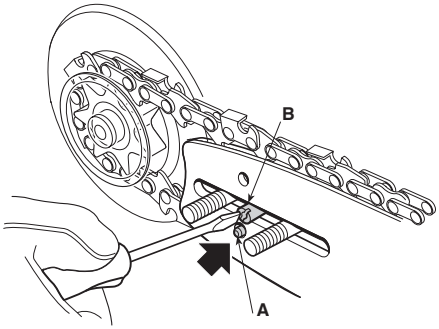

8

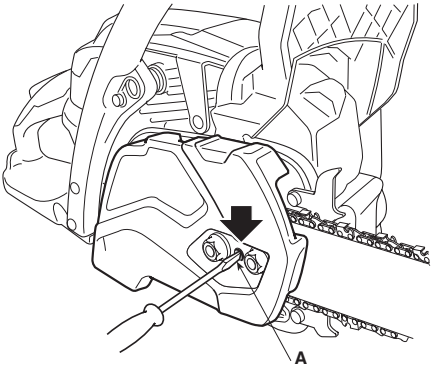

9

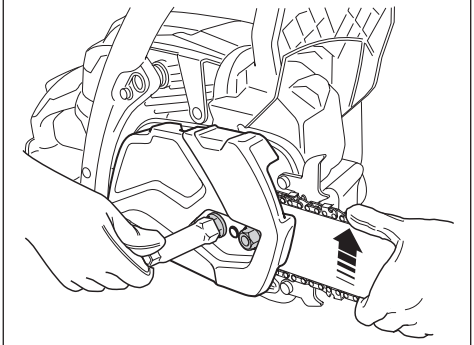

10

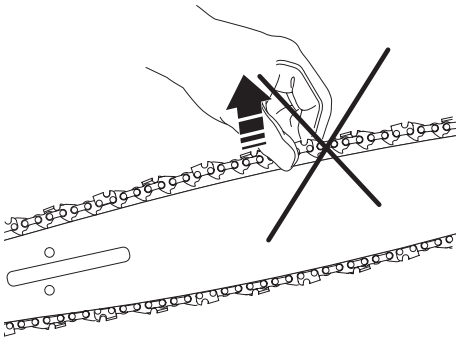

11

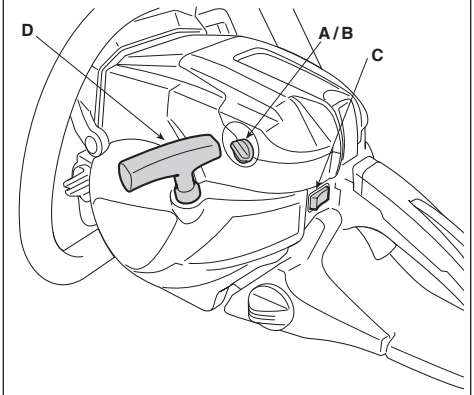

12

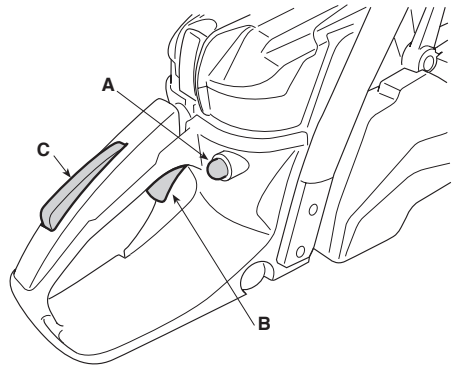

13

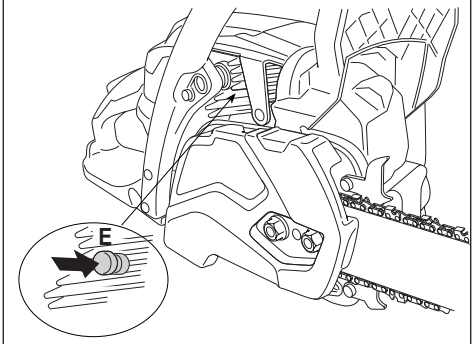

14

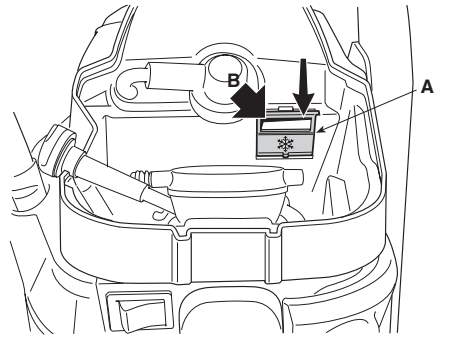

15

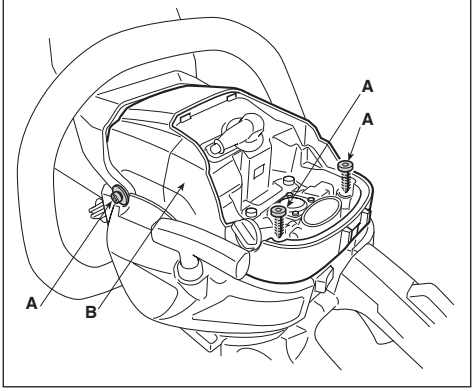

16

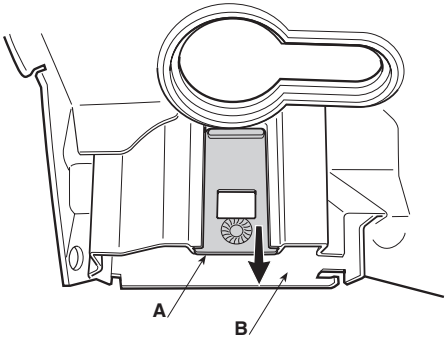

17

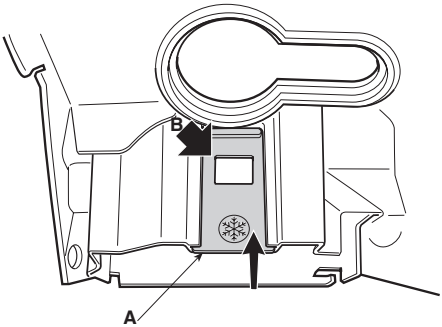

18

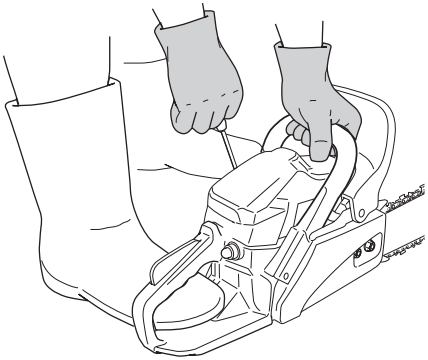

19

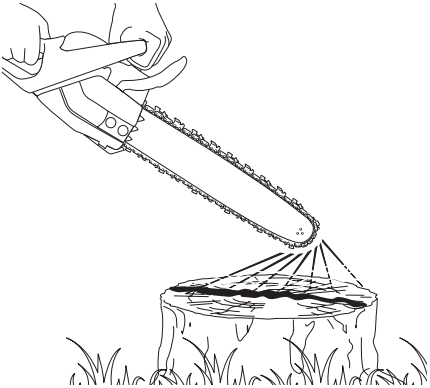

20

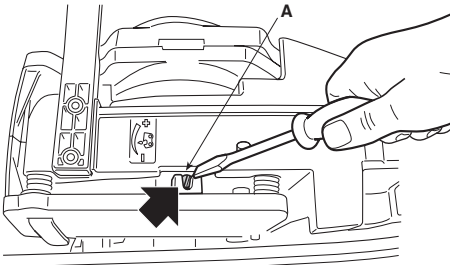

21

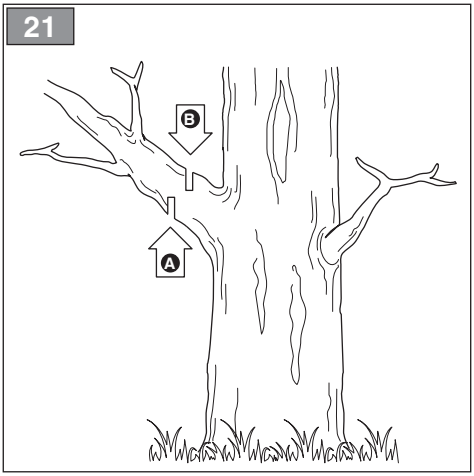

22

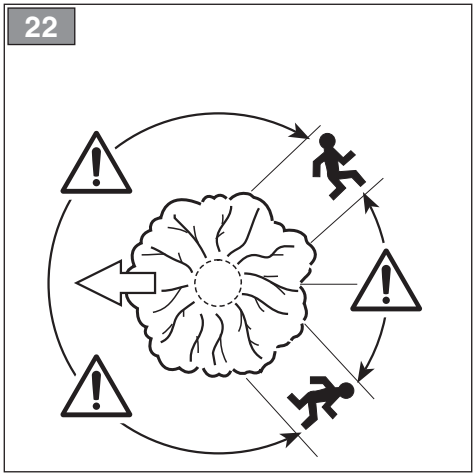

23

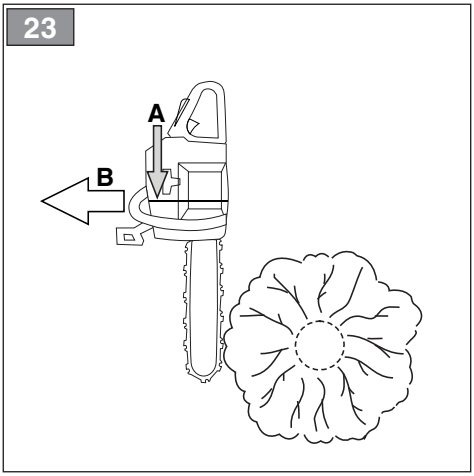

24

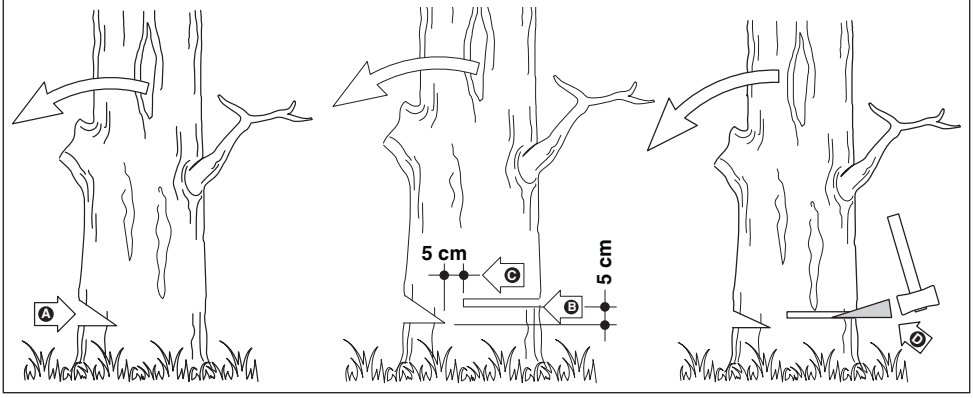

25

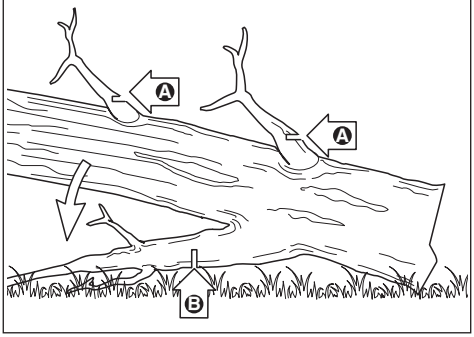

26

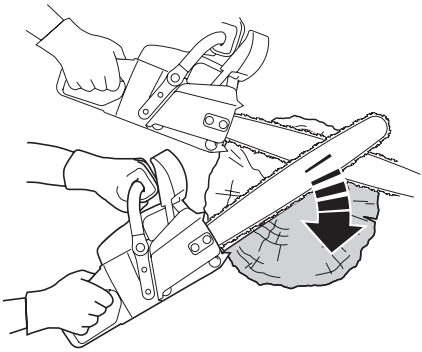

27

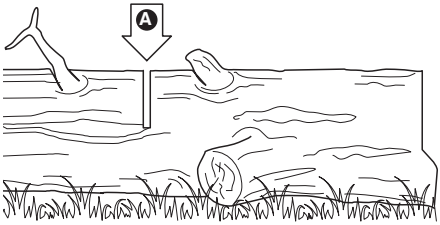

28

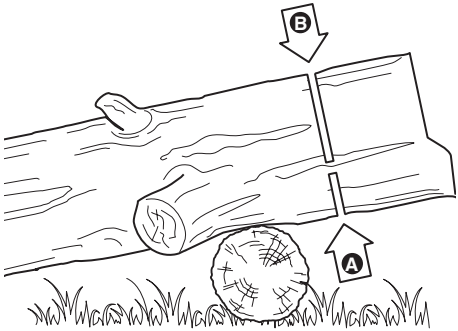

29

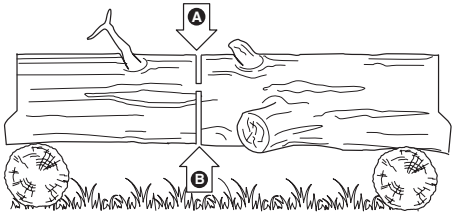

30

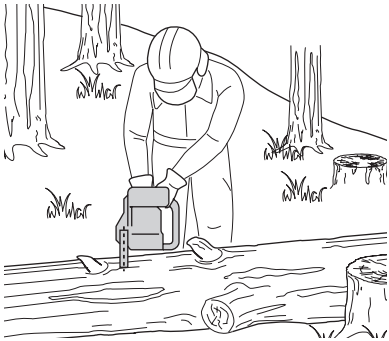

31

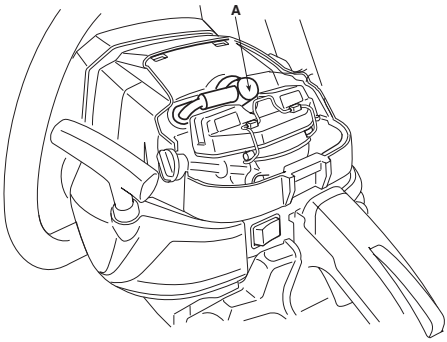

32

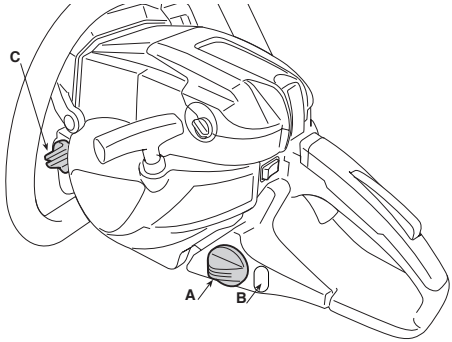

33

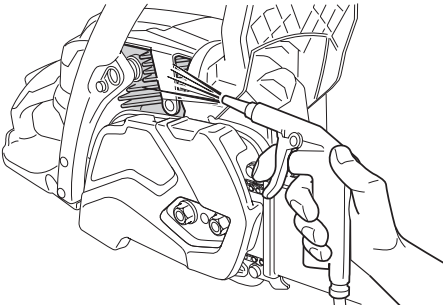

34

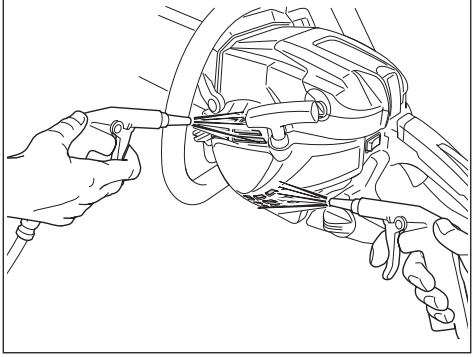

35

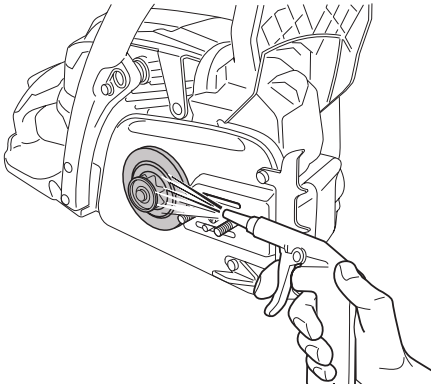

36

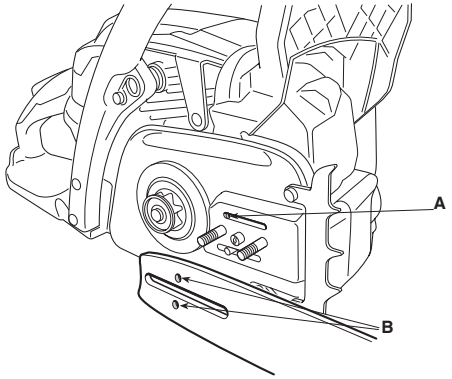

37

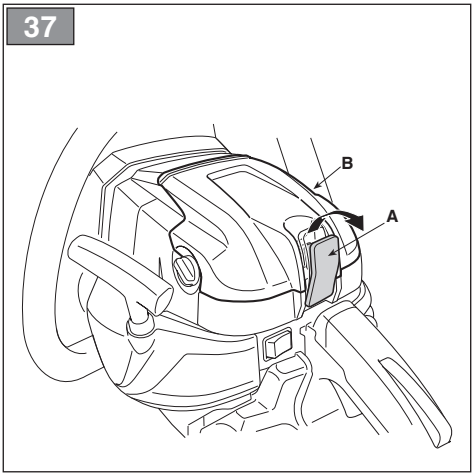

38

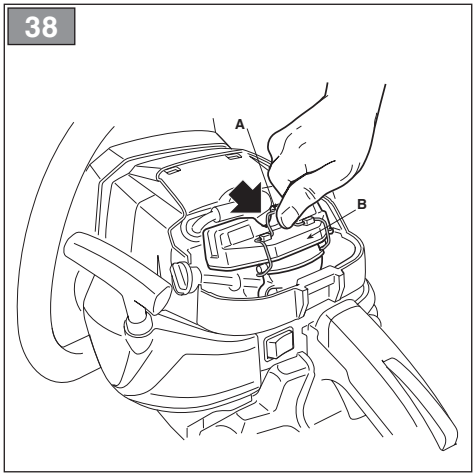

39

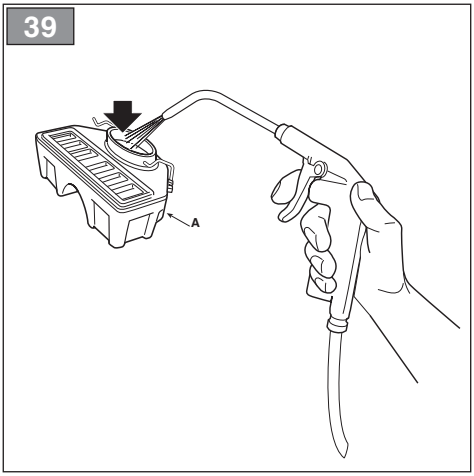

40

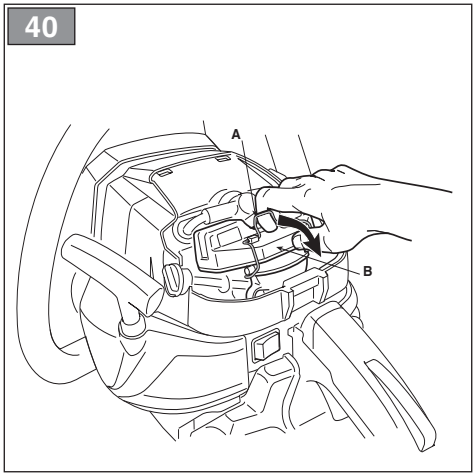

41

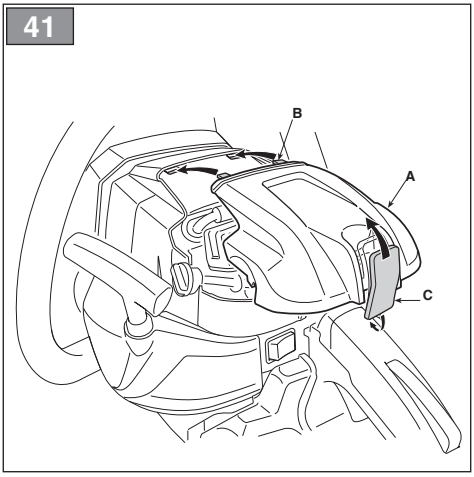

42

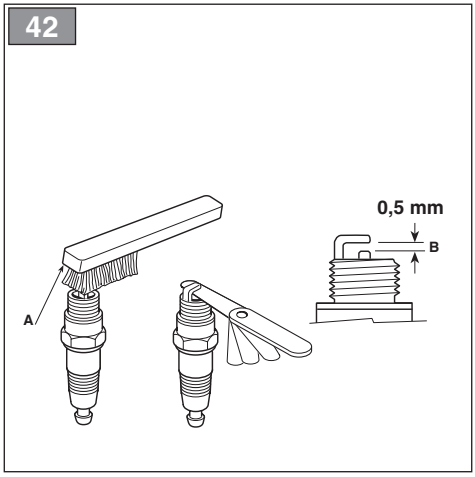

43

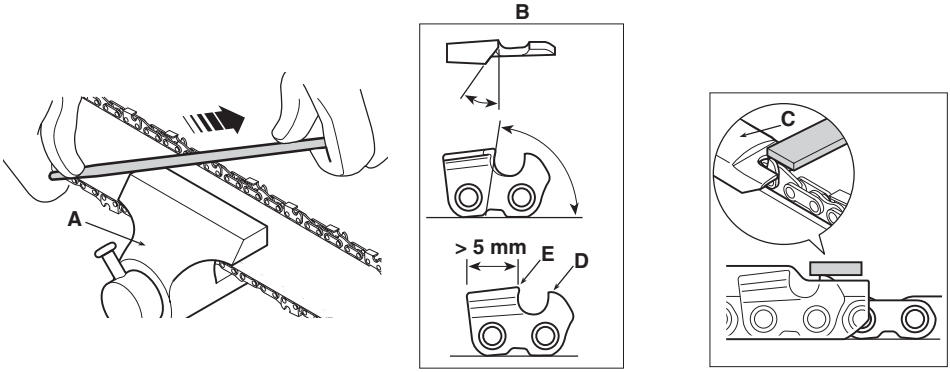

44

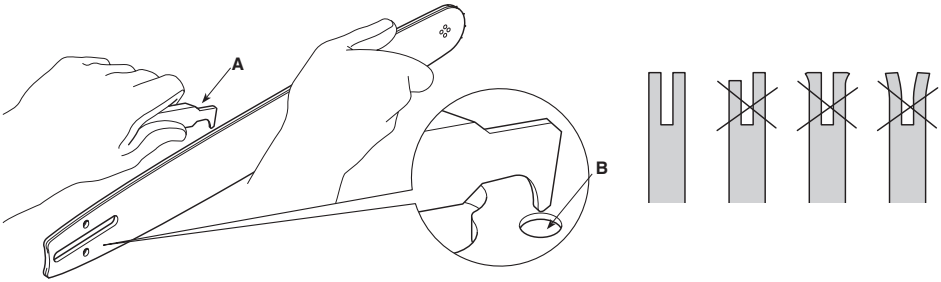

[1]	DATI TECNICI		SP 386	SP 426	SP 466	SP 526
[2]	Motore		[3] Monocilindrico 2 tempi	[3] Monocilindrico 2 tempi	[3] Monocilindrico 2 tempi	[3] Monocilindrico 2 tempi
[4]	Cilindrata	cm^3	38,5	42,4	46,5	52
[5]	Potenza	kW	1,6	1,9	2,0	2,3
[6]	Numero di giri al minimo	min^{-1}	3000 ± 300	3000 ± 300	3000 ± 300	3000 ± 300
[7]	Numero di giri massimo ammissibile senza carico con catena montata	min^{-1}	12000	12000	12000	12000
[8]	Capacità del serbatoio carburante	cm^3	510	510	470	470
[9]	Capacità del serbatoio dell'olio	cm^3	260	260	260	260
[10]	Consumo specifico alla massima potenza	g/ kWh	560	520	560	560
[11]	Miscela (Benzina : Olio 2 tempi)		40 : 1 = 2,5%	40 : 1 = 2,5%	40 : 1 = 2,5%	40 : 1 = 2,5%
[12]	Lunghezza di taglio	cm	33 cm - 14" 37 cm - 16"	30 cm - 13" 36,5 cm - 15" 38 cm - 16"	35,5 cm - 15" 37 cm - 16" 42 cm - 18"	35,5 cm - 15" 42 cm - 18" 47 cm - 20"
[13]	Spessore catena	mm	0,050" / 1,27 mm	0,050" / 1,27 mm	0,058" / 1,47 mm	0,058" / 1,47 mm
[14]	Denti / passo del pignone catena		6 / 0,375"	7 / 0,325"	7 / 0,325"	7 / 0,325"
[15]	Velocità massima della catena	m/s	22,86	23.114 (0,325")	23,114	23,114
[16]	Candela		CHAMPION RCJ7Y / BOSCH L8RTF	CHAMPION RCJ7Y / BOSCH L8RTF	CHAMPION RCJ7Y / BOSCH L8RTF	CHAMPION RCJ7Y / BOSCH L8RTF
[17]	Peso (con serbatoio vuoto, senza barra e catena)	kg	4,9	4,9	5,3	5,3
[18]	Dimensioni					
[19]	Lunghezza	mm	415	415	430	430
[20]	Larghezza	mm	255	255	230	230
[21]	Altezza	mm	290	290	290	290
[22]	Livello di pressione sonora (in base alla ISO 22868:2011)	dB(A)	99,6	98,7	99,6	100,6
[23]	Incertezza di misura	dB(A)	3	3	3	3
[24]	Livello di potenza sonora misurato (in base alla ISO 22868:2011)	dB(A)	111,5	110,3	111,7	110,8
[23]	Incertezza di misura	dB(A)	3	3	3	3
[25]	Livello di potenza sonora garantito	dB(A)	115	114	115	114
[26]	Vibrazioni trasmesse alla mano sull'impugnatura anteriore (in base alla ISO 22867:2011) (*)	m/s^2	5,72	5,93	4,85	6,04
[23]	Incertezza di misura	m/s^2	1,5	1,5	1,5	1,5
[27]	Vibrazioni trasmesse alla mano sull'impugnatura posteriore (in base alla ISO 22867:2011) (*)	m/s^2	4,37	5,40	4,86	6,49
[23]	Incertezza di misura	m/s^2	1,5	1,5	1,5	1,5
[28]	**OPZIONI**					
[29]	Dispositivo anti-gelo		✓	✓	✓	✓
[30]	Valvola di decompressione		-	-	-	✓

(*) ATTENZIONE! Il valore delle vibrazioni può variare in funzione dell'utilizzo della macchina e del suo allestimento ed essere superiore a quello indicato. É necessario stabilire le misure di sicurezza a protezione dell'utilizzatore che devono basarsi sulla stima del carico generato dalle vibrazioni nelle condizioni reali di utilizzo. A tale proposito devono essere prese in considerazione tutte le fasi del ciclo di funzionamento quali ad esempio, lo spegnimento o il funzionamento a vuoto.

[32] **TABELLA PER LA CORRETTA COMBINAZIONE DI BARRA E CATENA (Cap. 16)**								
[33] **PASSO**	[34] **BARRA**			[35] **CATENA**	[36] **MODELLO**			
[37] Pollici	[38] Lunghezza: Pollici / cm	[39] Larghezza scanalatura: Pollici / mm	[40] Codice	[40] Codice	**SP 386**	**SP 426**	**SP 466**	**SP 526**
3/8”	14” / 35 cm	0,050” / 1,3	OREGON 140SDEA041	OREGON 91PX053X	✓	-	-	-
3/8”	16” / 40 cm	0,050” / 1,3	OREGON 160SDEA041)	OREGON 91PX057X	✓	-	-	-
.325”	13” / 33 cm	0,050” / 1,3	OREGON 130MLBK041	OREGON 95TXL056X	-	✓	-	-
.325”	15” / 38 cm	0,050” / 1,3	OREGON 150MLBK041	OREGON 95TXL064X	-	✓	-	-
.325”	16” / 40 cm	0,050” / 1,3	OREGON 160MLBK041	OREGON 95TXL066X	-	✓	-	-
.325”	16” / 40 cm	0,050” / 1,3	OREGON 160MLBK041	OREGON 95VPX066X	-	✓	-	-
.325”	15” / 38 cm	0,058” / 1,5	OREGON 158PXBK095	OREGON 21BPX064X	-	-	✓	✓
.325”	16” / 40 cm	0,058” / 1,5	OREGON 168PXBK095	OREGON 21BPX066X	-	-	✓	-
.325”	18” / 45 cm	0,058” / 1,5	OREGON 188PXBK095	OREGON 21BPX072X	-	-	✓	✓
.325”	20” / 50 cm	0,058” / 1,5	OREGON 208PXBK095	OREGON 21BPX078X	-	-	-	✓

[1] **BG - ТЕХНИЧЕСКИ ДАННИ**
[2] Двигател
[3] Едноцилиндров двутактов
[4] Обем на цилиндъра
[5] Мощност
[6] Брой обороти минимум
[7] Брой максимално допустими обороти без натоварване при монтирана верига
[8] Вместимост на горивния резервоар
[9] Вместимост на масления резервоар
[10] Специфичен разход при максимална мощност
[11] Смес (Бензин : Масло двутактов)
[12] Дължина на срязване
[13] Дебелина веригата
[14] Зъбци / стъпка на пиньона на предавателна верига
[15] Максимална скорост на веригата
[16] Свещ
[17] Тегло (с празен резервоар, без шина, верига)
[18] Размери
[19] Дължина
[20] Ширина
[21] Височина
[22] Ниво на звуковото налягане (съгласно ISO 22868:2011)
[23] Несигурност на измерване
[24] Ниво на измерената звукова мощност (съгласно ISO 22868:2011)
[25] Гарантирано ниво на звукова мощност
[26] Вибрации, предадени на ръката върху предна дръжка (съгласно ISO 22867:2011)
[27] Вибрации, предадени на ръката върху задна дръжка (съгласно ISO 22867:2011)
[28] ОПЦИИ
[29] Устройство против замръзване
[30] Декомпресиращ клапан
[32] ТАБЛИЦА ЗА ПРАВИЛНА КОМБИНАЦИЯ ОТ ШИНА И ВЕРИГА (Гл. 16)
[33] Стъпка
[34] Шина
[35] Верига
[36] Модел
[37] Инчове
[38] Дължина: Инчове / см
[39] Широчина жлеб: Инчове / мм
[40] Код

(*) ВНИМАНИЕ! Стойността на вибрациите може да варира в зависимост от използването на машината и нейното оборудване и може да бъде по-голяма от тази посочената. Необходимо е да се определят мерките за безопасност целящи защита на потребителя, които трябва да се базират върху оценка на създалото се натоварване от вибрациите, при условия на реално използване. За тази цел, трябва да се имат предвид всички фази на цикъла на работа, като например, изключването или работа на празен ход.

[1] **BS - TEHNIČKI PODACI**
[2] Motor
[3] Jednocilindični dvotaktni
[4] Kubikaža
[5] Snaga
[6] Broj obrtaja pri minimalnoj brzini
[7] Maksimalni dozvoljeni broj obrtaja bez opterećenja s namontiranim lancem
[8] Kapacitet rezervoara za gorivo
[9] Kapacitet rezervoara za ulje
[10] Specifična potrošnja pri maksimalnoj snazi
[11] Smjesa goriva (Benzin : Ulje 2-taktni)
[12] Dužina sečenja
[13] Debljina lanca
[14] Zubi / korak zupčanika lanca
[15] Maksimalna brzina lanca
[16] Svjećica
[17] Težina (sa praznim rezervoarom, bez vodilica lanca, lanac)
[18] Dimenzije
[19] Dužina
[20] Širina
[21] Visina
[22] Razina zvučnog pritiska (na osnovu standarda ISO 22868:2011)
[23] Merna nesigurnost
[24] Izmjerena razina zvučne snage (na osnovu standarda ISO 22868:2011)
[25] Garantirana razina zvučne snage
[26] Vibracije koje se prenose na ruku na prednjem rukohvatu (na osnovu standarda ISO 22867:2011)
[27] Vibracije koje se prenose na ruku na zadnjem rukohvatu (na osnovu standarda ISO 22867:2011)
[28] OPCIJE
[29] Uređaj za zaštitu od smrzavanja
[30] Dekompresijski ventil

[32] TABLICA ZA ISPRAVNO KOMBINIRANJE VODILICA I LANCA (Pogl. 16)
[33] KORAK
[34] VODILICA LANCA
[35] LANAC
[36] MODEL
[37] Inč
[38] Dužina: Inč / cm
[39] Širina žlijeba: Inč / mm
[40] Šifra

(*) PAŽNJA! Vrednost vibracija može varirati u zavisnosti od upotrebe mašine i njene opreme i može biti veća od navedene. Neophodno je utvrditi sigurnosne mere za zaštitu rukovaoca koje se moraju zasnivati na proceni opterećenja koje stvaraju vibracije u realnim uslovima upotrebe. U tu svrhu treba uzeti u obzir sve faze ciklusa rada, kao što su, na primer, gašenje ili rad na prazno.

[1] **CS - TECHNICKÉ PARAMETRY**
[2] Motor
[3] Jednoválcový dvoutaktní
[4] Zdvihový objem
[5] Výkon
[6] Minimální otáčky
[7] Maximální přípustné otáčky bez zátěže s namontovaným řetězem
[8] Kapacita palivové nádržky
[9] Kapacita olejové nádrže
[10] Specifická spotřeba při maximálním výkonu
[11] Směs (Benzin: olej pro dvoutaktní motory)
[12] Délka řezání
[13] Tloušťka řetězu
[14] Zuby / krok pastorku řetězu
[15] Maximální rychlost řetězu
[16] Zapalovací svíčka
[17] Hmotnost (s prázdnou nádržkou, bez vodicí lišta, řetěz)
[18] Rozměry
[19] Délka
[20] Šířka
[21] Výška
[22] Úroveň akustického tlaku (dle ISO 22868:2011)
[23] Nepřesnost měření
[24] Naměřená hladina akustického výkonu (dle ISO 22868:2011)
[25] Zaručená úroveň akustického výkonu
[26] Vibrace přenášené na ruku na přední rukojeti (dle ISO 22867:2011)
[27] Vibrace přenášené na ruku na zadní rukojeti (dle ISO 22867:2011)
[28] MOŽNOSTI
[29] Zařízení na ochranu proti zamrznutí
[30] Dekompresní ventil

[32] TABULKA PRO URČENÍ SPRÁVNÉ KOMBINACE VODICÍ LISTY A ŘETĚZU (kap. 16)
[33] ROZTEČ
[34] VODICÍ LIŠTA
[35] ŘETĚZ
[36] MODEL
[37] Palce
[38] Délka: Palce / cm
[39] Šířka drážky: Palce / mm
[40] Kód

(*) UPOZORNĚNÍ! Hodnota vibrací se může měnit v závislosti na použití stroje a jeho výbavy a může být vyšší než uvedená hodnota. Je třeba určit bezpečnostní a ochranná opatření uživatele, která musí vycházet z odhadu zátěže produkované vibracemi v reálných podmínkách použití. Za tímto účelem je třeba vzít v úvahu všechny fáze cyklu činnosti, jako například vypnutí a činnost naprázdno.

[1] **DA - TEKNISKE DATA**
[2] Motor
[3] Encylindret, 2 takts
[4] Slagvolumen
[5] Effekt
[6] Omdrejningstal i minimum
[7] Max. omdrejningstal tilladt uden belastning med monteret kæde
[8] Brændstofstankens kapacitet
[9] Olietankens kapacitet
[10] Specifikt forbrug ved max. effekt
[11] Blanding (Benzin: 2-taktsolie)
[12] Klippelængde
[13] Tyk kæde
[14] Antal tænder/deling på kædehjul
[15] Maksimal hastighed kæde
[16] Tændrør
[17] Vægt (med tom tank, uden sværd, kæde)
[18] Mål
[19] Længde
[20] Bredde
[21] Højde
[22] Lydtryksniveau (i henhold til ISO 22868:2011)
[23] Usikkerhed ved målingen
[24] Målt lydeffektniveau (i henhold til ISO 22868:2011)
[25] Garanteret lydeffektniveau
[26] Vibrationer overført til hånden på forreste håndtag (i henhold til ISO 22867:2011)
[27] Vibrationer overført til hånden på bagerste håndtag (i henhold til ISO 22867:2011)
[28] EKSTRAUDSTYR
[29] Frostbeskyttelsesanordning
[30] Dekomprimeringsventil

[32] TABEL TIL KORREKT KOMBINATION AF SVÆRD OG KÆDE (Kap. 16)
[33] MELLEMRUM
[34] SVÆRD
[35] KÆDE
[36] MODEL
[37] Tommer
[38] Længde: Tommer / cm
[39] Sporbredde: Tommer / mm
[40] Kode

(*) ADVARSEL! Vibrationsniveauet kan ændre sig afhængigt af brugen af maskinen og dens udstyr, og niveauet kan være højere end det oplyste. Det er nødvendigt at fastlægge sikkerhedsforanstaltningerne til beskyttelse af brugeren. De skal være baseret på et skøn af belastningen som følge af vibrationerne ved den konkrete brug. I denne forbindelse er det nødvendigt at tage højde for alle funktionscyklussens faser; eksempelvis slukning eller funktion uden produkt.

[1] **DE - TECHNISCHE DATEN**
[2] Motor
[3] Einzylindrisch 2-Takt
[4] Hubraum
[5] Leistung
[6] Leerlaufdrehzahl
[7] Zulässige maximale Drehzahl ohne Belastung mit montierter Kette
[8] Inhalt des Kraftstofftanks
[9] Inhalt Öltank
[10] Spezifischer Verbrauch bei maximaler Leistung
[11] Gemisch (Benzin: Zweitaktöl)
[12] Schnittlänge
[13] Dicke der Kette
[14] Zähne / Teilung des Kettenrads
[15] Höchstgeschwindigkeit Kette
[16] Zündkerze
[17] Gewicht (mit leerem Tank, ohne Schwert, Kette)
[18] Abmessungen
[19] Länge
[20] Breite
[21] Höhe
[22] Schalldruckpegel (gemäß ISO 22868:2011)
[23] Messungenauigkeit
[24] Gemessener Schallleistungspegel (gemäß ISO 22868:2011)
[25] Garantierter Schallleistungspegel
[26] Zulässige auf die Hand am vorderen Handgriff übertragene Vibrationen (gemäß ISO 22867:2011)
[27] Zulässige auf die Hand am hinteren Handgriff übertragene Vibrationen (gemäß ISO 22867:2011)
[28] OPTIONEN
[29] Frostschutzvorrichtung
[30] Dekompressionsventil

[32] TABELLE FÜR DIE KORREKTE KOMBINATION VON SCHWERT UND KETTE (Kap. 16)
[33] GLIEDLÄNGE
[34] SCHWERT
[35] KETTE
[36] MODELLE
[37] Zoll
[38] Länge: Zoll / cm
[39] Nutbreite: Zoll / mm
[40] Code

(*) ACHTUNG! Der Schwingugswert kann sich abhängig vom Einsatz und Einsatzwerkzeugen ändern und auch über dem angegebenen Wert liegen. Es besteht die Notwendigkeit, Sicherheitsmaßnahmen zum Schutz des Bedieners festzulegen, die auf einer Abschätzung der Belastung durch Schwingungen während der tatsächlichen Benutzungsbedingungen beruhen (hierbei sind alle Anteile des Betriebszyklus zu berücksichtigen, beispielsweise Zeiten, in denen das Elektrowerkzeug abgeschaltet ist, und solche, in denen es zwar eingeschaltet ist, aber ohne Belastung läuft).

[1] **EL - ΤΕΧΝΙΚΑ ΧΑΡΑΚΤΗΡΙΣΤΙΚΑ**
[2] Κινητήρας
[3] Μονοκύλινδρος 2 χρόνων
[4] Κυβισμός
[5] Ισχύς
[6] Ελάχιστος αριθμός περιστροφών
[7] Μέγιστος επιτρεπόμενος αριθμός χωρίς φορτίο με την αλυσίδα συναρμολογημένη
[8] Χωρητικότητα του ντεπόζιτου καυσίμου
[9] Χωρητικότητα του δοχείου λαδιού
[10] Ειδική κατανάλωση στην μέγιστη ισχύ
[11] Μείγμα (Βενζίνη: λάδι για δίχρονους κινητήρες)
[12] Μήκος κοπής
[13] Πάχος της αλυσίδας
[14] Δόντια / βήμα του πινιόν αλυσίδας
[15] Μέγιστη ταχύτητα αλυσίδας
[16] Μπουζί
[17] Βάρος (με το ντεπόζιτο άδειο, χωρίς λαμα, αλυσιδα)
[18] Διαστάσεις
[19] Μήκος
[20] Πλάτος
[21] Ύψος
[22] Στάθμη ηχητικής πίεσης (με βάση το πρότυπο ISO 22868:2011)
[23] Αβεβαιότητα μέτρησης
[24] Μετρημένη στάθμη ηχητικής ισχύος (με βάση το πρότυπο ISO 22868:2011)
[25] Στάθμη εγγυώμενης ηχητικής ισχύος
[26] Κραδασμοί στο χέρι στην εμπρός χειρολαβή (με βάση το πρότυπο ISO 22867:2011)
[27] Κραδασμοί στο χέρι στην πίσω χειρολαβή (με βάση το πρότυπο ISO 22867:2011)
[28] ΠΡΟΑΙΡΕΤΙΚΑ
[29] Σύστημα αντιπαγετικής προστασίας
[30] Βαλβίδα αποσυμπίεσης

[32] ΠΙΝΑΚΑΣ ΓΙΑ ΤΟ ΣΩΣΤΟ ΣΥΝΔΥΑΣΜΟ ΜΠΑΡΑΣ ΚΑΙ ΑΛΥΣΙΔΑΣ (Κεφ. 16)
[33] Β΄ΗΜΑ
[34] ΛΑΜΑ
[35] ΑΛΥΣΙΔΑ
[36] ΜΟΝΤΈΛΟ
[37] Ίντσες
[38] Μήκος: Ίντσες / cm
[39] Εγκοπής: Ίντσες / mm
[40] Κωδικός

(*) ΠΡΟΣΟΧΗ! Η τιμή των δονήσεων μπορεί να μεταβάλλεται σε σχέση με την χρήση της μηχανής και της χρήσης του εξοπλισμού και να είναι μεγαλύτερη από την υποδεικνυόμενη. Είναι αναγκαίος ο καθορισμός των μέτρων ασφάλειας και προστασίας του χρήστη που θα πρέπει να βασίζονται στον υπολογισμό του φορτίου που παράγεται από τις δονήσεις στις πραγματικές συνθήκες χρήσης. Για αυτό το σκοπό θα πρέπει να λαμβάνονται υπόψη όλες οι φάσεις του κύκλου λειτουργίας όπως για παράδειγμα, η απενεργοποίηση ή η χρήση σε κενό.

[1] **EN - TECHNICAL DATA**
[2] Engine
[3] 2-stroke single cylinder
[4] Displacement
[5] Power
[6] Idle RPM
[7] Maximum admissible rpm without load with chain installed
[8] Fuel tank capacity
[9] Oil tank capacity
[10] Maximum power specific consumption
[11] Fuel mixture (Petrol: 2-stroke oil)
[12] Cutting length
[13] Chain gauge
[14] Chain pinion teeth / pitch
[15] Maximum chain speed
[16] Spark plug
[17] Weight (with empty tank, without bar, chain)
[18] Dimensions
[19] Length
[20] Width
[21] Height
[22] Sound pressure level (according to ISO 22868:2011)
[23] Measurement uncertainty
[24] Measured sound power level (according to ISO 22868:2011)
[25] Guaranteed sound power level
[26] Vibrations transmitted to hand on front handle (according to ISO 22867:2011)
[27] Vibrations transmitted to hand on rear handle (according to ISO 22867:2011)
[28] OPTIONS
[29] Anti-freeze device
[30] Pressure relief valve

[32] CORRECT BAR AND CHAIN COMBINATION TABLE (Chap. 16)
[33] PITCH
[34] BAR
[35] CHAIN
[36] MODEL
[37] Inches
[38] Length: Inches / cm
[39] Groove width: Inches / mm
[40] Code

(*) WARNING! The vibration value may vary according to the usage of the machine and its fitted equipment, and be higher than the one indicated. Safety measures must be established to protect the user and must be based on the load estimate generated by the vibrations in real usage conditions. In this regard, all the operational cycle phases must be taken into consideration, such as switching off or idle running.

[1] **ES - DATOS TÉCNICOS**
[2] Motor
[3] Monocilíndrico 2 tiempos
[4] Cilindrada
[5] Potencia
[6] Número de revoluciones por mínimo
[7] Número de revoluciones máximo admisible sin carga con cadena montada
[8] Capacidad del depósito carburante
[9] Capacidad del depósito del aceite
[10] Consumo específico a la máxima potencia
[11] Mezcla (Gasolina: Aceite 2 Tiempos
[12] Longitud de corte
[13] Espesor de la cadena
[14] Dientes / paso del piñón cadena
[15] Velocidad máxima de la cadena
[16] Bujía
[17] Peso (con depósito vacío, sin barra, cadena)
[18] Dimensiones
[19] Longitud
[20] Anchura
[21] Altura
[22] Nivel de presión sonora (según ISO 22868:2011)
[23] Incertidumbre de medida
[24] Nivel de potencia sonora medido (según ISO 22868:2011)
[25] Nivel de potencia sonora garantizado
[26] Vibraciones transmitidas a la mano en la empuñadura anterior (según ISO 22867:2011)
[27] Vibraciones transmitidas a la mano en la empuñadura posterior (según ISO 22867:2011)
[28] OPCIONES
[29] Dispositivo anti-hielo
[30] Válvula de descompresión

[32] TABLA PARA LA CORRECTA COMBINACIÓN DE BARRA Y CADENA (Cap. 16)
[33] PASO
[34] BARRA
[35] CADENA
[36] MODELO
[37] Pulgadas
[38] Longitud: Pulgadas / cm
[39] Anchura ranura: Pulgadas / mm
[40] Código

(*) ¡ATENCIÓN! El valor de las vibraciones puede variar según el uso de la máquina y de su montaje y ser superior al indicado. Se aconseja establecer las medidas de seguridad de protección del usuario que deben descender estimando la carga generada por las vibraciones en las condiciones reales de uso. Para dicha finalidad deben tomarse en consideración todas las fases del ciclo de funcionamiento como por ejemplo, el apagado o el funcionamiento en vacío.

[1] **ET - TEHNILISED ANDMED**
[2] Mootor
[3] Uhe silindriga 2-taktiline
[4] Töömaht
[5] Võimsus
[6] Pöörete arv tühikäigul
[7] Maksimumpöörete lubatud arv ilma pingeta monteeritud ketiga
[8] Kütusepaagi maht
[9] Õlipaagi maht
[10] Eritarbimine maksimumvõimsusel
[11] Segu (bensiin: õli 2 taktiline)
[12] Lõikepikkus
[13] Keti paksus
[14] Keti hammasratta hambad / samm
[15] Maksimaalne kiirus kett
[16] Küünal
[17] Kaal (tühja paagiga, ilma saelatt, kett)
[18] Mõõtmed
[19] Pikkus
[20] Laius
[21] Kõrgus
[22] Helirõhu tase (vastavalt ISO 22868:2011)
[23] Mõõtmisebatäpsus
[24] Helivõimsuse mõõdetav tase (vastavalt ISO 22868:2011)
[25] Garanteeritud helivõimsuse tase
[26] Eesmiselt käepidemelt käele üle kanduv vibratsioon (vastavalt ISO 22867:2011)
[27] Tagumiselt käepidemelt käele üle kanduv vibratsioon (vastavalt ISO 22867:2011)
[28] VALIKUD
[29] Jäätumisvastane seade
[30] Kaitseklapp

[32] SAEKETI JA -PLAADI KOMBINATSIOONIDE TABEL (16. ptk)
[33] SAMM
[34] SAELATT
[35] KETT
[36] MUDELIL
[37] Tolli
[38] Pikkus: Tolli / cm
[39] Kanali Laius: Tolli / mm
[40] Kood

(*) TÄHELEPANU! Vibratsioonitase võib varieeruda vastavalt masina kasutusele ja tema ettevalmistusele ja olla näidatust suurem. Vajalik on määrata kasutajast lähtuvad ohutusmäärad, mis peavad baseeruma tegelikes kasutustingimustes vibratsiooni poolt tekitatud laetuse hindamisel. Sellel eesmärgil tuleb arvestada kõiki töötsükli lõike, nagu näiteks väljalülitamine või töötamine tühikäigul.

[1] **FI - TEKNISET TIEDOT**
[2] Moottori
[3] Yksisylinterinen 2-vaiheinen
[4] Tilavuus
[5] Teho
[6] Kierroslukumäärä minimissä
[7] Sallittu suurin mahdollinen kierroslukumäärä ilman kuormaa ketju asennettuna
[8] Polttoainesäiliön tilavuus
[9] Öljysäiliön tilavuus
[10] Ominaiskulutus täystehoilla
[11] Polttoaineseos (Bensiini: Öljy 2-tahti)
[12] Leikkauksen pituus
[13] Ketjun paksuus
[14] Ketjun hammasrattaan hampaat / hammasluku
[15] Maksiminopeus ketju
[16] Sytytystulppa
[17] Paino (säiliö tyhjänä, ilman terälevy, ketju)
[18] Koko
[19] Pituus
[20] Leveys
[21] Korkeus
[22] Äänenpaineen taso (ISO 22868:2011:n mukaisesti)
[23] Epätarkka mittaus
[24] Mitattu äänitehotaso (ISO 22868:2011:n mukaisesti)
[25] Taattu äänitehotaso
[26] Etukahvaan kohdistuva tärinä (ISO 22867:2011:n mukaisesti)
[27] Takakahvaan kohdistuva tärinä (ISO 22867:2011:n mukaisesti)
[28] VALINNAT
[29] Jäätymisenestolaite
[30] Paineenalennusventtiili

[32] TAULUKKO TERÄLEVYN JA KETJUN OIKEA YHDISTELMÄ (Luku 16)
[33] KULKU
[34] TERÄLEVY
[35] KETJU
[36] MALLI
[37] Tuumaa
[38] Pituus: Tuumaa / cm
[39] Uran Leveys: Tuumaa / mm
[40] Koodi

(*) HUOMAUTUS! Tärinäarvo voi vaihdella laitteen käyttötoiminnon mukaan ja laitteen kokoonpanon mukaan ja arvo voi olla korkeampi kuin annettu arvo. Käyttäjän turvallisuuden takaamiseksi on ryhdyttävä tarvittaviin varotoimenpiteisiin, jotka määritellään todellisessa käytössä arvioidun tärinäkuormituksen pohjalta. Tämän vuoksi on huomioitava kaikki toimintasyklin vaiheet kuten esim. laitteen sammuttaminen tai laitteen tyhjäkäynti.

[1] **FR - CARACTÉRISTIQUES TECHNIQUES**
[2] Moteur
[3] Monocylindrique à 2 temps
[4] Cylindrée
[5] Puissance
[6] Nombre de tours au minimum
[7] Nombre de tours maximum admissible sans charge avec la chaîne montée
[8] Capacité du réservoir de carburant
[9] Capacité du réservoir de l'huile
[10] Consommation spécifique à la puissance maximum
[11] Mélange (Essence : Huile 2 temps)
[12] Longueur de coupe
[13] Épaisseur de la chaîne
[14] Dents / pas du pignon de chaîne
[15] Vitesse maximale de la chaîne
[16] Bougie
[17] Poids (avec le réservoir vide, sans guide-chaîne, chaîne)
[18] Dimensions
[19] Longueur
[20] Largeur
[21] Hauteur
[22] Niveau de pression sonore (selon la norme ISO 22868:2011)
[23] Incertitude de la mesure
[24] Niveau de puissance sonore mesuré (selon la norme ISO 22868:2011)
[25] Niveau de puissance sonore garanti
[26] Vibrations transmises à la main sur la (selon la norme ISO 22867:2011) poignée antérieure
[27] Vibrations transmises à la main sur la poignée postérieure (selon la norme ISO 22867:2011)
[28] OPTIONS
[29] Dispositif antigel
[30] Valve de décompression

[32] TABLEAU DES COMBINAISONS CORRECTES ENTRE GUIDE-CHAINE ET CHAINE (Chap. 16)
[33] PAS
[34] GUIDE-CHAÎNE
[35] CHAÎNE
[36] MODÈLE
[37] Pouces
[38] Longueur: Pouces / cm
[39] Largeur Rainure: Pouces / mm
[40] Code

(*) ATTENTION! La valeur des vibrations peut varier en fonction de l'emploi de la machine et de son agencement, et peut devenir supérieure à la valeur qui est indiquée. Il est nécessaire d'établir les mesures de sécurité pour la protection de l'utilisateur; ces dernières doivent être fondées sur l'estimation de la charge engendrée par les vibrations dans les conditions réelles d'utilisation. A ce sujet, il faut prendre en considération toutes les phases du cycle de fonctionnement, comme par exemple l'extinction ou le fonctionnement à vide.

[1] **HR - TEHNIČKI PODACI**
[2] Motor
[3] Jednocilindrični, 2-taktni
[4] Radni obujam
[5] Snaga
[6] Broj okretaja na minimumu
[7] Najveći dopušteni broj okretaja bez opterećenja, s montiranim lancem
[8] Zapremina spremnika goriva
[9] Zapremina spremnika ulja
[10] Specifična potrošnja pri maksimalnoj snazi
[11] Mješavina (benzin: ulje za 2-taktne motore)
[12] Dužina rezanja
[13] Debljina lanca
[14] Zupci / korak lančanika
[15] Maksimalna brzina lanca
[16] Svjećica
[17] Težina (s praznim spremnikom, bez vodilica, lanac)
[18] Dimenzije
[19] Dužina
[20] Širina
[21] Visina
[22] Razina zvučnog tlaka (na osnovu standarda ISO 22868:2011)
[23] Mjerna nesigurnost
[24] Izmjerena razina zvučne snage (na osnovu standarda ISO 22868:2011)
[25] Zajamčena razina zvučne snage
[26] Vibracije koje se prenose na ruku putem prednje ručke (na osnovu standarda ISO 22867:2011)
[27] Vibracije koje se prenose na ruku putem stražnje ručke (na osnovu standarda ISO 22867:2011)
[28] OPCIJE
[29] Uređaj protiv zaleđivanja
[30] Ventil za dekompresiju

[32] TABLICA ZA PRAVILNO KOMBINIRANJE VODILICE I LANCA (16. pog.)
[33] KORAK
[34] VODILICA
[35] LANAC
[36] MODEL
[37] Inč
[38] Dužina: Inč / cm
[39] Širina Užljebljenja: Inč / mm
[40] Šifra

(*) POZOR! Ovisno o korištenju stroja i njegove opreme, vrijednost vibracija može biti drugačija te biti i viša od one naznačene. Potrebno je utvrditi sigurnosne mjere radi zaštite korisnika, na temelju procjene opterećenja kojeg stvaraju vibracije u stvarnim uvjetima korištenja. U vezi s tim treba uzeti u obzir sve faze radnog ciklusa, kao na primjer isključivanje ili rad na prazno.

[1] **HU - MŰSZAKI ADATOK**
[2] Motor
[3] Egyhengeres, kétütemű
[4] Hengerűrtartalom
[5] Teljesítmény
[6] Fordulatszám alapjáraton
[7] Maximális megengedett fordulatszám terhelés nélkül, felszerelt lánccal
[8] Üzemanyagtartály kapacitása
[9] Olajtartály kapacitása
[10] Fajlagos fogyasztás a legnagyobb teljesítményen
[11] Keverék (Benzin: Olaj kétütemű motorokhoz)
[12] Vágáshossz
[13] Vastag lánc
[14] Lánc fogaskerék fogai / fogosztása
[15] Maximális sebesség lánc
[16] Gyertya
[17] Súly (üres tartállyal, anélkül vezetőlemez, lánc)
[18] Méretek
[19] Hosszúság
[20] Szélesség
[21] Magasság
[22] Hangnyomásszint (ISO 22868:2011 szabvány alapján)
[23] Mérési bizonytalanság
[24] Mért zajteljesítmény szint (ISO 22868:2011 szabvány alapján)
[25] Garantált zajteljesítmény szint
[26] Az elülső markolatnál a kéz felé továbbított rezgések (ISO 22867:2011 szabvány alapján)
[27] A hátsó markolatnál a kéz felé továbbított rezgések (ISO 22867:2011 szabvány alapján)
[28] OPCIÓK
[29] Fagyvédelmi szerkezet
[30] Nyomáscsökkentő szelep

[32] HELYES VEZETŐLEMEZ/LÁNC KOMBINÁCIÓK TÁBLÁZATA (16. fej.)
[33] LÁNCOSZTÁS
[34] VEZETŐLEMEZ
[35] LÁNC
[36] MODEL
[37] Hüvelyk
[38] Hossz: Hüvelyk / cm
[39] Vájat Szélesség: Hüvelyk / mm
[40] Kód

(*) FIGYELEM! A vibrációérték változhat a gép alkalmazási funkciója és felszereltsége függvényében, és meghaladhatja a megadott értéket. Meg kell határozni a felhasználó védelmét szolgáló biztonsági intézkedéseket, melyeket a valós használati feltételek melletti vibrációs terhelések becslésére kell alapozni. Ebből a célból figyelembe kell venni az üzemi ciklus összes fázisát, például a kikapcsolást és az üresben való üzemelést is.

[1] **LT - TECHNINIAI DUOMENYS**
[2] Variklis
[3] Mono cilindrinis 2 fazių
[4] Variklio tūris
[5] Galia
[6] Apsisukimų numeris minimaliu režimu
[7] Maksimaliai priimtinas apsisukimų numeris be aprovimo su sumontuota grandine
[8] Degalų bako talpa
[9] Alyvos bakelio pajėgumas yra
[10] Maksimalaus galingumo specifinis sunaudojimas
[11] Mišinys (Benzinas: alyva 2 taktų)
[12] Pjovimo ilgis
[13] Storis grandinės
[14] Dantys / grandinės dantratuko žingsnis
[15] Maksimalus greitis grandinės
[16] Žvakė
[17] Svoris (tuščiu bakeliu, be strypas, grandinė)
[18] Išmatavimai
[19] Ilgis
[20] Plotis
[21] Aukštis
[22] Garso slėgio lygis (pagal „ISO 22868:2011“)
[23] Matavimo netikslumas
[24] Išmatuotas garso galios lygis pagal „ISO 22868:2011“)
[25] Garantuotas garso galios lygis
[26] Vibracijos lygis, priekinė rankena pagal „ISO 22867:2011“)
[27] Vibracijos lygis, galinė rankena pagal „ISO 22867:2011“)
[28] PASIRENKAMI PRIEDAI
[29] Apsauga nuo užšąlimo
[30] Dekompresijos vožtuvas

[32] TAISYKLINGO JUOSTOS IR GRANDINĖS SUDERINIMO LENTELĖ (16 skyr.)
[33] ŽINGSNIS
[34] STRYPAS
[35] GRANDINĖ
[36] MODELIS
[37] Colis
[38] Ilgis: Colis / cm
[39] Griovelio Plotis: Colis / mm
[40] Kodas

(*) DĖMESIO! Vibracijų vertė gali keistis atsižvelgiant į įrenginio darbo pobūdį ir jo paruošimą ir gali viršyti nurodytas vertes. Būtina nustatyti saugumo matus vartotojams, kurie turi remtis sugeneruotais vibracijų apkrovos apskaičiavimais realiomis naudojimo sąlygomis. Dėl šios priežasties turi būti atsižvelgiama į visas veikimo ciklo fazes, kaip pavyzdžiui, išjungimas arba veikimas tuščiai.

[1] **LV - TEHNISKIE DATI**
[2] Dzinējs
[3] Viencilindra, divtaktu
[4] Cilindru tilpums
[5] Jauda
[6] Apgriezienu skaits minimālajā režīmā
[7] Maksimālais pieļaujamais apgriezienu skaits bez slodzes ar uzstādītu ķēdi
[8] Degvielas tvertnes tilpums
[9] Eļļas tvertnes tilpums
[10] Īpatnējais patēriņš pie maksimālās jaudas
[11] Maisījums (benzīns : eļļa 2-taktu dzinējiem)
[12] Griešanas garums
[13] Ķēdes biezums
[14] Ķēdes zobrata zobi / solis
[15] Maksimālais ātrums ķēdes
[16] Svece
[17] Svars (ar tukšu tvertni, bez sliede, ķēde)
[18] Izmēri
[19] Garums
[20] Platums
[21] Augstums
[22] Skaņas spiediena līmenis (Saskaņā ar ISO 22868:2011 prasībām)
[23] Mērījuma kļūda
[24] Mērītās skaņas jaudas līmenis (Saskaņā ar ISO 22868:2011 prasībām)
[25] Garantētais skaņas jaudas līmenis
[26] No priekšējā roktura rokai nododamā vibrācija (Saskaņā ar ISO 22867:2011 prasībām)
[27] No aizmugurējā roktura rokai nododamā vibrācija (Saskaņā ar ISO 22867:2011 prasībām)
[28] PAPILDAPRĪKOJUMS
[29] Pretaizsalšanas ierīce
[30] Dekompresijas vārsts
[32] SLIEŽU UN ĶĒDU PAREIZU KOMBINĀCIJU TABULA (16. nod.)
[33] SOLIS
[34] SLIEDE
[35] ĶĒDE
[36] MODELIM
[37] Collas
[38] Garums: Collas / cm
[39] Rievas Platums: Collas / mm
[40] Kods

(*) UZMANĪBU! Vibrāciju vērtība ir atkarīga no mašīnas lietošanas veida un no aprīkojuma, tādējādi, tā var pārsniegt norādīto vērtību. Izstrādājot drošības un mašīnas lietotāja aizsardzības noteikumus ir jāizmanto vibrāciju noslodzes novērtējums, kas veidojas reālos lietošanas apstākļos. Tādējādi, ir jāņem vērā visi darbības cikla posmi, piemēram, izslēgšana vai darbība tukšgaitā.

[1] **MK - ТЕХНИЧКИ ПОДАТОЦИ**
[2] Мотор
[3] Моноцилиндричен двотактен
[4] Капацитет
[5] Моќност
[6] Број на вртежи на минимум
[7] Број на дозволени вртежи на максимум без оптоварување со поставен ланец
[8] Капацитет на резервоарот за гориво
[9] Капацитет на резервоарот за масло
[10] Специфична потрошувачка на максимална моќност
[11] Мешавина (бензин: масло за двотактни мотори)
[12] Должина на сечење
[13] Дебелина на синџирот
[14] Запци на ланецот / степен на запченикот на ланецот
[15] Максималната брзина на снабдување
[16] Свеќичка
[17] Тежина (со празен резервоар, без лост, ланец)
[18] Димензии
[19] Должина
[20] Ширина
[21] Висина
[22] Ниво на звучен притисок (според ISO 22868:2011)
[23] Несигурност за мерење
[24] Измерено ниво на бучава (според ISO 22868:2011)
[25] Гарантирано ниво на бучава
[26] Вибрации што се пренесуваат на раце од предната рачка (според ISO 22867:2011)
[27] Вибрации што се пренесуваат на раце од задната рачка (според ISO 22867:2011)
[28] ОПЦИИ
[29] Уред против смрзнување
[30] Вентил за декомпресија

[32] ТАБЕЛА ЗА ПРАВИЛНА КОМБИНАЦИЈА НА ЛОСТОВИ И СИНЏИРИ (поглавје 16)
[33] СТЕПЕН
[34] ЛОСТ
[35] ЛАНЕЦ
[36] МОДЕЛ
[37] инчи
[38] Должина: инчи / см
[39] Жлеб: инчи / мм
[40] Код

(*) ВНИМАНИЕ! Вредноста на вибрациите може да варира од функцијата на примената на машината и на нејзините поставки и е супериорна како што е посочена. Неопходно е да се воспостават мерките на безбедност и заштита за корисникот што треба да го поднесат генерираното оптоварување од вибрациите во реални услови на употреба. Таквата намера треба да ги земе во предвид сите фази на циклусот на работа, како што се на пример исклучувањето или работа на празно.

[1] **NL - TECHNISCHE GEGEVENS**
[2] Motor
[3] Tweetakt-ééncilindermotor
[4] Cilinderinhoud
[5] Vermogen
[6] Minimaal toerental
[7] Maximaal toegestaan toerental zonder lading met ketting gemonteerd
[8] Vermogen brandstofreservoir
[9] Vermogen van het olierervoir
[10] Specifiek gebruik bij maximaal vermogen
[11] Mengeling (Benzine : Olie 2-takt)
[12] Lengte van de snit
[13] Diktē van de ketting
[14] Tanden / steek van het kettingwiel
[15] Maximum speed ketting
[16] Bougie
[17] Gewicht (bij leeg reservoir, zonder blad, ketting)
[18] Afmetingen
[19] Lengte
[20] Breedte
[21] Hoogte
[22] Niveau geluidsdruk (op basis van ISO 22868:2011)
[23] Meetonzekerheid
[24] Gemeten geluidsvermogenniveau (op basis van ISO 22868:2011)
[25] Gegarandeerd geluidsniveau
[26] Trillingen overgedragen op de hand op de voorste handgreep (op basis van ISO 22867:2011)
[27] Trillingen overgedragen op de hand op de achterste handgreep (op basis van ISO 22867:2011)
[28] OPTIES
[29] Antivries-inrichting
[30] Reduceerklep

[32] TABEL VOOR DE CORRECTE COMBINATIE VAN BLAD EN KETTING (Hfdstk. 16)
[33] STAP
[34] BLAD
[35] KETTING
[36] MODEL
[37] Duimen
[38] Lengte: Duimen / cm
[39] Breedte Groef: Duimen / mm
[40] Code

(*) LET OP: De waarde van de trillingen kan variëren in functie van het gebruik van de machine en zijn uitrusting en hoger zijn dan de aangegeven waarde. De veiligheidsmaatregelen ter bescherming van de gebruiker moeten bepaald worden door zich te baseren op de schatting van de lading veroorzaakt door de trillingen onder de werkelijke gebruiksomstandigheden. Hiervoor moeten alle fases van de werkingscyclus in beschouwing genomen worden zoals bijvoorbeeld het uitzetten en de onbelaste werking.

[1] **NO - TEKNISKE DATA**
[2] Motor
[3] Ensylindret, totakts
[4] Slagvolum
[5] Ytelse
[6] Turtall ved tomgang
[7] Maks tillatt turtall uten belastning med montert kjede
[8] Drivstofftankens kapasitet
[9] Oljetankens kapasitet
[10] Forbruk ved maks effekt
[11] Blanding (Bensin: 2-takts olje)
[12] Kuttelengde
[13] Tykk kjede
[14] Tannhjulets tenner / tagger
[15] Toppfart kjede
[16] Tennplugg
[17] Vekt (med tom tank, uten sverd, kjede)
[18] Mål
[19] Lengde
[20] Bredde
[21] Høyde
[22] Lydtrykknivå (iht. ISO 22868:2011)
[23] Måleusikkerhet
[24] Målt lydeffektnivå (iht. ISO 22868:2011)
[25] Garantert lydeffektnivå
[26] Vibrasjoner overført til hånden på det fremre håndtaket (iht. ISO 22867:2011)
[27] Vibrasjoner overført til hånden på det bakre håndtaket (iht. ISO 22867:2011)
[28] EKSTRAUTSTYR
[29] Enhet for frostsikring
[30] Dekompresjonsventil

[32] TABELL FOR RIKTIG KOMBINASJON AV SVERD OG KJEDE (Kap. 16)
[33] MELLOMROM
[34] SVERD
[35] KJEDE
[36] MODELL
[37] Tommer
[38] Lengde: Tommer / cm
[39] Sporbredde: Tommer / mm
[40] Kode

(*) ADVARSEL! Vibrasjonsnivået kan variere avhengig av bruken av maskinen samt hvordan den er utstyrt, og det kan være høyere enn det angitte. Det er nødvendig å fastsette sikkerhetstiltak for beskyttelse av brukeren som må basere seg på et estimat av belastningen som skyldes vibrasjoner under reelle bruksbetingelser. I den sammenheng må en ta i betraktning samtlige faser i funksjonssyklusen, herunder for eksempel avslåing om tomgang.

[1] **PL - DANE TECHNICZNE**
[2] Silnik
[3] Jednocylindrowy 2-suwowy
[4] Pojemność skokowa
[5] Moc
[6] Liczba obrotów na minimum
[7] Liczba obrotów maksymalnie dopuszczalna, bez obciążenia z łańcuchem zamontowanym
[8] Pojemność zbiornika paliwa
[9] Pojemność zbiornika oleju
[10] Zużycie specyficzne przy maksymalnej mocy
[11] Mieszanka (Benzyna : Olej do silnika 2-suwowego)
[12] Długość cięcia
[13] Grubość łańcucha
[14] Zęby / podziałka koła zębatego łańcucha
[15] Maksymalna prędkość łańcucha
[16] Świeca zapłonowa
[17] Ciężar (z pustym zbiornikiem, bez prowadnica, łańcuch)
[18] Wymiary
[19] Długość
[20] Szerokość
[21] Wysokość
[22] Poziom ciśnienia akustycznego (zgodnie z ISO 22868:2011)
[23] Niepewność pomiaru
[24] Mierzony poziom mocy akustycznej (zgodnie z ISO 22868:2011)
[25] Gwarantowany poziom mocy akustycznej
[26] Wibracje przekazywane na rękę poprzez uchwyt przedni (zgodnie z ISO 22867:2011)
[27] Wibracje przekazywane na rękę poprzez uchwyt tylny (zgodnie z ISO 22867:2011)
[28] OPCJE
[29] Urządzenie zabezpieczające przed zamarzaniem
[30] Zawór dekompresyjny
[32] TABELA PRAWIDŁOWEJ KOMBINACJI PROWADNICY I ŁANCUCHA (rozdz. 16)
[33] ROZSTAW
[34] PROWADNICA
[35] ŁANCUCH
[36] MODELU
[37] Cale
[38] Długość: Cale / cm
[39] Szerokość Bruzdy: Cale / mm
[40] Kod

(*) UWAGA! Wartość wibracji może się zmieniać w zależności od użycia urządzenia i jego wyposażenia i może być wyższa od tej wskazanej. Niezbędnym jest ustalenie środków bezpieczeństwa w celu ochrony użytkownika, które muszą się opierać na oszacowaniu ładunku wytwarzanego przez wibracje w rzeczywistych warunkach użytkowania. W tym celu powinny być brane pod uwagę wszystkich fazy cyklu funkcjonowania, jak na przykład wyłączanie lub działanie na biegu jałowym.

[1] **PT - DADOS TÉCNICOS**
[2] Motor
[3] Monocilindro 2 tempos
[4] Cilindrada
[5] Potência
[6] Número de rotações no mínimo
[7] Número máximo permitido de rotações sem carga com corrente montada
[8] Capacidade do tanque de combustível
[9] Capacidade do tanque do óleo
[10] Consumo específico na potência máxima
[11] Mistura (Gasolina : Óleo 2 tempos)
[12] Comprimento de corte
[13] Spessore catena
[14] Dentes / distância entre eixos do pinhão da corrente
[15] Velocidade máxima da cadeia
[16] Vela
[17] Peso (com tanque vazio, sem lâmina-guia, corrente)
[18] Dimensões
[19] Comprimento
[20] Largura
[21] Altura
[22] Nível de pressão sonora (com base na ISO 22868:2011)
[23] Incerteza de mediçá
[24] Nível medido de potência sonora (com base na ISO 22868:2011)
[25] Nível garantido de potência sonora
[26] Vibrações transmitidas na mão sobre a pega dianteira (com base na ISO 22867:2011)
[27] Vibrações transmitidas na mão sobre a pega traseira (com base na ISO 22867:2011)
[28] OPÇÕES
[29] Dispositivo antigelo
[30] Válvula de descompressão

[32] TABELA PARA A COMBINAÇÃO CORRETA DE BARRA E CORRENTE (Cap. 16)
[33] PASSO
[34] LÂMINA-GUIA
[35] CORRENTE
[36] MODELO
[37] Polegadas
[38] Comprimento: Polegadas / cm
[39] Largura do canal: Polegadas / mm
[40] Código

(*) ATENÇÃO! O valor das vibrações pode variar em função da utilização da máquina e da sua preparação e ser acima daquele indicado. É necessário estabelecer as amedidas de segurança para a protecção do utilizador que devem ser baseadas na estima de carga gerada pelas vibrações nas condições reais de utilização. Para tal fim, devem ser levadas em consideração todas as fases do ciclo de funcionamento tais como por exemplo, o desligamento ou o funcionamento em vazio.

[1] **RO - DATE TEHNICE**
[2] Motor
[3] Monocilindric în 2 timpi
[4] Cilindree
[5] Putere
[6] Număr minim de rotații pe minut
[7] Numărul maxim admis de rotații fără sarcină cu lanțul montat
[8] Capacitate rezervor carburant
[9] Capacitate rezervor ulei
[10] Consum specific la capacitate maximă
[11] Amestec (Benzină: Ulei pt. motoare în doi timpi)
[12] Lungime tăiere
[13] Grosimea lanțului
[14] Dinți / pas pinion lanț
[15] Maximă de viteză a lanțului
[16] Bujie
[17] Greutate (cu rezervorul gol, fara bară, lanț)
[18] Dimensiuni
[19] Lungime
[20] Lățime
[21] Înălțime
[22] Nivel de presiune sonoră (în conformitate cu ISO 22868:2011)
[23] Nesiguranță în măsurare
[24] Nivel de putere sonoră măsurat (în conformitate cu ISO 22868:2011)
[25] Nivel de putere sonoră garantat
[26] Vibrații percepute de mâna operatorului, pe mânerul anterior (în conformitate cu ISO 22867:2011)
[27] Vibrații percepute de mâna operatorului, pe mânerul posterior (în conformitate cu ISO 22867:2011)
[28] OPȚIUNI
[29] Dispozitiv antigel
[30] Supapă de decompresie

[32] TABEL PENTRU O ASOCIERE CORECTĂ BARĂ-LANȚ (Cap. 16)
[33] PAS
[34] BARĂ
[35] LANȚ

[36] MODELUL
[37] Țoli
[38] Lungime: Țoli / cm
[39] Lățime Canelură: Țoli / mm
[40] Cod

(*) ATENȚIE! Valoarea vibrațiilor depinde de modul în care este folosită mașina și de dotările acesteia, putând să fie mai mare decât cea indicată. Stabilirea măsurilor de siguranță este necesară pentru protecția utilizatorului și trebuie să se bazeze pe estimarea sarcinii transmise prin vibrații în condiții reale de utilizare. În acest scop, trebuie luate în considerare toate fazele ciclului de funcționare, cum ar fi, de exemplu, oprirea sau proba de funcționare în gol.

[1] **RU - ТЕХНИЧЕСКИЕ ХАРАКТЕРИСТИКИ**
[2] Двигатель
[3] Одноцилиндровый 2-тактный
[4] Объем
[5] Мощность
[6] Число оборотов в минимальном режиме
[7] Максимальное допустимое число оборотов без нагрузки с установленной цепью
[8] Объем топливного бака
[9] Объем масляного бака
[10] Удельный расход топлива при максимальной мощности
[11] Смесь (Бензин : Масло 2 такта)
[12] Длина резки
[13] Толщина цепи
[14] Зубцы / шаг звездочки цепи
[15] Максимальная скорость цепи
[16] Свеча
[17] Вес (при пустом баке, без шина, цепь)
[18] Габариты
[19] Длина
[20] Ширина

[21] Высота
[22] Уровень звукового давления (согласно ISO 22868:2011)
[23] Неточность размеров
[24] Уровень измеренной звуковой мощности (согласно ISO 22868:2011)
[25] Гарантируемый уровень звуковой мощности
[26] Вибрация, сообщаемая руке на передней рукоятке (согласно ISO 22867:2011)
[27] Вибрация, сообщаемая руке на задней рукоятке (согласно ISO 22867:2011)
[28] ОПЦИИ
[29] Система против замерзания
[30] Декомпрессионный клапан

[32] ТАБЛИЦА ПРАВИЛЬНЫХ КОМБИНАЦИИ ШИНА-ЦЕПЬ (гл. 16)
[33] ШАГ
[34] ШИНА
[35] ЦЕПЬ
[36] МОДЕЛЬ
[37] Дюймы
[38] Длина: Дюймы / см
[39] Ширина Канавки: Дюймы / мм
[40] Код

(*) ВНИМАНИЕ! Уровень вибрации может меняться в зависимости от применения машины и ее оснащения, и превышать указанный уровень. Необходимо установить правила техники безопасности для защиты пользователя, которые должны основываться на оценке нагрузки, сгенерированной вибрацией в фактических условиях эксплуатации. Для этого необходимо принять во внимание все этапы рабочего цикла, включая выключение и холостой ход.

[1] **SK - TECHNICKÉ PARAMETRE**
[2] Motor
[3] Jednoválcový dvoutaktní
[4] Zdvihový objem
[5] Výkon
[6] Voľnobežné otáčky
[7] Maximálne prípustné otáčky bez záťaže s namontovanou reťazou
[8] Kapacita palivovej nádrže
[9] Kapacita olejovej nádrže
[10] Špecifická spotreba pri maximálnom výkone
[11] Zmes (benzín: olej pre 2-taktné motory)
[12] Rezná dĺžka
[13] Hrúbka reťaze
[14] Zuby / rozstup reťazovky
[15] Maximálna rýchlosť reťaze
[16] Zapaľovacia sviečka
[17] Hmotnosť (s prázdnou nádržou, bez vodiaca lišta, reťaz)
[18] Rozmery
[19] Dĺžka
[20] Šírka
[21] Výška
[22] Úroveň akustického tlaku (na základe ISO 22868:2011)
[23] Nepresnosť merania
[24] Hladina nameraného akustického výkonu (na základe ISO 22868:2011)
[25] Zaručená úroveň akustického výkonu
[26] Vibrácie prenášané na ruku na prednej rukoväti (na základe ISO 22867:2011)
[27] Vibrácie prenášané na ruku na zadnej rukoväti (na základe ISO 22867:2011)
[28] MOŽNOSTI
[29] Zariadenie na ochranu proti zamrznutiu
[30] Dekompresný ventil
[32] TABUĽKA PRE URČENIE SPRÁVNEJ KOMBINÁCIE VODIACEJ LIŠTY A REŤAZE (kap. 16)
[33] ROZSTUP
[34] VODIACA LIŠTA
[35] REŤAZ

[36] MODEL
[37] Palce
[38] Dĺžka: Palce / cm
[39] Šírka drážky: Palce / mm
[40] Kód

(*) UPOZORNENIE! Hodnota vibrácií sa môže meniť v závislosti na použití stroja a jeho výbavy a môže byť vyššia ako je uvedené. Je potrebné určiť bezpečnostné a ochranné opatrenia užívateľa, ktoré musia vychádzať z odhadu zaťaženia vibráciami v reálnych podmienkach použitia. Pre tento účel je potrebné vziať do úvahy všetky fázy činnosti, ako napríklad vypnutie a činnosť naprázdno.

[1] **SL - TEHNIČNI PODATKI**
[2] Motor
[3] Enocilindrski dvotaktni 2 stopnji
[4] Gibna prostornina motorja
[5] Moč
[6] Število obratov na minimumu
[7] Maksimalno dovoljeno število obratov brez obremenitve z montirano verigo
[8] Prostornina rezervoarja za gorivo
[9] Prostornina oljnega rezervoarja
[10] Specifična poraba pri največji moči
[11] Mešanica (bencin : olje 2-taktni motor)
[12] Dolžina reza
[13] Debelina verige
[14] Zobniki / hod verižnega pastorka
[15] Največja hitrost verige
[16] Svečka
[17] Teža (s praznim rezervoarjem, brez drog, veriga)
[18] Dimenzije
[19] Dolžina
[20] Širina

[21] Višina
[22] Raven zvočnega pritiska (glede na ISO 22868:2011)
[23] Nezanesljivost meritve
[24] Raven izmerjene zvočne moči (glede na ISO 22868:2011)
[25] Raven zagotovljene zvočne moči
[26] Vibracije, ki se prenašajo na roko na sprednjem ročaju (glede na ISO 22867:2011)
[27] Vibracije, ki se prenašajo na roko na zadnjem ročaju (glede na ISO 22867:2011)
[28] OPCIJE
[29] Naprava proti zmrzovanju
[30] Dekompresijski ventil

[32] TABELA ZA PRAVILNO KOMBINACIJO MEČA IN VERIGE (Pogl. 16)
[33] KORAK
[34] DROG
[35] VERIGA
[36] MODEL
[37] Palci
[38] Dolžina: Palci / cm
[39] Širina Utora: Palci / mm
[40] Šifra

(*) POZOR! Vrednost vibracij lahko variira glede na uporabo stroja in na njegovo opremo in je lahko višja od označene. Treba je določiti varnostne ukrepe za zaščito uporabnika, ki morajo izhajati iz ocene obremenitve, ki jo povzročijo vibracije v realnih pogojih delovanja. V ta namen je treba upoštevati vse faze ciklusa delovanja kot so na primer izklop ali delovanje v mrtvem hodu.

[1] **SR - TEHNIČKI PODACI**
[2] Motor
[3] Jednocilindični dvotaktni
[4] Kubikaža
[5] Snaga
[6] Broj obrtaja pri minimalnoj brzini
[7] Maksimalni dozvoljeni broj obrtaja bez opterećenja s namontiranim lancem
[8] Kapacitet rezervoara goriva
[9] Kapacitet rezervoara za ulje
[10] Specifična potrošnja pri maksimalnoj snazi
[11] Smesa goriva (Benzin : Ulje 2-taktni)
[12] Dužina sečenja
[13] Debljina lanca
[14] Zubi / korak zupčanika lanca
[15] Maksimalna brzina lanca
[16] Svećica
[17] Težina (sa praznim rezervoarom, brez mač, lanac)
[18] Dimenzije
[19] Dužina
[20] Širina
[21] Visina
[22] Nivo zvučnog pritiska (na osnovu standarda ISO 22868:2011)
[23] Merna nesigurnost
[24] Izmeren nivo zvučne snage (na osnovu standarda ISO 22868:2011)
[25] Garantovan nivo zvučne snage
[26] Vibracije koje se prenose na ruku na prednjoj dršci (na osnovu standarda ISO 22867:2011)
[27] Vibracije koje se prenose na ruku na zadnjoj dršci (na osnovu standarda ISO 22867:2011)
[28] OPCIJE
[29] Uređaj za zaštitu od smrzavanja
[30] Dekompresijski ventil

[32] TABELA ZA PRAVILNO KOMBINOVANJE MAČA I LANCA (Pogl. 16)
[33] KORAK
[34] MAČ
[35] LANAC
[36] MODEL
[37] Inč
[38] Dužina: Inč / cm
[39] Širina žleba: Inč / mm
[40] Šifra

(*) PAŽNJA! Vrednost vibracija može varirati u zavisnosti od upotrebe mašine i njene opreme i može biti veća od navedene. Neophodno je utvrditi sigurnosne mere za zaštitu rukovaoca koje se moraju zasnivati na proceni opterećenja koje stvaraju vibracije u realnim uslovima upotrebe. U tu svrhu treba uzeti u obzir sve faze ciklusa rada, kao što su, na primer, gašenje ili rad na prazno.

[1] **SV - TEKNISKA SPECIFIKATIONER**
[2] Motor
[3] 2-takts encylindrig
[4] Cylindervolym
[5] Effekt
[6] Minimal varvtal
[7] Maximalt varvtal tillåtet utan belastning med monterad kedja
[8] Bränsletankens kapacitet
[9] Oljetankens kapacitet
[10] Specifik förbrukning vid maximal effekt
[11] Bränsleblandning (Bensin: tvåtaktsolja)
[12] Skärningslängd
[13] Kedjans tjocklek
[14] Tänder / kuggstångens tandavstånd på kedjan
[15] Maximal hastighet kedjan
[16] Tändstift
[17] Vikt (med tom tank, utan stång, kedja)
[18] Dimensioner
[19] Längd
[20] Bredd
[21] Höjd
[22] Ljudtrycksnivå (enligt ISO 22868:2011)
[23] Tvivel med mått
[24] Uppmätt ljudeffektnivå (enligt ISO 22868:2011)
[25] Garanterad ljudeffektnivå
[26] Vibrationer på handen på det främre handtaget (enligt ISO 22867:2011)
[27] Vibrationer på handen på det bakre handtaget (enligt ISO 22867:2011)
[28] TILLVAL
[29] Frostskyddsanordning
[30] Tryckavlastningsventil

[32] TABELL FÖR RÄTT KOMBINATION AV SVÄRD OCH KEDJA (Kap. 16)
[33] STEG
[34] STÅNG
[35] KEDJA
[36] MODELL
[37] Tum
[38] Längd: Tum / cm
[39] Rännans Bredd: Tum / mm
[40] Kod

(*) VARNING! Vibrationsvärdet kan variera i funktion till användningen av maskinen och dess utrustning och överstiga det som anges. Säkerhetsanordningar måste förutses för att skydda användaren och skall grunda sig på uppskattningen av den belastning som skapas av vibrationerna under verkliga användningsförhållanden. Av detta skäl skall samtliga faser under funktionscykeln tas hänsyn till, som till exempel en släckning eller funktion under tomgång.

[1] **TR - TEKNİK VERİLER**
[2] Motor
[3] Tek silindirli 2 zamanlı
[4] Silindir
[5] Güç
[6] Minimum devir sayısı
[7] Zincir monte edili iken, yük olmaksızın kabul edilebilir maksimum devir sayısı
[8] Yakıt deposunun kapasitesi
[9] Yağ deposunun kapasitesi
[10] Maksimum güçte özgül tüketim
[11] Karışım (Benzin : Yağ 2 zamanlı)
[12] Kesim uzunluğu
[13] Kalınlık zincir
[14] Zincir pinyonunun dişleri / adımı
[15] Maksimum hız zinciri
[16] Buji
[17] Ağırlık (boş depo ile, pala, zincir olmadan)
[18] Ebatlar
[19] Uzunluk
[20] Genişlik
[21] Yükseklik
[22] Ses basınç seviyesi (ISO 22868:2011'e dayalı)
[23] Ölçü belirsizliği
[24] Ölçülen ses güç seviyesi (ISO 22868:2011'e dayalı)
[25] Garanti edilen ses güç seviyesi
[26] Ön kabza üzerindeki ele aktarılan titreşim (ISO 22867:2011'e dayalı)
[27] Arka kabza üzerindeki ele aktarılan titreşim (ISO 22867:2011'e dayalı)
[28] SEÇENEKLER
[29] Donma önleyici donanım
[30] Dekompresyon vanası

[32] DOĞRU PALA VE ZİNCİR BİRLEŞİMİ TABLOSU (Böl. 16)
[33] ADIM
[34] PALA
[35] ZİNCİR
[36] MODELI
[37] İnç
[38] Uzunluk: İnç / cm
[39] Yiv Genişliği: İnç / mm
[40] Kod

(*) DİKKAT! Titreşimlerin değeri, makinenin kullanımına ve donatımına göre değişebilir ve belirtilen değerden fazla olabilir. Kullanıcıyı korumak için güvenlik tedbirlerinin belirlenmesi gerekir; bunlar, gerçek kullanım şartlarında titreşimler tarafından üretilen yükün tahminine dayanmalıdır. Bu amaçla işleme devrinin tüm aşamaları (örneğin kapanma veya boş işleme) dikkate alınmalıdır.

FR

ATTENTION ! : LIRE ATTENTIVEMENT LE MANUEL AVANT D'UTILISER CETTE MACHINE. Conserver pour toute consultation future.

SOMMAIRE

1. GÉNÉRALITÉS 1
2. NORMES DE SÉCURITÉ 2
3. CONNAÎTRE LA MACHINE 5
   3.1 Description de la machine et utilisation prévue 5
   3.2 Signalétique de sécurité 5
   3.3 Étiquette d'identification produit 6
   3.4 Principaux composants 6
4. MONTAGE 7
   4.1 Composants pour le montage 7
   4.2 Montage du guide-chaîne et de la chaîne à dents 7
5. COMMANDES DE CONTRÔLE 8
   5.1 Interrupteur de démarrage/arrêt du moteur 8
   5.2 Commande du starter 8
   5.3 Touche de commande du dispositif d'amorçage (Primer) 8
   5.4 Commande de la valve de décompression (seulement pour le modèle SP 526) 8
   5.5 Levier de commande accélérateur 8
   5.6 Levier de blocage accélérateur 8
   5.7 Poignée de démarrage manuel 8
   5.8 Frein de chaîne 8
6. UTILISATION DE LA MACHINE 9
   6.1 Opérations préliminaires 9
   6.2 Contrôles de sécurité 10
   6.3 Démarrage 11
   6.4 Fonctionnement 12
   6.5 Conseils d'utilisation 14
   6.6 Arrêt 14
   6.7 Après l'utilisation 14
7. ENTRETIEN PÉRIODIQUE 15
   7.1 Généralités 15
   7.2 Préparation du mélange 15
   7.3 Ravitaillement en carburant 16
   7.4 Approvisionnement du réservoir huile de chaîne 16
   7.5 Nettoyage de la machine et du moteur 16
   7.6 Nettoyage de la chaîne 17
   7.7 Enrouleur de chaîne 17
   7.8 Écrous et vis de fixation 17
8. ENTRETIEN SUPPLÉMENTAIRE 17
   8.1 Trous de lubrification de la machine et du guide-chaîne 17
   8.2 Nettoyage du filtre à air 17
   8.3 Cloche d'embrayage 17
   8.4 Pignon d'entraînement de la chaîne 17
   8.5 Contrôle de la bougie 17
   8.6 Câble de démarrage 18
   8.7 Entretien de la chaîne à dents 18
   8.8 Entretien du guide-chaîne 18
   8.9 Réglage du régime minimum 19
   8.10 Réglage du carburateur 19
9. STOCKAGE 19
10. MANUTENTION ET TRANSPORT 19
11. ASSISTANCE ET RÉPARATIONS 20
12. COUVERTURE DE LA GARANTIE 20
13. TABLEAU DES OPÉRATIONS D'ENTRETIEN 20
14. TABLEAU DES OPÉRATIONS D'ENTRETIEN DE LA CHAÎNE 21
15. IDENTIFICATION DES ANOMALIES 22
16. ACCESSOIRES 23

1. GÉNÉRALITÉS

1.1 COMMENT CONSULTER LE MANUEL

Dans le texte de ce manuel, certains paragraphes contenant des informations très importantes pour la sécurité ou le fonctionnement sont signalés de différentes façons, comme indiqué ci-après :

REMARQUE *ou* **IMPORTANT** *ajoute des précisions ou d'autres éléments à ce qui vient d'être indiqué, afin d'éviter d'endommager la machine ou de causer des dommages.*

Le symbole ⚠ attire l'attention sur un danger. Le non-respect de l'avertissement comporte le risque de provoquer des lésions personnelles ou à des tiers et/ou des dommages.

Les paragraphes entourés d'un cadre formé de points gris indiquent des caractéristiques en option qui ne sont pas présentes sur tous les modèles mentionnés dans ce manuel. Vérifier si cette caractéristique est présente sur son propre modèle.

Toutes les indications "avant", "arrière", "droite" et "gauche" se réfèrent à la position de travail de l'opérateur.

1.2 RÉFÉRENCES

1.2.1 Figures

Les figures sur ce mode d'emploi sont numérotées 1, 2, 3, et ainsi de suite.
Les éléments indiqués sur les figures sont marqués par les lettres A, B, C, et ainsi de suite.
Une référence à l'élément C sur la figure 2 est indiquée ainsi : « Voir fig. 2.C » ou simplement « (Fig. 2.C)».
Les figures sont données à titre indicatif.
Les pièces effectives peuvent varier par rapport aux pièces illustrées.

1.2.2 Titres

Le manuel est divisé en chapitres et en paragraphes. Le titre du paragraphe « 2.1 Formation » est un sous-titre de « 2. Normes de sécurité ». Les références à des titres ou

paragraphes sont signalées par l'abréviation chap. ou par. suivie du numéro correspondant. Exemple : « chap. 2 » ou « par. 2.1 ».

2. NORMES DE SÉCURITÉ

2.1 FORMATION

⚠ ***Se familiariser avec les commandes et avec la bonne utilisation de la machine. Apprendre à arrêter rapidement la machine. Le non-respect des avertissements et des instructions peut causer des incendies et/ou de graves lésions.***

- Ne jamais permettre à des enfants ou à des personnes ne connaissant pas suffisamment les instructions d'utiliser la machine. La réglementation locale peut fixer un âge minimum pour l'utilisateur.
- Ne jamais utiliser la machine en cas de fatigue ou de malaise de l'utilisateur, ou en cas de consommation de médicaments, de drogues, d'alcool ou de substances dangereuses pour les capacités de réflexe et de concentration.
- Se rappeler que l'opérateur ou l'utilisateur est responsable des accidents et des imprévus qui peuvent arriver à d'autres personnes ou à leurs biens. L'utilisateur est responsable de l'évaluation des risques potentiels du terrain à travailler et de la mise en place de toutes les précautions nécessaires pour assurer sa sécurité et celle d'autrui, en particulier sur les terrains en pente, les sols accidentés, glissants ou instables.
- Si la machine est cédée ou prêtée à des tiers, vérifier que l'utilisateur prenne connaissance des consignes d'utilisation contenues dans le présent manuel.
- L'usage de la machine pour l'abattage et l'ébranchage requiert un apprentissage spécifique.

2.2 OPÉRATIONS PRÉLIMINAIRES

Équipements de protection individuelle (EPI)

- Porter des habits de protection ajustés munis de protections contre les coupures, des gants anti-vibrations, un casque, des lunettes de protection, des demi-masques antipoussière, des casques anti-bruit pour protéger l'ouïe et des chaussures anti-coupures avec semelles antidérapantes.
- Ne pas porter d'écharpes, chemisiers, colliers, bracelets, vêtements flottants, ou munis de lacets ou de cravates et de toute façon tout accessoire pendant ou long susceptible de s'accrocher dans la machine ou dans des objets et des matériaux présents sur le lieu de travail.
- Serrer adéquatement les cheveux longs.

Moteurs à explosion : carburant

⚠ **DANGER**! L'essence et le mélange sont hautement inflammables.

- Conserver l'essence et le mélange dans des récipients homologués pour cet usage, dans des lieux sûrs, loin de toute source de chaleur ou de flammes nues.
- S'assurer que les récipients et la zone de stockage du carburant soient libres de résidus de sciure, petites branches, feuilles ou gras excessif.
- Ne pas laisser les récipients à la portée des enfants.
- Ne pas fumer pendant la préparation du mélange, pendant le ravitaillement ou l'appoint de carburant et chaque fois que l'on manipule du carburant.
- Faire l'appoint de carburant en utilisant un entonnoir et uniquement en plein air.
- Éviter d'inhaler les vapeurs de carburant.
- N'ajoutez jamais du carburant, et n'enlevez jamais le bouchon du réservoir, lorsque le moteur est en fonctionnement ou est chaud.
- Ouvrir lentement le bouchon du réservoir, en laissant diminuer progressivement la pression interne.
- Ne pas approcher de flammes à l'orifice du réservoir pour vérifier le contenu.
- Ne pas faire démarrer le moteur si du carburant a été répandu ; éloigner la machine de la zone où le carburant a été renversé, et éviter de créer toute possibilité d'incendie tant que le carburant ne s'est pas évaporé et que les vapeurs ne se sont pas dissipées.
- Nettoyer immédiatement toute trace de carburant éventuellement versée sur la machine ou sur le terrain.
- Remettre et serrer correctement les bouchons du réservoir et du récipient du carburant.
- Ne jamais remettre la machine en marche à l'endroit où l'on a fait le plein de carburant ; le démarrage du moteur doit se faire à une distance d'au moins 3 mètres de l'endroit où l'on a effectué le remplissage de carburant.
- Éviter que les vêtements n'entrent en contact avec le carburant et, dans un tel cas, changer de vêtements avant de faire démarrer le moteur.

2.3 PENDANT L'UTILISATION

Zone de travail

- Ne pas actionner le moteur dans des espaces fermés, où de dangereuses

fumées de monoxyde de carbone peuvent s'accumuler. Les opérations de démarrage doivent s'effectuer en plein air ou dans un endroit suffisamment aéré. Ne pas oublier que les gaz d'échappement sont toxiques.
- Pendant le démarrage de la machine ne pas diriger le silencieux, et donc les gaz d'échappement, vers des matières inflammables.
- Ne pas utiliser la machine dans des environnements à risque d'explosion, en présence de liquides inflammables, de gaz ou de poussières. Des contacts électriques ou des frottements mécaniques peuvent provoquer des étincelles susceptibles d'enflammer les poussières ou les vapeurs.
- Travailler uniquement à la lumière du jour ou avec une lumière artificielle adéquate et dans des conditions de bonne visibilité.
- Tenir les personnes, les enfants et les animaux éloignés de la zone de travail. Il faut que les enfants soient surveillés par un autre adulte.
- Vérifier que les autres personnes se trouvent à au moins 15 mètres du rayon d'action de la machine
- Autant que possible, éviter de travailler sur le sol mouillé ou glissant, ou de toute façon sur des terrains trop accidentés ou en pente, qui ne garantissent pas la stabilité de l'opérateur pendant son travail.
- Faire particulièrement attention aux irrégularités du terrain (dos-d'âne, rigoles), aux pentes, aux dangers cachés et à la présence d'éventuels obstacles susceptibles de limiter la visibilité.
- Faire très attention à proximité d'escarpements, fossés ou talus.
- Faire très attention à la circulation routière lors de l'utilisation de la machine en bordure de route.
- Pour éviter tout risque d'incendie, il ne faut jamais laisser la machine avec le moteur chaud au milieu des feuilles, de l'herbe sèche, ou de toute autre matière inflammable.

Comportements
- Pendant le travail, il faut toujours tenir fortement la machine à deux mains (avec la main gauche sur la poignée avant et la main droite sur la poignée arrière, indépendamment du fait que l'opérateur puisse éventuellement être gaucher) et la tenir à distance de toutes les parties du corps.
- Prendre une position ferme et stable et maintenir un comportement prudent.
- Éviter de travailler sur échelle et plateforme instable.
- Éviter de travailler seul ou trop isolé pour faciliter les demandes de secours en cas d'accident.
- Marcher, ne jamais courir.
- Faire attention à ne pas heurter violemment le guide-chaîne contre des corps étrangers/ obstacles; faire attention aux projections possibles de matériel, causées par le glissement de la chaîne. Si l'organe de coupe rencontre un obstacle, un rebond (kickback) peut se produire. Le rebond correspond au sursaut provoqué par le contact du nez du guide-chaîne avec un objet ou quand le bois se referme et bloque la chaîne dans la coupe. Ce contact à l'extrémité de la chaîne peut provoquer un mouvement rapide vers l'arrière, le guide-chaîne risque d'être repoussé vers le haut et vers l'utilisateur, comme dans le cas où la chaîne se bloque le long de la partie supérieure du guide. Dans les deux cas, le rebond peut provoquer la perte de contrôle de la tronçonneuse, avec de possibles conséquences extrêmement graves. Pour éviter le rebond, prendre des précautions appropriées, spécifiées ci-après :
  - Tenir la scie fermement, avec les pouces et les doigts placés sur les poignées de la scie à chaîne, et mettre le corps et les bras dans une position qui vous permettra de résister aux forces de rebond.
  - Ne pas tendre les bras trop loin de soi, et ne pas couper plus haut que ses épaules.
  - Utiliser uniquement les guide-chaînes et les chaînes qui sont spécifiés par le fabricant.
  - Suivre les instructions du fabricant concernant l'affûtage et l'entretien de la scie à chaîne.
- Éviter de s'exposer à la poussière et aux sciures produites par la chaîne pendant la coupe.
- Ne pas toucher les pièces du moteur qui chauffent pendant l'usage. Risque de brûlures.
- ⚠ En cas de cassures ou d'accidents pendant le travail, arrêter tout de suite le moteur, et éloigner la machine, pour ne provoquer aucun dommage supplémentaire; en cas d'accidents entraînant des lésions personnelles ou à des tiers, activer tout de suite les procédures de secours d'urgence les plus adéquates à la situation en cours, et s'adresser à une Structure médicale pour recevoir les soins nécessaires. Enlever soigneusement les éventuels détritus qui, si ignorés, pourraient causer des dommages ou des lésions aux personnes ou aux animaux.

- ⚠ L'exposition prolongée aux vibrations peut causer des lésions et des troubles neuro-vasculaires (connus aussi comme «phénomène de Raynaud» ou «main blanche»), spécialement aux personnes qui souffrent de troubles de la circulation. Les symptômes peuvent concerner les mains, les poignets et les doigts, ils se manifestent par une perte de sensibilité, engourdissement, démangeaison, douleur, décoloration, ou modifications structurelles de la peau. Ces effets peuvent être amplifiés par les basses températures de l'environnement et/ou par une prise excessive sur les poignées. Quand ces symptômes se présentent, il faut réduire les temps d'utilisation de la machine et consulter un médecin.

Limitations d'utilisation

- Si l'utilisateur n'est pas en mesure de tenir fermement la machine avec deux mains et/ou de rester solidement en équilibre sur ses jambes pendant le travail, il ne doit pas utiliser la machine.
- Ne jamais utiliser la machine lorsque les protections sont détériorées, absentes ou positionnées de façon incorrecte.
- Ne pas utiliser la machine si les équipements / appareils ne sont pas installés aux endroits prévus.
- Ne pas débrancher, désactiver, retirer ni manipuler les systèmes de sécurité/ microinterrupteurs présents.
- Ne pas modifier les réglages du moteur, ni le mettre à un régime excessif. Si on fait fonctionner le moteur à un nombre de tours excessif, le risque de lésions personnelles augmente.
- Ne pas soumettre la machine à des efforts excessifs, et ne pas utiliser une petite machine pour exécuter de gros travaux ; le fait d'utiliser une machine de dimensions adéquates réduit les risques, et améliore la qualité du travail.

2.4 ENTRETIEN, STOCKAGE

Le fait d'effectuer un entretien régulier et de stocker correctement la machine préserve sa sécurité et le niveau des performances.

Entretien

- Pour réduire le risque d'incendies, contrôler régulièrement qu'il n'y a pas de pertes d'huile et/ou de carburant.
- ⚠ Le niveau de bruit et le niveau de vibrations reportés dans les présentes instructions sont des valeurs maximum d'utilisation de la machine. L'utilisation d'un élément de coupe non équilibré, d'une vitesse de mouvement excessive et l'absence d'entretien ont une influence significative sur les émissions sonores et les vibrations. Il faut donc adopter des mesures préventives afin d'éliminer tout dommage possible dû à un bruit élevé et aux contraintes issues des vibrations ; veiller à l'entretien de la machine, porter un casque anti-bruit, faire des pauses pendant le travail.

Stockage

- Ne pas entreposer la machine avec du carburant dans le réservoir dans un endroit où les vapeurs de carburant pourraient atteindre une flamme, une étincelle ou une forte source de chaleur.
- Pour réduire le risque d'incendie, ne pas laisser les récipients avec les déchets à l'intérieur d'un local.

2.5 PROTECTION DE L'ENVIRONNEMENT

La protection de l'environnement doit être un aspect important et prioritaire pour l'emploi de la machine, au profit de la société civile et de l'environnement où nous vivons.

- Éviter de déranger le voisinage. Utiliser la machine uniquement à des heures raisonnables (ni tôt le matin ni tard le soir pour ne pas déranger).
- Pendant le travail, une certaine quantité d'huile nécessaire pour la lubrification de la chaîne se disperse dans l'environnement ; pour cette raison, il ne faut employer que des huiles biodégradables spécifiques pour cette utilisation. L'emploi d'une huile minérale ou d'une huile pour moteurs provoque de graves dommages à l'environnement.
- Suivre scrupuleusement les normes locales pour l'élimination des emballages, des huiles, du carburant, des pièces détériorées ou de tout élément ayant un effet important sur l'environnement ; ces déchets ne doivent pas être jetés à la poubelle, mais doivent être séparés et confiés aux centres de collecte prévus, qui procèderont au recyclage des matériaux.
- Suivre scrupuleusement les normes locales pour l'élimination des déchets
- Au moment de la mise hors service, ne pas abandonner la machine dans l'environnement, mais la livrer à un centre de collecte, en suivant les normes locales en vigueur.

3. CONNAÎTRE LA MACHINE

3.1 DESCRIPTION DE LA MACHINE ET UTILISATION PRÉVUE

Cette machine est un équipement forestier et plus précisément une scie à chaîne prévue pour des travaux forestiers.

La machine se compose essentiellement d'un moteur à deux temps à combustion interne alimenté par un mélange huile-essence refroidi par air et d'un guide-chaîne qui sert à transmettre le mouvement du moteur à la chaîne à dents qui constitue la scie véritable. Le mouvement du moteur à la chaîne est transmis par embrayage centrifuge qui empêche le mouvement de la chaîne lorsque le moteur est au minimum.

L'utilisateur tient la machine des deux mains, en utilisant les poignées avant et arrière, et active les commandes principales en se maintenant toujours à une distance de sécurité par rapport à l'organe de coupe.

3.1.1 Utilisation prévue

Cette machine a été conçue et fabriquée pour :
- l'abattage, le tronçonnage et l'ébranchage d'arbres dont les dimensions se rapportent à la longueur du guide-chaîne, ou d'objets en bois aux caractéristiques analogues;
- être utilisée par un seul opérateur.

3.1.2 Usage impropre

Tout usage autre que ceux cités ci-dessus peut se révéler dangereux et nuire aux personnes et/ou aux choses. Font partie de l'usage impropre (à titre d'exemple, mais pas seulement) :
- régulariser des haies;
- travaux d'entaillage;
- sectionner des palettes, des caisses et des emballages en général;
- sectionner des meubles ou toute autre chose pouvant contenir des clous, des vis ou toute sorte d'éléments métalliques;
- exécuter des travaux de boucherie;
- utiliser la machine pour la découpe de matériaux qui ne soient pas en bois (matériaux plastiques, matériaux de construction);
- utiliser la machine comme levier pour soulever, déplacer ou découper des objets;
- utiliser la machine bloquée sur des supports fixes;
- utiliser des organes de coupe autres que ceux mentionnés dans le tableau «Données techniques». Danger de blessures sérieuses et de lésions.
- utiliser la machine par plus d'une personne.

IMPORTANT *L'usage impropre de la machine implique la déchéance de la garantie et dégage le fabricant de toute responsabilité, en reportant sur l'utilisateur tous les frais dérivants de dommages ou de lésions corporelles à l'utilisateur ou à des tiers.*

3.1.3 Typologie d'utilisateur

Cette machine est destinée à être utilisée par des particuliers, à savoir des opérateurs non professionnels. Cette machine est destinée à un « usage amateur ».

3.2 SIGNALÉTIQUE DE SÉCURITÉ

Sur la machine figurent plusieurs symboles (Fig. 2). Ils ont pour fonction de rappeler à l'opérateur les comportements à suivre pour l'utiliser avec l'attention et les précautions nécessaires.

Signification des symboles :

ATTENTION ! DANGER ! Cette machine, si elle n'est pas utilisée correctement, peut être dangereuse pour vous-même et pour les autres

ATTENTION ! Lire le manuel d'instructions avant d'utiliser la machine.

L'opérateur préposé à cette machine, si elle est utilisée en conditions normales pour un usage quotidien continu, peut être exposé à un niveau de bruit égal ou supérieur à 85 dB (A). Utiliser des protections acoustiques, des lunettes et un casque de protection.

Porter des gants et des chaussures de protection!

DANGER DE REBOND (KICKBACK)! Le rebond provoque un mouvement brusque et sans contrôle de la scie à chaîne vers l'utilisateur. Toujours travailler en sécurité. Utiliser des chaînes dotées de maillons de sécurité qui limitent le rebond.

Ne jamais tenir la machine avec une seule main! Tenir fermement la machine des deux mains pour permettre de contrôler la machine et de réduire le risque de contrecoup.

IMPORTANT *Les étiquettes autocollantes abîmées ou devenues illisibles doivent être remplacées. Demander de nouvelles étiquettes à son centre d'assistance agréé.*

3.3 ÉTIQUETTE D'IDENTIFICATION PRODUIT

L'étiquette d'identification reprend les données suivantes (Fig. 1):

1. Niveau de puissance sonore
2. Marque de conformité
3. Année de fabrication
4. Type de machine
5. Numéro de série
6. Nom et adresse du fabricant
7. Code article
8. Numéro émissions

Transcrire les données d'identification de la machine dans les espaces prévus à cet effet sur l'étiquette apposée à l'arrière de la couverture.

IMPORTANT *Utiliser les données d'identification figurant sur l'étiquette d'identification du produit chaque fois que vous contactez l'atelier autorisé.*

IMPORTANT *L'exemple de la déclaration de conformité se trouve dans les dernières pages du manuel.*

3.4 PRINCIPAUX COMPOSANTS

La machine est composée des composants principaux suivants (Fig. 1):

A. **Moteur**: fournit le mouvement à l'organe de coupe
B. **Poignée avant**: poignée de support située sur la partie avant de la scie à chaîne. Elle est saisie avec la main gauche.
C. **Poignée arrière**: poignée de support située sur la partie arrière de la scie à chaîne. Elle est saisie avec la main droite. Sur cette poignée se trouvent les commandes principale d'accélération.
D. **Protection avant de la main**: dispositif de protection placé entre la poignée avant et la chaîne à dents, afin qu'il protège la main des blessures dans le cas où la poignée viendrait à glisser. Cette protection est utilisée comme dispositif pour activer le frein de chaîne (par. 5.7).
E. **Protection arrière de la main**: dispositif de protection placé sur la partie inférieure droite de la poignée arrière afin qu'il protège la main de la scie à chaîne en cas de cassure ou de sortie du guide-chaîne.
F. **Guide-chaîne**: soutient et guide la chaîne à dents.
G. **Chaîne à dents**: élément destiné à la coupe, constitué de maillons de glissement fournis de petites lames appelées "dents" et de maillons de liaison latéraux avec rivet.
H. **Enrouleur de chaîne**: dispositif de sécurité qui empêche des mouvements incontrôlés de la chaîne à dents en cas de rupture ou de relâchement.
I. **Griffe d'abattage**: dispositif qui, installé devant le point de montage du guide-chaîne, agit comme point d'appui lorsqu'il entre en contact avec un arbre ou un tronc.
J. **Protection de la griffe**: dispositif de couverture de la griffe à utiliser durant la manutention, le transport ou le stockage de la machine. Cette protection est à enlever durant le travail.
K. **Protecteur de guide-chaîne:** dispositif de couverture de la scie à chaîne sur le guide-chaîne à utiliser durant la manutention, le transport ou le stockage de la machine.

4. MONTAGE

IMPORTANT *Les normes de sécurité à suivre sont décrites au chap. 2. Respecter scrupuleusement ces indications pour ne pas s'exposer à de graves risques ou dangers.*

Pour des raisons de stockage et de transport, certains éléments de la machine ne sont pas assemblés directement en usine mais doivent être montés après déballage. Pour leur montage, suivre les consignes suivantes.

⚠ ***Le déballage et la fin du montage doivent avoir lieu sur une surface plate et solide, avec un espace suffisant pour la manutention de la machine et des emballages, en utilisant toujours des outils appropriés. Ne pas utiliser la machine avant d'avoir terminé les opérations indiquées à la section « MONTAGE ».***

4.1 COMPOSANTS POUR LE MONTAGE

L'emballage comprend les composants pour le montage mentionnés dans le tableau suivant :

Description
Guide-chaîne complété de son carter de protection
Chaîne à dents
Clé (logée sous la partie inférieure de la machine) (Fig. 1.M)
Lame pour affûtage de la chaîne
Documentation

4.1.1 Déballage

1. Ouvrir l'emballage avec attention en veillant à ne pas perdre de composants
2. Consulter la documentation inclue dans la boîte, y compris le présent mode d'emploi.
3. Extraire de la boîte tous les éléments qui ne sont pas montés.
4. Extraire la machine de la boîte.
5. Éliminer la boîte et les emballages en respectant les réglementations locales.

4.2 MONTAGE DU GUIDE-CHAÎNE ET DE LA CHAÎNE À DENTS.

⚠ ***Il faut toujours porter des gants de travail résistants pour manipuler le guide-chaîne et la chaîne. Faire le maximum attention quand on monte le guide-chaîne et la chaîne, pour ne pas compromettre la sécurité ni l'efficacité de la machine ; en cas de doutes, contacter le Revendeur.***

⚠ ***Exécuter toutes les opérations à moteur éteint.***

⚠ ***Avant de monter le guide-chaîne, s'assurer que le frein de la chaîne ne soit pas inséré (par. 5.7).***

1. Dévisser les écrous (Fig. 3.A) et enlever le carter de l'embrayage (Fig. 3.B), pour accéder au pignon d'entraînement et au siège du guide-chaîne.
2. Retirer l'entretoise en plastique (Fig. 3.C); cette entretoise sert uniquement pour le transport de la machine emballée et ne doit plus être utilisée.
3. Monter le guide-chaîne (Fig. 4.A) en insérant les goujons (Fig. 4.B) dans la rainure (Fig. 4.C) et la pousser vers la partie postérieure du corps de la machine.
4. Monter la chaîne (Fig. 5.A) autour du pignon d'entraînement (Fig. 5.B) et le long des rainures du guide-chaîne (Fig. 5.C) en faisant bien attention à respecter le sens de glissement (Fig. 5.D).

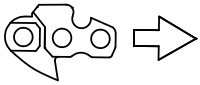

Sens de glissement de la chaîne

Si le nez du guide-chaîne est muni d'un pignon de renvoi, veiller à ce que les maillons d'entraînement de la chaîne s'insèrent correctement dans les entre-dents du pignon (Fig. 6).

5. Vérifier que le goujon du tendeur de chaîne (Fig. 7.A) soit correctement inséré dans le trou du guide-chaîne prévu à cet effet; en cas contraire, agir dûment avec un tournevis sur la vis du tendeur de chaîne (Fig. 7.B), jusqu'à ce que le goujon soit complètement inséré.
6. Remonter le carter, sans serrer les écrous.
7. Agir opportunément sur la vis du tendeur de chaîne (Fig. 8.A) jusqu'à obtenir la tension de la chaîne correcte;
8. En tenant le guide-chaîne soulevé, serrer à fond les écrous du carter, en utilisant la clé fournie (Fig. 9).

4.2.1 Contrôle de la tension de la chaîne

Contrôler la tension de la chaîne.
La tension est correcte quand, si l'on prend la chaîne à la moitié du guide-chaîne, les maillons d'entraînement ne sortent pas de la plaque de guidage (Fig. 10).

5. COMMANDES DE CONTRÔLE

5.1 INTERRUPTEUR DE DÉMARRAGE/ ARRÊT DU MOTEUR

Permet de mettre en marche et d'arrêter le moteur (Fig. 11.C).

Le moteur peut être mis en marche et en fonction.

Le moteur s'arrête.

Après avoir appuyé sur la commande d'arrêt, l'interrupteur tourne automatiquement en position de démarrage."I"

5.2 COMMANDE DU STARTER

On l'utilise pour allumer le moteur à froid. La commande du démarreur présente deux positions:

Position A (Fig. 11.A - le démarreur est désactivé (fonctionnement normal et démarrage du moteur à chaud).

Position B (Fig. 11.B) - le démarreur est désactivé (pour le démarrage du moteur à froid). .

5.3 TOUCHE DE COMMANDE DU DISPOSITIF D'AMORÇAGE (PRIMER)

Lorsque l'on appuie sur le bouton en caoutchouc du dispositif d'amorçage (Fig. 12.A), du carburant est injecté dans le collecteur d'admission du carburateur, ce qui facilite le démarrage du moteur.

5.4 COMMANDE DE LA VALVE DE DÉCOMPRESSION (SEULEMENT POUR LE MODÈLE SP 526)

En appuyant sur la valve (Fig. 13.E) la compression dans le cylindre diminue et le démarrage de la machine se fait plus facilement.

5.5 LEVIER DE COMMANDE ACCÉLÉRATEUR

Permet de réguler la vitesse de la chaîne.

L'actionnement du levier de commande accélérateur
(Fig. 12.B) n'est possible que si le levier de blocage de l'accélérateur est enfoncé simultanément (Fig. 12.C).

La vitesse adéquate de travail s'obtient avec le levier de commande accélérateur (Fig. 12.B) en fin de course.

5.6 LEVIER DE BLOCAGE ACCÉLÉRATEUR

Le levier de blocage accélérateur (Fig. 12.C) permet l'actionnement du levier de commande accélérateur (Fig. 12.B).

5.7 POIGNÉE DE DÉMARRAGE MANUEL

Elle permet le démarrage manuel du moteur (Fig. 11.D).

5.8 FREIN DE CHAÎNE

C'est un système de freinage de sécurité qui bloque le mouvement de la chaîne dans le cas de contrecoups (rebonds) durant le travail. Les contrecoups surviennent suite au contact anormal de la pointe du guide-chaîne, avec un déplacement violent du guide-chaîne vers le haut portant la main à heurter la protection antérieure (Fig. 1.D). Pour débrayer le frein de chaîne, il est nécessaire de le débloquer manuellement.

Frein de chaîne débrayé. Ceci s'obtient lorsque la protection avant de la main (Fig. 1.D) est complètement tirée en arrière, vers la poignée avant, jusqu'à obtenir un déclic.

Frein de chaîne enclenché. Ceci s'obtient quand le protecteur antérieure de la main (Fig. 1.D) est complètement poussée vers l'avant.

⚠ ***Ne jamais utiliser la machine si le frein de chaîne ne fonctionne pas correctement, mais contacter le Revendeur pour faire les vérifications nécessaires.***

6. UTILISATION DE LA MACHINE

IMPORTANT *Les normes de sécurité à suivre sont décrites au chap. 2. Respecter scrupuleusement ces indications pour ne pas s'exposer à de graves risques ou dangers.*

6.1 OPÉRATIONS PRÉLIMINAIRES

Avant de commencer à travailler, il faut effectuer une série de contrôles et d'opérations pour assurer que le travail soit effectué de façon convenable et dans des conditions de sécurité maximales.

IMPORTANT *La machine est fournie avec les réservoirs du mélange et de l'huile de lubrification de la chaîne vides.*

6.1.1 Approvisionnement en carburant

Avant d'utiliser la machine, effectuer l'approvisionnement en carburant. Au sujet des modes de préparation du mélange, des modalités et des précautions pour faire le plein de carburant voir par. 7.3.

6.1.2 Faire le plein d'huile de lubrification de la chaîne

Avant d'utiliser la machine, faire le plein d'huile pour la lubrification de la chaîne. Au sujet des modalités et précautions sur le plein d'huile, voir par. 7.4.

6.1.3 Contrôle de la tension de la chaîne

⚠ ***Exécuter toutes les opérations à moteur éteint.***

⚠ ***Toujours porter des gants de travail robustes.***

Contrôler la tension de la chaîne.
La tension est correcte quand, si l'on prend la chaîne à la moitié du guide-chaîne, les maillons d'entraînement ne sortent pas de la plaque de guidage (Fig. 10).

Pour régler la tension de la chaîne:
1. desserrer les écrous du carter, en utilisant la clé fournie;
2. Agir opportunément sur la vis du tendeur de chaîne (Fig. 8.A) jusqu'à obtenir la tension de la chaîne correcte;
3. En tenant le guide-chaîne soulevé, serrer à fond les écrous du carter, en utilisant la clé fournie (Fig. 9).

⚠ ***Ne pas travailler avec la chaîne détendue, afin de ne pas provoquer la situation de danger où la chaîne pourrait sortir de la rainure du guide.***

IMPORTANT *Pendant la première période d'utilisation, il faut faire plus fréquemment cette vérification car la chaîne doit se stabiliser.*

6.1.4 Préparation de la machine au travail

- **Dispositif antigel**

En cas d'utilisation de la scie à chaîne à températures inférieures à 5°C, il faut activer le dispositif antigel avant de démarrer la machine afin d'éviter la formation de glace à l'intérieur du carburateur, ce qui pourrait entraîner la réduction de la puissance du moteur ou bien le fonctionnement irrégulier du moteur.

La machine est dotée d'un volet de ventilation placé sur le couvercle du cylindre, de façon à permettre le passage d'air chaud vers le moteur.

En conditions normales (températures supérieures à 5° C), il faut utiliser la machine en mode de fonctionnement normal, c'est à dire comme elle a été réglée lors de sa production.

Pour passer du mode "Normale" au mode "Antigel" (et vice versa):

1. arrêter la machine (par. 6.6):
2. enlever le couvercle du filtre à air et le filtre à air (par. 8.2);

3.a sur les modèles SP 386, SP 426:
- enlever le capuchon antigel de son logement placé à la droite du couvercle du cylindre (Fig. 14.A);
- tourner le capuchon antigel de façon à ce que le symbole «NEIGE» soit dirigé vers le bas afin que le volet de ventilation soit laissé ouvert (Fig. 14.B);

3.b sur les modèles SP 466, SP 526:
- dévisser les vis qui fixent le couvercle du cylindre (Fig. 15.A) (2 vis à l'intérieur et une à l'extérieur du couvercle) et retirer le couvercle du cylindre (Fig. 15.B);
- enlever le capuchon antigel de son logement (Fig. 16.A), situé au

centre et à l'arrière du couvercle du cylindre (Fig. 16.B);
- tourner le capuchon antigel de façon à ce que le symbole «NEIGE» soit dirigé vers le bas (Fig. 17.A) afin que le volet de ventilation soit laissé ouvert (Fig. 17.B);
- remonter le couvercle du cylindre.

4. remonter le filtre à air et son couvercle (par. 8.2).

REMARQUE *En cas d'utilisation de la machine en mode antigel à températures supérieures à +5° C, des difficultés de démarrage et de fonctionnement du moteur peuvent être rencontrées à vitesse incorrecte. Toujours contrôler donc d'avoir mis la machine en mode de fonctionnement normal (capuchon antigel sur le côté du symbole «SOLEIL» et volet de ventilation fermé) s'il ne subsiste plus de danger de formation de glace.*

6.2 CONTRÔLES DE SÉCURITÉ

Exécuter les contrôles de sécurité suivants et vérifier que les résultats correspondent aux indications des tableaux.

⚠ ***Toujours effectuer les contrôles de sécurité avant l'utilisation.***

⚠ ***Toujours effectuer une inspection quotidienne de la machine après utilisation, après une chute ou après d'autres chocs afin d'identifier des dégâts ou des défauts considérables.***

6.2.1 Contrôle général

Objet	Résultat
Poignées et protections (Fig. 1.B - 1.E)	Nettoyées, sèches, sans trace d'huile et de gras, fixées correctement et fermement à la machine.
Vis sur la machine et sur le guide-chaîne	Bien fixées (non desserrées)
Guide-chaîne (Fig. 1.F)	Montée correctement
Chaîne (Fig. 1.G)	Affûtée, non endommagée ou usée, montée et tendue correctement.
Filtre à air (Fig. 38.B)	Propre
Câbles électriques et câble de la bougie	Intacts pour éviter les étincelles.
Capuchon de bougie (Fig. 31.A)	Intact et correctement monté sur la bougie

6.2.2 Test de fonctionnement de la machine

Action	Résultat
Faire démarrer la machine (par. 6.3)	La chaîne (Fig. 1.G) ne doit pas bouger lorsque le moteur est au régime minimum. ⚠ ***Ne pas utiliser la machine si la chaîne bouge avec le moteur au minimum; dans ce cas, il est nécessaire de contacter votre revendeur.***
Actionner simultanément le levier de commande accélérateur (Fig. 12.B) et le levier de blocage de l'accélérateur (Fig. 12.C).	Le mouvement des leviers doit être libre, non forcé. La chaîne fonctionne.
Relâcher le levier de commande accélérateur (Fig. 12.B) et le levier de blocage de l'accélérateur (Fig. 12.C)	Les leviers doivent retourner automatiquement et rapidement en position neutre, le moteur doit tourner rapidement au régime minimum et la chaîne doit s'arrêter.
Actionner le levier de commande accélérateur (sans appuyer sur le levier de blocage) (Fig. 12.B)	Le levier de commande accélérateur reste bloqué.
Activer l'interrupteur de démarrage/arrêt du moteur (Fig. 11.C)	L'interrupteur doit se déplacer facilement d'une position à l'autre et lorsqu'il est relâché, il doit retourner automatiquement en position de démarrage.

Action	Résultat
VÉRIFICATION DU FREIN DE CHAÎNE 1. Faire démarrer la machine (par. 6.3): 2. Saisir les poignées fermement à deux mains. 3. En activant la commande de l'accélérateur pour maintenir la chaîne en mouvement, pousser en avant la protection antérieure de la main, en utilisant le dos de la main gauche (par. 5.7).	3. L'arrêt de la chaîne doit être immédiat. Quand la chaîne s'arrête, relâcher immédiatement le levier de l'accélérateur et débrayer le frein de chaîne(par. 5.7).

⚠ ***Si l'un des résultats diffère de ce qui est indiqué dans les tableaux suivants, il n'est pas possible d'utiliser la machine ! Remettre la machine à un centre d'assistance pour les contrôles nécessaires et pour sa réparation.***

6.3 DÉMARRAGE

IMPORTANT *Sur la machine est placée une étiquette (fig. 2) qui résume les phases principales de démarrage. L'étiquette a pour fonction d'être un guide rapide mais elle ne substitue pas les procédures décrites ci-dessous.*

Avant de démarrer la machine :
1. Placer la machine dans une position stable sur le terrain.
2. Enlever la protection autour de la lame (Fig. 1.K) et la protection de la griffe d'abattage (Fig. 1.J) (si utilisée).
3. Vérifier que le guide-chaîne et la chaîne ne touchent ni le terrain ni d'autres objets.
4. S'assurer que le frein de chaîne soit inséré(par. 5.7).

IMPORTANT *Pour éviter des ruptures, ne pas tirer le câble de démarrage sur toute sa longueur, ne pas le faire glisser le long du bord de l'orifice du guide câble et relâcher progressivement la poignée, en évitant de le faire rentrer d'une façon incontrôlée*

IMPORTANT *Ne jamais enrouler le câble de démarrage autour de la main.*

⚠ ***Ne jamais démarrer la scie à chaîne en la faisant tomber tout en la tenant par le câble de démarrage. Cette méthode est extrêmement dangereuse puisque la machine et la chaîne sont complètement hors de contrôle.***

REMARQUE *L'interrupteur se trouve toujours en position de démarrage (par. 5.1).*

6.3.1 Démarrage à froid

⚠ ***Par démarrage à froid, nous entendons le démarrage effectué 5 minutes au moins après l'arrêt du moteur ou après un ravitaillement de carburant.***

1. Embrayer le starter en portant le levier en position «B» (Fig. 11.B).
2. Appuyer sur le bouton de commande du dispositif d'amorçage (Fig. 12.A) 6 fois pour favoriser l'amorçage du carburateur.
3. **Seulement pour le modèle SP 526:** Appuyer sur la valve de décompression (Fig. 13.E).

REMARQUE *Tout de suite après le démarrage du moteur, la valve retourne automatiquement dans sa position initiale.*

4. Tenir fermement la machine sur le terrain, avec une main sur la poignée avant et un avec un pied inséré l'ensemble moteur, pour ne pas perdre le contrôle pendant le démarrage (Fig. 18).

⚠ ***Si la machine n'est pas tenue fermement, la poussée du moteur pourrait faire perdre l'équilibre à l'utilisateur ou bien projeter le guide-chaîne contre un obstacle ou vers l'utilisateur.***

5. Tirer lentement la poignée de démarrage sur 10 - 15 cm jusqu'à ce que se vérifie une certaine résistance, puis tirer encore 4 fois jusqu'à remarquer les premières explosions. Durant cette étape, le moteur ne démarre pas.

IMPORTANT *Ne pas tirer la poignée de démarrage plus de 4 fois.*

6. Désactiver le starter (Fig. 11.A) en portant le levier en position «A».
7. Tirer à nouveau sur la poignée de démarrage jusqu'à obtenir l'allumage régulier du moteur.
8. Une fois le moteur démarré, actionner simultanément et brièvement le levier

de commande accélérateur (Fig. 12.B) et le levier de blocage accélérateur (Fig. 12.C) pour débrayer le dispositif de pré-accélération. Laisser tourner le moteur au moins pendant 10-15 secondes.

9. Désenclencher le frein de chaîne (par. 5.7).

IMPORTANT *Éviter de laisser tourner le moteur à tours élevés avec le frein de chaîne inséré; ceci pourrait causer la surchauffe et l'endommagement de l'embrayage.*

10. Laisser tourner le moteur au ralenti pendant 1 minute au moins avant d'utiliser la machine.

IMPORTANT *Si la poignée du câble de démarrage est actionné plusieurs fois lorsque le starter est activé, le moteur risque de se noyer et de rendre le démarrage difficile. Si le moteur est noyé (voir par. 15.5).*

6.3.2 Démarrage à chaud

Pour le démarrage à chaud (tout de suite après l'arrêt du moteur):

1. Appuyer sur le bouton de commande du dispositif d'amorçage (Fig. 12.A) 6 fois pour favoriser l'amorçage du carburateur.

2. Seulement pour le modèle SP 526: Appuyer sur la valve de décompression (Fig. 13.E).

REMARQUE *Tout de suite après le démarrage du moteur, la valve retourne automatiquement dans sa position initiale.*

3. Embrayer la commande du choke (position «B» - par. 5.2) et la débrayer à nouveau tout de suite (position «A» - par. 5.2.D); de cette façon, le dispositif de pré-accélération est embrayé.

4. Suivre les points 4 - 7 - 8 - 9 de la procédure précédente (par. 6.3.1).

6.4 FONCTIONNEMENT

Avant d'effectuer pour la première fois un travail d'abattage ou d'ébranchage, il convient de :

- avoir suivi un apprentissage spécifique sur l'utilisation de ce type d'outillage;
- avoir lu soigneusement les avertissements de sécurité et le mode d'emploi contenus dans le présent manuel;
- s'exercer sur des troncs par terre ou bien fixés sur des chevalets de façon à se familiariser avec cette machine et avec les techniques de coupe qui conviennent le mieux.

Pour opérer avec la machine, procéder de la façon suivante :

- Débrayer toujours le frein de chaîne avant d'actionner l'accélérateur.
- Tenir toujours fermement la machine à deux mains, avec la main gauche sur la poignée avant et la main droite sur la poignée arrière, indépendamment du fait que l'opérateur puisse éventuellement être gaucher.

⚠ ***Si la chaîne se bloque pendant le travail, il faut tout de suite arrêter la machine.***

6.4.1 Contrôles à exécuter pendant le travail

6.4.1.a *Contrôle de la tension de la chaîne*

Pendant le travail, la chaîne subit un allongement progressif, par conséquent il faut vérifier la tension fréquemment (par. 6.1.3).

6.4.1.b *Contrôle du débit d'huile*

IMPORTANT *Ne pas utiliser la machine en absence de lubrification ! Le réservoir d'huile pourrait se vider presque complètement à chaque fois que le combustible s'épuise. S'assurer de faire l'appoint du réservoir d'huile à chaque fois que vous effectuez l'approvisionnement de la machine (par. 7.4).*

⚠ ***En effectuant le contrôle du débit de l'huile, vérifier que le guide-chaîne et la chaîne soient bien positionnés.***

Démarrer le moteur (par. 6.3), le faire tourner à moyen régime et contrôler si l'huile de la chaîne se répand comme indiqué sur la (Fig. 19).

Le flux de l'huile de chaîne peut être réglé en agissant avec un tournevis sur la vis de réglage de la pompe prévue à cet effet (Fig. 20.A), située sur la partie inférieure de la machine.

Ceci est le symbole qui identifie le régulateur de la pompe d'huile:

Tourner le tournevis en position "+" pour augmenter le flux d'huile à la chaîne; tourner en position "-" pour diminuer le flux.

6.4.2 Techniques de travail

6.4.2.a *Ébranchage d'un arbre*

⚠ ***Vérifier que l'aire de chute des branches soit dégagée.***

1. Se positionner du côté opposé de la branche à couper.
2. Commencer par les branches plus basses et procéder en coupant ensuite les branches plus en hauteur.
3. Exécuter la coupe du haut vers le bas pour éviter que le guide-chaîne ne s'encastre (Fig. 21).

6.4.2.b *Abattage d'un arbre*

IMPORTANT *Lorsque deux ou plusieurs personnes exécutent en même temps des opérations de tronçonnage et d'abattage, il faut que ces opérations se fassent dans des zones séparées par une distance au moins égale à deux fois et demi la hauteur de l'arbre à abattre. Ne pas abattre d'arbres s'il existe le risque de mettre des personnes en danger, de heurter une ligné électrique ou de provoquer un dommage matériel quel qu'il soit. Au cas où l'arbre entrerait en contact avec une ligne de distribution du courant électrique, il faut le communiquer immédiatement à l'entreprise qui est responsable du réseau.*

Avant de procéder à l'abattage:

- il faut prendre en considération l'inclinaison naturelle de l'arbre, la partie où les branches sont plus grandes et la direction du vent, pour évaluer la manière dont l'arbre va tomber;
- éliminer de l'arbre la saleté, les pierres, les morceaux d'écorce, les clous, les agrafes métalliques et les fils;
- Libérer la zone autour de l'arbre et assurer un bon appui pour les pieds;
- Prédisposer de voies de secours adéquates, libres d'obstacles; les voies de secours doivent être prédisposées à 45° dans la direction opposée à la chute de l'arbre (Fig. 22) et doivent permettre l'éloignement de l'utilisateur en zone sécurisée, distante au moins de deux fois et demi la hauteur de l'arbre à abattre;
- Se placer en amont du terrain sur lequel il est probable que l'arbre roulera ou tombera après l'abattage.

- **Entaille à la base**

1. En suivant les signes de direction placés sur la scie à chaîne (Fig. 23.A), se fixer un objectif sur le terrain dans la direction d'abattage de l'arbre (Fig. 23.B).
2. Se positionner à droite de l'arbre, derrière la scie à chaîne.
3. Effectuer l'entaille horizontale sur 1/3 du diamètre de l'arbre, perpendiculairement à la direction de la chute (Fig. 24.A).

- **Entaille postérieure d'abattage**

4. Effectuer l'entaille postérieure d'abattage dans une position supérieure d'au moins 5 cm par rapport à l'entaille horizontale (Fig. 24.B).
5. Réaliser l'entaille postérieure d'abattage de façon à laisser suffisamment de bois pour servir de charnière (Fig. 24.C). Le bois de charnière empêche le mouvement de torsion de l'arbre et sa chute dans la mauvaise direction. Ne pas effectuer d'entailles dans la charnière.
6. Sans extraire le guide-chaîne, diminuer progressivement l'épaisseur de la charnière jusqu'à la chute de l'arbre.
7. S'il y a un risque que l'arbre ne tombe pas dans la direction voulue, ou qu'il puisse se déséquilibrer en arrière et plier la chaîne dentée, il faut arrêter la coupe avant d'avoir terminé l'entaille postérieure d'abattage et utiliser des coins en bois, en plastique ou en aluminium (Fig. 24.D) pour ouvrir la coupe. Faire tomber l'arbre le long de la ligne de chute voulue en tapant avec une masse sur les coins.
8. Quand l'arbre commence à tomber, il faut retirer la machine de la coupe, l'arrêter (par. 6.6), la poser par terre et puis suivre la voie de secours prévue. Il faut faire attention aux chutes de branches d'en haut et où poser les pieds.

6.4.2.c *Ébranchage d'un arbre*

Ébrancher veut dire enlever les branches d'un arbre tombé.

⚠ ***Faites attention aux points d'appui de la branche sur le terrain, à la possibilité qu'elle soit sous tension, à la direction que la branche peut prendre pendant la coupe et à la possibilité que l'arbre soit instable après que la branche aura été coupée.***

Quand on ébranche, il faut laisser les branches inférieures, les plus grandes, pour soutenir le tronc sur le sol. Enlever les petites branches d'un seul coup (Fig. 25.A).

Il vaut mieux couper les branches sous tension, à partir du bas vers le haut, pour éviter de plier la scie à chaîne (Fig. 25.B).

6.4.2.d *Tronçonnage d'un tronc*

Tronçonner signifie debiter en section un tronc sur sa longueur.

Il est important que vous vous assuriez que votre appui sur vos pieds est ferme et que votre poids est également réparti sur vos deux pieds. Si possible, il est bon de soulever et soutenir le tronc au moyen de branches, troncs ou bûches.

Le tronçonnage est facilité par l'emploi de la griffe d'abattage (Fig. 1.I):

1. planter la griffe dans le tronc et en faisant levier sur la griffe d'abattage, faire faire à la machine un mouvement en arc qui permet au guide-chaîne de pénétrer dans le bois (Fig. 26);
2. répéter cette opération plusieurs fois, si nécessaire, en déplaçant le point d'appui de la griffe d'abattage.

- **Tronc déposé par terre**

Quand le tronc repose au sol sur toute sa longueur, il faut le couper à partir du haut (tronçonnage supérieur) (Fig. 27.A).

– Couper jusqu'à la moitié du diamètre, faire donc tourner le tronc et compléter la coupe du côté opposé.

- **Tronc déposé seulement sur une extrémité**

Quand le tronc est déposé seulement sur une extrémité:

– découper 1/3 du diamètre du côté situé au-dessous (tronçonnage inférieur) (Fig. 28.A);
– il faut ensuite effectuer la coupe finale en faisant le tronçonnage supérieur pour rencontrer la première entaille (Fig. 28.B).

- **Tronc déposé sur les deux extrémités**

Quand le tronc est déposé seulement sur les deux extrémités:

– découper 1/3 du diamètre à partir de la partie supérieure (tronçonnage supérieur) (Fig. 29.A);
– puis procéder à la coupe finale en effectuant le tronçonnage inférieur des 2/3 inférieurs pour rencontrer la première entaille (Fig. 29.B).

- **Tronc en pente**

Quand on sectionne un tronc sur une pente, il faut toujours se tenir en amont (Fig. 30).

Au cours de l'opération, quand on est en train de finir la coupe, pour pouvoir maintenir le contrôle, il faut réduire la pression de coupe sans laisser la prise sur les poignées de la machine. Il faut empêcher que la machine entre en contact avec le sol.

6.5 CONSEILS D'UTILISATION

REMARQUE *Durant les 6-8 premières heures de fonctionnement de la machine, éviter d'utiliser le moteur à plein régime.*

IMPORTANT *Arrêter la machine (par. 6.6) pendant les déplacements d'une zone de travail à une autre.*

6.6 ARRÊT

Pour arrêter la machine:

1. Relâcher le levier de commande accélérateur (Fig. 12.B) et laisser tourner le moteur au régime minimum pendant quelques secondes.
2. Appuyer sur l'interrupteur (Fig. 11.C) en position «O».
3. Attendre l'arrêt de la chaîne.

⚠ ***Après avoir porté l'accélérateur au minimum, il faut attendre plusieurs secondes avant que l'organe de coupe ne s'arrête.***

⚠ ***Le moteur risque d'être très chaud juste après son extinction. Ne pas toucher. Il y a un danger de brûlures.***

6.7 APRÈS L'UTILISATION

– Détacher le capuchon de la bougie (Fig. 31.A).
– Monter le protecteur de guide-chaîne.
– Laisser refroidir la machine.
– Desserrer les écrous de fixation du guide-chaîne pour réduire la tension de la chaîne.
– Nettoyer soigneusement la machine, éliminer les traces de poussière et les détritus et enlever de la chaîne toutes traces de sciure ou dépôts d'huile.(par. 7.5, par. 7.6).
– Contrôler qu'il n'y ait pas d'éléments desserrés ou endommagés. Le cas échéant, remplacer les composants endommagés et serrer les vis et les boulons éventuellement desserrés.

IMPORTANT *Arrêter la machine (par. 6.6), détacher le capuchon de la bougie (Fig. 31.A) et monter la protection du guide-chaîne à chaque fois que la machine n'est pas utilisée ou laissée sans surveillance.*

7. ENTRETIEN PÉRIODIQUE

7.1 GÉNÉRALITÉS

IMPORTANT *Les normes de sécurité à suivre sont décrites au chap. 2. Respecter scrupuleusement ces indications pour ne pas s'exposer à de graves risques ou dangers.*

⚠ ***Avant d'effectuer tout contrôle, tout nettoyage ou toute intervention d'entretien/réglage sur la machine:***
- ***Arrêter la machine;***
- ***Attendre que la chaîne soit complètement arrêtée;***
- ***Appliquer la protection de la lame, sauf en cas d'interventions sur le guide-chaîne ou sur la lame;***
- ***Détacher le capuchon de la bougie (Fig. 31.A);***
- ***Attendre que le moteur soit adéquatement refroidi;***
- ***lire les instructions correspondantes;***
- ***Porter des vêtements appropriés, des gants de sécurité et des lunettes de protection.***

- Les intervalles et les types d'intervention sont résumés dans le "Tableau opérations d'entretien" (voir chap. 12). Le but du tableau est de vous aider à maintenir votre machine en conditions d'efficacité et de sécurité. Il rappelle les principales interventions et la périodicité prévue pour chacune d'elles. Effectuer l'action correspondante en fonction de la première échéance qui se produit.
- L'utilisation de pièces de rechange et d'accessoires qui ne sont pas d'origine pourrait avoir des conséquences négatives sur le fonctionnement et sur la sécurité de la machine. Le fabricant décline toute responsabilité en cas de dommages ou de lésions causés par ces produits.
- Les pièces de rechange d'origine sont fournies par les ateliers d'assistance et par les revendeurs agréés.
- Ne jamais utiliser la machine si certaines de ses pièces sont usées ou endommagées. Les pièces endommagées doivent être remplacées, jamais réparées.

IMPORTANT *Toutes les opérations d'entretien et de réglage non décrites dans ce manuel doivent être exécutées par votre revendeur ou par un centre spécialisé.*

7.2 PRÉPARATION DU MÉLANGE

Cette machine est équipée d'un moteur deux temps qui a besoin d'un mélange composé d'essence et d'huile lubrifiante.

IMPORTANT *L'utilisation d'essence seule endommage le moteur et entraîne la perte de validité de la garantie.*

IMPORTANT *N'utiliser que des carburants et des lubrifiants de qualité pour conserver les performances et garantir la durée des organes mécaniques.*

7.2.1 Caractéristiques de l'essence

N'utiliser que de l'essence sans plomb (essence verte) avec un indice d'octane non inférieur à 90 N.O.

IMPORTANT *L'essence verte a tendance à créer des dépôts dans le conteneur si elle est conservée pendant plus de 2 mois. Utiliser toujours de l'essence fraîche !*

7.2.2 Caractéristiques de l'huile

N'utiliser que de l'huile synthétique d'excellente qualité, spéciale pour moteurs deux temps, d'exigence minimale JASO FC. Auprès de votre revendeur, vous trouverez des huiles spécialement étudiées pour ce type de moteur, en mesure de garantir une excellente protection. L'utilisation de ces huiles permet la composition d'un mélange à 2,5%, c'est-à-dire composé d'une part d'huile pour 40 parts d'essence.

7.2.3 Préparation et conservation du mélange

Le tableau indique les quantités de carburant et d'huile à utiliser pour la préparation du mélange.

Carburant	Huile synthétique 2 temps
litres	litres
1	0,025
2	0,050

3	0,075
5	0,125
10	0,250

Pour la préparation du mélange:
1. Introduire dans un bidon homologué la moitié environ de la quantité d'essence.
2. Ajouter toute l'huile.
3. Introduire le reste de l'essence.
4. Refermer le bouchon et agiter énergiquement.

IMPORTANT *Le mélange est sujet à vieillissement. Ne pas préparer des quantités excessives de mélange pour éviter la formation de dépôts.*

IMPORTANT *Bien identifier et séparer les conteneurs du mélange et de l'essence pour éviter de les confondre au moment de les utiliser.*

IMPORTANT *Nettoyer régulièrement les conteneurs de l'essence et du mélange pour éliminer les dépôts éventuels.*

7.3 RAVITAILLEMENT EN CARBURANT

⚠ ***L'approvisionnement en carburant doit être effectué lorsque la machine est à l'arrêt et lorsque le capuchon de la bougie est enlevé.***

Avant de faire le plein :
1. Secouer énergiquement le bidon du mélange.
2. Placer la machine à plat, dans une position stable, avec le bouchon du réservoir du mélange en haut.

REMARQUE *Près du bouchon du réservoir du mélange (Fig. 32.A) se trouve le symbole suivant:*

Réservoir mélange

3. Nettoyer le bouchon du réservoir et la zone environnante pour éviter d'introduire de la saleté pendant le ravitaillement.
4. Ouvrir lentement le bouchon du réservoir, pour diminuer progressivement la pression.
5. Faire le plein en utilisant un entonnoir, en évitant de remplir le réservoir jusqu'au bord.

REMARQUE *Durant l'utilisation de la machine, il est possible de vérifier la présence de carburant dans le réservoir à travers la fenêtre prévue à cet effet (Fig. 32.B).*

7.4 APPROVISIONNEMENT DU RÉSERVOIR HUILE DE CHAÎNE

REMARQUE *Près du bouchon du réservoir huile de chaîne (Fig. 32.C) se trouve le symbole suivant:*

Réservoir huile chaîne

IMPORTANT *Utiliser exclusivement de l'huile spécifique pour scies à chaîne ou de l'huile adhérente pour scies à chaîne. Ne pas utiliser d'huile contenant des impuretés, pour éviter de boucher le filtre dans le réservoir et d'endommager irrémédiablement la pompe à huile.*

Il est fondamental d'utiliser de l'huile de bonne qualité pour obtenir une lubrification efficace des organes de coupe; une huile usée ou de mauvaise qualité compromet la lubrification et réduit la durée de la chaîne et du guide-chaîne.

- Remplir complètement le réservoir d'huile (grâce à un entonnoir) à chaque fois qu'est effectué l'approvisionnement en carburant: vu que la capacité du réservoir d'huile est calculée pour épuiser le carburant avant l'huile, de cette façon le risque de faire fonctionner la machine sans lubrifiant est évité.

7.5 NETTOYAGE DE LA MACHINE ET DU MOTEUR

À la fin de chaque session de travail, nettoyer soigneusement la machine de la poussière et des débris.
- Pour réduire le risque d'incendie :
  - débarrasser la machine, et en particulier le moteur et la zone du silencieux, des résidus de sciure, petites branches, feuilles ou excès de graisse;
  - nettoyer fréquemment les ailettes du cylindre avec de l'air compressé (Fig. 33).
- Pour éviter la surchauffe et l'endommagement du moteur:
  - les grilles d'aspiration de l'air de refroidissement (Fig. 34) doivent toujours être tenues nettoyées et libres de résidus de sciure et détritus.

- Tenir la cloche d'embrayage nettoyée et libre de résidus de sciure et détritus (Fig. 35), en enlevant le carter de l'embrayage (par. 4.2) et en le remontant correctement lorsque l'opération est conclue.
  Il faut effectuer le graissage du coussinet interne auprès de votre revendeur toutes les 30 heures d'utilisation.

7.6 NETTOYAGE DE LA CHAÎNE

Après chaque utilisation enlever de la chaîne toutes traces de sciure ou dépôts d'huile.

En cas de saleté tenace ou de résinification, il faut démonter la chaîne et la laisser pendant quelques heures dans un récipient contenant un détergent spécifique. Puis la rincer dans de l'eau propre et la traiter avec un spray anti-corrosif adéquat, avant de la remonter sur la machine.

7.7 ENROULEUR DE CHAÎNE

Contrôler avant chaque utilisation les conditions de l'enrouleur de chaîne (Fig.1.H) et le restaurer dans le cas où il serait endommagé.

7.8 ÉCROUS ET VIS DE FIXATION

- Contrôler le serrage de toutes les vis et écrous avant chaque utilisation pour s'assurer que la machine fonctionne toujours en toute sécurité.
- Contrôler que les poignées soient solidement fixées avant chaque utilisation.

8. ENTRETIEN SUPPLÉMENTAIRE

8.1 TROUS DE LUBRIFICATION DE LA MACHINE ET DU GUIDE-CHAÎNE

Avant chaque utilisation quotidienne, enlever le carter de l'embrayage (par. 4.2), démonter le guide-chaîne et contrôler que les trous de lubrification de la machine (Fig. 36.A) et du guide-chaîne (Fig. 36.B) ne soient pas obstrués.

8.2 NETTOYAGE DU FILTRE À AIR

IMPORTANT *Le nettoyage du filtre à air est essentiel pour le bon fonctionnement et la durée de la machine. Ne pas travailler sans filtre ou avec un filtre endommagé, pour ne pas provoquer des dommages irréparables au moteur.*

Les opérations de nettoyage doivent être effectuées toutes les 8-10 heures de travail.

Pour nettoyer le filtre :

1. Décrocher la languette (Fig. 37.A) et enlever le couvercle (Fig. 37.B).
2. Appuyer sur la butée en métal du filtre à air jusqu'à obtenir un clic (Fig. 38.A).
3. Enlever le filtre à air (Fig. 38.B), le battre légèrement et le nettoyer à l'aide d'une brosse douce.
4. Si le filtre est complètement obstrué, le laver avec du carburant propre. Si vous utilisez de l'air comprimé, diriger le jet de l'intérieur vers l'extérieur (Fig. 39).
5. Remonter le filtre (Fig. 40.B), tirer la butée en métal (Fig. 40.A) jusqu'à entendre le clic qui bloque le filtre en position.
6. Remonter le couvercle (Fig. 41.A) en faisant attention à ce que toutes ses parties soient placées correctement dans les logements prévus du cache cylindre (Fig. 41.B).
7. Accrocher la languette en insérant d'abord la partie inférieure et ensuite en appuyant sur la partie supérieure jusqu'à entendre un clic (Fig. 41.C).

8.3 CLOCHE D'EMBRAYAGE

Auprès de votre revendeur, contrôler l'entièreté de la bande métallique qui entoure la cloche d'embrayage.
La bande doit être substituée lorsqu'elle résulte détériorée ou déformée.

8.4 PIGNON D'ENTRAÎNEMENT DE LA CHAÎNE

Faites contrôler fréquemment par votre Revendeur l'état du pignon et remplacez-le s'il est usé.

⚠ ***Ne pas monter une chaîne neuve avec un pignon usagé ou vice versa.***

8.5 CONTRÔLE DE LA BOUGIE

La bougie (Fig. 31.A) est accessible en enlevant le couvercle du filtre à air (Fig. 37.B).

Démonter et nettoyer régulièrement la bougie en éliminant les dépôts éventuels avec une petite brosse métallique (Fig. 42.A).
Contrôler et rétablir la distance correcte entre les électrodes (Fig. 42.B).
Remonter la bougie en la serrant à fond avec la clé fournie.
La bougie doit être remplacée par une bougie ayant des caractéristiques identiques dans le cas d'électrodes brûlées ou

d'isolant détérioré, et de toute façon toutes les 100 heures de fonctionnement.

8.6 CÂBLE DE DÉMARRAGE

Le câble de démarrage doit être substitué par votre revendeur aux premiers signaux de détérioration.

8.7 ENTRETIEN DE LA CHAÎNE À DENTS

⚠ ***Pour des raisons de sécurité et d'efficacité, il est très important que les organes de coupe soient bien affûtés.***

Il est nécessaire de procéder à l'affûtage quand:
- La sciure ressemble à de la poudre.
- La coupe réclame plus de force.
- La coupe n'est pas rectiligne.
- Les vibrations augmentent.
- La consommation de carburant augmente.

⚠ ***Si la chaîne n'est pas suffisamment affûtée, cela augmente le risque de rebond (kickback).***

IMPORTANT *Si vous confiez l'opération d'affûtage de la chaîne à un centre spécialisé, elle pourra être exécutée avec des équipements spécialement prévus, qui permettent d'enlever le minimum de matériel et garantissent un affûtage constant sur tous les tranchants.*

8.7.1 Affûtage de la chaîne

L'affûtage de la chaîne s'exécute avec des limes spéciales à section ronde, dont le diamètre est spécifique pour chaque type de chaîne (voir " Tableau d'Entretien de la Chaîne ") ; cette opération requiert une bonne dextérité et suffisamment d'expérience pour éviter d'endommager les tranchants.

Pour affûter la chaîne:
1. Arrêter la machine (par. 6.6).
2. Désenclencher le frein de chaîne (par 5.7).
3. Bloquer fermement le guide-chaîne avec la chaîne montée dans un étau approprié (Fig. 43.A), en s'assurant que la chaîne puisse coulisser librement.
4. Tendre la chaîne si elle est détendue (par. 6.1.3).
5. Insérer la lime dans la gouge de coupe en maintenant une inclinaison constante selon le profil du tranchant (Fig. 43.B). L'utilisation d'une plaque d'affûtage facilite le maniement de la lime (Fig. 43.C).
6. Ne donner que quelques coups de lime, seulement en avant, et répéter l'opération sur tous les tranchants qui ont la même orientation (droits ou gauches).
7. Retourner la position du guide-chaîne dans l'étau et répéter l'opération sur les tranchants restants.
8. Vérifier que le dent de limitation (Fig. 43.D) respecte les niveaux indiqués dans le "Tableau d'Entretien de la Chaîne" (Chap. 14) et limer l'excédent éventuel avec une lime plate, en arrondissant le profil.
9. Après l'affûtage, éliminer toutes les traces de limage et de poussière et lubrifier la chaîne dans un bain d'huile.

8.7.2 Remplacement de la chaîne à dents

La chaîne doit être remplacée quand:
- la longueur du tranchant se réduit à 5 mm ou moins (Fig. 43.E);
- le jeu des maillons sur les rivets est excessif.
- la vitesse de coupe est lente et les affûtages répétés n'améliorent pas la vitesse de coupe. La chaîne est usée.

IMPORTANT *Après le remplacement de la chaîne, il est nécessaire de vérifier la tension plus fréquemment à cause du rôdage de la chaîne.*

8.8 ENTRETIEN DU GUIDE-CHAÎNE

REMARQUE *Toutes les opérations sur la chaîne et le guide-chaîne sont des travaux spécialisés qui requièrent une compétence spécifique ainsi que des outillages spéciaux pour pouvoir être exécutés dans les règles de l'art; pour des raisons de sécurité, il vaut toujours mieux contacter le revendeur.*

Pour éviter que le guide-chaîne ne s'use asymétriquement, il faut le retourner fréquemment.

Pour maintenir l'efficacité du guide-chaîne il faut:
1. graisser avec la seringue prévue à cet effet (non fournie) les coussinets du pignon de renvoi (s'il y en a un);
2. nettoyer la rainure du guide-chaîne avec le grattoir prévu à cet effet (non fourni) (Fig. 44.A);
3. nettoyer les trous de lubrification (Fig. 44.B) ;

4. avec une lime plate (non fournie), enlever les bavures des flancs et égaliser les éventuels dénivelés entre les plaques de guidage.

8.8.1 Remplacement du guide-chaîne

Le guide-chaîne doit être remplacé quand:
- la profondeur de la rainure est inférieure à la hauteur des maillons d'entraînement (qui ne doivent jamais toucher le fond);
- la paroi interne de la plaque de guidage est usée au point de faire incliner la chaîne latéralement.

8.9 RÉGLAGE DU RÉGIME MINIMUM

⚠ ***Si l'organe de coupe tourne lorsque le moteur est au ralenti, il faut contacter votre revendeur pour faire régler correctement le moteur (par 8.11).***

8.10 RÉGLAGE DU CARBURATEUR

Le carburateur est réglé en usine de façon à obtenir les meilleures performances dans toutes les situations d'utilisation, avec une émission réduite de gaz nocifs, conformément aux réglementations en vigueur.

Dans le cas de performances réduites, adressez-vous à votre revendeur pour une vérification de la carburation et du moteur.

Réglages du carburateur:

T = réglage du régime minimum
L = réglage du mélange à vitesse peu élevée
H = réglage du mélange à vitesse élevée

9. STOCKAGE

IMPORTANT *Les normes de sécurité à respecter lors des opérations de stockage sont décrites au par. 2.4. Respecter scrupuleusement ces indications pour ne pas s'exposer à de graves risques ou dangers.*

Lorsque la machine doit être stockée pour une période de plus de 2-3 mois, il faut prendre quelques mesures pour éviter des difficultés au moment de reprendre le travail ou des dommages permanents au moteur.

Avant d'entreposer la machine:

1. Dévisser les deux écrous sur le carter de l'embrayage, démonter le carter et enlever la chaîne et le guide-chaîne.
2. Vider le réservoir d'huile, y mettre environ 100-120 centilitres de liquide détergent spécifique, et remettre le bouchon.
3. Remonter le carter, sans serrer les écrous.
4. Faire démarrer la machine, et tenir le moteur en accélération jusqu'à ce que tout le détergent soit épuisé.
5. Mettre le moteur au minimum, et laisser la machine en mouvement jusqu'à ce que tout le carburant restant dans le réservoir et dans le carburateur soit épuisé.
6. Laisser refroidir le moteur.
7. Enlever la bougie.
8. Verser dans le trou de la bougie une petite cuillère d'huile (neuve) pour moteurs à deux temps.
9. Tirer plusieurs fois le lanceur pour distribuer l'huile dans le cylindre.
10. Remonter la bougie avec le piston au point mort supérieur (visible du trou de la bougie quand le piston est au maximum de sa course).
11. Nettoyer soigneusement la machine.
12. Vérifier que la machine ne soit pas endommagée. Si nécessaire, contacter le centre d'assistance agréé.
13. Stocker la machine :
    - dans un endroit sec
    - à l'abri des intempéries
    - avec la protection du guide-chaîne correctement montée
    - dans un endroit inaccessible aux enfants.
    - en s'assurant d'avoir retiré les clés ou les outils utilisés pour l'entretien.

Au moment de remettre la machine en état de marche :
1. Enlever la bougie.
2. Actionner quelques fois la poignée de démarrage pour éliminer les excédents d'huile.
3. Contrôler la bougie (par. 8.5).
4. Préparer la machine (par 4.2, chap. 6).

10. MANUTENTION ET TRANSPORT

Pour déplacer et transporter la machine, il faut :
- Arrêter la machine (par. 6.6).
- Attendre l'arrêt de la chaîne.
- Détacher le capuchon de la bougie (Fig. 31.A).
- Appliquer la protection du guide-chaîne.
- Saisir la machine uniquement par les poignées et orienter le guide-chaîne dans la direction contraire au sens de la marche.

Pour transporter la machine avec un véhicule, il faut :
- la positionner de façon à ce qu'elle ne représente aucun danger

– la bloquer solidement au véhicule de transport à l'aide de cordes et de sangles pour éviter son renversement ce qui risquerait de provoquer des dommages et des échappements de carburant.

11. ASSISTANCE ET RÉPARATIONS

Ce manuel fournit toutes les indications nécessaires pour utiliser la machine et pour effectuer correctement l'entretien de base à la charge de l'utilisateur. Toutes les interventions de réglage et d'entretien qui ne sont pas décrites dans ce manuel doivent être exécutées par votre revendeur ou un centre spécialisé disposant des connaissances et des équipements nécessaires pour que le travail soit exécuté correctement, en maintenant le niveau de sécurité et les conditions de la machine d'origine. Les opérations exécutées dans des structures inadéquates ou par des personnes non qualifiées entraînent la caducité de toute forme de garantie que ce soit et de toute obligation ou responsabilité du fabricant.

- Seules les ateliers d'assistance agréés peuvent effectuer les réparations et l'entretien sous garantie.
- Les ateliers d'assistance agréés utilisent exclusivement des pièces de rechange d'origine. Les pièces de rechange et les accessoires d'origine ont été développés spécialement pour les machines.
- Les pièces de rechange et les accessoires non originaux ne sont pas approuvés, leur utilisation entraîne la perte de validité de la garantie.
- Nous conseillons de confier la machine une fois par an à un atelier d'assistance agréé pour l'entretien, l'assistance et le contrôle des dispositifs de sécurité.

12. COUVERTURE DE LA GARANTIE

La garantie couvre tous les défauts des matériaux et de fabrication. L'utilisateur devra suivre attentivement toutes les instructions fournies dans la documentation ci-jointe.
La garantie ne couvre pas les dommages dus à :
- Manque de connaissance des documents d'accompagnement.
- Distraction.
- Emploi et montage impropres ou non autorisés.
- Emploi de pièces de rechange non originales.
- Emploi d'accessoires non fournis ou non approuvés par le fabricant.

La garantie ne couvre pas non plus :
- L'usure normale des consommables comme les organes de coupe, boulons de sécurité.
- L'usure normale.

L'acheteur est protégé par ses propres lois nationales. Les droits de l'acheteur prévus par ses propres lois nationales ne sont aucunement limités par la présente garantie.

13. TABLEAU DES OPÉRATIONS D'ENTRETIEN

Intervention	Périodicité		Paragraphe
	Première fois	Ensuite tous les	
MACHINE			
Contrôle de toutes les fixations	-	Avant chaque utilisation	7.8
Contrôles de sécurité / Vérification des commandes	-	Avant chaque utilisation	6.2
Contrôle enrouleur de chaîne	-	Avant chaque utilisation	7.7
Contrôle des trous de lubrification de la machine et du guide-chaîne	-	Avant chaque utilisation quotidienne	8.1
Nettoyage général et contrôle	-	À la fin de chaque utilisation	7.5
Nettoyage de la chaîne	-	À la fin de chaque utilisation	7.6
Graisser le coussinet interne cloche d'embrayage	-	30 heures	7.5*
Contrôle cloche d'embrayage	-	1 fois par mois	8.3*

Intervention	Périodicité		Paragraphe
	Première fois	Ensuite tous les	
Contrôle du pignon d'entraînement de la chaîne	-	1 fois par mois	8.4*
Entretien de la chaîne	-	-	8.7, 14
Entretien du guide-chaîne	-	-	8.8
MOTEUR			
Contrôle/appoint du niveau de carburant	-	Avant chaque utilisation	7.3.
Appoint niveau d'huile de la chaîne	-	À chaque apprivisionnement de carburant	7.4.
Nettoyage général et contrôle	-	À la fin de chaque utilisation	7.5
Nettoyage du filtre à air		8-10 heures / après chaque saison	8.2
Nettoyage de la bougie	-	10 heures / après chaque saison	8.5
Remplacement de la bougie	-	100 heures / après chaque saison	8.5

*** Opération qui doit être exécutée chez votre revendeur ou dans un centre spécialisé

14. TABLEAU DES OPÉRATIONS D'ENTRETIEN DE LA CHAÎNE

Pas de chaîne		Niveau du limiteur (a)		Diamètre de la lime (d)	
		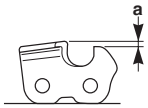		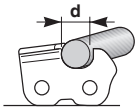	
pouces	mm	pouces	mm	pouces	mm
3.8 Mini	9,32	0,018	0,45	5/32	4,0
0,325	8,25	0,026	0,65	3/16	4,8
3/8	9,32	0,026	0,65	13/64	5,2
0,404	10,26	0,031	0,80	7/32	5,6

⚠ ***Le tableau reprend les données d'affûtage de différents types de chaîne, sans que cela ne représente la possibilité d'utiliser des chaînes différentes de celles qui sont homologuées et listées dans le "Tableau des combinaisons correctes entre guide-chaîne et chaîne".***

15. IDENTIFICATION DES ANOMALIES

PROBLÈME	CAUSE PROBABLE	SOLUTIONS
1. Le moteur ne démarre pas et ne reste pas en mouvement	Procédure de démarrage incorrecte.	Suivre les instructions (par. 6.3)
	Bougie sale ou distance entre les électrodes incorrecte	Contrôler la bougie (par. 8.5).
	Filtre à air encrassé	Nettoyer et/ou remplacer le filtre (par. 8.2).
	Le dispositif antigel n'est pas monté correctement	Vérifier la position de montage (par. 6.1.4)
	Problèmes de carburation	Contacter le centre d'assistance agréé.
2. Le moteur démarre mais sa puissance est réduite.	Filtre à air encrassé	Nettoyer et/ou remplacer le filtre (par. 8.2).
	Problèmes de carburation	Contacter le centre d'assistance agréé.
3. Le moteur a un fonctionnement irrégulier ou n'a pas de puissance lorsqu'il est sous charge	Bougie sale ou distance entre les électrodes incorrecte	Contrôler la bougie (par. 8.5).
	Problèmes au guide-chaîne et à la chaîne	Contrôler que la chaîne coulisse librement et que les rainures du guide-chaîne ne soient pas déformées.
	Problèmes de carburation	Contacter le centre d'assistance agréé.
4. Le moteur fait un bruit excessif	Composition erronée du mélange	Préparer le mélange selon les instructions (par. 7.2)
	Problèmes de carburation	Contacter le centre d'assistance agréé.
5. Moteur noyé	La poignée de démarrage a été actionnée à plusieurs reprises avec le starter activé,	Démonter la bougie (par. 8.5) et tirer doucement la poignée du lanceur (Fig. 11.D) pour éliminer l'excédent de carburant; donc essuyer les électrodes de la bougie et les remonter sur le moteur.
6. L'huile ne sort pas	Huile de qualité médiocre	À moteur froid, vider le réservoir, vidanger le réservoir et les conduits avec le liquide détergent, remplacer l'huile.
	Trous de lubrification obstrués	Nettoyer (cap. 8.1)
7. La chaîne bouge lorsque le moteur est au minimum	Réglage erroné de la carburation	Contacter le centre d'assistance agréé.
8. La machine commence à vibrer de manière anormale	Pièces endommagées ou desserrées.	Arrêter le moteur et débrancher le câble de la bougie (Fig. 31.A). Vérifier les éventuels dommages. Contrôler s'il y a des pièces desserrées et les serrer. Les contrôles, remplacements ou réparations doivent être effectués par le centre d'assistance agréé.

PROBLÈME	CAUSE PROBABLE	SOLUTIONS
9. La machine a heurté un corps étranger	Pièces endommagées ou desserrées.	Arrêter le moteur et débrancher le câble de la bougie (Fig. 31.A). Vérifier les éventuels dommages. Contrôler s'il y a des pièces desserrées et les serrer. Les contrôles, remplacements ou réparations doivent être effectués par un centre d'assistance agréé.

Si les anomalies persistent après avoir appliqué le solutions décrites ci-dessus, contacter le revendeur.

16. ACCESSOIRES

Dans le "Tableau de combinaison correcte entre guide-chaîne et chaîne", toutes les combinaisons possibles entre guide-chaîne et chaîne sont listées avec, comme indication, les combinaisons utilisables sur chaque machine (marquées par le symbole "✓"). Ce même tableau fournit, en outre, les données spécifiques des chaînes et des guide-chaînes homologués pour chaque machine.

⚠ ***Pour les pièces de rechange, utiliser seulement les guide-chaînes et chaînes cités dans le tableau. L'emploi de combinaisons non approuvées peut provoquer une série de lésions personnelles et endommager la machine.***

⚠ ***Vu que le choix, l'application et l'utilisation du guide-chaîne et de la chaîne sont des actes accomplis par l'utilisateur, en toute indépendance de jugement, il assume aussi les responsabilité d'éventuelles conséquences pour des dommages de toute nature qui dérivent de tels actes. En cas de doute ou de mauvaise connaissance des spécificités de chaque guide-chaîne ou chaîne, il faut contacter le revendeur ou un centre de jardinage spécialisé.***

DICHIARAZIONE CE DI CONFORMITÁ

(Direttiva Macchine 2006/42/CE, Allegato II, parte A)

1. **La Società**: ST. S.p.A. – Via del Lavoro, 6 – 31033 Castelfranco Veneto (TV) – Italy

2. Dichiara sotto la propria responsabilità, che la macchina: Motosega a catena per lavori forestali abbattimento / sezionamento / sramatura di alberi

   a) Tipo / Modello Base — SP 386, SP 426

   b) Mese/Anno di costruzione

   c) Matricola

   d) Motore — a scoppio

3. É conforme alle specifiche delle direttive:

   - MD: 2006/42/EC
     e) Ente Certificatore — N°0905 – Intertek Deutschland GmbH
     Stangenstrasse 1, 70771 Leinfelden-Echterdingen - Germany

     f) Esame CE del tipo: 16SHW0433-03

   - OND: 2000/14/EC, ANNEX V
     D. Lgs. 262/2002, ANNEX V (Italy)
     e) Ente Certificatore: /

   - EMCD: 2014/30/EU
   - RoHS II: 2011/65/EU

4. Riferimento alle Norme armonizzate:

   EN ISO 11681-1:2011 — EN ISO 14982:2009
   EN 50581:2012

	SP 386	SP 426	
g) Livello di potenza sonora misurato	112	110	dB(A)
h) Livello di potenza sonora garantito	115	114	dB(A)
j) Potenza netta installata	1,6	1,9	kW

n) Persona autorizzata a costituire il FascicoloTecnico:

ST. S.p.A.
Via del Lavoro, 6
31033 Castelfranco Veneto (TV) - Italia

o) Castelfranco V.to, 01.03.2019

Senior VP Product Technical Division
Maurizio Tursini

EXAMPLE

DICHIARAZIONE CE DI CONFORMITÁ

(Direttiva Macchine 2006/42/CE, Allegato II, parte A)

1. **La Società**: ST. S.p.A. – Via del Lavoro, 6 – 31033 Castelfranco Veneto (TV) – Italy

2. Dichiara sotto la propria responsabilità, che la macchina: Motosega a catena per lavori forestali abbattimento / sezionamento / sramatura di alberi

   a) Tipo / Modello Base — SP 466, SP 526

   b) Mese/Anno di costruzione

   c) Matricola

   d) Motore — a scoppio

3. É conforme alle specifiche delle direttive:

   - MD: 2006/42/EC
     e) Ente Certificatore — N°0905 – Intertek Deutschland GmbH
     Stangenstrasse 1, 70771 Leinfelden-Echterdingen - Germany

     f) Esame CE del tipo: 16SHW0499-02

   - OND: 2000/14/EC, ANNEX V
     D. Lgs. 262/2002, ANNEX V (Italy)
     e) Ente Certificatore: /

   - EMCD: 2014/30/EU
   - RoHS II: 2011/65/EU

4. Riferimento alle Norme armonizzate:

   EN ISO 11681-1:2011
   EN 50581:2012
   EN ISO 14982:2009

	SP 466	SP 526	
g) Livello di potenza sonora misurato	112	111	dB(A)
h) Livello di potenza sonora garantito	115	114	dB(A)
j) Potenza netta installata	2,0	2,3	kW

n) Persona autorizzata a costituire il FascicoloTecnico:

ST. S.p.A.
Via del Lavoro, 6
31033 Castelfranco Veneto (TV) - Italia

o) Castelfranco V.to, 01.03.2019

Senior VP Product Technical Division
Maurizio Tursini

EXAMPLE

FR (Traduction de la notice originale)

Déclaration CE de Conformité
(Directive Machines 2006/42/CE, Annexe II, partie A)
1. La Société
2. Déclare sous sa propre responsabilité que la machine : Scie à chaîne pour travaux forestiers abattage/tronçonnage/ébranchage d'arbres
a) Type / Modèle de Base
b) Mois / Année de construction
c) Série
d) Moteur: moteur essence
3. Est conforme aux prescriptions des directives :
e) Organisme de certification
f) Examen CE du Type
4. Renvoi aux Normes harmonisées
g) Niveau de puissance sonore mesuré
h) Niveau de puissance sonore garanti
j) Puissance nette installée
n) Personne habilitée à établir le Dossier Technique :
o) Lieu et Date

EN (Translation of the original instruction)

EC Declaration of Conformity
(Machine Directive 2006/42/EC, Annex II, part A)
1. The Company
2. Herby declares under its own responsibility that the machine: Chainsaw for forest service felling, bucking, delimbing trees
a) Type / Base Model
b) Month / Year of manufacture
c) Serial number
d) Engine: petrol
3. Conforms to directive specifications:
e) Certifying body
f) EC examination of Type
4. Reference to harmonised Standards
g) Sound power level measured
h) Sound power level guaranteed
j) Net power installed
n) Person authorised to create the Technical Folder:
o) Place and Date

DE (Übersetzung der Originalbetriebsanleitung)

EG-Konformitätserklärung
(Maschinenrichtlinie 2006/42/EG, Anhang II, Teil A)
1. Die Gesellschaft
2. Erklärt auf eigene Verantwortung, dass die Maschine: Kettensäge für die Forstarbeit fällen/schneiden/entasten von Bäumen
a) Typ / Basismodell
b) Monat / Baujahr
c) Seriennummer
d) Motor: Verbrennungsmotor
3. Den Anforderungen der folgenden Richtlinien entspricht:
e) Zertifizierungsstelle
f) EG-Baumusterprüfung
4. Bezugnahme auf die harmonisierten Normen
g) Gemessener Schallleistungspegel
h) Garantierter Schallleistungspegel
j) Installierte Nettoleistung
n) Zur Verfassung der technischen Unterlagen befugte Person:
o) Ort und Datum

NL (Vertaling van de oorspronkelijke gebruiksaanwijzing)

EG-verklaring van overeenstemming
(Richtlijn Machines 2006/42/CE, Bijlage II, deel A)
1. Het bedrijf
2. Verklaart onder zijn eigen verantwoordelijkheid dat de machine: Kettingzaag voor boswerken vellen/snijden/snoeien van bomen
a) Type / Basismodel
b) Maand / Bouwjaar
c) Serienummer
d) Motor: accu
3. Voldoet aan de specificaties van de richtlijnen:
e) Certificatie-instituut
f) EG-onderzoek van het Type
4. Verwijzing naar de Geharmoniseerde normen
g) Gemeten niveau van geluidsvermogen
h) Gegarandeerd niveau van geluidsvermogen
j) Netto geïnstalleerd vermogen
n) Bevoegd persoon voor het opstellen van het Technisch Dossier
o) Plaats en Datum

ES (Traducción del Manual Original)

Declaración de Conformidad CE
(Directiva Máquinas 2006/42/CE, Anexo II, parte A)
1. La Empresa
2. Declara bajo su propia responsabilidad que la máquina: Motosierra de cadena para trabajos forestales tala/seccionamiento/poda de árboles
a) Tipo / Modelo Base
b) Mes / Año de fabricación
c) Matrícula
d) Motor: motor de explosión
3. Cumple con las especificaciones de las directivas:
e) Ente certificador
f) Examen CE del Tipo
4. Referencia a las Normas armonizadas
g) Nivel de potencia sonora medido
h) Nivel de potencia sonora garantizado
j) Potencia neta instalada
n) Persona autorizada a realizar el Manual Técnico:
o) Lugar y Fecha

PT (Tradução do manual original)

Declaração CE de Conformidade
(Diretiva de Máquinas 2006/42/CE, Anexo II, parte A)
1. A Empresa
2. Declara so Motosserra para trabalhos florestais abate/secionamento/desramação b a própria responsabilidade que a máquina:
a) Tipo / Modelo Base
b) Mês / Ano de fabrico
c) Matrícula
d) Motor: motor a explosão
3. É conforme às especificações das diretivas:
e) Órgão certificador
f) Exame CE do Tipo
4. Referência às Normas harmonizadas
g) Nível medido de potência sonora
h) Nível garantido de potência sonora
j) Potência líquida instalada
n) Pessoa autorizada a elaborar o Caderno Técnico
o) Local e Data

EL (Μετάφραση του πρωτοτύπου των οδηγιών χρήσης)

ΕΚ-Δήλωση συμμόρφωσης
(Οδηγία Μηχανών 2006/42/CE, Παράρτημα II, μέρος A)
1. Η Εταιρία
2. Δηλώνει υπεύθυνα ότι η μηχανή: Αλυσοπρίονο για δασικές εργασίες Κατάρριψη/κατατομή/κοπή κλαδιών δέντρων
a) Τύπος / Βασικό Μοντέλο
b) Μήνας / Έτος κατασκευής
c) Αριθμός μητρώου
d) Κινητήρας: κινητήρας εσωτερικής ανάφλεξης
3. Συμμορφώνεται με τις προδιαγραφές της οδηγίας:
e) Οργανισμός πιστοποίησης
f) Εξέταση CE του Τύπου
4. Αναφορά στους Κανονισμούς εναρμόνισης
g) Στάθμη μέτρησης ακουστικής ισχύος
h) Στάθμη εγγυημένης ακουστικής ισχύος
j) Καθαρή εγκαταστημένη ισχύς
n) Εξουσιοδοτημένο άτομο για την κατάρτιση του Τεχνικού Φυλλαδίου:
o) Τόπος και Χρόνος

TR (Orijinal Talimatların Tercümesi)

AT Uygunluk Beyanı
(2006/42/CE Makine Direktifi, Ek II, bölüm A)
1. Şirket
2. Şahsi sorumluluğu altında aşağıdaki makinenin: Orman işleri için zincirli testere Ağaçların kesilip devrilmesi/parçalara bölünmesi/dallarının budanması
a) Tip / Standart model
b) Üretimin Ay / yıl
c) Sicil numarası
d) Motor: patlamalı motor
3. Aşağıdaki direktiflerin özelliklerine uygun olduğunu beyan etmektedir:
e) Sertifikalandıran kurum
f) ... Tipi CE incelemesi
4. Harmonize standartlara atıf
g) Ölçülen ses güç seviyesi
h) Garanti edilen ses güç seviyesi
j) Kurulu net güç
n) Teknik Dosyayı oluşturmaya yetkili kişi:
o) Yer ve Tarih

MK (Превод на оригиналните упатства)

Декларација за усогласеност со ЕУ
(Директива за машини 2006/42/CE, Анекс II, дел A)
1. Компанијата
2. изјавува со целосна лична одговорност дека следната машина: Моторна пила со синџир за работа во шума Соборување/сечење/кастрење на дрва
a) Тип / основен модел
б) Месец / Година на производство
в) етикета
г) мотор: мотор со согорување
3. Усогласено со спецификациите според директивите:
д) тело за сертификација
ѓ) тест CE за типот
4. Референци за усогласени нормативи
е) Акустички притисок
ж) измерено ниво на звучна моќност
з) Ниво на гарантирана звучна моќност
и) вибрации на рацете
н) овластено лице за составување на Техничката брошура
о) место и датум

NO (Oversettelse av orginal bruksanvisning)

EF- Samsvarserklæring
(Maskindirektiv 2006/42/EF, Vedlegg II, del A)
1. Firmaet
2. Erklærer på eget ansvar at maskinen: Kjedesag for vanlig skogbruk Nedfelling/kutt/kvisting av trær
a) Type / Modell
b) Måned / Byggeår
c) Serienummer
d) Motor: forbrenningsmotor
3. Oppfyller kravene i direktivene:
e) Sertifiseringsorgan
f) EF-typeprøving
4. Henvisning til harmoniserte standarder
g) Målt lydeffektnivå
h) Garantert lydeffektnivå
j) Installert nettoeffekt
n) Person som har fullmakt til å utferdige teknisk dokumentasjon:
o) Sted og dato

SV (Översättning av bruksanvisning i original)

EG-försäkran om överensstämmelse
(Maskindirektiv 2006/42//EG, bilaga II, de la)
1. Företaget
2. Försäkrar på eget ansvar att maskinen : Kedjesåg för skogsarbete Fällning/kapning/grenklippning av träd
a) Typ / Basmodell
b) Månad / Tillverkningsår
c) Serienummer
d) Motor: förbränningsmotor
3. Överensstämmer med föreskrifterna i direktivet
e) Intygsorgan_ Anmält organ
f) EG typgodkännande
4. Referens till harmoniserade standarder
g) Uppmätt ljudeffektnivå
h) Garanterad ljudeffektnivå
j) Installerad nettoeffekt
n) Auktoriserad person för upprättandet av den tekniska dokumentationen:
o) Ort och datum

DA (Oversættelse af den originale brugsanvisning)

EF-overensstemmelseserklæring
(Maskindirektiv 2006/42/EF, bilag II, del A)
1. Firmaet
2. Erklærer på eget ansvar, at maskinen: Kædesav til skovarbejde Fældning af træer/udskæring af stykker/opskæring af grene
a) Type / Model
b) Måned / Konstruktionsår
c) Serienummer
d) Motor: forbrændingsmotor
3. Er i overensstemmelse med specifikationerne ifølge direktiverne:
e) Certificeringsorgan
f) EF-typeafprøvning
4. Henvisning til harmoniserede standarder
g) Målt lydeffektniveau
h) Garanteret lydeffektniveau
j) Installeret nettoeffekt
n) Person, der har bemyndigelse til at udarbejde det tekniske dossier:
o) Sted og dato

FI (Alkuperäisten ohjeiden käännös)

EY-VAATIMUSTENMUKAISUUSVAKUUTUS
(Konedirektiivi 2006/42/EY, Liite II, osa A)
1. Yritys
2. Vakuuttaa omalla vastuullaan, että kone: Moottorisaha metsänhoitoon Puiden kaatamineen/pilkkominen/karsinta
a) Tyyppi / Perusmalli
b) Kuukausi /Valmistusvuosi
c) Sarjanumero
d) Moottori : räjähdysmoottori
3. On yhdenmukainen seuraavien direktiivien asettamien vaatimusten kanssa:
e) Sertifiointiyritys
f) EY-tyyppitarkastus
4. Viittaus harmonisoituihin standardeihin
g) Mitattu äänitehotaso
h) Taattu äänitehotaso
j) Asennettu nettoteho
n) Teknisten asiakirjojen laatimiseen valtuutettu henkilö:
o) Paikka ja päivämäärä

CS (Překlad původního návodu k používání)

ES – Prohlášení o shodě
(Směrnice o Strojních zařízeních 2006/42/ES, Příloha II, část A)
1. Společnost
2. Prohlašuje na vlastní odpovědnost, že stroj: Řetězová motorová pila pro lesnické práce Kácení/rozřezávání/odvětvování stromů
a) Typ / Základní model
b) Měsíc / Rok výroby
c) Výrobní číslo
d) Motor: spalovací motor
3. Je ve shodě s nařízeními směrnic:
e) Certifikační orgán
f) ES zkouška Typu
4. Odkazy na Harmonizované normy
g) Naměřená úroveň akustického výkonu
h) Zaručená úroveň akustického výkonu
j) Čistý instalovaný výkon
n) Osoba autorizovaná pro vytvoření Technického spisu:
o) Místo a Datum

PL (Tłumaczenie instrukcji oryginalnej)

Deklaracja zgodności WE
(Dyrektywa maszynowa 2006/42/WE, Załącznik II, część A)
1. Spółka
2. Oświadcza na własną odpowiedzialność, że maszyna: Pilarka łańcuchowa do prac leśnych Ścinanie, obalanie/przerzynanie/okrzesywanie drzew
a) Typ / Model podstawowy
b) Miesiąc / Rok produkcji
c) Numer seryjny
d) Silnik: silnik o zapłonie iskrowym
3. Spełnia podstawowe wymogi następujących Dyrektyw:
e) Jednostka certyfikująca
f) Badanie typu WE
4. Odniesienie do Norm zharmonizowanych
g) Zmierzony poziom mocy akustycznej
h) Gwarantowany poziom mocy akustycznej
j) Moc zainstalowana netto
n) Osoba upoważniona do zredagowania Dokumentacji technicznej:
o) Miejscowość i data

HU (Eredeti használati utasítás fordítása)

EK-megfelelőségi nyilatkozata
(2006/42/EK gépirányelv, II. melléklet "A" rész)
1. Alulírott Vállalat
2. Felelősségének teljes tudatában kijelenti, hogy az alábbi gép: Erdészeti motoros láncfűrész Fák kidöntése/darabolása/gallyazása
a) Típus / Alaptípus
b) Hónap / Gyártás éve
c) Gyártási szám
d) Motor: robbanómotor
3. Megfelel az alábbi irányelvek előírásainak:
e) Tanúsító szerv
f) CE vizsgálat típusa
4. Hivatkozás a harmonizált szabványokra
g) Mért zajteljesítmény szint
h) Garantált zajteljesítmény szint
j) Nettó beépített teljesítmény
n) Műszaki Dosszié szerkesztésére felhatalmazott személy:
o) Helye és ideje

RU (Перевод оригинальных инструкций)

Декларация соответствия нормам ЕС
(Директива о машинном оборудовании 2006/42/EC, Приложение II, часть A)
1. Предприятие
2. Заявляет под собственную ответственность, что машина: Цепная пила для лесохозяйственных работ Валка/разделка/обрезка ветвей деревьев
а) Тип / Базовая модель
b) Месяц /Год изготовления
c) Паспорт
d) Двигатель: двигатель внутреннего сгорания
3. Соответствует требованиям следующих директив:
e) Сертифицирующий орган
f) Испытание ЕС типового образца
4. Ссылки на гармонизированные нормы
g) Измеренный уровень звуковой мощности
h) Гарантируемый уровень звуковой мощности
j) Чистая установленная мощность оператора
n) Лицо, уполномоченное на подготовку технической документации:
o) Место и дата

HR (Prijevod originalnih uputa)

EK Izjava o sukladnosti
(Direktiva 2006/42/EZ o strojevima, dodatak II, dio A)
1. Tvrtka:
2. pod vlastitom odgovornošću izjavljuje da je stroj: Motorna lančana pila za šumarstvo Obaranje/prerezivanje/obrezivanje stabala
a) Vrsta / Osnovni model
b) Mjesec / Godina proizvodnje
c) Matični broj
d) Motor: motor s unutarnjim izgaranjem
3. sukladan s temeljnim zahtjevima direktiva:
e) Certifikacijsko tijelo
f) Tipsko ispitivanje EZ
4. Primijenjene su slijedeće harmonizirane norme:
g) Izmjerena razina zvučne snage
h) Zajamčena razina zvučne snage
j) Neto instalirana snaga
n) Osoba ovlaštena za pravljenje Tehničke datoteke:
o) Mjesto i datum

SL (Prevod izvirnih navodil)

ES izjava o skladnosti
(Direktiva 2006/42/ES) , priloga II, del A)
1. Družba
2. pod lastno odgovornostjo izjavlja, da je stroj: Verižna žaga za gozdna dela, Podiranje/rezanje/odstranjevanje vej
a) Tip / osnovni model
b) Mesec /Leto izdelave
c) Serijska številka
d) Motor: motor z notranjim izgorevanjem
3. Skladen je z določili direktiv :
e) Ustanova, ki izda potrdilo
f) ES pregled tipa
4. Sklicevanje na usklajene predpise
g) Izmerjen nivo zvočne moči
h) Zagotovljen nivo zvočne moči
j) Neto instalirana moč
n) Oseba, pooblaščena za sestavo tehnične knjižice:
o) Kraj in datum

BS (Prijevod originalnih uputa)

EZ izjava o sukladnosti
(Direktiva o mašinama 2006/42/EZ, Prilog II, deo A)
1. Firma
2. Daje izjavu pod vlastitom odgovornošću da je mašina: Lančana motorna pila za šumarstvo Obaranje i sječa drveća/rezanje grana
a) Tip / Osnovni model
b) Mjesec / Godina proizvodnje
c) Serijski broj
d) Motor: motor s unutrašnjim izgaranjem
3. sukladna s osnovnim zahtjevima direktive:
e) Certifikaciono tijelo
f) EZ ispitivanje tipa
4. Pozivanje na usklađene norme
g) Izmjereni nivo zvučne snage
h) Garantovani nivo zvučne snage
j) Neto instalisana snaga
n) Osoba ovlaštena za izradu tehničke brošure:
o) Mjesto i datum

SK (Preklad pôvodného návodu na použitie)

ES vyhlásenie o zhode
(Smernica o Strojných zariadeniach 2006/42/ES, Príloha II, časť A)
1. Spoločnosť
2. Vyhlasuje na vlastnú zodpovednosť, že stroj: Reťazová motorová píla pre lesnícke práce, Stínanie/rozrezávanie/odvetvovanie stromov
a) Typ / Základný model
b) Mesiac / Rok výroby
c) Výrobné číslo
d) Motor: spaľovací motor
3. Je v zhode s nariadeniami smerníc:
e) Certifikačný orgán
f) Skúška typu ES
4. Odkaz na Harmonizované normy
g) Nameraná úroveň akustického výkonu
h) Zaručená úroveň akustického výkonu
j) Čistý inštalovaný výkon
n) Osoba autorizovaná na vytvorenie Technického spisu:
o) Miesto a Dátum

RO (Traducerea manualului fabricantului)

CE -Declaratie de Conformitate
(Directiva Maşini 2006/42/CE, Anexa II, partea A)
1. Societatea
2. Declară pe propria răspundere că maşina: Ferăstrău cu lanţ pentru lucrări forestiere Doborâre/secţionare/tăierea ramurilor de copaci
a) Tip / Model de bază
b) Luna /Anul de fabricație
c) Număr de serie
d) Motor: motor cu combustie
3. Este în conformitate cu specificaţiile directivelor:
e) Organism de certificare
f) Examinare CE de Tip
4. Referinţă la Standardele armonizate
g) Nivel de putere sonoră măsurat
h) Nivel de putere sonoră garantat
j) Putere netă instalată
n) Persoană autorizată să întocmească Dosarul Tehnic
o) Locul şi Data

LT (Originalių instrukcijų vertimas)

EB atitikties deklaracija
(Mašinų direktyva 2006/42/CE, Priedas II, dalis A)
1. Bendrovė
2. Prisiima atsakomybę, kad įrenginys: Grandininis pjūklas miško darbamsMedžių kirtimas/pjaustymas/genėjimas
a) Tipas / Bazinis Modelis
b) Mėnuo / Pagaminimo metai
c) Serijos numeris
d) Variklis: vidaus degimo variklis
3. Atitinka direktyvose pateiktas specifikacijas:
e) Sertifikavimo įstaiga
f) CE tipo tyrimas
4. Nuoroda į suderintas Normas
g) Išmatuotas garso galios lygis
h) Užtikrinamas garso galios lygis
j) Instaliuota naudingoji galia
n) Autorizuotas asmuo sudaryti Techninę Dokumentaciją:
o) Vieta ir Data

LV (Instrukciju tulkojums no oriģinālvalodas)

EK atbilstības deklarācija
(Direktīva 2006/42/EK par mašīnām, pielikums II, daļa A)
1. Uzņēmums
2. Uzņemoties par to pilnu atbildību, paziņo, ka mašīna: Grandininis pjūklas miško darbams Koku gāšana/zāģēšana/atzarošana
a) Tips / Bāzes modelis
b) Mēnesis / Ražošanas gads
c) Sērijas numurs
d) Motors: iekšdedzes motors
3. Atbilst šādu direktīvu prasībām:
e) Sertifikācijas iestāde
f) CE tipveida pārbaude
4. Atsauce uz harmonizētiem standartiem
g) Izmērītais skaņas intensitātes līmenis
h) Garantētais skaņas intensitātes līmenis
j) Uzstādītā neto jauda
n) Pilnvarotais darbinieks, kas sagatavoja tehnisko dokumentāciju:
o) Vieta un datums

SR (Prevod originalnih uputstval)

EC deklaracija o usaglašenosti
(Direktiva o mašinama 2006/42/EC, Prilog II, deo A)
1. Preduzeće
2. Daje izjavu pod vlastitom odgovornošću da je mašina: Lančana motorna testera za šumarstvo Obaranje i seča drveća/rezanje grana
a) Tip / Osnovni model
b) Mesec /Godina proizvodnje
c) Serijski broj
d) Motor: motor s unutrašnjim sagorevanjem
3. u skladu s osnovnim zahtevima direktiva:
e) Sertifikaciono telo
f) EC ispitivanje tipa:
4. Pozivanje na usklađene norme
g) Izmereni nivo zvučne snage
h) Garantovani nivo zvučne snage
i) Širina košenja.....................
j) Neto instalisana snaga
n) Osoba ovlašćena za sastavljanje tehničke brošure
o) Mesto i datum

BG (Превод на оригиналните инструкции)

ЕО декларация за съответствие
(Директива Машини 2006/42/ЕО, Приложение II, част А)
1. Дружеството
2. На собствена отговорност декларира, че машината: Моторен верижен трион за горки работи, Сеч/нарязване на трупи/окастряне клоните на дървета
а) Вид / Базисен модел
б) Месец / година на производство
в) Сериен номер
г) Мотор: мотор с вътрешно горене
3. Е в съответствие със спецификата на директивите:
д) Сертифициращ орган
е) ЕО изследване на вида
4. Базирано на хармонизираните норми
ж) Ниво на измерена акустична мощност
и) Гарантирано ниво на акустична мощност
к) Нетна инсталирана мощност
р) Лице, упълномощено да състави Техническата Документация:
о) Място и дата

ET (Algupärase kasutusjuhendi tõlge)

EÜ vastavusdeklaratsioon
(Masinadirektiiv 2006/42/EÜ, Lisa II, osa A)
1. Firma
2. Kinnitab omal vastutusel, et masin: Kettsaag metsatöödeks Puude langetamine/järkamine/laasimine

a) Tüüp / Põhimudel
b) Kuu aega / Tootmisaasta
c) Matrikkel
d) Mootor: Sisepõlemismootor
3. Vastab direktiivide nõuetele:
e) Kinnitav asutus
f) EÜ tüübihindamine
4. Viide ühtlustatud standarditele
g) Mõõdetud helivõimsuse tase
h) Garanteeritud helivõimsuse tase
j) Installeeritud netovõimsus
n) Tehnilise Lehe autoriseeritud koostaja:
o) Koht ja Kuupäev

EXAMPLE

© by ST. S.p.A.

IT • Il contenuto e le immagini del presente manuale d'uso sono stati realizzati per conto di ST. S.p.A. e sono tutelati da diritto d'autore – E' vietata ogni riproduzione o alterazione anche parziale non autorizzata del documento.
BG • Съдържанието и изображенията в настоящото ръководство са извършени за ST. S.p.A. и са защитени с авторски права – Забранява се всяко неоторизирано възпроизвеждане или промяна, дори и отчасти на документа.
BS • Sadržaj i slike iz ovog korisničkog priručnika napravljeni su isključivo za ST. S.p.A. i zaštićeni su autorskim pravima – zabranjena je svaka neovlaštena reprodukcija ili izmjena dokumenta, djelomično ili u potpunosti.
CS • Obsah a obrázky v tomto návodu k použití byly zpracovány jménem společnosti ST. S.p.A. a jsou chráněny autorským právem – Reprodukce či nepovolené pozměňování tohoto dokumentu, a to i částečné, je zakázáno.
DA • Indhold og illustrationer i denne vejledning er blevet skabt på vegne af ST. S.p.A. og er beskyttet af ophavsret – Enhver gengivelse eller ændring, også delvis, af dokumentet uden autorisation hertil er forbudt.
DE • Inhalt und Bilder dieser Bedienungsanleitung wurden im Namen von ST. S.p.A. erstellt und sind urheberrechtlich geschützt – Jede nicht genehmigte Vervielfältigung oder Veränderung, auch auszugsweise, dieses Dokuments ist verboten.
EL • Το περιεχόμενο και οι εικόνες στο παρόν εγχειρίδιο χρήσης δημιουργήθηκαν για λογαριασμό της εταιρείας ST. S.p.A. και προστατεύονται από πνευματικά δικαιώματα – Απαγορεύεται οποιαδήποτε αναπαραγωγή ή τροποποίηση, έστω και μερική, του εγγράφου χωρίς έγκριση.
EN • The content and images in this User Manual were produced expressly for ST. S.p.A. and are protected by copyright – any unauthorised reproduction or modification to the document, either partially or in full, is prohibited.
ES • El contenido y las imágenes del presente manual de uso han sido creados por ST. S.p.A. y están protegidos por los derechos de autor – Se prohíbe toda reproducción o modificación, incluso parcial, no autorizada del documento.
ET • Käesoleva kasutusjuhendi sisu ja kujutised on toodetud konkreetselt ettevõttele ST. S.p.A. ja neile rakendub autorikaitseseadus – dokumendi igasugune osaline või täielik ilma loata reprodutseerimine või muutmine on keelatud.
FI • Tämän käyttöoppaan sisältö ja kuvat on valmistettu ST. S.p.A. -yhtiön toimesta ja niitä suojaa tekijänoikeuslaki. – Asiakirjan kaikenlainen kopioiminen tai muuttaminen, osittainkin, on kielletty ilman erityistä lupaa.
FR • Le contenu et les images du présent manuel d'utilisation ont été réalisés pour le compte de ST. S.p.A. et sont protégés par un droit d'auteur - Toute reproduction ou modification non autorisée, même partielle, du document, est interdite.
HR • Sadržaj i slike u ovom priručniku za uporabu izrađeni su za tvrtku ST. S.p.A. te su obuhvaćeni autorskim pravima – Zabranjuje se neovlašteno umnožavanje ili prilagodba, djelomična ili u cijelosti, ovog dokumenta.
HU • Ennek a használati útmutatónak a tartalma és a benne szereplő képek kizárólag a ST. S.p.A. számára készültek és szerzői joggal védettek – tilos a dokumentum bármely részének vagy egészének engedély nélküli sokszorosítása és módosítása.
LT • Šio naudotojo vadovo turinys ir paveikslėliai skirti tik „ST. S.p.A." ir yra saugomi autorių teisėmis – dokumentą atgaminti ar modifikuoti, visiškai arba iš dalies, yra draudžiama.
LV • Šīs lietotāja rokasgrāmatas saturs un attēli ir veidoti tikai ST. S.p.A. un ir aizsargāti ar autortiesībām. Jebkāda dokumenta vai tā daļas prettiesiska kopēšana vai pārveide ir stingri aizliegta.
MK • Содржината и сликите во Упатството за корисникот се подготвени исклучиво за ST. S.p.A. и се заштитени со авторски права – забрането е секое делумно или целосно неовластено репродуцирање или измена на документот.
NL • De inhoud en de afbeeldingen van deze gebruikshandleiding werden gerealiseerd voor rekening van ST. S.p.A. en zijn beschermd door het auteursrecht – Elke niet-geautoriseerde reproductie of wijziging, ook gedeeltelijke, van het document is verboden.
NO • Innholdet og bildene i denne brukerveiledningen er utført på oppdrag fra ST. S.p.A. og er beskyttet ved opphavsrett - Enhver gjengivelse eller endring, selv kun delvis, er forbudt.
PL • Treść oraz ilustracje zawarte w niniejszej instrukcji obsługi powstały na zlecenie spółki ST. S.p.A. i są chronione prawami autorskimi – Zabrania się wszelkiego kopiowania bądź modyfikowania, także częściowego, niniejszego dokumentu bez uzyskania stosownej zgody.
PT • As imagens e os conteúdos contidos no presente Manual do Utilizador foram expressamente criados para uso exclusivo da ST. S.p.A., encontrando-se protegidos por direitos de autor. Qualquer tipo de reprodução ou alteração, parcial ou integral, não autorizadas deste Manual estão expressamente proibidas.
RO • Conținutul și imaginile din manualul de utilizare de față au fost realizate în numele ST. S.p.A. și sunt protejate de drepturi de autor – Este interzisă orice reproducere sau modificare chiar și parțială neautorizată a documentului.
RU • Тесты и изображения, содержащиеся в настоящем руководстве, были созданы в интересах ST. S.p.A. и защищены авторскими правами – Любое несанкционированное воспроизведение или изменение документа запрещено.
SK • Obsah a obrázky v tomto návode na používanie boli spracované menom spoločnosti ST. S.p.A. a sú chránené autorským právom – Reprodukcie či nepovolené pozmeňovanie tohto dokumentu, a to aj čiastočné, je zakázané.
SL • Vsebine in slike v tem uporabniškem priročniku so izdelane za podjetje ST. S.p.A. in so zaščitene z avtorskimi pravicami – vsakršno nepooblaščeno razmnoževanje ali spreminjanje dokumenta, v celoti ali delno, je prepovedano.
SR • Sadržaj i slike ovog priručnika za upotrebu su napravljeni u ime ST. S.p.A. i zaštićeni su autorskim pravima – Zabranjena je svaka potpuna ili delimična reprodukcija ili izmena dokumenta bez odobrenja.
SV • Innehållet och bilderna i denna användarhandbok har framställts för ST. S.p.A. och skyddas av upphovsrätt – all form av reproduktion eller ändring, även partiell, som inte auktoriserats är förbjuden.
TR • Bu Kullanıcı Kılavuzundaki içerik ve resimler açıkça ST. S.p.A. için üretilmiştir ve telif hakkı ile korunmaktadır – dokümanın izinsiz olarak tamamen ya da kısmen herhangi bir şekilde çoğaltılması ya da değiştirilmesi yasaktır.

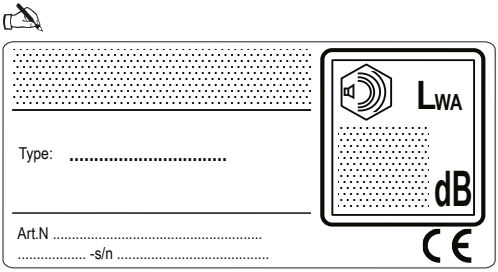

ST. S.p.A.
Via del Lavoro, 6
31033 Castelfranco Veneto (TV) ITALY