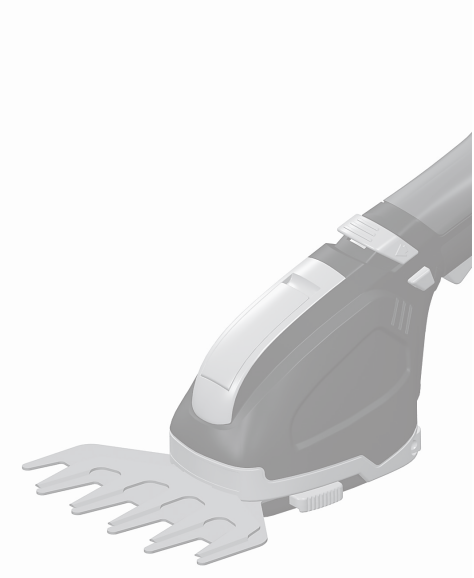

STIGA®

GM Li 7.2
GM Li 10.8

CESOIE TOSAERBA
НОЖИЦА ЗА ТРЕВА
MAKAZE ZA TRAVU
NŮŽKY NA TRÁVU
GRÆSKLIPPER AF SAKSETYPEN
RASENSCHERE
ΚΟΠΤΙΚΟ ΧΟΡΤΩΝ ΤΥΠΟΥ ΨΑΛΙΔΙΟΥ
SCISSORS TYPE GRASS SHEARS
TIJERAS TIPO CIZALLA PARA HIERBA
MURUKÄÄRID
SAKSITYYPPINEN NURMILEIKKURI
CISEAUX DE TYPE CISAILLES À GAZON
ŠKARE ZA TRAVU I GRMLJE
FŰNYÍRÓ OLLÓ

MANUALE DI ISTRUZIONI ..... IT
УПЪТВАНЕ ЗА УПОТРЕБА..... BG
PRIRUČNIK S UPUTAMA ..... BS
INSTRUKTIONSMANUAL ..... CS
INSTRUKTIONSMANUAL ..... DA
GEBRAUCHSANWEISUNG ..... DE
ΧΡΗΣΗ ΚΑΙ ΣΥΝΤΗΡΗΣΗ..... EL
INSTRUCTION MANUAL..... EN
USO Y MANTENIMIENT..... ES
KASUTUSJUHEND..... ET
KÄYTTÖOPAS ..... FI
MANUEL D'UTILISATION..... FR
PRIRUČNIK ZA UPORABU ..... HR
HASZNÁLATI UTASÍTÁS..... HU

171506260/0N 03/2018

ITALIANO - Traduzione delle istruzioni originali ..... IT

БЪЛГАРСКИ - Превод на оригиналните инструкции ..... BG

BOSANSKI - Prijevod originalnih uputa ..... BS

ČESKY - Překlad původního návodu k používání ..... CS

DANSK - Oversættelse af den originale brugsanvisning ..... DA

DEUTSCH - Übersetzung der Originalbetriebsanleitung ..... DE

ΕΛΛΗΝΙΚΑ - Μετάφραση του πρωτοτύπου των οδηγιών χρήσης ..... EL

ENGLISH - **Original Instruction** ..... EN

ESPAÑOL - Traducción del Manual Original ..... ES

EESTI - Algupärase kasutusjuhendi tõlge ..... ET

SUOMI - Alkuperäisten ohjeiden käännös ..... FI

FRANÇAIS - Traduction de la notice originale ..... FR

HRVATSKI - Prijevod originalnih uputa ..... HR

MAGYAR - Eredeti használati utasítás fordítása ..... HU

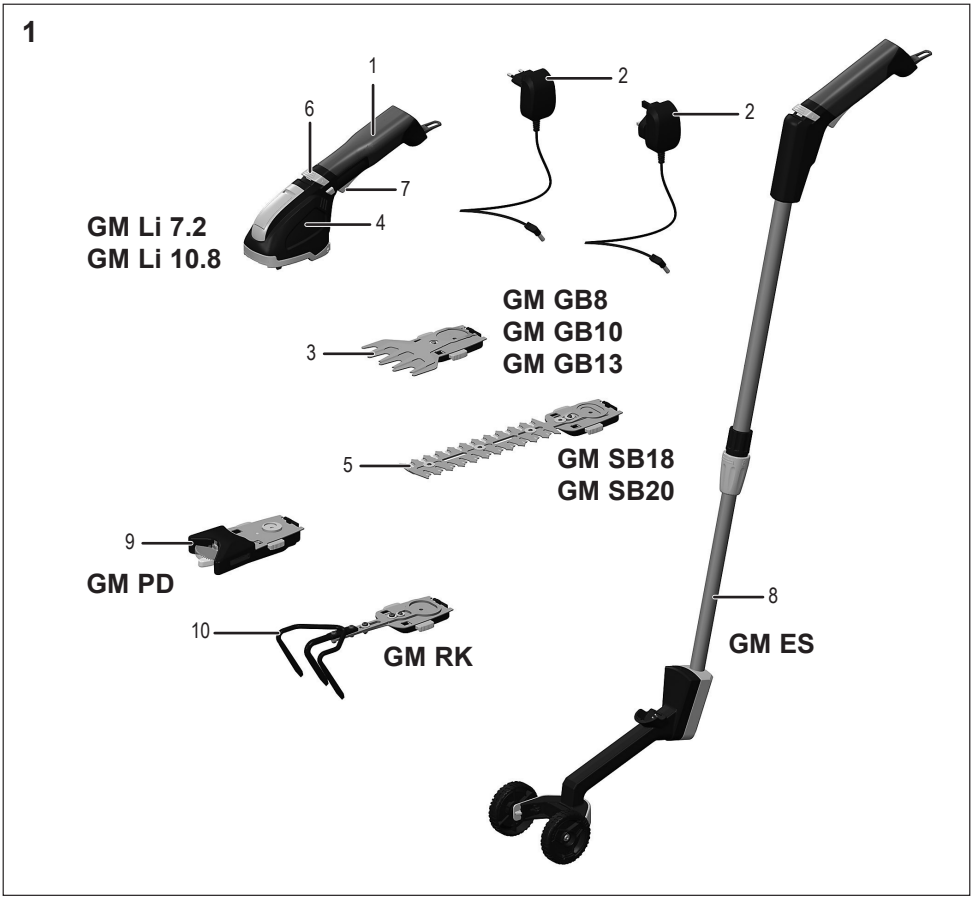

IT

1 Accumulatore
2 Dispositivo di ricarica dell’accumulatore
3 Lama tagliaerba
4 Alloggiamento
5 Lama tagliarami
6 Blocco di accensione
7 Interruttore
8 Impugnatura telescopica
9 Potatrice (allegato a parte)
10 Estirpatore (allegato a parte)

BG

1 Акумулаторна батерия
2 Зарядно за акумулаторна батерия
3 Нож за рязане на трева
4 Корпус
5 Нож за рязане на храсти
6 Блокировка на включването
7 Превключвател
8 Телескопична дръжка
9 Резачка за клони (отделна приставка)
10 Разрохквач (отделна приставка)

BS

1 akumulator
2 punjač za akumulator
3 sječivo za rezanje trave
4 kućište
5 sječivo za orezivanje žbunja
6 blokada uključivanja
7 prekidač
8 teleskopska ručka
9 rezač grana (odvojen dodatak)
10 razrivač (odvojen dodatak)

CS

1 Akumulátor
2 Nabíječka pro akumulátor
3 Břit na trávu
4 Pouzdro
5 Břit na keře
6 Zámek zapnutí
7 Spínač
8 Teleskopická rukojeť
9 Prořezávač (samostatný nástavec)
10 Kultivátor (samostatný nástavec)

DA

1 Akkumulator
2 Oplader til akkumulator
3 Græsskærekniv
4 Hus
5 Buskskærekniv
6 Tændingslås
7 Kontakt
8 Teleskophåndtag
9 Beskæresaks (separat udstyr)
10 Kultivator (separat udstyr)

DE

1 Akku
2 Akkuladegerät
3 Grasschermesser
4 Gehäuse
5 Buschschermesser
6 Einschaltsperre
7 Schalter
8 Teleskop-Fahrstock
9 Astsäge (separates Anbaugerät)
10 Grubber (separates Anbaugerät)

EL

1 Επαναφορτιζόμενη μπαταρία
2 Φορτιστής της επαναφορτιζόμενης μπαταρίας
3 Λεπίδα κοπής χόρτων
4 Περίβλημα
5 Λεπίδα κοπής μικρών θάμνων
6 Ασφάλιση σε κατάσταση λειτουργίας
7 Διακόπτης
8 Τηλεσκοπική λαβή
9 Κόφτης κλαδέματος (ξεχωριστό προσάρτημα)
10 Σκαλιστήρι (ξεχωριστό προσάρτημα)

EN

1 Accumulator
2 Charging device for accumulator
3 Grass cutting blade
4 Housing
5 Shrub cutting blade
6 Switch-on lock
7 Switch
8 Telescopic handle
9 Pruning cutter (separate attachment)
10 Grubber (separate attachment)

ES

1 Acumulador
2 Dispositivo de carga para el acumulador
3 Hoja de cuchilla para hierba
4 Carcasa
5 Hoja de cuchilla para arbustos
6 Bloqueo de conexión
7 Interruptor
8 Mango telescópico
9 Cuchilla podadora (adjunta por separado)
10 Arado extirpador (adjunto por separado)

ET

1 Aku
2 Akulaadija
3 Muruterad
4 Korpus
5 Puhmaterad
6 Sisselülituslukk
7 Lüliti
8 Teleskooppide
9 Oksalõikur (eraldi tarvik)
10 Kobesti (eraldi tarvik)

FI

1 Akku
2 Akun laturi
3 Nurmenleikkuuterä
4 Kotelo
5 Pensaiden leikkuuterä
6 Päälle kytkennän estolukitus
7 Kytkin
8 Teleskooppinen kahva
9 Oksaleikkuri (erillinen lisävaruste)
10 Hara (erillinen lisävaruste)

FR

1 Accumulateur
2 Chargeur pour accumulateur
3 Lame de découpe du gazon
4 Boîtier
5 Lame de découpe des arbustes
6 Verrou d’activation
7 Interrupteur
8 Poignée télescopique
9 Cutter de taille (accessoire séparé)
10 Arracheur (accessoire séparé)

HR

1 Akumulator
2 Punjač akumulatora
3 Nož za rezanje trave
4 Kućište
5 Nož za rezanje grmlja
6 Blokada uključivanja
7 Sklopka
8 Teleskopska ručka
9 Orezivač (zaseban priključak)
10 Grablje (zaseban priključak)

HU

1 Akkumulátor
2 Az akkumulátor töltőkészüléke
3 Fűnyíró penge
4 Burkolat
5 Sövénynyíró penge
6 Bekapcsoló retesz
7 Kapcsoló
8 Kitolható fogantyú
9 Metszőolló (külön tartozék)
10 Talajlazító (külön tartozék)

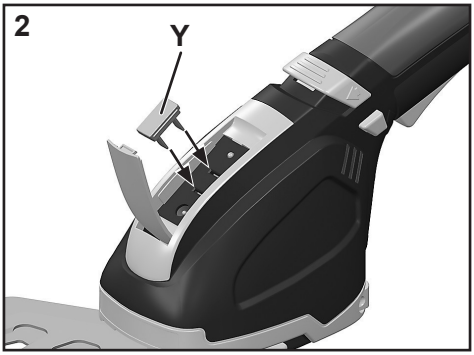
2
Y

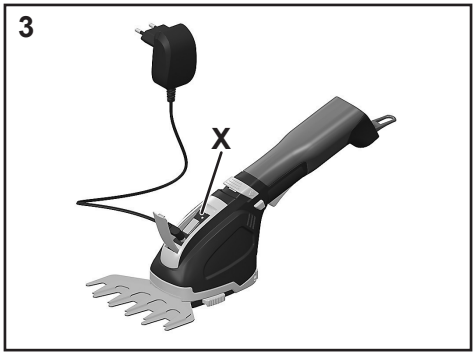
3
X

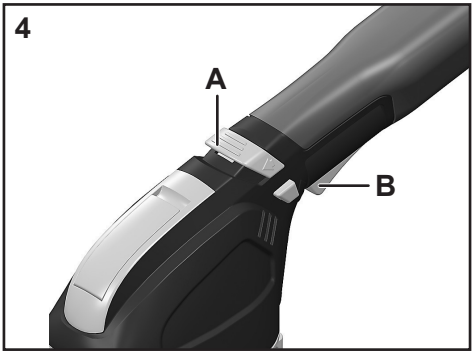
4
A
B

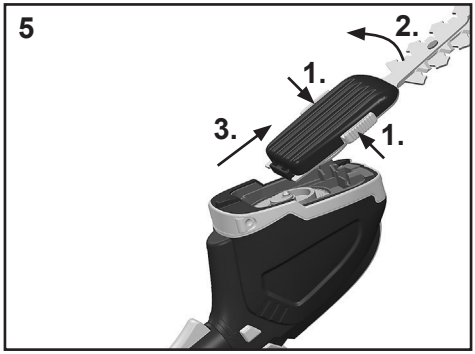
5
2.
1.
3.
1.

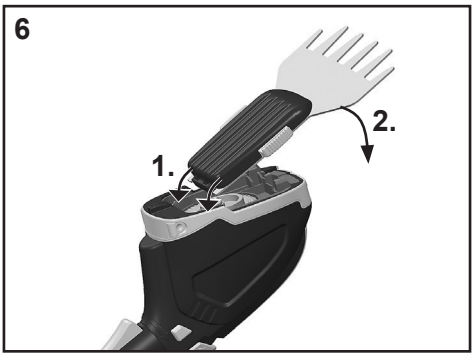
6
2.
1.

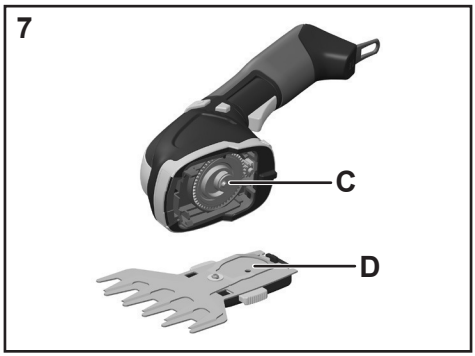
7
C
D

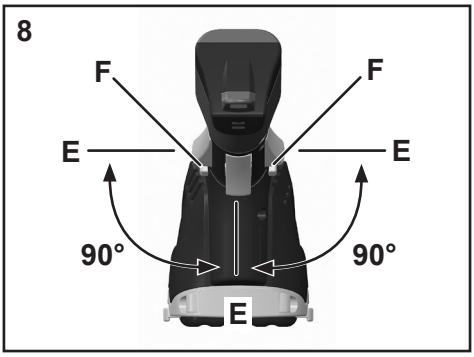
8
F
F
E
E
90°
90°
E

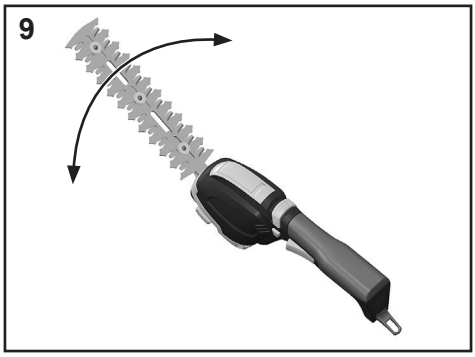
9

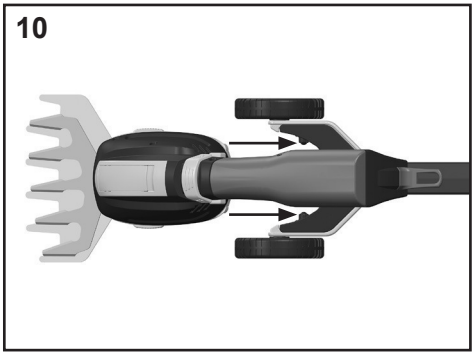
10

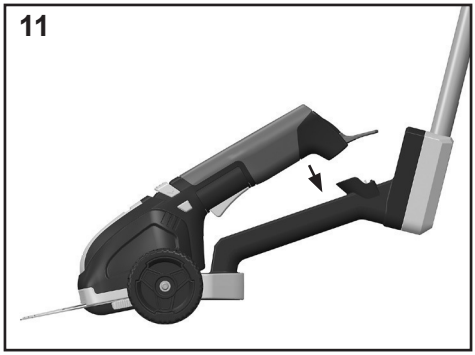
11

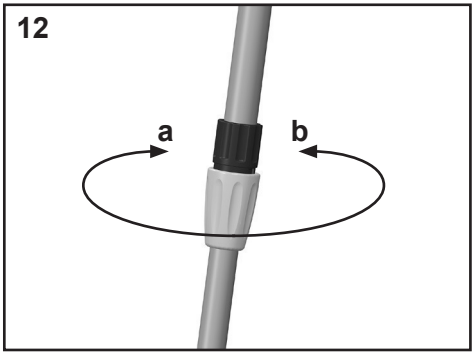
12
a
b

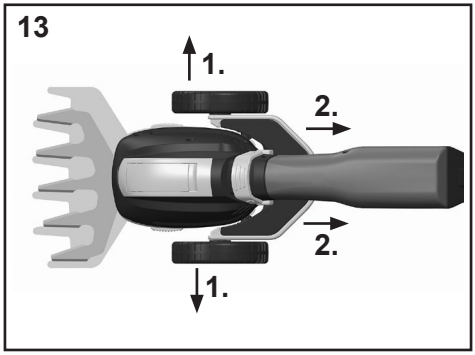
13
1.
2.
2.
1.

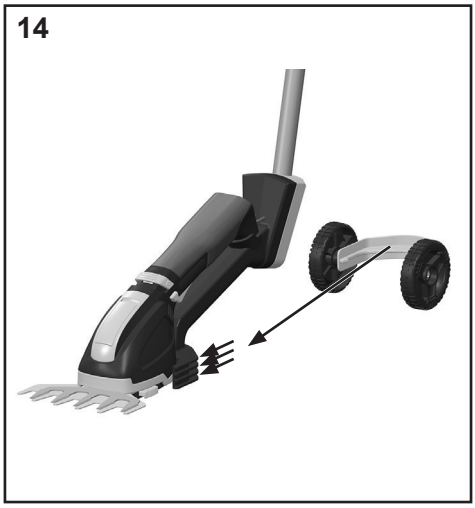
14

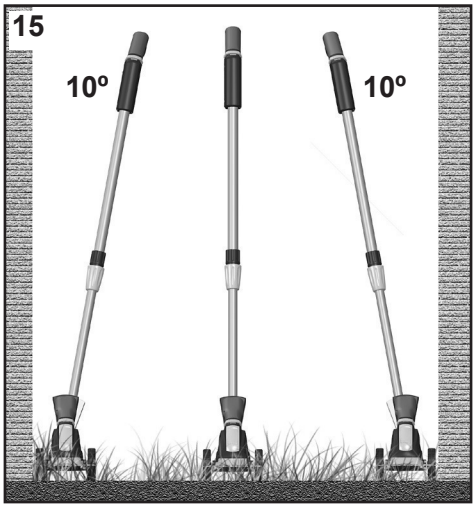
15
10º
10º

Illustrazione e spiegazione dei pittogrammi
Ilustracije i objašnjenja piktograma
Piktogram illustration og forklaring
Παρουσίαση και εξήγηση εικονογραμμάτων
Ilustración y explicación del pictograma
Kuvakkeet ja selitykset
Prikaz i objašnjenje piktograma
Илюстрация и обяснение на пиктограмите
Piktogramy a vysvětlení
Abbildung und Erklärung der Piktogramme
Pictogram illustration and explanation
Piktogrammid ja nende tähendus
Pictogramme d'illustration et explication
Piktogramok és magyarázatuk

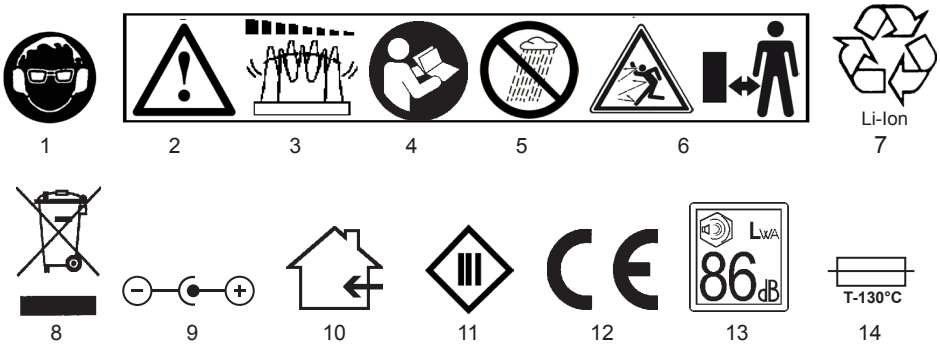

IT

1 Usare mezzi protettivi per occhi e orecchie!
2 Avvertenza!
3 Post-funzionamento dell'apparecchio!
4 Leggere le istruzioni operative
5 Non usare lo strumento in caso di pioggia
6 Tenere le persone estranee al di fuori della zona di pericolo
7 Gli accumulatori difettosi devono essere riciclati!
8 Attenzione: Protezione ambientale! Questo dispositivo non può essere smaltito assieme ai rifiuti generici/domestici. Smaltimento solo negli appositi centri di raccolti.
9 Polarità del connettore a spina
10 Solo per uso in locali interni.
11 Classe di protezione III / Sicurezza Extra Bassa Tensione
12 Conferma la conformità dello strumento elettrico con le direttive della Comunità Europea.
13 Livello di potenza sonora garantito L_{WA} 86 dB(A)
14 Limitatore di temperatura di protezione

BG

1 Използвайте предпазна екипировка за зрението и слуха!
2 Предупреждение!
3 Работа по инерция на уреда!
4 Прочетете инструкциите за употреба
5 Не използвайте инструмента във влажни атмосферни условия
6 Дръжте трети лица извън опасната зона
7 Дефектни акумулаторни батерии следва да се рециклират!
8 Внимание: Опазване на околната среда! Този уред не бива да се изхвърля с общите/домакинските отпадъци. Изхвърляйте само на обозначени места за събиране.
9 Разположение на полюсите на конектора
10 Само за употреба на закрито.
11 Клас на защита III / Безопасно допълнително ниско напрежение
12 Потвърждава съответствието на електрическия инструмент с директивите на Европейската общност.
13 Гарантирано ниво на звукова мощност L_{WA} 86 dB(A)
14 Защитен температурен ограничител

BS

1 Koristite zaštitu za oči i štitnike uši!
2 Upozorenje!
3 Naknadni hod uređaja!
4 Pročitajte uputstvo za rad
5 Ne koristite ovaj alat u vlažnoj okolini
6 Držite druge ljude van zone opasnosti
7 Neispravni akumulatori se moraju reciklirati !
8 Pažnja: Zaštita okoline! Ovaj uređaj se ne smije odlagati s običnim/kućnim smećem. On se mora predati kompaniji za prikupljanje starih uređaja.
9 Polaritet konektora utikača
10 Samo za upotrebu u zatvorenom prostoru.
11 Klasa zaštite III / Sigurnost Ekstra nizak napon
12 Potvrđuje usklađenost električnog alata s direktivama Evropske zajednice.
13 Garantovani nivo zvučne snage L_{WA} 86 dB(A)
14 Zaštitni temperaturni graničnik

CS

1 Používejte ochranné prostředky pro oči a sluch!
2 Výstraha!
3 Doběh spotřebiče!
4 Přečtěte si návod k používání
5 Nepoužívejte nástroj v mokrých povětrnostních podmínkách
6 Držte třetí osoby mimo nebezpečnou oblast
7 Vadné akumulátory se musí recyklovat!
8 Pozor: Ochrana životního prostředí! Tento přístroj se nesmí vyhazovat do běžného/domovního odpadu. Odevzdejte pouze v určené sběrně.
9 Polarita zástrčky
10 Pouze pro použití ve vnitřních prostorách.
11 Třída ochrany III / Bezpečnostní nízké napětí
12 Potvrzuje shodu elektrického nástroje se směrnicemi Evropského společenství.
13 Garantovaná hladina akustického výkonu L_{WA} 86 dB(A)
14 Ochranný teplotní limit

DA

1 Brug værnemidler til øjne og ører!
2 Advarsel!
3 Udstyret har efterløb!
4 Læs brugsanvisningen
5 Undlad at bruge værktøjet i fugtige vejrforhold
6 Hold tredjepersoner uden for farezonen
7 Defekte akkumulatorer bør afleveres til genbrug!
8 Giv agt: Miljøbeskyttelse! Denne enhed må ikke bortskaffes som husholdningsaffald. Må kun bortskaffes på relevante genbrugsstationer.
9 Elstikkets polaritet
10 Må kun bruges indendørs.
11 Beskyttelsesklasse III / Sikkerhed Ekstra Lavspænding
12 Bekræfter, at enheden er i overensstemmelse med alle relevante EF-direktiver.
13 Garanteret lydtryksniveau L_{WA} 86 dB(A)
14 Beskyttelsestemperaturgrænse

DE

1 Augen- und Gehörschutz tragen!
2 Warnung!
3 Gefahr! Werkzeug läuft nach!
4 Gebrauchsanweisung lesen
5 Dieses Gerät nicht bei Nässe verwenden
6 Dritte aus dem Gefahrenbereich halten
7 Defekten Akku dem Recycling zuführen!
8 Achtung: Umweltschutz! Dieses Gerät darf nicht mit dem Hausmüll/Restmüll entsorgt werden. Das Altgerät nur in einer öffentlichen Sammelstelle abgeben.
9 Polung des Steckers
10 Nur für die Verwendung im Haus.
11 Schutzklasse III / Sicherheitskleinspannung
12 Bestätigt die Konformität des Elektrowerkzeugs mit den Richtlinien der Europäischen Gemeinschaft.
13 Garantierter Schallleistungspegel L_{WA} 86 dB(A)
14 Schützender Temperaturbegrenzer

EL

1 Χρησιμοποιείτε προστατευτικά ματιών και ακοής!
2 Προειδοποίηση!
3 Λειτουργία της συσκευής και μετά την απενεργοποίηση!
4 Διαβάστε τις οδηγίες χρήσης
5 Μη χρησιμοποιείτε το εργαλείο σε υγρές καιρικές συνθήκες
6 Κρατάτε τρίτους εκτός της ζώνης κινδύνου
7 Ανακυκλώνετε τις άχρηστες επαναφορτιζόμενες μπαταρίες!
8 Προσοχή: Προστασία του Περιβάλλοντος! Αυτή η συσκευή δεν επιτρέπεται να απορριφθεί με τα γενικά/οικιακά απορρίμματα. Απορρίψτε μόνο σε καθορισμένο σημείο συλλογής.
9 Πολικότητα του φις
10 Μόνο για χρήση σε εσωτερικό χώρο.
11 Κατηγορία προστασίας III / Ασφάλεια πολύ χαμηλής τάσης
12 Επιβεβαιώνει τη συμμόρφωση του εργαλείου με τις Οδηγίες της Ευρωπαϊκής Κοινότητας.
13 Εγγυημένη στάθμη ηχητικής ισχύος L_{WA} 86 dB(A)
14 Προστατευτικός περιοριστής θερμοκρασίας

EN

1 Use protective means for eyes and ears!
2 Warning!
3 After-running of the appliance!
4 Read the operation instructions
5 Do not use tool in wet weather conditions
6 Keep third persons out of the danger zone
7 Defective accumulators should be recycled !
8 Attention: Environmental Protection! This device may not be disposed of with general/household waste. Disposeof only at a designated collection point.
9 Polarity of the plug connector
10 Only for indoor use.
11 Protection class III / safety extra low voltage
12 Confirms the conformity of the power tool with the directives of the European Community.
13 Guaranted acoustic capacity level L_{WA} 86 dB(A)
14 Protective temperature limite

ES

1 ¡Utilice medios de protección para ojos y oídos!
2 ¡Advertencia!
3 ¡Hasta que arranque la aplicación!
4 Lea las instrucciones de funcionamiento
5 No utilice la herramienta en condiciones climáticas de humedad
6 Mantenga alejadas de la zona de peligro a terceras personas
7 Hay que reciclar los acumuladores estropeados
8 Atención: ¡Protección del medio ambiente! Este aparato no puede eliminarse en la basura normal/doméstica. Llévelo solo al punto de recogida designado.
9 Polaridad del conector de enchufe
10 Solo para uso externo.
11 Clase de protección III/Voltaje extra bajo de seguridad
12 La herramienta eléctrica está de conformidad con las directivas de la Comunidad Europea.
13 Nivel de volumen acústico garantizado L_{WA} 86 dB(A)
14 Límite de protección de temperatura

ET

1 Kasutage silmade ja kõrvade kaitsevahendeid!
2 Hoiatus!
3 Seadme järeljooks!
4 Lugege kasutusjuhendit
5 Ärge kasutage tööriista märja ilmaga
6 Hoidke kõrvalised isikud tööpiirkonnast eemal
7 Vigased akud tuleb ringlusse anda!
8 Tähelepanu! Keskkonnakaitse! Seadet ei tohi kõrvaldada olmejäätmena. Viige seade selleks ette nähtud kogumispunkti.
9 Pistiku polaarsus
10 Kasutada ainult siseruumides.
11 Kaitseklass III / Ohutusalane madalpinge
12 Kinnitab elektritööriista vastavust Euroopa Ühenduse direktiividele.
13 Garanteeritud helivõimsuse tase L_{WA} 86 dB(A)
14 Kaitsetemperatuuri limiit

FI

1 Käytä silmä- ja kuulosuojaimia!
2 Varoitus!
3 Laitteen jälkikäynti!
4 Lue käyttöohjeet
5 Älä käytä työkalua märissä olosuhteissa
6 Pidä sivulliset poissa vaara-alueelta
7 Vialliset akut on toimitettava kierrätykseen !
8 Huomio: Ympäristönsuojelu! Tätä laitetta ei saa hävittää tavallisen kotitalousjätteen mukana. Hävitä se vain toimittamalla se asianmukaiseen keräyspisteeseen.
9 Liittimen napaisuus
10 Vain sisäkäyttöön.
11 Suojausluokka III / Turvallisuus vähäinen jännite
12 Vahvistaa, että moottorikäyttöinen työkalu täyttää Euroopan Yhteisön direktiiveissä määritetyt vaatimukset.
13 Taattu äänitehotaso L_{WA} 86 dB(A)
14 Suojaava lämpötilan rajoitin

FR

1 Utilisez des protections pour vos yeux et vos oreilles !
2 Avertissement !
3 Après utilisation de l'outil !
4 Lises les consignes
5 N'utilisez pas l'outil lorsque les conditions météorologiques sont humides
6 Maintenez les tiers hors de la zone de danger
7 Les accumulateurs défectueux doivent être recyclés !
8 Attention : Protection de l'environnement ! L'appareil ne doit pas être jeté aux ordures domestiques. Élimination uniquement auprès d'un point de collecte agréé.
9 Polarité du connecteur
10 Utilisation uniquement en intérieur.
11 Classe de protection III / Sécurité Très Basse Tension
12 Confirme la conformité de l'outil électrique aux directives de la Communauté européenne.
13 Niveau acoustique garanti L_{WA} 86 dB(A)
14 Limite de température de protection

HR

1 Rabite štitnike za oči i uši!
2 Upozorenje!
3 Uređaj radi nakon isključivanja!
4 Pročitajte priručnik za uporabu
5 Ne rabite alat u mokrim vremenskim uvjetima
6 Držite druge osobe izvan opasnog područja
7 Reciklirajte neispravne akumulatore!
8 Pozor: Zaštita okoliša! Uređaj nije dopušteno bacati u opći/kućni otpad. Zbrinite ga samo na predviđenim sabiralištima.
9 Polaritet utikača
10 Samo za unutarnju uporabu.
11 Stupanj zaštite III / Sigurnosni dodatni niskonaponski napon
12 Potvrđuje usklađenost električnog alata s direktivama Europske zajednice.
13 Zajamčena razina zvučne snage L_{WA} 86 dB(A)
14 Zaštitni temperaturni graničnik

HU

1 Viseljen látás- és hallásvédő egyéni védőeszközöket!
2 Figyelmeztetés!
3 A berendezés lassan áll le!
4 Olvassa el a kezelési utasítást
5 Ne használja a szerszámot nedves időben
6 Harmadik személy ne tartózkodjon a veszélyzónában
7 A hibás akkumulátort adja le újrahasznosításra!
8 Figyelem: Védje a környezetet! Ezt a készüléket ne dobja ki a háztartási/vegyes hulladékkal. Csak a kijelölt hulladékgyűjtő ponton adja le.
9 A csatlakozódugasz polaritása
10 Csak beltéri használatra.
11 III. érintésvédelmi osztály / Biztonsági extra alacsony feszültség
12 A gyártó tanúsítja, hogy a villamos kéziszerszám megfelel az Európai Közösség vonatkozó irányelveinek.
13 Szavatolt hangteljesítmény-szint L_{WA} 86 dB(A)
14 Hőmérsékletvédelmi határérték

Cesoie per erba e cespugli a batteria

Gentile Cliente,

Abbiamo creato questo manuale di istruzioni per Lei al fine di garantire il funzionamento affidabile delle Sue cesoie per tosare. Seguendo le istruzioni, la Sua macchina funzionerà sempre in modo soddisfacente e possiamo garantirne una lunga durata.

Le nostre macchine sono state testate in condizioni estremamente rigide prima della produzione. Sono state inoltre sottoposte a test continui durante la produzione. Questa serie di test garantisce al consumatore un prodotto di alta qualità.

La progettazione e le prestazioni sono soggette a modifiche, senza preavviso, al fine del miglioramento.

INDICE Pagina

Illustrazioni 1 - 4

Illustrazione e spiegazione dei pittogrammi 5 - 7

1. Specifiche tecniche..... IT-2

2. Destinazione d'uso..... IT-3

3. Istruzioni generali di sicurezza..... IT-3

3.1 Area di lavoro
3.2 Sicurezza elettrica
3.3 Sicurezza personale
3.4 Manipolazione attenta e uso di strumenti elettrici
3.5 Manipolazione appropriata e uso di strumenti elettrici a batteria
3.6 Manutenzione

4. Istruzioni di sicurezza per cesoie per erba e cespugli..... IT-4

5. Avvisi di sicurezza per cesoie tosaerba..... IT-5

6. Prima di iniziare..... IT-6

6.1 Chiave di sicurezza
6.2 Ricarica della batteria

7. Attivazione/disattivazione dello strumento..... IT-6

8. Riparazione dello strumento / Cambio dei sistemi di taglio..... IT-6

9. Suggerimenti per lavorare con lo strumento IT-7

10. Manutenzione..... IT-7

11. Stoccaggio..... IT-7

12. Smaltimento dei rifiuti e protezione ambientale..... IT-7

13. Assistenza e riparazioni..... ..... IT-8

14. Copertura della garanzia..... IT-8

Traduzione delle istruzioni originali

1. Specifiche tecniche

Modello		**GM Li 7.2**		**GM Li 10.8**
Tensione batteria/tensione operativa	V/CC	7,2		10,8
Tipo batteria	Agli ioni di litio		2,5 Ah	
Corrente di carica	mA	380		500
Tempo di ricarica	h		3-5 ore	
Tempo di funzionamento	min	~ 80		~ 100
Peso	kg	0,58		0,65
Livello di pressione sonora	dB (A)		75,7 K=3,0 dB (A)	
Vibrazioni	m/s^2		< 2,5 K=1,5 m/s^2	

Accessori		
Lama tagliaerba (GM GB8, GM GB10, GM GB13)		
Movimenti di taglio	min^{-1}	1000
Larghezza di taglio	mm	80, 110, 130
Lama tagliarami (GM SB18, GM SB20)		
Movimenti di taglio	min^{-1}	2000
Lunghezza di taglio	mm	180, 200
Profondità di taglio	mm	max. 8
Potatrice (GM PD)		
Diametro lama della sega	mm	65
Velocità di rotazione lama della sega	min^{-1}	200
Estirpatore (GM RK)		
Movimento di lavoro	min^{-1}	1000
Larghezza di lavoro	mm	95

- Il valore di emissione delle vibrazioni specificato è stato misurato con metodi di test standardizzati e può essere confrontato con altri strumenti elettrici usati.
- Il valore di emissione delle vibrazioni specificato può essere necessario anche per la valutazione delle pause di lavoro impiegate.
- Il valore di emissione delle vibrazioni specificato può variare durante l'utilizzo reale dello strumento elettrico specificando il valore, in base al modo in cui viene usato lo strumento elettrico.
- Nota: Crei il privilegio contro le pulsazioni vascolari delle mani nelle pause temporali.
- Cercare di mantenere le sollecitazioni dovute alle vibrazioni il più basse possibili. Per esempio, le misure per ridurre le sollecitazioni da vibrazione sono di indossare i guanti durante l'utilizzo dello strumento e di limitare il tempo di lavoro. A questo proposito, si deve tener conto di tutte le fasi del ciclo operativo (ad esempio, il periodo di spegnimento dello strumento, il periodo di accensione dello strumento elettrico ma non quando è sotto carico).
- Tenere sempre le mani e i piedi lontani dagli strumenti di taglio, in particolare quando il motore è acceso!

ATTENZIONE! Protezione dal rumore! Si prega di rispettare le normative locali durante l'uso del dispositivo

2. Destinazione d'uso

Come richiesto, questo dispositivo può essere convertito tramite la semplice sostituzione degli accessori inclusi in cesoie per erba o cespugli, o con attrezzature intercambiabili separate in forbici per potatura o estirpatori.

Suggerimenti per lavorare con lo strumento

Il **tagliacespugli** taglia arbusti ornamentali e la boscaglia o i ramoscelli più sottili. Il dispositivo è anche adatto per tagli ornamentali come, ad esempio, per la cura delle tombe.

Le cesoie per erba e cespugli alimentate a batteria non possono e non devono sostituire le vostre cesoie per siepi.

Sono progettate esclusivamente per potare e tagliare arbusti ornamentali e il sottobosco caratterizzato da un basso spessore di legno. Qualsiasi altro uso non è ritenuto appropriato e il produttore/fornitore non è responsabile per i danni derivanti da tale uso.

Le **cesoie tosaerba** consentono tagli puliti dei bordi del prato o aree del prato difficilmente accessibili.

Ogni tipo di utilizzo diverso da quelli indicati in queste istruzioni per l'uso può danneggiare la macchina e causare gravi rischi per l'utente.

Attenersi sempre alle istruzioni di sicurezza per salvaguardare la richiesta di garanzia e nell'interesse della sicurezza del prodotto. In virtù del design della macchina, non siamo in grado di escludere completamente tutti i rischi residui.

Pericoli residui

I rischi residui rimangono sempre anche se il tagliasiepi viene utilizzato correttamente. Il design del tagliasiepi può comportare i seguenti rischi:

- Può avvenire un contatto con la lama non protetta (con conseguenti lesioni da taglio)
- Si può toccare o afferrare il tagliasiepi mentre è in funzione (con conseguenti lesioni da taglio)
- Movimenti imprevisti e improvvisi del materiale vegetale tagliato (con conseguenti lesioni da taglio)
- Espulsione o lancio di denti da taglio danneggiati
- Espulsione o lancio del materiale vegetale tagliato
- Danni all'udito se non si indossa la protezione dell'udito specificata
- Inalazione di materiali tagliati

3. Istruzioni generali di sicurezza

ATTENZIONE! Leggere tutte le istruzioni qui contenute. La mancata osservanza di tali istruzioni può avere come conseguenza una scossa elettrica, ustioni e/o gravi lesioni. Il termine "strumento elettrico" utilizzato di seguito include sia utensili alimentati a rete (con alimentazione di rete) che utensili a batteria (senza alimentazione di rete).

CONSERVARE CON CURA QUESTE ISTRUZIONI!

3.1 Area di lavoro

1. **Tenere l'area di lavoro pulita e ordinata. Aree di lavoro disordinate e poco illuminate possono causare incidenti.**
2. **Non utilizzare lo strumento in ambienti potenzialmente esplosivi contenenti liquidi, gas o polveri combustibili.** *Gli strumenti elettrici generano scintille che possono infiammare polveri o fumi.*
3. **Tenere lontano i bambini e altre persone quando si utilizza lo strumento elettrico.** *Le distrazioni possono far perdere il controllo da parte dell'operatore sullo strumento.*

3.2 Sicurezza elettrica

1. **La spina di alimentazione dello strumento elettrico deve essere inserita nella presa di corrente. La spina non deve essere modificata in alcun modo. Non utilizzare adattatori/connettori in combinazione con utensili con messa a terra di protezione.** *Spine e prese di raccordo non modificate riducono il rischio di scosse elettriche.*
2. **Evitare il contatto fisico con superfici messe a terra come tubi, riscaldatori, forni e frigoriferi.** *Il rischio di scosse elettriche è maggiore se il tuo corpo è stato messo a terra.*
3. **Tenere lo strumento lontano dalla pioggia.** *La penetrazione dell'acqua in uno strumento elettrico aumenta il rischio di scosse elettriche.*
4. **Non utilizzare il cavo per trasportare o agganciare lo strumento o per estrarre la spina dalla presa. Tenere il cavo lontano da fonti di calore, olio e bordi taglienti o parti mobili dello strumento.** *I cavi danneggiati o aggrovigliati aumentano il rischio di scosse elettriche.*

3.3 Sicurezza personale

1. **Prestare sempre attenzione a ciò che si fa e prestare particolare attenzione quando si lavora con uno strumento elettrico. Non usare lo strumento quando si è stanchi o sotto l'influenza di farmaci, droghe o alcol.** *Quando si lavora con strumenti elettrici, anche un breve momento di disattenzione può causare gravi lesioni.*

2. **Indossare le attrezzature di protezione personale e indossare sempre protezioni per gli occhi (occhiali di sicurezza).** *Indossare le attrezzature di protezione personale come una maschera antipolvere, scarpe di sicurezza antiscivolo, casco protettivo o otoprotettori (a seconda del tipo e dell'uso dell'attrezzo) riduce il rischio di lesioni.*
3. **Evitare l'accensione involontaria. Assicurarsi che lo strumento elettrico sia spento prima di collegarlo all'alimentazione e/o alla batteria, sollevarlo o trasportarlo.** *Se si tiene il dito sull'interruttore mentre si trasporta lo strumento elettrico o si collega il dispositivo all'alimentazione con l'interruttore attivato, ciò potrebbe causare incidenti.*
4. **Non sopravvalutare le proprie capacità. Accertarsi di avere una posizione stabile e mantenere sempre l'equilibrio.** *Ciò consentirà di controllare meglio lo strumento in situazioni impreviste.*
5. **Indossare vestiti adatti. Non indossare vestiti larghi o gioielli. Tenere i capelli, i vestiti e i guanti ben lontani da tutte le parti rotanti.** *Abiti larghi, gioielli o capelli lunghi possono impigliarsi nelle parti in movimento.*

3.4 Manipolazione attenta e uso di strumenti elettrici

1. **Non sovraccaricare lo strumento elettrico. Utilizzare lo strumento elettrico adatto al proprio tipo di lavoro in ciascun caso.** *L'uso dello strumento elettrico adatto all'interno della gamma di prestazioni indicata rende il lavoro più efficace e sicuro.*
2. **Non usare uno strumento elettrico con interruttore danneggiato.** *Uno strumento elettrico che non può più essere acceso o spento è pericoloso e deve essere riparato.*
3. **Estrarre la chiave di sicurezza prima di modificare le impostazioni del dispositivo, cambiare gli accessori o riporre il dispositivo.** *Queste istruzioni per la manutenzione impediscono l'avvio accidentale del dispositivo.*
4. **Stoccare gli strumenti elettrici lontano dalla portata dei bambini. Non consentire alle persone di usare lo strumento se non hanno familiarità con lo strumento o queste istruzioni.** *Gli strumenti elettrici sono pericolosi se usati da persone inesperte.*
5. **Sottoporre lo strumento elettrico ad un'attenta manutenzione. Controllare che le parti mobili funzionino correttamente e che non si blocchino/attacchino e che le parti non siano rotte o diversamente danneggiate in modo da non compromettere il funzionamento dello strumento. Riparare le parti danneggiate prima di utilizzare lo strumento.** *Molti incidenti sono il risultato di strumenti elettrici poco curati.*
6. **Mantenere gli utensili da taglio ordinati e puliti.** *Utensili da taglio ben curati con taglienti affilati si bloccano meno spesso e sono più facili da controllare.*
7. **Utilizzare strumenti elettrici, accessori, strumenti aggiuntivi, ecc. in conformità con queste istruzioni e nel modo prescritto per il rispettivo tipo di utensile. Dovresti anche considerare le condizioni di lavoro e il lavoro da svolgere.** *L'uso di strumenti elettrici per scopi diversi da quelli previsti per il rispettivo utensile può causare situazioni pericolose.*

3.5 Manipolazione appropriata e uso di strumenti elettrici a batteria

1. **Utilizzare esclusivamente dispositivi di ricarica consigliati dal produttore per ricaricare le batterie.** *Le unità di carica sono generalmente progettate per determinati tipi di batterie; se usate con altri tipi sussiste il rischio di incendio!*
2. **Utilizzare solo batterie progettate per il proprio strumento elettrico.** *L'uso di altre batterie può causare lesioni e rischi di incendio!*
3. **Tenere le batterie inutilizzate lontane da graffette, monete, chiavi, chiodi, viti o altri piccoli oggetti metallici che potrebbero fare da ponte tra i contatti.** *Un cortocircuito tra i contatti della batteria può provocare ustioni o incendi!*
4. **L'uso improprio può causare fuoriuscite di liquido dalla batteria. Evitare qualsiasi contatto con il liquido della batteria. Sciacquare con acqua in caso di contatto. Se il liquido della batteria dovesse entrare a contatto con gli occhi, consultare anche un medico.** *Il liquido della batteria che fuoriesce può causare irritazioni della pelle o ustioni!*

3.6 Manutenzione

1. **Far riparare lo strumento elettrico solo da personale tecnico qualificato; le riparazioni devono essere eseguite utilizzando esclusivamente ricambi originali.** *Ciò garantirà il funzionamento sicuro dello strumento di alimentazione.*

4. Istruzioni di sicurezza per cesoie per erba e cespugli

- **Tenere tutte le parti del corpo lontane dalle lame di taglio. Non cercare di rimuovere il materiale tagliato con lo strumento in funzione. Non cercare di tenere il materiale da tagliare con la mano. Rimuovere il materiale che si è incastrato tra le lame solo con lo strumento spento!** *Quando si lavora con tagliasiepi, anche un breve momento di disattenzione può causare gravi lesioni.*
- **Trasportare il tagliasiepi dall'impugnatura con le lame di taglio ferme. Indossare sempre il coperchio di protezione durante il trasporto o lo stoccaggio del tagliasiepi.** *Una manipolazione attenta riduce il rischio di lesioni causate dalle lame di taglio.*
- **Afferrare lo strumento elettrico solo dalle superfici delle impugnature isolate, poiché la lama di taglio può entrare in contatto con linee elettriche nascoste.** *Se la lama di taglio entra in contatto con una linea energizzata, le parti del dispositivo possono eccitarsi e causare una scossa elettrica.*

- **Prima di iniziare il lavoro, cercare oggetti nascosti nella siepe, ad es. filo metallico, ecc.** *Prestare particolare attenzione per assicurare che l'utensile da taglio non entri in contatto con del filo metallico o altri oggetti metallici.*
- **Tenere correttamente lo strumento elettrico, ad es. con entrambe le mani sulle impugnature, se sono presenti due impugnature.** *Perdere il controllo del dispositivo può provocare lesioni.*

5. Avvisi di sicurezza per cesoie tosaerba

- **Questo prodotto non è destinato all'uso da parte di persone (compresi i bambini) con capacità fisiche, sensoriali o mentali ridotte o mancanza di esperienza e conoscenza.**
- **Questa macchina può causare lesioni gravi. Si prega di leggere attentamente il manuale di istruzioni per la corretta manipolazione, i preparativi, la manutenzione e l'uso corretto del tagliasiepi. Familiarizzare con la macchina prima del primo utilizzo e anche farsi insegnare l'uso pratico della macchina.**
- **Lo strumento di taglio continua a funzionare dopo lo spegnimento del dispositivo.**
- **Scollegare l'alimentazione prima della pulizia.**
- **Attenzione! Tenere le dita lontane dall'area di taglio!**
- **Accendere il dispositivo solo se mani e piedi sono lontani dagli strumenti di taglio.**
- **Rimuovere tutti i detriti dall'area di lavoro prima dell'uso e prestare attenzione a tali detriti mentre si lavora!**
- **Spegnere la macchina prima del trasporto e attendere fino a quando la lama smette di muoversi. La manutenzione e la pulizia devono essere eseguite solo a macchina spenta.**
- **I bambini e i ragazzi sotto i 16 anni di età non devono mai usare questo dispositivo!**
- **Non permettere mai a bambini o persone che non hanno familiarità con le istruzioni operative di utilizzare questo dispositivo.**
- **Le norme di legge possono limitare l'età dell'operatore.**
- **Essere a conoscenza della presenza di terze persone nell'area di lavoro.**
- **È necessario impedire l'utilizzo della macchina in presenza di persone, in particolare di bambini e animali domestici.**
- **Utilizzare le cesoie solo alla luce del giorno o in presenza di un'illuminazione artificiale sufficientemente luminosa.**
- **Le cesoie per tosare devono essere sottoposte a regolare manutenzione e controlli. Le lame danneggiate devono essere sostituite in coppia. La riparazione professionale è necessaria se il danno si verifica a causa di impatto.**
- **La macchina deve essere ispezionata e sottoposta regolarmente a manutenzione solo da un servizio di riparazione responsabile.**
- **Indossare indumenti da lavoro adatti, ad es. occhiali protettivi, otoprotettori, scarpe antiscivolo e guanti da lavoro. Non indossare abiti larghi che potrebbero rimanere impigliati nelle parti in movimento.**
- **Dopo aver finito di usare le cesoie da tosare e prima di pulirle, è necessario assicurarsi che la macchina non possa essere accidentalmente accesa, ad esempio sbloccando l'interruttore.**
- **Controllare regolarmente la presenza di eventuali danni sull'unità di taglio**
- **Non tenere mai le cesoie dalle lame, si rischia di ferirsi anche quando le lame sono ferme!**
- **Non toccare mai le lame in movimento nel tentativo di rimuovere i detriti o se le lame sono bloccate. Spegnere sempre il dispositivo.**
- **Tenere la macchina lontana dalla portata dei bambini e riporla in un luogo sicuro.**
- **Quando si lavora con le cesoie, assumere sempre una posizione eretta stabile, in particolare quando si utilizzano scalini o una scala.**
- **Non utilizzare cesoie con una parte da taglio danneggiata o eccessivamente usurata**
- **Assicurarsi che tutti i dispositivi di protezione e le impugnature siano installati sulla macchina. Non provare mai a mettere in funzione una macchina incompleta.**
- **Utilizzare sempre l'apposito pezzo di protezione per la lama durante il trasporto e lo stoccaggio delle cesoie.**
- **Prima di iniziare i lavori, familiarizzare con l'ambiente circostante e i possibili pericoli che potrebbero non essere udibili a causa del rumore.**
- **Utilizzare solo i pezzi di ricambio e gli accessori raccomandati dal produttore.**
- **Si noti che l'utente è lui stesso responsabile per incidenti e pericoli che coinvolgono altre persone o le relative proprietà.**
- **Prima di utilizzare la macchina, ispezionarla visivamente per riscontrare la presenza di attrezzature protettive o coperture danneggiate, mancanti o inserite in modo errato.**
- **Non utilizzare mai la macchina con coperture o attrezzature protettive danneggiate o senza di esse.**
- **Occorre indossare protezioni per gli occhi, pantaloni lunghi e calzature robuste per tutto il tempo in cui si utilizza la macchina.**
- **La macchina non deve essere utilizzata in caso di condizioni meteorologiche avverse, specialmente in presenza di fulmini.**
- **Spegnere sempre la macchina**
  - **se la macchina non è sorvegliata.**
  - **prima di ispezionare o azionare la macchina**
  - **dopo il contatto con oggetti estranei**
  - **se la macchina inizia a vibrare stranamente**
- **Assicurarsi sempre che le aperture di ventilazione siano mantenute libere da oggetti estranei.**
- **Mantenere sempre l'equilibrio per stare in piedi stabilmente sui pendii. Camminare, non correre.**

- **Avvertenza! Non toccare le parti pericolose in movimento prima che la macchina sia stata spenta e che le parti pericolose in movimento si siano completamente arrestate.**
- **Una sensazione di formicolio o intorpidimento nelle mani è segno di eccessiva vibrazione. Limitare i tempi operativi, prendere pause di lavoro sufficientemente lunghe, distribuire il lavoro tra più persone o indossare guanti anti-vibrazione quando si utilizza lo strumento per periodi prolungati.**

6. Prima di iniziare

6.1 Chiave di sicurezza

Lo strumento elettrico è dotato di un fusibile per impedire l'attivazione accidentale. Pertanto, la chiave di sicurezza Y deve essere prima inserita prima della carica e dell'uso. Per questo aprire lo sportellino nella parte anteriore e inserire la chiave di sicurezza nelle apposite aperture (Fig.2). La rimozione della chiave può anche fungere da blocco di sicurezza per bambini. Per questo mantenere la chiave in un luogo inaccessibile ai bambini.

6.2 Ricarica della batteria

Istruzioni di sicurezza:

Lo strumento viene fornito con la batteria agli ioni di litio carica. Tuttavia, si consiglia di ricaricare la batteria prima del primo utilizzo dello strumento.

- Utilizzare l'unità di ricarica in dotazione solo per caricare la batteria. È appositamente progettata per essere compatibile con la batteria dello strumento.
- Non utilizzare mai altre unità di ricarica. Ciò provocherà pericolo di incendio e/o esplosione!
- Tenere sempre l'unità di ricarica lontana da pioggia o umidità. Pericolo di scossa elettrica! - Non caricare mai la batteria all'aperto senza protezione, scegli sempre un luogo asciutto e protetto.
- Non provare mai a caricare batterie di terze parti con questa unità di ricarica. Ciò provocherà pericolo di incendio e/o esplosione!
- Controllare l'alloggiamento, la spina e il cavo prima di ogni utilizzo dell'unità di ricarica. Non usare l'unità se si riscontrano danni.
- Non aprire l'unità di ricarica con la forza. In caso di difetti, l'unità di ricarica deve essere sostituita.
- L'unità di ricarica si riscalda durante il processo di caricamento. Non posizionare l'unità su una superficie infiammabile e non utilizzarla in un ambiente infiammabile. Rischio di incendio!
- Non aprire mai le celle della batteria. Pericolo di cortocircuiti!
- In caso di danni alla batteria, potrebbero fuoriuscire vapori o fluidi pericolosi. In caso di contatto accidentale, sciacquare con acqua e consultare immediatamente un medico. Il fluido può avere effetti irritanti o caustici sulla pelle.
- Proteggi la batteria dal calore, dall'insolazione intensa e dal fuoco. Rischio di esplosione!

Processo di caricamento:

- Per caricare la batteria, collegare l'unità di ricarica a una presa elettrica. Quindi aprire lo sportellino nella parte anteriore e collegare la spina del cavo di ricarica alla presa di ricarica delle forbici o cesoie per erba e cespugli (Fig. 3)
- L'inizio del processo di caricamento è indicato dalla spia di controllo verde X (Fig. 3) visualizzata con spia verde lampeggiante accanto alla chiave di sicurezza. Se la batteria è completamente scarica, il tempo di ricarica è di circa 3-5 ore. Dopo che il processo di caricamento è stato completato, il controllo elettronico termina automaticamente il processo di caricamento. La spia di controllo verde si accende in modo permanente e indica quindi la fine del processo di caricamento. Non è necessario monitorare il tempo di ricarica
- L'unità di ricarica e l'impugnatura dello strumento si riscaldano durante il processo di caricamento. Non è insolito.
- Staccare la spina dall'unità di ricarica se non è in uso.
- Lo strumento non deve mai essere acceso durante il processo di caricamento!
- Ricaricare la batteria ogni volta che si realizza una diminuzione considerevole delle prestazioni di taglio dello strumento. La batteria dispone inoltre di una protezione da scarica totale elettronica che protegge la batteria da eventuali danni. Questa funzione spegne la batteria se viene raggiunta la soglia di scarica. Non accendere lo strumento in seguito e assicurarsi di ricaricare prima la batteria.

7. Attivazione/disattivazione dello strumento

Far scorrere il blocco di accensione A (Fig. 4) in avanti e premere l'interruttore B. Dopo aver acceso lo strumento, non è più necessario tenere premuto il blocco di accensione A.

Per spegnere basta rilasciare l'interruttore B.

ATTENZIONE! Le lame continueranno a funzionare per un certo periodo di tempo dopo lo spegnimento!

8. Riparazione dello strumento / Cambio delle lame di taglio

Inserire la protezione della lama inclusa nella/e lama/e e utilizzare guanti protettivi per proteggersi dalle lesioni.

Si consiglia inoltre di rimuovere la chiave di sicurezza in modo che il dispositivo non venga acceso accidentalmente.

Premere contemporaneamente entrambi i pulsanti laterali (Fig. 5.1) e rimuovere le lame di taglio (Fig. 5).

Rimuovere lo sporco dall'area degli ingranaggi (se necessario).

Lubrificare leggermente l'area di guida C con grasso universale commerciale come descritto nella sezione Manutenzione prima di applicare le cesoie sostitutive (Fig. 7).

Guidare le lame di taglio inserendo la punta posteriore nell'alloggiamento delle cesoie tosaerba come mostrato in Fig. 6 e bloccare il sistema a innesto in posizione spingendo con forza sulla piastra di base della lama.

La posizione del sistema di trasmissione eccentrico non deve essere presa in considerazione quando si cambiano le lame. Quando il dispositivo è acceso, l'ingranaggio eccentrico si innesta automaticamente nello scarico appropriato nella lama di taglio.

Il dispositivo è ora pronto per l'uso.

Le unità GM Li 10.8 sono dotate di un interruttore girevole E per una migliore ergonomia (Fig. 8). Specialmente per i movimenti di taglio verticali, è vantaggioso ruotare l'interruttore di 90° sull'asse dell'impugnatura (Fig. 9). Il dispositivo è spento e viene premuto uno dei due pulsanti di blocco F. Ruotare a questo punto il segmento con l'interruttore nella posizione finale. Questa è la posizione in cui il segmento si blocca in modo evidente. Durante la panoramica, l'interruttore è bloccato per motivi di sicurezza e il dispositivo non può essere acceso.

9. Suggerimenti per lavorare con lo strumento

Il tagliacespugli taglia arbusti ornamentali e la boscaglia o i ramoscelli più sottili. Il dispositivo è anche adatto per tagli ornamentali come, ad esempio, per la cura delle tombe.

Le cesoie tosaerba consentono tagli puliti dei bordi del prato o aree del prato difficilmente accessibili.

Poiché il dispositivo viene utilizzato con una mano, fare attenzione a non mettere l'altra mano vicino agli strumenti di taglio in azione.

Lavorare con l'impugnatura telescopica

L'uso dell'impugnatura telescopica può semplificare notevolmente il lavoro prolungato con le cesoie tosaerba. A tal fine, le cesoie tosaerba vengono infilate negli appositi punti di fissaggio dell'impugnatura telescopica (Fig. 10) e bloccate in posizione (Fig. 11). A seconda delle dimensioni del corpo, l'impugnatura telescopica può a questo punto essere regolata in base alla relativa altezza. A tal scopo, allentare il dado di serraggio nel mezzo del tubo (Fig. 12a). Adesso è possibile allontanare i tubi l'uno dall'altro fino a raggiungere la lunghezza desiderata. La posizione viene fissata serrando il dado di serraggio (Fig. 12b).

Con l'impugnatura telescopica, è possibile regolare l'altezza di taglio delle cesoie tosaerba. Al momento della consegna, l'asse con le ruote si trova nella posizione centrale. Per cambiare l'altezza, le ruote si staccano leggermente. Di conseguenza, il fissaggio viene rilasciato e l'asse può essere tirato indietro (Fig. 13). A seconda dell'altezza di taglio desiderata, l'asse viene a questo punto inserito e bloccato in una delle tre scanalature (Fig. 14).

Per evitare lesioni durante i lavori su pareti o recinzioni, l'impugnatura telescopica può essere piegata di 10° a sinistra o a destra. Il giunto si blocca in modo evidente in una delle tre posizioni e si fissa (Fig. 15).

10. Manutenzione (Fig. 7)

Pulire la lama da eventuali piante frantumate e sporcizia. Le lame devono essere staccate almeno una volta a stagione per rimuovere i detriti. Lubrificare il pignone C e il retro D della lama con un olio leggero. Non lubrificare il motore e le altre parti. Se la lama diventa opaca dopo un periodo prolungato di utilizzo, è possibile ordinare un pezzo di ricambio.

Avvertenza! I bordi di guida delle lame devono essere oliati per garantire una lubrificazione corretta. Se i bordi di guida non sono oliati, la durabilità della lama potrebbe essere compromessa.

Se le lame di taglio sono diventate opache dopo un uso prolungato, sostituirle con pezzi di ricambio originali.

Pulire il dispositivo usando solo una spazzola o un panno. Non lavare mai il dispositivo con acqua e non immergerlo mai in acqua.

Applicare uno spray protettivo sulle lame dopo ogni utilizzo.

Sostituire lame smussate.

Applicare sempre la protezione della lama dopo l'uso.

Esaminare lo strumento per riscontrare la presenza di difetti evidenti e farlo riparare in un centro di assistenza autorizzato, se necessario.

11. Stoccaggio

Stoccare sempre lo strumento in un posto asciutto e pulito, fuori dalla portata dei bambini. Assicurarsi che il luogo di stoccaggio sia protetto dal gelo.

12. Smaltimento dei rifiuti e protezione ambientale

Si prega di osservare le seguenti istruzioni per lo smaltimento del proprio accumulatore/della propria batteria.

Le batterie non devono essere gettate nella spazzatura. In qualità di consumatori, si è legalmente obbligati a restituire batterie e accumulatori usati.

Ioni di litio

Al termine della durata dell'apparecchio, le batterie o gli accumulatori devono essere prelevati dall'apparecchio e smaltiti separatamente.

Le batterie non devono essere gettate nella spazzatura. In qualità di consumatori, si è legalmente obbligati a restituire batterie e accumulatori usati. Al termine della durata dell'apparecchio, le batterie o gli accumulatori devono essere prelevati dall'apparecchio e smaltiti separatamente. È possibile consegnare le batterie e gli accumulatori vecchi ai centri di raccolta locali del proprio comune o al proprio rivenditore oppure ai centri di distribuzione.

Se il dispositivo dovesse diventare inutilizzabile in un qualche momento futuro o se non se ne ha più bisogno, non smaltire il dispositivo insieme ai rifiuti domestici, ma smaltirlo in un modo rispettoso nei confronti dell'ambiente. Smaltire il dispositivo stesso in un centro di raccolta/riciclaggio appropriato. In questo modo, le parti in plastica

e metallo possono essere separate e riciclate. Informazioni sullo smaltimento dei materiali e dei dispositivi sono disponibili presso la propria amministrazione locale.

13. Assistenza e riparazioni

Questo manuale fornisce tutte le informazioni necessarie per far funzionare la macchina e per le corrette operazioni di manutenzione basilari che possono essere eseguite dall'utente. Eventuali norme e operazioni di manutenzione non descritte nel presente documento devono essere eseguite dal proprio rivenditore o da un centro di assistenza autorizzato, che dispone delle conoscenze e delle apparecchiature necessarie per garantire che il lavoro venga svolto correttamente, mantenendo il corretto grado di sicurezza e le condizioni operative originali del macchina. Qualsiasi operazione eseguita in centri non autorizzati o da persone non qualificate invalida totalmente la garanzia e tutti gli obblighi e le responsabilità del produttore.

- Solo officine di assistenza autorizzate possono eseguire riparazioni e manutenzione garantite.
- Le officine di assistenza autorizzate utilizzano solo pezzi di ricambi originali. I pezzi di ricambi e gli accessori originali sono stati progettati appositamente per le macchine.
- I pezzi e gli accessori non originali non sono approvati; l'uso di pezzi di ricambio e accessori non originali comprometterà la sicurezza della macchina e solleverà il Costruttore da qualsiasi obbligo o responsabilità.

14. Copertura della garanzia

Le condizioni di garanzia sono destinate esclusivamente ai consumatori, ovvero a operatori non professionisti. La garanzia copre tutti i difetti di produzione e di qualità del materiale riscontrati durante il periodo di garanzia dal rivenditore o da un centro di assistenza autorizzato. La garanzia è limitata alla riparazione o alla sostituzione di componenti riconosciuti come difettosi. Si consiglia di inviare la macchina una volta all'anno a un'officina di assistenza autorizzata per la manutenzione, l'assistenza e l'ispezione dei dispositivi di sicurezza. La garanzia si applica solo alle macchine sottoposte a manutenzione regolare. L'utente deve seguire tutte le istruzioni fornite nella documentazione integrativa. La garanzia non copre i danni derivanti da:

- Mancanza di familiarità con la documentazione integrativa della macchina (manuali di istruzioni).
- Uso professionale.
- Trascuratezza, negligenza.
- Cause esterne (fulmini, urti, presenza di corpi estranei all'interno della macchina) o incidenti.
- Uso o montaggio errati o vietati dal produttore.
- Scarsa manutenzione.
- Modifiche alla macchina.
- Uso di pezzi di ricambio non originali (pezzi adattabili).
- Uso di accessori non forniti o approvati dal produttore.

La garanzia non copre:

- Le operazioni di manutenzione ordinaria/straordinaria (descritte nel manuale di istruzioni).
- Usura e consumo normale dei materiali di consumo, come cinghie di trasmissione, mezzi di taglio, fari, ruote, bulloni di sicurezza e cablaggio.
- Usura e consumo normale.
- Deterioramento dell'aspetto della macchina dovuto all'uso.
- Supporti dei mezzi di taglio.
- Eventuali spese accessorie relative all'applicazione della garanzia, quali costi sostenuti per recarsi presso la sede dell'utente, il trasferimento della macchina al rivenditore, il noleggio di apparecchiature sostitutive o la telefonata a imprese indipendenti per eseguire i lavori di manutenzione.

L'utente è protetto dalla propria legislazione nazionale. I diritti dell'utente in base alle leggi nazionali o al proprio paese non sono in alcun modo limitati da questa garanzia.

IT

GARANZIA

Per questo attrezzo elettrico, indipendentemente dagli obblighi del commerciante di fronte al consumatore, concediamo la seguente garanzia.

Il periodo della garanzia è di 24 mesi ed esso ha inizio al momento dell'acquisto, il quale è da comprovare mediante lo scontrino fiscale. Se l'apparecchio viene utilizzato in modo commerciale, o se viene affittato, questo periodo è ridotto a 12 mesi. Sono esclusi dalla garanzia: le componenti soggetti ad usura, batteria e danni che sono causati dall'utilizzo di accessori non conformi, da riparazioni con componenti non originali, dall'utilizzo di troppa forza, da colpi e rotture come anche il sovraccarico volontario del motore. La sostituzione nell'ambito della garanzia si riferisce unicamente alle componenti difettose e non agli apparecchi completi. Le riparazioni, nell'ambito della garanzia, si devono eseguire unicamente presso officine autorizzate o presso il servizio clienti dello stabilimento. Al momento di un intervento non autorizzato, la garanzia cessa di persistere.
I spedizione e quelle seguenti le stesse vanno a carico dell'acquirente.

BG

Гаранция

За този електрически инструмент компанията предоставя на крайния потребител - независимо от задълженията на продавача в резултат на договора за покупко-продажба - следните гаранции:

Гаранционният срок е 24 месеца, започващ от предаването на уреда, което трябва да бъде доказано с оригинален документ за покупка. За професионална употреба и при отдаване под наем, гаранционният срок се съкращава на 12 месеца. Износващи се части, акумулаторни батерии и дефекти, причинени от използването на неподходящи принадлежности, ремонт с части, които не са оригиналните части на производителя, употреба на сила, удари и счупване, както и злонамерено претоварване на двигателя, са изключени от тази гаранция. Гаранционната смяна включва само дефектни части, не цели уреди. Гаранционният ремонт следва да бъде извършен единствено от оторизирани сервизни партньори или от отдела за обслужване на клиенти на компанията. В случай на намеса на неупълномощен персонал, гаранцията отпада.
Всички пощенски разходи за доставка, както и други последващи разходи, се поемат от клиента.

BS

Garancija

Za ovaj električni uređaj proizvođač krajnjem korisniku, nezavisno od obaveza prodavača koje proizlaze iz ugovora o kupovini, pruža sljedeće garancije:

Garantni period iznosi 24 mjeseca računajući od datuma kupovine uređaja uz prilaganje originalnog računa kao dokaza. Za komercijalnu upotrebu i upotrebu u svrhe iznajmljivanja garantni period je smanjen na 12 mjeseci. Potrošni dijelovi, punjive baterije i kvarovi prouzrokovani upotrebom neodgovarajućeg dodatnog pribora, popravci s dijelovima koji nisu originalni dijelovi proizvođača, primjena sile, udari i lomovi kao i svjesno preopterećivanje motora isključeni su iz garancije. Zamjena u okviru garancije podrazumijeva samo zamjenu pokvarenih dijelova, a ne cijelog uređaja. Popravke u okviru garancije izvodit će isključivo ovlašteni servisni partneri ili korisnička služba proizvođača. U slučaju bilo kakve intervencije od strane neovlaštenog osoblja garancija prestaje važiti.
Sve troškove slanja ili dostave kao i sve posljedične troškove snosit će korisnik.

CZ

Zárucní podmínky

Nezávisle od závazku prodejce vyplývajích z kupní smlouvy vuci finálnímu odberateli poskytujeme na toto elektrické náradí následující záruku:

Zárucní doba je 24 mesícu a zacíná predáním, které je treba prokázat originálním pokladním dokladem. U komercního užívání a pujcování se zárucní doba snižuje na 12 mesícu. Záruka se nevztahuje na díly podléhající rychlému opotrebení, baterií a na škody vzniklé v dusledku používání nesprávného príslušenství a oprav za použití ne originálních dílu a v dusledku použití násilí, úderu nebo rozbití a svévolného pretížení motoru. V rámci záruky se provádí pouze výmena defektních dílu, a ne kompletních prístroju. Opravy v záruce smejí provádet pouze autorizované opravny nebo podnikový servis. V prípade cizích zásahu záruka zaniká.
Porto, zasilatelské jakož i následné náklady nese kupující.

DK

Garantibetingelser

For dette elektroværktøj yder vi uafhængig af forhandlerens forpligtelser i købekontrakten over for forbrugeren garanti på følgende måde:

Garantitiden er på 24 måneder og starter med udleveringen, som skal kunne dokumenteres med en originalkvittering. Ved kommerciel anvendelse samt udlejning reduceres garantitiden til 12 måneder. Undtaget fra garantien er sliddele, batterier og skader, der er opstået på grund af anvendelse af forkerte tilbehørsdele, reparationer med brug af fremmede dele, magtanvendelse, slag og brud samt forsætlig overbelastning af motoren. Garantiudskiftning omfatter kun defekte dele, og ikke komplette apparater. Garantireparationer må kun udføres i autoriserede værksteder eller af producentens service. Garantien slettes ved reparation gennem andre.

Porto-, forsendelses- og efterfølgende omkostninger afholdes af køberen.

DE

Garantiebedingungen

Für dieses Elektrowerkzeug leisten wir unabhängig von den Verpflichtungen des Händlers aus dem Kaufvertrag gegenüber dem Endabnehmer wie folgt Garantie:

Die Garantiezeit beträgt 24 Monate und beginnt mit der Übergabe die durch Originalkaufbeleg nachzuweisen ist. Bei kommerziellem Einsatz sowie Verleih reduziert sich die Garantiezeit auf 12 Monate. Ausgenommen von der Garantie sind Verschleißteile, Akkus und Schäden die durch Verwendung falscher Zubehörteile, Reparaturen mit Nichtoriginalteilen, Gewaltanwendungen, Schlag und Bruch sowie mutwillige Motorüberlastung entstanden sind. Garantieaustausch erstreckt sich nur auf defekte Teile, nicht auf komplette Geräte. Garantiereparaturen dürfen nur von autorisierten Werkstätten oder vom Werkskundendienst durchgeführt werden. Bei Fremdeingriff erlischt die Garantie.

Porto, Versand- und Nachfolgekosten gehen zu Lasten des Käufers.

EL

Όροι εγγύησης

Για το ηλεκτρικό αυτό εργαλείο παρέχουμε, ανεξάρτητα από τις υποχρεώσεις του εμπορικού καταστήματος από το συμβόλαιο αγοράς, έναντι του τελικού πελάτη εγγύηση σύμφωνα με τα ακόλουθα:

Η διάρκεια εγγύησης ανέρχεται σε 24 μήνες και αρχίζει με την ημερομηνία αγοράς του προϊόντος και η οποία θα πρέπει να αποδεικνύεται με την αυθεντική απόδειξη της αγοράς. Σε περίπτωση επαγγελματικής χρήσης ή επιχείρησης ενοικίασης η διάρκεια εγγύησης μειώνεται στους 12 μήνες. Από την εγγύηση εξαιρούνται τα εξαρτήματα φθοράς, μπαταρίας και ζημιές που έχουν προκύψει από τη χρησιμοποίηση λανθασμένων πρόσθετων εξαρτημάτων, από επισκευές με μη γνήσια ανταλλακτικά, από χρήση βίας, κτυπήματα και σπασίματα και σκόπιμη υπερφόρτωση κινητήρα. Η αντικατάσταση στο πλαίσιο της εγγύησης περιλαμβάνει μόνο τα κατεστραμμένα εξαρτήματα και όχι ολόκληρη τη συσκευή. Επισκευές κατά τη διάρκεια της εγγύησης επιτρέπεται να εκτελούνται μόνο από εξουσιοδοτημένα συνεργεία από το τμήμα τεχνικής υποστήριξης της εταιρίας μας. Σε περίπτωση επέμβασης από τρίτους παύει να ισχύει η εγγύηση.

Τα έξοδα ταχυδρομείου, αποστολής και πρόσθετα έξοδα αναλαμβάνονται από τον αγοραστή.

EN

Warranty

For this electric tool, the company provides the end user - independently from the retailer‘s obligations resulting from the purchasing contract - with the following warranties:

The warranty period is 24 months beginning from the hand-over of the device which has to be proved by the original purchasing document. For commercial use and use for rent, the warranty period is reduced to 12 months. Wearing parts, rechargeable batteries and defects caused by the use of non fitting accessories, repair with parts that are not original parts of the manufacturer, use of force, strokes and breaking as well as mischievous overloading of the motor are excluded from this warranty. Warranty replacement does only include defective parts, not complete devices. Warranty repair shall exclusively be carried out by authorized service partners or by the company‘s customer service. In the case of any intervention of not authorized personnel, the warranty will be held void.

All postage or delivery costs as well as any other subsequent expenses will be borne by the customer.

ES

Condiciones de garantía

Independientemente de las obligaciones del vendedor derivadas del contrato de compra, por esta herramienta eléctrica le concedemos al comprador fi nal la siguiente garantía:

La garantía asciende a 24 meses y empieza con la entrega que deberá ser demostrada por el comprobante de compra original. En el caso de una aplicación comercial, así como de un alquiler, el período de garantía se reduce a 12 meses. De la garantía están excluidas las piezas de desgaste, las baterías y los daños que se han originado por el empleo de piezas accesorias equivocadas, reparaciones con piezas no originales, uso de la fuerza, golpe y rotura, así como una sobrecarga con intención del motor. La sustitución cubierta por la garantía se extiende únicamente a piezas defectuosas y no a aparatos completos. Reparaciones cubiertas por la garantía deberán ser efectuadas sólo por talleres autorizados o por el Servicio de Postventa de la fábrica. La garantía caducará en el caso de una intervención ajena.
Porte, costes de envío y subsiguientes corren a cargo del comprador.

ET

Garantii

Ettevõte annab selle elektritööriista lõppkasutajale sõltumatult jaemüüja lepingulistest kohustustest järgmise garantii:

Garantiiperiood on 24 kuud alates seadme üleandmisest, mida tõendab ostutšeki originaal. Kutsealase kasutamise korral on garantiiperiood 12 kuud. Kuluvad osad, laetavad akud ning mittesobivate tarvikute ja mitteoriginaalvaruosade kasutamisest, jõu kasutamisest, löökidest ja murdmisest ning mootori ülekoormamisest tulenevad defektid ei kuulu garantii alla. Garantii korras asendamine hõlmab ainult defektseid osi, mitte tervet seadet. Garantiiremonti tohivad läbi viia ainult volitatud hoolduspartnerid ning ettevõtte klienditeenindus. Volitamata personali poolt tehtud tööde korral kaotab garantii kehtivuse.
Kõik saatmis- ja tarnekulud ning kõik teised lisakulud hüvitab tarbija.

FI

Takuuehdot

Yritys myöntää tämän sähkölaitteen loppukäyttäjälle seuraavat takuut myyntisopimuksesta juontuvista jälleenmyyjän velvollisuuksista riippumatta:

Takuuaika on 24 kuukautta laitteen luovutushetkestä lukien, mikä on todistettava alkuperäisellä ostokuitilla. Kaupallisessa käytössä sekä vuokrauksessa, takuuaika rajoittuu 12 kuukauteen. Osien kuluminen sekä epäasianmukaisten lisävarusteiden käytön aiheuttamat viat, muiden kuin valmistajan alkuperäisten varaosien korjauksissa käyttämisen, pakottamisen, iskujen ja tahallinen rikkomisen ja moottorin tarkoituksellisen ylikuormituksen aiheuttamat viat eivät sisälly takuuseen. Takuukorjaukset kattavat ainoastaan viallisten osien vaihtamisen – eivät koko laitteen vaihtamista. Takuukorjaukset suoritetaan ainoastaan valtuutetussa huollossa tai yrityksen asiakaspalvelun kautta. Takuu mitätöityy, mikäli laitetta yritetään korjata muiden henkilöiden toimesta.
Kaikki lähetys- ja toimituskulut sekä muut ylimääräiset kustannukset maksaa asiakas.

FR

Conditions de garantie

Indépendamment des obligations ressortant du contrat de vente conclu par le fournisseur avec le consommateur final, nous accordons pour cet appareil électrique la garantie suivante :

La période de garantie est de 24 mois et entre en vigueur à la remise de l‘outil qui sera justifiée par présentation du bon d‘achat original. En cas d‘utilisation commerciale ou de location, la période de garantie se limite à 12 mois. Les pièces d‘usure, les accus et les dommages dus à l‘utilisation de pièces non conformes, à des réparations effectuées avec des pièces non originales, à l‘exercice de la force, à des coups, une destruction ou une surcharge intentionnelle du moteur sont exclus de la garantie. Les échanges sous garantie ne concernent que les pièces défectueuses et non les appareils complets. Les réparations sous garantie ne peuvent être effectuées que par des ateliers autorisés ou par le service après-vente de l‘usine. La garantie s‘éteint en cas d‘intervention étrangère au fournisseur agréé.
Les frais de port, d‘expédition et autres frais annexes sont à la charge du client.

HR

Jamstvo

Neovisno o obvezama distributera iz kupoprodajnog ugovora, za ovaj električni alat krajnjem korisniku dajemo sljedeće jamstvo:

Jamstveno razdoblje traje 24 mjeseca, a počinje predajom uređaja potvrđenom originalnim kupovnim dokumentom. Za komercijalnu uporabu i iznajmljivanje jamstveno razdoblje skraćuje se na 12 mjeseci. Jamstvo ne obuhvaća potrošne dijelove, akumulatore i oštećenja uzrokovana uporabom pogrešnih dijelova pribora, popravaka s neoriginalnim dijelovima, uporabom sile, udarcima i lomljenjem te namjernim preopterećivanjem motora. Zamjena u okviru jamstva ne obuhvaća neispravne dijelove i nepotpune uređaje. Popravke u okviru jamstva obavljat će isključivo ovlašteni servisni centri ili servisna služba proizvođača. U slučaju zahvata od strane neovlaštenog osoblja prestaje valjanost ovog jamstva.
Sve troškove poštarine, otpreme i ostale troškove snosit će korisnik.

HU

Jótállás

Az elektromos kéziszerszámra, tekintet nélkül a forgalmazó által vállalt kötelezettségre, a gyártó a végfelhasználónak a következő jótállási jogokat biztosítja:

A jótállás tartama 24 hónap, ami a készülék átadásával veszi kezdetét. A kezdő dátumot a vételtől kiállított eredeti számla igazolja. Kereskedelmi célú vagy bérletre szánt vásárlás esetén a jótállás időtartama 12 hónapra korlátozódik. A kopóalkatrészek, az újratölthető akkumulátorok, valamint a nem illeszkedő tartozékok használatából adódó károk, nem a gyártótól származó eredeti alkatrészekkel végzett javítások, továbbá az erő, ütögetés, törés okozta rongálódás és a motor szándékos túlterhelése nem tartoznak a jótállás hatókörébe. A jótállás terhére elvégzett csere csak a hibás alkatrészekre vonatkozik, nem a teljes készülékre. A jótállás terhére kizárólag szerződött szakszerviz vagy a gyártó ügyfélszolgálata végezhet javítást. Ha a készüléken jogosulatlan személy bármilyen beavatkozást végez, a jótállás érvényét veszti.
Minden postai és szállítási költség és az összes járulékos költség a vevőt terheli.

DICHIARAZIONE CE DI CONFORMITÁ (Istruzioni Originali)

(Direttiva Macchine 2006/42/CE, Allegato II, parte A)

1. **La Società**: STIGA S.p.A. – Via del Lavoro, 6 – 31033 Castelfranco Veneto (TV) – Italy

2. Dichiara sotto la propria responsabilità, che la macchina: Tosaerba del tipo a forbice / taglio erba

   a) Tipo / Modello Base — GM Li 7.2, GM Li 10.8
   b) Mese/Anno di costruzione
   c) Matricola

   d) Motore a batteria

3. É conforme alle specifiche delle direttive:

   - MD: 2006/42/EC
     e) Ente Certificatore
     f) Esame CE del tipo:

   - LVD: 2014/35/EU
   - OND: 2000/14/EC, ANNEX V
     D. Lgs. 262/2002, ANNEX V (Italy)
     e) Ente Certificatore: /

   - EMCD: 2014/30/EU
   - RoHS II: 2011/65/EU

4. Riferimento alle Norme armonizzate:

   EN 60335-1:2012+A11:2014
   EN 50636-2-94:2014
   EN 60335-2-29:2004+A2:2010
   EN 60745-1:2009+A11:2010
   EN 60745-2-15:2009+A1:2010
   EN ISO 12100:2010
   EN 50581:2012
   EN 62233:2008
   EN 55014-1:2006+A1:2009+A2:2011
   EN 55014-2:1997+A1:2001+A2:2008
   EN 61000-3-2:2014
   EN 61000-3-3:2013

   g) Livello di potenza sonora misurato 83,4 dB(A)
   h) Livello di potenza sonora garantito 86 dB(A)

   n) Persona autorizzata a costituire il Fascicolo Tecnico:

   STIGA S.p.A.
   Via del Lavoro, 6
   31033 Castelfranco Veneto (TV) - Italia

   o) Castelfranco V.to, 16.04.2018

   Senior VP R&D & Engineering
   Maurizio Tursini

EXAMPLE

FR (Traduction de la notice originale)

Déclaration CE de Conformité
(Directive Machines 2006/42/CE, Annexe II, partie A)
1. La Société
2. Déclare sous sa propre responsabilité que la machine : Ciseaux de type cisailles à gazon
a) Type / Modèle de Base
b) Mois / Année de construction
c) Série
d) Moteur: batterie
3. Est conforme aux prescriptions des directives :
e) Organisme de certification
f) Examen CE du Type
4. Renvoi aux Normes harmonisées
g) Niveau de puissance sonore mesuré
h) Niveau de puissance sonore garanti
n) Personne habilitée à établir le Dossier Technique :
o) Lieu et Date

EN (Translation of the original instruction)

EC Declaration of Conformity
(Machine Directive 2006/42/EC, Annex II, part A)
1. The Company
2. Herby declares under its own responsibility that the machine: Scissors type grass shears
a) Type / Base Model
b) Month / Year of manufacture
c) Serial number
d) Motor: battery-operated
3. Conforms to directive specifications:
e) Certifying body
f) EC examination of Type
4. Reference to harmonised Standards
g) Sound power level measured
h) Sound power level guaranteed
n) Person authorised to create the Technical Folder:
o) Place and Date

DE (Übersetzung der Originalbetriebsanleitung)

EG-Konformitätserklärung
(Maschinenrichtlinie 2006/42/EG, Anhang II, Teil A)
1. Die Gesellschaft
2. Erklärt auf eigene Verantwortung, dass die Maschine: Rasenschere
a) Typ / Basismodell
b) Monat / Baujahr
c) Seriennummer
d) Motor: Batterie
3. Den Anforderungen der folgenden Richtlinien entspricht:
e) Zertifizierungsstelle
f) EG-Baumusterprüfung
4. Bezugnahme auf die harmonisierten Normen
g) Gemessener Schallleistungspegel
h) Garantierter Schallleistungspegel
n) Zur Verfassung der technischen Unterlagen befugte Person:
o) Ort und Datum

NL (Vertaling van de oorspronkelijke gebruiksaanwijzing)

EG-verklaring van overeenstemming
(Richtlijn Machines 2006/42/CE, Bijlage II, deel A)
1. Het bedrijf
2. Verklaart onder zijn eigen verantwoordelijkheid dat de machine: Schaartype grasschaar
a) Type / Basismodel
b) Maand / Bouwjaar
c) Serienummer
d) Motor: accu
3. Voldoet aan de specificaties van de richtlijnen:
e) Certificatie-instituut
f) EG-onderzoek van het Type
4. Verwijzing naar de Geharmoniseerde normen
g) Gemeten niveau van geluidsvermogen
h) Gegarandeerd niveau van geluidsvermogen
n) Bevoegd persoon voor het opstellen van het Technisch Dossier
o) Plaats en Datum

ES (Traducción del Manual Original)

Declaración de Conformidad CE
(Directiva Máquinas 2006/42/CE, Anexo II, parte A)
1. La Empresa
2. Declara bajo su propia responsabilidad que la máquina: Tijeras tipo cizalla para hierba
a) Tipo / Modelo Base
b) Mes / Año de fabricación
c) Matrícula
d) Motor: batería
3. Cumple con las especificaciones de las directivas:
e) Ente certificador
f) Examen CE del Tipo
4. Referencia a las Normas armonizadas
g) Nivel de potencia sonora medido
h) Nivel de potencia sonora garantizado
n) Persona autorizada a realizar el Manual Técnico:
o) Lugar y Fecha

PT (Tradução do manual original)

Declaração CE de Conformidade
(Diretiva de Máquinas 2006/42/CE, Anexo II, parte A)
1. A Empresa
2. Declara sob a própria responsabilidade que a máquina: Aparador de relva
a) Tipo / Modelo Base
b) Mês / Ano de fabrico
c) Matrícula
d) Moto: Bateria
3. É conforme às especificações das diretivas:
e) Órgão certificador
f) Exame CE do Tipo
4. Referência às Normas harmonizadas
g) Nível medido de potência sonora
h) Nível garantido de potência sonora
n) Pessoa autorizada a elaborar o Caderno Técnico
o) Local e Data

EL (Μετάφραση του πρωτοτύπου των οδηγιών χρήσης)

ΕΚ-Δήλωση συμμόρφωσης
(Οδηγία Μηχανών 2006/42/CE, Παράρτημα II, μέρος A)
1. Η Εταιρία
2. Δηλώνει υπεύθυνα ότι η μηχανή: Κοπτικο χορτων τυπου ψαλιδιου
a) Τύπος / Βασικό Μοντέλο
b) Μήνας / Έτος κατασκευής
c) Αριθμός μητρώου
d) Κινητήρας: μπαταρία
3. Συμμορφώνεται με τις προδιαγραφές της οδηγίας:
e) Οργανισμός πιστοποίησης
f) Εξέταση CE του Τύπου
4. Αναφορά στους Κανονισμούς εναρμόνισης
g) Στάθμη μέτρησης ακουστικής ισχύος
h) Στάθμη εγγυημένης ακουστικής ισχύος
n) Εξουσιοδοτημένο άτομο για την κατάρτιση του Τεχνικού Φυλλαδίου:
o) Τόπος και Χρόνος

TR (Orijinal Talimatların Tercümesi)

AT Uygunluk Beyanı
(2006/42/CE Makine Direktifi, Ek II, bölüm A)
1. Şirket
2. Şahsi sorumluluğu altında aşağıdaki makinenin: Makas tipi çim kesme aletleri
a) Tip / Standart model
b) Üretimin Ay / yıl
c) Sicil numarası
d) Motor: batarya
3. Aşağıdaki direktiflerin özelliklerine uygun olduğunu beyan etmektedir:
e) Sertifikalandıran kurum
f) ... Tipi CE incelemesi
4. Harmonize standartlara atıf
g) Ölçülen ses güç seviyesi
h) Garanti edilen ses güç seviyesi
n) Teknik Dosyayı oluşturmaya yetkili kişi:
o) Yer ve Tarih

MK (Превод на оригиналните упатства)

Декларација за усогласеност со ЕУ
(Директива за машини 2006/42/CE, Анекс II, дел А)
1. Компанијата
2. изјавува со целосна лична одговорност дека следната машина: Голем тип на ножици за сечење трева
а) Тип / основен модел
б) Месец / Година на производство
в) етикета
г) мотор: акумулатор
3. Усогласено со спецификациите според директивите:
д) тело за сертификација
ѓ) тест CE за типот
4. Референци за усогласени нормативи
ж) измерено ниво на звучна моќност
з) Ниво на гарантирана звучна моќност
н) овластено лице за составување на Техничката брошура
о) место и датум

NO (Oversettelse av orginal bruksanvisning)

EF- Samsvarserklæring
(Maskindirektiv 2006/42/EF, Vedlegg II, del A)
1. Firmaet
2. Erklærer på eget ansvar at maskinen: Sakstype gressaks
a) Type / Modell
b) Måned / Byggeår
c) Serienummer
d) Motor: batteri
3. Oppfyller kravene i direktivene:
e) Sertifiseringsorgan
f) EF-typeprøving
4. Henvisning til harmoniserte standarder
g) Målt lydeffektnivå
h) Garantert lydeffektnivå
n) Person som har fullmakt til å utferdige teknisk dokumentasjon:
o) Sted og dato

SV (Översättning av bruksanvisning i original)

EG-försäkran om överensstämmelse
(Maskindirektiv 2006/42//EG, bilaga II, de la)
1. Företaget
2. Försäkrar på eget ansvar att maskinen: Sax typ gräs skär
a) Typ / Basmodell
b) Månad / Tillverkningsår
c) Serienummer
d) Motor: batteri
3. Överensstämmer med föreskrifterna i direktivet
e) Intygsorgan_ Anmält organ
f) EG typgodkännande
4. Referens till harmoniserade standarder
g) Uppmätt ljudeffektnivå
h) Garanterad ljudeffektnivå
n) Auktoriserad person för upprättandet av den tekniska dokumentationen:
o) Ort och datum

DA (Oversættelse af den originale brugsanvisning)

EF-overensstemmelseserklæring
(Maskindirektiv 2006/42/EF, bilag II, del A)
1. Firmaet
2. Erklærer på eget ansvar, at maskinen: Græsklipper af saksetypen
a) Type / Model
b) Måned / Konstruktionsår
c) Serienummer
d) Motor: batteri
3. Er i overensstemmelse med specifikationerne ifølge direktiverne:
e) Certificeringsorgan
f) EF-typeafprøvning
4. Henvisning til harmoniserede standarder
g) Målt lydeffektniveau
h) Garanteret lydeffektniveau
n) Person, der har bemyndigelse til at udarbejde det tekniske dossier:
o) Sted og dato

FI (Alkuperäisten ohjeiden käännös)

EY-VAATIMUSTENMUKAISUUSVAKUUTUS
(Konedirektiivi 2006/42/EY, Liite II, osa A)
1. Yritys
2. Vakuuttaa omalla vastuullaan, että kone: Saksityyppinen nurmileikkuri
a) Tyyppi / Perusmalli
b) Kuukausi /Valmistusvuosi
c) Sarjanumero
d) Moottori : akku
3. On yhdenmukainen seuraavien direktiivien asettamien vaatimusten kanssa:
e) Sertifiointiyritys
f) EY-tyyppitarkastus
4. Viittaus harmonisoituihin standardeihin
g) Mitattu äänitehotaso
h) Taattu äänitehotaso
n) Teknisten asiakirjojen laatimiseen valtuutettu henkilö:
o) Paikka ja päivämäärä

CS (Překlad původního návodu k používání)

ES – Prohlášení o shodě
(Směrnice o Strojních zařízeních 2006/42/ES, Příloha II, část A)
1. Společnost
2. Prohlašuje na vlastní odpovědnost, že stroj: Nůžky na trávu
a) Typ / Základní model
b) Měsíc / Rok výroby
c) Výrobní číslo
d) Motor: akumulátor
3. Je ve shodě s nařízeními směrnic:
e) Certifikační orgán
f) ES zkouška Typu
4. Odkazy na Harmonizované normy
g) Naměřená úroveň akustického výkonu
h) Zaručená úroveň akustického výkonu
n) Osoba autorizovaná pro vytvoření Technického spisu:
o) Místo a Datum

PL (Tłumaczenie instrukcji oryginalnej)

Deklaracja zgodności WE
(Dyrektywa maszynowa 2006/42/WE, Załącznik II, część A)
1. Spółka
2. Oświadcza na własną odpowiedzialność, że maszyna: Nożyce do trawy
a) Typ / Model podstawowy
b) Miesiąc / Rok produkcji
c) Numer seryjny
d) Silnik: akumulator
3. Spełnia podstawowe wymogi następujących Dyrektyw:
e) Jednostka certyfikująca
f) Badanie typu WE
4. Odniesienie do Norm zharmonizowanych
g) Zmierzony poziom mocy akustycznej
h) Gwarantowany poziom mocy akustycznej
n) Osoba upoważniona do zredagowania Dokumentacji technicznej:
o) Miejscowość i data

HU (Eredeti használati utasítás fordítása)

EK-megfelelőségi nyilatkozata
(2006/42/EK gépirányelv, II. melléklet "A" rész)
1. Alulírott Vállalat
2. Felelősségének teljes tudatában kijelenti, hogy az alábbi gép: Fűnyíró olló
a) Típus / Alaptípus
b) Hónap / Gyártás éve
c) Gyártási szám
d) Motor: akkumulátor
3. Megfelel az alábbi irányelvek előírásainak:
e) Tanúsító szerv
f) CE vizsgálat típusa
4. Hivatkozás a harmonizált szabványokra
g) Mért zajteljesítmény szint
h) Garantált zajteljesítmény szint
n) Műszaki Dosszié szerkesztésére felhatalmazott személy:
o) Helye és ideje

RU (Перевод оригинальных инструкций)

Декларация соответствия нормам ЕС
(Директива о машинном оборудовании 2006/42/ЕС, Приложение II, часть А)
1. Предприятие
2. Заявляет под собственную ответственность, что машина: Ножницы для травы (газонные ножницы) складывающегося типа
а) Тип / Базовая модель
b) Месяц /Год изготовления
c) Паспорт
d) Двигатель: батарея
3. Соответствует требованиям следующих директив:
е) Сертифицирующий орган
f) Испытание ЕС типового образца
4. Ссылки на гармонизированные нормы
g) Измеренный уровень звуковой мощности
h) Гарантируемый уровень звуковой мощности
n) Лицо, уполномоченное на подготовку технической документации:
o) Место и дата

HR (Prijevod originalnih uputa)

EK Izjava o sukladnosti
(Direktiva 2006/42/EZ o strojevima, dodatak II, dio A)
1. Tvrtka:
2. pod vlastitom odgovornošću izjavljuje da je stroj: Škare za travu i grmlje
a) Vrsta / Osnovni model
b) Mjesec / Godina proizvodnje
c) Matični broj
d) Motor: baterija
3. sukladan s temeljnim zahtjevima direktiva:
e) Certifikacijsko tijelo
f) Tipsko ispitivanje EZ
4. Primijenjene su slijedeće harmonizirane norme:
g) Izmjerena razina zvučne snage
h) Zajamčena razina zvučne snage
n) Osoba ovlaštena za pravljenje Tehničke datoteke:
o) Mjesto i datum

EXAMPLE

SL (Prevod izvirnih navodil)

ES izjava o skladnosti
(Direktiva 2006/42/ES) , priloga II, del A)
1. Družba
2. pod lastno odgovornostjo izjavlja, da je stroj: Škarje za travo
a) Tip / osnovni model
b) Mesec /Leto izdelave
c) Serijska številka
d) Motor: baterija
3. Skladen je z določili direktiv :
e) Ustanova, ki izda potrdilo
f) ES pregled tipa
4. Sklicevanje na usklajene predpise
g) Izmerjen nivo zvočne moči
h) Zagotovljen nivo zvočne moči
n) Oseba, pooblaščena za sestavo tehnične knjižice:
o) Kraj in datum

BS (Prijevod originalnih uputa)

EZ izjava o sukladnosti
(Direktiva o mašinama 2006/42/EZ, Prilog II, deo A)
1. Firma
2. Daje izjavu pod vlastitom odgovornošću da je mašina: Makaze za travu
a) Tip / Osnovni model
b) Mjesec / Godina proizvodnje
c) Serijski broj
d) Motor: akumulator
3. sukladna s osnovnim zahtjevima direktive:
e) Certifikaciono tijelo
f) EZ ispitivanje tipa
4. Pozivanje na usklađene norme
g) Izmjereni nivo zvučne snage
h) Garantovani nivo zvučne snage
n) Osoba ovlaštena za izradu tehničke brošure:
o) Mjesto i datum

SK (Preklad pôvodného návodu na použitie)

ES vyhlásenie o zhode
(Smernica o Strojných zariadeniach 2006/42/ES, Príloha II, časť A)
1. Spoločnosť
2. Vyhlasuje na vlastnú zodpovednosť, že stroj: Nožnice na trávu
a) Typ / Základný model
b) Mesiac / Rok výroby
c) Výrobné číslo
d) Motor: akumulátor
3. Je v zhode s nariadeniami smerníc:
e) Certifikačný orgán
f) Skúška typu ES
4. Odkaz na Harmonizované normy
g) Nameraná úroveň akustického výkonu
h) Zaručená úroveň akustického výkonu
n) Osoba autorizovaná na vytvorenie Technického spisu:
o) Miesto a Dátum

RO (Traducerea manualului fabricantului)

CE -Declaratie de Conformitate
(Directiva Maşini 2006/42/CE, Anexa II, partea A)
1. Societatea
2. Declară pe propria răspundere că maşina: Maşină de tăiat iarba de tip foarfecă
a) Tip / Model de bază
b) Luna /Anul de fabricație
c) Număr de serie
d) Motor: baterie
3. Este în conformitate cu specificaţiile directivelor:
e) Organism de certificare
f) Examinare CE de Tip
4. Referinţă la Standardele armonizate
g) Nivel de putere sonoră măsurat
h) Nivel de putere sonoră garantat
n) Persoană autorizată să întocmească Dosarul Tehnic
o) Locul şi Data

LT (Originalių instrukcijų vertimas)

EB atitikties deklaracija
(Mašinų direktyva 2006/42/CE, Priedas II, dalis A)
1. Bendrovė
2. Prisiima atsakomybę, kad įrenginys: Zolės žirklės
a) Tipas / Bazinis Modelis
b) Mėnuo / Pagaminimo metai
c) Serijos numeris
d) Variklis: baterija
3. Atitinka direktyvose pateiktas specifikacijas:
e) Sertifikavimo įstaiga
f) CE tipo tyrimas
4. Nuoroda į suderintas Normas
g) Išmatuotas garso galios lygis
h) Užtikrinamas garso galios lygis
n) Autorizuotas asmuo sudaryti Techninę Dokumentaciją:
o) Vieta ir Data

LV (Instrukciju tulkojums no oriģinālvalodas)

EK atbilstības deklarācija
(Direktīva 2006/42/EK par mašīnām, pielikums II, daļa A)
1. Uzņēmums
2. Uzņemoties par to pilnu atbildību, paziņo, ka mašīna: Šķēru tipa zāles šķēres
a) Tips / Bāzes modelis
b) Mēnesis / Ražošanas gads
c) Sērijas numurs
d) Motors: akumulators
3. Atbilst šādu direktīvu prasībām:
e) Sertifikācijas iestāde
f) CE tipveida pārbaude
4. Atsauce uz harmonizētiem standartiem
g) Izmērītais skaņas intensitātes līmenis
h) Garantētais skaņas intensitātes līmenis
n) Pilnvarotais darbinieks, kas sagatavoja tehnisko dokumentāciju:
o) Vieta un datums

SR (Prevod originalnih uputstval)

EC deklaracija o usaglašenosti
(Direktiva o mašinama 2006/42/EC, Prilog II, deo A)
1. Preduzeće
2. Daje izjavu pod vlastitom odgovornošću da je mašina: Rezači za travu tipa makaza
a) Tip / Osnovni model
b) Mesec /Godina proizvodnje
c) Serijski broj
d) Motor: akumulator
3. u skladu s osnovnim zahtevima direktiva:
e) Sertifikaciono telo
f) EC ispitivanje tipa:
4. Pozivanje na usklađene norme
g) Izmereni nivo zvučne snage
h) Garantovani nivo zvučne snage
n) Osoba ovlašćena za sastavljanje tehničke brošure
o) Mesto i datum

BG (Превод на оригиналните инструкции)

ЕО декларация за съответствие
(Директива Машини 2006/42/ЕО, Приложение II, част А)
1. Дружеството
2. На собствена отговорност декларира, че машината: Ножица за трева
а) Вид / Базисен модел
б) Месец / година на производство
в) Сериен номер
г) Мотор: акумулатор
3. Е в съответствие със спецификата на директивите:
д) Сертифициращ орган
е) ЕО изследване на вида
4. Базирано на хармонизираните норми
ж) Ниво на измерена акустична мощност
и) Гарантирано ниво на акустична мощност
р) Лице, упълномощено да състави Техническата Документация:
о) Място и дата

ET (Algupärase kasutusjuhendi tõlge)

EÜ vastavusdeklaratsioon
(Masinadirektiiv 2006/42/EÜ, Lisa II, osa A)
1. Firma
2. Kinnitab omal vastutusel, et masin: Murukäärid
a) Tüüp / Põhimudel
b) Kuu aega / Tootmisaasta
c) Matrikkel
d) Mootor: aku
3. Vastab direktiivide nõuetele:
e) Kinnitav asutus
f) EÜ tüübihindamine
4. Viide ühtlustatud standarditele
g) Mõõdetud helivõimsuse tase
h) Garanteeritud helivõimsuse tase
n) Tehnilise Lehe autoriseeritud koostaja:
o) Koht ja Kuupäev

© by STIGA S.p.A.

IT • Il contenuto e le immagini del presente manuale d'uso sono stati realizzati per conto di STIGA S.p.A. e sono tutelati da diritto d'autore – E' vietata ogni riproduzione o alterazione anche parziale non autorizzata del documento.
BG • Съдържанието и изображенията в настоящото ръководство са извършени за STIGA S.p.A. и са защитени с авторски права – Забранява се всяко неоторизирано възпроизвеждане или промяна, дори и отчасти на документа.
BS • Sadržaj i slike iz ovog korisničkog priručnika napravljeni su isključivo za STIGA S.p.A. i zaštićeni su autorskim pravima – zabranjena je svaka neovlaštena reprodukcija ili izmjena dokumenta, djelomično ili u potpunosti.
CS • Obsah a obrázky v tomto návodu k použití byly zpracovány jménem společnosti STIGA S.p.A. a jsou chráněny autorským právem – Reprodukce či nepovolené pozměňování tohoto dokumentu, a to i částečné, je zakázáno.
DA • Indhold og illustrationer i denne vejledning er blevet skabt på vegne af STIGA S.p.A. og er beskyttet af ophavsret – Enhver gengivelse eller ændring, også delvis, af dokumentet uden autorisation hertil er forbudt.
DE • Inhalt und Bilder dieser Bedienungsanleitung wurden im Namen von STIGA S.p.A. erstellt und sind urheberrechtlich geschützt – Jede nicht genehmigte Vervielfältigung oder Veränderung, auch auszugsweise, dieses Dokuments ist verboten.
EL • Το περιεχόμενο και οι εικόνες στο παρόν εγχειρίδιο χρήσης δημιουργήθηκαν για λογαριασμό της εταιρείας STIGA S.p.A. και προστατεύονται από πνευματικά δικαιώματα – Απαγορεύεται οποιαδήποτε αναπαραγωγή ή τροποποίηση, έστω και μερική, του εγγράφου χωρίς έγκριση.
EN • The content and images in this User Manual were produced expressly for STIGA S.p.A. and are protected by copyright – any unauthorised reproduction or modification to the document, either partially or in full, is prohibited.
ES • El contenido y las imágenes del presente manual de uso han sido creados por STIGA S.p.A. y están protegidos por los derechos de autor – Se prohíbe toda reproducción o modificación, incluso parcial, no autorizada del documento.
ET • Käesoleva kasutusjuhendi sisu ja kujutised on toodetud konkreetselt ettevõttele STIGA S.p.A. ja neile rakendub autorikaitseseadus – dokumendi igasugune osaline või täielik ilma loata reprodutseerimine või muutmine on keelatud.
FI • Tämän käyttöoppaan sisältö ja kuvat on valmistettu STIGA S.p.A. -yhtiön toimesta ja niitä suojaa tekijänoikeuslaki. – Asiakirjan kaikenlainen kopioiminen tai muuttaminen, osittainkin, on kielletty ilman erityistä lupaa.
FR • Le contenu et les images du présent manuel d'utilisation ont été réalisés pour le compte de STIGA S.p.A. et sont protégés par un droit d'auteur - Toute reproduction ou modification non autorisée, même partielle, du document, est interdite.
HR • Sadržaj i slike u ovom priručniku za uporabu izrađeni su za tvrtku STIGA S.p.A. te su obuhvaćeni autorskim pravima – Zabranjuje se neovlašteno umnožavanje ili prilagodba, djelomična ili u cijelosti, ovog dokumenta.
HU • Ennek a használati útmutatónak a tartalma és a benne szereplő képek kizárólag a STIGA S.p.A. számára készültek és szerzői joggal védettek – tilos a dokumentum bármely részének vagy egészének engedély nélküli sokszorosítása és módosítása.
LT • Šio naudotojo vadovo turinys ir paveikslėliai skirti tik „STIGA S.p.A." ir yra saugomi autorių teisėmis – dokumentą atgaminti ar modifikuoti, visiškai arba iš dalies, yra draudžiama.
LV • Šīs lietotāja rokasgrāmatas saturs un attēli ir veidoti tikai STIGA S.p.A. un ir aizsargāti ar autortiesībām. Jebkāda dokumenta vai tā daļas prettiesiska kopēšana vai pārveide ir stingri aizliegta.
MK • Содржината и сликите во Упатството за корисникот се подготвени исклучиво за STIGA S.p.A. и се заштитени со авторски права – забрането е секое делумно или целосно неовластено репродуцирање или измена на документот.
NL • De inhoud en de afbeeldingen van deze gebruikshandleiding werden gerealiseerd voor rekening van STIGA S.p.A. en zijn beschermd door het auteursrecht – Elke niet-geautoriseerde reproductie of wijziging, ook gedeeltelijke, van het document is verboden.
NO • Innholdet og bildene i denne brukerveiledningen er utført på oppdrag fra STIGA S.p.A. og er beskyttet ved opphavsrett - Enhver gjengivelse eller endring, selv kun delvis, er forbudt.
PL • Treść oraz ilustracje zawarte w niniejszej instrukcji obsługi powstały na zlecenie spółki STIGA S.p.A. i są chronione prawami autorskimi – Zabrania się wszelkiego kopiowania bądź modyfikowania, także częściowego, niniejszego dokumentu bez uzyskania stosownej zgody.
PT • As imagens e os conteúdos contidos no presente Manual do Utilizador foram expressamente criados para uso exclusivo da STIGA S.p.A., encontrando-se protegidos por direitos de autor. Qualquer tipo de reprodução ou alteração, parcial ou integral, não autorizadas deste Manual estão expressamente proibidas.
RO • Conținutul și imaginile din manualul de utilizare de față au fost realizate în numele STIGA S.p.A. și sunt protejate de drepturi de autor – Este interzisă orice reproducere sau modificare chiar și parțială neautorizată a documentului.
RU • Тесты и изображения, содержащиеся в настоящем руководстве, были созданы в интересах STIGA S.p.A. и защищены авторскими правами – Любое несанкционированное воспроизведение или изменение документа запрещено.
SK • Obsah a obrázky v tomto návode na používanie boli spracované menom spoločnosti STIGA S.p.A. a sú chránené autorským právom – Reprodukcie či nepovolené pozmeňovanie tohto dokumentu, a to aj čiastočné, je zakázané.
SL • Vsebine in slike v tem uporabniškem priročniku so izdelane za podjetje STIGA S.p.A. in so zaščitene z avtorskimi pravicami – vsakršno nepooblaščeno razmnoževanje ali spreminjanje dokumenta, v celoti ali delno, je prepovedano.
SR • Sadržaj i slike ovog priručnika za upotrebu su napravljeni u ime STIGA S.p.A. i zaštićeni su autorskim pravima – Zabranjena je svaka potpuna ili delimična reprodukcija ili izmena dokumenta bez odobrenja.
SV • Innehållet och bilderna i denna användarhandbok har framställts för STIGA S.p.A. och skyddas av upphovsrätt – all form av reproduktion eller ändring, även partiell, som inte auktoriserats är förbjuden.
TR • Bu Kullanıcı Kılavuzundaki içerik ve resimler açıkça STIGA S.p.A. için üretilmiştir ve telif hakkı ile korunmaktadır – dokümanın izinsiz olarak tamamen ya da kısmen herhangi bir şekilde çoğaltılması ya da değiştirilmesi yasaktır.

STIGA S.p.A.
Via del Lavoro, 6
31033 Castelfranco Veneto (TV) ITALY