171506291/2 12/2020

MP2 500 Li D48 series

IT **Tosaerba a batteria con conducente a piedi**
MANUALE DI ISTRUZIONI

ATTENZIONE: prima di usare la macchina, leggere attentamente il presente libretto.

BG **Акумулаторна косачка с изправен водач**
УПЪТВАНЕ ЗА УПОТРЕБА

ВНИМАНИЕ: преди да използвате машината прочетете внимателно настоящата книжка.

BS **Kosilica na bateriju na guranje**
UPUTSTVO ZA UPOTREBU

PAŽNJA: prije nego što koristite ovu mašinu, pažljivo pročitajte priručnik s uputama.

CS **Akumulátorová sekačka se stojící obsluhou**
NÁVOD K POUŽITÍ

UPOZORNĚNÍ: před použitím stroje si pozorně přečtěte tento návod k použití.

DA **Batteridreven plæneklipper betjent af gående personer**
BRUGSANVISNING

ADVARSEL: læs instruktionsbogen omhyggeligt igennem, før du tager denne maskine i brug.

DE **Handgeführter batteriebetriebener Rasenmäher**
GEBRAUCHSANWEISUNG

ACHTUNG: vor inbetriebnahme des geräts die gebrauchsanleitung aufmerksam lesen.

EL **Χλοοκοπτική μηχανή μπαταρίας με όρθιο χειριστή**
ΟΔΗΓΙΕΣ ΧΡΗΣΠΣ

ΠΡΟΣΟΧΗ: πριν χρησιμοποιησετε το μηχανημα, διαβαστε προσεκτικα το παρον εγχειριδιο.

EN **Pedestrian-controlled walk-behind battery powered lawn mower**
OPERATOR'S MANUAL

WARNING: read thoroughly the instruction booklet before using the machine.

ES **Cortadora de pasto por batería con operador de pie**
MANUAL DE INSTRUCCIONES

ATENCIÓN: antes de utilizar la máquina, leer atentamente el presente manual.

ET **Seisva juhiga akutoitega muruniitja**
KASUTUSJUHEND

TÄHELEPANU: enne masina kasutamist lugeda tähelepanelikult antud kasutusjuhendit.

FI **Kävellen ohjattava akkukäyttöinen ruohonleikkuri**
KÄYTTÖOHJEET

VAROITUS: lue käyttöopas huolellisesti ennen koneen käyttöä

FR **Tondeuse à gazon alimentée par batterie et à conducteur à pied**
MANUEL D'UTILISATION

ATTENTION: lire attentivement le manuel avant d'utiliser cette machine.

HR **Baterijska ručno upravljana kosilica trave**
PRIRUČNIK ZA UPORABU

POZOR: prije uporabe stroja, pažljivo pročitajte ovaj priručnik.

HU **Gyalogvezetésű akkumulátoros fűnyírógép**
HASZNÁLATI UTASÍTÁS

FIGYELEM! a gép használata előtt olvassa el figyelmesen a jelen kézikönyvet.

LT **Pėsčio operatoriaus valdoma akumuliatorinė vejapjovė**
NAUDOJIMO INSTRUKCIJOS

DĖMESIO: prieš naudojant įrenginį, atidžiai perskaityti šį naudotojo vadovą.

LV **Ar bateriju darbināma no aizmugures ejot vadāma zāliena pļaujmašīna**
LIETOŠANAS INSTRUKCIJA

UZMANĪBU: pirms aparāta lietošanai rūpīgi izlasiet doto instrukciju.

MK **Тревокосачка на батерии со оператор на нозе**
УПАТСТВА ЗА УПОТРЕБА

ВНИМАНИЕ: прочитајте го внимателно ова упатство пред да ја користите машината.

NL **Lopend bediende grasmaaier met batterij**
GEBRUIKERSHANDLEIDING

LET OP: vooraleer de machine te gebruiken, dient men deze handleiding aandachtig te lezen.

NO **Håndført batteridrevet gressklipper**
INSTRUKSJONSBOK

ADVARSEL: les denne bruksanvisningen nøye før du bruker maskinen.

PL **Kosiarka akumulatorowa prowadzona przez operatora pieszego**
INSTRUKCJE OBSŁUGI

OSTRZEŻENIE: przed użyciem maszyny, należy uważnie przeczytać niniejszą instrukcję.

PT **Corta-relvas a bateria para operador apeado**
MANUAL DE INSTRUÇÕES

ATENÇÃO: antes de usar a máquina, leia atentamente o presente manual.

RO **Maşină pe baterii de tuns iarba cu conducător pedestru**
MANUAL DE INSTRUCȚIUNI

ATENȚIE: înainte de a utiliza maşina, citiți cu atenție manualul de față.

RU **Газонокосилка с пешеходным управлением с батарейным питанием**
РУКОВОДСТВО ПО ЭКСПЛУАТАЦИИ

ВНИМАНИЕ: прежде чем пользоваться оборудованием, внимательно прочтите зто руководство по зксплуатации.

SK **Akumulátorová kosačka so stojacou obsluhou**
NÁVOD NA POUŽITIE

UPOZORNENIE: pred použitím stroja si pozorne prečítajte tento návod.

SL **Akumulatorska kosilnica za stoječega delavca**
PRIROČNIK ZA UPORABO

POZOR: preden uporabite stroj, pazljivo preberite priročnik z navodili.

SR **Kosačica na bateriju na guranje**
PRIRUČNIK SA UPUTSTVIMA

PAŽNJA: pre korišćenja mašine pažljivo pročitati ovaj priručnik.

SV **Batteridriven förarledd gräsklippare**
BRUKSANVISNING

VARNING: läs igenom hela detta häfte innan du använder maskinen.

TR **Arkadan ayak kumandalı bataryalı çim biçme makinesi**
KULLANIM KILAVUZU

DİKKAT: makıneyı kullanmadan önce talımatlar ıçeren kilavuzu dıkkatle okuyun.

ITALIANO - **Istruzioni Originali** ..... IT
БЪЛГАРСКИ - Инструкция за експлоатация ..... BG
BOSANSKI - Prijevod originalnih uputa ..... BS
ČESKY - Překlad původního návodu k používání ..... CS
DANSK - Oversættelse af den originale brugsanvisning ..... DA
DEUTSCH - Übersetzung der Originalbetriebsanleitung ..... DE
ΕΛΛΗΝΙΚΑ - Μεταφραση των πρωτοτυπων οδηγιων ..... EL
ENGLISH - Translation of the original instruction ..... EN
ESPAÑOL - Traducción del Manual Original ..... ES
EESTI - Algupärase kasutusjuhendi tõlge ..... ET
SUOMI - Alkuperäisten ohjeiden käännös ..... FI
FRANÇAIS - Traduction de la notice originale ..... FR
HRVATSKI - Prijevod originalnih uputa ..... HR
MAGYAR - Eredeti használati utasítás fordítása ..... HU
LIETUVIŠKAI - Originalių instrukcijų vertimas ..... LT
LATVIEŠU - Instrukciju tulkojums no oriģināl valodas LV
МАКЕДОНСКИ - Превод на оригиналните упатства ..... MK
NEDERLANDS - Vertaling van de oorspronkelijke gebruiksaanwijzing ..... NL
NORSK - Oversettelse av den originale bruksanvisningen ..... NO
POLSKI - Tłumaczenie instrukcji oryginalnej ..... PL
PORTUGUÊS - Tradução do manual original ..... PT
ROMÂN - Traducerea manualului fabricantului ..... RO
РУССКИЙ - Перевод оригинальных инструкций ..... RU
SLOVENSKY - Preklad pôvodného návodu na použitie ..... SK
SLOVENŠČINA - Prevod izvirnih navodil ..... SL
SRPSKI - Prevod originalnih uputstva ..... SR
SVENSKA - Översättning av bruksanvisning i original ..... SV
TÜRKÇE - Orijinal Talimatların Tercümesi ..... TR

1

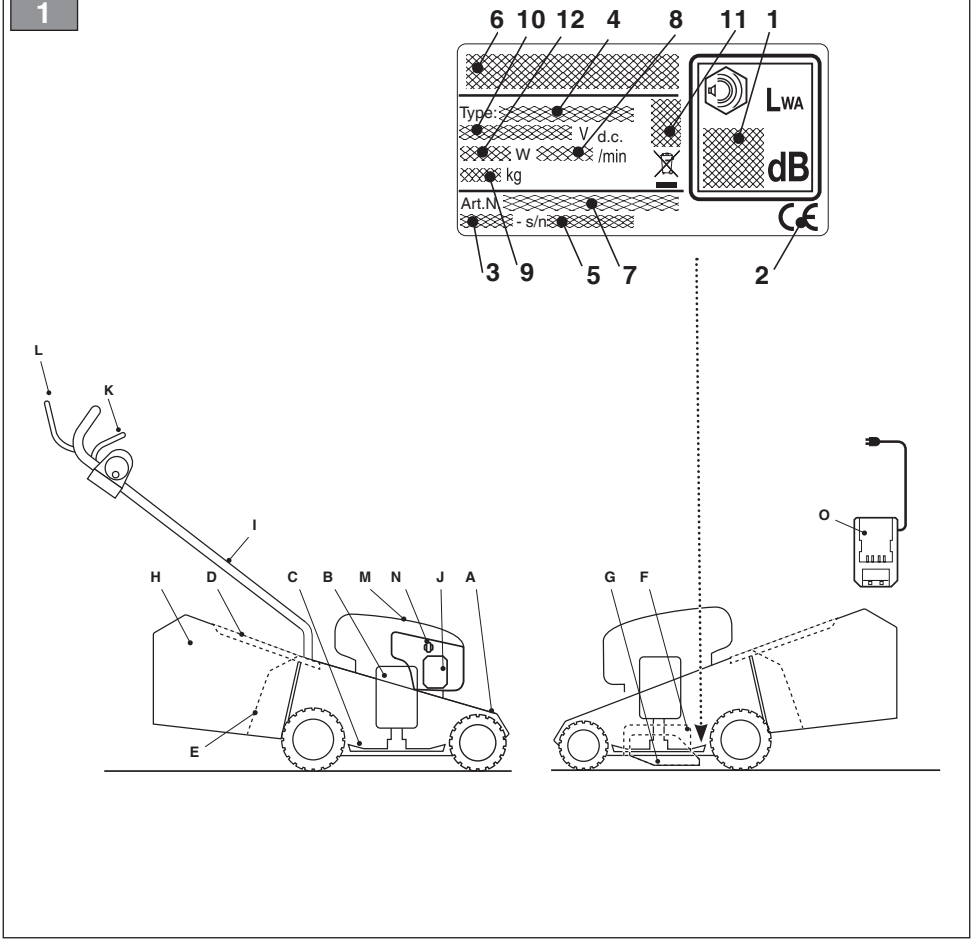
6 10 12 4 8 11 1
Type:
V d.c.
W /min
kg
Art.N
- s/n:
LWA
dB
CE
3 9 5 7 2
L
K
I
H D C B M N J A
E
G F
O

2

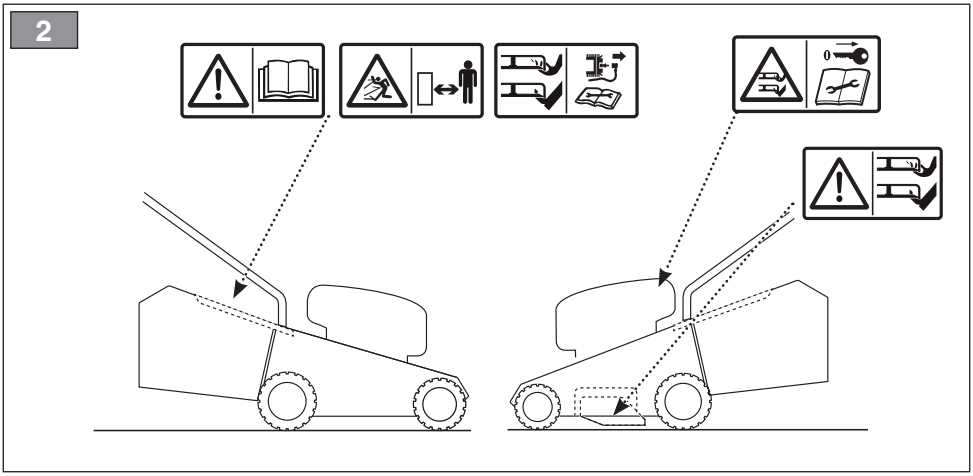
0

3

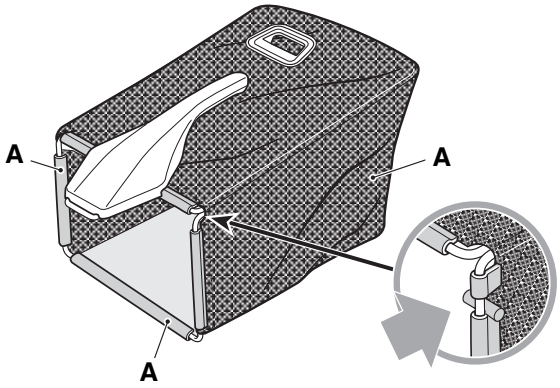

4

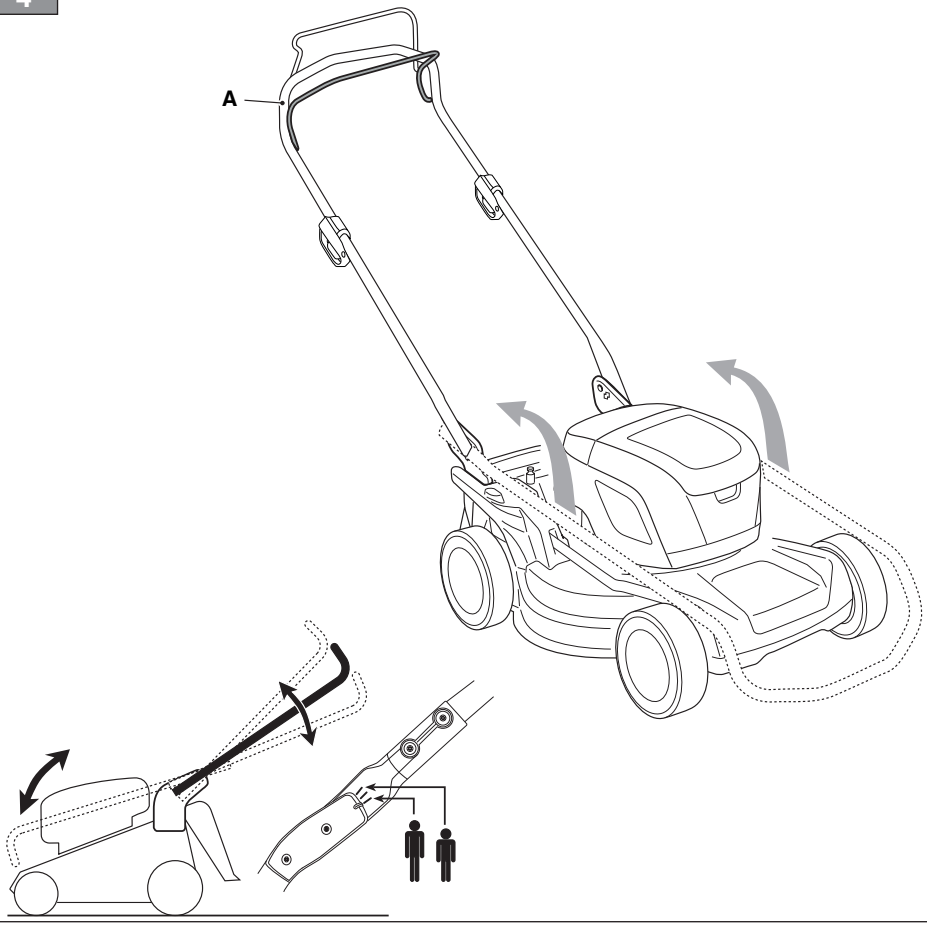

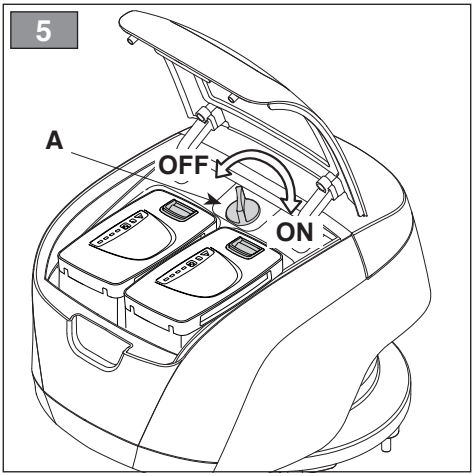
5
A
OFF
ON

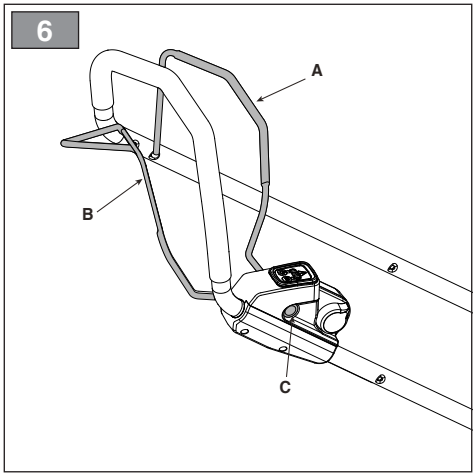
6
A
B
C

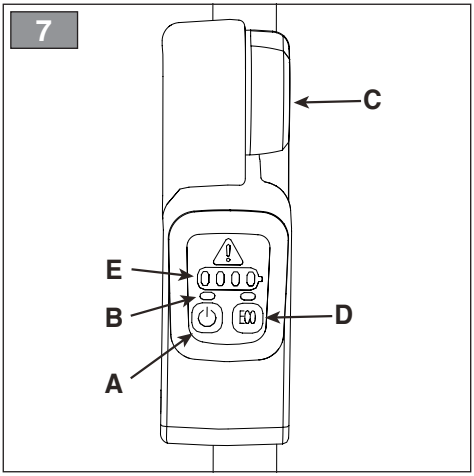
7
C
E
B
D
A

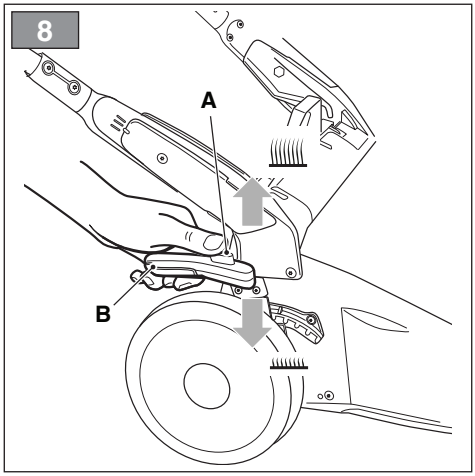
8
A
B

9

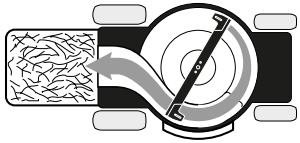

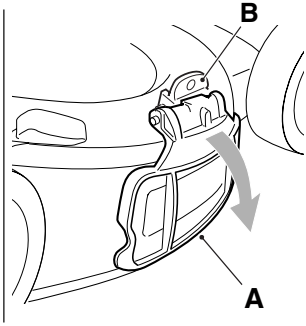

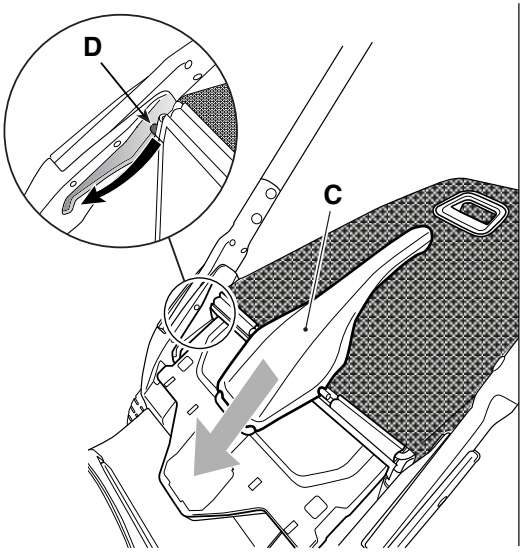

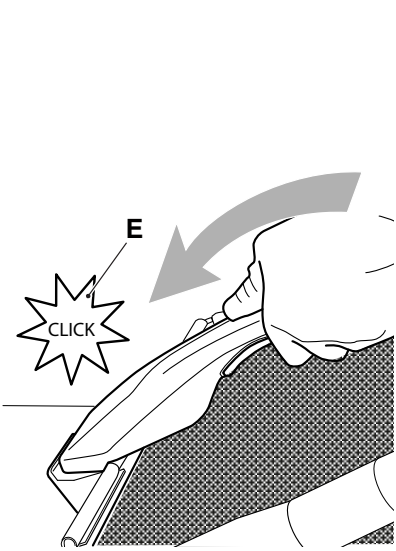

10

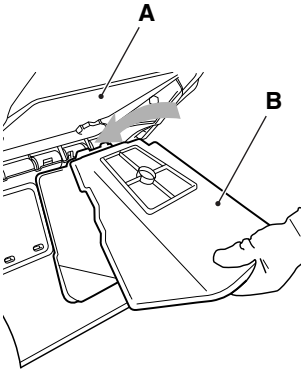

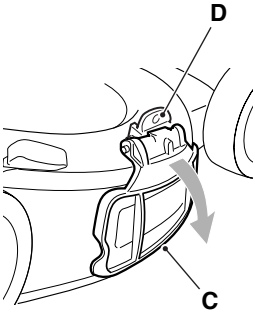

11

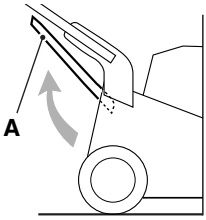

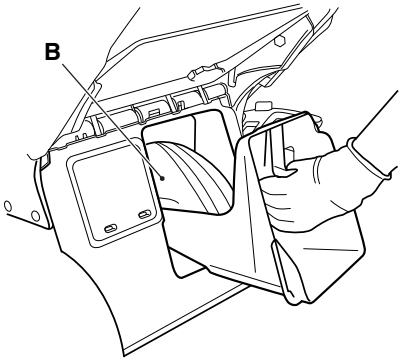

12

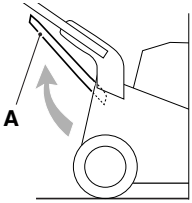

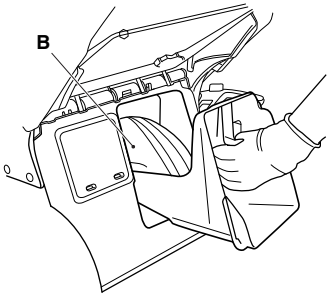

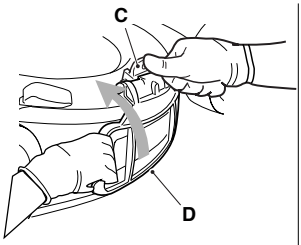

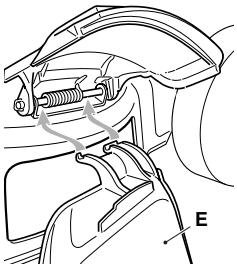

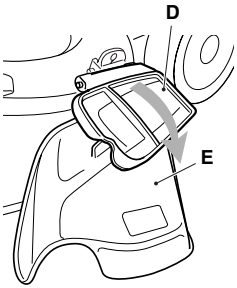

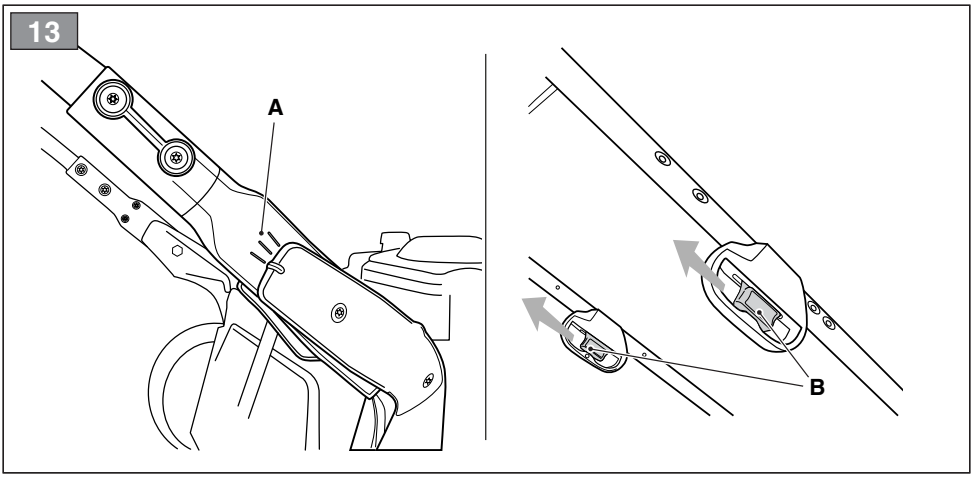
13
A
B

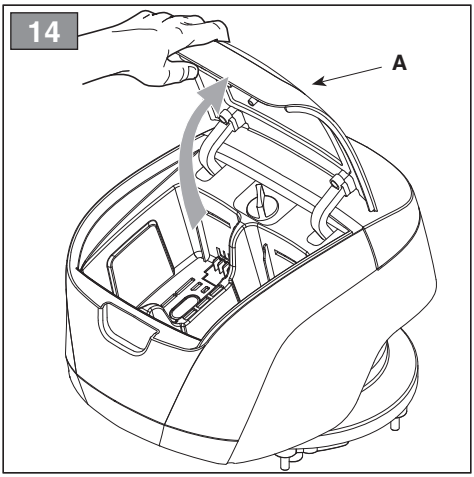
14
A

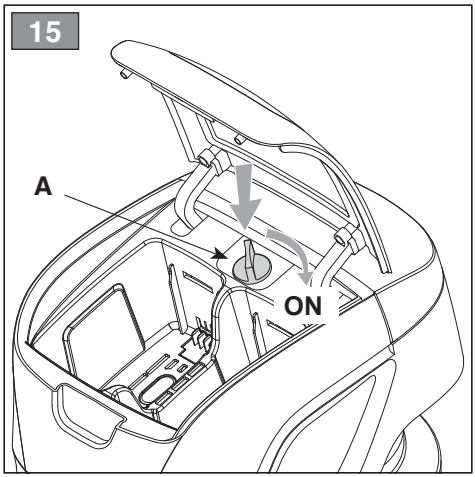
15
A
ON

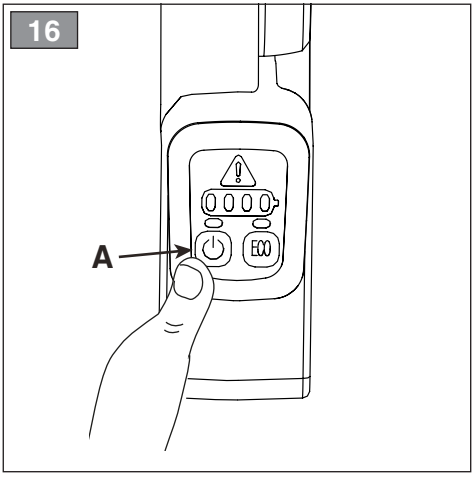
16
A
ECO

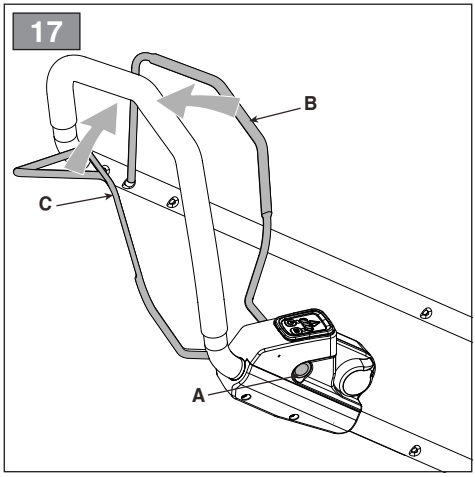
17
B
C
A

18

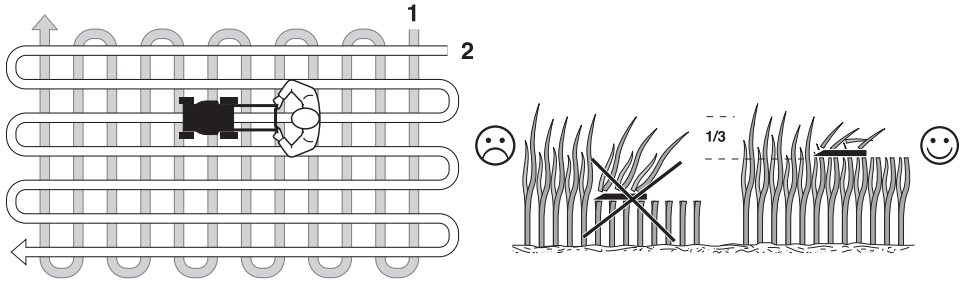

19

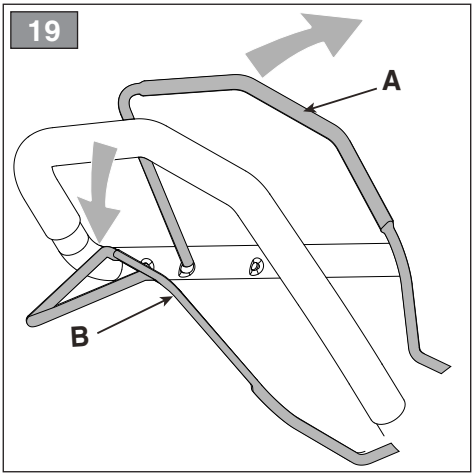

20

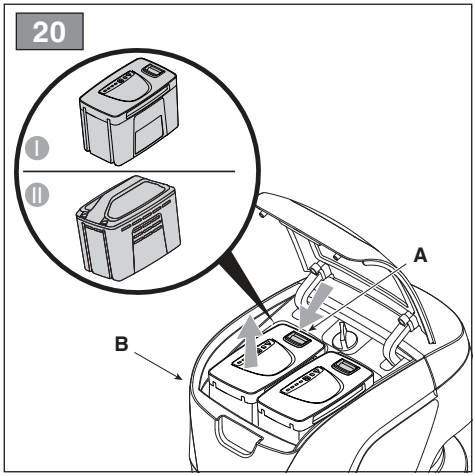

21

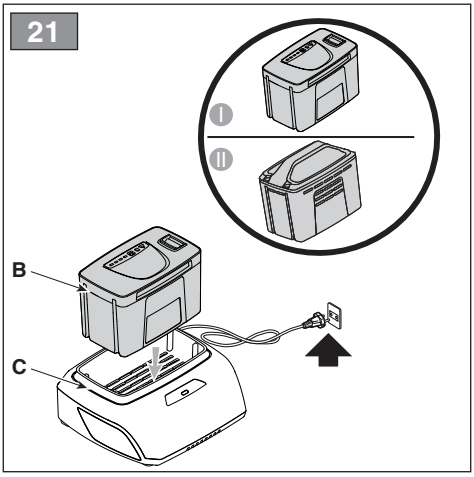

22

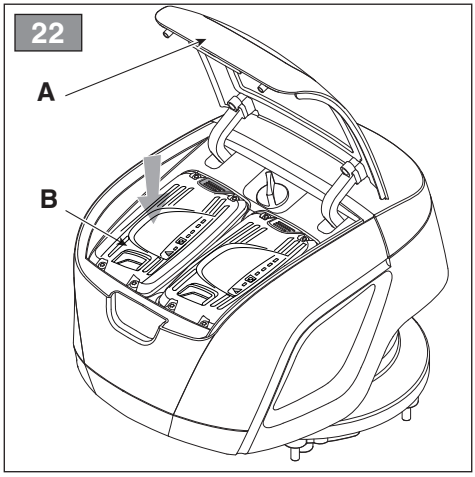

23

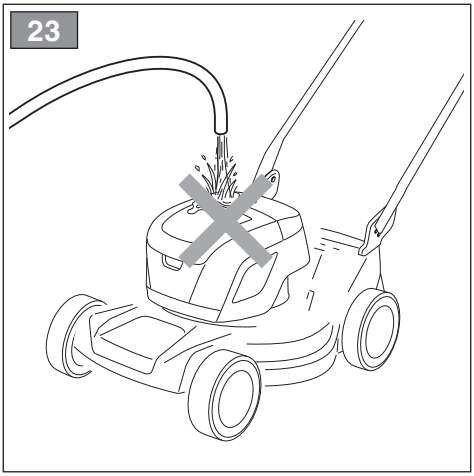

24

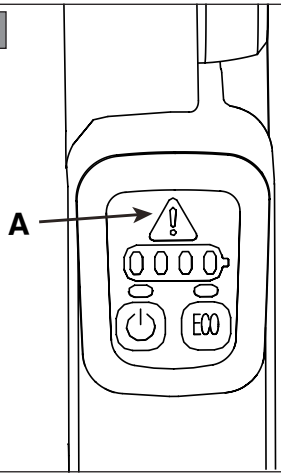

25

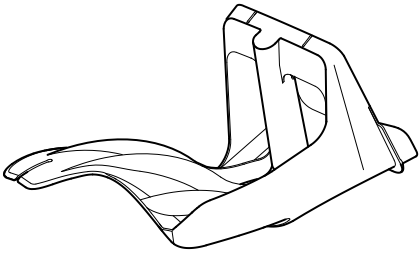

26

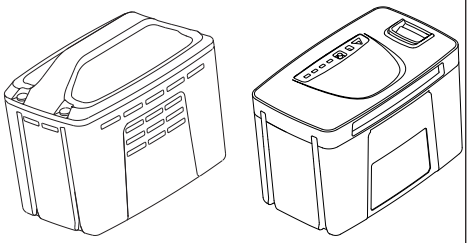

27

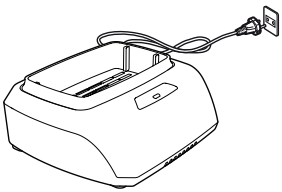

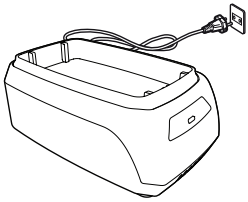

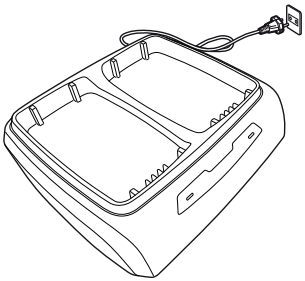

[1]	DATI TECNICI		MP2 500 Li D48 Series **
[2]	Potenza nominale *	W	2200
[3]	Velocità mass. di funzionamento motore *	min^{-1}	2900
[4]	Tensione di alimentazione MAX	V / DC	96
[5]	Tensione di alimentazione NOMINAL	V / DC	86,4
[6]	Peso macchina *	kg	40,5
[7]	Ampiezza di taglio	cm	48
[8]	Codice dispositivo di taglio		181004415/0
[9] [10]	Livello di pressione acustica Incertezza di misura	dB(A) dB(A)	83,3 3,0
[11] [10]	Livello di potenza acustica misurato Incertezza di misura	dB(A) dB(A)	93,25 0,47
[12]	Livello di potenza acustica garantito	dB(A)	94
[13] [10]	Livello di vibrazioni Incertezza di misura	m/s^2 m/s^2	< 2,5 1,5

* Per il dato specifico, fare riferimento a quanto indicato nell'etichetta di identificazione della macchina.

** La parola "Series" indica che la macchina può essere disponibile in diverse configurazioni, che non influiscono sulla sicurezza della macchina. Le diverse configurazioni possono riportare nel nome le sigle "A,S,Q", per esempio MP2 500 ASQ Li D48.

[14]	**ACCESSORI A RICHIESTA**		
[15]	Kit "mulching"	✓	
[16]	Batterie, mod.	BT 540 Li 48 BT 550 Li 48	BT 740 Li 48 BT 750 Li 48 BT 775 Li 48
[17]	Carica batteria, mod.	CG 500 Li 48 CGF 500 Li 48 CGD 500 Li 48	CG 700 Li 48 CGF 700 Li 48 CGD 700 Li 48

[1] **BG - ТЕХНИЧЕСКИ ДАННИ**
[2] Номинална мощност *
[3] Максимална скорост на работа на мотора
[4] Захранващо напрежение МАКС
[5] Захранващо напрежение НОМИНАЛНО
[6] Тегло на машината *
[7] Широчина на косене
[8] Код на инструмента за рязане
[9] Ниво на звуково налягане
[10] Несигурност на измерване
[11] Измерено ниво на акустична мощност
[12] Гарантирано ниво на звукова мощност
[13] Ниво на вибрации
[14] Принадлежности по заявка
[15] Комплект за „мулчиране“
[16] Акумулатори, модел
[17] Зарядно устройство, модел

* За конкретни данни, вижте посоченото на идентификационния етикет на машината.
** Думата „Series“ показва, че машината може да се предлага в различни конфигурации, които не влияят върху безопасността на машината. Различните конфигурации могат да носят имената „A, S, Q“ в името, например MP2 500 ASQ Li D48.

[1] **BS - TEHNIČKI PODACI**
[2] Nazivna snaga *
[3] Maks. brzina rada motora *
[4] MAKS. napon napajanja
[5] NOMINALNI napon napajanja
[6] Težina mašine *
[7] Širina košenja
[8] Šifra rezne glave
[9] Razina zvučnog pritiska
[10] Mjerna nesigurnost
[11] Izmjerena razina zvučne snage
[12] Garantovana razina zvučne snage
[13] Razina vibracija
[14] Dodatna oprema na zahtjev
[15] Pribor za malčiranje
[16] Baterije, mod.
[17] Punjač baterije, mod.

* Dodatne informacije potražite na identifikacijskoj naljepnici uređaja.
** Riječ "Series" označava da je mašina dostupna u različitim konfiguracijama, što ne utječe na sigurnost mašine. Različite konfiguracije mogu sadržavati skraćenice "A, S, Q" u imenu, na primjer MP2 500 ASQ Li D48.

[1] **CS – TECHNICKÉ PARAMETRY**
[2] Jmenovitý výkon *
[3] Maximální rychlost činnosti motoru *
[4] Napájecí napětí MAX
[5] Napájecí napětí NOMINAL
[6] Hmotnost stroje*
[7] Šířka sečení
[8] Kód žacího ústrojí
[9] Úroveň akustického tlaku
[10] Nepřesnost měření
[11] Úroveň naměřeného akustického výkonu
[12] Úroveň zaručeného akustického výkonu
[13] Úroveň vibrací
[14] Příslušenství na vyžádání
[15] Sada pro Mulčování
[16] Akumulátor, mod.
[17] Nabíječka akumulátoru, mod.

* Ohledně uvedeného údaje vycházejte z hodnoty uvedené na identifikačním štítku stroje.
** Pojem „Series“ znamená, že stroj může být k dispozici v různých konfiguracích, které nemají vliv na bezpečnost stroje. Tyto konfigurace mohou mít v názvu znaky „A,S,Q“, například MP2 500 ASQ Li D48.

[1] **DA - TEKNISKE DATA**
[2] Nominel effekt
[3] Motorens maks. driftshastighed *
[4] Forsyningsspænding MAX
[5] Forsyningsspænding NOMINAL
[6] Maskinens vægt *
[7] Klippebredde
[8] Skæreanordningens kode
[9] Lydtryksniveau
[10] Måleusikkerhed
[11] Målt lydeffektniveau
[12] Garanteret lydeffektniveau
[13] Vibrationsniveau
[14] Tilbehør på forespørgsel
[15] Sæt til “multiclip”
[16] Batterier, mod.
[17] Batterioplader, mod.

* Indhent oplysninger om det specifikke data i maskinens identifikationsetiket.
** Ordet ”Series” angiver, at maskinen kan fås i forskellige konfigurationer, som ikke påvirker maskinens sikkerhed.De forskellige konfigurationers navne kan indeholde betegnelsen ”A.S.Q.”, f.eks. MP2 500 ASQ Li D48.

[1] **DE - TECHNISCHE DATEN**
[2] Nennleistung*
[3] Max. Betriebsgeschwindigkeit des Motors *
[4] MAX Versorgungsspannung
[5] NOMINALE Versorgungsspannung
[6] Gewicht der Maschine *
[7] Schnittbreite
[8] Code Schneidvorrichtung
[9] Schallpegel
[10] Messungenauigkeit
[11] Gemessener Schalleistungspegel
[12] Sichergestellter Schalleistungspegel
[13] Schwingungen
[14] Anbaugeräte auf Anfrage
[15] Mulching-Kit
[16] Batterie, Mod.
[17] Batterieladegerät, Mod.

* Für spezielle Daten beziehen Sie sich auf die Angaben auf dem Typenschild der Maschine.
** Das Wort „Series“ gibt an, dass die Maschine in verschiedenen Konfigurationen verfügbar sein kann, welche die Sicherheit der Maschine nicht beeinträchtigen.Die verschiedenen Konfigurationen können die Kürzel „A,S,Q“ im Namen enthalten, zum Beispiel MP2 500 ASQ Li D48.

[1] **EL - ΤΕΧΝΙΚΑ ΧΑΡΑΚΤΗΡΙΣΤΙΚΑ**
[2] Ονομαστική ισχύς *
[3] Μέγ. ταχύτητα λειτουργίας κινητήρα *
[4] ΜΕΓ. τάση τροφοδοσίας
[5] ΟΝΟΜΑΣΤΙΚΗ τάση τροφοδοσίας
[6] Βάρος μηχανήματος *
[7] Πλάτος κοπής
[8] Κωδικός συστήματος κοπής
[9] Στάθμη ακουστικής πίεσης
[10] Αβεβαιότητα μέτρησης
[11] Μετρημένη στάθμη ακουστικής ισχύος
[12] Εγγυημένη στάθμη ηχητικής πίεσης
[13] Επίπεδο κραδασμών
[14] Παρελκόμενα κατόπιν παραγγελίας
[15] Σετ “Mulching” (ψιλοτεμαχισμού)
[16] Μπαταρίες, μοντ.
[17] Φορτιστής μπαταρίας, μοντ.

* Για το συγκεκριμένο στοιχείο, ανατρέξτε σε όσα αναγράφονται στην ετικέτα αναγνώρισης του μηχανήματος.
** Η λέξη «Series» υποδεικνύει ότι το μηχάνημα μπορεί να διατίθεται σε διαφορετικές διαμορφώσεις, που δεν επηρεάζουν την ασφάλεια του μηχανήματος.Οι διάφορες διαμορφώσει μπορεί να φέρουν το ακρώνυμο «A.S.Q.», για παράδειγμα MP2 500 ASQ Li D48.

[1] **EN - TECHNICAL DATA**
[2] Nominal power *
[3] Max. motor operation speed *
[4] MAX supply voltage
[5] NOMINAL supply voltage
[6] Machine weight *
[7] Cutting width
[8] Cutting means code
[9] Sound pressure level
[10] Measurement uncertainty
[11] Measured acoustic power level
[12] Guaranteed acoustic power level
[13] Vibrations level
[14] Optional attachments
[15] Mulching kit
[16] Battery, mod.
[17] Battery charger, mod.

* For specific information, refer to the information on the machine identification label.
** The word "Series" indicates that the machine may be available in different configurations, which do not affect the safety of the machine. The different configurations can contain the acronyms "A,S,Q" in the name, for example MP2 500 ASQ Li D48.

[1] **ES - DATOS TÉCNICOS**
[2] Potencia nominal *
[3] Velocidad máx. de funcionamiento motor *
[4] Tensión de alimentación MÁX
[5] Tensión de alimentación NOMINAL
[6] Peso máquina *
[7] Amplitud de corte
[8] Código del dispositivo de corte
[9] Nivel de presión acústica
[10] Incertidumbre de medida
[11] Nivel de potencia acústica medido
[12] Nivel de potencia acústica garantizado
[13] Nivel de vibraciones
[14] Accesorios bajo pedido
[15] Kit para "Mulching"
[16] Baterías, mod.
[17] Cargador de batería, mod.

* Para conocer el dato específico, consultar todo lo indicado en la etiqueta de identificación de la máquina.
** La palabra "Series" indica que la máquina puede tener distintas configuraciones que no influyen en la seguridad de la misma. Estas configuraciones pueden contener en el nombre las siglas "A,S,Q", por ejemplo MP2 500 ASQ Li D48.

[1] **ET - TEHNILISED ANDMED**
[2] Nimivõimsus *
[3] Mootori töötamise maks. kiirus *
[4] MAX toitepinge
[5] NOMINAALNE toitepinge
[6] Masina kaal *
[7] Niidulaius
[8] Lõikeseadme kood
[9] Helirõhu tase
[10] Mõõtmisebatăpsus
[11] Mõõdetud müravõimsuse tase
[12] Garanteeritud müravõimsuse tase
[13] Vibratsioonide tase
[14] Tellimusel lisatarvikud
[15] "Multsimis" komplekt
[16] Aku, mud.
[17] Akulaadija, mud.

* Konkreetse info jaoks viidata masina identifitseerimisetiketil märgitule.
** Sõna „Series" tähendab, et masin võib olla saadaval erinevates konfiguratsioonides, mis ei mõjuta masina ohutust. Erinevad konfiguratsioonid võivad sisaldada nimes akronüüme „A,S,Q", näiteks MP2 500 ASQ Li D48.

[1] **FI - TEKNISET TIEDOT**
[2] Nimellisteho *
[3] Moottorin maksimaalinen toimintanopeus *
[4] MAKS. syöttöjännite
[5] NIMELLINEN syöttöjännite
[6] Laitteen paino *
[7] Leikkuuleveys
[8] Leikkuulaitteen koodi
[9] Akustisen paineen taso
[10] Epätarkka mittaus
[11] Mitattu äänitehotaso
[12] Taattu äänitehotaso
[13] Tärinätaso
[14] Tilattavat lisävarusteet
[15] Sarja "mulching"
[16] Akut, malli
[17] Akkulaturi, malli

* Kyseinen tieto on katsottava koneen tunnistustarrasta.
** Series-sana tarkoittaa, että kone on saatavilla eri konfigurointeina, jotka eivät vaikuta koneen turvallisuuteen. Eri konfigurointien nimessä voi olla tunnukset "A, S, Q", kuten esimerkiksi: MP2 500 ASQ Li D48.

[1] **FR - CARACTÉRISTIQUES TECHNIQUES**
[2] Puissance nominale *
[3] Vitesse max. de fonctionnement du moteur *
[4] Tension d'alimentation MAX
[5] Tension d'alimentation NOMINALE
[6] Poids machine *
[7] Largeur de coupe
[8] Code organe de coupe
[9] Niveau de pression acoustique
[10] Incertitude de la mesure
[11] Niveau de puissance acoustique mesuré
[12] Niveau de puissance acoustique garanti
[13] Niveau de vibrations
[14] Accessoires sur demande
[15] Kit de «Mulching»
[16] Batteries, mod.
[17] Chargeur de batterie, mod.

* Pour les données spécifiques, se référer aux indications reportées sur l'étiquette d'identification de la machine.
** Le mot « Series » indique que la machine peut être disponible dans différentes configurations, ce qui n'affecte pas la sécurité de la machine. Les différentes configurations peuvent porter les lettres « A, S, Q » dans le nom, par exemple MP2 500 ASQ Li D48.

[1] **HR - TEHNIČKI PODACI**
[2] Nominalna snaga *
[3] Maks. brzina rada motora *
[4] MAKS. napon napajanja
[5] NAZIVNI napon napajanja
[6] Težina stroja*
[7] Širina košnje
[8] Šifra noževa
[9] Razina zvučnog tlaka
[10] Kolebanje mjerenja
[11] Izmjerena razina zvučne snage
[12] Zajamčena razina zvučnog tlaka
[13] Razina vibracija
[14] Dodatna oprema na zahtjev
[15] Komplet za "malčiranje"
[16] Baterije, mod.
[17] Punjač baterija, mod.

* Za točan podatak pogledajte što je navedeno na identifikacijskoj etiketi stroja.
** Riječ „Series" označava da stroj može biti dostupan u različitim konfiguracijama koje ne utječu na sigurnost stroja.Različite konfiguracije mogu imati oznake „A,S,Q" u nazivu, na primjer MP2 500 ASQ Li D48.

[1] **HU - MŰSZAKI ADATOK**
[2] Névleges teljesítmény *
[3] A motor max. üzemi sebessége *
[4] MAX tápfeszültség
[5] NÉVLEGES tápfeszültség
[6] A gép tömege *
[7] Munkaszélesség
[8] Vágószerkezet kódja
[9] Hangnyomás szintje
[10] Mérési bizonytalanság
[11] Mért zajteljesítmény szint
[12] Garantált hangerőszint
[13] Vibrációszint
[14] Igényelt tartozékok
[15] „Mulcsozó" készlet
[16] Akkumulátorok, típus
[17] Akkumulátortöltő, típusa

* A specifikus adatokat a gép azonosító címkéjén találja.
** A „Series" szó azt jelzi, hogy a gép különböző konfigurációkban is elérhető, amelyek nem befolyásolják a gép biztonságát. A különböző konfigurációk nevei az „A, S, Q" betűket tartalmazhatják, például MP2 500 ASQ Li D48.

[1] **LT – TECHNINIAI DUOMENYS**
[2] Vardinė galia *
[3] Maksimalus variklio veikimo greitis *
[4] MAKS. maitinimo įtampa
[5] NOMINALI maitinimo įtampa
[6] Įrenginio svoris *
[7] Pjovimo plotis
[8] Pjovimo įrenginio kodas
[9] Garso slėgio lygis
[10] Matavimo netikslumas
[11] Išmatuotas garso galios lygis
[12] Garantuotas garso galios lygis
[13] Vibracijų lygis
[14] Papildomi priedai
[15] „Mulčiavimo" rinkinys
[16] Akumuliatoriai, mod.
[17] Akumuliatoriaus įkroviklis, mod.

* Dėl konkrečių duomenų žiūrėti, kas nurodyta įrenginio identifikavimo etiketėje.
** Žodis „Series" nurodo, kad įrenginys gali būti teikiamas skirtingų konfigūracijų, kurios neturi įtakos įrenginio saugai.Skirtingose konfigūracijose pavadinime gali būti „A, S, Q", pavyzdžiui, MP2 500 ASQ Li D48.

[1] **LV - TEHNISKIE DATI**
[2] Nominālā jauda *
[3] Maks. dzinēja griešanās ātrums *
[4] MAKS. barošanas spriegums
[5] NOMINĀLAIS barošanas spriegums
[6] Mašīnas svars *
[7] Pļaušanas platums
[8] Griešanas mehānisma kods
[9] Skaņas spiediena līmenis
[10] Mērījuma kļūda
[11] Izmērītais skaņas intensitātes līmenis
[12] Garantētais skaņas spiediena līmenis
[13] Vibrāciju līmenis
[14] Piederumi pēc pieprasījuma
[15] „Mulčēšanas" komplekts
[16] Akumulatori, mod.
[17] Akumulatoru lādētājs, mod.

* Attiecībā uz šo konkrēto informāciju, atsaukties uz to, kas norādīta uz ierīces identifikācijas marķējuma.
** Vārds "Series" norāda, ka mašīna var būt pieejama dažādās konfigurācijās, kas neietekmē mašīnas drošību.Atšķirīgo konfigurāciju dēļ nosaukumā var tikt ieķļauti akronīmi "A, S, Q", piemēram, MP2 500 ASQ Li D48.

[1] **МК - ТЕХНИЧКИ ПОДАТОЦИ**
[2] Номинална моќност *
[3] Максимална брзина при работа на моторот *
[4] МАКСИМАЛЕН напон
[5] НОМИНАЛЕН напон
[6] Тежина на машината *
[7] Ширина на косење
[8] Код на уредот за сечење
[9] Ниво на звучен притисок
[10] Мерна несигурност
[11] Измерено ниво на акустична моќност
[12] Ниво на загарантирана звучна моќност
[13] Ниво на вибрации
[14] додатоци достапни на барање
[15] Комплет за „мелење"
[16] Батерии, модели
[17] Полнач за батерија, модел

* За повеќе информации погледнете ја ознаката за идентификација на косилката.
** Зборот „Series" означува дека машината може да биде достапна во различни конфигурации, што не влијае врз безбедноста на машината. Различните конфигурации може да содржат акроними во името како „A,S,Q", на пр. MP2 500 ASQ Li D48.

[1] **NL - TECHNISCHE GEGEVENS**
[2] Nominaal vermogen *
[3] Maximale snelheid voor de werking van de motor *
[4] Voedingsspanning MAX
[5] Voedingsspanning NOMINAL
[6] Gewicht machine *
[7] Maaibreedte
[8] Code snij-inrichting
[9] Niveau geluidsdruk
[10] Meetonzekerheid
[11] Gemeten akoestisch vermogen
[12] Gewaarborgd akoestisch vermogen
[13] Niveau trillingen
[14] Optionele accessoires
[15] Kit "mulching"
[16] Accu's, mod.
[17] Acculader, mod.

* Voor het specifieke gegeven wordt verwezen naar wat is aangeduid op het identificerende etiket van de machine.
** Het woord "Series" duidt aan dat de machine in verschillende configuraties kan voorzien worden, die geen invloed hebben op de veiligheid van de machine.De naam van de verschillende configuraties kan de afkortingen "A,S,Q" bevatten, bijvoorbeeld MP2 500 ASQ Li D48.

[1] **NO - TEKNISKE DATA**
[2] Nominell effekt *
[3] Motorens maks. driftshastighet *
[4] MAX forsyningsspenning
[5] NOMINAL forsyningsspenning
[6] Maskinvekt *
[7] Klippebredde
[8] Kode til klippeenheten
[9] Nivå for akustisk trykk
[10] Måleusikkerhet
[11] Målt lydeffektnivå
[12] Garantert lydeffektnivå
[13] Vibrasjonsnivå
[14] Ekstrautstyr etter forespørsel
[15] Sett for "mulching"
[16] Batteri, mod.
[17] Batterilader, mod.

* For den spesifikke dataen, se hva som er angitt på etiketten for identifikasjon av maskinen.
** Ordet "Series" indikerer at maskinen kan være tilgjengelig i ulike konfigurasjoner, som ikke påvirker maskinens sikkerhet. De ulike konfigurasjonene kan gjengis i navnet av forkortelsene "A,S,Q", som for eksempel MP2 500 ASQ Li D48.

[1] **PL - DANE TECHNICZNE**
[2] Moc znamionowa *
[3] Maks. prędkość obrotowa silnika *
[4] Napięcie zasilania MAKS
[5] Napięcie zasilania ZNAMIONOWE
[6] Masa maszyny *
[7] Szerokość koszenia
[8] Kod urządzenia tnącego
[9] Poziom ciśnienia akustycznego
[10] Niepewność pomiaru
[11] Poziom mocy akustycznej zmierzony
[12] Gwarantowany poziom mocy akustycznej
[13] Poziom wibracji
[14] Akcesoria na zamówienie
[15] Zestaw mulczujący
[16] Akumulatory, mod.
[17] Ładowarka akumulatora, mod.

* Aby uzyskać szczegółowe dane, odnieść się do informacji wskazanych na etykiecie identyfikacyjnej maszyny.
** Słowo „Series" oznacza, że maszyna może być dostępna w różnych konfiguracjach, które nie mają wpływu na bezpieczeństwo maszyny.Różne konfiguracje mogą zwierać w nazwie skróty „A,S,Q", na przykład MP2 500 ASQ Li D48.

[1] **PT - DADOS TÉCNICOS**
[2] Potência nominal *
[3] Velocidade máx. de funcionamento motor *
[4] Tensão de alimentação MÁX
[5] Tensão de alimentação NOMINAL
[6] Peso da máquina *
[7] Amplitude de corte
[8] Código do dispositivo de corte
[9] Nível de pressão acústica
[10] Incerteza de medição
[11] Nível de potência acústica medido
[12] Nível de potência acústica garantido
[13] Nível de vibrações
[14] Acessórios a pedido
[15] Kit "Mulching"
[16] Baterias, mod.
[17] Carregador de bateria, mod.

* Para este dado, consulte a indicação na etiqueta de identificação da máquina.
** A palavra "Series" indica que a máquina pode estar disponível em diversas configurações, o que não afeta a segurança da máquina. As diferentes configurações podem conter as siglas "A,S,Q" no nome, por exemplo, MP2 500 ASQ Li D48.

[1] **RO - DATE TEHNICE**
[2] Putere nominală *
[3] Viteza max. de funcționare a motorului *
[4] Tensiune de alimentare MAX
[5] Tensiune de alimentare NOMINALĂ
[6] Greutatea mașinii *
[7] Lățimea de tăiere
[8] Codul dispozitivului de tăiere
[9] Nivel de presiune acustică
[10] Nesiguranță în măsurare
[11] Nivel de putere acustică măsurat
[12] Nivel de putere acustică garantat
[13] Nivel de vibrații
[14] Accesorii la cerere
[15] Kit de mărunțire „Mulching"
[16] Baterii, mod.
[17] Încărcător, mod.

* Pentru date specifice, consultați informațiile de pe eticheta de identificare a mașinii.
** Cuvântul „Series" indică faptul că mașina poate fi disponibilă în diferite configurații, care nu afectează siguranța mașinii.Diferitele configurații pot conține în nume siglele „A,S,Q", de exemplu MP2500 ASQ Li D48.

[1] **RU - ТЕХНИЧЕСКИЕ ХАРАКТЕРИСТИКИ**
[2] Номинальная мощность *
[3] Макс. скорость работы двигателя *
[4] МАКС. напряжение питания
[5] НОМИНАЛЬНОЕ напряжение питания
[6] Вес машины *
[7] Ширина скашивания
[8] Артикул режущего приспособления
[9] Уровень звукового давления
[10] Неточность размеров
[11] Измеренный уровень звуковой мощности
[12] Гарантированный уровень звуковой мощности
[13] Уровень вибрации
[14] Опциональные принадлежности
[15] Комплект "Мульчирование"
[16] Батареи, мод.
[17] Зарядное устройство, мод.

* Для получения конкретных значений обращайтесь к идентификационной табличке машины.
** «Series» означает, что машина может быть доступна в различных конфигурациях, которые не влияют на безопасность машины.Различные конфигурации могут иметь в названии аббревиатуры «A, S, Q» , например, MP2 500 ASQ Li D48.

[1] **SK – TECHNICKÉ PARAMETRE**
[2] Nominálny výkon
[3] Maximálna rýchlosť činnosti motora *
[4] MAX. napájacie napätie
[5] NOMINÁLNE napájacie napätie
[6] Hmotnosť stroja *
[7] Šírka kosenia
[8] Kód kosiaceho zariadenia
[9] Úroveň akustického tlaku
[10] Nepresnosť merania
[11] Úroveň nameraného akustického výkonu
[12] Úroveň zaručeného akustického výkonu
[13] Úroveň vibrácií
[14] Príslušenstvo na požiadanie
[15] Súprava pre Mulčovanie
[16] Akumulátor, mod.
[17] Nabíjačka akumulátora, mod.

* Pri špecifických údajoch sa riaďte údajmi uvedenými na identifikačných štítkoch stroja.
** Pojem „Series" znamená, že stroj môže byť k dispozícii v rôznych konfiguráciách, ktoré nemajú vplyv na bezpečnosť stroja.Tieto konfigurácie môžu mať v názve znaky „A,S,Q", napríklad MP2 500 ASQ Li D48.

[1] **SL - TEHNIČNI PODATKI**
[2] Nazivna moč*
[3] Najvišja hitrost delovanja motorja *
[4] Največja napetost električnega napajanja
[5] Nazivna napetost električnega napajanja
[6] Teža stroja *
[7] Širina reza
[8] Šifra rezalne naprave
[9] Raven zvočnega tlaka
[10] Nezanesljivost meritve
[11] Izmerjena raven zvočne moči
[12] Raven zajamčene jakosti zvoka
[13] Nivo vibracij
[14] Dodatna oprema po naročilu
[15] Komplet za mulčenje
[16] Baterije, mod.
[17] Polnilnik baterije, mod.

* Za specifične podatke si oglejte navedbe na Identifikacijski etiketi stroja.
** Oznaka „Series" pomeni, da so na voljo različne konfiguracije stroja, ki ne vplivajo na njegovo varnost. Različne konfiguracije strojev imajo lahko v imenu kratice A, S in Q, npr. MP2 500 ASQ Li D48.

[1] **SR – TEHNIČKI PODACI** [2] Nominalna snaga * [3] Maks. radna brzina motora * [4] Napon napajanja MAKS [5] Napon napajanja NOMINALNI [6] Težina mašine * [7] Širina košenja [8] Kôd rezne glave [9] Nivo zvučnog pritiska [10] Nepouzdanost merenja [11] Izmereni nivo zvučne snage [12] Garantovani nivo akustične snage [13] Nivo vibracija [14] Dodaci na zahtev [15] Oprema za „malčiranje“ [16] Baterije, mod. [17] Punjač baterije, mod. [* Za navedene podatke, pogledati identifikacionu etiketu mašine. ** Reč „Series“ označava da mašina može da bude dostupna u različitim konfiguracijama koje ne utiču na bezbednost mašine.Različite konfiguracije mogu da u nazivu da nose oznake „A,S,Q“, na primer MP2 500 ASQ Li D48.	[1] **SV - TEKNISKA SPECIFIKATIONER** [2] Nominell effekt * [3] Motorns maximala funktionshastighet * [4] Matningsspänning MAX [5] Matningsspänning NOMINAL [6] Maskinvikt * [7] Skärbredd [8] Klippredskapets kod [9] Ljudtrycksnivå [10] Tvivel med mått [11] Uppmätt ljudeffektnivå [12] Garanterad ljudeffektsnivå [13] Vibrationsnivå [14] Tillbehör på begäran [15] Sats för “Mulching” [16] Batterier, mod. [17] Batteriladdare, mod. * För specifik uppgift, se anvisningar på maskinens märkskylt. ** Ordet ”Series” anger att maskinen kan vara tillgänglig i olika konfigurationer, som inte påverkar maskinens säkerhet.De olika konfigurationerna kan anges i namnet med förkortningarna ”A,S,Q”, till exempel MP2 500 ASQ Li D48.	[1] **TR - TEKNİK VERİLER** [2] Nominal güç * [3] Motorun maksimum çalışma hızı * [4] MAKS. besleme gerilimi [4] NOMİNAL besleme gerilimi [6] Makine ağırlığı * [7] Kesim genişliği [8] Kesim düzeni kodu [9] Ses basınç seviyesi [10] Ölçü belirsizliği [11] Ölçülen ses gücü seviyesi [12] Garanti edilen ses gücü seviyesi [13] Titreşim seviyesi [14] Talep üzerine aksesuarlar [15] “Malçlama” kiti [16] Bataryalar, mod. [17] Batarya şarj cihazı, mod. * Spesifik değer için, makine belirleme etiketinde gösterilenleri referans alın ** “Series” kelimesi, makinenin, güvenliğini etkilemeyen farklı yapılandırmalarda kullanılabileceğini ifade eder. Farklı yapılandırmalar, isim kısmında “A,S,Q” kısaltmalarını içerebilir; örneğin MP2 500 ASQ Li D48.

ES

¡ATENCIÓN!: ANTES DE UTILIZAR LA MÁQUINA, LEER ATENTAMENTE ESTE MANUAL. Conservarlo para cualquier futura consulta.

ÍNDICE

1. INFORMACIÓN GENERAL 1
   1.1 Cómo leer el manual 1
   1.2 Referencias 1
2. NORMAS DE SEGURIDAD 1
   2.1 Preparación 1
   2.2 Operaciones preliminares 2
   2.3 Durante el uso 2
   2.4 Mantenimiento, almacenamiento 2
   2.5 Batería/cargador de batería 3
   2.6 Respeto del medio ambiente 3
3. CONOCER LA MÁQUINA 3
   3.1 Descripción máquina y uso previsto 3
   3.2 Señales de seguridad 4
   3.3 Etiqueta de identificación 4
   3.4 Componentes principales 4
4. MONTAJE 5
   4.1 Componentes para el montaje 5
   4.2 Montaje de la bolsa 5
   4.3 Montaje del mango 5
5. MANDOS DE CONTROL 5
   5.1 Llave de seguridad (dispositivo de desactivación) 5
   5.2 Palanca de presencia del operador 5
   5.3 Botón de encendido 6
   5.4 Palanca de embrague de tracción 6
   5.5 Botón «ECO» 6
   5.6 Ajuste de la altura de corte 6
6. USO DE LA MÁQUINA 6
   6.1 Operaciones preliminares 6
   6.2 Controles de seguridad 7
   6.3 Arranque 8
   6.4 Trabajo 8
   6.5 Parada 9
   6.6 Después del uso 9
7. MANTENIMIENTO ORDINARIO 9
   7.1 Información general 9
   7.2 Batería 10
   7.3 Limpieza 10
   7.4 Tuercas y tornillos de fijación 10
8. MANTENIMIENTO EXTRAORDINARIO 11
   8.1 Dispositivo de corte 11
9. ALMACENAMIENTO 11
   9.1 Almacenamiento de la máquina 11
   9.2 Almacenamiento de la batería 11
10. DESPLAZAMIENTO Y TRANSPORTE 11
11. ASISTENCIA Y REPARACIONES 11
12. COBERTURA DE LA GARANTÍA 12
13. TABLA DE MANTENIMIENTOS 12
14. IDENTIFICACIÓN DE PROBLEMAS 13
15. ACCESORIOS POR ENCARGO 14
   15.1 Kit para "mulching" 14
   15.2 Baterías 14
   15.3 Cargador de batería 14

1. INFORMACIÓN GENERAL

1.1 CÓMO LEER EL MANUAL

En el texto del manual, algunos apartados que contienen información de especial importancia a fines de seguridad o de funcionamiento están destacados en modo diferente de acuerdo con el siguiente criterio:

NOTA O IMPORTANTE *ofrece información u otros detalles relativos a lo descrito anteriormente, con la intención de no dañar la máquina ni causar daños.*

El símbolo ⚠ señala un peligro. El incumplimiento de la advertencia comporta la posibilidad de lesiones personales o a terceros y/o daños.

Los apartados marcados con un recuadro con borde de puntos grises indican características opcionales que no están presentes en todos los modelos documentados en este manual. Verificar si la característica está presente en este modelo.

Todas las indicaciones "anterior" "posterior", "derecha" e "izquierda" hacen referencia a la posición de trabajo del operador.

1.2 REFERENCIAS

1.2.1 Figuras

Las figuras en estas instrucciones están numeradas 1, 2, 3 y así sucesivamente.
Los componentes indicados en las figuras se indican con las letras A, B, C, y así sucesivamente.
Una referencia al componente C en la figura 2 se señala con la indicación: "Ver Fig. 2.C" o simplemente "(Fig. 2.C)".
Las figuras son indicativas. Las piezas que realmente contiene la máquina pueden variar respecto de aquellas representadas.

1.2.2 Títulos

El manual está dividido en capítulos y apartados.
El título del apartado "2.1 Preparación" es un subtítulo del capítulo "2. Normas de seguridad".
Las referencias a títulos o apartados están señaladas con la abreviación cap. o apart. y el número correspondiente. Ejemplo: "cap. 2" o "apart. 2.1"

2. NORMAS DE SEGURIDAD

2.1 PREPARACIÓN

⚠ ***Familiarizarse con los mandos y el uso apropiado de la máquina. Aprender a parar rápidamente el motor. El incumplimiento de las advertencias e instrucciones puede causar incendios y/o graves lesiones.***

- No permita el uso de la máquina a niños o personas que no estén debidamente familiarizados con

las instrucciones. Las leyes locales pueden fijar una edad mínima para el usuario.
- El aparato puede ser utilizado por niños mayores de 8 años y por personas con capacidades físicas, sensoriales o mentales reducidas, así como por personas sin experiencia o sin el conocimiento necesario, siempre que estén vigilados o instruidos sobre el uso seguro del aparato y comprendan los peligros que comporta. Los niños no deben jugar con el equipo. La limpieza y mantenimiento ordinario no deben ser efectuados por niños sin vigilancia.
- No utilizar la máquina si el usuario estuviera cansado o se encontrase mal, o hubiese tomado fármacos, drogas, alcohol o sustancias nocivas para sus capacidades de reflejos y atención.
- No transportar niños u otros pasajeros.
- Recuerde que el operador o el usuario es el responsable por los accidentes y daños no previstos que pudieran ocasionarse a personas o a sus posesiones. El usuario es responsable de evaluar los riesgos potenciales del terreno sobre el cual debe trabajar, así como de tomar todas las precauciones necesarias para garantizar su seguridad y la de terceros, especialmente en pendientes, terrenos accidentados, resbaladizos o inestables.
- En caso de ceder o prestar la máquina a otras personas, asegúrese de que el usuario haya leído las instrucciones de uso del presente manual.

2.2 OPERACIONES PRELIMINARES

Equipos de protección individual (EPI)
- Usar indumentaria adecuada, calzado de trabajo resistente con suela antideslizante y pantalones largos. No accionar la máquina descalzo o con sandalias. Usar cascos de protección para los oídos.
- El uso de protecciones acústicas puede reducir la capacidad de percibir posibles advertencias (gritos o alarmas). Prestar máxima atención a lo que sucede alrededor del área de trabajo.
- Llevar guantes de trabajo en todas las situaciones de riesgo para las manos.
- No lleve bufandas, camisas, collares, pulseras, ropa con volantes o lazos, corbatas o accesorios colgantes o anchos que puedan engancharse en la máquina o en objetos y materiales presentes en el lugar de trabajo.
- Recójase el pelo largo adecuadamente.

Zona de trabajo/Máquina
- Inspeccionar a fondo toda la zona de trabajo y eliminar todo lo que podría lanzar la máquina o dañar el dispositivo de corte/órganos giratorios (piedras, ramas, alambres, huesos, etc.).

2.3 DURANTE EL USO

Zona de trabajo
- No use la máquina en ambientes con riesgo de explosión, en presencia de líquidos inflamables, gases o polvo. Las herramientas eléctricas generan chispas que pueden incendiar el polvo o los vapores.
- Trabajar solo con luz diurna o con una buena luz artificial y en condiciones de buena visibilidad.
- Mantener a las personas, niños y animales lejos de la zona de trabajo. Los niños deben ser vigilados por un adulto.
- Evitar trabajar sobre hierba mojada, bajo la lluvia y en situaciones con riesgo de tormentas, especialmente con probabilidad de relámpagos.
- No exponer la máquina a la lluvia o la humedad. El agua que penetra en un aparato aumenta el riesgo de descarga eléctrica.
- Prestar especial atención a las irregularidades del terreno (cambios de rasante, cunetas), a las pendientes, a los peligros con frecuencia escondidos y a la presencia de posibles obstáculos que puedan limitar la visibilidad.
- Prestar mucha atención cerca de barrancos, acequias o diques. La máquina puede volcar si una rueda sobrepasa un borde o si el borde cede.
- Cortar en sentido transversal respecto a la pendiente y nunca en el sentido subida/bajada, prestando mucha atención a los cambios de dirección y que las ruedas no encuentren obstáculos (piedras, ramas, raíces, etc.) que puedan causar deslizamientos laterales o pérdidas de control de la máquina.
- Cuando se utiliza la máquina cerca de la carretera, prestar atención al tráfico.

Comportamientos
- Prestar atención cuando se realiza la operación de marcha atrás. Mirar atrás antes y durante la operación de marcha atrás para asegurarse de que no haya obstáculos.
- No se debe correr nunca, se debe caminar.
- Evitar que el cortacésped tire del usuario.
- Mantenga siempre las manos y los pies lejos del dispositivo de corte, tanto durante el arranque como durante el uso de la máquina.
- Atención: el elemento de corte sigue girando durante unos segundos incluso después de su desactivación o después del apagado del motor.
- Mantenerse siempre lejos de la abertura de descarga.

⚠ ***En el caso de roturas o accidentes durante el trabajo, parar inmediatamente el motor, alejar la máquina para no provocar otros daños; En el caso de accidentes con lesiones personales o a terceros, activar inmediatamente los procedimientos de primeros auxilios más adecuados para la situación y dirigirse a un Centro de Salud para recibir atención. Retirar cuidadosamente los residuos que podrían causar daños o lesiones a personas o animales si no se les advirtiera.***

Limitaciones para el uso
- No utilizar la máquina con protecciones dañadas, ausentes o no posicionadas correctamente (bolsa de recogida, protección de descarga lateral, protección de descarga trasera).
- No utilice la máquina si los accesorio/herramientas no están instalados en los puntos previstos.
- No desconectar, desactivar, quitar ni manipular los sistemas de seguridad/microinterruptores presentes.
- No someta la máquina a esfuerzos excesivos y no use una máquina pequeña para efectuar trabajos pesados; el uso de una máquina adecuada reduce los riesgos y mejora la calidad del trabajo.

2.4 MANTENIMIENTO, ALMACENAMIENTO

Efectuar un regular mantenimiento y un correcto almacenamiento preserva la seguridad de la máquina y el nivel de sus prestaciones.

Mantenimiento

- No utilizar la máquina con piezas desgastadas o dañadas. Las piezas averiadas o deterioradas deben ser sustituidas y jamás reparadas.
- Durante las operaciones de regulación de la máquina, prestar mucha atención para evitar que queden atrapados los dedos entre el dispositivo de corte y las partes fijas de la máquina.

⚠ ***El nivel de ruido y de vibraciones indicado en estas instrucciones son valores máximos de uso de la máquina. El uso de un elemento de corte desajustado, la excesiva velocidad de movimiento y la ausencia de mantenimiento influyen de manera significativa en las emisiones sonoras y en las vibraciones. Como consecuencia, es necesario adoptar medidas preventivas apropiadas para eliminar posibles daños debidos al ruido elevado y a los esfuerzos por vibraciones; llevar a cabo el mantenimiento de la máquina, usar auriculares anti-ruido y realizar pausas durante el trabajo.***

Almacenamiento

- Para reducir el riesgo de incendio, no dejar contenedores con materiales de desecho dentro de una habitación.

2.5 BATERÍA/CARGADOR DE BATERÍA

IMPORTANTE *Las siguientes normas de seguridad integran las prescripciones de seguridad presentes en el manual específico de la batería y del cargador adjunto a la máquina.*

- Para cargar la batería utilizar, solo cargadores recomendados por el fabricante. Un cargador inadecuado puede provocar un choque eléctrico, un sobrecalentamiento o una fuga de líquido corrosivo de la batería.
- Utilizar solo las baterías específicas previstas para su herramienta. El uso de otras baterías puede provocar lesiones y riesgo de incendio.
- Asegurarse de que el aparato esté apagado antes de introducir la batería. Montar una batería en un aparato eléctrico encendido puede provocar incendios.
- Mantener la batería no utilizada lejos de clips, monedas, llaves, clavos, tornillos u otros pequeños objetos metálicos que puedan provocar un cortocircuito de los contactos. El cortocircuito de los contactos de la batería puede comportar combustiones o incendios.
- No use el cargador de la batería en ambientes con sustancias inflamables o sobre superficies fácilmente inflamables como papel, tela, etc. Durante la recarga, el cargador de batería se calienta y podría provocar un incendio.
- Durante el transporte de los acumuladores, preste atención a que los contactos no se conecten entre ellos y no use contenedores metálicos para el transporte.

2.6 RESPETO DEL MEDIO AMBIENTE

La protección del ambiente debe ser un aspecto relevante y prioritario en el uso de la máquina, a beneficio de la convivencia civil y del ambiente en el que vivimos.

- Evitar causar molestias a los vecinos. Utilizar la máquina solo en horarios razonables (no por la mañana temprano o por la noche, cuando puede resultar molesto).
- Respetar minuciosamente las normas locales sobre la eliminación de embalajes, partes deterioradas o cualquier elemento con fuerte impacto ambiental; estos residuos no deben arrojarse a la basura, sino que deben separarse y entregarse a los centros de recogida específicos que realizarán el reciclaje de los materiales.
- Respetar escrupulosamente las normas locales sobre la eliminación de los materiales de desecho.
- En el momento de deshacerse de la máquina, no la abandone en lugares donde pueda perjudicar el medio ambiente; contacte con un centro de recogida, según las normas locales vigentes.

No deseche los aparatos eléctricos junto con los residuos domésticos. Según la Directiva Europea 2012/19/UE sobre los residuos de equipos eléctricos y electrónicos y su aplicación conforme a las normas nacionales, los equipos eléctricos fuera de servicio deberán recogerse separadamente para volverse a emplear de manera eco-compatible. Si los equipos eléctricos se eliminan en un vertedero de residuos o en el terreno, las sustancias nocivas pueden alcanzar la capa acuífera y entrar en la cadena alimentaria, dañando la salud y el bienestar de las personas. Para obtener más información sobre la eliminación de este producto, contactar con el ente competente para la eliminación de los residuos domésticos o con su Distribuidor.

Al término de su vida útil, deshacerse de las baterías de forma que se respete siempre el medio ambiente. La batería contiene materiales peligrosos tanto para las personas como para el medio ambiente. Una vez retirada, la batería debe depositarse de forma separada en una estructura apta para baterías de iones de litio.

La separación selectiva de los productos y embalajes utilizados permite el reciclaje de los materiales y su reutilización. La reutilización de materiales reciclados ayuda a prevenir la contaminación medioambiental y a disminuir la demanda de materias primas.

3. CONOCER LA MÁQUINA

3.1 DESCRIPCIÓN MÁQUINA Y USO PREVISTO

Esta máquina es un cortacésped con operador de pie. La máquina se compone esencialmente de un motor, que acciona un dispositivo de corte encerrado en un cárter, provisto de ruedas y de un mango. El operador es capaz de conducir la máquina y de accionar los mandos principales manteniéndose siempre detrás del mango y, por lo tanto, a una distancia de seguridad del dispositivo de corte giratorio. El alejamiento del operador de la máquina provoca la parada del motor y de la cuchilla en unos pocos segundos.

3.1.1 Uso previsto

Esta máquina ha sido diseñada y fabricada para el corte y recogida del césped de jardines y áreas verdes, cuya extensión depende de la capacidad de corte, con la presencia de un operador de pie. En general esta máquina puede:

1. Cortar la hierba y recogerla en la bolsa de recogida.

2. Cortar la hierba y descargarla en el piso por la parte trasera.
3. Cortar la hierba y descargarla lateralmente (si está previsto).
4. Cortar la hierba, desmenuzarla y colocarla en el terreno (efecto "mulching" - si está previsto).

La utilización de accesorios especiales, previstos por el Fabricante como equipamiento original o adquirible de manera separada, permite efectuar este trabajo según varias modalidades operativas, ilustradas en este manual o en las instrucciones que acompañan a cada accesorio.

3.1.2 Uso inadecuado

Cualquier otro tipo de uso, no conforme con aquellos indicados anteriormente, puede ser peligroso y causar daños a personas y/o cosas.
Se considera uso inapropiado (entre otras cosas):

- Transportar en la máquina a otras personas, niños o animales, pues podrían caerse y lesionarse gravemente o perjudicar la conducción segura.
- Usar la máquina para el propio transporte.
- Usar la máquina para arrastrar o empujar cargas.
- Accionar el dispositivo de corte en los tramos sin hierba.
- Usar la máquina para recoger hojas o residuos.
- Usar la máquina para recortar setos o para el corte de vegetación no herbosa.
- Utilizar la máquina con más de una persona.

IMPORTANTE *El uso impropio de la máquina comporta la invalidación de la garantía y que el Fabricante decline toda responsabilidad, corriendo a cargo del usuario todos los gastos derivados de daños o lesiones propias o a terceros.*

3.1.3 Tipología de usuario

Esta máquina está destinada al uso por parte de consumidores, es decir, operadores no profesionales. Esta máquina está destinada para uso no profesional.

IMPORTANTE *La máquina debe ser utilizada por un solo operador.*

3.2 SEÑALES DE SEGURIDAD

En la máquina aparecen diferentes símbolos (Fig. 2.0). Su función es la de recordar al operador que debe utilizar la máquina con cuidado y atención.
Significado de los símbolos:

Atención. Leer las instrucciones antes de utilizar la máquina.

¡Peligro! Riesgo de expulsión de objetos. Mantener a las personas alejadas de la zona de trabajo durante el uso.

Solo para cortacésped con motor térmico.

¡Peligro! Riesgo de cortes. Dispositivo de corte en movimiento. No introducir las manos o los pies en el alojamiento del dispositivo de corte.

Atención al dispositivo de corte cortante. No introducir las manos o los pies en el alojamiento del dispositivo de corte. El dispositivo de corte sigue girando después de apagar el motor. Retirar la llave de seguridad (dispositivo de desactivación) antes de realizar el mantenimiento.

IMPORTANTE *Las etiquetas adhesivas estropeadas o ilegibles deben sustituirse. Pedir nuevas etiquetas al centro de asistencia autorizado.*

3.3 ETIQUETA DE IDENTIFICACIÓN

La etiqueta de identificación indica los siguientes datos (Fig. 1.0).

1. Nivel de potencia acústica.
2. Marca CE de conformidad.
3. Año de fabricación.
4. Tipo de máquina.
5. Número de matrícula.
6. Nombre y dirección del Fabricante.
7. Código del artículo.
8. Velocidad máx. de funcionamiento motor.
9. Peso en kg.
10. Tensión y frecuencia de alimentación.
11. Grado de protección eléctrica.
12. Potencia nominal.

Transcribir los datos de identificación de la máquina en los espacios correspondientes de la etiqueta detrás de la portada.

IMPORTANTE *Utilizar los datos de identificación indicados en la etiqueta de identificación cada vez que se contacta con el taller autorizado.*

IMPORTANTE *El ejemplo de la declaración de conformidad se encuentra en las últimas páginas del manual.*

3.4 COMPONENTES PRINCIPALES

La máquina está constituida por los siguientes componentes principales, a los que corresponden las siguientes funciones (Fig. 1.0):

A. **Chasis:** es el cárter que comprende el dispositivo de corte giratorio.

B. **Motor:** suministra el movimiento tanto al dispositivo de corte como a la tracción de las ruedas (si está prevista).

C. **Dispositivo de corte:** es el elemento dispuesto para el corte de la hierba.

D. **Protección de descarga trasera:** es una protección de seguridad que impide que los objetos recogidos por el dispositivo de corte sean arrojados lejos de la máquina.

E. Deflector de descarga trasero (si está previsto): además de la función de descargar por la parte trasera la hierba en el suelo, constituye un elemento de seguridad, pues impide que objetos eventualmente recogidos por el dispositivo de corte sean arrojados lejos de la máquina.

F. Protección de descarga lateral: es una protección de seguridad que impide que los objetos recogidos por el dispositivo de corte sean arrojados lejos de la máquina.

G. Deflector de descarga lateral (si está previsto): además de la función de descargar por el lateral la hierba sobre el terreno, constituye un elemento de seguridad pues impide que objetos eventualmente recogidos por el dispositivo de corte sean arrojados lejos de la máquina.

H. Bolsa de recogida:además de la función de recoger la hierba cortada, constituye un elemento de seguridad pues impide que objetos eventualmente recogidos por el dispositivo de corte sean arrojados lejos de la máquina.

I. Mango: es el puesto de trabajo del operador. Su longitud hace que el operador durante el trabajo mantenga siempre la distancia de seguridad desde el dispositivo de corte giratorio.

J. Batería (si no se suministra con la máquina, ver cap. 15 "accesorios por encargo»): suministra la corriente eléctrica a la máquina; sus características y normas de uso se describen en un manual de instrucciones específico.

K. Palanca presencia operador: es la palanca que habilita la activación del dispositivo de corte y de la tracción. El motor se para automáticamente al soltar ambas palancas.

L. Palanca activación tracción: es la palanca que activa la tracción de las ruedas y permite el avance de la máquina.

M. Ventanilla de acceso al alojamiento de la batería

N. Llave de seguridad (Dispositivo de desactivación): La llave activa/desactiva el circuito eléctrico de la máquina.

O. Cargador de batería (si no se suministra con la máquina, ver cap. 15 "accesorios por encargo»): dispositivo que se utiliza para recargar la batería.

4. MONTAJE

⚠ ***Las normas de seguridad están descritas en el cap. 2. Respetar minuciosamente dichas indicaciones para evitar riesgos o peligros graves.***

Por motivos de almacenamiento y transporte, algunos componentes de la máquina no se ensamblan directamente en fábrica, sino que se deben montar después de la remoción del embalaje, siguiendo las instrucciones descritas a continuación.

⚠ ***El desembalaje y el cumplimiento del montaje deben ser efectuados sobre una superficie plana y sólida, con espacio suficiente para el desplazamiento de la máquina y de los embalajes, utilizando siempre herramientas apropiadas. No utilice la máquina antes de haber seguido todas las indicaciones de la sección "MONTAJE".***

4.1 COMPONENTES PARA EL MONTAJE

En el embalaje están comprendidos los componentes para el montaje.

4.1.1 Desembalaje

1. Abrir el embalaje con atención para no perder los componentes.
2. Consultar la documentación incluida en la caja, incluidas estas instrucciones.
3. Extraer de la caja todos los componentes no montados.
4. Eliminar la caja y los embalajes respetando las normativas locales.

⚠ ***Antes de efectuar el montaje, verificar que la llave de seguridad no esté introducida en su alojamiento.***

4.2 MONTAJE DE LA BOLSA

La bolsa se suministra ya montada.
Asegurarse de que los componentes estén ensamblados de manera correcta (Fig. 3.A).

4.3 MONTAJE DEL MANGO

Abrir cuidadosamente el mango en la posición de trabajo (Fig. 4.A).

5. MANDOS DE CONTROL

5.1 LLAVE DE SEGURIDAD (DISPOSITIVO DE DESACTIVACIÓN)

La llave (Fig. 5.A) se encuentra en el interior del compartimento de las baterías.
Poniendo la llave en "ON", se activa el circuito eléctrico de la máquina y se habilita el encendido de la misma.
Poniendo la llave en "OFF", se desactiva completamente el circuito eléctrico para impedir el uso no controlado de la máquina.

IMPORTANTE Quitar la llave de seguridad cada vez que se deje la máquina sin utilizar o sin vigilancia.

5.2 PALANCA DE PRESENCIA DEL OPERADOR

La palanca de presencia del operador (Fig. 6.A) habilita la activación del dispositivo de corte.
Se encuentra detrás del mango.
Presionar el pulsador de seguridad (Fig. 6.C) y colocar la palanca hacia el mango para arrancar el dispositivo de corte.
El motor se detiene automáticamente y todas las funciones se desactivan al soltar la palanca.

NOTA *La activación del dispositivo de corte se puede efectuar únicamente al presionar el pulsador de seguridad a la derecha del mango y colocando la palanca de presencia del operador hacia el mango.*

5.3 BOTÓN DE ENCENDIDO

El botón de encendido (Fig. 7.A) se utiliza para:

1. **Encendido de la máquina.**
   Pulsando el botón (Fig. 7.A), la pantalla (Fig. 7.B) se enciende y la máquina queda lista para su uso.

   NOTA *La máquina se enciende solo si la palanca de presencia operador y la palanca de tracción está libres.*

   NOTA *En caso de que la máquina no se utilice, pasados 15 segundos, la pantalla se apaga y es necesario repetir la operación descrita anteriormente.*

2. **Activación del dispositivo de corte.**

   NOTA *La activación del dispositivo de corte se puede efectuar únicamente con la palanca de presencia del operador presionada contra el mango (ver apart. 6.3).*

3. **Desactivación del dispositivo de corte.**
   Con el dispositivo de corte activado, liberar la palanca de presencia del operador (Fig. 6.A); el dispositivo de corte se detiene manteniendo la máquina encendida.

5.4 PALANCA DE EMBRAGUE DE TRACCIÓN

La palanca de acoplamiento de la tracción activa la tracción a las ruedas y permite el avance de la máquina. Se encuentra delante del mango.

Tracción activada.

Colocar la palanca de acoplamiento de la tracción hacia el mango (Fig. 6.B) para acoplar la tracción.

La velocidad de avance puede regularse a través de la rueda de selección (Fig. 7.C).

Es posible seleccionar 6 niveles de velocidad diferentes.

1. **Velocidad máxima** (5 Km/h aprox.).

2. **Velocidad mínima** (2,5 Km/h aprox.).

NOTA *El último nivel de velocidad seleccionado permanece configurado incluso después de apagar la máquina.*

IMPORTANTE *Para evitar dañar la transmisión, no tire de la máquina hacia atrás con la tracción activada.*

5.5 BOTÓN «ECO»

La función «ECO» permite ahorrar energía durante el corte de la hierba optimizando la autonomía de la batería.
Para activar o desactivar la función «Eco», pulsar el botón (Fig. 7.D).
Si la función está activa en la pantalla se visualiza la indicación "E".
Esta función se desactiva cada vez que se sueltan las palancas de presencia del operador.

NOTA *No se recomienda utilizar la función «ECO» en condiciones de corte gravosas (corte con hierba densa, alta o húmeda).*

5.6 AJUSTE DE LA ALTURA DE CORTE

Por medio del descenso o la elevación del chasis, la hierba puede ser cortada a diferentes alturas de corte.

⚠ ***Ejecutar la operación con el dispositivo de corte parado.***

- La altura del corte se regula pulsando el botón (Fig. 8.A) y levantando o bajando el chasis, desde la empuñadura (Fig. 8.B), hasta la posición deseada.

6. USO DE LA MÁQUINA

⚠ ***Las normas de seguridad están descritas en el cap. 2. Respetar minuciosamente dichas indicaciones para evitar riesgos o peligros graves.***

6.1 OPERACIONES PRELIMINARES

Antes de comenzar la actividad, es necesario efectuar una serie de controles y operaciones para trabajar de forma efectiva y con la máxima seguridad:
Verificar que la llave de seguridad no esté puesta en su alojamiento.
Poner la máquina en posición horizontal y bien apoyada sobre el terreno.

6.1.1 Control de la batería

Antes de utilizar la máquina por primera vez, cargar completamente la batería siguiendo las indicaciones contenidas en el manual de la batería.
Antes de cada uso, verificar el estado de carga de la batería siguiendo las indicaciones del manual de instrucciones de la batería.

6.1.2 Predisposición de la máquina al trabajo

NOTA *Esta máquina permite distintas modalidades de corte del césped; antes de iniciar el trabajo es oportuno preparar la máquina según el cortado que se desea llevar a cabo.*

a. Predisposición para el corte y la recogida de la hierba en la bolsa de recogida:

1. En los modelos con posibilidad de descarga lateral: asegurarse de haber bajado y bloqueado con la palanca de seguridad (Fig. 9.A) la protección de descarga lateral (Fig. 9.A).
2. Colocar la bolsa de recogida como se indica en la figura (Fig. 9.C). Colocar los enganches laterales en las guías presentes en la base del mango (Fig. 9.D) y empujar la bolsa hacia adelante, hasta oír un sonido de "clic" (Fig. 9.E).

b. Predisposición para el corte y la descarga trasera al suelo de la hierba:

1. Retirar la bolsa de recogida.
2. Levantar la protección de descarga trasera (Fig. 10.A) y enganchar el deflector de descarga trasera (Fig. 10.B) en los orificios previstos, asegurándose de su estabilidad.
3. En los modelos con posibilidad de descarga lateral: asegurarse de haber bajado la protección de descarga lateral (Fig. 10.C) y bloqueado la palanca de seguridad (Fig. 10.D).

Para retirar el deflector de descarga trasera:

1. Levantar la protección de descarga trasera (Fig. 10.A).
2. Levantar el deflector de descarga trasera desenganchándolo de los orificios (Fig. 10.B).

c. Predisposición para el corte y el desmenuzamiento de la hierba (función "mulching"):

1. Levantar la protección de descarga trasera (Fig. 11.A) e introducir el tapón deflector (Fig. 11.B) en la abertura de descarga.
2. En los modelos con posibilidad de descarga lateral: asegurarse de haber bajado la protección de descarga lateral (Fig. 10.C) y bloqueado la palanca de seguridad (Fig. 10.D).

Para retirar el tapón del deflector:

1. Levantar la protección de descarga trasera (Fig. 11.A).
2. Extraer el tapón del deflector (Fig. 11.B).

d. Predisposición para el corte y la descarga lateral al suelo de la hierba:

1. Levantar la protección de descarga trasera (Fig. 12.A) e introducir el tapón deflector (Fig. 12.B) en la abertura de descarga.
2. Empujar levemente la palanca de seguridad (Fig. 12.C) y levantar la protección de descarga lateral (Fig. 12.D).
3. Introducir el deflector de descarga lateral (Fig. 12.E).
4. Cerrar la protección de descarga lateral (Fig. 12.D) de modo que el deflector de descarga lateral (Fig. 12.E) quede bloqueado.

Para retirar el deflector de descarga lateral:

1. Empujar levemente la palanca de seguridad (Fig. 12.C) y levantar la protección de descarga lateral (Fig. 12.D).
2. Desenganchar el deflector de descarga lateral (Fig. 12.E)

Para retirar el tapón del deflector:

1. Levantar la protección de descarga trasera (Fig. 12.A).
2. Extraer el tapón del deflector (Fig. 12.B).

6.1.3 Ajuste de la altura de corte

Regular la altura de corte como se indica en el (apart. 5.6).

6.1.4 Regulación de la altura del mango

⚠ ***Ejecutar la operación con el dispositivo de corte parado.***

La altura del mando puede regularse en 3 posiciones diferentes, señalizadas por el indicador presente en la base del mando (Fig. 13.A).
Para modificar la altura del mango, accionar ambas palancas presentes a los lados del mango (Fig. 13.B), y mantenerlas en posición.
Colocar cuidadosamente el mango a la altura deseada y liberar las dos palancas.
Desde la posición de trabajo, también es posible recoger el mango hasta cerrarlo, para guarda (apart. 9.1).

6.2 CONTROLES DE SEGURIDAD

Efectuar los siguientes controles de seguridad y verificar que los resultados correspondan a lo indicado en las tablas.

⚠ ***Efectuar siempre los controles de seguridad antes del uso.***

6.2.1 Controles de seguridad general

Objeto	Resultado
Empuñaduras	Limpias, secas.
Mango	Fijado de forma firme y correcta a la máquina.
Dispositivo de corte	Limpio, sin daños ni desgastes.
Protección de descarga trasera; Bolsa de recogida	Íntegros. Ningún daño. Montados correctamente.
Protección de descarga lateral; Deflector de descarga lateral	Íntegros. Ningún daño. Montados correctamente.
Mando interruptor Palanca de presencia del operador Palanca de embrague de tracción	La palanca deberá tener un movimiento libre, no forzado y al soltarla deberá volver automática y rápidamente a la posición neutra.
Batería	Ningún desperfecto en el empaquetado, ninguna fuga de líquido.
Tornillos/tuercas en la máquina y en el dispositivo de corte	Bien fijados (no sueltos).
Conductos del aire de refrigeración	No obstruidos.
Máquina	Ninguna marca de deterioro o desgaste.

6.2.2 Test de funcionamiento de la máquina

Acción	Resultado
1. Arrancar la máquina (apart. 6.3). **2.** Activar el dispositivo de corte (apart. 6.3). **3.** Soltar ambas palancas de presencia del operador (Fig. 19.A).	**1.** La pantalla se enciende y la máquina se encuentra lista para su uso. **2.** El dispositivo de corte debe moverse. **3.** Las palancas deben volver de forma rápida y automática a la posición neutra, el motor se debe parar y el dispositivo de corte debe detenerse en unos segundos.
1. Arrancar la máquina (apart. 6.3). **2.** Accionar la palanca de tracción (apart. 5.4). **3.** Soltar la palanca de tracción.	**1.** La pantalla se enciende y la máquina se encuentra lista para su uso. **2.** Las ruedas hacen que avance la máquina. **3.** Las ruedas se paran y la máquina deja de avanzar.
Guía de prueba	Ninguna vibración anómala. Ningún sonido anómalo.

⚠ ***Si se obtiene un resultado diferente a los indicados en las tablas, ¡no utilice la máquina! Entregar la máquina a un centro de asistencia para los controles del caso y para la reparación.***

6.3 ARRANQUE

NOTA *Arrancar la máquina sobre una superficie plana y libre de obstáculos o hierba alta.*

NOTA *Controlar si la combinación de las baterías es correcta, siguiendo las instrucciones de la tabla "Datos técnicos".*

1. Abrir la tapa del compartimento de la batería (Fig. 14.A).
2. Introducir correctamente las baterías en su alojamiento (apart. 7.2.3).
3. Introducir la llave de seguridad hasta el fondo (Fig. 15.A) y girarla a la posición "ON".
4. Pulsar el botón de encendido (Fig. 16.A). La pantalla permanece encendida durante 15 segundos.
5. Al presionar en primer lugar el pulsador de seguridad de la derecha (Fig. 17.A) y luego la palanca de presencia del operador (Fig. 17.B) se activa el dispositivo de corte.
6. Presionar la palanca delante del mango (Fig. 17.C) para acoplar la tracción.

6.4 TRABAJO

IMPORTANTE *Durante la actividad, mantener siempre una distancia de seguridad con respecto al dispositivo de corte, dada por la longitud de la empuñadura.*

IMPORTANTE *Para garantizar el trabajo óptimo de la máquina se recomienda el uso simultáneo de dos baterías.*

La autonomía de la batería (y por lo tanto la superficie de césped que se puede trabajar antes de la recarga) está condicionada por los diferentes factores descritos en el (apart. 7.2.1). Durante el uso se visualiza en la pantalla el estado de carga de la batería (porcentaje de carga aún disponible) (Fig. 7.E).

IMPORTANTE *Si el motor se detiene por sobrecalentamiento durante el trabajo, es necesario esperar 5 minutos aproximadamente antes de reencenderlo.*

6.4.1 Corte de hierba

1. Iniciar el avance y el corte en la zona herbosa.
2. Adecuar la velocidad de avance y la altura de corte (apart. 5.6) al estado del césped (altura, densidad y humedad de la hierba) y a la cantidad de hierba cortada.

En los modelos con tracción (apart. 5.4): se sugiere no cortar en terrenos con inclinación mayor que 15°.

3. El aspecto del césped será mejor si los cortes se efectúan siempre a la misma altura y alternativamente en las dos direcciones (Fig. 18).

En el caso de descarga lateral: se sugiere efectuar un recorrido que evite descargar la hierba cortada sobre la parte de césped que aún no ha sido cortada.

En caso de "mulching" o descarga trasera de la hierba:

- No retirar grandes cantidades de hierba. No eliminar más de un tercio de la altura total de la hierba en una sola pasada (Fig. 18).
- Mantener el chasis siempre limpio (apart. 7.3.1).

6.4.2 Algunos consejos para mantener un bonito césped

- Para mantener el prado verde y suave, es necesario que sea cortado regularmente. El césped puede estar constituido por hierbas de diferentes tipos. Con cortes frecuentes, crecen normalmente las hierbas que desarrollan muchas raíces y forman un sólido estrato herboso; por el contrario, si los cortes se efectúan con menor frecuencia, se desarrollan principalmente hierbas altas y selváticas (trébol, margaritas, etc.). La frecuencia del corte debe ser adecuada al crecimiento del césped, evitando que entre un corte y el otro el césped crezca demasiado.
- La altura óptima de la hierba de un césped bien cuidado es de unos 4-5 cm, con un único corte, no es necesario eliminar más de un tercio de la altura total. Si el césped está muy alto es aconsejable realizar el corte en dos pasadas, a distancia de un día; la primera con dispositivos de corte a la altura máxima y la segunda a la altura deseada.

- Un corte demasiado bajo provoca tirones y clareos en el césped, con aspecto de "manchas".
- En los periodos más calurosos y secos, es aconsejable mantener la hierba ligeramente más alta para prevenir la aridez del terreno.
- Es aconsejable cortar la hierba con el prado bien seco. No corte la hierba cuando esté mojada; esto puede reducir la eficiencia del dispositivo giratorio a causa de la hierba que se engancha y provoca tirones en el césped.
- Los dispositivos de corte deben estar íntegros y bien afilados para que el corte sea neto, sin desflecados que producen un amarilleo de las puntas.

6.4.3 Vaciado de la bolsa de recogida

Cuando la bolsa de recogida (Fig. 1.H) está demasiado llena, la recogida de la hierba ya no es eficiente y cambia el ruido del cortacésped.

En el caso de bolsa de recogida con dispositivo indicador del contenido:

1. Levantado = vacío.
2. Bajado = lleno.

Durante el trabajo, con el dispositivo de corte en movimiento, el señalador está levantado mientras haya lugar disponible en la bolsa de recogida de la hierba cortada; cuando desciende, significa que la bolsa de recogida está llena y que debe ser vaciada.

Para retirar y vaciar la bolsa de recogida:

1. Liberar las dos palancas (Fig. 19.A) y (Fig. 19.B).
2. Esperar a que el dispositivo de corte se pare.
3. Sujetar la manilla y retirar la bolsa de recogida, manteniéndola en posición erguida.

6.5 PARADA

Para parar la máquina:

1. Liberar las dos palancas (Fig. 19.A) y (Fig. 19.B).
2. Pulsar el botón de encendido (Fig. 16.A).
3. Esperar a que el dispositivo de corte se pare.

⚠ ***Después de parar la máquina, el dispositivo de corte tarda unos segundos en detenerse.***

IMPORTANTE *Detener siempre la máquina.*

- Durante los desplazamientos entre las zonas de trabajo.
- Al atravesar superficies no herbosas.
- Cada vez que sea necesario superar un obstáculo.
- Antes de regular la altura de corte.
- Cada vez que se desmonta o vuelve a montar la bolsa de recogida.
- Cada vez que se desmonta o se vuelve a montar el deflector de descarga lateral (si está previsto).

6.6 DESPUÉS DEL USO

1. Parar la máquina (apart. 6.5).
2. Abrir la tapa y retirar la llave de seguridad.
3. Retirar las baterías de su alojamiento y recargarlas (apart. 7.2.2).
4. Dejar enfriar el motor antes de colocar la máquina en cualquier ambiente.
5. Efectuar la limpieza (apart. 7.3).
6. Comprobar que no haya componentes aflojados o dañados. Si fuera necesario, sustituir los componentes dañados y apretar los tornillos y pernos que se hayan aflojado o contactar con el centro de asistencia autorizado.

IMPORTANTE *Quitar la llave de seguridad cada vez que se deje la máquina sin utilizar o sin vigilancia.*

7. MANTENIMIENTO ORDINARIO

7.1 INFORMACIÓN GENERAL

⚠ ***Las normas de seguridad están descritas en el cap. 2. Respetar minuciosamente dichas indicaciones para evitar riesgos o peligros graves.***

⚠ ***Antes de efectuar cualquier control, limpieza o intervención de mantenimiento/regulación de la máquina:***

- Parar la máquina.
- Quitar la llave de seguridad, (nunca dejar la llave introducida o al alcance de niños o personas no capacitadas).
- Verificar que todas las partes en movimiento estén completamente paradas.
- Dejar enfriar el motor antes de colocar la máquina en cualquier ambiente.
- Leer las instrucciones correspondientes.
- Llevar puesta indumentaria adecuada, guantes de trabajo y gafas de protección.
  - Las frecuencias y los tipos de intervención se resumen en la "Tabla de mantenimientos". La tabla tiene el objetivo de ayudar a mantener la eficiencia y seguridad de la máquina. Contiene las principales operaciones y la periodicidad prevista para cada una de ellas. Realizar la acción que se indica al verificarse el primer vencimiento.
  - El uso de recambios y accesorios no originales y/o no montados correctamente podría tener efectos negativos sobre el funcionamiento y sobre la seguridad de la máquina. El fabricante declina cualquier responsabilidad en caso de daños, accidentes o lesiones causados por dichos productos.
  - Los recambios originales se suministran en talleres de asistencia y por parte de vendedores autorizados.

IMPORTANTE *Todas las operaciones de mantenimiento y regulación no descritas en este manual deben ser efectuadas por su Distribuidor o por un Centro especializado.*

7.2 BATERÍA

7.2.1 Autonomía de la batería

La autonomía de la batería (y por lo tanto la superficie de césped que se puede trabajar antes de la recarga) está condicionada sobre todo por:

a. Factores ambientales que producen una mayor necesidad de energía:

– Corte con hierba densa, alta, húmeda.

b. Amplitud de corte de la máquina; A mayor amplitud se requiere mayor energía.

c. Comportamientos que el operador debería evitar:

– Encendidos y apagados frecuentes durante la actividad.
– Una altura de corte demasiado baja en relación a las condiciones de la hierba.
– Una velocidad de avance demasiado elevada para la cantidad de hierba que se debe eliminar.

NOTA *Durante el uso, la batería está protegida contra la descarga total a través de un dispositivo de protección que apaga la máquina y bloquea su funcionamiento.*

Para optimizar la autonomía de la batería es conveniente:
– Cortar la hierba cuando el césped esté seco.
– Cortar la hierba frecuentemente para que no alcance una altura elevada.
– Programar una altura de corte mayor cuando la hierba esté muy alta y efectuar una segunda pasada con una altura inferior.
– No usar la máquina con la función "mulching" cuando la hierba esté muy alta.
– Utilizar la función «Eco» (apart. 5.5).

Si se quisiera utilizar la máquina en sesiones de trabajo más largas con respecto a lo permitido por la batería estándar, es posible:
– Adquirir baterías adicionales, para sustituir inmediatamente las baterías descargadas, sin comprometer la continuidad de uso.
– Adquirir una batería con mayor autonomía con respecto a la batería estándar (apart. 15.2).

7.2.2 Extracción y recarga de la batería

1. Abrir la tapa de acceso al compartimento batería y extraer la llave de seguridad.
2. Pulsar el botón sobre la batería (Fig. 20.A) y retirarla (Fig. 20.B).
3. Introducir la batería (Fig. 21.B) en el alojamiento del cargador de batería (Fig. 21.C).
4. Conectar el cargador de batería a una toma de corriente, con la tensión correspondiente indicada en la placa.
5. Proceder con la recarga completa siguiendo las indicaciones del manual de la batería/cargador.

NOTA *La batería cuenta con una protección que impide la recarga si la temperatura ambiente no está comprendida entre 0 y +45 °C.*

NOTA *La batería puede ser recargada en cualquier momento, incluso parcialmente, sin riesgo de sufrir daños.*

7.2.3 Reinserción de la batería en la máquina

Finalizada la recarga:
1. Quitar la batería de su compartimento en el cargador de batería (sin dejarla mucho tiempo en carga con la recarga terminada).
2. Desconectar el cargador de la red eléctrica.
3. Abrir la tapa de acceso al compartimento de la batería (Fig. 22.A), introducir la batería (Fig. 22.B) en su alojamiento empujándola a fondo hasta sentir el "clic" que la bloquea en posición y asegura el contacto eléctrico.
4. Volver a cerrar completamente la tapa.

7.3 LIMPIEZA

Después de cada uso, efectuar la limpieza ateniéndose a las siguientes instrucciones.

7.3.1 Limpieza de la máquina

- Verificar siempre que las tomas de aire estén libres de residuos.
- No usar chorros de agua y evitar mojar el motor y las partes eléctricas (Fig. 23).
- No utilizar líquidos agresivos para limpiar el chasis.
- Para reducir el riesgo de incendios, mantener la máquina y en particular el motor libres de residuos de hierba, hojas o grasa excesiva.
- Mantener siempre las palancas, la pantalla y los pulsadores libres de residuos.

7.3.2 Limpieza del grupo dispositivo de corte

Extraer los restos de hierba y el fango acumulados en el interior del chasis para evitar que, al secarse, dificulten el sucesivo arranque. Inclinar la máquina lateralmente, asegurándose de la estabilidad de la máquina antes de efectuar cualquier tipo de intervención.

En el caso de descarga lateral: desmontar el deflector de descarga (si está montado - apart. 6.1.2d.).

Es posible que la pintura de la parte interna del chasis se despegue por la acción abrasiva de la hierba cortada; en este caso retocar inmediatamente la pintura con un antióxido, para prevenir la formación de herrumbre que ocasionaría la corrosión del metal.

7.3.3 Limpieza de la bolsa

1. Vaciar la bolsa de recogida.
2. Sacudirla para eliminar los residuos de hierba y tierra.
3. Lavarla, enjuagarla y colocarla nuevamente de modo que se seque rápidamente.

7.4 TUERCAS Y TORNILLOS DE FIJACIÓN

Mantener apretados tuercas y tornillos para asegurarse que la máquina esté siempre en condiciones seguras de funcionamiento.

8. MANTENIMIENTO EXTRAORDINARIO

⚠ ***Antes de efectuar cualquier control, limpieza o intervención de mantenimiento/regulación de la máquina:***

- Parar la máquina.
- Quitar la llave de seguridad, (nunca dejar la llave introducida o al alcance de niños o personas no capacitadas).
- Verificar que todas las partes en movimiento estén completamente paradas.
- Dejar enfriar el motor antes de colocar la máquina en cualquier ambiente.
- Leer las instrucciones correspondientes.
- Llevar puesta indumentaria adecuada, guantes de trabajo y gafas de protección.

8.1 DISPOSITIVO DE CORTE

Un dispositivo de corte mal afilado arranca el césped y causa el amarilleo del prado.

⚠ ***No toque el dispositivo de corte hasta que no haya quitado la llave y el dispositivo de corte no esté parado completamente.***

⚠ ***Todas las operaciones relacionadas con los dispositivos de corte (desmontaje, afilado, equilibrado, reparación, montaje y/o sustitución) son tareas que requieren tanto una competencia específica como el empleo de equipos especiales; por razones de seguridad, es necesario que se realicen siempre en un Centro Especializado.***

⚠ ***Sustituir siempre el dispositivo de corte dañado, doblado o desgastado, junto con los tornillos, para mantener el equilibrio.***

IMPORTANTE *Utilizar los dispositivos de corte originales con la indicación del código en la tabla "Datos Técnicos".*

Dada la evolución del producto, los dispositivos de corte indicados en la tabla "Datos Técnicos" podrán ser sustituidos por otros, con características análogas de intercambiabilidad y seguridad de funcionamiento.

9. ALMACENAMIENTO

9.1 ALMACENAMIENTO DE LA MÁQUINA

⚠ ***Guardar la máquina solo en posición horizontal y bien apoyada en el suelo. No guardar la máquina en posición vertical.***

Cuando se almacena la máquina:

1. Dejar enfriar el motor.
2. Retirar la llave de seguridad.
3. Retirar las baterías de su alojamiento y recargarlas (apart. 7.2.2).
4. Efectuar la limpieza (apart. 7.3).
5. Comprobar que no haya componentes aflojados o dañados. Si fuera necesario, sustituir los componentes dañados y apretar los tornillos y pernos que se hayan aflojado o contactar con el centro de asistencia autorizado.
6. Doblar cuidadosamente el mango hasta cerrarlo (apart. 6.1.4).
7. Almacenamiento de la máquina:
   - En un lugar seco.
   - Protegido de la intemperie.
   - Posiblemente recubierta con una lona.
   - Fuera del alcance de los niños.
   - Asegurándose de haber quitado las llaves o herramientas usadas en el mantenimiento.

9.2 ALMACENAMIENTO DE LA BATERÍA

La batería debe guardarse a la sombra, en un lugar fresco y seco.

NOTA *En caso de inactividad prolongada, recargar la batería cada dos meses para aumentar su duración.*

10. DESPLAZAMIENTO Y TRANSPORTE

Cada vez que sea necesario desplazar, levantar o transportar o inclinar la máquina:

- Parar la máquina (apart. 6.5).
- Retirar la llave de seguridad.
- Verificar que todas las partes en movimiento estén completamente paradas.
- Usar guantes de trabajo resistentes.
- Agarrar la máquina desde los puntos que ofrezcan una sujeción segura, teniendo en cuenta el peso y la distribución.
- Emplear la cantidad de personas adecuada para el peso de la máquina y para las características del medio de transporte o del lugar donde será colocada o retirada.
- Asegurarse de que el desplazamiento de la máquina no cause daños o lesiones.

Cuando se transporta la máquina con un medio de transporte o remolque, es necesario:

- Utilizar rampas de acceso de resistencia, ancho y longitud adecuadas.
- Cargar la máquina con el motor apagado, empujando y usando un número adecuado de personas.
- Bajar el grupo dispositivo de corte.
- Colocarla de manera que no sea un peligro para nadie.
- Sujetarla firmemente en el medio de transporte mediante cables o cadenas para evitar que vuelque.

11. ASISTENCIA Y REPARACIONES

Este manual suministra todas las indicaciones necesarias para la conducción de la máquina y para un correcto mantenimiento de base que se efectúa por el usuario. Todas las intervenciones de regulación y mantenimiento no descritas en este manual deben efectuarse en su Distribuidor o en un Centro especializado, que dispone de conocimientos y herramientas necesarias para que el trabajo se efectúe correctamente, manteniendo el grado de seguridad original de la máquina. Operaciones efectuadas en estructuras inadecuadas o por personas no cualificadas conllevan el vencimiento de toda forma de Garantía y de toda obligación o responsabilidad del Fabricante.

- Solo los centros de asistencia autorizados efectúan las reparaciones y el mantenimiento en garantía.

- Los talleres de asistencia autorizados utilizan exclusivamente recambios originales. Los recambios y los accesorios originales se han desarrollado especialmente para las máquinas.
- Los recambios y los accesorios no originales no están aprobados; el uso de recambios y accesorios no originales pone en peligro la seguridad de la máquina y declina al Fabricante de toda obligación o responsabilidad.

12. COBERTURA DE LA GARANTÍA

Las condiciones de la garantía están dirigidas únicamente a los usuarios, es decir, a operadores no profesionales.
La garantía cubre todos los defectos de calidad de los materiales y fabricación identificados por el Distribuidor o Centro especializado durante el periodo de garantía.
La aplicación de la garantía se limita a la reparación o sustitución del componente defectuoso.
Se recomienda llevar la máquina una vez al año a un taller de asistencia autorizada para el mantenimiento, la asistencia y el control de los dispositivos de seguridad.
La aplicación de la garantía está subordinada a un mantenimiento periódico de la máquina.
El usuario deberá seguir atentamente todas las instrucciones indicadas en la documentación adjunta.
La garantía no cubre los daños debidos a:
- Falta de familiaridad con la documentación adjuntada (Manuales de Instrucciones).
- Uso profesional.
- Descuido, negligencia.
- Causa externa (descarga eléctrica, impacto, presencia de cuerpos extraños en el interior de la máquina) o accidente.
- Uso y montaje incorrectos o no permitidos por el fabricante.
- Falta de mantenimiento.
- Modificación de la máquina.
- Utilización de piezas de recambio no originales (piezas adaptables).
- Utilización de accesorios no distribuidos o no aprobados por el fabricante.

La garantía no cubre:
- Las operaciones de mantenimiento ordinario/ extraordinario (descritas en el manual de instrucciones).
- El desgaste normal de los materiales de consumo como: correas de transmisión, dispositivos de corte, faros, ruedas, pernos de seguridad y cableados.
- Desgaste normal.
- Deterioro estético de la máquina debido al uso.
- Los soportes de los dispositivos de corte.
- Los gastos adicionales relacionados con la activación de la garantía, esto es, el traslado en las instalaciones del usuario , el transporte del equipo a las dependencias del Distribuidor, el alquiler de equipos para la sustitución o la llamada a una empresa externa para todas las operaciones de mantenimiento.

El usuario está protegido por las propias leyes nacionales. Los derechos del usuario previstos por las propias leyes nacionales no se limitan, de ninguna manera, a esta garantía.

13. TABLA DE MANTENIMIENTOS

Intervención	Periodicidad	Notas
MÁQUINA		
Control de todas las fijaciones	Antes de cada uso	apart. 7.4
Controles de seguridad/ Control de los mandos	Antes de cada uso	apart. 6.2
Control de las protecciones de descarga trasera / descarga lateral.	Antes de cada uso	apart. 6.2.1
Control de la bolsa de recogida, deflector de descarga lateral.	Antes de cada uso	apart. 6.2.1
Control del dispositivo de corte	Antes de cada uso	apart. 6.2.1
Verificación del estado de carga de la batería	Antes de cada uso	*
Recarga de la batería	Después de cada uso	apart. 7.2.2 *
Limpieza general y control	Después de cada uso	apart. 7.3
Control de posibles daños presentes en la máquina. Si es necesario, contactar con el centro de asistencia autorizado.	Después de cada uso	-

Limpieza del filtro de aire	Una vez al mes	apart. 7.5
Sustitución dispositivo de corte	-	apart. 8.1 ***

* Consultar el manual de la batería/cargador de batería.
** Operación que debe efectuar su Distribuidor o un Centro especializado
*** Operación que debe realizarse tras las primeras señales de error en el funcionamiento

14. IDENTIFICACIÓN DE PROBLEMAS

Si los problemas perduran después de haber aplicado las soluciones descritas, contactar con su Distribuidor.

PROBLEMA	POSIBLE CAUSA	SOLUCIÓN
1. Al presionar el pulsador de encendido, no se enciende la pantalla.	Falta la llave de seguridad o la llave no está introducida correctamente.	Introducir la llave (apart. 6.3).
	Llave de seguridad faltante en posición "OFF".	Poner la llave de seguridad en posición "ON" (apart. 6.3).
	Batería ausente o batería no introducida correctamente.	Abrir la portezuela y asegurarse de que la batería esté bien colocada (apart. 7.2.3).
	Batería descargada.	Controlar el estado de la carga y recargar la batería (apart. 7.2.2).
	Combinación de batería incorrecta.	Controlar si la combinación de las baterías es correcta, siguiendo las instrucciones de la tabla "Datos técnicos".
2. Al presionar el pulsador de encendido, no se enciende la pantalla y la máquina emite una señal sonora.	Anomalía interna del motor.	Retirar la llave de seguridad y contactar con un Centro de Asistencia para operaciones de control, sustituciones o reparaciones.
3. El motor se para durante el trabajo.	Batería no introducida correctamente.	Abrir la portezuela y asegurarse de que la batería esté bien colocada (apart. 7.2.3).
	Batería descargada.	Controlar el estado de la carga y recargar la batería (apart. 7.2.2).
	Obstrucciones que impiden la rotación del dispositivo de corte.	Quitar la llave de seguridad, ponerse guantes de trabajo y retirar la hierba o los residuos en la parte inferior de la máquina y/o en el canal de descarga.
4. El led de peligro (Fig. 24.A) se enciende en la pantalla y la máquina emite una señal sonora	Dispositivo de corte bloqueado.	Detener la máquina, retirar la llave de seguridad, utilizar guantes de trabajo. Comprobar la parte inferior de la máquina y eliminar posibles obstrucciones (apart. 7.3.2) que impidan la rotación del dispositivo de corte. En caso de no resolver el problema, contactar con un Centro de Asistencia para operaciones de control, sustituciones o reparaciones (apart. 8.1).
	Fallo de la máquina.	Retirar la llave de seguridad y contactar con un Centro de Asistencia para operaciones de control, sustituciones o reparaciones.
	Sobreintensidad en el motor de la tracción debido a condiciones de trabajo gravosas (sobrecarga tracción).	– Comprobar que las ruedas no se hayan bloqueado y limpiarlas si fuera necesario. – Comprobar la pendiente del terreno donde se está trabajando (apart. 6.4.1).

5. El led de peligro (Fig. 24.A) parpadea en la pantalla.	Intervención de la protección térmica por sobrecalentamiento de la máquina.	Esperar al menos 5 minutos y luego poner en marcha la máquina.
6. La hierba cortada ya no se recoge en la bolsa de recogida.	El dispositivo de corte ha impactado un cuerpo extraño o ha sido golpeado.	Parar inmediatamente el motor y quitar la llave de seguridad. Controlar la presencia de daños y contactar con un Centro de Asistencia para la eventual sustitución del dispositivo de corte (apart. 8.1).
	El interior del chasis está sucio.	Limpiar el interior del chasis para facilitar el paso de la hierba a la bolsa de recogida (apart. 7.3.2).
7. La hierba se corta con dificultad.	El dispositivo de corte no está en buen estado.	Contactar con un Centro de Asistencia para el afilado o la posible sustitución del dispositivo de corte.
8. Se escuchan ruidos y /o se sienten vibraciones excesivas durante el trabajo.	Fijación del dispositivo de corte suelto o dispositivo de corte dañado.	Parar inmediatamente el motor y quitar la llave de seguridad. Contactar con un Centro de Asistencia para controles, sustituciones o reparaciones (apart. 8.1).
9. La autonomía de la batería es escasa.	Condiciones de uso gravosas con mayor absorción de corriente.	Optimizar el uso (apart. 7.2.1).
	Batería insuficiente para las exigencias operativas.	Utilizar baterías adicionales o de mayor capacidad (apart. 15.2).
10. El cargador de batería no efectúa la recarga de la batería.	Batería no introducida correctamente en el cargador.	Comprobar que se haya colocado correctamente (apart. 7.2.3).
	Condiciones ambientales inadecuadas.	Efectuar la recarga en un ambiente con temperatura adecuada (ver manual de instrucciones de la batería/cargador de la batería).
	Contactos sucios.	Limpiar los contactos.
	Falta tensión en el cargador de la batería.	Comprobar que el enchufe esté introducido y que haya tensión en la toma de corriente.
	Cargador de batería defectuoso.	Sustituir con un recambio original.
		Si el problema continúa, consultar el manual de la batería/cargador.

15. ACCESORIOS POR ENCARGO

15.1 KIT PARA "MULCHING"

Desmenuza finamente la hierba cortada y la deja sobre el césped, en vez de recogerla en la bolsa (para máquinas preparadas) (Fig. 25).

15.2 BATERÍAS

Existen baterías de diversas capacidades que se adaptan a las diferentes exigencias operativas (Fig. 26). La lista de las baterías homologadas para esta máquina se encuentra en la tabla "Datos Técnicos".

15.3 CARGADOR DE BATERÍA

Dispositivo que se utiliza para recargar la batería (Fig. 27).

DICHIARAZIONE CE DI CONFORMITÁ (Istruzioni Originali)

(Direttiva Macchine 2006/42/CE, Allegato II, parte A)

1. **La Società**: ST. S.p.A. – Via del Lavoro, 6 – 31033 Castelfranco Veneto (TV) – Italy

2. Dichiara sotto la propria responsabilità, che la macchina: Tosaerba con conducente a piedi/ taglio erba

   a) Tipo / Modello Base — MP2 500 Li D48

   b) Mese/Anno di costruzione

   c) Matricola

   d) Motore — batteria

3. É conforme alle specifiche delle direttive:

   - MD: 2006/42/EC
     e) Ente Certificatore /
     f) Esame CE del tipo: /

   - OND: 2000/14/EC, ANNEX VI - 2005/88/EC
   - D. Lgs. 262/2002, ANNEX VI, proc. 1 (Italy)
     e) Ente Certificatore: N°0197 – TÜV Rheinland LGA Products GmbH
     Tillystrasse 2, 90431 Nürnberg – Germany

   - EMCD: 2014/30/EU
   - RoHS II: 2011/65/EU - 2015/863/EU

4. Riferimento alle Norme armonizzate:

   EN 60335-1:2012+A11:2014+A13:2017 — EN 55014-1:2017
   EN 60335-2-77:2010 — EN 55014-2:2015
   EN ISO 12100:2010
   EN 50581:2012

g) Livello di potenza sonora misurato	93,25	dB(A)
h) Livello di potenza sonora garantito	94	dB(A)
i) Ampiezza di taglio	48	cm

   n) Persona autorizzata a costituire il Fascicolo Tecnico: ST. S.p.A.
   Via del Lavoro, 6
   31033 Castelfranco Veneto (TV) - Italia

   o) Castelfranco V.to, 26.10.2020

   Senior Vice President Chief Strategy Officer/CSO &
   Chief Operating Officer

   Sean Robinson

EXAMPLE

FR (Traduction de la notice originale)

Déclaration CE de Conformité
(Directive Machines 2006/42/CE, Annexe II, partie A)
1. La Société
2. Déclare sous sa propre responsabilité que la machine : Tondeuse à gazon à conducteur à pied / coupe du gazon
a) Type / Modèle de Base
b) Mois / Année de construction
c) Série
d) Moteur: batterie
3. Est conforme aux prescriptions des directives :
e) Organisme de certification
f) Examen CE du Type
4. Renvoi aux Normes harmonisées
g) Niveau de puissance sonore mesuré
h) Niveau de puissance sonore garanti
i) Largeur de coupe
n) Personne habilitée à établir le Dossier Technique :
o) Lieu et Date

EN (Translation of the original instruction)

EC Declaration of Conformity
(Machine Directive 2006/42/EC, Annex II, part A)
1. The Company
2. Herby declares under its own responsibility that the machine: Pedestrian-controlled lawn mower / grass cutting
a) Type / Base Model
b) Month / Year of manufacture
c) Serial number
d) Motor: battery-operated
3. Conforms to directive specifications:
e) Certifying body
f) EC examination of Type
4. Reference to harmonised Standards
g) Sound power level measured
h) Sound power level guaranteed
i) Range of cut
n) Person authorised to create the Technical Folder:
o) Place and Date

DE (Übersetzung der Originalbetriebsanleitung)

EG-Konformitätserklärung
(Maschinenrichtlinie 2006/42/EG, Anhang II, Teil A)
1. Die Gesellschaft
2. Erklärt auf eigene Verantwortung, dass die Maschine: Handgeführter Rasenmäher / rasenschnitt
a) Typ / Basismodell
b) Monat / Baujahr
c) Seriennummer
d) Motor: Batterie
3. Den Anforderungen der folgenden Richtlinien entspricht:
e) Zertifizierungsstelle
f) EG-Baumusterprüfung
4. Bezugnahme auf die harmonisierten Normen
g) Gemessener Schallleistungspegel
h) Garantierter Schallleistungspegel
i) Schnittbreite
n) Zur Verfassung der technischen Unterlagen befugte Person:
o) Ort und Datum

NL (Vertaling van de oorspronkelijke gebruiksaanwijzing)

EG-verklaring van overeenstemming
(Richtlijn Machines 2006/42/CE, Bijlage II, deel A)
1. Het bedrijf
2. Verklaart onder zijn eigen verantwoordelijkheid dat de machine: Lopend bediende grasmaaier / grasmaaier
a) Type / Basismodel
b) Maand / Bouwjaar
c) Serienummer
d) Motor: accu
3. Voldoet aan de specificaties van de richtlijnen:
e) Certificatie-instituut
f) EG-onderzoek van het Type
4. Verwijzing naar de Geharmoniseerde normen
g) Gemeten niveau van geluidsvermogen
h) Gegarandeerd niveau van geluidsvermogen
i) Snijbreedte
n) Bevoegd persoon voor het opstellen van het Technisch Dossier
o) Plaats en Datum

ES (Traducción del Manual Original)

Declaración de Conformidad CE
(Directiva Máquinas 2006/42/CE, Anexo II, parte A)
1. La Empresa
2. Declara bajo su propia responsabilidad que la máquina: Cortadora de pasto con operador de pie / corte hierba
a) Tipo / Modelo Base
b) Mes / Año de fabricación
c) Matrícula
d) Motor: batería
3. Cumple con las especificaciones de las directivas:
e) Ente certificador
f) Examen CE del Tipo
4. Referencia a las Normas armonizadas
g) Nivel de potencia sonora medido
h) Nivel de potencia sonora garantizado
i) Amplitud de corte
n) Persona autorizada a realizar el Manual Técnico:
o) Lugar y Fecha

PT (Tradução do manual original)

Declaração CE de Conformidade
(Diretiva de Máquinas 2006/42/CE, Anexo II, parte A)
1. A Empresa
2. Declara sob a própria responsabilidade que a máquina: Corta-relvas para operador apeado / corte da relva
a) Tipo / Modelo Base
b) Mês / Ano de fabrico
c) Matrícula
d) Moto: Bateria
3. É conforme às especificações das diretivas:
e) Órgão certificador
f) Exame CE do Tipo
4. Referência às Normas harmonizadas
g) Nível medido de potência sonora
h) Nível garantido de potência sonora
i) Amplitude de corte
n) Pessoa autorizada a elaborar o Caderno Técnico
o) Local e Data

EL (Μετάφραση του πρωτοτύπου των οδηγιών χρήσης)

ΕΚ-Δήλωση συμμόρφωσης
(Οδηγία Μηχανών 2006/42/CE, Παράρτημα II, μέρος Α)
1. Η Εταιρία
2. Δηλώνει υπεύθυνα ότι η μηχανή: Χλοοκοπτική μηχανή με όρθιο χειριστή / κοπή της χλόης
a) Τύπος / Βασικό Μοντέλο
b) Μήνας / Έτος κατασκευής
c) Αριθμός μητρώου
d) Κινητήρας: μπαταρία
3. Συμμορφώνεται με τις προδιαγραφές της οδηγίας:
e) Οργανισμός πιστοποίησης
f) Εξέταση CE του Τύπου
4. Αναφορά στους Κανονισμούς εναρμόνισης
g) Στάθμη μέτρησης ακουστικής ισχύος
h) Στάθμη εγγυημένης ακουστικής ισχύος
i) Εύρος κοπής
n) Εξουσιοδοτημένο άτομο για την κατάρτιση του Τεχνικού Φυλλαδίου:
o) Τόπος και Χρόνος

TR (Orijinal Talimatların Tercümesi)

AT Uygunluk Beyanı
(2006/42/CE Makine Direktifi, Ek II, bölüm A)
1. Şirket
2. Şahsi sorumluluğu altında aşağıdaki makinenin: Ayak kumandalı çim biçme makinesi / çim kesimi
a) Tip / Standart model
b) Üretimin Ay / yıl
c) Sicil numarası
d) Motor: batarya
3. Aşağıdaki direktiflerin özelliklerine uygun olduğunu beyan etmektedir:
e) Sertifikalandıran kurum
f) ... Tipi CE incelemesi
4. Harmonize standartlara atıf
g) Ölçülen ses güç seviyesi
h) Garanti edilen ses güç seviyesi
i) Kesim genişliği
n) Teknik Dosyayı oluşturmaya yetkili kişi:
o) Yer ve Tarih

MK (Превод на оригиналните упатства)

Декларација за усогласеност со ЕУ
(Директива за машини 2006/42/CE, Анекс II, дел А)
1. Компанијата
2. изјавува со целосна лична одговорност дека следната машина: Тревокосачка со оператор на нозе / косење трева
а) Тип / основен модел
б) Месец / Година на производство
в) етикета
г) мотор: акумулатор
3. Усогласено со спецификациите според директивите:
д) тело за сертификација
ѓ) тест CE за типот
4. Референци за усогласени нормативи
е) Акустички притисок
ж) измерено ниво на звучна моќност
з) Ниво на гарантирана звучна моќност
н) овластено лице за составување на Техничката брошура
о) место и датум

NO (Oversettelse av orginal bruksanvisning)

EF- Samsvarserklæring
(Maskindirektiv 2006/42/EF, Vedlegg II, del A)
1. Firmaet
2. Erklærer på eget ansvar at maskinen: Håndført gressklipper/ gressklipping
a) Type / Modell
b) Måned / Byggeår
c) Serienummer
d) Motor: batteri
3. Oppfyller kravene i direktivene:
e) Sertifiseringsorgan
f) EF-typeprøving
4. Henvisning til harmoniserte standarder
g) Målt lydeffektnivå
h) Garantert lydeffektnivå
i) Klippebredde
n) Person som har fullmakt til å utferdige teknisk dokumentasjon:
o) Sted og dato

SV (Översättning av bruksanvisning i original)

EG-försäkran om överensstämmelse
(Maskindirektiv 2006/42//EG, bilaga II, de la)
1. Företaget
2. Försäkrar på eget ansvar att maskinen: Förarledd gräsklippare / gräsklippning
a) Typ / Basmodell
b) Månad / Tillverkningsår
c) Serienummer
d) Motor: batteri
3. Överensstämmer med föreskrifterna i direktivet
e) Intygsorgan_ Anmält organ
f) EG typgodkännande
4. Referens till harmoniserade standarder
g) Uppmätt ljudeffektnivå
h) Garanterad ljudeffektnivå
i) Skärbredd
n) Auktoriserad person för upprättandet av den tekniska dokumentationen:
o) Ort och datum

DA (Oversættelse af den originale brugsanvisning)

EF-overensstemmelseserklæring
(Maskindirektiv 2006/42/EF, bilag II, del A)
1. Firmaet
2. Erklærer på eget ansvar, at maskinen: Plæneklipper betjent af gående personer / klipning af græsset
a) Type / Model
b) Måned / Konstruktionsår
c) Serienummer
d) Motor: batteri
3. Er i overensstemmelse med specifikationerne ifølge direktiverne:
e) Certificeringsorgan
f) EF-typeafprøvning
4. Henvisning til harmoniserede standarder
g) Målt lydeffektniveau
h) Garanteret lydeffektniveau
i) Klippebredde
n) Person, der har bemyndigelse til at udarbejde det tekniske dossier:
o) Sted og dato

FI (Alkuperäisten ohjeiden käännös)

EY-VAATIMUSTENMUKAISUUSVAKUUTUS
(Konedirektiivi 2006/42/EY, Liite II, osa A)
1. Yritys
2. Vakuuttaa omalla vastuullaan, että kone: Kävellen ohjattava ruohonleikkuri/ ruohonleikkuu
a) Tyyppi / Perusmalli
b) Kuukausi /Valmistusvuosi
c) Sarjanumero
d) Moottori : akku
3. On yhdenmukainen seuraavien direktiivien asettamien vaatimusten kanssa:
e) Sertifiointiyritys
f) EY-tyyppitarkastus
4. Viittaus harmonisoituihin standardeihin
g) Mitattu äänitehotaso
h) Taattu äänitehotaso
i) Leikkuuleveys
n) Teknisten asiakirjojen laatimiseen valtuutettu henkilö:
o) Paikka ja päivämäärä

CS (Překlad původního návodu k používání)

ES – Prohlášení o shodě
(Směrnice o Strojních zařízeních 2006/42/ES, Příloha II, část A)
1. Společnost
2. Prohlašuje na vlastní odpovědnost, že stroj: Sekačka se stojící obsluhou / sekačka na trávu
a) Typ / Základní model
b) Měsíc / Rok výroby
c) Výrobní číslo
d) Motor: akumulátor
3. Je ve shodě s nařízeními směrnic:
e) Certifikační orgán
f) ES zkouška Typu
4. Odkazy na Harmonizované normy
g) Naměřená úroveň akustického výkonu
h) Zaručená úroveň akustického výkonu
i) Šířka řezání
n) Osoba autorizovaná pro vytvoření Technického spisu:
o) Místo a Datum

PL (Tłumaczenie instrukcji oryginalnej)

Deklaracja zgodności WE
(Dyrektywa maszynowa 2006/42/WE, Załącznik II, część A)
1. Spółka
2. Oświadcza na własną odpowiedzialność, że maszyna: Kosiarka prowadzona przez operatora pieszego / cięcie trawy
a) Typ / Model podstawowy
b) Miesiąc / Rok produkcji
c) Numer seryjny
d) Silnik: akumulator
3. Spełnia podstawowe wymogi następujących Dyrektyw:
e) Jednostka certyfikująca
f) Badanie typu WE
4. Odniesienie do Norm zharmonizowanych
g) Zmierzony poziom mocy akustycznej
h) Gwarantowany poziom mocy akustycznej
i) Szerokość cięcia
n) Osoba upoważniona do zredagowania Dokumentacji technicznej:
o) Miejscowość i data

HU (Eredeti használati utasítás fordítása)

EK-megfelelőségi nyilatkozata
(2006/42/EK gépirányelv, II. melléklet "A" rész)
1. Alulírott Vállalat
2. Felelősségének teljes tudatában kijelenti, hogy az alábbi gép: Gyalogvezetésű fűnyírógép / fűnyírás
a) Típus / Alaptípus
b) Hónap / Gyártás éve
c) Gyártási szám
d) Motor: akkumulátor
3. Megfelel az alábbi irányelvek előírásainak:
e) Tanúsító szerv
f) CE vizsgálat típusa
4. Hivatkozás a harmonizált szabványokra
g) Mért zajteljesítmény szint
h) Garantált zajteljesítmény szint
i) Vágási szélesség
n) Műszaki Dosszié szerkesztésére felhatalmazott személy:
o) Helye és ideje

RU (Перевод оригинальных инструкций)

Декларация соответствия нормам ЕС
(Директива о машинном оборудовании 2006/42/ЕС, Приложение II, часть А)
1. Предприятие
2. Заявляет под собственную ответственность, что машина: Газонокосилка с пешеходным управлением/ стрижка газона
а) Тип / Базовая модель
b) Месяц /Год изготовления
c) Паспорт
d) Двигатель: батарея сгорания
3. Соответствует требованиям следующих директив:
e) Сертифицирующий орган
f) Испытание ЕС типового образца
4. Ссылки на гармонизированные нормы
g) Измеренный уровень звуковой мощности
h) Гарантируемый уровень звуковой мощности
i) Амплитуда кошения
n) Лицо, уполномоченное на подготовку технической документации:
o) Место и дата

HR (Prijevod originalnih uputa)

EK Izjava o sukladnosti
(Direktiva 2006/42/EZ o strojevima, dodatak II, dio A)
1. Tvrtka:
2. pod vlastitom odgovornošću izjavljuje da je stroj: Ručno upravljana kosilica trave/ košenje trave
a) Vrsta / Osnovni model
b) Mjesec / Godina proizvodnje
c) Matični broj
d) Motor: baterija
3. sukladan s temeljnim zahtjevima direktiva:
e) Certifikacijsko tijelo
f) Tipsko ispitivanje EZ
4. Primijenjene su slijedeće harmonizirane norme:
g) Izmjerena razina zvučne snage
h) Zajamčena razina zvučne snage
i) Širina rezanja
n) Osoba ovlaštena za pravljenje Tehničke datoteke:
o) Mjesto i datum

SL (Prevod izvirnih navodil)

ES izjava o skladnosti
(Direktiva 2006/42/ES) , priloga II, del A)
1. Družba
2. pod lastno odgovornostjo izjavlja, da je stroj: Kosilnica za stoječega delavca / košnja trave
a) Tip / osnovni model
b) Mesec /Leto izdelave
c) Serijska številka
d) Motor: baterija
3. Skladen je z določili direktiv :
e) Ustanova, ki izda potrdilo
f) ES pregled tipa
4. Sklicevanje na usklajene predpise
g) Izmerjen nivo zvočne moči
h) Zagotovljen nivo zvočne moči
i) Obseg košnje
n) Oseba, pooblaščena za sestavo tehnične knjižice:
o) Kraj in datum

BS (Prijevod originalnih uputa)

EZ izjava o sukladnosti
(Direktiva o mašinama 2006/42/EZ, Prilog II, deo A)
1. Firma
2. Daje izjavu pod vlastitom odgovornošću da je mašina: Kosilica na guranje / Košenje trave
a) Tip / Osnovni model
b) Mjesec / Godina proizvodnje
c) Serijski broj
d) Motor: akumulator
3. sukladna s osnovnim zahtjevima direktive:
e) Certifikaciono tijelo
f) EZ ispitivanje tipa
4. Pozivanje na usklađene norme
g) Izmjereni nivo zvučne snage
h) Garantovani nivo zvučne snage
i) Širina košenja
n) Osoba ovlaštena za izradu tehničke brošure:
o) Mjesto i datum

SK (Preklad pôvodného návodu na použitie)

ES vyhlásenie o zhode
(Smernica o Strojných zariadeniach 2006/42/ES, Príloha II, časť A)
1. Spoločnosť
2. Vyhlasuje na vlastnú zodpovednosť, že stroj: Kosačka so stojacou obsluhou / kosačka na trávu
a) Typ / Základný model
b) Mesiac / Rok výroby
c) Výrobné číslo
d) Motor: akumulátor
3. Je v zhode s nariadeniami smerníc:
e) Certifikačný orgán
f) Skúška typu ES
4. Odkaz na Harmonizované normy
g) Nameraná úroveň akustického výkonu
h) Zaručená úroveň akustického výkonu
i) Šírka kosenia
n) Osoba autorizovaná na vytvorenie Technického spisu:
o) Miesto a Dátum

RO (Traducerea manualului fabricantului)

CE -Declaratie de Conformitate
(Directiva Maşini 2006/42/CE, Anexa II, partea A)
1. Societatea
2. Declară pe propria răspundere că maşina: Maşină de tuns iarba cu conducător pedestru / tăiat iarba
a) Tip / Model de bază
b) Luna /Anul de fabricație
c) Număr de serie
d) Motor: baterie
3. Este în conformitate cu specificaţiile directivelor:
e) Organism de certificare
f) Examinare CE de Tip
4. Referinţă la Standardele armonizate
g) Nivel de putere sonoră măsurat
h) Nivel de putere sonoră garantat
i) Lăţimea de tăiere
n) Persoană autorizată să întocmească Dosarul Tehnic
o) Locul şi Data

LT (Originalių instrukcijų vertimas)

EB atitikties deklaracija
(Mašinų direktyva 2006/42/CE, Priedas II, dalis A)
1. Bendrovė
2. Prisiima atsakomybę, kad įrenginys: Pėsčio operatoriaus valdoma vejapjovė/ žolės pjovimas
a) Tipas / Bazinis Modelis
b) Mėnuo / Pagaminimo metai
c) Serijos numeris
d) Variklis: baterija
3. Atitinka direktyvose pateiktas specifikacijas:
e) Sertifikavimo įstaiga
f) CE tipo tyrimas
4. Nuoroda į suderintas Normas
g) Išmatuotas garso galios lygis
h) Užtikrinamas garso galios lygis
i) Pjovimo plotis
n) Autorizuotas asmuo sudaryti Techninę Dokumentaciją:
o) Vieta ir Data

LV (Instrukciju tulkojums no oriģinālvalodas)

EK atbilstības deklarācija
(Direktīva 2006/42/EK par mašīnām, pielikums II, daļa A)
1. Uzņēmums
2. Uzņemoties par to pilnu atbildību, paziņo, ka mašīna: Pėsčio operatoriaus valdoma vejapjovė/ zāles pļaušana
a) Tips / Bāzes modelis
b) Mēnesis / Ražošanas gads
c) Sērijas numurs
d) Motors: akumulators
3. Atbilst šādu direktīvu prasībām:
e) Sertifikācijas iestāde
f) CE tipveida pārbaude
4. Atsauce uz harmonizētiem standartiem
g) Izmērītais skaņas intensitātes līmenis
h) Garantētais skaņas intensitātes līmenis
i) Pļaušanas platums
n) Pilnvarotais darbinieks, kas sagatavoja tehnisko dokumentāciju:
o) Vieta un datums

SR (Prevod originalnih uputstval)

EC deklaracija o usaglašenosti
(Direktiva o mašinama 2006/42/EC, Prilog II, deo A)
1. Preduzeće
2. Daje izjavu pod vlastitom odgovornošću da je mašina: Kosačica na guranje / košenje trave
a) Tip / Osnovni model
b) Mesec /Godina proizvodnje
c) Serijski broj
d) Motor: akumulator
3. u skladu s osnovnim zahtevima direktiva:
e) Sertifikaciono telo
f) EC ispitivanje tipa:
4. Pozivanje na usklađene norme
g) Izmereni nivo zvučne snage
h) Garantovani nivo zvučne snage
i) Širina košenja....................
n) Osoba ovlašćena za sastavljanje tehničke brošure
o) Mesto i datum

BG (Превод на оригиналните инструкции)

ЕО декларация за съответствие
(Директива Машини 2006/42/ЕО, Приложение II, част А)
1. Дружеството
2. На собствена отговорност декларира, че машината: Косачка с изправен водач / рязане на трева
а) Вид / Базисен модел
б) Месец / година на производство
в) Сериен номер
г) Мотор: акумулатор
3. Е в съответствие със спецификата на директивите:
д) Сертифициращ орган
е) ЕО изследване на вида
4. Базирано на хармонизираните норми
ж) Ниво на измерена акустична мощност
и) Гарантирано ниво на акустична мощност
й) Широчина на косене
р) Лице, упълномощено да състави Техническата Документация:
о) Място и дата

ET (Algupärase kasutusjuhendi tõlge)

EÜ vastavusdeklaratsioon
(Masinadirektiiv 2006/42/EÜ, Lisa II, osa A)
1. Firma
2. Kinnitab omal vastutusel, et masin: Seisva juhiga muruniitja / muruniitja
a) Tüüp / Põhimudel
b) Kuu aega / Tootmisaasta
c) Matrikkel
d) Mootor: aku
3. Vastab direktiivide nõuetele:
e) Kinnitav asutus
f) EÜ tüübihindamine
4. Viide ühtlustatud standarditele
g) Mõõdetud helivõimsuse tase
h) Garanteeritud helivõimsuse tase
i) Lõikelaius
n) Tehnilise Lehe autoriseeritud koostaja:
o) Koht ja Kuupäev

EXAMPLE

© by ST. S.p.A.

IT • Il contenuto e le immagini del presente manuale d'uso sono stati realizzati per conto di ST. S.p.A. e sono tutelati da diritto d'autore – E' vietata ogni riproduzione o alterazione anche parziale non autorizzata del documento.
BG • Съдържанието и изображенията в настоящото ръководство са извършени за ST. S.p.A. и са защитени с авторски права – Забранява се всяко неоторизирано възпроизвеждане или промяна, дори и отчасти на документа.
BS • Sadržaj i slike iz ovog korisničkog priručnika napravljeni su isključivo za ST. S.p.A. i zaštićeni su autorskim pravima – zabranjena je svaka neovlaštena reprodukcija ili izmjena dokumenta, djelomično ili u potpunosti.
CS • Obsah a obrázky v tomto návodu k použití byly zpracovány jménem společnosti ST. S.p.A. a jsou chráněny autorským právem – Reprodukce či nepovolené pozměňování tohoto dokumentu, a to i částečné, je zakázáno.
DA • Indhold og illustrationer i denne vejledning er blevet skabt på vegne af ST. S.p.A. og er beskyttet af ophavsret – Enhver gengivelse eller ændring, også delvis, af dokumentet uden autorisation hertil er forbudt.
DE • Inhalt und Bilder dieser Bedienungsanleitung wurden im Namen von ST. S.p.A. erstellt und sind urheberrechtlich geschützt – Jede nicht genehmigte Vervielfältigung oder Veränderung, auch auszugsweise, dieses Dokuments ist verboten.
EL • Το περιεχόμενο και οι εικόνες στο παρόν εγχειρίδιο χρήσης δημιουργήθηκαν για λογαριασμό της εταιρείας ST. S.p.A. και προστατεύονται από πνευματικά δικαιώματα – Απαγορεύεται οποιαδήποτε αναπαραγωγή ή τροποποίηση, έστω και μερική, του εγγράφου χωρίς έγκριση.
EN • The content and images in this User Manual were produced expressly for ST. S.p.A. and are protected by copyright – any unauthorised reproduction or modification to the document, either partially or in full, is prohibited.
ES • El contenido y las imágenes del presente manual de uso han sido creados por ST. S.p.A. y están protegidos por los derechos de autor – Se prohíbe toda reproducción o modificación, incluso parcial, no autorizada del documento.
ET • Käesoleva kasutusjuhendi sisu ja kujutised on toodetud konkreetselt ettevõttele ST. S.p.A. ja neile rakendub autorikaitseseadus – dokumendi igasugune osaline või täielik ilma loata reprodutseerimine või muutmine on keelatud.
FI • Tämän käyttöoppaan sisältö ja kuvat on valmistettu ST. S.p.A. -yhtiön toimesta ja niitä suojaa tekijänoikeuslaki. – Asiakirjan kaikenlainen kopioiminen tai muuttaminen, osittainkin, on kielletty ilman erityistä lupaa.
FR • Le contenu et les images du présent manuel d'utilisation ont été réalisés pour le compte de ST. S.p.A. et sont protégés par un droit d'auteur - Toute reproduction ou modification non autorisée, même partielle, du document, est interdite.
HR • Sadržaj i slike u ovom priručniku za uporabu izrađeni su za tvrtku ST. S.p.A. te su obuhvaćeni autorskim pravima – Zabranjuje se neovlašteno umnožavanje ili prilagodba, djelomična ili u cijelosti, ovog dokumenta.
HU • Ennek a használati útmutatónak a tartalma és a benne szereplő képek kizárólag a ST. S.p.A. számára készültek és szerzői joggal védettek – tilos a dokumentum bármely részének vagy egészének engedély nélküli sokszorosítása és módosítása.
LT • Šio naudotojo vadovo turinys ir paveikslėliai skirti tik „ST. S.p.A." ir yra saugomi autorių teisėmis – dokumentą atgaminti ar modifikuoti, visiškai arba iš dalies, yra draudžiama.
LV • Šīs lietotāja rokasgrāmatas saturs un attēli ir veidoti tikai ST. S.p.A. un ir aizsargāti ar autortiesībām. Jebkāda dokumenta vai tā daļas prettiesiska kopēšana vai pārveide ir stingri aizliegta.
MK • Содржината и сликите во Упатството за корисникот се подготвени исклучиво за ST. S.p.A. и се заштитени со авторски права – забрането е секое делумно или целосно неовластено репродуцирање или измена на документот.
NL • De inhoud en de afbeeldingen van deze gebruikshandleiding werden gerealiseerd voor rekening van ST. S.p.A. en zijn beschermd door het auteursrecht – Elke niet-geautoriseerde reproductie of wijziging, ook gedeeltelijke, van het document is verboden.
NO • Innholdet og bildene i denne brukerveiledningen er utført på oppdrag fra ST. S.p.A. og er beskyttet ved opphavsrett - Enhver gjengivelse eller endring, selv kun delvis, er forbudt.
PL • Treść oraz ilustracje zawarte w niniejszej instrukcji obsługi powstały na zlecenie spółki ST. S.p.A. i są chronione prawami autorskimi – Zabrania się wszelkiego kopiowania bądź modyfikowania, także częściowego, niniejszego dokumentu bez uzyskania stosownej zgody.
PT • As imagens e os conteúdos contidos no presente Manual do Utilizador foram expressamente criados para uso exclusivo da ST. S.p.A., encontrando-se protegidos por direitos de autor. Qualquer tipo de reprodução ou alteração, parcial ou integral, não autorizadas deste Manual estão expressamente proibidas.
RO • Conținutul și imaginile din manualul de utilizare de față au fost realizate în numele ST. S.p.A. și sunt protejate de drepturi de autor – Este interzisă orice reproducere sau modificare chiar și parțială neautorizată a documentului.
RU • Тесты и изображения, содержащиеся в настоящем руководстве, были созданы в интересах ST. S.p.A. и защищены авторскими правами – Любое несанкционированное воспроизведение или изменение документа запрещено.
SK • Obsah a obrázky v tomto návode na používanie boli spracované menom spoločnosti ST. S.p.A. a sú chránené autorským právom – Reprodukcie či nepovolené pozmeňovanie tohto dokumentu, a to aj čiastočné, je zakázané.
SL • Vsebine in slike v tem uporabniškem priročniku so izdelane za podjetje ST. S.p.A. in so zaščitene z avtorskimi pravicami – vsakršno nepooblaščeno razmnoževanje ali spreminjanje dokumenta, v celoti ali delno, je prepovedano.
SR • Sadržaj i slike ovog priručnika za upotrebu su napravljeni u ime ST. S.p.A. i zaštićeni su autorskim pravima – Zabranjena je svaka potpuna ili delimična reprodukcija ili izmena dokumenta bez odobrenja.
SV • Innehållet och bilderna i denna användarhandbok har framställts för ST. S.p.A. och skyddas av upphovsrätt – all form av reproduktion eller ändring, även partiell, som inte auktoriserats är förbjuden.
TR • Bu Kullanıcı Kılavuzundaki içerik ve resimler açıkça ST. S.p.A. için üretilmiştir ve telif hakkı ile korunmaktadır – dokümanın izinsiz olarak tamamen ya da kısmen herhangi bir şekilde çoğaltılması ya da değiştirilmesi yasaktır.

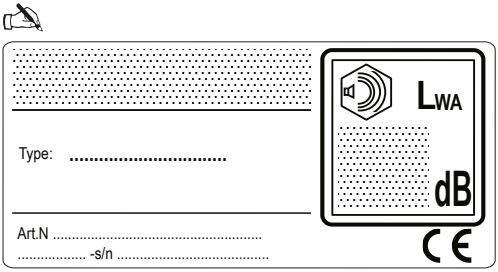

ST. S.p.A.
Via del Lavoro, 6
31033 Castelfranco Veneto (TV) ITALY