171506310/2 10/2020

PR 500 Li 48

IT **Motosega a catena per potatura alimentata a batteria**
MANUALE DI ISTRUZIONI

ATTENZIONE: prima di usare la macchina, leggere attentamente il presente libretto.

BG **Моторен верижен трион за резитба, захранван с акумулатор**
УПЪТВАНЕ ЗА УПОТРЕБА

ВНИМАНИЕ: преди да използвате машината прочетете внимателно настоящата книжка.

BS **Lančana motorna pila na bateriju za potkresivanje grana**
UPUTSTVO ZA UPOTREBU

PAŽNJA: prije nego što koristite ovu mašinu, pažljivo pročitajte priručnik s uputama.

CS **Akumulátorová řetězová odvětvovací motorová pila**
NÁVOD K POUŽITÍ

UPOZORNĚNÍ: před použitím stroje si pozorně přečtěte tento návod k použití.

DA **Batteridrevet kædesav til beskæring**
BRUGSANVISNING

ADVARSEL: læs instruktionsbogen omhyggeligt igennem, før du tager denne maskine i brug.

DE **Batteriebetriebene Kettensäge für die Baumpflege**
GEBRAUCHSANWEISUNG

ACHTUNG: Vor Inbetriebnahme des Geräts die Gebrauchsanleitung aufmerksam lesen.

EL **Αλυσοπρίονο φορητό με μπαταρία**
ΟΔΗΓΙΕΣ ΧΡΗΣΠΣ

ΠΡΟΣΟΧΗ: πριν χρησιμοποιησετε το μηχανημα, διαβαστε προσεκτικα το παρον εγχειριδιο.

EN **Battery powered chainsaw for tree service**
OPERATOR'S MANUAL

WARNING: read thoroughly the instruction booklet before using the machine.

ES **Motosierra de cadena para poda alimentada a batería**
MANUAL DE INSTRUCCIONES

ATENCIÓN: antes de utilizar la máquina, leer atentamente el presente manual.

ET **Akutoitel mootorsaag puude hooldamiseks**
KASUTUSJUHEND

TÄHELEPANU: enne masina kasutamist lugeda tähelepanelikult antud kasutusjuhendit.

FI **Akkukäyttöinen puunhoitotöissä käytettävä moottorisaha**
KÄYTTÖOHJEET

VAROITUS: lue käyttöopas huolellisesti ennen koneen käyttöä.

FR **Scie à chaîne pour élagage alimentée par batterie**
MANUEL D'UTILISATION

ATTENTION: lire attentivement le manuel avant d'utiliser cette machine.

HR **Motorna lančana pila za obrezivanje, s baterijskim napajanjem**
PRIRUČNIK ZA UPORABU

POZOR: prije uporabe stroja, pažljivo pročitajte ovaj priručnik.

HU **Akkumulátoros motoros láncfűrész metszéshez**
HASZNÁLATI UTASÍTÁS

FIGYELEM! a gép használata előtt olvassa el figyelmesen a jelen kézikönyvet.

LT **Akumuliatoriumi maitinamas grandininis pjūklas genėjimui**
NAUDOJIMO INSTRUKCIJOS

DĖMESIO: prieš naudojant įrenginį, atidžiai perskaityti šį naudotojo vadovą.

LV **Akumulatora ķēdes zāģis koku apkopšanai**
LIETOŠANAS INSTRUKCIJA

UZMANĪBU: pirms aparāta lietošanai rūpīgi izlasiet doto instrukciju.

MK **Моторна пила за градинарство со батерија**
УПАТСТВА ЗА УПОТРЕБА

ВНИМАНИЕ: прочитајте го внимателно ова упатство пред да ја користите машината.

NL **Kettingzaag met accutoevoer voor snoeien**
GEBRUIKERSHANDLEIDING

LET OP: vooraleer de machine te gebruiken, dient men deze handleiding aandachtig te lezen.

NO **Batteridrevet motorsag med kjede for beskjæring**
INSTRUKSJONSBOK

ADVARSEL: les denne bruksanvisningen nøye før du bruker maskinen.

PL **Akumulatorowa piła łańcuchowa do przycinania**
INSTRUKCJE OBSŁUGI

OSTRZEŻENIE: przed użyciem maszyny, należy uważnie przeczytać niniejszą instrukcję.

PT **Motosserra de corrente para poda, alimentada a bateria**
MANUAL DE INSTRUÇÕES

ATENÇÃO: antes de usar a máquina, leia atentamente o presente manual.

RO **Ferăstrău cu lanț alimentat cu baterie pentru elagaj**
MANUAL DE INSTRUCȚIUNI

ATENȚIE: înainte de a utiliza mașina, citiți cu atenție manualul de față.

RU **Пила бензиномоторная цепная для обрезки сучьев деревьев с батарейным питанием**
РУКОВОДСТВО ПО ЭКСПЛУАТАЦИИ

ВНИМАНИЕ: прежде чем пользоваться оборудованием, внимательно прочтите это руководство по эксплуатации.

SK **Akumulátorová reťazová odvetvovacia motorová píla**
NÁVOD NA POUŽITIE

UPOZORNENIE: pred použitím stroja si pozorne prečítajte tento návod.

SL **Verižna žaga za obrezovanje na baterijski pogon**
PRIROČNIK ZA UPORABO

POZOR: preden uporabite stroj, pazljivo preberite priročnik z navodili.

SR **Lančana motorna testera na bateriju za potkresivanje grana**
PRIRUČNIK SA UPUTSTVIMA

PAŽNJA: pre korišćenja mašine pažljivo pročitati ovaj priručnik.

SV **Batteridriven kedjesåg för beskäring**
BRUKSANVISNING

VARNING: läs igenom hela detta häfte innan du använder maskinen.

TR **Batarya beslemeli budama amaçlı zincirlik motorlu testere**
KULLANIM KILAVUZU

DİKKAT: makıneyı kullanmadan önce talımatlar ıçeren kilavuzu dıkkatle okuyun.

ITALIANO - **Istruzioni Originali** ..... IT
БЪЛГАРСКИ - Инструкция за експлоатация ..... BG
BOSANSKI - Prijevod originalnih uputa ..... BS
ČESKY - Překlad původního návodu k používání ..... CS
DANSK - Oversættelse af den originale brugsanvisning ..... DA
DEUTSCH - Übersetzung der Originalbetriebsanleitung ..... DE
ΕΛΛΗΝΙΚΑ - Μεταφραση των πρωτοτυπων οδηγιων ..... EL
ENGLISH - Translation of the original instruction ..... EN
ESPAÑOL - Traducción del Manual Original ..... ES
EESTI - Algupärase kasutusjuhendi tõlge ..... ET
SUOMI - Alkuperäisten ohjeiden käännös ..... FI
FRANÇAIS - Traduction de la notice originale ..... FR
HRVATSKI - Prijevod originalnih uputa ..... HR
MAGYAR - Eredeti használati utasítás fordítása ..... HU
LIETUVIŠKAI - Originalių instrukcijų vertimas ..... LT
LATVIEŠU - Instrukciju tulkojums no oriģināl valodas LV
МАКЕДОНСКИ - Превод на оригиналните упатства ..... MK
NEDERLANDS - Vertaling van de oorspronkelijke gebruiksaanwijzing ..... NL
NORSK - Oversettelse av den originale bruksanvisningen ..... NO
POLSKI - Tłumaczenie instrukcji oryginalnej ..... PL
PORTUGUÊS - Tradução do manual original ..... PT
ROMÂN - Traducerea manualului fabricantului ..... RO
РУССКИЙ - Перевод оригинальных инструкций ..... RU
SLOVENSKY - Preklad pôvodného návodu na použitie ..... SK
SLOVENŠČINA - Prevod izvirnih navodil ..... SL
SRPSKI - Prevod originalnih uputstva ..... SR
SVENSKA - Översättning av bruksanvisning i original ..... SV
TÜRKÇE - Orijinal Talimatların Tercümesi ..... TR

1

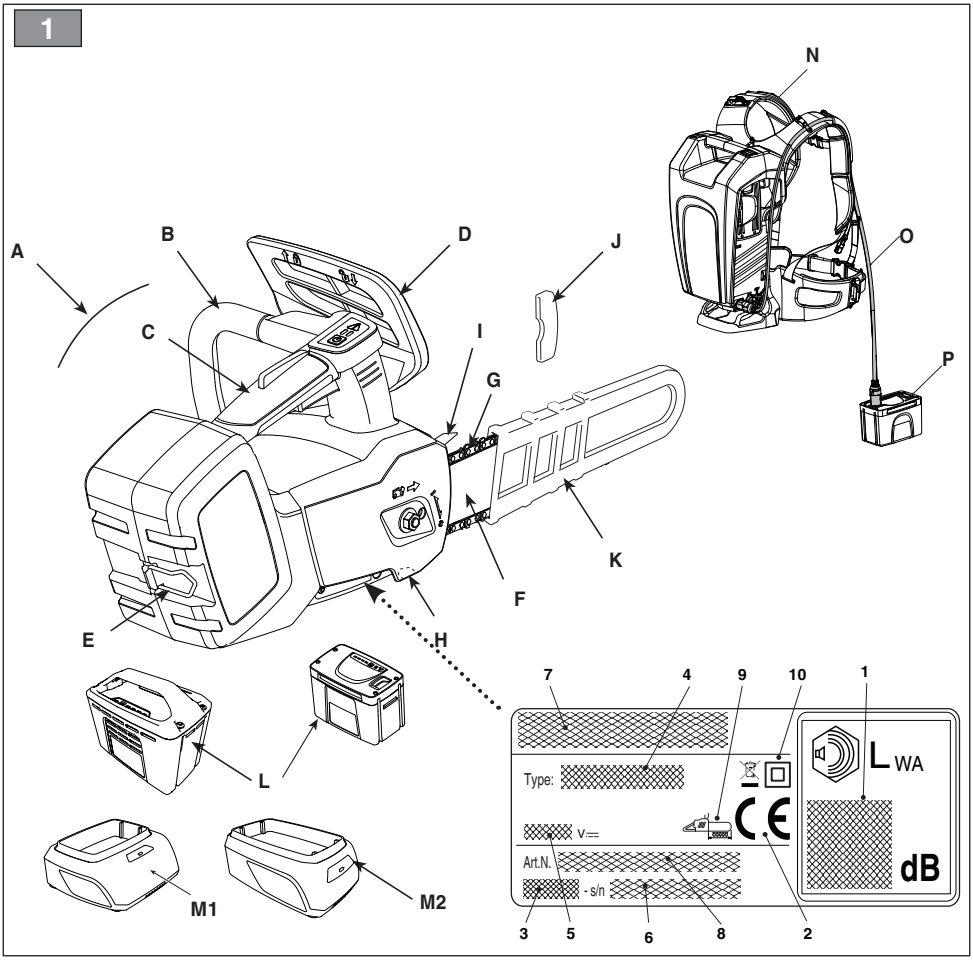

2

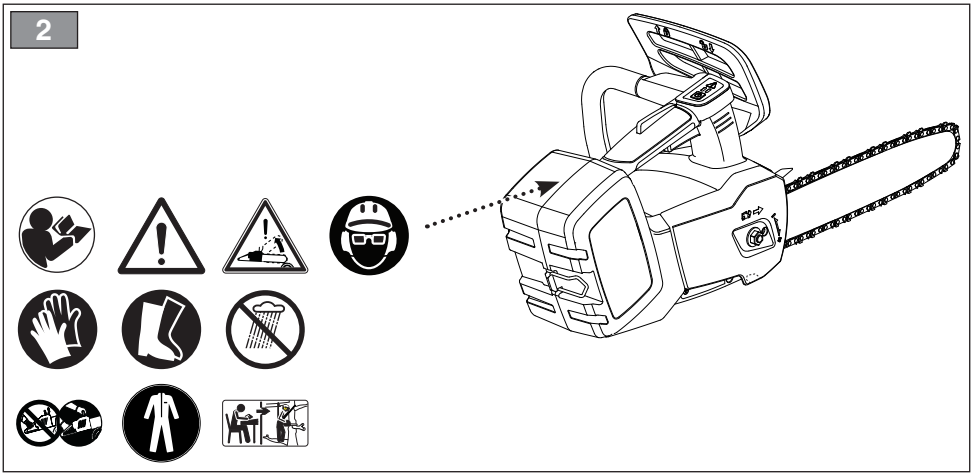

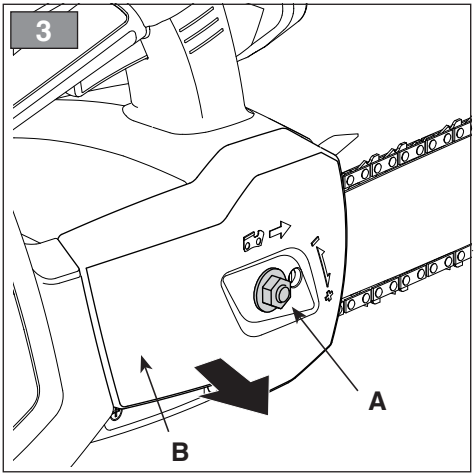
3
A
B

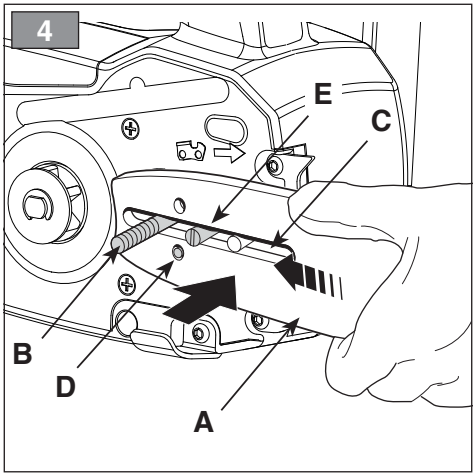
4
E
C
B
D
A

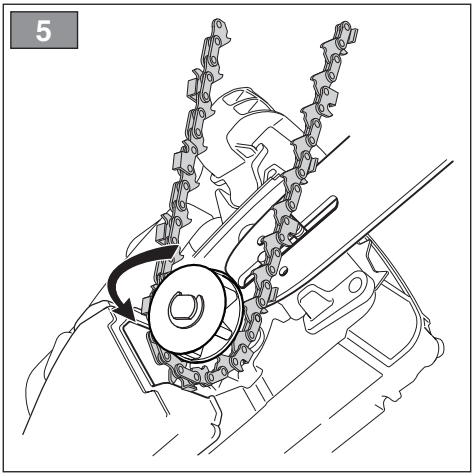
5

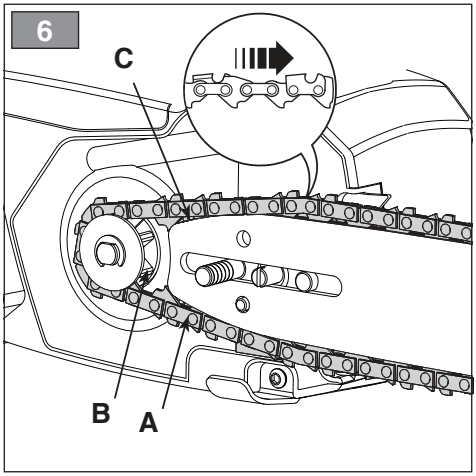
6
C
B
A

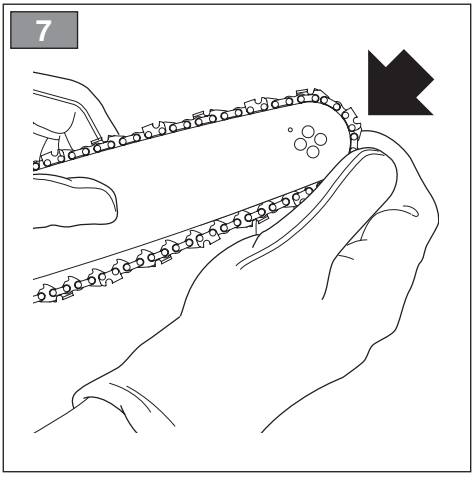
7

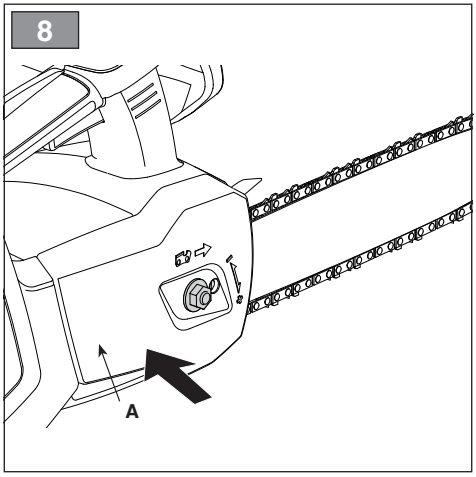
8
A

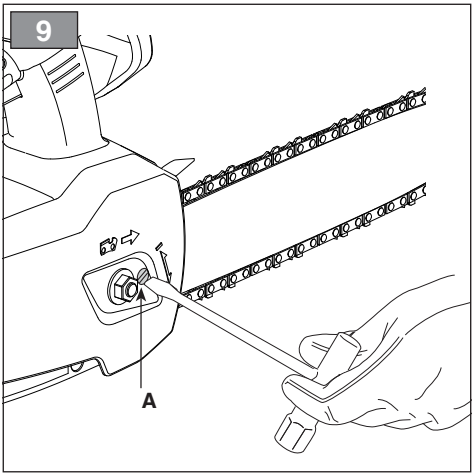
9
A

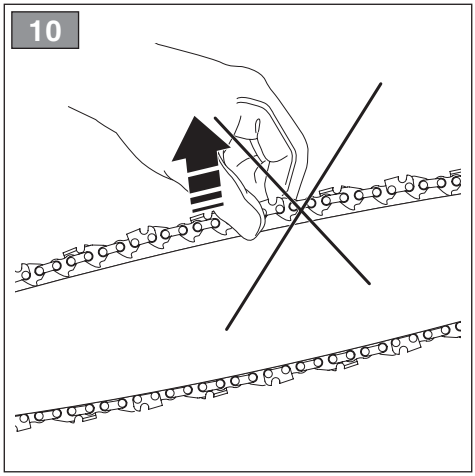
10

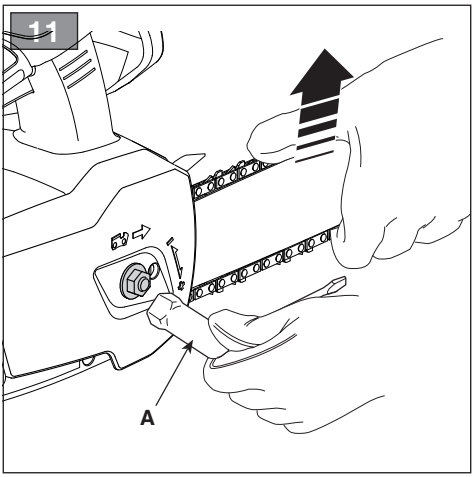
11
A

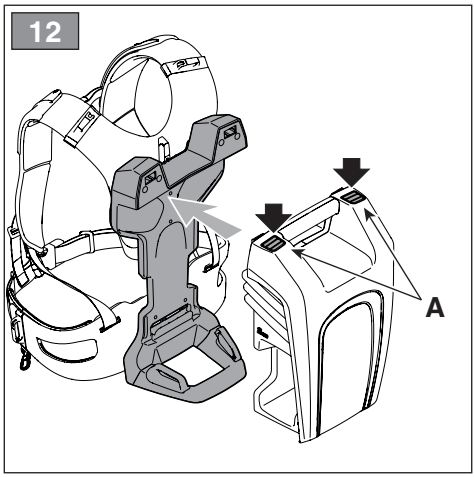
12
A

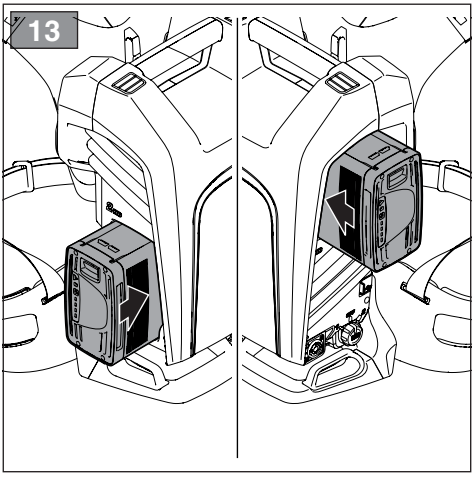
13

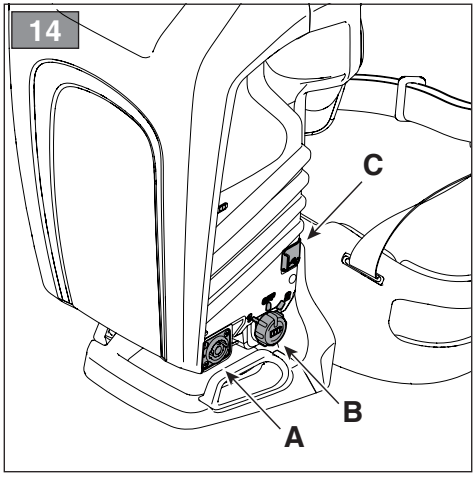
14
C
B
A

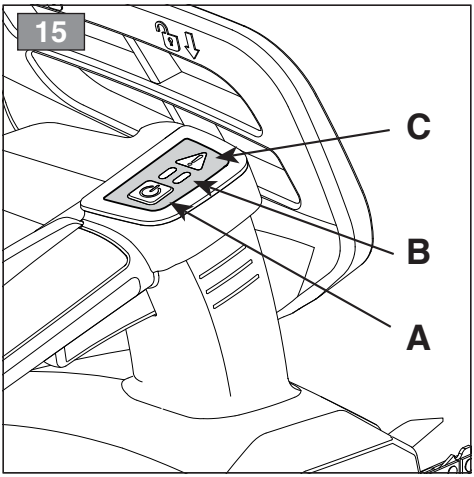
15
C
B
A

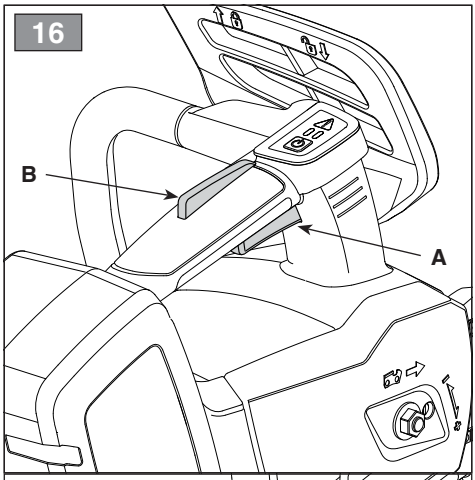
16
B
A

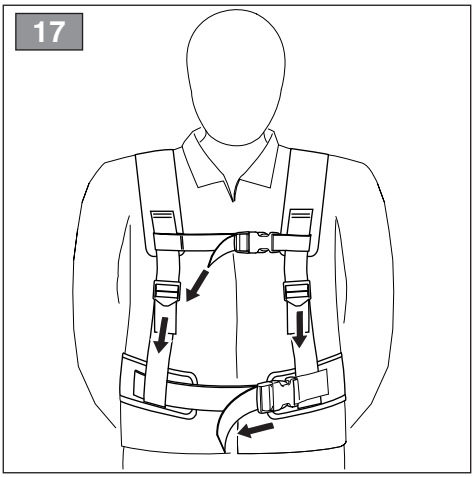
17

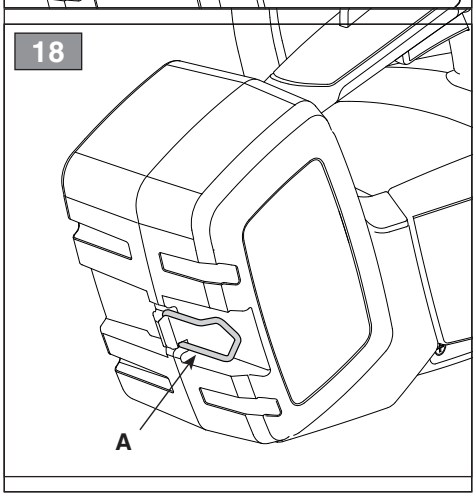
18
A

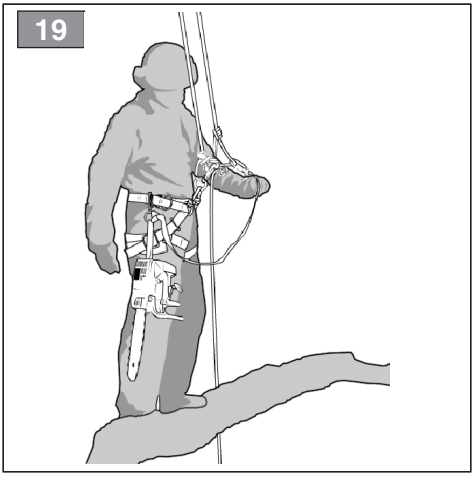
19

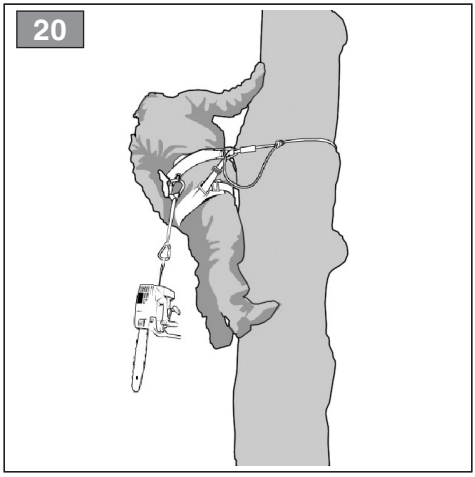
20

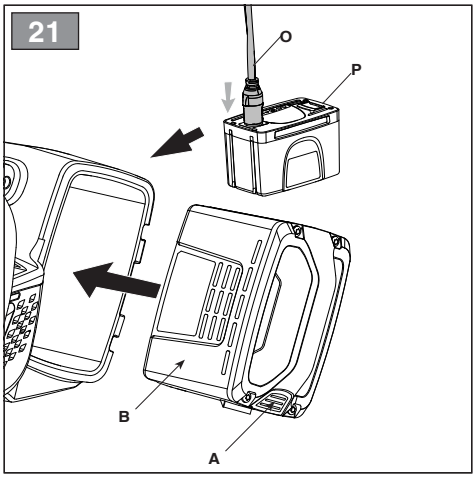
21
O
P
B
A

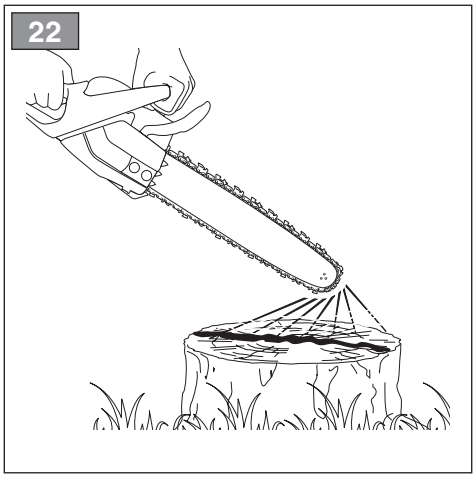
22

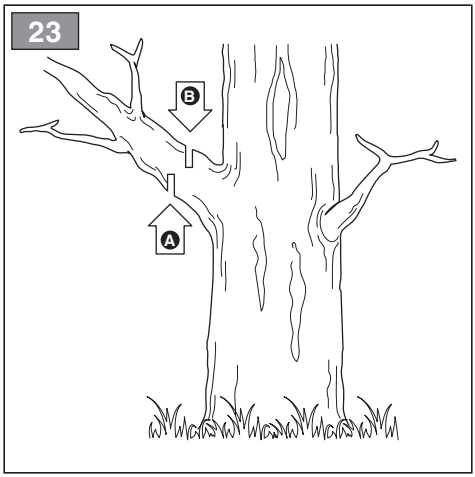
23
B
A

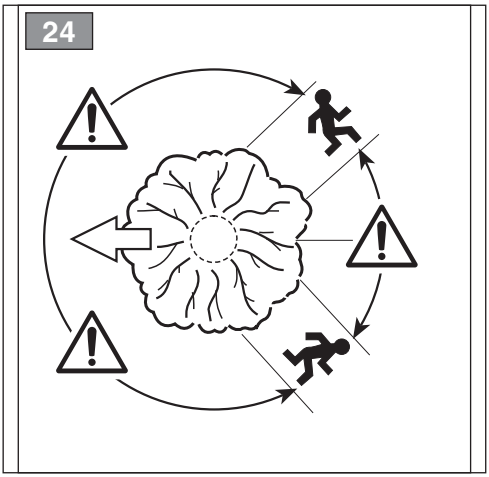
24

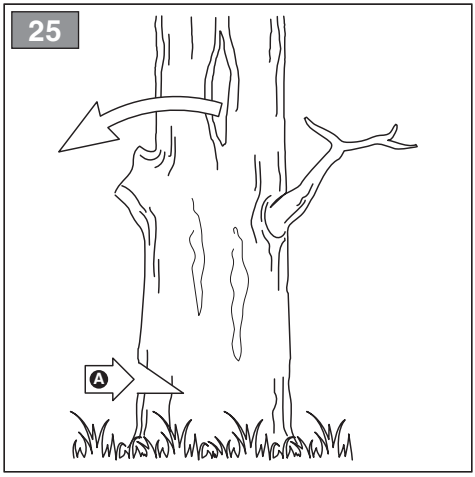
25
A

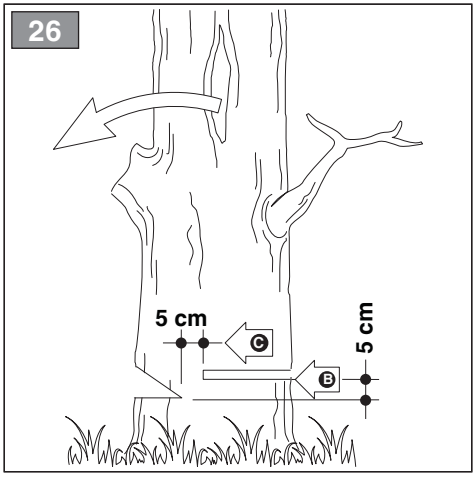
26
5 cm
C
5 cm
B

27

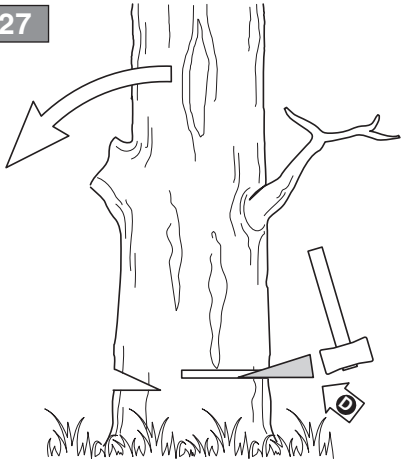

28

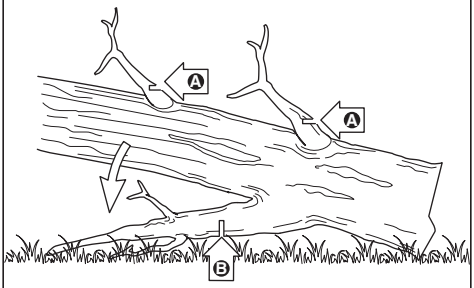

29

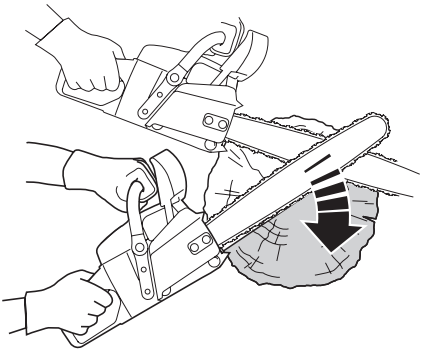

30

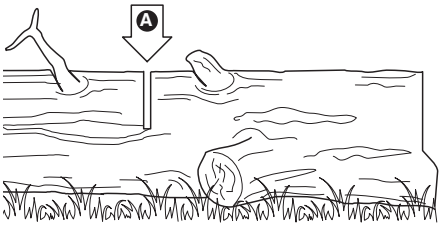

31

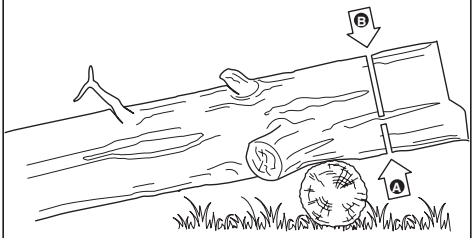

32

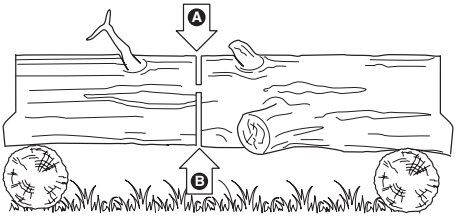

33

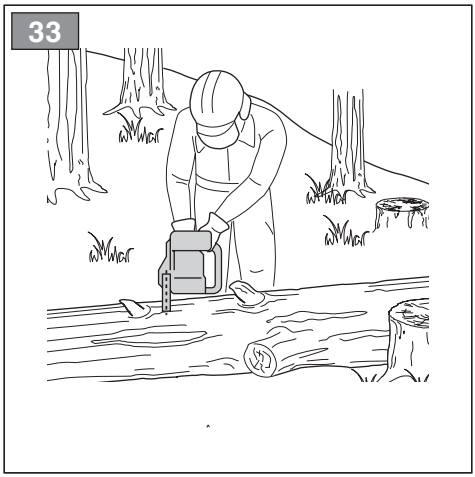

34

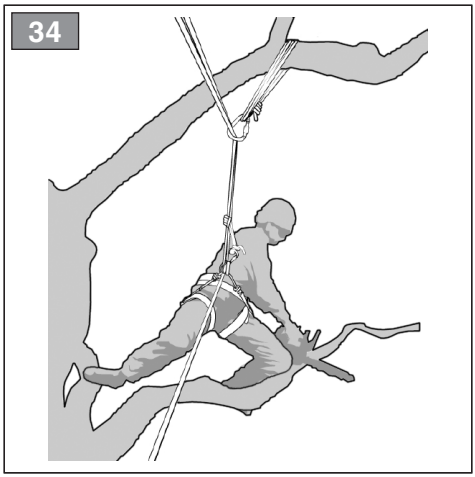

35

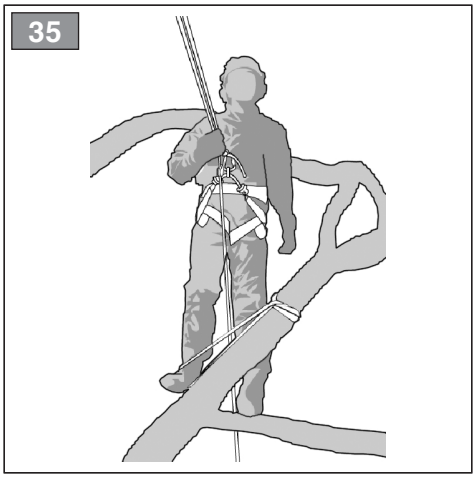

36

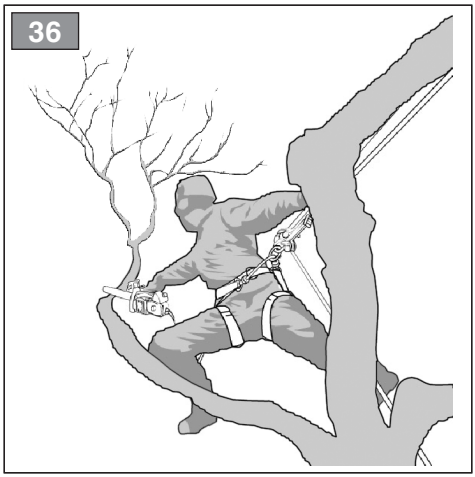

37

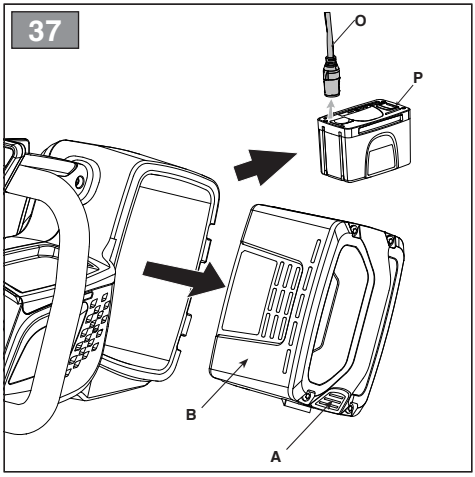

38

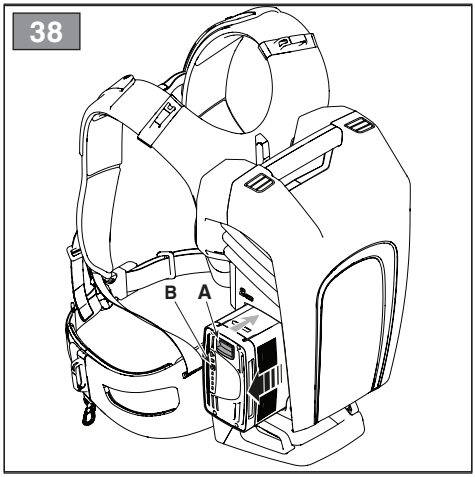

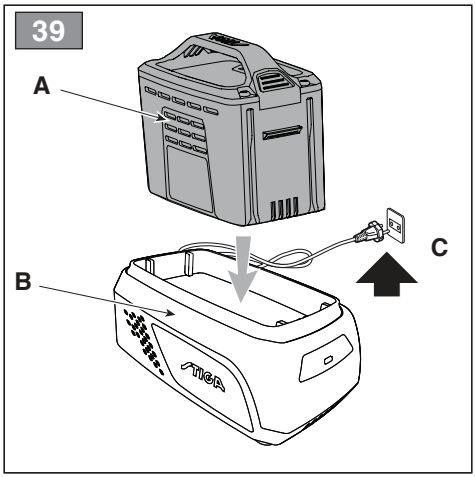
39
A
B
C

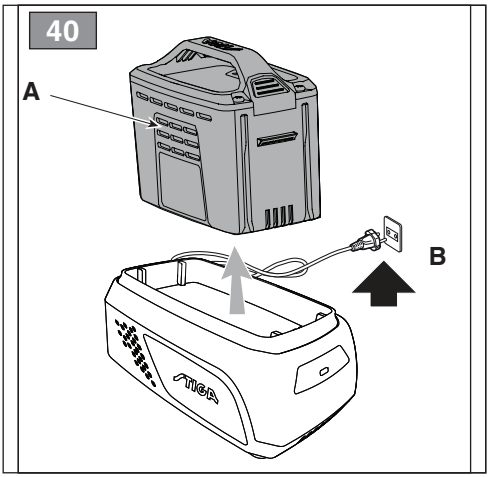
40
A
B

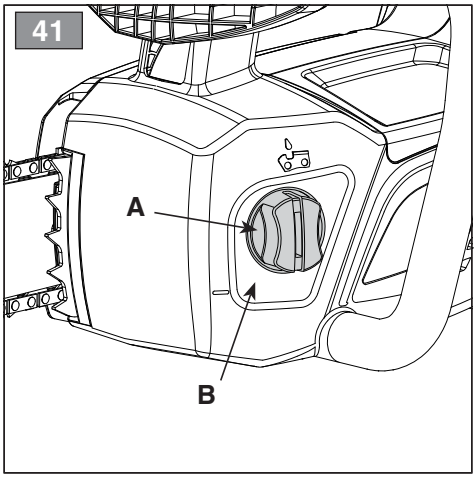
41
A
B

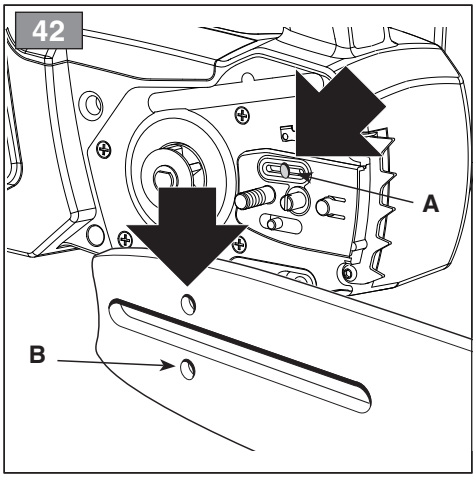
42
A
B

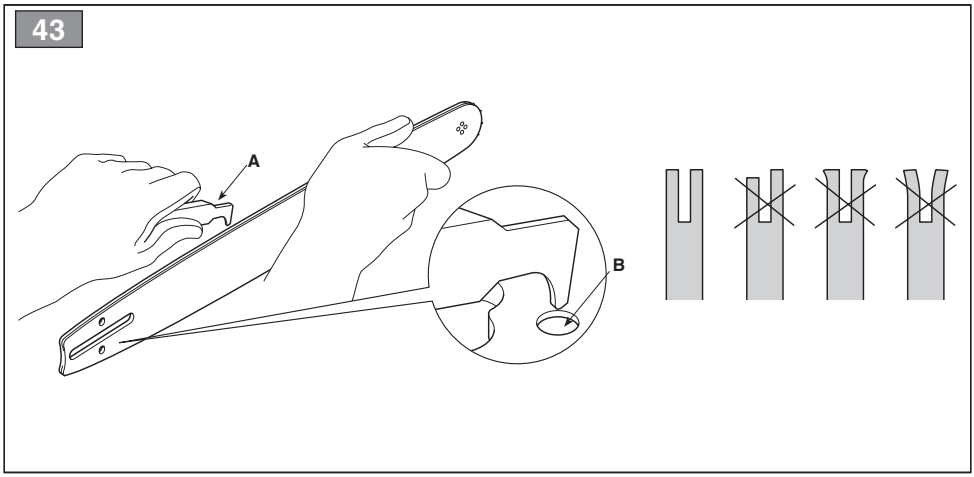
43
A
B

44

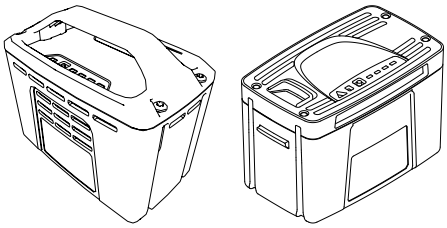

45

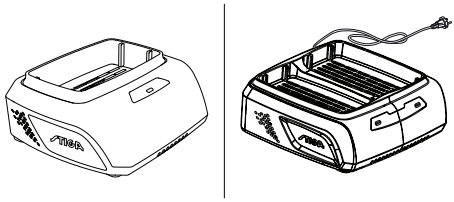

[1]	DATI TECNICI		PR 500 Li 48
[2]	Tensione di alimentazione MAX	V / DC	48
[3]	Tensione di alimentazione NOMINAL	V / DC	43,2
[4]	Velocità massima della catena	m/s	20
[5]	Frequenza massima di rotazione del mandrino	min^{-1}	11.000 ±10%
[6]	Lunghezza di taglio	cm	19 / 24
[7]	Spessore catena	mm	0,050” / 1,27 mm
[8]	Denti / passo del pignone catena		6 / 0,375” (9,525 mm)
[9]	Capacità del serbatoio dell’olio	ml	180
[10]	Peso (senza batteria, senza barra e catena)	kg	2,9
[11] [12]	Livello di pressione acustica misurato Incertezza di misura	dB(A) dB(A)	93,5 3,0
[13] [12]	Livello di potenza acustica misurato Incertezza di misura	dB(A) dB(A)	101,9 3,18
[14]	Livello di potenza acustica garantito	dB(A)	105
[15] [16] [17] [12]	Livello di vibrazioni - Impugnatura anteriore - Impugnatura posteriore Incertezza di misura	 m/s^2 m/s^2 m/s^2	 4,37 3,72 1,5

[18]	ACCESSORI A RICHIESTA		
[19]	Gruppo batteria, mod.		BT 520 Li 48 BT 540 Li 48 BT 550 Li 48 BT 720 Li 48 BT 740 Li 48 BT 750 Li 48 BT 775 Li 48**(*)**
[20]	Carica batteria		CG 500 Li 48 CGF 500 Li 48 CGD 500 Li 48 CG 700 Li 48 CGF 700 Li 48 CGD 700 Li 48
[21]	Zaino portabatterie		√
[22]	Simulatore di batteria batteria		√

(*) L’utilizzo di questa batteria è consentito solo con lo zaino portabatterie. E’ vietato inserire la batteria nell’alloggiamento sulla macchina.

a) NOTA: il valore totale dichiarato delle vibrazioni è stato misurato attenendosi ad un metodo normalizzato di prova e può essere utilizzato per fare un paragone tra un utensile e l’altro. Il valore totale delle vibrazioni può essere utilizzato anche in una valutazione preliminare dell’esposizione.

b) AVVERTENZA: l’emissione di vibrazioni nell’uso effettivo dell’utensile può essere diversa dal valore totale dichiarato a seconda dei modi in cui si utilizza l’utensile. Pertanto è necessario, durante il lavoro, adottare le seguenti misure di sicurezza volte a proteggere l’operatore: indossare guanti durante l’uso, limitare i tempi d’utilizzo della macchina e accorciare i tempi in cui si tene premuta la leva comando acceleratore.

[23] TABELLA PER LA CORRETTA COMBINAZIONE DI BARRA E CATENA (Cap. 15.3)				
[24] **PASSO**	[25] **BARRA**			[26] **CATENA**
[27] Pollici / mm	[28] Lunghezza: Pollici / cm	[29] Larghezza scanalatura: Pollici / mm	[30] Codice	[30] Codice
3/8” / 9,525 mm	10” / 25,4 cm	0,050” / 1,3 mm	100SDEA041	91PX040X
3/8” / 9,525 mm	12” / 30,5 cm	0,050” / 1,3 mm	120SDEA041	91PX045X

[1] BG - ТЕХНИЧЕСКИ ДАННИ

[2] Захранващо напрежение МАКС
[3] Захранващо напрежение НОМИНАЛНО
[4] Максимална скорост на веригата
[5] Максимална честота на въртене на шпиндела
[6] Дължина на срязване
[7] Дебелина на веригата
[8] Зъбци / стъпка на пиньона на верига
[9] Вместимост на резервоара на маслото
[10] Тегло (без акумулатор, без шина и верига)
[11] Измерено ниво на акустична мощност
[12] Измервателна грешка
[13] Ниво на измерена акустична мощност
[14] Гарантирано ниво на звукова мощност
[15] Ниво на вибрации
[16] - Предна ръкохватка
[17] - Задна ръкохватка
[18] ПРИНАДЛЕЖНОСТИ ПО ЗАЯВКА
[19] Блок на акумулатора, мод.
[20] Зареждане на акумулатора
[21] Раница за помещаване на акумулатора
[22] Симулатор на акумулатор
[23] ТАБЛИЦА ЗА ПРАВИЛНА КОМБИНАЦИЯ НА ШИНА И ВЕРИГА (Гл. 15.3)
[24] СТЪПКА
[25] ШИНА
[26] ВЕРИГА
[27] Палци / mm
[28] Дължина: Палци / cm
[29] Ширина на жлеба:Палци / mm
[30] Код

(*) Използването на този акумулатор е позволено само с Раница за помещаване на акумулатора. Забранено е поставянето на акумулатора в гнездото върху машината.

a) ЗАБЕЛЕЖКА: декларираната обща стойност на вибрации е измерена придържайки се към стандартизиран метод на изпитване и може да се използва за правене на сравнение между един и друг инструмент. Общата стойност на вибрации може да се използва и за предварителна оценка на излагането.

b) ПРЕДУПРЕЖДЕНИЕ: издаването на вибрации при реалното използване на инструмента може да бъде различна от общата декларирана стойност,в зависимост от начините на използване на инструмента. Поради това е необходимо по време на работа да се вземат следните предпазни мерки целящи предпазването на оператора: носете ръкавици по време на използването, ограничете времената на използване на машината и намалете времената, през които се държи натиснат лоста за управление на ускорителя.

[1] BS - TEHNIČKI PODACI

[2] MAKS. napon napajanja
[3] NOMINALNI napon napajanja
[4] Maksimalna brzina lanca
[5] Maksimalna frekvencija okretanja vretena
[6] Dužina reza
[7] Debljina lanca
[8] Zupci / korak gonjenog zupčanika lanca
[9] Kapacitet spremnika za ulje
[10] Težina (bez baterije, bez vodilice lanca i lanca)
[11] Izmjereni nivo zvučnog pritiska
[12] Mjerna nesigurnost
[13] Izmjereni nivo zvučne snage
[14] Zajamčeni nivo zvučne snage
[15] Nivo vibracija
[16] - Prednji rukohvat
[17] - Zadnji rukohvat
[18] DODATNA OPREMA NA ZAHTJEV
[19] Baterija, mod.
[20] Punjač baterije
[21] Ruksak akumulator
[22] Simulator akumulatora
[23] TABELA ZA ISPRAVNU KOMBINACIJU VODILICE LANCA I LANCA (Pogl. 15.3)
[24] KORAK
[25] VODILICA LANCA
[26] LANAC
[27] Inč / mm
[28] Dužina: Inč / mm
[29] Širina žlijeba: Inč / mm
[30] Šifra

(*) Upotreba ovog akumulatora dopuštena je samo s ruksak akumulator. Zabranjeno je stavljati akumulator (bateriju) u kućište na mašini.

a) NAPOMENA: ukupna prijavljena vrijednost vibracija izmjerena je prema normalizovanoj metodi ispitivanja i može se koristiti za vršenje poređenja između dvije alatke. Ukupna vrijednost vibracija može se koristiti i prilikom prethodne procjene izloženosti.

b) UPOZORENJE: emisija vibracija prilikom stvarne upotrebe alatke može se razlikovati od ukupne prijavljene vrijednosti u zavisnosti od načina na koji se koristi alatka. Stoga je neophodno, za vrijeme rada, primijeniti slijedeće sigurnosne mjere za zaštitu radnika: koristiti rukavice za vrijeme upotrebe, ograničiti vrijeme upotrebe mašine i skratiti vrijeme za koje se drži pritisnuta poluga mande gasa.

[1] CS - TECHNICKÉ PARAMETRY

[2] Napájecí napětí MAX
[3] Napájecí napětí NOMINAL
[4] Maximální rychlost řetězu
[5] Maximální frekvence otáčení vřetena
[6] Řezná délka
[7] Tloušťka řetězu
[8] Zuby / rozteč řetězky
[9] Kapacita olejové nádrže
[10] Hmotnost (bez akumulátoru, bez vodicí lišty a řetězu)
[11] Naměřená úroveň akustického tlaku
[12] Nepřesnost měření
[13] Naměřená úroveň akustického výkonu
[14] Zaručená úroveň akustického výkonu
[15] Úroveň vibrací
[16] - Přední rukojeť
[17] - Zadní rukojeť
[18] VOLITELNÉ PŘÍSLUŠENSTVÍ
[19] Akumulátorová jednotka, mod.
[20] Nabíječka akumulátoru
[21] Batoh s akumulátorem
[22] Simulátor akumulátoru
[23] TABULKA PRO SPRÁVNOU KOMBINACI VODICÍ LIŠTY A ŘETĚZU (kap. 15.3)
[24] ROZTEČ
[25] VODICÍ LIŠTA
[26] ŘETĚZ
[27] Palce / mm
[28] Délka: Palce / cm
[29] Šířka drážky: Palce / mm
[30] Kód

(*) Použití tohoto akumulátoru je dovoleno pouze s batoh s akumulátorem. Je zakázáno vkládat akumulátor do uložení na stroji.

a) POZNÁMKA: prohlášená celková hodnota vibrací byla naměřena s použitím normalizované zkušební metody a lze ji použít pro srovnání jednotlivých nástrojů. Celková hodnota vibrací může být použita také při přípravném vyhodnocování vystavení vibracím.

b) VAROVÁNÍ: emise vibrací při skutečném použití nástroje může být odlišná od deklarované celkové hodnoty v závislosti na režimech, ve kterých se daný nástroj používá. Proto je třeba během práce přijmout níže uvedená bezpečnostní opatření, jejichž cílem je ochránit operátora: během běžného použití mějte nasazené rukavice a omezte dobu použití stroje a zkraťte doby, během kterých je zatlačena ovládací páka plynu.

[1] DA - TEKNISKE DATA

[2] Forsyningsspænding MAX
[3] Forsyningsspænding NOMINAL
[4] Maksimal kædehastighed
[5] Maksimal omdrejningsfrekvens for spindel
[6] Klippelængde
[7] Kædens tykkelse
[8] Antal tænder/deling på kædehjul
[9] Olietankens-kapacitet
[10] Vægt (uden batteri, uden sværd og kæde)
[11] Målt lydtryksniveau
[12] Usikkerhed ved målingen
[13] Målt lydeffektniveau
[14] Garanteret lydeffektniveau
[15] Vibrationsniveau
[16] - Forreste håndtag
[17] - Bagerste håndtag
[18] TILBEHØR
[19] Batterienhed, mod.
[20] Batterioplader
[21] Batterirygsæk
[22] Batterisimulator
[23] TABEL TIL DEN KORREKTE KOMBINATION AF SVÆRD OG KÆDE (Kap. 15.3)
[24] AKSELAFSTAND
[25] SVÆRD
[26] KÆDE
[27] Tommer / mm
[28] Længde: Tommer / cm
[29] Sporbredde: Tommer / mm
[30] Kode

(*) Brug af dette batteri er kun tilladt med batterirygsæk. Det er forbudt at indsætte batteriet i holderen på maskinen.

a) BEMÆRK: den samlede erklærede værdi af vibrationer blev målt ifølge en standardiseret metode til afprøvning og kan bruges til at foretage en sammenligning mellem forskellige redskaber. Den samlede værdi af vibrationer kan også bruges til en indledende vurdering af eksponeringen.

b) ADVARSEL: den faktiske udsendelse af vibrationer i forbindelse med brug af redskabet kan afvige fra den samlede attesterede værdi afhængigt af den konkrete brug af redskabet. Derfor er det nødvendigt, at man under arbejdet tager følgende sikkerhedsforanstaltninger for at beskytte brugeren. Bær handsker under brug, begræns den tid maskinen bruges og forkort den tid hvor gashåndtaget holdes indtrykket.

[1] DE - TECHNISCHE DATEN

[2] MAX Versorgungsspannung
[3] NOMINALE Versorgungsspannung
[4] Maximale Geschwindigkeit der Kette
[5] Max Spindeldrehzahl
[6] Schnittlänge
[7] Dicke der Kette
[8] Zähne / Teilung des Kettenrads
[9] Fassungsvermögen Öltank
[10] Gewicht (ohne Batterie, Schwert und Kette)
[11] Gemessener Schalldruckpegel
[12] Messungenauigkeit
[13] Gemessener Schallleistungspegel
[14] Garantierter Schallleistungspegel
[15] Vibrationspegel
[16] - Vorderer Handgriff
[17] - Hinterer Handgriff
[18] SONDERZUBEHÖR
[19] Batterieeinheit, Mod.
[20] Batterieladegerät
[21] Batterietasche
[22] Batteriesimulator
[23] TABELLE FÜR DIE KORREKTE KOMBINATION VON SCHWERT UND KETTE (Kap. 15.3)
[24] GLIEDLÄNGE
[25] SCHWERT
[26] KETTE
[27] Zoll
[28] Länge: Zoll / cm
[29] Nutbreite: Zoll / mm
[30] Code

(*) Die Verwendung dieser Batterie ist nur mit dem Batterietasche zulässig. Es ist verboten, die Batterie in das Fach auf der Maschine einzusetzen.

a) HINWEIS: Der erklärte Gesamtwert der Vibrationen wurde durch eine standardisierte Methode gemessen. Er kann verwendet werden, um einen Vergleich zwischen verschiedenen Werkzeugen anzustellen. Der Gesamtwert der Vibrationen kann auch bei einer Vorabbewertung der Vibrationsbelastung eingesetzt werden.

b) WARNUNG: Die Schwingungsemission bei der effektiven Verwendung des Werkzeugs kann sich je nach den Einsatzarten des Werkzeugs vom erklärten Gesamtwert unterscheiden. Deshalb ist es notwendig, während der Arbeit die folgenden Sicherheitsmaßnahmen zu ergreifen, um den Bediener zu schützen: Handschuhe während der Verwendung anziehen, die Einsatzzeiten der Maschine begrenzen und die Zeiten verkürzen, in denen man den Gashebel gedrückt hält.

[1] EL - ΤΕΧΝΙΚΑ ΧΑΡΑΚΤΗΡΙΣΤΙΚΑ

[2] ΜΕΓ. τάση τροφοδοσίας
[3] ΟΝΟΜΑΣΤΙΚΗ τάση τροφοδοσίας
[4] Μέγιστη ταχύτητα της αλυσίδας
[5] Μέγιστη συχνότητα περιστροφής του τσοκ
[6] Μήκος κοπής
[7] Πάχος αλυσίδας
[8] Δόντια / βήμα πινιόν αλυσίδας
[9] Χωρητικότητα του δοχείου λαδιού
[10] Βάρος (χωρίς μπαταρία, χωρίς μπάρα και αλυσίδα)
[11] Μετρημένη στάθμη ακουστικής πίεσης
[12] Αβεβαιότητα μέτρησης
[13] Μετρημένη στάθμη ακουστικής ισχύος
[14] Στάθμη εγγυώμενης ηχητικής ισχύος
[15] Επίπεδο κραδασμών
[16] - Εμπρός χειρολαβή
[17] - Πίσω χειρολαβή
[18] ΠΡΟΑΙΡΕΤΙΚΑ ΑΞΕΣΟΥΑΡ
[19] Μπαταρία, μοντ.
[20] Φορτιστής Μπαταρίας
[21] Σακίδιο μπαταριών
[22] Εξομοιωτής μπαταρίας
[23] ΠΙΝΑΚΑΣ ΓΙΑ ΤΟ ΣΩΣΤΟ ΣΥΝΔΥΑΣΜΟ ΤΗΣ ΜΠΑΡΑΣ ΚΑΙ ΤΗΣ ΑΛΥΣΙΔΑΣ (Κεφ. 15.3)
[24] ΒΗΜΑ
[25] ΛΑΜΑ
[26] ΑΛΥΣΙΔΑ
[27] Ίντσες / mm
[28] Μήκος: Ίντσες / mm
[29] Πλάτος αύλακα: Ίντσες / mm
[30] Κωδικός

(*) Η χρήση αυτής της μπαταρίας επιτρέπεται μόνο με τον Σακίδιο μπαταριών. Απαγορεύεται η τοποθέτηση της μπαταρίας στην υποδοχή του μηχανήματος.

a) ΣΗΜΕΙΩΣΗ: η συνολική δηλωμένη τιμή των κραδασμών έχει μετρηθεί με βάση μια πρότυπη μέθοδο δοκιμής και μπορεί να χρησιμοποιηθεί για να γίνει ένα παράγωνο μεταξύ ενός εργαλείου και ενός άλλου. Η συνολική τιμή των κραδασμών μπορεί επίσης να χρησιμοποιηθεί για μια προκαταρκτική εκτίμηση της έκθεσης.

b) ΠΡΟΕΙΔΟΠΟΙΗΣΗ: η εκπομπή κραδασμών κατά την πραγματική χρήση του εργαλείου μπορεί να είναι διαφορετική από τη συνολική δηλωμένη τιμή ανάλογα με τον τρόπο χρήσης του εργαλείου. Ωστόσο είναι αναγκαίο, κατά τη διάρκεια της εργασίας, να υιοθετήσετε τα ακόλουθα μέτρα ασφαλείας για να προστατέψετε το χειριστή: φορέστε γάντια κατά τη χρήση, περιορίστε το χρόνο χρήσης του μηχανήματος και μειώστε το χρόνο που κρατιέται πατημένος ο μοχλός εντολής γκαζιού.

[1] EN - TECHNICAL DATA

[2] MAX supply voltage
[3] NOMINAL supply voltage
[4] Maximum chain speed
[5] Maximum rotational frequency of the spindle
[6] Cutting length
[7] Chain gauge
[8] Chain pinion teeth / pitch
[9] Oil tank capacity
[10] Weight (without battery, bar and chain)
[11] Measured sound pressure level
[12] Uncertainty of measure
[13] Measuered sound power level
[14] Guaranteed sound power level
[15] Vibration level
[16] Front handle
[17] Rear handle
[18] ACCESSORIES AVAILABLE ON REQUEST
[19] Battery pack, model
[20] Battery charger
[21] Battery backpack
[22] Battery simulator
[23] CORRECT BAR AND CHAIN COMBINATION TABLE (Chap. 15.3)
[24] PITCH
[25] BAR
[26] CHAIN
[27] Inches
[28] Length: Inches / cm
[29] Groove width: Inches / mm
[30] Code

(*) This battery can only be used with the battery backpack. Inserting the battery in the machine housing is prohibited.

a) NOTE: the declared total vibration value was measured using a normalised test method and can be used to conduct comparisons between one tool and another. The total vibration value can also be used for a preliminary exposure evaluation.

b) WARNING: the vibrations emitted during actual use of the tool can differ from the declared total value according to how the tool is used. Whilst working, therefore, it is necessary to adopt the following safety measures designed to protect the operator: wear protective gloves whilst working, use the machine for limited periods at a time and decrease the time during which the throttle trigger lever is pressed.

[1] ES - DATOS TÉCNICOS

[2] Tensión de alimentación MÁX
[3] Tensión de alimentación NOMINAL
[4] Velocidad máxima de la cadena
[5] Frecuencia máxima de rotación del mandril
[6] Longitud de corte
[7] Grosor cadena
[8] Dientes / paso del piñón cadena
[9] Capacidad del depósito de aceite
[10] Peso (sin batería, sin barra ni cadena)
[11] Nivel de presión acústica medido
[12] Incertidumbre de medida
[13] Nivel de potencia acústica medido
[14] Nivel de potencia acústica garantizado
[15] Nivel de vibraciones
[16] - Empuñadura anterior
[17] - Empuñadura posterior
[18] ACCESORIOS POR ENCARGO
[19] Grupo de la batería, mod.
[20] Cargador de la batería
[21] Mochila portabaterías
[22] Simulador de batería
[23] TABLA PARA LA CORRECTA COMBINACIÓN DE BARRA Y CADENA (Cap. 15.3)
[24] PASO
[25] BARRA
[26] CADENA
[27] Pulgadas/mm
[28] Longitud: Pulgadas/cm
[29] Anchura ranura: Pulgadas/mm
[30] Código

(*) El uso de esta batería está permitido únicamente con la mochila portabaterías. Queda prohibido introducir la batería en la cavidad de la máquina.

a) NOTA: el valor total de la vibración se ha medido según un método normalizado de prueba y puede utilizarse para realizar una comparación entre una máquina y otra . El valor total de la vibración también se puede emplear para la valoración preliminar de la exposición.

b) ADVERTENCIA: la emisión de vibración en el uso efectivo del aparato puede ser diferente al valor total declarado según los modos en los que se utiliza la herramienta. Por ello, durante la actividad se deben poner en práctica las siguientes medidas de seguridad para el usuario: usar guantes, limitar el tiempo de uso de la máquina, así como el tiempo que se mantiene presionada la palanca de mando del acelerador.

[1] ET - TEHNILISED ANDMED

[2] MAX toitepinge
[3] NOMINAALNE toitepinge
[4] Keti maksimaalne kiirus
[5] Võlli maksimaalne pöörlemissagedus
[6] Lõikepikkus
[7] Keti läbimõõt
[8] Keti hammasratta hambad/samm
[9] Õlipaagi maht
[10] Kaal ilma aku, lati ja ketita
[11] Mõõdetud heliröhutase
[12] Mõõtemääramatus
[13] Mõõdetud müravõimsuse tase
[14] Garanteeritud müravõimsuse tase
[15] Vibratsiooni tase
[16] - Eesmine käepide
[17] - Tagumine käepide
[18] LISASEADMED TELLIMISEL
[19] Aku, mud.
[20] Akulaadija
[21] Akukott
[22] Akusimulaator
[23] TABEL “SAEKETTIDE JA -LATTIDE ÕIGE KOMBINATSIOON” (Ptk 15.3)
[24] SAMM
[25] LATT
[26] KETT
[27] Tollid / mm
[28] Pikkus: Tollid /cm
[29] Soone laius: Tollid / mm
[30] Kood

(*) Seda akut saab kasutada ainult koos akukott. Aku sisestamine masina korpusesse on keelatud.

a) MÄRKUS: deklareeritud koguvibratsiooni tase mõõdeti standardiseeritud testi käigus, mille abil on võimalik võrrelda omavahel erinevate tööriistade vibratsiooni. Deklareeritud koguvibratsiooni võib kasutada ka eeldatava vibratsiooni käes olemise hindamiseks.

b) HOIATUS: tegelikud tööriista kasutamisel tekkivad vibratsioonid võivad erineda deklareeritud koguvibratsiooni tasemest sõltuvalt tööriista kasutamise viisist. Seepärast tuleb töö ajal kasutusel võtta ohutusmeetodid, millega töötajat kaitsta: kandke kasutamise ajal kindaid, piirake masina kasutamise aega ja lühendage perioode, mille vältel hoitakse gaasihooba all.

[1] FI - TEKNISET TIEDOT

[2] MAKS. syöttöjännite
[3] NIMELLINEN syöttöjännite
[4] Ketjun maksiminopeus
[5] Karan maksimipyörimistaajuus
[6] Leikkauksen pituus
[7] Ketjun paksuus
[8] Ketjun hammasrattaan hampaat / hammasluku
[9] Öljysäiliön tilavuus
[10] Paino (ilman akkua, terälevyä ja ketjua)
[11] Mitattu äänenpaineen taso
[12] Mittausepävarmuus
[13] Mitattu äänitehotaso
[14] Taattu äänitehotaso
[15] Tärinätaso
[16] - Etukahva
[17] - Takakahva
[18] SAATAVANA OLEVAT LISÄVARUSTEET
[19] Akkuyksikkö, malli
[20] Akkulaturi
[21] Akkureppu
[22] Akkusimulaattori
[23] TAULUKKO TERÄLEVYN JA KETJUN OIKEA YHDISTELMÄ (luku 15.3)
[24] KULKU
[25] TERÄLEVY
[26] KETJU
[27] Tuumat / mm
[28] Pituus: Tuumat / cm
[29] Uran leveys: Tuumat / mm
[30] Koodi

(*) Tämän akun käyttö on sallittu vain akkureppu käyttämällä. Akkua ei saa asettaa koneessa olevaan tilaan.

a) HUOMAUTUS: tärinän kokonaisarvo on mitattu käyttämällä normalisoitua testimenetelmää ja sitä voidaan käyttää verrattaessa työkaluja keskenään. Tärinän kokonaisarvoa voidaan käyttää myös kun tehdään altistumista koskeva esiarviointi.

b) VAROITUS: laitteen tuottama tärinä työvälineen todellisen käytön aikana saattaa poiketa ilmoitetusta kokonaisarvosta käyttötavasta riippuen. Tämän vuoksi on tarpeen soveltaa seuraavia käyttäjää suojaavia turvatoimenpiteitä: käyttää käsineitä käytön aikana, rajoittaa laitteen käyttöaikaa ja lyhentää aikoja jolloin kaasuttimen vipua pidetään painettuna.

[1] FR - DONNÉES TECHNIQUES

[2] Tension d'alimentation MAX
[3] Tension d'alimentation NOMINAL
[4] Vitesse maximum de la chaîne
[5] Fréquence maximum de rotation du mandrin
[6] Longueur de coupe
[7] Épaisseur de la chaîne
[8] Dents / pas du pignon de chaîne
[9] Capacité du réservoir d'huile
[10] Poids (sans batterie; sans guide-chaîne et chaîne)
[11] Niveau de pression acoustique mesuré
[12] Incertitude de mesure
[13] Niveau de puissance acoustique mesuré
[14] Niveau de puissance acoustique garanti
[15] Niveau de vibrations
[16] - Poignée avant
[17] - Poignée arrière
[18] ÉQUIPEMENTS SUR DEMANDE
[19] Groupe de batteries, mod.
[20] Chargeur de batterie
[21] Sac porte-batteries
[22] Simulateur de batterie
[23] TABLEAU DES COMBINAISONS CORRECTES ENTRE GUIDE-CHAÎNE ET CHAÎNE (Chap. 15.3)
[24] PAS
[25] GUIDE-CHAÎNE
[26] CHAÎNE
[27] Pouces / mm
[28] Longueur : Pouces / cm
[29] Largeur rainure : Pouces / mm
[30] Code

(*) L'utilisation de cette batterie est permise seulement avec le sac porte-batteries. Il est interdit d'insérer la batterie dans le logement situé sur la machine.

a) REMARQUE : la valeur totale déclarée des vibrations a été mesurée selon une méthode d'essai normalisée et peut être utilisée pour comparer un outillage avec un autre. La valeur totale des vibrations peut être utilisée aussi pour une évaluation préalable à l'exposition.

b) AVERTISSEMENT : l'émission de vibrations lors de l'utilisation effective de l'outillage peut différer de la valeur totale déclarée en fonction des modes d'utilisation de l'outillage. Par conséquent, il est nécessaire, pendant le travail, d'adopter les mesures de sécurité suivantes en vue de protéger l'opérateur : porter des gants durant l'utilisation, limiter les temps d'utilisation de la machine et écourter les temps pendant lesquels le levier de commande de l'accélérateur est enfoncé.

[1] HR - TEHNIČKI PODACI

[2] MAKS. napon napajanja
[3] NAZIVNI napon napajanja
[4] Maksimalna brzina lanca
[5] Maksimalna frekvencija vrtnje vretena
[6] Dužina košnje
[7] Debljina lanca
[8] Zupci/korak lančanika
[9] Zapremina spremnika ulja
[10] Težina (bez baterije, bez vodilice i lanca)
[11] Izmjerena razina zvučnog tlaka
[12] Mjerna nesigurnost
[13] Izmjerena razina zvučne snage
[14] Zajamčena razina zvučne snage
[15] Razina vibracija
[16] - Prednja ručka
[17] - Stražnja ručka
[18] DODATNA OPREMA PO NARUDŽBI
[19] Sklop baterije, mod.
[20] Punjač baterija
[21] Torbica za nošenje baterija
[22] Simulator baterije
[23] TABLICA ZA PRAVILNO KOMBINIRANJE VODILICE I LANCA (pog. 15.3)
[24] KORAK
[25] VODILICA
[26] LANAC
[27] inča/mm
[28] Dužina: inča/cm
[29] Širina žlijeba: inča/mm
[30] Šifra

(*) Ne dozvoljava se uporaba ove baterije bez torbica za nošenje baterija. Zabranjeno je stavljati bateriju u sjedište na stroju.

a) NAPOMENA: izjavljena ukupna vrijednost vibracija izmjerena je pridržavajući se normirane probne metode i može se koristiti za usporedbu jednog alata s drugim. Ukupnu vrijednost vibracija može se koristiti i u preliminarnoj procjeni izloženosti.

b) UPOZORENJE: emisija vibracija pri stvarnoj uporabi alata može se razlikovati od izjavljene ukupne vrijednosti, ovisno o načinima korištenja alata. Stoga je za vrijeme rada potrebno poduzeti sljedeće sigurnosne mjere namijenjene zaštiti rukovatelja: nositi rukavice tijekom uporabe, ograničiti vrijeme korištenja stroja te skratiti vrijeme držanja pritisnute upravljačke ručice gasa.

[1] HU - MŰSZAKI ADATOK

[2] MAX tápfeszültség
[3] NÉVLEGES tápfeszültség
[4] Lánc max. sebessége
[5] A tokmány maximális forgási sebessége
[6] Vágás hossza
[7] Lánc vastagsága
[8] Lánc fogaskerék fogai / osztása
[9] Az olajtartály kapacitása
[10] Súly (akkumulátor, vezetőlemez és lánc nélkül)
[11] Mért hangnyomásszint
[12] Mérési bizonytalanság
[13] Mért egyenértékű hangnyomásszint
[14] Garantált zajteljesítmény szint
[15] Vibrációszint
[16] - Elülső markolat
[17] - Hátsó markolat
[18] RENDELHETŐ KIEGÉSZÍTŐK
[19] Akkumulátor-egység, típus
[20] Akkumulátor-töltő
[21] Akkumulátortartó hátizsák
[22] Akkumulátorszimulátor
[23] TÁBLÁZAT A HELYES VEZETŐLEMEZ-LÁNC KOMBINÁCIÓ MEGÁLLAPÍTÁSÁHOZ (15.3. fej.)
[24] OSZTÁS
[25] VEZETŐLEMEZ
[26] LÁNC
[27] Hüvelyk / mm
[28] Hosszúság: Hüvelyk / cm
[29] Vájat szélesség: Hüvelyk / mm
[30] Kód

(*) Ennek az akkumulátornak a használata csak az akkumulátortartó hátizsák megengedett. Tilos behelyezni az akkumulátort a gépbe.

a) MEGJEGYZÉS: a rezgés névleges összértékét szabványos teszt módszerrel mértük, ezért alkalmazható más szerszámokkal való összehasonlításra. A rezgés névleges összértéke a kitettség előzetes értékelésére is alkalmas.

b) FIGYELMEZTETÉS: a szerszám valós használata során keletkező rezgés eltérhet a névleges összértéktől a szerszám használati módjának függvényében. Ezért a munka alatt alkalmazni kell a kezelő védelmét szolgáló biztonsági intézkedéseket: viseljen munkakesztyút a használat során, korlátozza a gép használati idejét és lehetőleg rövid ideig tartsa nyomva a gázkart.

[1] LT - TECHNINIAI DUOMENYS

[2] MAKS. maitinimo įtampa
[3] NOMINALI maitinimo įtampa
[4] Grandinės maksimalus greitis
[5] Maksimalus griebtuvo sukimosi greitis
[6] Pjovimo ilgis
[7] Grandinės storis
[8] Dantys / grandinės žvaigždutės žingsnis
[9] Alyvos bako talpa
[10] Svoris (be akumuliatoriaus, be strypo ir grandinės)
[11] Išmatuotas garso slėgio lygis
[12] Matavimo paklaida
[13] Išmatuotas garso galios lygis
[14] Garantuotas garso galios lygis
[15] Vibracijų lygis
[16] - Priekinė rankena
[17] - Galinė rankena
[18] UŽSAKOMI PRIEDAI
[19] Akumuliatoriaus blokas, mod.
[20] Akumuliatoriaus įkroviklis
[21] Akumuliatorių laikiklio kuprinė
[22] Akumuliatoriaus simuliatorius
[23] LENTELĖ TINKAMAM STRYPO IR GRANDINĖS SUDERINIMUI (15.3 skyr.)
[24] EIGA
[25] STRYPAS
[26] GRANDINĖ
[27] Coliai / mm
[28] Ilgis: Coliai / cm
[29] Griovelių plotis: Coliai / mm
[30] Kodas

(*) Šio akumuliatoriaus naudojimas galimas tik akumuliatorių laikiklio kuprinė . Draudžiama įvesti akumuliatorių į įrenginio ertmę.

a) PASTABA: bendras deklaruojamas vibracijų lygis buvo išmatuotas laikantis standartizuoto bandymo metodo ir gali būti naudojamas lyginant vieną įrankį su kitu. Bendras vibracijų lygis gali būti naudojamas preliminariam vibracijų įvertinimui.

b) ĮSPĖJIMAS: vibracijų skleidimo lygis eksploatuojant įrenginį gali skirtis nuo bendro deklaruojamo vibracijų lygio, priklausomai nuo būdų, kaip bus naudojamas įrankis. Dėl šios priežasties darbo metu yra būtina imtis saugos priemonių, susijusių su operatoriaus apsauga: naudojimo metu mūveti pirštines, riboti įrenginio darbo trukmę ir trumpinti laiką, kurio metu būna paspausta akceleratoriaus valdymo svirtis.

[1] LV - TEHNISKIE DATI

[2] MAKS. barošanas spriegums
[3] NOMINĀLAIS barošanas spriegums
[4] Maksimālais ķēdes ātrums
[5] Maksimālais patronas griešanās ātrums
[6] Pļaušanas garums
[7] Ķēdes biezums
[8] Ķēdes zobrata zobi/solis
[9] Eļļas tvertnes tilpums
[10] Svars (bez akumulatora, sliedes un ķēdes)
[11] Izmērītais skaņas spiediena līmenis
[12] Mērījuma kļūda
[13] Izmērītais akustiskās jaudas līmenis
[14] Garantētais akustiskās jaudas līmenis
[15] Vibrāciju līmenis
[16] - Priekšējais rokturis
[17] - Aizmugurējais rokturis
[18] PIEDERUMI PĒC PASŪTĪJUMA
[19] Akumulatora mezgls, mod.
[20] Akumulatoru lādētājs
[21] Akumulatoru pārnēsāšanas mugursoma
[22] Akumulatora simulators
[23] SLIEŽU UN ĶĒŽU PAREIZU KOMBINĀCIJU TABULA (15.3 nod.)
[24] SOLIS
[25] SLIEDE
[26] ĶĒDE
[27] Collas / mm
[28] Garums: Collas / cm
[29] Rievas platums: Collas / mm
[30] Kods

(*) Šo akumulatoru drīkst izmantot tikai kopā ar akumulatoru pārnēsāšanas mugursoma. Ir aizliegts ievietot akumulatoru mašīnas nodalījumā.

a) PIEZĪME: kopējā norādītā vibrāciju intensitātes vērtība tika izmērīta, izmantojot standarta pārbaudes metodi, un to var izmantot ierīču savstarpējai salīdzināšanai. Kopējo vibrāciju intensitātes vērtību var izmantot arī sākotnējai ekspozīcijas novērtēšanai.

b) BRĪDINĀJUMS: vibrāciju līmenis ierīces faktiskās izmantošanas laikā var atšķirties no kopējās norādītās vērtības, atkarībā no ierīces izmantošanas veida. Tāpēc darba laikā ir svarīgi izmantot šādus operatora aizsardzības līdzekļus: izmantošanas laikā valkājiet cimdus, ierobežojiet mašīnas izmantošanas laiku un saīsiniet laiku, kuru akseleratora vadības svira atrodas nospiestā stāvoklī.

[1] МК - ТЕХНИЧКИ ПОДАТОЦИ

[2] МАКСИМАЛЕН напон
[3] НОМИНАЛЕН напон
[4] Максимална моќност на синџирот
[5] Максимална фреквенција на ротација на моторот
[6] Должина на сечење
[7] Длабочина на синџирот
[8] Запци/ степен на запченикот на синџирот
[9] Капацитет на резервоарот за масло
[10] Тежина (без акумулатор, без лост и ланец)
[11] Ниво на измерена акустичен притисок
[12] Отстапување при мерење
[13] Ниво на измерена акустична моќност
[14] Ниво на гарантирана акустична моќност
[15] Ниво на вибрации
[16] - Предна рачка
[17] - Задна рачка
[18] ДОПОЛНИТЕЛНА ОПРЕМА ПО ИЗБОР
[19] Комплет со батерија, модел
[20] Полнач за батерија
[21] Ранец за батерија
[22] Симулатор на батерија
[23] ТАБЕЛА ЗА ПРАВИЛНА КОМБИНАЦИЈА НА ЛОСТОВИ И СИНЏИРИ (поглавје 15.3)
[24] 'ОД
[25] ЛОСТ
[26] СИНЏИР
[27] инчи / мм
[28] Должина: инчи / см
[29] Ширина на жлеб: инчи / мм
[30] Код

(*) Употребата на оваа батерија е одобрена само со Ранец за батерија. Треба да ја вметнете батеријата во нејзиното место на машината.

a) ЗАБЕЛЕШКА: вкупната посочена вредност за вибрациите е измерена со пробен метод за нормализирање и може да се користи за споредбена вредност на еден уред со друг. Вкупната вредност на вибрациите може да се користи и за прелиминарна проценка на изложеноста.

b) ВНИМАНИЕ: емисијата на вибрациите при ефективна употреба може да се разликува од вкупната посочена вредност според начинот на употреба на уредот. Затоа е неопходно во текот на работата да се направат повеќе безбедносни мерења за да се заштити операторот: носете чевли во текот на употребата, ограничете го времето на употреба на машината и скратете го времето кога треба да се притисне рачката за управување со забрзувачот.

[1] NL - TECHNISCHE GEGEVENS

[2] Voedingsspanning MAX
[3] Voedingsspanning NOMINAL
[4] Maximale snelheid van de ketting
[5] Maximale rotatiefrequentie van de spindel
[6] Lengte van de snit
[7] Dikte ketting
[8] Tanden / steek van het kettingwiel
[9] Vermogen van het oliereservoir
[10] Gewiicht (zonder accu, zonder stang en ketting)
[11] Gemeten niveau geluidsdruk
[12] Meetonzekerheid
[13] Gemeten akoestisch vermogen
[14] Gegarandeerd geluidsniveau
[15] Trillingsniveau
[16] - Voorste handgreep
[17] - Achterste handgreep
[18] OP AANVRAAG LEVERBARE ACCESSOIRES
[19] Accugroep, mod.
[20] Batterijlader
[21] Accuhouder
[22] Accusimulator
[23] TABEL VOOR DE CORRECTE COMBINATIE VAN STANG EN KETTING (Hfdst. 15.3)
[24] STEEK
[25] STANG
[26] KETTING
[27] Inches / mm
[28] Lengte: Inches / cm
[29] Breedte gleuf: Inches / mm
[30] Code

(*) Het gebruik van deze accu is enkel toegestaan met het accuhouder. Het is verboden de accu in de huizing van de machine te plaatsen.

a) OPMERING: de totale verklaarde waarde van de trillingen werd gemeten met een genormaliseerde testmethode en kan gebruikt worden voor een vergelijking tussen twee werktuigen. De totale waarde van de trillingen kan ook gebruikt worden in een voorafgaande evaluatie van de blootstelling.

b) WAARSCHUWING: de emissie van trillingen bij het effectief gebruik van het werktuig kan verschillen van de totale verklaarde waarden, al naar gelang de manieren waarop het werktuig gebruikt wordt . Daarom is het noodzakelijk, tijdens het werk, de volgende veiligheidsmaatregelen toe te passen om de bediener te beschermen: handschoenen te gebruiken tijdens het gebruik, het gebruik van de machine te beperken en de de bedieningshendel van de versnelling zo kort mogelijk ingedrukt te houden.

[1] NO - TEKNISKE DATA

[2] MAX forsyningsspenning
[3] NOMINAL forsyningsspenning
[4] Maks kjedehastighet
[5] Maksimal rotasjonsfrekvens ved doren
[6] Skjærelengde
[7] Kjedetykkelse
[8] Tenner / trinn fra kjedepinjong
[9] Oljetankens kapasitet
[10] Vekt (uten batteri, uten sverd og kjede)
[11] Målt lydtrykknivå
[12] Måleusikkerhet
[13] Målt lydeffektnivå
[14] Garantert lydeffektnivå
[15] Vibrasjonsnivå
[16] - Håndtak fremme
[17] - Håndtak bak
[18] TILBEHØR PÅ FORESPØRSEL
[19] Batteri, modell
[20] Batterilader
[21] Batteriryggsekk
[22] Batterisimulator
[23] TABELL FOR RIKTIG KOMBINASJON AV SVERD OG KJEDE (Kap. 15.3)
[24] TRINN
[25] SVERD
[26] KJEDE
[27] Tommer / mm
[28] Lengde: Tommer / cm
[29] Bredde rille: Tommer / mm
[30] Kode

(*) Bruk av dette batteriet er kun tillatt med bruk av batteriryggsekk. Det er forbudt å sette batteriet på plass i maskinen.

a) MERK: Oppgitt totalverdi for vibrasjonene har blitt målt ved å bruke en normal prøvemetode og kan brukes for å sammenligne et redskap med et annet. Den totale vibrasjonsverdien kan også brukes i en foreløpig eksponeringsvurdering.

b) ADVARSEL: emisjon av vibrasjoner ved effektiv bruk av redskapet kan avvike fra oppgitt totalverdi i henhold til måten redskapet brukes på. Derfor er det nødvendig, under arbeidet, å ta i bruk følgende sikkerhetstiltak for å beskytte operatøren: iføre seg hansker ved bruk, begrense maskinens brukstid og korte ned på tiden som man holder inne akselerator kommandospaken.

[1] PL - DANE TECHNICZNE

[2] Napięcie zasilania MAKS
[3] Napięcie zasilania ZNAMIONOWE
[4] Maksymalna prędkość łańcucha
[5] Maksymalna częstotliwość obrotów wrzeciona
[6] Długość cięcia
[7] Grubość łańcucha
[8] Zęby / podziałka koła zębatego łańcucha
[9] Pojemność zbiornika oleju
[10] Masa (bez akumulatora, bez prowadnicy i łańcucha)
[11] Zmierzony poziom mocy ciśnienia akustycznego
[12] Błąd pomiaru
[13] Poziom mocy akustycznej zmierzony
[14] Gwarantowany poziom mocy akustycznej
[15] Poziom wibracji
[16] - Uchwyt przedni
[17] - Uchwyt tylny
[18] AKCESORIA NA ZAMÓWIENIE
[19] Zespół akumulatora, mod.
[20] Ładowarka akumulatora
[21] Plecakowy uchwyt na akumulator
[22 Symulator akumulatora
[23] TABELA PRAWIDŁOWEJ KOMBINACJI PROWADNICY I ŁAŃCUCHA (Rozdz. 15.3)
[24] SKOK
[25] PROWADNICA
[26] ŁAŃCUCH
[27] Cale / mm
[28] Długość: Cale / cm
[29] Szerokość rowka: Cale / mm
[30] Kod

(*) Zastosowanie niniejszego akumulatora jest dozwolone wyłącznie wraz plecakowy uchwyt na akumulator. Zakazane jest wkładanie akumulatora do gniazda w maszynie.

a) UWAGA: Całkowita wskazana wartość drgań została zmierzona zgodnie ze znormalizowaną metodą badania i może być wykorzystana w celu dokonania porównania między dwoma urządzeniami. Całkowita wartość drgań może być również stosowana do wstępnej oceny zagrożenia.

b) OSTRZEŻENIE: emisja drgań w praktycznym zastosowaniu niniejszego narzędzia może się różnić od deklarowanej wartości łącznej, w zależności od sposobu użytkowania urządzenia. Dlatego, w celu zapewnienia bezpieczeństwa użytkownika, konieczne jest podczas pracy z urządzeniem podjęcie następujących środków bezpieczeństwa: noszenie rękawic podczas korzystania z urządzenia, ograniczenie czasu użytkowania urządzenia i skrócenie czasu trzymania wciśniętej dźwigni regulacji obrotów silnika.

[1] PT - DADOS TÉCNICOS

[2] Tensão de alimentação MÁX
[3] Tensão de alimentação NOMINAL[4] Velocidade máxima da corrente
[5] Frequência máxima de rotação do mandril
[6] Comprimento de corte
[7] Espessura corrente
[8] Dentes / distância entre eixos do pinhão da corrente
[9] Capacidade do tanque do óleo
[10] Peso (sem bateria, sem barra e corrente)
[11] Nível de pressão acústica mensurada
[12] Incerteza de medição
[13] Nível de potência acústica mensurado
[14] Nível de potência acústica garantido
[15] Nível de vibrações
[16] - Pega dianteira
[17] - Pega traseira
[18] ACESSÓRIOS A PEDIDO
[19] Grupo bateria, mod.
[20] Carregador de bateria
[21] Mochila porta-baterias
[22] Simulador de bateria
[23] TABELA PARA A CORRENTE COMBINAÇÃO DE BARRA E CORRENTE (Cap. 15.3)
[24] PASSO
[25] BARRA
[26] CORRENTE
[27] Polegadas / mm
[28] Comprimento: Polegadas / cm
[29] Largura sulco: Polegadas / mm
[30] Código

(*) O uso desta bateria somente é permitido com o mochila porta-baterias. É proibido inserir a bateria no alojamento da máquina.

a) NOTA: o valor total declarado das vibrações foi mensurado de acordo com um método normalizado de ensaio e pode ser utilizado para comparar uma ferramenta com a outra. O valor total das vibrações também pode ser utilizado para uma avaliação preliminar da exposição.

b) ADVERTÊNCIA: a emissão de vibrações no uso efetivo da ferramenta pode ser diversa do valor total declarado de acordo com os modos com os quais a ferramenta é utilizada. Portanto, durante o trabalho, é necessário adotar as seguintes medidas de segurança para proteger o operador: usar luvas durante o uso, limitar o tempo de utilização da máquina e encurtar o tempo durante o qual a alavanca de comando é mantida pressionada.

[1] RO - DATE TEHNICE

[2] Tensiune de alimentare MAX
[3] Tensiune de alimentare NOMINALĂ
[4] Viteza maximă a lanțului
[5] Frecvență maximă de rotație a mandrinei
[6] Lungimea tăieturii
[7] Grosimea lanțului
[8] Dinți / pas pinion lanț
[9] Capacitate rezervor ulei
[10] Greutate (fără baterie, fără bară și lanț)
[11] Nivel măsurat de presiune acustică
[12] Nesiguranță în măsurare
[13] Nivel de putere acustică măsurat
[14] Nivel de putere acustică garantat
[15] Nivel de vibrații
[16] - Mâner față
[17] - Mâner spate
[18] ACCESORII LA CERERE
[19] Ansamblu baterie, mod.
[20] Alimentator pentru baterie
[21] Rucsac pentru baterii
[22] Simulator de baterie
[23] TABEL PENTRU O ASOCIERE CORECTĂ BARĂ-LANȚ (Cap. 15.3)
[24] PAS
[25] BARĂ
[26] LANȚ
[27] Inchi / mm
[28] Lungime: Inchi / cm
[29] Lățimea canelurii: Inchi / mm
[30] Cod

(*) Această baterie poate fi utilizată doar cu rucsac pentru baterii. Se interzice introducerea bateriei în locașul de pe mașină.

a) OBSERVAȚIE: valoarea totală declarată a vibrațiilor a fost măsurată ținându-se cont de o metodă de probă normalizată și poate fi utilizată pentru a compara instrumentele între ele. Valoarea totală a vibrațiilor poate fi utilizată și pentru o evaluare preliminară a expunerii.

b) AVERTISMENT: emisia de vibrații în utilizarea efectivă a instrumentului poate fi diferită față de valoarea totală declarată, în funcție de modurile în care se utilizează instrumentul. Din acest motiv este nevoie ca, în timpul sesiunii de lucru, să se adopte următoarele măsuri de siguranță menite să protejeze operatorul: purtarea mănușilor în timpul utilizării, limitarea duratei de utilizarea a mașinii și scurtarea duratei în care se ține apăsată maneta de comandă a acceleratorului.

[1] RU - ТЕХНИЧЕСКИЕ ХАРАКТЕРИСТИКИ

[2] МАКС. напряжение питания
[3] НОМИНАЛЬНОЕ напряжение питания
[4] Максимальная скорость цепи
[5] Максимальная частота вращения шпинделя
[6] Длина пильного аппарата
[7] Толщина цепи
[8] Зубцы / шаг звездочки цепи
[9] Емкость масляного бака
[10] Вес (без батареи, шины и цепи)
[11] Измеренный уровень звукового давления
[12] Погрешность измерения
[13] Измеренный уровень звуковой мощности
[14] Гарантируемый уровень звуковой мощности
[15] Уровень вибрации
[16] - Передняя рукоятка
[17] - Задняя рукоятка
[18] ДОПОЛНИТЕЛЬНОЕ ОБОРУДОВАНИЕ ПО ТРЕБОВАНИЮ
[19] Батарейный блок, мод.
[20] Зарядное устройство
[21] Ранцевый держатель для батарей
[22] Эмулятор батареи
[23] ТАБЛИЦА ПРАВИЛЬНЫХ КОМБИНАЦИЙ ШИНА-ЦЕПЬ (гл. 15.3)
[24] ШАГ
[25] ШИНА
[26] ЦЕПЬ
[27] дюймы / мм
[28] Длина: дюймы / см
[29] Ширина выемки: дюймы / мм
[30] Код

(*) Использование данной батареи разрешено только с Ранцевый держатель для батарей. Запрещено устанавливать батарею в отсек на машине.

a) ПРИМЕЧАНИЕ: общий заявленный уровень вибрации был измерен с использованием нормализованного метода испытаний, и его можно использовать для сравнения различных инструментов между собой. Общий уровень вибрации можно также использовать для предварительной оценки подверженности воздействию вибрации.

b) ПРЕДУПРЕЖДЕНИЕ: уровень вибрации во время фактической эксплуатации инструмента может отличаться от общего заявленного значения и зависит от режимов эксплуатации инструмента. Поэтому во время работы необходимо принимать следующие меры безопасности для защиты оператора: работать в перчатках, ограничивать время использования машины и сократить время, в течение которого рычаг управления дросселем остается нажатым.

[1] SK - TECHNICKÉ PARAMETRE

[2] MAX. napájacie napätie
[3] NOMINÁLNE napájacie napätie
[4] Maximálna rýchlosť reťaze
[5] Maximálna frekvencia otáčania vretena
[6] Rezná dĺžka
[7] Hrúbka reťaze
[8] Zuby / rozstup reťazovky
[9] Kapacita olejovej nádrže
[10] Hmotnosť (bez akumulátora, vodiacej lišty a reťaze)
[11] Nameraná úroveň akustického tlaku
[12] Nepresnosť merania
[13] Nameraná úroveň akustického výkonu
[14] Zaručená úroveň akustického výkonu
[15] Úroveň vibrácií
[16] - Predná rukoväť
[17] - Zadná rukoväť
[18] VOLITEĽNÉ PRÍSLUŠENSTVO
[19] Akumulátorová jednotka, mod.
[20] Nabíjačka akumulátora
[21] Batoh na akumulátory
[22] Simulátor akumulátora
[23] TABUĽKA PRE URČENIE SPRÁVNEJ KOMBINÁCIE VODIACEJ LIŠTY A REŤAZE (kap. 15.3)
[24] ROZSTUP
[25] VODIACA LIŠTA
[26] REŤAZ
[27] Palce / mm
[28] Dĺžka: Palce / cm
[29] Šírka drážky: Palce / mm
[30] Kód

(*) Použitie tohto akumulátora je dovolené len s batoh na akumulátory. Je zakázané vkladať akumulátor do uloženia na stroji.

a) POZNÁMKA: vyhlásená celková hodnota vibrácií bola nameraná s použitím normalizovanej skúšobnej metódy a je možné ju použiť na porovnanie jednotlivých nástrojov. Celková hodnota vibrácií môže byť použitá aj pri prípravnom vyhodnocovaní vibrácií.

b) VAROVANIE: emisia vibrácií pri skutočnom použití nástroja môže byť odlišná od vyhlásenej celkovej hodnoty v závislosti na režimoch, v ktorých sa daný nástroj používa. Preto je potrebné počas práce prijať nižšie uvedené bezpečnostné opatrenia, ktoré majú za cieľ ochrániť operátora: počas bežného použitia majte nasadené rukavice, obmedzte dobu použitia stroja a skráťte doby, počas ktorých je zatlačená ovládacia páka plynu.

[1] SL - TEHNIČNI PODATKI

[2] Največja napetost električnega napajanja
[3 Nazivna napetost električnega napajanja
[4] Maksimalna hitrost verige
[5] Maksimalna frekvenca rotacije vretena
[6] Dolžina reza
[7] Debelina verige
[8] Zobniki / hod verižnega pastorka
[9] Kapaciteta rezervoarja za olje
[10] Teža (brez baterije, brez meča in verige)
[11] Izmerjena raven zvočnega tlaka
[12] Nezanesljivost meritve
[13] Izmerjena raven zvočne moči
[14] Zagotovljena raven zvočnega tlaka
[15] Nivo vibracij
[16] - Prednji ročaj
[17] - Zadnji ročaj
[18] DODATNA OPREMA PO NAROČILU
[19] Sklop baterije, mod.
[20] Polnilnik baterije
[21] Nahrbtnik za baterije
[22] Simulator baterije
[23] TABELA ZA PRAVILNO KOMBINACIJO MEČA IN VERIGE (Pogl. 15.3)
[24] KORAK
[25] MEČ
[26] VERIGA
[27] Palci / cm
[28] Dolžina: Palci / cm
[29] Širina utora: Palci / cm
[30] Šifra

(*) To baterijo je dovoljeno uporabljati le s batoh na akumulátory. Baterijo je prepovedano vstavljati v ležišče v stroju.

a) OPOMBA: Deklarirana skupna vrednost vibracij je bila izmerjena v skladu z normirano metodo preizkušanja; mogoče jo je uporabiti za primerjavo med različnimi orodji. Skupna vrednost vibracij se lahko uporabi tudi za predhodno oceno izpostavitve.

b) OPOZORILO: Med dejansko uporabo orodja se oddajane vibracije lahko razlikujejo od deklarirane skupne vrednosti, kar je odvisno od načina uporabe orodja. Zato je treba med delom udejanjati naslednje varnostne ukrepe za zaščito upravljavca: med delom nosite rokavice, omejite čas uporabe stroja in skrajšajte intervale, med katerimi pritiskate na komandni vzvod pospeševalnika.

[1] SR - TEHNIČKI PODACI

[2] Napon napajanja MAKS
[3] Napon napajanja NOMINALNI
[4] Maksimalna brzina lanca
[5] Maksimalna frekvencija okretanja vretena
[6] Dužina sečenja
[7] Debljina lanca
[8] Zubi / korak zupčanika lanca
[9] Kapacitet rezervoara za ulje
[10] Težina (bez baterije, bez mača i lanca)
[11] Izmereni nivo zvučnog pritiska
[12] Merna nesigurnost
[13] Izmereni nivo zvučne snage
[14] Garantovani nivo zvučne snage
[15] Nivo vibracija
[16] - Prednja drška
[17] - Zadnja drška
[18] DODATNI PRIBOR PO NARUDŽBINI
[19] Baterija, mod.
[20] Punjač baterije
[21] Ranac za baterije
[22] Simulator baterije
[23] TABELA ZA PRAVILNU KOMBINACIJU MAČA I LANCA (Pogl. 15.3)
[24] KORAK
[25] MAČ
[26] LANAC
[27] Inč / mm
[28] Dužina: Inč / mm
[29] Širina žleba: Inč / mm
[30] Šifra

(*) Upotreba ovog akumulatora (baterije) dozvoljena je samo s ranac za baterije. Zabranjeno je stavljati akumulator (bateriju) u kućište na mašini.

a) NAPOMENA: ukupna prijavljena vrednost vibracija izmerena je prema normalizovanoj metodi ispitivanja i može se koristiti za poređenje dve alatke. Ukupna vrednost vibracija može se koristiti i prilikom uvodne procene izloženosti.

b) UPOZORENJE: emisija vibracija prilikom efektivne upotrebe alatke može se razlikovati od ukupne prijavljene vrednosti u zavisnosti od načina na koji se koristi alatka. Stoga je potrebno, za vreme rada, primeniti sledeće sigurnosne mere u cilju zaštite radnika: nositi rukavice za vreme upotrebe, smanjiti vreme korišćenja mašine i skratiti vreme pritiskanja poluge komande gasa.

[1] SV - TEKNISKA DATA

[2] Matningsspänning MAX
[3] Matningsspänning NOMINAL
[4] Kedjans maximala hastighet
[5] Spindelns maximala rotationsfrekvens
[6] Beskärningens längd
[7] Kedjan tjocklek
[8] Tänder/kuggstångens tandavstånd på kedjan
[9] Oljetankens kapacitet
[10] Vikt (utan batteri, utan svärd och kedja)
[11] Uppmätt ljudtrycknivå
[12] Tvivel med mått
[13] Mätt ljudeffektnivå
[14] Garanterad ljudeffektsnivå
[15] Vibrationsnivå
[16] - Främre handtag
[17] - Bakre handtag
[18] TILLBEHÖR PÅ BESTÄLLNING
[19] Batterienhet, mod.
[20] Batteriladdare
[21] Batteriväska
[22] Batterisimulator
[23] TABELL FÖR RÄTT KOMBINATION AV SVÄRD OCH KEDJA (Kap. 15.3)
[24] TANDAVSTÅND
[25] STÅNG
[26] KEDJA
[27] Tum/ cm
[28] Längd: Tum/ cm
[29] Spårbredd: Tum/ cm
[30] Kod

(*) Detta batteri får endast användas med Batteriväska. Det är förbjudet att sätta i batteriet i facket på maskinen.

a) ANMÄRKNING: det totala angivna vibrationsvärdet har mätts i enlighet med en standardiserad testmetod och kan användas för en jämförelse mellan olika verktyg. Det totala vibrationsvärdet kan användas även vid en preliminär exponeringsbedömning.

b) VARNING: vibrationsemissioner under användningen av verktyget kan skilja sig från det totala värdet som anges beroende på hur verktyget används. Därför är det nödvändigt, under arbetet, att tillämpa de följande säkerhetsåtgärderna som avses för att skydda föraren: bär handskar under användningen, begränsa användningstiden och tiderna som gasreglagets spak hålls nedtryckt.

[1] TR - TEKNİK VERİLER

[2] MAKS. besleme gerilimi
[3] NOMİNAL besleme gerilimi
[4] Maksimum zincir hızı
[5] İş mili dönüşü azami frekansı
[6] Kesim uzunluğu
[7] Zincir kalınlığı
[8] Zincir pinyonunun dişleri / adımı
[9] Yağ deposu kapasitesi
[10] Ağırlık (bataryasız, pala ve zincir olmadan)
[11] Ölçülen ses basıncı seviyesi
[12] Ölçüm belirsizliği
[13] Ölçülen ses güç seviyesi
[14] Garanti edilen ses gücü seviyesi
[15] Titreşim seviyesi
[16] - Ön kabza
[17] - Arka kabza
[18] TALEP ÜZERİNE TEDARİK EDİLEN AKSESUARLAR
[19] Batarya grubu, mod.
[20] Batarya şarj cihazı
[21] Batarya sırt çantası
[22] Batarya simülatörü
[23] DOĞRU PALA VE ZİNİR BİRLEŞİMİ İÇİN TABLO (Böl. 15.3)
[24] ADIM
[25] PALA
[26] ZİNCİR
[27] İnç / mm
[28] Uzunluk: İnç / cm
[29] Oyuk genişliği: İnç / mm
[30] Kod

(*) Bu bataryanın yalnızca batarya sırt çantası birlikte kullanılmasına izin verilir. Bataryanın makine üzerindeki yuvaya yerleştirilmesi yasaktır.

a) NOT: beyan edilen toplam titreşim değeri, normalize edilmiş test yöntemine uygun şekilde ölçülmüştür ve bir takım ile diğeri arasında karşılaştırma yapmak amacıyla kullanılabilir. Toplam titreşim değeri aynı zamanda maruz kalma durumuna dair ön değerlendirme yaparken de kullanılabilir.

b) UYARI: takımın etkili kullanımı sırasında yayılan titreşim, takımın kullanılma şekline bağlı olarak beyan edilen toplam değerden farklı olabilir. Bu nedenle, çalışma yapılırken operatörü korumaya yönelik aşağıdaki güvenlik tedbirleri alınmalıdır: kullanım sırasında eldiven takın, makinenin kullanıldığı süreleri sınırlandırın ve gaz kumanda levyesinin basılı tutulduğu süreleri kısaltın.

ES

¡ATENCIÓN!: ANTES DE UTILIZAR LA MÁQUINA, LEER ATENTAMENTE EL PRESENTE MANUAL. Conservar para futuras consultas.

ÍNDICE

1. INFORMACIÓN GENERAL 1
2. NORMAS DE SEGURIDAD 2
3. CONOCER LA MÁQUINA 6
   3.1 Descripción máquina y uso previsto..... 6
   3.2 Señales de seguridad 7
   3.3 Etiqueta de identificación 7
   3.4 Componentes principales 7
4. MONTAJE..... 8
   4.1 Componentes para el montaje 8
   4.2 Montaje de la barra de conducción y de la cadena dentada 9
   4.3 AJUSTE DE LA MOCHILA PORTABATERÍAS (si estuviera previsto) 9
5. MANDOS DE CONTROL 9
   5.2 Palanca mando acelerador 10
   5.3 Palanca de bloqueo del acelerador..... 10
   5.4 Freno cadena..... 10
6. USO DE LA MÁQUINA..... 10
   6.1 Operaciones preliminares 10
   6.2 Controles de seguridad..... 11
   6.3 Preparación al empleo de la motosierra en el árbol 12
   6.4 Arranque 12
   6.5 Trabajo 13
   6.6 Trabajos forestales 13
   6.7 Trabajos de poda en altura con cable y arnés de correa..... 14
   6.8 Consejos de uso 15
   6.9 Parada 15
   6.10 Después del uso 16
7. MANTENIMIENTO ORDINARIO 16
   7.1 Información general 16
   7.2 Batería 17
   7.3 Suministro depósito aceite de la cadena 17
   7.4 Limpieza..... 18
   7.5 Perno tope cadena..... 18
   7.6 Orificios de lubricación de la máquina y de la barra..... 18
   7.7 Tuercas y tornillos de fijación 18
8. MANUTENCIÓN EXTRAORDINARIA 18
   8.1 Cinta metálica del freno cadena..... 18
   8.2 Piñón de arrastre de la cadena 18
   8.3 Mantenimiento de la cadena dentada . 18
   8.4 Mantenimiento de la barra de conducción 19
9. ALMACENAMIENTO..... 19
   9.1 Almacenamiento de la máquina..... 19
   9.2 Almacenamiento de la batería..... 19
10. DESPLAZAMIENTO Y TRANSPORTE 19
11. ASISTENCIA Y REPARACIONES..... 20
12. COBERTURA DE LA GARANTÍA..... 20
13. TABLA DE MANTENIMIENTOS 20
14. IDENTIFICACIÓN DE PROBLEMAS 21
15. ACCESORIOS POR ENCARGO 23
   15.1 Baterías..... 23
   15.2 Cargador de la batería 23
   15.3 Barras y cadenas 23
   15.4 Mochila portabaterías 23
   15.5 Simulador de batería..... 23

1. INFORMACIÓN GENERAL

1.1 CÓMO LEER EL MANUAL

En el texto del manual, algunos párrafos que contienen información de especial importancia a fines de seguridad o de funcionamiento están destacados en modo diferente de acuerdo con el siguiente criterio:

NOTA *o* **IMPORTANTE** *ofrece información u otros detalles relativos a lo descrito anteriormente, con la intención de no dañar la máquina ni causar daños.*

El símbolo ⚠ señala un peligro. El incumplimiento de la advertencia comporta posibilidad de lesiones personales o a terceros y/o daños.

Los párrafos marcados con un recuadro de puntos grises indican características opcionales que no están presentes en todos los modelos documentados en este manual. Verificar si la característica está presente en este modelo.

Todas las indicaciones "anterior" "posterior", "derecha" e "izquierda" hacen referencia a la posición de trabajo del operador.

1.2 REFERENCIAS

1.2.1 Figuras

Las figuras en estas instrucciones de uso están numeradas 1, 2, 3 y así sucesivamente. Los componentes indicados en las figuras se indican con las letras A, B, C, y así sucesivamente.

Una referencia al componente C en la figura 2 se indica con la indicación: “Ver Fig. 2.C” o simplemente “(Fig. 2.C)”.
Las figuras son indicativas. Las piezas reales pueden variar respecto a aquellas representadas.

1.2.2 Títulos

El manual está dividido en capítulos y párrafos. El título del párrafo “2.1 Preparación” es un subtítulo de “2. Normas de seguridad". Las referencias a títulos o párrafos están señaladas con la abreviación cap. o párr. y el número correspondiente. Ejemplo: “cap. 2” o “párr. 2.1”.

2. NORMAS DE SEGURIDAD

2.1 ADVERTENCIAS GENERALES DE SEGURIDAD PARA LAS HERRAMIENTAS ELÉCTRICAS

⚠ **ATENCIÓN Leer atentamente las advertencias de seguridad y todas las instrucciones. El incumplimiento de las instrucciones y advertencias puede causar descargas eléctricas, incendios y/o graves lesiones.**

Conservar todas las advertencias e instrucciones para futuras consultas.

El término “herramienta eléctrica” citado en las advertencias se refiere a su equipo con alimentación a batería (sin cable).

1) **Seguridad de la zona de trabajo**
   a) **Mantener limpia y bien iluminada la zona de trabajo.** Las zonas sucias y desordenadas facilitan los accidentes.
   b) **No use la herramienta eléctrica en ambientes con riesgo de explosión, en presencia de líquidos inflamables, gases o polvo.** Las herramientas eléctricas generan chispas que pueden incendiar el polvo o los vapores.
   c) **Mantener alejados a los niños y demás personas cuando se use una herramienta eléctrica.** Las distracciones pueden causar la pérdida de control.

2) **Seguridad eléctrica**
   a) **Evitar el contacto del cuerpo con superficies de masa o a tierra, como tubos, radiadores, cocinas, frigoríficos.** El riesgo de descarga eléctrica aumenta si el cuerpo se encuentra en masa o a tierra.
   b) **No exponga las herramientas eléctricas a la lluvia o ambientes húmedos.** El agua que penetra en una herramienta eléctrica aumenta el riesgo de descarga eléctrica.

3) **Seguridad personal**
   a) **Esté atento, controle sus acciones y use la herramienta eléctrica de forma razonable. No use la herramienta eléctrica cuando esté cansado o bajo el efecto de drogas, alcohol o medicinas.** Una distracción durante el uso de una herramienta eléctrica puede causar graves lesiones personales.
   b) **Utilice ropa protectora. Use siempre gafas de protección.** El uso de equipo de protección como máscaras antipolvo, zapatos antideslizantes, cascos protectores o auriculares, reduce las lesiones personales.
   c) **Evite arranques no intencionados. Asegúrese de que el aparato esté apagado antes de introducir la batería, agarrar o transportar la herramienta eléctrica.** Transportar una herramienta eléctrica con el dedo en el interruptor o montar la batería con el interruptor en posición “ON” facilita los accidentes.
   d) **Extraiga toda llave o herramienta de regulación antes de accionar la herramienta eléctrica.** Una llave o una herramienta que permanece en contacto con una parte giratoria puede provocar lesiones personales.
   e) **No se desequilibre. Mantenga siempre un apoyo y equilibrio adecuados.** Esto permite un mejor control de la herramienta eléctrica en situaciones inesperadas.
   f) **Lleve indumentaria adecuada. No lleve vestidos anchos o accesorios. Mantenga el pelo, los vestidos y los guantes alejados de las partes en movimiento.** La ropa ancha, los accesorios o el pelo largo pueden quedar atrapados en las partes en movimiento.
   g) **Si tuviera que conectar dispositivos a instalaciones para la extracción y la recogida de polvo, asegúrese de que se conecten y se usen adecuadamente.** El uso de estos dispositivos puede reducir los riesgos relacionados con el polvo.

4) **Uso y vigilancia de la herramienta eléctrica**
   a) **No sobrecargue la herramienta eléctrica. Use la herramienta eléctrica apropiada para el trabajo.** La herramienta eléctrica adecuada efectuará un trabajo mejor y más seguro a la velocidad para la cual se ha proyectado.

b) **No utilice la herramienta eléctrica si el interruptor no es capaz de ponerla en marcha o pararla normalmente.** Una herramienta eléctrica que no se puede accionar con el interruptor resulta peligrosa y debe ser reparada.
c) **Extraer el acumulador de su compartimento antes de efectuar cualquier regulación o cambio de accesorios, o antes de guardar la herramienta eléctrica.** Estas medidas preventivas de seguridad reducen el riesgo de puesta en marcha accidental de la herramienta eléctrica.
d) **Guarde las herramientas eléctricas inutilizadas fuera del alcance de los niños y no permita el uso de estas a personas que desconozcan el modo de empleo de la herramienta.** Las herramientas eléctricas son peligrosas en manos de usuarios inexpertos.
e) **Preste atención al mantenimiento de las herramientas eléctricas. Compruebe que las partes móviles estén alineadas y libres en el movimiento, que no haya roturas o cualquier otra condición que pueda afectar al funcionamiento de la herramienta eléctrica. En caso de daños, la herramienta eléctrica deberá ser reparada antes de usarla.** Muchos accidentes son causados por falta de mantenimiento.
f) **Mantenga afilados y limpios los dispositivos de corte.** Un mantenimiento adecuado de los dispositivos de corte, con las cuchillas bien afiladas, evita el enganche de los mismos y facilita su control.
g) **Utilizar la herramienta eléctrica y sus accesorios como se indica en las instrucciones suministradas, prestando atención a las condiciones de trabajo y al tipo de actividad que se va a efectuar.** El uso de una herramienta eléctrica para actividades diferentes a las previstas podría generar situaciones peligrosas.

5) **Uso y precauciones de uso de las herramientas a batería**
a) **Cargar la batería únicamente con el cargador indicado por el fabricante.** Los cargadores indicados para un tipo de batería específica pueden generar incendios si se utilizan con baterías diferentes.
b) **Utilizar las herramientas eléctricas únicamente con el tipo de batería indicado.** El uso de una batería diferente puede ocasionar daños e incendios.
c) **Cuando la batería no está en uso, mantenerla alejada de otros objetos de metal como clips, monedas, llaves, clavos, tornillos u otros objetos metálicos que pueden crear una conexión entre dos bornes.** El cortocircuito de los bornes de la batería puede originar quemaduras o incendios.
d) **Si la batería se encuentra en malas condiciones, podría generarse una pérdida de líquido: evitar cualquier tipo de contacto. En caso de contacto fortuito, enjuagar inmediatamente con agua. En caso de contacto con los ojos, solicitar inmediatamente asistencia médica.** El líquido de la batería puede provocar irritaciones o quemaduras.

6) **Asistencia**
a) **La herramienta eléctrica debe ser reparada por personal cualificado, empleando solo recambios originales.** Esto permite que se mantenga la seguridad de la herramienta eléctrica.

2.2 NORMAS DE SEGURIDAD ESPECÍFICAS PARA MOTOSIERRAS Y SIERRAS ELÉCTRICAS

- **Mantener todas las partes del cuerpo lejos de la cadena dentada mientras esté funcionando la sierra de cadena. Antes de poner en marcha la sierra de cadena, asegúrese de que la cadena no esté en contacto con nada.** Un momento de distracción mientras se ponen en funcionamiento las sierras de cadena puede provocar que los vestidos o el cuerpo queden atrapados en la cadena dentada.
- **La mano derecha deberá agarrar la empuñadura posterior y la mano izquierda la empuñadura frontal.** No debe nunca invertir las manos cuando sujete la sierra de cadera, pues aumenta el riesgo de accidentes a la persona.
- **Sujetar el aparato eléctrico solo por las superficies aisladas de las empuñaduras, pues la cadena dentada puede entrar en contacto con cables no visibles.** El contacto de la cadena dentada con un cable bajo tensión puede poner bajo tensión las partes metálicas de la herramienta y provocar una descarga eléctrica al operador.
- **Usar gafas de seguridad y protección acústica. Se aconsejan otros dispositivos de protección para la cabeza, las manos y los pies.** El uso de ropa de protección

adecuada reduce los accidentes corporales provocados por astillas volantes y el contacto accidental con la sierra dentada.

- **Mantener siempre un correcto punto de apoyo del pie y poner en funcionamiento la sierra de cadena permaneciendo sobre una superficie fija, segura y nivelada.** Las superficies resbaladizas o inestables, como las escaleras, pueden provocar una pérdida de equilibrio o de control de la sierra de cadena.
- **Cuando se corta una rama que está bajo tensión, prestar atención al riesgo de contragolpes.** Cuando la tensión de las fibras de leña se suelta, la rama cargada con efecto de retorno puede golpear al operador y/o mandar la sierra de cadena fuera de control.
- **Prestar mucha atención cuando se cortan arbustos jóvenes.** Los materiales finos pueden engancharse en la cadena dentada, proyectarse hacia la dirección del usuario y/o hacer que se pierda el equilibrio.
- **Transportar la sierra de cadena por la empuñadura frontal cuando esté apagada manteniéndola lejos del cuerpo. Cuando se transporta o se guarda la sierra de cadena, colocar la cubierta de la barra de conducción.** Manejar la sierra de cadena correctamente reducirá la probabilidad de contacto fortuito con la cadena dentada móvil.
- **Atenerse a las instrucciones relativas a la lubrificación, a la tensión de la cadena y a los accesorios de recambio.** Una cadena cuya tensión y lubrificación no sean correctas puede romperse y aumentar el riesgo de contragolpe.
- **Mantener las empuñaduras secas, limpias y sin restos de aceite y grasa.** Las empuñaduras grasas y oleosas son resbaladizas, y pueden provocar la pérdida de control.
- **Cortar solo madera. No use la sierra de cadena para usos no previstos. Por ejemplo: no use la sierra de cadena para cortar materiales plásticos, materiales para la construcción o materiales que no sean de madera.** El uso de la sierra de cadena, para operaciones diferentes de las previstas puede dar origen a situaciones de peligro.

- ⚠ La exposición prolongada a las vibraciones puede causar lesiones y trastornos neurovasculares (conocidos también como “fenómeno de Raynaud” o “mano blanca") especialmente a quien padece problemas circulatorios. Los síntomas pueden afectar a las manos, las muñecas y los dedos y se manifiestan con la pérdida de sensibilidad, torpor, picor, dolor, decoloración o cambios estructurales de la piel. Estos efectos pueden aumentar por las bajas temperaturas y/o por un uso excesivo de las empuñaduras. En caso de aparición de dichos síntomas, reducir los tiempos de uso de la máquina y consultar a un médico.
- Se recomienda que los operadores que trabajen en altura con motosierras suspendidos con un cable y arnés de correas:
  - No trabajen solos;
  - Trabajen acompañados por un operador en tierra instruido debidamente en procedimientos de emergencia;
  - Hayan recibido formación en técnicas de escalada segura y posiciones de trabajo;
  - Se equipen correctamente con arnés de correas, cables, correas planas con ojales terminales, mosquetones y otros elementos de seguridad adicionales recomendados u otro sistema contra la caída del operador y de la motosierra.
- Realizar las tareas de limpieza y mantenimiento antes de guardar la máquina tras su uso.
- Un mantenimiento inadecuado, el uso de piezas de recambio no conformes o la modificación de los dispositivos de seguridad puede causar daños en el dispositivo y graves lesiones al usuario.

2.3 CAUSAS DE CONTRAGOLPE Y PREVENCIÓN PARA EL OPERADOR

Puede surgir un contragolpe cuando la punta o la extremidad de la barra de conducción toca un objeto, o cuando la zona leñosa se cierra en sí apretando la cadena dentada en la sección de corte.

El contacto de la extremidad puede, en ciertos casos, provocar repentinamente una reacción inversa, empujando la barra de conducción hacia arriba y atrás hacia el operador.

Si se aprieta la cadena dentada en la parte superior de la barra de conducción, esto puede empujar rápidamente hacia atrás la cadena dentada en dirección al operador.

Ambas reacciones pueden causar una pérdida de control de la sierra, provocando graves accidentes. No es necesario contar exclusivamente con dispositivos de seguridad integrados en la sierra.

El usuario de una sierra de cadena deberá tomar diferentes precauciones para eliminar riesgos de accidentes o heridas durante la actividad de corte. El contragolpe es el resultado de un mal uso de la herramienta y/o de procedimientos o condiciones de funcionamiento

incorrectas. Estas pueden evitarse tomando las precauciones especificadas a continuación

- **Mantener la sierra sujeta con ambas manos, con los pulgares y los dedos en las empuñaduras de la sierra de cadena y colocar el cuerpo y los brazos en una posición que permitan resistir las fuerzas de contragolpe.** Las fuerzas de contragolpe pueden ser controladas por el operador si se toman las precauciones oportunas. No deje partir el funcionamiento de la sierra de cadena.
- **No extienda los brazos demasiado lejos y no corte por encima de la altura del hombro.** Esto evitará los contactos involuntarios con las extremidades y permitirá un mejor control de la sierra de cadena en situaciones imprevistas.
- **Utilizar únicamente las guías de barra y las cadenas especificadas por el fabricante.** Las guías y cadenas de recambio inadecuadas pueden dar origen a una rotura de la cadena y/o a contragolpes.
- **Atenerse a las instrucciones del fabricante relativas al afilado y al mantenimiento de la sierra de cadena.** Una disminución del nivel de profundidad puede llevar a un aumento de los contragolpes.

- **Técnicas de uso de la sierra de cadena eléctrica (con alimentación a batería)**

Observar siempre las advertencias de seguridad y llevar a cabo las técnicas más apropiadas al tipo de corte a seguir, según las indicaciones y los ejemplos señalados en las instrucciones de uso.

- **Transporte de la sierra de cadena eléctrica (con alimentación a batería) de forma segura**

Cada vez que desee manejar o transportar la máquina, será necesario:
  - apagar el motor, esperar a que la cadena se detenga y desconectar la máquina de la red eléctrica;
  - colocar la protección cubrebarra;
  - sujetar la máquina solo por las empuñaduras y orientar la barra hacia la dirección contraria al sentido de la marcha.

Cuando se transporte la máquina con un vehículo, es necesario colocarla de manera que no ocasione un peligro para nadie y bloquearla firmemente.

- **Recomendaciones para principiantes**

Antes de efectuar por primera vez una actividad de tala o poda, se requiere:
  - haber recibido una formación específica sobre el uso de este tipo de equipos;
  - haber leído cuidadosamente las advertencias de seguridad y las instrucciones de uso incluidas en el presente manual;
  - Practicar con troncos en el suelo o fijos a caballetes para familiarizarse con la máquina y con las técnicas de corte oportunas.

- **Manipulación y uso correcto de las herramientas eléctricas a batería**
  a) Asegurarse de que el aparato esté apagado antes de introducir la batería. Montar una batería en un aparato eléctrico encendido puede provocar accidentes.
  b) Para cargar la batería, utilizar solo cargadores recomendados por el fabricante. Cada tipo de batería tiene un cargador específico; si se usa uno diferente, existe el riesgo de incendio.
  c) Utilizar solo las baterías específicas previstas para su herramienta. El uso de otras baterías puede provocar lesiones y riesgo de incendio.
  d) Mantener la batería no utilizada lejos de clips, monedas, llaves, clavos, tornillos u otros pequeños objetos metálicos que puedan provocar un cortocircuito de los contactos. El cortocircuito de los contactos de la batería puede comportar combustiones o incendios.
  e) Una batería en malas condiciones puede provocar la pérdida del líquido. Evitar el contacto con el líquido. En caso de contacto accidental, enjuagar con agua. En caso de contacto del líquido con los ojos, consultar con un médico. El líquido puede provocar irritaciones cutáneas o quemaduras.
  f) Controlar que el acumulador esté en buenas condiciones y que no esté dañado. No use la máquina con un acumulador dañado o desgastado.

2.4 RESPETO DEL MEDIO AMBIENTE

La protección del medio ambiente debe ser un aspecto relevante y prioritario en el uso de la máquina, a beneficio de la convivencia civil y del ambiente en el que vivimos.

- Evitar causar molestias a los vecinos. Utilizar la máquina solo en horarios razonables (no por la mañana temprano o por la noche, cuando puede resultar molesto).
- Durante la actividad, se vierte una cierta cantidad de aceite al ambiente, el cual es necesario para la lubricación de la cadena. Por ello, usar solo aceites biodegradables que sean específicos para este uso. El uso de un aceite mineral o de aceite para motores perjudica gravemente el medio ambiente.

- Respetar minuciosamente las normas locales sobre la eliminación de embalajes, partes deterioradas o cualquier elemento con fuerte impacto ambiental; estos residuos deben separarse y entregarse en los centros de recogida específicos que realizarán el reciclaje de los materiales.
- Respetar minuciosamente las normas locales sobre la eliminación de los materiales de desecho
- En el momento de deshacerse de la máquina, no abandonarla en lugares donde pueda perjudicar el medio ambiente; se debe contactar con un centro de recogida, según las normas locales vigentes.

No deseche los aparatos eléctricos junto con los residuos domésticos. Según la Directiva Europea 2012/19/CE sobre los residuos de equipos eléctricos y electrónicos y su aplicación conforme a las normas nacionales, los equipos eléctricos fuera de servicio deberán recogerse separadamente para volverse a emplear de manera eco-compatible. Si los equipos eléctricos se eliminan en un vertedero de residuos o en el terreno, las sustancias nocivas pueden alcanzar la capa acuífera y entrar en la cadena alimentaria, dañando la salud y el bienestar de las personas. Para obtener más información sobre la eliminación de este producto, contactar con el Ente competente para la eliminación de los residuos domésticos o con su Distribuidor.

Al término de su vida útil, deshacerse de las baterías de forma que se respete siempre el medio ambiente. La batería contiene materiales peligrosos tanto para las personas como para el medio ambiente. Una vez retirada, la batería debe depositarse de forma separada en una estructura apta para baterías de iones de litio.

La separación selectiva de los productos y embalajes utilizados permite el reciclaje de los materiales y su reutilización. La reutilización de materiales reciclados ayuda a prevenir la contaminación medioambiental y a disminuir la demanda de materias primas.

3. CONOCER LA MÁQUINA

3.1 DESCRIPCIÓN MÁQUINA Y USO PREVISTO

Esta máquina es un equipo forestal, concretamente una motosierra de cadena a batería diseñada para actividades de poda realizados directamente en el árbol.

La máquina está compuesta básicamente por un motor alimentado por una batería y una barra de conducción que sirve para trasmitir el movimiento del motor a la cadena dentada que actúa como una sierra propiamente dicha.

El operador sujeta la máquina con ambas manos valiéndose de las empuñaduras anterior y posterior, y puede accionar los mandos principales guardando siempre una cierta distancia de seguridad con respecto al dispositivo de corte.

3.1.1 Uso previsto

⚠ ***Este particular tipo de motosierra se ha diseñado específicamente para la poda de árboles y ha de ser empleada por un operador instruido con un método de trabajo planificado y seguro. Esta motosierra está dirigida solo y exclusivamente a la poda de árboles siempre y cuando se den las anteriores condiciones. Por lo general, debe manejarse con dos manos, como una motosierra corriente. Algunas normas nacionales pueden incluir ciertas restricciones de uso.***

Esta máquina ha sido diseñada y fabricada para:
- podar y cortar copas de árboles de tronco alto;
- cortar arbustos, troncos o vigas de madera con un diámetro determinado, dependiendo del largo de la barra de conducción;
- cortar solo madera;
- ser empleada por un solo operador;
- ser empleada por un operador cualificado e instruido en el mantenimiento de los árboles.

3.1.2 Uso inadecuado

Cualquier otro tipo de uso, no conforme con aquellos indicados anteriormente, puede ser peligroso y causar daños a personas y/o cosas. Es inapropiado (ejemplos son excluyentes):
- regular setos;
- trabajos de incisión;
- seccionar plataformas, cajas y embalajes en general;
- seccionar muebles o cualquier otro objeto con clavos, tornillos u otro tipo de componentes metálicos;
- efectuar trabajos de carnicería;
- emplear la máquina para cortar materiales diferentes a la madera (plástico, materiales de construcción);

– usar la máquina como palanca para elevar, desplazar o partir objetos;
– usar la máquina manteniéndola inmovilizada con soportes fijos;
– el uso de dispositivos de corte diferentes de los indicados en la tabla “Datos Técnicos”. Peligro de heridas y lesiones graves;
– Uso de la máquina por parte de más de una persona.

IMPORTANTE *El uso impropio de la máquina comporta la invalidación de la garantía y la exención del Fabricante de toda responsabilidad, corriendo a cargo del usuario todos los gastos derivados de daños o lesiones propias o a terceros.*

3.1.3 Tipología de usuario

Esta máquina está destinada para el uso exclusivo por parte de operadores instruidos en el mantenimiento de árboles.

3.2 SEÑALES DE SEGURIDAD

En la máquina aparecen diferentes símbolos (Fig. 2). Su función es la de recordar al operador que utilice la máquina con cuidado y atención.

Significado de los símbolos:

¡Atención! Leer las instrucciones antes de utilizar la máquina.

¡Atención! Esta máquina, si no se usa correctamente, puede ser peligrosa para usted y para terceros.

¡Peligro! Usar dispositivos de protección acústica, gafas y casco de protección.

¡Utilizar guantes y calzado de protección antideslizante!

¡Peligro! No la exponga a lluvia o ambientes húmedos.

¡Peligro de contragolpe (Kickback)! El contragolpe provoca que la motosierra se mueva de forma brusca y descontrolada hacia el operador. Trabajar siempre de forma segura. Utilizar cadenas con mallas de seguridad que limitan el contragolpe.

¡Atención! ¡No agarrar lamáquinacon una sola mano! Sujetar firmemente la máquina con ambas manos para mantener el control de la máquina y reducir el riesgo de contragolpes.

¡Peligro! Utilizar indumentaria de protección.

Esta motosierra es apta únicamente para operadores formados en el mantenimiento de árboles (ver manual de instrucciones).

IMPORTANTE *Las etiquetas adhesivas estropeadas o ilegibles deben sustituirse. Pedir nuevas etiquetas al centro de asistencia autorizado.*

3.3 ETIQUETA DE IDENTIFICACIÓN

La etiqueta de identificación indica los siguientes datos (Fig. 1):

1. Nivel de potencia sonora
2. Marca CE de conformidad
3. Mes / Año de fabricación
4. Tipo de máquina
5. Tensión de alimentación
6. Número de matrícula
7. Nombre y dirección del Fabricante
8. Código del artículo
9. Longitud barra de conducción
10. Doble aislamiento

Transcribir los datos de identificación de la máquina en los espacios correspondientes de la etiqueta indicada detrás de la portada.

IMPORTANTE *Utilizar los datos de identificación indicados en la etiqueta de identificación cada vez que se contacta con el taller autorizado.*

IMPORTANTE *El ejemplo de la declaración de conformidad se encuentra en las últimas páginas del manual.*

3.4 COMPONENTES PRINCIPALES

La máquina está constituida por los siguientes componentes principales, a los que corresponden las siguientes funciones (Fig. 1):

A. Motor: proporciona el movimiento al dispositivo de corte.
B. Empuñadura anterior: empuñadura de soporte situada en la parte delantera de la motosierra. Se sujeta con la mano izquierda.
C. Empuñadura posterior: empuñadura de soporte situada en la parte trasera de la motosierra. Se sujeta con la mano derecha. Están los mandos principales de aceleración.
D. Protección anterior de la mano: dispositivo de protección localizado entre la empuñadura anterior y la cadena dentada para proteger la mano de heridas que pudieran ocasionarse si la mano resbalase de la empuñadura. Dicha protección se utiliza como dispositivo para activar el freno de la cadena.
E. Punto de sujeción: dispositivo de sujeción que fija la motosierra a un cable o correa para después engancharla al arnés del operador con mosquetones;
F. Barra de conducción: sostiene y guía la cadena dentada.
G. Cadena dentada: elemento destinado al corte constituido por mallas de desplazamiento con pequeñas cuchillas llamadas "dientes" y conexiones laterales que se mantienen unidas a través de remaches.
H. Perno tope cadena: dispositivo de seguridad que impide la aparición de movimientos descontrolados de la cadena dentada en caso de rotura o aflojamiento.
I. Fiador: dispositivo instalado delante del punto de montaje de la barra de conducción que actúa como pivote cuando entra en contacto con un árbol o tronco.
J. Protección del fiador: dispositivo destinado a cubrir el fiador durante la manipulación, transporte o almacenamiento de la máquina. La protección se retira durante la actividad de trabajo.
K. Protección cubrebarra: dispositivo que cubre la sierra de cadena sobre la barra de conducción para utilizar durante la manipulación, transporte o almacenamiento de la máquina.
L. Batería *(si no se suministra con la máquina, ver párr. 15.1 "accesorios por encargo)*: dispositivo que suministra la corriente eléctrica a la máquina; sus características y normas de uso vienen descritas en un manual de instrucciones específico.
M. Cargador de batería *(si no se suministra con la máquina, ver párr. 15.2 "accesorios por encargo)*: dispositivo que se utiliza para recargar la batería. Están disponibles dos modelos de cargador de batería: M**1** (cargador de batería rápido); **M2** (cargador de batería estándar).
N. Mochila portabaterías (accesorio por encargo. párr.15.4): dispositivo que permite el alojamiento de las baterías.
O. Cable de conexión: cable que permite conectar la máquina a la mochila portabaterías.
P. Simulador de batería (accesorio por encargo. párr.15.5)**:** dispositivo que cuando se inserta en el alojamiento de la máquina permite el uso de la batería.

4. MONTAJE

⚠ ***Las normas de seguridad están descritas en el cap. 2. Respetar minuciosamente dichas indicaciones para evitar riesgos o peligros graves.***

Por motivos de almacenamiento y transporte, algunos componentes de la máquina no se ensamblan directamente en fábrica, sino que se deben montar después de retirar el embalaje siguiendo las instrucciones descritas a continuación.

⚠ ***Para desembalar y terminar el montaje, se debe disponer de una superficie plana y sólida, con espacio suficiente para el desplazamiento de la máquina y de los embalajes. Se recomienda siempre emplear las herramientas apropiadas. No utilizar la máquina antes de haber seguido todas las indicaciones de la sección "MONTAJE".***

4.1 COMPONENTES PARA EL MONTAJE

En el embalaje están comprendidos los componentes para el montaje indicados en la siguiente tabla:

Barra de conducción con cubrebarra
Cadena dentada
Llave
Documentación

4.1.1 Desembalaje

1. Abrir el embalaje con atención para no perder los componentes.
2. Consultar la documentación incluida en la caja, por ejemplo estas instrucciones.
3. Extraer de la caja todos los componentes no montados.
4. Extraer la máquina de la caja.
5. Deshacerse de la caja y los embalajes respetando las normativas locales.

4.2 MONTAJE DE LA BARRA DE CONDUCCIÓN Y DE LA CADENA DENTADA

⚠ ***Llevar siempre guantes de trabajo recios para manejar la barra y la cadena. Prestar máxima atención durante el montaje de la barra y de la cadena para no poner en peligro la seguridad y la eficiencia de la máquina; en caso de dudas contacte con su Distribuidor.***

⚠ ***Realizar las operaciones una vez retirada la batería.***

⚠ ***Antes de montar la barra, asegurarse de que el freno de la cadena no esté accionado (párr. 5.4).***

1. Con la ayuda de la llave suministrada, desatornillar la tuerca (Fig. 3.A) y retirar el cárter de la cadena (Fig. 3.B), para acceder al piñón de arrastre y a la sede de la barra.
2. Montar la barra (Fig. 4.A) introduciendo el macho (Fig. 4.B) en la ranura (Fig. 4.C) y presionar empujando hacia la parte posterior del cuerpo de la máquina.
3. Comprobar que el perno del tensor de cadena (Fig. 4.D) esté introducido debidamente en el orificio correspondiente de la barra. De lo contrario, tomar las medidas oportunas con el tornillo utilizando un destornillador (Fig. 4.E) de modo que el perno quede completamente introducido.
4. Inclinar la máquina para facilitar la introducción de la cadena alrededor del piñón (Fig. 5).
5. Montar la cadena (Fig. 6.A) alrededor del piñón de arrastre (Fig. 6.B) y a lo largo de las guías de la barra (Fig. 6.C), prestando atención a respetar el sentido de desplazamiento

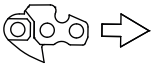

Sentido de desplazamiento de la cadena

.

6. Si la punta de la barra cuenta con piñón de reenvío, asegurarse de que los eslabones de desplazamiento de la cadena encajen correctamente en las cavidades del piñón (Fig. 7).
7. Volver a montar el cárter (Fig. 8.A), sin apretar completamente la tuerca.
8. Regular adecuadamente el tornillo del tensor de cadena (Fig. 9.A) hasta conseguir una tensión adecuada de la cadena (Fig.10) (párr. 6.1.3).
9. Con la barra levantada, apretar al máximo las tuercas del cárter utilizando la llave suministrada (Fig. 11.A).

4.3 AJUSTE DE LA MOCHILA PORTABATERÍAS (SI ESTUVIERA PREVISTO)

La mochila portabaterías llega ya ensamblado (Fig.1.N) y puede ser desenganchado del soporte correas (Fig. 12) y transportado a mano.
Para desenganchar la mochila portabaterías, presione los dos botones superiores (Fig. 12.A).
Los alojamientos de las baterías están situados a ambos lados de la mochila (Fig. 13)
En el lado derecho de la mochila se encuentra:

- toma del cable (Fig. 14.A)
- selector batería (Fig. 14.B)
- una toma USB para cargar otros dispositivos (por ejemplo, teléfonos móviles) (Fig. 14.C)

Para evitar la presencia de un cable libre, hay pasos en ambos lados y en la zona posterior por los que se puede pasar el cable de alimentación.

5. MANDOS DE CONTROL

5.1 LLAVE DE SEGURIDAD (DISPOSITIVO DE ACTIVACIÓN / DESACTIVACIÓN)

Al pulsar este botón (Fig. 15.A) se activa y desactiva el circuito eléctrico de la máquina y se ilumina el led correspondiente (Fig. 15.B).

- Un LED encendido: el circuito eléctrico de la máquina está activado. La máquina ya se puede utilizar.
- Ambos ledes encendidos: la máquina se encuentra en funcionamiento.
- Luz apagada: el circuito eléctrico está completamente desactivado (OFF).

IMPORTANTE *Durante los desplazamientos, no colocar el dedo sobre el botón para evitar encender la máquina accidentalmente.*

El icono “Atención” (Fig. 15.C) se ilumina en caso de avería de la máquina (consultar la tabla Identificación de problemas, párr. 14).

5.2 PALANCA MANDO ACELERADOR

Permite accionar la cadena.

El accionamiento de la palanca mando acelerador (Fig. 16.A) solo es posible si a la vez se presiona la palanca de bloqueo del acelerador (Fig. 16.B).

El dispositivo de corte se para automáticamente cuando se suelta la palanca de mando acelerador.

5.3 PALANCA DE BLOQUEO DEL ACELERADOR

La palanca de bloqueo del acelerador (Fig. 16.B) permite accionar la palanca mando acelerador (Fig. 16.A).

5.4 FRENO CADENA

Se trata de un sistema de frenado de seguridad que bloquea el movimiento de la cadena en caso de golpes de retorno (contragolpes) durante la actividad. Los contragolpes se originan debido a un contacto anómalo de la punta de la barra, provocando un desplazamiento violento de la misma hacia arriba que hace que la mano choque con la protección anterior (Fig. 1.D). Para desactivar el freno cadena, se tiene que desbloquear manualmente.

Freno cadena activado. Cuando la protección anterior de la mano está completamente hacia delante.

Freno cadena desactivado. Cuando la protección anterior de la mano está completamente hacia atrás en dirección al cuerpo de la máquina hasta sentir el enganche.

⚠ ***No use la máquina si el freno cadena no funciona correctamente y contacte a su Distribuidor para realizar los controles necesarios.***

6. USO DE LA MÁQUINA

⚠ ***Las normas de seguridad están descritas en el cap. 2. Respetar minuciosamente dichas indicaciones para evitar riesgos o peligros graves.***

IMPORTANTE *Para las instrucciones relativas al motor y a la batería (si estuviese prevista), consultar los manuales correspondientes.*

6.1 OPERACIONES PRELIMINARES

Antes de comenzar a trabajar, es necesario efectuar una serie de controles y operaciones para desempeñar el trabajo de modo efectivo y con la máxima seguridad.

6.1.1 Control de la batería

Comprar la batería cuya capacidad se adapte mejor a las exigencias operativas y cargarla por completo según las indicaciones del manual de instrucciones de la misma.
La lista de las baterías homologadas para esta máquina se encuentra en la tabla "Datos Técnicos".

- Antes de cada uso:
  – comprobar el estado de carga de la batería siguiendo las indicaciones contenidas en el manual de instrucciones de la batería.

6.1.2 Abastecimiento de aceite para la lubricación de la cadena

Antes de utilizar la máquina, proceder a suministrar el aceite necesario para lubricar la cadena. Para consultar las modalidades y precauciones en relación al suministro de aceite, ver párr. 7.3.

6.1.3 Control de la tensión de la cadena

⚠ ***Realizar todas las operaciones con el motor apagado.***

⚠ ***Usar siempre guantes de trabajo recios.***

Comprobar la tensión de la cadena.
La tensión alcanza el punto adecuado cuando, al agarrar la cadena por la mitad de la barra, los eslabones de desplazamiento no se salen de la guía (Fig. 10).

Para regular la tensión de la cadena:
1. aflojar la tuerca del cárter con la llave suministrada;
2. Regular adecuadamente el tornillo del tensor de cadena (Fig. 9.A) hasta conseguir la tensión adecuada de la cadena;

3. con la barra levantada, apretar al máximo las tuercas del cárter utilizando la llave suministrada (Fig. 11.A).

⚠ ***No trabaje con la cadena aflojada, pues podría provocar situaciones de peligro en caso de que la cadena saliera de las guías de la barra.***

IMPORTANTE *Durante el primer periodo de uso (o después de la sustitución de la cadena) es necesario que el control se efectúe con mayor frecuencia, debido al asentamiento de la cadena.*

6.1.4 Uso de la mochila (si estuviera previsto)

1. Inserte la batería en uno de los compartimentos de la mochila portabaterías (Fig. 13) empujándola a fondo hasta oír el "clic" que la bloquea en su lugar y asegura el contacto eléctrico;
2. Conectar el cable a la mochila en el enchufe apropiado (Fig. 14.A) hasta oír el "clic" que lo bloquea en su lugar y asegura el contacto eléctrico;
3. Regular las correas y cerrar frontalmente el arnés (Fig. 17).

6.2 CONTROLES DE SEGURIDAD

Efectuar los siguientes controles de seguridad y verificar que los resultados correspondan a lo indicado en las tablas.

⚠ ***Efectuar siempre los controles de seguridad antes del uso.***

⚠ ***Efectuar siempre una inspección diaria de la máquina antes del uso en caso de caída u otros golpes con el fin de identificar posibles daños o defectos relevantes.***

6.2.1 Controles de seguridad general

Objeto	Resultado
Empuñaduras y protecciones	Limpias, secas, sin restos de aceite o grasa, sujetas firmemente a la máquina.
Tornillos en la máquina y en la cuchilla	Bien fijados (no sueltos)
Conductos del aire de refrigeración	No obstruidos
Barra de conducción	Montada correctamente
Cadena	Afilada, sin daños ni desgastes, correctamente montada y tensada.
Protecciones	Íntegras, no deterioradas.
Batería	Ningún desperfecto en el empaquetado, ninguna fuga de líquido.
Máquina	Ninguna marca de deterioro o usura.
Palanca mando acelerador, palanca de seguridad	Deben tener un movimiento libre, no forzado.
Accionamiento de prueba	Ninguna vibración anómala. Ningún sonido anómalo

6.2.2 Test de funcionamiento de la máquina

Acción	Resultado
Introducir la batería en la cavidad correspondiente (párr. 7.2.3). Pulsar el botón de seguridad.	La luz azul debe encenderse (circuito eléctrico activado) y la cadena no debe moverse ⚠ ***No usar la máquina si la cadena se mueve; de lo contrario, contactar con su Distribuidor.***
Accionar la palanca mando acelerador. (sin pulsar la palanca de bloqueo del acelerador)	La palanca mando acelerador permanece bloqueada.
Accionar el botón de bloqueo del acelerador y la palanca mando acelerador.	Las palancas deben tener un movimiento libre, no forzado. La cadena se mueve.
Soltar la palanca mando acelerador o pulsar el botón de seguridad.	La palanca debe volver de forma rápida y automática a la posición neutra. La cadena debe pararse.

CONTROL DEL FRENO CADENA 1. Arrancar la máquina (párr. 6.4) 2. Sujetar las empuñaduras firmemente con ambas manos. 3. Mientras se acciona el mando del acelerador para mantener la cadena en movimiento, empujar hacia delante la protección anterior de la mano con ayuda del dorso de la mano izquierda (párr. 5.4)	3. La parada de la cadena debe ser inmediata. Una vez que la cadena se ha parado, soltar la palanca del acelerador y desactivar el freno cadena (párr. 5.4).

⚠ ***Si se obtiene un resultado diferente a los indicados en las tablas, ¡no utilice la máquina! Entregar la máquina a un centro de asistencia para los controles del caso y para la reparación.***

6.3 PREPARACIÓN AL EMPLEO DE LA MOTOSIERRA EN EL ÁRBOL

La motosierra cuenta con una correa plana con ojales terminales que se engancha al arnés de correas del operador.

1. Fijar la correa plana con ojales terminales al punto de sujeción (Fig. 18.A) en la parte posterior de la motosierra.
2. Proporcionar mosquetones apropiados que permitan una fijación indirecta (mediante la correa plana con ojales terminales) y directa (en el punto de sujeción de la motosierra) de la motosierra al arnés de correas del operador.
3. Asegurarse de que el circuito eléctrico esté desactivado (Luces apagadas) (Fig. 15.B).
4. Asegurarse de que el freno de la cadena esté accionado (párr. 5.4).
5. Pasar la máquina al operador que se encuentra subido al árbol.

⚠ ***Asegurarse de que la motosierra esté conectada de forma segura cuando el operador que está subido al árbol la recibe, así como de que esté fijada al arnés de correas antes de desengancharla del mecanismo empleado para elevarla.***

6. Asegurar la motosierra al punto de sujeción específico en el arnés del operador (Fig. 19). Los puntos de sujeción pueden ser puntos centrales (anteriores o posteriores) o laterales:
   – Siempre que sea posible, conecte la motosierra al punto central posterior (Fig. 18.A) para evitar que interfiera con los cables de escalada y para asegurar que el peso se apoye en la espalda del operario (Fig. 20).

NOTA *La fijación directa de la motosierra al arnés de correas reduce el riesgo de que el equipo sufra daños durante los movimientos alrededor del árbol.*

⚠ ***La motosierra debe mantenerse siempre apagada cuando está fijada directamente al arnés.***

IMPORTANTE *Durante el transporte de la motosierra entre dos puntos de sujeción, comprobar que la máquina esté bien sujeta en la nueva posición antes de desenganchar el punto de sujeción anterior.*

6.4 ARRANQUE

6.4.1 Arranque con batería

1. Retirar la protección cubrebarra (Fig. 1.K) y la protección del fiador (Fig. 1.J) (si se usara).
2. Asegúrese de que ni la barra y ni la cadena toquen el terreno u otros objetos.
3. Introducir correctamente la batería en la cavidad correspondiente (párr. 21.B) (párr. 7.2.3).
4. Pulsar el botón de seguridad (luz azul) (Fig. 15.A).

Accionar la palanca de bloqueo del acelerador (Fig. 16.B) y la palanca mando acelerador. (Fig. 16.A).

6.4.2 Arranque con simulador de batería (si estuviera previsto)

1. Retirar la protección cubrebarra (Fig. 1.K) y la protección del fiador (Fig. 1.J) (si se usara).
2. Asegúrese de que ni la barra y ni la cadena toquen el terreno u otros objetos.
3. Inserte correctamente el simulador de batería en su alojamiento en la máquina (Fig.21.P).
4. Conecte el cable de conexión al simulador de batería (Fig.21.O).
5. Seleccione la batería que activar con el selector (Fig. 14.B).
6. Presionar el botón de seguridad (luz azul) (Fig. 15.A).
7. Accionar la palanca de bloqueo del acelerador (Fig. 16.B) y la palanca mando acelerador. (Fig. 16.A).

6.5 TRABAJO

Antes de efectuar por primera vez una actividad de tala o poda, se requiere:
- haber recibido una formación específica sobre el uso de este tipo de equipos;
- haber leído cuidadosamente las advertencias de seguridad y las instrucciones de uso incluidas en el presente manual;
- practicar con tableros en el suelo o fijos a caballetes para familiarizarse con la máquina y con las técnicas de corte oportunas.

Para trabajar con la máquina, proceder como se describe a continuación:
- Desactivar siempre el freno cadena antes de accionar el acelerador.
- Sujetar siempre firmemente la máquina con las dos manos, con la mano izquierda en la empuñadura anterior y la derecha en la posterior, independientemente de que se trate de operadores zurdos.

⚠ ***Parar rápidamente la máquina si la cadena se bloquea durante el trabajo.***

NOTA *Durante el uso, la batería está protegida contra la descarga total a través de un dispositivo de protección que apaga la máquina y bloquea su funcionamiento.*

6.5.1 Controles durante el trabajo

6.5.1.a *Control de la tensión de la cadena*

Durante el trabajo, la cadena sufre un progresivo alargamiento, y por lo tanto es necesario comprobar frecuentemente su tensión (párr. 6.1.3).

6.5.1.b *Control del flujo de aceite*

IMPORTANTE *¡No utilice la máquina de si no está lubrificada!*

⚠ ***Asegúrese de que la barra y la cadena estén bien colocadas cuando se efectúe el control del flujo del aceite.***

Arranque el motor (párr. 6.4) y compruebe que el aceite de la cadena se esparza como se indica en la (Fig. 22).

6.6 TRABAJOS FORESTALES

6.6.1 Poda de árboles

⚠ ***Asegurarse de que el área donde caerán las ramas esté despejada.***

⚠ ***Para trabajos de poda en altura con cable y arnés de correa, seguir detalladamente las indicaciones del párr. 6,7.***

1. Situarse en el lado contrario respecto a la rama que se va a cortar.
2. Comenzar por las ramas más bajas y continuar progresivamente con las más altas.
3. Realizar el primer corte de abajo hacia arriba (Fig. 23.A). Completar la poda cortando de arriba hacia abajo, como se indica en la (Fig. 23.B).

6.6.2 Tala de árboles

IMPORTANTE *Cuando dos o más personas llevan a cabo operaciones de corte y tala al mismo tiempo, se deben llevar a cabo en zonas separadas por una distancia equivalente a al menos 2,5 veces la altura del árbol que se está talando. No realizar operaciones de tala si existiera riesgo de poner en peligro la integridad física de las personas, golpear una línea eléctrica o provocar cualquier otro daño material. Si el árbol entrase en contacto con una línea de distribución de la red, conviene comunicarlo inmediatamente a la empresa responsable de la red.*

Antes de la tala:
- es necesario tener en cuenta la inclinación natural del árbol, la parte en la cual las ramas son más grandes y la dirección del viento, para evaluar el modo en el que caerá el árbol;
- eliminar la suciedad del árbol, las piedras, los trozos de corteza, los clavos, las puntas metálicas y los hilos;
- despejar la zona alrededor del árbol y buscar un buen apoyo para los pies;
- preparar una salida libre de obstáculos; las salidas deben localizarse a unos 45º en dirección contraria a la caída del árbol (Fig. 24) y deben facilitar el acceso del operador a una zona segura alejada una distancia equivalente a 2,5 veces la altura del árbol que se va a talar;
- Mantenerse en un lugar elevado respecto al terreno sobre el cual es posible que el árbol ruede o caiga tras la tala.

- **Incisión en la base**

1. Situarse a la derecha del árbol detrás de la motosierra.
2. Efectuar la incisión en 1/3 del diámetro del árbol, perpendicularmente a la dirección de la caída (Fig. 25.A).

- **Corte posterior de tala**

1. Realizar el corte posterior de tala en una posición de al menos 5 cm por encima del corte horizontal (Fig. 26.B).
2. Realizar el corte posterior de tala dejando una suficiente cantidad de tronco que sirva de "bisagra" (Fig. 26.C). La madera de bisagra impide el movimiento de torsión del árbol y su caída en la dirección equivocada. No efectúe cortes a través de la bisagra.
3. Sin extraer la barra, reducir progresivamente el espesor de la cremallera hasta la caída del árbol.
4. Si existe algún riesgo de que el árbol no caiga en la dirección deseada o de que pueda desviarse hacia atrás y plegar la cadena dentada, parar la actividad antes de haber completado el corte posterior de tala y utilizar cuñas de madera, de plástico o de aluminio (Fig. 27.D) para abrir el corte. Dejar caer el árbol sobre la línea de caída deseada golpeando las cuñas con un mazo.
5. Cuando el árbol empieza a caer, retirar la máquina de corte, pararla (párr. 6.9), dejarla en el suelo y dirigirse a la salida prevista. Es necesario estar alerta a la caída de ramas y prestar atención a donde poner los pies.

6.6.3 Poda de ramas de los árboles

Podar significa quitar las ramas de un árbol caído.

⚠ ***Preste atención a los puntos de apoyo de la rama en el terreno, a la posibilidad de que esté tensada, a la dirección que puede asumir la rama durante el corte y a la posible inestabilidad del árbol después de que la rama se haya cortado.***

Cuando se poda, es necesario dejar las ramas inferiores, más grandes, para sostener el tronco en el suelo.
Quitar las ramas pequeñas de un solo golpe (Fig. 28.A).
Es mejor que las ramas bajo tensión se corten partiendo de abajo hacia arriba para evitar doblar la sierra de cadena (Fig. 28.B).

6.6.4 Corte de un tronco

Seccionar significa cortar el largo de un tronco.

Es importante asegurarse de que su apoyo sobre los pies sea firme y que su peso esté repartido igualmente en ambos pies. Si es posible, conviene elevar y sostener el tronco con ayuda de ramas o troncos.

El fiador facilita el corte del tronco (Fig. 1.I):

1. introducir el fiador en el tronco y, haciendo palanca en el fiador, realizar un movimiento de arco con la máquina que permita que la barra penetre en la madera (Fig. 29);
2. si fuera necesario, repetir la operación de nuevo desplazando el punto de apoyo del fiador.

- **Tronco apoyado en el suelo**

Cuando el tronco se encuentra totalmente en el suelo, cortar desde arriba (corte superior) (Fig. 30.A).

– Cortar hasta la mitad del diámetro. Después girar el tronco y completar el corte desde el lado contrario.

- **Tronco apoyado solo sobre un extremo**

Cuando el tronco se apoya solo sobre un extremo:

– cortar 1/3 del diámetro por la parte inferior (corte inferior) (Fig. 31.A);
– a continuación efectuar el corte final, realizando el corte superior para encontrar el primer corte (Fig. 31.B).

- **Tronco apoyado sobre ambos extremos**

Cuando el tronco se encuentra apoyado sobre los dos extremos:

– cortar 1/3 del diámetro a partir de la parte superior (corte superior) (Fig. 32.A);
– a continuación, efectuar el corte final, realizando el corte inferior de 2/3 para encontrar el primer corte (Fig. 32.B).

- **Tronco en pendiente**

Cuando se secciona un tronco en una pendiente, es necesario estar siempre en alto (Fig. 33).

Cuando se está completando el corte, la presión de corte debe ser reducida sin dejar de agarrar las empuñaduras de la máquina con el fin de mantener el control. Evitar que la máquina entre en contacto con el suelo.

6.7 TRABAJOS DE PODA EN ALTURA CON CABLE Y ARNÉS DE CORREA

IMPORTANTE *En esta sección se describe el procedimiento de trabajo para reducir el riesgo de lesiones con motosierras de poda cuando se trabaja en altura con cable y arnés de correa. No debe considerarse como sustitución de una instrucción formal. Las directrices*

proporcionadas en este documento sirven únicamente como ejemplos de uso correcto. Respetar en todo momento las leyes y regulaciones nacionales.

6.7.1 Uso de la motosierra con ambas manos

El uso de la motosierra con dos manos permite:
- La firme sujeción de la motosierra en caso de contragolpe;
- Un control de la motosierra capaz de disminuir la probabilidad de que esta interfiera con el cable de escalada y el cuerpo del operador;
- Adoptar una posición de trabajo segura que evite la pérdida de control y el contacto con la motosierra (movimiento involuntario durante el funcionamiento de la motosierra).

Por lo general, para sujetar la motosierra con ambas manos, el operador debe adoptar una posición segura durante la actividad:
- Mantener la motosierra a la altura de la cadera para cortes horizontales o;
- a nivel del plexo solar para cortes verticales.

- Cuando el operador trabaja cerca de troncos verticales con una escasa fuerza lateral sobre la posición de trabajo, basta contar con un buen apoyo para mantener una posición de trabajo segura.
- Cuando el operador se aleja del tronco, las fuerzas laterales aumentan, por lo que es necesario anularlas o contrarrestarlas con uno de los siguientes procedimientos:
  - Enderezar el cable principal mediante un punto de anclaje adicional;
  - Utilizar una correa plana con ojales terminales ajustables directamente desde arnés a un punto de anclaje complementario (Fig. 34);
- Una forma de conseguir un buen apoyo en posición de trabajo es a través de una abrazadera provisional creada con una correa de anillo donde se introduce el pie. (Fig. 35).

6.7.2 Uso de la motosierra con una sola mano

⚠ ***No trabajar con una sola mano cuando la posición de trabajo es inestable o en caso de preferir la motosierra a una sierra manual para cortar las puntas de las ramas de pequeño diámetro.***

La motosierra de poda debe emplearse con una mano solo en los siguientes casos:
- El operador no puede adoptar una posición de trabajo que le permite emplear ambas manos,
- tiene que mantener su posición utilizando una mano,
- Se tiene que realizar un corte para el cual es necesario que el operador alargue la extremidad superior fuera del eje corporal (Fig. 36).

El operador no debe:
- Cortar con la zona de contragolpe correspondiente a la punta de la barra de la motosierra;
- «Sujetar y cortar» secciones;
- Intentar sujetar las partes seccionadas durante la caída.

6.8 CONSEJOS DE USO

IMPORTANTE *Parar la máquina (párr. 6.9) durante los desplazamientos entre las zonas de trabajo.*

⚠ ***Parar rápidamente la máquina si la cadena se bloquea durante el trabajo.***

Si durante la poda en altura (realizada con cable y arnés de correa) la motosierra se engancha, el operador deberá seguir las siguientes indicaciones:
1. parar inmediatamente la máquina;
2. Fijarla de forma segura a la parte de la rama que va desde el tronco al corte o a un cable separado de la herramienta;
3. extraer la motosierra del corte que se estaba ejecutando levantando la rama si fuera necesario;
4. En caso de necesidad, emplear una sierra manual o una segunda motosierra para liberar la motosierra enganchada, efectuando un corte a un mínimo de 30 cm desde el punto de enganche de la motosierra. Los cortes para desenganchar la máquina estarán siempre dirigidos hacia la punta de la rama (es decir, entre la motosierra enganchada y la punta de la rama y no entre el tronco y la motosierra). De este modo, evitamos que se arrastre la motosierra con la parte de la rama que estamos cortando, empeorando la situación.

6.9 PARADA

Para parar la máquina:
1. Soltar la palanca mando acelerador (Fig. 16.A).
2. Pulsar el botón de seguridad y desactivar el circuito eléctrico (luz apagada) (Fig. 15.A).

⚠ ***Después de soltar la palanca mando acelerador, la cadena dentada tarda unos segundos en detenerse.***

Parar siempre la máquina:
– durante los desplazamientos entre las zonas de trabajo.

⚠ ***Durante los desplazamientos, no colocar el dedo sobre el botón de seguridad para evitar encender la máquina accidentalmente.***

6.10 DESPUÉS DEL USO

6.10.1 Después del uso con batería

1. Extraer la batería de su compartimento (Fig. 37.B) y recargarla (párr. 7.2.2);
2. montar la protección de la cubrebarra (Fig. 1.K);
3. dejar enfriar el motor antes de colocar la máquina en cualquier ambiente;
4. aflojar la tuerca de fijación de la barra para reducir la tensión de la cadena (párr. 6.1.3);
5. limpiar cuidadosamente el polvo y los residuos de la máquina y retirar cualquier resto de serrín o aceite de la cadena (párr. 7.4);
6. comprobar que no haya componentes aflojados o dañados. Si fuera necesario, sustituir los componentes dañados y apretar posibles tornillos y pernos aflojados.

6.10.2 Después del uso con simulador de batería (si estuviera previsto)

1. Ponga el selector de la mochila portabaterías en "OFF" (Fig. 14.B);
2. extraer el simulador de batería de la máquina (Fig. 37.P);
3. extraer la mochila portabaterías;
4. desconectar el cable de conexión del simulador de batería (Fig.37.O) y de la mochila (Fig. 14.A);
5. extraer la batería de la mochila (Fig. 38.B) y recargarla (párr. 7.2.2);
6. montar la protección de la cubrebarra (Fig. 1.K);
7. dejar enfriar el motor antes de colocar la máquina en cualquier ambiente;
8. aflojar la tuerca de fijación de la barra para reducir la tensión de la cadena (par. 6.1.3);
9. limpiar cuidadosamente el polvo y los residuos de la máquina y retirar cualquier resto de serrín o aceite de la cadena (par. 7.4);
10. comprobar que no haya componentes aflojados o dañados. Si fuera necesario, sustituir los componentes dañados y apretar posibles tornillos y pernos aflojados.

IMPORTANTE *Quitar siempre la batería (párr. 7.2.2) y montar la protección de la cuchilla cada vez que se deje la máquina sin utilizar o sin vigilancia.*

7. MANTENIMIENTO ORDINARIO

7.1 INFORMACIÓN GENERAL

⚠ ***Las normas de seguridad están descritas en el cap. 2. Respetar minuciosamente dichas indicaciones para evitar riesgos o peligros graves.***

⚠ ***Antes de efectuar cualquier control, limpieza o intervención de mantenimiento/regulación de la máquina:***
- ***Parar la máquina;***
- ***Esperar a que la cadena se detenga;***
- ***Extraer la batería de su compartimento;***
- ***Emplear la protección cubrebarra, excepto en aquellos casos de intervención en la misma barra o cadena;***
- ***Esperar a que el motor se haya enfriado adecuadamente;***
- ***Leer las instrucciones correspondientes;***
- ***Emplear indumentaria adecuada, guantes de trabajo y gafas de protección.***

- Las frecuencia y los tipos de intervención se resumen en la "Tabla de mantenimientos". La tabla tiene el objeto de ayudarle a mantener eficiente y segura su máquina. En esta se enumeran las principales intervenciones y la frecuencia prevista para cada uno de estos. Efectuar la relativa acción según el término que se verifica.
- El uso de recambios y accesorios no originales y/o no montados correctamente podría tener efectos negativos sobre el funcionamiento y sobre la seguridad de la máquina. El fabricante declina cualquier responsabilidad en caso de daños,accidentes o lesiones causados por dichos productos.
- Los recambios originales se suministran en talleres de asistencia y por parte de vendedores autorizados.

IMPORTANTE *Todas las operaciones de mantenimiento y de regulación no descritas en este manual deben ser efectuadas por su Vendedor o por un Centro especializado.*

7.2 BATERÍA

7.2.1 Autonomía de la batería

La autonomía de la batería depende principalmente de:

a. factores ambientales, que producen una mayor necesidad de energía;
- corte de árboles y ramas demasiado grandes;

b. comportamientos que el operador debería evitar:
- encendidos y apagados frecuentes durante la actividad;
- uso de una técnica de corte inadecuada para el tipo de trabajo que se ha de realizar (párr. 6.6, párr. 6.7).

Para optimizar la autonomía de la batería siempre es conveniente:
- cortar la madera cuando esté seca;
- utilizar la técnica más apropiada según el trabajo que se debe desempeñar.

Si se quisiera utilizar la máquina en sesiones de trabajo más largas con respecto a lo permitido por la batería estándar, es posible:
- adquirir una segunda batería estándar para sustituir inmediatamente la batería descargada, sin perjudicar la continuidad de uso;

7.2.2 Extracción y recarga de la batería

1. Presionar el botón de bloqueo colocado en la batería en la máquina (Fig. 37.A) o en la batería en la mochila (Fig. 38. A) (si estuviera previsto)
2. extraer la batería de la máquina (Fig. 37.B) o de la mochila portabaterías (Fig. 38.B) (si estuviera previsto);
3. Introducir la batería (Fig. 39.A) en la cavidad correspondiente del cargador (Fig. 39.B);
4. Conectar el cargador de la batería a una toma de corriente (Fig. 39.C), con la tensión correspondiente a la indicada en la placa.
5. Proceder con la recarga completa siguiendo las indicaciones contenidas en el manual de la batería/cargador de la batería.

NOTA *La batería cuenta con una protección que impide la recarga si la temperatura ambiente no está comprendida entre 0 y +45 °C.*

NOTA *La batería puede cargarse en cualquier momento, incluso parcialmente, sin riesgo de sufrir daños.*

7.2.3 Reinserción de la batería en la máquina

Finalizada la recarga:
1. Retirar la batería (Fig. 40.A) de la cavidad del cargador (evitando dejarla durante mucho tiempo en carga una vez finalizada la recarga);
2. Desconectar el cargador de batería de la red eléctrica (Fig. 40.B);
3. Introducir la batería ne su alojamiento colocado en la máquina (Fig. 21.B) o en uno de los alojamientos de la mochila portabaterías (Fig. 13) (si estuviera previsto);
4. empujándola a fondo hasta oír el "clic" que la bloquea en su lugar y asegura el contacto eléctrico.

7.3 SUMINISTRO DEPÓSITO ACEITE DE LA CADENA

NOTA *Cerca del tapón del depósito del aceite de la cadena (Fig. 41 A) se puede ver el siguiente símbolo:*

Depósito aceite cadena

IMPORTANTE *Utilizar exclusivamente aceite específico para motosierras o aceite adhesivo para motosierras. No use aceite con impurezas, para no obstruir el filtro en el depósito y causar daños irremediables en la bomba del aceite.*

El uso de un aceite de buena calidad es fundamental para obtener una eficaz lubricación de los dispositivos de corte; un aceite de poca calidad pone en peligro la lubricación y reduce la vida de la cadena y de la barra.

IMPORTANTE *No utilizar la cadena sin la lubricación suficiente; podría dañar la motosierra y poner en riesgo la seguridad.*

Comprobar la cantidad de aceite de la motosierra con del indicador de nivel de aceite (Fig. 41.B).

Si el nivel de aceite es demasiado bajo, rellenar el depósito siguiendo los pasos que encuentra a continuación:

1. Desenroscar y retirar el tapón (Fig. 41.A) del depósito de aceite.
2. Verter el aceite en el depósito y controlar el nivel con el indicador correspondiente (Fig. 41.B).
3. Asegurarse de que no entre ninguna impureza en el depósito mientras se está rellenando.
4. Volver a colocar el tapón y apretarlo.

7.4 LIMPIEZA

7.4.1 Limpieza de la máquina y del motor

Al final de cada sesión de trabajo, vuelva a limpiar cuidadosamente la máquina de polvo y residuos.

- Para reducir el riesgo de incendios, mantener la máquina y en particular el motor libres de residuos de hojas, ramas o grasa excesiva.
- Limpiar siempre la máquina después del uso con un paño limpio y húmedo impregnado con detergente neutro.
- Eliminar cualquier resto de humedad con un paño suave y seco. Los restos de humedad pueden favorecer el riesgo de descargas eléctricas.
- No utilizar detergentes agresivos ni disolventes para limpiar las partes de plástico o las empuñaduras.
- No usar chorros de agua y evitar mojar el motor y las partes eléctricas.
- Para evitar cualquier sobrecalentamiento y daño en el motor o en la batería, asegurarse siempre de que las rejillas de aspiración del aire de enfriamiento estén limpias y libres de residuos.

7.4.2 Limpieza de la cadena

Limpiar la cadena de cualquier resto de serrín o aceite después de cada uso.

En caso de suciedad difícil o resina, desmontar la cadena y colocarla durante algunas horas en un contenedor con detergente específico. Luego, enjuagarla con agua limpia y tratarla con un spray anticorrosión adecuado antes de volver a montarla en la máquina.

7.5 PERNO TOPE CADENA

Comprobar las condiciones del perno tope cadena antes de cada uso (Fig. 1.H) y realizar el ajuste necesario en caso de encontrar daños.

7.6 ORIFICIOS DE LUBRICACIÓN DE LA MÁQUINA Y DE LA BARRA

Antes del primer uso del día, retirar el cárter (párr. 4.2), desmontar la barra y comprobar que los orificios de lubricación de la máquina (Fig. 42.A) y de la barra de conducción (Fig. 42.B) no estén obstruidos.

7.7 TUERCAS Y TORNILLOS DE FIJACIÓN

- Mantener apretados tuercas y tornillos para asegurarse que la máquina esté siempre en condiciones seguras de funcionamiento.
- Controlar regularmente que las empuñaduras estén fijadas firmemente.

8. MANUTENCIÓN EXTRAORDINARIA

8.1 CINTA METÁLICA DEL FRENO CADENA

Una vez al mes, contactar con su Distribuidor para comprobar la integridad de la cinta metálica que rodea la campana de la fricción. La cinta debe sustituirse cuando se deteriore o sufra deformaciones.

8.2 PIÑÓN DE ARRASTRE DE LA CADENA

Comprobar periódicamente el estado del piñón y cambiarlo cuando el desgaste supere los límites aceptables en el centro de su Distribuidor.

⚠ ***No monte una cadena nueva con un piñón desgastado o viceversa.***

8.3 MANTENIMIENTO DE LA CADENA DENTADA

⚠ ***Por razones de seguridad y eficiencia, es muy importante que los dispositivos de corte estén bien afilados.***

⚠ ***Llevar siempre guantes de trabajo recios para manejar la barra y la cadena.***

La cadena debe afilarse cuando:
- El serrín parece polvo.
- Se requiere una fuerza mayor para efectuar el corte.
- El corte no es rectilíneo.
- Las vibraciones aumentan.

⚠ ***Si la cadena no está afilada correctamente, el riesgo de contragolpe (kickback) aumenta .***

IMPORTANTE *Se recomienda afilar la cadena en un centro especializado con el fin de que se empleen equipos especiales que aseguren una mínima eliminación de material y un afilado constante en todos los elementos cortantes.*

8.3.1 Sustitución de la cadena dentada

La cadena debe sustituirse cuando:
- la longitud del elemento cortante se reduce a 5 mm o menos;
- el juego de las mallas en los remaches es excesivo;
- la velocidad de corte se ralentiza sin mejorar tras diversas sesiones de afilado; la cadena está desgastada.

IMPORTANTE *Una vez que se ha sustituido la cadena, se debe examinar la tensión de la misma con mayor frecuencia debido al asentamiento de la cadena.*

8.4 MANTENIMIENTO DE LA BARRA DE CONDUCCIÓN

NOTA *Todas las operaciones que conciernen a la barra de conducción son trabajos que requieren una competencia específica además del empleo de herramientas especiales para poder efectuarse correctamente; por razones de seguridad, se aconseja contactar con su Distribuidor*

Para evitar un desgaste asimétrico de la barra, esta se debe invertir periódicamente.

Para mantener la eficiencia de la barra es necesario:
1. engrasar con la jeringuilla correspondiente los cojinetes del piñón de envío (si estuviera presente);
2. limpiar la ranura de la barra con el raspador correspondiente (no suministrado de serie) (Fig. 43.A);
3. limpiar los orificios de lubricación (Fig. 43.B);
4. extraer las rebabas de los lados e igualar los posibles desniveles entre las guías con una lima plana.

8.4.1 Sustitución de la barra

Se debe sustituir la barra cuando:
- la profundidad de la ranura resulte inferior a la altura de las mallas de desplazamiento (que en ningún caso deben tocar el fondo);
- la pared interna de la guía esté desgastada hasta el punto de inclinar lateralmente la cadena.

9. ALMACENAMIENTO

9.1 ALMACENAMIENTO DE LA MÁQUINA

Cuando se almacena la máquina:

1. Retirar la batería de su cavidad y cargarla;
2. Poner la protección cubrebarra;
3. Esperar a que el motor se haya enfriado adecuadamente;
4. Efectuar la limpieza (párr. 7.4);
5. Comprobar que no haya componentes aflojados o dañados. Si fuera necesario, sustituir los componentes dañados y apretar los tornillos y pernos que se hayan aflojado o contactar con el centro de asistencia autorizado;
6. Almacenamiento de la máquina:
   - en un lugar seco;
   - protegido de la intemperie;
   - fuera del alcance de los niños;
   - asegurándose de haber quitado las llaves o herramientas usadas en el mantenimiento.

9.2 ALMACENAMIENTO DE LA BATERÍA

La batería debe guardarse a la sombra, en un lugar fresco y seco.

NOTA *En caso de inactividad prolongada, recargar la batería cada dos meses para aumentar su duración.*

10. DESPLAZAMIENTO Y TRANSPORTE

Cada vez que sea necesario desplazar, levantar o transportar o inclinar la máquina:
- Parar la máquina;
- Esperar a que la cadena se detenga;
- Retirar la batería de su cavidad y cargarla;
- Poner la protección cubrebarra;
- Esperar a que el motor se haya enfriado adecuadamente;
- Usar guantes de trabajo recios.
- Agarrar la máquina solo por las empuñaduras y orientar la barra en la dirección contraria al sentido de la marcha.

Cuando se transporta la máquina con un medio de transporte, es necesario:
- asegurar adecuadamente la máquina con cuerdas o cadenas;
- colocarla de manera que no sea un peligro para nadie.

11. ASISTENCIA Y REPARACIONES

Este manual suministra todas las indicaciones necesarias para la conducción de la máquina y para un correcto mantenimiento de base que se efectúa por el usuario. Todas las intervenciones de regulación y mantenimiento no descritas en este manual deben efectuarse en su Distribuidor o en un Centro especializado, que dispone de conocimientos y herramientas necesarias para que el trabajo se efectúe correctamente, manteniendo el grado de seguridad original de la máquina. Operaciones efectuadas en estructuras inadecuadas o por personas no cualificadas conllevan el vencimiento de toda forma de Garantía y de toda obligación o responsabilidad del Fabricante.

- Solo los centros de asistencia autorizados efectúan las reparaciones y el mantenimiento en garantía.
- Los talleres de asistencia autorizados utilizan exclusivamente recambios originales. Los recambios y los accesorios originales se han desarrollado especialmente para las máquinas.
- Los recambios y accesorios no originales no son aprobados, el uso de recambios y accesorios no originales hace que decaiga la garantía.
- Se recomienda llevar la máquina una vez al año a un taller de asistencia autorizada para el mantenimiento, la asistencia y el control de los dispositivos de seguridad.

12. COBERTURA DE LA GARANTÍA

La garantía cubre todos los defectos de los materiales y de fabricación. El usuario deberá seguir atentamente todas las instrucciones indicadas en la documentación adjunta.
La garantía no cubre los daños debidos a:
- Fata de familiaridad con la documentación adjuntada.
- Descuidos.
- Uso y montaje incorrectos o no permitidos.
- Utilización de piezas de recambio no originales.
- Utilización de accesorios no distribuidos o no aprobados por el fabricante.

La garantía no cubre:
- El desgaste normal de los materiales de consumo como dispositivos de corte, pernos de seguridad.
- Desgaste normal.

El comprador está protegido por las propias leyes nacionales. Los derechos del comprador previstos por las propias leyes nacionales no se limitan, de ninguna manera, a esta garantía.

13. TABLA DE MANTENIMIENTOS

Intervención	Periodicidad		Párrafo
	Primera vez	Sucesivamente cada	
MÁQUINA			
Control de todas las fijaciones	-	Antes de cada uso	7.7
Controles de seguridad / Control de los mandos	-	Antes de cada uso	6.2
Control perno tope cadena	-	Antes de cada uso	7.5
Limpieza general y control	-	Después de cada uso	7.4
Limpieza de la cadena	-	Después de cada uso	7.4.2
Control de los orificios de lubricación de la máquina y de la barra	-	Antes de cada uso	7.6
Revisión cinta metálica del freno de la cadena	-	Una vez al mes	8.1*
Control del piñón de arrastre de la cadena	-	Una vez al mes	8.2*
Mantenimiento de la cadena	-	-	8.3*
Mantenimiento de la barra	-	-	8.4
Llenado nivel aceite cadena	-	Antes de cada uso	7.3

* Intervenciones que debe llevar a cabo su Distribuidor o un Centro de asistencia autorizado

14. IDENTIFICACIÓN DE PROBLEMAS

PROBLEMA	POSIBLE CAUSA	SOLUCIÓN
1. Activando el botón de seguridad, la luz azul no se enciende	Batería ausente o no introducida correctamente	Asegurarse de que la batería esté bien colocada (párr. 7.2.3)
2. Activando el botón de seguridad, la luz azul no se enciende y el icono “Atención” se ilumina	Batería descargada	Comprobar el estado de carga y recargar la batería (párr. 7.2.2).
3. El motor no se pone en marcha y el icono “Atención” se ilumina, activando el botón de seguridad mientras se presiona la palanca de mando acelerador y la palanca de bloqueo del acelerador	Procedimiento de arranque no correcto	Seguir las instrucciones (ver párr. 6.4)
4. El motor se para durante el trabajo	Batería no introducida correctamente	Asegurarse de que la batería esté bien colocada (párr. 7.2.3)
	Máquina dañada	No utilizar la máquina Retirar la batería y Contactar con un Centro de Asistencia.
5. El motor se para durante la actividad y el botón de seguridad parpadea	Batería descargada	Comprobar el estado de carga y recargar la batería (párr. 7.2.2).
6. Manteniendo accionados el botón de bloqueo acelerador y la palanca mando acelerador, la cadena no gira	Excesiva tensión de la cadena	Volver a tensar la cadena (párr. 6.1.3).
	Problemas con la barra y la cadena	Comprobar que la cadena se mueva con soltura y que las guías de la barra no estén deformadas (párr. 8.3, 8.4).
	Máquina dañada.	No utilizar la máquina Parar inmediatamente la máquina, retirar la batería y contactar con un Centro de Asistencia.
7. La cadena en la parte final de la barra se calienta y expulsa humo.	Excesiva tensión de la cadena	Volver a tensar la cadena (párr. 6.1.3).
	Depósito de aceite lubricante vacío.	Rellenar el depósito con aceite lubricante (párr. 7.3).
8. El motor tiene un funcionamiento irregular o no tiene la potencia bajo carga	Problemas con la barra y la cadena	Comprobar que la cadena se mueva con soltura y que las guías de la barra no estén deformadas.

9. No sale el aceite	Aceite de baja calidad	Con el motor en frío, vaciar el depósito, limpiar tanto el depósito como los conductos con líquido detergente y sustituir el aceite.
	Orificios de lubricación obstruidos	Limpiarlos orificios de lubricación (cap. 7.6)
10. La máquina ha golpeado un cuerpo extraño.	Partes aflojadas o dañadas.	Detener la máquina (cap. 6.9). Comprobar posibles daños. Controlar que no haya partes flojas y apretarlas si las hubiera. Proceder a los controles, sustituciones o reparaciones en un centro de asistencia autorizado.
11. Se advierten ruidos y /o vibraciones excesivas durante el trabajo	Elementos sueltos o dañados	Parar la máquina, retirar la batería y: – comprobar los daños; – comprobar si existen elementos sueltos y apretarlos; – sustituir o reparar las partes dañadas con otras de características equivalentes.
12. La máquina echa humo durante su funcionamiento.	Máquina dañada	No utilizar la máquina. Parar inmediatamente la máquina, retirar la batería y contactar con un Centro de Asistencia.
13. La autonomía de la batería es escasa	Condiciones de uso gravosas o con mayor absorción de corriente	Optimizar el uso (párr. 7.2.1)
	Batería insuficiente para las exigencias operativas	Utilizar una segunda batería o una batería de mayor capacidad (párr. 7.2.1)
	Degeneración de la capacidad de la batería.	Comprar una batería nueva

14. El cargador de batería no efectúa la recarga de la batería	Batería no introducida correctamente en el cargador de batería	Comprobar que se haya colocado correctamente (párr. 7.2.2)
	Condiciones ambientales no idóneas	Efectuar la recarga en ambiente con temperatura adecuada (ver manual de instrucciones de la batería/cargador de la batería)
	Contactos sucios	Limpiar los contactos
	Falta de tensión en el cargador de la batería	Comprobar que el enchufe esté introducido y que haya tensión en la toma de corriente
	Cargador de batería defectuoso	Sustituir con un recambio original
		Si el problema continúa, consultar el manual de la batería/cargador de la batería

Si los problemas perduran después de haber aplicado las soluciones descritas, contactar con su Distribuidor.

15. ACCESORIOS POR ENCARGO

15.1 BATERÍAS

Existen baterías de diversas capacidades que se adaptan a las diferentes exigencias operativas (Fig. 44). La lista de las baterías homologadas para esta máquina se encuentra en la tabla "Datos Técnicos".

15.2 CARGADOR DE LA BATERÍA

Dispositivo que se utiliza para recargar la batería (Fig. 45).

15.3 BARRAS Y CADENAS

En la “Tabla para la correcta combinación de barra y cadena” se presenta una lista con todas las posibles combinaciones de barra y cadena. La misma tabla informa sobre las características de las cadenas y de las barras homologadas para cada máquina.

⚠ ***Utilizar como recambio solo las barras y cadenas indicadas en la tabla. El uso de combinaciones no aprobadas puede provocar lesiones personales graves y dañar la máquina.***

⚠ ***La elección, aplicación y uso de una determinada barra y cadena son acciones que el usuario lleva a cabo de forma autónoma atendiendo a su propio juicio. Por ello, se le atribuye la responsabilidad de aquellos daños que puedan surgir de tales actos. En caso de duda o falta de conocimiento de las características de las diferentes cadenas, es imprescindible contactar con su distribuidor o con un centro especializado en jardinería.***

15.4 MOCHILA PORTABATERÍAS

Dispositivo que permite alojar dos baterías y proporciona la electricidad necesaria para el funcionamiento de la máquina. Consta de cable de conexión a la máquina (Fig. 1.O) y de un selector (Fig. 14.B) que permite seleccionar una de las dos baterías (posición “1” y “2”) y “OFF”.

15.5 SIMULADOR DE BATERÍA

Dispositivo que, al introducirse en el alojamiento de la máquina, permite el uso de la mochila portabaterías.

DICHIARAZIONE CE DI CONFORMITÁ (Istruzioni Originali)

(Direttiva Macchine 2006/42/CE, Allegato II, parte A)

1. **La Società**: ST. S.p.A. – Via del Lavoro, 6 – 31033 Castelfranco Veneto (TV) – Italy

2. Dichiara sotto la propria responsabilità, che la macchina: Motosega a catena per potatura alimentata a batteria

   a) Tipo / Modello Base — PR 500 Li 48

   b) Mese/Anno di costruzione

   c) Matricola

   d) Motore — a batteria

3. É conforme alle specifiche delle direttive:

   - MD: 2006/42/EC

   e) Ente Certificatore — N°0123 – TÜV SÜD Product service GmbH
   Ridlerstraβe 65, 80339 München – Germany

   f) Esame CE del tipo: — No. M6A 001414 0125

   - OND: 2000/14/EC, ANNEX V
     D. Lgs. 262/2002, ANNEX V (Italy)
     e) Ente Certificatore: /

   - EMCD: 2014/30/EU
   - RoHS II: 2011/65/EU - 2015/863/EU

4. Riferimento alle Norme armonizzate:

   EN 60745-1:2009+A11:2010
   EN ISO 11681-2:2011+A1:2017
   EN 50581:2012
   EN 55014-1:2017
   EN 55014-2:2015

   g) Livello di potenza sonora misurato — 101,9 dB(A)
   h) Livello di potenza sonora garantito — 105 dB(A)
   k) Potenza installata — 1,0 kW

n) Persona autorizzata a costituire il FascicoloTecnico:

ST. S.p.A.
Via del Lavoro, 6
31033 Castelfranco Veneto (TV) - Italia

o) Castelfranco V.to, 01.09.2019

CEO Stiga Group
Sean Robinson

EXAMPLE

FR (Traduction de la notice originale)

Déclaration CE de Conformité
(Directive Machines 2006/42/CE, Annexe II, partie A)
1. La Société
2. Déclare sous sa propre responsabilité que la machine:
Scie à chaîne pour élagage alimentée par batterie
a) Type / Modèle de Base
b) Mois / Année de construction
c) Série
d) Moteur: batterie
3. Est conforme aux prescriptions des directives :
e) Organisme de certification
f) Examen CE du Type
4. Renvoi aux Normes harmonisées
g) Niveau de puissance sonore mesuré
h) Niveau de puissance sonore garanti
k) Puissance installée
n) Personne habilitée à établir le Dossier Technique :
o) Lieu et Date

EN (Translation of the original instruction)

EC Declaration of Conformity
(Machine Directive 2006/42/EC, Annex II, part A)
1. The Company
2. Declares under its own responsibility that the machine:
Battery powered chainsaw for tree service
a) Type / Base Model
b) Month / Year of manufacture
c) Serial number
d) Motor: battery-operated
3. Conforms to directive specifications:
e) Certifying body
f) EC examination of Type
4. Reference to harmonised Standards
g) Sound power level measured
h) Sound power level guaranteed
k) Power installed
n) Person authorised to create the Technical Folder:
o) Place and Date

DE (Übersetzung der Originalbetriebsanleitung)

EG-Konformitätserklärung
(Maschinenrichtlinie 2006/42/EG, Anhang II, Teil A)
1. Die Gesellschaft
2. Erklärt auf eigene Verantwortung, dass die Maschine:
Batteriebetriebene Kettensäge für die Baumpflege
a) Typ / Basismodell
b) Monat / Baujahr
c) Seriennummer
d) Motor: Batterie
3. Den Anforderungen der folgenden Richtlinien entspricht:
e) Zertifizierungsstelle
f) EG-Baumusterprüfung
4. Bezugnahme auf die harmonisierten Normen
g) Gemessener Schallleistungspegel
h) Garantierter Schallleistungspegel
k) Installierte Leistung
n) Zur Verfassung der technischen Unterlagen befugte Person:
o) Ort und Datum

NL (Vertaling van de oorspronkelijke gebruiksaanwijzing)

EG-verklaring van overeenstemming
(Richtlijn Machines 2006/42/CE, Bijlage II, deel A)
1. Het bedrijf
2. Verklaart onder zijn eigen verantwoordelijkheid dat de machine:
Kettingzaag met accutoevoer voor snoeien
a) Type / Basismodel
b) Maand / Bouwjaar
c) Serienummer
d) Motor: accu
3. Voldoet aan de specificaties van de richtlijnen:
e) Certificatie-instituut
f) EG-onderzoek van het Type
4. Verwijzing naar de Geharmoniseerde normen
g) Gemeten niveau van geluidsvermogen
h) Gegarandeerd niveau van geluidsvermogen
k) Geïnstalleerd vermogen
n) Bevoegd persoon voor het opstellen van het Technisch Dossier
o) Plaats en Datum

ES (Traducción del Manual Original)

Declaración de Conformidad CE
(Directiva Máquinas 2006/42/CE, Anexo II, parte A)
1. La Empresa
2. Declara bajo su propia responsabilidad que la máquina:
Motosierra de cadena para poda alimentada a batería
a) Tipo / Modelo Base
b) Mes / Año de fabricación
c) Matrícula
d) Motor: batería
3. Cumple con las especificaciones de las directivas:
e) Ente certificador
f) Examen CE del Tipo
4. Referencia a las Normas armonizadas
g) Nivel de potencia sonora medido
h) Nivel de potencia sonora garantizado
k) Potencia instalada
n) Persona autorizada a realizar el Manual Técnico:
o) Lugar y Fecha

PT (Tradução do manual original)

Declaração CE de Conformidade
(Diretiva de Máquinas 2006/42/CE, Anexo II, parte A)
1. A Empresa
2. Declara sob a própria responsabilidade que a máquina:
Motosserra de corrente para poda, alimentada a bateria
a) Tipo / Modelo Base
b) Mês / Ano de fabrico
c) Matrícula
d) Moto: Bateria
3. É conforme às especificações das diretivas:
e) Órgão certificador
f) Exame CE do Tipo
4. Referência às Normas harmonizadas
g) Nível medido de potência sonora
h) Nível garantido de potência sonora
k) Potência instalada
n) Pessoa autorizada a elaborar o Caderno Técnico
o) Local e Data

EL (Μετάφραση του πρωτοτύπου των οδηγιών χρήσης)

ΕΚ-Δήλωση συμμόρφωσης
(Οδηγία Μηχανών 2006/42/CE, Παράρτημα II, μέρος A)
1. Η Εταιρία
2. Δηλώνει υπεύθυνα ότι η μηχανή:
Αλυσοπρίονο φορητό με μπαταρία
a) Τύπος / Βασικό Μοντέλο
b) Μήνας / Έτος κατασκευής
c) Αριθμός μητρώου
d) Κινητήρας: μπαταρία
3. Συμμορφώνεται με τις προδιαγραφές της οδηγίας:
e) Οργανισμός πιστοποίησης
f) Εξέταση CE του Τύπου
4. Αναφορά στους Κανονισμούς εναρμόνισης
g) Στάθμη μέτρησης ακουστικής ισχύος
h) Στάθμη εγγυημένης ακουστικής ισχύος
k) Εγκαταστημένη ισχύς
n) Εξουσιοδοτημένο άτομο για την κατάρτιση του Τεχνικού Φυλλαδίου:
o) Τόπος και Χρόνος

TR (Orijinal Talimatların Tercümesi)

AT Uygunluk Beyanı
(2006/42/CE Makine Direktifi, Ek II, bölüm A)
1. Şirket
2. Şahsi sorumluluğu altında aşağıdaki makinenin:
Batarya beslemeli budama amaçlı zincirlik motorlu testere
a) Tip / Standart model
b) Üretimin Ay / yıl
c) Sicil numarası
d) Motor: batarya
3. Aşağıdaki direktiflerin özelliklerine uygun olduğunu beyan etmektedir:
e) Sertifikalandıran kurum
f) Tipi CE incelemesi
4. Harmonize standartlara atıf
g) Ölçülen ses güç seviyesi
h) Garanti edilen ses güç seviyesi
k) Kurulu güç
n) Teknik Dosyayı oluşturmaya yetkili kişi:
o) Yer ve Tarih

MK (Превод на оригиналните упатства)

Декларација за усогласеност со ЕУ
(Директива за машини 2006/42/CE, Анекс II, дел А)
1. Компанијата
2. изјавува со целосна лична одговорност дека следната машина:
Моторна пила за градинарство со батерија
а) Тип / основен модел
б) Месец / Година на производство
в) етикета
г) мотор: акумулатор
3. Усогласено со спецификациите според директивите:
д) тело за сертификација
ѓ) тест CE за типот
4. Референци за усогласени нормативи
е) Акустички притисок
ж) измерено ниво на звучна моќност
ѕ) обем на сечење
н) овластено лице за составување на Техничката брошура
о) место и датум

NO (Oversettelse av orginal bruksanvisning)

EF- Samsvarserklæring
(Maskindirektiv 2006/42/EF, Vedlegg II, del A)
1. Firmaet
2. Erklærer på eget ansvar at maskinen:
Batteridrevet motorsag med kjede for beskjæring
a) Type / Modell
b) Måned / Byggeår
c) Serienummer
d) Motor: batteri
3. Oppfyller kravene i direktivene:
e) Sertifiseringsorgan
f) EF-typeprøving
4. Henvisning til harmoniserte standarder
g) Målt lydeffektnivå
h) Garantert lydeffektnivå
k) Installert effekt
n) Person som har fullmakt til å utferdige teknisk dokumentasjon:
o) Sted og dato

SV (Översättning av bruksanvisning i original)

EG-försäkran om överensstämmelse
(Maskindirektiv 2006/42//EG, bilaga II, de la)
1. Företaget
2. Försäkrar på eget ansvar att maskinen :
Batteridriven kedjesåg för beskäring
a) Typ / Basmodell
b) Månad / Tillverkningsår
c) Serienummer
d) Motor: batteri
3. Överensstämmer med föreskrifterna i direktivet
e) Intygsorgan_ Anmält organ
f) EG typgodkännande
4. Referens till harmoniserade standarder
g) Uppmätt ljudeffektnivå
h) Garanterad ljudeffektnivå
k) Installerad effekt
n) Auktoriserad person för upprättandet av den tekniska dokumentationen:
o) Ort och datum

DA (Oversættelse af den originale brugsanvisning)

EF-overensstemmelseserklæring
(Maskindirektiv 2006/42/EF, bilag II, del A)
1. Firmaet
2. Erklærer på eget ansvar, at maskinen:
Batteridrevet kædesav til beskæring
a) Type / Model
b) Måned / Konstruktionsår
c) Serienummer
d) Motor: batteri
3. Er i overensstemmelse med specifikationerne ifølge direktiverne:
e) Certificeringsorgan
f) EF-typeafprøvning
4. Henvisning til harmoniserede standarder
g) Målt lydeffektniveau
h) Garanteret lydeffektniveau
k) Installeret effekt
n) Person, der har bemyndigelse til at udarbejde det tekniske dossier:
o) Sted og dato

FI (Alkuperäisten ohjeiden käännös)

EY-VAATIMUSTENMUKAISUUSVAKUUTUS
(Konedirektiivi 2006/42/EY, Liite II, osa A)
1. Yritys
2. Vakuuttaa omalla vastuullaan, että kone:
Akkukäyttöinen puunhoitotöissä käytettävä moottorisaha
a) Tyyppi / Perusmalli
b) Kuukausi /Valmistusvuosi
c) Sarjanumero
d) Moottori : akku
3. On yhdenmukainen seuraavien direktiivien asettamien vaatimusten kanssa:
e) Sertifiointiyritys
f) EY-tyyppitarkastus
4. Viittaus harmonisoituihin standardeihin
g) Mitattu äänitehotaso
h) Taattu äänitehotaso
k) Asennettu teho
n) Teknisten asiakirjojen laatimiseen valtuutettu henkilö:
o) Paikka ja päivämäärä

CS (Překlad původního návodu k používání)

ES – Prohlášení o shodě
(Směrnice o Strojních zařízeních 2006/42/ES, Příloha II, část A)
1. Společnost
2. Prohlašuje na vlastní odpovědnost, že stroj:
Akumulátorová řetězová odvětvovací motorová pila
a) Typ / Základní model
b) Měsíc / Rok výroby
c) Výrobní číslo
d) Motor: akumulátor
3. Je ve shodě s nařízeními směrnic:
e) Certifikační orgán
f) ES zkouška Typu
4. Odkazy na Harmonizované normy
g) Naměřená úroveň akustického výkonu
h) Zaručená úroveň akustického výkonu
k) Instalovaný výkon
n) Osoba autorizovaná pro vytvoření Technického spisu:
o) Místo a Datum

PL (Tłumaczenie instrukcji oryginalnej)

Deklaracja zgodności WE
(Dyrektywa maszynowa 2006/42/WE, Załącznik II, część A)
1. Spółka
2. Oświadcza na własną odpowiedzialność, że maszyna:
Akumulatorowa piła łańcuchowa do przycinania
a) Typ / Model podstawowy
b) Miesiąc / Rok produkcji
c) Numer seryjny
d) Silnik: akumulator
3. Spełnia podstawowe wymogi następujących Dyrektyw:
e) Jednostka certyfikująca
f) Badanie typu WE
4. Odniesienie do Norm zharmonizowanych
g) Zmierzony poziom mocy akustycznej
h) Gwarantowany poziom mocy akustycznej
k) Moc zainstalowana
n) Osoba upoważniona do zredagowania Dokumentacji technicznej:
o) Miejscowość i data

HU (Eredeti használati utasítás fordítása)

EK-megfelelőségi nyilatkozata
(2006/42/EK gépirányelv, II. melléklet "A" rész)
1. Alulírott Vállalat
2. Felelősségének teljes tudatában kijelenti, hogy az alábbi gép:
Akkumulátoros motoros láncfűrész metszéshez
a) Típus / Alaptípus
b) Hónap / Gyártás éve
c) Gyártási szám
d) Motor: akkumulátor
3. Megfelel az alábbi irányelvek előírásainak:
e) Tanúsító szerv
f) CE vizsgálat típusa
4. Hivatkozás a harmonizált szabványokra
g) Mért zajteljesítmény szint
h) Garantált zajteljesítmény szint
k) Beépített teljesítmény
n) Műszaki Dosszié szerkesztésére felhatalmazott személy:
o) Helye és ideje

RU (Перевод оригинальных инструкций)

Декларация соответствия нормам ЕС
(Директива о машинном оборудовании 2006/42/ЕС, Приложение II, часть А)
1. Предприятие
2. Заявляет под собственную ответственность, что машина:
Пила бензиномоторная цепная для обрезки сучьев деревьев с батарейным питанием
а) Тип / Базовая модель
b) Месяц /Год изготовления
c) Паспорт
d) Двигатель: батарея
3. Соответствует требованиям следующих директив:
е) Сертифицирующий орган
f) Испытание ЕС типового образца
4. Ссылки на гармонизированные нормы
g) Измеренный уровень звуковой мощности
h) Гарантируемый уровень звуковой мощности
k) Установленная мощность
n) Лицо, уполномоченное на подготовку технической документации:
o) Место и дата

HR (Prijevod originalnih uputa)

EK Izjava o sukladnosti
(Direktiva 2006/42/EZ o strojevima, dodatak II, dio A)
1. Tvrtka:
2. pod vlastitom odgovornošću izjavljuje da je stroj:
Motorna lančana pila za obrezivanje, s baterijskim napajanjem
a) Vrsta / Osnovni model
b) Mjesec / Godina proizvodnje
c) Matični broj
d) Motor: baterija
3. sukladan s temeljnim zahtjevima direktiva:
e) Certifikacijsko tijelo
f) Tipsko ispitivanje EZ
4. Primijenjene su slijedeće harmonizirane norme:
g) Izmjerena razina zvučne snage
h) Zajamčena razina zvučne snage
k) Instalirana snaga
n) Osoba ovlaštena za pravljenje Tehničke datoteke:
o) Mjesto i datum

EXAMPLE

SL (Prevod izvirnih navodil)

ES izjava o skladnosti
(Direktiva 2006/42/ES) , priloga II, del A)
1. Družba
2. pod lastno odgovornostjo izjavlja, da je stroj:
Verižna žaga za obrezovanje na baterijski pogon
a) Tip / osnovni model
b) Mesec /Leto izdelave
c) Serijska številka
d) Motor: baterija
3. Skladen je z določili direktiv :
e) Ustanova, ki izda potrdilo
f) ES pregled tipa
4. Sklicevanje na usklajene predpise
g) Izmerjen nivo zvočne moči
h) Zagotovljen nivo zvočne moči
k) Instalirana moč
n) Oseba, pooblaščena za sestavo tehnične knjižice:
o) Kraj in datum

BS (Prijevod originalnih uputa)

EZ izjava o sukladnosti
(Direktiva o mašinama 2006/42/EZ, Prilog II, deo A)
1. Firma
2. Daje izjavu pod vlastitom odgovornošću da je mašina:
Lančana motorna pila na bateriju za potkresivanje grana
a) Tip / Osnovni model
b) Mjesec / Godina proizvodnje
c) Serijski broj
d) Motor: akumulator
3. sukladna s osnovnim zahtjevima direktive:
e) Certifikaciono tijelo
f) EZ ispitivanje tipa
4. Pozivanje na usklađene norme
g) Izmjereni nivo zvučne snage
h) Garantovani nivo zvučne snage
k) Instalisana snaga
n) Osoba ovlaštena za izradu tehničke brošure:
o) Mjesto i datum

SK (Preklad pôvodného návodu na použitie)

ES vyhlásenie o zhode
(Smernica o Strojných zariadeniach 2006/42/ES, Príloha II, časť A)
1. Spoločnosť
2. Vyhlasuje na vlastnú zodpovednosť, že stroj:
Akumulátorová reťazová odvetvovacia motorová píla
a) Typ / Základný model
b) Mesiac / Rok výroby
c) Výrobné číslo
d) Motor: akumulátor
3. Je v zhode s nariadeniami smerníc:
e) Certifikačný orgán
f) Skúška typu ES
4. Odkaz na Harmonizované normy
g) Nameraná úroveň akustického výkonu
h) Zaručená úroveň akustického výkonu
k) Inštalovaný výkon
n) Osoba autorizovaná na vytvorenie Technického spisu:
o) Miesto a Dátum

RO (Traducerea manualului fabricantului)

CE -Declaratie de Conformitate
(Directiva Maşini 2006/42/CE, Anexa II, partea A)
1. Societatea
2. Declară pe propria răspundere că maşina:
Ferăstrău cu lanț alimentat cu baterie pentru elagaj
a) Tip / Model de bază
b) Luna /Anul de fabricație
c) Număr de serie
d) Motor: baterie
3. Este în conformitate cu specificaţiile directivelor:
e) Organism de certificare
f) Examinare CE de Tip
4. Referinţă la Standardele armonizate
g) Nivel de putere sonoră măsurat
h) Nivel de putere sonoră garantat
k) Putere instalată
n) Persoană autorizată să întocmească Dosarul Tehnic
o) Locul şi Data

LT (Originalių instrukcijų vertimas)

EB atitikties deklaracija
(Mašinų direktyva 2006/42/CE, Priedas II, dalis A)
1. Bendrovė
2. Prisiima atsakomybę, kad įrenginys:
Akumuliatoriumi maitinamas grandininis pjūklas genėjimui
a) Tipas / Bazinis Modelis
b) Mėnuo / Pagaminimo metai
c) Serijos numeris
d) Variklis: baterija
3. Atitinka direktyvose pateiktas specifikacijas:
e) Sertifikavimo įstaiga
f) CE tipo tyrimas
4. Nuoroda į suderintas Normas
g) Išmatuotas garso galios lygis
h) Užtikrinamas garso galios lygis
k) Instaliuota galia
n) Autorizuotas asmuo sudaryti Techninę Dokumentaciją:
o) Vieta ir Data

LV (Instrukciju tulkojums no oriģinālvalodas)

EK atbilstības deklarācija
(Direktīva 2006/42/EK par mašīnām, pielikums II, daļa A)
1. Uzņēmums
2. Uzņemoties par to pilnu atbildību, paziņo, ka mašīna:
Akumulatora ķēdes zāģis koku apkopšanai
a) Tips / Bāzes modelis
b) Mēnesis / Ražošanas gads
c) Sērijas numurs
d) Motors: akumulators
3. Atbilst šādu direktīvu prasībām:
e) Sertifikācijas iestāde
f) CE tipveida pārbaude
4. Atsauce uz harmonizētiem standartiem
g) Izmērītais skaņas intensitātes līmenis
h) Garantētais skaņas intensitātes līmenis
k) Uzstādītā jauda
n) Pilnvarotais darbinieks, kas sagatavoja tehnisko dokumentāciju:
o) Vieta un datums

SR (Prevod originalnih uputstval)

EC deklaracija o usaglašenosti
(Direktiva o mašinama 2006/42/EC, Prilog II, deo A)
1. Preduzeće
2. Daje izjavu pod vlastitom odgovornošću da je mašina:
Lančana motorna testera na bateriju za potkresivanje grana
a) Tip / Osnovni model
b) Mesec /Godina proizvodnje
c) Serijski broj
d) Motor: akumulator
3. u skladu s osnovnim zahtevima direktiva:
e) Sertifikaciono telo
f) EC ispitivanje tipa:
4. Pozivanje na usklađene norme
g) Izmereni nivo zvučne snage
h) Garantovani nivo zvučne snage
k) Instalisana snaga
n) Osoba ovlašćena za sastavljanje tehničke brošure
o) Mesto i datum

BG (Превод на оригиналните инструкции)

ЕО декларация за съответствие
(Директива Машини 2006/42/ЕО, Приложение II, част А)
1. Дружеството
2. На собствена отговорност декларира, че машината:
Моторен верижен трион за резитба, захранван с акумулатор
а) Вид / Базисен модел
б) Месец / година на производство
в) Сериен номер
г) Мотор: акумулатор
3. Е в съответствие със спецификата на директивите:
д) Сертифициращ орган
е) ЕО изследване на вида
4. Базирано на хармонизираните норми
ж) Ниво на измерена акустична мощност
и) Гарантирано ниво на акустична мощност
л) Инсталирана мощност
р) Лице, упълномощено да състави Техническата Документация:
о) Място и дата

ET (Algupärase kasutusjuhendi tõlge)

EÜ vastavusdeklaratsioon
(Masinadirektiiv 2006/42/EÜ, Lisa II, osa A)
1. Firma
2. Kinnitab omal vastutusel, et masin:
Akutoitel mootorsaag puude hooldamiseks
a) Tüüp / Põhimudel
b) Kuu aega / Tootmisaasta
c) Matrikkel
d) Mootor: aku
3. Vastab direktiivide nõuetele:
e) Kinnitav asutus
f) EÜ tüübihindamine
4. Viide ühtlustatud standarditele
g) Mõõdetud helivõimsuse tase
h) Garanteeritud helivõimsuse tase
k) Installeeritud võimsus
n) Tehnilise Lehe autoriseeritud koostaja:
o) Koht ja Kuupäev

© by ST. S.p.A.

IT • Il contenuto e le immagini del presente manuale d'uso sono stati realizzati per conto di ST. S.p.A. e sono tutelati da diritto d'autore – E' vietata ogni riproduzione o alterazione anche parziale non autorizzata del documento.
BG • Съдържанието и изображенията в настоящото ръководство са извършени за ST. S.p.A. и са защитени с авторски права – Забранява се всяко неоторизирано възпроизвеждане или промяна, дори и отчасти на документа.
BS • Sadržaj i slike iz ovog korisničkog priručnika napravljeni su isključivo za ST. S.p.A. i zaštićeni su autorskim pravima – zabranjena je svaka neovlaštena reprodukcija ili izmjena dokumenta, djelomično ili u potpunosti.
CS • Obsah a obrázky v tomto návodu k použití byly zpracovány jménem společnosti ST. S.p.A. a jsou chráněny autorským právem – Reprodukce či nepovolené pozměňování tohoto dokumentu, a to i částečné, je zakázáno.
DA • Indhold og illustrationer i denne vejledning er blevet skabt på vegne af ST. S.p.A. og er beskyttet af ophavsret – Enhver gengivelse eller ændring, også delvis, af dokumentet uden autorisation hertil er forbudt.
DE • Inhalt und Bilder dieser Bedienungsanleitung wurden im Namen von ST. S.p.A. erstellt und sind urheberrechtlich geschützt – Jede nicht genehmigte Vervielfältigung oder Veränderung, auch auszugsweise, dieses Dokuments ist verboten.
EL • Το περιεχόμενο και οι εικόνες στο παρόν εγχειρίδιο χρήσης δημιουργήθηκαν για λογαριασμό της εταιρείας ST. S.p.A. και προστατεύονται από πνευματικά δικαιώματα – Απαγορεύεται οποιαδήποτε αναπαραγωγή ή τροποποίηση, έστω και μερική, του εγγράφου χωρίς έγκριση.
EN • The content and images in this User Manual were produced expressly for ST. S.p.A. and are protected by copyright – any unauthorised reproduction or modification to the document, either partially or in full, is prohibited.
ES • El contenido y las imágenes del presente manual de uso han sido creados por ST. S.p.A. y están protegidos por los derechos de autor – Se prohíbe toda reproducción o modificación, incluso parcial, no autorizada del documento.
ET • Käesoleva kasutusjuhendi sisu ja kujutised on toodetud konkreetselt ettevõttele ST. S.p.A. ja neile rakendub autorikaitseseadus – dokumendi igasugune osaline või täielik ilma loata reprodutseerimine või muutmine on keelatud.
FI • Tämän käyttöoppaan sisältö ja kuvat on valmistettu ST. S.p.A. -yhtiön toimesta ja niitä suojaa tekijänoikeuslaki. – Asiakirjan kaikenlainen kopioiminen tai muuttaminen, osittainkin, on kielletty ilman erityistä lupaa.
FR • Le contenu et les images du présent manuel d'utilisation ont été réalisés pour le compte de ST. S.p.A. et sont protégés par un droit d'auteur - Toute reproduction ou modification non autorisée, même partielle, du document, est interdite.
HR • Sadržaj i slike u ovom priručniku za uporabu izrađeni su za tvrtku ST. S.p.A. te su obuhvaćeni autorskim pravima – Zabranjuje se neovlašteno umnožavanje ili prilagodba, djelomična ili u cijelosti, ovog dokumenta.
HU • Ennek a használati útmutatónak a tartalma és a benne szereplő képek kizárólag a ST. S.p.A. számára készültek és szerzői joggal védettek – tilos a dokumentum bármely részének vagy egészének engedély nélküli sokszorosítása és módosítása.
LT • Šio naudotojo vadovo turinys ir paveikslėliai skirti tik „ST. S.p.A." ir yra saugomi autorių teisėmis – dokumentą atgaminti ar modifikuoti, visiškai arba iš dalies, yra draudžiama.
LV • Šīs lietotāja rokasgrāmatas saturs un attēli ir veidoti tikai ST. S.p.A. un ir aizsargāti ar autortiesībām. Jebkāda dokumenta vai tā daļas prettiesiska kopēšana vai pārveide ir stingri aizliegta.
MK • Содржината и сликите во Упатството за корисникот се подготвени исклучиво за ST. S.p.A. и се заштитени со авторски права – забрането е секое делумно или целосно неовластено репродуцирање или измена на документот.
NL • De inhoud en de afbeeldingen van deze gebruikshandleiding werden gerealiseerd voor rekening van ST. S.p.A. en zijn beschermd door het auteursrecht – Elke niet-geautoriseerde reproductie of wijziging, ook gedeeltelijke, van het document is verboden.
NO • Innholdet og bildene i denne brukerveiledningen er utført på oppdrag fra ST. S.p.A. og er beskyttet ved opphavsrett - Enhver gjengivelse eller endring, selv kun delvis, er forbudt.
PL • Treść oraz ilustracje zawarte w niniejszej instrukcji obsługi powstały na zlecenie spółki ST. S.p.A. i są chronione prawami autorskimi – Zabrania się wszelkiego kopiowania bądź modyfikowania, także częściowego, niniejszego dokumentu bez uzyskania stosownej zgody.
PT • As imagens e os conteúdos contidos no presente Manual do Utilizador foram expressamente criados para uso exclusivo da ST. S.p.A., encontrando-se protegidos por direitos de autor. Qualquer tipo de reprodução ou alteração, parcial ou integral, não autorizadas deste Manual estão expressamente proibidas.
RO • Conținutul și imaginile din manualul de utilizare de față au fost realizate în numele ST. S.p.A. și sunt protejate de drepturi de autor – Este interzisă orice reproducere sau modificare chiar și parțială neautorizată a documentului.
RU • Тесты и изображения, содержащиеся в настоящем руководстве, были созданы в интересах ST. S.p.A. и защищены авторскими правами – Любое несанкционированное воспроизведение или изменение документа запрещено.
SK • Obsah a obrázky v tomto návode na používanie boli spracované menom spoločnosti ST. S.p.A. a sú chránené autorským právom – Reprodukcie či nepovolené pozmeňovanie tohto dokumentu, a to aj čiastočné, je zakázané.
SL • Vsebine in slike v tem uporabniškem priročniku so izdelane za podjetje ST. S.p.A. in so zaščitene z avtorskimi pravicami – vsakršno nepooblaščeno razmnoževanje ali spreminjanje dokumenta, v celoti ali delno, je prepovedano.
SR • Sadržaj i slike ovog priručnika za upotrebu su napravljeni u ime ST. S.p.A. i zaštićeni su autorskim pravima – Zabranjena je svaka potpuna ili delimična reprodukcija ili izmena dokumenta bez odobrenja.
SV • Innehållet och bilderna i denna användarhandbok har framställts för ST. S.p.A. och skyddas av upphovsrätt – all form av reproduktion eller ändring, även partiell, som inte auktoriserats är förbjuden.
TR • Bu Kullanıcı Kılavuzundaki içerik ve resimler açıkça ST. S.p.A. için üretilmiştir ve telif hakkı ile korunmaktadır – dokümanın izinsiz olarak tamamen ya da kısmen herhangi bir şekilde çoğaltılması ya da değiştirilmesi yasaktır.

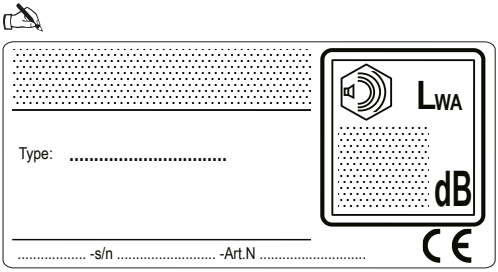

ST. S.p.A.
Via del Lavoro, 6
31033 Castelfranco Veneto (TV) ITALY