171506354/4V rev01

10/2026

R72 Li 48 V1
R72 Li 48 V2

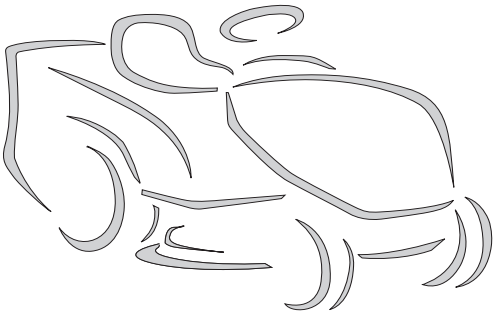

IT **Tosaerba con conducente a bordo seduto, alimentato a batteria**
MANUALE DI ISTRUZIONI
ATTENZIONE: prima di usare la macchina, leggere attentamente il presente libretto.

CS **Sekačka se sedící obsluhou, akumulátorový pohon**
NÁVOD K POUŽITÍ
UPOZORNĚNÍ: před použitím stroje si pozorně přečtěte tento návod k použití.

DA **Havetraktor, batteridrevet**
BRUGSANVISNING
ADVARSEL: læs instruktionsbogen omhyggeligt igennem, før du tager denne maskine i brug.

DE **Aufsitzmäher (Rasenmäher mit sitzendem Bediener, batterie betrieben)**
GEBRAUCHSANWEISUNG
ACHTUNG: vor inbetriebnahme des Geräts die Gebrauchsanleitung aufmerksam lesen.

EN **Ride-on lawnmower with seated operator, battery-operated**
OPERATOR'S MANUAL
WARNING: read thoroughly the instruction booklet before using the machine.

ES **Cortadora de pasto con conductor sentado, alimentado con batería**
MANUAL DE INSTRUCCIONES
ATENCIÓN: antes de utilizar la máquina, leer atentamente el presente manual.

FI **Päältäajettava ruohonleikkuri, akkukäyttöinen**
KÄYTTÖOHJEET
VAROITUS: lue käyttöopas huolellisesti ennen koneen käyttöä.

FR **Tondeuse à gazon à conducteur assis, alimentation par batterie**
MANUEL D'UTILISATION
ATTENTION: lire attentivement le manuel avant d'utiliser cette machine.

NL **Grasmaaier met zittende bediener, voeding met accu**
GEBRUIKERSHANDLEIDING
LET OP: vooraleer de machine te gebruiken, dient men deze handleiding aandachtig te lezen.

NO **Sittegressklipper, batteridrevet**
INSTRUKSJONSBOK
ADVARSEL: les denne bruksanvisningen nøye før du bruker maskinen.

PL **Kosiarka z operatorem jadącym, w pozycji siedzącej na maszynie, zasilana za pomocą akumulatora**
INSTRUKCJE OBSŁUGI
OSTRZEŻENIE: przed użyciem maszyny, należy uważnie przeczytać niniejszą instrukcję.

PT **Corta-relvas para operador sentado, alimentado por bateria**
MANUAL DE INSTRUÇÕES
ATENÇÃO: antes de usar a máquina, leia atentamente o presente manual.

RU **Ездовая косилка с сиденьем, питается от аккумулятора**
РУКОВОДСТВО ПО ЭКСПЛУАТАЦИИ
ВНИМАНИЕ: прежде чем пользоваться оборудованием, внимательно прочтите это руководство по эксплуатации.

SK **Akumulátorová kosačka so sediacou obsluhou**
NÁVOD NA POUŽITIE
UPOZORNENIE: pred použitím stroja si pozorne prečítajte tento návod.

SV **Åkgräsklippare och främre klippning, batteridriven**
BRUKSANVISNING
VARNING: läs igenom hela detta häfte innan du använder maskinen.





Download full manual stiga.com



REGISTER
YOUR PRODUCT
NOW

corporate.stiga.com/register

ITALIANO - **Istruzioni Originali** ..... IT

ČESKY - Překlad původního návodu k používání ..... CS

DANSK - Oversættelse af den originale brugsanvisning ..... DA

DEUTSCH - Übersetzung der Originalbetriebsanleitung ..... DE

ENGLISH - Translation of the original instruction ..... EN

ESPAÑOL - Traducción del Manual Original ..... ES

SUOMI - Alkuperäisten ohjeiden käännös ..... FI

FRANÇAIS - Traduction de la notice originale ..... FR

NEDERLANDS - Vertaling van de oorspronkelijke gebruiksaanwijzing ..... NL

NORSK - Oversettelse av den originale bruksanvisningen ..... NO

POLSKI - Tłumaczenie instrukcji oryginalnej ..... PL

PORTUGUÊS - Tradução do manual original ..... PT

РУССКИЙ - Перевод оригинальных инструкций ..... RU

SLOVENSKY - Preklad pôvodného návodu na použitie ..... SK

SVENSKA - Översättning av bruksanvisning i original ..... SV

1

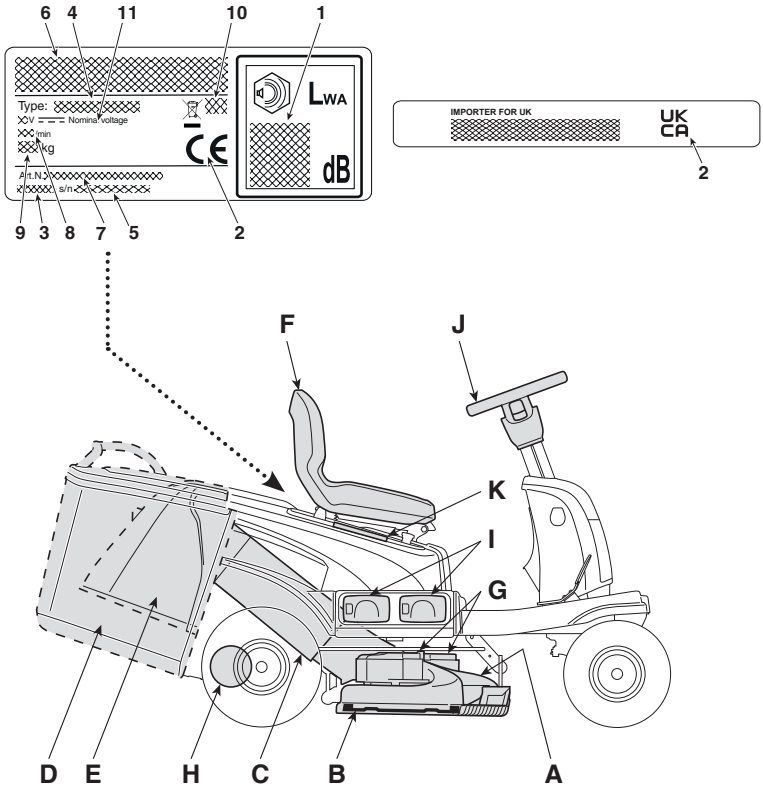
6
4
11
10
1
Type:
V
Nominal voltage
min
kg
Art.N.:
s/n:
LWA
dB
CE
IMPORTER FOR UK
UK
CA
2
9
3
8
7
5
2
F
J
K
I
G
D
E
H
C
B
A

2

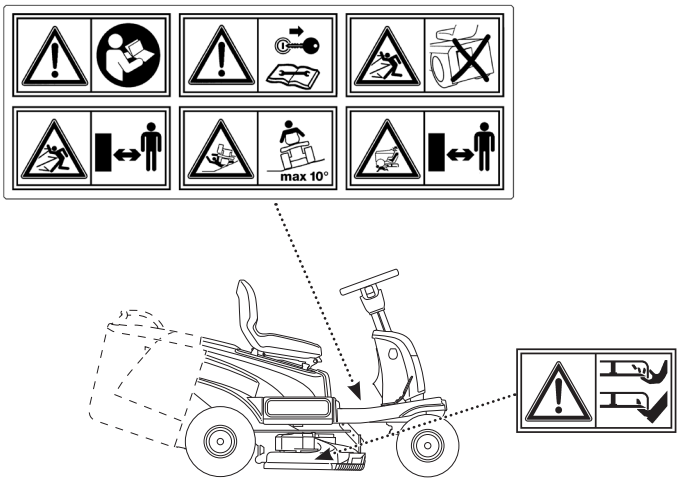
max 10°

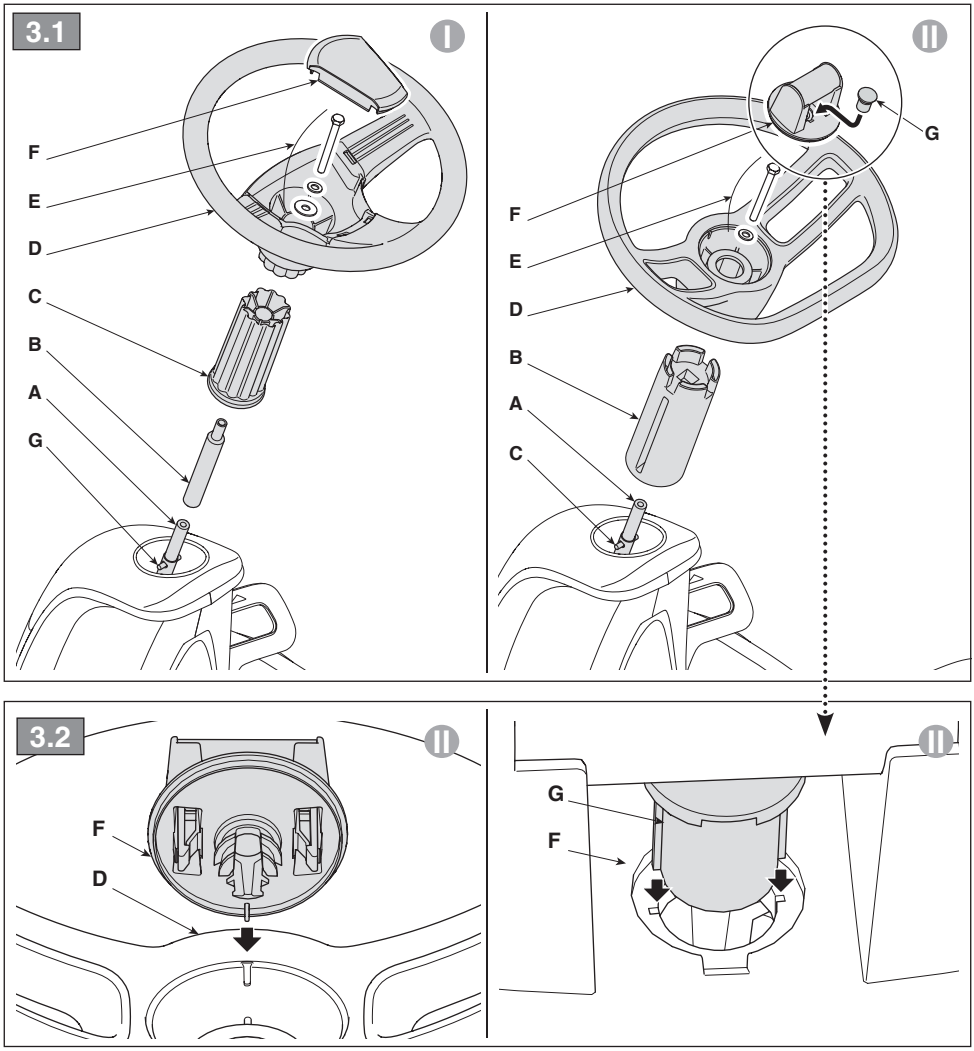
3.1
I
F
E
D
C
B
A
G
II
G
F
E
D
B
A
C
3.2
II
F
D
II
G
F

4

III

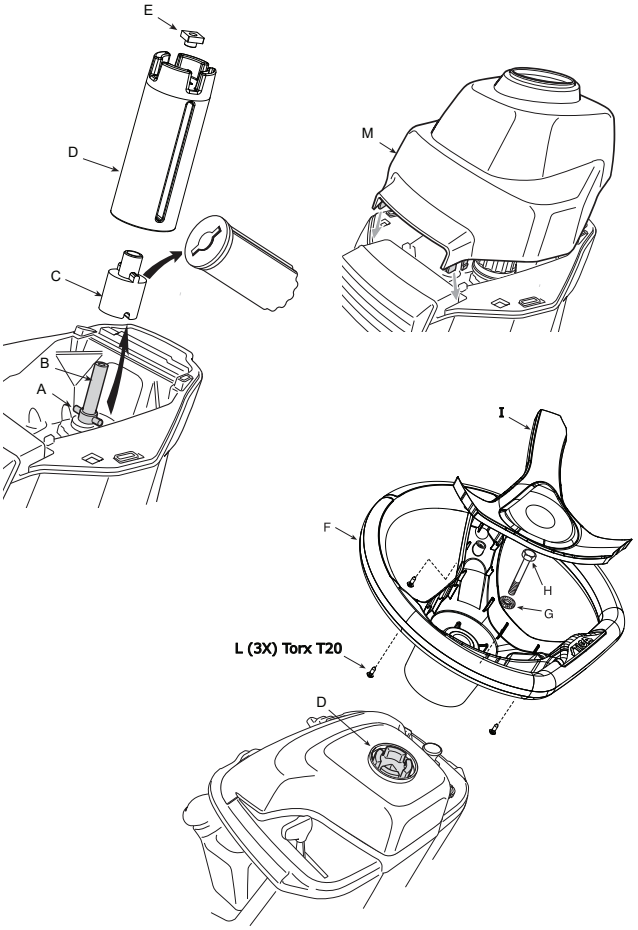

5

I

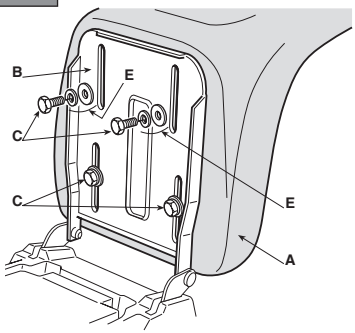

II

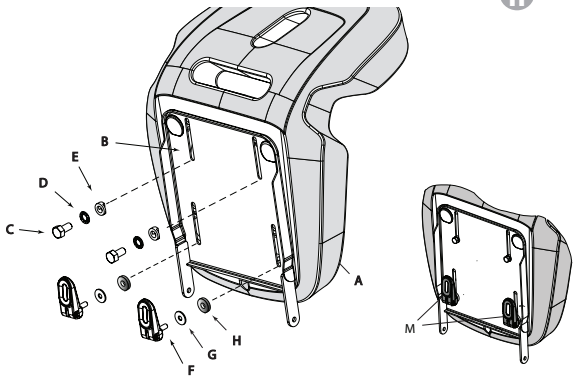

6

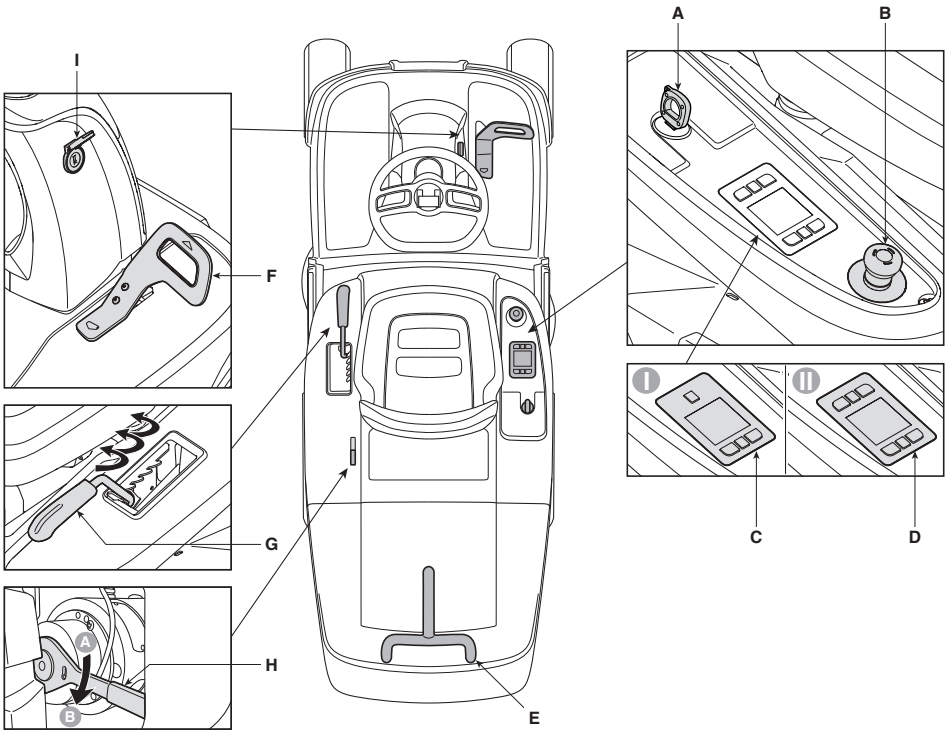

7

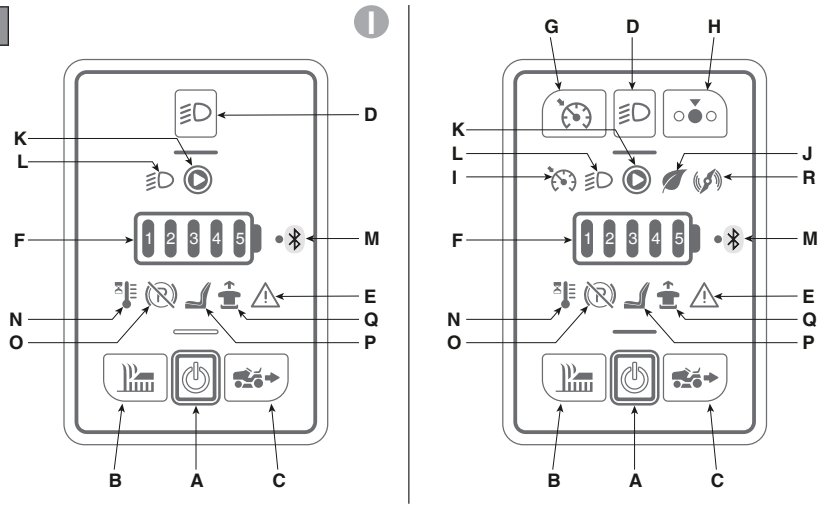

8

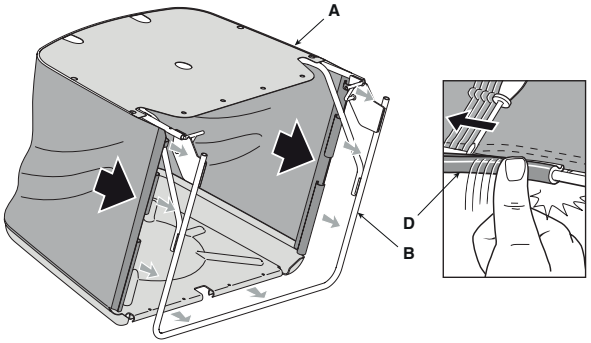

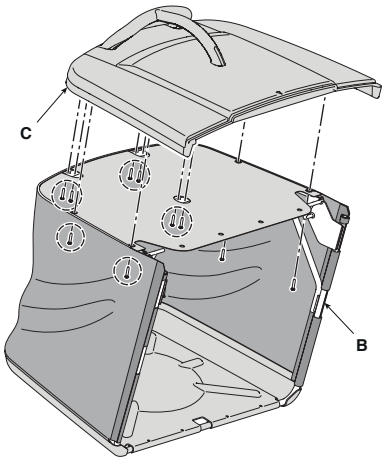

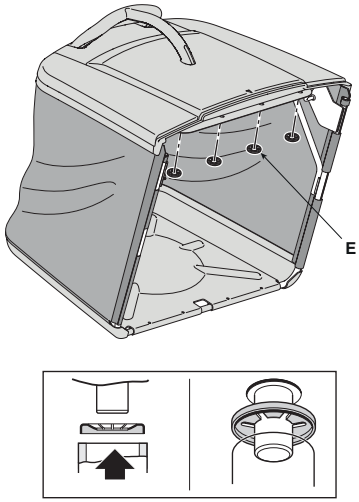

9

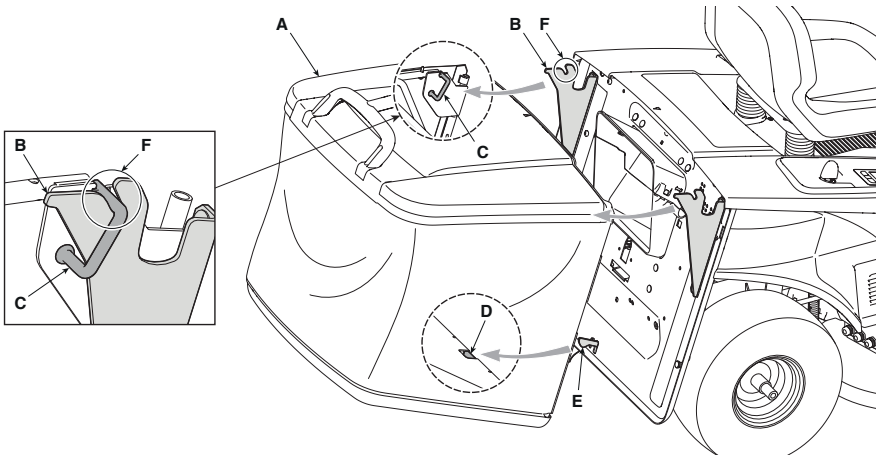

10

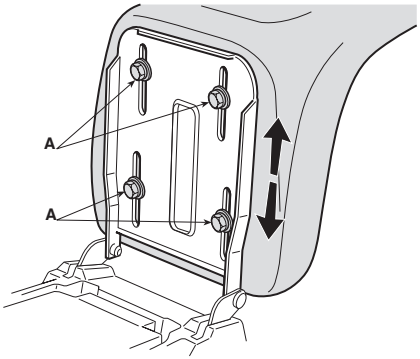

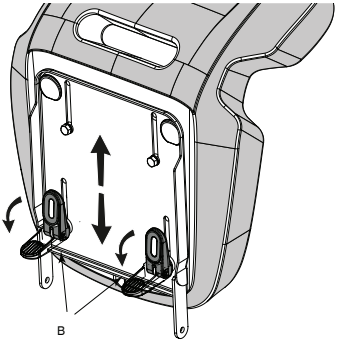

11

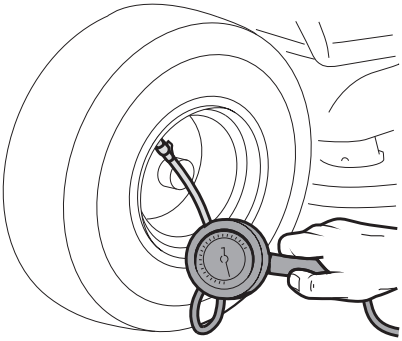

12

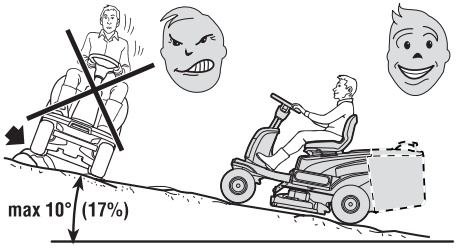

13

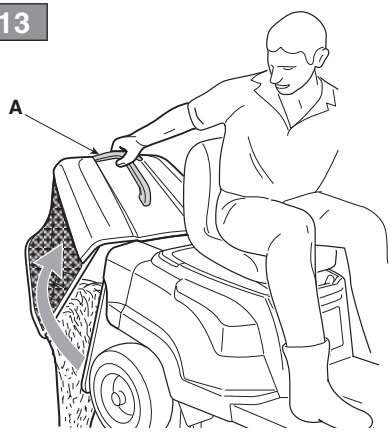

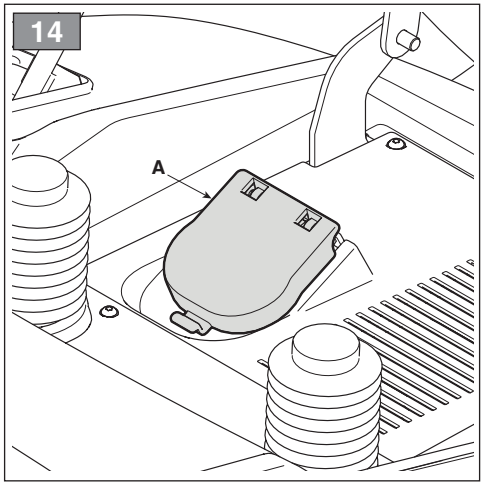
14
A

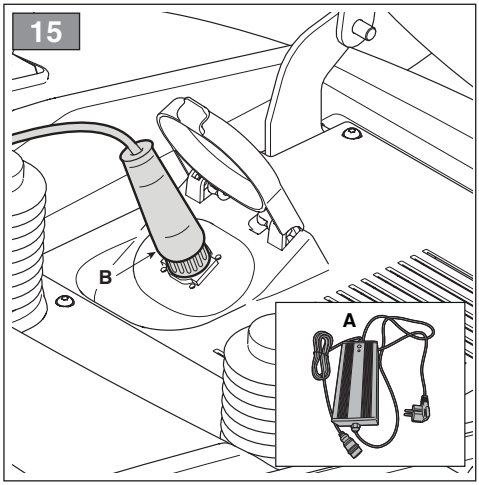
15
B
A

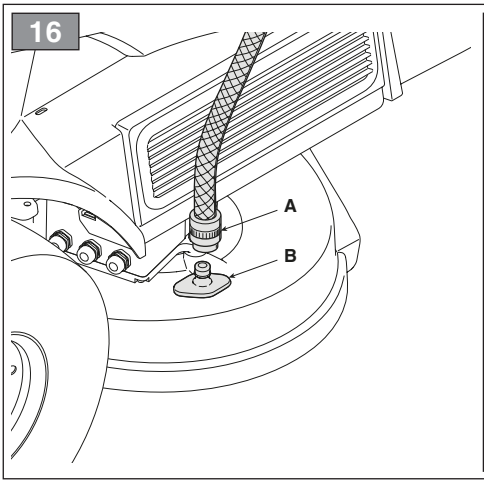
16
A
B

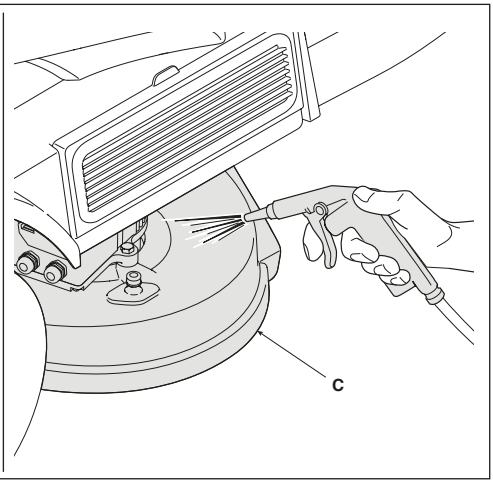
C

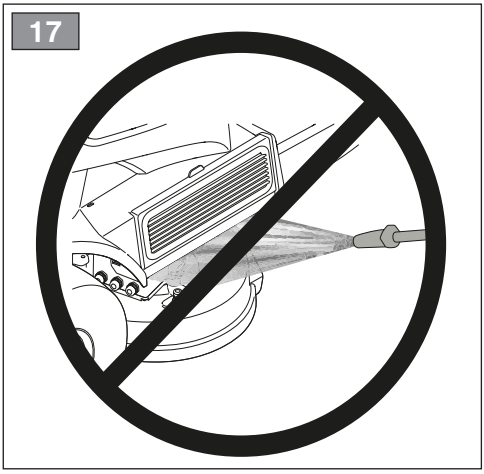
17

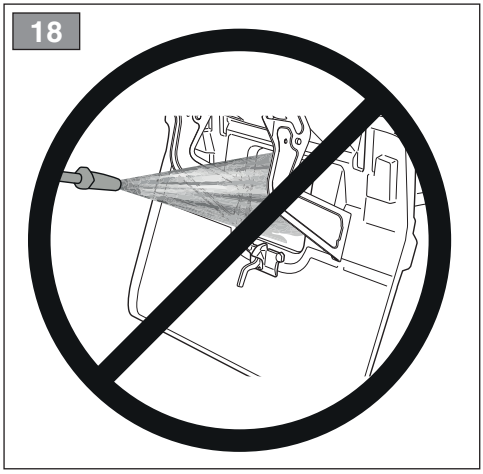
18

19

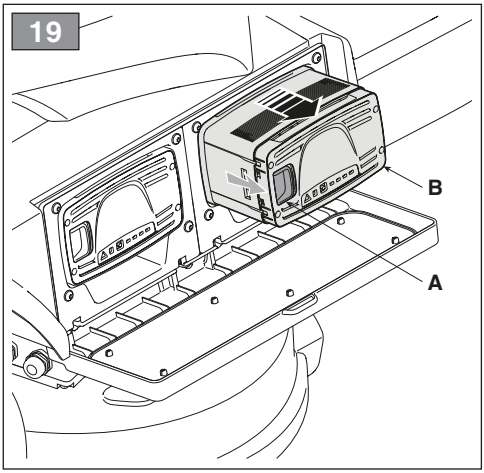

20

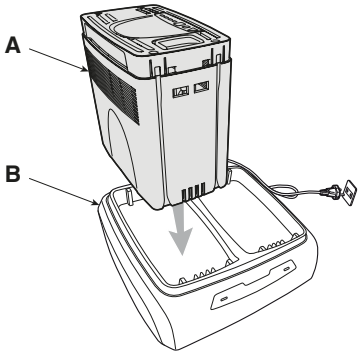

21

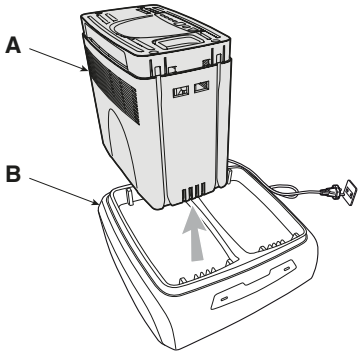

22

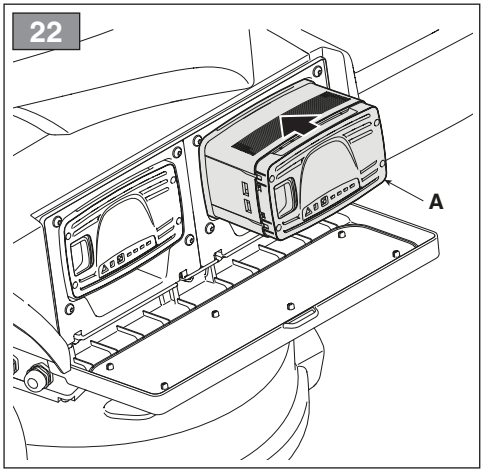

23

[1]	DATI TECNICI		R72 Li 48 V1	R72 Li 48 V2
[2]	Tensione di alimentazione MAX	V DC	50.2	50.2
[3]	Tensione di alimentazione NOMINAL	V DC	44.4	44.4
[4]	Velocità mass. di funzionamento motore	min^{-1}	3500	3700
[5]	Batteria		BT 550/1 Li 48	BT 750/1 Li 48 BT 775/1 Li 48
[6]	Carica batteria "on board" (Fig. 15.A) 118204210/0 (EU), 118204211/0 (UK)	V AC	100 - 240	100 - 240
		Hz	50 - 60	50 - 60
		A	2,5 max	2,5 max
[7]	Massima durata della carica	h	6 h	7 h 30 min
[6]	Carica batteria "fast charger" (Fig. 18.B) CGDF Li 48	V AC	-	200-240
		Hz	-	50-60
		A	-	4,2 max
[7]	Massima durata della carica	h	-	4 h 45 min 2 h 45 min (a)
[8]	Potenza motore trazione	kW	1	1
[9]	Potenza motore lame	kW	2 @ 3500	2 @ 3700
[10]	Bande di frequenza di funzionamento dell'apparecchiatura radio	MHz	2400 ÷ 2483.5	2400 ÷ 2483.5
[11]	Massima potenza a radiofrequenza trasmessa nelle bande di frequenza in cui opera l'apparecchiatura radio	dBm	3	3
[12]	Pneumatici anteriori		13 x 5.00 - 6	13 x 5.00 - 6
[13]	Pneumatici posteriori		15 x 6.00 - 6	15 x 6.00 - 6
[14]	Pressione gonfiaggio anteriore	bar	1.5 ± 0.2	1.5 ± 0.2
[15]	Pressione gonfiaggio posteriore	bar	1 ± 0.2	1 ± 0.2
[16]	Massa	kg	125	127
[17]	Raggio minimo di erba non tagliata	cm	61	61
[18]	Altezza di taglio	cm	3 ÷ 8	3 ÷ 8
[19]	Larghezza di taglio	cm	72	72
[20]	Velocità di avanzamento (indicativa), in marcia avanti	km/h	8.3	8.3
[21]	Velocità di avanzamento (indicativa), in retromarcia	km/h	4.2	4.2
[22]	Inclinazione massima consentita	° / %	10 / 17	10 / 17
[23]	Dimensioni			
[24]	Lunghezza con sacco	mm	1830	1925
[25]	Larghezza	mm	735	735
[26]	Altezza	mm	1070	1070
[27]	Codice dispositivo di taglio		184109506/0 + 184109507/0	184109506/0 + 184109507/0
[28]	Livello di pressione acustica (max.)	dB(A)	83,8	83,8
[29]	Incertezza di misura	dB(A)	2,5	2,5
[30]	Livello di potenza acustica misurato (max.)	dB(A)	95,1	95,1
[29]	Incertezza di misura	dB(A)	0,34	0,34
[31]	Livello di potenza acustica garantito	dB(A)	98	98
[32]	Livello di vibrazioni al posto di guida (max.)	m/s^2	< 2,5	< 2,5
[29]	Incertezza di misura	m/s^2	1,5	1,5
[33]	Livello di vibrazioni al volante (max.)	m/s^2	< 2,5	< 2,5
[29]	Incertezza di misura	m/s^2	1,5	1,5

[1]	DATI TECNICI		R72 Li 48 V1	R72 Li 48 V2
[34]	Vibrazione da urto p_F (EN ISO 5349-3)	m/s^2	5,3	5,3
[29]	Incertezza di misura	m/s^2	1,10	1,10

[a] Ricarica contemporanea di 2 batterie BT 750/1 Li 48 "on board" e 2 batterie BT 775/1 Li 48 su "fast charger".

[35]	TABELLA PER LA CORRETTA COMBINAZIONE DELLE BATTERIE [b]

Type: **R72 Li 48 V1**

4 x BT 550/1 Li 48	[36] Combinazione batterie per prestazioni ottimali della macchina.
3 x BT 550/1 Li 48	[37] Combinazione batterie con prestazioni della macchina ridotte.
2 x BT 550/1 Li 48	[38] Combinazione batterie che garantisce la sola attivazione della trazione.
4 x BT 740/2 Li 48	[36] Combinazione batterie per prestazioni ottimali della macchina.
4 x BT 750/2 Li 48	[36] Combinazione batterie per prestazioni ottimali della macchina.
3 x BT 750/2 Li 48	[37] Combinazione batterie con prestazioni della macchina ridotte.
2 x BT 750/2 Li 48	[38] Combinazione batterie che garantisce la sola attivazione della trazione.

Type: **R72 Li 48 V2**

4 x BT 740/2 Li 48	[36] Combinazione batterie per prestazioni ottimali della macchina.
2 x BT 750/1 Li 48 + 2 x BT 775/1 Li 48	[36] Combinazione batterie per prestazioni ottimali della macchina.
4 x BT 775/1 Li 48	[36] Combinazione batterie per prestazioni ottimali della macchina.
2 x BT 750/2 Li 48 + 2 x BT 775/2 Li 48	[36] Combinazione batterie per prestazioni ottimali della macchina.
4 x BT 775/2 Li 48	[36] Combinazione batterie per prestazioni ottimali della macchina.
[39] L'uso di totale n° 3 batterie inserite nella macchina (indipendentemente dalla combinazione) garantisce la funzionalità della macchina ma con prestazioni ridotte.	
[40] L'uso di totale n° 2 batterie inserite nella macchina (indipendentemente dalla combinazione) garantisce la sola attivazione della trazione.	

[41] **IMPORTANTE Con una sola batteria inserita, la macchina non funziona.**

[42] *Per le migliori prestazioni si raccomanda che le batterie siano completamente cariche.*

[b] Una configurazione di batterie diversa da quanto specificato rientra nell'uso non consentito della macchina

[43]	ACCESSORI A RICHIESTA	
[43.A1] [43.A2]	Kit “mulching”	✓
[43.B]	Carica batteria	CGDF Li 48 (3A)
[43.C]	Telo di copertura	✓
[43.D]	Kit di protezione scarico posteriore	✓
[43.E]	Kit traino	✓
[43.F]	Rimorchio	✓
[43.B]	Carica batteria	CGF C Li 48 (3A)

[44]	PRESA AUSILIARIA PER ACCESSORI USB (se presente)	✓
[44.A]	Tensione e corrente di carica (Uscita USB)	5V / 2.1A
[44.B]	Tipo	YM11081201
[43.C]	Nome e indirizzo del Costruttore	Yeming International (HK) Limited Huizhou Yeming Electronic Co.,LTD 2nd Building,The 3rd Daxin In-dustrial Area,Zhongkai high-tech district,Huizhou,China.516029

[1] **CS – TECHNICKÉ PARAMETRY**
[2] Napájecí napětí MAX
[3] Napájecí napětí NOMINAL
[4] Maximální rychlost chodu motoru
[5] Akumulátor
[6] Nabíječka (CGDF Li 48)
[7] Maximální doba nabíjení
[8] Výkon pohonu motoru
[9] Výkon motoru nožů
[10] Frekvenční pásma, ve kterých rádiové zařízení pracuje
[11] Maximální výkon rádiové frekvence přenášený v kmitočtových pásmech, ve kterých rádiové zařízení pracuje.
[12] Přední pneumatiky
[13] Zadní pneumatiky
[14] Tlak huštění předních pneumatik
[15] Tlak huštění zadních pneumatik
[16] Hmotnost *
[17] Minimální poloměr neposečené trávy
[18] Výška sečení
[19] Šířka záběru
[20] Rychlost pohybu (orientační), při pohybu vpřed
[21] Rychlost pohybu (orientační), při couvání
[22] Maximální přípustný náklon
[23] Rozměry
[24] Délka s košem
[25] Šířka
[26] Výška
[27] Kód žacího ústrojí
[28] Hladina akustického tlaku (max.)
[29] Nepřesnost měření
[30] Měřená hladina akustického výkonu (max.)
[31] Garantovaná hladina akustického výkonu
[32] Hladina vibrací na místě řidiče (max.)
[33] Hladina vibrací na volantu (max.)
[34] Rázové vibrace p_F

[35] Tabulka pro správnou kombinaci akumulátorů
[36] Kombinace akumulátorů pro optimální výkon stroje
[37] Kombinace akumulátorů se sníženým výkonem stroje
[38] Kombinace akumulátorů, která zaručuje pouze aktivaci pohonu

[39] Použití celkem 3 akumulátorů vložených do stroje (bez ohledu na kombinaci) zaručuje funkčnost stroje, ale se sníženým výkonem
[40] Použití celkem 2 akumulátorů vložených do stroje (bez ohledu na kombinaci) zaručuje pouze aktivaci pohonu

[41] Důležité! Pokud je vložen pouze jeden akumulátor, stroj nebude fungovat
[42] Pro dosažení nejlepšího výkonu doporučujeme akumulátory plně nabít

[43] Příslušenství na vyžádání
[43.A1] Sada pro „mulčování“
[43.A2] Sada pro „mulčování“
[43.B] Nabíječka
[43.C] Krycí plachta
[43.D] Sada ochranných krytů zadního výhozu
[43.E] Sada tažného zařízení
[43.F] Přívěs

[44] Přídavná zásuvka pro příslušenství USB (je-li součástí výbavy)
[44.A] Nabíjecí napětí a proud (výstup USB)
[44.B] Typ
[44.C] Název a adresa Výrobce

[a] Současné nabíjení dvou akumulátorů BT 750/1 Li 48 „na palubě“ a dvou akumulátorů BT 775/1 Li 48 na rychlonabíječce.
[b] Jiná než uvedená konfigurace akumulátorů představuje nedovolené použití stroje.

[1] **DA - TEKNISKE DATA**
[2] Forsyningsspænding MAX
[3] Forsyningsspænding NOMINAL
[4] Motorens maks. driftshastighed
[5] Batteri
[6] Batterioplader (CGDF Li 48)
[7] Maksimal varighed af opladning
[8] Trækmotoreffekt
[9] Klingemotoreffekt
[10] Frekvensbånd, som radioudstyret fungerer på
[11] Maksimal radiofrekvenseffekt, der udsendes i de frekvensbånd, som radioudstyret fungerer på
[12] Forhjulsdæk
[13] Baghjulsdæk
[14] Pumpetryk for fordæk
[15] Pumpetryk for bagdæk
[16] Vægt *
[17] Minimumsradius af ikke klippet græs
[18] Klippehøjde
[19] Klippebredde
[20] Fremføringshastighed (vejledende), i fremgear
[21] Fremføringshastighed (vejledende), i bakgear
[22] Maksimal tilladt hældning
[23] Mål
[24] Længde med opsamlingspose
[25] Bredde
[26] Højde
[27] Skæreanordningens varenr.
[28] Lydtryksniveau
[29] Måleusikkerhed
[30] Målt lydeffektniveau
[31] Garanteret lydeffektniveau
[32] Vibrationsniveau på førersædet
[33] Vibrationsniveau ved rattet
[34] Stødvibration p_F

[35] Tabel for korrekt kombination af batterier
[36] Kombination af batterier for optimal ydelse af maskinen
[37] Kombination af batterier for reduceret ydelse af maskinen
[38] Kombination af batterier, der kun garanterer aktivering af trækket

[39] Brug af i alt 3 batterier indsat i maskinen (uanset kombinationen) garanterer maskinens funktionalitet, men med reduceret ydelse
[40] Brug af i alt 2 batterier indsat i maskinen (uanset kombinationen) garanterer kun aktivering af trækket

[41] Vigtigt Med kun et batteri isat fungerer maskinen ikke
[42] For den bedste ydelse anbefales det, at batterierne er fuldt opladet

[43] Ekstraudstyr
[43.A1] Sæt til “Multiclip”
[43.A2] Sæt til “Multiclip”
[43.B] Udligningsbatterilader
[43.C] Presenning
[43.D] Sæt til beskyttelse på bagudkast
[43.E] Sæt til bugsering
[43.F] Anhænger

[44] Stikkontakt til ekstra usb-udstyr (hvis monteret)
[44.A] Spænding og opladningsstrøm (udgang USB)
[44.B] Type
[44.C] Fabrikantens navn og adresse

[a] Samtidig opladning af 2 batterier BT 750/1 Li 48 "on board" og 2 batterier BT 775/1 Li 48 på "fast charger".
[b] En anden batterikonfiguration end den specificerede er lig med en forkert brug af maskinen.

[1] **DE - TECHNISCHE DATEN**
[2] MAX Versorgungsspannung
[3] NOMINALE Versorgungsspannung
[4] Max. Motordrehzahl
[5] Batterie
[6] Batterieladegerät (CGDF Li 48)
[7] Maximale Ladedauer
[8] Leistung des Antriebsmotors
[9] Leistung des Messermotors
[10] Betriebsfrequenzbänder für Funkanlagen
[11] Maximale übertragene HF-Leistung in den Frequenzbändern der Funkanlage
[12] Vorderreifen
[13] Hinterreifen
[14] Reifendruck vorne
[15] Reifendruck hinten
[16] Gewicht *
[17] Mindestradius nicht geschnittenes Gras
[18] Schnitthöhe
[19] Schnittbreite
[20] Fahrgeschwindigkeit (Richtwert), im Vorwärtsgang
[21] Fahrgeschwindigkeit (Richtwert), im Rückwärtsgang
[22] Maximal zulässige Neigung
[23] Abmessungen
[24] Länge mit Grasfangeinrichtung
[25] Breite
[26] Höhe
[27] Code Schneidwerkzeug
[28] Schallpegel (max.)
[29] Messungenauigkeit
[30] Gemessener Schalleistungspegel (max.)
[31] Sichergestellter Schalleistungspegel
[32] Schwingungen am Fahrersitz (max.)
[33] Schwingungen am Lenkrad (max.)
[34] Stoßvibration p_F

[35] Tabelle für die richtige Kombination der Batterien
[36] Batteriekombination für optimale Maschinenleistung
[37] Batteriekombination bei reduzierter Maschinenleistung
[38] Batteriekombination, die nur den Antrieb aktiviert

[39] Werden insgesamt 3 Batterien (unabhängig von der Kombination) in der Maschine verwendet, wird der Betrieb der Maschine gewährleistet, allerdings mit reduzierter Leistung
[40] Werden insgesamt 2 Batterien (unabhängig von der Kombination) in der Maschine verwendet, wird nur der Antrieb aktiviert

[41] Wichtig: Wenn nur eine Batterie installiert ist, funktioniert die Maschine nicht
[42] Für optimale Leistungen wird empfohlen, die Batterien vollständig aufzuladen

[43] Zubehör auf Anfrage
[43.A1] Mulching-Kit
[43.A2] Mulching-Kit
[43.B] Batterieladegerät
[43.C] Abdeckung
[43.D] Kit hinterer Auswurfschutz
[43.E] Zugvorrichtung
[43.F] Anhänger

[44] Zusätzliche Buchse für USB-Zubehör (hvis monteret)
[44.A] Ladespannung und Ladestrom (USB-Ausgang)
[44.B] Typ
[44.C] Name und Anschrift des Herstellers

(a) Gleichzeitiges Laden von 2 Batterien BT 750/1 Li 48 „on board“ und 2 Batterien BT 775/1 Li 48 am „fast charger“.
(b) Eine andere als die angegebene Batteriekonfiguration wird als eine nicht bestimmungsgemäße Verwendung der Maschine angesehen.

[1] **EN - TECHNICAL DATA**
[2] MAX supply voltage
[3] NOMINAL supply voltage
[4] Max motor operating speed
[5] Battery
[6] Battery charger (CGDF Li 48)
[7] Maximum charge duration
[8] Drive motor power
[9] Blade motor power
[10] Radio equipment operating frequency bands
[11] Maximum radio frequency power transmitted in the frequency bands in which the radio equipment operates
[12] Front tyres
[13] Rear tyres
[14] Front tyre pressure
[15] Rear tyre pressure
[16] Mass *
[17] Minimum radius of uncut grass
[18] Cutting height
[19] Cutting width
[20] Work speed (indicative), in forward gear
[21] Work speed (indicative), in reverse gear
[22] Maximum permissible gradient
[23] Dimensions
[24] Length with grass catcher
[25] Width
[26] Height
[27] Cutting device part n.
[28] Sound pressure level (max.)
[29] Measurement uncertainty
[30] Measured acoustic power level (max.)
[31] Guaranteed acoustic power level
[32] Vibration level at driver's position (max.)
[33] Vibration level at steering wheel (max.)
[34] Shock vibration p_F

[35] Table for the correct combination of batteries
[36] Battery combination for optimum machine performance
[37] Battery combination with reduced machine performance
[38] Battery combination that ensures only drive to be activated

[39] The use of a total of 3 batteries mounted on the machine (regardless of the combination) ensures the machine's functionality but with reduced performance
[40] The use of a total of 2 batteries mounted on the machine (regardless of the combination) ensures that only the drive function can be activated

[41] Important If only one battery is mounted, the machine will not work
[42] For the best performance, it is recommended that the batteries be fully charged

[43] Optional attachments
[43.A1] “Mulching” kit
[43.A2] “Mulching” kit
[43.B] Battery charger
[43.C] Canvas cover
[43.D] Rear unload protection kit
[43.E] Towing kit
[43.F] Trailer

[44] Auxiliary socket for USB accessories (if equipped)
[44.A] Charging voltage and current (USB output)
[44.B] Type
[44.C] Name and address of Manufacturer

(a) Simultaneous charging of 2 BT 750/1 Li 48 batteries "on board" and 2 BT 775/1 Li 48 batteries on the "fast charger".
(b) A battery configuration different than the one specified constitutes prohibited use of the machine.

[1] **ES - DATOS TÉCNICOS**
[2] Tensión de alimentación MÁX.
[3] Tensión de alimentación NOMINAL
[4] Velocidad máx. de funcionamiento del motor
[5] Batería
[6] Cargador de baterías (CGDF Li 48)
[7] Duración máxima de la carga
[8] Potencia del motor de tracción
[9] Potencia del motor de cuchillas
[10] Bandas de frecuencia en las que opera el equipo de radio
[11] Potencia máxima de radiofrecuencia transmitida en las bandas de frecuencia en las que opera el equipo de radio
[12] Neumáticos delanteros
[13] Neumáticos traseros
[14] Presión de inflado del.
[15] Presión de inflado tras.
[16] Masa *
[17] Radio mínimo de hierba no cortada
[18] Altura de corte
[19] Anchura de corte
[20] Velocidad de avance (indicativa), con marcha hacia adelante
[21] Velocidad de avance (indicativa), con marcha atrás
[22] Inclinación máxima permitida
[23] Dimensiones
[24] Longitud con bolsa
[25] Anchura
[26] Altura
[27] Código del dispositivo de corte
[28] Nivel de presión acústica (máx.)
[29] Incertidumbre de medida
[30] Nivel de potencia acústica medido (máx.)
[31] Nivel de potencia acústica garantizado
[32] Nivel de vibración en el puesto del conductor (máx.)
[33] Nivel de vibración en el volante (máx.)
[34] Vibración de impacto p_F

[35] Tabla para combinar correctamente las baterías
[36] Combinación de baterías que suministra prestaciones óptimas de la máquina
[37] Combinación de baterías que suministra prestaciones reducidas de la máquina
[38] Combinación de baterías que garantiza solo la activación de la tracción

[39] Si se conectan en total 3 baterías en la máquina (independientemente de la combinación) se garantiza el funcionamiento de la máquina, pero con prestaciones reducidas
[40] Si se conectan en total 2 baterías en la máquina (independientemente de la combinación) se garantiza solo la activación de la tracción

[41] Importante Si se conecta solamente una batería, la máquina no funciona
[42] Para obtener las mejores prestaciones se recomienda que las baterías estén completamente cargadas

[43] Accesorios bajo pedido
[43.A1] Kit “mulching”
[43.A2] Kit “mulching”
[43.B] Cargador de baterías
[43.C] Lona de cubierta
[43.D] Kit de protección de descarga trasera
[43.E] Kit remolque
[43.F] Remolque

[44] Toma auxiliar para accesorios usb (si está presente)
[44.A] Tensión y corriente de carga (Salida USB)
[44.B] Tipo
[44.C] Nombre y dirección del Fabricante

(a) Recarga simultánea de 2 baterías BT 750/1 Li 48 "on board" y 2 baterías BT 775/1 Li 48 en "fast charger".
(b) Una configuración de batería diferente a la especificada implica un uso inadecuado de la máquina.

[1] **FI - TEKNISET TIEDOT**
[2] Syöttöjännite MAX
[3] Syöttöjännite NOMINAL
[4] Moottorin maksimaalinen toimintanopeus
[5] Akku
[6] Akkulaturi (CGDF Li 48)
[7] Latauksen maksimikesto
[8] Ajomoottorin teho
[9] Terämoottorin teho
[10] Radiotaajuudet, joilla radiolaite toimii
[11] Suurin mahdollinen lähetysteho radiotaajuuksilla, joilla radiolaite toimii
[12] Eturenkaat
[13] Takarenkaat
[14] Täyttöpaine edessä
[15] Täyttöpaine takana
[16] Massa *
[17] Leikkaamattoman ruohon minimisäde
[18] Leikkuukorkeus
[19] Leikkuuleveys
[20] Etenemisnopeus (suuntaa-antava), eteenpäin mentäessäi
[21] Etenemisnopeus (suuntaa-antava), peruutettaessa
[22] Suurin sallittu kaltevuus
[23] Mitat
[24] Pituus säkin kanssa
[25] Leveys
[26] Korkeus
[27] Leikkuuvälineen koodi
[28] Äänenpainetaso (maks.)
[29] Epätarkka mittaus
[30] Mitattu äänitehotaso (maks.)
[31] Taattu äänitehotaso
[32] Tärinätaso ohjauspaikalla (maks.)
[33] Tärinätaso ohjauspyörällä (maks.)
[34] Iskutärinä p_F

[35] Taulukko akkujen oikeaoppista yhdistelyä varten
[36] Akkuyhdistelmä koneen optimaaliseen suorituskykyyn
[37] Akkuyhdistelmä, kun koneen suorituskyky on pienempi
[38] Akkuyhdistelmä, joka takaa vedon yhden ainoan aktivoinnin

[39] Yhteensä kolmen koneessa olevan akun käyttö (yhdistelmästä riippumatta) takaa koneen toiminnallisuuden, mutta heikommalla suorituskyvyllä
[40] Yhteensä kahden koneessa olevan akun käyttö (yhdistelmästä riippumatta) takaa yhden ainoan vedon aktivoinnin

[41] Tärkeää Kone ei toimi, jos siinä on vain yksi akku
[42] Parhaan suorituskyvyn saavuttamiseksi on suositeltavaa, että kaikki akut on ladattu täyteen

[43] Tilattavat lisävarusteet
[43.A1] Silppuamisvarusteet
[43.A2] Silppuamisvarusteet
[43.B] Akkulaturi
[43.C] Suojakangas
[43.D] Takatyhjennyksen suojussarja
[43.E] Hinaussarja
[43.F] Perävaunu

[44] Ylimääräinen liitin usb-lisävarusteille (jos varusteena)
[44.A] Syöttöjännite ja -taajuus (Lähtö USB)
[44.B] Tyyppi
[44.C] Valmistajan nimi ja osoite

(a) Yhtäaikainen koneessa olevien kahden BT 750/1 Li 48 -akun ja pikalaturissa olevien kahden BT 775/1 Li 48 -akun lataaminen.
(b) Määritellystä poikkeava akkukokoonpano katsotaan koneen väärinkäytöksi.

[1] **FR - CARACTÉRISTIQUES TECHNIQUES**
[2] Tension d'alimentation MAX
[3] Tension d'alimentation NOMINALE
[4] Vitesse max. de fonctionnement du moteur
[5] Batterie
[6] Chargeur de batterie (CGDF Li 48)
[7] Durée maximale de la charge
[8] Puissance du moteur de traction
[9] Puissance du moteur des lames
[10] Bandes de fréquence utilisées par l'équipement radioélectrique
[11] Puissance de radiofréquence maximale transmise sur les bandes de fréquences utilisées par l'équipement radioélectrique
[12] Pneus avant
[13] Pneus arrière
[14] Pression de gonflage avant
[15] Pression de gonflage arrière
[16] Masse *
[17] Rayon minimal de l'herbe non taillée
[18] Hauteur de tonte
[19] Largeur de tonte
[20] Vitesse d'avancement (indicative), en marche avant
[21] Vitesse d'avancement (indicative), en marche arrière
[22] Pente maximale admise
[23] Dimensions
[24] Longueur avec sac
[25] Largeur
[26] Hauteur
[27] Code organe de coupe
[28] Niveau de pression sonore (max.)
[29] Incertitude de la mesure
[30] Niveau de puissance sonore mesuré (max.)
[31] Niveau de puissance sonore garanti
[32] Niveau de vibration au poste de conduite (max.)
[33] Niveau de vibration au volant (max.)
[34] Vibration de choc p_F

[35] Tableau pour la combinaison correcte des batteries
[36] Combinaison de batteries pour performances optimales de la machine
[37] Combinaison de batteries avec performances réduites de la machine
[38] Combinaison de batteries qui assure la seule activation de la traction

[39] L'utilisation de 3 batteries au total insérées dans la machine (indépendamment de la combinaison) garantit le fonctionnement de la mais avec des performances réduites
[40] L'utilisation de 2 batteries au total insérées dans la machine (indépendamment de la combinaison) garantit la seule activation de la traction

[41] Important Avec une batterie seulement insérée, la machine ne fonctionne pas
[42] Pour obtenir les meilleures performances, il est recommandé que les batteries soient complètement chargées

[43] Accessoires sur demande
[43.A1] Kit pour « mulching »
[43.A2] Kit pour « mulching »
[43.B] Chargeur de batterie
[43.C] Housse de protection
[43.D] Kit protecteur d'injection arrière
[43.E] Kit remorquage
[43.F] Remorque

[44] Prise auxiliaire pour accessoires usb (si présente)
[44.A] Tension et courant de charge (Sortie USB)
[44.B] Type
[44.C] Nom et adresse du Fabricant

(a) Recharge simultanée de 2 batteries BT 750/1 Li 48 « on board » et de 2 batteries BT 775/1 Li 48 sur « fast charger ».
(b) Une configuration de batteries différente de celle qui est spécifiée rentre dans la catégorie d'utilisation non admise de la machine.

[1] **NL - TECHNISCHE GEGEVENS**
[2] Voedingsspanning MAX
[3] Voedingsspanning NOMINAL
[4] Maximale snelheid voor de werking van de motor
[5] Accu
[6] Acculader (CGDF Li 48)
[7] Maximum duur van de lading
[8] Vermogen tractiemotor
[9] Vermogen maaimotor
[10] Frequentiebanden werking radioapparatuur
[11] Maximum radiofrequentievermogen uitgezonden in de frequentiebanden waarin de radioapparatuur werkt
[12] Voorbanden
[13] Achterbanden
[14] Bandenspanning vooraan
[15] Bandenspanning achteraan
[16] Gewicht *
[17] Minimum straal ongemaaid gras
[18] Maaihoogte
[19] Maaibreedte
[20] Vooruitbewegingssnelheid (indicatief)
[21] Achteruitbewegingssnelheid (indicatief)
[22] Toegestane maximum inclinatie
[23] Afmetingen
[24] Lengte met zak
[25] Breedte
[26] Hoogte
[27] Code maaigroep
[28] Geluidsdrukniveau (max.)
[29] Meetonzekerheid
[30] Gemeten geluidsdrukniveau (max.)
[31] Gegarandeerd geluidsvermogenniveau
[32] Trillingsniveau op de bestuurdersplaats (max.)
[33] Trillingsniveau op het stuur (max.)
[34] Schoktrilling p_F

[35] Tabel voor de correcte combinatie van de accu's
[36] Accucombinatie voor optimale prestaties van de machine
[37] Accucombinatie met verminderde prestaties van de machine
[38] Accucombinatie die alleen de activering van de tractie garandeert

[39] Het gebruik van in totaal 3 accu's die in de machine zijn geplaatst (ongeacht de combinatie) garandeert de functionaliteit van de machine, maar met verminderde prestaties
[40] Het gebruik van in totaal 2 accu's die in de machine zijn geplaatst (ongeacht de combinatie) garandeert alleen de activering van de tractie

[41] Belangrijk - Als er maar één accu is geplaatst, werkt de machine niet
[42] Voor de beste prestaties wordt aanbevolen om de accu's volledig op te laden

[43] Accessoires op verzoek
[43.A1] Kit “mulching”
[43.A2] Kit “mulching”
[43.B] Acculader
[43.C] Doek
[43.D] Kit achterste aflaatbeveiliging
[43.E] Kit tractie
[43.F] Aanhangwagen

[44] Hulpaansluiting voor accessoires usb (indien aanwezig)
[44.A] Laadspanning en -stroom (uitgang USB)
[44.B] Type
[44.C] Naam en adres van de fabrikant

(a) Gelijktijdige lading van 2 accu's BT 750/1 Li 48 "on board" en 2 accu's BT 775/1 Li 48 op "fast charger".
(b) Een andere accuconfiguratie dan diegene die is gespecificeerd, is oneigenlijk gebruik van de machine.

[1] **NO - TEKNISKE DATA**
[2] Matespenning MAX
[3] Matespenning NOMFINAL
[4] Motorens maks driftshastighet
[5] Batteri
[6] Batterilader (CGDF Li 48)
[7] Maksimal varighet for ladingen
[8] Trekkmotorens effekt
[9] Knivmotorens effekt
[10] Driftsfrekvensbånd for radioutstyret
[11] Maksimal radiofrekvenseffekt som overføres i frekvensbåndene som radioutstyret benytter
[12] Fordekk
[13] Bakdekk
[14] Lufttrykk foran
[15] Lufttrykk bak
[16] Vekt *
[17] Minste radius til ikke klippet gress
[18] Klippehøyde
[19] Klippebredde
[20] Fremdriftshastighet (veil.) forover
[21] Fremdriftshastighet (veil.) bakover
[22] Maks tillatt helling
[23] Mål
[24] Lengde med oppsamler
[25] Bredde
[26] Høyde
[27] Kode for klippeinnretningen
[28] Lydtrykknivå (maks)
[29] Måleusikkerhet
[30] Målt lydeffektnivå (maks)
[31] Garantert lydeffektnivå
[32] Vibrasjonsnivå ved førerplassen (maks)
[33] Vibrasjonsnivå ved rattet (maks)
[34] Støtvibrasjon p_F

[35] Tabell for korrekt kombinasjon av batteriene
[36] Batterikombinasjon for optimal maskinytelse
[37] Batterikombinasjon med redusert maskinytelse
[38] Batterikombinasjon som kun garanterer aktivering av trekket

[39] Bruk med 3 batterier innsatt i maskinen (uavhengig av kombinasjonen) garanterer maskinens funksjon, men med reduserte ytelser
[40] Bruk med 2 batterier innsatt i maskinen (uavhengig av kombinasjonen) garanterer kun aktiveringen av trekket

[41] Viktig Hvis kun ett batteri er satt inn, fungerer ikke maskinen
[42] For best ytelser bør batteriene være fulladet

[43] Tilleggsutstyr på forespørsel
[43.A1] Mulching-sett
[43.A2] Mulching-sett
[43.B] Batterilader
[43.C] Presenning
[43.D] Sett med vern for bakutkast
[43.E] Sett med tilhengerfeste
[43.F] Tilhenger

[44] Ekstra uttak for usb-tilbehør (hvis montert)
[44.A] Ladespenning og -strøm (USB-utgang)
[44.B] Type
[44.C] Produsentens navn og adresse

(a) Simultan lading av to stk BT 750/1 Li 48 «on board»-batterier og to stk BT 775/1 Li 48 batterier på «fast charger».
(b) En annen batterikonfigurasjon enn den som er spesifisert innebærer feil bruk av maskinen.

[1] **PL - DANE TECHNICZNE**
[2] Napięcie zasilania MAX
[3] Napięcie zasilania NOMINAL
[4] Maks. prędkość obrotowa silnika
[5] Akumulator
[6] Ładowarka akumulatora (CGDF Li 48)
[7] Maksymalny czas ładowania
[8] Moc silnika napędowego
[9] Moc silnika ostrzy
[10] Zakresy częstotliwości, w których pracuje urządzenie radiowe
[11] Maksymalna moc częstotliwości radiowej emitowanej w zakresach częstotliwości, w których pracuje urządzenie radiowe
[12] Opony przednie
[13] Opony tylne
[14] Ciśnienie przednich opon
[15] Ciśnienie tylnych opon
[16] Masa *
[17] Minimalny promień nieskoszonej trawy
[18] Wysokość koszenia
[19] Szerokość koszenia
[20] Prędkość jazdy (orientacyjnie) podczas ruchu do przodu
[21] Prędkość jazdy (orientacyjnie) podczas ruchu do tyłu
[22] Maksymalne dopuszczalne nachylenie
[23] Wymiary
[24] Długość z pojemnikiem
[25] Szerokość
[26] Wysokość
[27] Kod urządzenia tnącego
[28] Poziom ciśnienia akustycznego (maks.)
[29] Niepewność pomiaru
[30] Zmierzony poziom mocy akustycznej (maks.)
[31] Gwarantowany poziom mocy akustycznej
[32] Poziom drgań na miejscu kierowcy (maks.)
[33] Poziom drgań na kierownicy (maks.)
[34] Wibracje udarowe p_F

[35] Tabela prawidłowego połączenia akumulatorów
[36] Połączenie akumulatorów w celu uzyskania optymalnych osiągów maszyny
[37] Połączenie akumulatorów przy zredukowanych osiągach maszyny
[38] Połączenie akumulatorów gwarantujące tylko włączenie napędu

[39] Użycie 3 akumulatorów zamontowanych w maszynie (niezależnie od połączenia) gwarantuje działanie maszyny, ale ze zredukowanymi osiągami
[40] Użycie 2 akumulatorów zamontowanych w maszynie (niezależnie od połączenia) gwarantuje tylko włączenie napędu

[41] Ważne Przy tylko jednym zamontowanym akumulatorze maszyna nie działa
[42] Aby uzyskać lepsze osiągi, akumulatory powinny być całkowicie naładowane

[43] Akcesoria dostępne na zamówienie
[43.A1] Zestaw mulczujący
[43.A2] Zestaw mulczujący
[43.B] Ładowarka akumulatora
[43.C] Pokrowiec
[43.D] Zestaw osłony tylnego wyrzutu trawy
[43.E] Zestaw do holowania
[43.F] Przyczepa

[44] Gniazdo pomocnicze do akcesoriów usb (jeśli występuje)
[44.A] Napięcie i prąd ładowania (wyjście USB)
[44.B] Typ
[44.C] Nazwa i adres producenta

(a) Równoczesne ładowanie 2 akumulatorów BT 750/1 Li 48 „on board" i 2 akumulatorów BT 775/1 Li 48 na „fast charger".
(b) Konfiguracja akumulatorów inna niż określono stanowi niedozwolone użytkowanie maszyny.

[1] **PT - DADOS TÉCNICOS**
[2] Tensão de alimentação MÁX.
[3] Tensão de alimentação NOMINAL
[4] Velocidade máx. de funcionamento do motor
[5] Bateria
[6] Carregador de bateria (CGDF Li 48)
[7] Duração máxima da carga
[8] Potência do motor da tração
[9] Potência do motor das lâminas
[10] Bandas de frequência de funcionamento do equipamento de rádio
[11] Potência máxima de radiofrequência transmitida nas bandas de frequência em que o equipamento de rádio funciona
[12] Pneus dianteiros
[13] Pneus traseiros
[14] Pressão de enchimento dianteiro
[15] Pressão de enchimento traseiro
[16] Massa *
[17] Raio mínimo da relva não cortada
[18] Altura de corte
[19] Largura de corte
[20] Velocidade de avanço (indicativa), em marcha à frente
[21] Velocidade de avanço (indicativa), em marcha-atrás
[22] Inclinação máxima permitida
[23] Dimensões
[24] Comprimento com saco
[25] Largura
[26] Altura
[27] Código do dispositivo de corte
[28] Nível de pressão acústica (máx.)
[29] Incerteza de medição
[30] Nível de potência acústica medido (máx.)
[31] Nível de potência acústica garantido
[32] Nível de vibrações no posto de condução (máx.)
[33] Nível de vibrações no volante (máx.)
[34] Vibração de choque p_F

[35] Tabela para a combinação correta das baterias
[36] Combinação de baterias para um desempenho otimizado da máquina
[37] Combinação de baterias com desempenho reduzido da máquina
[38] Combinação de baterias assegurando apenas a ativação da tração

[39] A utilização de um total de 3 baterias na máquina (independentemente da combinação) assegura a sua funcionalidade, mas com um desempenho reduzido
[40] A utilização de um total de 2 baterias inseridas na máquina (independentemente da combinação) assegura apenas a ativação da tração

[41] Importante Com apenas uma bateria inserida, a máquina não funciona
[42] Para um melhor desempenho é recomendado que as baterias estejam totalmente carregadas

[43] Acessórios a pedido
[43.A1] Kit para “mulching”
[43.A2] Kit para “mulching”
[43.B] Carregador de bateria
[43.C] Lona de cobertura
[43.D] Kit de proteção de descarga traseira
[43.E] Kit tração
[43.F] Reboque

[44] Tomada auxiliar para acessórios USB (se presente)
[44.A] Tensão e corrente de carga (Saída USB)
[44.B] Tipo
[44.C] Nome e endereço do Fabricante

(a) Carregamento simultâneo de 2 baterias BT 750/1 Li 48 "on board" e 2 baterias BT 775/1 Li 48 no "fast charger".
(b) Uma configuração de bateria diferente da especificada faz parte de uma utilização não autorizada da máquina.

[1] **RU - ТЕХНИЧЕСКИЕ ХАРАКТЕРИСТИКИ**
[2] Максимальное напряжение питания
[3] Номинальное напряжение питания
[4] Макс. рабочая скорость двигателя
[5] Батарея
[6] Зарядное устройство (CGDF Li 48)
[7] Максимальная продолжительность зарядки
[8] Мощность тягового двигателя
[9] Мощность двигателя резцов
[10] Полосы рабочих частот радиооборудования
[11] Максимальная мощность радиочастотного сигнала, передаваемого в полосах рабочих частот радиооборудования
[12] Передние шины
[13] Задние шины
[14] Давление в передних шинах
[15] Давление в задних шинах
[16] Масса *
[17] Минимальный радиус нескошенной травы
[18] Высота скашивания
[19] Ширина скашивания
[20] Скорость движения (ориентировочная) при движении вперед
[21] Скорость движения (ориентировочная) при движении назад
[22] Максимально допустимый наклон
[23] Габариты
[24] Длина с травосборником
[25] Ширина
[26] Высота
[27] Код режущего приспособления
[28] Уровень звукового давления (макс.)
[29] Неточность размеров
[30] Измеренный уровень звуковой мощности (макс.)
[31] Гарантированный уровень звуковой мощности
[32] Уровень вибраций на месте оператора (макс.)
[33] Уровень вибраций на руле (макс.)
[34] Ударная вибрация p_F

[35] Таблица правильной комбинации батарей
[36] Комбинация батарей для оптимальной производительности машины
[37] Комбинация батарей при пониженной производительности машины
[38] Комбинация батарей, обеспечивающая только активацию тяги

[39] Использование 3 встроенных в машину батарей (независимо от комбинации) обеспечивает работу машины, но с пониженной производительностью
[40] Использование 2 встроенных в машину батарей (независимо от комбинации) обеспечивает только запуск тяги

[41] Важно! Если установлена только одна батарея, машина работать не будет
[42] Для оптимальной производительности рекомендуется полностью заряжать батареи

[43] Дополнительное оборудование, доступное по запросу
[43.A1] Комплект для мульчирования
[43.A2] Комплект для мульчирования
[43.B] Зарядное устройство
[43.C] Защитный чехол
[43.D] Комплект защиты заднего выброса
[43.E] Прицепное устройство
[43.F] Прицеп
[44] Вспомогательный USB-разъем для дополнительного оборудования (при наличии)
[44.A] Напряжение и зарядный ток (выход USB)
[44.B] Тип
[44.C] Наименование и адрес изготовителя

(a) Одновременная зарядка 2 батарей BT 750/1 Li 48 «on board» (на борту) и 2 батарей BT 775/1 Li 48 с помощью «fast charger» (устройство для быстрой зарядки).
(b) Конфигурация батарей, отличная от указанной, представляет собой случай ненадлежащей эксплуатации машины.

[1] **SK – TECHNICKÉ PARAMETRE**
[2] MAX. napájacie napätie
[3] NOMINÁLNE napájacie napätie
[4] Maximálna rýchlosť motora
[5] Akumulátor
[6] Nabíjačka akumulátora (CGDF Li 48)
[7] Maximálna doba nabitia
[8] Výkon trakčného motora
[9] Výkon motora nožov
[10] Frekvenčné pásma pre činnosť vysielacieho zariadenia
[11] Max. výkon vysielanej rádiofrekvencie vo frekvenčných pásmach, v ktorých pracuje vysielacia aparatúra
[12] Predné pneumatiky
[13] Zadné pneumatiky
[14] Tlak nahustenia predných pneumatík
[15] Tlak nahustenia zadných pneumatík
[16] Hmotnosť
[17] Minimálny akčný rádius otáčania (priemer nepokosenej trávy)
[18] Výška kosenia
[19] Šírka kosenia
[20] Rýchlosť jazdy dopredu (orientačná)
[21] Rýchlosť jazdy dozadu (orientačná)
[22] Maximálny povolený náklon
[23] Rozmery
[24] Dĺžka s košom
[25] Šírka
[26] Výška
[27] Kód kosiaceho zariadenia
[28] Úroveň akustického tlaku
[29] Nepresnosť merania
[30] Meraná úroveň akustického výkonu
[31] Garantovaná úroveň akustického výkonu
[32] Úroveň vibrácií na mieste vodiča
[33] Úroveň vibrácií pri volante
[34] Rázová vibrácia p_F

[35] Tabuľka pre správnu kombináciu batérií
[36] Kombinácia akumulátorov pre optimálny výkon stroja
[37] Kombinácia akumulátorov pri zníženom výkone stroja
[38] Kombinácia akumulátorov, ktorá zaručuje iba aktiváciu pohonu

[39] Použitie celkového počtu 3 akumulátorov vložených do stroja (nezávisle od kombinácie) zaručuje funkčnosť stroja, avšak so zníženým výkonom
[40] Celkový počet 2 akumulátory vložené do stroja ((nezávisle od kombinácie) zaručuje len aktiváciu pohonu

[41] Dôležité Iba s jedným vloženým akumulátorom stroj nefunguje
[42] Pre lepší výkon sa odporúča, aby boli akumulátory úplne nabité

[43] Príslušenstvo na požiadanie
[43.A1] Súprava „mulčovanie“
[43.A2] Súprava „mulčovanie“
[43.B] Nabíjačka akumulátorov
[43.C] Krycia plachta
[43.D] Súprava ochrany zadného vyhadzovania
[43.E] Súprava ťažného zariadenia
[43.F] Príves

[44] Pomocná zásuvka pre USB-zariadenia (ak je vo výbave)
[44.A] Nabíjacie napätie a prúd (Výstup USB)
[44.B] Typ
[44.C] Názov a adresa výrobcu

[a] Súčasné nabíjanie 2 akumulátorov BT 750/1 Li 48 „on board“ a 2 akumulátorov BT 775/1 Li 48 na „fast charger“.
[b] Odlišná konfigurácia akumulátorov od tej, ktorá je špecifikovaná v návode, predstavuje nepovolený spôsob používania stroja.

[1] **SV - TEKNISKA SPECIFIKATIONER**
[2] Matningsspänning MAX
[3] Matningsspänning NOMINAL
[4] Motorns maximala funktionshastighet
[5] Batteri
[6] Batteriladdare (CGDF Li 48)
[7] Maximal laddningstid
[8] Dragkraft motorkraft
[9] Dragkraft motorblad
[10] Driftfrekvensband för radioutrustningen
[11] Maximal radiofrekvenseffekt som överförs i de frekvensband där radioutrustningen fungerar
[12] Främre däck
[13] Bakre däck
[14] Främre däcktryck
[15] Bakre däcktryck
[16] Vikt *
[17] Minimiradie på oklippt gräs
[18] Klipphöjd
[19] Klippbredd
[20] Körhastighet (vägledande), framåt
[21] Körhastighet (vägledande), bakåt
[22] Maximal tillåten lutning
[23] Dimensioner
[24] Längd med påse
[25] Bredd
[26] Höjd
[27] Klippredskapets kod
[28] Ljudtrycksnivå (max)
[29] Tvivel med mått
[30] Ljudeffektsnivå (max)
[31] Garanterad ljudeffektsnivå
[32] Vibrationsnivå på förarplatsen (max)
[33] Vibrationsnivå vid ratten (max)
[34] Stötvibration p_F

[35] Tabell för korrekt kombinering av batterierna
[36] Batterikombination för optimal maskinprestanda
[37] Batterikombination med optimal maskinprestanda
[38] Batterikombination som endast garanterar dragaktivering

[39] Användningen av totalt 3 batterier i maskinen (oavsett kombination) garanterar maskinens funktionalitet men med minskad prestanda
[40] Användningen av totalt 2 batterier som är isatta i maskinen (oavsett kombination) garanterar endast aktivering av dragkraften

[41] Viktigt Med endast ett batteri isatt fungerar inte maskinen
[42] För bästa prestanda rekommenderas att batterierna är fulladdade

[43] Tillbehör på begäran
[43.A1] Kit “mulching”
[43.A2] Kit “mulching”
[43.B] Batteriladdare
[43.C] Skyddspressenning
[43.D] Skyddssats för bakre tömning
[43.E] Sats för bogsering
[43.F] Spridare

[44] Extrauttag för usb-tillbehör (om sådant finns)
[44.A] Laddningsspänning och ström (USB-utgång)
[44.B] Typ
[44.C] Tillverkarens namn och adress

[a] Ladda samtidigt 2 batterier BT 750/1 Li 48 "on board" och 2 batterier BT 775/1 Li 48 på "fast charger".
[b] En annan batterikonfiguration än den som anges är felaktig användning av maskinen.

ITALIANO - Istruzioni Originali

I manuali di istruzioni sono disponibili:
▷ sul sito web stiga.com
▷ scansionando il QR code



ATTENZIONE: PRIMA DI USARE LA MACCHINA, LEGGERE ATTENTAMENTE IL PRESENTE LIBRETTO. Conservare per ogni futura necessità.

NOTA *Il presente documento ha lo scopo di fornire una guida semplice, in formato cartaceo, per l'uso e la manutenzione della macchina in condizioni di sicurezza.*
Per informazioni più dettagliate scaricare i manuali di istruzioni completi in formato digitale.

1. NORME DI SICUREZZA

1.1. ADDESTRAMENTO

⚠ **Prendere familiarità con i comandi e con un uso appropriato della macchina. Imparare ad arrestare rapidamente il motore. L'inosservanza delle avvertenze e delle istruzioni può causare incendi e/o gravi lesioni.**

- Non permettere mai che la macchina venga utilizzata da bambini o da persone che non abbiano la necessaria dimestichezza con le istruzioni. Le leggi locali possono fissare un'età minima per l'utilizzatore.
- Non utilizzare mai la macchina se l'utilizzatore è in condizione di stanchezza o malessere, oppure ha assunto farmaci, droghe, alcool o sostanze nocive alle sue capacità di riflessi e attenzione.
- Ricordare che l'operatore o utilizzatore è responsabile di incidenti e imprevisti che si possono verificare ad altre persone o alle loro proprietà. Rientra nella responsabilità dell'utilizzatore la valutazione dei rischi potenziali del terreno su cui si deve lavorare, nonché prendere tutte le precauzioni necessarie per garantire la sua e altrui sicurezza, in particolare sui pendii, terreni accidentati, scivolosi o instabili.
- Nel caso si voglia cedere o prestare ad altri la macchina, assicurarsi che l'utilizzatore prenda visione delle istruzioni d'uso contenute nel presente manuale.

1.2. OPERAZIONI PRELIMINARI

Dispositivi protezione individuale (DPI)
- Indossare indumenti adeguati, calzature da lavoro resistenti con suole antiscivolo, e pantaloni lunghi. Non azionare la macchina a piedi scalzi o con sandali aperti. Indossare cuffie di protezione dell'udito.
- Indossare guanti di lavoro in tutte le situazioni di rischio per le mani.
- Non indossare sciarpe, camici, collane, braccialetti, indumenti con parti svolazzanti, o provvisti di lacci o cravatte e comunque accessori pendenti o larghi che potrebbero impigliarsi nella macchina o in oggetti e materiali presenti sul luogo di lavoro.
- Raccogliere adeguatamente i capelli lunghi.

Area di lavoro / Macchina
- Ispezionare a fondo tutta l'area di lavoro e togliere tutto ciò che potrebbe venire espulso dalla macchina o danneggiare il dispositivo di taglio/organi rotanti (sassi, rami, fili di ferro, ossi, ecc.).

1.3. DURANTE L'UTILIZZO

- Non usare la macchina in ambienti a rischio di esplosione, in presenza di liquidi infiammabili, gas o polvere. Gli utensili elettrici generano scintille che possono incendiare la polvere o i vapori.
- Non esporre la macchina alla pioggia o ambienti bagnati. L'acqua che penetra in un utensile aumenta il rischio di scossa elettrica.
- Lavorare solamente alla luce del giorno o con buona luce artificiale e in condizioni di buona visibilità.
- Evitare di lavorare nell'erba bagnata, sotto la pioggia e con rischio di temporali, specialmente con probabilità di lampi.
- Allontanare persone, bambini e animali dall'area di lavoro. È necessario che i bambini vengano sorvegliati da un altro adulto.
- Prestare particolare attenzione alle irregolarità del terreno (dossi, cunette), ai pendii, ai pericoli nascosti e alla presenza di eventuali ostacoli che potrebbero limitare la visibilità.
- Prestare molta attenzione in prossimità di dirupi, fossi o argini. La macchina si può ribaltare se una ruota oltrepassa un bordo o se il bordo cede.
- Lavorare nel senso trasversale del pendio e mai nel senso salita/discesa, facendo molta attenzione ai cambi di direzione, accertandosi del proprio punto di appoggio e assicurandosi che le ruote non incontrino ostacoli (sassi, rami, radici, ecc) che potrebbero causare scivolamento laterale o perdita di controllo della macchina.
- La macchina non deve essere utilizzati su pendii superiori a 10°, a prescindere dal senso di marcia.
- Fermare il dispositivo di taglio durante l'attraversamento di superfici non erbose.
- Tenere sempre mani e piedi lontani dal dispositivo di taglio sia durante l'avviamento sia durante l'utilizzo della macchina.
- Stare sempre lontani dall'apertura di scarico.
- Non utilizzare mai la macchina con protezioni danneggiate, mancanti o non correttamente posizionate (sacco di raccolta, protezione di scarico posteriore).
- Non disinserire, disattivare, rimuovere o manomettere i sistemi di sicurezza/microinterruttori presenti.
- Prestare attenzione nei terreni in pendenza dove è richiesta particolare accortezza per evitare ribaltamenti o perdita di controllo della macchina. Le cause principali di perdita di controllo sono:
  - Mancanza di aderenza delle ruote.
  - Velocità eccessiva.
  - Bruschi cambi di direzione.
  - Frenatura inadeguata.
  - Macchina inadeguata all'impiego.
  - Mancanza di conoscenza sugli effetti che possono derivare dalle condizioni del terreno.
  - Utilizzo della macchina come veicolo da traino.

IMPORTANTE *Le macchine oggetto del presente manuale non sono progettate per l'utilizzo come veicolo da traino*

- Quando si utilizza la macchina vicino alla strada, fare attenzione al traffico.
- Disinnestare il dispositivo di taglio, fermare il motore e togliere la chiave, accertandosi che tutte le parti in movimento si siano completamente arrestate:
  - Durante il trasporto della macchina;
  - Ogni qualvolta si lasci la macchina incustodita;
  - Prima di rimuovere le cause di bloccaggio o disintasare il convogliatore di scarico;
  - Prima di controllare, pulire o lavorare sulla macchina;
  - Dopo aver colpito un corpo estraneo. Verificare eventuali danni sulla macchina ed effettuare le necessarie riparazioni prima di usarla nuovamente;
  - Se la macchina comincia a vibrare in modo anomalo: verificare eventuali danneggiamenti; controllare se vi siano parti allentate e serrarle; provvedere alle verifiche, sostituzioni o riparazioni presso un Centro Specializzato.

⚠ **In caso di rotture o incidenti durante il lavoro, arrestare immediatamente il motore e allontanare la macchina in modo da non provocare ulteriori danni; nel caso di incidenti con lesioni personali o a terzi, attivare immediatamente le procedure di pronto soccorso più adeguate alla situazione in atto e rivolgersi ad una Struttura Sanitaria per le cure necessarie. Rimuovere accuratamente eventuali detriti che potrebbero arrecare danni o lesioni a persone o a animali qualora rimanessero inosservati.**

1.4. MANUTENZIONE, RIMESSAGGIO E TRASPORTO

Effettuare una regolare manutenzione ed un corretto rimessaggio preserva la sicurezza della macchina ed il livello delle sue prestazioni.

- Non usare mai la macchina con parti usurate o danneggiate. I pezzi guasti o deteriorati devono essere sostituiti e mai riparati. Usare solo ricambi originali.
- Durante le operazioni di regolazione della macchina, prestare attenzione ad evitare che le dita rimangano intrappolate fra il dispositivo di taglio in movimento e le parti fisse della macchina.
- Per ridurre il rischio di incendio, non lasciare contenitori con i materiali di risulta all'interno di un locale.

⚠ **Il livello di rumorosità e di vibrazioni riportato nelle presenti istruzioni, sono valori massimi di utilizzo della macchina. L'impiego di un elemento di taglio sbilanciato, l'eccessiva velocità di movimento, l'assenza di manutenzione influiscono in modo significativo nelle emissioni sonore e nelle vibrazioni. Di conseguenza è necessario adottare delle misure preventive atte ad eliminare possibili danni dovuti ad un rumore elevato e alle sollecitazioni da vibrazioni; provvedere alla manutenzione della macchina, indossare cuffie antirumore, effettuare delle pause durante il lavoro.**

1.5. BATTERIA / CARICA BATTERIA

- Per caricare la batteria utilizzare solo carica batteria raccomandati dal produttore. Un carica batteria inadeguato può provocare una scossa elettrica, un surriscaldamento o una fuoriuscita di liquido corrosivo della batteria.
- Utilizzare soltanto le batterie specifiche previste per il vostro utensile. L'uso di altre batterie può provocare lesioni e rischio di incendio.
- Tenere le batterie non utilizzate lontane da oggetti metallici (fermagli per ufficio, monete, chiavi, chiodi, viti, ecc.)che potrebbero provocare un corto circuito dei contatti. Un cortocircuito fra i contatti della batteria può comportare combustioni o incendi.
- Non usare il carica batteria in luoghi con presenza di vapori, sostanze infiammabili o su superfici facilmente infiammabili, come carta, stoffa, ecc. Durante la ricarica, il carica batteria si riscalda e potrebbe provocare un incendio.
- Durante il trasporto degli accumulatori, fare attenzione a che i contatti non vengano collegati fra loro e non usare contenitori metallici per il trasporto.
- Collegare il carica batterie solo a prese con la tensione e la frequenza di rete indicate nella targhetta.
- La spina del cavo del carica batterie deve essere compatibile con la presa di corrente. Non modificare mai la spina. Non usare adattatori con il cavo del carica batterie dotato di messa a terra. Le spine non modificate e adatte alla presa riducono il rischio di scossa elettrica.
- Per evitare interruzioni nell'erogazione di corrente elettrica durante la ricarica:
  - verificare che la portata complessiva dell'impianto elettrico sia adeguata;
  - collegare la macchina ad una presa di corrente con amperaggio sufficiente;
  - evitare l'utilizzo contemporaneo di altre apparecchiature elettriche ad alto assorbimento.
- Non conservare il cavo del carica batterie alla portata dei bambini.

1.6. TUTELA AMBIENTALE

- Seguire scrupolosamente le norme locali per lo smaltimento di imballi, parti deteriorate o qualsiasi elemento a forte impatto ambientale; questi rifiuti non devono essere gettati nella spazzatura, ma devono essere separati e conferiti agli appositi centri di raccolta, che provvederanno al riciclaggio dei materiali.
- Seguire scrupolosamente le norme locali per lo smaltimento dei materiali di risulta.
- Al momento della messa fuori servizio, non abbandonare la macchina nell'ambiente, ma rivolgersi a un centro di raccolta, secondo le norme locali vigenti.



Non gettare le apparecchiature elettriche tra i rifiuti domestici. Secondo la Direttiva Europea 2012/19/UE sui rifiuti di apparecchiature elettriche ed elettroniche e la sua attuazione in conformità alle norme nazionali, le apparecchiature elettriche esauste devono essere raccolte separatamente, al fine di essere reimpiegate in modo eco-compatibile. Se le apparecchiature elettriche vengono smaltite in una discarica o nel terreno, le sostanze nocive possono raggiungere la falda acquifera ed entrare nella catena alimentare, danneggiando la vostra salute e benessere. Per informazioni più approfondite sullo smaltimento di questo prodotto, contattare l'Ente competente per lo smaltimento dei rifiuti domestici o il vostro Rivenditore



Alla fine della loro vita utile, smaltire le batterie con la dovuta attenzione per il nostro ambiente. La batteria contiene materiale che è pericoloso per voi e per l'ambiente. Essa deve essere rimossa e smaltita separatamente in una struttura che accetta le batterie agli ioni di litio.



La raccolta differenziata di prodotti e imballaggi usati, consente il riciclaggio dei materiali e la riutilizzazione. Il riutilizzo dei materiali riciclati aiuta a prevenire l'inquinamento ambientale e riduce la domanda di materie prime.

2. DESCRIZIONE DEL PRODOTTO

Questa macchina è un tosaerba con conducente a bordo seduto.
La macchina è provvista di motori elettrici che azionano il dispositivo di taglio e di un motore elettrico che governa la trazione.
La macchina è dotata di trazione posteriore.
L'operatore è in grado di condurre la macchina e di azionare i comandi principali mantenendosi sempre seduto al posto di guida.
I dispositivi di sicurezza montati sulla macchina prevedono l'arresto del motore e del dispositivo di taglio entro alcuni secondi (par. 5.2).

Uso previsto ed uso improprio
Questa macchina è progettata e costruita per il taglio dell'erba in giardini e aree erbose.
Qualsiasi altro impiego può rivelarsi pericoloso e causare danni a persone e/o cose.
Rientrano nell'uso improprio (come esempio, ma non solo):
- trasportare sulla macchina altre persone, bambini o animali;
- usare la macchina per trainare o spingere carichi;
- azionare il dispositivo di taglio nei tratti non erbosi;
- utilizzare la macchina per la raccolta di foglie o detriti;
- utilizzare la macchina per il passaggio su terreni instabili, scivolosi, ghiacciati, sassosi o sconnessi, pozzanghere o acquitrini;
- l'impiego di una configurazione di batterie differente dalla configurazione specificata (vedi sezione dati tecnici).

IMPORTANTE *L'uso improprio della macchina comporta il decadimento della garanzia e il declino di ogni responsabilità del Costruttore, riversando sull'utilizzatore gli oneri derivanti da danni o lesioni proprie o a terzi.*

IMPORTANTE *La macchina dev'essere utilizzata da un solo operatore.*

IMPORTANTE *La macchina non è omologata per la circolazione su strade pubbliche. Il suo impiego (ai sensi del Codice della Strada) deve avvenire esclusivamente in aree private chiuse al traffico.*

2.1. COMPONENTI DELLA MACCHINA (FIG. 1)

A. Assieme dispositivi di taglio
B. Dispositivi di taglio
C. Canale di espulsione
D. Sacco di raccolta
E. Protezione di scarico posteriore (a richiesta)
F. Sedile di guida
G. Motori lame
H. Motori trasmissione
I. Batterie
J. Volante
K. Pulsantiera

2.2. SEGNALETICA DI SICUREZZA (FIG. 2)



ATTENZIONE
Leggere le istruzioni prima di usare la macchina.



ATTENZIONE
Togliere la chiave e leggere le istruzioni prima di effettuare qualsiasi operazione di manutenzione o riparazione.



PERICOLO ESPULSIONE DI OGGETTI
Non lavorare senza aver montato la protezione di scarico posteriore o il sacco di raccolta.



PERICOLO ESPULSIONE DI OGGETTI
Tenere lontane le persone, al di fuori dell'area di lavoro durante l'uso.



PERICOLO RIBALTAMENTO DELLA MACCHINA
Non usare questa macchina su pendii superiori a 10°.



PERICOLO SCHIACCIAMENTO
Assicurarsi che i bambini rimangano a distanza dalla macchina quando il motore è in moto.



PERICOLO DI TAGLIO
Dispositivi di taglio in movimento. Non introdurre mani o piedi all'interno dell'alloggiamento dei dispositivi di taglio.

IMPORTANTE *Le etichette adesive rovinate o divenute illeggibili devono essere sostituite. Richiedere le nuove etichette al proprio centro di assistenza autorizzato.*

3. MONTAGGIO

IMPORTANTE *Il disimballaggio e il montaggio devono essere effettuati su una superficie piana e solida, con spazio sufficiente alla movimentazione della macchina e degli imballi, utilizzando gli attrezzi adeguati.*

3.1. DISIMBALLAGGIO

1. Aprire l'imballo con cautela, facendo attenzione a non smarrire componenti
2. Consultare la documentazione inclusa nella scatola, comprese le presenti istruzioni.
3. Estrarre dalla scatola tutti i componenti non montati.
4. Estrarre dall'imballo la macchina seguendo le seguenti precauzioni:
   - portare alla massima altezza l'assieme dispositivo di taglio (par. 4) per evitare di danneggiarlo al momento della discesa della macchina dal pallet di base;
   - portare la leva di sblocco della trasmissione posteriore in posizione sbloccata (par. 4);
   - far scendere la macchina dal pallet di base.

3.2. MONTAGGIO DEL VOLANTE

• **Volante di tipo "I"**
Vedi figura 3.1, 3.2.

• **Volante di tipo "II"**
Vedi figura 3.1, 3.2.

• **Volante di tipo "III"**
Vedi figura 4.

3.3. MONTAGGIO DEL SEDILE

• **Sedile di tipo "I"**
Vedi figura 5.

• **Sedile di tipo "II"**
Vedi figura 5.

3.4. MONTAGGIO DEL SACCO DI RACCOLTA
Vedi figura 8.

4. COMANDI DI CONTROLLO

• **Commutatore a chiave (Fig. 6.A)**
1. Chiave disinserita. Il circuito di alimentazione è disabilitato e la macchina si spegne. Nessuna funzione è attivabile.
2. Chiave inserita a fondo. La macchina è pronta per l'accensione.

IMPORTANTE *Una volta disinserita la chiave, attendere lo spegnimento dei led della pulsantiera. Il reinserimento della chiave prima dello spegnimento dei led porta ad un temporaneo blocco della macchina. In questo caso sarà sufficiente togliere la chiave ed attendere alcuni secondi prima di riaccendere la macchina.*

IMPORTANTE *Rimuovere la chiave ogni qualvolta si lasci la macchina inutilizzata o incustodita.*

• **Pedale trazione (Fig. 6.F)**

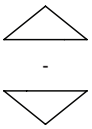

1. Marcia in avanti
2. Stazionamento
3. Marcia indietro

IMPORTANTE *La trazione si disinserisce quando l'operatore abbandona il sedile.*

• **Leva di innesto/disinnesto della trasmissione**
1. Trasmissione inserita: spostare la leva (fig. 6.H) in posizione orizzontale (A).
2. Trasmissione disinserita: spostare la leva (fig. 6.H) verso il basso (B).

IMPORTANTE *La leva di innesto / disinnesto non deve mai trovarsi in posizione intermedia. Questa condizione surriscalda e danneggia la trasmissione.*

• **Leva regolazione altezza di taglio**
Mediante questa leva (fig. 6.G) si effettua il sollevamento e l'abbassamento dell'assieme dispositivi di taglio che può essere posizionato a 6 diverse altezze di taglio comprese fra 3 e 8 cm.

• **Pulsante di emergenza**
Il pulsante di emergenza (Fig. 6.B) permette di arrestare immediatamente la macchina in caso di emergenza.
Il pulsante ha due posizioni:



Attivato



Disattivato

IMPORTANTE *Con il pulsante di emergenza attivato non è possibile avviare la macchina.*

• **Presa ausiliaria per accessori USB (Fig. 6.I)**

• **Dispositivi di segnalazione acustica**
1. Doppia segnalazione sonora: mancanza del sacco di raccolta.
2. Segnalazione sonora continua: sacco di raccolta pieno:
3. Segnale sonoro singolo: mancato consenso al taglio in retromarcia. Vedere icona fig. 7.C.
4. Segnale intermittente ripetuto: mancanza dell'operatore seduto con la chiave inserita.
5. Segnale acustico triplo: mancato consenso all'attivazione dei dispositivi di taglio.

• **Pulsantiera tipo "I" (Fig. 6.C)**



Pulsante di avviamento macchina

Con la chiave inserita a fondo (fig. 6.A), questo pulsante (fig. 7.A) accende la macchina e abilita tutte le funzioni. L'attivazione è segnalata da un "bip" sonoro.

IMPORTANTE Se tutte le condizioni di sicurezza sono rispettate, l'icona "READY" (fig. 7.K) si illumina e la macchina è pronta per essere utilizzata.



Pulsante di innesto/disinnesto dei dispositivi di taglio



Pulsante consenso al taglio in retromarcia
Tenendo premuto il pulsante fig. 7.C viene dato il consenso al taglio in retromarcia.



Pulsante accensione faro



Icona Attenzione



Led batteria



Icona "Ready"
L'icona fig. 7.K si illumina quando la macchina e accesa e pronta per essere utilizzata.



Icona "Bluetooth"



Icona sovratemperatura controllers e/o motore



Icona leva innesto/disinnesto della trasmissione



Icona presenza operatore a bordo



Icona pulsante di emergenza

• Pulsantiera tipo "II" (Fig. 6.D)
Sono presenti i seguenti pulsanti e icone, in aggiunta ai precedenti:

Pulsante "CRUISE CONTROL"



Per disinserire il dispositivo e ripristinare il comando della velocità di avanzamento tramite il pedale trazione (fig. 6.F) è sufficiente:
premere il pulsante fig. 7.G.
oppure
premere il pedale trazione (fig. 6.F).

ECO

Pulsante selezionatore regime dispositivo di taglio
ECO
NORMAL
TURBO



Icona ECO



Icona TURBO

• Funzione Bluetooth
1. Scaricare l'App tramite il QR Code riportato in fig. 23.
2. Seguire le istruzioni.



La connessione bluetooth si attiva automaticamente all'avvio della macchina e l'avvenuto collegamento con il dispositivo è confermato dall'accensione dell'icona fig. 7.M.

5. USO DELLA MACCHINA

5.1. OPERAZIONI PRELIMINARI

• Controllo delle batterie
Prima di utilizzare la macchina per la prima volta dopo l'acquisto, procedere alla completa ricarica delle batterie (par. 6.1).

• Regolazione del sedile di tipo "I"
Vedi figura 10.A

• Regolazione del sedile di tipo "II"
Vedi figura 10.B.

• Pressione degli pneumatici
1. Collegare una pistola ad aria compressa provvista di manometro alla valvola della ruota (fig. 11).
2. Regolare la pressione ai valori indicati nella tabella "Dati Tecnici".

• Predisposizione della macchina al lavoro
1. Predisposizione per il taglio e la raccolta dell'erba nel sacco di raccolta (fig. 9).
2. Predisposizione per il taglio e lo scarico posteriore a terra dell'erba (se presente).
3. Predisposizione per il taglio e la sminuzzatura dell'erba.

5.2. CONTROLLI DI SICUREZZA

• Controlli di sicurezza generali

Oggetto	Risultato
Batterie.	Nessun danno al loro involucro e al coperchio.
Comandi di controllo pulsantiera.	Integri. Nessun danno.
Protezione di scarico posteriore, sacco di raccolta.	Integri. Nessun danno. Montati correttamente.
Cavi elettrici.	Tutto l'isolamento intatto. Nessun danno meccanico.
Azionare la macchina in avanti e indietro e rilasciare il pedale trazione.	La macchina rallenta e si ferma.
Dispositivi di sicurezza	Agiscono come indicato nel paragrafo successivo.

• Controlli dei dispositivi di sicurezza

Stato	Operatore seduto. Pedale trazione in posizione di folle (pedale rilasciato). Pulsante di emergenza disattivato.
Azione	Inserire la chiave a fondo.
Risultato	La macchina è pronta per l'accensione.

Stato	Macchina accesa o in movimento.
Azione	Alzarsi dal sedile di guida.
Risultato	Tutti i servizi si disattivano. L'icona fig. 7.E lampeggia e si accende l'icona fig. 7.P. 

Stato	Operatore seduto. Pedale trazione in posizione di marcia in avanti o indietro.
Azione	Provare ad accendere la macchina.
Risultato	Le icone fig. 7.E e fig. 7.O rimangono accese, i led batteria 1, 2, 4 e 5 lampeggiano. 

Stato	Pulsante di emergenza attivato.
Azione	Provare ad accendere la macchina.
Risultato	La macchina si accende. L'icona fig. 7.E lampeggia e si accende l'icona fig. 7.Q. La trazione e i dispositivi di taglio non funzionano. 

Stato	Dispositivi di taglio innestati
Azione	Azionare la retromarcia senza tener premuto il pulsante di consenso al taglio in retromarcia.
Risultato	I dispositivi di taglio si disinnestano.

Stato	Dispositivi di taglio innestati
Azione	Azionare la retromarcia senza tener premuto il pulsante di consenso al taglio in retromarcia.
Risultato	I dispositivi di taglio si disinnestano.

Stato	Dispositivi di taglio innestati
Azione	Sollevare il sacco di raccolta o togliere la protezione di scarico posteriore (solo per modelli con raccolta posteriore).
Risultato	I dispositivi di taglio si disinnestano.

Stato	Macchina accesa ed in movimento.
Azione	Rilasciare il pedale trazione.
Risultato	La macchina rallenta e si ferma.

Stato	Macchina accesa ed in movimento.
Azione	Effettuare una guida di prova.
Risultato	Non deve essere presente nessuna vibrazione anomala, nessun suono anomalo. Sterzo, comandi e pedali devono funzionare correttamente.

⚠ **Se uno qualsiasi dei risultati si discosta da quanto indicato nelle tabelle, non utilizzare la macchina! Rivolgersi ad un centro di assistenza per i controlli del caso e per la riparazione.**

5.3. USO SU TERRENI IN PENDENZA

Rispettare i limiti indicati nella Tabella "Dati Tecnici" e nella fig. 12, a prescindere dal senso di marcia.

5.4. AVVIAMENTO E LAVORO

• Avviamento

1. Controllare che la trasmissione sia inserita (par. 4).
2. Sedersi al posto di guida.
3. Inserire la chiave a fondo (fig. 6.A).
4. Attendere che venga eseguito il check elettrico della macchina, durante il quale le icone della pulsantiera si illuminano.
5. Premere il pulsante di avviamento (fig. 7.A).
6. Attendere che l'icona "Ready" (fig. 7.K) sia illuminata con luce fissa.

• Svuotamento del sacco di raccolta

IMPORTANTE *Lo svuotamento del sacco di raccolta è eseguibile solo con dispositivi di taglio disinnestati; in caso contrario, si arresterebbe il motore.*

Un segnale acustico continuo segnala il riempimento del sacco di raccolta.
Procedere come riportato di seguito:

1. disinnestare i dispositivi di taglio (par. 4, fig. 7.B) e il segnale si interrompe;
2. arrestare la macchina;
3. afferrare la maniglia posteriore (fig. 13.A) e ribaltare il sacco di raccolta per svuotarlo;
4. richiudere il sacco di raccolta in modo che resti agganciato all'arpione di fermo (fig. 9.E)

5.5. ARRESTO

Per arrestare la macchina:

1. Rilasciare il pedale della trazione per arrestare la marcia.
2. Spegnere la macchina disinserendo la chiave (fig. 6.A).

IMPORTANTE *Per preservare la carica delle batterie, non lasciare la chiave inserita quando la macchina non è in uso.*

5.6. DOPO L'UTILIZZO

- Effettuare la pulizia (Par. 6.2).
- Collocare la macchina in prossimità di una presa di corrente e ricaricare le batterie (par. 6.1), in modo da averla in piena efficienza al momento del successivo utilizzo. In alternativa estrarre le batterie dalla loro sede e caricarle con il caricabatterie esterno (opzionale).

Ogni qualvolta si lasci la macchina incustodita, si abbandoni il posto di guida o si parcheggi la macchina:

1. Arrestare la macchina.
2. Portare l'assieme dispositivi di taglio in posizione di minima altezza.
3. Accertarsi che tutte le parti in movimento si siano completamente arrestate.
4. Togliere la chiave di accensione (fig. 6.A).

6. MANUTENZIONE

Le norme di sicurezza da seguire sono descritte al cap. 1. Rispettare scrupolosamente tali indicazioni per non incorrere in gravi rischi o pericoli:

Prima di effettuare qualsiasi controllo, pulizia o intervento di manutenzione/regolazione sulla macchina:

- Disinnestare il dispositivo di taglio.
- Arrestare la macchina.
- Accertarsi dell'arresto di ogni componente in movimento.
- Rimuovere la chiave di accensione.
- Indossare indumenti adeguati, guanti da lavoro e occhiali di protezione.

IMPORTANTE *Non lasciare mai la chiave inserita o alla portata di bambini o di persone non autorizzate.*

6.1. BATTERIA

IMPORTANTE *Le batterie montate sulla macchina sono state progettate e realizzate per questo tipo di utilizzo e pertanto:*
- non sostituire le batterie con altre non originali;
- non effettuare interventi non descritti in questo manuale.
In caso di problemi alle batterie, occorre contattare il vostro Rivenditore.

• Carica della batteria a bordo

Per ricaricare la batteria:

1. Avvicinare la macchina ad una presa di corrente e rimuovere la chiave (fig. 6.A);
2. Sollevare il sedile;
3. Sollevare il tappo della presa di ricarica (fig. 14.A);
4. Collegare alla presa di ricarica il caricabatterie fornito in dotazione (fig. 15.A) con apposita baionetta di fissaggio del rispettivo connettore (fig. 15.B);
5. Collegare alla presa di rete il caricabatterie, inserendo la rispettiva spina.

Durante la ricarica i led di segnalazione della batteria (fig. 7.F) lampeggiano in modo progressivo. Al raggiungimento di ogni singola soglia di carica, il rispettivo led rimane acceso in maniera fissa, mentre gli altri continuano a lampeggiare.

IMPORTANTE *Dopo 24 ore di funzionamento il carica batterie a bordo si disattiva e le batterie non sono mantenute sotto*

carica a tempo indeterminato.

IMPORTANTE *Durante la ricarica, tutte le funzioni della macchina sono disabilitate, anche inserendo la chiave a fondo.*

• Carica della batteria fuori bordo

Per ricaricare la batteria:

1. Aprire lo sportello (fig. 19) della sede delle batterie;
2. Premere il pulsante di sbloccaggio posto sulla batteria (Fig. 19.A) e rimuovere la batteria (Fig. 19.B);
3. Inserire la batteria (Fig. 20.A) nel suo alloggiamento del carica batterie (Fig. 20.B);
4. Collegare il carica batterie a una presa di corrente, con tensione corrispondente a quella indicata sulla targhetta;
5. Procedere alla completa ricarica, seguendo le indicazioni contenute nel libretto del carica batterie.
6. Una volta completata la ricarica, rimuovere la batteria (fig. 21.A) dal suo alloggiamento nel carica batterie (fig.21.B).
7. Scollegare il carica batterie dalla rete elettrica.
8. Reinserire la batteria (fig.22.A) nel suo alloggiamento sulla macchina e richiudere lo sportello della sede delle batterie.

IMPORTANTE *A ricarica completata, il sistema di ricarica si spegne dopo 24 ore e non c'è nessun mantenimento e reintegro automatico della carica delle batterie.*

6.2. PULIZIA

• Indicazioni generali

Dopo ogni utilizzo, effettuare la pulizia attenendosi alle seguenti istruzioni:

- Non usare getti d'acqua ed evitare di bagnare il motore e componenti elettrici.
- Rimuovere i detriti d'erba e il fango accumulati all'interno dello chassis.
- Assicurarsi sempre che le prese d'aria siano libere da detriti.
- Non impiegare liquidi aggressivi per la pulizia dello chassis.
- Per ridurre il rischio di incendio mantenere il motore libero da residui d'erba, foglie o grasso eccessivo.

⚠ **Non utilizzare mai liquidi per il lavaggio della trasmissione, delle batterie e dei componenti elettronici (fig. 17, fig. 18). Per la loro pulizia soffiare con un getto di aria compressa.**

• Pulizia dell'assieme dispositivi di taglio

IMPORTANTE *Il lavaggio dell'interno dell'assieme dispositivo di taglio e del canale di espulsione deve essere eseguito con il sacco di raccolta montato e con il tappo mulching inserito (se presente) o con la protezione di scarico posteriore montata.*

1. Posizionare la macchina su una superficie piana e con pavimento solido.
2. Collegare un tubo per l'acqua (fig. 16.A) a uno dei due appositi raccordi (fig 16.B) e aprire l'acqua.
3. Sedersi al posto di guida ed avviare la macchina.
4. Abbassare completamente il dispositivo di taglio ed innestare i dispositivi di taglio.
5. Far affluire l'acqua per alcuni minuti ed arrestare la macchina.
6. Chiudere l'acqua e scollegare il tubo dal raccordo.
7. Ripetere la procedura sull'altro raccordo.
8. Soffiare la parte superiore dell'assieme (fig. 16.C) con un getto di aria compressa.

6.3. MANUTENZIONE DEL DISPOSITIVO DI TAGLIO

⚠ **Non toccare il dispositivo di taglio fintanto che sia stata tolta la chiave di accensione e che il dispositivo di taglio sia completamente fermo. Fare attenzione che il dispositivo di taglio può muoversi, anche se la chiave è stata tolta (per modelli a batteria).**

⚠ **Tutte le operazioni riguardanti i dispositivi di taglio (smontaggio, affilatura, equilibratura, riparazione, rimontaggio e/o sostituzione) sono lavori impegnativi che richiedono una specifica competenza oltre all'impiego di apposite attrezzature; per ragioni di sicurezza, occorre pertanto che siano sempre eseguite presso un Centro Specializzato.**

⚠ **Far sostituire sempre il dispositivo di taglio danneggiato, storto o usurato, assieme alle proprie viti, per mantenere l'equilibratura.**

IMPORTANTE *Utilizzare sempre dispositivi di taglio originali, riportanti il codice indicato nella tabella "Dati Tecnici".*

7. TRASPORTO, RIMESSAGGIO E SMALTIMENTO

7.1. TRASPORTO

Quando si movimenta la macchina occorre:

1. disinnestare il dispositivo di taglio;
2. portare l'assieme dispositivi di taglio in posizione di massima altezza;
3. spegnere la macchina e rimuovere la chiave di accensione;
4. disinserire la trasmissione (par. 4).

Quando si trasporta la macchina con un automezzo o rimorchio, occorre:

- utilizzare rampe di accesso di resistenza, larghezza e lunghezza adeguate;
- caricare la macchina con il motore elettrico spento, con la chiave di accensione rimossa dalla sua sede sulla macchina, senza conducente, a spinta, impiegando un numero adeguato di persone;
- abbassare l'assieme dispositivo di taglio;
- posizionarla in modo da non costituire pericolo per nessuno;
- inserire la trasmissione (par. 4);
- bloccarla saldamente al mezzo di trasporto mediante funi o catene per evitarne il ribaltamento con possibile danneggiamento.

7.2. RIMESSAGGIO

Quando la macchina deve essere rimessata, rimuovere la chiave di accensione.

Rimessare la macchina:

- con l'assieme dispositivo di taglio abbassato
- in un ambiente asciutto;
- al riparo dalle intemperie, all'ombra, ad una temperatura consigliata compresa tra 0 e +40°C;
- possibilmente ricoperta con un telo;
- in un luogo inaccessibile ai bambini;
- assicurandosi di aver rimosso chiavi o utensili usati per la manutenzione.

NOTA *Occorre provvedere alla completa ricarica della batteria almeno una volta al mese e sempre prima di riprendere l'attività.*

NOTA *Riporre la macchina in modo da non costituire pericolo in caso di contatto, anche accidentale o fortuito, con persone, bambini o animali.*

8. IDENTIFICAZIONE INCONVENIENTI

Inconveniente	Causa	Rimedio
La macchina non si accende.	Batteria scarica.	Ricaricare la batteria (par. 6.1).
Il carica batteria non effettua la ricarica delle batterie.	Batterie non inserita correttamente nel caricabatterie.	Controllare che l'inserimento sia corretto (fig. 20).
	Condizioni ambientali non idonee.	Eseguire la ricarica in ambiente con temperatura adeguata (vedi libretto istruzioni della batteria/carica batteria).
	Contatti sporchi.	Pulire i contatti.
	Mancanza di tensione al caricabatterie.	Controllare che la spina sia inserita e che vi sia tensione alla presa di corrente.
	Carica batteria difettoso.	Sostituire con un ricambio originale. Se l'inconveniente perdura consultare il manuale del carica batteria.
Taglio irregolare	L'affilatura dei dispositivi di taglio è ridotta.	Rivolgersi ad un Centro di Assistenza autorizzato.
	Velocità di avanzamento elevata in rapporto all'altezza dell'erba da tagliare.	Ridurre la velocità di avanzamento e/o aumentare l'altezza di taglio. Attendere che l'erba sia asciutta.
	L'assieme del dispositivo di taglio è pieno d'erba.	Pulire l'assieme del dispositivo di taglio.
Vibrazione anomala durante l'uso.	Dispositivi di taglio squilibrati. Dispositivi di taglio allentati. Parti allentate. Eventuali danneggiamenti	Rivolgersi ad un centro di assistenza autorizzato per verifiche, sostituzioni o riparazioni.
L'icona fig. 7.E rimane accesa e i led batteria 2 e 5 lampeggiano. 	Sovraccarico di corrente dalla batteria per:	
	Condizioni di lavoro troppo gravose.	Ridurre la velocità di avanzamento.
		Aumentare l'altezza di taglio.
	Pendio troppo ripido.	Ridurre la velocità di avanzamento e verificare la pendenza del terreno su cui si sta lavorando.
L'icona fig. 7.N lampeggia. Tutte le altre indicazioni nella pulsantiera (icone/led) rimangono in funzione e visibili. 	Pre-allarme di sovratemperatura della batteria, del motore trazione e /o dei motori dei dispositivi di taglio per:	
	Condizioni di lavoro gravose:	Ridurre la velocità di avanzamento.
		Aumentare l'altezza di taglio.
Le icone fig. 7.E e fig. 7.N restano accese e i led batteria 2 e 4 lampeggiano. 	Sovratemperatura/sotto temperatura della batteria per:	Spegnere la macchina, attendere almeno 5 minuti per poi procedere al suo riavvio.
	Condizioni di lavoro gravose.	Ridurre la velocità di avanzamento.
		Aumentare l'altezza di taglio.
	Condizioni ambientali non idonee.	Lavorare in ambiente con temperatura adeguata alle condizioni di esercizio della macchina.

Inconveniente	Causa	Rimedio
L'icona fig. 7.E resta accesa e i led batteria 1, 4 e 5 lampeggiano. 	Sovraccarico di corrente ai dispositivi di taglio per:	
	Condizioni di lavoro gravose.	Ridurre la velocità di avanzamento.
		Aumentare l'altezza di taglio.
	Ostruzioni che impediscono la rotazione dei dispositivi di taglio.	Rimuovere le ostruzioni.
	L'assieme dei dispositivi di taglio è pieno d'erba.	Pulire l'assieme dei dispositivi di taglio.
Le icone fig. 7.E e fig. 7.N rimangono accese e i led batteria 1 e 3 lampeggiano. 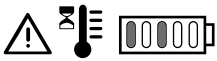	Sovratemperatura dei motori dei dispositivi di taglio per:	Spegnere la macchina, attendere almeno 5 minuti per poi procedere al suo riavvio.
	Condizioni di lavoro gravose.	Ridurre la velocità di avanzamento.
		Aumentare l'altezza di taglio.
L'icona fig. 7.E rimane accesa, i led batteria 1, 3 e 5 lampeggiano. 	Stallo dei motori dei dispositivi di taglio per:	
	Condizioni di lavoro gravose.	Ridurre la velocità di avanzamento.
		Aumentare l'altezza di taglio.
	Ostruzioni che impediscono la rotazione dei dispositivi di taglio.	Rimuovere le ostruzioni.
	L'assieme dei dispositivi di taglio è pieno d'erba.	Pulire l'assieme dei dispositivi di taglio.
Le icone fig. 7.E e fig. 7.N rimangono accese, i led batteria 1, 2 e 4 lampeggiano. 	Sovratemperatura del motore trazione per:	Spegnere la macchina e attendere almeno 5 minuti prima di ripetere la procedura di avviamento.
	Motore trazione sotto sforzo.	Ridurre la velocità di avanzamento.
	Pendio troppo ripido.	Ridurre la velocità e verificare la pendenza del pendio su cui si sta lavorando.
	Presenza di fango eccessivo sulle ruote.	Verificare che le ruote non siano bloccate e, eventualmente, pulirle.
Le icone fig. 7.E e fig. 7.O rimangono accese, i led batteria 1, 2, 4 e 5 lampeggiano. 	La macchina è avviata con il pedale trazione non rilasciato (non in posizione di folle).	Spegnere la macchina e ripetere la procedura di avviamento solamente dopo aver verificato che il pedale di trazione sia in posizione di folle (pedale rilasciato).
Le icone fig. 7.E e fig. 7.O rimangono accese e i led batteria 1, 2, 3 e 5 lampeggiano. 	Leva di innesto/disinnesto trasmissione in posizione di trasmissione disinserita.	Verificare la posizione della leva di innesto/disinnesto trasmissione e, eventualmente, riportarla nella posizione di trasmissione inserita.
		Se il problema persiste rivolgersi ad un Centro Assistenza.
L'icona fig. 7.E rimane accesa e il led batteria 2 lampeggia. 	Errore di rilevamento/comunicazione batteria.	Spegnere la macchina e ripetere la procedura di avviamento.
		Verificare il corretto inserimento/ installazione delle batterie nei rispettivi slot.
		Se il problema persiste rivolgersi a un Centro Assistenza.

Inconveniente	Causa	Rimedio
L'icona fig. 7.E rimane accesa e i led batteria 2, 3, 4 e 5 lampeggiano. 	Errore elettronica modulo parallel.	Spegnere la macchina e ripetere la procedura di avviamento.
		Se il problema persiste rivolgersi a un Centro Assistenza.
I led batteria fig. 7.F si accendono e si spengono in progressione, da sinistra a destra, e viceversa.	Errore di comunicazione tra i moduli elettronici di bordo.	Spegnere la macchina e ripetere la procedura di avviamento.
		Se il problema persiste rivolgersi ad un Centro Assistenza.
L'icona fig. 7.E rimane accesa e i led batteria 3 e 4 lampeggiano. 	Errata configurazione delle batterie installate.	Verificare che le batterie siano installate secondo la corretta configurazione (vedere tabella dati tecnici).

ČEŠTINA - Překlad původního návodu k používání

Návody k použití jsou dostupné:
▷ na stránkách stiga.com,
▷ naskenováním QR kódu.



UPOZORNĚNÍ: PŘED POUŽITÍM STROJE SI POZORNĚ PŘEČTĚTE TENTO NÁVOD K POUŽITÍ. Uschovejte si jej kvůli dalšímu použití.

POZNÁMKA: *Účelem tohoto dokumentu v papírové podobě je poskytnutí jednoduchého průvodce pro bezpečné používání a údržbu stroje.*
Chcete-li získat podrobnější informace, stáhněte si kompletní návody k použití v digitálním formátu.

1. BEZPEČNOSTNÍ POKYNY

1.1. INSTRUKTÁŽ

Seznamte se s ovládacími prvky stroje a s jeho vhodným použitím. Naučte se rychle zastavit motor. Neuposlechnutí varování a pokynů může způsobit požár a/nebo vážná ublížení na zdraví.

- Nikdy nepřipusťte, aby stroj používaly děti nebo osoby, které nejsou dokonale seznámeny s pokyny. Zákony v jednotlivých zemích upřesňují minimální předepsaný věk pro uživatele.
- Stroj nesmíte nikdy používat, jste-li unaveni, pokud je vám nevolno, nebo v případě, že jste užili léky, drogy, alkohol či jiné látky snižující vaše reflexní schopnosti a pozornost.
- Pamatujte, že operátor nebo uživatel nese odpovědnost za nehody a nepředvídané události způsobené jiným osobám nebo jejich majetku. Zhodnocení možných rizik při práci na zvoleném terénu patří do odpovědnosti uživatele, který je také odpovědný za přijetí všech dostupných opatření k zajištění vlastní bezpečnosti a také bezpečnosti jiných osob, zvláště na svazích, nepravidelném, kluzkém a nestabilním terénu.
- V případě, že chcete postoupit nebo půjčit stroj jiným osobám, ujistěte se, že se uživatel seznámí s pokyny pro použití uvedenými v tomto návodu.

1.2. PŘÍPRAVNÉ ÚKONY

Osobní ochranné prostředky (OOP)
- Používejte vhodný oděv, odolnou pracovní obuv s protiskluzovou podrážkou a dlouhé kalhoty. Nepracujte bosí nebo v otevřených sandálech. Používejte chrániče sluchu.
- Ve všech situacích, kdy existuje riziko pro vaše ruce, používejte pracovní rukavice.
- Nemějte na sobě šály, pláště, náhrdelníky, náramky, oděv s volnými částmi nebo oděv se šňůrkami nebo kravatou i jakékoliv visící nebo volné doplňky všeobecně, protože by se mohly zachytit do stroje nebo do předmětů a materiálů, které se nacházejí na pracovišti.
- Dlouhé vlasy vhodným způsobem sepněte.

Pracovní prostor / stroj
- Důkladně prohlédněte celý pracovní prostor a odstraňte z něj vše, co by mohlo být vymrštěno strojem nebo co by mohlo poškodit žací ústrojí / otáčející se součásti (kameny, větve, železné dráty, kosti atd.).

1.3. BĚHEM POUŽITÍ

- Nepoužívejte stroj v prostředí s rizikem výbuchu, za přítomnosti hořlavých kapalin, plynů nebo prachu. Elektrické nářadí způsobuje vznik jisker, které mohou zapálit prach nebo výpary.
- Nevystavujte stroj dešti, ani jej nenechávejte ve vlhkém prostředí. Voda, která pronikne do nástroje, zvyšuje riziko zásahu elektrickým proudem.
- Pracujte pouze při denním světle nebo při dobrém umělém osvětlení.
- Nepracujte, když je tráva mokrá, za deště a při riziku bouře, zejména když je pravděpodobný výskyt blesků.
- Vzdalte osoby, děti a zvířata z pracovního prostoru. Je potřeba, aby byly děti pod dohledem dospělé osoby.
- Věnujte mimořádnou pozornost nepravidelnostem terénu (hrboly, příkopy), svahům, skrytým nebezpečím a přítomnosti případných překážek, které by mohly omezovat viditelnost.
- Věnujte velkou pozornost blízkosti srázů, příkopů nebo mezí. Pokud jedno z kol zajede za okraj, nebo když dojde k poklesnutí okraje, stroj se může převrátit.
- Šikmé trávníky by měly být sekány v příčném směru, a nikdy ne směrem nahoru/dolů, a je nutné věnovat zvýšenou pozornost změnám směru, ověřit své postavení a ujistit se, aby se do kol nezapletly překážky (kameny, větve, kořeny apod.), což by mohlo způsobit boční posuvy nebo ztrátu kontroly nad strojem.
- Stroj nesmí být používán na svazích se sklonem více než 10°, a to bez ohledu na směr jízdy.
- Při přejezdu přes netravnaté plochy zastavte žací ústrojí.
- Pokaždé udržujte ruce a nohy v bezpečné vzdálenosti od žacího ústrojí a při uvádění stroje do chodu i během jeho použití.
- Vždy se zdržujte v dostatečné vzdálenosti od výstupního otvoru.
- Nikdy nepoužívejte stroj s poškozenými, chybějícími nebo nesprávně nasazenými ochrannými kryty (sběrný koš, ochranný kryt zadního výhozu).
- Nevypínejte, nevyřazujte a nedemontujte přítomné bezpečnostní prvky/mikrospínače ani je nevyřazujte z činnosti.
- Věnujte pozornost svažitému terénu, který vyžaduje mimořádnou pozornost, aby se zabránilo převrácení nebo ztrátě kontroly nad strojem. Hlavní důvody ztráty kontroly nad strojem jsou:
  - Nedostatečná přilnavost kol.
  - Nadměrná rychlost.
  - Prudké změny směru.
  - Nevhodný způsob brzdění.
  - Použití stroje pro nevhodný účel.
  - Nedostatek znalostí o důsledcích, které mohou být způsobeny terénními podmínkami.
  - Použití stroje jako tažného vozidla.

DŮLEŽITÉ: *Stroje, na které se vztahuje tento návod k obsluze, nejsou určeny k použití jako tažná vozidla.*

- Při použití stroje blízko silnice dávejte pozor na provoz.
- Vypněte žací ústrojí, zastavte motor a vyjměte klíček, přičemž se ujistěte, že se všechny pohyblivé části zcela zastavily:
  - během přepravy stroje;
  - kdykoli zůstane stroj bez dozoru;
  - před odstraněním příčin ucpání nebo při odblokování výfukového potrubí;
  - před kontrolou, čištěním nebo prací na stroji;
  - kdykoliv najedete na cizí předmět. Před dalším použitím zkontrolujte, zda není stroj poškozen, a proveďte potřebné opravy.
  - Pokud stroj začne anomálním způsobem vibrovat: zkontrolujte případná poškození; zkontrolujte, zda některé součásti nejsou uvolněné a podle potřeby je utáhněte. Nechte provést kontroly, výměny nebo opravy ve specializovaném středisku.

⚠ **V případě poruchy nebo nehody během pracovní činnosti okamžitě zastavte motor a přesuňte stroj, aby se zabránilo dalším škodám; v případě nehod s ublížením na zdraví třetím osobám okamžitě aplikujte postupy první pomoci, nejvhodnější pro danou situaci, a obraťte se na zdravotní středisko ohledně potřebného ošetření. Odstraňte jakékoli úlomky, které by mohly způsobit škody a ublížení na zdraví osob nebo zvířat ponechaných bez dozoru.**

1.4. ÚDRŽBA, GARÁŽOVÁNÍ A PŘEPRAVA

Provádění pravidelné údržby a správného skladování zajišťuje zachování bezpečnosti stroje a úrovně jeho výkonnosti.

- Nikdy nepoužívejte stroj, který má opotřebované nebo poškozené součásti. Vadné nebo opotřebované součásti musí být nahrazeny a nikdy nesmí být opravovány. Používejte pouze originální náhradní díly.
- Během úkonů seřizování stroje věnujte pozornost tomu, abyste zabránili uvíznutí prstů mezi pohybujícím se žacím ústrojím a pevnými součástmi stroje.
- Za účelem omezení rizika požáru nenechávejte nádoby s odpadovými materiály uvnitř místnosti.

⚠ **Úrovně hluku a vibrací uvedené v tomto návodu představují maximální hodnoty při použití stroje. Použití nevyváženého sekacího prvku, příliš vysoká rychlost pohybu a chybějící údržba výrazně ovlivňují akustické emise a vibrace. Proto je třeba přijmout preventivní opatření pro odstranění možných škod způsobených vysokým hlukem a namáháním v důsledku vibrací; zajistěte údržbu stroje, používejte chrániče sluchu a během pracovní činnosti dělejte přestávky.**

1.5. AKUMULÁTOR / NAPÁJENÍ AKUMULÁTORU

- Pro nabití akumulátoru používejte výhradně nabíječky akumulátorů doporučené výrobcem. Nevhodná nabíječka akumulátorů může způsobit úraz elektrickým proudem, přehřátí nebo únik korozivní kapaliny akumulátoru.
- Používejte pouze specifické akumulátory určené pro vaše nářadí. Použití jiných akumulátorů může způsobit zranění a riziko požáru.
- Nepoužívané baterie uchovávejte mimo dosah kovových předmětů (kancelářské svorky, mince, klíče, hřebíky, šrouby atd.), které by mohly zkratovat kontakty. Zkrat mezi kontakty akumulátoru může způsobit hoření nebo požár.
- Nabíječku akumulátorů nepoužívejte na místech s výpary, zápalnými látkami nebo na snadno zápalných površích, jako je papír, textilie apod. Během nabíjení dochází k ohřevu nabíječky akumulátorů, a proto by mohlo dojít ke vzniku požáru.
- Během přepravy akumulátorů věnujte pozornost tomu, aby se zabránilo vzájemnému propojení kontaktů, a nepoužívejte pro přepravu kovové nádoby.
- Nabíječku připojujte pouze do zásuvek se síťovým napětím a frekvencí, které odpovídají údajům na štítku.
- Zástrčka kabelu nabíječky akumulátorů musí být kompatibilní s elektrickou zásuvkou. Zástrčku nikdy neupravujte. Na kabel nabíječky akumulátorů, opatřený uzemněním, nepoužívejte adaptéry. Neupravené zástrčky, vhodné do příslušné zásuvky, snižují riziko zásahu elektrickým proudem.
- Aby nedošlo k přerušení dodávky elektrického proudu během dobíjení:
  - Zkontrolujte, zda je celkový proud elektrického systému odpovídající.
  - Připojte stroj k zásuvce dostatečné proudové hodnoty.
  - Nepoužívejte současně jiné elektrické přístroje s vysokou spotřebou.
- Neuchovávejte kabel nabíječky akumulátorů v dosahu dětí.

1.6. OCHRANA ŽIVOTNÍHO PROSTŘEDÍ

- Pečlivě dodržujte místní předpisy pro likvidaci obalových materiálů, poškozených dílů nebo jakýchkoli předmětů s výrazným dopadem na životní prostředí; Tento odpad by neměl být vhazován do koše, ale je nutné jej oddělit a odevzdat do příslušných sběrných středisek, která zajistí recyklaci materiálů.
- Důsledně dodržujte místní předpisy týkající se likvidace zbytkového materiálu.
- Při vyřazení stroje z provozu jej nenechávejte volně v přírodě, ale obraťte se na sběrné středisko v souladu s platnými místními předpisy.



Neodhazujte elektrická zařízení do domovního odpadu. Podle evropské směrnice 2012/19/EU o odpadu tvořeném elektrickými a elektronickými zařízeními a její aplikace v podobě národních norem musí být elektrická zařízení po skončení své životnosti odevzdána do sběru odděleně za účelem jejich ekokompatibilní recyklace. Když se elektrická zařízení likvidují na smetišti nebo volně v přírodě, škodlivé látky mohou proniknout do podzemních vod a dostat se do potravinového řetězce a poškodit vaše zdraví a narušit váš životní styl. Pro získání podrobnějších informací o likvidaci tohoto výrobku se obraťte na kompetentní organizaci, zabývající se ekologickou likvidací domovního odpadu, nebo na vašeho prodejce.



Po skončení životnosti akumulátorů proveďte jejich likvidaci a věnujte přitom pozornost našemu životnímu prostředí. Akumulátor obsahuje materiál, který je nebezpečný pro vás i pro životní prostředí. Je třeba jej demontovat a zlikvidovat samostatně ve sběrném středisku, které likviduje také lithium-iontové akumulátory.



Separovaný sběr použitých výrobků a obalů umožňuje recyklaci materiálů a jejich opětovné použití. Opětovné použití recyklovaných materiálů pomáhá předcházet znečištění životního prostředí a snižuje poptávku po prvotních surovinách.

2. POPIS VÝROBKU

Jedná se o sekačku se sedící obsluhou.
Stroj je vybaven elektromotory, které aktivují žací ústrojí, a elektromotorem, který ovládá pohon.
Stroj je vybaven pohonem zadních kol.
Obsluha může řídit stroj a používat hlavní ovládací prvky za podmínky, že sedí na místě řidiče.
Bezpečnostní prvky namontované na stroji zajišťují zastavení motoru a žacího ústrojí v průběhu několika sekund (odst. 5.2).

Určené použití a nevhodné použití
Tento stroj byl navržen a vyroben pro sekání trávy v zahradách a na travnatých plochách.
Jakékoli jiné použití může být nebezpečné a způsobit škody na osobách a/nebo majetku.
Do nevhodného použití patří (například, ale nejen):
- převážet na stroji jiné osoby, děti nebo zvířata;
- používání stroje k tažení nebo tlačení nákladů;
- aktivace žacího ústrojí na úsecích bez travního porostu;
- používání stroje pro sběr listí nebo nečistot;
- používání stroje pro jízdu po nestabilním, kluzkém, zledovatělém, kamenitém nebo nerovném povrchu, kalužích nebo bažinách;
- použití konfigurace akumulátoru odlišné od uvedené konfigurace (viz část s technickými parametry).

DŮLEŽITÉ *Nevhodné použití stroje bude mít za následek propadnutí záruky a odmítnutí jakékoli odpovědnosti ze strany výrobce, přičemž všechny náklady vyplývající ze škod nebo ublížení na zdraví samotného uživatele či třetích osob ponese uživatel.*

DŮLEŽITÉ: *Stroj smí používat jen jedna osoba.*

DŮLEŽITÉ: *Tento stroj není homologován pro použití na veřejných komunikacích. K jeho použití může docházet (ve smyslu Dopravních předpisů) jenom na soukromých pozemcích, uzavřených pro veřejnou dopravu.*

2.1. ČÁSTI STROJE (OBR. 1)

A. Celek žacího ústrojí
B. Žací ústrojí
C. Vyhazovací kanál
D. Sběrný koš
E. Ochranný kryt zadního výhozu (na přání)
F. Sedadlo řidiče
G. Motory nožů
H. Motory převodu
I. Akumulátory
J. Volant
K. Elektrický ovládací panel

2.2. BEZPEČNOSTNÍ ZNAČKY (OBR. 2)



UPOZORNĚNÍ
Před použitím stroje si přečtěte pokyny.



UPOZORNĚNÍ
Před provedením jakéhokoli úkonu údržby či opravy vyjměte klíč a přečtěte si pokyny.



NEBEZPEČÍ VYMRŠTĚNÍ PŘEDMĚTŮ
Nepracujte bez namontovaného ochranného krytu zadního výhozu nebo sběrného koše.



NEBEZPEČÍ VYMRŠTĚNÍ PŘEDMĚTŮ
Během používání nepovolte přístup osob do pracovního prostoru.



NEBEZPEČÍ PŘEVRÁCENÍ STROJE
Stroj nepoužívejte na svazích se sklonem větším než 10°.



NEBEZPEČÍ STLAČENÍ
Ujistěte se, že se při spuštěném motoru děti nacházejí v dostatečné vzdálenosti od stroje.



NEBEZPEČÍ POŘEZÁNÍ
Žací ústrojí v pohybu. Nikdy nevkládejte ruce ani nohy do prostoru uložení žacího ústrojí.

DŮLEŽITÉ *Poškozené výstražné štítky nebo výstražné štítky, které již nejsou čitelné, je třeba vyměnit. Požádejte o nové štítky ve svém autorizovaném servisním středisku.*

3. MONTÁŽ

DŮLEŽITÉ: *Rozbalení a dokončení montáže musí být provedeno na rovné a pevné ploše s dostatečným prostorem pro manipulaci se strojem a s obaly a za použití vhodného nářadí.*

3.1. ROZBALENÍ

1. Opatrně otevřete obal a dávejte pozor, abyste nepoztráceli součásti.
2. Přečtěte si dokumentaci, která se nachází v krabici, včetně tohoto návodu.
3. Vyjměte z krabice všechny nenamontované součásti.
4. Sejměte obal stroje za dodržení níže uvedených opatření:
   - přestavte žací ústrojí do maximální výšky (odst. 4) tak, aby se zabránilo jeho poškození při sjezdu stroje z podkladní palety;
   - uveďte uvolňovací páku zadní převodovky do odemčené polohy (odst. 4);
   - sjeďte se strojem z podkladní palety.

3.2. MONTÁŽ VOLANTU

• Volant typu „I“
Viz obr. 3.1, 3.2.

• **Volant typu „II“**
Viz obr. 3.1, 3.2.

• **Volant typu „III“**
Viz obr. 4.

3.3. MONTÁŽ SEDADLA

• **Sedadlo typu „I“**
Viz obr. 5.

• **Sedadlo typu „II“**
Viz obr. 5.

3.4. MONTÁŽ SBĚRNÉHO KOŠE
Viz obr. 8.

4. OVLÁDACÍ PRVKY

• **Klíčový spínač (obr. 6.A)**
1. Klíč odpojen. Napájecí obvod je deaktivován a stroj se vypne. Žádnou funkci nelze aktivovat.
2. Plně zasunutý klíč. Stroj je připraven ke spuštění.

DŮLEŽITÉ: *Po vytáhnutí klíče vyčkejte na zhasnutí LED tlačítkového panelu. Opětovné zasunutí klíče ještě před zhasnutím LED vede k dočasnému zablokování stroje. V tomto případě bude stačit vytáhnout klíč a vyčkat pár sekund před opětovným zapnutím stroje.*

DŮLEŽITÉ: *Klíč vyjměte vždy, když se stroj nepoužívá nebo je ponechán bez dozoru.*

• **Pedál pohonu (obr. 6.F)**


1. Pojezd vpřed

\-
2. Zastavení


3. Pojezd vzad

DŮLEŽITÉ: *Pohon se vypne, když obsluha opustí sedadlo.*

• **Páka zařazení/vyřazení převodového ústrojí**
1. Zapnutý převod: přesuňte páku (obr. 6.H) do vodorovné polohy (A).
2. Vyřazený převod: přesuňte páku (obr. 6.H) směrem dolů (B).

DŮLEŽITÉ: *Páka zařazení/vyřazení se nikdy nesmí nacházet v mezilehlé poloze. Za takového stavu se přehřívá a poškozuje převodové ústrojí.*

• **Nastavení výšky sečení**
Pomocí této páky (obr. 6.G).se provádí zdvihání a spouštění celku žacího ústrojí, které lze nastavit do 6 různých výšek sečení od 3 do 8 cm.

• **Nouzové tlačítko**
Nouzové tlačítko(obr. 6.B) umožňuje stroj okamžitě zastavit v případě nouzového stavu.
Tlačítko má dvě polohy:


Aktivované


Deaktivované

DŮLEŽITÉ: *Při aktivovaném nouzovém tlačítku není možné stroj spustit.*

• **Přídavná zásuvka pro příslušenství USB (obr. 6.I)**

• **Akustická signalizační zařízení**
1. Dvojitý zvukový signál: sběrný koš chybí.
2. Nepřerušovaný zvukový signál: sběrný koš je plný:
3. Jednoduchý zvukový signál: chybějící povolení sekání při zpětném chodu. Viz ikona obr. 7.C.
4. Opakovaný přerušovaný signál: chybějící obsluha, klíč není vložen.
5. Trojitý zvukový signál: chybějící souhlas se zapnutím žacího ústrojí.

• **Elektrický ovládací panel typu „I“ (obr. 6.C)**

	Tlačítko spuštění stroje Když je klíč zcela zasunutý (obr. 6.A), toto tlačítko (obr. 7.A) zapíná stroj a uvádí do chodu všechny funkce. Aktivace je signalizována zvukovým „pípnutím“. **DŮLEŽITÉ:** Pokud jsou splněny všechny bezpečnostní podmínky, rozsvítí se ikona „READY“ (obr. 7.K) a stroj je připraven k použití.
	Tlačítko zařazení a vyřazení žacího ústrojí
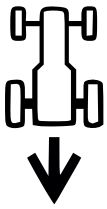	Tlačítko povolení sekání při zpětném chodu Podržením stisknutého tlačítka obr. 7.C je udělen souhlas k sekání při zpětném chodu.
	Tlačítko zapnutí světla
	Ikona Pozor
	Akumulátor LED
	Ikona „Ready“ Ikona obr. 7.K se rozsvítí, když je stroj zapnutý a je připraven k použití.
	Ikona „Bluetooth“
	Ikona přehřátí řídicí jednotky a/nebo motoru
	Ikona páky zařazení/vyřazení převodového ústrojí
	Ikona přítomnosti operátora ve stroji
	Ikona nouzového tlačítka

• Elektrický ovládací panel typu „II“ (obr. 6.D)
Kromě výše uvedených jsou k dispozici následující tlačítka a ikony:

	Tlačítko „CRUISE CONTROL“
	Pro odpojení zařízení a obnovení řízení rychlosti pojezdu pomocí pedálu pohonu (obr. 6.F) stačí: stisknout tlačítko obr. 7.G, nebo stisknout pedál pohonu (obr. 6.F).
ECO	Tlačítko volby režimu žacího ústrojí EKO NORMÁLNÍ TURBO
	Ikona ECO
	Ikona TURBO

• Funkce Bluetooth
1. Stáhněte si aplikaci pomocí QR kódu zobrazeného na obr. 23.
2. Postupujte podle pokynů.



Připojení Bluetooth se aktivuje automaticky při spuštění stroje a připojení k zařízení je potvrzeno ikonou na obr. 7.

5. POUŽITÍ STROJE

5.1. PŘÍPRAVNÉ ÚKONY

• Kontrola akumulátorů
Před prvním použitím stroje po jeho zakoupení proveďte kompletní dobití akumulátoru (kap. 6.1).

• Nastavení sedadla typu „I“
Viz obr. 10.A.

• Nastavení sedadla typu „II“
Viz obr. 10.B.

• Tlak v pneumatikách
1. Připojte pistoli na stlačený vzduch s manometrem k ventilku kola (obr. 11).
2. Nastavte tlak na hodnoty uvedené v tabulce „Technické parametry“.

• Příprava stroje pro pracovní činnost
1. Příprava pro sečení a sběr trávy do sběrného koše (obr. 9).
2. Příprava pro sečení a zadní výhoz trávy na zem (je-li ve výbavě).
3. Příprava pro sečení trávy a její rozsekání nadrobno.

5.2. BEZPEČNOSTNÍ KONTROLY

• Všeobecné bezpečnostní kontroly

Předmět	Výsledek
Akumulátory.	Žádné poškození jejich krytu a víka.
Ovládací prvky – elektrický ovládací panel.	Neporušené. Žádné poškození.
Ochranný kryt zadního výhozu, sběrný koš.	Neporušené. Žádné poškození. Jsou namontovány správně.
Elektrické kabely.	Neporušená a kompletní izolace. Žádné mechanické poškození.
Rozjeďte stroj dopředu a dozadu a pusťte pedál pohonu.	Stroj zpomalí a zastaví se.
Bezpečnostní prvky	Fungují tak, jak je uvedeno v následujícím odstavci.

• Kontrola bezpečnostních prvků

Stav	Obsluha sedí na místě. Pedál pohonu v neutrální poloze (uvolněný pedál). Nouzové tlačítko deaktivované.
Úkon	Zasuňte klíč na doraz.
Výsledek	Stroj je připraven ke spuštění.

Stav	Stroj zapnutý nebo v pohybu.
Úkon	Vystoupení ze sedadla řidiče.
Výsledek	Všechny funkce se deaktivují. Ikona obr. 7.E bliká a rozsvítí se ikona obr. 7.P. 

Stav	Obsluha sedí na místě. Pedál pohonu v poloze vpřed nebo vzad.
Úkon	Zkuste zapnout stroj.
Výsledek	Ikony obr. 7.E a obr. 7.O zůstávají rozsvícené, LED akumulátoru 1, 2, 4 a 5 blikají. 

Stav	Nouzové tlačítko aktivované.
Úkon	Zkuste zapnout stroj.
Výsledek	Stroj se zapne. Ikona obr. 7.E bliká a rozsvítí se ikona obr. 7.Q. Pohon a žací ústrojí nefungují. 

Stav	Zařazené žací ústrojí
Úkon	Aktivace zpětného chodu bez podržení tlačítka pro povolení sečení zpětným chodem.
Výsledek	Žací ústrojí se nezařadí.

Stav	Zařazené žací ústrojí
Úkon	Aktivace zpětného chodu bez podržení tlačítka pro povolení sečení zpětným chodem.
Výsledek	Žací ústrojí se nezařadí.

Stav	Zařazené žací ústrojí
Úkon	Zvednutí sběrného koše nebo sejmutí ochranného krytu zadního výhozu (pouze u modelů se zadním sběrem).
Výsledek	Žací ústrojí se nezařadí.

Stav	Stroj zapnutý a v pohybu.
Úkon	Uvolnění pedálu pohonu.
Výsledek	Stroj zpomalí a zastaví se.

Stav	Stroj zapnutý a v pohybu.
Úkon	Provedení zkušební jízdy.
Výsledek	Nesmí být přítomny žádné abnormální vibrace ani abnormální zvuk. Řízení, ovládací prvky a pedály musí správně fungovat.

Když se kterýkoli z výsledků odlišuje od informací uvedených v následujících tabulkách, stroj nepoužívejte! Obraťte se na středisko servisní služby za účelem provedení potřebných kontrol a případné opravy.

5.3. POUŽITÍ STROJE VE SVAŽITÉM TERÉNU

Dodržujte limity uvedené v Tabulce „Technické parametry" a na „obr. 12", bez ohledu na směr jízdy.

5.4. UVEDENÍ DO PROVOZU A PRÁCE

• Uvedení do provozu

1. Kontrolujte, zda je zařazen převod (odst. 4).
2. Sedněte si na místo řidiče.
3. Zcela zasuňte klíč (obr. 6.A).
4. Vyčkejte, až bude provedena elektrická kontrola stroje, během které se rozsvítí ikony na ovládacím panelu.
5. Stiskněte tlačítko zapnutí (obr. 7.A).
6. Vyčkejte, až se ikona „Ready" (obr. 7.K) rozsvítí stálým světlem.

• Vyprázdnění sběrného koše

DŮLEŽITÉ: *Vyprázdnění sběrného koše lze provádět pouze při vyřazeném žacím ústrojí; v opačném případě by došlo k zastavení motoru.*

Nepřetržitý akustický signál oznamuje naplnění sběrného koše.
Postupujte níže uvedeným způsobem:

1. vyřaďte žací ústrojí (odst. 4, obr. 7.B) a dojde k přerušení signálu;
2. zastavte stroj;
3. vytáhněte zadní páku (obr. 13.A) a vyklopením sběrný koš vyprázdněte;
4. zavřete sběrný koš tak, aby zůstal zaháknutý do západky (obr. 9.E).

5.5. ZASTAVENÍ

Pro zastavení stroje:

1. Pro vypnutí stroje pusťte pedál pohonu.
2. Vypněte stroj vyjmutím klíče (obr. 6.A).

DŮLEŽITÉ: *Chcete-li zachovat nabití akumulátorů, nenechávejte klíč zasunutý, pokud stroj nepoužíváte.*

5.6. PO POUŽITÍ

- Proveďte vyčištění (odst. 6.2).
- Umístěte stroj do blízkosti zásuvky a dobijte akumulátor (odst. 6.1) tak, aby byl plně připraven na další použití. Případně vyjměte akumulátory z jejich pouzdra a nabijte je pomocí externí nabíječky (volitelná).

Kdykoli necháte stroj bez dozoru, jestliže místo řízení opustíte nebo stroj zaparkujete:

1. Zastavte stroj.
2. Uveďte celek žacího ústrojí do nejnižší polohy.
3. Ujistěte se, že jsou všechny pohybující se součásti úplně zastavené.
4. Vyjměte klíček ze zapalování (obr. 6.A).

6. ÚDRŽBA

Bezpečnostní pokyny, které je třeba dodržovat během použití stroje, jsou popsány v kap. 1. Důsledně dodržujte uvedené pokyny, abyste se vyhnuli vážným rizikům a nebezpečím.

Před provedením jakékoli kontroly, čištění nebo údržby/seřizování na stroji:

- Vyřaďte žací ústrojí.
- Zastavte stroj.
- Ujistěte se, že všechny pohybující se součásti stojí.
- Vyjměte klíček ze zapalování.
- Používejte vhodný oděv, pracovní rukavice a ochranné brýle.

DŮLEŽITÉ: *Nikdy nenechávejte klíč zasunutý nebo v dosahu dětí nebo nezpůsobilých osob.*

6.1. AKUMULÁTOR

DŮLEŽITÉ: *Akumulátory, kterými je stroj vybaven, byly navrženy a vyrobeny pro tento typ použití, a proto:*
– nenahrazujte akumulátory jinými, neoriginálními;
– neprovádějte zákroky, jež nejsou popsány v tomto návodu.
V případě problémů s akumulátory se obraťte na svého prodejce.

• Nabíjení akumulátoru ve stroji

Pro dobití akumulátoru:

1. Přibližte stroj k elektrické zásuvce a vyjměte klíč; (obr. 6.A);
2. Zvedněte sedadlo;
3. Zvedněte víčko nabíjecí zásuvky (obr. 14.A);
4. Připojte dodanou nabíječku k nabíjecí zásuvce (obr. 15.A) pomocí bajonetového upevnění příslušného konektoru (obr. 15.B);
5. Připojte nabíječku k elektrické síti zasunutím příslušné zástrčky.

Během nabíjení signalizace LED akumulátoru (obr. 7.F) postupně bliká. Po dosažení každého jednotlivého prahu nabíjení zůstane příslušná LED trvale rozsvícená, zatímco ostatní LED nadále blikají.

DŮLEŽITÉ: *Po 24 hodinách provozu se nabíječka ve stroji deaktivuje a akumulátory se nenechají nabíjet neomezeně dlouho.*

DŮLEŽITÉ: *Během dobíjení jsou všechny funkce stroje deaktivovány, i když je klíček zcela zasunut.*

• Nabíjení akumulátoru mimo stroj

Pro dobití akumulátoru:

1. Otevřete kryt (obr. 19) prostoru pro akumulátory.
2. Stiskněte pojistné tlačítko na akumulátoru (obr. 19.A) a vyjměte akumulátor (obr. 19.B).
3. Vložte akumulátor (obr. 20.A) do jeho uložení v nabíječce akumulátoru (obr. 20.B).
4. Připojte nabíječku akumulátorů do elektrické zásuvky s napětím odpovídajícím napětí uvedenému na štítku.

5. Proveďte kompletní nabití akumulátoru podle pokynů uvedených v návodu k nabíječce akumulátorů.
6. Jakmile je nabíjení dokončeno, vyjměte akumulátor (obr. 21.A) z jeho uložení v nabíječce (obr. 21.B).
7. Odpojte nabíječku akumulátorů od elektrické sítě.
8. Znovu vložte akumulátor (obr. 22.A) do jeho umístění ve stroji a zavřete kryt prostoru pro akumulátory.

DŮLEŽITÉ: *Po dokončení nabíjení se nabíjecí systém po 24 hodinách vypne, nebude k dispozici jeho automatická údržba a doplňování nabití akumulátorů.*

6.2. ČIŠTĚNÍ

• Všeobecné pokyny

Po každém použití vyčistěte dle níže uvedených pokynů:

- Nepoužívejte proud vody a zabraňte namočení motoru a elektrických součástí.
- Odstraňte zbytky rostlin a bláta nahromaděného ve skříni.
- Pokaždé se ujistěte, že jsou otvory pro nasávání vzduchu volné a nejsou ucpané úlomky.
- Pro čištění skříně nepoužívejte agresivní kapaliny.
- Pro omezení nebezpečí požáru udržujte motor čistý od zbytků rostlin, listí nebo nadměrného tuku.

⚠ **Nikdy nepoužívejte tekutiny pro mytí převodovky, akumulátorů a elektronických komponentů (obr. 17, obr. 18). Vyčistěte je proudem stlačeného vzduchu.**

• Čištění celku žacího ústrojí

DŮLEŽITÉ *Mytí vnitřku celku žacího ústrojí a vyhazovacího kanálu se musí provádět s nasazeným sběrným košem a nasazenou mulčovací zátkou (je-li k dispozici) nebo s namontovaným zadním krytem výhozu.*

1. Umístěte stroj na rovný a pevný povrch.
2. Připojte vodovodní hadici (obr. 16.A) k jedné ze dvou vodovodních přípojek (obr. 16.B) a otevřete přívod vody.
3. Sedněte si na místo řidiče a přibližte stroj.
4. Zcela spusťte žací ústrojí a zapněte jej.
5. Nechte vodu několik minut téct a zastavte stroj.
6. Vypněte přívod vody a odpojte hadici od přípojky.
7. Postup zopakujte i u druhé přípojky.
8. Vyfoukejte horní část sestavy (obr. 16.C) proudem stlačeného vzduchu.

6.3. ÚDRŽBA ŽACÍHO ÚSTROJÍ

⚠ **Nedotýkejte se žacího ústrojí, pokud nebyl vyjmutý klíček ze zapalování a dokud se žací ústrojí úplně nezastaví. Dbejte opatrnosti, jelikož žací ústrojí se může otáčet i po vyjmutí klíčku (u modelů s akumulátorem).**

⚠ **Všechny úkony týkající se žacího ústrojí (demontáž, ostření, vyvažování, oprava, zpětná montáž a/nebo výměna) představují velice náročné práce, které vyžadují specifické znalosti a použití příslušného vybavení; z bezpečnostních důvodů je proto zapotřebí, aby byly pokaždé provedeny ve specializovaném středisku.**

⚠ **Poškozené, zkřivené nebo opotřebené žací ústrojí nechte vždy vyměnit, včetně příslušných šroubů, aby bylo zachováno jeho vyvážení.**

DŮLEŽITÉ: *Vždy používejte originální střihací zařízení označené kódem uvedeným v tabulce „Technické parametry".*

7. PŘEPRAVA, USKLADNĚNÍ A ÚDRŽBA

7.1. PŘEPRAVA

Při manipulaci se strojem je třeba:

1. vyřaďte žací ústrojí;
2. zvedněte celek žacího ústrojí do nejvyšší polohy;
3. zastavit stroj a vyjmout klíč zapalování;
4. odpojit převodovku (odst. 4).

Při přepravě stroje na kamionu nebo přívěsu je třeba:

- použít dostatečně odolné, široké a dlouhé přístupové rampy;
- stroj nakládat s vypnutým elektromotorem, s vyjmutým klíčem zapalování z jeho místa na stroji, bez řidiče, tlačením, za použití odpovídajícího počtu osob;
- spustit montážní celek žacího ústrojí;
- umístit stroj tak, aby nepředstavoval pro nikoho nebezpečí;
- zapojit převodovku (odst. 4);
- pevně jej zajistit k přepravnímu prostředku pomocí lan nebo řetězů, abyste zabránili jeho převrácení a případnému poškození.

7.2. SKLADOVÁNÍ

Pokud chcete stroj uskladnit, vyjměte klíček ze zapalování.

Stroj skladujte:

- se spuštěným celkem žacího ústrojí;
- na suchém místě;
- v prostředí chráněném proti povětrnostním vlivům, ve stínu, při doporučené teplotě v rozmezí 0 až +40 °C;
- podle možností přikrytý plachtou;
- na místě, kam nemají přístup děti;
- před uskladněním stroje se ujistěte, že jste vyjmuli klíče a odložili nářadí použité při údržbě.

POZNÁMKA: *Je nezbytné provést kompletní dobití akumulátoru alespoň jednou za měsíc a vždy před obnovením činnosti.*

POZNÁMKA: *Stroj opřete tak, aby nepředstavoval nebezpečí v případě kontaktu, ať už náhodného, nebo nahodilého, s lidmi, dětmi či zvířaty.*

8. IDENTIFIKACE ZÁVAD

Závada	Příčina	Řešení
Stroj se nezapíná.	Vybitý akumulátor.	Dobijte akumulátor (odst. 6.1).
Nabíječka akumulátoru neprovádí nabíjení akumulátorů.	Akumulátor není správně vložen do nabíječky.	Zkontrolujte, zda je vložení správné (obr. 20).
	Nevhodné podmínky prostředí.	Proveďte nabití v prostředí s vhodnou teplotou (viz návod k akumulátoru / nabíječce akumulátoru).
	Znečištěné kontakty.	Očistěte kontakty.
	Chybí napětí pro nabíječku akumulátoru.	Zkontrolujte, zda je zástrčka řádně zasunuta a zda je v zásuvce elektrické sítě proud.
	Vadná nabíječka akumulátoru.	Proveďte výměnu s použitím originálního náhradního dílu. Když závada přetrvává, přečtěte si návod k nabíječce akumulátoru.
Nerovnoměrné sečení	Nabroušení žacího ústrojí je zhoršené.	Obraťte se na autorizované servisní středisko.
	Příliš velká rychlost vzhledem k výšce sečené trávy.	Snižte rychlost pojezdu a/nebo zvyšte výšku sečení.
	Celek žacího ústrojí je plný trávy.	Vyčkejte, dokud tráva nevyschne. Vyčistěte celek žacího ústrojí.
Anomální vibrace během používání.	Nevyvážené žací ústrojí. Povolené žací ústrojí. Povolené součásti. Případná poškození.	Obraťte se na autorizované servisní středisko s žádostí o kontrolu, výměnu či opravu.
Ikona obr. 7.E zůstane svítit a LED akumulátoru 2 a 5 blikají. 	Proudové přetížení z akumulátoru pro:	
	Pracovní podmínky jsou příliš náročné.	Snižte rychlost pojezdu.
		Zvětšete výšku sečení.
	Příliš prudký svah.	Snižte rychlost pojezdu a zkontrolujte sklon terénu, na kterém pracujete.
Ikona obr. 7.N bliká. Všechny ostatní indikace na ovládacím panelu (ikony/ LED) zůstávají funkční a viditelné. 	Předběžné varování před přehřátím akumulátoru, hnacího motoru a/nebo motorů žacích ústrojí pro:	
	Pracovní podmínky jsou příliš náročné:	Snižte rychlost pojezdu.
		Zvětšete výšku sečení.
Ikony obr. 7.E a obr. 7.N zůstávají rozsvícené a LED akumulátoru 2 a 4 blikají. 	Teplota akumulátoru je příliš vysoká/ nízká pro:	Vypněte stroj, počkejte alespoň 5 minut a poté jej znovu nastartujte.
	Pracovní podmínky jsou příliš náročné.	Snižte rychlost pojezdu.
		Zvětšete výšku sečení.
	Nevhodné podmínky prostředí.	Pracujte v prostředí s teplotou vhodnou pro provozní podmínky stroje.

Závada	Příčina	Řešení
Ikona obr. 7.E zůstane svítit a LED akumulátoru 1, 4 a 5 blikají. 	Proudové přetížení žacích ústrojí pro:	
	Pracovní podmínky jsou příliš náročné.	Snižte rychlost pojezdu.
		Zvětšete výšku sečení.
	Překážky bránící otáčení žacích ústrojí.	Odstraňte překážky.
	Celek žacího ústrojí je plný trávy.	Vyčistěte celek žacích ústrojí.
Ikony obr. 7.E a obr. 7.N zůstávají rozsvícené a LED akumulátoru 1 a 3 blikají. 	Přehřátí motorů žacích ústrojí pro:	Vypněte stroj, počkejte alespoň 5 minut a poté jej znovu nastartujte.
	Pracovní podmínky jsou příliš náročné.	Snižte rychlost pojezdu.
		Zvětšete výšku sečení.
Ikona obr. 7.E zůstane svítit a LED akumulátoru 1, 3 a 5 blikají. 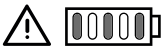	Zastavení motorů žacích ústrojí pro:	
	Pracovní podmínky jsou příliš náročné.	Snižte rychlost pojezdu.
		Zvětšete výšku sečení.
	Překážky bránící otáčení žacích ústrojí.	Odstraňte překážky.
	Celek žacího ústrojí je plný trávy.	Vyčistěte celek žacích ústrojí.
Ikony obr. 7.E a obr. 7.N zůstávají rozsvícené a LED akumulátoru 1, 2 a 4 blikají. 	Příliš vysoká teplota motoru pohonu pro:	Vypněte stroj a počkejte alespoň 5 minut, než zopakujete postup spuštění.
	Motor pohonu pod zatížením.	Snižte rychlost pojezdu.
	Příliš prudký svah.	Snižte rychlost a zkontrolujte sklon terénu, na kterém pracujete.
	Nadměrné množství bláta na kolech.	Zkontrolujte, zda kola nejsou zablokovaná a případně je očistěte.
Ikony obr. 7.E a obr. 7.O zůstávají rozsvícené, LED akumulátoru 1, 2, 4 a 5 blikají. 	Stroj je nastartován s neuvolněným pedálem pohonu (není v pozici neutrálu).	Stroj vypněte a startování opakujte až poté, kdy zkontrolujete, zda je pedál pohonu v neutrální poloze (pedál uvolněn).
Ikony obr. 7.E a obr. 7.O zůstávají rozsvícené a LED akumulátoru 1, 2, 3 a 5 blikají. 	Páka zařazení/vyřazení převodovky v poloze vypnuto.	Zkontrolujte polohu páky zařazení/vyřazení převodovky a v případě potřeby ji vraťte do zařazené polohy.
		Pokud problém přetrvává, obraťte se na servisní středisko.
Ikona obr. 7.E zůstane svítit a LED akumulátoru 2 bliká. 	Chyba detekce/komunikace akumulátoru.	Vypněte stroj a zopakujte postup spouštění.
		Zkontrolujte, zda jsou akumulátory správně vloženy/instalovány do příslušných slotů.
		Pokud problém přetrvává, obraťte se na servisní středisko.

Závada	Příčina	Řešení
Ikona obr. 7.E zůstane svítit a LED akumulátoru 2, 3, 4 a 5 blikají. 	Elektronická chyba paralelního modulu.	Vypněte stroj a zopakujte postup spouštění.
		Pokud problém přetrvává, obraťte se na servisní středisko.
LED akumulátoru obr. 7.F se rozsvěcují a zhasínají postupně zleva doprava a naopak.	Chyba komunikace mezi elektronickými moduly stroje.	Vypněte stroj a zopakujte postup spouštění.
		Pokud problém přetrvává, obraťte se na servisní středisko.
Ikona obr. 7.E zůstane svítit a LED akumulátoru 3 a 4 blikají. 	Nesprávná konfigurace nainstalovaných akumulátorů.	Zkontrolujte, zda jsou akumulátory nainstalovány ve správné konfiguraci (viz tabulka technických parametrů).

DANSK - Oversættelse af den originale brugsanvisning

Instruktionsmanualerne er tilgængelige:
▷ på hjemmesiden stiga.com
▷ ved at scanne QR-koden



PAS PÅ: LÆS INSTRUKTIONSBOGEN OMHYGGELIGT IGENNEM, FØR DU TAGER DENNE MASKINE I BRUG. Opbevares til eventuel senere brug.

BEMÆRK *Dette dokument giver en enkel vejledning i papirformat til brug og vedligeholdelse af maskinen under sikre forhold.*
For yderligere oplysninger kan den komplette brugsanvisning downloades i digitalt format.

1. SIKKERHEDSFORSKRIFTER

1.1. TRÆNING

Bliv fortrolig med maskinens betjening og dermed selve brugen af maskinen. Optræn evnen til hurtigt at kunne standse motoren. Manglende overholdelse af sikkerheds- og brugsanvisningerne kan medføre brand og/eller alvorlig personskade.

- Lad aldrig børn eller personer, som ikke har læst brugsanvisningen, bruge maskinen. Der kan lokalt være fastsat en minimumsaldersgrænse for brug af maskinen.
- Anvend aldrig maskinen, hvis brugeren er træt eller utilpas, eller har taget medicin, narkotika, alkohol eller stoffer der kan påvirke hans reaktions- og koncentrationsevner.
- Vær opmærksom på, at operatøren eller brugeren er ansvarlig for ulykker, som påføres andre personer eller deres ejendom. Det er brugerens ansvar at vurdere de potentielle risici i terrænet, hvor maskinen skal anvendes, samt at tage de nødvendige forholdsregler af hensyn til egen og andres sikkerhed. Dette gælder især på skråninger og i kuperet, glat eller ustabilt terræn.
- Hvis maskinen videresælges eller udlånes, skal man sørge for, at den nye bruger gøres bekendt med anvisningerne i denne instruktionsbog.

1.2. KLARGØRING

Personlige værnemidler (PV)
- Vær iført egnet beklædning, kraftige arbejdssko med skridsikker sål og lange bukser. Arbejd aldrig med bare fødder eller sandaler. Vær iført høreværn.
- Anvend arbejdshandsker i alle de situationer, der indebærer risiko for hænderne.
- Bær ikke halstørklæder, skjorter, halskæder, armbånd, løstsiddende tøj eller tøj med snører eller slips og under ingen omstændigheder hængende eller brede tilbehør, som kan sætte sig fast i maskinen eller i genstande eller materialer, der forefindes på arbejdspladsen.
- Langt hår skal holdes forsvarligt samlet.

Arbejdsområde / maskine
- Kontrollér hele arbejdsområdet grundigt, og fjern alt det, som kan slynges ud af maskinen eller kan beskadige klippeanordningen/de roterende dele (sten, grene, ståltråd, kødben osv.).

1.3. UNDER BRUG
- Maskinen må ikke anvendes i eksplosionsfarlige miljøer, i nærheden af brandfarlige væsker, gas eller støv. Elektrisk værktøj producerer gnister, som kan antænde støv eller dampe.
- Udsæt ikke maskinen for regn eller fugt. Vand, der trænger ind i maskinen, forøger risikoen for elektrisk stød.
- Arbejd udelukkende i dagslys eller med en god kunstig belysning. Sigtforholdene skal være gode.
- Undgå at arbejde i vådt græs, når det regner og der er risiko for tordenvejr, især hvis der er risiko for lyn.
- Personer, børn og dyr skal holdes væk fra arbejdsområdet. Børn skal overvåges af en anden voksen.
- Vær særligt opmærksom på ujævnt terræn (buler, forhøjninger), skråninger og skjulte farer og vær opmærksom på eventuelle forhindringer, som kan begrænse udsynet.
- Vær meget forsigtig i nærheden af grøfter, afgrunde eller volde. Maskinen kan krænge over, hvis et hjul passerer en kant eller hvis kanten giver efter.
- Klip græsset på tværs af skråningen og aldrig i retningen op/ned af skråningen og udvis speciel opmærksomhed under retningsændringer, således at du ikke mister fodfæstet og at hjulene ikke støder på forhindringer (sten, grene, rødder m.m.), som kan medføre udskridning eller tab af kontrol over maskinen.
- Maskinen må ikke bruges på skråninger over 10°, uanset kørselsretningen.
- Stop klippeanordningen, når du krydser ikke græsbeklædte overflader.
- Hold altid hænder og fødder væk fra klippeanordningen, både under opstart og under drift af maskinen.
- Hold dig altid på afstand fra udkasteråbningen.
- Anvend aldrig maskinen med beskadigede, manglende eller forkert placerede beskyttelsesanordninger (opsamlingspose, beskyttelsen for bagudkast).
- Det er ikke tilladt at frakoble, fjerne eller manipulere sikkerhedsanordningerne/mikroafbryderne.
- Vær forsigtig på terræn der skråner, hvor man skal være særligt opmærksom for at undgå at vælte eller miste kontrollen over maskinen. De væsentligste årsager til, at herredømmet over maskinen mistes, er følgende:
  - Manglende vejgreb.
  - For høj hastighed.
  - Bratte retningsændringer.
  - Ukorrekt bremsning.
  - Maskinen ikke egnet til anvendelse.
  - Manglende kendskab til terrænforhold og de effekter det kan have.
  - Brug af maskinen som bugseringskøretøj.

VIGTIGT *De maskiner, der er omfattet af denne manual, er ikke designet til brug som bugseringskøretøj*

- Vær opmærksom på trafikken, når maskinen anvendes i nærheden af vejen.
- Kobl klippeanordningen fra, stands motoren og træk

tændingsnøglen ud, idet du kontrollere, at alle de bevægelige dele er fuldstændig standsede:
- Under transport af maskinen;
- Hver gang maskinen efterlades uovervåget;
- Inden årsagerne til blokering fjernes eller tilstopning af udløbsbåndet fjernes;
- Inden kontrol, rengøring eller arbejde på maskinen;
- Efter at have ramt et fremmedlegeme. Kontroller for eventuelle skader på maskinen og foretag de nødvendige reparationer, før du bruger den igen;
- Hvis maskinen begynder at vibrere unormalt: kontroller om der er tegn på skader; kontroller om der findes løse dele, og fastspænd dem; få udført en yderligere kontrol, udskiftning eller reparation på et specialiseret servicecenter.

⚠ **Stands straks motoren i tilfælde af brud eller ulykker under arbejdet, og flyt maskinen væk fra stedet for at undgå yderligere skader; yd straks den nødvendige førstehjælp, hvis ulykken har medført kvæstelser. Kontakt sygehus o.l. vedrørende den nødvendige behandling. Fjern omhyggeligt alle genstande, som i tilfælde af uagtsomhed kan medføre skader eller kvæstelser på personer og dyr.**

1.4. VEDLIGEHOLDELSE, OPMAGASINERING OG TRANSPORT

En korrekt vedligeholdelse og opmagasinering bidrager til at opretholde maskinsikkerheden og maskinens ydeevne.

- Brug aldrig maskinen med slidte eller ødelagte dele. Defekte eller ødelagte dele bør altid udskiftes og ikke repareres. Brug kun originale reservedele.
- Vær forsigtig i forbindelse med justering af maskinen for at undgå at klemme fingrene mellem klippeanordningen i bevægelse og maskinens faste dele.
- For at mindske risikoen for brand må kasser med opskåret materiale ikke efterlades i et lukket rum.

⚠ **Det oplyste støj- og vibrationsniveauet i denne betjeningsvejledning svarer til maskinens maksimale driftsværdier. Brug af en ikke-afbalanceret klippeanordning, for høj kørehastighed eller manglende vedligeholdelse kan have en markant indflydelse på støj- og vibrationsniveauet. Det er derfor nødvendigt at forebygge mulige skader som følge af høj støj og vibrationer; vedligehold maskinen, bær høreværn og hold pauser under arbejdet.**

1.5. BATTERI / BATTERIOPLADER

- Batteriet må kun oplades ved hjælp af batteriopladere, som er anbefalet af producenten. En uegnet batterioplader kan medføre elektriske stød, overophedning og udslip af batterisyre.
- Anvend kun de batterier, der specifikt er beregnet til dit værktøj. Anvendelse af andre batterier kan medføre kvæstelser og brandfare.
- Hold ikke brugte batterier væk fra metalgenstande (papirclips, mønter, nøgler, søm, skruer osv.), som kan skabe kortslutning mellem batteriklemmerne. En kortslutning mellem batteriklemmerne kan medføre forbrændinger eller brandfare.
- Brug ikke batteriopladeren i omgivelser med brandfarlige dampe eller stoffer eller på et letantændeligt underlag, som papir, stof eller lign. Batteriopladeren bliver varm under opladningen og kan medføre brand.
- Sørg for, at klemmerne ikke forbindes med hinanden under transport af akkumulatorerne. Akkumulatorerne må ikke transporteres i metalbeholdere.
- Tilslut kun batteriopladeren til stikkontakter med den netspænding og -frekvens, der er angivet på skiltet.
- Stikket på batteriopladerens kabel skal passe til stikkontakten. Udfør aldrig ændringer på stikket. Brug aldrig adaptere med batteriopladerens kabel, udstyret med jordforbindelse. Ikke ændrede stik, der passer til stikkontakten, reducerer risikoen for elektrisk stød.
- For at undgå strømsvigt under genopladning:
  - kontrollér at det elektriske anlægs samlede kapacitet er egnet;
  - forbind maskinen til en stikkontakt med en passende strømstyrke;
  - undgå, at bruge andre elektriske apparater med stort strømforbrug på samme tid.
- Opbevar ikke batteriets ladekabel tilgængeligt for børn.

1.6. MILJØBESKYTTELSE

- Overhold nøje de lokale bestemmelser hvad angår bortskaffelse af emballage, slidte dele og andre komponenter, som kan påvirke miljøet; disse typer affald må ikke bortskaffes sammen med det almindelige husholdningsaffald, men skal indleveres særskilt til egnede genbrugsstationer, som vil sørge for genanvendelse af materialerne.
- Overhold nøje de lokale bestemmelser vedrørende bortskaffelse af restmaterialet efter brug.
- Efter endt levetid må maskinen ikke efterlades i naturen. Henvend dig til din lokale genbrugsstation for bortskaffelse i henhold til de gældende lokale bestemmelser.



Elektriske apparater må ikke bortskaffes sammen med husholdningsaffald. I følge det europæiske direktiv 2012/19/EU om bortskaffelse af elektriske og elektroniske apparater og dets genanvendelse i henhold til de nationale bestemmelser, skal elektriske apparater efter endt levetid indsamles separat med det formål at kunne genanvendes på en miljøforsvarlig måde. Hvis elektriske apparater bortskaffes direkte på losseplads eller i terræn, kan skadelige stoffer sive ned til grundvandet og trænge ind i fødekæden med risiko for menneskers sundhed og velvære. Yderligere oplysninger om bortskaffelse af dette produkt kan fås hos de lokale myndigheder for bortskaffelse af husholdningsaffald eller hos din forhandler



Når batterierne er udtjente, skal de bortskaffes på en miljøvenlig måde. Batteriet indeholder materiale, som er skadeligt for jer og for miljøet. Det skal fjernes og bortskaffes særskilt på en genbrugsstation, som tager imod litium-ion-batterier.



Affaldssortering af produkter og brugt emballage sikrer, at materialer kan genbruges og genanvendes. Brug af genbrugte materialer hjælper med at forhindre miljøforurening og reducerer efterspørgslen efter råmaterialer.

2. BESKRIVELSE AF PRODUKTET

Denne maskine er en plæneklipper med fører siddende om bord.
Maskinen er udstyret med elektriske motorer, der driver klippeanordningen og en elektrisk motor, som styrer trækket.
Maskinen er udstyret med baghjulstræk.
Brugeren kan fra førersædet styre maskinen og betjene hovedkontrollerne.
Sikkerhedsanordningerne monteret på maskinen, vil standse motoren og klippeanordningen inden for et par sekunder (afsnit 5.2).

Tilsigtet brug og utilsigtet brug
Denne maskine er designet og fremstillet til klipning af græs i haver og græsbeklædte områder.
Enhver anden brug kan være farlig og risikere at medføre kvæstelser og/eller materielle skader.
Uegnet brug er for eksempel følgende (men ikke udelukkende):

- transport på maskinen af andre personer, børn eller dyr;
- anvendelse af maskinen til at trække eller skubbe laster;
- aktivering af klippeanordningen på områder uden græs;
- anvendelse af maskinen til at opsamle blade eller rester;
- anvendelse af maskinen på et ustabilt, glat eller ujævnt terræn eller på terræner med sten, vandpytter eller sumpe;
- brug af en batterikonfiguration, der er forskellig fra den angivne konfiguration (se afsnittet om tekniske data).

VIGTIGT *Uegnet brug af maskinen medfører, at garantien bortfalder. Endvidere ophører producentens ansvar, hvilket betyder, at brugeren selv er ansvarlig for eventuelle udgifter som følge af skader eller kvæstelser på sig selv eller andre personer.*

VIGTIGT *Maskinen skal anvendes af en enkelt bruger.*

VIGTIGT *Maskinen er ikke typegodkendt til brug på offentlige veje. Ifølge færdselsloven må maskinen kun anvendes i lukkede private områder uden trafik.*

2.1. MASKINENS KOMPONENTER (FIG. 1)

A. Rotorhus
B. Klippeanordninger
C. Udkasteråbning
D. Opsamlingspose
E. Beskyttelse til bagudkast (på forespørgsel)
F. Førersæde
G. Klingemotorer
H. Transmissionsmotorer
I. Batterier
J. Rat
K. Tastatur

2.2. SIKKERHEDSMÆRKNING (FIG. 2)



PAS PÅ
Læs anvisningerne inden maskinen tages i brug.



PAS PÅ
Træk nøglen ud og læs anvisningerne før der afvikles nogen form for vedligeholdelse eller reparation.



FARE FOR UDSLYNGNING AF GENSTANDE
Arbejd ikke uden forudgående montering af beskyttelsen på bagudkastet eller opsamlingsposen.



FARE FOR UDSLYNGNING AF GENSTANDE
Hold personer væk fra arbejdsområdet under brug.



FARE FOR VIPNING AF MASKINEN
Brug ikke denne maskine på skråninger med en hældning på over 10°.



FARE FOR KLEMNING
Sørg for at børn holdes på afstand af maskinen, når motoren er tændt.



FARE FOR SKÆRING
Klippeanordninger i bevægelse. Stik aldrig hænderne eller fødderne ind i klippeanordningernes sæde.

VIGTIGT *Hvis mærkaterne er blevet ødelagt eller er ulæselige, bør de udskiftes. Ret henvendelse til dit autoriserede servicecenter for at få udleveret nye mærkater.*

3. MONTERING

VIGTIGT *Udpakning og monteringen skal ske på et plant og solidt underlag, hvor der er tilstrækkelig plads til at flytte maskinen og emballagen med egnede redskab.*

3.1. UDPAKNING

1. Åbn emballagen forsigtigt for ikke at risikere at tabe enkeltdele
2. Læs dokumentationen i kassen, inklusiv denne vejledning.
3. Tag alle ikke monterede enkeltdele ud af kassen.
4. Tag maskinen ud af emballagen under overholdelse af følgende forholdsregler:
   - indstil skæreanordningen til maksimal højde (afsnit 4) for at undgå at beskadige den, når maskinen køres ned fra pallen den leveres på;
   - anbring den bagerste transmissions udløseranordning i den udløste position (afs. 4);
   - kør maskinen ned af pallen den leveres på.

3.2. MONTERING AF STYR

• Rat af typen "I"
Se figur 3.1, 3.2.

• Rat af typen "II"
Se figur 3.1, 3.2.

• Rat af typen "III"
Se figur 4.

3.3. MONTERING AF FØRERSÆDE

• Sæde af typen "I"
Se figur 5.

• Sæde af typen "II"
Se figur 5.

3.4. MONTERING AF OPSAMLINGSPOSEN
Se figur 8.

4. BETJENINGSORGANER

• Nøgleafbryder (fig. 6.A)
1. Ikke indsat nøgle. Forsyningskredsløbet er inaktiveret og maskinen slukker. Ingen funktion kan aktiveres.
2. Helt indsat nøgle. Maskinen er klar til tænding.

VIGTIGT *Vent til tastaturets lysdioder slukker efter frakobling af nøglen. Hvis nøglen indsættes igen før slukning af lysdioderne, blokeres maskinen midlertidigt. I dette tilfælde skal man blot trække nøglen ud, og vente et par sekunder, før maskinen tændes igen.*

VIGTIGT *Fjern nøglen hver gang maskinen efterlades ubrugt eller uovervåget.*

• Koblingspedal (fig. 6.F)

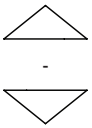

1. Fremgear
2. Parkering
3. Bakgear

VIGTIGT *Trækket inaktiveres, når operatøren forlader sædet.*

• Håndtag til transmissionens indkobling / frakobling
1. Transmission tilkoblet: flyt grebet (fig. 6.H) i vandret position (A).
2. Frakoblet transmission: flyt grebet (fig. 6.H) nedad (B).

VIGTIGT *Indkoblings-/frakoblingsgrebet må aldrig stå i den midterste position. Dette forhold overopheder og beskadiger transmissionen.*

• Håndtag til justering af klippehøjde
Rotorhuset hæves og sænkes ved hjælp af denne stang (fig. 6.G) som kan placeres i 6 forskellige klippehøjder mellem 3 og 8 cm.

• Nødstopknap
Nødstopsknappen (Fig. 6.B) giver mulighed for straks at standse maskinen i en nødsituation.
Trykknappen har to positioner:



Aktiveret



Inaktiveret

VIGTIGT *Maskinen kan ikke sættes i gang med nødstopknappen aktiveret.*

• Stikkontakt til ekstra USB-udstyr (Fig. 6.I)

• Akustiske signalanordninger
1. Dobbelt akustisk signal: opsamlingsposen mangler.
2. Kontinuerligt akustisk signal: opsamlingsposen er fuld:
3. Enkelt akustisk signal: manglende samtykke til omvendt skæring. Se ikonet fig. 7.C.
4. Gentaget og intermitterende signal: fravær af siddende operatør med nøglen indsat.
5. Tredobbelt lydsignal: manglende samtykke til aktivering af klippeanordningerne.

• Tastatur type "I" (Fig. 6.C)

	Tastatur til tænding af maskinen
	Med nøglen sat helt i (fig. 6.A), tænder denne knap (fig. 7.A) maskinen og aktiverer alle funktionerne. Aktiveringen angives med et "bip". **VIGTIGT** Hvis alle sikkerhedsbetingelser er opfyldt, lyser ikonet "READY" (fig. 7.K), og maskinen er klar til brug.
	Knap til tilkobling/frakobling af klippeanordninger
	Knap til samtykke til omvendt skæring Ved at holde knappen fig. 7.C gives der samtykke til omvendt skæring.
	Tændingsknap til lygte
	Ikon Pas på
	Batteriets lysdiode
	Ikon "Ready" Ikonet fig. 7.K lyser, når maskinen er tændt og klar til brug.
	Ikon "Bluetooth"
	Ikonet for overtemperatur på kontrolenheder og/eller motor
	Ikon for håndtag til transmissionens indkobling / frakobling
	Ikon for operatør om bord
	Ikon for nødstopsknap

• Tastatur type "II" (Fig. 6.D)
Der er følgende knapper og ikoner ud over de foregående:

	Knap "CRUISE CONTROL"
	Inaktivering af anordningen og genetablering af kontrollen over kørehastigheden fremad vha. trækpedalen (fig. 6.F) kræver blot: tryk på knappen fig. 7.G. eller træd på pedalen træk (fig. 6.F).
ECO	Knap til valg af klippeanordningens hastighed ECO NORMAL TURBO
	Ikon ECO
	Ikon TURBO

• Bluetooth-funktion
1. Hent Appen med QR-koden på fig. 23.
2. Følg instruktionerne.



Bluetooth-forbindelsen aktiveres automatisk, når maskinen startes, og den vellykkede forbindelse med enheden bekræftes af belysningen af ikonet fig. 7.M.

5. BRUG AF MASKINEN

5.1. KLARGØRING

• Kontrol af batterierne
Inden maskinen anvendes første gang skal batterierne lades helt op (afsnit 6.1).

• Regulering af førersæde af typen "I"
Se figur 10.A.

• Regulering af førersæde af typen "II"
Se figur 10.B.

• Dæktryk
1. Tilslut en trykluftpistol med en trykmåler til hjulventilen (fig. 11).
2. Justér trykket til de angivne værdier i tabellen "Tekniske data".

• Klargøring af maskinen til arbejde
1. Klargøring til klipning og opsamling af græsset i opsamlingsposen (Fig. 9).
2. Klargøring til klipning og bagudkast af græsset (hvis til stede).
3. Klargøring til klipning og bioklip af græsset.

5.2. SIKKERHEDSKONTROLLER

• Generelle sikkerhedskontroller

Emne	Resultat
Batterier.	Ingen skade på dens kappe og dæksel.
Betjeningsanordninger på tastaturet.	Hele. Ingen beskadigelse.
Beskyttelse på bagudkast, opsamlingspose.	Hele. Ingen beskadigelse. Monteret korrekt.
Elektriske ledninger.	Isolering er intakt. Ingen mekanisk beskadigelse.
Kør maskinen frem og tilbage og slip koblingspedalen.	Maskinen sætter farten ned og den standser.
Sikkerhedsanordninger	De fungerer som angivet i næste afsnit.

• Kontrol af sikkerhedsanordningerne

Status	Operatøren siddende i førersædet. Trækpedal i frigear (pedal sluppet). Deaktiveret nødstopknap.
Handling	Indsæt nøglen helt i.
Resultat	Maskinen er klar til tænding.

Status	Tændt eller kørende maskine.
Handling	Rejse sig fra førersædet.
Resultat	Alle faciliteterne inaktiveres. Ikonet fig. 7.E blinker og ikonet fig. 7.P tænder. 

Status	Operatøren siddende i førersædet. Trækpedal i position fremgear eller bakgear.
Handling	Prøv at tænde for maskinen.
Resultat	Ikonerne fig. 7.E og fig. 7.O forbliver tændte, batteriets lysdioder 1, 2, 4 og 5 blinker. 

Status	Aktiveret nødstopsknap.
Handling	Prøv at tænde for maskinen.
Resultat	Maskinen tænder. Ikonet fig. 7.E blinker og ikonet fig. 7.Q tænder. Trækket og klippeanordningerne fungerer ikke. 

Status	Klippeanordningerne tilkoblede
Handling	Skift til bakgear, uden at holde knappen til samtykke til klip i bakgear trykket ned.
Resultat	Klippeanordningerne frakobles.

Status	Klippeanordningerne tilkoblede
Handling	Skift til bakgear, uden at holde knappen til samtykke til klip i bakgear trykket ned.
Resultat	Klippeanordningerne frakobles.

Status	Klippeanordningerne tilkoblede
Handling	Opsamlingsposen løftes eller beskyttelsen på bagudkastet fjernes (angår kun modeller med opsamling bagpå).
Resultat	Klippeanordningerne frakobles.

Status	Maskine tændt eller kørende.
Handling	Koblingspedalen slippes.
Resultat	Maskinen sætter farten ned og den standser.

Status	Maskine tændt eller kørende.
Handling	Prøvekørsel.
Resultat	Der bør ikke være nogen unormal vibration, ingen unormal lyd. Rat, kontrol og pedaler skal fungere korrekt.

Hvis en af kontrollerne ikke fører til resultatet angivet i tabellerne, må maskinen ikke anvendes! Ret henvendelse til et servicecenter for de relevante kontroller og en eventuel reparation.

5.3. BRUG PÅ SKRÅNINGER

Overhold grænserne angivet i tabellen "Tekniske data" og på fig. 12 uanset køreretningen.

5.4. START OG DRIFT

• Start

1. Kontrollér at transmissionen er slået til (afsnit 4).
2. Sid ned i førersædet.
3. Indsæt nøglen helt i (fig. 6.A).
4. Vent til den elektriske kontrol af maskinen udføres, hvor ikonerne på tastaturet lyser.
5. Tryk på startknappen (fig. 7.A).
6. Vent, til ikonet “Ready” (fig. 7.K) lyser og forbliver tændt.

• Tømning af opsamlingsposen

VIGTIGT *Tømning af opsamlingsposen kan kun udføres med skæreanordningen deaktiveret; i modsat fald vil motoren standse.*

En kontinuerlig lydalarm signalerer, at opsamlingsposen er fuld.
Gør som angivet i det følgende:

1. frakobl klippeanordningerne (afsnit 4, fig. 7.B) hvorefter signalet afbrydes;
2. stands maskinen;
3. tag fat i den bageste stang (fig. 13.A) og tip opsamlingsposen, for at tømme den;
4. luk opsamlingsposen igen, så den forbliver fastgjort til stopholderen (fig. 9.E)

5.5. STANDSNING

Fremgangsmåde ved standsning af maskinen:

1. Slip trækpedalen, for at stande kørslen.
2. Sluk for maskinen ved at trække nøglen ud (fig. 6.A).

VIGTIGT *For at spare på batteriet må du ikke lade nøglen sidde i, når maskinen ikke er i brug.*

5.6. EFTER BRUG

- Rengør (afsnit 6.2).
- Stil maskinen i nærheden af en stikkontakt og genoplad batterierne (afsnit 6.1), så de er virkedygtige, når de skal bruges næste gang. Ellers tages batterierne ud af sæderne og oplades med den eksterne oplader (valgfrit).

Hver gang maskinen efterlades uden opsyn, førersædet forlades eller man parkerer maskinen:

1. Stands maskinen.
2. Anbring rotorhuset ved positionen minimumshøjde.
3. Kontrollér, at ingen dele er i bevægelse.
4. Tag tændingsnøglen ud (fig. 6.A).

6. VEDLIGEHOLDELSE

Sikkerhedsforskrifterne, som skal følges, er beskrevet i kap. 1. Disse forskrifter skal følges nøje for at undgå alvorlige risici eller farer.:

Før der udføres nogen form for kontrol, rengøring eller vedligeholdelses-/indstillingsindgreb på maskinen:

- Kobl klippeanordningen fra.
- Stands maskinen.
- Kontrollér, at alle bevægelige komponenter er stoppet.
- Tag tændingsnøglen ud.
- Tag passende beklædning på, arbejdshandsker og beskyttelsesbriller.

VIGTIGT *Efterlad aldrig nøglen i maskinen eller indenfor børns eller ikke autoriserede personers rækkevidde.*

6.1. BATTERI

VIGTIGT *Batterierne, der er monteret på maskinen, er konstrueret og skabt til denne anvendelsestype, derfor:*
- udskift ikke batterierne med uoriginale batterier;
- udfør ikke indgreb, som ikke beskrives i denne vejledning.
I tilfælde af problemer med batterierne skal Forhandleren kontaktes.

• Opladning af batteriet om bord

Genopladning af batteriet:

1. Nærm maskinen til en stikkontakt og tag nøglen ud (fig. 6.A);
2. Løft sædet;
3. Løft dækslet på opladningsstikket af (Fig. 14.A);
4. Forbind den medfølgende batterioplader (fig. 15.A) til opladningsstikket med den relevante bajonetfatning til stikket (fig. 15.B);
5. Forbind batteriopladeren til stikket, ved at sætte det relevante stik i.

Under opladning blinker batteriets indikators lysdioder (fig. 7.F) gradvist. Når hver enkelt opladningstærskel er nået, forbliver den respektive lysdiode konstant tændt, mens de andre blinker.

VIGTIGT *Efter 24 timers drift inaktiveres den indbyggede batterioplader, og batterierne holdes ikke under opladning på ubestemt tid.*

VIGTIGT *Under genopladningen er alle maskinens funktioner inaktiveret, også selvom nøglen er sat helt i.*

• Opladning af batteriet ikke om bord

Genopladning af batteriet:

1. Åbn lågen (fig. 19) til batteriernes sæde;
2. Tryk på frigørelsesknappen, som sidder på batteriet (Fig. 19.A) og tag batteriet ud (Fig. 19.B);
3. Sæt batteriet (Fig. 20.A) i lejet i batteriopladeren (Fig. 20.B);
4. Forbind batteriopladeren til en stikkontakt med en spænding, som svarer til hvad der er angivet på typeskiltet.
5. Sørg altid for en fuldstændig genopladning under overholdelse af forskrifterne i batteriopladerens brugsanvisning.
6. Når opladningen er fuldført, skal du fjerne batteriet (fig. 21.A) fra dets sæde i batteriopladeren (fig. 21.B).
7. Kobl batteriopladeren fra elnettet.
8. Sæt batteriet i igen (fig. 22.A) i dets sæde på maskinen, og luk dækslet til batterirummet.

VIGTIGT *Når opladningen er fuldført, slukker opladningssystemet efter 24 timer, og der er ingen automatisk vedligeholdelse og genopladning af batteriopladningen.*

6.2. RENGØRING

• Generelle forskrifter

Hver gang maskinen har været brugt, skal den rengøres iht. følgende vejledning:

- Brug ikke vandstråler, og undgå at gøre motoren og de elektriske dele våde.
- Fjern græsrester og mudder, der måtte have samlet sig inde i chassiset.
- Kontrollér altid, at der ikke er rester i luftindtagene.
- Brug ikke skrappe midler til rengøring af chassiset.
- For at mindske brandfaren skal motoren holdes fri for græsrester, blade eller overskydende smørefedt.

⚠ **Undlad altid at bruge væsker til vask af transmissionen, batterierne og de elektroniske komponenter (fig. 17, fig. 18). Rengør dem med et strålerør til trykluft.**

• Rengøring af rotorhuset

VIGTIGT *Vask af indersiden af rotorhuset og udkasteråbningen skal udføres med opsamlingsposen monteret og med proppen til multiclip indsat (hvis den findes) eller med beskyttelsen til bagudkast monteret.*

1. Stil maskinen på en jævn overflade med solidt gulv.
2. Tilslut et vandrør (fig. 16.A) til en af de to samlestykker (fig. 16.B), og tænd for vandet.
3. Sid ned i førersædet og start maskinen.
4. Sænk klippeanordningen helt, og aktivér klippeanordningerne.
5. Lad vandet flyde i et par minutter, og stop maskinen.
6. Sluk for vandet, og tag slangen ud af samlestykket.
7. Gentag proceduren på det andet samlestykke.
8. Blæs den øverste del af huset (fig. 16.C) med en trykluftstråle.

6.3. VEDLIGEHOLDELSEAFKLIPPEANORDNING

⚠ **Rør ikke ved klippeanordningen, før tændingsnøglen er blevet fjernet og klippeanordningen er helt standset. Vær opmærksom på, at klippeanordningen kan bevæge sig, også selv om nøglen er fjernet (for modeller med batteri).**

⚠ **Samtlige handlinger, der involverer skæreanordningen (afmontering, slibning, afbalancering, reparation, genmontering og/eller udskiftning), er kritiske og kræver specifik kompetence og anvendelse af specialværktøj; af sikkerhedshensyn er det derfor nødvendigt, at de altid udføres på et specialiseret servicecenter.**

⚠ **Lad altid en beskadiget, skæv eller nedslidt skæreanordning udskifte, sammen med de relevante skruer, for at værne om balanceringen.**

VIGTIGT *Anvend altid originale skæreanordninger med den kode som er anført i tabellen "Tekniske data".*

7. TRANSPORT, OPMAGASINERING OG BORTSKAFFELSE

7.1. TRANSPORT

Når maskinen flyttes, skal man:

1. kobl klippeanordningen fra;
2. bringe klippeanordningen i den højeste position;
3. sluk maskinen, og tag tændingsnøglen ud;
4. frakobl transmissionen (afsnit 4).

Når maskinen transporteres i bil eller på anhænger skal man:

- anvende opkørselsramper med tilstrækkelig resistens, bredde og længde;
- laste maskinen med den elektriske motor slukket, tændingsnøglen taget ud af tændingen på maskinen, uden fører og slukket med hjælp fra et passende antal personer;
- sænke klippeanordningsenheden;
- anbringe den, så den ikke udgør en risiko for nogen;
- indkoble transmissionen (afsnit 4);
- fastgøre den omhyggeligt til transportmidlet med reb eller kæder for at undgå at den vælter med mulig beskadigelse.

7.2. OPMAGASINERING

Når maskinen skal opmagasineres, skal tændingsnøglen fjernes.

Opmagasinér maskinen:

- med rotorhuset sænket
- et tørt sted;
- beskyttet mod vejrpåvirkninger, i skyggen, og ved en vejledende temperatur på mellem +0 og +40 °C;
- helst overdækket med et dækken;
- utilgængeligt for børn;
- sørg for at have fjernet nøgler og værktøj anvendt til vedligeholdelse.

BEMÆRK *Det er nødvendigt at genoplade batteriet fuldstændigt mindst en gang om måneden og altid før man genoptager aktiviteterne.*

BEMÆRK *Opbevar maskinen, så den ikke kan medføre fare i tilfælde af utilsigtet kontakt med personer, børn eller dyr.*

8. PROBLEMER OG DERES LØSNING

Ulempe	Årsag	Løsning
Maskinen tænder ikke.	Batteriet er afladet.	Oplad batteriet (afsnit 6.1).
Batteriopladeren lader ikke batterierne op.	Batterierne er ikke sat korrekt i batteriopladeren.	Kontrollér, at batterierne er sat korrekt i (fig. 20).
	Omgivelserne er ikke passende.	Oplad batteriet i omgivelser med en passende temperatur (se batteriets/ batteriopladerens brugsanvisning).
	Kontakterne er snavsede.	Rengør kontakterne.
	Der mangler spænding til batteriopladeren.	Kontroller at stikket er sat i stikkontakten, og at der er spænding på kontakten.
	Batteriopladeren er defekt.	Udskift den med en original reservedel. Se batteriopladerens vejledning, hvis problemet varer ved.
Uregelmæssig klipning	Klippeanordningernes skærpning er reduceret.	Kontakt et autoriseret servicecenter.
	For høj fremdriftshastighed i forhold til højden på græsset, der skal klippes.	Sænk fremføringshastigheden og/eller forøg klippehøjden.
	Rotorhuset er fyldt med græs.	Afvent at græsset tørrer. Rengør rotorhuset.
Unormal vibration under brug.	Uafbalancerede klippeanordninger. Løstsiddende klippeanordninger. Løse dele. Eventuelle beskadigelser	Kontakt et servicecenter for at få udført en yderligere kontrol, udskiftning eller reparation.
Ikonet fig. 7.E forbliver tændt og batteriets lysdioder 2 og 5 blinker. 	Elektrisk overbelastning af batteriet pga.:	
	For tunge arbejdsforhold.	Sænk fremføringshastigheden.
		Forøg klippehøjden.
	Skråningen er for stejl.	Reducér fremføringshastigheden, og kontrollér hældningen på terrænet du arbejder på.
Ikonet fig. 7.N blinker. Alle de andre indikationer på tastaturet (ikoner/ lysdioder) forbliver funktionelle og synlige. 	Foralarm om overtemperatur af batteriet, trækmotoren og/eller motorerne på klippeanordningerne pga.:	
	Tunge arbejdsforhold:	Sænk fremføringshastigheden.
		Forøg klippehøjden.
Ikonerne fig. 7.E og fig. 7.N forbliver tændte, batteriets lysdioder 2 og 4 blinker. 	Overtemperatur/undertemperatur på batteriet pga.:	Sluk for maskinen, vent mindst 5 minutter, og genstart den derefter.
	Tunge arbejdsforhold.	Sænk fremføringshastigheden.
		Forøg klippehøjden.
	Omgivelserne er ikke passende.	Arbejd i et miljø med en temperatur, der er egnet til maskinens driftsbetingelser.

Ulempe	Årsag	Løsning
Ikonet fig. 7.E forbliver tændt og batteriets lysdioder 1, 4 og 5 blinker. 	Aktuel overbelastning til klippeanordningerne pga.:	
	Tunge arbejdsforhold.	Sænk fremføringshastigheden.
		Forøg klippehøjden.
	Forhindringer, som hæmmer rotationen af klippeanordningerne.	Fjern forhindringerne.
	Klippeanordningerne er fyldt med græs.	Rens klippeanordningerne.
Ikonerne fig. 7.E og fig. 7.N forbliver tændte, batteriets lysdioder 1 og 3 blinker. 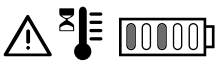	Overtemperatur i klippeanordningernes motorer pga.:	Sluk for maskinen, vent mindst 5 minutter, og genstart den derefter.
	Tunge arbejdsforhold.	Sænk fremføringshastigheden.
		Forøg klippehøjden.
Ikonet fig. 7.E forbliver tændt og batteriets lysdioder 1, 3 og 5 blinker. 	Klippeanordningernes motorer går i stå pga.:	
	Tunge arbejdsforhold.	Sænk fremføringshastigheden.
		Forøg klippehøjden.
	Forhindringer, som hæmmer rotationen af klippeanordningerne.	Fjern forhindringerne.
	Klippeanordningerne er fyldt med græs.	Rens klippeanordningerne.
Ikonerne fig. 7.E og fig. 7.N forbliver tændte, batteriets lysdioder 1, 2 og 4 blinker. 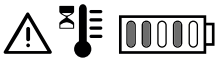	Overtemperatur på trækmotoren pga.:	Sluk for maskinen, og vent mindst 5 minutter, før startproceduren gentages.
	Trækmotor under belastning.	Sænk fremføringshastigheden.
	Skråningen er for stejl.	Reducér hastigheden, og kontrollér hældningen på skråningen du arbejder på.
	Overdreven mudder på hjulene.	Kontrollér at hjulene ikke er blokerede og rengør dem om nødvendigt.
Ikonerne fig. 7.E og fig. 7.O forbliver tændte, batteriets lysdioder 1, 2, 4 og 5 blinker. 	Maskinen er startet med trækpedalen ikke sluppet (ikke i frigearsposition).	Sluk for maskinen, og gentag startproceduren først, efter at du har kontrolleret, at trækpedalen er i frigearsposition (pedalen er sluppet).
Ikonerne fig. 7.E og fig. 7.O forbliver tændte og batteriets lysdioder 1, 2, 3 og 5 blinker. 	Aktiverings-/inaktiveringshåndtag til transmissionen er i positionen transmission inaktiveret.	Kontrollér positionen af aktiverings-/inaktiveringshåndtag til transmissionen, og bring det om nødvendigt i positionen transmission aktiveret.
		Kontakt et autoriseret servicecenter, hvis problemet varer ved.
Ikonet fig. 7.E forbliver tændt og batteriets lysdiode 2 blinker. 	Fejl ved detektering / kommunikation af batteri.	Sluk for maskinen, og gentag startproceduren.
		Kontrollér den korrekte isætning/installation af batterierne i deres respektive lejer.
		Kontakt et autoriseret servicecenter, hvis problemet varer ved.

Ulempe	Årsag	Løsning
Ikonet fig. 7.E forbliver tændt og batteriets lysdioder 2, 3, 4 og 5 blinker. 	Fejl ved parallel-modulets elektronik.	Sluk for maskinen, og gentag startproceduren.
		Kontakt et autoriseret servicecenter, hvis problemet varer ved.
Batteriets lysdioder fig. 7.F tænder og slukker progressivt, fra venstre mod højre, og omvendt.	Kommunikationsfejl mellem elektroniske moduler om bord.	Sluk for maskinen, og gentag startproceduren.
		Kontakt et autoriseret servicecenter, hvis problemet varer ved.
Ikonet fig. 7.E forbliver tændt og batteriets lysdioder 3 og 4 blinker. 	Forkert konfiguration af de installerede batterier.	Kontrollér, at batterierne er installeret i henhold til den korrekte konfiguration (se tabel med tekniske data).

DEUTSCH - Übersetzung der Originalbetriebsanleitung

Die Gebrauchsanweisungen sind verfügbar:
▷ auf der Webseite stiga.com
▷ durch Einscannen des QR-Code



ACHTUNG: VOR DEM GEBRAUCH DER MASCHINE MUSS DAS VORLIEGENDE HANDBUCH AUFMERKSAM GELESEN WERDEN. Das Handbuch muss aufbewahrt werden, um bei Bedarf darin nachlesen zu können.

HINWEIS *Dieses Dokument soll eine einfache Anleitung in Papierform für die Verwendung und Wartung der Maschine unter sicheren Bedingungen bieten.*
Für detailliertere Informationen laden Sie die vollständigen Gebrauchsanweisungen in digitaler Form herunter.

1. SICHERHEITSVORSCHRIFTEN

1.1. SCHULUNG

⚠ **Machen Sie sich mit den Bedienungsteilen und dem richtigen Gebrauch der Maschine vertraut. Man muss lernen, den Motor schnell abzustellen. Die Nichtbeachtung der Sicherheitshinweise und der Anweisungen kann zu Unfällen bzw. schweren Verletzungen führen.**

- Die Maschine darf nie von Kindern oder Personen benutzt werden, die sich nicht mit den Anweisungen vertraut gemacht haben. Die lokal geltenden Gesetze können ein Mindestalter für den Benutzer festlegen.
- Die Maschine darf nie benutzt werden, wenn der Benutzer müde ist oder sich nicht wohl fühlt, oder wenn er Medikamente, Drogen, Alkohol oder sonstige Substanzen eingenommen hat, die sich negativ auf seine Reflexe und auf die Aufmerksamkeit auswirken.
- Beachten Sie, dass der Benutzer für Unfälle und unvorhergesehene Umstände verantwortlich ist, die anderen Personen oder deren Eigentum widerfahren könnten. Es gehört zum Verantwortungsbereich des Benutzers, potenzielle Risiken des Geländes, auf dem gearbeitet wird, einzuschätzen. Außerdem muss er alle erforderlichen Vorsichtsmaßnahmen für seine eigene Sicherheit und die der anderen ergreifen, insbesondere an Hängen, auf unebenem, rutschigem oder nicht festem Gelände.
- Falls die Maschine an andere übergeben oder überlassen wird, muss sichergestellt werden, dass der Benutzer die Gebrauchsanweisungen in diesem Handbuch liest.

1.2. VORBEREITUNGSMASSNAHMEN

Persönliche Schutzausrüstung (PSA)

- Angemessene Kleidung tragen, robuste Arbeitsschuhe mit rutschfester Sohle und lange Hosen. Niemals barfüß oder mit leichten Sandalen bekleidet mit der Maschine arbeiten. Gehörschutz tragen.
- In allen Situationen, die Gefahren für die Hände mit sich bringen, Arbeitshandschuhe tragen.
- Keine Schals, Hemden, Halsketten, Armbänder, Kleidungsstücke mit fliegenden Teilen oder mit Bändern oder Krawatten und andere lose hängende Accessoires tragen, die sich in der Maschine oder in eventuell auf dem Arbeitsplatz befindlichen Gegenständen verfangen könnten.
- Langes Haar zusammenbinden.

Arbeitsbereich / Maschine

- Den gesamten Arbeitsbereich sorgfältig prüfen und alles entfernen, was von der Maschine ausgestoßen werden könnte oder die Schnittvorrichtung/rotierende Teile beschädigen könnte (Steine, Äste, Eisendrähte, Knochen, usw.).

1.3. WÄHREND DER VERWENDUNG

- Die Maschine darf nicht in explosionsgefährdeten Umgebungen, oder wenn entflammbare Flüssigkeiten, Gas oder Staub vorhanden sind, verwendet werden. Elektrowerkzeuge erzeugen Funken, die den Staub oder die Dämpfe entzünden können.
- Die Maschine nicht Regen oder feuchten Umfeldern aussetzen. Wasser, das in ein Werkzeug eindringt, erhöht das Risiko von Stromschlägen.
- Nur bei Tageslicht oder bei guter künstlicher Beleuchtung und mit guten Sichtverhältnissen arbeiten.
- Vermeiden, im feuchten Gras, bei Regen und Gewittergefahr zu arbeiten, besonders wenn die Wahrscheinlichkeit von Blitzen besteht.
- Personen, Kinder und Tiere vom Arbeitsbereich fern halten. Kinder müssen von einem Erwachsenen beaufsichtigt werden.
- Besonders auf die Unebenheiten des Bodens (Erhebungen, Gräben), auf Hänge und versteckte Gefahren und das Vorhandensein eventueller Hindernisse achten, die die Sicht einschränken könnten.
- In der Nähe von abschüssigen Stellen, Gräben oder Dämmen besonders vorsichtig sein. Die Maschine kann umstürzen, wenn ein Rad über einen Rand hinaus geht oder wenn der Rand abrutscht.
- Quer zum Hang und nie in Richtung des Gefälles aufwärts/abwärts arbeiten. Bei Richtungswechsel ist sehr auf den eigenen Abstützpunkt zu achten. Gleichzeitig muss man sicherstellen, dass die Räder nicht auf Hindernisse stoßen (Steine, Zweige, Wurzeln, usw.), die ein seitliches Abrutschen oder den Verlust der Kontrolle über die Maschine verursachen könnten.
- Die Maschine darf unabhängig von der Fahrtrichtung nicht an Hängen mit mehr als 10° eingesetzt werden.
- Das Schneidwerkzeug beim Überqueren von graslosen Flächen anhalten.
- Halten Sie Hände und Füße immer von den Schnittvorrichtungen fern, sowohl beim Anlassen des Motors als auch während des Gebrauchs der Maschine.
- Halten Sie sich immer entfernt von der Auswurföffnung.
- Die Maschine nie mit beschädigten, fehlenden oder falsch angebrachten Schutzvorrichtungen einsetzen (Grasfangeinrichtung, hinterer Auswurfschutz).
- Die vorhandenen Sicherheitssysteme/Mikroschalter dürfen nicht ausgelöst, abgeschaltet, entfernt oder verändert werden.
- Auf abhängenden Böden aufpassen. Hier muss besonders darauf geachtet werden, ein Kippen oder den Verlust der Kontrolle der Maschine zu vermeiden. Die wesentlichen Gründe für den Verlust der Kontrolle sind:
  - Mangelnde Bodenhaftung der Räder.
  - Zu schnelles Fahren.
  - Abrupte Richtungsänderungen.
  - Unangemessenes Bremsen.
  - Die Maschine ist für den Einsatz nicht geeignet.
  - Mangelnde Kenntnisse über Wirkungen, die von den

Bodenverhältnissen herrühren können.
- Verwendung der Maschine als Zugfahrzeug.

WICHTIG *Die in diesem Handbuch behandelten Maschinen sind nicht für den Einsatz als Zugfahrzeug ausgelegt*

- Wenn Sie die Maschine in der Nähe der Straße verwenden, achten Sie auf den Verkehr.
- Das Schneidwerkzeug abkoppeln, den Motor abstellen und den Zündschlüssel ziehen, sicherstellen, dass alle beweglichen Teile vollständig stillstehen:
  - Beim Transport der Maschine;
  - Wenn Sie die Maschine unbewacht lassen;
  - Vor dem Beseitigen der Ursachen der Verstopfung oder das Austragsband frei machen;
  - Vor dem Prüfen, Reinigen oder Arbeiten an der Maschine;
  - Nach dem Auftreffen auf einen Fremdkörper. Die Maschine auf Schäden überprüfen und alle notwendigen Reparaturen durchführen, bevor sie wieder verwendet wird
  - Wenn die Maschine beginnt ungewöhnlich zu vibrieren: Eventuelle Beschädigungen prüfen; Prüfen, ob Teile sich gelöst haben und diese festziehen; Die Kontrollen, Auswechsel- und Reparaturarbeiten in einem Fachbetrieb durchführen lassen.

⚠ **Im Fall von Brüchen oder Unfällen während der Arbeit, sofort den Motor abstellen und die Maschine entfernen, damit sie keine weiteren Schäden anrichtet Bei einem Unfall mit eigenen Verletzungen oder Verletzungen Dritter, unverzüglich die der Situation angemessene erste Hilfe leisten und zur notwendigen Behandlung ein Krankenhaus aufsuchen. Entfernen Sie sorgfältig alle eventuellen Rückstände, die – falls sie unbeaufsichtigt bleiben – Schäden oder Verletzungen an Personen oder Tieren verursachen könnten.**

1.4. WARTUNG, LAGERUNG UND TRANSPORT

Durch regelmäßige Wartung und ordnungsgemäßen Unterstand wird die Sicherheit und Leistung der Maschine gewahrt.

- Die Maschine nie verwenden, wenn Teile abgenutzt oder beschädigt sind. Schadhafte oder abgenutzte Teile sind zu ersetzen und dürfen nicht repariert werden. Immer Originalersatzteile verwenden.
- Während der Arbeiten zur Einstellung der Maschine darauf achten, dass die Finger nicht zwischen dem sich drehenden Schneidwerkzeug und den festen Teilen der Maschine eingeklemmt werden.
- Um die Brandgefahr zu vermindern, keine Behälter mit Schnittabfällen in geschlossenen Räumen lassen.

⚠ **Die in dieser Anleitung angegebenen Geräusch- und Vibrationspegel sind Höchstwerte beim Betrieb der Maschine. Der Einsatz eines nicht ausgewuchteten Schneidelements, die zu hohe Fahrgeschwindigkeit und die fehlende Wartung wirken sich signifikant auf die Geräuschemissionen und die Vibrationen aus. Demzufolge müssen vorbeugende Maßnahmen getroffen werden, um mögliche Schäden durch zu hohen Lärm und Belastungen durch Vibrationen zu vermeiden; die Maschine warten, Gehörschutz tragen, während regelmäßig Arbeitspositionen wechseln.**

1.5. BATTERIE / BATTERIELADEGERÄT

- Um die Batterie aufzuladen, nur vom Hersteller empfohlene Batterieladegeräte verwenden. Ein ungeeignetes Batterieladegerät kann einen Stromschlag, eine Überhitzung oder den Austritt von ätzender Flüssigkeit aus der Batterie verursachen.
- Verwenden Sie ausschließlich die für Ihr Werkzeug vorgesehenen Batterien. Die Verwendung anderer Batterien kann zu Verletzungen und Brandgefahr führen.
- Unbenutzte Batterien fern von Metallgegenständen (Büroklammern, Münzen, Schlüssel, Nägel, Schrauben usw.) halten, die die Kontakte kurzschließen könnten. Ein Kurzschluss zwischen den Kontakten der Batterie kann zu Verbrennungsprozessen oder Bränden führen.
- Das Batterieladegerät nicht an Orten mit Dämpfen und entflammbaren Substanzen, oder auf leicht entflammbaren Oberflächen, wie Papier, Stoff, usw. verwenden. Während des Aufladevorgangs erhitzt sich das Batterieladegerät und könnte einen Brand verursachen.
- Während des Transports der Akkus darauf achten, dass die Kontakte nicht untereinander verbunden werden und keine Metallbehälter für den Transport verwenden.
- Schließen Sie das Batterieladegerät nur an Steckdosen mit der auf dem Typenschild angegebenen Netzspannung und -frequenz an.
- Der Stecker des Batterieladegerätkabels muss mit der Steckdose kompatibel sein. Den Stecker niemals ändern. Verwenden Sie keine Adapter mit einem geerdeten Batterieladegerätkabel. Die nicht veränderten Stecker, die für die Steckdose geeignet sind, verringern das Risiko eines Stromschlags.
- Um Unterbrechungen der Stromversorgung während des Ladevorgangs zu vermeiden:
  - Stellen Sie sicher, dass die Gesamtleistung der elektrischen Anlage geeignet ist;
  - Schließen Sie die Maschine an eine Steckdose mit ausreichender Stromstärke an;
  - Vermeiden Sie die gleichzeitige Verwendung anderer leistungsintensiver elektrischer Geräte.
- Lagern Sie das Batterieladegerätkabel nicht in Reichweite von Kindern.

1.6. UMWELTSCHUTZ

- Halten Sie sich strikt an die örtlichen Vorschriften für die Entsorgung von Verpackungen, beschädigten Teilen bzw. allen weiteren umweltschädlichen Stoffen Diese Art Müll darf nicht zusammen mit dem Hausmüll weggeworfen werden, es muss eine getrennte Müllsammlung erfolgen, damit die Bestandteile dann geeigneten Sammelstellen übergeben werden können, die für das Recycling der Materialien sorgen.
- Halten Sie sich strikt an die örtlichen Vorschriften für die Entsorgung der Abfallmaterialien.
- Bei der Außerbetriebnahme darf die Maschine nicht einfach in der Umwelt abgestellt werden, sondern muss gemäß der örtlichen Vorschriften an eine Sammelstelle übergeben werden.



Elektrische Geräte dürfen nicht in den Hausmüll entsorgt werden. Gemäß der EU-Richtlinie 2012/19/EU über elektrische und elektronische Altgeräte und ihrer Umsetzung in nationales Recht müssen Elektroaltgeräte getrennt gesammelt und einer umweltgerechten Wiederverwertung zugeführt werden. Werden die Geräte in einer Mülldeponie oder im Boden entsorgt, können die Schadstoffe das Grundwasser erreichen, in die Lebensmittelkette gelangen und so unserer Gesundheit und unserem Wohlbefinden schaden. Wenden Sie sich für weitergehende Informationen zur Entsorgung dieses Produkts an die verantwortliche Stelle für die Entsorgung von Hausmüll oder an Ihren Händler



Am Ende ihrer Nutzdauer müssen Batterien mit der notwendigen Aufmerksamkeit für unsere Umwelt entsorgt werden. Die Batterie enthält Material, das für Sie und die Umwelt gefährlich ist. Sie muss getrennt entfernt und in einer Struktur entsorgt werden, die Lithium-Ionen-Batterien akzeptiert.



Die getrennte Sammlung von gebrauchten Produkten und Verpackungen erlaubt das Recycling der Materialien und deren Wiederverwendung. Die erneute Verwendung der recycelten Materialien hilft der Umweltverschmutzung vorzubeugen und vermindert die Nachfrage nach Rohstoffen.

2. PRODUKTBESCHREIBUNG

Diese Maschine ist ein Rasenmäher mit Fahrersitz mit sitzendem Bediener.
Die Maschine verfügt über Elektromotoren, die die Schnittvorrichtung antrieben, sowie über einen weiteren Elektromotor für den Vortrieb.
Die Maschine ist mit einem hinteren Antrieb ausgestattet.
Der Bediener kann die Maschine führen und die Hauptsteuerungen betätigen ohne den Fahrersitz zu verlassen.
Die auf der Maschine montierten Sicherheitsvorrichtungen werden Motor und Schneidwerkzeug innerhalb weniger Sekunden abschalten. 5.2).

Bestimmungsgemäße Verwendung und unsachgemäße Verwendung
Diese Maschine ist zum Mähen von Gras in Gärten und Grasflächen geplant und gebaut.
Jede andere als die bestimmungsgemäße Verwendung, kann sich als gefährlich erweisen und Personen- und/oder Sachschäden verursachen.
Als nicht bestimmungsgemäße Verwendung gelten (beispielsweise, aber nicht nur):

- Der Transport von anderen Personen, Kindern oder Tieren auf der Maschine;
- Verwendung der Maschine zum Ziehen oder Schieben von Lasten;
- Die Schnittvorrichtung in graslosen Bereichen betätigen;
- Die Maschine für die Aufnahme von Laub oder Abfall verwenden;
- Das Fahrzeug zum Befahren von instabilem, rutschigem, vereistem, steinigem oder lockerem Untergrund, Pfützen oder stehendem Wasser benutzen;
- die Verwendung einer anderen als der angegebenen Batteriekonfiguration (siehe Abschnitt Technische Daten).

WICHTIG *Die unsachgemäße Verwendung der Maschine hat den Verfall der Garantie und die Ablehnung jeder Haftung seitens des Herstellers zur Folge. Dem Benutzer selbst dadurch entstandene oder Dritten zugefügte Schäden oder Verletzungen gehen zu Lasten des Benutzers.*

WICHTIG *Die Maschine darf nur von einem einzigen Maschinenbediener verwendet werden.*

WICHTIG *Die Maschine ist zum Fahren auf öffentlichen Straßen nicht zugelassen. Ihr Einsatz (im Sinne der Straßenverkehrsordnung) darf ausschließlich auf privatem Gelände erfolgen, das dem öffentlichen Verkehr nicht zugänglich ist.*

2.1. KOMPONENTEN DER MASCHINE (ABB. 1)

A. Schneidwerkzeugbaugruppe
B. Schneidwerkzeuge
C. Auswurfkanal
D. Grasfangeinrichtung
E. Hinterer Auswurfschutz (auf Anfrage)
F. Fahrersitz
G. Messermotoren
H. Antriebsmotoren
I. Batterien
J. Lenkrad
K. Tastenfeld

2.2. SICHERHEITSKENNZEICHNUNG(ABB. 2)



ACHTUNG
Lesen Sie vor dem Gebrauch der Maschine die Anweisungen durch.



ACHTUNG
Ziehen Sie den Schlüssel ab und lesen Sie die Anweisungen vor der Ausführung jeglicher Wartungs- oder Reparaturarbeiten.



GEFAHR AUSWURF VON GEGENSTÄNDEN
Nicht arbeiten, wenn der hintere Auswurfschutz oder die Grasfangeinrichtung nicht montiert sind.



GEFAHR AUSWURF VON GEGENSTÄNDEN
Halten Sie Personen während des Betriebs vom Arbeitsbereich fern.



GEFAHR UMKIPPEN DER MASCHINE
Diese Maschine nicht an Hängen über 10° verwenden.



QUETSCHGEFAHR
Sicherstellen, dass Kinder sich nicht in Maschinennähe befinden, wenn der Motor läuft.



SCHNITTGEFAHR
Schneidwerkzeuge in Bewegung. Keine Hände oder Füße in den Platz des Schneidwerkzeugs einführen.

WICHTIG *Beschädigte oder unleserlich gewordene Etiketten müssen ausgetauscht werden. Die neuen Etiketten beim eigenen autorisierten Kundendienstzentrum anfordern.*

3. ZUSAMMENBAU

WICHTIG *Das Auspacken und die Fertigstellung der Montage müssen auf einer ebenen und stabilen Oberfläche erfolgen. Es muss genügend Platz zur Bewegung der Maschine und der Verpackung mit geeignetem Werkzeugen zur Verfügung stehen.*

3.1. AUSPACKVORGANG

1. Die Verpackung vorsichtig öffnen. Dabei darauf achten, keine Bauteile zu verlieren
2. Die im Karton enthaltenen Unterlagen einschließlich dieser Gebrauchsanweisung durchlesen.
3. Alle losen Komponenten aus dem Karton nehmen.
4. Die Maschine aus der Verpackung entnehmen und hierzu folgende Vorsichtsmaßnahmen ergreifen:
   - Die Schneidwerkzeugbaugruppe in die oberste Stellung bringen (Abs. 4), um eine Beschädigung während dem Herunterfahren der Maschine von der Palette zu vermeiden;

- den Freigabehebel des hinteren Antriebs in die entriegelte Position bringen (Abs. 4);
- die Maschine von der Basispalette herunterholen.

3.2. MONTAGE DES LENKRADS

• Lenkrad vom Typ "I"
Siehe Abbildung 3.1, 3.2.

• Lenkrad vom Typ "II"
Siehe Abbildung 3.1, 3.2.

• Lenkrad vom Typ "III"
Siehe Abbildung 4.

3.3. MONTAGE DES SITZES

• Sitz Typ „I"
Siehe Abbildung 5.

• Sitz Typ „II"
Siehe Abbildung 5.

3.4. MONTAGE DER GRASFANGEINRICHTUNG

Siehe Abbildung 8.

4. STEUERBEFEHLE

• Schlüsselschalter (Abb. 6.A)

1. Schlüssel deaktiviert. Die Stromversorgung wird deaktiviert und die Maschine schaltet sich aus. keine Funktion ist aktivierbar.
2. Schlüssel ganz eingesteckt. Die Maschine kann angeschaltet werden.

WICHTIG *Warten Sie nach dem Herausziehen des Schlüssels darauf, dass die auf dem Bedienfeld befindlichen LEDs erlöschen.Sollten Sie den Schlüssels wieder hineinstecken, bevor die LEDs erloschen sind, wird die Maschine vorübergehenden blockiert. In diesem Fall reicht es aus, wenn Sie den Schlüssel einfach wieder herausziehen und einige Sekunden abwarten, bevor Sie die Maschine wieder einschalten..*

WICHTIG *Den Schlüssel abziehen, wenn die Maschine unbenutzt oder unbeaufsichtigt gelassen wird.*

• Antriebspedal (Abb. 6.F)

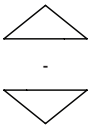

1. Vorwärtsgang
2. Halt
3. Rückwärtsgang

WICHTIG *Der Antrieb wird ausgeschaltet, wenn der Fahrer den Sitz verlässt.*

• Hebel zum Einschalten und Ausschalten des Antriebs

1. Antrieb eingeschaltet: verstellen Sie den Hebel (Abb. 6.H) in die horizontale Position (A).
2. Antrieb deaktiviert: verstellen Sie den Hebel (Abb. 6.H) nach unten (B).

WICHTIG *Der Hebel zum Einschalten und Ausschalten darf sich nie in der Zwischenstellung befinden. Diese Bedingung überhitzt und beschädigt den Antrieb.*

• Einstellhebel der Schnitthöhe
Mit diesem Hebel (Abb. 6.G) wird die Schneidwerkzeugbaugruppe angehoben und abgesenkt. Es sind 6 verschiedene Schnitthöhen zwischen 3 und 8 cm möglich.

• Not-Aus-Taste
Die Not-Aus-Taste (Abb. 6.B) ermöglicht das sofortige Anhalten der Maschine im Notfall.
Die Taste hat zwei Stellungen:

 Aktiviert  Deaktiviert

WICHTIG *Die Maschine kann nicht mit aktivierter Not-Aus-Taste gestartet werden.*

• Zusätzliche Buchse für USB-Zubehör (Abb. 6.I)

• Akustischer Signalgeber

1. Doppeltes Tonsignal: Keine Grasfangeinrichtung.
2. Kontinuierliches Tonsignal: Volle Grasfangeinrichtung:
3. Einzelnes Tonsignal: Keine Freigabe Rückwärtsschnitt. Siehe Symbol in Abb. 7.C.
4. Wiederholtes intermittierendes Signal: Kein sitzender Bediener bei eingestecktem Schlüssel.
5. Dreifaches Tonsignal: keine Freigabe zur Aktivierung der Schneidwerkzeuge.

• Tastenfeld Typ "I" (Abb. 6.C)

	Starttaste der Maschine Wenn der Schlüssel vollständig eingesteckt ist (Abb. 6.A), schaltet diese Taste (Abb .7.A) die Maschine ein und aktiviert alle Funktionen. Die Aktivierung wird durch einen Piepton signalisiert. **WICHTIG** Sind alle Sicherheitsbedingungen erfüllt, leuchtet das Symbol "READY" (Abb. 7.K) auf und die Maschine ist einsatzbereit.
	Einschalt-/Abschalttaste des Schneidwerkzeugs
	Freigabetaste Rückwärtsschnitt Hält man die Taste Abb .7.C gedrückt, wird der Rückwärtsschnitt freigegeben.
	Lichtschalter
	Symbol Achtung
	Batterie-LED
	Symbol "Ready" Das Symbol Abb. 7.K leuchtet, wenn die Maschine eingeschaltet und betriebsbereit ist.
	Symbol "Bluetooth"

	Symbol Übertemperatur des Reglers und/oder des Motors
	Symbol des Einschalt-/Abschalthebels des Antriebs
	Symbol Bediener an Bord
	Symbol Not-Aus-Taste

• Tastenfeld Typ "II" (Abb. 6.D)
Zusätzlich zu den vorherigen gibt es die folgenden Schaltflächen und Symbole:

	Taste "CRUISE CONTROL" Um die Vorrichtung auszuschalten und die Steuerung der Geschwindigkeit mit dem Antriebspedal wieder einzustellen (Abb. 6.F) einfach wie folgt vorgehen: die Taste Abb. 7.G drücken. oder das Antriebspedal drücken (Abb. 6.F).
ECO	Auswahltaste Drehzahl des Schneidwerkzeugs ECO NORMAL TURBO
	ECO-Symbol
	TURBO-Symbol

• Bluetooth-Funktion
1. Die App laden Sie über den in Abb. 23 dargestellten QR-Code herunter.
2. befolgen Sie die Anweisungen.



Die Bluetooth-Verbindung wird beim Einschalten der Maschine automatisch hergestellt und die Verbindung mit dem Mobilgerät wird durch das Symbol in Abb. 7 bestätigt.

5. GEBRAUCH DER MASCHINE

5.1. VORBEREITUNGSMASSNAHMEN

• Kontrolle der Batterien
Bevor Sie das Gerät nach dem Kauf zum ersten Mal benutzen, laden Sie die Batterien vollständig auf (Abs. 6.1).

• Einstellung des Sitzes Typ „I“
Siehe Abbildung 10.A.

• Einstellung des Sitzes Typ „II“
Siehe Abbildung 10.B.

• Reifendruck
1. Eine Druckluftpistole mit Manometer an das Radventil anschließen (Abb. 11).
2. Den Druck nach der in der Tabelle "Technische Daten" gezeigten Werte einstellen.

• Vorbereitung der Maschine beim Betrieb
1. Vorbereitung für das Mähen und Sammeln des Grases in der Grasfangeinrichtung (Abb.9).
2. Vorbereitung für das Mähen und den hinteren Auswurf des Grases (falls vorhanden).
3. Vorbereitung für das Mähen und Feinschnitt des Grases.

5.2. SICHERHEITSKONTROLLEN

• Allgemeine Sicherheitskontrollen

Gegenstand	Ergebnis
Batterien.	Keine Schäden am Gehäuse oder am Deckel.
Bedienelemente des Tastenfelds.	Einwandfrei. Kein Schaden.
Hinterer Auswurfschutz, Grasfangeinrichtung.	Einwandfrei. Kein Schaden. Korrekt montiert.
Stromkabel.	Die gesamte Isolierung ist intakt. Kein mechanischer Schaden.
Die Maschine vorwärts/ rückwärts fahren und das Antriebspedal loslassen.	Die Maschine hält an.
Sicherheitseinrichtungen	Sie agieren, wie im nächsten Abschnitt beschrieben.

• Kontrollen der Sicherheitsvorrichtungen

Status	Sitzender Bediener. Antriebspedal in Neutralstellung (Pedal losgelassen). Not-Aus-Taste deaktiviert.
Tätigkeit	Den Schlüssel ganz einstecken.
Ergebnis	Die Maschine kann angeschaltet werden.

Status	Maschine eingeschaltet oder in Bewegung.
Tätigkeit	Vom Fahrersitz aufstehen.
Ergebnis	Alle Einrichtungen werden abgeschaltet. Das Symbol Abb. 7.E blinkt und das Symbol Abb. 7.P leuchtet auf. 

Status	Sitzender Bediener. Antriebspedal in Vorwärts- oder Rückwärtsstellung.
Tätigkeit	Versuchen Sie die Maschine einzuschalten.
Ergebnis	Die Symbole Abb. 7.E und Abb. 7.O bleiben eingeschaltet, die Batterie-LEDs 1, 2, 4 und 5 blinken. 

Status	Not-Aus-Taste aktiviert.
Tätigkeit	Versuchen Sie die Maschine einzuschalten.

Ergebnis	Die Maschine schaltet sich ein. Das Symbol Abb. 7.E blinkt und das Symbol Abb. 7.Q leuchtet auf. Der Antrieb und die Schneidwerkzeuge schalten sich nicht ein. 

Status	Schneidwerkzeug eingeschaltet
Tätigkeit	Den Rückwärtsgang betätigen, ohne die Taste zur Freigabe des Rückwärtsschnitts zu drücken.
Ergebnis	Das Schneidwerkzeug wird abgeschaltet.

Status	Schneidwerkzeug eingeschaltet
Tätigkeit	Den Rückwärtsgang betätigen, ohne die Taste zur Freigabe des Rückwärtsschnitts zu drücken.
Ergebnis	Das Schneidwerkzeug wird abgeschaltet.

Status	Schneidwerkzeug eingeschaltet
Tätigkeit	Grasfangeinrichtung anheben oder hinterem Auswurfschutz ziehen (nur für Modelle mit Sammelvorrichtung hinten);.
Ergebnis	Das Schneidwerkzeug wird abgeschaltet.

Status	Maschine eingeschaltet und in Bewegung.
Tätigkeit	Das Antriebspedal loslassen.
Ergebnis	Die Maschine hält an.

Status	Maschine eingeschaltet und in Bewegung.
Tätigkeit	Eine Test-Erprobung durchführen.
Ergebnis	Es sollten keine ungewöhnlichen Vibrationen und Geräusche auftreten. Lenkung, Bedienelemente und Pedale müssen einwandfrei funktionieren.

Wenn irgendeines der Ergebnisse von den Angaben der folgenden Tabellen abweicht, die Maschine nicht verwenden! Wenden Sie sich bei einem Kundendienstzentrum für die erforderlichen Kontrollen oder eine Reparatur.

5.3. BETRIEB AN HÄNGEN

Berücksichtigen Sie die Grenzwerte, die in der Tabelle "Technische Daten" und in der Abb. 12, je nach Gangrichtung, angegeben sind.

5.4. STARTVORGANG UND ARBEIT

• Inbetriebnahme

1. Prüfen Sie, ob der Antrieb eingeschaltet ist (Abs.4).
2. Sich auf den Fahrersitz begeben.
3. Stecken Sie den Schlüssel ganz ein (Abb. 6.A).
4. Warten Sie, bis der elektrische Test der Maschine abgeschlossen ist, bei dem die Symbole auf dem Bedienfeld aufleuchten.
5. Drücken Sie die Starttaste (Abb. 7.A).
6. Warten Sie, bis das Symbol "Ready" (Abb. 7.K) dauerhaft leuchtet.

• Entleeren der Grasfangeinrichtung

WICHTIG *Die Grasfangeinrichtung darf nur bei ausgeschalteten Schneidwerkzeugen entleert werden; andernfalls würde der Motor abschalten.*

Ein akustisches Signal gibt an, wenn die Grasfangeinrichtung voll ist. Gehen Sie wie folgt vor:

1. Die Schneidwerkzeuge ausschalten (Abs. 4, Abb. 7.B) und das Signal wird abgeschaltet;
2. die maschine abschalten;
3. den hinteren Griff (Abb. 13.A) ziehen und die Grasfangeinrichtung kippen, um sie zu leeren;
4. die Grasfangeinrichtung wieder schließen, so dass sie am Befestigungshaken (Abb. 9.E) befestigt wird

5.5. STOPP

Zum Anhalten der Maschine:

1. Das Antriebspedal loslassen, um die Maschine anzuhalten.
2. Schalten Sie die Maschine mit dem Schlüssel ab (Abb. 6.A).

WICHTIG *Um den Ladezustand der Batterien zu erhalten, lassen Sie den Schlüssel nicht stecken, wenn die Maschine nicht benutzt wird.*

5.6. NACH DEM GEBRAUCH

- Die Reinigung durchführen (Abs. 6.2).
- Stellen Sie die Maschine in die Nähe einer Steckdose ab und laden Sie die Batterien auf (Abs. 6.1), damit sie beim nächsten Einsatz wieder die volle Leistung haben. Alternativ können Sie die Batterien auch aus dem Fach nehmen und mit dem externen Ladegerät (optional) aufladen.

Wenn Sie die Maschine unbewacht lassen, den Fahrerplatz verlassen oder die Maschine abstellen:

1. Die maschine abschalten.
2. Die Schneidwerkzeugbaugruppe in die unterste Position bringen.
3. Sicherstellen, dass alle beweglichen Teile vollständig stillstehen.
4. Ziehen Sie den Zündschlüssel ab (Abb. 6.A).

6. WARTUNG

Die zu befolgenden Sicherheitsnormen werden in Kap. 1 beschrieben. Diese Angaben müssen sehr genau berücksichtigt werden, um schwere Gefahren und Risiken zu vermeiden:

Vor der Ausführung jeglicher Kontrolle, Reinigung oder jedes Wartungs-/Regulierungseingriffes auf der Maschine:

- Schneidvorrichtung abkoppeln.
- Die maschine abschalten.
- Sicherstellen, dass alle Bauteile in Bewegung angehalten sind.
- Ziehen Sie den Zündschlüssel ab.
- Angemessene Kleidung, Arbeitshandschuhe und eine Schutzbrille tragen.

WICHTIG *Lassen Sie den Schlüssel niemals eingesteckt oder in der Reichweite von Kindern oder nicht autorisierten Personen.*

6.1. BATTERIE

WICHTIG *Die Batterien der Maschine sind für diese Art der Verwendung konzipiert und hergestellt worden und daher:*
- die Batterien nicht durch andere, nicht originale Batterien austauschen;
- keine Arbeiten durchführen, die nicht in diesem Handbuch beschrieben sind.
Bei Problemen mit den Batterien sollten Sie sich an Ihren Händler wenden.

• Aufladen der Batterie in der Maschine

Aufladen der Batterie:

1. Bringen Sie die Maschine in die Nähe einer Steckdose und ziehen Sie den Schlüssel ab (Abb. 6.A);
2. Heben Sie den Sitz an;
3. Klappen Sie den Deckel der Ladebuchse auf (Abb. 14.A);
4. Schließen Sie das mitgelieferte Ladegerät an die Ladebuchse (Abb. 15.A) mit dem Bajonettverschluss des Steckers (Abb. 15.B) an;
5. Schließen Sie das Ladegerät an die Netzversorgung an, indem

Sie den entsprechenden Stecker einstecken.

Beim Aufladen blinken die LEDs der Batterieanzeige (Abb. 7.F) nach und nach. Bei Erreichen der einzelnen Ladeschwellen leuchtet die jeweilige LED dauerhaft, während die anderen weiter blinken.

WICHTIG *Nach 24 Stunden wird das eingebaute Ladegerät deaktiviert und die Batterien werden nicht unbegrenzt aufgeladen.*

WICHTIG *Während des Aufladens sind alle Maschinenfunktionen deaktiviert, auch wenn der Schlüssel vollständig eingesteckt ist.*

• Aufladen der Batterie außerhalb der Maschine

Aufladen der Batterie:

1. Öffnen Sie die Klappe (Abb. 19) des Batteriefachs
2. Drücken Sie die Verriegelungstaste an der Batterie (Abb. 19.A) und entfernen Sie die Batterie (Abb. 19.B);
3. Die Batterie (Abb. 20.A) in den jeweiligen Steckplatz am Batterieladegerät einstecken (Abb. 20.B);
4. Das Batterieladegerät an eine Stromsteckdose anschließen, deren Spannung der auf dem Typenschild angegebenen entspricht;
5. Laden Sie die Batterie vollständig auf, halten Sie sich dabei an die Anweisungen im Heft des Ladegeräts.
6. Nach dem Ladevorgang nehmen Sie die Batterie (Abb. 21.A) aus ihrem Steckplatz im Ladegerät (Abb. 21.B).
7. Das Batterieladegerät vom Stromnetz trennen.
8. Stecken Sie die Batterie (Abb. 22.A) wieder in das Fach an der Maschine und schließen Sie die Klappe des Batteriefachs.

WICHTIG *Wenn der Ladevorgang abgeschlossen ist, schaltet sich das Ladesystem nach 24 Stunden ab. Es ist keine Beibehaltung des Ladezustands oder automatische Aufladung der Batterien vorgesehen.*

6.2. REINIGUNG

• Allgemeine Anweisungen

Nach jeder Verwendung die Reinigung ausführen und dabei folgende Hinweise berücksichtigen:

- Keine Wasserstrahlen benutzen und vermeiden, dass der Motor und die elektrischen Bauteile nass werden.
- Grasrückstände und Schlamm im Inneren der Chassis entfernen.
- Vergewissern Sie sich immer, dass die Lufteinlässe frei von Schmutz sind.
- Keine aggressiven Flüssigkeiten zum Reinigen der Chassis benutzen.
- Um das Brandrisiko zu reduzieren, den Motor frei von Gras, Blättern oder austretendem Fett lassen.

Zum Waschen des Antriebs, der Batterien und der elektronischen Komponenten niemals Flüssigkeiten verwenden (Abb. 17, Abb. 18). Stattdessen können diese mit einem Druckluftstrahl gereinigt werden.

• Reinigung der Schneidwerkzeugbaugruppe

WICHTIG *Um das Innere des Schneidwerkzeugs und des Auswurfkanals zu reinigen, müssen Grasfangeinrichtung und Mulchstopfen (falls vorhanden) bzw. der hintere Auswurfschutz montiert sein.*

1. Die Maschine auf ebenen und festen Boden abstellen.
2. Schließen Sie einen Wasserschlauch (Abb. 16.A) an einen der beiden Anschlüsse (Abb. 16.B) an und drehen Sie das Wasser auf.
3. Setzen Sie sich auf den Fahrersitz und starten Sie die Maschine.
4. Senken Sie die Schneidwerkzeuge vollständig ab und schalten Sie sie ein.
5. Das Wasser einige Minuten lang fließen lassen und die Maschine abschalten.
6. Stellen Sie das Wasser ab und trennen Sie den Schlauch vom Anschluss ab.
7. Wiederholen Sie den Vorgang am anderen Anschluss.
8. Blasen Sie den oberen Teil der Baugruppe (Abb. 16.C) mit Druckluft aus.

6.3. WARTUNG DER SCHNEIDVORRICHTUNG

Die Schnittvorrichtung nicht berühren, solange der Zündschlüssel noch nicht abgezogen ist und die Schnittvorrichtung nicht völlig stillsteht. Darauf achten, dass das Schneidwerkzeug sich bewegen kann, auch wenn der Schlüssel herausgezogen wurde (bei Modellen mit Batterie).

Alle Arbeiten, die Schnittvorrichtungen betreffen (Ausbau, Schärfen, Auswuchten, Reparatur, Einbau und/oder Auswechseln), sind aufwändige Arbeiten, die außer der Verwendung spezieller Werkzeuge auch ein bestimmtes Fachkönnen erfordern Aus Sicherheitsgründen müssen diese Arbeiten daher immer in einem Fachbetrieb ausgeführt werden.

Die beschädigte,verkrümmte oder abgenutzte Schnittvorrichtung mit den dazugehörigen Schrauben austauschen, um das Auswuchten beizubehalten.

WICHTIG *Immer die Original-Schnittvorrichtungen verwenden, die den Code tragen, der in der Tabelle "Technische Daten" angegeben ist.*

7. TRANSPORT, LAGERUNG UND ENTSORGUNG

7.1. TRANSPORT

Wenn die Maschine bewegt wird, muss man:

1. Schneidvorrichtung abkoppeln;
2. die Schneidwerkzeugbaugruppe in die oberste Stellung bringen;
3. schalten Sie die Maschine aus und ziehen Sie den Zündschlüssel ab;
4. schalten Sie den Antrieb ab (Abs. 4).

Wenn man die Maschine mit einem Fahrzeug oder einem Anhänger transportiert, muss man:

- Zugangsrampen verwenden, die eine geeignete Beständigkeit, Breite und Länge aufweisen;
- die Maschine mit ausgeschaltetem Elektromotor laden. Dabei muss der Zündschlüssel aus seinem Sitz auf der Maschine entfernt werden. Es darf kein Fahrer vorhanden sein. Die Maschine muss mithilfe einer passenden Anzahl von Personen geschoben werden;
- Die Schneidwerkzeugbaugruppe absenken;
- sie so positionieren, dass sie für niemanden eine Gefahr darstellt
- Schalten Sie den Antrieb ein (Abs. 4);
- sichern Sie sie mit Seilen oder Ketten fest am Transportmittel, damit sie nicht umkippt und möglicherweise beschädigt wird.

7.2. LAGERUNG

Wenn die Maschine gelagert werden muss, den Zündschlüssel abziehen.

Die Maschine unterstellen:

- mit der abgesenkten Schneidwerkzeugbaugruppe
- In einem trockenen Raum;
- in einer geschützten Umgebung, im Schatten, bei einer empfohlenen Temperatur zwischen 0 und +40 °C;
- Möglicherweise von einem Tuch abgedeckt;
- an einem für Kinder nicht zugänglichen Ort;

- Hierbei sicherstellen, dass für die Wartung verwendete Schlüssel oder Werkzeuge entfernt werden.

HINWEIS *Die Batterie muss mindestens einmal im Monat und immer vor der Wiederaufnahme der Aktivität geladen werden.*

HINWEIS *Die Maschine so aufbewahren, dass keine Gefahr im Falle von Kontakt, auch versehentlicher oder zufälliger, mit Personen, Kindern oder Tieren besteht.*

8. STÖRUNGSSUCHE

Störung	Ursache	Abhilfe
Die Maschine schaltet sich nicht ein.	Entladene Batterie.	Batterie laden (Abs. 6.1).
Das Batterieladegerät lädt die Batterien nicht auf.	Die Batterien wurden nicht richtig in das Ladegerät eingelegt.	Kontrollieren, ob sie korrekt eingelegt wurden (Abb. 20).
	Nicht geeignete Umgebungsbedingungen.	Das Aufladen in einem Umfeld mit geeigneter Temperatur ausführen (siehe Betriebshandbuch der Batterie/des Batterieladegeräts).
	Kontakte verschmutzt.	Die Kontakte reinigen.
	Fehlende Spannung am Ladegerät.	Kontrollieren, ob der Stecker eingesteckt ist und ob Spannung an der Steckdose anliegt.
	Batterieladegerät defekt.	Durch ein Original-Ersatzteil ersetzen. Wenn der Fehler weiter besteht, das Handbuch des Batterieladegeräts zu Rate ziehen.
Unregelmäßiger Schnitt	Das Schärfen der Schneidwerkzeuge ist reduziert.	Kontaktieren Sie ein autorisiertes Kundendienstzentrum.
	Fahrgeschwindigkeit im Verhältnis zur Höhe des zu mähenden Grases hoch.	Die Fahrgeschwindigkeit vermindern und/ oder die Schnitthöhe erhöhen.
	Die Schneidwerkzeugbaugruppe ist voller Gras.	Warten, bis Rasen trocken ist. Die Schneidwerkzeugbaugruppe reinigen.
Ungewöhnlichen Vibrationen während dem Betrieb.	Nicht ausgewuchtete Schneidwerkzeuge. Gelockerte Schneidwerkzeuge. Gelöste Teile. Eventuellen Beschädigungen	Kontaktieren Sie ein autorisiertes Kundendienstzentrum für Kontrollen, Auswechsel- und Reparaturarbeiten.
Das Symbol Abb. 7.E bleibt eingeschaltet, die Batterie-LEDs 2 und 5 blinken. 	Stromüberlastung von der Batterie wegen:	
	Übermäßig schwere Arbeitsbedingungen.	Verringern Sie die Fahrgeschwindigkeit.
		Erhöhen Sie die Schnitthöhe.
	Hang zu steil.	Verringern Sie die Fahrgeschwindigkeit und kontrollieren Sie die Neigung des Bodens, auf dem Sie arbeiten.
Das Symbol Abb. 7.N blinkt. Alle anderen Anzeigen auf dem Bedienfeld (Symbole/ LEDs) sind weiterhin funktionsfähig und sichtbar. 	Vorwarnung Überhitzung der Batterie, des Antriebsmotors und/oder der Motoren des Schneidwerkzeugs wegen:	
	Schwere Arbeitsbedingungen:	Verringern Sie die Fahrgeschwindigkeit.
		Erhöhen Sie die Schnitthöhe.

Störung	Ursache	Abhilfe
Die Symbole Abb. 7.E und Abb. 7.N bleiben eingeschaltet, die Batterie-LEDs 2 und 4 blinken. 	Über-/Untertemperatur der Batterie wegen:	Stellen Sie die Maschine ab, warten Sie mindestens 5 Minuten und starten Sie sie erneut.
	Schwere Arbeitsbedingungen.	Verringern Sie die Fahrgeschwindigkeit.
		Erhöhen Sie die Schnitthöhe.
	Nicht geeignete Umgebungsbedingungen.	Arbeiten Sie in einer Umgebung mit einer Temperatur, die für die Betriebsbedingungen geeignet ist.
Das Symbol Abb. 7.E bleibt eingeschaltet, die Batterie-LEDs 1, 4 und 5 blinken. 	Stromüberlastung der Schneidwerkzeuge wegen:	
	Schwere Arbeitsbedingungen.	Verringern Sie die Fahrgeschwindigkeit.
		Erhöhen Sie die Schnitthöhe.
	Verstopfungen, die eine Drehung der Schneidwerkzeuge verhindern.	Beseitigen Sie die Verstopfungen.
	Die Schneidwerkzeugbaugruppe ist voller Gras.	Reinigen Sie die Schneidwerkzeugbaugruppe.
Die Symbole Abb. 7.E und Abb. 7.N bleiben eingeschaltet, die Batterie-LEDs 1 und 3 blinken. 	Überhitzung der Motoren der Schneidwerkzeuge wegen:	Stellen Sie die Maschine ab, warten Sie mindestens 5 Minuten und starten Sie sie erneut.
	Schwere Arbeitsbedingungen.	Verringern Sie die Fahrgeschwindigkeit.
		Erhöhen Sie die Schnitthöhe.
Das Symbol Abb. 7.E bleibt eingeschaltet, die Batterie-LEDs 1, 3 und 5 blinken. 	Abwürgen der Motoren der Schneidwerkzeugbaugruppe wegen:	
	Schwere Arbeitsbedingungen.	Verringern Sie die Fahrgeschwindigkeit.
		Erhöhen Sie die Schnitthöhe.
	Verstopfungen, die eine Drehung der Schneidwerkzeuge verhindern.	Beseitigen Sie die Verstopfungen.
	Die Schneidwerkzeugbaugruppe ist voller Gras.	Reinigen Sie die Schneidwerkzeugbaugruppe.
Die Symbole Abb. 7.E und Abb. 7.N bleiben eingeschaltet, die Batterie-LEDs 1, 2 und 4 blinken. 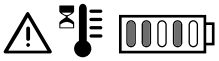	Übertemperatur des Antriebsmotors wegen:	Stellen Sie die Maschine ab und warten Sie mindestens 5 Minuten, bevor Sie den Startvorgang wiederholen.
	Antriebsmotor unter Last.	Verringern Sie die Fahrgeschwindigkeit.
	Hang zu steil.	Verringern Sie die Geschwindigkeit und kontrollieren Sie die Neigung des Bodens, auf dem Sie arbeiten.
	Übermäßiger Schlamm auf den Rädern.	Kontrollieren, ob die Räder blockiert sind, ggf. reinigen.
Die Symbole Abb. 7.E und Abb. 7.O bleiben eingeschaltet, die Batterie-LEDs 1, 2, 4 und 5 blinken. 	Beim Starten der Maschine wurde das Antriebspedal nicht losgelassen (nicht in Neutralstellung).	Stellen Sie die Maschine ab und wiederholen Sie den Startvorgang erst, nachdem Sie sich vergewissert haben, dass sich das Antriebspedal in der Neutralstellung befindet (Pedal losgelassen).

Störung	Ursache	Abhilfe
Die Symbole Abb. 7.E und Abb. 7.O bleiben eingeschaltet, die Batterie-LEDs 1, 2, 3 und 5 blinken. 	Einschalt-/Abschalthebel des Antriebs in Stellung "Antrieb deaktiviert".	Kontrollieren Sie die Position des Einschalt-/Abschalthebel des Antriebs, stellen Sie ihn ggf. auf "Antrieb aktiviert".
		Wenn das Problem weiterhin besteht, wenden Sie sich an ein Kundendienstzentrum.
Das Symbol Abb. 7.E bleibt eingeschaltet, die Batterie-LED 2 blinkt. 	Erkennungs-/Kommunikationsfehler der Batterie.	Stellen Sie die Maschine ab und wiederholen Sie den Startvorgang.
		Kontrollieren Sie, ob die Batterien richtig in die Steckplätze eingelegt/installiert wurden.
		Wenn das Problem weiterhin besteht, wenden Sie sich an ein Kundendienstzentrum.
Das Symbol Abb. 7.E bleibt eingeschaltet, die Batterie-LEDs 2, 3, 4 und 5 blinken. 	Fehler Elektronik des Parallelmoduls.	Stellen Sie die Maschine ab und wiederholen Sie den Startvorgang.
		Wenn das Problem weiterhin besteht, wenden Sie sich an ein Kundendienstzentrum.
Die Batterie-LEDs Abb. 7.F schalten sich nacheinander von links nach rechts und umgekehrt ein und aus.	Kommunikationsfehler zwischen den elektronischen Modulen der Maschine.	Stellen Sie die Maschine ab und wiederholen Sie den Startvorgang.
		Wenn das Problem weiterhin besteht, wenden Sie sich an ein Kundendienstzentrum.
Das Symbol Abb. 7.E bleibt eingeschaltet, die Batterie-LEDs 3 und 4 blinken. 	Falsche Konfiguration der installierten Batterien.	Kontrollieren Sie, ob die Batterien in der richtigen Konfiguration installiert sind (siehe Tabelle Technische Daten).

ENGLISH - Translation of the original instructions

The owner's manuals are available:
▷ on the stiga.com website
▷ by scanning the QR code



WARNING: READ THIS MANUAL CAREFULLY BEFORE USING THE MACHINE.
Keep safe for future use.

NOTE *The purpose of this document is to provide a simple, paper-based guide for safe operation and maintenance of the machine.*
For more detailed information, download the complete digital owner's manuals.

1. SAFETY REGULATIONS

1.1. TRAINING

Become acquainted with the controls and the proper use of the machine. Learn how to stop the engine quickly. Failure to follow the warnings and instructions may result in fire and/or serious injury.

- Never allow the machine to be used by children or individuals who are not familiar with the instructions. Local laws may establish a minimum age for users.
- Never use the machine if the user is tired or unwell, or has taken medication, drugs, alcohol or substances that impair reflexes and concentration.
- Remember that the operator or user is responsible for accidents and unexpected events that can occur to other people or property. It is the user's responsibility to assess the potential risk of the area where work is to be carried out and to take all the necessary precautions to ensure his own safety and that of others, particularly on slopes or rough, slippery and unstable ground.
- If the machine is sold or lent to others, make sure that the operator looks over the user instructions contained in this manual.

1.2. PRELIMINARY OPERATIONS

Personal Protective Equipment (PPE)
- Always wear suitable work attire, hard-wearing safety footwear with non-slip soles and long trousers. Do not operate the machine barefoot or wearing open sandals. Wear hearing protection devices.
- Wear protective gloves whenever your hands are at risk.
- Never wear scarves, shirts, necklaces, bracelets, loose flowing clothing, laces or ties or any hanging or flapping accessory that could catch in the machine or in any objects or materials in the work area.
- Tie your hair back if it is long.

Work / Machine Area
- Thoroughly inspect the entire work area and remove anything that could be thrown by the machine or damage the cutting means/rotating units (stones, branches, iron wire, bones, etc.).

1.3. DURING OPERATION

- Do not use the machine in environments that pose the risk of explosion, in the presence of flammable liquids, gases or powders. Power tools create sparks which may ignite the dust or fumes.
- Do not expose the machine to rain or wet environments. Water entering a power tool will increase the risk of electric shock.
- Work only in daylight or with good artificial light in good visibility conditions.
- Avoid working with wet grass, in the rain and when there is a risk of a thunderstorm, especially lightening.
- Keep people, children and animals away from the work area. Children must be supervised by another adult.
- Pay careful attention to uneven ground (hills, dips), slopes, hidden hazards and obstacles that could limit visibility.
- Be very careful near ravines, ditches or embankments. The machine could overturn if a wheel slides over the edge or if the earth gives way.
- Always mow across a slope and never up and down it, being very careful when changing direction, making sure you have firm footage and that the wheels do not hit any obstacles (such as stones, branches, roots, etc.) that may cause the machine to slide sideways or make you lose control of it.
- The machine must not be used on slopes above 10°, regardless of the mowing direction.
- Stop the cutting means when crossing non-grassy surfaces.
- Always keep hands and feet away from the cutting means, when starting and when using the machine.
- Keep away from the discharge opening.
- Never use the machine with damaged, missing or incorrectly positioned guards (grass catcher, rear unload guard).
- Never disengage, deactivate, remove or tamper with the safety systems/micro switches installed.
- Pay close attention on sloping ground which requires special care to prevent overturning or loss of control of the machine. The main reasons for loss of control are:
  - Insufficient wheel grip.
  - Excessive speed.
  - Sharp changes of direction.
  - Inadequate braking.
  - Type of machine unsuitable for its task.
  - Lack of awareness of the effect of ground conditions.
  - Using the machine for towing.

IMPORTANT *The machines covered in this manual are not designed for use as towing vehicles*

- Look out for traffic when using the machine near the road.
- Release the cutting means, stop the engine and remove the ignition key, making sure that all moving parts have come to a complete stop:
  - When transporting the machine;
  - Whenever the machine is left unattended;
  - Before removing the blockages or unclogging the discharge conveyor;
  - Before checking, cleaning or working on the machine;

- After hitting a foreign object. Check the machine for damage and, if necessary, repair it before using it again;
- If the machine starts to vibrate abnormally: inspect for possible damage; check for and tighten any loose parts; have all checks, repair works and replacements carried out by an Authorised Service Centre.

⚠ **If something breaks or an accident occurs during work, turn off the motor immediately and move the machine away to prevent further damage; if an accident occurs with injuries or third parties are injured, carry out the first aid measures most suitable for the situation immediately and contact the medical authorities for any necessary health care. Carefully remove any debris which could cause damage or injury to persons or animals if ignored.**

1.4. MAINTENANCE, STORAGE AND TRANSPORT

Ensure regular maintenance and correct storage to maintain machine safety and high performance levels.

- Never use the machine with worn or damaged parts. Faulty or worn-out parts must always be replaced and never repaired. Only use original spare parts.
- Be careful during adjustment of the machine to prevent entrapment of the fingers between moving parts of the cutting means and fixed parts of the machine.
- To reduce fire risks, do not leave containers with debris inside a room.

⚠ **The noise and vibration levels shown in these instructions are the maximum levels for use of the machine. The use of an unbalanced cutting element, the excessive speed of movement, or lack of maintenance have a significant influence on noise emissions and vibrations. Consequently, it is necessary to take preventive steps to eliminate possible damage due to high levels of noise and stress from vibration; maintain the machine well, wear ear protection devices, and take breaks whilst working.**

1.5. BATTERY / BATTERY CHARGER

- Only use battery chargers recommended by the manufacturer to recharge batteries. An inadequate battery charger may cause electric shock, overheating or corrosive liquid to leak from the battery.
- Use only batteries specifically designed for your power tool. The use of other batteries may cause injuries and fire risks.
- Keep unused batteries away from metal objects (office clips, coins, keys, nails, screws, etc.) which could cause a short circuit of the contacts. Short circuits between battery contacts can lead to explosion or fires.
- Do not use the battery charger in places where there are inflammable vapours, substances or on easily inflammable surfaces like paper, fabric, etc. During recharge, the battery charger becomes heated and may cause fire.
- When transporting batteries, make sure the contacts never come into contact with each other and never use metal containers to transport them.
- Only connect the battery charger to a socket with the mains frequency as indicated on the name plate.
- The battery charging cable plug must match the outlet. Never modify the plug in any way. Do not use any adapter plugs with the earthed (grounded) battery charge cable. Unmodified plugs and matching outlets will reduce the risk of electric shocks.
- To prevent interruptions in the supply of electrical power during charging operations:
  - check that the overall capacity of the electrical system is suitable;
  - connect the machine to a power socket with sufficient amperage;
  - avoid simultaneous use of other electrical appliances with high energy draw.
- Keep the battery charge cable out of the reach of children.

1.6. ENVIRONMENTAL PROTECTION

- Scrupulously comply with local regulations for the disposal of packaging, deteriorated parts or any elements with a strong environmental impact; this waste must not be disposed of with regular waste, but must be separated and taken to collection centres, which will recycle the materials.
- Comply with local regulations for the disposal of waste materials.
- When the machine is withdrawn from service, do not dispose of it in the environment, but take it to a waste disposal facility in accordance with the local regulations in force.



Do not throw electrical equipment away with domestic waste. In observance of European Directive 2012/19/EU on electrical and electronic equipment waste and its implementation, in observance of UK Regulation "The waste electrical and electronic equipment regulations 2013 (as amended)" and in accordance with national regulations, old electrical equipment must be collected separately, for eco-compatible recycling. If electrical equipment is disposed of in dumps or in landfills, hazardous substances can leak into the groundwater and contaminate the food chain, damaging your health and well-being. For further information on the disposal of this product, contact your dealer or a domestic waste collection service.



At the end of their working life, dispose of batteries paying due attention to the environment. Batteries contain material classified as hazardous for you and the environment. They must be removed and disposed of separately at a facility that accepts lithium-ion batteries.



Separate waste collection of the products and packaging used allows the materials to be recycled and reused. Reuse of recycled materials help to prevent environmental pollution and reduces the demand for raw materials.

2. PRODUCT DESCRIPTION

This machine is a ride-on lawn mower with seated operator.
The machine is equipped with electric motors that drive the cutting means and an electric drive motor.
The machine has rear-wheel drive.
The operator is able to operate the machine and use the main controls, always seated in the operator's position.
The safety devices installed on the machine will disengage the engine and cutting means in a couple of seconds (par. 5.2).

Intended use and misuse
This machine is designed and built for cutting grass in gardens and grassy areas.
Any other use may be dangerous and cause damage to persons and/or property.
Examples of improper use may include, but are not limited to:
- transporting other persons, children or animals on the machine;
- Using the machine to tow or push loads;
- Using the cutting means on surfaces other than grass;
- Using the machine for leaf or debris collection;
- using the machine to pass over unstable, slippery, icy, stony or uneven ground, puddles or swamps;
- using a battery other that the specified configuration (see technical data section).

IMPORTANT *Improper use of the machine will void the warranty and relieves the Manufacturer of any liability, placing all responsibility for damage or injury, to him/herself or third parties, on the user.*

IMPORTANT *The machine must be used by one operator only.*

IMPORTANT *The machine has not been type-approved for circulation on public roads. It must be used (as indicated by the highway code) in private areas closed to traffic.*

2.1. COMPONENTS OF THE MACHINE (FIG. 1)

A. Cutting means assembly
B. Cutting means
C. Discharge chute
D. Grass catcher
E. Rear discharge guard (upon request)
F. Driving seat
G. Blade motors
H. Transmission motors
I. Batteries
J. Steering wheel
K. Pushbutton panel

2.2. SAFETY SIGNS (FIG. 2)



ATTENTION
Read the instructions before use.



ATTENTION
Remove the key and read the instructions before carrying out any maintenance or repair work.



HAZARD OF EJECTED OBJECTS
Do not operate without either the rear discharge guard or the grass catcher being in place.



HAZARD OF EJECTED OBJECTS
Keep all persons away and outside the work area during machine use.



RISK OF MACHINE ROLL-OVER
Do not use the machine on gradients in excess of 10°.



CRUSHING HAZARD
Make sure that children remain at a safe distance from the machine when the engine is running .



CUTTING HAZARD
Cutting means in operation. Do not insert hands or feet into the cutting means housing.

IMPORTANT *Any damaged or illegible decals must be replaced. Order replacement decals from an Authorised Service Centre.*

3. ASSEMBLY

IMPORTANT *Unpacking and assembly operations should be performed on a flat and stable surface, with enough space for handling the machine and its packaging, using the proper tools.*

3.1. UNPACKING

1. Carefully open the packaging, paying attention not to lose components
2. Consult the documentation in the box, including these instructions.
3. Remove all the unassembled parts from the box.
4. Remove the machine from the packaging taking the following precautions:
   - move the cutting means assembly to its maximum height (par. 4) to protect it against damage when the machine is lifted off the base pallet;
   - Move the front drive release lever to the released position (par. 4);
   - Lift the machine off the base pallet.

3.2. STEERING WHEEL ASSEMBLY

• Type “I” Steering Wheel
See figure 3.1, 3.2.

• Type “II” Steering Wheel
See figure 3.1, 3.2.

• Type “III” Steering Wheel
See figure 4.

3.3. SEAT ASSEMBLY

• Type “I” seat
See figure 5.

• Type “II” seat
See figure 5.

3.4. GRASS CATCHER BAG ASSEMBLY
See figure 8.

4. CONTROLS

• Key switch (Fig. 6.A)
1. Key removed. The power circuit is disabled and the machine turns off. No function can be activated.
2. Key fully inserted. the machine is ready to be turned ON.

IMPORTANT *Once the key has been removed, wait for the button panel LEDs to turn off. Reinserting the key before the LEDs turn off leads to a temporary block of the machine. In this case it will be sufficient to remove the key and wait a few seconds before turning the machine back on.*

IMPORTANT *Remove the key whenever the machine is left unattended or not in use.*

• Traction pedal (Fig. 6.F)

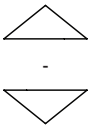

1. Forward drive gear
2. Parking
3. Reverse drive gear

IMPORTANT *The drive disengages when the operator leaves the seat.*

• Transmission engagement / disengagement lever
1. Drive engaged : move the lever (fig. 6.H) into the horizontal position (A).
2. Transmission disengaged: move the lever (fig. 6.H) downwards (B).

IMPORTANT *The engagement/disengagement lever must never be in the intermediate position. This condition will cause overheating and damage the transmission.*

• Cutting height adjustment lever
This lever (fig. 6 G) is used to raise and lower the cutting means assembly, which may be positioned at 6 different cutting heights between 3 and 8 cm.

• Emergency button
The emergency button (Fig. 6.B) allows the machine to be stopped immediately in the event of an emergency.
The button has two positions:



Enabled



Disabled

IMPORTANT *The machine cannot be started when the emergency button is enabled.*

• Auxiliary socket for USB accessories (Fig. 6.I)

• Warning buzzers
1. Dual sound indication: missing grass catcher.
2. Continuous sound indication: grass catcher full:
3. Single sound indication: no reverse gear cutting permission. See icon fig. 7.C.
4. Repeated intermittent signal: no operator seated with key on.
5. Triple sound signal: no permission for the cutting means activation.

• Pushbutton panel type "I"(Fig. 6.C)

	Machine start button With the key fully inserted (fig. 6.A), this button (fig. 7.A) turns the machine ON and enables all functions. Activation is signalled by an audible "beep". **IMPORTANT** If all safety conditions are met, the "READY" (fig. 7.K) icon comes ON and the machine is ready to be used.
	Cutting means engage and disengage pushbutton
	Reverse gear cutting enable button Holding down the button fig. 7.C gives consent for reverse mowing.
	Beacon ON button
	Attention icon
	Battery LED
	“Ready” icon The icon in fig. 7.K is illuminated when the machine is ON and ready to be used.
	"Bluetooth" icon
	Controller and/or motor over-temperature icon

	Transmission engagement/disengagement lever icon
	Operator on-board icon
	Emergency pushbutton icon

• Pushbutton panel type "II" (Fig. 6.D)
There are the following buttons and icons, in addition to the above:

	"CRUISE CONTROL" button To disengage the device and reset speed control using the drive pedal (fig. 6.F) simply: press the button fig. 7.G. or press the drive pedal (fig. 6.F).
ECO	Cutting means operating speed selector button ECO NORMAL TURBO
	ECO icon
	TURBO icon

• Bluetooth function
1. Download the App using the QR Code shown in fig. 23.
2. Follow the instructions.



The bluetooth connection is activated automatically when the machine is started and successful connection with the device is confirmed when the icon in fig. 7.M is illuminated.

5. USING THE MACHINE

5.1. PRELIMINARY OPERATIONS

• Battery check
Charge the batteries fully before using the machine for the first time after purchase (chap. 6.1).

• Type “I” seat adjustment
See figure 10.A.

• Type “II” seat adjustment
See figure 10.B.

• Tyre pressure
1. Connect a compressed air gun with a pressure gauge to the wheel valve (fig. 11).
2. Adjust the pressure according to the values indicated in the "Technical Data" chart.

• Preparing the machine before starting work
1. Preparation for grass cutting and collection in the grass catcher (fig. 9).
2. Preparation for grass cutting and rear grass discharge on the ground (if equipped).
3. Preparation for grass mowing and mulching.

5.2. SAFETY CHECKS

• General safety checks

Object	Result
Batteries.	No damage to casing and cover.
Pushbutton panel controls and commands.	Good condition. No damage.
Rear unload guard , grass catcher.	Good condition. No damage. Properly installed.
Electrical cables.	All insulation intact. No mechanical damage.
Operate the machine forwards/reverse and release the drive pedal.	The machine slows down and stops.
Safety devices	They operate as described in the next paragraph.

• Safety devices checks

Status	operator seated. Drive pedal in neutral position (pedal released). Emergency button deactivated.
Action	Fully insert the key.
Result	the machine is ready to be turned ON.

Status	Machine on or in operation.
Action	Stand up from the driver's seat.
Result	All services are deactivated. The icon in fig. 7.E icon flashes and the icon in fig. 7.P is illuminated. 

Status	operator seated. Drive pedal in forward or reverse position.
Action	Attempt to start the machine.
Result	The icons in fig. 7.E and fig. 7.O remain ON, battery LEDs 1, 2, 4 and 5 flash. 

Status	Emergency button activated.
Action	Attempt to start the machine.
Result	The machine switches ON. The icon in fig. 7.E flashes and the icon in fig. 7.O is illuminated. Drive and cutting means do not work. 

Status	Cutting means engaged
Action	Enable the reverse drive without holding down the reverse mowing consent button.

Result	The cutting means disengage.

Status	Cutting means engaged
Action	Enable the reverse drive without holding down the reverse mowing consent button.
Result	The cutting means disengage.

Status	Cutting means engaged
Action	Lift the grass catcher or remove the rear discharge guard (for rear collection models only).
Result	The cutting means disengage.

Status	Machine ON and Operating.
Action	Release the drive pedal.
Result	The machine slows down and stops.

Status	Machine ON and Operating.
Action	Perform a test drive.
Result	There should be no abnormal vibration, no abnormal sound. Steering, controls and pedals must operate correctly.

If any of the results fail to match the indications provided in the tables, do not use the machine! Contact an Authorised Service Centre to have it checked and repaired if necessary.

5.3. USING ON SLOPES

Comply with the limits indicated in the "Technical Data" Tables as in "fig. 12" regardless of the mowing direction.

5.4. STARTING AND OPERATION

• Start-up

1. Check that the transmission is engaged (par. 4).
2. Sit in the operator's position.
3. Fully insert the key (fig. 6.A).
4. Wait for the machine's electrical check to be performed, during which the icons on the pushbutton panel will flash.
5. Press the power button (Fig. 7.A).
6. Wait until the "Ready" icon (fig. 7.K) is ON steady.

• Grass catcher emptying

IMPORTANT *The grass catcher can only be emptied with the cutting means disengaged; otherwise the engine stops.*

A continuous buzzer indicates when the grass catcher is full. Proceed as follows:

1. disengage the cutting means (par. 4, fig. 7.B) and the signal is interrupted;
2. stop the machine;
3. take hold of the rear lever (fig. 13.A) and tip the grass catcher bag up to empty it;
4. close the grass catcher again so that it remains coupled to the pawl (fig. 9.E)

5.5. STOP

To stop the machine:

1. Release the drive pedal to stop the drive gear.
2. Turn the machine OFF by removing the key (fig. 6.A).

IMPORTANT *To save battery power, do not leave the key inserted when the machine is not in use.*

5.6. AFTER USE

- Clean (par. 6.2).
- Position the machine near to a power socket and charge the batteries *(par. 6.1) so that it is ready to be used when next required. Alternatively, take the batteries out of their housing and charge them with the external battery charger (optional).

whenever the machine is left unattended, the operator leaves the driving seat or parks the machine:

1. Stop the machine.
2. bring the cutting means assembly to the lowest height position.
3. Make sure that all moving parts have come to a complete stop.
4. Remove the ignition key (fig. 6.A).

6. MAINTENANCE

The safety regulations to be followed are described in chapter 1. Strictly comply with these instructions to avoid serious risks or hazards:

Before commencing any inspections, cleaning or maintenance/adjustments on the machine:

- Disengage the cutting means.
- Stop the machine.
- Make sure that any moving component has stopped.
- Remove the ignition key.
- Use suitable clothing, protective gloves and goggles.

IMPORTANT *Never leave the key inserted or within reach of children or unauthorized people.*

6.1. BATTERY

IMPORTANT *The batteries mounted on the machine are designed and manufactured for this type of use and therefore:*
- DO NOT replace the batteries with other non-original batteries;
- DO NOT carry out interventions unless they have been indicated in this manual.
In the event of any problems with the batteries, contact your Dealer.

• Charging the battery on-board

To charge the battery:

1. Position the machine close to a power outlet and remove the key (fig. 6.A);
2. Lift the seat;
3. Life the cap on the recharging socket (fig. 14.A);
4. Connect the supplied battery charger (fig. 15.A) to the charging socket with the specific bayonet mount for the respective connector (fig. 15.B);
5. Connect the battery charger to the mains by inserting its plug.

During recharging, the battery indicator LEDs (fig. 7.F) flash progressively. When each individual charge threshold is reached, the respective LED remains lit steadily, while the others continue to flash.

IMPORTANT *After 24 hours of operation, the on-board battery charger is deactivated and the batteries are not kept under charge indefinitely.*

IMPORTANT *While charging, all machine functions are disabled, even when the key is fully inserted.*

• Charging the battery off-board

To charge the battery:

1. Open the hatch (fig. 19.A) on the battery housing;

2. Press the release button located on the battery (Fig. 19.A) and remove the battery (Fig. 19.B);
3. Fit the battery (Fig. 20.A) in the battery charger compartment (Fig. 20.B);
4. Connect the battery charger to a power socket with the voltage indicated on the rating plate;
5. Fully charge the battery following to the instructions given in the battery charger manual.
6. When charging is complete, remove the battery (Fig. 21.A) from the battery charger compartment (Fig. 21.B).
7. Disconnect the battery charger from the mains power supply.
8. Mount the battery (fig. 22.A) in its housing on the machine again and close the battery compartment hatch.

IMPORTANT *When charging is complete, the charging system turns off after 24 hours and there is no automatic maintenance and recharging of the battery charge.*

6.2. CLEANING

• General instructions

Before each use, clean thoroughly following the instructions below:

- Do not spray water onto the motor and electrical components and prevent them from getting wet.
- Remove grass debris and mud accumulated inside the chassis.
- Always make sure the air intakes are free of debris.
- Do not use aggressive liquids to clean the chassis.
- To reduce the risk of fire, keep the engine free of grass, leaves residues or excessive grease.

⚠ **Never use liquids for cleaning the transmission system, batteries and electronic components (fig. 17, fig. 18). To clean them, blow with a jet of compressed air.**

• Cleaning the cutting means assembly

IMPORTANT *Washing the inside of the cutting means assembly and the discharge chute must be performed with the grass catcher mounted and the mulching cap inserted (if present) or with the rear discharge guard mounted.*

1. Place the machine on a flat, solid surface.
2. Connect a water hose (fig. 16.A) to one of the two specific couplings (fig 16.B) and open the water supply.
3. Sit in the driving seat and start the machine.
4. Fully lower the cutting means and engage the cutting means.
5. Let the water flow for a few minutes and then stop the machine.
6. Turn off the water supply and disconnect the hose from the coupling.
7. Repeat the procedure on the other coupling.
8. Blow a jet of compressed air over the upper part of the assembly (fig. 16.C).

6.3. CUTTING MEANS MAINTENANCE

⚠ **Do not touch the cutting means until the ignition key has been removed and the cutting means is completely stationary. Be careful that the cutting means can move, even if the key has been removed (for battery-powered models).**

⚠ **All work on the cutting means (disassembly, sharpening, balancing, repairing, reassembly and/or replacing) are demanding jobs that require special skills as well as special tools; For safety reasons, these jobs are best carried out at a Authorised Service Centre.**

⚠ **Always replace damaged, bent or worn cutting means, together with their nuts and bolts, in order to ensure they remain balanced.**

IMPORTANT *Always use original cutting means bearing the code indicated in the "Technical Data" table.*

7. TRANSPORT, STORAGE AND DISPOSAL

7.1. TRANSPORT

When handling the machine, always:

1. disengage the cutting means;
2. bring the cutting means assembly to the highest position;
3. switch off the machine and remove the ignition key
4. disengage the drive (par.4).

When transporting the machine on a vehicle or trailer, always:

- use an access ramp of suitable strength, width and length;
- load the machine with the electric motor switched off, with the key removed from the ignition, without a driver and pushed by an adequate number of people;
- lower the cutting means assembly;
- position it so that it does not cause a hazard to anyone;
- engage the drive (par.4);
- lock it firmly on the means of transport using ropes or chains to prevent it from tipping over and possible damage.

7.2. STORAGE

When the machine needs to be stored, remove the ignition key.

Store the machine:

- with the cutting means assembly lowered
- in a dry place;
- protected against poor weather conditions, at a recommended temperature of between 0 and +40 °C;
- covered with a sheet if possible;
- in a place out of children's reach;
- making sure that keys or tools used for maintenance are removed.

NOTE *Ensure that the battery is fully charged at least once a month and always before use.*

NOTE *Store the machine so as to avoid any risk in the event of accidental contact with people, children or animals.*

8. TROUBLESHOOTING

PROBLEM	Cause	Remedy
The machine will not switch on.	Low battery.	Charge the battery (par. 6.1).
The battery charger does not charge the batteries.	Batteries not mounted correctly in the charger.	Make sure they are correctly inserted (fig. 20).
	Unsuitable environmental conditions.	Recharge the battery in places with suitable temperatures (see battery/ battery charger instruction manual).
	Dirty contacts.	Clean the contacts.
	No power supply to the battery charger .	Check it is plugged in and the power socket is energised.
	Faulty battery charger.	Replace with an original spare part. If the problem persists, refer to the battery charger manual.
Irregular cutting	Cutting means sharpening is reduced.	Contact an Authorised Service Centre.
	High advancing speed in relation to the height of the grass to be cut.	Reduce advancing speed and/or increase the cutting height.
	Cutting means assembly full of grass.	Wait for the grass to dry. Clean the cutting means assembly.
Unusual vibrations during use.	Cutting means incorrectly balanced. Cutting means loose. Loose parts. Possible damage	Contact an Authorised Service Centre for verifications, replacements or repairs.
The icon in fig. 7.E remains ON and battery LEDs 2 and 5 flash. 	Battery current overload caused by:	
	Work conditions too demanding.	Reduce forward speed.
		Increase the cutting height.
	Slope too steep .	Reduce the forward speed and check the slope of the ground where you are working.
The icon in fig. 7.N flashes. All the other indications in the push-button panel (icons/LEDs) remain functional and visible. 	Pre-alarm for battery, drive motor and/or cutting means motor over-temperature because of:	
	Harsh working conditions:	Reduce forward speed.
		Increase the cutting height.
The icons in fig. 7.E and fig. 7.O remain ON, battery LEDs , 2, and 4 flash. 	Battery over/under temperature caused by:	Turn off the machine, wait for at least 5 minutes and then restart it.
	Work conditions too demanding.	Reduce forward speed.
		Increase the cutting height.
	Unsuitable environmental conditions.	Work in an environment with a temperature appropriate for the machine's operating conditions.

PROBLEM	Cause	Remedy
The icon in fig. 7.E remains ON and battery LEDs 1, 4 and 5 flash. 	Current overload to cutting means caused by:	
	Work conditions too demanding.	Reduce forward speed.
		Increase the cutting height.
	Obstructions that prevent rotation of the cutting means.	Remove the obstructions.
	The cutting means assembly is full of grass.	Clean the cutting means assembly.
The icons in fig. 7.E and fig. 7.O remain ON, battery LEDs 1 and 3 flash. 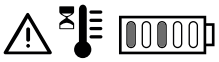	Cutting means motor over-temperature caused by:	Turn off the machine, wait for at least 5 minutes and then restart it.
	Work conditions too demanding.	Reduce forward speed.
		Increase the cutting height.
The icon in fig. 7.E remains ON and battery LEDs 1, 3 and 5 flash. 	Cutting means motor stall caused by:	
	Work conditions too demanding.	Reduce forward speed.
		Increase the cutting height.
	Obstructions that prevent rotation of the cutting means.	Remove the obstructions.
	The cutting means assembly is full of grass.	Clean the cutting means assembly.
The icons in fig. 7.E and fig. 7.O remain ON, battery LEDs 1, 2 and 4 flash. 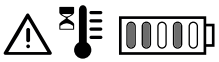	Drive motor over-temperature caused by:	Switch off the machine and wait for at least 5 minutes before repeating the starting procedure.
	Drive motor under stress.	Reduce forward speed.
	Slope too steep .	Reduce speed and check the slope of the ground where you are working.
	Excessive mud on the wheels.	Make sure that the wheels are not blocked and clean as needed.
The icons in fig. 7.E and fig. 7.O remain ON, battery LEDs 1, 2, 4 and 5 flash. 	The machine starts with the drive pedal not released (not in neutral position).	Switch off the machine and repeat the starting procedure only after having checked that the drive pedal is in the neutral position (pedal released).
The icons in fig. 7.E and fig. 7.O remain ON, battery LEDs 1, 2, 3 and 5 flash. 	Drive engagement/disengagement lever in drive disengaged position.	Check the position of the drive engagement/disengagement lever and, if necessary, return it to the drive engaged position.
		If the problem persists, contact a Service Centre.
The icon in fig. 7.E remains ON and battery LED 2 flashes. 	Battery detection/communication error.	Switch off the machine and repeat the starting procedure.
		Check the correct mounting/installation of the batteries in their respective slots.
		If the problem persists, contact a Service Centre.

PROBLEM	Cause	Remedy
The icon in fig. 7.E remains ON and battery LEDs 2, 3, 4 and 5 flash. 	Parallel module electronics error.	Switch off the machine and repeat the starting procedure.
		If the problem persists, contact a Service Centre.
The battery LEDs in fig. 7.F turn ON and OFF in sequence, from left to right, and vice versa.	Communication error between on-board electronic modules.	Switch off the machine and repeat the starting procedure.
		If the problem persists, contact a Service Centre.
The icon in fig. 7.E remains ON and battery LEDs 3 and 4 flash. 	Incorrect configuration of the installed batteries.	Check that the batteries are installed with the correct configuration (see technical data table).

ESPAÑOL - Traducción del Manual Original

Los manuales de instrucciones se pueden consultar:
▷ en la página web stiga.com
▷ escaneando el código QR



ATENCIÓN: ANTES DE UTILIZAR LA MÁQUINA, LEER ATENTAMENTE ESTE MANUAL.
Conservarlo para cualquier futura consulta.

NOTA *El objetivo de este documento es proporcionar una guía sencilla, en formato papel, para el uso y el mantenimiento seguros de la máquina.*
Para obtener información más detallada, descargar los manuales de instrucciones completos en formato digital.

1. NORMAS DE SEGURIDAD

1.1. PREPARACIÓN

⚠ **Familiarizarse con los mandos y el uso apropiado de la máquina. Aprenda a parar rápidamente el motor. El incumplimiento de las advertencias e instrucciones puede causar incendios y/o graves lesiones.**

- No permitir que la máquina sea usada por niños o personas que no estén debidamente familiarizados con las instrucciones. Las leyes locales pueden fijar una edad mínima para el usuario.
- No utilizar la máquina si el usuario está cansado o en malas condiciones de salud, o si ha ingerido fármacos, drogas, alcohol o sustancias nocivas que pudieran afectar sus reflejos y capacidad de atención.
- Tener presente que el operador o usuario es el responsable de los accidentes y daños no previstos que pudieran afectar a otras personas o a sus posesiones. El usuario es responsable de evaluar los riesgos potenciales del terreno sobre el cual debe trabajar, así como de tomar todas las precauciones necesarias para garantizar su seguridad y la de terceros, especialmente en pendientes, terrenos accidentados, resbaladizos o inestables.
- Si se quisiera ceder o prestar la máquina a otras personas, asegurarse de que el usuario haya leído las instrucciones de uso del presente manual.

1.2. OPERACIONES PRELIMINARES

Equipos de protección individual (EPI)
- Usar indumentaria adecuada, calzado de trabajo resistente con suela antideslizante y pantalones largos. No accionar la máquina descalzo o con sandalias. Usar cascos de protección para los oídos.
- Llevar guantes de trabajo en todas las situaciones de riesgo para las manos.
- No llevar bufandas, camisas, collares, pulseras, ropa con volantes o lazos, corbatas o accesorios colgantes o anchos que puedan quedar atrapados en la máquina o en objetos y materiales presentes en el lugar de trabajo.
- Recogerse el pelo largo adecuadamente.

Zona de trabajo/Máquina
- Controlar exhaustivamente toda la zona de trabajo y eliminar todo lo que pudiera ser expulsado por la máquina o dañar el dispositivo de corte/elementos giratorios (piedras, ramas, alambres, huesos, etc.).

1.3. DURANTE EL USO
- No usar la máquina en ambientes con riesgo de explosión, en presencia de líquidos inflamables, gases o polvo. Las herramientas eléctricas generan chispas que pueden incendiar el polvo o los vapores.
- No exponer la máquina a lluvia o ambientes húmedos. El agua que penetra en un aparato aumenta el riesgo de descarga eléctrica.
- Trabajar solo con luz diurna o con una buena luz artificial y en condiciones de buena visibilidad.
- Evitar trabajar en la hierba mojada, bajo la lluvia y con riesgo de tormentas, especialmente con probabilidad de relámpagos.
- Mantener a las personas, niños y animales lejos de la zona de trabajo. Los niños deben ser vigilados por un adulto.
- Prestar especial atención a las irregularidades del terreno (cambios de rasante, cunetas), pendientes, peligros escondidos y presencia de posibles obstáculos que puedan limitar la visibilidad.
- Prestar mucha atención cerca de barrancos, acequias o diques. La máquina puede volcar si una rueda sobrepasa un borde o si el borde cede.
- Cortar en sentido transversal respecto a la pendiente y nunca en el sentido subida/bajada, prestando mucha atención a los cambios de dirección y que las ruedas no encuentren obstáculos (piedras, ramas, raíces, etc.) que puedan causar deslizamientos laterales o pérdidas de control de la máquina.
- No utilizar la máquina en pendientes superiores a los 10°, independientemente del sentido de marcha.
- Detener el dispositivo de corte al cruzar superficies no cubiertas de hierba.
- Mantener siempre las manos y los pies lejos del dispositivo de corte, tanto durante el arranque como durante el uso de la máquina.
- Mantenerse siempre lejos de la abertura de descarga.
- Nunca utilizar la máquina si las protecciones están dañadas, faltan o están colocadas de forma incorrecta (bolsa de recogida, protección de descarga trasera).
- No desconectar, desactivar, quitar ni manipular los sistemas de seguridad/microinterruptores presentes.
- Prestar especial atención en suelos con pendiente, donde se requiere especial precaución para evitar vuelcos o pérdida de control de la máquina. Las principales causas de pérdida de control son:
  - Falta de adherencia de las ruedas.
  - Velocidad excesiva.
  - Cambios bruscos de dirección.
  - Frenado inadecuado.
  - Máquina inadecuada para el uso.
  - Ignorancia de los efectos que pueden derivar de las condiciones del suelo.
  - Uso de la máquina como vehículo de remolque.

IMPORTANTE *Las máquinas a las que se refiere este manual no han sido diseñadas para ser usadas como vehículo de remolque*

- Cuando se utiliza la máquina cerca de la carretera, prestar atención al tráfico.
- Desactivar el dispositivo de corte, detener el motor y quitar la llave, asegurándose de que todas las partes en movimiento se

hayan detenido por completo:
- Durante el transporte de la máquina.
- Cada vez que se deje la máquina sin vigilancia.
- Antes de eliminar las causas de bloqueo o desactivar el transportador de descarga.
- Antes de controlar, limpiar o trabajar en la máquina.
- Tras haber impactado contra un cuerpo extraño. Comprobar si la máquina está dañada y realizar las reparaciones necesarias antes de volver a utilizarla.
- La máquina comienza a vibrar de forma anormal. Controlar si hay algún daño. Controlar que no haya partes flojas y apretarlas si las hubiera. Efectuar los controles, sustituciones o reparaciones en un Centro Especializado.

⚠ **En caso de roturas o accidentes durante el trabajo, parar inmediatamente el motor, alejar la máquina para no provocar otros daños. En el caso de accidentes con lesiones personales o a terceros, activar inmediatamente los procedimientos de primeros auxilios más adecuados para la situación y dirigirse a un Centro de Salud para recibir atención. Retirar cuidadosamente los residuos que podrían causar daños o lesiones a personas o animales si no fuesen removidos.**

1.4. MANTENIMIENTO, ALMACENAMIENTO Y TRANSPORTE

Efectuar un regular mantenimiento y un correcto almacenamiento preserva la seguridad de la máquina y el nivel de sus prestaciones.

- No utilizar jamás la máquina con piezas desgastadas o dañadas. Las piezas averiadas o deterioradas deben ser sustituidas y jamás reparadas. Usar solo recambios originales.
- Durante las operaciones de regulación de la máquina, prestar mucha atención para evitar que queden atrapados los dedos entre el dispositivo de corte y las partes fijas de la máquina.
- Para reducir el riesgo de incendio, no dejar contenedores con materiales de desecho dentro de una habitación.

⚠ **El nivel de ruido y de vibraciones indicado en estas instrucciones son valores máximos de uso de la máquina. El uso de un elemento de corte desajustado, la excesiva velocidad de movimiento y la ausencia de mantenimiento influyen de manera significativa en las emisiones sonoras y en las vibraciones. Como consecuencia, es necesario adoptar medidas preventivas apropiadas para eliminar posibles daños debidos al ruido elevado y a los esfuerzos por vibraciones; Efectuar el mantenimiento de la máquina, usar auriculares y realizar pausas durante el trabajo.**

1.5. BATERÍA / CARGADOR DE BATERÍA

- Para cargar la batería utilizar solo cargadores recomendados por el fabricante. Un cargador inadecuado puede provocar un choque eléctrico, un sobrecalentamiento o una fuga de líquido corrosivo de la batería.
- Utilizar solo las baterías específicas previstas para su herramienta. El uso de otras baterías puede provocar lesiones y riesgo de incendio.
- Mantener las baterías no utilizadas alejadas de objetos metálicos (clips de oficinas, monedas, llaves, clavos, etc.) ya que podrían causar un cortocircuito de los contactos. El cortocircuito de los contactos de la batería puede comportar combustiones o incendios.
- No utilizar el cargador en presencia de vapores, sustancias inflamables o superficies fácilmente inflamables como papel, tela, etc. Durante la recarga, el cargador se calienta y podría provocar un incendio.
- Durante el transporte de los acumuladores, preste atención a que los contactos no se conecten entre ellos y no use contenedores metálicos para el transporte.
- Conectar el cargador de baterías solo a tomas con la tensión y la frecuencia de red indicadas en la placa.
- La clavija del cable del cargador de baterías debe ser compatible con la toma de corriente. No modificar nunca la clavija. No usar adaptadores con el cable del cargador de baterías dotado de toma de tierra. Las clavijas no modificadas y adecuadas para la toma reducen el riesgo de choque eléctrico.
- Para evitar interrupciones en el suministro de corriente eléctrica durante la carga:
  - comprobar que la capacidad total de la instalación eléctrica sea adecuada.
  - Conectar la máquina a una toma de corriente con un amperaje suficiente,
  - evitar el uso simultáneo de otros equipos eléctricos de consumo elevado.
- No guardar el cable del cargador de baterías al alcance de los niños.

1.6. RESPETO DEL MEDIO AMBIENTE

- Respetar minuciosamente las normas locales sobre la eliminación de embalajes, partes deterioradas o cualquier elemento con fuerte impacto ambiental; estos residuos no deben arrojarse a la basura, sino que deben separarse y entregarse a los centros de recogida específicos que realizarán el reciclaje de los materiales.
- Respetar escrupulosamente las normas locales sobre la eliminación de los materiales de desecho.
- En el momento de deshacerse de la máquina, no abandonarla en lugares donde pueda perjudicar el medio ambiente; contactar con un centro de recogida, según las normas locales vigentes.



No deseche los aparatos eléctricos junto con los residuos domésticos. Según la Directiva Europea 2012/19/CE sobre los residuos de equipos eléctricos y electrónicos y su aplicación conforme a las normas nacionales, los equipos eléctricos fuera de servicio deberán recogerse separadamente para volverse a emplear de manera eco-compatible. Si los equipos eléctricos se eliminan en un vertedero de residuos o en el terreno, las sustancias nocivas pueden alcanzar la capa acuífera y entrar en la cadena alimentaria, dañando la salud y el bienestar de las personas. Para obtener más información sobre la eliminación de este producto, contactar con el Ente competente para la eliminación de los residuos domésticos o con su Distribuidor.



Al término de su vida útil, deshacerse de las baterías de forma que se respete siempre el medio ambiente. La batería contiene materiales peligrosos tanto para las personas como para el medio ambiente. Una vez retirada, la batería debe depositarse de forma separada en una estructura apta para baterías de iones de litio.



La separación selectiva de los productos y embalajes utilizados permite el reciclaje de los materiales y su reutilización. La reutilización de materiales reciclados ayuda a prevenir la contaminación medioambiental y a disminuir la demanda de materias primas.

2. DESCRIPCIÓN DEL PRODUCTO

Esta máquina es una cortadora de césped con operador sentado.
La máquina posee motores eléctricos que accionan el dispositivo de corte y un motor eléctrico que acciona la tracción.
La máquina tiene tracción trasera.
El operador es capaz de conducir la máquina y de accionar los mandos principales manteniéndose siempre sentado en el puesto de conducción.
Los dispositivos de seguridad montados en la máquina prevén la parada del motor y del dispositivo de corte en unos pocos segundos (apart. 5.2).

Uso previsto y uso impropio
Esta máquina se ha diseñado y fabricado para el corte de hierba en jardines y zonas de césped.
Cualquier otro uso puede ser peligroso y causar daños a personas y/o cosas.
Se considera uso inapropiado (entre otras cosas):

- llevar a otras personas, niños o animales en la máquina;
- Usar la máquina para arrastrar o empujar cargas;
- accionar el dispositivo de corte en los tramos sin hierba;
- Usar la máquina para recoger hojas o residuos;
- utilizar la máquina para pasar por terrenos inestables, resbaladizos, helados, pedregosos o irregulares, charcos o pantanos;
- utilizar las baterías según una configuración diferente de la especificada (véase la sección de los datos técnicos).

IMPORTANTE *El uso impropio de la máquina comporta la caducidad de la garantía y la exención del Fabricante de toda responsabilidad, corriendo a cargo del usuario todos los gastos derivados de daños o lesiones propias o a terceros.*

IMPORTANTE *La máquina debe ser utilizada por un solo operador.*

IMPORTANTE *La máquina no está homologada para circular por calles públicas. Su empleo (según lo establecido en el Código de Circulación) está permitido exclusivamente en áreas privadas cerradas al tránsito.*

2.1. COMPONENTES DE LA MÁQUINA (FIG. 1)

A. Grupo de dispositivos de corte
B. Dispositivos de corte
C. Canal de expulsión
D. Bolsa de recogida
E. Protección de descarga trasera (por encargo)
F. Asiento de del conductor
G. Motores de las cuchillas
H. Motores de la transmisión
I. Baterías
J. Volante
K. Tablero de pulsadores

2.2. SEÑALÉTICA DE SEGURIDAD (FIG. 2)



ATENCIÓN
Leer las instrucciones antes de usar la máquina.



ATENCIÓN
Retirar la llave y leer las instrucciones antes de efectuar cualquier operación de mantenimiento o de reparación.



PELIGRO DE EXPULSIÓN DE OBJETOS
No trabajar sin haber montado la protección de descarga trasera o la bolsa de recogida.



PELIGRO DE EXPULSIÓN DE OBJETOS
Mantener alejadas a las personas durante el uso, fuera del área de trabajo.



PELIGRO DE VUELCO DE LA MÁQUINA
No usar esta máquina sobre pendientes superiores a 10°.



PELIGRO DE APLASTAMIENTO
Asegurarse de que los niños permanezcan a cierta distancia de la máquina cuando el motor esté funcionando.



PELIGRO DE CORTE
Dispositivos de corte en movimiento. No introducir las manos ni los pies en el interior del alojamiento de los dispositivos de corte.

IMPORTANTE *Las etiquetas adhesivas dañadas o ilegibles deben sustituirse. Pedir nuevas etiquetas al centro de asistencia autorizado.*

3. MONTAJE

IMPORTANTE *Efectuar el desembalaje y montaje sobre una superficie llana y firme, con un espacio suficiente para el movimiento de la máquina y de los embalajes, utilizando las herramientas adecuadas.*

3.1. DESEMBALAJE

1. Abrir el embalaje con atención para no extraviar componentes.
2. Consultar la documentación incluida en la caja, incluyendo estas instrucciones.
3. Extraer de la caja todos los componentes no montados.
4. Extraer del embalaje la máquina siguiendo las siguientes precauciones:
   - llevar a la máxima altura el grupo dispositivo de corte (apart. 4) para evitar dañarlo en el momento de la bajada de la máquina desde el palé de base;
   - Poner la palanca de desbloqueo de la transmisión trasera en posición desbloqueada (apart. 4);
   - bajar la máquina del palé de base.

3.2. MONTAJE DEL VOLANTE

• Volante de tipo "I"
Véase figura 3.1, 3.2.

• Volante de tipo "II"
Véase figura 3.1, 3.2.

• Volante de tipo "III"
Véase figura 4.

3.3. MONTAJE DEL ASIENTO

• Asiento tipo "I"
Véase figura 5.

• Asiento tipo "II"
Véase figura 5.

3.4. MONTAJE DE LA BOLSA DE RECOGIDA
Véase figura 8.

4. MANDOS DE CONTROL

• Conmutador de llave (Fig. 6.A)
1. Llave desconectada. El circuito de alimentación está inhabilitado y la máquina se apaga. No puede activarse ninguna función.
2. Llave introducida a tope. La máquina se encuentra lista para encender.

IMPORTANTE *Una vez se haya extraído la llave, esperar a que se apaguen los LED del mando. Volver a introducir la llave antes de que se apaguen los LED provoca un bloqueo temporal de la máquina. Si esto ocurre, bastará con retirar la llave y esperar unos segundos antes de volver a encender la máquina.*

IMPORTANTE *Retirar la llave siempre que la máquina no se utilice o quede sin vigilancia.*

• Pedal de tracción (Fig. 6.F)

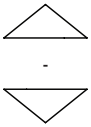

1. Marcha adelante
2. Estacionamiento
3. Marcha atrás

IMPORTANTE *La tracción se desactiva cuando el operador abandona el asiento.*

• Palanca de acoplamiento / desacoplamiento de la transmisión
1. Transmisión activada: mover la palanca (fig. 6.H) a la posición horizontal (A).
2. Transmisión desactivada: mover la palanca (fig. 6.H) hacia abajo (B).

IMPORTANTE *La palanca de acoplamiento / desacoplamiento nunca debe estar en posición intermedia. Esta situación sobrecalienta y daña la transmisión.*

• Palanca de regulación de la altura de corte
Mediante esta palanca (fig. 6.G) se sube o baja el conjunto de dispositivos de corte, colocándolo en 6 alturas de corte diferentes posibles comprendidas entre 3 y 8 cm.

• Pulsador de emergencia
El pulsador de emergencia (Fig. 6.B) permite parar inmediatamente la máquina en caso de emergencia.
El pulsador tiene dos posiciones:



Activado



Desactivado

IMPORTANTE *Con el pulsador de emergencia activado no es posible poner en marcha la máquina.*

• Toma auxiliar para accesorios USB (Fig. 6.I)

• Dispositivo de señalización acústica
1. Doble señalización sonora: falta la bolsa de recogida.
2. Señalización sonora continua: bolsa de recogida lleno:
3. Señal sonora única: corte con marcha atrás no habilitado. Véase el icono de la fig. 7.C.
4. Señal intermitente repetida: el operador no está sentado con la llave introducida.
5. Señal acústica triple: activación de los dispositivos de corte no habilitada.

• Tablero de pulsadores tipo "I" (Fig. 6.C)

	Pulsador de arranque de la máquina Con la llave introducida a tope (fig. 6.A), este pulsador (fig. 7.A) enciende la máquina y habilita todas las funciones. La activación se indica mediante un "bip" sonoro. **IMPORTANTE** Si se han cumplido todas las condiciones de seguridad, se ilumina el icono "READY" (fig. 7.K) y la máquina estará lista para ser utilizada.
	Pulsador de activación / desactivación de los dispositivos de corte
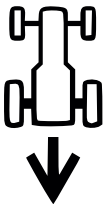	Pulsador de habilitación del corte con marcha atrás Manteniendo presionado el pulsador fig. 7.C se habilita el corte con marcha atrás.
	Pulsador de encendido del faro
	Icono Atención
	Led batería
	Icono "Ready" El icono de la fig. 7.K se ilumina cuando la máquina está encendida y lista para ser utilizada.
	Icono "Bluetooth"
	Icono de sobretemperatura controladores y/o motor
	Icono de la palanca de acoplamiento / desacoplamiento de la transmisión



Icono de presencia de operador a bordo



Icono del pulsador de emergencia

• Tablero de pulsadores tipo "II" (Fig. 6.D)
La máquina posee los siguientes pulsadores e iconos, además de los anteriores:



Pulsador "CRUISE CONTROL"

Para desactivar el dispositivo y restablecer el mando de la velocidad de avance mediante el pedal de tracción (fig. 6.A), basta con:
presionar el pulsador de la fig. 7.G.
o bien
pisar el pedal de tracción (fig. 6.F).

ECO

Pulsador para seleccionar el régimen del dispositivo de corte
ECO
NORMAL
TURBO



Icono ECO



Icono TURBO

• Función Bluetooth
1. Descargar la App mediante el código QR indicado en la fig. 23.
2. Seguir las instrucciones.



La conexión bluetooth se activa automáticamente cuando se enciende la máquina y el icono de la fig. 7.M confirma la conexión con el dispositivo.

5. USO DE LA MÁQUINA

5.1. OPERACIONES PRELIMINARES

• Control de las baterías
Antes de utilizar la máquina por vez primera después de su compra, realizar una carga completa de las baterías (apart. 6.1).

• Ajuste del asiento tipo "I"
Véase figura 10.A.

• Ajuste del asiento tipo "II"
Véase figura 10.B.

• Presión de los neumáticos
1. Conectar una pistola de aire comprimido provista de manómetro en la válvula de la rueda (fig. 11).
2. Regular la presión a los valores indicados en la tabla "Datos Técnicos".

• Predisposición de la máquina al trabajo
1. Predisposición para el corte y la recogida de la hierba en la bolsa de recogida: (fig. 9).
2. Predisposición para el corte y la descarga trasera al suelo de la hierba (si posee).
3. Predisposición para el corte y el desmenuzamiento de la hierba.

5.2. CONTROLES DE SEGURIDAD

• Controles generales de seguridad

Objeto	Resultado
Baterías.	Ningún daño de su envolvente ni de su tapa.
Mandos de control en tablero de pulsadores.	Íntegros. Ningún daño.
Protección de la descarga trasera, bolsa de recogida.	Íntegros. Ningún daño. Montados correctamente.
Cables eléctricos.	Todo el aislamiento intacto. Ningún daño mecánico.
Accionar la máquina hacia delante y atrás y soltar el pedal de tracción.	La máquina desacelera y se detiene.
Dispositivos de seguridad	Intervienen como se indica en el apartado siguiente.

• Controles de los dispositivos de seguridad

Estado	Operador sentado. Pedal de tracción en posición de punto muerto (pedal suelto). Pulsador de emergencia desactivado.
Acción	Introducir la llave hasta el tope.
Resultado	La máquina se encuentra lista para encender.

Estado	Máquina encendida o en movimiento.
Acción	Levantarse del asiento del conductor.
Resultado	Todos los servicios se desactivan. El icono de la fig. 7.E parpadea y se enciende el icono de la fig. 7.P. 

Estado	Operador sentado. Pedal de tracción en posición de marcha adelante o atrás.
Acción	Probar a encender la máquina.
Resultado	Los iconos de la fig. 7.E y de la fig. 7.O permanecen encendidos, los leds de batería 1, 2, 4 y 5 parpadean. 

Estado	Pulsador de emergencia activado.
Acción	Probar a encender la máquina.
Resultado	La máquina se enciende. El icono de la fig. 7.E parpadea y se enciende el icono de la fig. 7.Q. La tracción y los dispositivos de corte no funcionan. 

Estado	Dispositivos de corte activados
Acción	Se acciona la marcha atrás sin tener presionado el pulsador de habilitación del corte con marcha atrás.
Resultado	Los dispositivos de corte se desactivan.

Estado	Dispositivos de corte activados
Acción	Se acciona la marcha atrás sin tener presionado el pulsador de habilitación del corte con marcha atrás.
Resultado	Los dispositivos de corte se desactivan.

Estado	Dispositivos de corte activados
Acción	Levanta la bolsa de recogida o quita la protección de descarga trasera (solo para modelos con recogida trasera).
Resultado	Los dispositivos de corte se desactivan.

Estado	Máquina encendida y en movimiento.
Acción	Libera el pedal de tracción.
Resultado	La máquina desacelera y se detiene.

Estado	Máquina encendida y en movimiento.
Acción	Realiza una conducción de prueba.
Resultado	No debe haber vibraciones ni sonidos anormales. La dirección, los mandos y los pedales deben funcionar correctamente.

Si se obtiene un resultado diferente a los indicados en las tablas, ¡no utilice la máquina! Entregar la máquina a un centro de asistencia para los controles del caso y para la reparación.

5.3. USO DE LA MÁQUINA EN PENDIENTES

Respetar los límites indicados en la Tabla "Datos técnicos" y en la fig. 12, independientemente del sentido de la marcha.

5.4. ARRANQUE Y TRABAJO

• Arranque

1. Comprobar que la transmisión esté activada (apart. 4).
2. Sentarse en el puesto de conducción.
3. Introducir la llave a tope (fig. 6.A).
4. Esperar a que se realice el chequeo eléctrico de la máquina, durante el cual los iconos del tablero de pulsadores se iluminan.
5. Presionar el pulsador de arranque (fig. 7.A).
6. Esperar a que el icono "Ready" (fig. 7.K) se ilumine con luz fija.

• Vaciado de la bolsa de recogida

IMPORTANTE *La bolsa de recogida se debe vaciar exclusivamente con los dispositivos de corte desactivados; de lo contrario el motor se para.*

Una señal acústica continua indica que se ha llenado la bolsa de recogida.
Proceder como se describe a continuación:

1. desactivar los dispositivos de corte (apart. 4 fig. 7.B) y la señal se interrumpe;
2. Parar la máquina;
3. sujetar la manilla trasera (fig. 13.A) y volcar la bolsa de recogida para vaciarla;
4. cerrar la bolsa de recogida de modo que quede enganchada en el dispositivo de enganche (fig. 9.E).

5.5. PARADA

Para parar la máquina:

1. Soltar el pedal de la tracción para detener la marcha.
2. Apagar la máquina desconectando la llave (fig. 6.A).

IMPORTANTE *Para conservar la carga de las baterías, no dejar la llave conectada cuando no se use la máquina.*

5.6. DESPUÉS DEL USO

- Efectuar la limpieza (Apart. 6.2).
- Colocar la máquina cerca de una toma de corriente y cargar las baterías (apart. 6.1) para que tenga la máxima eficiencia cuando se vuelva a usar. Como alternativa, extraer las baterías de su alojamiento y cargarlas con el cargador de baterías externo (opcional).

Cada vez que se deje la máquina sin vigilancia, se abandone el puesto de conducción o se aparque la máquina:

1. Parar la máquina.
2. Subir el conjunto de dispositivos de corte hasta la posición de altura máxima.
3. Verificar que todas las partes en movimiento estén completamente paradas.
4. Quitar la llave de encendido (fig. 6.A).

6. MANTENIMIENTO

Las normas de seguridad están descritas en el cap. 1. Respetar estrictamente dichas indicaciones para no sufrir graves riesgos o peligros.

Antes de efectuar cualquier control, limpieza o intervención de mantenimiento/regulación de la máquina:

- Desactivar el dispositivo de corte.
- Parar la máquina.
- Asegurarse de que todos los componentes en movimiento se detengan.
- Retirar la llave de encendido.
- Llevar puesta indumentaria adecuada, guantes de trabajo y gafas de protección.

IMPORTANTE *Nunca dejar la llave conectada o al alcance de niños o de personas no autorizadas.*

6.1. BATERÍA

IMPORTANTE *Las baterías montadas en la máquina han sido proyectadas y fabricadas para este tipo de uso y en consecuencia:*
- no sustituir las baterías por otras no originales;
- no efectuar intervenciones no descritas en este manual.
En caso de problemas en las baterías, es necesario contactar con su Distribuidor.

• Carga de la batería a bordo

Para cargar la batería:

1. Aproximar la máquina a una toma de corriente y quitar la llave (fig. 6.A);
2. Elevar el asiento;
3. Destapar la toma de carga (fig. 14.A);
4. Conectar a la toma de carga el cargador de baterías suministrado (fig. 15.A) con la específica bayoneta de fijación del conector respectivo (fig. 15.B);
5. Conectar a la toma de la red el cargador de baterías, introduciendo la clavija respectiva.

Durante la carga los leds de indicación de la batería (fig. 7.F) parpadean en forma progresiva. Al alcanzar ciertos niveles de carga, el led respectivo permanece encendido en modo fijo, mientras que los otros continúan parpadeando.

IMPORTANTE *Después de 24 horas de funcionamiento el cargador de baterías a bordo se desactiva y las baterías no permanecen en carga por tiempo indeterminado.*

IMPORTANTE *Durante la carga, todas las funciones de la máquina están inhabilitadas, incluso introduciendo la llave a tope.*

• Carga de la batería fuera de la máquina

Para cargar la batería:

1. Abrir la puerta (fig. 19) del alojamiento de las baterías;
2. Presionar el pulsador de desbloqueo situado en la batería (Fig. 19.A) y extraer la batería (Fig. 19.B);
3. Introducir la batería (Fig. 20.A) en el alojamiento del cargador de baterías (Fig. 20.B);
4. Conectar el cargador de batería a una toma de corriente, con la tensión correspondiente a la indicada en la placa;
5. realizar la carga completa, siguiendo las indicaciones contenidas en el manual del cargador de baterías.
6. Una vez completada la carga, retirar la batería (fig. 21.A) de su alojamiento en el cargador de baterías (fig. 21.B).
7. Desconectar el cargador de baterías de la red eléctrica.
8. Colocar la batería (fig. 22.A) en su alojamiento de la máquina y cerrar la puerta del alojamiento de las baterías.

IMPORTANTE *Cuando se completa la carga, el sistema de carga se apaga después de 24 horas y no hay mantenimiento automático ni reposición de la carga de las baterías.*

6.2. LIMPIEZA

• Indicaciones generales

Después de cada uso, limpiar respetando las siguientes instrucciones.

- No usar chorros de agua y evitar mojar el motor y las partes eléctricas.
- Extraer los restos de hierba y el fango acumulados en el interior del chasis.
- Verificar siempre que las tomas de aire estén libres de residuos.
- No utilizar líquidos agresivos para limpiar el chasis.
- Para reducir el riesgo de incendio, mantener el motor limpio de residuos de hierbas, hojas y grasa excesiva.

⚠ **No utilice nunca líquidos para lavar la transmisión, las baterías y los componentes electrónicos (fig. 17, fig. 18). Utilice para limpiarlos un chorro de aire comprimido.**

• Limpieza del grupo dispositivos de corte

IMPORTANTE *Lavar el interior del conjunto de los dispositivos de corte y del canal de expulsión con la bolsa de recogida montada y con la tapa mulching colocada (si posee) o con la protección de la descarga trasera montada.*

1. Colocar la máquina sobre una superficie horizontal y sólida.
2. Conectar un tubo para el agua (fig. 16.A) a uno de los dos racores (fig 16.B) y abrir el agua.
3. Sentarse en el puesto de conducción y encender la máquina.
4. Bajar completamente el dispositivo de corte y activar los dispositivos de corte.
5. Dejar que fluya el agua durante algunos minutos y parar la máquina.
6. Cerrar el agua y desconectar el tubo del racor.
7. Repetir el procedimiento en el otro racor.
8. Soplar la parte superior del conjunto (fig. 16.C) con un chorro de aire comprimido.

6.3. MANTENIMIENTO DEL DISPOSITIVO DE CORTE

⚠ **No tocar el dispositivo de corte hasta que se haya retirado la llave de contacto y el dispositivo de corte se haya detenido por completo. Prestar atención ya que el dispositivo de corte puede moverse incluso con la llave extraída (para modelos de batería).**

⚠ **Todas las operaciones relacionadas con los dispositivos de corte (desmontaje, afilado, equilibrado, reparación, montaje y/o sustitución) son tareas que requieren una competencia específica y el empleo de equipos especiales; por razones de seguridad, es necesario que se realicen siempre en un Centro Especializado.**

⚠ **Sustituir siempre el dispositivo de corte que se encuentre dañado, torcido o desgastado, junto con sus tornillos para mantener el equilibrado.**

IMPORTANTE *Utilizar siempre los dispositivos de corte originales, con el código indicado en la tabla "Datos Técnicos".*

7. TRANSPORTE, ALMACENAMIENTO Y ELIMINACIÓN

7.1. TRANSPORTE

Cuando se desplaza la máquina es necesario:

1. desactivar el dispositivo de corte;
2. llevar el grupo dispositivos de corte a la posición de altura máxima;
3. apagar la máquina y quitar la llave de encendido;
4. desacoplar la transmisión (apart. 4).

Cuando se transporta la máquina con un medio de transporte o remolque, es necesario:

- utilizar rampas de acceso de resistencia, ancho y longitud adecuadas;
- subir la máquina con el motor eléctrico apagado, sin la llave de encendido, sin conductor, empujando, con un número adecuado de personas;
- bajar el grupo dispositivo de corte;
- colocarla de manera que no sea un peligro para nadie;
- acoplar la transmisión (apart. 4);
- sujetarla firmemente en el medio de transporte mediante cables o cadenas para evitar que se vuelque y en consecuencia se dañe.

7.2. ALMACENAMIENTO

Cuando se guarde la máquina, retirar la llave de encendido.

Almacenamiento de la máquina:

- con el grupo dispositivo de corte bajado
- En un lugar seco;
- protegido de la intemperie, bajo la sombra y a una temperatura recomendada comprendida entre 0 y +40 °C;
- si es posible, recubierta con una lona;
- Fuera del alcance de los niños;
- Asegurarse de haber quitado las llaves y retirado las herramientas usadas en el mantenimiento.

NOTA *Es necesario cargar completamente la batería al menos una vez al mes y siempre antes de reanudar la actividad.*

NOTA *Colocar la máquina de modo que no constituya un peligro en caso de contacto, incluso accidental o fortuito, con personas o animales.*

8. IDENTIFICACIÓN DE PROBLEMAS

Problema	Causa	Solución
La máquina no se enciende.	Batería descargada.	Cargar la batería (apart. 6.1).
El cargador de baterías no efectúa la carga de la batería.	Baterías incorrectamente colocadas en el cargador de baterías.	Comprobar que se haya colocado correctamente (fig. 20).
	Condiciones ambientales inadecuadas.	Efectuar la recarga en un ambiente con temperatura adecuada (ver manual de instrucciones de la batería/cargador de la batería).
	Contactos sucios.	Limpiar los contactos.
	Falta de tensión en el cargador de baterías.	Comprobar que el enchufe esté introducido y que haya tensión en la toma de corriente.
	Cargador de batería defectuoso.	Sustituir con un recambio original. Si el problema continúa, consultar el manual del cargador de la batería.
Corte irregular	El filo de los dispositivos de corte se ha reducido.	Dirigirse a un Centro de asistencia autorizado.
	Velocidad de avance elevada con relación a la altura de la hierba que cortar.	Reducir la velocidad de avance y/o aumentar la altura de corte. Esperar a que la hierba se seque.
	Conjunto del dispositivo de corte está lleno de hierba.	Limpiar el conjunto del dispositivo de corte.
Vibración anómala durante el uso.	Dispositivos de corte desequilibrados. Dispositivos de corte flojos. Partes flojas. Eventuales daños	Dirigirse a un centro de asistencia autorizado para realizar comprobaciones, sustituciones o reparaciones.
El icono de la fig. 7.E permanece encendido y los leds de batería 2 y 5 parpadean. 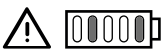	Sobrecarga de corriente de la batería por:	
	Condiciones de trabajo muy severas.	Reducir la velocidad de avance.
		Aumentar la altura de corte.
	Pendiente demasiado empinada.	Reducir la velocidad de avance y controlar la pendiente del terreno en el cual se está trabajando.
El icono de la fig. 7.N parpadea. Todas las otras indicaciones en el tablero de pulsadores (iconos/led) continúan visibles y funcionando. 	Pre-alarma de sobretemperatura de la batería, del motor de tracción y/o de los motores de los dispositivos de corte por:	
	Condiciones de trabajo muy severas:	Reducir la velocidad de avance.
		Aumentar la altura de corte.
Los iconos de la fig. 7.E y de la fig. 7.N permanecen encendidos y los leds de batería 2 y 4 parpadean. 	Sobretemperatura/subtemperatura de la batería por:	Apagar la máquina, esperar al menos 5 minutos antes de dar arranque a la máquina.
	Condiciones de trabajo muy severas.	Reducir la velocidad de avance.
		Aumentar la altura de corte.
	Condiciones ambientales inadecuadas.	Trabajar con temperatura adecuada a las condiciones de funcionamiento de la máquina.

Problema	Causa	Solución
El icono de la fig. 7.E permanece encendido y los leds de batería 1, 4 y 5 parpadean. 	Sobrecarga de corriente en los dispositivos de corte por:	
	Condiciones de trabajo muy severas.	Reducir la velocidad de avance.
		Aumentar la altura de corte.
	Obstrucciones que impiden la rotación de los dispositivos de corte.	Eliminar las obstrucciones.
	El conjunto de los dispositivos de corte está lleno de hierba.	Limpiar el conjunto de dispositivos de corte.
Los iconos de la fig. 7.E y de la fig. 7.N permanecen encendidos y los leds de batería 1 y 3 parpadean. 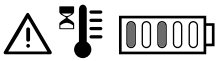	Sobretemperatura de los motores de los dispositivos de corte por:	Apagar la máquina, esperar al menos 5 minutos antes de dar arranque a la máquina.
	Condiciones de trabajo muy severas.	Reducir la velocidad de avance.
		Aumentar la altura de corte.
El icono de la fig. 7.E permanece encendido y los leds de batería 1, 3 y 5 parpadean. 	Parada de los motores de los dispositivos de corte por:	
	Condiciones de trabajo muy severas.	Reducir la velocidad de avance.
		Aumentar la altura de corte.
	Obstrucciones que impiden la rotación de los dispositivos de corte.	Eliminar las obstrucciones.
	El conjunto de los dispositivos de corte está lleno de hierba.	Limpiar el conjunto de dispositivos de corte.
Los iconos de la fig. 7.E y de la fig. 7.N permanecen encendidos y los leds de batería 1, 2 y 4 parpadean. 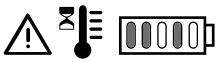	Sobretemperatura del motor de tracción por:	Apagar la máquina, esperar al menos 5 minutos antes de repetir el procedimiento de arranque de la máquina.
	Motor de tracción sometido a esfuerzo.	Reducir la velocidad de avance.
	Pendiente demasiado empinada.	Reducir la velocidad y controlar la pendiente de la ladera en la cual se está trabajando.
	Las ruedas tienen demasiado lodo.	Comprobar que las ruedas no se hayan bloqueado y limpiarlas si fuera necesario.
Los iconos de la fig. 7.E y de la fig. 7.O permanecen encendidos, los leds de batería 1, 2, 4 y 5 parpadean. 	La máquina se pone en marcha y el pedal de tracción no está suelto (no está en la posición de punto muerto).	Apagar la máquina y repetir el procedimiento de arranque solo después de comprobar que el pedal de tracción se encuentre en posición de punto muerto (pedal suelto).
Los iconos de la fig. 7.E y de la fig. 7.O permanecen encendidos, los leds de batería 1, 2, 3 y 5 parpadean. 	Palanca de acoplamiento / desacoplamiento de la transmisión en posición de transmisión desacoplada.	Controlar que la posición de la palanca de acoplamiento / desacoplamiento de la transmisión se encuentre en la posición de transmisión desacoplada.
		Si el problema continúa, dirigirse a un Centro de Asistencia.
El icono de la fig. 7.E permanece encendido y el led de batería 2 parpadea. 	Error de detección / comunicación de la batería.	Apagar la máquina y repetir el procedimiento de arranque.
		Controlar que las baterías se encuentren correctamente colocadas / instaladas en sus respectivos alojamientos.
		Si el problema continúa, dirigirse a un Centro de Asistencia.

Problema	Causa	Solución
El icono de la fig. fig.7.E permanece encendido y los leds de batería 2, 3, 4 y 5 parpadean. 	Error electrónico del módulo paralelo.	Apagar la máquina y repetir el procedimiento de arranque.
		Si el problema continúa, dirigirse a un Centro de Asistencia.
Los leds de batería de la fig. 7.F se encienden y se apagan en sucesión de izquierda a derecha y viceversa.	Error de comunicación entre los módulos electrónicos a bordo.	Apagar la máquina y repetir el procedimiento de arranque.
		Si el problema continúa, dirigirse a un Centro de Asistencia.
El icono de la fig. 7.E permanece encendido y los leds de batería 3 y 4 parpadean. 	Configuración incorrecta de las baterías instaladas.	Controlar que las baterías se hayan instalado según la configuración correcta (véase la tabla de datos técnicos).

SUOMI - Alkuperäisten ohjeiden käännös

Käyttöoppaat ovat saatavilla:
▷ verkkosivulta stiga.com
▷ skannaamalla QR-koodi



VAROITUS: LUE TÄMÄ OPASKIRJA HUOLELLISESTI ENNEN LAITTEEN KÄYTTÖÄ.
Säilytä myöhempää tarvetta varten.

HUOMAUTUS *Tämän asiakirjan tarkoitus on toimia yksinkertaisena paperimuodossa tarjottavana käyttö- ja huolto-oppaana koneen turvallista käyttöä varten.*
Katso yksityiskohtaiset ohjeet lataamalla digitaalisessa muodossa olevat täydelliset ohjekirjat.

1. TURVALLISUUSMÄÄRÄYKSET

1.1. KOULUTUS

Tutustu vipuihin ja laitteen oikeaan käyttöön. Opettele sammuttamaan moottori nopeasti. Näiden varoitusten lukematta jättäminen saattaa aiheuttaa tulipalon ja/tai vakavan loukkaantumisen.

- Älä anna laitetta lasten käyttöön tai sellaisten henkilöiden käyttöön, jotka eivät tunne käyttöohjeita riittävän hyvin. Paikalliset lait voivat määrittää käyttäjän alaikärajan.
- Laitetta ei koskaan saa käyttää väsyneenä, huonovointisena tai lääkeaineiden, huumeiden, alkoholin tai muiden reflekseihin ja huomiokykyyn vaikuttavien aineiden vaikutuksen alaisena.
- Muista, että käyttäjä on vastuussa tapaturmista ja vahingoista, joita muille ihmisille tai heidän omaisuudelleen voi aiheutua. Käyttäjän vastuulla on arvioida maaston mahdolliset vaarat ja ryhtyä tarvittaviin varotoimenpiteisiin oman ja muiden turvallisuuden takaamiseksi, erityisesti kun työskennellään kaltevilla, epätasaisilla, liukkailla tai epävakailla pinnoilla.
- Mikäli haluat luovuttaa laitteen muiden käyttöön tai lainata sitä, varmista, että tuleva käyttäjä tutustuu tämän käyttöoppaan sisältämiin käyttöohjeisiin.

1.2. ESITOIMENPITEET

Henkilönsuojaimet

- Käytä sopivaa vaatetusta, kestäviä työjalkineita joissa on liukumista estävä pohja sekä pitkiä housuja. Älä koskaan käynnistä laitetta paljain jaloin tai sandaalit jalassa. Käytä kuulosuojaimia.
- Käytä työskentelyhanskoja kaikissa tilanteissa, joissa kädet ovat vaarassa.
- Älä käytä huiveja, kauluspaitoja, kaulanauhoja, rannerenkaita tai muita vaatteita, joissa on liehuvia osia tai nauhoja, äläkä solmioita tai muita roikkuvia tai leveitä asusteita, jotka voivat sotkeutua laitteeseen tai työskentelyalueella oleviin esineisiin ja materiaaleihin.
- Sido pitkät hiukset kiinni.

Työalue / Laite

- Tarkista työskentelyalue ja poista kaikki asiat, jotka laite voisi singota tai jotka voisivat vahingoittaa leikkuuvälinettä/pyöriviä osia (kivet, oksat, rautalangat, luut jne.).

1.3. KÄYTÖN AIKANA

- Älä käytä laitetta räjähdysalttiissa ympäristöissä, syttyvien nesteiden, kaasujen tai pölyn lähettyvillä. Sähkötyökalut aiheuttavat kipinöitä, jotka saattavat sytyttää pölyn tai höyryt.
- Älä altista laitetta vesisateelle tai märille ympäristöille. Työkalun sisään menevä vesi lisää sähköiskun vaaraa.
- Työskentele ainoastaan päivänvalossa tai kyllin riittävässä keinovalossa ja hyvän näkyväisyyden vallitessa.
- Vältä työskentelemästä märässä ruohossa, sateessa ja jos ukkosen vaara esiintyy ja erityisesti jos voi salamoida.
- Pidä aikuiset, lapset ja eläimet poissa työalueelta. Lapsien on ehdottomasti oltava toisen aikuisen valvonnassa.
- Huomioi tarkalleen maaperässä esiintyvät epäyhdenmukaisuudet (kuopat, ojat), kaltevat paikat, piilevät vaarat ja mahdollisten esteiden paikallaolo, jotka voivat rajoittaa näkyvyyttä.
- Toimi erittäin varovaisesti kalliojyrkänteiden, kuoppien tai penkereiden läheisyydessä. Laite voi mennä kumoon, jos rengas menee yli reunan tai jos reuna pettää.
- Rinteissä tulee ajaa poikittain eikä koskaan ylös/alas suunnassa. Ole erittäin varovainen suunnan vaihtojen yhteydessä varmistamalla aina että tukipiste on paikalla ja etteivät renkaat kohtaa esteitä (kiviä, oksia, juuria jne.), jotka voivat aiheuttaa sivuttaista luisumista tai laitteen hallinnan menetyksen.
- Laitetta ei tule käyttää yli 10° rinteissä ajosuunnasta huolimatta.
- Pysäytä leikkuuväline ruohottomien pintojen ylittämisen ajaksi.
- Pidä aina kädet ja jalat kaukana leikkuuvälineestä sekä moottoria käynnistettäessä että laitetta käytettäessä.
- Pysy aina kaukana poistoaukosta.
- Älä koskaan käytä laitetta, jos suojukset ovat vahingoittuneet, niitä ei ole tai ne eivät ole oikein asennettu (keruusäkki, takatyhjennyksen suojus).
- Älä kytke pois, deaktivoi, irrota tai peukaloi paikalla olevia turvajärjestelmiä/mikrokytkimiä.
- Toimi erittäin varovaisesti kaltevilla mailla joilla vaaditaan erityistä varovaisuutta laitteen kumoutumisen tai sen hallinnan menettämisen vuoksi. Hallinnan menettämisen pääasialliset syyt ovat:
  - Renkaiden pidon puuttuminen.
  - Liiallinen nopeus.
  - Äkilliset suunnan vaihdot.
  - Riittämätön jarrutus.
  - Suoritettava työtehtävä on liian vaativa laitteelle.
  - Maaperän laitteelle asettamia vaatimuksia ei tunneta tarpeeksi.
  - Koneen käyttö vetolaitteena.

TÄRKEÄÄ *Käyttöoppaan aiheena olevia koneita ei ole suunniteltu vetolaitekäyttöön*

- Tarkkaile liikennettä, kun käytät laitetta tien läheisyydessä.
- Kytke leikkuuväline pois, pysäytä moottori ja irrota virtavavain varmistaen, että kaikki liikkuvat osat ovat täysin

pysähtyneet:
- Koneen kuljetuksen aikana.
- Aina, kun kone jätetään valvomatta.
- Ennen tukosten aiheuttajien poistamista tai tyhjennyskuljettimen tukoksen avaamista.
- Ennen koneen tarkastamista, puhdistamista tai toimenpiteitä.
- Vierasesineeseen osumisen jälkeen. Tarkista kone mahdollisten vaurioiden varalta ja tee tarvittavat korjaukset ennen uudelleen käyttämistä.
- Jos kone alkaa täristä epätavallisella tavalla: tarkista mahdolliset vauriot; tarkista onko laitteessa löystyneitä osia ja kiristä ne; Teetä laitteen tarkastukset, osien vaihdot ja korjaustoimenpiteet erikoistuneessa huoltokeskuksessa.

⚠ **Jos työskentelyn aikana osia menee rikki tai tapahtuu onnettomuus, pysäytä heti moottori ja mene pois laitteen läheltä lisävahinkojen välttämiseksi. Jos tapahtuu loukkaantuminen, ryhdy tarvittaviin ensiaputoimenpiteisiin ja ota yhteyttä sairaanhoitohenkilökuntaan. Poista huolellisesti mahdolliset jätteet, jotka saattavat vahingoittaa henkilöitä tai eläimiä, jos niitä ei huomaa.**

1.4. HUOLTO, VARASTOINTI JA KULJETUS

Suorita säännöllinen huolto ja oikea varastointi laitteen turvallisuuden ja suorituskyvyn säilyttämiseksi.

- Älä koskaan käytä laitetta, jos siinä on kuluneita tai vaurioituneita osia. Käyttöturvallisuuden kannalta on tärkeää, että rikkoutuneet osat vaihdetaan uusiin, eikä niitä korjata. Käytä ainoastaan alkuperäisiä varaosia.
- Suoritettaessa säätöjä laitteeseen varo sormien joutumista liikkuvan leikkuuvälineen ja laitteen kiinteiden osien väliin.
- Tulipalon vaaran vähentämiseksi, älä jätä jäännösmateriaaleja sisältäviä säiliöitä sisätiloihin.

⚠ **Näissä ohjeissa annetut melu- ja tärinätason arvot vastaavat laitteen käytössä syntyviä maksimiarvoja. Epävakaan leikkuuelementin käyttö, liian nopea liike ja huollon puute vaikuttavat merkittävästi melu- ja tärinäpäästöarvoihin. Näin ollen on tarpeen soveltaa ennaltaehkäiseviä toimenpiteitä, joiden tarkoituksena on poistaa korkeasta melusta ja tärinästä syntyvät mahdolliset vahingot; suorita laitteen huolto, käytä kuulosuojaimia, pidä taukoja työskentelyn aikana.**

1.5. AKKU / AKKULATURI

- Akun lataamiseksi käytä ainoastaan valmistajan suosittelemia akkulatureja. Epäsopivan akun lataaminen saattaa aiheuttaa sähköiskun, ylikuumenemisen tai syövyttävän akkuhapon vuotamisen.
- Käytä ainoastaan työvälineelle tarkoitettuja akkuja. Muiden akkujen käyttö saattaa aiheuttaa loukkaantumisia ja tulipalon.
- Pidä akut, joita ei käytetä, kaukana metalliesineistä (paperiliittimet, kolikot, avaimet, naulat, ruuvit jne.), jotka voisivat saada koskettimet oikosulkuun. Akkuliittimissä tapahtuva oikosulku saattaa aiheuttaa palon tai tulipaloja.
- Älä käytä akkulaturia tiloissa, joissa on syttyviä aineita tai pinnoilla, jotka syttyvät helposti kuten paperi, kangas jne. Latauksen aikana akkulaturi kuumenee ja saattaisi aiheuttaa tulipalon.
- Akkujen kuljetuksen aikana huolehdi, että liittimet eivät pääse keskenään kosketuksiin äläkä käytä metallisäiliöitä kuljetukseen.
- Liitä akkulaturi ainoastaan pistorasioihin, joiden verkkojännite ja taajuus on sama kuin koneen arvokilvessä.
- Akkulaturin johdon pistokkeen tulee sopia pistorasiaan. Älä tee koskaan muokkauksia pistokkeeseen. Älä käytä adaptereita akkulaturin maadoitetun johdon kanssa. Muokkaamattomat ja pistorasiaan sopivat pistokkeet vähentävät sähköiskun vaaraa.
- Latauksen aikaisten sähkökatkojen välttämiseksi:
  - Varmista, että sähkölaitteiston kokonaisvirtakapasiteetti on riittävä.
  - Kytke kone pistorasiaan, joka ampeeriarvo on riittävä;
  - vältä muiden runsaasti virtaa kuluttavien sähkölaitteiden samanaikaista käyttöä.
- Älä säilytä akkulaturin johtoa lasten ulottuvilla.

1.6. YMPÄRISTÖNSUOJELU

- Noudata tarkasti paikallisia säädöksiä, koskien pakkausten, hajonneiden osien tai minkä tahansa ongelmajätteen hävitystä. Näitä jätteitä ei saa laittaa sekajätteeseen, vaan ne on lajiteltava ja vietävä asianmukaiseen kierrätyskeskukseen, joka huolehtii materiaalien kierrätyksestä.
- Noudata tarkasti paikallisia säädöksiä, koskien jätteiden hävitystä.
- Kun laite poistetaan käytöstä, älä jätä sitä luontoon, vaan toimita se kierrätyskeskukseen paikallisten määräysten mukaisesti.



Älä hävitä sähkölaitteita kotitalousjätteiden seassa. Euroopan parlamentin ja neuvoston direktiivi 2012/19/EY sähkö– ja elektroniikkaromusta ja sen toteuttaminen kansallisten säädösten mukaisesti määrää sähkölaitteiden erillisen keräyksen niin, että ne voidaan käyttää uudelleen ympäristöystävällisesti. Jos sähköisiä laitteita hävitetään kaatopaikalle tai maaperään, vahingolliset aineet saattavat joutua pohjaveteen ja ravintoketjuun vahingoittaen siten terveyttä ja hyvinvointia. Lisätietoja tämän laitteen hävittämisestä saa kotitalousjätteiden hävityksestä vastaavalta elimeltä tai jälleenmyyjältä



Käyttöiän lopussa, hävitä akut kiinnittämällä riittävästi huomiota ympäristöömme. Akku sisältää sekä sinulle että ympäristölle vaarallista materiaalia. Se on irrotettava ja hävitettävä erillisessä paikassa, joka hyväksyy litiumioniakkuja.



Käytettyjen tuotteiden ja pakkausmateriaalien erillinen keräys sallii materiaalien kierrätyksen ja uusiokäytön. Kierrätettyjen materiaalien uudelleenkäyttö auttaa ennaltaehkäisemään ympäristön saastumista ja vähentää raaka-aineiden käyttöä.

2. TUOTTEEN KUVAUS

Tämä on päältäajettava ruohonleikkuri.
Koneessa on sähkömoottorit, jotka käyttävät leikkuuvälinettä sekä sähkömoottori, joka säätelee vetoa.
Koneessa on takaveto.
Käyttäjä kykenee ohjaamaan laitetta ja käyttämään pääohjauksia istumalla aina kuljettajan paikalla.
Laitteeseen asennetut turvalaitteen pysäyttävät moottorin ja leikkuuvälineen muutaman sekunnin sisällä (kappale 5.2).

Käyttötarkoitus ja väärinkäyttö
Tämä laite on suunniteltu ja valmistettu ruohonleikkuuseen puutarhoissa ja nurmialueilla.
Mikä tahansa muu käyttö voi paljastua vaaralliseksi ja aiheuttaa henkilö- ja/tai omaisuusvahinkoja.
Sopimattomaksi käytöksi katsotaan (esimerkiksi, mutta ei ainoastaan):

- muiden henkilöiden, lasten tai eläinten kuljettaminen koneella,
- laitteen käyttäminen kuormien vetoon tai työntämiseen,
- leikkuuvälineen käyttö alueilla, joissa ei kasva ruohoa,
- laitteen käyttäminen lehtien tai jätteiden keräämiseen,
- laitteen käyttäminen kulkuun epävakaalla, liukkaalla, jäisellä, kivisellä tai epätasaisella maalla, lätäköissä tai suomaalla,
- määritetystä konfiguraatiosta poikkeavan akkukonfiguraation käyttäminen (katso tekniset tiedot -osio).

TÄRKEÄÄ *Laitteen virheellinen käyttö aiheuttaa takuun raukeamisen, jolloin valmistaja vapautuu vastuusta ja kaikki vastuu käyttäjälle tai kolmansille osapuolille koituneista vahingoista tai vammoista siirtyy valmistajalta käyttäjälle.*

TÄRKEÄÄ *Laitetta saa käyttää vain yksi henkilö.*

TÄRKEÄÄ *Laitetta ei ole tyyppihyväksytty yleisillä teillä ajamiseen. Sitä tulee käyttää (tieturvallisuussääntöjen mukaisesti) ainoastaan yksityisillä, liikennöimättömillä alueilla.*

2.1. KONEEN OSAT (KUVA 1)

A. Leikkuuvälineiden kokonaisuus
B. Leikkuuvälineet
C. Poistoputki
D. Keruusäkki
E. Takatyhjennyksen suojus (saatavilla pyynnöstä)
F. Kuljettajan istuin
G. Terämoottorit
H. Voimansiirron moottorit
I. Akut
J. Ohjauspyörä
K. Painikkeet

2.2. TURVAMERKINNÄT (KUVA 2)



VAROITUS
Lue ohjeet ennen koneen käyttämistä.



VAROITUS
Ota avain pois ja lue ohjeet ennen mihinkään huolto- tai korjaustoimenpiteisiin ryhtymistä.



ESINEIDEN SINKOUTUMISVAARA
Älä ikinä työskentele ilman, että takatyhjennyksen suojus tai keruusäkki on asennettu paikoilleen.



ESINEIDEN SINKOUTUMISVAARA
Pidä käytön aikana ulkopuoliset loitolla, työalueen ulkopuolella.



LAITTEEN KUMOONKAATUMISEN VAARA
Älä käytä tätä konetta rinteissä, joiden kaltevuus on yli 10°.



PURISTUMISVAARA
Varmista, että lapset pysyvät etäällä koneesta sen moottorin käydessä.



LEIKKAUTUMISVAARA
Liikkeessä olevat leikkuuvälineet. Älä vie käsiä tai jalkoja leikkuuvälineille tarkoitetun tilan sisälle.

TÄRKEÄÄ *Huonokuntoiset tai lukukelvottomat tarrat on vaihdettava. Pyydä tilalle uudet tarrat valtuutetulta laitekohtaiselta huoltokeskukselta.*

3. ASENNUS

TÄRKEÄÄ *Pakkauksesta purku ja asennus on suoritettava tasaisella ja tukevalla alustalla, jossa on riittävästi tilaa koneen ja pakkausten liikuttamista varten, sekä käyttäen soveltuvia työkaluja.*

3.1. PAKKAUKSEN PURKAMINEN

1. Avaa pakkaus huolella ja varo osien hävittämistä
2. Tutustu laatikossa olevaan dokumentaatioon, nämä ohjeet mukaan luettuina.
3. Ota pois laatikosta kaikki irralliset osat.
4. Ota laite pois pakkauksesta noudattamalla seuraavia varotoimia:
   - nosta leikkuuvälineen kokonaisuus mahdollisimman korkealle (kappale 4) estääksesi sen vahingoittumista kun laite lasketaan alas kuormalavalta
   - Vie takavoimansiirron vapautusvipu vapautusasentoon (kappale 4).
   - Laske laite kuormalavalta.

3.2. OHJAUSPYÖRÄN KOKOAMINEN

• **Ohjauspyörä, tyyppi "I"**
Ks. kuva 3.1, 3.2.

• Ohjauspyörä, tyyppi “II”
Ks. kuva 3.1, 3.2.

• Ohjauspyörä, tyyppi “III”
Ks. kuva 4.

3.3. ISTUIMEN ASENNUS

• ”I”-tyypin istuin
Ks. kuva 5.

• ”II”-tyypin istuin
Ks. kuva 5.

3.4. KERUUSÄKIN ASENTAMINEN
Ks. kuva 8.

4. HALLINTALAITTEET

• Virta-avain (kuva 6.A)
1. Avain ei kytketty. Syöttöpiiri on poissa käytöstä ja kone sammuu. Mitään toimintoa ei voida aktivoida.
2. Avain pohjassa. Kone on valmis käynnistettäväksi.

TÄRKEÄÄ *Kun avain on otettu pois odota, että painikepaneelin LED-valot sammuvat. Avaimen asettaminen takaisin paikalleen ennen kuin LED-valot sammuvat, johtaa koneen tilapäiseen lukitukseen. Tässä tapauksessa riittää, että otat avaimen pois ja odotat muutaman sekunnin, ennen kuin kytket koneen uudelleen päälle.*

TÄRKEÄÄ *Irrota avain aina, kun kone jätetään pois käytöstä tai valvomatta.*

• Ajopoljin (kuva 6.F)

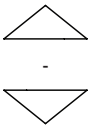

1. Ajo eteenpäin
2. Seisonta
3. Peruutus

TÄRKEÄÄ *Veto kytkeytyy pois päältä, kun käyttäjä poistuu istuimelta.*

• Vaihteiston kytkentä- / vapautusvipu
1. Vaihteisto kytketty päälle: siirrä vipu (kuva 6.H) vaakatasoon (A).
2. Vaihteisto ei ole kytketty päälle: siirrä vipu (kuva 6.H) alas (B).

TÄRKEÄÄ *Kytkentä- / vapautusvipu ei saa koskaan olla keskiasennossa. Tämä asento ylikuumentaa ja vahingoittaa voimansiirtoa.*

• Leikkuukorkeuden säätövipu
Tästä vivusta (kuva 6.G) nostetaan ja lasketaan leikkuuvälinekokonaisuutta, joka voidaan asettaa 6 eri leikkuukorkeudelle välillä 3 - 8 cm.

• Hätätilapainike
Hätätilapainikkeella (kuva 6.B) kone voidaan sammuttaa välittömästi hätätilanteen sattuessa.
Painikkeella on kaksi asentoa:



Aktivoitu



Deaktivoitu

TÄRKEÄÄ *Kun hätäpainike on aktivoituna, konetta ei ole mahdollista käynnistää.*

• Ylimääräinen liitin usb-lisävarusteille (kuva 6.I)

• Äänimerkin antolaitteet
1. Kahdesti soiva äänimerkki: keruusäkki puuttuu.
2. Jatkuva merkkiääni: keruusäkki täynnä:
3. Yksittäinen merkkiääni: ruohonleikkuuta peruutusvaihteella ei ole otettu käyttöön. Katso kuvake, kuva 7.C.
4. Toistuva jaksottainen merkkiääni: kuljettaja ei ole istumassa, kun avain on kytkettynä.
5. Kolmesti soiva merkkiääni: ei ole annettu lupaa leikkuuvälineiden aktivointiin.

• Painikkeet tyyppi I (kuva 6.C)

Koneen käynnistyspainike



Kun avain on pohjassa (kuva 6.A), painike (kuva 7.A) käynnistää koneen ja mahdollistaa kaikki toiminnot. Piippausääni ilmoittaa aktivoinnista.

TÄRKEÄÄ Jos kaikki turvallisuusehdot täyttyvät, READY-kuvake (kuva 7.K) syttyy ja kone on käyttövalmis.



Leikkuuvälineiden käyttöön / pois käytöstä kytkentäpainike



Aktivointipainike: ruohonleikkuu peruutusvaihteella
Pitämällä painike kuva 7.C painettuna sallitaan leikkuu peruutusvaihteella.



Ajovalon sytytyspainike



Huomiokuvake



Akun Led-valo



Ready-kuvake
Kuvake, kuva 7.K, syttyy, kun koneessa on virta ja se on käyttövalmis.



Bluetooth-kuvake



Ohjaimen ja/tai moottorin ylilämmön kuvake



Vaihteiston kytkentä- / vapautusvivun kuvake



Käyttäjän kyydissäolon kuvake



Hätätilapainikkeen kuvake

• Painikkeet tyyppi II (kuva 6.D)
Edellisten lisäksi on seuraavat painikkeet ja kuvakkeet:

CRUISE CONTROL -painike



Laitteen kytkemiseksi pois päältä sekä ajopolkimella ohjattavan ajonopeuden palauttamiseksi (kuva 6.F) riittää, että:
painat painiketta, kuva 7.G.
tai
painat ajopoljinta (kuva 6.F).

ECO

Leikkuuvälineen pyörintänopeuden valintapainike
ECO
NORMAL
TURBO



ECO-kuvake



TURBO-kuvake

• Bluetooth-toiminto
1. lataa sovellus kuvassa 23 näkyvän QR-koodin kautta.
2. noudata ohjeita.



Bluetooth-yhteys aktivoituu automaattisesti koneen käynnistyessä ja kuvakkeen, kuva 7.M, syttyminen vahvistaa laitteeseen muodostetun yhteyden.

5. LAITTEEN KÄYTTÖ

5.1. ESITOIMENPITEET

• Akkujen tarkistus
Akut on ladattava täyteen ennen kuin konetta käytetään ensimmäisen kerran sen hankkimisen jälkeen (luku 6.1).

• "I"-tyypin istuimen säätö
Ks. kuva 10.A.

• "II"-tyypin istuimen säätö
Ks. kuva 10.B.

• Renkaiden paine
1. Liitä painemittarilla varustetun paineilmapistoolin pää pyörän venttiiliin (kuva 11).
2. Säädä paine "Tekniset tiedot" taulukossa ilmoitettuihin arvoihin.

• Laitteen valmistaminen työskentelyä varten
1. Esivalmistelut leikkuuta varten ja ruohon keräämiseksi keruusäkkiin (kuva 9).
2. Esivalmistelut ruohon leikkuuta ja maahan taakse tyhjennystä varten (jos varusteena).
3. Esivalmistelut leikkuuta varten ja ruohon silppuamiseen.

5.2. TURVALLISUUSTARKASTUKSET

• Yleiset turvallisuustarkastukset

Kohde	Tulos
Akut.	Ei vaurioita niiden kuoressa tai kannessa.
Hallintalaitteet painikeosiossa.	Ehjät. Ei vahinkoa.
Takatyhjennyksen suojus, keruusäkki.	Ehjät. Ei vahinkoa. Asennettu oikein.
Sähköjohdot.	Eristys on ehjä. Ei mekaanista vahinkoa.
Aja koneella eteen ja taakse ja vapauta ajopoljin.	Koneen nopeus hidastuu ja se pysähtyy.
Turvalaitteet	Toimivat seuraavassa kappaleessa kuvatulla tavalla.

• Turvalaitteiden tarkistukset

Tila	Käyttäjä istuu istuimella. Ajopoljin vapaa-asennossa (painike vapautettuna). Hätätilapainike deaktivoituna.
Toimenpide	Aseta avain pohjaan saakka.
Tulos	Kone on valmis käynnistettäväksi.

Tila	Kone käynnistynyt tai liikkeessä.
Toimenpide	Nouse kuljettajan istuimelta.
Tulos	Kaikki toiminnot kytkeytyvät pois. Kuvake, kuva 7.E, vilkkuu ja kuvake, kuva 7.P, syttyy. 

Tila	Käyttäjä istuu istuimella. Ajopoljin etenemis- tai peruutusasennossa.
Toimenpide	Yritä käynnistää kone.
Tulos	Kuvakkeet, kuva 7.E ja kuva 7.O, palavat edelleen, akun Led-valot 1, 2, 4 ja 5 vilkkuvat. 

Tila	Hätätilapainike aktivoituna.
Toimenpide	Yritä käynnistää kone.
Tulos	Kone käynnistyy. Kuvake, kuva 7.E, vilkkuu ja kuvake, kuva 7.Q, syttyy. Veto eivätkä leikkuuvälineet toimi. 

Tila	Leikkuuvälineet asetettu päälle
Toimenpide	Peruuta pitämättä peruutusvaihteella leikkuun aktivointipainiketta painettuna.
Tulos	Leikkuuvälineet kytkeytyvät pois käytöstä.

Tila	Leikkuuvälineet asetettu päälle
Toimenpide	Peruuta pitämättä peruutusvaihteella leikkuun aktivointipainiketta painettuna.

Tulos	Leikkuuvälineet kytkeytyvät pois käytöstä.

Tila	Leikkuuvälineet asetettu päälle
Toimenpide	Nosta keruusäkki tai poista takatyhjennyksen suojus (vain malleissa joissa keruu tapahtuu takaa).
Tulos	Leikkuuvälineet kytkeytyvät pois käytöstä.

Tila	Kone käynnissä ja liikkeessä.
Toimenpide	Vapauta ajopoljin.
Tulos	Koneen nopeus hidastuu ja se pysähtyy.

Tila	Kone käynnissä ja liikkeessä.
Toimenpide	Tee testiajo.
Tulos	Epätavallista tärinää tai epätavallisia ääniä ei tule ilmetä. Ohjauksen, hallintalaitteiden ja polkimien on toimittava oikein.

⚠ **Jos mikä tahansa tuloksista poikkeaa seuraavissa taulukoissa osoitetuista arvoista, älä käytä laitetta! Toimita laite huoltokeskukseen laitekohtaisia tarkastuksia ja korjaustoimenpiteitä varten.**

5.3. KÄYTTÖ KALTEVALLA MAAPERÄLLÄ

Noudata Tekniset tiedot -taulukossa ja kuvassa 12 annettuja raja-arvoja kulkusuunnasta riippumatta.

5.4. KÄYNNISTYS JA TYÖSKENTELY

• Käynnistys

1. Varmista, että vaihteisto on kytkettynä (kappale 4).
2. Istu kuljettajan paikalle.
3. Aseta avain pohjaan saakka (kuva 6.A).
4. Odota, että koneen sähkötarkistus suoritetaan. Sen aikana kaikki painikeosion kuvakkeet palavat.
5. Paina käynnistyspainiketta (kuva 7.A).
6. Odota, että Ready-kuvake (kuva 7.K) palaa kiinteästi.

• Keruusäkin tyhjennys

TÄRKEÄÄ *Keruusäkin tyhjennys voidaan suorittaa ainoastaan silloin, kun leikkuuvälineet ovat poissa päältä. Muussa tapauksessa moottori sammuu.*

Jatkuva äänimerkki ilmoittaa keruusäkin täyttymisestä.
Toimi seuraavassa kuvatulla tavalla:

1. Kytke leikkuuvälineet pois (kappale 4, kuva 7.B), jolloin äänimerkki lakkaa.
2. Pysäytä laite.
3. Tartu takakahvaan (kuva 13.A) ja tyhjennä keruusäkki kallistamalla sitä.
4. Sulje keruusäkki uudelleen siten, että se jää kiinni kiinnityskoukkuun (kuva 9.E) ja palauta vipu alkuasentoonsa.

5.5. PYSÄYTYS

Laitteen pysäyttämiseksi:

1. Pysäytä ajo vapauttamalla ajopoljin.
2. Sammuta kone irrottamalla avain (kuva 6.A).

TÄRKEÄÄ *Akkujen varaustason säilyttämiseksi avainta ei saa jättää paikoilleen, kun kone ei ole käytössä.*

5.6. KÄYTÖN JÄLKEEN

- Suorita puhdistus (kappale 6.2).
- Sijoita kone pistorasian läheisyyteen ja lataa akut (kappale 6.1) siten, että se on täydessä tehossa seuraavaa käyttökertaa varten. Vaihtoehtoisesti voit irrottaa akut paikoiltaan ja ladata ne ulkoisella akkulaturilla (lisävaruste).

Joka kerta, kun laitteen luota tai ohjauspaikalta poistutaan tai kun laitetta paikoitetaan:

1. Pysäytä laite.
2. Vie leikkuuvälinekokonaisuus matalimpaan asentoon.
3. Varmista, että kaikki liikkuvat osat ovat pysähdyksissä.
4. Irrota virta-avain (kuva 6.A).

6. HUOLTO

Noudatettavat turvallisuusmääräykset on kuvattu luvussa 1. Noudata tarkasti kyseisiä ohjeita estääksesi vakavia riskitilanteita tai vaaroja:

Ennen laitteessa suoritettavia tarkastuksia, puhdistusta tai huolto-/säätötoimenpiteitä:

- Kytke irti leikkuuväline.
- Pysäytä laite.
- Varmista, että kaikki liikkuvat osat ovat pysähtyneet.
- Poista virta-avain.
- Käytä sopivaa vaatetusta, työkäsineitä ja suojalaseja.

TÄRKEÄÄ *Älä koskaan jätä avainta virtalukkoon tai lasten tai sellaisten henkilöiden ulottuville, joilla ei ole lupaa käyttöön.*

6.1. AKKU

TÄRKEÄÄ *Koneeseen asennetut akut on suunniteltu ja valmistettu tämäntyyppiseen käyttöön, minkä vuoksi:*
- Älä vaihda akkujen tilalle ei-alkuperäisiä akkuja.
- Älä suorita toimenpiteitä, joita ei ole kuvattu tässä oppaassa.
Jos akuissa ilmenee ongelmia, ota yhteyttä jälleenmyyjään.

• Asennettuna olevan akun lataus

Akun lataaminen:

1. Vie kone virtapistokkeen lähelle ja irrota avain (kuva 6.A),
2. Nosta istuin,
3. Nosta latausliitännän tulppa (kuva 14.A),
4. Liitä mukana toimitettu laturi (kuva 15.A) latausliitäntään liittimen (kuva 15.B) kiinnitysbajonetilla,
5. Liitä akkulaturi verkkovirtapistorasiaan kytkemällä pistoke.

Latauksen aikana akun Led-merkkivalot (kuva 7.F) vilkkuvat etenevästi. Aina, kun saavutetaan yhden varaustason kynnysarvo, vastaava Led-jää palamaan vilkkumatta, kun taas loput valot jatkavat vilkkumista.

TÄRKEÄÄ *Koneen akkulaturi sammuu 24 toimintatunnin jälkeen, eikä akkuja pidetä latauksessa loputtoman kauan.*

TÄRKEÄÄ *Latauksen aikana mikään koneen toiminto ei ole käytettävissä, vaikka avain asetettaisiin pohjaan saakka.*

• Irrotetun akun lataus

Akun lataaminen:

1. Avaa akkutilan luukku (kuva 19).
2. Paina akussa olevaa avauspainiketta (kuva 19.A) ja ota akku pois (kuva 19.B).
3. Aseta akku (kuva 20.A) akkulaturissa olevaan paikkaan (kuva 20.B).
4. Kytke akkulaturi pistorasiaan, jonka jännite vastaa tarrassa annettua.
5. Suorita aina täydellinen lataus, noudattaen akkulaturin ohjekirjasessa annettuja ohjeita.
6. Kun lataus on valmis, irrota akku (kuva 21.A) paikaltaan akkulaturista (kuva 21.B).

7. Irrota akkulaturi sähköverkosta.
8. Aseta akku (kuva 22.A) takaisin paikalleen koneeseen ja sulje akkutilan luukku.

TÄRKEÄÄ *Latausjärjestelmä sammuu 24 tunnin kuluttua latauksen päättymisestä, eikä akkujen varausta pidetä yllä tai täydennetä automaattisesti.*

6.2. PUHDISTUS

• Yleiset ohjeet

Jokaisen käyttökerran jälkeen, suorita puhdistus noudattamalla seuraavia ohjeita:

- Älä käytä vesisuihkuja ja vältä kastamasta moottoria ja sähköosia.
- Poista rungon sisälle kerääntyneet ruohojäämät ja muta.
- Varmista aina, että ilmanottoaukot ovat puhtaat.
- Älä käytä rungon puhdistuksessa voimakkaita pesuaineita.
- Tulipalovaaran vähentämiseksi pidä moottori puhtaana ruohojäämistä, lehdistä ja liiallisesta rasvasta.

⚠ **Älä koskaan käytä nesteitä vaihteiston, akkujen ja elektronisten komponenttien pesuun (kuva 17, kuva 18). Puhdista ne puhaltamalla paineilmasuihkulla.**

• Leikkuuvälineiden kokonaisuuden puhdistus

TÄRKEÄÄ *Kun pestään leikkuuvälinekokonaisuuden sisäpuolta ja poistoputkea, keruusäkin on oltava asennettuna ja katteenlevityksen korkin paikallaan (jos varusteena) tai takatyhjennyksen suojuksen on oltava asennettuna.*

1. Aseta laite tasaiselle pinnalle, jonka päällä on tukeva lattia.
2. Liitä vesiletku (kuva 16.A) toiseen letkuliittimistä (kuva 16.B) ja avaa vesihana.
3. Istu kuljettajan paikalle ja käynnistä kone.
4. Laske leikkuuväline aivan alas ja kytke leikkuuvälineet käyttöön.
5. Anna veden virrata muutaman minuutin ajan ja sammuta kone.
6. Pysäytä veden tulo ja irrota letku liittimestä.
7. Toista toimenpiteet toisen liittimen osalta.
8. Puhalla kokonaisuuden yläosa (kuva 16.C) paineilmalla.

6.3. LEIKKUUVÄLINEEN HUOLTO

⚠ **Älä koske leikkuuvälineeseen ennen kuin virta-avain on irrotettu ja leikkuuväline on kokonaan pysähtynyt. Ole varovainen, koska leikkuuväline voi liikkua, vaikka avain olisikin irrotettu (akkumalleissa).**

⚠ **Kaikki leikkuuvälineitä koskevat toimenpiteet (irrotus, teroitus, tasapainotus, korjaus, uudelleenkiinnitys ja/tai vaihto) ovat vaativia toimenpiteitä, jotka vaativat oikeiden työkalujen käytön lisäksi erityispätevyyttä. Turvallisuuden vuoksi suosittelemme, että nämä toimenpiteet suoritetaan tähän erikoistuneessa huoltokeskuksessa.**

⚠ **Vaihdata aina vioittunut, vääntynyt tai kulunut leikkuuväline sekä sen ruuvit tasapainon säilyttämiseksi.**

TÄRKEÄÄ *Käytä aina alkuperäisiä leikkuuvälineitä, joissa on taulukossa "Tekniset tiedot" annettu koodi.*

7. KULJETUS, VARASTOINTI JA HÄVITTÄMINEN

7.1. KULJETUS

Kun laitetta liikutetaan:

1. kytke irti leikkuuväline
2. vie leikkuuvälinekokonaisuus korkeimpaan asentoon
3. sammuta laite ja ota virta-avain pois
4. kytke veto irti (kappale 4).

Kun laitetta kuljetetaan ajoneuvolla tai perävaunulla:

- käytä kestäviä, riittävän leveitä ja pitkiä ramppeja
- lastaa laite sähkömoottori sammutettuna, virta-avain irrotettuna, ilman kuljettajaa, työntämällä ja käyttämällä toimenpiteissä riittävä määrä henkilöitä;
- laske alas leikkuuvälinekokonaisuus
- asemoi se siten, ettei siitä aiheudu vaaraa
- kytke veto (kappale 4);
- lukitse se kunnolla kuljetusajoneuvoon köysiä tai ketjuja käyttämällä, jotta kaatuminen ja mahdolliset vauriot voitaisiin estää.

7.2. VARASTOINTI

Kun kone on varastoitava, irrota virta-avain.

Varastoi laite:

- leikkuuvälineiden kokonaisuus alas laskettuna
- kuivaan ympäristöön
- suojaan ilmasto-olosuhteilta, varjoon, lämpötila 0 – +40 °C
- mahdollisesti pressulla peitettynä
- paikkaan, johon lapset eivät pääse;
- varmista, että avaimet tai huollossa käytetyt työkalut on poistettu.

HUOMAUTUS *Akku on ladattava täyteen vähintään kerran kuussa ja aina ennen toimenpiteisiin uudelleen ryhtymistä.*

HUOMAUTUS *Varastoi laite siten, että se ei ole vaarallinen, jos aikuiset, lapset tai eläimet koskevat siihen vahingossa tai tahattomasti.*

8. VIKOJEN PAIKANNUS

Vika	Aiheuttaja	Korjaustoimenpide
Kone ei käynnisty.	Tyhjä akku.	Lataa akku (kappale 6.1).
Akkulaturi ei lataa akkuja.	Akkuja ei ole asetettu oikein akkulaturiin.	Tarkista, että se on asetettu oikein (kuva 20).
	Ympäristölliset olosuhteet eivät ole asianmukaiset.	Suorita lataus ympäristössä jossa on sopiva lämpötila (ks. akun/akkulaturin ohjekirjaa).
	Likaiset koskettimet.	Puhdista koskettimet.
	Jännite akkulaturiin puuttuu.	Tarkista, että pistoke on kytketty ja että pistorasiassa on virta.
	Viallinen akkulaturi.	Vaihda käyttämällä alkuperäistä varaosaa. Jos vika jatkuu, tutustu akkulaturin käsikirjaan.
Epäsäännöllinen leikkaustulos	Leikkuuvälineiden terävyys on laskenut.	Käänny valtuutetun huoltokeskuksen puoleen.
	Etenemisnopeus on korkea leikattavan ruohon korkeuteen nähden.	Vähennä etenemisnopeutta ja/tai nosta leikkuukorkeutta. Odota, että ruoho on kuivaa.
	Leikkuuvälinekokonaisuus on täynnä ruohoa.	Puhdista leikkuuvälinekokonaisuus.
Epänormaalia tärinää käytön aikana.	Leikkuuvälineet epätasapainossa. Leikkuuvälineet löystyneet. Osat löystyneet. Mahdollisia vaurioita	Käänny valtuutetun huoltokeskuksen puoleen tarkastusten, vaihtojen tai korjausten suorittamista varten.
Kuvake, kuva 7.E, pysyy palamassa ja akun Led-merkkivalot 2 ja 5 vilkkuvat. 	Ylikuormitusvirta akusta, syynä:	
	Liian haastavat työskentelyolosuhteet.	Vähennä etenemisnopeutta.
		Leikkuukorkeuden nostaminen.
	Liian jyrkkä mäki.	Alenna etenemisnopeutta ja tarkista työstettävän maa-alueen jyrkkyys.
Kuvake, kuva 7.N, vilkkuu. Kaikki painikeosion muut ilmaisimet (kuvakkeet/Led-merkkivalot) pysyvät toiminnassa ja näkyvissä. 	Akun, ajomoottorin ja/tai leikkuuvälineiden moottoreiden ylilämmön esihälytys, syynä:	
	Haastavat työskentelyolosuhteet:	Vähennä etenemisnopeutta.
		Leikkuukorkeuden nostaminen.
Kuvakkeet, kuva 7.E ja kuva 7.N, palavat edelleen ja akun Led-valot 2 ja 4 vilkkuvat. 	Akun ylilämpö/alilämpö, syynä:	Sammuta kone, odota vähintään 5 minuuttia ja käynnistä uudelleen.
	Haastavat työskentelyolosuhteet.	Vähennä etenemisnopeutta.
		Leikkuukorkeuden nostaminen.
	Ympäristölliset olosuhteet eivät ole asianmukaiset.	Työskentele ympäristön lämpötilassa, joka on sopiva koneen käyttöedellytyksille.

Vika	Aiheuttaja	Korjaustoimenpide
Kuvake, kuva 7.E, pysyy palamassa ja akun Led-merkkivalot 1, 4 ja 5 vilkkuvat. 	Ylikuormitusvirta leikkuuvälineisiin, syynä:	
	Haastavat työskentelyolosuhteet.	Vähennä etenemisnopeutta.
		Leikkuukorkeuden nostaminen.
	Tukkeumat, jotka estävät leikkuuvälineiden pyörinnän.	Poista tukokset.
	Leikkuuvälinekokonaisuus on täynnä ruohoa.	Puhdista leikkuuvälinekokonaisuus.
Kuvakkeet, kuva 7.E ja kuva 7.N, palavat edelleen ja akun Led-valot 1 ja 3 vilkkuvat. 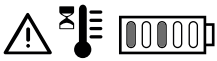	Leikkuuvälineiden moottoreiden ylilämpö, syynä:	Sammuta kone, odota vähintään 5 minuuttia ja käynnistä uudelleen.
	Haastavat työskentelyolosuhteet.	Vähennä etenemisnopeutta.
		Leikkuukorkeuden nostaminen.
Kuvake, kuva 7.E, pysyy palamassa, akun Led-merkkivalot 1, 3 ja 5 vilkkuvat. 	Leikkuuvälineiden moottoreiden pysähtyminen, syynä:	
	Haastavat työskentelyolosuhteet.	Vähennä etenemisnopeutta.
		Leikkuukorkeuden nostaminen.
	Tukkeumat, jotka estävät leikkuuvälineiden pyörinnän.	Poista tukokset.
	Leikkuuvälinekokonaisuus on täynnä ruohoa.	Puhdista leikkuuvälinekokonaisuus.
Kuvakkeet, kuva 7.E ja kuva 7.N, palavat edelleen, akun Led-valot 1, 2 ja 4 vilkkuvat. 	Ajomoottorin ylilämpötila, syynä:	Sammuta kone ja odota vähintään 5 minuuttia ennen käynnistystoimien suorittamista uudelleen.
	Ajomoottori kuormituksen alainen.	Vähennä etenemisnopeutta.
	Liian jyrkkä mäki.	Vähennä nopeutta ja tarkista työstettävän rinteen jyrkkyys.
	Liikaa mutaa pyörissä.	Tarkista, että pyörät on lukittu ja puhdista ne tarvittaessa.
Kuvakkeet, kuva 7.E ja kuva 7.O, palavat edelleen, akun Led-valot 1, 2, 4 ja 5 vilkkuvat. 	Kone käynnistetty ajopolkimella, jota ei ole vapautettu (ei vapaa-asennossa).	Sammuta kone ja käynnistä uudelleen vasta, kun on tarkistettu, että ajopoljin on vapaa-asennossa (poljin vapautettu).
Kuvakkeet, kuva 7.E ja kuva 7.O, palavat edelleen ja akun Led-valot 1, 2, 3 ja 5 vilkkuvat. 	Vaihteiston kytkentä- / vapautusvipu asennossa, jossa voimansiirto ei ole kytketty.	Tarkista vaihteiston kytkentä- / vapautusvivun asento ja tarvittaessa vie vipu asentoon, jossa voimansiirto on kytkettynä.
		Jos ongelma jatkuu, ota yhteyttä huoltokeskukseen.
Kuvake, kuva 7.E, pysyy palamassa ja akun Led-merkkivalo 2 ja vilkkuu. 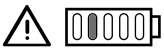	Akun havaitsemis-/ kommunikointivirhe.	Sammuta kone ja käynnistä uudelleen.
		Tarkista, että akut on asetettu/asennettu oikein omille paikoilleen.
		Jos ongelma jatkuu, ota yhteyttä huoltokeskukseen.

Vika	Aiheuttaja	Korjaustoimenpide
Kuvake, kuva 7.E, pysyy palamassa ja akun Led-merkkivalot 2, 3, 4 ja 5 vilkkuvat. 	Rinnakkaismoduulin elektroninen virhe.	Sammuta kone ja käynnistä uudelleen.
		Jos ongelma jatkuu, ota yhteyttä huoltokeskukseen.
Akun Led-valot, kuva 7.F, syttyvät ja sammuvat järjestyksessä vasemmalta oikealle ja päinvastoin.	Viestintävirhe laitteessa olevien elektronisten moduulien välillä.	Sammuta kone ja käynnistä uudelleen.
		Jos ongelma jatkuu, ota yhteyttä huoltokeskukseen.
Kuvake, kuva 7.E, pysyy palamassa ja akun Led-merkkivalot 3 ja 4 vilkkuvat. 	Asennettujen akkujen virheellinen konfigurointi.	Tarkista, että akut on asennettu oikean konfiguraation mukaisesti (katso tekniset tiedot -taulukko).

FRANÇAIS - Traduction de la notice originale

Les manuels d'utilisation sont disponibles :
▷ sur le site Web stiga.com
▷ en scannant le code QR



ATTENTION : LIRE ATTENTIVEMENT CE MANUEL AVANT D'UTILISER LA MACHINE.
Conserver pour toute consultation future.

REMARQUE *Le présent document a l'objet de fournir un guide simple, en format papier, pour l'utilisation et l'entretien de la machine en toute sécurité.*
Pour des informations plus détaillées, télécharger les manuels d'utilisation complets en format numérique.

1. CONSIGNES DE SÉCURITÉ

1.1. FORMATION

Se familiariser avec les commandes et avec la bonne utilisation de la machine. Apprendre à arrêter rapidement le moteur. Le non-respect des avertissements et des instructions peut causer des incendies et/ou de graves lésions.

- Ne jamais permettre à des enfants ou à des personnes ne connaissant pas suffisamment les instructions d'utiliser la machine. La réglementation locale peut fixer un âge minimum pour l'utilisateur.
- Ne jamais utiliser la machine en cas de fatigue ou de malaise de l'utilisateur, ou en cas de consommation de médicaments, de drogues, d'alcool ou de substances dangereuses pour les capacités de réflexes et de concentration.
- Se rappeler que l'opérateur ou l'utilisateur est responsable des accidents et des imprévus qui peuvent arriver à d'autres personnes ou à leurs biens. L'utilisateur est responsable de l'évaluation des risques potentiels du terrain à travailler et de la mise en place de toutes les précautions nécessaires pour assurer sa sécurité et celle d'autrui, en particulier sur les terrains en pente, les sols accidentés, glissants ou instables.
- Si la machine est cédée ou prêtée à des tiers, veiller à ce que l'utilisateur prenne connaissance des consignes d'utilisation contenues dans ce manuel.

1.2. OPÉRATIONS PRÉLIMINAIRES

Équipements de protection individuelle (EPI)

- Porter des vêtements adaptés, des chaussures de travail résistantes avec semelle antiglisse et pantalons longs. Ne pas actionner la machine à pieds nus ou en sandales. Porter un casque antibruit.
- Porter des gants de travail dans toutes les situations entraînant un risque pour les mains.
- Ne pas porter d'écharpes, chemisiers, colliers, bracelets, vêtements avec des parties flottantes, lacets, cravates ou accessoires suspendus ou lâches qui pourraient se coincer dans la machine ou dans des objets et des matériaux sur le lieu de travail.
- Serrer adéquatement les cheveux longs.

Zone de travail/machine

- Inspecter minutieusement toute la zone de travail et éliminer tout objet externe qui pourrait être éjecté par la machine ou endommager l'organe de coupe/organes rotatifs (cailloux, branches, fils de fer, os, etc.).

1.3. PENDANT L'UTILISATION

- Ne pas utiliser la machine dans des environnements à risque d'explosion, en présence de liquides inflammables, de gaz ou de poussières. Les équipements génèrent des étincelles qui peuvent enflammer la poussière ou les vapeurs.
- Ne pas exposer la machine à la pluie ou à l'humidité. L'eau qui pénètre dans la machine augmente le risque de décharge électrique.
- Travailler uniquement à la lumière du jour ou avec une lumière artificielle adéquate et dans des conditions de bonne visibilité.
- Éviter de travailler dans l'herbe mouillée, sous la pluie et avec risque d'orages, spécialement de foudres.
- Tenir les personnes, les enfants et les animaux éloignés de la zone de travail. Il faut que les enfants soient surveillés par un autre adulte.
- Faire particulièrement attention aux irrégularités du terrain (dos-d'âne, rigoles), aux pentes, aux dangers cachés et à la présence d'éventuels obstacles susceptibles de limiter la visibilité.
- Faire très attention à proximité d'escarpements, fossés ou talus. La machine peut se renverser si une roue franchit un bord ou si le bord cède.
- Travailler dans le sens transversal de la pente, jamais dans le sens de la montée / descente, en faisant très attention aux changements de sens, à votre point d'appui et à ce que les roues soient libres de tout obstacle (cailloux, branches, racines, etc.) qui pourraient provoquer le glissement latéral ou la perte de contrôle de la machine.
- La machine ne doit pas être utilisée sur des pentes supérieures à 10°, indépendamment du sens de marche.
- Arrêter l'organe de coupe pendant le passage sur des surfaces sans herbe.
- Toujours tenir les mains et les pieds éloignés de l'organe de coupe, tant lors du démarrage du moteur que pendant l'utilisation de la machine.
- Toujours rester à distance de l'ouverture de déchargement.
- Ne jamais utiliser la machine lorsque les protections sont détériorées, absentes ou positionnées de façon incorrecte (sac de ramassage, protection de l'éjection arrière).
- Ne pas débrancher, désactiver, retirer ni manipuler les systèmes de sécurité/microinterrupteurs présents.
- Faire attention sur les terrains en pente qui requièrent une attention particulière pour éviter de basculer ou de perdre le contrôle de la machine. Les causes principales de la perte du contrôle sont :
  - Manque d'adhérence des roues.
  - Vitesse excessive.
  - Brusques changements de direction.
  - Freinage inadéquat.
  - Machine inadaptée à l'utilisation.
  - Manque de connaissance des effets pouvant dériver des conditions du terrain.
  - Utilisation de la machine comme véhicule de remorquage.

IMPORTANT *Les machines objet du présent manuel ne sont pas conçues pour être utilisées comme véhicule de remorquage.*

- Faire très attention à la circulation routière lors de l'utilisation de la machine en bordure de route.
- Libérer l'organe de coupe, arrêter le moteur et retirer la clé de contact, en vérifiant que toutes les pièces mobiles sont complètement arrêtées :
  - Pendant le transport de la machine ;
  - Chaque fois que la machine est laissée sans surveillance ;
  - Avant de retirer les causes de blocage ou de déboucher le convoyeur de déchargement ;
  - Avant de contrôler, nettoyer ou travailler sur la machine ;
  - Après avoir frappé un corps étranger. Vérifier d'éventuels dommages sur la machine et effectuer les réparations nécessaires avant de l'utiliser à nouveau ;
  - La machine commence à vibrer de manière anormale : vérifier s'il y a des dommages ; vérifier s'il y a des pièces desserrées et les serrer si nécessaire ; Les contrôles, les remplacements ou les réparations doivent être effectués par un centre spécialisé.

⚠ **En cas de cassures ou d'incidents pendant le travail, arrêter tout de suite le moteur et éloigner la machine afin de ne provoquer aucun dommage supplémentaire. En cas d'accidents entraînant des dommages corporels ou à des tiers, activer immédiatement les procédures de premiers secours les plus appropriées à la situation en cours et contacter un établissement de santé pour le traitement nécessaire. Retirer soigneusement tous les débris qui pourraient causer des dommages ou des blessures aux personnes ou aux animaux s'ils passent inaperçus.**

1.4. ENTRETIEN, STOCKAGE ET TRANSPORT

Le fait d'effectuer un entretien régulier et de remiser correctement la machine préserve sa sécurité et le niveau des performances.

- Ne jamais utiliser la machine si certaines de ses pièces sont usées ou endommagées. Les pièces défectueuses ou détériorées doivent être remplacées et ne doivent jamais être réparées. Utiliser uniquement des pièces de rechanges originales.
- Lors des opérations de réglage de la machine, faire attention afin d'éviter de se coincer les doigts entre l'organe de coupe en mouvement et les parties fixes de la machine.
- Pour réduire le risque d'incendie, ne pas laisser les récipients avec le matériel aspiré à l'intérieur d'un local.

⚠ **Le niveau de bruit et le niveau de vibrations reportés dans les présentes instructions sont des valeurs maximum d'utilisation de la machine. L'utilisation d'un élément de coupe non équilibré, d'une vitesse de déplacement excessive et l'absence d'entretien ont une influence significative sur les émissions sonores et les vibrations. Il faut donc adopter des mesures préventives afin d'éliminer tout dommage possible dû à un bruit élevé et aux contraintes issues des vibrations ; veiller à l'entretien de la machine, porter un casque antibruit, faire des pauses pendant le travail.**

1.5. BATTERIE/CHARGEUR DE BATTERIE

- Pour charger la batterie, utiliser uniquement des chargeurs de batterie recommandés par le fabricant. Un chargeur de batterie inadéquat peut provoquer une électrocution, une surchauffe ou une fuite de liquide corrosif de la batterie.
- Utiliser uniquement des batteries spécifiques prévues pour votre outil. L'utilisation d'autres batteries peut provoquer des lésions et entraîne des risques d'incendie.
- Conserver les batteries non utilisées éloignées d'objets métalliques (clips pour bureau, pièces de monnaie, clés, clous, vis, etc.) qui pourraient provoquer un court-circuit sur les contacts. Un court-circuit entre les contacts de la batterie peut provoquer des combustions ou des incendies.
- Ne pas utiliser le chargeur de batterie dans des lieux contenant des vapeurs, des substances inflammables ou sur des surfaces facilement inflammables, comme le papier, le tissu, etc. Pendant la recharge, le chargeur de batterie chauffe et peut provoquer un incendie.
- Pendant le transport, veiller à ce que les bornes des accumulateurs n'entrent pas en contact entre elles ; ne pas utiliser des caisses métalliques pour le transport.
- Brancher la recharge des batteries à des prises dont la tension et la fréquence de réseau sont identiques à celles indiquées sur l'étiquette.
- La fiche du câble de recharge des batteries doit être compatible avec la prise de courant. Ne jamais modifier la fiche. Ne pas utiliser d'adaptateurs avec le câble de recharge des batteries équipé d'une mise à la terre. Les fiches non modifiées et adaptées à la prise de courant réduisent le risque de secousse électrique.
- Pour éviter les coupures de courant électrique lors de la recharge :
  - vérifier si le débit général de l'installation électrique est approprié ;
  - brancher la machine sur une prise de courant avec une intensité suffisante ;
  - Éviter de faire fonctionner simultanément d'autres appareils électriques à haute absorption.
- Ne pas laisser le câble de la recharge des batteries à la portée des enfants.

1.6. PROTECTION DE L'ENVIRONNEMENT

- Suivre scrupuleusement les normes locales pour l'élimination des emballages, des pièces détériorées ou de tout élément ayant un effet important sur l'environnement ; ces déchets ne doivent pas être jetés à la poubelle, mais doivent être séparés et confiés aux centres de collecte prévus, qui procéderont au recyclage des matériaux.
- Suivre scrupuleusement les réglementations locales pour l'élimination des déchets.
- Au moment de la mise hors service, ne pas jeter la machine dans l'environnement, mais la livrer à un centre de collecte en suivant les réglementations locales en vigueur.



Ne pas jeter les équipements électriques dans les déchets ménagers. Selon la directive européenne 2012/19/UE sur les déchets d'équipements électriques et électroniques et son application conformément aux normes nationales, les équipements électriques usés doivent être collectés séparément, afin d'être réutilisés de façon éco-compatible. Si les équipements électriques sont jetés dans une décharge ou dans un terrain vague, des substances nocives peuvent atteindre la nappe d'eau souterraine et entrer dans la chaîne alimentaire, nuisant à votre santé et à votre bien-être. Pour des informations plus approfondies sur l'élimination de ce produit, contacter l'autorité compétente pour l'élimination des déchets ménagers ou votre concessionnaire.



Éliminer la batterie en fin de vie tout en respectant notre environnement. La batterie contient du matériel qui est dangereux pour vous et pour l'environnement. Celle-ci doit être retirée et éliminée séparément dans une structure qui accepte les batteries au lithium-ion.



Le tri différentiel des produits et emballages usagés permet le recyclage des matériaux et leur réutilisation. La réutilisation des matériaux recyclés nous aide à empêcher la pollution de l'environnement et à réduire la demande de matières premières.

2. DESCRIPTION DU PRODUIT

Cette machine est une tondeuse à gazon à conducteur assis.
La machine est équipée de moteurs électriques qui actionnent l'organe de coupe et d'un moteur électrique qui gère la traction.
La machine est équipée d'une traction arrière.
L'opérateur est en mesure de conduire la machine et d'actionner les commandes principales en restant toujours assis au poste de conduite.
Les dispositifs de sécurité montés sur la machine prévoient l'arrêt du moteur et de l'organe de coupe dans les quelques secondes qui suivent (paragr. 5.2).

Utilisation prévue et mauvaise utilisation
Cette tondeuse a été conçue et fabriquée pour couper l'herbe dans des jardins et des zones herbeuses.
Toute autre utilisation peut être dangereuse et causer des dommages aux personnes et/ou aux objets.
Font partie de l'usage impropre (à titre d'exemple, mais pas seulement) :

- transporter d'autres personnes, des enfants ou des animaux sur la machine ;
- utiliser la machine pour remorquer ou pousser des charges ;
- actionner l'organe de coupe sur des sections non herbeuses ;
- utiliser la machine pour ramasser des feuilles ou des détritus ;
- utiliser la machine pour passer sur des terrains instables, glissants, gelés, caillouteux ou accidentés, sur des flasques ou des marais ;
- l'utilisation d'une configuration de batteries différente de la configuration spécifiée (voir la section des caractéristiques techniques).

IMPORTANT *L'usage impropre de la machine implique la déchéance de la garantie et dégage le fabricant de toute responsabilité, en reportant sur l'utilisateur tous les frais dérivants de dommages ou de lésions corporelles à l'utilisateur ou à des tiers.*

IMPORTANT *La machine doit être utilisée par un seul opérateur.*

IMPORTANT *La machine n'est pas homologuée pour circuler sur les voies publiques. Elle doit exclusivement être utilisée (conformément au code de la route) sur des zones privées interdites au trafic.*

2.1. COMPOSANTS DE LA MACHINE (FIG. 1)

A. Ensemble des organes de coupe
B. Organes de coupe
C. Goulotte de déchargement
D. sac de ramassage
E. Protection d'éjection arrière (disponible sur demande)
F. Siège de conduite
G. Moteurs des lames
H. Moteurs de la transmission
I. Batteries
J. Volant
K. Panneau de commande

2.2. SIGNALÉTIQUE DE SÉCURITÉ (FIG. 2)



ATTENTION
Lire les instructions avant d'utiliser cette machine.



ATTENTION
Retirer la clé et lire les instructions avant d'effectuer toute opération d'entretien ou de réparation.



DANGER DE PROJECTION D'OBJETS
Ne pas utiliser la machine sans avoir monté la protection d'éjection arrière ou le sac de ramassage.



DANGER DE PROJECTION D'OBJETS
Éloigner les personnes de la zone de travail quand on utilise la machine.



DANGER DE RENVERSEMENT DE LA MACHINE
Ne pas utiliser cette machine sur des pentes ayant une inclinaison supérieure à 10 degrés.



DANGER D'ÉCRASEMENT
Tenir les enfants à une distance de sécurité de la machine lorsque le moteur est en marche.



DANGER DE COUPE
Organes de coupe mobiles. Ne pas introduire les mains ou les pieds dans le logement des organes de coupe.

IMPORTANT *Les étiquettes autocollantes abîmées ou devenues illisibles doivent être remplacées. Demander de nouvelles étiquettes à son centre d'assistance agréé.*

3. MONTAGE

IMPORTANT *Le déballage de la machine et l'achèvement du montage doivent être effectués sur une surface plane et solide, avec un espace suffisant pour la manutention de la machine et des emballages, en utilisant les outils appropriés.*

3.1. DÉBALLAGE

1. Ouvrir l'emballage avec soin, en veillant à ne perdre aucun composant.
2. Consulter la documentation incluse dans la boîte, y compris cette notice.
3. Retirer tous les composants non montés de la boîte.
4. Déballer la machine en adoptant les précautions suivantes :
   - porter l'organe de coupe à la hauteur maximale (paragr. 4) pour éviter de l'endommager lors de la descente de la machine de la palette de base ;
   - porter le levier de déblocage de la transmission arrière en position débloquée (paragr. 4) ;
   - Faire descendre la machine de la palette de base.

3.2. MONTAGE DU VOLANT

• **Volant de type « I »**
Voir figure 3.1, 3.2.

• **Volant de type « II »**
Voir figure 3.1, 3.2.

• **Volant de type « III »**
Voir figure 4.

3.3. MONTAGE DU SIÈGE

• **Siège de type « I »**
Voir figure 5.

• **Siège de type « II »**
Voir figure 5.

3.4. MONTAGE DU SAC DE RAMASSAGE
Voir figure 8.

4. COMMANDES DE CONTRÔLE

• **Commutateur à clé (Fig. 6.A)**
1. Clé extraite. Le circuit d'alimentation est désactivé et la machine s'éteint. aucune fonction ne peut être activée.
2. Clé insérée à fond. La machine est prête à la mise en marche.

IMPORTANT *Après avoir désengagé la clé, attendre que les LED du panneau à boutons poussoirs s'éteignent. Le réengagement de la clé avant que les LED ne s'éteignent entraîne un blocage temporaire de la machine. Dans ce cas, il suffira de retirer la clé et d'attendre quelques secondes avant de remettre la machine en marche.*

IMPORTANT *Retirer la clé chaque fois que la machine n'est pas utilisée ou qu'elle est laissée sans surveillance.*

• **Pédale de traction (Fig. 6.F)**

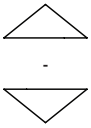

1. Marche avant
2. Frein de stationnement
3. Marche arrière

IMPORTANT *La traction se désactive lorsque l'opérateur abandonne le siège.*

• **Levier d'engagement/désengagement de la transmission**
1. Transmission engagée : déplacer le levier (Fig. 6.H) en position horizontale (A).
2. Transmission libérée : déplacer le levier (Fig. 6.H) vers le bas (B).

IMPORTANT *Le levier d'engagement/désengagement ne doit jamais se trouver sur une position intermédiaire. Cette condition entraîne une surchauffe et un endommagement de la transmission.*

• **Levier de réglage de la hauteur de coupe**
Ce levier (Fig. 6.G) permet de soulever et d'abaisser l'ensemble des organes de coupe qui peut être positionné sur 6 différentes hauteurs de tonte comprises entre 3 et 8 cm.

• **Bouton d'arrêt d'urgence**
Le bouton d'urgence (Fig. 6.B) permet d'arrêter immédiatement la machine en cas d'urgence.
Le bouton a deux positions :



Activé



Désactivé

IMPORTANT *Lorsque le bouton d'arrêt d'urgence est activé, il est impossible de démarrer la machine.*

• **Prise auxiliaire pour accessoires USB (Fig. 6.I)**

• **Dispositifs de signalisation acoustique**
1. Double signal sonore : absence du sac de ramassage.
2. Signal sonore continu : sac de ramassage plein :
3. Signal sonore simple : absence d'autorisation de tonte en marche arrière. Voir l'icône Fig. 7.C.
4. Signal intermittent répété : absence de l'opérateur assis avec la clé insérée.
5. Signal sonore triple : absence d'autorisation à l'activation des organes de coupe.

6. **Panneau de commande type « I » (Fig. 6.C)**

	Bouton de démarrage de la machine Avec la clé insérée à fond (Fig. 6.A), ce bouton (Fig. 7.A) allume la machine et active toutes les fonctions. L'activation est indiquée par un « bip » sonore. **IMPORTANT** Si toutes les conditions de sécurité sont respectées, l'icône « READY » (Fig. 7.K) s'allume et la machine est prête à être utilisée (voir chap.
	Bouton d'activation/de désactivation des organes de coupe
	Bouton d'autorisation de tonte en marche arrière Lorsque le bouton Fig. 7.C est pressé l'autorisation de tonte en marche arrière est effective.
	Bouton d'allumage du phare
	Icône Attention
	Voyants de batterie
	Icône « Ready » L'icône Fig. 7.K s'allume lorsque la machine est allumée et prête à être utilisée.
	Icône « Bluetooth »
	Icône de surchauffe des contrôleurs et/ou du moteur
	Icône du levier d'engagement/désengagement de la transmission
	Icône de présence d'opérateur à bord



Icône du bouton d'arrêt d'urgence

• Panneau de commande type « II » (Fig. 6.D)
Les boutons et les icônes suivants sont présents, en plus des précédents :



Bouton « CRUISE CONTROL »

Pour désactiver le dispositif et rétablir la commande de la vitesse d'avancement au moyen de la pédale de traction (Fig. 6.F), il suffit de :
appuyer sur le bouton (Fig. 7.G).
ou
appuyer sur la pédale de traction (Fig. 6.F).

ECO

Bouton de sélection du régime de l'organe de coupe
ECO
NORMAL
TURBO



Icône ECO



Icône TURBO

• Fonction Bluetooth
1. télécharger l'application au moyen du code QR indiqué sur la Fig. 23.
2. Suivre les instructions.



La connexion bluetooth s'active automatiquement lors du démarrage de la machine et la connexion effective avec le dispositif est confirmée par l'allumage de l'icône Fig. 7.M.

5. UTILISATION DE LA MACHINE

5.1. OPÉRATIONS PRÉLIMINAIRES

• Contrôle des batteries
À la première utilisation de la machine après l'achat, il faut effectuer une recharge complète des batteries (paragr. 6.1).

• Réglage du siège de type « I »
Voir figure 10.A.

• Réglage du siège de type « II »
Voir figure 10.B.

• Pression des pneumatiques
1. Brancher un pistolet à air comprimé équipé de manomètre à la vanne de la roue (Fig. 11).
2. Régler la pression sur les valeurs indiquées dans le tableau "Caractéristiques techniques".

• Préparation de la machine au travail
1. Préparation à la tonte et au ramassage de l'herbe dans le sac de ramassage (Fig. 9).
2. Préparation à la coupe et au déchargement arrière au sol de l'herbe (le cas échéant).
3. Préparation à la coupe et au broyage de l'herbe.

5.2. CONTRÔLES DE SÉCURITÉ

• Contrôles généreux de sécurité

Objet	Résultat
Batteries.	Aucun dommage à leur boîtier et au couvercle.
Commandes de contrôle du panneau de commande.	En bon état. Aucune détérioration.
Protection de l'éjection arrière, sac de ramassage.	En bon état. Aucune détérioration. Montés correctement.
Câbles électriques.	Tout l'isolement en bon état. Aucune détérioration mécanique.
Faire avancer et reculer la machine et relâcher la pédale de traction.	La machine ralentit et s'arrête.
Dispositifs de sécurité	Ils agissent comme indiqué au paragraphe suivant.

• Contrôles des dispositifs de sécurité

État	Opérateur assis. Pédale de traction au point mort (pédale relâchée). Bouton d'arrêt d'urgence désactivé.
Action	Insérer complètement la clé.
Résultat	La machine est prête à la mise en marche.

État	Machine en marche ou qui roule.
Action	Se lever du siège de conduite.
Résultat	Tous les dispositifs se désactivent. L'icône Fig. 7.E clignote et l'icône Fig. 7.P s'allume. 

État	Opérateur assis. Pédale de traction en position de conduite vers l'avant ou 'arrière.
Action	Essayer de mettre la machine en marche.
Résultat	Les icônes Fig. 7.E et Fig. 7.O restent allumées, les voyants de la batterie 1, 2, 4 et 5 clignotent. 

État	Bouton d'arrêt d'urgence activé.
Action	Essayer de mettre la machine en marche.
Résultat	La machine s'allume. L'icône Fig. 7.E clignote et l'icône Fig. 7.Q s'allume. La traction et les organes de coupe ne fonctionnent pas. 

État	Organes de coupe activés

Action	Actionner la marche arrière sans maintenir le bouton d'autorisation de tonte en marche arrière enfoncé.
Résultat	Les organes de coupe se désactivent.

État	Organes de coupe activés
Action	Actionner la marche arrière sans maintenir le bouton d'autorisation de tonte en marche arrière enfoncé.
Résultat	Les organes de coupe se désactivent.

État	Organes de coupe activés
Action	Soulever le sac de ramassage ou retirer la protection d'éjection arrière (uniquement sur les modèles à ramassage arrière).
Résultat	Les organes de coupe se désactivent.

État	Machine en marche et qui roule.
Action	Relâcher la pédale de traction.
Résultat	La machine ralentit et s'arrête.

État	Machine en marche et qui roule.
Action	Effectuer une conduite d'essai.
Résultat	Aucune vibration anormale ni aucun son anormal ne doivent être présents. La direction, les commandes et les pédales doivent fonctionner correctement.

⚠ **Si l'un des résultats diffère de ce qui est indiqué dans les tableaux, ne pas utiliser la machine ! S'adresser à un centre d'assistance pour les contrôles nécessaires et la réparation.**

5.3. UTILISATION SUR LES TERRAINS EN PENTE

Respecter les limites indiquées dans le tableau « Caractéristiques techniques » et sur la Fig. 12, quel que soit le sens de marche.

5.4. DÉMARRAGE E TRAVAIL

• Démarrage

1. Vérifier si la transmission est engagée (paragr. 4).
2. S'asseoir au poste de conduite.
3. Insérer la clé à fond (Fig. 6.A).
4. Attendre que le contrôle électrique de la machine soit effectué, au cours duquel les icônes du panneau de commande s'allument.
5. Appuyer sur le bouton de démarrage (Fig. 7.A).
6. Attendre à ce que l'icône « Ready » (Fig. 7.K) soit allumée de manière fixe.

• Vidange du sac de ramassage

IMPORTANT *N'effectuer cette opération que lorsque les organes de coupe sont désactivés ; dans le cas contraire, le moteur s'arrêterait.*

Un signal sonore continu indique le remplissage du sac de ramassage.
Procéder comme suit :

1. débrayer les organes de coupe (paragr. 4, Fig. 7.B) et le signal s'interrompt ;
2. Arrêter la machine;
3. saisir la poignée arrière (Fig. 13.A) et basculer le sac de ramassage pour le vider ;
4. refermer le sac de ramassage de sorte qu'il reste accroché au crochet de fixation (Fig. 9.E).

5.5. ARRÊT

Pour arrêter la machine :

1. Relâcher la pédale de la traction pour arrêter la marche.
2. Extraire la clé pour éteindre la machine (Fig. 6.A).

IMPORTANT *Pour préserver la charge des batteries, ne pas laisser la clé insérée lorsque la machine n'est pas utilisée.*

5.6. APRÈS UTILISATION

- Nettoyer (paragr. 6.2).
- Garer la machine à proximité d'une prise de courant et recharger les batteries (paragr. 6.1), de façon à ce qu'elle fonctionne parfaitement lors de l'utilisation suivante. Alternativement extraire les batteries de leur logement et les charger avec le chargeur de batterie extérieur (en option).

Chaque fois que la machine est laissée sans surveillance, que le poste de conduite est quitté ou que la machine est garée :

1. Arrêter la machine.
2. Porter l'ensemble des organes de coupe à la hauteur minimale.
3. Vérifier que toutes les pièces en mouvement se sont arrêtées complètement.
4. Enlever la clé de contact (Fig. 6.A).

6. ENTRETIEN

Les normes de sécurité à suivre sont décrites au chap. 1. Respecter scrupuleusement ces indications pour ne pas s'exposer à de graves risques ou dangers.

Avant d'effectuer tout contrôle, nettoyage ou entretien/réglage sur la machine :

- Désactiver les organes de coupe.
- Arrêter la machine.
- Vérifier si chaque composant en mouvement s'est bien arrêté.
- Retirer la clé de contact.
- Porter des vêtements appropriés, des gants de sécurité et des lunettes de protection.

IMPORTANT *Ne jamais laisser la clé insérée ou à portée d'enfants ou de personnes non autorisées.*

6.1. BATTERIE

IMPORTANT *Les batteries montées sur la machine ont été conçues et réalisées pour ce type d'utilisation, donc :*
- Ne pas remplacer les batteries par des batteries non d'origine.
- Ne pas procéder à des interventions dont la description ne figure pas dans ce manuel.
En cas de problème avec les batteries, veuillez contacter votre concessionnaire.

• Charge de la batterie à bord

Pour recharger la batterie :

1. Approcher la machine à une prise de courant et enlever la clé (Fig. 6.A) ;
2. Soulever le siège.
3. Soulever le bouchon de la prise de recharge (Fig. 14.A).
4. Brancher le chargeur de batterie fourni de série (Fig. 15.A) à la prise de recharge avec la baïonnette de fixation appropriée du connecteur correspondant (Fig. 15.B) ;
5. Brancher le chargeur de batterie à la prise de secteur, en insérant la fiche correspondante.

Pendant la recharge les voyants de signalisation de la batterie (Fig. 7.F) clignotent de manière progressive. Lorsque chaque seuil de recharge est atteint, le voyant correspondant reste allumé de manière fixe, tandis que les autres continuent à clignoter.

IMPORTANT *Après 24 heures de fonctionnement le chargeur de batterie embarqué se désactive et les batteries ne continuent pas à être chargées pendant un temps indéterminé.*

IMPORTANT *Pendant la recharge, toutes les fonctions de la ma-*

chine sont désactivées, même en insérant la clé à fond.

• Charge de la batterie en dehors de la machine

Pour recharger la batterie :

1. Ouvrir la trappe (Fig. 19) du logement des batteries.
2. Appuyer sur le bouton de déverrouillage situé sur la batterie (Fig. 19.A) et retirer la batterie (Fig. 19.B).
3. Insérer la batterie (Fig. 20.A) dans le logement correspondant du chargeur de batterie (Fig. 20.B).
4. Brancher le chargeur de batterie à une prise de courant dont la tension correspond à celle indiquée sur la plaquette.
5. Procéder à la recharge complète en suivant les instructions de la notice du chargeur de batterie.
6. Une fois la recharge terminée, retirer la batterie (Fig. 21.A) de son logement dans le chargeur de batterie (Fig. 21.B).
7. Débrancher le chargeur de batterie du réseau électrique.
8. Réintroduire la batterie (Fig. 22.A) dans son logement sur la machine et refermer la trappe du logement des batteries.

IMPORTANT *Une fois la recharge terminée, le système de recharge s'éteint après 24 heures ; il n'y a aucun maintien ni rétablissement automatique de la charge des batteries.*

6.2. NETTOYAGE

• Indications générales

Après chaque utilisation, effectuer les opérations de nettoyage en suivant les instructions ci-après :

- Ne pas utiliser de jets d'eau et éviter de mouiller le moteur et les composants électriques.
- Éliminer les détritus d'herbe et de boue qui se sont accumulés à l'intérieur du châssis.
- Vérifier toujours que les prises d'air sont libres de tous détritus.
- Ne pas employer de liquides agressifs pour le nettoyage du châssis.
- Pour réduire le risque d'incendie, le moteur doit toujours être dégagé de résidus d'herbe, de feuilles ou de graisse excessive.

Ne jamais utiliser de liquides pour le lavage de la transmission, des batteries et des composants électroniques (fig. 17, fig. 18). Les nettoyer en soufflant un jet d'air comprimé.

• Nettoyage de l'ensemble des organes de coupe

IMPORTANT *Le lavage de l'intérieur de l'ensemble des organes de coupe et de la goulotte de déchargement doit être réalisé avec le sac de ramassage monté et le bouchon mulching inséré (le cas échéant) ou la protection de l'éjection arrière montée.*

1. Positionner la machine sur une surface plane et solide.
2. Raccorder un tuyau d'eau (Fig. 16.A) à un des deux raccords correspondants (Fig. 16.B) et ouvrir la sortie d'eau.
3. S'asseoir au poste de conduite et démarrer la machine.
4. Baisser complètement l'organe de coupe et activer les organes de coupe.
5. Faire couler l'eau pendant quelques minutes et arrêter la machine.
6. Fermer l'eau et débrancher le tuyau du raccord.
7. Répéter la procédure sur l'autre raccord.
8. Souffler la partie supérieure de l'ensemble (Fig. 16.C) avec un jet d'air comprimé.

6.3. ENTRETIEN DE L'ORGANE DE COUPE

Ne pas toucher l'organe de coupe avant d'avoir retiré la clé de contact et que l'organe de coupe soit complètement à l'arrêt. Faire attention à ce que l'organe de coupe puisse se déplacer, même si la clé a été enlevée (pour des modèles à batterie).

Toutes les opérations concernant les organes de coupe (démontage, affûtage, équilibrage, réparation, remontage et/ou remplacement) sont des travaux complexes exigeant une compétence spécifique et l'emploi d'équipements spéciaux ; pour des raisons de sécurité, il faut donc toujours les faire exécuter dans un centre spécialisé.

Toujours faire remplacer l'organe de coupe endommagé, tordu ou usé, avec ses vis, afin de préserver l'équilibrage.

IMPORTANT *Toujours utiliser des organes de coupe d'origine, portant le code indiqué dans le tableau « Caractéristiques techniques ».*

7. TRANSPORT, STOCKAGE ET ÉLIMINATION

7.1. TRANSPORT

Pour déplacer la machine, il faut :

1. Désactiver les organes de coupe.
2. Amener l'ensemble des organes de coupe à la position de hauteur maximale.
3. Éteindre la machine et retirer la clé de contact.
4. Désengager la transmission (paragr. 4).

Pour transporter la machine à l'aide d'un camion ou d'une remorque, il faut :

- Utiliser des rampes d'accès résistantes, d'une longueur et une largeur adéquates.
- Charger la machine avec le moteur électrique éteint, la clé de contact retirée de son logement sur la machine, sans conducteur, par poussée, en utilisant un nombre approprié de personnes.
- Abaisser l'ensemble organe de coupe.
- La positionner de façon à ce qu'elle ne représente aucun danger.
- Engager la transmission (paragr. 4).
- La bloquer solidement au véhicule de transport à l'aide de cordes et de sangles pour éviter son renversement avec un possible endommagement.

7.2. REMISAGE

Lorsque la machine doit être stockée, retirer la clé de contact.

Remiser la machine :

- Avec l'ensemble des organes de coupe abaissé.
- Dans un environnement sec.
- À l'abri des intempéries, à l'ombre, à une température comprise entre 0 °C et +40 °C.
- De préférence recouverte d'une housse.
- Dans un endroit inaccessible aux enfants.
- Après avoir retiré les clés ou les outils utilisés pour l'entretien.

REMARQUE *Il faut effectuer une recharge complète de la batterie au moins une fois par mois et toutes les fois qu'on a l'intention de se servir de la machine.*

REMARQUE *Entreposer la machine de façon à ce qu'elle ne constitue pas de danger en cas de contact, même accidentel ou fortuit avec des personnes, des enfants ou des animaux.*

8. IDENTIFICATION DES ANOMALIES

Dysfonctionnement	Cause	Solution
La machine ne s'allume pas.	Batterie déchargée.	Recharger la batterie (paragr. 6.1).
Le chargeur de batterie n'effectue pas le rechargement des batteries.	Batterie insérée de manière incorrecte dans le chargeur de batterie.	Contrôler que l'insertion est correcte (Fig. 20).
	Conditions environnementales non adéquates.	Effectuer la recharge dans un milieu présentant une température adéquate (voir livret d'instructions de la batterie/chargeur de batterie).
	Contacts sales.	Nettoyer les contacts.
	Absence de tension au chargeur de batterie.	Vérifier que la fiche est bien insérée et qu'il y a de la tension au niveau de la prise de courant.
	Chargeur de batterie défectueux.	Remplacer par une pièce de rechange originale. Si le problème persiste, consulter la notice du chargeur de batterie.
Coupe irrégulière	L'affûtage des organes de coupe est insuffisant.	Se rendre dans un centre d'assistance agréé.
	Vitesse d'avancement élevée par rapport à la hauteur de l'herbe à couper.	Réduire la vitesse d'avancement et/ou augmenter la hauteur de coupe.
	L'ensemble des organes de coupe est plein d'herbe.	Attendre que l'herbe soit sèche. Nettoyer l'ensemble des organes de coupe.
Vibration anormale lors de l'utilisation.	Organes de coupe déséquilibrés. Organes de coupe desserrés. Parties desserrées. Dommages éventuels	Se rendre dans un centre d'assistance agréé pour effectuer les contrôles, les remplacements ou les réparations.
L'icône Fig. 7.E reste allumée et les voyants de la batterie 2 et 5 clignotent. 	Surcharge de courant depuis la batterie à cause de :	
	Conditions de fonctionnement trop difficiles.	Réduire la vitesse d'avancement.
		Augmenter la hauteur de coupe.
	Pente trop raide.	Réduire la vitesse d'avancement et vérifier la pente du terrain sur lequel on travaille.
L'icône Fig. 7.N clignote. Toutes les autres indications sur le panneau de commande (icônes/voyants) restent en fonctionnement et visibles. 	Pré-alarme de surchauffe de la batterie, du moteur de traction et/ou des moteurs des organes de coupe à cause de :	
	Conditions de fonctionnement difficiles :	Réduire la vitesse d'avancement.
		Augmenter la hauteur de coupe.
Les icônes Fig. 7.E et Fig. 7.N restent allumées et les voyants de la batterie 2 et 4 clignotent. 	Surchauffe/baisse excessive de température de la batterie à cause de :	Éteindre la machine, attendre au moins 5 minutes et ensuite la redémarrer.
	Conditions de fonctionnement difficiles.	Réduire la vitesse d'avancement.
		Augmenter la hauteur de coupe.
	Conditions environnementales non adéquates.	Travailler dans un environnement avec une température adaptée aux conditions de fonctionnement de la machine.

Dysfonctionnement	Cause	Solution
L'icône Fig. 7.E reste allumée et les voyants de la batterie 1, 4 et 5 clignotent. 	Surcharge de courant aux organes de coupe à cause de :	
	Conditions de fonctionnement difficiles.	Réduire la vitesse d'avancement.
		Augmenter la hauteur de coupe.
	Obstructions qui empêchent la rotation des organes de coupe.	Retirer les obstructions.
	L'ensemble des organes de coupe est plein d'herbe.	Nettoyer l'ensemble des organes de coupe.
Les icônes Fig. 7.E et Fig. 7.N restent allumées et les voyants de la batterie 1 et 3 clignotent. 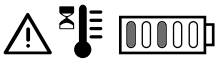	Surchauffe des moteurs des organes de coupe à cause de :	Éteindre la machine, attendre au moins 5 minutes et ensuite la redémarrer.
	Conditions de fonctionnement difficiles.	Réduire la vitesse d'avancement.
		Augmenter la hauteur de coupe.
L'icône Fig. 7.E reste allumée et les voyants de la batterie 1, 3 et 5 clignotent. 	Calage des moteurs des organes de coupe à cause de :	
	Conditions de fonctionnement difficiles.	Réduire la vitesse d'avancement.
		Augmenter la hauteur de coupe.
	Obstructions qui empêchent la rotation des organes de coupe.	Retirer les obstructions.
	L'ensemble des organes de coupe est plein d'herbe.	Nettoyer l'ensemble des organes de coupe.
Les icônes Fig. 7.E et Fig. 7.N restent allumées et les voyants de la batterie 1, 2 et 4 clignotent. 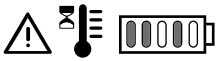	Surchauffe du moteur de traction à cause de :	Éteindre la machine et attendre au moins 5 minutes avant de répéter la procédure de démarrage.
	Moteur de traction forcé.	Réduire la vitesse d'avancement.
	Pente trop raide.	Réduire la vitesse et vérifier la pente du terrain sur lequel on travaille.
	Présence de boue excessive sur les roues.	S'assurer que les roues ne sont pas bloquées et éventuellement les nettoyer.
Les icônes Fig. 7.E et Fig. 7.O restent allumées, les voyants de la batterie 1, 2, 4 et 5 clignotent. 	La machine est démarrée avec la pédale de traction non relâchée (non pas au point mort).	Éteindre la machine et répéter la procédure de démarrage seulement après avoir vérifié si la pédale de traction est au point mort (pédale relâchée).
Les icônes Fig. 7.E et Fig. 7.O restent allumées et les voyants de la batterie 1, 2, 3 et 5 clignotent. 	Levier d'activation/désactivation de la transmission en position de transmission désactivée.	Vérifier la vérifier du levier d'activation/ désactivation de la transmission et éventuellement le remettre dans la position de transmission activée.
		Si le problème persiste, s'adresser à un centre d'assistance.
L'icône Fig. 7.E reste allumée et le voyant de la batterie 2 clignote. 	Erreur de détection/communication de la batterie.	Éteindre la machine et répéter la procédure de démarrage.
		Vérifier la bonne insertion/installation des batteries dans les logements correspondants.
		Si le problème persiste, s'adresser à un centre d'assistance.

Dysfonctionnement	Cause	Solution
L'icône Fig. 7.E reste allumée et les voyants de la batterie 2, 3, 4 et 5 clignotent. 	Erreur électronique du module parallèle.	Éteindre la machine et répéter la procédure de démarrage.
		Si le problème persiste, s'adresser à un centre d'assistance.
Les voyants de la batterie Fig. 7.F s'allument et s'éteignent de manière progressive, de gauche à droite et vice versa.	Erreur de communication entre les modules électroniques embarqués.	Éteindre la machine et répéter la procédure de démarrage.
		Si le problème persiste, s'adresser à un centre d'assistance.
L'icône Fig. 7.E reste allumée et les voyants de la batterie 3 et 4 clignotent. 	Configuration erronée des batteries installées.	Vérifier si les batteries sont installées selon la bonne configuration (voir le tableau des caractéristiques techniques).

NEDERLANDS - Vertaling van de Originele Instructies

De gebruikershandleidingen zijn beschikbaar:
▷ op de website stiga.com
▷ door de QR code te scannen



LET OP: VOORALEER DE MACHINE TE GEBRUIKEN, DIENT MEN DEZE HANDLEIDING AANDACHTIG TE LEZEN.
Bewaren voor toekomstige behoeften.

OPMERKING *Dit document is bedoeld als een eenvoudige handleiding, op papier, voor het gebruik en het onderhoud van de machine in veilige omstandigheden.*
Download voor meer gedetailleerde informatie de volledige handleidingen in digitaal formaat.

1. VEILIGHEIDSVOORSCHRIFTEN

1.1. TRAINING

⚠ **Zorg dat u vertrouwd raakt met de bedieningsknoppen en in staat bent de machine op de juiste wijze te gebruiken. Leer de motor snel af te zetten. Het niet in acht nemen van de voorschriften en instructies kan brand en/of ernstige letsels veroorzaken.**

- Laat nooit toe dat de machine gebruikt wordt door kinderen of door personen die niet vertrouwd zijn met deze aanwijzingen. De minimale leeftijd van de gebruiker kan landelijk gereglementeerd zijn.
- Gebruik de machine nooit indien de gebruiker vermoeid of onwel is, of indien hij geneesmiddelen, drugs, alcohol of andere stoffen ingenomen heeft die een negatieve invloed kunnen hebben op zijn reactievermogen en aandacht.
- Denk eraan dat de persoon die de machine bedient of de gebruiker aansprakelijk is voor ongevallen en onvoorziene gebeurtenissen die personen of hun eigendommen kunnen overkomen. Het valt onder de verantwoordelijkheid van de gebruiker om de risico's, die het terrein waarop hij moet werken met zich mee kan brengen, te beoordelen en om alle nodige voorzorgsmaatregelen te treffen met het oog op zijn eigen veiligheid en die van anderen, met name op hellingen, hobbelige, gladde of instabiele terreinen.
- Indien men de machine aan derden wil geven of lenen, moet men zich ervan verzekeren dat de gebruiker de gebruiksaanwijzingen in dit handboek doorneemt.

1.2. VOORAFGAANDE HANDELINGEN

Persoonlijke beschermingsmiddelen (PBM)

- Draag geschikte kledij, stevige werkschoenen met antislipzolen en een lange broek. Schakel de machine niet wanneer u geen schoenen draagt of met open sandalen. Draag gehoorbeschermingen.
- Draag werkhandschoenen voor alle handelingen die gevaarlijk kunnen zijn voor de handen.
- Draag geen sjaal, hemd, halsketting, armbanden, kledij met losse delen, of met bandjes of dassen of andere hangende of wijde accessoires die vastgegrepen kunnen worden door de machine of voorwerpen en materiaal aanwezig op de werkplaats.
- Lang haar wordt zorgvuldig bijeengebonden.

Werkzone / Machine

- Controleer grondig de hele werkzone en verwijder alles wat door de machine weg zou kunnen uitgestoten worden of de maai-inrichting/draaiende organen zou kunnen beschadigen (keien, takken, ijzerdraad, beenderen, enz.).

1.3. TIJDENS HET GEBRUIK

- Gebruik de machine niet in omgevingen met gevaar op ontploffing, in aanwezigheid van ontvlambare vloeistoffen, gas of stof. De elektrische gereedschappen genereren vonken die stof of dampen kunnen doen ontvlammen.
- Stel de machine niet bloot aan regen of vochtige omgeving. Water dat in gereedschap sijpelt, verhoogt het risico op elektrische schokken.
- Enkel bij daglicht of met goed kunstmatig licht en bij goede zichtbaarheid reinigen.
- Werk niet op nat gras, bij regen of bij risico op onweer, in het bijzonder wanneer er kans op bliksem bestaat.
- Verwijder personen, kinderen en dieren uit de werkzone. De kinderen moeten onder toezicht van een andere volwassene staan.
- Let bijzonder goed op de onregelmatigheden van het terrein (drempels, geulen), op de hellingen, op verborgen gevaren en op de aanwezigheid van eventuele hindernissen die de zichtbaarheid zouden kunnen beperken.
- Wees zeer voorzichtig nabij ravijnen, grachten of dijken. De machine kan omkantelen indien een wiel over de rand gaat of indien de rand inzakt.
- Werk in de dwarse richting van de helling en nooit in de richting van de stijging/daling, let goed op bij de veranderingen van richting, verzeker ervan een goed steunpunt te hebben, en let er goed op dat de wielen niet op hindernissen stoten (stenen, takken, wortels, enz.) die een zijdelingse verschuiving of verlies van controle over de machine zouden kunnen veroorzaken.
- De machine mag niet worden gebruikt op hellingen van meer dan 10°, ongeacht de rijrichting.
- Stop de maai-inrichting bij het oversteken van niet-grasachtige oppervlakken.
- Houd altijd de handen en voeten ver van het maaimechanisme, zowel wanneer de motor gestart wordt als tijdens het gebruik van de machine.
- Blijf steeds op afstand van de aflaatopening.
- Gebruik de machine nooit indien de beschermingen beschadigd zijn, ontbreken of niet correct geplaatst zijn (opvangzak, achterste aflaatbeveiliging).
- De aanwezige veiligheidsinrichtingen/microschakelaars niet uitschakelen, afschakelen, verwijderen of schenden.
- Let op in geval van hellende terreinen, waar bijzondere aandacht vereist is om omkantelen of verlies van controle over de machine te vermijden. De voornaamste oorzaken waardoor de macht over het stuur kwijt geraakt kan worden zijn:
  - Onvoldoende grip van de wielen.
  - Overdreven snelheid.
  - Bruuske richtingsveranderingen.
  - Niet passende remming.
  - De machine is niet geschikt voor het doel waarvoor ze gebruikt wordt.
  - Gebrek aan kennis van de gevolgen te wijten aan de toestand van het terrein.
  - Onjuist gebruik van de machine als trekvoertuig.

BELANGRIJK *De machines die in deze handleiding worden behandeld, zijn niet ontworpen voor gebruik als trekvoertuig*

- Let goed op het verkeer, wanneer de machine dicht bij de straat gebruikt wordt.
- Ontkoppel de maai-inrichting leg de motor stil en verwijder de contactsleutel (controleer dat alle bewegende delen volledig stilstaan):
  - Tijdens het transport van de machine;
  - Elke keer wanneer men de machine onbewaakt laat;
  - Alvorens de oorzaken van verstopping te verwijderen of het afvoerkanaal te ontstoppen;
  - Alvorens de machine te controleren, te reinigen of eraan te werken;
  - Na het raken van een vreemd voorwerp. Controleer de machine op eventuele schade, en voer de nodige herstellingen uit voordat u deze opnieuw gebruikt;
  - Als de machine abnormaal begint te trillen: controleer eventuele beschadigingen; controleer of delen losgekomen zijn en schroef ze weer vast; Voer de controles, vervangingen of herstellingen uit bij een Gespecialiseerd Centrum.

⚠ **In geval van breuken of incidenten tijdens het werk, dient men de motor onmiddellijk stil te zetten en de machine te verwijderen om geen verdere schade te berokkenen; in geval van ongevallen met persoonlijke letsels of letsels aan derden, dient men onmiddellijk de meest geschikte eerste-hulp-procedures te volgen voor de situatie en zich tot een gezondheidsstructuur te richten voor de nodige zorgen. Verwijder zorgvuldig eventuele resten die schade of letsels aan personen of dieren kunnen veroorzaken indien ze onopgemerkt blijven.**

1.4. ONDERHOUD, OPSLAG EN TRANSPORT

Regelmatig onderhoud en een correcte stalling garanderen de veiligheid van de machine en het niveau van de performance.

- Gebruik de machine nooit als er onderdelen versleten of beschadigd zijn. De defecte of beschadigde onderdelen moeten vervangen en niet gerepareerd worden. Gebruik uitsluitend originele reserveonderdelen.
- Tijdens de afstellingen van de machine, moet men erop letten dat de vingers niet tussen de bewegende maai-inrichting en de vaste delen van de machine geklemd geraken.
- Laat geen houders met restmateriaal in een gesloten ruimte, om het risico op brand te voorkomen.

⚠ **Het niveau van geluid en trillingen als aangegeven in deze handleiding, zijn maximale waarden voor het gebruik van de machine. Het gebruik van een niet gebalanceerd maai-element, een overdreven snelheid van de beweging en gebrekkig onderhoud hebben een negatieve invloed op het geluidsniveau en op de trillingen. Bijgevolg is het noodzakelijk preventieve maatregelen te treffen om mogelijke schade ten gevolge van een hoog geluidsniveau en stress van trillingen te vermijden; zorg voor het onderhoud van de machine, draag gehoorbescherming, maak pauzes tijdens het werk.**

1.5. ACCU / ACCULADER

- Gebruik voor het laden van de accu enkel de door de fabrikant aanbevolen acculaders. Een niet geschikte acculader kan leiden tot elektroshock, oververhitting of lekken van de corrosieve vloeistof van de accu.
- Gebruik enkel de specifieke accu's die voor uw toestel voorzien zijn. Het gebruik van andere accu's kan leiden tot letsels en risico op brand.
- Houd ongebruikte accu's uit de buurt van metalen voorwerpen (kantoorclips, munten, sleutels, spijkers, schroeven, enz.) die de contacten kunnen kortsluiten. Een kortsluiting van de contacten van de accu kan tot brand leiden.
- Gebruik de acculader niet in een omgeving waar er stoom aanwezig is, met ontvlambare materialen of op gemakkelijk ontvlambare oppervlakken zoals papier, stof, enz. Tijdens het opladen, wordt de accu opgewarmd en zou brand kunnen veroorzaken.
- Tijdens het vervoer van de accu's, moet men er op letten dat de contacten onderling niet in contact komen, en dat er geen metalen houders gebruikt worden voor het vervoer.
- Sluit de acculader alleen aan op aansluitingen met de netspanning en -frequentie die is aangeduid op het plaatje.
- De stekker van de kabel van de acculader moet compatibel zijn met de aansluiting. De stekker mag nooit gewijzigd worden. Gebruik geen adapters met een geaarde laadkabel voor de accu. Ongewijzigde stekkers die geschikt zijn voor de aansluiting verminderen het risico voor elektrische schokken.
- Om onderbrekingen in de stroomtoevoer tijdens het laden te voorkomen:
  - controleer dat het complessieve vermogen van de elektrische installatie gepast is;
  - sluit de machine aan op een stopcontact met voldoende stroomsterkte;
  - vermijd het gelijktijdige gebruik van andere hoog absorberende elektrische apparatuur.
- Bewaar de kabel van de acculader niet binnen het bereik van kinderen.

1.6. BESCHERMING VAN DE OMGEVING

- Volg nauwgezet de plaatselijke normen voor het verwerken van de verpakking, accu's, versleten delen of eender welk element met een sterke invloed op het milieu; dit afval mag niet met de huisafval weggeworpen worden, maar moet gescheiden worden en aan speciale verzamelcentra toevertrouwd worden, die de recyclage van de materialen zullen verzorgen.
- Volg scrupuleus de lokale normen op voor de afdanking van het afval.
- Bij het buiten bedrijf stellen van de machine, mag deze nooit in het milieu achtergelaten worden maar moet ze naar een container park gebracht worden, volgens de geldende plaatselijke normen.



Gooi elektrische apparatuur niet bij het gewoon huishoudelijk afval. Volgens de Europese Richtlijn 2012/19/EG inzake elektrisch en elektronisch afval en de toepassing ervan overeenkomstig de nationale wetgeving, moet de afgedankte elektrische apparatuur apart ingezameld worden voor recyclagedoeleinden. Indien de elektrische apparatuur afgedankt wordt op een afvalpark of in de ondergrond, kunnen de schadelijke stoffen de waterlaag bereiken en in de voedingsketen terecht komen, met nadelige gevolgen voor uw gezondheid en welzijn. Neem voor meer informatie over de afdanking van dit product contact op met de instantie die bevoegd is voor de verwerking van het huishoudelijk afval of raadpleeg uw Verkoper.



Aan het einde van hun levensduur, moet men de accu's met de nodige zorg voor het milieu afdanken. De accu bevat materialen die gevaarlijk zijn voor U en voor de omgeving. Ze moet verwijderd worden en gescheiden ingezameld worden nabij een structuur die lithium-ion-accu's aanvaardt.



De gescheiden inzameling van gebruikte producten en verpakkingen staat recycling en hergebruik van de materialen toe. Het hergebruik van gerecycleerd materiaal helpt de vervuiling van het milieu te voorkomen en vermindert de vraag naar grondstoffen.

2. BESCHRIJVING VAN HET PRODUCT

Dit is een grasmaaier met zittende bestuurder.
De machine is uitgerust met elektrische motoren die de maai-inrichting aandrijven en met een elektrische motor die de tractie regelt.
De machine is voorzien van achterwielaandrijving.
De bediener kan de machine bedienen en de hoofdcommando's inschakelen terwijl hij steeds op zijn plaats blijft zitten.
De veiligheidsinrichtingen op de machine doen de motor en de maai-inrichting na enkele seconden stilvallen (par. 5.2).

Beoogd gebruik en oneigenlijk gebruik
Deze machine is ontworpen en gebouwd voor het maaien van gras in tuinen en grasvelden.
Elk ander gebruik kan gevaarlijk zijn en kan persoonlijke letsels en/of materiële schade veroorzaken.
De volgende situaties behoren tot het onjuist gebruik (bijvoorbeeld, maar niet uitsluitend):

- op de machine andere personen, kinderen of dieren vervoeren;
- de machine te gebruiken om lasten te trekken of voort te duwen;
- de maai-inrichting aanschakelen op zones zonder gras;
- de machine te gebruiken voor het verzamelen van bladeren of afval;
- de machine gebruiken voor verplaatsingen op onstabiele, gladde, ijzige, steenachtige of oneffen grond, plassen of moerassen;
- het gebruik van een andere accuconfiguratie dan de gespecificeerde configuratie (zie de sectie technische gegevens).

BELANGRIJK *Onjuist gebruik brengt verval van zowel de garantie als de aansprakelijkheid van de fabrikant teweeg waardoor de gebruiker zelf verantwoordelijk is voor schade of letsel die hijzelf of anderen oplopen.*

BELANGRIJK *De machine mag steeds slechts door een enkele bediener gebruikt worden.*

BELANGRIJK *De machine is niet goedgekeurd om op de openbare weg te rijden. Ze mag (volgens het Wegverkeersregelement) uitsluitend gebruikt worden op privé-terrein dat voor verkeer gesloten is.*

2.1. MACHINECOMPONENTEN (AFB. 1)

A. Snijgroep
B. Maai-inrichtingen
C. Uitwerpkanaal
D. Opvangzak
E. Achterste aflaatbeveiliging (beschikbaar op aanvraag):
F. Bestuurdersstoel
G. Messenmotoren
H. Transmissiemotoren
I. accu's
J. Stuur
K. Knoppenbord

2.2. VEILIGHEIDSSIGNALERINGEN (AFB. 2)



LET OP
Lees de aanwijzingen door voordat de machine wordt gebruikt.



LET OP
Verwijder de sleutel, en lees de aanwijzingen door voordat een der welke handelingen van het onderhoud of de herstelling wordt uitgevoerd.



GEVAAR VOOR WEGSCHIETENDE VOORWERPEN
Niet werken zonder de achterste aflaatbeveiliging of de opvangzak erop bevestigd te hebben.



GEVAAR VOOR WEGSCHIETENDE VOORWERPEN
Houd alle personen buiten het werkgebied tijdens het gebruik.



GEVAAR VOOR OMKANTELEN VAN DE MACHINE
Gebruik deze machine niet op hellingen van meer dan 10°.



GEVAAR VOOR VERPLETTERING
Controleer dat kinderen op voldoende afstand van de machine blijven wanneer de motor draait.



GEVAAR VOOR SNIJWONDEN
Bewegende maai-inrichtingen. Plaats de handen of de voeten nooit in de zitting van de maai-inrichtingen.

BELANGRIJK *Beschadigde of onleesbaar geworden labels moeten vervangen worden. Vraag nieuwe labels aan uw eigen geautoriseerd Dienstcentrum.*

3. MONTAGE

BELANGRIJK *De machine moet op een vlakke en solide ondergrond worden uitgepakt en gemonteerd, met voldoende bewegingsruimte voor machine en verpakking, en met behulp van geschikte gereedschappen.*

3.1. UITPAKKEN

1. Open de verpakking voorzichtig, let erop geen onderdelen te verliezen.
2. Raadpleeg de documentatie in de doos, inclusief deze gebruiksaanwijzingen.
3. Haal alle onderdelen die niet gemonteerd zijn uit de doos.
4. Haal de machine uit de verpakking, met de volgende voorzorgsmaatregelen:
   - breng de maaigroep op de maximale hoogte (par. 4) om deze niet te beschadigen wanneer de machine van het basispallet gehaald wordt;
   - plaats de hendel voor de ontgrendeling van de achterste transmissie in de ontgrendelde positie (par. 4);
   - Haal de machine van het basispallet.

3.2. MONTAGE VAN HET STUURWIEL

• **Stuur type "I"**
Zie afbeelding 3.1, 3.2.

• **Stuur type "II"**
Zie afbeelding 3.1, 3.2.

• **Stuur type "III"**
Zie afbeelding 4.

3.3. MONTAGE VAN DE STOEL

• **Type "I" stoel**
Zie afbeelding 5.

• **Type "II" stoel**
Zie afbeelding 5.

3.4. MONTAGE VAN DE OPVANGZAK
Zie afbeelding 8.

4. BEDIENINGSELEMENTEN

• **Sleutelschakelaar (Afb. 6.A)**
1. Sleutel verwijderd. Het voedingscircuit is gedeactiveerd en de machine valt stil. geen functie activeerbaar.
2. Sleutel helemaal geplaatst. De machine is klaar voor de inschakeling.

BELANGRIJK *Nadat de sleutel verwijderd is, wacht u tot de LED's op het knoppenpaneel uitgaan. Als u de sleutel opnieuw insteekt voordat de LED's uitgaan, wordt de machine tijdelijk geblokkeerd. In dit geval is het voldoende om de sleutel te verwijderen en een paar seconden te wachten voordat u de machine weer aanzet.*

BELANGRIJK *Verwijder de sleutel elke keer dart de machine ongebruikt of onbewaakt wordt achtergelaten.*

• **Tractiepedaal (Afb. 6.F)**

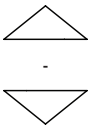

1. Vooruitversnelling
2. Bedrijfsrem
3. Achteruitversnelling

BELANGRIJK *De tractie wordt uitgeschakeld wanneer de bediener de stoel verlaat.*

• **Hendel koppeling/ontkoppeling transmissie**
1. Transmissie ingeschakeld: verplaats de hendel (Afb. 6.H) in de horizontale positie (A).
2. Transmissie uitgeschakeld: verplaats de hendel (Afb. 6.H) naar onder (B).

BELANGRIJK *De hendel voor de koppeling/ontkoppeling mag zich nooit in de tussenpositie bevinden. Deze conditie veroorzaakt de oververhitting en de beschadiging van de transmissie.*

• **Afstelling van de maaihoogte**
Met deze hendel (Afb. 6.G) kan de maaigroep hoog en laag gesteld worden, op 6 verschillende maaihoogtes tussen 3 en 8 cm.

• **Noodstopknop**
Met de noodstopknop (Afb. 6.B) kan de machine in noodgevallen onmiddellijk stilgelegd worden.
De knop heeft twee posities:



Geactiveerd



Gedeactiveerd

BELANGRIJK *Wanneer de noodstopknop is ingedrukt, kan de machine niet gestart worden.*

• **Hulpaansluiting voor accessoires USB (Afb. 6.I)**

• **Akoestisch signaalapparaten**
1. Dubbel geluidssignaal: opvangzak niet gemonteerd.
2. Continu geluidssignaal: opvangzak vol:
3. Enkel geluidssignaal: geen vrijgave voor maaien in de achteruitversnelling. Zie de icoon Afb. 7.C.
4. Herhaald intermitterend signaal: geen zittende operator aanwezig met geplaatst sleutel.
5. Driedubbel geluidssignaal: geen vrijgave voor activering maai-inrichting.

• **Knoppenbord type "I" (Afb. 6.C)**

	Startknop van de machine Met de sleutel volledig ingestoken (Afb. 6.A), schakelt deze knop (Afb. 7.A) de machine in en worden alle functies ingeschakeld. De activering wordt gesignaleerd door een hoorbare "piep". **BELANGRIJK** Als aan alle veiligheidsvoorwaarden is voldaan, licht het pictogram "READY" op (Afb. 7.K) en is de machine klaar voor gebruik.
	Knop voor het inschakelen en stoppen van de maai-inrichtingen
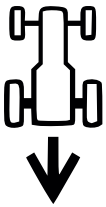	Knop voor vrijgave maaien in de achteruitversnelling Wanneer de knop Afb. 7.C ingedrukt wordt gehouden, wordt de vrijgave voor het maaien in de achteruitversnelling gegeven.
	Knop inschakeling licht
	Icoon Opgelet
	Led accu
	Icoon "Ready" De icoon Afb. 7.K licht op wanneer de machine is ingeschakeld en klaar is voor gebruik.
	Icoon "Bluetooth"
	Icoon overtemperatuur controllers en/of motor



Icoon hendel koppeling/ontkoppeling transmissie



Icoon aanwezigheid bediener aan boord



Icoon noodstopknop

• Knoppenbord type "II" (Afb. 6.D)
De volgende knoppen en iconen zijn aanwezig, naast de vorige:



Knop "CRUISE CONTROL"

Om de inrichting uit te schakelen en de bediening van de voortbewegingssnelheid te resetten met het gaspedaal (afb. 6.F), moet als volgt gehandeld worden:
druk op de knop Afb. 7.G.
of
druk het tractiepedaal in (Afb. 6.F).

ECO

Selectieknop snelheid maai-inrichting
ECO
NORMAL
TURBO



Icoon ECO



Icoon TURBO

• Functie Bluetooth
1. download de App via de QR Code van Afb. 23.
2. volg de aanwijzingen.



De Bluetooth-verbinding wordt automatisch geactiveerd wanneer de machine wordt gestart en de succesvolle verbinding met het apparaat wordt bevestigd door het oplichten van de icoon Afb. 7.M.

5. GEBRUIK VAN DE MACHINE

5.1. VOORAFGAANDE HANDELINGEN

• Controle van de accu's
Laad de accu's volledig op voordat u de machine voor de eerste keer na aankoop gebruikt (par.6.1).

• Afstelling van de type "I" stoel
Zie afbeelding 10.A.

• Afstelling van de type "II" stoel
Zie afbeelding 10.B.

• Druk van de banden
1. Sluit een persluchtpistool voorzien van manometer aan op het ventiel van het wiel (Afb. 11).
2. Regel de druk op de waarden aangegeven in de tabel "Technische Gegevens".

• Voorbereiding van de machine voor het werk
1. Voorbereiding voor het maaien en opvangen van het gras in de opvangzak (Afb.9).
2. Voorbereiding voor het maaien en de aflaat achteraan van het gras op het terrein (indien aanwezig).
3. Voorbereiding voor het maaien en fijnmalen van het gras.

5.2. VEILIGHEIDSCONTROLES

• Algemene veiligheidscontroles

Object	Resultaat
Accu's.	Geen schade aan het omhulsel en de bedekking ervan.
Bedieningselementen knoppenbord.	Ongeschonden. Geen schade.
Achterste aflaatbescherming, opvangzak.	Ongeschonden. Geen schade. Correct gemonteerd.
Elektrische kabels.	Isolatie volledig intact. Geen mechanische schade.
Activeer de machine in vooruit/achteruit, en laat het gaspedaal los.	De machine vertraagt en stopt.
Veiligheidsinrichtingen	Ze werken zoals is aangeduid in de volgende paragraaf.

• Controles van de veiligheidsinrichtingen

Status	De gebruiker zit op de machine. Tractiepedaal in vrijstand (pedaal gelost). Noodstopknop gedeactiveerd.
Actie	Steek de veiligheidssleutel goed in zijn zitting.
Resultaat	De machine is klaar voor de inschakeling.

Status	Machine ingeschakeld of in beweging.
Actie	Verlaat de bestuurdersstoel.
Resultaat	Alle services worden gedeactiveerd. De icoon Afb. 7.E knippert en de icoon Afb. 7.P licht op. 

Status	De gebruiker zit op de machine. Tractiepedaal in positie van vooruit- of achteruitbeweging.
Actie	Probeer de machine in te schakelen.
Resultaat	De iconen Afb. 7.E en Afb. 7.O blijven aan, de leds van de accu 1, 2, 4 en 5 knipperen. 

Status	Noodstopknop geactiveerd.
Actie	Probeer de machine in te schakelen.
Resultaat	De machine wordt ingeschakeld. De icoon Afb. 7.E knippert en de icoon Afb. 7.Q licht op. De tractie en de maai-inrichtingen werken niet. 

Status	Maai-inrichtingen gekoppeld
Actie	Activeer de achteruitversnelling zonder de knop voor de vrijgave voor het achteruit maaien ingedrukt te houden.

Resultaat	De maai-inrichtingen wordt ontkoppeld.

Status	Maai-inrichtingen gekoppeld
Actie	Activeer de achteruitversnelling zonder de knop voor de vrijgave voor het achteruit maaien ingedrukt te houden.
Resultaat	De maai-inrichtingen wordt ontkoppeld.

Status	Maai-inrichtingen gekoppeld
Actie	Til de opvangzak op of verwijder de achterste aflaatbescherming (enkel voor modellen met opvang achteraan).
Resultaat	De maai-inrichtingen wordt ontkoppeld.

Status	Machine ingeschakeld en in beweging.
Actie	Laat het gaspedaal los.
Resultaat	De machine vertraagt en stopt.

Status	Machine ingeschakeld en in beweging.
Actie	Voer een rijtest uit.
Resultaat	Er mag geen abnormale trilling aanwezig zijn, geen abnormaal geluid. Het stuur, de bedieningen en de pedalen moeten correct werken.

Indien eender welke van deze resultaten verschilt van wat aangegeven is in de tabellen, mag de machine niet gebruikt worden! Neem contact op met een servicecentrum voor de nodige controles en herstelling.

5.3. GEBRUIK OP HELLEND TERREIN

Neem de limieten van de Tabel "Technische Gegevens" en van afb.12 in acht, onafgezien van de rijrichting.

5.4. START EN WERKING

• Starten

1. Controleer dat de transmissie is ingeschakeld (par. 4).
2. Op de bestuurdersstoel gaan zitten.
3. Plaats de sleutel helemaal (Afb. 6.A).
4. Wacht tot de elektrische check van de machine is uitgevoerd, waarbij de iconen op het knoppenbord oplichten.
5. Druk op de startknop (afb.7.A).
6. Wacht tot de icoon “Ready” (Afb. 7.K) vast oplicht.

• Opvangzak leegmaken

BELANGRIJK *Het legen van de opvangzak kan alléén worden uitgevoerd als de messen uitgeschakeld zijn; is dit niet het geval dan slaat de motor af.*

Een continu geluidssignaal geeft aan dat de opvangzak vol is.
Ga als volgt te werk:

1. ontkoppel de maai-inrichtingen (par. 4, Afb. 7.B), het signaal wordt onderbroken;
2. Stop de machine;
3. neem de handgreep achteraan vast (afb. 13.A) en kantel de opvangzak om hem leeg te maken;
4. sluit de opvangzak zodat dat hij wordt vastgekoppeld aan de veerhaak (afb. 9.E).

5.5. STOPPEN

Om de machine te stoppen:

1. Het gaspedaal lossen om de beweging te stoppen.
2. Schakel de machine uit door de sleutel te verwijderen (Afb. 6.A).

BELANGRIJK *Om de acculading te sparen, laat dan de sleutel niet in het stopcontact zitten als de machine niet in gebruik is.*

5.6. NA HET GEBRUIK

- Reinig de machine (par. 6.2).
- Plaats de machine in de buurt van een stopcontact en laad de accu's op (par. 6.1), zodat ze volledig doeltreffend is bij het volgende gebruik. U kunt ook de accu's uit hun behuizing halen en opladen met de externe acculader (optie).

Elke keer wanneer men de machine onbewaakt laat, de bestuurdersplaats verlaat of de machine parkeert:

1. Stop de machine.
2. Plaats de maaigroep op de minimum hoogte.
3. Verzeker u ervan dat alle bewegende delen volledig stilstaan.
4. Verwijder de contactsleutel (Afb.6.A).

6. ONDERHOUD

De veiligheidsnormen die in acht genomen moeten worden, zijn beschreven in hfdst. 1. Neem deze aanwijzingen strikt in acht om geen ernstige risico's of gevaren te lopen.

Vooraleer eender welke controle, reiniging of ingreep voor onderhoud/afstelling op de machine uit te voeren:

- Ontkoppel de maaigroep.
- Stop de machine.
- Vergewis u ervan dat elk bewegend onderdeel tot stilstand is gekomen.
- Verwijder de contactsleutel.
- Draag geschikte kledij, werkhandschoenen en een beschermende bril.

BELANGRIJK *Laat de sleutel nooit in het contact zitten of binnen het bereik van kinderen of onbevoegde personen.*

6.1. ACCU

BELANGRIJK *De accu's die op de machine zijn gemonteerd, zijn ontworpen en gebouwd voor dit soort gebruik, en daarom:*
- Vervang de accu's niet met andere die niet origineel zijn;
- Voer geen interventies uit die niet zijn beschreven in deze handleiding.
In problemen met de accu's moet u uw verkoper contacteren.

• Lading van de accu aan boord

Om de accu op te laden:

1. Plaats de machine nabij een stopcontact en verwijder de sleutel (Afb. 6.A);
2. Til de stoel op;
3. Open de laadaansluiting (Afb. 14.A);
4. Sluit de bijgeleverde acculader (Afb. 15.A) aan met de juiste bajonetsluiting en bevestig de respectievelijke connector (Afb. 15.B) aan de laadaansluiting;
5. Sluit de oplader aan op het stopcontact door de betreffende stekker in te steken.

Tijdens het opladen knipperen de leds van de accu (Afb. 7.F) op progressieve manier. Wanneer elke individuele laadgrens is bereikt, blijft de respectievelijke led vast branden terwijl de andere blijven knipperen.

BELANGRIJK *Na 24 uur gebruik wordt de ingebouwde acculader gedeactiveerd en worden de accu's niet voor onbepaalde tijd opgeladen.*

BELANGRIJK *Tijdens het opladen zijn alle machinefuncties gedeactiveerd, zelfs als de sleutel volledig is ingestoken.*

• Lading van de accu buiten boord

Om de accu op te laden:
1. Open de klep (Afb. 19) van de accuzitting;
2. Druk op de ontgrendelknop op de accu (Afb. 19.A) en verwijder de accu (Afb. 19.B);
3. Plaats de accu (Afb. 20.A) in de zitting van de acculader (Afb. 20.B);
4. Sluit de acculader aan op een stopcontact met een spanning die overeenstemt met wat aangegeven is op het plaatje;
5. Laad de accu volledig op, en volg hierbij de in het instructieboekje van de acculader opgevoerde aanwijzingen.
6. Plaats de accu (Afb. 21.A) nadat ze helemaal is opgeladen in de zitting van de acculader (Afb. 21.B).
7. Ontkoppel de acculader van het elektrisch netwerk.
8. Plaats de accu (Afb. 22.A) opnieuw in de zitting van de machine en sluit de klep van de accuzitting.

BELANGRIJK *Wanneer het opladen is voltooid, wordt het oplaadsysteem na 24 uur uitgeschakeld en vindt er geen automatisch onderhoud en bijvullen van de acculading plaats.*

6.2. REINIGING

• Algemene aanwijzingen

Reinig de machine na ieder gebruik volgens de volgende aanwijzingen:
- Gebruik geen waterstralen en vermijd de motor en de elektrische onderdelen nat te maken.
- Verwijder grasresten en opgezamelde aarde binnenin het chassis.
- Verzeker u er steeds van dat de luchtgaten vrij zijn van afval.
- Gebruik geen agressieve vloeistoffen om het chassis te reinigen.
- Houd de motor vrij van gewasresten, bladeren of overtollig vet om brandrisico te vermijden.

⚠ **Gebruik nooit vloeistoffen om de transmissie, accu's en elektronische onderdelen te wassen (afb. 17, afb. 18). Om ze schoon te maken, blaas je ze schoon met een straal perslucht.**

• Reiniging van de maaigroep

BELANGRIJK *Het wassen van de binnenkant van de maai-inrichting en het uitwerpkanaal moet worden uitgevoerd met de opvangzak gemonteerd en met de mulching dop erin (indien aanwezig) of met de achterste aflaatbescherming gemonteerd.*

1. Plaats de machine op een vlakke oppervlakte en met stevige vloer.
2. Sluit een waterleiding (Afb. 16.A) aan op een van de twee specifieke verbindingen (afb. 16.B) en open het water.
3. Ga op de bestuurdersstoel zitten en start de machine.
4. Laat de maai-inrichting helemaal zakken en koppel de maai--inrichtingen.
5. Laat het water enkele minuten stromen en stop de machine.
6. Draai het water dicht en koppel de leiding los van de verbinding.
7. Herhaal de procedure voor de andere verbinding.
8. blaas het bovenste deel van de groep (Afb. 16.C) uit met een persluchtstraal.

6.3. ONDERHOUD VAN HET MAAIMECHANISME

⚠ **Raak de maai-inrichting niet aan totdat de contactsleutel verwijderd is en de maai-inrichting volledig stilstaat. Let op omdat dat de maai-inrichting kan bewegen, zelfs als de sleutel is verwijderd (voor modellen met accu).**

⚠ **Alle handelingen die betrekking hebben op de maai-inrichtingen (demontage, slijpen, in balans brengen, herstelling, hermontage en/of vervanging) vergen een specifieke vaardigheid en het gebruik van geschikt gereedschap; uit veiligheidsoverwegingen moeten deze handelingen daarom steeds uitgevoerd worden in een Gespecialiseerd centrum.**

⚠ **Laat de beschadigde, vervormde of versleten snijgroep altijd vervangen samen met de schroeven, zodat de balancering wordt gehandhaafd.**

BELANGRIJK *Gebruik steeds originele inrichtingen, met de code aangegeven in de tabel 'Technische Gegevens'.*

7. TRANSPORT, OPSLAG EN INZAMELING

7.1. TRANSPORT

Wanneer men de machine hanteert, moet men:
1. ontkoppel de maaigroep;
2. plaats de maaigroep op de maximale hoogte;
3. schakel de machine uit en haal de contactsleutel weg
4. schakel de transmissie uit (par. 4).

Wanneer men de machine met een wagen of aanhangwagen vervoert, moet men:
- opritten gebruiken met geschikte weerstand, breedte en lengte;
- de machine laden met de elektrische motor uitgeschakeld, met de contactsleutel uit het stopcontact van de machine, zonder bediener, duwend, en met een geschikt aantal personen;
- de snijgroep omlaag brengen;
- de machine zo plaatsen dat ze geen gevaar veroorzaakt;
- schakel de transmissie in (par. 4);
- haar stevig aan het vervoermiddel bevestigen met koorden of kettingen om te vermijden dat ze kantelt met mogelijke schade als gevolg.

7.2. STALLING

Verwijder de contactsleutel wanneer de machine gestald moet worden.

Berg de machine op:
- met de maaigroep omlaag
- in een droge omgeving;
- beschermd tegen weersinvloeden, in de schaduw, met een aanbevolen temperatuur tussen 0 en + 40 °C;
- indien mogelijk bedekt met een doek;
- buiten bereik van kinderen;
- na zich ervan verzekerd te hebben de sleutels of gereedschappen die voor het onderhoud gebruikt werden, verwijderd te hebben.

OPMERKING *De accu moet minstens één keer per maand volledig worden opgeladen, en altijd voordat de activiteit wordt hervat.*

OPMERKING *Zorg ervoor dat de machine geen gevaar oplevert bij mogelijk toevallig of onopzettelijk contact met personen, kinderen of dieren.*

8. IDENTIFICATIE PROBLEMEN

Probleem	Oorzaak	Oplossing
De machine wordt niet ingeschakeld.	Accu plat.	Laad de accu op (par. 6.1).
De acculader laadt de accu's niet op.	Accu's niet correct in de acculader geplaatst.	Controleer of de accu correct geplaatst is (Afb. 20).
	Niet geschikte omgevingscondities.	Herlaad de accu in een omgeving met geschikte temperatuur (zie handleiding van de accu/acculader).
	Vuile contacten.	Reinig de contacten.
	Geen spanning aan de acculader.	Controleer of de stekker in het stopcontact steekt en of er spanning aanwezig is in het stopcontact.
	Defecte acculader.	Vervangen met een origineel wisselstuk. Indien het probleem aanhoudt, raadpleeg de handleiding van de acculader.
Onregelmatig maaiwerk	De maai-inrichtingen zijn niet scherp genoeg.	Contacteer een erkend servicecentrum.
	Hoge voortbewegingssnelheid ten opzichte van de hoogte van het te maaien gras.	Verminder de voortbewegingssnelheid en/of verhoog de maaihoogte. Wacht tot het gras droog is. Reinig de maai-inrichting.
	Maaigroep vol met gras.	
Abnormale trillingen tijdens het gebruik.	Onbalans van de maai-inrichtingen. Maai-inrichtingen gelost. Geloste delen. Eventuele schade	Contacteer een erkend assistentiecentrum om controles, vervangingen of herstellingen te laten uitvoeren.
De icoon Afb. 7.E blijft aan en de acculeds 2 en 5 knipperen. 	Overbelasting van de accustroom:	
	Te zware werkomstandigheden.	Verminder de voortbewegingssnelheid.
		Verhoog de maaihoogte.
	Te steile helling.	Verlaag de voortbewegingssnelheid en controleer de helling van het terrein waarop u werkt.
De icoon Afb. 7.N knippert. Alle andere indicaties in het drukknoppaneel (iconen/leds) blijven functioneel en zichtbaar. 	Vooralarm van oververhitting van de accu, de tractiemotor en/of de motoren van de maai-inrichtingen voor:	
	Zware werkomstandigheden:	Verminder de voortbewegingssnelheid.
		Verhoog de maaihoogte.
De iconen Afb. 7.E en Afb. 7.N blijven aan, de leds van de accu 2 en 4 knipperen. 	Overtemperatuur/ondertemperatuur van de accu:	Leg de machine stil, wacht minstens 5 minuten en start ze daarna opnieuw.
	Zware werkomstandigheden.	Verminder de voortbewegingssnelheid.
		Verhoog de maaihoogte.
	Niet geschikte omgevingscondities.	Werk in een omgeving met geschikte temperatuur voor de bedrijfscondities van de machine.

Probleem	Oorzaak	Oplossing
De icoon Afb. 7.E blijft aan en de acculeds 1, 4 en 5 knipperen. 	Stroomoverbelasting van de maai-inrichtingen:	
	Zware werkomstandigheden.	Verminder de voortbewegingssnelheid.
		Verhoog de maaihoogte.
	Verstoppingen die de rotatie van de maai-inrichtingen verhinderen.	Verwijder de verstoppingen.
	De maaigroep zit vol met gras.	Reinig de maaigroep.
De iconen Afb. 7.E en Afb. 7.N blijven aan, de leds van de accu 1 en 3 knipperen. 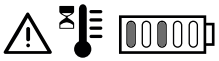	Overtemperatuur van de motoren van de maai-inrichtingen:	Leg de machine stil, wacht minstens 5 minuten en start ze daarna opnieuw.
	Zware werkomstandigheden.	Verminder de voortbewegingssnelheid.
		Verhoog de maaihoogte.
De icoon Afb. 7.E blijft aan en de acculeds 1, 3 en 5 knipperen. 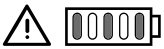	De motoren van de maai-inrichtingen slaan af:	
	Zware werkomstandigheden.	Verminder de voortbewegingssnelheid.
		Verhoog de maaihoogte.
	Verstoppingen die de rotatie van de maai-inrichtingen verhinderen.	Verwijder de verstoppingen.
	De maaigroep zit vol met gras.	Reinig de maaigroep.
De iconen Afb. 7.E en Afb. 7.N blijven aan ende leds van de accu 1, 2 en 4 knipperen. 	Overtemperatuur van de tractiemotor:	Leg de machine stil en wacht minstens 5 minuten voordat u de startprocedure herhaalt.
	Belasting van de tractiemotor.	Verminder de voortbewegingssnelheid.
	Te steile helling.	Verlaag de snelheid en controleer de helling waarop u werkt.
	Teveel modder op de wielen.	Controleer of de wielen niet geblokkeerd zijn en reinig ze eventueel.
De iconen Afb. 7.E en Afb. 7.O blijven aan, de leds van de accu 1, 2, 4 en 5 knipperen. 	De machine is gestart en het tractiepedaal is niet losgelaten (niet in vrijstand).	Schakel de machine uit en herhaal de startprocedure pas nadat u heeft gecontroleerd dat het tractiepedaal in de vrijstand staat (pedaal losgelaten).
De iconen Afb. 7.E en Afb. 7.O blijven aan en de leds van de accu 1, 2, 3 en 5 knipperen. 	De hendel voor de koppeling/ ontkoppeling van de transmissie staat in de uitgeschakelde positie.	Controleer de stand van de hendel voor de koppeling/ontkoppeling van de transmissie en zet deze indien nodig terug in de ingeschakelde stand van de transmissie.
		Als het probleem aanhoudt, contacteer dan een servicecentrum.
De icoon Afb. 7.E blijft aan en de acculed 2 knippert. 	Detectiefout/communicatiefout van de accu.	Schakel de machine uit en herhaal de startprocedure.
		Controleer de correcte plaatsing/installatie van de accu's in de respectievelijke zittingen.
		Als het probleem aanhoudt, contacteer dan een servicecentrum.

Probleem	Oorzaak	Oplossing
De icoon Afb. 7.E blijft aan en de acculeds 2, 3, 4 en 5 knipperen. 	Storing van de elektronische modules.	Schakel de machine uit en herhaal de startprocedure.
		Als het probleem aanhoudt, contacteer dan een servicecentrum.
De acculeds Afb. 7.F gaan progressief aan en uit, van links naar rechts, en omgekeerd.	Communicatiefout tussen de elektronische modules.	Schakel de machine uit en herhaal de startprocedure.
		Als het probleem aanhoudt, contacteer dan een servicecentrum.
De icoon Afb. 7.E blijft aan en de acculeds 3 en 4 knipperen. 	Foute configuratie van de gemonteerde accu's.	Controleer dat de accu's zijn gemonteerd volgens de correcte configuratie (zie de tabel van de technische gegevens).

NORSK – Original bruksanvisning

Instruksjonsmanualene er tilgjengelige:
▷ på nettsiden stiga.com
▷ ved å skanne QR-koden



FORSIKTIG! LES DENNE BRUKSANVISNINGEN NØYE FØR DU BRUKER MASKINEN.
Må oppbevares til senere bruk.

MERK *Dette dokumentet er ment å gi en enkel veiledning, i papirformat, for bruk og vedlikehold av maskinen under trygge forhold.*
For mer detaljert informasjon, last ned den fullstendige bruksanvisningen i digitalt format.

1. SIKKERHETSREGLER

1.1. OPPLÆRING

⚠ **Bli kjent med kontrollene og en riktig bruk av maskinen. Lær deg å stoppe motoren hurtig. Manglende overhold av advarslene og instruksjonene kan forårsake brann og/eller alvorlige skader.**

- La aldri barn eller andre som ikke kjenner til disse bestemmelsene bruke maskinen. Kommunale bestemmelser kan fastsette en tillatt minstealder for bruk.
- Maskinen må aldri brukes hvis brukeren er trøtt eller ikke føler seg vel, eller har inntatt medisiner, narkotika, alkohol eller andre stoffer som nedsetter refleksene eller oppmerksomheten.
- Husk at føreren eller brukeren er ansvarlig for ulykker som påføres tredjepersoner eller deres eiendom. Det er brukeren som er ansvarlig for å vurdere potensielle farer på underlaget hvor arbeidet skal utføres, og som må ta alle forholdsregler for å garantere egen og andres sikkerhet. Dette gjelder spesielt i skråninger, og på ujevne, glatte eller ustabile underlag.
- Dersom maskinen skal overdras eller lånes ut til andre, må brukeren ha lest og forstått bruksanvisningen.

1.2. INNLEDENDE OPPGAVER

Personlig verneutstyr (PVU)
- Bruk egnede klær, kraftige arbeidssko med antisklisåle, og lange benklær. Bruk aldri maskinen barføtt eller med åpne sandaler. Bruk hørselsvern.
- Bruk egnede arbeidshansker i alle situasjoner hvor hendene utsettes for risiko.
- Ikke bruk skjerf, frakk, halskjeder, armbånd, vide klær eller klær med stropper, slips, eller annet hengende eller omfangsrikt tilbehør som kan sette seg fast i maskinen, gjenstander eller materialer på arbeidsstedet.
- Sett opp langt hår.

Arbeidsområde/maskin
- Undersøk hele arbeidsområdet grundig, og fjern alt som kan slynges vekk av maskinen eller skade klippeinnretningen/roterende deler (steiner, greiner, ståltråd, bein, osv.).

1.3.

1.4. UNDER BRUK

- Ikke bruk maskinen i eksplosjonsfarlige omgivelser, i nærheten av brennbare væsker, gass eller støv. Elektriske apparater utvikler gnister som kan antenne støv eller damp.
- Ikke utsett maskinen for regn eller våte omgivelser. Vannet som trenger inn i et elektrisk apparat øker risikoen for elektrisk støt.
- Arbeid bare i dagslys eller i godt kunstig lys, og med gode siktforhold.
- Unngå bruk på vått gress, når det regner og når det er fare for dårlig vær, spesielt hvis det er fare for lyn og torden.
- Hold personer, spesielt barn, og dyr unna arbeidsområdet. Barn må holdes under oppsyn av en voksen.
- Vær spesielt oppmerksom på ujevnheter i terrenget (humper, søkk), skråninger, skjulte farer og eventuelle hinder som kan begrense sikten.
- Vær meget forsiktig i nærheten av grøfter, skrenter eller volder. Maskinen kan velte hvis ett av hjulene kommer over kanten, eller hvis kanten gir etter.
- Klipp på tvers i skråninger, og aldri rett oppover eller nedover. Vær veldig forsiktig når du svinger, og pass på at hjulene ikke støter på hindringer (steiner, greiner, røtter, osv.) som kan føre til at maskinen glir sidelengs, eller at du mister kontrollen over maskinen.
- Maskinen må ikke brukes på hellinger større enn 10°, uavhengig av kjøreretningen.
- Stans klippeutstyret når du krysser ikke-gressklædde overflater.
- Hold alltid hender og føtter unna klippeinnretningen, både under start og bruk av maskinen.
- Hold alltid god avstand fra utkasteråpningen.
- Bruk aldri maskinen med skadede, manglende eller feilplasserte beskyttelsesdeler (oppsamler, vern for bakutkast).
- Sikkerhetssystemene/mikrobryterne må ikke deaktiveres eller tukles med.
- Vær oppmerksom i skråninger for å unngå velt eller tap av kontrollen over maskinen. De viktigste årsakene til tap av kontroll er:
  - Manglende feste for hjulene.
  - For høy hastighet.
  - Brå retningsendring.
  - Utilstrekkelig bremsing.
  - Maskinen passer ikke til oppgaven.
  - Manglende kjennskap til virkningene fra underlagets forhold.
  - Bruk av maskinen som slepebil.

VIKTIG *Maskinene som dekkes av denne håndboken er ikke konstruert for bruk som trekkvogn*

- Vær oppmerksom på trafikken når maskinen brukes i nærheten av vei.
- Koble fra klippeinnretningen, stopp motoren og ta ut nøkkelen, og sørg for at alle bevegelige deler har stoppet helt:
  - Under frakt av maskinen;
  - Når maskinen forlates uten tilsyn;
  - Før fjerning av årsakene til blokkering eller før tømming av utløpstransportøren;
  - Før du sjekker, rengjør eller arbeider på maskinen;
  - Etter å ha truffet et fremmedlegeme. Se etter skader på maskinen og foreta de nødvendige reparasjonene før du bruker den igjen;
  - Hvis maskinen begynner å vibrere unormalt: sjekk for eventuelle skader; se etter løse deler og stram dem til; sørg for kontroller, utskiftninger eller reparasjoner på et spesialisert senter.

⚠ **Dersom det oppstår skader eller ulykker mens arbeidet pågår skal motoren slås av øyeblikkelig og maskinen fjernes fra stedet for å unngå flere skader; Ved ulykker med personskader eller skader på tredjepersoner må du umiddelbart praktisere førstehjelp og henvende deg til legevakten for nødvendig behandling. Fjern nøye eventuelle rester som ellers kan forårsake skader på gjenstander, personer eller dyr.**

1.5. VEDLIKEHOLD, LAGRING OG TRANSPORT

Et jevnt vedlikehold og en riktig lagring opprettholder maskinens sikkerhet og ytelsesnivå.

- Maskinen må aldri brukes med slitte eller ødelagte deler. Ødelagte eller slitte deler skal byttes ut og aldri repareres. Bruk kun originale reservedeler.
- Under justeringer av maskinen må du passe på og unngå å klemme fingrene mellom klippeinnretningen i bevegelse og maskinens faste deler.
- For å redusere brannfaren må ikke beholdere med avfall oppbevares innendørs.

⚠ **Støy- og vibrasjonsnivået oppgitt i denne bruksanvisningen er maskinens maksimale bruksverdier. Bruk av en dårlig innstilt klippeinnretning, for høy hastighet og manglende vedlikehold, påvirker støyutslipp og vibrasjoner betydelig. Ta derfor nødvendige tiltak for å redusere mulige skader fra høyt støynivå og vibrasjonsbelastninger. Vedlikehold maskinen, bruk hørselsvern og ta pauser under arbeidet.**

1.6. BATTERI/ BATTERILADER

- Bruk kun batteriladere anbefalt av produsenten for å lade batteriene. En uegnet batterilader kan føre til elektrisk støt, overoppheting og lekkasje av batterivæske.
- Bruk kun spesifikke batterier beregnet for verktøyet. Bruk av andre batterier kan medføre personskader og brannfare.
- Hold ubrukte batterier unna metallgjenstander (kontorklips, mynter, nøkler, spiker, skruer osv.) som kan kortslutte kontaktene. Kortslutning mellom batterikontaktene kan føre til antennelse eller brann.
- Bruk ikke batteriladeren i omgivelser med lettantennelige damper, væsker eller på lettantennelige overflater som papir, stoff osv. Batteriladeren blir varm under oppladingen, og det kan oppstå brann.
- Under transport av akkumulatorene må ikke kontaktene kobles til hverandre, og ikke bruk metallbeholderen til transporten.
- Koble batteriladeren kun til stikkontakter med spenning og nettfrekvens som angitt på skiltet.
- Støpselet til batteriladerkabelen må være kompatibel med stikkontakten. Du må aldri endre på støpselet. Ikke bruk adaptere sammen med batteriladerkabel med jording. Støpsler som ikke er endret og som er egnet for kontakten, reduserer faren for elektrisk støt.
- For å unngå brudd i strømforsyningen under ladingen:
  - kontroller at den totale rekkevidden til det elektriske systemet er tilstrekkelig;
  - koble maskinen til en stikkontakt med tilstrekkelig strømstyrke;
  - Unngå samtidig bruk av andre elektriske apparater med høyt strømforbruk.
- Ikke oppbevar batteriladerkabelen tilgjengelig for barn.

1.7. MILJØVERN

- Følg nøye de kommunale bestemmelsene for kasting av emballasje, forringede deler eller deler som er sterkt forurensende; Dette avfallet må ikke kastes med husholdningsavfallet, men kildesorteres og leveres til miljøstasjoner som sørger for resirkulering av materialene.
- Følg nøye de kommunale bestemmelsene for avfallsbehandling.
- Når maskinen ikke skal brukes lenger, må den ikke kastes i naturen, men leveres inn til en innsamlingsstasjon i henhold til gjeldende kommunale bestemmelser.



Ikke kast elektrisk verktøy i husholdningsavfallet. I henhold til direktiv 2012/19/EU om elektrisk og elektronisk avfall, og gjeldende nasjonale lover, skal brukte elektriske apparater leveres inn til mottak for et øko-kompatibelt gjenbruk. Hvis de elektriske apparatene kastes på søppelfyllingen eller graves ned i jorden, kan de giftige stoffene nå grunnvannet og komme inn i næringskjeden og være til skade både for helsen og velferden. For mer detaljert informasjon om avhending av dette produktet, kontakt det ansvarlige organet for deponering av husholdningsavfall eller din forhandler



Ved endt levetid må batteriene avhendes i henhold til gjeldende miljøbestemmelser. Batteriet inneholder materialer som er farlige for folk og miljø. Batteriet må fjernes og avhendes separat ved et mottak for batterier med litiumioner.



Kildesortering av brukte produkter og emballasje tillater resirkulering og gjenbruk av materialene. Gjenbruk av resirkulerte materialer hindrer miljøforurensning og reduserer behovet for råvarer.

2. PRODUKTBESKRIVELSE

Denne maskinen er en traktorklipper.
Maskinen har elektriske motorer som driver klippeinnretningen, og en elektrisk motor som styrer trekkraften.
Maskinen er bakhjulsdrevet.
Brukeren kan føre maskinen og bruke hovedkontrollene mens han/hun hele tiden sitter i setet.
Sikkerhetsinnretningene på maskinen stanser motoren og klippeinnretningen innen et par sekunder (avsn. 5.2).

Tiltenkt bruk og feil bruk
Denne maskinen er designet og bygget for å klippe gress i hager og gressområder.
All annen bruk kan være farlig og forårsake skade på mennesker og/eller ting.
Feil bruk omfatter, men er ikke begrenset til, følgende:
- frakte andre mennesker, barn eller dyr på maskinen;
- Bruke maskinen til å slepe eller skyve last.
- Bruke klippeinnretningen på gressfrie strekninger;
- Bruke maskinen til oppsamling av løv eller avfall;
- bruke maskinen til å bevege seg på ustabilt, glatt, isete, steinete eller ujevnt underlag, sølepytter eller myrer;
- Bruke en annen batterikonfigurasjon enn den som er angitt (se avsnittet med tekniske data).

VIKTIG *Feil bruk av maskinen fører til bortfall av garantien. Videre heves produsenten fra ethvert ansvar, og det er dermed brukeren som er ansvarlig for utgiftene ved skader, personskader eller skader på tredjepersoner.*

VIKTIG *Maskinen må kun brukes av én person.*

VIKTIG *Maskinen er ikke godkjent for bruk på offentlig vei. Den må kun brukes på private områder uten trafikk (i henhold til veitrafikkloven).*

2.1. MASKINENS KOMPONENTER (FIG. 1)

A. Enhet med klippeinnretninger
B. Klippeinnretninger
C. Utkastkanal
D. Oppsamler
E. Vern for bakutkast (på forespørsel)
F. Førersete
G. Bladmotorer
H. Transmisjonsmotorer
I. batterier
J. Ratt
K. Knappanel

2.2. SIKKERHETSSYMBOLER (FIG. 2)



FORSIKTIG
Les instruksjonene før du bruker maskinen.



FORSIKTIG
Tautnøkkelenoglesinstruksjonene før du utfører vedlikehold eller reparasjoner.



FARE FOR UTSLYNGING AV GJENSTANDER
Ikke arbeid uten å ha montert vernet for bakutkast eller oppsamleren.



FARE FOR UTSLYNGING AV GJENSTANDER
Hold personer på avstand fra arbeidsområdet under bruk.



FARE FOR VELT AV MASKINEN
Ikke bruk maskinen i skråninger brattere enn 10°.



FARE FOR KLEMMING
Påse at barn befinner seg på sikker avstand fra maskinen når motoren er i drift.



FARE FOR KUTT
Klippeinnretning i bevegelse. Du må aldri stikke inn hverken hender eller føtter i klippeinnretningene.

VIKTIG *Klistremerker som er ødelagt eller uleselige må byttes ut. Be om nye klistremerker hos et autorisert servicesenter.*

3. MONTERING

VIKTIG *Utpakking og montering må utføres på en flat og solid overflate, med tilstrekkelig plass til å håndtere maskinen og emballasjen, ved bruk av passende verktøy.*

3.1. UTPAKKING

1. Åpne emballasjen forsiktig, pass på at du ikke mister komponenter
2. Les dokumentasjonen som finnes i esken, også bruksanvisningen.
3. Ta alle umonterte deler ut av esken.
4. Gjør følgende for å pakke ut maskinen:
   - Sett enheten med klippeinnretninger i høyeste posisjon (avsn. 4), slik at den ikke skades når maskinen tas ned fra pallen.
   - Flytt spaken for utkoblingen av bakre transmisjon til frigjort posisjon (avsn. 4);
   - Ta maskinen ned fra pallen.

3.2. MONTERING AV RATTET

• **Ratt av typen "I"**
Se figur 3.1 og 3.2.

• **Ratt av typen "II"**
Se figur 3.1 og 3.2.

• **Ratt av typen "III"**
Se figur 4.

3.3. MONTERING AV SETET

• **Sedile di tipo "I"**
Se figur 5.

• **Sedile di tipo "II"**
Se figur 5.

3.4. MONTERING AV OPPSAMLEREN

Se figur 8.

4. BETJENINGSUTSTYR

• **Nøkkelbryter (Fig. 6.A)**

1. Nøkkel ikke satt inn. Strømkretsen er deaktivert og maskinen slås av. Ingen funksjon kan aktiveres.
2. Nøkkel satt helt inn. Maskinen er klar for å startes.

VIKTIG *Ta ut nøkkelen hver gang maskinen står ubrukt eller uten tilsyn.*

• **Trekkpedal (Fig. 6.F)**

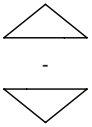

1. Kjør fremover
2. Parkering
3. Kjør bakover

VIKTIG *Trekkkraften kobles ut når føreren forlater setet.*

• **Spak for innkobling / utkobling av transmisjonen**

1. Innkoblet transmisjon: Flytt spaken (fig. 6.H) i horisontal posisjon (A).
2. Utkoblet transmisjon: Flytt spaken (fig. 6.H) nedover (B).

VIKTIG *Når du har tatt ut nøkkelen, må du vente på at LED-ene på tastaturet slukkes. Når du setter nøkkelen inn igjen før LED-ene slukkes, fører dette til at maskinen låses midlertidig.Når dette skjer, holder det å ta ut nøkkelen og vente et par sekunder før du skrur på maskinen på nytt.*

VIKTIG *Inn-/utkoblingsspaken må aldri være i mellomposisjon. Denne tilstanden overoppheter og skader transmisjonen.*

• **Spak for regulering av klippehøyde**

Med denne spaken (fig. 6.G) heves og senkes enheten med klippeinnretninger, som kan plasseres i 6 ulike klippehøyder mellom 3 og 8 cm.

• **Nødknapp**

Nødknappen (Fig. 6.B) stopper maskinen umiddelbart i en nødssituasjon.
Knappen har to posisjoner:



Aktivert



Deaktivert

VIKTIG *Med nødknappen aktivert er det ikke mulig å starte maskinen.*

• **Hjelpekontakt for USB-tilbehør (Fig. 6.I)**

• **Akustiske signalutstyr**

1. Dobbelt lydsignal: manglende samlepose.
2. Kontinuerlig lydsignal: full samlepose:
3. Enkelt lydsignal: manglende godkjenning av klipping i reversj. Se ikon fig. 7.C.
4. Gjentakende intermitterende signal: fravær av operatøren sittende med nøkkelen satt inn.
5. Trippelt akustisk signal: manglende godkjenning av aktivering av klippeinnretningene.

• **Type «I»-tastatur (Fig. 6.C)**

	Startknapp for maskin Når nøkkelen er satt helt inn (fig. 6.A), slår denne knappen (fig. 7.A) på maskinen og aktiverer alle funksjonene. Aktiveringen varsles av et «beep». **VIKTIG** Hvis alle sikkerhetsbetingelser er oppfylt, lyser «READY»-ikonet (fig. 7.K) og maskinen er klar til bruk.
	Knapp for innkobling og utkobling av klippeinnretningene
	Knapp for klipping i revers Hold knappen fig. 7.C trykket for klipping i revers.
	På-knapp lykt
	Ikon Forsiktig
	Batteriets LED-lys
	Ikon “Ready” Ikonet fig. 7.K tennes når maskinen er slått på og klar for bruk.
	Ikon “Bluetooth”
	Ikon overoppheting kontrollere og/eller motor
	Ikon spak for innkobling/utkobling av transmisjonen
	Ikon bruker om bord
	Ikon nødknapp

• **Type «II»-tastatur (Fig. 6.D)**

I tillegg til de forrige, finnes de følgende knappene og ikonene:

	Knapp “CRUISE CONTROL”
	Gjør følgende for å koble ut enheten og gjenopprette styringen av framdriftshastigheten med kjørepedalen (fig. 6.F): Trykk på knappen fig. 7.G. eller trykk på kjørepedalen (fig. 6.F).
ECO	Velgerknapp rotasjonshastighet klippeinnretning ØKO NORMAL TURBO
	Ikon ECO
	Ikon TURBO

• Bluetooth-funksjon

1. Last ned appen ved å bruke QR-koden vist i fig. 23.
2. Følg instruksjonene.

Bluetooth-koblingen aktiveres automatisk når maskinen starter, og sammenkoblingen med enheten bekreftes av at ikonet på fig. 7.M tennes.

5. BRUK AV MASKINEN

5.1. INNLEDENDE OPPGAVER

• Kontroll av batteriene

Før maskinen tas i bruk første gang må batteriene fulllades (kap. 6.1).

• Justering av type ”I”-sete

Se figur 10.A.

• Justering av type ”II”-sete

Se figur 10.B.

• Dekktrykk

1. Koble en trykkluftpistol med trykkmåler til hjulventilen (fig. 11).
2. Reguler trykket til verdiene angitt i tabellen "Tekniske data".

• Klargjøring av maskinen

1. Forhåndsinnstilling for å klippe og samle gresset i oppsamleren. 9).
2. Forhåndsinnstilling for klipping og bakre gresstømming (hvis aktuelt).
3. Forhåndsinnstilling for klipping og hakking av gresset.

5.2. SIKKERHETSKONTROLLER

• Generelle sikkerhetskontroller

Del	Resultat
Batterier.	Ingen skade på innpakningen og dekslet.
Betjeningskontroller knappanel.	Hele. Ingen skade.
Vern for bakutkast, oppsamler.	Hele. Ingen skade. Montert riktig.
Strømledninger.	Isolasjonen er uskadet. Ingen mekanisk skade.
Aktiver maskinen framover/bakover og slipp opp kjørepedalen.	Maskinen reduserer hastigheten og stopper.
Sikkerhetsinnretninger	De fungerer som angitt i neste avsnitt.

• Kontroll av sikkerhetsinnretningene

Tilstand	Føreren sitter i setet. Kjørepedal i fri (pedal sluppet). Nødknapp er deaktivert.
Tiltak	Sett nøkkelen helt inn.
Resultat	Maskinen er klar for å startes.

Tilstand	Maskinen er tent eller i bevegelse.
Tiltak	Reis deg opp fra førersetet.
Resultat	Alle funksjonene deaktiveres. Ikonet fig. 7.E blniker og ikonet fig. 7.P tennes. 

Tilstand	Føreren sitter i setet. Kjørepedal i framoverdrift eller rygging.
Tiltak	Prøv å starte maskinen.
Resultat	Ikonene fig. 7.E og fig. 7.O er tent og batteriets LED-lys 1, 2, 4 og 5 blinker. 

Tilstand	Nødknapp er aktivert.
Tiltak	Prøv å starte maskinen.
Resultat	Maskinen starter. Ikonet fig. 7.E blinker og ikonet fig. 7.Q tennes. Trekkraften og klippeinnretningene fungerer ikke. 

Tilstand	Klippeinnretninger innkoblet.
Tiltak	Sett giret i revers uten å holde inne knappen for reversklipping.
Resultat	Klippeinnretningene utkobles.

Tilstand	Klippeinnretninger innkoblet.
Tiltak	Sett giret i revers uten å holde inne knappen for reversklipping.
Resultat	Klippeinnretningene utkobles.

Tilstand Klippeinnretninger innkoblet.

Tiltak	Løft oppsamleren og fjern vernet for bakutkast (kun for modeller med oppsamling bak).
Resultat	Klippeinnretningene utkobles.

Tilstand	Maskinen startet og i bevegelse.
Tiltak	Slipp trekkpedalen.
Resultat	Maskinen reduserer hastigheten og stopper.

Tilstand	Maskinen startet og i bevegelse.
Tiltak	Utfør en prøvekjøring.
Resultat	Ingen unormal vibrasjon eller unormal lyd skal være til stede. Styring, kontroller og pedaler må fungere som de skal.

⚠ **Hvis noen av resultatene avviker fra det som er angitt i tabellene, må du ikke bruke maskinen! Kontakt et servicesenter for nødvendige kontroller og reparasjon.**

5.3. BRUK I SKRÅNINGER

Overhold grensene angitt i tabellen "Tekniske data" og på fig. 12, uansett kjøreretning.

5.4. OPPSTART OG ARBEID

• Oppstart

1. Kontroller at transmisjonen er innkoblet (avsn. 4).
2. Sett deg i setet.
3. Sett nøkkelen helt inn (fig. 6.A).
4. Vent til den elektriske kontrollen av maskinen er utført. I løpet av denne kontrollen tennes ikonene på knappanelet.
5. Trykk på startknappen (fig. 7.A).
6. Vent til ikonet “Ready” (fig. 7.K) lyser.

• Tømming av oppsamleren

VIKTIG *Oppsamleren kan kun tømmes når klippeinnretningene er frakoblet; ellers stopper motoren.*

Et kontinuerlig lydsignal varsler når oppsamleren er full. Gå frem på følgende måte:

1. koble ut klippeinnretningene (avsn. 4, fig. 7.B) og signalet avbrytes.
2. Stopp maskinen.
3. Ta tak i det bakre håndtaket (fig. 13.A) og snu oppsamleren for å tømme den;
4. lukk oppsamleren slik at den forblir hektet til stoppharpunen (fig. 9.E)

5.5. STOPP

Gjør følgende for å stoppe maskinen:

1. Slipp opp kjørepedalen for å stoppe framdriften.
2. Ta ut nøkkelen for å slå av maskinen (fig. 6.A).

VIKTIG *For å spare batteristrøm, ikke la nøkkelen være i når maskinen ikke er i bruk.*

5.6. ETTER BRUK

- Utfør rengjøringen (Par. 6.2).
- Plasser maskinen i nærheten av en stikkontakt og lad batteriene (avsn. 6.1), slik at den er klar for bruk. Eventuelt kan du ta ut batteriene og lade dem med en ekstern batterilader (ekstrautstyr).

Hver gang du forlater maskinen uten tilsyn, forlater førerplassen eller parkerer maskinen:

1. Stopp maskinen.
2. Still klippeinnretningene inn til lavest høydeinnstilling.
3. Forsikre deg om at alle bevegelige deler har stoppet helt.
4. Ta ut tenningsnøkkelen (fig. 6.A).

6. VEDLIKEHOLD

Sikkerhetsbestemmelsene som skal følges er beskrevet i kap. 1. Følg disse instruksjonene nøye for ikke å pådra deg alvorlige risikoer eller farer:

Før du utfører enhver kontroll, rengjøring eller vedlikehold/ innstilling av maskinen:

- Koble ut klippeinnretningen.
- Stopp maskinen.
- Kontroller at alle bevegelige komponenter står stille.
- Ta ut tenningsnøkkelen.
- Bruk egnede klær, arbeidshansker og vernebriller.

VIKTIG *La aldri nøkkelen være i eller innenfor rekkevidde for barn eller uautoriserte personer.*

6.1. BATTERI

VIKTIG *Batteriene som er montert på maskinen er designet og bygget spesielt til dette bruksformålet, og du bes derfor om å:*
- ikke skifte ut batteriene med ikke-originale batterier;
- ikke utføre inngrep som ikke er beskrevet i denne håndboken.
Ta kontakt med vår forhandler dersom det oppstår problemer ved batteriene.

• Lading av batteriet om bord

For å lade batteriet:

1. Kjør maskinen inntil en stikkontakt og ta ut nøkkelen (fig. 6.A);
2. Løft opp setet.
3. Ta av dekslet på ladeuttaket (fig. 14.A).
4. Koble den medfølgende batteriladeren (fig. 15.A) til ladeuttaket med egnet bajonettfestet til tilhørende kontakt (fig. 15.B).
5. Koble laderen til strømnettet ved å sette inn den respektive pluggen.

Under ladingen blinker batterienes varslingsled (fig. 7.F) gradvis. Etterhvert som hver enkelt ladenivå nås, lyser tilhørende LED-lys mens de andre fortsetter å blinke.

VIKTIG *Etter 24 timers drift deaktiveres den innebygde batteriladeren, og batteriene lades ikke på ubegrenset tid.*

VIKTIG *Under lading er alle maskinfunksjoner deaktivert, selv når nøkkelen er satt helt inn.*

• Ekstern lading av batteriet

For å lade batteriet:

1. Åpne døren (fig. 19) til batterihuset;
2. Trykk på batteriets utløsningsknapp (Fig. 19.A) og fjern batteriet (Fig. 19.B).
3. Sett batteriet (Fig. 20.A) på plass inn i batteriladeren (Fig. 20.B).
4. Koble batteriladeren til et strømuttak med en spenning som tilsvarer den som er angitt på platen;
5. Lad batteriet helt opp, som forklart i batteriladerens bruksanvisning.

6. Ta batteriet (Fig. 21.A) ut av batteriladeren (Fig. 21.B) når det er fulladet.
7. Koble batteriladeren fra strømnettet.
8. Sett batteriet (fig. 22.A) inn på plass i maskinen og lukk igjen lokket på batterirommet.

VIKTIG *Når ladingen er fullført, slås ladesystemet av etter 24 timer, og batteriladingen vil ikke vedlikeholdes eller påfylles automatisk.*

6.2. RENGJØRING

• Generelle instruksjoner

Rengjør i henhold til følgende instruksjoner etter hver bruk:

- Ikke bruk vannsprut, og unngå å væte motoren og elektriske deler.
- Fjern gressrester og søle som har samlet seg innvendig i chassiset.
- Pass alltid på at luftinntakene er fri for smuss.
- Ikke bruk sterke væsker for rengjøring av chassiset.
- Hold motoren fri for gressrester, løv eller overflødig fett for å redusere risikoen for brann.

⚠ **Bruk aldri væske til å vaske girkassen, batterier og elektroniske komponenter (fig. 17, fig. 18). Bruk trykkluft for rengjøring av disse delene.**

• Rengjøring av enheten med klippeinnretninger

VIKTIG *Den innvendige rengjøringen av klippeinnretningen og utkastkanalen må utføres med montert oppsamler og mulching-plugg (hvis finnes), eller med vernet for bakutkast montert.*

1. Parker maskinen på et flatt og solid underlag.
2. Koble en vannslange (fig. 16.A) til en av de to koblingene (fig 16.B) og åpne vannet.
3. Sett deg i setet og start maskinen.
4. Senk enheten med klippeinnretninger helt og koble inn klippeinnretningene.
5. La vannet renne i et par minutter, og stopp deretter maskinen.
6. Steng vannet og koble slangen fra koblingen.
7. Gjenta på den andre koblingen.
8. Blås den øverste delen av enheten (fig. 16.C) med trykkluft.

6.3. VEDLIKEHOLDAVKLIPPEINNRETNINGEN

⚠ **Ikke ta på klippeinnretningen før tenningsnøkkelen er tatt ut og klippeinnretningen har stoppet helt. Vær oppmerksom på at klippeinnretningen kan bevege seg, selv om nøkkelen har blitt tatt ut (for modeller med batteri).**

⚠ **Alle oppgaver med klippeinnretningene (demontering, sliping, balansering, reparasjon, ny montering og/eller bytting) er krevende arbeid som forutsetter spesialkompetanse, foruten bruk av særskilt utstyr. Av sikkerhetsmessige årsaker skal derfor disse alltid utføres ved et spesialverksted.**

⚠ **Påse at de skadde, vridde og slitte delene alltid skiftes ut sammen de tilhørende skruene, for å bevare balansen.**

VIKTIG *Bruk alltid originale klippeinnretninger med artikkelnummeret oppgitt i tabellen «Tekniske data».*

7. TRANSPORT, LAGRING OG AVHENDING

7.1. TRANSPORT

Gjør følgende når maskinen flyttes:

1. Koble ut klippeinnretningen.
2. Sett enheten med klippeinnretninger i høyeste posisjon.
3. Slå av maskinen og ta ut tenningsnøkkelen.
4. Koble ut transmisjonen (avsn. 4).

Gjør følgende ved transport av maskinen på et kjøretøy eller tilhenger:

- Bruk tilstrekkelig kraftige, brede og lange lasteramper.
- Last maskinen med avslått motor, tenningsnøkkelen tatt ut, uten fører og ved å skyve. Bruk et egnet antall personer;
- senk klippeinnretningen;
- Plasser maskinen slik at den ikke utgjør en fare for noen.
- Koble inn transmisjonen (avsn. 4).
- Fest maskinen skikkelig til transportmidlet med tau eller kjettinger for å unngå at den velter.

7.2. OPPBEVARING

Ta ut tenningsnøkkelen når maskinen skal oppbevares.

Maskinen må oppbevares:

- med senket enhet med klippeinnretninger,
- på et tørt sted,
- i le for vær og vind og ved en anbefalt temperatur på mellom 0 og +40°C,
- helst tildekket med en presenning,
- utilgjengelig for barn.
- Pass på å fjerne nøkler eller redskaper brukt til vedlikeholdet.

MERK *Batteriet må lades opp minst én gang i måneden og alltid før en gjenopptar aktiviteten.*

MERK *Plasser maskinen slik at den ikke utgjør fare dersom noen (f.eks. barn eller dyr) skulle komme til å dytte til den.*

8. FEILSØKING

Problem	Årsak	Løsning
Maskinen tennes ikke.	Batteriet er utladet.	Lad batteriet (avsn. 6.1).
Batteriladeren lader ikke alle batteriene.	Batteriene er ikke satt riktig inn i batteriladeren.	Kontroller at det er satt riktig inn (fig. 20).
	Uegnede miljøforhold.	Ladingen må utføres i et miljø med egnet temperatur (se batteriets/ batteriladerens bruksanvisning).
	Kontaktene er skitne.	Rengjør kontaktene.
	Mangel på spenning til batteriladeren.	Kontroller at støpslet er satt inn og at det er spenning til stikkontakten.
	Batteriladeren er defekt.	Bytt ut med original reservedel. Se batteriladerens bruksanvisning hvis problemet vedvarer.
Uregelmessige kutt	Klippeinnretningene er ikke skarpe.	Ta kontakt med et godkjent servicesenter.
	Høy hastighet ved framdrift i forhold til høyden til gresset som skal klippes.	Reduser fremdriftshastigheten og/ eller øk klippehøyden. Vent til gresset er tørt.
	Enheten med klippeinnretninger er full av gress.	Rengjør enheten med klippeinnretninger.
Unormale vibrasjoner ved bruk.	Klippeinnretningene er ikke balansert. Klippeinnretninger har løsnet. Deler har løsnet. Eventuelle skader	Ta kontakt med et godkjent servicesenter for kontroll, utskiftinger eller reparasjoner.
Ikonet fig. 7.E er tent og batteriets LED-lys 2 og 5 blinker. 	Strømoverbelastning fra batteriet som skyldes:	
	For tunge arbeidsforhold.	Reduser fremdriftshastigheten.
		Øk klippehøyden.
	For bratt skråning.	Reduser fremdriftshastigheten og kontroller skråningen.
Ikonet fig. 7.N blinker. Alle andre indikasjoner på knappanelet (ikoner/LED-lys) fungerer og er synlige. 	Pre-alarm for overoppheting av batteriet, trekkmotoren og/eller motorene til klippeinnretningene som skyldes:	
	Tunge arbeidsforhold.	Reduser fremdriftshastigheten.
		Øk klippehøyden.
Ikonene fig. 7.E og fig. 7.N er tent og batteriets LED-lys 2 og 4 blinker. 	Overoppheting/underoppheting av batteriet som skyldes:	Slå av maskinen og vent i minst 5 minutter før du slår den på igjen.
	Tunge arbeidsforhold.	Reduser fremdriftshastigheten.
		Øk klippehøyden.
	Uegnede miljøforhold.	Arbeid i miljø med en temperatur eget for maskinens driftsforhold.

Problem	Årsak	Løsning
Ikonet fig. 7.E er tent og batteriets LED-lys 1, 4 og 5 blinker. 	Strømoverbelastning til klippeinnretningene som skyldes:	
	Tunge arbeidsforhold.	Reduser fremdriftshastigheten.
		Øk klippehøyden.
	Tilstoppinger hinder rotasjon av klippeinnretningene.	Fjern tilstoppingene.
	Enheten med klipperetninger er full av gress.	Rengjør enheten med klippeinnretningene.
Ikonene fig. 7.E og fig. 7.N er tent og batteriets LED-lys 1 og 3 blinker. 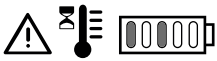	Overoppheting av motorene til klippeinnretningenes som skyldes:	Slå av maskinen og vent i minst 5 minutter før du slår den på igjen.
	Tunge arbeidsforhold.	Reduser fremdriftshastigheten.
		Øk klippehøyden.
Ikonet fig. 7.E er tent og batteriets LED-lys 1, 3 og 5 blinker. 	Motorene til klippeinnretningene dreier ikke, noe som skyldes:	
	Tunge arbeidsforhold.	Reduser fremdriftshastigheten.
		Øk klippehøyden.
	Tilstoppinger hinder rotasjon av klippeinnretningene.	Fjern tilstoppingene.
	Enheten med klipperetninger er full av gress.	Rengjør enheten med klippeinnretningene.
Ikonene fig. 7.E og fig. 7.N er tent og batteriets LED-lys 1, 2 og 4 blinker. 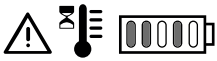	Overoppheting av trekkmotoren som skyldes:	Slå av maskinen og vent i minst 5 minutter før du gjentar startprosedyren.
	Trekkmotor under belastning.	Reduser fremdriftshastigheten.
	For bratt skråning.	Reduser fremdriftshastigheten og kontroller skråningen.
	For mye gjørme på hjulene.	Kontroller at hjulene ikke er blokkerte, og rengjør dem eventuelt.
Ikonene fig. 7.E og fig. 7.O er tent og batteriets LED-lys 1, 2, 4 og 5 blinker. 	Maskinen er startet uten at kjørepedalen er sluppet ut (ikke i fri-posisjon).	Slå av maskinen og gjenta kun startprosedyren etter å ha kontrollert at kjørepedalen er i fri-posisjon (pedal sluppet).
Ikonene fig. 7.E og fig. 7.O er tent og batteriets LED-lys 1, 2, 3 og 5 blinker. 	Spak for innkobling/utkobling av transmisjon er i posisjon for utkoblet transmisjon.	Kontroller posisjonen til spaken for innkobling/utkobling av transmisjon, og før den eventuelt til posisjon for innkoblet transmisjon.
		Kontakt et servicesenter hvis problemet vedvarer.
Ikonet fig. 7.E er tent og batteriets LED-lys 2 blinker. 	Avlesings-/kommunikasjonsfeil med batteriet.	Slå av maskinen og gjenta startprosedyren.
		Kontroller at batteriene er satt riktig inn/montert riktig i åpningene.
		Kontakt et servicesenter hvis problemet vedvarer.

Problem	Årsak	Løsning
Ikonet fig. 7.E er tent og batteriets LED-lys 2, 3, 4 og 5 blinker. 	Feil i elektronikken i parallel-modulen.	Slå av maskinen og gjenta startprosedyren.
		Kontakt et servicesenter hvis problemet vedvarer.
Batteriets LED-lys fig. 7.F tennes og slukkes i rekkefølge fra venstre mot høyre, og omvendt.	Kommunikasjonsfeil mellom de elektroniske modulene.	Slå av maskinen og gjenta startprosedyren.
		Kontakt et servicesenter hvis problemet vedvarer.
Ikonet fig. 7.E er tent og batteriets LED-lys 3 og 4 blinker. 	Konfigurasjonsfeil for monterte batterier.	Kontroller at batteriene er montert i henhold til korrekt konfigurasjon (se tabellen med tekniske data).

POLSKI - Tłumaczenie instrukcji oryginalnej

Instrukcje obsługi są dostępne:
▷ na stronie www stiga.com
▷ po zeskanowaniu kodu QR



UWAGA: PRZED UŻYCIEM MASZYNY NALEŻY UWAŻNIE PRZECZYTAĆ NINIEJSZĄ INSTRUKCJĘ.
Zachować do wykorzystania w przyszłości.

UWAGA *Niniejszy dokument ma na celu dostarczenie prostego przewodnika w formie papierowej, dotyczącego użytkowania i konserwacji urządzenia w bezpiecznych warunkach.*
Aby uzyskać bardziej szczegółowe informacje, należy pobrać kompletne instrukcje obsługi w formacie cyfrowym.

1. ZASADY BEZPIECZEŃSTWA

1.1. INSTRUKTAŻ

Zapoznać się dokładnie z systemem sterowania i właściwym sposobem użytkowania maszyny. Należy nauczyć się szybko wyłączać silnik. Nieprzestrzeganie ostrzeżeń i instrukcji może spowodować pożary i/lub ciężkie zranienia.

- W żadnym razie nie należy pozwolić, aby maszyna była użytkowana przez dzieci i osoby nieposiadające wystarczającej wiedzy na temat instrukcji obsługi. Miejscowe przepisy mogą określić najniższą granicę wieku dla użytkowników.
- Nigdy nie należy użytkować maszyny, jeśli użytkownik czuje się źle lub jest zmęczony lub po zażyciu leków, pod wpływem narkotyków, alkoholu lub innych substancji, które mogą zaburzyć jego refleks lub uwagę.
- Należy pamiętać, że operator lub użytkownik jest odpowiedzialny za wypadki i nieoczekiwane wydarzenia, które mogą zaistnieć wobec innych osób lub ich własności. Ocena ryzyka związanego z cechami terenu przeznaczonego do pracy, a także wybór środków ostrożności gwarantujących bezpieczeństwo operatora, jak i osób postronnych, wchodzą w zakres obowiązków osób użytkujących urządzenie, zwłaszcza, jeśli chodzi o pracę na zboczach, terenach nieregularnych, śliskich lub niestabilnych.
- W przypadku odstąpienia lub wypożyczenia maszyny osobom trzecim, upewnić się, że użytkownik zapoznał się z instrukcjami użytkowania zawartymi w niniejszej instrukcji obsługi.

1.2. CZYNNOŚCI WSTĘPNE

Środki ochrony indywidualnej (ŚOI)

- Nosić odpowiednią odzież, wytrzymałe obuwie robocze z podeszwą antypoślizgową i długie spodnie. Nie uruchamiać urządzenia bez obuwia lub w sandałach. Stosować środki ochrony słuchu.
- Zakładać rękawice robocze we wszystkich sytuacjach zagrożenia dla rąk.
- Nie zakładać szali, koszul, naszyjników, bransoletek, luźnych lub wyposażonych w sznurki ubrań, krawatów oraz innych akcesoriów wiszących lub zbyt obszernych, które mogłyby zaplątać się w maszynę lub w inne przedmioty i materiały znajdujące się w miejscu pracy.
- Związać odpowiednio długie włosy.

Obszar roboczy / Maszyna

- Skontrolować dokładnie całą przestrzeń roboczą i usunąć wszystko to, co mogłoby zostać wyrzucone przez maszynę lub spowodować uszkodzenie urządzenia tnącego/części obracających się (kamienie, gałęzie, druty stalowe, kości, itp.).

1.3. PODCZAS UŻYTKOWANIA

- Nie używać maszyny na obszarze zagrożonym wybuchem, w obecności łatwopalnych cieczy, gazów lub pyłów. Narzędzia elektryczne wytwarzają iskry, które mogą spowodować zapalenie pyłu lub oparów.
- Nie wystawiać maszyny na działanie deszczu lub wilgoci. Woda przenikająca do wnętrza urządzenia zwiększa ryzyko porażenia prądem elektrycznym.
- Należy pracować tylko przy świetle dziennym lub przy dobrym oświetleniu sztucznym oraz przy dobrej widoczności.
- Należy unikać pracy na mokrej nawierzchni, w deszczu, w przypadku ryzyka wystąpienia burzy w szczególności z prawdopodobieństwem błyskawic.
- Oddalić z miejsca pracy osoby postronne, dzieci i zwierzęta. Dzieci powinny się znajdować pod opieką drugiej osoby dorosłej.
- Zwróć szczególną uwagę na nierówność terenu (grzbiety, wgłębienia), pochyłości, ukryte zagrożenia i ewentualne przeszkody które mogą ograniczać widoczność.
- Zachować szczególną ostrożność w pobliżu stromych zboczy, rowów czy wałów ochronnych. Maszyna może się przewrócić, jeżeli jedno z kół wyjdzie poza krawędź lub nastąpi osunięcie się krawędzi.
- Kosić w poprzek zbocza i nigdy w górę/w dół, zachowując ostrożność szczególnie w momencie zmiany kierunku i upewniając się, że urządzenie jest stabilne, i że koła nie napotkały na przeszkody (kamienie, gałęzie, korzenie itd.), które mogłyby spowodować poślizg boczny lub utratę kontroli nad maszyną.
- Maszyna nie może być użytkowana na terenach o nachyleniu przekraczającym 10°, niezależnie od kierunku ruchu.
- Zatrzymać urządzenie tnące podczas przejazdu przez nawierzchnię nieporośniętą trawą.
- Trzymać zawsze ręce i stopy z dala od narzędzia tnącego, zarówno podczas uruchamiania jak i obsługi maszyny.
- Trzymać się zawsze z dala od otworu wyrzutu trawy.
- Nigdy nie należy używać maszyny z uszkodzonymi, wybrakowanymi lub nieprawidłowo zamontowanymi częściami (pojemnik na trawę, osłona tylnego wyrzutu trawy).
- Nie wyłączać, odłączać, usuwać lub modyfikować istniejących systemów bezpieczeństwa / mikro-przełączników.
- Należy zachować szczególną ostrożność na terenach pochyłych, gdzie istnieje ryzyko przewrócenia lub utraty kontroli nad maszyną. Podstawowe przyczyny utraty kontroli są następujące:
  - Brak przyczepności kół.
  - Nadmierna prędkość.
  - Nagłe zmiany kierunku.
  - Nieodpowiednie hamowanie.
  - Maszyna nieodpowiednia do danego typu pracy.
  - Brak znajomości zagrożeń wynikających ze szczególnych warunków terenu.
  - Użytkowanie maszyny jako pojazdu holującego.

WAŻNE *Maszyny omawiane w niniejszej instrukcji nie zostały zaprojektowane do użytkowania jako pojazd holujący*

- Podczas użytkowania maszyny w pobliżu drogi, należy zwracać uwagę na ruch samochodowy.
- Wyłączyć urządzenie tnące, zatrzymać silnik i wyjąć kluczyk, upewniając się, że wszystkie ruchome części całkowicie się zatrzymały:
  - Podczas transportowania maszyny;
  - Przy każdym pozostawieniu maszyny bez nadzoru;
  - Przed usunięciem przyczyn zablokowania lub odetkaniem dyfuzora rozładunku;
  - Przed skontrolowaniem, czyszczeniem lub pracą na maszynie;
  - Po uderzeniu w obiekt zewnętrzny. Sprawdzić ewentualne uszkodzenia na maszynie i wykonać niezbędne naprawy przed jej ponownym użytkowaniem;
  - Jeśli maszyna zaczyna wibrować w sposób nietypowy: sprawdzić ewentualne uszkodzenia; sprawdzić, czy występują części poluzowane i dokręcić je; przeprowadzić kontrole, wymianę lub naprawy w specjalistycznym serwisie.

⚠ **W przypadku uszkodzeń lub wypadków przy pracy, należy natychmiast wyłączyć silnik i oddalić maszynę tak, aby nie powodować dalszych szkód; w razie wypadków z wystąpieniem obrażeń ciała osoby obsługującej maszynę lub osoby trzeciej natychmiast rozpocząć procedurę pierwszej pomocy najbardziej właściwą dla zaistniałej sytuacji i zwrócić się do placówki zdrowia w celu poddania się niezbędnej kuracji. Dokładnie usunąć wszelkie pozostałości, które mogłyby spowodować szkody lub obrażenia osób lub zwierząt, gdyby pozostały niezauważone.**

1.4. KONSERWACJA, GARAŻOWANIE I TRANSPORT

Regularna konserwacja i właściwe przechowywanie maszyny pozwalają zapewnić bezpieczeństwo użytkowania i wysoką wydajność.

- Nigdy nie używać maszyny, gdy jej części składowe są zużyte lub uszkodzone. Zużyte lub uszkodzone części muszą być wymienione, nigdy nie mogą być naprawiane. Używać wyłącznie oryginalnych części zamiennych.
- Podczas czynności regulacji maszyny zwrócić szczególną uwagę, aby uniknąć uwięzienia palców między poruszającym się urządzeniem tnącym i nieruchomymi częściami maszyny.
- W celu zmniejszenia zagrożenia pożarowego, nie należy pozostawiać pojemników z odpadami wewnątrz pomieszczenia.

⚠ **Poziom hałasu i drgań podany w niniejszych instrukcjach przedstawia maksymalne dopuszczalne wartości tych parametrów podczas użytkowania maszyny. Stosowanie źle wyważonego narzędzia tnącego, zbyt wysoka prędkość ruchu, nieprawidłowe wykonywanie konserwacji lub jej brak wpływają w istotny sposób na zwiększenie emisji hałasu i poziomu drgań. W związku z powyższym należy powziąć środki zapobiegawcze mające na celu usunięcie ewentualnych skutków zbyt wysokiego hałasu i nadmiernych drgań; wykonywać regularną konserwację urządzenia, stosować ochronniki słuchu oraz robić przerwy podczas pracy.**

1.5. AKUMULATOR/ŁADOWARKA

- Do ładowania akumulatora należy używać wyłącznie ładowarek akumulatora zalecanych przez producenta. Zastosowanie niewłaściwej ładowarki akumulatora może spowodować porażenie prądem, przegrzanie lub wyciek płynu żrącego z akumulatora.
- Używać wyłącznie ściśle określonych akumulatorów, przewidzianych dla użytkowanego narzędzia. Stosowanie innych akumulatorów może być przyczyną obrażeń oraz może wywołać zagrożenie pożarowe.
- Nieużywane akumulatory należy trzymać z dala od metalowych przedmiotów (spinaczy biurowych, monet, kluczy, gwoździ, śrub itp.), które mogą spowodować zwarcie styków. Zwarcie styków akumulatora może wywołać zapalenie lub pożar.
- Nie używać ładowarki akumulatora w otoczeniu oparów, substancji łatwopalnych lub na powierzchniach łatwopalnych takich jak papier, tkanina itp. Podczas ładowania, ładowarka akumulatora ulega nagrzaniu, co mogłoby spowodować pożar.
- Podczas transportu akumulatorów, uważać, aby kontakty nie zostały ze sobą połączone i nie używać pojemników metalowych do transportu.
- Podłączać ładowarkę akumulatora wyłącznie do gniazd zasilania o napięciu i częstotliwości zgodnymi z wartościami podanymi na tabliczce znamionowej.
- Wtyczka przewodu ładowarki akumulatora powinna być kompatybilna z gniazdem zasilania. Nigdy nie dokonywać modyfikacji we wtyczce. Nie używać adapterów z przewodem ładowarki akumulatora wyposażonym w uziemienie. Dzięki użyciu wtyczek dostosowanych do gniazda oraz bez modyfikacji, ryzyko porażenia prądem elektrycznym zostaje ograniczone.
- W celu uniknięcia przerw w dostarczaniu prądu elektrycznego podczas ładowania:
  - sprawdzić, czy całkowita obciążalność prądowa instalacji elektrycznej jest odpowiednia;
  - podłączyć maszynę do gniazda zasilania o odpowiednim amperażu;
  - unikać jednoczesnego użytkowania innych urządzeń elektrycznych o dużym poborze mocy.
- Pamiętać, aby przewód ładowania akumulatora był przechowywany w miejscu niedostępnym dla dzieci.

1.6. OCHRONA ŚRODOWISKA

- Przestrzegać skrupulatnie lokalnych przepisów dotyczących usuwania opakowań, zniszczonych części, czy jakichkolwiek innych elementów zanieczyszczających środowisko; odpady te nie mogą być wyrzucane do śmieci, ale muszą być oddzielone i składowane w odpowiednich punktach selektywnego gromadzenia odpadów, które przeprowadzą utylizację tych materiałów.
- Należy skrupulatnie przestrzegać lokalnych przepisów dotyczących utylizacji odpadów.
- Po ostatecznym zaprzestaniu używania maszyny, nie porzucać jej w środowisku, lecz zwrócić się do punktu selektywnego gromadzenia odpadów, zgodnie z obowiązującymi lokalnymi przepisami.



Nie wyrzucać urządzeń elektrycznych wraz z odpadami domowymi. Zgodnie z Dyrektywą Europejską 2012/19/WE w sprawie zużytego sprzętu elektrycznego i elektronicznego oraz jej wykonawstwa zgodnie z przepisami krajowymi, zużyte urządzenia elektryczne muszą być zbierane oddzielnie w celu ponownego ich wykorzystania w sposób przyjazny dla środowiska. Jeżeli urządzenia elektryczne są usuwane na składowisku odpadów lub w terenie, szkodliwe substancje mogą dotrzeć do wód gruntowych i wejść do łańcucha pokarmowego, powodując zagrożenie dla zdrowia ludzkiego i dobrego samopoczucia. Aby uzyskać więcej szczegółowych informacji na temat utylizacji tego produktu, należy zwrócić się do organu odpowiedzialnego za utylizację odpadów z gospodarstw domowych lub do sprzedawcy



Pod koniec okresu użytkowania, w trosce o środowisko naturalne, dokonać utylizacji akumulatora. Akumulator zawiera materiał, który jest niebezpieczny dla osób i otoczenia. Akumulator powinien być poddany utylizacji w wyspecjalizowanym punkcie, który zajmuje się recyklingiem akumulatorów litowo-jonowych.



Dzięki selektywnej zbiórce zużytych produktów i opakowań możliwy jest recykling i ponowne wykorzystanie materiałów. Ponowne wykorzystanie materiałów pochodzących z recyklingu chroni środowisko naturalne i zmniejsza popyt na surowce.

2. OPIS PRODUKTU

Maszyna jest kosiarką do trawy prowadzoną przez operatora siedzącego.
Maszyna jest wyposażona w silniki elektryczne napędzające urządzenie tnące oraz w silnik elektryczny zarządzający napędem. Maszyna jest wyposażona w napęd na tylne koła.
Operator prowadzi maszynę i uruchamia główne przyciski sterujące, siedząc na miejscu kierowcy.
Elementy zabezpieczające zainstalowane w urządzeniu zapewniają zatrzymanie silnika oraz urządzenie tnącego w ciągu kilku sekund (par. 5.2).

Przewidziane użytkowanie i użytkowanie nieprawidłowe
Ta maszyna została zaprojektowana i skonstruowana do koszenia trawy w ogrodach i na terenach trawiastych.
Jakiekolwiek inne użytkowanie może być niebezpieczne i spowodować szkody dla osób i/lub mienia.
Niewłaściwe użycie urządzenia stanowią (przykładowo podane czynności, ale nie tylko):

- transportowanie na maszynie osób, dzieci lub zwierząt;
- wykorzystywanie maszyny do holowania lub popychania ładunków;
- włączanie agregatu tnącego na odcinkach pozbawionych trawy;
- wykorzystywanie maszyny do zbierania liści lub odpadów;
- używanie maszyny do jazdy na niestabilnym, śliskim, oblodzonym, kamienistym lub luźnym podłożu, przez kałuże lub błoto;
- stosowanie konfiguracji akumulatorów innej niż określona (patrz dane techniczne).

WAŻNE *Niewłaściwe użytkowanie maszyny prowadzi do utraty gwarancji i zwalnia producenta od wszelkiej odpowiedzialności, obciążając użytkownika wszelkimi zobowiązaniami wynikającymi ze szkód lub obrażeń ciała własnych lub wobec osób trzecich.*

WAŻNE *Niniejsza maszyna powinna być używana przez jednego operatora.*

WAŻNE *Niniejsza maszyna nie posiada homologacji do jazdy po drogach publicznych. Użytkowanie maszyny (zgodnie z Kodeksem Drogowym) powinno się odbywać wyłącznie w granicach terenów prywatnych, gdzie obowiązuje zakaz ruchu kołowego.*

2.1. PODZESPOŁY MASZYNY (RYS. 1)

A. Agregat tnący
B. Urządzenia tnące
C. Tunel wyrzutowy
D. Pojemnik na trawę
E. Osłona tylnego wyrzutu trawy (na zamówienie)
F. Fotel kierowcy
G. Silniki ostrzy
H. Silniki napędowe
I. Akumulatory
J. Kierownica
K. Klawiatura

2.2. OZNAKOWANIE BEZPIECZEŃSTWA (RYS. 2)



UWAGA
Przed przystąpieniem do użytkowania maszyny należy przeczytać instrukcje.



UWAGA
Wyjąć kluczyk i przeczytać instrukcje przed przystąpieniem do jakiejkolwiek czynności konserwacyjnej lub naprawy.



RYZYKO WYRZUCENIA PRZEDMIOTÓW
Nie pracować bez uprzedniego zamontowania osłony tylnego wyrzutu trawy lub pojemnika na trawę.



RYZYKO WYRZUCENIA PRZEDMIOTÓW
Podczas użytkowania osoby postronne powinny przebywać poza obszarem roboczym.



RYZYKO WYWRÓCENIA MASZYNY
Nie używać maszyny na pochyłościach przekraczających 10°.



RYZYKO ZMIAŻDŻENIA
Upewnić się, że dzieci znajdują się w bezpiecznej odległości od maszyny, kiedy silnik jest uruchomiony.



RYZYKO PRZECIĘCIA
Poruszające się urządzenia tnące. Nie wkładać rąk ani stóp do komory urządzeń tnących.

WAŻNE *Uszkodzone lub nieczytelne etykiety należy wymienić. Zwrócić się o nowe etykiety do autoryzowanego serwisu.*

3. MONTAŻ

WAŻNE *Rozpakowanie i montaż należy wykonać na płaskiej i twardej powierzchni, z wystarczającą przestrzenią do przemieszczania maszyny i opakowania oraz przy użyciu odpowiednich narzędzi.*

3.1. ROZPAKOWYWANIE

1. Otworzyć opakowanie zachowując ostrożność, by nie zgubić znajdujących się w nim elementów
2. Zapoznać się z dokumentacją znajdującą się w opakowaniu, np. z niniejszymi instrukcjami.
3. Wyjąć wszystkie luźne elementy z kartonu.
4. Rozpakować urządzenie, zachowując następujące środki ostrożności:
   - doprowadzić do maksymalnej wysokości agregat tnący (par. 4), aby uniknąć uszkodzenia go w momencie opuszczania urządzenia z palety podstawowej;
   - ustawić dźwignię odblokowywania tylnej przekładni w pozycji odblokowanej (par. 4);
   - opuścić maszynę z palety podstawowej.

3.2. MONTAŻ KIEROWNICY

• **Kierownica typu „I”**
Patrz rysunek 3.1, 3.2.

• **Kierownica typu „II”**
Patrz rysunek 3.1, 3.2.

• **Kierownica typu „III”**
Patrz rysunek 4.

3.3. MONTAŻ FOTELA KIEROWCY

• **Siedzenie typu „I”**
Patrz rysunek 5.

• **Siedzenie typu „II”**
Patrz rysunek 5.

3.4. MONTAŻ POJEMNIKA NA TRAWĘ

Patrz rysunek 8.

4. ELEMENTY STERUJĄCE

• **Stacyjka z kluczykiem (Rys. 6.A)**
1. Kluczyk wyjęty. Obwód zasilania jest odłączony i maszyna wyłącza się. nie można aktywować żadnej funkcji.
2. Kluczyk włożony do oporu. Maszyna jest gotowa do uruchomienia.

WAŻNE *Po wyjęciu klucza należy odczekać, aż zgaśnie dioda na klawiaturze. Ponowne włożenie klucza przed zgaszeniem diod spowoduje tymczasowe zablokowanie maszyny. W takiej sytuacji, przed ponownym włączeniem maszyny wystarczy wyjąć klucz i odczekać kilka sekund.*

WAŻNE *Wyjąć kluczyk przed każdym pozostawieniem maszyny bez nadzoru.*

• **Pedał napędu (Rys. 6.F)**



1. Jazda do przodu

\- 2. Postój



3. Jazda do tyłu

WAŻNE *Napęd wyłącza się, kiedy operator schodzi z fotela.*

• **Dźwignia włączenia / wyłączenia napędu**
1. Napęd włączony: przesunąć dźwignię (rys. 6.H) do pozycji poziomej (A).
2. Napęd wyłączony: przesunąć dźwignię (rys. 6.H) do dołu (B).

WAŻNE *Dźwignia włączania/wyłączania nie powinna nigdy znajdować się w pozycji pośredniej. Takie ustawienie powoduje nadmierne nagrzanie i uszkodzenie napędu.*

• **Dźwignia regulacji wysokości koszenia**
Za pomocą tej dźwigni (rys. 6.G) podnosi się i opuszcza agregat tnący, który może być ustawiony na 6 różnych wysokościach koszenia pomiędzy 3 i 8 cm.

• **Przycisk awaryjny**
Przycisk awaryjny (Fig.6.B) umożliwia natychmiastowe zatrzymanie maszyny w nagłym przypadku.
Przycisk ma dwie pozycje:



Aktywny



Nieaktywny

WAŻNE *Jeśli przycisk awaryjny jest aktywny, nie można uruchomić maszyny.*

• **Gniazdo pomocnicze do akcesoriów USB (Rys. 6.I)**

• **Urządzenia do sygnalizacji dźwiękowej**
1. Podwójna sygnalizacja dźwiękowa: brak pojemnika na trawę.
2. Sygnalizacja dźwiękowa ciągła: pojemnik na trawę pełny:
3. Sygnał dźwiękowy pojedynczy: brak zgody na koszenie na biegu wstecznym. Patrz ikona na rys. 7.C.
4. Przerywany powtarzający się sygnał: brak operatora na fotelu przy włączonym kluczyku.
5. Potrójny sygnał dźwiękowy: brak zgody na włączenie urządzenia tnącego.

• **Klawiatura typu „I” (Rys. 6.C)**

	Przycisk uruchamiania maszyny Przy kluczyku włożonym do oporu (rys.6.A), ten przycisk (rys. 7.A) włącza maszynę i aktywuje wszystkie funkcje. Aktywacja jest sygnalizowana przez sygnał dźwiękowy. **WAŻNE** Jeśli wszystkie warunki bezpieczeństwa zostaną spełnione, podświetla się ikona „READY” (Rys. 7.K) i maszyna jest gotowa do użycia.
	Przycisk włączania i wyłączania urządzeń tnących
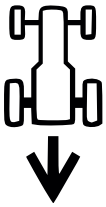	Przycisk umożliwiający koszenie na biegu wstecznym Przytrzymywanie przycisku rys. 7.C daje zgodę na koszenie na biegu wstecznym.
	Przycisk włączania reflektora
	Ikona Uwaga
	Led akumulatora
	Ikona „Ready” Ikona, rys. 7.K, podświetla się, kiedy maszyna jest włączona i gotowa do użycia.
	Ikona „Bluetooth”
	Ikona przegrzania sterowników lub silnika



Ikona dźwigni włączenia/wyłączenia napędu



Ikona obecności operatora na maszynie



Ikona przycisku awaryjnego

• Klawiatura typu „II" (Rys. 6.D)
Oprócz poprzednio opisanych zawiera następujące przyciski i ikony:



Przycisk „CRUISE CONTROL"

Aby wyłączyć urządzenie i przywrócić sterowanie prędkością jazdy za pomocą pedału napędu (rys. 6.F), wystarczy:
nacisnąć przycisk, rys. 7.G.
lub
nacisnąć pedał napędu (rys. 6.F).

ECO

Przełącznik obrotów urządzenia tnącego
ECO
NORMAL
TURBO



Ikona ECO



Ikona TURBO

• Funkcja Bluetooth
1. Pobrać aplikację za pomocą kodu QR umieszczonego na Rys. 23.
2. Postępować według instrukcji.



Połączenie bluetooth włącza się automatycznie po uruchomieniu maszyny i nawiązaniu połączenia z urządzeniem, potwierdzonym przez włączenie ikony, rys. 7.M.

5. UŻYTKOWANIE MASZYNY

5.1. CZYNNOŚCI WSTĘPNE

• Kontrola akumulatorów
Przed użyciem maszyny po raz pierwszy po jej zakupie wykonać pełny cykl ładowania akumulatorów (par. 6.1).

• Regulacja fotela typu „I"
Patrz rysunek 10.A.

• Regulacja fotela typu „II"
Patrz rysunek 10.B.

• Ciśnienie w oponach
1. Podłączyć pistolet na sprężone powietrze wyposażony w manometr do zaworu koła (rys. 11).
2. Dostosować ciśnienie do wartości wskazanych w tabeli "Dane techniczne".

• Przygotowanie maszyny do pracy
1. Przygotowanie do koszenia i zbioru trawy do pojemnika na trawę (Rys. 9).
2. Przygotowanie do koszenia i tylnego wyrzutu trawy na ziemię (jeśli dostępny).
3. Przygotowanie do koszenia i rozdrobnienia trawy.

5.2. KONTROLE BEZPIECZEŃSTWA

• Ogólne kontrole bezpieczeństwa

Część	Wynik
Akumulatory.	Brak uszkodzeń na ich osłonie i pokrywie.
Elementy sterujące klawiatury.	Nienaruszone. Brak uszkodzeń.
Osłona wyrzutu tylnego, pojemnik na trawę.	Nienaruszone. Brak uszkodzeń. Zamontowane prawidłowo.
Kable elektryczne.	Cała izolacja w stanie nienaruszonym. Brak uszkodzeń mechanicznych.
Wykonać jazdę do przodu i do tyłu i zwolnić pedał napędu.	Maszyna zwalnia i zatrzymuje się.
Urządzenia bezpieczeństwa	Działają zgodnie z opisem zamieszczonym w kolejnym paragrafie.

• Kontrole urządzeń bezpieczeństwa

Stan	Operator siedzi na fotelu. Pedał napędu w pozycji neutralnej (pedał zwolniony). Przycisk awaryjny wyłączony.
Działanie	Włożyć kluczyk do oporu.
Wynik	Maszyna jest gotowa do uruchomienia.

Stan	Maszyna włączona lub w ruchu.
Działanie	Wstać z fotela operatora.
Wynik	Wszystkie funkcje się wyłączają. Ikona, rys. 7.E, miga i włącza się ikona, rys. 7.P. 

Stan	Operator siedzi na fotelu. Pedał napędu w pozycji jazdy do przodu lub do tyłu.
Działanie	Spróbować włączyć maszynę.
Wynik	Ikony, rys. 7.E i rys. 7.O, pozostają włączone, diody akumulatora 1, 2, 4 i 5 migają. 

Stan	Przycisk awaryjny włączony.
Działanie	Spróbować włączyć maszynę.
Wynik	Maszyna włącza się. Ikona, rys. 7.E, miga i włącza się ikona, rys. 7.Q. Napęd i urządzenia tnące nie działają. 

Stan	Urządzenia tnące włączone
Działanie	Włączyć bieg wsteczny bez wciskania przycisku zgody na koszenie na biegu wstecznym.

Wynik	Urządzenia tnące wyłączają się.

Stan	Urządzenia tnące włączone
Działanie	Włączyć bieg wsteczny bez wciskania przycisku zgody na koszenie na biegu wstecznym.
Wynik	Urządzenia tnące wyłączają się.

Stan	Urządzenia tnące włączone
Działanie	Podnieść pojemnik na trawę lub zdjąć osłonę wyrzutu tylnego (tylko w modelach z pojemnikiem na trawę z tyłu).
Wynik	Urządzenia tnące wyłączają się.

Stan	Maszyna włączona i w ruchu.
Działanie	Zwolnić pedał napędu.
Wynik	Maszyna zwalnia i zatrzymuje się.

Stan	Maszyna włączona i w ruchu.
Działanie	Wykonać jazdę próbną.
Wynik	Nie powinny występować żadne nieprawidłowe drgania, żadne niewłaściwe dźwięki. Układ kierowniczy, elementy sterowania i pedały powinny działać prawidłowo.

Jeśli którykolwiek wynik różni się od danych wskazanych w poniższych tabelach, nie należy użytkować urządzenia! Należy zwrócić się o pomoc do centrum serwisowego w celu dokonania przeglądu i naprawy urządzenia.

5.3. UŻYTKOWANIE MASZYNY NA TERENACH POŁOŻONYCH NA ZBOCZACH

Należy przestrzegać limitów podanych w tabeli „Dane techniczne" i na rys. 12, bez względu na kierunek jazdy.

5.4. URUCHAMIANIE I PRACA

• Uruchomienie

1. Sprawdzić, czy włączony jest napęd (par. 4).
2. Usiąść za kierownicą.
3. Włożyć kluczyk do oporu (rys. 6.A).
4. Poczekać na wykonanie kontroli elektrycznej maszyny, podczas której ikony klawiatury podświetlają się.
5. Nacisnąć przycisk uruchamiania (rys. 7.A).
6. Poczekać aż ikona „Ready" (rys. 7.K) zacznie świecić się światłem stałym.

• Opróżnianie pojemnika na trawę

WAŻNE *Opróżnianie pojemnika na trawę jest możliwe wyłącznie przy wyłączonych urządzeniach tnących; w przeciwnym razie, nastąpi zatrzymanie silnika.*

Ciągły sygnał akustyczny sygnalizuje przepełnienie pojemnika na trawę.

Postępować w następujący sposób:

1. włączyć urządzenia tnące (par. 4, rys. 7.B), a sygnał zostanie przerwany;
2. zatrzymać urządzenie;
3. chwycić tylny uchwyt (rys. 13.A) i przechylić pojemnik na trawę w celu jego opróżnienia;
4. zamknąć pojemnik na trawę w taki sposób, aby pozostał zaczepiony na haku mocującym (Rys. 9.E)

5.5. ZATRZYMANIE

W celu zatrzymania urządzenia:

1. Zwolnić pedał napędu, aby zatrzymać ruch.
2. Wyłączyć maszynę, wyjmując kluczyk (rys. 6.A).

WAŻNE *Aby zachować naładowanie akumulatorów, nie należy zwalniać włożonego kluczyka, kiedy maszyna nie jest używana.*

5.6. WSKAZÓWKI PO ZAKOŃCZENIU UŻYTKOWANIA

- Oczyścić (Par. 6.2).
- Ustawić maszynę w pobliżu gniazda zasilania i doładować akumulatory (par. 6.1), aby były w pełni sprawne przy następnym użyciu maszyny. Zamiennie wyjąć akumulatory z ich komory i naładować za pomocą zewnętrznej ładowarki (opcja).

Wyżej opisane czynności wykonać za każdym razem w przypadku pozostawienia maszyny bez nadzoru, opuszczenia miejsca za kierownicą lub zaparkowania maszyny:

1. Zatrzymać urządzenie.
2. Ustawić agregat tnący na minimalnej wysokości.
3. Upewnić się, że wszystkie ruchome części całkowicie się zatrzymały.
4. Wyjąć kluczyk ze stacyjki (Rys. 6.A).

6. KONSERWACJA

Zasady bezpieczeństwa, których należy przestrzegać podczas korzystania z urządzenia opisane są w rozdz. 1. Postępować zgodnie z instrukcjami, aby uniknąć poważnych zagrożeń i niebezpieczeństw podczas pracy maszyny:

Przed przystąpieniem do kontroli, czyszczenia lub konserwacji / regulacji maszyny:

- Wyłączyć urządzenie tnące.
- Zatrzymać urządzenie.
- Upewnić się, że wszystkie ruchome elementy zostały zatrzymane.
- Wyjąć kluczyk ze stacyjki.
- Założyć odpowiednią odzież, rękawice robocze i okulary ochronne.

WAŻNE *Nigdy nie zostawiać klucza w stacyjce lub w zasięgu dzieci lub nieodpowiednich osób.*

6.1. AKUMULATOR

WAŻNE *Akumulatory zamontowane na maszynie zostały zaprojektowane i zbudowane do tego typu zastosowań, a zatem:*
- nie należy wymieniać akumulatorów na inne nieoryginalne;
- nie należy wykonywać czynności nieopisanych w niniejszej instrukcji.
W przypadku wystąpienia problemów w akumulatorach, należy skontaktować się ze sprzedawcą.

• Ładowanie akumulatora na maszynie

W celu doładowania akumulatora:

1. Zbliżyć maszynę do gniazda zasilania i wyjąć kluczyk (rys. 6.A);
2. Podnieść fotel;
3. Podnieść zaślepkę gniazda ładowania (rys. 14.A);
4. Podłączyć do gniazda ładowania ładowarkę dołączoną do wyposażenia (rys. 15.A) za pomocą specjalnego bagnetu mocującego odpowiednie złącze (rys. 15.B);
5. Podłączyć ładowarkę do gniazda sieciowego, wkładając odpowiednią wtyczkę.

Podczas ładowania diody sygnalizacyjne akumulatora (rys. 7.F) migają progresywnie. Po osiągnięciu każdego progu naładowania odpowiednia dioda led świeci światłem ciągłym, podczas gdy

pozostałe nadal migają.

WAŻNE *Po 24 godzinach pracy ładowarka na maszynie wyłącza się, a akumulatory nie są ładowane przez nieokreślony czas.*

WAŻNE *Podczas ładowania wszystkie funkcje maszyny są wyłączone, nawet gdy kluczyk jest całkowicie włożony.*

• Ładowanie akumulatora poza maszyną

W celu doładowania akumulatora:

1. Otworzyć drzwiczki (Rys. 19) komory akumulatorów;
2. nacisnąć przycisk odblokowania znajdujący się na akumulatorze (rys. 19.A) i wyjąć akumulator (rys. 19.B);
3. włożyć akumulator (rys.20.A) do obudowy ładowarki (rys.20.B);
4. Podłączyć ładowarkę do gniazda wtykowego o napięciu odpowiadającym wskazanemu na tabliczce znamionowej;
5. zawsze przeprowadzać pełne ładowanie akumulatora, postępując zgodnie ze wskazówkami zawartymi w instrukcji obsługi ładowarki akumulatora.
6. Po zakończeniu ładowania wyjąć akumulator (rys. 21.A) z jego obsady w ładowarce (rys. 21.B).
7. Odłączyć ładowarkę od sieci elektrycznej.
8. Włożyć akumulator (rys. 22.A) do komory na maszynie i zamknąć drzwiczki komory akumulatorów.

WAŻNE *Po zakończeniu ładowania system ładowania wyłącza się po 24 godzinach i nie ma automatycznego podtrzymania i uzupełniania naładowania akumulatora.*

6.2. CZYSZCZENIE

• Ogólne zalecenia

Po każdym użyciu należy wyczyścić maszynę zgodnie z instrukcjami podanymi poniżej:

- Nie stosować strumieni wody oraz unikać moczenia silnika i komponentów elektrycznych.
- Usunąć pozostałości trawy i błoto nagromadzone wewnątrz podwozia.
- Upewnić się zawsze, że wloty powietrza są wolne zanieczyszczeń.
- Nie używać agresywnych płynów do czyszczenia podwozia.
- Aby zmniejszyć ryzyko pożaru, usuwać z silnika pozostałości trawy, liście lub nadmiar smaru.

⚠ **Nigdy nie używaj płynów do mycia przekładni, akumulatorów i podzespołów elektronicznych (rys. 17, rys. 18). Aby je wyczyścić, należy przedmuchać je strumieniem sprężonego powietrza.**

• Czyszczenie agregatu tnącego

WAŻNE *Mycie wnętrza agregatu tnącego i tunelu wyrzutowego musi być wykonywane z zamontowanym pojemnikiem na trawę i założoną zatyczką do mulczowania (jeśli występuje) lub z zamontowaną osłoną tylnego wyrzutu.*

1. Ustawić maszynę na płaskim, równym i twardym podłożu.
2. Podłączyć rurę do wody (Rys. 16.A) do jednej z dwóch złączek (Rys. 16.B) i włączyć wodę.
3. Usiąść za kierownicą i uruchomić maszynę.
4. Całkowicie opuścić urządzenie tnące i załączyć urządzenia tnące.
5. Pozwolić na przepływ wody przez kilka minut i zatrzymać maszynę.
6. Zakręcić wodę i odłączyć rurę od złączki.
7. Powtórzyć procedurę dla drugiej złączki.
8. Przedmuchać górną część zespołu (Rys. 16.C) strumieniem sprężonego powietrza.

6.3. KONSERWACJA URZĄDZENIA TNĄCEGO

⚠ **Nie dotykać urządzenia tnącego przed wyjęciem kluczyka ze stacyjki i przed jego całkowitym zatrzymaniem się. Zachować ostrożność, ponieważ urządzenie tnące może się poruszać, nawet po wyjęciu kluczyka (w modelach z akumulatorem).**

⚠ **Wszystkie czynności dotyczące urządzeń tnących (demontaż, ostrzenie, wyważenie, naprawa, ponowne zamontowanie i/lub wymiana) są pracami odpowiedzialnymi, które oprócz zużycia odpowiedniego sprzętu; ze względów bezpieczeństwa, zalecane jest zawsze zlecanie tych czynności specjalistycznemu serwisowi.**

⚠ **Zawsze wymieniać uszkodzone, nieprawidłowe lub zużyte urządzenie tnące razem z właściwymi śrubami, aby zachować odpowiednie wyważenie.**

WAŻNE *Należy zawsze używać oryginalnych urządzeń tnących, posiadających kod znajdujący się w tabeli „Dane Techniczne".*

7. TRANSPORT, GARAŻOWANIE I UTYLIZACJA

7.1. TRANSPORT

Podczas przemieszczania urządzenia należy:

1. wyłączyć urządzenie tnące;
2. ustawić agregat tnący na maksymalnej wysokości;
3. wyłączyć maszynę i wyjąć kluczyk ze stacyjki;
4. wyłączyć napęd (par. 4).

Podczas transportu urządzenia na pojeździe samochodowym lub przyczepie, należy:

- używać ramp o odpowiedniej wytrzymałości, szerokości i długości;
- załadować maszynę z wyłączonym silnikiem elektrycznym, kluczykiem wyjętym ze stacyjki, bez kierowcy, popychając ją przy wykorzystaniu odpowiedniej liczby osób;
- obniżyć zespół tnący;
- ustawić urządzenie tak, aby nie stwarzać dla nikogo zagrożeń;
- włączyć napęd (par. 4);
- przymocować ją mocno do środka transportu za pomocą lin lub łańcuchów, aby uniknąć przewrócenia się maszyny i jej uszkodzenia.

7.2. MAGAZYNOWANIE

Gdy maszyna ma być garażowana, wyjąć kluczyk ze stacyjki.

Przechowywać maszynę:

- ze spuszczonym całym agregatem tnącym,
- w suchym środowisku;
- w miejscu zabezpieczonym przed niekorzystnymi warunkami atmosferycznymi, w cieniu, w zalecanej temperaturze od 0 do +40°C;
- w miarę możliwości przykryta pokrowcem;
- w miejscu niedostępnym dla dzieci;
- należy upewnić się, że usunięte zostały klucze lub narzędzia używane do konserwacji.

UWAGA *Należy zapewnić kompletne naładowanie akumulatora co najmniej raz w miesiące i zawsze przed ponownym użytkowaniem.*

UWAGA *Ustawić maszynę w taki sposób, aby nie stanowiła zagrożenia w razie kontaktu, także przypadkowego, z osobami, dziećmi lub zwierzętami.*

8. IDENTYFIKACJA USTEREK

Usterka	Przyczyna	Sposób usunięcia
Maszyna nie włącza się.	Rozładowany akumulator.	Naładować akumulator (par. 6.1).
Ładowarka akumulatora nie ładuje akumulatorów.	Akumulatory nie są prawidłowo umieszczone w ładowarce.	Sprawdzić, czy umieszczenie akumulatora jest prawidłowe (rys. 20).
	Nieodpowiednie warunki pomieszczenia.	Wykonywać ładowanie w środowisku o odpowiedniej temperaturze (patrz instrukcja obsługi akumulatora/ładowarki).
	Zabrudzone styki.	Wyczyścić styki.
	Brak napięcia w ładowarce akumulatora.	Sprawdzić, czy wtyczka jest podłączona i, czy w gnieździe elektrycznym jest obecne napięcie.
	Uszkodzona ładowarka akumulatora.	Wymienić na oryginalny akumulator. Jeśli problem nadal się utrzymuje, należy poszukać rozwiązania w instrukcji obsługi ładowarki akumulatora.
Nierówne koszenie	Stopień naostrzenia urządzeń tnących jest niewystarczający.	Skontaktować się z autoryzowanym centrum serwisowym.
	Zbyt duża prędkość jazdy w stosunku do wysokości koszonej trawy.	Zmniejszyć prędkość jazdy i/lub zwiększyć wysokość koszenia.
	Agregat tnący jest pełen trawy.	Odczekać, aż trawa będzie sucha. Oczyścić agregat tnący.
Nadmierne drgania podczas użytkowania.	Niewyważone urządzenia tnące. Poluzowane urządzenia tnące. Poluzowane elementy. Ewentualne uszkodzenia	Skontaktować się z autoryzowanym centrum serwisowym, w celu wykonania kontroli, wymiany lub naprawy.
Ikona, rys. 7.E, pozostaje włączona i diody akumulatora 2 i 5 migają. 	Przeciążenie akumulatora z powodu:	
	Zbyt ciężkich warunków pracy.	Zmniejszyć prędkość jazdy.
		Zwiększyć wysokość koszenia.
	Zbyt strome zbocze.	Zmniejszyć prędkość jazdy i sprawdzić nachylenie terenu.
Ikona, rys. 7.N, miga. Wszystkie inne wskazania na klawiaturze (ikony/diody LED) działają i są widoczne. 	Alarm wstępny nadmiernej temperatury akumulatora, silnika napędu i/lub silników urządzeń tnących:	
	Ciężkie warunki pracy:	Zmniejszyć prędkość jazdy.
		Zwiększyć wysokość koszenia.
Ikony, rys. 7.E i rys. 7.N, pozostają włączone, diody akumulatora 2 i 4 migają. 	Przegrzanie/zbyt niska temperatura akumulatora:	Wyłączyć maszynę, poczekać przynajmniej 5 minut, a następnie ponownie ją uruchomić.
	Ciężkie warunki pracy.	Zmniejszyć prędkość jazdy.
		Zwiększyć wysokość koszenia.
	Nieodpowiednie warunki pomieszczenia.	Pracować w środowisku o temperaturze odpowiedniej do warunków roboczych maszyny.

Usterka	Przyczyna	Sposób usunięcia
Ikona, rys. 7.E, pozostaje włączona i diody akumulatora 1, 4 i 5 migają. 	Przeciążenie urządzeń tnących:	
	Ciężkie warunki pracy.	Zmniejszyć prędkość jazdy.
		Zwiększyć wysokość koszenia.
	Elementy blokujące, które uniemożliwiają obracanie się urządzenia tnącego.	Usunąć blokady.
	Agregat tnący jest pełen trawy.	Oczyścić agregat tnący.
Ikony, rys. 7.E i rys. 7.N, pozostają włączone, diody akumulatora 1 i 3 migają. 	Przegrzanie silników urządzeń tnących:	Wyłączyć maszynę, poczekać przynajmniej 5 minut, a następnie ponownie ją uruchomić.
	Ciężkie warunki pracy.	Zmniejszyć prędkość jazdy.
		Zwiększyć wysokość koszenia.
Ikona, rys. 7.E pozostaje włączona i diody akumulatora 1, 3 i 5 migają. 	Przeciągnięcie silników urządzeń tnących:	
	Ciężkie warunki pracy.	Zmniejszyć prędkość jazdy.
		Zwiększyć wysokość koszenia.
	Elementy blokujące, które uniemożliwiają obracanie się urządzenia tnącego.	Usunąć blokady.
	Agregat tnący jest pełen trawy.	Oczyścić agregat tnący.
Ikony, rys. 7.E i rys. 7.N, pozostają włączone, diody akumulatora 1, 2 i 4 migają. 	Nadmierna temperatura silnika napędowego:	Wyłączyć maszynę i poczekać przynajmniej 5 minut przed powtórzeniem procedury uruchamiania.
	Przeciążenie silnika napędowego.	Zmniejszyć prędkość jazdy.
	Zbyt strome zbocze.	Zmniejszyć prędkość i sprawdzić nachylenie terenu.
	Zbyt duża ilość błota na kołach.	Sprawdzić, czy koła nie są zablokowane i, jeśli to konieczne, wyczyścić je.
Ikony, rys. 7.E i rys. 7.O, pozostają włączone, diody akumulatora 1, 2, 4 i 5 migają. 	Maszyna jest uruchomiona z nie zwolnionym pedałem napędu (nie w pozycji neutralnej).	Wyłączyć maszynę i powtórzyć procedurę uruchamiania dopiero po upewnieniu się, że pedał napędu znajduje się w pozycji neutralnej (pedał zwolniony).
Ikony, rys. 7.E i rys. 7.O, włączone, diody akumulatora 1, 2, 3 i 5 migają. 	Dźwignia włączania/wyłączania napędu w pozycji odłączonej.	Sprawdzić pozycję dźwigni włączania/wyłączania napędu i, jeśli to konieczne, przestawić ją do pozycji włączonego napędu.
		Jeśli problem nadal występuje, zwrócić się do centrum serwisowego.
Ikona, rys. 7.E, pozostaje włączona i dioda akumulatora 2 miga. 	Błąd wykrywania/komunikacji akumulatora.	Wyłączyć maszynę i powtórzyć procedurę uruchamiania.
		Sprawdzić prawidłowość włączenia/instalacji akumulatorów w odpowiednich gniazdach.
		Jeśli problem nadal występuje, zwrócić się do centrum serwisowego.

Usterka	Przyczyna	Sposób usunięcia
Ikona, rys. 7.E, pozostaje włączona i diody akumulatora 2, 3, 4 i 5 migają. 	Błąd elektroniki modułu równoległego.	Wyłączyć maszynę i powtórzyć procedurę uruchamiania.
		Jeśli problem nadal występuje, zwrócić się do centrum serwisowego.
Diody akumulatora, rys. 7.F, włączają się i gasną kolejno, od lewej do prawej i odwrotnie.	Błąd komunikacji między modułami elektronicznymi na maszynie.	Wyłączyć maszynę i powtórzyć procedurę uruchamiania.
		Jeśli problem nadal występuje, zwrócić się do centrum serwisowego.
Ikona, rys. 7.E, pozostaje włączona i diody akumulatora 3 i 4 migają. 	Błędna konfiguracja zainstalowanych akumulatorów.	Sprawdzić, czy akumulatory zostały zainstalowane według prawidłowej konfiguracji (patrz tabela danych technicznych).

PORTUGUÊS - Tradução do manual original

Os manuais de instruções estão disponíveis:
▷ no website stiga.com
▷ digitalizando o código QR



ATENÇÃO: ANTES DE USAR A MÁQUINA, LEIA ATENTAMENTE O PRESENTE MANUAL.
Guarde para qualquer outra necessidade futura.

NOTA *O objetivo deste documento é fornecer um guia simples, em formato de papel, para a utilização e manutenção segura da máquina.*
Para informações mais detalhadas descarregue os manuais de instruções completos em formato digital.

1. NORMAS DE SEGURANÇA

1.1. PREPARAÇÃO

⚠ **Familiarize-se com os comandos e com o uso apropriado da máquina. Aprender a parar rapidamente o motor. A inobservância das advertências e das instruções pode provocar incêndios e/ou lesões graves.**

- Nunca permita que a máquina seja utilizada por crianças ou por pessoas que não tenham conhecimento das instruções. As leis locais podem estabelecer uma idade mínima para o utilizador.
- Nunca use a máquina caso o utilizador se encontre numa situação de cansaço ou de mal-estar, ou caso tenha ingerido medicamentos, drogas, álcool ou substâncias nocivas para os seus reflexos e atenção.
- Lembre-se que o operador ou o utilizador é responsável por acidentes e imprevistos que possam ocorrer com outras pessoas ou com a sua propriedade. É da responsabilidade do utilizador a avaliação dos potenciais riscos do terreno onde deve trabalhar, bem como tomar todas as precauções necessárias de forma a garantir a sua segurança e a de terceiros, especialmente em declives, terrenos acidentados, escorregadios ou instáveis.
- Caso a máquina seja cedida ou emprestada a outros, certifique-se de que o utilizador toma conhecimento das instruções de uso contidas no presente manual.

1.2. OPERAÇÕES PRELIMINARES

Dispositivos de proteção individual (DPI)
- Use vestuário adequado, calçado de trabalho resistente com sola antiderrapante e calça comprida. Não acione a máquina com os pés descalços ou com sandálias abertas. Use protetores auriculares.
- Use luvas de trabalho em todas as situações de risco para as mãos.
- Não use cachecóis, camisas, colares, pulseiras, vestuário com partes soltas e com laços ou gravatas e, para além disso, acessórios pendentes que possam ficar presos na máquina ou em objetos e materiais presentes no local de trabalho.
- Prenda adequadamente os cabelos compridos.

Área de trabalho / Máquina
- Inspecione cuidadosamente toda a área de trabalho e retire tudo o que puder ser expelido pela máquina ou que possa danificar o dispositivo de corte/órgãos rotativos (pedras, ramos, fios de ferro, ossos, etc.).

1.3. DURANTE A UTILIZAÇÃO

- Não utilize a máquina em ambientes com risco de explosão, em presença de líquidos inflamáveis, gás ou poeira. Os aparelhos elétricos geram faíscas que podem incendiar a poeira ou os vapores.
- Não exponha a máquina à chuva ou a ambientes molhados. A água que penetra numa ferramenta aumenta o risco de choque elétrico.
- Trabalhe somente à luz do dia ou com uma boa luz artificial e em condições de boa visibilidade.
- Evite trabalhar na relva molhada, sob a chuva e com risco de temporais, especialmente caso haja probabilidade de raios.
- Afaste pessoas, crianças e animais da área de trabalho. É necessário que as crianças sejam supervisionadas por um outro adulto.
- Preste particular atenção às irregularidades do terreno (elevações, sulcos), aos declives, aos perigos ocultos e à presença de eventuais obstáculos que possam limitar a visibilidade.
- Preste muita atenção na proximidade de barrancos, valas ou diques. A máquina pode tombar caso uma roda passe por uma borda ou caso a borda ceda.
- Trabalhe no sentido diagonal do declive, nunca no sentido de subida/descida, prestando muita atenção nas trocas de direção, verificando sempre o próprio ponto de apoio e certificando-se de que as rodas não encontrem obstáculos (pedras, ramos, raízes, etc.) que possam provocar o deslizamento lateral ou a perda de controlo da máquina.
- A máquina não deve ser utilizada em declives superiores a 10°, independentemente do sentido de marcha.
- Pare o dispositivo de corte ao atravessar superfícies não relvadas.
- Deixe sempre mãos e pés longe do dispositivo de corte, durante o arranque e uso da máquina.
- Fique sempre longe da abertura de escape.
- Nunca utilize a máquina com as proteções danificadas, ausentes ou posicionadas incorretamente (saco de recolha, proteção de descarga traseira).
- Não desconecte, desative, remova ou adultere os sistemas de segurança/microinterruptores presentes.
- Preste atenção nos terrenos em declive, os quais requerem um cuidado especial para evitar tombamentos, ou perda de controlo da máquina. Os motivos principais para perder o controlo são:
  - Falta de aderência das rodas.
  - Velocidade excessiva.
  - Trocas bruscas de direção.
  - Travagem inadequada.
  - Máquina não apropriada à utilização.
  - Falta de conhecimento sobre os efeitos que podem resultar das condições do terreno.
  - Utilização da máquina como veículo de tração.

IMPORTANTE *As máquinas objeto deste manual não são projetadas para serem utilizadas como veículos de reboque*

- Quando utilizar a máquina perto de ruas, preste atenção ao trânsito.
- Desative o dispositivo de corte, desligue o motor e retire a chave, certificando-se de que todas as partes em movimento estejam totalmente paradas:
  - Durante o transporte da máquina;
  - Sempre que deixar a máquina sem vigilância;
  - Antes de eliminar as causas do bloqueio ou desobstruir o coletor de escape;
  - Antes de verificar, limpar ou trabalhar na máquina;
  - Após ter atingido um corpo estranho. Verifique se a máquina está danificada e efetue as reparações necessárias antes de a utilizar novamente;
  - Se a máquina começa a vibrar de forma anómala: verificar eventuais danos; verificar se há partes soltas e apertá-las; Efetuar as verificações, substituições ou reparações junto a um Centro Especializado.

⚠ **Em caso de rupturas ou acidentes durante o trabalho, pare imediatamente o motor e afaste a máquina de forma a não provocar outros danos; em caso de acidentes com lesões pessoais ou a terceiros, adote imediatamente os procedimentos de primeiros socorros mais adequados ao caso e procure um Centro de Saúde para os tratamentos necessários. Remova cuidadosamente eventuais detritos que possam provocar danos ou lesões a pessoas ou animais, caso permaneçam inobservados.**

1.4. MANUTENÇÃO, ARMAZENAGEM E TRANSPORTE

Uma manutenção regular e um armazenamento correto preserva a segurança da máquina e o nível do seu desempenho.

- Nunca utilize a máquina com partes desgastadas ou danificadas. As peças danificadas ou deterioradas devem ser substituídas e nunca deverão ser reparadas. Utilize somente peças de reposição originais.
- Durante as operações de regulação da máquina, preste atenção para evitar que os dedos fiquem presos entre o dispositivo de corte em movimento e as partes fixas da máquina.
- Para reduzir o risco de incêndio, não deixe recipientes com os materiais residuais no interior de um local.

⚠ **O nível de ruído e de vibrações indicado nas presentes instruções são valores máximos de utilização da máquina. O uso de um elemento de corte desequilibrado, a velocidade excessiva de movimento, a falta de manutenção influenciam de modo significativo as emissões sonoras e as vibrações. Consequentemente, é necessário adotar medidas preventivas capazes de eliminar possíveis danos devidos a um ruído elevado e aos esforços por vibrações efetue a manutenção da máquina, use protetores de ouvido antirruído e faça pausas durante o trabalho.**

1.5. BATERIA / CARREGADOR DE BATERIA

- Para carregar a bateria, utilize apenas o carregador de bateria recomendado pelo fabricante. Um carregador de bateria inadequado pode provocar um choque elétrico, o aquecimento excessivo ou a fuga de líquido corrosivo da bateria.
- Utilize somente as baterias específicas previstas para o seu dispositivo. O uso de outras baterias pode provocar lesões e risco de incêndio.
- Mantenha as baterias não utilizadas longe de objetos metálicos (clipes de escritório, moedas, chaves, pregos, parafusos, etc.) que possam provocar um curto-circuito nos contactos. Um curto-circuito dos contatos da bateria pode originar combustões ou incêndios.
- Não use o carregador de bateria em ambientes onde estejam presentes vapores, substâncias inflamáveis ou em superfícies facilmente inflamáveis, como papel, tecido, etc. Durante a recarga, o carregador de bateria aquece e pode provocar um incêndio.
- Durante o transporte dos acumuladores, preste atenção para que os contatos não sejam conectados entre si e não use contentores metálicos para o transporte.
- Ligue o carregador de bateria apenas a tomadas com a tensão e a frequência da rede elétrica indicadas na placa.
- A ficha do cabo do carregador de baterias deve ser compatível com a tomada de corrente. Nunca modifique a ficha. Não utilize adaptadores com o cabo do carregador de baterias equipado com fio terra. As fichas não modificadas e apropriadas à ficha reduzem o risco de choque elétrico.
- Para evitar interrupções no fornecimento de corrente elétrica durante a recarga:
  - verifique se a capacidade total do sistema elétrico é adequado;
  - ligue a máquina a uma ficha de corrente com amperagem suficiente;
  - evite a utilização simultânea de outros os aparelhos elétricos de absorção elevada.
- Não conserve o cabo da carga de baterias no alcance das crianças.

1.6. PROTEÇÃO DO MEIO AMBIENTE

- Siga rigorosamente as normas locais para a eliminação de embalagens, partes deterioradas ou qualquer elemento de forte impacto ambiental; estes resíduos não devem ser deitados no lixo, mas devem ser separados e entregues nos centros de recolha apropriados, que providenciarão à reciclagem dos materiais.
- Siga rigorosamente as normas locais para a eliminação dos materiais residuais.
- No momento da desativação, não abandone a máquina no meio ambiente, mas contate um centro de recolha, em conformidade com as normas locais vigentes.



Não jogue os aparelhos elétricos junto com os lixos domésticos. Em conformidade com a Diretiva Europeia 2012/19/UE sobre resíduos de equipamentos elétricos e eletrónicos e a sua execução conforme as normas nacionais, os equipamentos elétricos inutilizados devem ser recolhidos separadamente, a fim de que sejam reutilizados de modo eco-compatível. Se os equipamentos elétricos forem eliminados num aterro ou no solo, as substâncias nocivas podem atingir a camada aquífera e entrar na cadeia alimentar, danificando a sua saúde e o bem-estar. Para informações mais detalhadas sobre a eliminação deste produto, contacte o Órgão competente para a eliminação de resíduos domésticos ou o seu Revendedor



No término da sua vida útil, elimine as baterias com a devida atenção ao nosso ambiente. A bateria contém material que é perigoso para nós e para o ambiente. Ela deve ser removida e eliminada separadamente numa estrutura que aceite as baterias de íons de lítio.



A recolha diferenciada de produtos e embalagens usados permite a reciclagem dos materiais e a reutilização dos mesmos. A reutilização dos materiais reciclados ajuda a prevenir a poluição ambiental e reduz a demanda de matérias-primas.

2. DESCRIÇÃO DO PRODUTO

Esta máquina é um corta-relvas com condutor sentado a bordo.
A máquina está equipada com motores elétricos que acionam o dispositivo de corte e um motor elétrico que controla a tração.
A máquina vem equipada com tração traseira.
O operador é capaz de conduzir a máquina e acionar os comandos principais permanecendo sempre sentado no lugar da direção.
Os dispositivos de segurança montados na máquina, preveem a paragem do motor e do dispositivo de corte após alguns segundos (par. 5.2).

Utilização prevista e uso indevido
Esta máquina foi concebida e construída para o corte da relva em jardins e áreas gramíneas.
Qualquer outra utilização pode ser perigosa e causar danos a pessoas e/ou bens.
Incluem-se no uso inadequado (como, por exemplo, mas não somente):

- transportar outras pessoas, crianças ou animais na máquina;
- usar a máquina para rebocar ou empurrar cargas;
- acionar o dispositivo de corte no segmentos sem relva;
- utilizar a máquina para a recolha de folhas ou detritos;
- utilizar a máquina para conduzir sobre terrenos instáveis, escorregadios, gelados, pedregosos ou irregulares, charcos ou pântanos;
- a utilização de uma configuração de baterias diferente da especificada (ver secção dados técnicos).

IMPORTANTE *O uso inadequado da máquina provoca a invalidação da garantia e isenta o Fabricante de toda e qualquer responsabilidade, competindo ao utilizador os ónus decorrentes de danos ou lesões próprias ou a terceiros.*

IMPORTANTE *A máquina deve ser utilizada por um único operador.*

IMPORTANTE *A máquina não é homologada para a utilização em estradas públicas. Só pode ser utilizada (em relação ao Código da Estrada) exclusivamente em áreas privadas, sem acesso ao tráfego.*

2.1. COMPONENTES DA MÁQUINA (FIG. 1)

A. Conjunto dos dispositivos de corte
B. Dispositivos de corte
C. Canal de expulsão
D. Saco de recolha
E. Proteção de descarga traseira (disponível a pedido)
F. Banco de condução
G. Motores de lâminas
H. Motores de transmissão
I. Baterias
J. Volante
K. Botoneira

2.2. SINALIZAÇÃO DE SEGURANÇA (FIG. 2)



ATENÇÃO
Leia as instruções antes de usar a máquina.



ATENÇÃO
Retire a chave e leia as instruções antes de efetuar qualquer operação de manutenção ou reparação.



PERIGO DE EXPULSÃO DE OBJETOS
Perigo! Expulsão de objetos: Não trabalhe sem antes ter montado a proteção de descarga traseira ou o saco.



PERIGO DE EXPULSÃO DE OBJETOS
Deixe as pessoas fora da área de trabalho durante a utilização.



PERIGO DE TOMBAMENTO DA MÁQUINA
Não use esta máquina em declives superiores a 10°.



PERIGO DE ESMAGAMENTO
Certifique-se de que as crianças se mantêm afastadas da máquina quando o motor estiver a funcionar.



PERIGO DE CORTE
Dispositivos de corte em movimento. Não introduza as mãos ou pés no interior do alojamento dos dispositivos de corte.

IMPORTANTE *As etiquetas adesivas danificadas ou ilegíveis devem ser substituídas. Solicite as novas etiquetas ao seu centro de assistência autorizado.*

3. MONTAGEM

IMPORTANTE *A remoção da embalagem e a montagem devem ser efetuadas numa superfície plana e sólida, com espaço suficiente para a movimentação da máquina e das embalagens.*

3.1. REMOÇÃO DA EMBALAGEM

1. Abra a embalagem com cuidado e atenção para não perder os componentes
2. Consulte a documentação inserida na caixa, incluindo as presentes instruções.
3. Retire da caixa todos os componentes não montados.
4. Retire a máquina da embalagem seguindo as seguintes precauções:
   - eleve até a altura máxima o conjunto do dispositivo de corte (par. 4), para evitar danificá-lo no momento da descida da máquina do palete de base;
   - coloque a alavanca de desbloqueio da transmissão traseira na posição desbloqueada (par. 4);
   - retire a máquina do palete de base.

3.2. MONTAGEM DO VOLANTE

• Volante de tipo "I"
Ver figura 3.1, 3.2.

• Volante de tipo "II"
Ver figura 3.1, 3.2.

• Volante de tipo "III"
Ver figura 4.

3.3. MONTAGEM DO BANCO

• Assento do tipo "I"
Ver figura 5.

• Assento do tipo "II"
Ver figura 5.

3.4. MONTAGEM DO SACO DE RECOLHA
Ver figura 8.

4. COMANDOS DE CONTROLO

• Comutador de chave (Fig. 6.A)
1. Chave retirada. O circuito de alimentação é desativado e a máquina desliga-se. nenhuma função é ativável.
2. Chave totalmente inserida. A máquina está pronta para a ignição.

IMPORTANTE *Assim que a chave for desligada, aguarde até que os LED na botoeira desliguem-se. A reinserção da chave antes de desligar os LED leva a um bloqueio temporário da máquina.Neste caso, basta remover a chave e esperar alguns segundos antes de reiniciar a máquina.*

IMPORTANTE *Retire a chave sempre que deixar a máquina sem uso ou sem vigilância.*

• Pedal de tração (Fig. 6.F)

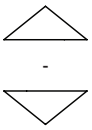

1. Marcha à frente
2. Estacionamento
3. Marcha-atrás

IMPORTANTE *A tração é desengatada quando o operador levanta do banco.*

• Alavanca de engate / desengate da transmissão
1. Transmissão engatada: mova a alavanca (fig. 6.H) para a posição horizontal (A).
2. Transmissão desengatada: mova a alavanca (fig. 6.H) para baixo (B).

IMPORTANTE *A alavanca de engate/desengate nunca deve encontrar-se em posição intermédia. Esta condição superaquece e danificada a transmissão.*

• Alavanca para regulação da altura de corte
Esta alavanca (fig. 6.G) é utilizada para levantar e baixar o conjunto dos dispositivos de corte, que pode ser posicionado a 6 alturas de corte diferentes entre 3 e 8 cm.

• Botão de emergência
O botão de emergência (fig. 6.B) permite parar imediatamente a máquina em caso de emergência.
O botão tem duas posições:



Ativado



Desativado

IMPORTANTE *Com o botão fungiforme de emergência ativado, a máquina não pode ser ligada.*

• Tomada auxiliar para acessórios USB (Fig. 6.I)

• Dispositivo de sinalização acústica
1. Duplo sinal sonoro: falta de saco de recolha.
2. Sinal sonoro contínuo: saco de recolha cheio:
3. Sinal sonoro único: falta de consenso para o corte em marcha-atrás. Observar o ícone da fig. 7.C.
4. Sinal intermitente repetido: nenhum operador sentado com a chave inserida.
5. Sinal sonoro triplo: falta de consenso para a ativação dos dispositivos de corte.

• Botoneira tipo "I" (Fig. 6.C)



Botão de arranque da máquina

Com a chave totalmente inserida (fig. 6.A), este botão (fig. 7.A) liga a máquina e ativa todas as funções. A ativação é sinalizada por um "bip" sonoro.

IMPORTANTE Se todas as condições de segurança forem respeitadas, o ícone "READY" (fig. 7.K) ilumina-se e a máquina está pronta para ser utilizada.



Botão de engate/desengate dos dispositivos de corte

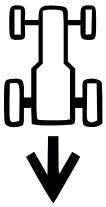

Botão de consenso para o corte em marcha-atrás
Premindo e mantendo premido o botão fig. 7.C , é dada a autorização para o corte em marcha-atrás.



Botão de iluminação do farol



Ícone Atenção



LED bateria



Ícone "Ready"
O ícone (fig. 7.K) ilumina-se quando a máquina está ligada e pronta a funcionar.



Ícone "Bluetooth"



Ícone sobretemperatura do controlador e/ou motor



Ícone alavanca de engate/desengate da transmissão



Ícone presença de operador a bordo



Ícone botão de emergência

• Botoneira tipo "II" (Fig. 6.D)
Os seguintes botões e ícones são fornecidos para além dos acima referidos:



Botão "CRUISE CONTROL"

Para desativar o dispositivo e restaurar o comando da velocidade de avanço através do pedal da tração (fig. 6.F), basta:
premir o botão (fig. 7.G).
ou
carregar no pedal da tração (fig. 6.F).

ECO

Botão seletor de regime do dispositivo de corte
ECO
NORMAL
TURBO



Ícone ECO



Ícone TURBO

• Função Bluetooth
1. descarregue a App através do QR Code mostrado na fig. 23.
2. siga as instruções.



A ligação Bluetooth é ativada automaticamente quando a máquina é ligada e a ligação ao dispositivo é confirmada pelo ícone fig. 7.M.

5. USO DA MÁQUINA

5.1. OPERAÇÕES PRELIMINARES

• Controlo das baterias
Antes de utilizar a máquina pela primeira vez, após a aquisição, efetue a recarga completa das baterias (par. 6.1).

• Ajuste do assento do tipo "I"
Ver figura 10.A.

• Ajuste do assento do tipo "II"
Ver figura 10.B.

• Pressão dos pneus
1. Ligue uma pistola de ar comprimido com um manómetro à válvula da roda (fig. 11).
2. Regule a pressão de acordo com os valores indicados na tabela "Dados Técnicos".

• Predisposição da máquina para o trabalho
1. Predisposição para o corte e a recolha da relva no saco de recolha (fig.9).
2. Predisposição para o corte e a descarga traseira da relva no solo (se houver).
3. Predisposição para o corte e a trituração da relva.

5.2. VERIFICAÇÕES DE SEGURANÇA

• Verificações gerais de segurança

Objeto	Resultado
Baterias.	Sem danos ao seu invólucro e à tampa.
Comandos de controlo da botoneira.	Inteiros. Nenhum dano.
Proteção de descarga traseira, saco de recolha.	Inteiros. Nenhum dano. Montados corretamente.
Cabos elétricos.	Todo o isolamento intacto. Nenhum dano mecânico.
Acione a máquina para frente/trás e solte o pedal da tração.	A máquina diminui de velocidade e para.
Dispositivos de segurança	Funcionam como indicado no parágrafo seguinte.

• Verificações dos dispositivos de segurança

Estado	Operador sentado. Pedal da tração em posição neutra (pedal solto). Botão de emergência desativado.
Ação	Insira a chave completamente.
Resultado	A máquina está pronta para a ignição.

Estado	Máquina ligada ou em movimento.
Ação	Levantar-se do banco de condução.
Resultado	Todos os serviços serão desativados. O ícone da fig. 7.E pisca e o ícone da fig. 7.P ilumina-se. 

Estado	Operador sentado. Pedal da tração em posição de marcha à frente ou marcha-atrás.
Ação	Tente ligar a máquina.
Resultado	Os ícones fig. 7.E e fig. 7.O permanecem acesos, os LEDs da bateria 1, 2, 4 e 5 piscam. 

Estado	Botão de emergência ativado.
Ação	Tente ligar a máquina.
Resultado	A máquina liga. O ícone da fig. 7.E pisca e o ícone da fig. 7.Q ilumina-se. A tração e os dispositivos de corte não funcionam. 

Estado	Dispositivos de corte engatados

Ação	Acione a marcha-atrás sem manter premido o botão de autorização para o corte em marcha-atrás.
Resultado	Os dispositivos de corte desengatam.

Estado	Dispositivos de corte engatados
Ação	Acione a marcha-atrás sem manter premido o botão de autorização para o corte em marcha-atrás.
Resultado	Os dispositivos de corte desengatam.

Estado	Dispositivos de corte engatados
Ação	Levante o saco de recolha ou retire a proteção de descarga traseira montados (somente para os modelos com recolha traseira).
Resultado	Os dispositivos de corte desengatam.

Estado	Máquina ligada e em movimento.
Ação	Solte o pedal da tração.
Resultado	A máquina diminui de velocidade e para.

Estado	Máquina ligada e em movimento.
Ação	Realize uma condução de teste.
Resultado	Nenhuma vibração ou som anormal deve estar presente. Direção, comandos e pedais devem funcionar corretamente.

⚠ **Se qualquer um dos resultados diferir muito daquilo que está assinalado nas tabelas, não utilize a máquina! Contate um centro de assistência para os controlos necessários e para a reparação.**

5.3. USO EM TERRENOS COM DECLIVE

Respeite os limites indicados na Tabela “Dados Técnicos” e na "fig. 12", independentemente do sentido de marcha.

5.4. ARRANQUE E TRABALHO

• Arranque

1. Controle se a transmissão está engatada (par. 4).
2. Sente-se no lugar da condução.
3. Insira totalmente a chave (fig. 6.A).
4. Aguarde que seja efetuada a verificação elétrica da máquina, durante a qual os ícones da botoneira se iluminam.
5. Prima o botão de arranque (fig. 7.A).
6. Aguarde que o ícone “Ready” (fig. 7.K) seja iluminado com luz fixa.

• Esvaziamento do saco de recolha

IMPORTANTE *O esvaziamento do saco de recolha apenas pode ser efetuado com os dispositivos de corte desengatados; Caso contrário, o motor para.*

Um sinal acústico contínuo sinaliza o enchimento do saco de recolha.
Proceda como indicado a seguir:

1. desengate os dispositivos de corte (par. 4, fig. 7.B) e o sinal é interrompido;
2. parar a máquina;
3. segure a pega traseira (fig. 13.A) e incline o saco de recolha para o esvaziar;
4. volte a fechar o saco de recolha para ficar preso ao gancho de retenção (fig. 9.E)

5.5. PARAGEM

Para parar a máquina:

1. Solte o pedal da tração para interromper o movimento.
2. Desligue a máquina removendo a chave (fig. 6.A).

IMPORTANTE *Para preservar a carga das baterias, não deixe a chave inserida quando esta não estiver a ser utilizada.*

5.6. APÓS A UTILIZAÇÃO

- Efetue a limpeza (par. 6.2).
- Coloque a máquina em proximidade duma tomada de corrente e recarregue as baterias (par. 6.1), para que esteja em plena eficiência no momento da próxima utilização. Em alternativa, retire as baterias do seu compartimento e carregue-as com o carregador externo (opcional).

Sempre que deixar a máquina sem vigilância, que sair do lugar de condução ou estacionar a máquina:

1. Parar a máquina.
2. Coloque o conjunto dos dispositivos de corte na posição de altura mínima.
3. Certifique-se de que todas as partes em movimento estejam totalmente paradas.
4. Retire a chave de ignição (fig.6.A).

6. MANUTENÇÃO

As normas de segurança que deverão ser seguidas encontram-se descritas no cap. 1. Respeite escrupulosamente tais indicações para não correr graves riscos ou perigos:

Antes de efetuar qualquer controlo, limpeza ou intervenção de manutenção/regulação na máquina:

- Desengate o dispositivo de corte.
- Parar a máquina.
- Certifique-se da paragem de cada componente em movimento.
- Remova a chave de ignição.
- Use vestuário adequado, luvas de trabalho e óculos de proteção.

IMPORTANTE *Nunca deixe a chave inserida ou ao alcance das crianças, ou de pessoas não autorizadas.*

6.1. BATERIA

IMPORTANTE *As baterias instaladas na máquina foram projetadas e fabricadas para este tipo de utilização e, por conseguinte:*
- não substitua as baterias com outras não originais;
- não efetue intervenções não descritas neste manual.
Em caso de problemas nas baterias, é necessário contactar o seu Revendedor.

• Carga da bateria a bordo

Para recarregar a bateria:

1. Aproxime a máquina a uma tomada de corrente e remova a chave (fig. 6.A);
2. Levante o banco;
3. Levante a tampa da tomada de recarga (fig. 14.A);
4. Ligue o carregador de bateria fornecido à tomada de recarga (fig. 15.A) com baioneta de fixação do respetivo conector (fig. 15.B);
5. Ligue o carregador de bateria à tomada de rede inserindo a respetiva ficha.

Durante a recarga, os LEDs de sinalização da bateria (fig. 7.F) piscam em modo progressivo. Quando cada limiar de carga é atingido, o respetivo LED permanece aceso de modo fixo, enquanto os outros continuam a piscar.

IMPORTANTE *Após 24 horas de funcionamento, o carregador de bordo é desativado e as baterias não são mantidas em carga indefinidamente.*

IMPORTANTE *Durante o recarregamento, todas as funções da máquina são desativadas, mesmo que a chave esteja totalmente inserida.*

• Carga da bateria fora de bordo

Para recarregar a bateria:

1. Abra a portinhola (fig. 19) do compartimento das baterias;
2. Prima o botão de desbloqueio na bateria (fig. 19.A) e remova a bateria (fig. 19.B);
3. Insira a bateria (fig. 20.A) no seu compartimento do carregador de bateria (fig. 20.B);
4. Ligue o carregador de bateria numa tomada de corrente, com tensão correspondente àquela indicada na etiqueta;
5. Proceda a uma recarga completa, seguindo as instruções no folheto do carregador de bateria.
6. Quando a carga estiver completa, remova a bateria (fig. 21.A) do seu compartimento no carregador (fig. 21.B).
7. Desligue o carregador de bateria da rede elétrica.
8. Reinsira a bateria (fig. 22.A) no seu compartimento na máquina e feche a portinhola do compartimento.

IMPORTANTE *Quando o carregamento está completo, o sistema de recarga desliga-se após 24 horas e não há manutenção e reposição automática da carga da bateria.*

6.2. LIMPEZA

• Indicações gerais

Após cada utilização, efetue a limpeza, seguindo as seguintes instruções:

- Não use jatos de água e evite molhar o motor e os componentes elétricos.
- Remova os detritos de relva e a lama acumulados dentro do chassis.
- Verifique sempre se as tomadas de ar estão sem detritos.
- Não use líquidos agressivos para a limpeza do chassis.
- Para reduzir o risco de incêndios, mantenha o motor livre de resíduos de relva, folhas ou excesso de massa lubrificante.

⚠ **Nunca use líquidos para lavar a transmissão, baterias e componentes eletrónicos (fig. 17, fig. 18). Para a sua limpeza, sopre com um jato de ar comprimido.**

• Limpeza do conjunto dos dispositivos de corte

IMPORTANTE *A lavagem do interior do conjunto dos dispositivos de corte e do canal de expulsão deve ser efetuada com o saco recolha instalado e o tampão de mulching inserido (se houver), ou com a proteção de descarga traseira montada.*

1. Coloque a máquina sobre uma superfície plana com um piso sólido.
2. Ligue uma mangueira de água (fig. 16.A) a uma das duas conexões (fig. 16.B) e ligue a água.
3. Sente-se no banco do condutor e ligue a máquina.
4. Baixe completamente o dispositivo de corte e engate os dispositivos.
5. Deixe a água fluir durante alguns minutos e desligue a máquina.
6. Feche a água e desligue a mangueira da conexão.
7. Repita o procedimento na outra conexão.
8. Sopre a parte superior do conjunto (fig. 16.C) com um jato de ar comprimido.

6.3. MANUTENÇÃO DO DISPOSITIVO DE CORTE

⚠ **Não toque no dispositivo de corte até que a chave de ignição tenha sido removida e o dispositivo de corte tenha ficado completamente parado. Preste atenção para que o dispositivo de corte possa se mover, mesmo que a chave tenha sido removida (para os modelos com bateria).**

⚠ **Todas as operações relativas aos dispositivos de corte (desmontagem, afiação, balanceamento, reparação, remontagem e/ou substituição) são trabalhos difíceis que exigem uma competência específica para além do uso de ferramentas apropriadas; Por razões de segurança, é necessário, portanto, que sejam sempre realizadas por um Centro Especializado.**

⚠ **Mande sempre substituir um dispositivo de corte danificado, torto ou gasto, juntamente com os respetivos parafusos, para manter a calibragem.**

IMPORTANTE *Utilize sempre dispositivos de corte originais, que contenham o código indicado na tabela "Dados Técnicos".*

7. TRANSPORTE, ARMAZENAGEM E ELIMINAÇÃO

7.1. TRANSPORTE

Quando a máquina é movimentada, é necessário:

1. desengate o dispositivo de corte;
2. coloque o conjunto dos dispositivos de corte na posição de altura máxima;
3. desligue a máquina e remova a chave de ignição;
4. desengate a transmissão (par. 4).

Quando se transporta a máquina num veículo ou reboque, é necessário:

- utilizar as rampas de acesso de resistência, largura e comprimento adequadas;
- carregar a máquina com o motor elétrico desligado, com a chave de ignição retirada do seu alojamento na máquina, sem condutor, por impulsão, utilizando um número adequado de pessoas;
- abaixar o conjunto dispositivos de corte;
- posicioná-la de forma a não constituir perigo para ninguém;
- engate a transmissão (par. 4);
- bloqueie-a firmemente ao meio de transporte com cabos ou correntes para evitar o seu capotamento com possíveis danos.

7.2. ARMAZENAMENTO

Quando a máquina tiver de ser armazenada, remova a chave de ignição.

Armazene a máquina:

- com o conjunto dos dispositivos de corte abaixado
- num ambiente seco;
- protegida das intempéries, à sombra, e a uma temperatura entre 0 e +40 °C;
- possivelmente coberta com uma lona;
- num local inacessível às crianças;
- assegurando-se de ter removido chaves ou ferramentas usadas na manutenção.

NOTA *É necessário efetuar a recarga completa da bateria ao menos uma vez por mês e sempre antes de retomar a atividade.*

NOTA *Armazene a máquina de forma a não constituir perigoso em caso de contacto, mesmo acidental ou fortuito, com pessoas, crianças ou animais.*

8. IDENTIFICAÇÃO DE INCONVENIENTES

Inconveniente	Causa	Solução
A máquina não liga.	Bateria descarregada.	Recarregue a bateria (par. 6.1).
O carregador de bateria não realizada a recarga das baterias.	Baterias não devidamente inseridas no carregador.	Verificar se a inserção está correta (fig. 20).
	Condições ambientais inadequadas.	Efetue a recarga num ambiente com temperatura adequada (ver o manual de instruções da bateria/carregador de bateria).
	Contatos sujos.	Limpe os contactos.
	Não é fornecida tensão ao carregador de bateria.	Verifique se a ficha foi introduzida e se há tensão na tomada.
	Carregador de bateria defeituoso.	Substitua-o por uma peça sobressalente original. Caso o problema persista, consulte o manual do carregador de bateria.
Corte irregular	A afiação dos dispositivos de corte está reduzida.	Contacte um Centro de Assistência autorizado.
	A velocidade de avanço é elevada em relação à altura da relva a cortar.	Reduza a velocidade de avanço e/ou aumente a altura de corte.
	O conjunto do dispositivo de corte está cheio de relva.	Espere que a relva esteja seca. Limpe o conjunto do dispositivo de corte.
Vibração anómala durante a utilização.	Dispositivos de corte desequilibrados. Dispositivos de corte soltos. Partes soltas. Eventuais danificações	Contacte um centro de assistência autorizado para verificações, substituições ou reparações.
O ícone fig. 7.E permanece aceso e os LEDs da bateria 2 e 5 piscam. 	Sobrecarga de corrente da bateria por:	
	Condições de trabalho severas.	Reduza a velocidade de avanço.
		Aumentar a altura de corte.
	Declive demasiado íngreme.	Reduzir a velocidade de avanço e verificar a inclinação do terreno em que está a trabalhar.
O ícone fig. 7.N pisca. Todas as outras indicações na botoneira (ícone/LED) permanecem funcionais e visíveis. 	Pré-alarme de sobretemperatura da bateria, do motor de tração e/ou dos motores dos dispositivos de corte por:	
	Condições de trabalho severas:	Reduza a velocidade de avanço.
		Aumentar a altura de corte.

Inconveniente	Causa	Solução
Os ícones fig. 7.E e fig. 7.N permanecem acesos e os LEDs da bateria 2 e 4 piscam. 	Sobretemperatura/sob temperatura da bateria por:	Desligar a máquina e aguardar pelo menos 5 minutos para o novo arranque.
	Condições de trabalho severas.	Reduza a velocidade de avanço.
		Aumentar a altura de corte.
	Condições ambientais inadequadas.	Trabalhar num ambiente com uma temperatura apropriada para as condições de funcionamento da máquina.
O ícone fig. 7.E permanece aceso e os LEDs da bateria 1, 4 e 5 piscam. 	Sobrecarga de corrente para os dispositivos de corte por:	
	Condições de trabalho severas.	Reduza a velocidade de avanço.
		Aumentar a altura de corte.
	Obstruções que impedem a rotação dos dispositivos de corte.	Remover as obstruções.
	O conjunto dos dispositivos de corte está cheio de relva.	Limpar o conjunto dos dispositivos de corte.
Os ícones fig. 7.E e fig. 7.N permanecem acesos e os LEDs da bateria 1 e 3 piscam. 	Sobretemperatura dos motores dos dispositivos de corte por:	Desligar a máquina e aguardar pelo menos 5 minutos para o novo arranque.
	Condições de trabalho severas.	Reduza a velocidade de avanço.
		Aumentar a altura de corte.
O ícone fig. 7.E permanece aceso e os LEDs da bateria 1, 3 e 5 piscam. 	Bloqueio dos motores dos dispositivos de corte por:	
	Condições de trabalho severas.	Reduza a velocidade de avanço.
		Aumentar a altura de corte.
	Obstruções que impedem a rotação dos dispositivos de corte.	Remover as obstruções.
	O conjunto dos dispositivos de corte está cheio de relva.	Limpar o conjunto dos dispositivos de corte.
Os ícones fig. 7.E e fig. 7.N permanecem acesos e os LEDs da bateria 1, 2 e 4 piscam. 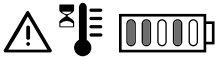	Sobretemperatura do motor de tração por:	Desligar a máquina e aguardar pelo menos 5 minutos antes de repetir o procedimento de arranque.
	Motor da tração sob carga.	Reduza a velocidade de avanço.
	Declive demasiado íngreme.	Reduzir a velocidade e verificar o declive em que está a trabalhar.
	Presença de lama excessiva sobre as rodas.	Verificar se as rodas não estão travadas e, eventualmente, limpá-las.
Os ícones fig. 7.E e fig. 7.O permanecem acesos, os LEDs da bateria 1, 2, 4 e 5 piscam. 	A máquina é ligada com o pedal da tração não solto (não em posição neutra).	Desligar a máquina e repetir o procedimento de arranque só após verificar se o pedal da tração está na posição neutra (pedal solto).
Os ícones fig. 7.E e fig. 7.O permanecem acesos, os LEDs da bateria 1, 2, 3 e 5 piscam. 	Alavanca de engate/desengate da transmissão na posição de transmissão desativada.	Verificar a posição da alavanca de engate/desengate da transmissão e, se necessário, devolvê-la à posição de transmissão ativada.
		Se o problema persistir, contactar um Centro de Assistência.

Inconveniente	Causa	Solução
O ícone fig. 7.E permanece aceso e o LED da bateria 2 pisca. 	Erro de deteção/comunicação da bateria.	Desligar a máquina e repetir o procedimento de arranque.
		Verificar se as baterias estão corretamente inseridas/instaladas nas suas ranhuras.
		Se o problema persistir, contactar um Centro de Assistência.
O ícone fig. 7.E permanece aceso e os LEDs da bateria 2, 3, 4 e 5 piscam. 	Erro da eletrónica do módulo paralelo.	Desligar a máquina e repetir o procedimento de arranque.
		Se o problema persistir, contactar um Centro de Assistência.
Os LEDs da bateria fig. 7.F ligam e desligam em progressão, da esquerda para a direita, e vice-versa.	Erro de comunicação entre os módulos eletrónicos de bordo.	Desligar a máquina e repetir o procedimento de arranque.
		Se o problema persistir, contactar um Centro de Assistência.
O ícone fig. 7.E permanece aceso e os LEDs da bateria 3 e 4 piscam. 	Configuração incorreta das baterias instaladas.	Verificar se as baterias estão instaladas segundo a configuração correta (ver tabela de dados técnicos).

РУССКИЙ - Перевод оригинальных инструкций

Вы можете загрузить руководства по эксплуатации:
▷ на веб-сайте stiga.com
▷ отсканировав QR-код



ВНИМАНИЕ!: ПРЕЖДЕ ЧЕМ ПОЛЬЗОВАТЬСЯ МАШИНОЙ, ВНИМАТЕЛЬНО ПРОЧТИТЕ ДАННОЕ РУКОВОДСТВО ПО ЭКСПЛУАТАЦИИ.
Сохраните его для будущего использования.

ПРИМЕЧАНИЕ *Целью настоящего документа является предоставление простого и понятного руководства по безопасной эксплуатации и техническому обслуживанию машины в бумажном формате.*
Для получения более подробной информации загрузите полные руководства по эксплуатации в цифровом формате.

1. ПРАВИЛА БЕЗОПАСНОСТИ

1.1. ОБУЧЕНИЕ

⚠ **Ознакомьтесь с органами управления и надлежащим использованием машины. Научиться быстро останавливать двигатель. Несоблюдение мер предосторожности и рекомендаций может привести к пожарам и/или серьезным травмам.**

- Ни в коем случае не разрешайте пользоваться машиной детям или лицам, недостаточно хорошо знакомым с правилами обращения с ней. Местное законодательство может устанавливать минимальный возраст пользователя.
- Никогда не используйте машину, если пользователь устал, плохо себя чувствует или находится под воздействием лекарств, наркотиков, алкоголя или веществ, снижающих скорость рефлексов и уровень внимания.
- Помните, что оператор или пользователь несет ответственность за несчастные случаи или ущерб, нанесенный другим лицам или их имуществу. Пользователь несет ответственность за оценку потенциальных рисков на участке, на котором он работает, кроме того, он должен принять все меры предосторожности, чтобы обеспечить свою безопасность и безопасность окружающих, в особенности на склонах, неровных, скользких или неустойчивых поверхностях.
- Если вы намерены передать или одолжить машину другим лицам, удостоверьтесь, что они ознакомились с указаниями по эксплуатации, изложенными в настоящем руководстве.

1.2. ПРЕДВАРИТЕЛЬНЫЕ ОПЕРАЦИИ

Средства индивидуальной защиты (СИЗ)

- Наденьте подходящую одежду, прочную рабочую обувь на нескользящей подошве и длинные брюки. Не запускайте машину босиком или в открытых сандалиях. Наденьте наушники для защиты органов слуха.
- Во всех ситуациях, где присутствует риск для рук, надевайте защитные перчатки.
- Не надевайте шарфы, халаты, колье, браслеты, развевающуюся одежду, а также одежду со шнурками и галстуки, а также любые висячие или широкие аксессуары, которые могут застрять в машине или в предметах и материалах, находящихся на рабочем месте.
- Должным образом соберите длинные волосы.

Рабочий участок / Машина

- Внимательно осмотрите рабочий участок и уберите все, что может быть выброшено машиной, либо повредить режущее приспособление/вращающиеся органы (камни, ветки, проволоку, кости и т.д.).

1.3. ВО ВРЕМЯ РАБОТЫ

- Не используйте машину во взрывоопасной среде, поблизости от горючих жидкостей, газа или пыли. Электрооборудование генерирует искры, которые могут привести к возгоранию пыли или паров.
- Не подвергайте машину воздействию дождя или влажности. Вода, проникающая внутрь оборудования, повышает риск электрического удара.
- Работайте только при дневном свете или при хорошем искусственном освещении, в условиях хорошей видимости.
- Избегайте работы на мокрой траве, под дождем или если близится гроза, особенно если возможны молнии.
- На рабочем участке не должно быть взрослых людей, детей и животных. Необходимо, чтобы другой взрослый человек смотрел за детьми.
- Обращайте особое внимание на неровности почвы (кочки, канавы), на уклон, на скрытые опасности и наличие возможных препятствий, которые могут ограничить видимость.
- Соблюдайте осторожность, работая рядом с обрывами, канавами и берегами водоемов. Машина может опрокинуться, если одно из колес переедет через их край или если край обвалится.
- На наклонных газонах работайте в поперечном направлении и ни в коем случае не вверх/вниз, будьте особенно внимательны при изменении направления и всегда имейте собственную точку опоры, а также следите, чтобы колеса не столкнулись с препятствиями (камни, ветки, корни и т.д.), что может привести к боковому скольжению или потере контроля над машиной.
- Машину нельзя использовать на склонах с уклоном более 10° вне зависимости от направления движения.
- Останавливайте режущее приспособление при пересечении участков без травы.
- Всегда держите руки и ноги на расстоянии от режущего приспособления как во время запуска, так и во время работы на машине.
- Всегда держитесь на расстоянии от отверстия для выброса.
- Не используйте машину с поврежденными, отсутствующими или неправильно расположенными защитными приспособлениями (травосборник, защита заднего выброса).
- Не отключайте, не выключайте, не снимайте и не разбирайте имеющиеся защитные устройства/микровыключатели.
- Соблюдайте осторожность на наклонных участках, где следует работать особенно осторожно, во избежание опрокидывания или потери контроля над машиной. Ниже перечислены основные причины потери контроля:
  - Недостаточное сцепление колес с грунтом.
  - Слишком высокая скорость.
  - Резкая смена направления.
  - Недостаточное торможение.
  - Машина не соответствует цели использования.
  - Незнание того, как различные поверхности влияют на поведение машины.
  - Эксплуатация машины в качестве тягача.

ВАЖНО *Машины, описанные в данном руководстве, не предназначены для использования в качестве тягача*

- Когда вы работаете на машине рядом с проезжей частью, учитывайте потенциальное присутствие транспортных средств.
- Отключите режущее приспособление, остановите двигатель и извлеките ключ, убедившись, что все подвижные узлы полностью остановились:
  - во время транспортировки машины;
  - каждый раз, когда машина остается без присмотра;
  - перед устранением причин блокировки или удалением засора из желоба для выброса;
  - перед проверкой, очисткой или выполнением работ в отношении машины;
  - после удара о посторонний предмет. Проверьте, не повреждена ли машина, и выполните необходимый ремонт, прежде чем использовать ее снова;
  - при возникновении аномальной вибрации машины: выполните проверку на предмет повреждений; проверьте наличие ослабленных деталей и затяните их; обратитесь в специализированный сервисный центр для проверки, замены и ремонта.

⚠ **В случае поломок или аварий во время работы следует незамедлительно выключить двигатель и убрать машину, чтобы она не нанесла еще больший ущерб; если произошел несчастный случай и оператор или третьи лица получили травмы, незамедлительно принять меры по помощи пострадавшим, наиболее подходящие в конкретной ситуации, и обратиться в медицинское учреждение для необходимого лечения. Тщательно удалите материал, который может нанести ущерб или травмы людям и животным, которые могут его не заметить.**

1.4. ТЕХНИЧЕСКОЕ ОБСЛУЖИВАНИЕ, ХРАНЕНИЕ И ТРАНСПОРТИРОВКА

Регулярное техническое обслуживание и правильное хранение являются залогом безопасности машины и поддержания ее эксплуатационных качеств.

- Ни в коем случае не использовать машину с износившимися или поврежденными частями. Поврежденные и износившиеся детали всегда необходимо заменять, они не подлежат ремонту. Используйте только оригинальные запасные части.
- Во время наладки машины необходимо работать очень внимательно во избежание попадания пальцев в щель между движущимся режущим приспособлением и неподвижными узлами машины.
- Для снижения риска пожара не оставлять контейнеры с отходами в помещении.

⚠ **Значения уровня шума и вибрации, указанные в настоящем руководстве, являются максимальными рабочими значениями машины. Использование несбалансированного режущего элемента, слишком высокая скорость, отсутствие технического обслуживания существенно влияют на уровень шума и вибрацию. Следовательно, необходимо принять профилактические меры для устранения возможного ущерба, вызванного высоким уровнем шума и вибрационными нагрузками; выполнять обслуживание машины, надевать противошумные наушники, делать перерывы во время работы.**

1.5. БАТАРЕЯ / ЗАРЯДНОЕ УСТРОЙСТВО

- Для зарядки батареи используйте только зарядные устройства, рекомендованные изготовителем. Неподходящее зарядное устройство может привести к электрическому удару, перегреву или утечке едкой жидкости из батареи.
- Используйте только определенные батареи, предусмотренные для вашего оборудования. Использование батарей другого типа может привести к травмам и риску пожара.
- Храните неиспользуемые батареи вдали от металлических предметов (канцелярских скрепок, монет, ключей, гвоздей, винтов и т. д.), которые могут вызвать короткое замыкание контактов. Короткое замыкание электрической цепи между контактами может вызвать возгорание или пожар.
- Не используйте зарядное устройство в местах с наличием паров, воспламеняющихся веществ, а также на легковоспламеняющихся поверхностях, например, на бумаге, ткани и т. д. Во время зарядки зарядное устройство нагревается и может вызвать пожар.
- Во время транспортировки аккумуляторов следите, чтобы контакты не соприкасались между собой, и не используйте металлическую тару для их транспортировки.
- Подключайте зарядное устройство только к розеткам с сетевым напряжением и частотой, указанными на табличке.
- Электрическая вилка зарядного устройства должна подходить к электрической розетке. Никогда не модифицируйте вилку каким-либо образом. Не используйте адаптеры со шнуром зарядного устройства, оснащённым заземлением. Вилки, подходящие к розетке, снижают риск поражения электрическим током.
- Для того, чтобы избежать прерываний подачи электрического тока во время зарядки:
  - убедитесь в соответствии общей нагрузки электрической сети;
  - подключайте машину к розетке с достаточной силой тока;
  - избегайте одновременного использования других электрических приборов с высоким поглощением тока.
- Не храните шнур зарядного устройства в пределах досягаемости детей.

1.6. ОХРАНА ОКРУЖАЮЩЕЙ СРЕДЫ

- Строго соблюдайте местные нормы по утилизации упаковки, поврежденных частей или любых элементов со значительным влиянием на окружающую среду; эти отходы не должны выбрасываться с бытовым мусором, а собираться отдельно и передаваться в специальные центры сбора отходов, выполняющие их переработку.
- Строго соблюдать действующие на местном уровне правила по вывозу отходов.
- После завершения срока службы машины не выбрасывайте ее с бытовым мусором, а обратитесь в центр сбора отходов в соответствии с действующим местным законодательством.



Не выбрасывайте электрооборудование вместе с бытовыми отходами. В соответствии с Европейской директивой 2012/19/ЕС относительно выведенного из эксплуатации электрического и электронного оборудования и ее применением согласно правилам страны эксплуатации, выведенное из эксплуатации электрооборудование должно отправляться на переработку в соответствии с требованиями по охране окружающей среды отдельно от других отходов. Если электрооборудование выбрасывается на свалку или закапывается в землю, вредные вещества могут проникнуть в слой подземных вод и попасть в пищевые продукты, что приведет к нанесению ущерба вашему здоровью и хорошему самочувствию. Для получения более подробной информации об утилизации этого изделия обращайтесь в учреждение, ответственное за утилизацию бытовых отходов, или к вашему дистрибьютору



По завершении срока службы батарей обеспечьте их уничтожение, которое не нанесет вреда окружающей среде. Батарея содержит материал, опасный для вас и для окружающей среды. Батарею необходимо извлечь и отдельно сдать в центр переработки отходов, который принимает литий-ионные батареи.



Раздельный сбор использованных изделий и упаковочных материалов позволяет перерабатывать и повторно использовать материалы. Повторное использование вторично переработанных материалов помогает уменьшить загрязнение окружающей среды и снизить потребность в первичном сырье.

2. ОПИСАНИЕ ИЗДЕЛИЯ

Данная машина является самоходной газонокосилкой с сиденьем оператора.
Машина оснащена электродвигателями, приводящими в движение режущее приспособление, и электродвигателем, регулирующим тягу.
Машина оснащена задним приводом.
Оператор ведет машину и управляет ее основными органами управления, всегда сидя на месте водителя.
Предохранительные устройства, установленные на машине выключают двигатель и режущее приспособление в течение нескольких секунд (пункт 5.2).

Предусмотренное и ненадлежащее использование
Эта машина разработана и изготовлена для скашивания травы в садах и на газонах.
Любое другое применение может создать опасность и причинить ущерб людям и (или) имуществу.
Входит в понятие неправильного использования (в качестве примера, но не ограничиваясь этими случаями):

- транспортировка на машине других людей, детей или животных;
- использовать машину для буксировки или подталкивания грузов;
- приводить в действие режущее приспособление на нетравянистых участках;
- использовать машину для сбора листьев или отходов;
- использование машины на нестабильном, каменистом или неровном грунте, скользкой или обледеневшей поверхности, для прохода по лужам или заболоченным местам;
- использование батарей с конфигурацией, отличной от предусмотренной (см. раздел с техническими характеристиками).

ВАЖНО *Ненадлежащее использование машины влечет за собой утрату силы гарантии и снимает с изготовителя всю ответственность, возлагая на пользователя ответственность за издержки в случае порчи имущества, получения травм или нанесения ущерба третьим лицам.*

ВАЖНО *Машиной должен управлять только один человек.*

ВАЖНО *Машина не предназначена для передвижения по дорогам общего пользования. Ее использование (согласно правилам дорожного движения) разрешено только на частной территории, отделенной от дорожного движения.*

2.1. КОМПОНЕНТЫ МАШИНЫ (РИС. 1)

A. Режущий узел
B. Режущие приспособления
C. Выбросной канал
D. Травосборник
E. Защита заднего выброса (поставляется по запросу)
F. Сиденье водителя
G. Двигатели ножей
H. Двигатели трансмиссии
I. Батареи
J. Руль
K. Кнопочный пульт

2.2. ЗНАКИ БЕЗОПАСНОСТИ (РИС. 2)



ВНИМАНИЕ
Прочтите инструкцию перед началом использования машины.



ВНИМАНИЕ
Извлеките ключ и прочтите инструкцию перед выполнением любых действий по техническому обслуживанию или ремонту.



ОПАСНОСТЬ ВЫБРОСА ПРЕДМЕТОВ
Никогда не работайте без установленной защиты заднего выброса или травосборника.



ОПАСНОСТЬ ВЫБРОСА ПРЕДМЕТОВ
Убедитесь в отсутствии посторонних людей в рабочей зоне во время использования машины.



ОПАСНОСТЬ ОПРОКИДЫВАНИЯ МАШИНЫ
Не используйте машину на склонах более 10°.



ОПАСНОСТЬ РАЗДАВЛИВАНИЯ
Не разрешайте детям приближаться к машине при работающем двигателе.



ОПАСНОСТЬ ПОРЕЗОВ
Движущиеся режущие приспособления. Не вводите руки или ноги в отсек с режущими приспособлениями.

ВАЖНО *Поврежденные или нечитаемые наклейки нуждаются в замене. Закажите новые наклейки в авторизованном сервисном центре.*

3. МОНТАЖ

ВАЖНО *Распаковка и монтаж должны выполняться на твердой и ровной поверхности, где достаточно места для перемещения машины и ее упаковки, с использованием подходящих приспособлений.*

3.1. РАСПАКОВКА

1. Вскрывайте упаковку осторожно, действуя так, чтобы не потерять компоненты
2. Ознакомьтесь с документами, лежащими в коробке, в том числе, с данным руководством.
3. Извлеките из коробки все отдельные компоненты.
4. Извлеките машину из упаковки, соблюдая следующие меры предосторожности:
   - установите режущий узел в самое верхнее положение (пункт 4), чтобы не повредить его при спуске машины с базового поддона;
   - переведите рукоятку разблокировки задней трансмиссии в положение разблокировки (пункт 4);
   - спустите машину с базового поддона.

3.2. МОНТАЖ РУЛЯ

• **Руль типа "I"**
См. рис. 3.1, 3.2.

• **Руль типа "II"**
См. рис. 3.1, 3.2.

• **Руль типа "III"**
См. рис. 4.

3.3. МОНТАЖ СИДЕНЬЯ

• **Сиденье типа «I»**
См. рис. 5.

• **Сиденье типа «II»**
См. рис. 5.

3.4. МОНТАЖ ТРАВОСБОРНИКА
См. рис. 8.

4. СРЕДСТВА УПРАВЛЕНИЯ

• **Замок зажигания (рис. 6.A)**
1. Ключ извлечен. Цепь питания отключена, и машина выключается. Невозможно активировать ни одну из функций.
2. Ключ полностью вставлен. Машина готова к запуску.

ВАЖНО *После извлечения ключа дождитесь выключения светодиодных индикаторов на кнопочной панели. Если вы вставите ключ до выключения светодиодных индикаторов, произойдет временная блокировка машины. В этом случае будет достаточно извлечь ключ и подождать несколько секунд, прежде чем снова включить машину..*

ВАЖНО *Извлекайте ключ каждый раз, когда вы не используете машину или оставляете ее без присмотра.*

• **Педаль сцепления (рис. 6.F)**

1. Передний ход
2. Остановка
3. Задний ход

ВАЖНО *Когда оператор покидает сиденье, сцепление отключается.*

• **Рукоятка включения / выключения трансмиссии**
1. Трансмиссия включена: переместите рукоятку (рис. 6.H) в горизонтальное положение (A).
2. Трансмиссия выключена: переместите рукоятку (рис. 6.H) вниз (B).

ВАЖНО *Рукоятка включения/выключения никогда не должна находиться в промежуточном положении. В таком положении трансмиссия перегревается и повреждается.*

• **Рукоятка регулировки высоты скашивания**
Данная рукоятка (рис. 6.G) позволяет поднимать и опускать режущий узел, устанавливая его на одну из 6 различных высот скашивания в диапазоне от 3 до 8 см.

• **Аварийная кнопка**
Аварийная кнопка (рис. 6.B) позволяет немедленно остановить машину в случае такой необходимости.
У кнопки есть два положения:

 активирована  дезактивирована

ВАЖНО *Если аварийная кнопка активирована, машину запустить нельзя.*

• **Вспомогательный USB-разъем для дополнительного оборудования (рис. 6.I)**

• **Устройства звуковой сигнализации**
1. Двойной звуковой сигнал: отсутствие травосборника.
2. Непрерывный звуковой сигнал: травосборник заполнен.
3. Один звуковой сигнал: отсутствие разрешения на кошение при движении назад. См. значок рис. 7.C.
4. Прерывистый и повторяющийся сигнал: ключ установлен, а оператор отсутствует на месте.
5. Тройной звуковой сигнал: отсутствие разрешения на запуск режущих приспособлений.

• **Кнопочный пульт типа «I» (рис. 6.C)**


Кнопка запуска машины

Когда ключ полностью вставлен (рис. 6.A), эта кнопка (рис. 7.A) включает машину и активирует все функции. Об активации сообщает звуковой сигнал.

ВАЖНО Если все меры безопасности соблюдены, загорается значок «READY» (рис. 7.K), и машина готова к использованию.


Кнопка включения/выключения режущих приспособлений


Кнопка разрешения кошения при движении назад
Удержание кнопки рис.7.C нажатой разрешает кошение при движении назад.


Кнопка включения фары


Предупреждающий значок


Светодиодный индикатор заряда батареи


Значок «Ready»
Значок рис. 7.K загорается, когда машина включена и готова к использованию.


Значок «Bluetooth»


Значок перегрева контроллера и (или) двигателя


Значок рукоятки включения/выключения трансмиссии


Значок присутствия оператора на борту машины



Значок аварийной кнопки

• Кнопочный пульт типа «II» (рис. 6.D)

В дополнение к перечисленным выше элементам есть следующие кнопки и значки:



Кнопка «CRUISE CONTROL»

Для выключения устройства и возврата к управлению скоростью посредством педали сцепления (рис. 6.F) достаточно:
нажать кнопку рис. 7.G.
либо
нажать педаль сцепления (рис. 6.F).

ECO

Кнопка выбора режима режущего приспособления
ECO
NORMAL
TURBO



Значок ECO



Значок TURBO

• Функция Bluetooth

1. Отсканируйте QR-код на рис. 23 и скачайте приложение.
2. Следуйте инструкциям.



Bluetooth-соединение активируется автоматически при запуске машины, а успешное соединение с устройством подтверждается активацией значка рис. 7.M.

5. ИСПОЛЬЗОВАНИЕ МАШИНЫ

5.1. ПРЕДВАРИТЕЛЬНЫЕ ОПЕРАЦИИ

• Проверка батарей

Перед первым использованием машины после покупки выполните полную зарядку батарей (пункт 6.1).

• Регулировка сиденья типа «I»

См. рис. 10.A.

• Регулировка сиденья типа «II»

См. рис. 10.B.

• Давление в шинах

1. Подсоедините пистолет сжатого воздуха с манометром к вентилю колеса (рис. 11).
2. Отрегулировать давление в соответствии со значениями, указанными в таблице “Технические характеристики”.

• Подготовка машины к работе

1. Подготовка к скашиванию со сбором травы в травосборник (рис. 9).
2. Подготовка к скашиванию и выбросу травы на землю сзади (при наличии).
3. Подготовка к скашиванию с измельчением травы.

5.2. ПРОВЕРКИ БЕЗОПАСНОСТИ

• Общие проверки безопасности

Предмет	Результат
Батареи.	Повреждений упаковки и крышки не обнаружено.
Элементы управления кнопочного пульта.	Целостность не нарушена. Повреждения отсутствуют.
Защита заднего выброса, травосборник.	Целостность не нарушена. Повреждения отсутствуют. Монтаж выполнен правильно.
Электрические кабели.	Изоляция нигде не повреждена. Механические повреждения отсутствуют.
Переместите машину вперед и назад и отпустите педаль сцепления.	Машина замедляет ход и останавливается.
Предохранительные устройства	Работают в порядке, описанном в следующем пункте.

• Проверки предохранительных устройств

Состояние	оператор должен сидеть. Педаль сцепления в нейтральном положении (педаль отпущена). Аварийная кнопка деактивирована.
Действие	Полностью вставьте ключ.
Результат	Машина готова к запуску.

Состояние	Машина включена или находится в движении.
Действие	Встаньте с сиденья водителя.
Результат	Все устройства отключаются. Мигает значок рис. 7.E, и загорается значок рис. 7.P. 

Состояние	оператор должен сидеть. Педаль сцепления в положении движения вперед или назад.
Действие	Попробуйте включить машину.
Результат	Значки рис. 7.E и рис. 7.O остаются включенными, светодиодные индикаторы заряда батареи 1, 2, 4 и 5 мигают. 

Состояние	Аварийная кнопка активирована.
Действие	Попробуйте включить машину.
Результат	Машина включается. Мигает значок рис. 7.E, и загорается значок рис. 7.Q. Сцепление и режущие приспособления не работают. 

Состояние	Режущие приспособления включены
Действие	Начните движение назад без нажатия кнопки разрешения кошения при движении назад.
Результат	Режущие приспособления отключаются.

Состояние — Режущие приспособления включены

Действие	Начните движение назад без нажатия кнопки разрешения кошения при движении назад.
Результат	Режущие приспособления отключаются.

Состояние	Режущие приспособления включены
Действие	Поднимите травосборник или снимите защиту заднего выброса (только для моделей с задним выбросом).
Результат	Режущие приспособления отключаются.

Состояние	Машина включена и находится в движении.
Действие	Отпустите педаль сцепления.
Результат	Машина замедляет ход и останавливается.

Состояние	Машина включена и находится в движении.
Действие	Выполните пробное перемещение.
Результат	Должны отсутствовать аномальная вибрация и звук. Рулевое управление, кнопки и педали должны работать надлежащим образом.

Если результат любой проверки отличается от приведенного в таблице, пользоваться машиной нельзя! Обращайтесь в сервисный центр для выполнения проверок и ремонта.

5.3. ИСПОЛЬЗОВАНИЕ НА НАКЛОННЫХ УЧАСТКАХ

Соблюдайте ограничения, приведенные в таблице «Технические характеристики» и на рис. 12, независимо от направления движения.

5.4. ЗАПУСК И РАБОТА

• Запуск

1. убедитесь, что трансмиссия включена (пункт 4).
2. Сесть на водительское место.
3. Полностью вставьте ключ (рис. 6.A).
4. Дождитесь окончания проверки электрооборудования машины, во время которой загораются значки на кнопочном пульте.
5. Нажмите кнопку запуска (рис. 7.A).
6. Дождитесь, пока значок «Ready» (рис. 7.K) не начнет гореть непрерывно.

• Опорожнение травосборника

ВАЖНО *При опорожнении травосборника режущие приспособления должны быть отключены; в противном случае двигатель остановится.*

Непрерывный звуковой сигнал оповещает о заполнении травосборника.
Выполните следующие действия:

1. отключите режущие приспособления (пункт 4, рис. 7.B), и сигнал отключится;
2. остановите машину;
3. возьмитесь за заднюю ручку (рис. 13.A) и переверните травосборник, чтобы опорожнить его;
4. закройте травосборник так, чтобы он зафиксировался на замке (рис. 9.E)

5.5. ОСТАНОВ

Для останова машины:

1. Отпустите педаль сцепления, чтобы остановить движение.
2. Отключите машину, достав ключ (рис. 6.A).

ВАЖНО *Для экономии заряда батарей не оставляйте ключ в замке зажигания, когда машина не используется.*

5.6. ПОСЛЕ ЭКСПЛУАТАЦИИ

- Проведите очистку (пункт 6.2).
- Разместите машину возле электрической розетки и зарядите батареи (пункт 6.1), чтобы она была полностью готова к следующему использованию. Либо достаньте батареи и зарядите их с помощью внешнего зарядного устройства (дополнительная опция).

Каждый раз, прежде чем оставить машину без присмотра, покинуть водительское место или поставить машину на стоянку:

1. Остановите машину.
2. Переведите режущий узел в максимально низкое положение.
3. Удостоверьтесь, что все подвижные узлы полностью остановились.
4. Извлеките ключ зажигания (рис. 6.A).

6. ТЕХНИЧЕСКОЕ ОБСЛУЖИВАНИЕ

Правила безопасности приведены в гл. 1. Строго соблюдайте указания для предотвращения серьезных рисков и опасности:

Перед любой проверкой, очисткой, техническим обслуживанием/регулировкой машины:

- отключите режущее приспособление.
- Остановите машину.
- Убедитесь в остановке всех движущихся компонентов.
- Извлечь ключ зажигания.
- Наденьте подходящую одежду, рабочие перчатки и защитные очки.

ВАЖНО *Никогда не оставляйте ключ вставленным или в месте, доступном для детей или посторонних лиц.*

6.1. БАТАРЕЯ

ВАЖНО *Батареи, установленные на машине, были разработаны и изготовлены для этого типа использования, поэтому:*
- не заменяйте батареи на неоригинальные;
- не выполняйте действия, не описанные в данном руководстве.
В случае неисправности аккумулятора обратитесь к дистрибьютору.

• Зарядка батареи на борту

Для того чтобы подзарядить батарею:

1. переместите машину к розетке электросети и извлеките ключ (рис. 6.A);
2. поднимите сиденье;
3. поднимите крышку гнезда зарядки (рис. 14.A);
4. подключите прилагаемое зарядное устройство к гнезду зарядки (рис. 15.A) с помощью специального байонетного крепления соответствующего разъема (рис. 15.B);
5. подключите зарядное устройство к сетевой розетке, вставив соответствующую вилку.

Во время зарядки светодиодные индикаторы батареи (рис. 7.F) последовательно мигают. По достижении каждого отдельного уровня заряда соответствующий светодиод начинает гореть непрерывно, а остальные продолжают мигать.

ВАЖНО *После 24 часов работы бортовое зарядное устройство отключается, и батареи не заряжаются без ограничений по времени.*

ВАЖНО *Во время зарядки все функции машины отключены, даже если ключ полностью вставлен.*

• Зарядка батареи вне машины

Для того чтобы подзарядить батарею:

1. откройте дверцу (рис. 19) батарейного отсека;
2. нажмите на кнопку разблокировки на батарее (рис. 19.A) и извлеките батарею (рис. 19.B);
3. вставьте батарею (рис. 20.A) в специальный отсек зарядного устройства (рис. 20.B);
4. подсоедините зарядное устройство к розетке, напряжение которой соответствует указанному на табличке;
5. выполните полную зарядку, следуя указаниям, изложенным в руководстве к зарядному устройству.
6. по завершении зарядки извлеките батарею (рис. 21.A) из отсека в зарядном устройстве (рис. 21.B).

7. Отключите зарядное устройство от электросети.
8. Снова вставьте батарею (рис. 22.A) в соответствующий отсек машины и закройте дверцу батарейного отсека.

ВАЖНО *По завершении зарядки система зарядки отключается через 24 часа, а автоматическое обслуживание и восполнение заряда батарей не производятся.*

6.2. ОЧИСТКА

• Общие указания

После каждого использования чистите машину согласно приведенным ниже указаниям:

- Не используйте струи воды и избегайте попадания воды на двигатель и электрические узлы.
- Удалите остатки травы, скопившиеся внутри рамы.
- Всегда проверяйте, что вентиляционные отверстия не забиты отходами.
- Не используйте едкие жидкости для очистки шасси.
- Чтобы снизить риск пожара, очищайте двигатель от остатков травы, листьев или излишков смазки.

⚠ **Никогда не используйте жидкости для промывки трансмиссии, батарей и электронных компонентов (рис. 17, рис. 18). Для их очистки используйте струю сжатого воздуха.**

• Очистка режущего узла

ВАЖНО *Промывка внутренней части режущего узла и выбросного канала должна выполняться с установленным травосборником и вставленной заглушкой для мульчирования (при наличии) или с установленной защитой заднего выброса.*

1. Расположите машину на ровной и твердой поверхности.
2. Подсоедините шланг для воды (рис. 16.A) к одному из двух специальных фитингов (рис. 16.B) и включите воду.
3. Займите место оператора и запустите машину.
4. Полностью опустите и включите режущие приспособления.
5. Дайте воде стечь в течение нескольких минут и остановите машину.
6. Выключите воду и отсоедините шланг от фитинга.
7. Повторите процедуру для другого фитинга.
8. Продуйте верхнюю часть узла (рис. 16.C) струей сжатого воздуха.

6.3. ОБСЛУЖИВАНИЕ РЕЖУЩЕГО ПРИСПОСОБЛЕНИЯ

⚠ **Не прикасайтесь к режущему приспособлению, пока не будет извлечен ключ зажигания, и до тех пор, пока режущее приспособление полностью не остановится. Соблюдайте осторожность, так как режущее приспособление может двигаться даже при извлеченном ключе (для моделей на батарее).**

⚠ **Все выполняемые на режущих приспособлениях операции (демонтаж, заточка, балансировка, ремонт, монтаж или замена) являются сложными и требуют специальных навыков, помимо использования соответствующего инструмента; в целях безопасности, они должны всегда выполняться в специализированном сервисном центре.**

⚠ **Всегда заменяйте поврежденное, деформированное или изношенное режущее приспособление вместе с болтами, чтобы сохранить балансировку.**

ВАЖНО *Всегда используйте оригинальные режущие приспособления, имеющие код, указанный в таблице «Технические характеристики».*

7. ТРАНСПОРТИРОВКА, ХРАНЕНИЕ И УТИЛИЗАЦИЯ

7.1. ТРАНСПОРТИРОВКА

При перемещении машины необходимо:

1. отключите режущее приспособление;
2. переведите режущий узел в максимально высокое положение;
3. отключите машину и извлеките ключ зажигания;
4. отключите трансмиссию (пункт 4).

При перевозке машины на автотранспорте или прицепе необходимо:

- пользоваться специальными платформами с соответствующей грузоподъемностью, шириной и длиной;
- погрузить машину без водителя с выключенным электродвигателем и извлеченным из замка ключом зажигания исключительно толканием, привлекая соответствующее количество людей;
- опустить режущий узел;
- расположить машину таким образом, чтобы она ни для кого не представляла опасности;
- включите трансмиссию (пункт 4);
- прочно прикрепить ее к транспортному средству тросами или цепями во избежание опрокидывания, которое может вызвать повреждения.

7.2. ХРАНЕНИЕ

Прежде чем убрать машину на хранение, извлеките ключ зажигания.

Храните машину:

- с опущенным режущим узлом
- в сухом помещении,
- в месте, защищенном от осадков, в тени, при рекомендуемой температуре от 0 до +40 °C;
- по возможности, накройте машину чехлом;
- вне досягаемости детей;
- удостоверьтесь, что вы убрали ключи и инструмент, использовавшиеся для обслуживания.

ПРИМЕЧАНИЕ *Следует выполнять полную зарядку батареи как минимум раз в месяц и обязательно перед началом работы.*

ПРИМЕЧАНИЕ *Разместите машину так, чтобы она не представляла опасности для людей, детей и животных даже при случайном контакте.*

8. ВЫЯВЛЕНИЕ НЕПОЛАДОК

Неполадка	Причина	Устранение
Машина не включается.	Батарея разряжена.	Зарядить аккумулятор (пункт 6.1).
Зарядное устройство не заряжает батареи.	Батарея неправильно вставлена в зарядное устройство.	Проверьте, чтобы она была вставлена правильно (рис. 20).
	Ненадлежащие окружающие условия.	Зарядить батарею в помещении с надлежащей температурой (см. руководство по эксплуатации батареи/ зарядного устройства).
	Контакты загрязнены.	Почистите контакты.
	Отсутствие напряжения в зарядном устройстве.	Проверить, что вилка вставлена в розетку, и в розетке есть напряжение.
	Зарядное устройство неисправно.	Замените его на другое оригинальное устройство. Если эта неисправность не исчезает, см. руководство к зарядному устройству.
Неровное скашивание	Режущие приспособления плохо заточены.	Обратитесь в уполномоченный сервисный центр.
	Высокая скорость движения по сравнению с высотой скашиваемой травы.	Снизить скорость и (или) увеличить высоту скашивания. Подождать, когда трава высохнет.
	Режущий узел заполнен травой.	Очистить режущий узел.
Аномальная вибрация во время использования.	Режущие приспособления неуравновешены. Режущие приспособления ослаблены. Ослабленные части. Возможные повреждения	Обращайтесь в уполномоченный сервисный центр для выполнения проверок, замены ил ремонта.
Значок рис. 7.E остается включенным, а светодиодные индикаторы батареи 2 и 5 мигают. 	Перегрузка по току от батареи, вызванная следующими причинами:	
	Очень тяжелые условия работы.	Снизить скорость движения.
		Увеличить высоту скашивания.
	Слишком крутой склон.	Снизить скорость движения и проверить уклон участка, на котором вы работаете.
Значок рис. 7.N мигает. Все остальные индикаторы на кнопочном пульте (значки/светодиоды) работают и видны. 	Предварительная сигнализация о перегреве батареи, тягового двигателя и (или) двигателей режущих приспособлений, вызванная следующими причинами:	
	Тяжелые условия работы:	Снизить скорость движения.
		Увеличить высоту скашивания.
Значки рис. 7.E и рис. 7.N остаются включенными, светодиодные индикаторы заряда батареи 2 и 4 мигают. 	Перегрев / пониженная температура батареи по следующим причинам:	Выключите машину, подождите не менее 5 минут и снова запустите.
	Тяжелые условия работы.	Снизить скорость движения.
		Увеличить высоту скашивания.
	Ненадлежащие окружающие условия.	Работать в среде с температурой, подходящей для условий эксплуатации машины.

Неполадка	Причина	Устранение
Значок рис. 7.E остается включенным, а светодиодные индикаторы батареи 1, 4 и 5 мигают. 	Перегрузка по току режущих приспособлений по следующим причинам:	
	Тяжелые условия работы.	Снизить скорость движения.
		Увеличить высоту скашивания.
	Засор не позволяет вращаться режущим приспособлениям.	Удалить засор.
	Режущий узел заполнен травой.	Очистить режущий узел.
Значки рис. 7.E и рис. 7.N остаются включенными, светодиодные индикаторы заряда батареи 1 и 3 мигают. 	Перегрев двигателей режущих приспособлений по следующим причинам:	Выключите машину, подождите не менее 5 минут и снова запустите.
	Тяжелые условия работы.	Снизить скорость движения.
		Увеличить высоту скашивания.
Значок рис. 7.E остается включенным, а светодиодные индикаторы батареи 1, 3 и 5 мигают. 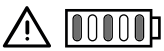	Остановка двигателей режущих приспособлений по следующим причинам:	
	Тяжелые условия работы.	Снизить скорость движения.
		Увеличить высоту скашивания.
	Засор не позволяет вращаться режущим приспособлениям.	Удалить засор.
	Режущий узел заполнен травой.	Очистить режущий узел.
Значки рис. 7.E и рис. 7.N остаются включенными, светодиодные индикаторы заряда батареи 1, 2 и 4 мигают. 	Перегрев двигателя сцепления по следующим причинам:	Выключить машину и подождать не менее 5 минут, прежде чем повторить процедуру запуска.
	Тяговый двигатель под нагрузкой.	Снизить скорость движения.
	Слишком крутой склон.	Снизить скорость и проверить уклон участка, на котором вы работаете.
	Наличие чрезмерного количества грязи на колесах.	Убедитесь, что колеса не заблокированы, и при необходимости очистите их.
Значки рис. 7.E и рис. 7.O остаются включенными, светодиодные индикаторы заряда батареи 1, 2, 4 и 5 мигают. 	Машина запускается с неотпущенной педалью сцепления (не в нейтральном положении).	Выключить машину и повторить процедуру только после того, как убедитесь, что педаль сцепления находится в нейтральном положении (педаль отпущена).
Значки рис. 7.E и рис. 7.O остаются включенными, светодиодные индикаторы заряда батареи 1, 2, 3 и 5 мигают. 	Рукоятка включения/выключения трансмиссии находится в положении выключения трансмиссии.	Проверить положение рукоятки включения/выключения трансмиссии и при необходимости вернуть ее в положение включения трансмиссии.
		Если проблема сохраняется, обратитесь в сервисный центр.
Значок рис. 7.E остается включенным, а светодиодный индикатор батареи 2 мигает. 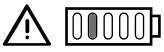	Ошибка обнаружения/подключения батареи.	Выключите машину и повторите процедуру запуска.
		Проверить правильность установки батарей в соответствующих слотах.
		Если проблема сохраняется, обратитесь в сервисный центр.

Неполадка	Причина	Устранение
Значок рис. 7.E остается включенным, а светодиодные индикаторы батареи 2, 3, 4 и 5 мигают. 	Ошибка электроники параллельного модуля.	Выключите машину и повторите процедуру запуска.
		Если проблема сохраняется, обратитесь в сервисный центр.
Светодиодные индикаторы батареи рис. 7.F включаются и выключаются последовательно слева направо и обратно.	Ошибка подключения между бортовыми электронными модулями.	Выключите машину и повторите процедуру запуска.
		Если проблема сохраняется, обратитесь в сервисный центр.
Значок рис. 7.E остается включенным, а светодиодные индикаторы батареи 3 и 4 мигают. 	Неправильная конфигурация установленных батарей.	Убедиться, что батареи установлены в соответствии с правильной конфигурацией (см. таблицу технических характеристик).

SLOVENSKÝ – Preklad pôvodného návodu na použitie

Návody sú k dispozícii:
▷ na web stránke stiga.com
▷ po naskenovaní QR kódu



UPOZORNENIE: PRED POUŽITÍM STROJA SI POZORNE PREČÍTAJTE TENTO NÁVOD.
Uschovajte ho na akékoľvek ďalšie použitie.

POZNÁMKA *Účelom tohto dokumentu je poskytnúť jednoduchý návod v papierovej forme na bezpečné používanie a údržbu stroja.*
Pre podrobnejšie informácie si stiahnite úplné návody na použitie v digitálnom formáte.

1. BEZPEČNOSTNÉ POKYNY

1.1. INŠTRUKTÁŽ

Oboznámte sa s ovládacími prvkami stroja a so správnym spôsobom jeho použitia. Naučte sa rýchlo zastaviť motor. Nedodržanie varovaní a pokynov môže viesť k vzniku požiaru a/alebo vážnemu zraneniu.

- Nikdy nedovoľte, aby stroj používali deti alebo osoby, ktoré nie sú dokonale oboznámené s pokynmi na jeho používanie. Miestne zákony môžu určiť minimálny vek používateľa.
- Nikdy nepoužívajte stroj, pokiaľ je používateľ unavený alebo sa necíti dobre, alebo požil lieky, drogy, alkohol či iné škodlivé látky, ktoré môžu mať vplyv na jeho schopnosť reagovať a sústrediť sa.
- Pamätajte, že obsluha alebo používateľ nesie plnú zodpovednosť za nehody a nepredvídané udalosti voči iným osobám a ich majetku. Zhodnotenie možných rizík pri práci na zvolenom teréne patrí do zodpovednosti používateľa, ktorý je tiež zodpovedný za prijatie všetkých dostupných opatrení na zabezpečenie vlastnej bezpečnosti a tiež bezpečnosti iných osôb, zvlášť na svahoch, nerovnom, klzkom a nestabilnom teréne.
- V prípade, ak stroj postúpite alebo požičiate iným osobám, uistite sa, že sa používateľ oboznámil s pokynmi na použitie uvedenými v tomto návode.

1.2. PRÍPRAVNÉ ÚKONY

Osobné ochranné prostriedky (OOP)
- Používajte vhodný odev, odolnú pracovnú obuv s protišmykovou podrážkou a dlhé nohavice. Nepracujte so strojom bosí alebo v otvorených sandáloch. Používajte chrániče sluchu.
- Vždy, keď existuje riziko poranenia rúk, používajte pracovné rukavice.
- Nemajte na sebe šály, plášte, náhrdelníky, náramky, odev s voľnými časťami alebo odev so šnúrkami alebo kravatou a akékoľvek visiace alebo voľné doplnky všeobecne, pretože by sa mohli zachytiť do stroja alebo do predmetov a materiálov, ktoré sa nachádzajú na pracovisku.
- Dlhé vlasy vhodným spôsobom zopnite.

Pracovný priestor / Stroj
- Dôkladne prezrite celú pracovnú plochu a odložte z nej všetko, čo by mohlo byť vymrštené strojom, alebo by mohlo poškodiť kosiace zariadenie/otáčajúce sa súčasti (kamene, vetvy, železné drôty, kosti atď.).

1.3. POČAS POUŽITIA

- Nepoužívajte stroj v prostredí s rizikom výbuchu v prostredí s horľavými kvapalinami, plynmi alebo prachom. Keď je elektrické náradie v činnosti, tvoria sa iskry, ktoré môžu zapáliť prach alebo výpary.
- Nevystavujte stroj dažďu, ani ho nenechávajte vo vlhkom prostredí. Voda, ktorá vnikne do stroja, zvyšuje riziko zásahu elektrickým prúdom.
- Pracujte len pri dennom svetle alebo pri dobrom umelom osvetlení.
- Vyhýbajte sa práci s mokrou trávou, počas dažďa a ak existuje nebezpečenstvo búrky, a to obzvlášť pri pravdepodobnosti bleskov.
- Zabezpečte, aby sa v pracovnom priestore nenachádzali osoby, deti a zvieratá. Je potrebné, aby boli deti pod dohľadom dospelej osoby.
- Venujte mimoriadnu pozornosť nepravidelnostiam terénu (hrbole, priekopy), svahom, skrytým nebezpečenstvám a prítomnosti prípadných prekážok, ktoré by mohli obmedzovať viditeľnosť.
- Venujte veľkú pozornosť blízkosti zrázov, priekop alebo medzí. Keď jedno z kolies prejde za okraj, alebo keď okraj poklesne, stroj sa môže prevrátiť.
- Na svahu koste v priečnom smere a nikdy nie smerom nahor/nadol. Venujte veľkú pozornosť zmenám smeru, skontrolujte miesto, o ktoré sa opierate a uistite sa, že kolesá nenarážajú do prekážok (skaly, konáre, korene atď.), ktoré by mohli spôsobiť bočné pokĺznutie alebo stratu kontroly nad strojom.
- Stroj nesmie byť používaný na svahoch so sklonom nad 10°, bez ohľadu na smer jazdy.
- Pri prekonávaní netrávnatých povrchov zastavte kosiace zariadenie.
- Udržujte ruky a chodidlá neustále v dostatočnej vzdialenosti od kosiaceho zariadenia, a to počas štartovania i počas použitia stroja.
- Stále sa zdržujte v dostatočnej vzdialenosti od výstupného otvoru.
- Nikdy nepoužívajte stroj s poškodenými, chýbajúcimi alebo nesprávne nasadenými ochrannými krytmi (zberným košom, ochrana zadného vyhadzovania).
- Nevykonávajte neoprávnené zásahy, nevypínajte, neodstraňujte bezpečnostné prvky/mikrospínače, ani ich nevyraďujte z činnosti.
- Venujte pozornosť svahovitému terénu, ktorý vyžaduje mimoriadnu pozornosť, aby sa zabránilo prevráteniu alebo strate kontroly nad strojom. Hlavné dôvody straty kontroly nad strojom sú:
  - Nedostatočná priľnavosť kolies.
  - Príliš vysoká rýchlosť.
  - Prudké zmeny smeru.
  - Nevhodný spôsob brzdenia.
  - Nevhodné použitie stroja.
  - Nedostatočné znalosti o možných dôsledkoch jazdy pri

zlých podmienkach terénu.
- Použitie stroja v úlohe ťažného vozidla.

DÔLEŽITÉ *Stroje v tomto návode nie sú konštruované ako ťažné vozidlá*

- Pri použití stroja blízko pri ceste dávajte pozor na premávku.
- Vyraďte kosiace zariadenie, zastavte motor a vytiahnite kľúč, presvedčte sa že všetky pohyblivé súčasti sú úplne zastavené:
  - počas prepravy stroja;
  - zakaždým, keď stroj nechávate bez dozoru;
  - pred odstránením príčiny zablokovania alebo upchatia vyhadzovacieho dopravníka;
  - pred kontrolou, čistením alebo vykonávaním iných prác na stroji;
  - po tom, ako stroj narazil na cudzí predmet. Predtým, ako začnete stroj opäť používať, prekontrolujte prípadné škody a vykonajte potrebné opravy.
  - Ak stroj začne neprirodzene vibrovať: skontrolujte, či sa vyskytujú prípadné poškodenia; skontrolujte, či niektoré súčiastky nie sú uvoľnené a prípadne ich dotiahnite; zabezpečte kontrolu, potrebné výmeny a opravy v špecializovanom stredisku.

⚠ **V prípade poškodenia alebo nehody počas pracovnej činnosti okamžite zastavte motor a oddiaľte stroj, aby sa zabránilo ďalším škodám; v prípade nehôd s ublížením na zdraví tretích osôb okamžite poskytnite prvú pomoc najvhodnejšiu pre danú situáciu a pre potrebné ošetrenie sa obráťte sa na zdravotné stredisko. Odstráňte akékoľvek úlomky, ktoré by mohli spôsobiť škody a poraniť osoby alebo zvieratá ponechané bez dozoru.**

1.4. ÚDRŽBA, GARÁŽOVANIE A PREPRAVA

Vykonávanie pravidelnej údržby a správneho skladovania zaisťuje zachovanie bezpečnosti stroja a úrovne jeho výkonnosti.

- Nikdy nepoužívajte stroj, ktorý ma opotrebované alebo poškodené časti. Chybné alebo opotrebované časti musia byť nahradené a nikdy nesmú byť opravované. Používajte iba originálne náhradné diely.
- Počas nastavovania stroja si dávajte pozor, aby vám neuviazli prsty medzi pohybujúce sa kosiace zariadenie a pevné časti stroja.
- Kvôli zníženiu rizika požiaru nenechávajte nádoby s odpadovými materiálmi vnútri miestnosti.

⚠ **Úrovne hluku a vibrácií, uvedené v tomto návode, predstavujú maximálne prípustné hodnoty počas použitia stroja. Nevyvážený rezací prvok, príliš vysoká rýchlosť pohybu a nedostatočná údržba výrazne ovplyvňujú akustické emisie a vibrácie. Preto je potrebné prijať preventívne opatrenia na odstránenie možných škôd, spôsobených vysokým hlukom a namáhaním v dôsledku vibrácií; vykonávajte pravidelnú údržbu stroja, používajte chrániče sluchu a popri pracovnej činnosti si doprajte oddych.**

1.5. AKUMULÁTOR/NABÍJAČKA AKUMULÁTORA

- Na nabíjanie akumulátora používajte len nabíjačky akumulátorov odporúčané výrobcom. Nevhodná nabíjačka akumulátorov môže spôsobiť zásah elektrickým prúdom, prehriatie alebo únik korozívnej kvapaliny z akumulátora.
- Používajte len akumulátory určené pre vaše zariadenie. Použitie iných akumulátorov môže spôsobiť ublíženie na zdraví a požiar.
- Nepoužité akumulátory udržujte ďaleko od kovových predmetov (kancelárske spinky, mince, kľúče, klince, skrutky atď.), ktoré by mohli spôsobiť skrat na ich kontaktoch. Skratovanie kontaktov akumulátora môže spôsobiť vznietenie alebo požiar.
- Nepoužívajte nabíjačku akumulátorov na miestach s výparmi, horľavými látkami a neukladajte ju na ľahko zápalné povrchy ako je papier, textília atď. Počas nabíjania sa nabíjačka zohrieva, čím by mohlo dôjsť k vzniku požiaru.
- Počas prepravy akumulátorov dávajte pozor, aby nedošlo k vzájomnému prepojeniu kontaktov a na prepravu akumulátorov nepoužívajte kovové obaly.
- Pripájajte nabíjačku len do zásuviek s napätím a frekvenciou zodpovedajúcimi údaju uvedenému na štítku.
- Zástrčka nabíjačky musí byť kompatibilná so zásuvkou na elektrický prúd. Nikdy zástrčku neupravujte. Nepoužívajte adaptéry s nabíjačkou vybavenou uzemnením. Zástrčky, ktoré neboli nijako upravované a ktoré sú vhodné pre danú zásuvku, znižujú riziko zásahu elektrickým prúdom.
- V záujme neprerušeného dodávania elektrického prúdu počas nabíjania:
  - preverte vhodnosť celkového zaťaženia elektroinštalácie;
  - pripojte stroj k zásuvke s dostatočnou prúdovou intenzitou;
  - vyhnite sa súčasnému používaniu elektrických zariadení s vysokým prúdovým odberom.
- Kábel nabíjačky uchovávajte mimo dosahu detí.

1.6. OCHRANA ŽIVOTNÉHO PROSTREDIA

- Dôkladne dodržujte miestne normy pre likvidáciu obalov, opotrebovaných súčastí alebo akýchkoľvek látok s vážnym dopadom na životné prostredie; tieto odpadky nesmú byť odhodené do bežného odpadu, ale musia byť separované a odovzdané do príslušných zberných stredísk, ktoré zabezpečia recykláciu materiálov.
- Dôsledne dodržujte miestne predpisy pre likvidáciu odpadového materiálu.
- Pri vyraďovaní stroja z prevádzky ho nenechávajte voľne v prírode, ale obráťte sa na zberné stredisko v súlade s platnými miestnymi predpismi.



Nelikvidujte elektrické zariadenia spolu s domovým odpadom. Podľa Európskej Smernice 2012/19/EÚ o elektrickom a elektronickom odpade a jej znenia v súlade s národnými normami musia byť elektrické zariadenia po skončení svojej životnosti odovzdané do separovaného zberu kvôli ich ekologicky kompatibilnej recyklácii. Keď sa elektrické zariadenia likvidujú na smetisku alebo voľne v prírode, škodlivé látky môžu preniknúť do podzemných vôd a dostať sa do potravinového reťazca, čím môžu poškodiť naše zdravie. Na získanie podrobnejších informácií o likvidácii tohto výrobku sa obráťte na kompetentnú organizáciu zaoberajúcu sa domovým odpadom, alebo na vášho predajcu



Po skončení životnosti akumulátorov ich zlikvidujte, pričom venujte náležitú pozornosť nášmu životnému prostrediu. Akumulátor obsahuje materiál, ktorý je nebezpečný pre vás aj pre životné prostredie. Je potrebné ho odopnúť a zlikvidovať samostatne v zbernom stredisku, ktoré likviduje aj akumulátory s iónmi lítia.



Separovaný zber použitých výrobkov a obalov umožňuje recykláciu materiálov a ich opätovné použitie. Opätovné použitie recyklovaných materiálov pomáha predchádzať znečisteniu životného prostredia a znižuje dopyt po prvotných surovinách.

2. OPIS VÝROBKU

Stroj je kosačka so sediacou obsluhou.
Stroj je vybavený elektrickými motormi, ktoré uvádzajú do činnosti kosiace zariadenie a elektrickým motorom, ktorý zabezpečuje pohon.
Stroj je vybavený zadným náhonom.
Používateľ je schopný obsluhovať stroj a používať hlavné ovládacie prvky tak, že vždy zostane sedieť na mieste vodiča. Bezpečnostné prvky namontované na stroji zaisťujú zastavenie motora a kosiaceho zariadenia v priebehu niekoľkých sekúnd. (ods. 5.2).

Zamýšľané a nevhodné použitie
Tento stroj bol navrhnutý a vyrobený na kosenie trávy v záhradách a na trávnatých plochách.
Akékoľvek iné použitie môže byť nebezpečné a spôsobiť škody na zdraví osôb a/alebo na majetku.
Za nevhodné použitie sa považuje (napríklad, ale nielen):
- prepravovanie osôb, detí alebo zvierat na stroji;
- používanie stroja na ťahanie alebo tlačenie nákladov;
- uvedenie kosiaceho zariadenia do činnosti na miestach bez trávnatého porastu;
- používanie stroja na zber lístia lebo sutiny;
- prechádzanie strojom po nestabilných, klzkých, zamrznutých, skalnatých alebo nesúvislých terénoch, mlákach alebo mokradiach;
- použitie odlišnej konfigurácie akumulátorov ako tá, ktorá je špecifikovaná (pozri sekciu Technické údaje).

DÔLEŽITÉ *Nesprávne použitie stroja má za následok zrušenie záruky a odmietnutie akejkoľvek zodpovednosti zo strany výrobcu, pričom všetky následky za škody alebo za ublíženie na zdraví samotného používateľa alebo tretích osôb bude znášať používateľ.*

DÔLEŽITÉ *Stroj musí byť používaný iba jednou osobou.*

DÔLEŽITÉ *Tento stroj nie je homologizovaný pre použitie na verejných komunikáciách. Môže byť používaný (v zmysle Dopravných predpisov) iba na súkromných pozemkoch, mimo verejnej dopravy.*

2.1. HLAVNÉ KOMPONENTY STROJA (OBR. 1)

A. Montážny celok kosiacich zariadení
B. Kosiace zariadenia
C. Vyhadzovací kanál
D. Zberný kôš
E. Ochranný kryt zadného vyhadzovania (k dispozícii ako voliteľné príslušenstvo)
F. Sedadlo vodiča
G. Motory nožov
H. Prevodové motory
I. Akumulátory
J. Volant
K. Tlačidlový panel

2.2. VÝSTRAŽNÉ SYMBOLY (OBR. 2)



UPOZORNENIE
Pred použitím stroja si prečítajte návod.



UPOZORNENIE
Vytiahnite kľúč a oboznámte sa s návodom pred vykonaním akéhokoľvek úkonu údržby alebo opravy.



NEBEZPEČENSTVO VYMRŠTENIA PREDMETOV
Nepracujte bez namontovaného ochranného krytu zadného vyhadzovania alebo zberného koša.



NEBEZPEČENSTVO VYMRŠTENIA PREDMETOV
Počas používania stroja udržujte osoby mimo pracovného priestoru.



NEBEZPEČENSTVO PREVRÁTENIA STROJA
Nepoužívajte stroj na svahoch so sklonom väčším ako 10°.



NEBEZPEČENSTVO POMLIAŽDENIA
Uistite sa, že deti sa nachádzajú ďaleko od stroja počas chodu motora.



NEBEZPEČENSTVO POREZANIA
Kosiace zariadenia v pohybe. Nevkladajte ruky ani chodidlá do vnútorných priestorov kosiacich zariadení.

DÔLEŽITÉ *Poškodené nalepovacie štítky alebo štítky, ktoré sa stali nečitateľnými, je nutné vymeniť. Požiadajte o nové štítky vo vašom autorizovanom servisnom stredisku.*

3. MONTÁŽ

DÔLEŽITÉ *Rozbalenie a montáž musia byť vykonané na rovnej a pevnej ploche, s dostatočným priestorom pre manipuláciu so strojom a s obalmi a s použitím vhodných nástrojov.*

3.1. ROZBALENIE

1. Opatrne otvorte obal a dbajte pritom na to, aby nedošlo k strate jednotlivých častí.
2. Prečítajte si dokumentáciu, ktorá sa nachádza v škatuli, vrátane tohto návodu.
3. Vyberte zo škatule všetky nenamontované časti.
4. Vyberte stroj z obalu za dodržania nižšie uvedených opatrení:
   - Premiestnite kosiace zariadenia do maximálnej výšky (ods. 4), aby sa zabránilo jeho poškodeniu pri zostupe stroja zo základnej palety.
   - Zaraďte odisťovaciu páku zadného prevodu do polohy „odblokovaná“ (ods. 4).
   - Spusťte stroj zo základovej palety.

3.2. MONTÁŽ VOLANTU

• **Volant typu „I“**
Pozri obr. 3.1, 3.2.

• **Volant typu „II“**
Pozri obr. 3.1, 3.2.

• **Volant typu „III“**
Pozri obr. 4.

3.3. MONTÁŽ SEDADLA

• **Sedadlo typu „I”**
Pozri obr. 5.

• **Sedadlo typu „II”**
Pozri obr. 5.

3.4. MONTÁŽ ZBERNÉHO KOŠA
Pozri obr. 8.

4. OVLÁDACIE PRVKY

• **Prepínač na kľúč (obr. 6.A)**
1. Vyradený kľúč. Napájací okruh je vyradený a stroj sa vypne. Nie je možné aktivovať žiadnu jeho funkciu.
2. Kľúč vložený na doraz. Stroj je pripravený na zapnutie.

DÔLEŽITÉ *Po vytiahnutí kľúča vyčkajte na zhasnutie LED tlačidlového panelu. Opätovné zasunutie kľúča ešte pred zhasnutím LED vedie k dočasnému zablokovaniu stroja. V tomto prípade bude stačiť vytiahnuť kľúč a vyčkať pár sekúnd pred opätovným zapnutím stroja.*

DÔLEŽITÉ *Vyberte kľúč vždy, keď sa stroj nepoužíva alebo keď je ponechaný bez dozoru.*

• **Plynový pedál (obr. 6.F)**

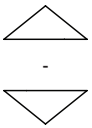

1. Jazda dopredu

\-

2. Zastavenie

3. Spätný chod

DÔLEŽITÉ *Činnosť chodu sa vyradí, keď obsluha opustí sedadlo.*

• **Páka zaradenia / vyradenia prevodu**
1. Zaradený prevod: Posuňte páku (obr. 6.H) do vodorovnej polohy (A).
2. Vyradený prevod: Posuňte páku (obr. 6.H) smerom nadol (B).

DÔLEŽITÉ *Páka zaradenia / vyradenia sa nesmie nikdy nachádzať v stredovej polohe. V takom stave sa prehrieva a poškodzuje prevod.*

• **Nastavenie výšky kosenia**
Prostredníctvom páky (obr. 6.G) sa vykonáva zdvihnutie alebo spustenie kosiacich zariadení, ktoré môžu byť nastavené do 6 rôznych polôh výšky kosenia v rozmedzí od 3 do 8 cm.

• **Núdzové tlačidlo**
Núdzové tlačidlo(obr. 6.B) umožňuje okamžité zastavenie stroja v prípade núdze.
Tlačidlo má dve polohy:



Aktivované



Deaktivované

DÔLEŽITÉ *Pri stlačenom núdzovom tlačidle nie je možné stroj uviesť do chodu.*

• **Pomocná zásuvka pre USB-zariadenia (obr. 6.I)**

• **Zariadenia pre zvukový signál**
1. Dvojitý zvukový signál: nesprávne fungovanie zberného koša.
2. Súvislý zvukový signál: naplnený zberný kôš:
3. Jednotlivý zvukový signál: absentuje podmieňovací signál kosenia pri spätnom chode. Pozri ikonu obr. 7.C.
4. Opakovaný prerušovaný zvukový signál: pri absencii obsluhy na sedadle, ak je kľúč.
5. Trojitý zvukový signál: pri absencii podmieňovacieho signálu na aktiváciu kosiacich zariadení.

• **Tlačidlový panel (typ „I“ (obr. 6.C)**



Tlačidlo uvedenia stroja do chodu

S kľúčom zasunutým na doraz (obr. 6.A), sa týmto tlačidlom (obr. 7.A) zapne stroj a aktivujú sa všetky jeho funkcie. Aktiváciu signalizuje zvukové „pípnutie“.

DÔLEŽITÉ Ak sú splnené všetky požiadavky na bezpečnosť, rozsvieti sa ikona „READY“ (obr. 7.K) a stroj je pripravený na použitie.



Tlačidlo zaradenia a vyradenia kosiacich zariadení



Tlačidlo podmieňovacieho signálu kosenia pri spätnom chode
Pridržaním tohto tlačidla stlačeného obr. 7.C sa zadáva podmieňovací signál kosenia pri spätnom chode.



Tlačidlo zapnutia svetlometu



Ikona „Výstraha“



LED akumulátora



Ikona „Ready“
Ikona obr. 7.K sa rozsvieti, keď je stroj zapnutý a pripravený na činnosť.



Ikona „Bluetooth“



Ikona prehriatia ovládača a/alebo motora



Ikona zaradenia/vyradenia prevodovej páky



Ikona prítomnosti obsluhy na palube



Ikona núdzového tlačidla

• Tlačidlový panel typ „II“ (obr. 6.D)
K dispozícii sú okrem už uvedených aj nasledujúce tlačidlá a ikony:

Tlačidlo „CRUISE CONTROL“



Pre vyradenie tohto zariadenia a obnovenie ovládania rýchlosti jazdy vpred prostredníctvom plynového pedála (obr. 6.F) je potrebné:
stlačiť tlačidlo (obr. 7.G)
alebo
zašliapnuť na plynový pedál (obr. 6.F).

ECO

Tlačidlo voľby režimu kosiaceho zariadenia
ECO
NORMAL
TURBO



Ikona ECO



Ikona TURBO

• Funkcia Bluetooth
1. Stiahnite aplikáciu s pomocou QR kódu na obr. 23.
2. Postupujte podľa pokynov.



Pripojenie bluetooth sa automaticky aktivuje pri spustení stroja a realizované pripojenie sa potvrdí rozsvietením ikony obr. 7.M.

5. POUŽITIE STROJA

5.1. PRÍPRAVNÉ ÚKONY

• Kontrola akumulátorov
Po kúpe stroja pred jeho prvým použitím plne nabite akumulátory (ods. 6.1).

• Nastavenie sedadla typu „I”
Pozri obr. 10.A.

• Nastavenie sedadla typu „II”
Pozri obr. 10.B.

• Tlak v pneumatikách
1. Pripojte pištoľ so stlačeným vzduchom vybavenú tlakomerom k ventilu na kolese (obr. 11).
2. Nastavte tlak na hodnoty uvedené v tabuľke „Technické parametre“.

• Príprava stroja pre pracovnú činnosť
1. Príprava na kosenie a zber trávy do zberného koša (obr. 9).
2. Príprava na kosenie a zadné vyhadzovanie trávy na zem (ak je súčasťou).
3. Príprava pre kosenie trávy a jej posekanie nadrobno.

5.2. BEZPEČNOSTNÉ KONTROLY

• Všeobecné bezpečnostné kontroly

Predmet	Výsledok
Akumulátory.	Žiadne poškodenie ich obalu ani krytu.
Ovládacie prvky tlačidlového panelu.	Neporušené. Žiadne poškodenie.
Ochranný kryt zadného vyhadzovania, zberného koša.	Neporušené. Žiadne poškodenie. Sú namontované správne.
Elektrické káble.	Nedotknutá kompletná izolácia. Žiadne mechanické poškodenie.
Jazdite so strojom dopredu a dozadu a uvoľnite plynový pedál.	Stroj spomalí a zastaví sa.
Bezpečnostné prvky	Reagujú ako je opísané v nasledujúcom odseku.

• Kontroly bezpečnostných prvkov

Stav	Sediaca obsluha. Plynový pedál v polohe neutrál (uvoľnený pedál). Núdzové tlačidlo deaktivované.
Úkon	Zasuňte kľúč na doraz.
Výsledok	Stroj je pripravený na zapnutie.

Stav	Stroj je zapnutý alebo sa pohybuje.
Úkon	Opusťte sedadlo vodiča.
Výsledok	Všetky funkcie sa deaktivujú. Ikona obr. 7.E bliká a rozsvieti sa ikona obr. 7.P. 

Stav	Sediaca obsluha. Plynový pedál v polohe jazda dopredu alebo spätný chod.
Úkon	Skúste zapnúť stroj.
Výsledok	Ikony obr. 7.E a obr. 7.O ostanú rozsvietené, LED akumulátora 1, 2, 4 a 5 blikajú. 

Stav	Núdzové tlačidlo aktivované.
Úkon	Skúste zapnúť stroj.

Výsledok	Stroj sa zapne. Ikona obr. 7.E bliká a rozsvieti sa ikona obr. 7.Q. Pohon a kosiace zariadenia nefungujú. 

Stav	Kosiace zariadenia sú zaradené.
Úkon	Aktivujte spätný chod bez držania stlačeného tlačidla podmieňovacieho signálu kosenia pri spätnom chode.
Výsledok	Kosiace zariadenia sa vyradia.

Stav	Kosiace zariadenia sú zaradené.
Úkon	Aktivujte spätný chod bez držania stlačeného tlačidla podmieňovacieho signálu kosenia pri spätnom chode.
Výsledok	Kosiace zariadenia sa vyradia.

Stav	Kosiace zariadenia sú zaradené.
Úkon	Zdvihnite zberný kôš alebo odstráňte ochranný kryt zadného vyhadzovania (len pre modely so zadným zberom).
Výsledok	Kosiace zariadenia sa vyradia.

Stav	Stroj je zapnutý a pohybuje sa.
Úkon	Uvoľnite plynový pedál.
Výsledok	Stroj spomalí a zastaví sa.

Stav	Stroj je zapnutý a pohybuje sa.
Úkon	Vykonajte skúšobné riadenie.
Výsledok	Nesmie sa vyskytnúť žiadna anomália v podobe neprirodzených vibrácií alebo zvukov. Riadenie, ovládače a pedále musia správne fungovať.

Keď sa ktorýkoľvek z výsledkov odlišuje od informácií uvedených v nasledujúcich tabuľkách, stroj nepoužívajte! Obráťte sa na servisné stredisko kvôli vykonaniu potrebných kontrol a prípadnej opravy.

5.3. POUŽITIE STROJA NA SVAHOCH

Dodržujte limity uvedené v Tabuľke „Technické parametre“ a na obr. 12, bez ohľadu na smer jazdy.

5.4. UVEDENIE DO ČINNOSTI A PRACOVNÁ ČINNOSŤ

• Uvedenie do činnosti

1. Skontrolujte, či je zaradený prevod (ods. 4).
2. Sadnite si na miesto vodiča.
3. Zasuňte kľúč na doraz (obr. 6.A).
4. Počkajte, kým sa vykoná elektrická kontrola stroja, počas ktorej sa rozsvietia ikony na tlačidlovom paneli.
5. Stlačte tlačidlo spustenia stroja (obr. 7.A).
6. Počkajte, kým sa ikona „Ready“ (obr. 7.K) trvalo rozsvieti.

• Vyprázdnenie zberného koša

DÔLEŽITÉ *Zberný kôš je možné vyprázdniť iba pri vyradených kosiacich zariadeniach; v opačnom prípade by došlo k zastaveniu motora.*

Na naplnenie zberného koša vás upozorní neprerušovaný akustický signál.

Postupujte nižšie uvedeným spôsobom:

1. Vyraďte kosiace zariadenia (ods. 4, obr. 7.B) a signál prestane znieť.
2. Zastavte stroj.
3. Uchopte zadnú rukoväť (obr. 13.A) a vyklopte zberný kôš kvôli jeho vyprázdneniu.
4. Zavrite zberný kôš tak, aby ostal uchytený na háku západky (obr. 9.E).

5.5. ZASTAVENIE

Pre zastavenie stroja:

1. Uvoľnite plynový pedál, aby ste zastavili jazdu.
2. Vypnite stroj vybraním kľúča (obr. 6.A).

DÔLEŽITÉ *V čase, keď sa stroj nepoužíva, nenechávajte kľúč zasunutý. Zabezpečíte tak dlhšiu výdrž nabitia akumulátorov.*

5.6. PO POUŽITÍ

- Vyčistite ho (ods. 6.2).
- Umiestnite stroj v blízkosti elektrickej zásuvky a nabite akumulátory (ods. 6.1), tak, aby boli pre najbližšie použitie pripravené na plný výkon. Prípadne môžte vytiahnuť akumulátory a dať ich nabiť v externej nabíjačke (voliteľné príslušenstvo).

Vždy, keď ponecháte stroj bez dozoru, opustite miesto vodiča alebo stroj zaparkujte:

1. Zastavte stroj.
2. Uveďte montážny celok kosiacich zariadení do najnižšej polohy.
3. Uistite sa, že všetky pohybujúce sa súčasti sú úplne zastavené.
4. Vytiahnite kľúč zapaľovania (obr. 6.A).

6. ÚDRŽBA

Bezpečnostné pokyny, ktoré je potrebné dodržiavať, sú opísané v kap. 1. Dôsledne dodržiavajte uvedené pokyny, aby ste sa vyhli vážnym rizikám a nebezpečenstvu.

Pred vykonaním akejkoľvek kontroly, čistenia alebo údržby/nastavenia stroja:

- Vyraďte kosiace zariadenie.
- Zastavte stroj.
- Uistite sa o tom, že sa každý pohyblivý komponent zastavil.
- Vyberte kľúč zapaľovania.
- Používajte vhodný odev, pracovné rukavice a ochranné okuliare.

DÔLEŽITÉ *Nikdy nenechávajte kľúč zasunutý alebo v dosahu detí či nepovolaných osôb.*

6.1. AKUMULÁTOR

DÔLEŽITÉ *Akumulátory namontované na stroji sú projektované a konštruované na tento účel použitia, preto platia zásady:*
- nevymieňajte ich za iné, ktoré nie sú originálne;
- nevykonávajte zásahy, ktoré nie sú popísané v tomto návode.
V prípade problémov v súvislosti s akumulátormi kontaktujte svojho predajcu.

• Nabitie akumulátora na palube

Pri nabíjaní akumulátora:

1. Umiestnite stroj do blízkosti zásuvky a vytiahnite kľúč (obr. 6.A).

2. Nadvihnite sedadlo.
3. Nadvihnite uzáver nabíjacej zásuvky (obr. 14.A).
4. Pripojte dodávanú nabíjačku do nabíjacej zásuvky (obr. 15.A) s použitím príslušnej upevňovacej objímky konektora (obr. 15.B).
5. Vložením príslušnej zástrčky pripojte nabíjačku k sieťovej zásuvke.

Počas nabíjania blikajú signalizačné LED kontrolky (obr. 7.F) progresívne po sebe. Po dosiahnutí jednotlivých stupňov nabitia ostane príslušná LED rozsvietená a zvyšné naďalej blikajú.

DÔLEŽITÉ *Po 24 hodinách prevádzky sa nabíjačka na palube deaktivuje a akumulátory na neobmedzený čas nebudú nabíjané.*

DÔLEŽITÉ *Počas nabíjania sú všetky funkcie stroja deaktivované aj v prípade, že je zasunutý kľúč na doraz.*

• Nabitie akumulátora mimo paluby

Pri nabíjaní akumulátora:

1. Otvorte okienko (obr. 19.A) priestoru pre umiestnenie akumulátorov.
2. Stlačte tlačidlo odblokovania, ktoré sa nachádza na akumulátore (obr. 19.A) a vyberte akumulátor (obr. 19.B).
3. Vložte akumulátor (obr. 20.A) do miesta jeho uloženia v nabíjačke akumulátora (obr. 20.B).
4. Pripojte nabíjačku akumulátora do elektrickej zásuvky s napätím zodpovedajúcim napätiu uvedenému na štítku.
5. Úplne nabite akumulátor podľa pokynov uvedených v návode nabíjačky akumulátorov.
6. Po ukončení nabíjania vyberte akumulátor (obr. 21.A) z jeho umiestnenia v nabíjačke (obr. 21.B).
7. Odpojte nabíjačku akumulátora od elektrickej siete.
8. Opäť vložte akumulátor (obr. 22.A) na jeho miesto v stroji a zavrite okienko priestoru pre akumulátory.

DÔLEŽITÉ *Po nabití sa nabíjací systém po 24 hodinách vypne bez toho, aby dochádzalo k následnému udržiavaniu alebo opätovnému automatickému dobíjaniu akumulátorov.*

6.2. ČISTENIE

• Všeobecné pokyny

Po každom použití stroj vyčistite podľa nasledujúcich pokynov:

- Nepoužívajte prúd vody, aby ste nezamočili motor a elektrické komponenty.
- Odstráňte úlomky trávy a blato nahromadené vnútri skrine.
- Zakaždým sa uistite, že nasávacie otvory sú voľné a nie sú upchaté úlomkami.
- Pri čistení skrine nepoužívajte agresívne tekuté čistiace prostriedky.
- Na zníženie rizika požiaru udržujte motor v čistote zbavený zvyškov trávy, lístia alebo prebytočného mazacieho tuku.

Nikdy nepoužívajte tekutiny na umývanie prevodovky, akumulátorov a elektronických komponentov (obr. 17, obr. 18). Vyčistite ich prúdom stlačeného vzduchu.

• Čistenie montážneho celku kosiacich zariadení

DÔLEŽITÉ *Umývanie celku kosiaceho zariadenia a vyhadzovacieho kanála musí byť vykonávané s namontovaným zberným košom a s vloženým mulčovacím uzáverom (ak je súčasťou) alebo s namontovaným ochranným krytom zadného vyhadzovania.*

1. Umiestnite stroj na rovný povrch s pevnou podlahou.
2. Pripojte hadicu s vodou (obr. 16.A) k jednej z dvoch prípojok (obr. 16.B) a pusťte prívod vody.
3. Sadnite si na miesto vodiča a uveďte stroj do chodu.
4. Úplne spustite kosiace zariadenie nadol a zaraďte kosiace zariadenia.
5. Nechajte vodu prúdiť po dobu niekoľko minút a zastavte stroj.
6. Zavrite prívod vody a odpojte hadicu od prípojky.
7. Zopakujte postup na druhej prípojke.
8. Vyfúkajte hornú časť celku (obr. 16.C) pomocou prúdu stlačeného vzduchu.

6.3. ÚDRŽBA KOSIACEHO/REZACIEHO ZARIADENIA

Nedotýkajte sa kosiaceho zariadenia, kým nebol vytiahnutý kľúč zapaľovania a kým kosiace zariadenie nie je úplne zastavené. Majte na zreteli, že kosiace zariadenie sa môže pohybovať aj po vybratí kľúča (pri modeloch s akumulátorom).

Všetky úkony, týkajúce sa kosiacich zariadení (demontáž, ostrenie, vyvažovanie, oprava, spätná montáž a/alebo výmena), predstavujú veľmi náročné práce, ktoré vyžadujú špecifické znalosti a použitie príslušného vybavenia; z bezpečnostných dôvodov je preto potrebné, aby boli vždy vykonané v Špecializovanom stredisku.

Vždy vymeňte poškodené, pokrivené alebo opotrebované kosiace zariadenie a súčasne jeho skrutky, kvôli správnej rovnováhe.

DÔLEŽITÉ *Vždy používajte originálne kosiace zariadenia označené kódom uvedeným v tabuľke „Technické parametre".*

7. PREPRAVA, GARÁŽOVANIE A LIKVIDÁCIA

7.1. PREPRAVA

Pri manipulácii so strojom postupujte nižšie uvedeným spôsobom:

1. Vyraďte kosiace zariadenie.
2. Zdvihnite montážny celok kosiacich zariadení do najvyššej polohy.
3. Vypnite stroj a vyberte kľúč zapaľovania.
4. Vyraďte prevod (ods. 4).

Pri preprave stroja na kamióne alebo prívese je potrebné:

- Použiť prístupové rampy, ktoré sú odolné, dostatočne široké a dlhé.
- Nakladať stroj s vypnutým elektrickým motorom, s kľúčom zapaľovania vybratým z jeho uloženia, bez vodiča a výhradne jeho posúvaním za použitia primeraného počtu osôb.
- Spustiť montážny celok kosiacich zariadení.
- Umiestniť stroj tak, aby nepredstavoval pre nikoho nebezpečenstvo.
- Zaradiť prevod (ods. 4).
- Riadne ho pripevniť k prepravnému prostriedku lanami alebo reťazami, aby sa zabránilo jeho prevráteniu a možnému poškodeniu.

7.2. GARÁŽOVANIE

Keď sa chystáte stroj uskladniť, vyberte kľúč zapaľovania.

Stroj skladujte:

- so spusteným montážnym celkom kosiacich zariadení;

- v suchom prostredí;
- chránený pred nepriazňou počasia, v tieni, pri teplote v rozmedzí 0 až +40 °C;
- podľa možností prikrytý plachtou;
- na mieste, ktoré nie je prístupné deťom;
- pred uskladnením stroja sa uistite, že ste odložili kľúče alebo náradie použité pri údržbe.

POZNÁMKA *Je potrebné vždy kompletne nabiť akumulátor aspoň raz do mesiaca a vždy pred opätovným uvedením do pracovnej činnosti.*

POZNÁMKA *Stroj uložte tak, aby v prípade kontaktu nepredstavoval nebezpečenstvo, aj keď neúmyselné alebo náhodné, pre osoby, deti alebo zvieratá.*

8. IDENTIFIKÁCIA PORÚCH

Problém	Príčina	Riešenie
Stroj sa nezapína.	Vybitý akumulátor.	Nabite akumulátor (ods. 6.1).
Nabíjačka nenabíja akumulátory.	Akumulátor nie je správne vložený do nabíjačky.	Skontrolujte, či je akumulátor správne vložený (obr. 20).
	Nevhodné podmienky prostredia.	Nabíjajte v prostredí s vhodnou teplotou (pozri návod na používanie akumulátora/ nabíjačky akumulátora).
	Znečistené kontakty.	Očistite kontakty.
	Chýba napätie pre nabíjačku akumulátora.	Skontrolujte, či je zástrčka riadne zasunutá, a či je v zásuvke elektrickej siete prúd.
	Chybná nabíjačka akumulátora.	Vymeňte ju za originálny náhradný diel. Ak problém pretrváva, preštudujte si návod k nabíjačke akumulátora.
Nerovnomerné kosenie.	Kosiace zariadenia nie sú dostatočne nabrúsené.	Obráťte sa na autorizované servisné centrum.
	Príliš vysoká rýchlosť vzhľadom k výške kosenej trávy.	Znížte rýchlosť jazdy a/alebo zvýšte výšku kosenia.
	Celok kosiacich zariadení je naplnený trávou.	Počkajte, kým tráva vyschne. Vyčistite celok kosiacich zariadení.
Atypická vibrácia počas používania.	Kosiace zariadenia sú nevyvážené. Kosiace zariadenia sú uvoľnené. Uvoľnené časti. Prípadné poškodenia.	Kontaktujte servisné stredisko a požiadajte o kontrolu, výmenu alebo opravu.
Ikona obr. 7.E ostane rozsvietená a LED akumulátora 2 a 5 blikajú. 	Prúdová preťaženosť akumulátora z dôvodu:	
	Príliš náročné pracovné podmienky.	Znížte rýchlosť jazdy.
		Zvýšte výšku kosenia.
	Príliš prudký svah.	Znížte rýchlosť jazdy a skontrolujte náklon terénu, na ktorom vykonávate pracovnú činnosť.
Ikona obr. 7.N bliká. Všetky ostatné signalizačné prvky na tlačidlovom paneli (ikony/LED) ostávajú funkčné a viditeľné. 	Varovný poplach prehriatia akumulátora, trakčného motora a / alebo motorov kosiacich zariadení z dôvodu:	
	Príliš náročné pracovné podmienky:	Znížte rýchlosť jazdy.
		Zvýšte výšku kosenia.

Problém	Príčina	Riešenie
Ikony obr. 7.E a obr. 7.N ostanú rozsvietené, LED akumulátora 2 a 4 blikajú. 	Prehriatie / prílišné schladenie akumulátora z dôvodu:	Vypnite stroj, počkajte aspoň 5 minút a opäť ho uveďte do chodu.
	Príliš náročné pracovné podmienky.	Znížte rýchlosť jazdy.
		Zvýšte výšku kosenia.
	Nevhodné podmienky prostredia.	Pracujte v prostredí vhodnom pre prevádzku stroja.
Ikona obr. 7.E ostane rozsvietená a LED akumulátora 1, 4 a 5 blikajú. 	Prúdová preťaženosť kosiacich zariadení z dôvodu:	
	Príliš náročné pracovné podmienky.	Znížte rýchlosť jazdy.
		Zvýšte výšku kosenia.
	Upchatie zabraňujúce otáčaniu kosiacich zariadení.	Odstráňte prekážky.
	Celok kosiacich zariadení je naplnený trávou.	Vyčistite montážny celok kosiacich zariadení.
Ikony obr. 7.E e obr. 7.N ostávajú rozsvietené a LED akumulátora 1 a 3 blikajú. 	Prehriatie motorov kosiacich zariadení z dôvodu:	Vypnite stroj, počkajte aspoň 5 minút a opäť ho uveďte do chodu.
	Príliš náročné pracovné podmienky.	Znížte rýchlosť jazdy.
		Zvýšte výšku kosenia.
Ikona obr. 7.E ostane rozsvietená a LED akumulátora 1, 3 a 5 blikajú. 	Preťaženie motorov kosiacich zariadení z dôvodu:	
	Príliš náročné pracovné podmienky.	Znížte rýchlosť jazdy.
		Zvýšte výšku kosenia.
	Upchatie zabraňujúce otáčaniu kosiacich zariadení.	Odstráňte prekážky.
	Celok kosiacich zariadení je naplnený trávou.	Vyčistite montážny celok kosiacich zariadení.
Ikony obr. 7.E e obr. 7.N ostávajú rozsvietené a LED akumulátora 1, 2 a 4 blikajú. 	Prehriatie trakčného motora z dôvodu:	Vypnite stroj a počkajte aspoň 5 minút, než zopakujete uvedenie do chodu.
	Trakčný motor je namáhaný.	Znížte rýchlosť jazdy.
	Príliš prudký svah.	Znížte rýchlosť jazdy a skontrolujte náklon svahu, na ktorom vykonávate pracovnú činnosť.
	Na kolesách sa uchytilo priveľké množstvo blata.	Skontrolujte, či kolesá nie sú zablokované a v prípade potreby ich vyčistite.
Ikony obr. 7.E a obr. 7.O ostanú rozsvietené, LED akumulátora 1, 2, 4 a 5 blikajú. 	Stroj sa spustil s neuvoľneným plynovým pedálom (nie v polohe neutrál).	Vypnite stroj a zopakujte postup uvedenia do chodu až po preverení, že plynový pedál je v polohe neutrál (pedál uvoľnený).
Ikony obr. 7.E a obr. 7.O ostanú rozsvietené, LED akumulátora 1, 2, 3 a 5 blikajú. 	Páka zaradenia/vyradenia prevodu v polohe vyradeného prevodu.	Skontrolujte polohu páky zaradenia/ vyradenia prevodu a prípadne ju opäť nastavte do polohy zaradenia.
		Ak problém pretrváva, obráťte sa na servisnú službu.

Problém	Príčina	Riešenie
Ikona obr. 7.E ostane rozsvietenia a LED akumulátora 2 bliká. 	Chyba merania/komunikácie akumulátora.	Vypnite stroj a zopakujte postup uvedenia do chodu.
		Skontrolujte správnosť vloženia/ inštalácie akumulátorov v príslušných slotoch.
		Ak problém pretrváva, obráťte sa na servisnú službu.
Ikona obr. 7.E ostane rozsvietená a LED akumulátora 2, 3, 4 a 5 blikajú. 	Chyba v elektronických paralelných moduloch.	Vypnite stroj a zopakujte postup uvedenia do chodu.
		Ak problém pretrváva, obráťte sa na servisnú službu.
LED akumulátora obr. 7.F sa rozsvecujú a zhasínajú zľava doprava a naopak, progresívne po sebe.	Chyba v komunikácii medzi elektronickými modulmi na palube.	Vypnite stroj a zopakujte postup uvedenia do chodu.
		Ak problém pretrváva, obráťte sa na servisnú službu.
Ikona obr. 7.E ostane rozsvietená a LED akumulátora 3 a 4 blikajú. 	Chyba v konfigurácii inštalovaných akumulátorov.	Skontrolujte, či sú akumulátory inštalované v správnej konfigurácii (pozrite tabuľku technických údajov).

SVENSKA - Översättning av bruksanvisning i original

Bruksanvisningarna är tillgängliga:
▷ på webbsidan stiga.com
▷ genom att skanna QR-koden



VARNING: INNAN DU ANVÄNDER MASKINEN, LÄS DENNA INSTRUKTIONSBOK NOGGRANT.
Spara för framtida konsultation.

OBS *Följande dokument har ändamålet att tillhandahålla en enkel guide, i pappersformat, för användning och underhåll av maskinen under säkra förhållanden.*
För mer detaljerad information, ladda ned de kompletta bruksanvisningarna i digital form.

1. SÄKERHETSFÖRESKRIFTER

1.1. TRÄNING

⚠ **Bekanta dig med reglagens funktion och maskinens korrekta användning. Lär dig att snabbt stänga av motorn. Försummelse att följa de här anvisningarna och instruktionerna kan leda till brand och/eller allvarliga skador.**

- Låt aldrig maskinen användas av barn eller av personer som inte har nödvändig kännedom om instruktionerna. Lokala lagar kan ha fastställt en lägsta ålder för användaren.
- Använd aldrig maskinen om användaren är trött eller mår dåligt, eller har tagit medicin, droger, alkohol eller andra ämnen som kan påverka omdömet och uppmärksamheten.
- Tänk på att operatören eller användaren är ansvarig för olyckor och risker som kan uppstå för andra personer eller deras egendom. Användaren är ansvarig för att bedöma de potentiella riskerna i terrängen som han måste arbeta på och även vidta alla nödvändiga försiktighetsåtgärder för att säkerställa hens egen och andras säkerhet, särskilt på sluttningar och i otillgänglig, hal eller instabil terräng.
- Om du vill överlämna eller låna ut maskinen till andra, se till att användaren läser igenom instruktionerna i denna handbok.

1.2. FÖRBEREDANDE ÅTGÄRDER

Personlig skyddsutrustning (PSU)
- Bär lämpliga kläder, arbetsskor med halksäkra sulor och långbyxor. Använd inte maskinen när du är barfota eller har på dig öppna sandaler. Använd hörselskydd.
- Bär arbetshandskar i alla situationer där händerna kan utsättas för risk.
- Bär inte skor, skjortor, halsband, armband, kläder med fladdrande delar eller med snören eller slipsar och hur som helst hängande eller stora accessoarer som kan fångas in i maskinen eller i föremål och material som finns på arbetsplatsen.
- Samla ihop långt hår.

Arbetsområde / Maskin
- Kontrollera arbetsområdet noggrant och ta bort allt som kan slungas iväg av maskinen eller som kan skada skärenheten/roterande delar (stenar, ståltråd, ben, m.m.).

1.3. UNDER ANVÄNDNING

- Använd inte maskinen i områden med risk för explosion, om det finns brandfarliga vätskor, gas eller damm. Elmaskiner genererar gnistor som kan antända damm eller ångor.
- Utsätt inte maskinen för regn eller fukt. Vatten som tränger in i en maskin ökar risken för elektriska stötar.
- Arbeta endast i dagsljus eller med ett bra konstgjort ljus och med bra sikt.
- Undvik att arbeta i blött skåp, under regn och med risk för oväder, speciellt med åska.
- Håll människor, barn och djur på avstånd från arbetsområdet. Barn måste övervakas av en annan vuxen person.
- Var speciellt uppmärksam om marken är ojämn (gupp, rännor), för sluttningar, dolda faror och eventuella hinder som kan begränsa sikten.
- Var mycket uppmärksam i närheten av stup, hål eller vallar. Maskinen kan välta om ett hjul passerar en kant eller om kanten ger vika.
- Arbeta tvärgående i sluttningen och aldrig upp och ner. Var mycket försiktig vid byte av riktning, kontrollera att du står stadigt och att hjulen inte stöter emot hinder (stenar, grenar, rötter osv.) som kan leda till att du glider åt sidan eller förlorar kontrollen över maskinen.
- Maskinen får inte användas på sluttningar större än 10°, oavsett körriktning.
- Stoppa skärsystemet när du korsar ytor utan gräs.
- Håll alltid händer och fötter långt borta från skärenheten, både när motorn startas och under maskinens användning.
- Håll dig alltid borta från tömningsöppningen.
- Använd aldrig maskinen med skadade skydd, om skydden inte finns eller har installerats fel (uppsamlingspåse, bakre tömningsskydd).
- Koppla aldrig ur, inaktivera, ta bort eller mixtra med säkerhetsanordningarna/mikrobrytarna.
- Var mycket försiktig i lutningar där du ska vara speciellt uppmärksam för att undvika fall eller för att inte förlora kontrollen över maskinen. Huvudorsakerna till att du förlorar kontroll är:
  - Dåligt hjulgrepp.
  - För hög hastighet.
  - Plötsliga svängar.
  - Olämplig bromsning.
  - Olämplig maskin för typ av användning.
  - Brist på kunskap om vilka effekter som markens beskaffenhet kan medföra.
  - Felaktig användning av maskinen som bogserfordon.

VIKTIGT *De maskiner som omfattas av denna handbok är inte avsedda att användas som dragfordon*

- Se upp för trafiken när gräsklipparen används nära en väg.

- Koppla ur skärsystemet, stanna motorn och ta ur nyckeln, se till att alla rörliga delar har stannat helt:
  - Under transport av maskinen,
  - Varje gång som maskinen lämnas utan övervakning
  - Innan du tar bort orsakerna till blockering eller tömning av utmatningstransportören,
  - Innan kontroll, rengöring eller arbete på maskinen;
  - Efter att du har slagit emot ett främmande föremål. Kontrollera eventuella skador på maskinen och utför nödvändiga reparationer innan du använder den igen;
  - Om maskinen börjar vibrera på ett onormalt sätt: kontrollera om det finns skador, Kontrollera om det finns lösa delar och dra åt dem, utför kontroller, byten eller reparationer på en serviceverkstad.

⚠ **Vid förstörelse eller olyckor under arbetet, stäng omedelbart av motorn och ställ maskinen på avstånd för att inte orsaka ytterligare skador vid olyckor som medför kroppsskador, ge omedelbart första hjälpen och kontakta ett sjukhus för nödvändig vård. Ta noggrant bort eventuella rester som kan orsaka materialskador eller skador på människor eller djur om de inte tas bort.**

1.4. UNDERHÅLL, FÖRVARING OCH TRANSPORT

Ett regelbundet underhåll och en korrekt förvaring bevarar maskinens säkerhet och dess prestandanivå.

- Använd aldrig maskinen med utslitna eller skadade delar. Felaktiga eller slitna delar måste bytas ut och får aldrig repareras. Använd endast originalreservdelar.
- När du justerar maskinen, var försiktig så att fingrarna inte kläms fast mellan skärenheten i rörelse och maskinens fasta delar.
- För att minska risk för brand, lämna inte behållarna med restmaterial inuti lokalen.

⚠ **Ljud- och vibrationsnivån, som anges i instruktionerna, är maximivärden för användning av maskinen. Användningen av ett skärsystem i obalans, en för hög hastighet, inget underhåll, påverkar väsentligen ljud- och vibrationsemissioner. Därför måste du använda skydd mot möjliga skador som beror på en hög ljudnivå och vibrationspåkänningar förutse ett underhåll av maskinen, bär hörselskydd och ta pauser under arbetet.**

1.5. BATTERI / BATTERILADDARE

- För att ladda batterier, använd endast batteriladdare som rekommenderas av tillverkaren. En felaktig batteriladdning kan ge upphov till elektrisk stöt, överhettning eller läckage av frätande batterivätska.
- Använd endast de specifika batterierna som förutses för ditt verktyg. Användning av andra batterier kan orsaka personskador och ge upphov till brandrisk.
- Håll oanvända batterier borta från metallföremål (kontorsklämmor, mynt, nycklar, spikar, skruvar, etc.) som kan kortsluta kontakterna. En kortslutning mellan batterikontakterna kan leda till förbränning eller brand.
- Använd inte batteriladdaren på platsen där det finns ånga, antändbara ämnen eller på lättantändliga ytor som papper, tyg, osv. Under laddningen värms laddaren upp och kan orsaka brand.
- Under transporten av ackumulatorer, se till att kontakterna inte kopplas mellan varandra och använd inte metallbehållare för transport.
- Anslut endast batteriladdaren till uttag med nätspänning och frekvens som anges på plattan.
- Kontakten på batteriladdarens sladd ska vara förenlig med eluttaget. Ändra inte på kontakten. Använd inte adapter med batteriladdarens sladd försedd med jordanslutning. Kontakter som inte har ändrats och som passar till uttaget minskar risken för elstöt.
- För att undvika strömavbrott under laddning:
  - kontrollera att elsystemets totala kapacitet är lämplig,
  - anslut maskinen till ett eluttag med tillräckligt amperevärde,
  - undvik samtidig användning av andra elektriska maskiner med hög strömförbrukning.
- Förvara inte batteriladdarens sladd inom räckhåll för barn.

1.6. MILJÖSKYDD

- Följ noggrant lokala bestämmelser för bortskaffande av emballage, trasiga delar och andra enheter som kan medföra kraftiga miljöeffekter; dessa avfall får inte kastas i soporna, utan måste separeras och lämnas in till lämpliga uppsamlingscentraler, som kommer att utföra materialåtervinning.
- Följ noggrant lokala bestämmelser för bortskaffande av restmaterial.
- När maskinen tas ur drift, lämna inte maskinen i miljön, utan kontakta en insamlingscentral enligt gällande lokala förordningar.



Släng inte elektriska apparater i hushållsavfallet. Enligt det Europeiska direktivet 2012/19/EU gällande bortskaffande av elektrisk och elektronisk utrustning och dess genomförande i enlighet med nationella föreskrifter, ska urladdade elektriska apparater samlas upp separat för att slutligen kunna återanvändas på ett miljövänligt sätt. Om elektrisk utrustning slängs på soptippen eller på marken så kan de giftiga ämnena nå grundvattennivån och på så vis komma i kontakt med näringskedjan och skada din hälsa och välmående. För ytterligare information om bortskaffande av produkten, kontakta kompetent myndighet för bortskaffande av hushållsavfall eller din återförsäljare



Vid slutet av batteriernas livslängd, ska de skaffas bort på ett miljövänligt sätt. Batterier innehåller material som kan vara farligt för dig och för miljön. Det ska tas bort och deponeras separat på en anläggning som kan hantera litiumjonbatterier.



En separat insamling av begagnade produkter och emballage tillåter en återvinning av materialen och en återanvändning. Återanvändningen av återvinningsmaterial förebygger en miljöförorening och minskar råvarubehovet.

2. PRODUKTBESKRIVNING

Den här maskinen är en åkgräsklippare.
Maskinen är utrustad med elmotorer som driver klippanordningen och en elmotor som styr dragkraften. Maskinen är försedd med bakre drivning.
Användaren kan köra maskinen och aktivera huvudreglagen när han/hon sitter på operatörsplatsen. Säkerhetsanordningarna som monteras på maskinen förutser ett stopp av motorn och skärenheten inom några sekunder (avs. 5.2).

Avsedd användning och felaktig användning
Denna maskin är designad och byggd för att klippa gräs i trädgårdar och gräsytor.
All annan användning kan vara farlig och orsaka skada på människor och/eller föremål.
Följande anses som felaktig användning (som exempel, men inte uteslutande):

- transport av andra människor, barn eller djur på maskinen,
- använda maskinen för att släpa eller skjuta laster,
- sätta på skärenheten i områden utan gräs,
- användning av maskinen för att samla in löv eller skräp,
- användning maskinen för att förflytta sig på instabil, hal, isig, stenig eller ojämn mark, pölar eller kärr,
- användning av en batterikonfiguration som skiljer sig från den angivna konfigurationen (se avsnittet om tekniska data).

VIKTIGT *En felaktig användning av maskinen medför att garantin upphör. I detta fall avsäger sig tillverkaren allt ansvar och användaren ska stå för utgifter som beror på egendomsskador eller kroppsskador på användaren eller andra personer).*

VIKTIGT *Maskinen ska användas av en enda användare.*

VIKTIGT *Maskinen är inte godkänd för körning på allmän väg. Den får endast användas (enligt vägtrafikförordningen) på privata marker som är stängda för trafik.*

2.1. MASKINENS KOMPONENTER (FIG. 1)

A. Skärenhetsgrupp
B. Skärenheter
C. Utmatningskanal
D. Uppsamlingspåse
E. Bakre tömningsskydd (på beställning)
F. Förarsäte
G. Motorblad
H. Transmissionsmotorer
I. Batterier
J. Ratt
K. Knappar

2.2. SÄKERHETSMÄRKNING(FIG. 2)



VARNING
Läs instruktionerna innan maskinen används.



VARNING
Tautnyckelnochläsinstruktionerna innan någon form av underhåll eller reparation utförs.



RISK FÖR UTKASTNING AV FÖREMÅL
Arbeta inte utan att ha monterat det bakre tömningsskyddet eller uppsamlingspåsen.



RISK FÖR UTKASTNING AV FÖREMÅL
Håll personer på avstånd, utanför arbetsområdet under användning.



RISK FÖR MASKINVÄLTNING
Använd inte denna maskin på marklutning över 10°.



VARNING FÖR KROSSNING
Försäkra dig om att barn vistas på avstånd från maskinen när motorn är igång.



RISK FÖR SKÄRNING
Skärenheter i rörelse. Stick inte in händerna eller fötterna i skärenhetens hus.

VIKTIGT *Förstörda eller oläsliga etiketter måste bytas. Beställ nya etiketter hos din auktoriserade serviceverkstad.*

3. MONTERING

VIKTIGT *Uppackning och montering ska utföras på en plan och stadig yta, med tillräckligt med utrymme för förflyttning av maskinen och förpackning, med lämpliga verktyg.*

3.1. UPPACKNING

1. Öppna emballaget försiktigt och se till att inga komponenter tappas bort
2. Läs dokumentationen som finns inuti lådan, inklusive bruksanvisningen.
3. Ta upp alla omonterade delar ur lådan.
4. Avlägsna maskinen från förpackningen på följande sätt:
   - ställ skärenhetsgruppen på högsta höjd (avs. 4) för att undvika att skada när maskinen körs ner från lastpallen;
   - flytta den bakre växellådans frigöringsspak till olåst läge (par. 4);
   - kör ner maskinen från lastpallen.

3.2. MONTERING AV RATTEN

- **Ratt av typ "I"**
Se figur 3.1, 3.2.

- **Ratt av typ "II"**
Se figur 3.1, 3.2.

- **Ratt av typ "III"**
Se figur 4.

3.3. MONTERING AV SÄTET

- **Sits av typ "I"**
Se figur 5.

- **Sits av typ "II"**
Se figur 5.

3.4. MONTERING AV UPPSAMLINGSPÅSEN
Se figur 8.

4. STYRREGLAGE

• Nyckelbrytare (Fig. 6.A)
1. Urkopplad nyckel. Strömkretsen är avstängd och maskinen stängs av. Ingen funktion är aktiverbar.
2. Helt inkopplad nyckel. Maskinen är klar för påslagning.

VIKTIGT *När nyckeln har dragits ur, vänta tills lysdioderna på kontrollpanelen slocknar. Om nyckeln sätts i igen innan lysdioderna slocknar, är maskinen tillfälligt låst. I så fall tar du bara bort nyckeln och väntar några sekunder innan du slår på maskinen igen.*

VIKTIGT *Ta bort nyckeln varje gång maskinen lämnas oanvänd eller utan övervakning.*

• Kopplingspedal (Fig. 6.F)

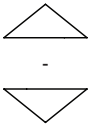

1. Framåtkörning
2. Parkering
3. Backning

VIKTIGT *Dragkraften kopplas ur när föraren lämnar sätet.*

• Spak för att koppla in/ur kraftöverföringen
1. Inkopplad transmission: flytta spaken (fig. 6.H) i horisontellt läge (A).
2. Urkopplad transmission: flytta spaken (fig. 6.H) nedåt (B).

VIKTIGT *Spaken för in/urkoppling får aldrig vara i mellanläget. I det läget kan transmissionen överhettas och skadas.*

• Regleringsspak för klipphöjden
Med denna spak (fig 6.G) kan man höja och sänka skärenhetsgruppen och placera den på en av de 6 olika klipphöjderna mellan 3 och 8 cm.

• Nödstoppsknapp
Nödknappen (Fig. 6.B) gör att maskinen kan stoppas omedelbart i en nödsituation.
Knappen har två lägen:



Aktiverad



Avaktiverad

VIKTIGT *Med nödknappen aktiv går det inte att starta maskinen.*

• Extrauttag för usb-tillbehör (Fig. 6.I)

• Akustiska signalanordningar
1. Dubbla ljudsignaler: uppsamlingspåse saknas.
2. Konstant ljudsignal: full uppsamlingspåse:
3. Enkel ljudsignal: utebliven aktivering av klippning med ilagd back. Se ikonen fig. 7.C.
4. Upprepad intermittent signal: frånvaro av operatören med nyckeln isatt.
5. Trippel ljudsignal: underlåtenhet att ge sitt samtycke till aktiveringen av skäranordningarna.

• Knappar typ "I" (fig. 6.C)



Startknapp av maskinen

Med nyckeln helt insatt (fig. 6A) startar denna knapp (fig. 7.A) maskinen och aktiverar alla funktioner. Aktivering signaleras av en ljudsignal.

VIKTIGT Om alla säkerhetsvillkor är uppfyllda, tänds "READY"-ikonen (fig. 7.K) och maskinen är redo att användas.



Knapp för inkoppling/urkoppling av skärenheterna



Knapp för aktivering av klippning med ilagd back
Genom att hålla knappen nedtryckt fig. 7.C medgivande ges för omvänd klippning.



Strömknapp för strålkastare



Uppmärksamhetsikon



Led batteri



Ikon "Ready"
Ikonen fig. 7.K tänds när maskinen är på och redo att användas.



Ikon "Bluetooth"



Ikon för styrenhet och/eller övertemperatur



Ikon spak för att koppla in/ur kraftöverföringen



Inbyggd närvaroikon av operatör



Ikon nödstoppsknapp

• Knappar typ "II" (fig. 6.D)
Det finns följande knappar och ikoner, förutom de tidigare:

Knapp "CRUISE CONTROL"



Gör följande för att koppla ur anordningen och återställa läget där körhastigheten styrs med körpedalen (fig. 6.F):
tryck på knappen fig. 7.G.
eller
tryck på körpedalen (fig. 6.F).

ECO	Knapp för hastighetsväljare för skärenhet ECO NORMAL TURBO
	Ikon ECO
	Ikon TURBO

• Bluetooth-funktion

1. Ladda ner appen med QR-koden som visas i fig. 23.
2. Följ alla instruktioner.



Bluetooth-anslutningen aktiveras automatiskt när maskinen startas och den lyckade anslutningen med enheten bekräftas av tändningen av ikonen fig. 7.M.

5. ANVÄNDNING AV MASKINEN

5.1. FÖRBEREDANDE ÅTGÄRDER

• Kontrollera batterierna

Innan maskinen används för första gången efter att den köpts ska man göra en fullständig laddning av batterierna (kap. 6.1).

• Reglering av säte av typ "I"

Se figur 10.A.

• Reglering av säte av typ "II"

Se figur 10.B.

• Däcktryck

1. Anslut en tryckluftspistol med en tryckmätare till hjulventilen (fig. 11).
2. Reglera trycket till de värden som anges i tabellen "Tekniska specifikationer".

• Förberedelse av maskinen för arbetet

1. Förberedelse inför klippning och uppsamling av gräs i uppsamlingspåsen (Fig.9).
2. Arrangemang för klippning och bakre tömning av gräset på marken (om närvarande).
3. Inställning för klippningen och malningen av gräs.

5.2. SÄKERHETSKONTROLLER

• Allmänna säkerhetskontroller

Föremål	Resultat
Batterier.	Inga skador på höljet och locket.
Knappmanöverdon.	Hela. Inga skador.
Skydd av bakre tömning, uppsamlingspåse.	Hela. Inga skador. Monterade riktigt.
Elkablar.	Isoleringen är hel. Inga mekaniska skador.
Kör maskinen framåt och bakåt och släpp körpedalen.	Maskinen saktar ner och stannar.
Säkerhetsanordningar	De fungerar som anges i nästa stycke.

• Kontroller av säkerhetsanordningar

Tillstånd	Operatören sitter. Dragpedal i neutralläge (pedalen släppt). Avaktiverad nödstoppsknapp.
Åtgärd	Sätt i säkerhetsnyckeln i botten.
Resultat	Maskinen är klar för påslagning.

Tillstånd	Maskin påslagen eller i rörelse.
Åtgärd	Res dig från förarsätet.
Resultat	Alla tjänster inaktiveras. Ikonen fig. 7.E blinkar och tänds ikonen fig. 7.P. 

Tillstånd	Operatören sitter. Drivpedal i framåt- eller bakåtläge.
Åtgärd	Prova att slå på maskinen.
Resultat	Ikonerna fig. 7.E och fig. 7.O förblir tända, batterilampor 1, 2, 4 och 5 blinkar. 

Tillstånd	Aktiverad nödstoppsknapp.
Åtgärd	Prova att slå på maskinen.
Resultat	Maskinen startar. Ikonen fig. 7.E blinkar och tänds ikonen fig. 7.Q. Drag- och klippanordningar fungerar inte. 

Tillstånd	Skärenheter inkopplade
Åtgärd	Använd backen utan att hålla ned knappen för godkännande av bakåtklippning.
Resultat	Skärenheterna kopplas ur.

Tillstånd	Skärenheter inkopplade
Åtgärd	Använd backen utan att hålla ned knappen för godkännande av bakåtklippning.
Resultat	Skärenheterna kopplas ur.

Tillstånd	Skärenheter inkopplade
Åtgärd	Lyft uppsamlingspåsen eller ta bort det monterade bakre tömningsskyddet (endast för modeller med bakre uppsamling).
Resultat	Skärenheterna kopplas ur.

Tillstånd	Maskin påslagen och i rörelse.
Åtgärd	Släpp körpedalen.
Resultat	Maskinen saktar ner och stannar.

Tillstånd	Maskin påslagen och i rörelse.
Åtgärd	Utgör en provkörning.

Resultat	Det ska inte finnas några onormala vibrationer, inget onormalt ljud. Styrning, reglage och pedaler måste fungera korrekt.

Om något av resultaten skulle skilja sig från det som anges i tabellerna, använd inte maskinen! Kontakta ett servicecenter för att låta utöra nödvändiga kontroller och reparationer.

5.3. ANVÄNDNING PÅ SLUTTANDE MARK

Respektera gränserna som anges i tabellen "Tekniska specifikationer" och på fig. 12 oberoende av körriktningen.

5.4. UPPSTART OCH ARBETE

• Start

1. Kontrollera att kraftöverföringen är inkopplad (avs. 4).
2. Sätt dig på förarplatsen.
3. Sätt in nyckeln hela vägen (fig. 6.A).
4. Vänta på att den elektriska kontrollen av maskinen ska utföras, under vilken ikonerna på tryckknappspanelen lyser.
5. Tryck på startknappen (fig.7.A).
6. Vänta tills ikonen "Ready" (fig.7.K) lyser med fast sken.

• Tömning av uppsamlingspåse

VIKTIGT *Tömning av uppsamlingspåsen måste utföras med urkopplade knivar, annars stannar motorn.*

En konstant ljudsignal anger att uppsamlingspåsen är full. Gör så här:

1. koppla ur skärenheterna (avs. 4, fig. 7.B) och signalen stoppas;
2. stanna maskinen;
3. ta tag i det bakre handtaget (fig. 13.A) och vält uppsamlingspåsen för att tömma den;
4. Stäng uppsamlingspåsen så att den häktas fast på låshaken (fig. 9.E)

5.5. STOPP

För att stänga av maskinen:

1. Släpp körpedalen så att maskinen stannar.
2. Stäng av maskinen genom att ta bort nyckeln (fig. 6A).

VIKTIGT *För att spara på batteriet, lämna inte nyckeln när maskinen inte används.*

5.6. EFTER ANVÄNDNING

- Utför rengöring (avsnitt 6.2).
- Ställ maskinen i närheten av ett eluttag och ladda batterierna (avs. 6.1), så att du har full funktion när den ska användas nästa gång. Alternativt kan du ta ut batterierna ur huset och ladda dem med den externa batteriladdaren (tillval).

Varje gång som maskinen lämnas utan övervakning eller när du lämnar förarplatsen eller parkerar maskinen:

1. Stanna maskinen.
2. Sätt skärenhetsgruppen i det minimala höjdläget.
3. Se till att alla rörliga delar har stannat helt.
4. Ta bort tändnyckeln (fig.6.A).

6. UNDERHÅLL

Säkerhetsnormerna som ska följas beskrivs i kapitel 1. Respektera noggrant dessa anvisningar för att inte riskera allvarliga risker eller faror:

Innan du utför några kontroller, rengöring eller underhåll/justeringar på maskinen:

- Koppla ur skärenheten.
- Stanna maskinen.
- Säkerställ att samtliga komponenter i rörelse har stannat av.
- Ta bort tändningsnyckeln.
- Bär lämpliga kläder, arbetshandskar och skyddsglasögon.

VIKTIGT *Lämna aldrig nyckeln insatt eller inom räckhåll för barn eller olämpliga personer.*

6.1. BATTERI

VIKTIGT *Batterierna monterade på maskinen har utformats och byggts för denna typ av användning och därför:*
- batterierna får inte bytas ut mot andra som inte är original;
- utför inte några åtgärder som inte beskrivs i denna bruksanvisning.
Om problem uppstår med batterierna, vänd dig till din återförsäljare.

• Batteriladdning ombord

För att ladda batteriet:

1. Ta maskinen nära ett eluttag och ta bort nyckeln (fig 6.A);
2. Lyft sätet;
3. Lyft locket på ladduttaget (fig. 14.A);
4. Anslut den medföljande batteriladdaren till laddningsuttaget (fig. 15.A) med lämplig bajonett som håller fast respektive kontakt (fig. 15.B);
5. Anslut batteriladdaren till elnätet genom att sätta i respektive kontakt.

Under laddning blinkar batteriindikatorns lysdioder (fig. 7.F) successivt. När varje enskild laddningströskel har uppnåtts, lyser respektive LED konstant, medan de andra fortsätter att blinka.

VIKTIGT *Efter 24 timmars drift stängs den inbyggda batteriladdaren av och batterierna hålls inte laddade på obestämd tid.*

VIKTIGT *Under laddning är alla maskinfunktioner inaktiverade, även när nyckeln är helt isatt.*

• Batteriladdning ej ombord

För att ladda batteriet:

1. Öppna luckan (fig. 19) på batterihuset,
2. Tryck på spärrknappen på batteriet (Fig. 19.A) och ta bort batteriet (Fig. 19.B);
3. Sätt i batteriet (Fig. 20.A) i sitt fack på batteriladdaren (Fig. 20.B);
4. Anslut batteriladdaren till ett eluttag med en spänning som motsvarar den som anges på typskylten;
5. ladda det helt genom att följa anvisningarna i handboken för batteriladdaren.
6. När laddningen är klar tar du bort batteriet (fig. 21.A) från dess hölje i batteriladdaren (fig. 21.B).
7. Koppla ifrån batteriladdaren från elnätet.
8. Sätt tillbaka batteriet (fig. 22.A) i huset på maskinen och stäng luckan till batterifacket.

VIKTIGT *När laddningen är klar stängs laddningssystemet av efter 24 timmar och det sker inget automatiskt underhåll och påfyllning av batteriladdningen.*

6.2. RENGÖRING

• Allmänna indikationer
Efter varje användning, ska du rengöra maskinen enligt följande instruktioner:
- Använd inte vattenstrålar och undvik att blöta ner motorn och de elektriska komponenterna.
- Avlägsna ackumulerat gräsavfall och lera inne i chassit.
- Se alltid till att luftintagen är fria från skräp.
- Använd inte frätande vätska för att rengöra chassit.
- För att reducera brandrisken håll motorn fri från rester av gräs, blad eller överskottsfett.

⚠ **Använd aldrig vätskor för att rengöra växellådan, batterier och elektroniska komponenter (fig. 17, fig. 18). Blås med en tryckluft för att rengöra dem.**

• Rengöring av skärenhetsgruppen

VIKTIGT *Rengöring på insidan av skäranordningen och utmatningskanalen måste utföras med uppsamlingspåsen monterad och med mulchingpluggen insatt (om sådan finns) eller med det bakre utkastningsskyddet monterat.*

1. Placera maskinen på ett plant underlag och med fast golv.
2. Anslut en vattenslang (fig. 16.A) till en av de två specialbeslagen (fig. 16.B) och aktivera vattnet.
3. Sätt dig på förarplatsen och starta maskinen.
4. Sänk skäraggregatet helt och koppla in det.
5. Låt vattnet rinna i några minuter och stoppa maskinen.
6. Stäng av vattnet och koppla ur slangen från kopplingen.
7. Upprepa proceduren på den andra kopplingen.
8. Blås den övre delen av enheten (fig. 16.C) med en tryckluftsstråle.

6.3. UNDERHÅLL AV SKÄRSYSTEMET

⚠ **Vidrör inte skärenheten förrän tändnyckeln avlägsnats och skärenheten står helt still. Se till att skärsystemet kan röra sig, även om nyckeln har tagits bort.**

⚠ **Alla åtgärder gällande skärenheterna (nedmontering, slipning, justering, reparation, återmontering och/eller byte) är tunga arbeten som kräver en specifik kompetens och användning av lämpliga utrustningar; av säkerhetsskäl måste de därför alltid utföras vid ett specialiserat centrum.**

⚠ **Byt alltid ut skärenheter som är skadade, skeva eller utslitna tillsammans med deras skruvar för att upprätthålla korrekt balans.**

VIKTIGT *Använd alltid originalskärenheter med koden som anges i tabellen "Tekniska specifikationer".*

7. TRANSPORT, FÖRVARING OCH KASSERING

7.1. TRANSPORT
När maskinen ska förflyttas ska du:
1. koppla ur skärenheten;
2. sätt skärenhetsgruppen i det maximala höjdläget;
3. stäng av maskinen och ta bort tändningsnyckeln;
4. koppla ur transmissionen (avs. 4).

När maskinen transporteras med ett fordon eller släp ska du:
- använda ramper med lämplig bärförmåga, bredd och längd,
- lasta maskinen med avstängd elmotor, utan isatt tändnyckel och utan förare. Det kan krävas flera personer för att skjuta den,
- sänk skärsystemet,
- placera den så att den inte kan skada någon;
- sätt i transmissionen (avs. 4);
- fäst den ordentligt på transportmedlet med rep eller kedjor för att förhindra att den välter med möjligt skada.

7.2. FÖRVARING
Ta ur tändningsnyckeln när maskinen ska förvaras.

Ställ undan maskinen:
- med skärenhetsgruppen sänkt
- i en torr miljö
- skyddad från väder och vind, i skuggan, med en rekommenderad temperatur mellan 0 och + 40 °C;
- möjligen täckt med en presenning;
- på en plats utom räckhåll för barn
- se till att nycklar eller verktyg som använts för underhållsarbetet tagits bort.

OBS *Fullständig laddning av batteriet ska göras minst en gång i månaden och alltid innan arbetet återupptas.*

OBS *Förvara maskinen så att den inte utgör kontaktfara, oavsiktligt eller slumpmässigt, för personer, barn eller djur.*

8. FELSÖKNING

Fel	Orsak	Åtgärd
Maskinen startar inte.	Urladdat batteri.	Ladda batteriet (avs. 6.1).
Batteriladdaren laddar inte batterierna.	Batterierna är inte korrekt isatta i laddaren.	Kontrollera att det sitter riktigt (Fig. 20).
	Olämpliga miljöförhållanden.	Ladda i en miljö med lämplig temperatur (se batteriets/ batteriladdarns instruktionsbok).
	Smutsiga kontakter.	Rengör kontakterna.
	Ingen nätspänning till batteriladdaren.	Kontrollera att kontakten är korrekt isatt och att det finns ström i uttaget.
	Batteriladdaren är defekt.	Byt ut med en original reservdel. Om problemet fortsätter, se batteriladdarens handbok.
Ojämn klippning	Skärenheterna är inte längre skarpa.	Vänd dig till en auktoriserad serviceverkstad.
	För hög körhastighet i förhållande till höjden på gräset som ska klippas.	Sänk körhastigheten och/eller öka klipphöjden. Vänta tills gräset är torrt.
	Skärenhetsgrupp är full av gräs.	Rengör skärenhetsgruppen.
Onormala vibrationer under användning.	Obalanserade skärenheter. Skärenheterna sitter löst. Lösa delar. Eventuella skador	Vänd dig till en auktoriserad serviceverkstad för kontroll, byte eller reparation.
Ikonen fig. 7.E lyser och batterilamporna 2 och 5 blinkar. 	Överström från batteriet för:	
	För hårda arbetsförhållanden.	Minska körhastigheten.
		Öka klipphöjden.
	För brant sluttning.	Minska hastigheten framåt och kontrollera markens lutning du arbetar på.
Ikonen fig. 7.N blinkar. Alla andra indikationer på tryckknappspanelen (ikoner/ lysdioder) förblir funktionella och synliga. 	Förlarm om övertemperatur på batteriet, dragmotorn och/eller motorerna på klippanordningarna för:	
	Hårda arbetsförhållanden:	Minska körhastigheten.
		Öka klipphöjden.
Ikonerna fig. 7.E och fig. 7.N förblir tända och batterilampor , 2 och 4 blinkar. 	Batteri över-/undertemperatur i:	Stäng av maskinen, vänta minst 5 minuter och starta om den.
	Hårda arbetsförhållanden.	Minska körhastigheten.
		Öka klipphöjden.
	Olämpliga miljöförhållanden.	Arbeta i en miljö med en temperatur som är lämplig för maskinens driftsförhållanden.

Fel	Orsak	Åtgärd
Ikonen fig. 7.E lyser och batterilamporna 1, 4 och 5 blinkar. 	Överbelastning till skäranordningar för:	
	Hårda arbetsförhållanden.	Minska körhastigheten.
		Öka klipphöjden.
	Igentäppningar som förhindrar skärenheternas rotation.	Ta bort igentäppningar.
	Skärenhetsgruppen är full med gräs.	Rengör skärenhetsgruppen.
Ikonerna fig. 7.E och fig. 7.N förblir tända och batterilampor 1 och 3 blinkar. 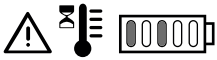	Övertemperatur för motorerna på skäranordningarna för:	Stäng av maskinen, vänta minst 5 minuter och starta om den.
	Hårda arbetsförhållanden.	Minska körhastigheten.
		Öka klipphöjden.
Ikonen fig. 7.E lyser och batterilamporna 1, 3 och 5 blinkar. 	Stoppa motorerna på skäranordningarna på grund av:	
	Hårda arbetsförhållanden.	Minska körhastigheten.
		Öka klipphöjden.
	Igentäppningar som förhindrar skärenheternas rotation.	Ta bort igentäppningar.
	Skärenhetsgruppen är full med gräs.	Rengör skärenhetsgruppen.
Ikonerna fig. 7.E och fig. 7.N förblir tänd, batterilampor 1, 2 och 4 blinkar. 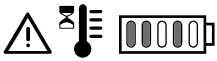	Överhettning av drivmotorn för:	Stäng av maskinen och vänta minst 5 minuter innan startproceduren upprepas.
	Dragmotor under belastning.	Minska körhastigheten.
	För brant sluttning.	Minska hastigheten framåt och kontrollera sluttningens lutning du arbetar på.
	Förekomst av överdriven lera på hjulen.	Kontrollera att hjulen inte är blockerade och, rengör dem vid behov.
Ikonerna fig. 7.E och fig. 7.O förblir tända, batterilampor 1, 2, 4 och 5 blinkar. 	Maskinen startas genom att dragpedalen inte släpps (inte i neutralläge).	Stäng av maskinen och upprepa startproceduren först efter att ha kontrollerat att dragpedalen är i neutralt läge (pedalen släppt).
Ikonerna fig. 7.E och fig. 7.O förblir tända och batterilampor 1, 2, 3 och 5 blinkar. 	Växellådans kopplings-/ urkopplingsspak i växellådans urkopplade läge.	Kontrollera läget för växellådans inkoppling-/urkopplingsspak och, vid behov, återför den till växellådans läge.
		Kontakta ett servicecenter om problemet kvarstår.
Ikonen fig. 7.E lyser och batterilamporna 2 och blinkar. 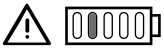	Kommunikationsfel från batteriet.	Stäng av maskinen och upprepa startproceduren.
		Kontrollera att batterierna är korrekt inkopplade/installerade på respektive plats.
		Kontakta ett servicecenter om problemet kvarstår.

Fel	Orsak	Åtgärd
Ikonen fig. 7.E lyser och batterilamporna 2, 3, 4 och 5 blinkar. 	Parallellt modulelektronikfel.	Stäng av maskinen och upprepa startproceduren.
		Kontakta ett servicecenter om problemet kvarstår.
Batteriets lysdioder fig. 7.F slås på och av i omväxlande, från vänster till höger, och vice versa.	Kommunikationsfel mellan inbyggda elektroniska moduler.	Stäng av maskinen och upprepa startproceduren.
		Kontakta ett servicecenter om problemet kvarstår.
Ikonen fig. 7.E lyser och batterilamporna 3 och 4 blinkar. 	Fel batterikonfiguration installerad.	Kontrollera att batterierna är installerade enligt rätt konfiguration (se tabell över tekniska data).

DICHIARAZIONE DI CONFORMITÁ UE (Istruzioni Originali)
Direttiva Macchine 2006/42/CE, Allegato II, parte A (*)
Regolamento Macchine (UE) 2023/1230, Allegato V, parte A (**)

1. Fabbricante: ST. S.p.A. – Via del Lavoro, 6 – 31033 Castelfranco Veneto (TV) – Italy
2. La presente dichiarazione di conformità è rilasciata sotto la responsabilità esclusiva del fabbricante
3. Oggetto della dichiarazione: Tosaerba con conducente a bordo seduto (taglio erba)

a) Tipo / Modello Base:	R72 Li 48 V1 - R72 Li 48 V2
c) Numero di Serie:	26A••RON000001 ÷ 99L••RON999999
d) Motore:	a batteria

4. È conforme alle specifiche delle Direttive/Regolamenti:
   - MD 2006/42/EC (*) / MR (UE): 2023/1230 (**)
   - OND: 2000/14/EC, ANNEX VI - 2005/88/EC

   e) Ente certificatore: N. 0197 – TÜV Rheinland LGA Products GmbH, Tillystrasse 2, 90431 Nürnberg – Germany
   - EMCD: 2014/30/EU
   - RoHS II: 2011/65/EU - 2015/863/EU
   - RED: 2014/53/EU

5. Riferimento alle norme armonizzate:

EN 62841-1:2015 + AC:2015 + A11:2022
EN ISO 5395-1:2013 + A1:2018
EN ISO 5395-3:2013 + A1:2017 + A2:2018
EN 55014-1:2021
EN 55014-2:2021
EN IEC 63000:2018
EN 300328 V2.2.2
EN 301489-1 V2.2.3
EN 301489-17 V3.2.4

g) Livello di potenza sonora misurato:	95,1 dB(A)
h) Livello di potenza sonora garantito:	98 dB(A)
i) Ampiezza di taglio:	72 cm
n) Persona autorizzata a costituire il Fascicolo Tecnico (Rif. Dir. 2006/42/EC):	ST. S.p.A. Via del Lavoro, 6 31033 Castelfranco Veneto (TV) - Italia
o) Castelfranco Veneto, 01/10/2026	CEO Stiga Group
p) Firmato in nome e per conto di: ST S.p.A.	Sean Robinson

CE

171514259/4

(*) valido fino al 19.01.2027
(**) valido dal 20.01.2027

UK DECLARATION OF CONFORMITY
(Supply of Machinery (Safety) Regulations 2008, S.I. 2008 No. 1597, Annex II, part A)

1. The company: ST. S.p.A. – Via del Lavoro, 6 – 31033 Castelfranco Veneto (TV) – Italy
2. Hereby declares under its own responsibility that the machine:
   Ride-on lawnmower with seated operator (grass cutting)

a) Homologation type:	R72 Li 48 V1 - R72 Li 48 V2
c) Serial number:	26A••RON000001 ÷ 99L••RON999999
d) Engine:	battery-operated

3. Conforms to UK Regulations:
   - S.I. 2008/1597 - Supply of Machinery (Safety) Regulations 2008
   - S.I. 2001/1701 - Schedule 9 - Noise Emission in the Environment by Equipment for use Outdoors Regulations 2001

   e) Notified body: N. 0197 – TÜV Rheinland LGA Products GmbH, Tillystrasse 2, 90431 Nürnberg – Germany
   - S.I. 2016/1091 - Electromagnetic Compatibility Regulations 2016
   - S.I. 2012/3032 - The Restriction of the Use of Certain Hazardous Substances in Electrical and Electronic Equipment Regulations 2012
   - S.I. 2017/1206 - Radio Equipment Regulations 2017

4. Reference to harmonised standards:

EN 62841-1:2015 + AC:2015 + A11:2022
EN ISO 5395-1:2013 + A1:2018
EN ISO 5395-3:2013 + A1:2017 + A2:2018
EN 55014-1:2021
EN 55014-2:2021
EN IEC 63000:2018
EN 300328 V2.2.2
EN 301489-1 V2.2.3
EN 301489-17 V3.2.4

g) Measured sound power level:	95,1 dB(A)
h) Guaranteed sound power level:	98 dB(A)
i) Cutting width:	72 cm
n) Person authorised to compile the technical file:	ST. S.p.A. Via del Lavoro, 6 31033 Castelfranco Veneto (TV) - Italia
o) Castelfranco Veneto, 01/10/2026	CEO Stiga Group
	Sean Robinson

Stiga LTD (UK Importer)
6 Stansted Courtyard, Parsonage Road, Takeley,
Bishop's Stortford,Essex,England, CM22 6PU,
United Kingdom

UK CA

171514259/4

EXAMPLE

EN (Translation of the original instruction)
EU Declaration of Conformity
(Machine Directive 2006/42/EC, Annex II, part A)(*)
Machinery Regulation (UE) 2023/1230, Annex V, part A (**)
1. The manufacturer
2. This declaration of conformity is issued under the sole responsibility of the manufacturer.
3. Subject of the declaration: **ride-on lawnmower with seated operator/ Grass cutting**
a) Type / Base Model
c) Serial number
d) Engine: battery-operated
4. Conforms to directive specifications/regulations:
e) Certifying body
5. Reference to harmonised Standards
g) Sound power level measured
h) Sound power level guaranteed
i) cutting width
n) Person authorised to create the Technical Folder (Rif. Dir. 2006/42/EC):
o) Place and Date
p) Signed for and on behalf of:

(*) valid until 19.01.2027
(**) valid from 20.01.2027

DE (Übersetzung der Originalbetriebsanleitung)
EU-Konformitätserklärung
(Maschinenrichtlinie 2006/42/EG, Anhang II, Teil A)(*)
Maschinenverordnung (EU) 2023/1230, Anhang V, Teil A(**)
1. Hersteller
2. Die alleinige Verantwortung für die Ausstellung dieser Konformitätserklärung trägt der Hersteller
3. Gegenstand der Erklärung: **Aufsitzmäher / Rasenschnitt**
a) Typ / Basismodell
c) Seriennummer
d) Motor: Batterie
4. Den Anforderungen der folgenden Richtlinien entspricht/ Regelwerke:
e) Zertifizierungsstelle
5. Bezugnahme auf die harmonisierten Normen:
g) Gemessener Schallleistungspegel
h) Garantierter Schallleistungspegel
i) Schnittbreite
n) Zur Verfassung der technischen Unterlagen befugte Person (gemäß Richtlinie 2006/42/EG):
o) Ort und Datum
p) Unterzeichnet für und im Namen von

(*) gültig bis 19.01.2027
(**) gültig ab 20.01.2027

FR (Traduction de la notice originale)
Déclaration CE de Conformité
Directive Machines 2006/42/CE, Annexe II, partie A (*)
Règlement Machines (UE) 2023/1230, Annexe V partie A (**)
1. La Société
2. La présente déclaration de conformité est établie sous la seule responsabilité du fabricant.
3. Objet de la déclaration : **Tondeuse à gazon à conducteur assis/ coupe du gazon**
a) Type / Modèle de Base
c) Série
d) Moteur: accu
4. Est conforme aux prescriptions des directives / Règlements :
e) Organisme de certification
5. Renvoi aux Normes harmonisées
g) Niveau de puissance sonore mesuré
h) Niveau de puissance sonore garanti
i) Largeur de coupe
n) Personne habilitée à établir le Dossier Technique (Rif. Dir. 2006/42/EC):
o) Lieu et Date
p) Signé au nom de

(*) valable jusqu'au 19.01.2027
(**) valable à partir du 20.01.2027

NL (Vertaling van de oorspronkelijke gebruiksaanwijzing)
EU-verklaring van overeenstemming
Richtlijn Machines 2006/42/CE, Bijlage II, deel A (*)
Verordening (EU) 2023/1230 betreffende machines, bijlage V, deel A (**)
1. Fabrikant
2. Deze conformiteitsverklaring wordt afgegeven onder de uitsluitende verantwoordelijkheid van de fabrikant
3. Voorwerp van de verklaring: **Grasmaaier met zittende bediener / grasmaaier**
a) Type / Basismodel
c) Serienummer
d) Motor: accu
4. Voldoet aan de specificaties van de richtlijnen / Regelgeving:
e) Certificatie-instituut
5. Verwijzing naar de Geharmoniseerde normen
g) Gemeten niveau van geluidsvermogen
h) Gegarandeerd niveau van geluidsvermogen
i) Snijbreedte
n) Bevoegd persoon voor het opstellen van het Technisch Dossier (Ref. Richtlijn 2006/42/EG):
o) Plaats en Datum
p) Ondertekend namens en ten behoeve van

(*) geldig tot 19.01.2027
(**) geldig vanaf 20.01.2027

ES (Traducción del Manual Original)
Declaración de Conformidad UE
Directiva Máquinas 2006/42/CE, Anexo II, parte A(*)
Reglamento (UE) 2023/1230 relativo a las máquinas, anexo V, parte A (**)
1. Fabricante
2. La presente declaración de conformidad se expide bajo la exclusiva responsabilidad del fabricante
3. Objeto de la declaración: **Cortadora de pasto con conductor sentado/ Corte hierba**
a) Tipo / Modelo Base
c) Matrícula
d) Motor: batería
4. Cumple con las especificaciones de las directivas/ Normativa:
e) Ente certificador
5. Referencia a las Normas armonizadas
g) Nivel de potencia sonora medido
h) Nivel de potencia sonora garantizado
i) Amplitud de corte
n) Persona autorizada a realizar el Manual Técnico (Rif. Dir. 2006/42/EC):
o) Lugar y Fecha
p) Firmado por y en nombre de

(*) válido hasta el 19.01.2027
(**) válido a partir del 20.01.2027

PT (Tradução do manual original)
Declaração UE de Conformidade
Diretiva de Máquinas 2006/42/CE, Anexo II, parte A (*)
Regulamento (UE) 2023/1230 relativo às máquinas, Anexo V, Parte A (**)
1. Fabricante
2. Esta declaração de conformidade é emitida sob a responsabilidade exclusiva do fabricante
3. Objeto da declaração: **Corta-relvas para operador sentado/ corte da relva**
a) Tipo / Modelo Base
c) Matrícula
d) Motor: Bateria
4. É conforme às especificações das diretivas / Regulamentos :
e) Órgão certificador:
5. Referência às Normas harmonizadas
g) Nível medido de potência sonora
h) Nível garantido de potência sonora
i) Amplitude de corte
n) Pessoa autorizada a elaborar o Caderno Técnico (Ref. Diretiva 2006/42/CE):
o) Local e Data
p) Assinado em nome de

(*) válido até 19/01/2027
(**) válido a partir de 20/01/2027

SV (Översättning av bruksanvisning i original)
EU-försäkran om överensstämmelse
Maskindirektivet 2006/42/EG, bilaga II, del A (*)
Maskinförordningen (EU) 2023/1230, bilaga V, del A (**)
1. Tillverkare
2. Denna försäkran om överensstämmelse utfärdas på tillverkarens eget ansvar
3. Föremål för försäkran: **Åkgräsklippare / gräsklippning**
a) Typ / Grundmodell
c) Serienummer
d) Motor: batteri
4. Uppfyller kraven i direktiven/förordningarna:
e) Anmält organ:
5. Hänvisning till standarder
g) Uppmätt ljudeffektnivå
h) Garanterad ljudeffektnivå
i) Klippbredd
n) Person som har behörighet att sammanställa den tekniska dokumentationen (ref. direktiv 2006/42/EG):
o) Ort och datum
p) Undertecknad för och på uppdrag av

(*) gäller till och med 2027-01-19
(**) gäller från och med 2027-01-20

DA (Oversættelse af den originale brugsanvisning)
EU-overensstemmelseserklæring
Maskindirektivet 2006/42/EF, bilag II, del A (*)
Maskinforordningen (EU) 2023/1230, bilag V, del A (**)
1. Fabrikant
2. Denne overensstemmelseserklæring udstedes under fabrikantens eneansvar
3. Erklæringens genstand: **Havetraktor/ klipning af græsset**
a) Type / Basismodel
c) Serienummer
d) Motor: batteri
4. Opfylder specifikationerne i direktiverne/forordningerne:
e) Bemyndiget organ:
5. Henvisning til standarder
g) Målt lydeffektniveau
h) Garanteret lydeffektniveau
i) Klippebredde
n) Person, der er bemyndiget til at udarbejde det tekniske dossier (jf. direktiv 2006/42/EF):
o) Sted og dato
p) Underskrevet for og på vegne af

(*) gyldig indtil 19.01.2027
(**) gyldig fra 20.01.2027

NO (Oversettelse av orginal bruksanvisning)
EU-samsvarserklæring
Maskindirektivet 2006/42/EF, vedlegg II, del A (*)
Maskinforordningen (EU) 2023/1230, vedlegg V, del A (**)
1. Produsent
2. Denne samsvarserklæringen er utstedt på produsentens eget ansvar
3. Erklæringens gjenstand: **Sittegressklipper / gressklipping**
a) Type / Basismodell
c) Serienummer
d) Motor: batteri
4. Oppfyller kravene i direktivene/forordningene:
e) Teknisk kontrollorgan:
5. Henvisning til standarder
g) Målt lydeffektnivå
h) Garantert lydeffektnivå
i) Klippebredde
n) Person med fullmakt til å utarbeide den tekniske dokumentasjonen (jf. direktiv 2006/42/EF):
o) Sted og dato
p) Signert for og på vegne av

(*) gyldig til 19.01.2027
(**) gyldig fra 20.01.2027

EXAMPLE

FI (Alkuperäisten ohjeiden käännös)
EU-vaatimustenmukaisuusvakuutus
Konedirektiivi 2006/42/EY, liite II, osa A (*)
Koneasetus (EU) 2023/1230, liite V, osa A (**)
1. Valmistaja
2. Tämä vaatimustenmukaisuusvakuutus on annettu valmistajan yksinomaisella vastuulla
3. Vakuutuksen kohde: **Päältäajettava ruohonleikkuri / ruohonleikkuu**
a) Tyyppi / Perusmalli
c) Sarjanumero
d) Moottori: akku
4. Täyttää direktiivien/asetusten vaatimukset:
e) Ilmoitettu laitos:
5. Viittaus standardeihin
g) Mitattu äänen tehotaso
h) Taattu äänen tehotaso
i) Leikkuuleveys
n) Teknisten asiakirjojen kokoamiseen valtuutettu henkilö (viite: direktiivi 2006/42/EY):
o) Paikka ja päivämäärä
p) Allekirjoitettu puolesta ja puolesta

(*) voimassa 19.1.2027 saakka
(**) voimassa 20.1.2027 alkaen

CS (Překlad původního návodu k používání)
EU prohlášení o shodě
Směrnice o strojních zařízeních 2006/42/ES, příloha II, část A (*)
Nařízení o strojních zařízeních (EU) 2023/1230, příloha V, část A (**)
1. Výrobce
2. Toto prohlášení o shodě se vydává na výhradní odpovědnost výrobce
3. Předmět prohlášení: **Sekačka se sedící obsluhou/ sekačka na trávu**
a) Typ / Základní model
c) Sériové číslo
d) Motor: akumulátor
4. Splňuje požadavky směrnic/nařízení:
e) Oznámený subjekt:
5. Odkaz na normy
g) Naměřená hladina akustického výkonu
h) Garantovaná hladina akustického výkonu
i) Šířka záběru
n) Osoba pověřená sestavením technické dokumentace (viz směrnice 2006/42/ES):
o) Místo a datum
p) Podepsáno za a jménem

(*) platné do 19. 1. 2027
(**) platné od 20. 1. 2027

PL (Tłumaczenie instrukcji oryginalnej)
Deklaracja zgodności UE
Dyrektywa maszynowa 2006/42/WE, załącznik II, część A (*)
Rozporządzenie w sprawie maszyn (UE) 2023/1230, załącznik V, część A (**)
1. Producent
2. Niniejsza deklaracja zgodności wydana zostaje na wyłączną odpowiedzialność producenta
3. Przedmiot deklaracji: **Traktorek ogrodowy / koszenie trawy**
a) Typ / Model podstawowy
c) Numer seryjny
d) Silnik: akumulator
4. Jest zgodny z wymaganiami dyrektyw/ rozporządzeń:
e) Jednostka notyfikowana:
5. Odniesienie do norm
g) Zmierzony poziom mocy akustycznej
h) Gwarantowany poziom mocy akustycznej
i) Szerokość koszenia
n) Osoba upoważniona do sporządzenia dokumentacji technicznej (wg dyrektywy 2006/42/WE):
o) Miejsce i data
p) Podpisano w imieniu i na rzecz

(*) ważne do 19.01.2027 r.
(**) ważne od 20.01.2027 r.

EL (Μετάφραση του πρωτοτύπου των οδηγιών χρήσης)
Δήλωση συμμόρφωσης ΕΕ
Οδηγία για τα μηχανήματα 2006/42/ΕΚ, Παράρτημα II, Μέρος Α (*)
Κανονισμός για τα μηχανήματα (ΕΕ) 2023/1230, Παράρτημα V, Μέρος Α (**)
1. Κατασκευαστής
2. Η παρούσα δήλωση συμμόρφωσης εκδίδεται με αποκλειστική ευθύνη του κατασκευαστή
3. Αντικείμενο της δήλωσης: **Χλοοκοπτικό τρακτέρ με εποχούμενο χειριστή/ κοπή της χλόης**
a) Τύπος / Βασικό μοντέλο
c) Αριθμός σειράς
d) Κινητήρας: μπαταρία
4. Συμμορφώνεται με τις προδιαγραφές των Οδηγιών/Κανονισμών:
e) Κοινοποιημένος οργανισμός:
5. Αναφορά στα πρότυπα
g) Μετρηθείσα στάθμη ηχητικής ισχύος
h) Εγγυημένη στάθμη ηχητικής ισχύος
i) Πλάτος κοπής
n) Πρόσωπο εξουσιοδοτημένο για την κατάρτιση του τεχνικού φακέλου (βλ. Οδηγία 2006/42/ΕΚ):
o) Τόπος και ημερομηνία
p) Υπογράφηκε για και εκ μέρους του/της

(*) ισχύει έως τις 19.01.2027
(**) ισχύει από τις 20.01.2027

TR (Orijinal Talimatların Tercümesi)
AB Uygunluk Beyanı
Makine Direktifi 2006/42/EC, Ek II, Bölüm A (*)
Makine Tüzüğü (AB) 2023/1230, Ek V, Bölüm A (**)
1. Üretici
2. Bu uygunluk beyanı, tamamen üreticinin sorumluluğu altında düzenlenmiştir
3. Beyan konusu: **Oturan sürücülü çim biçme makinesi / çim kesimi**
a) Tip / Temel Model
c) Seri Numarası
d) Motor: batarya
4. Direktiflerin/Tüzüklerin gerekliliklerine uygundur:
e) Onaylanmış Kuruluş:
5. Standartlara yapılan atıflar
g) Ölçülen ses gücü seviyesi
h) Garanti edilen ses gücü seviyesi
i) Kesme genişliği
n) Teknik Dosyayı hazırlamaya yetkili kişi (Ref. Dir. 2006/42/EC):
o) Yer ve tarih
p) adına ve namına imzalanmıştır.

(*) 19.01.2027 tarihine kadar geçerli
(**) 20.01.2027 tarihinden itibaren geçerli

MK (Превод на оригиналните упатства)
ЕУ-изјава за сообразност
Директива за машини 2006/42/ЕС, Анекс II, Дел А (*)
Уредба за машини (ЕУ) 2023/1230, Анекс V, Дел А (**)
1. Производител
2. Оваа изјава за сообразност е издадена под исклучителна одговорност на производителот
3. Предмет на изјавата: **Тревокосачка со седнат управувач / косење трева**
a) Тип / Основен модел
c) Сериски број
d) Мотор: акумулатор
4. Во согласност со спецификациите на директивите/уредбите:
e) Нотифицирано тело:
5. Упатување на стандарди
g) Измерено ниво на звучна моќност
h) Гарантирано ниво на звучна моќност
i) Ширина на косење
n) Лице овластено за составување на техничката документација (реф. Директива 2006/42/EC):
o) Место и датум
p) Потпишано за и во име на

(*) важи до 19.01.2027
(**) важи од 20.01.2027

HU (Eredeti használati utasítás fordítása)
EU-megfelelőségi nyilatkozat
2006/42/EK gépirányelv, II. melléklet, A rész (*)
(EU) 2023/1230 géprendelelet, V. melléklet, A rész (**)
1. Gyártó
2. Ezt a megfelelőségi nyilatkozatot a gyártó kizárólagos felelőssége mellett állították ki
3. A nyilatkozat tárgya: **Vezetőüléses fűnyírógép/ fűnyírás**
a) Típus / Alapmodell
c) Sorozatszám
d) Motor: akkumulátor
4. Megfelel az alábbi irányelvek/rendeletek előírásainak:
e) Bejelentett szervezet:
5. Hivatkozás a szabványokra
g) Mért hangteljesítményszint
h) Garantált hangteljesítményszint
i) Vágásszélesség
n) A műszaki dokumentáció összeállítására felhatalmazott személy (hivatkozás: 2006/42/EK irányelv):
o) Hely és dátum
p) Aláírva a következő nevében és nevében

(*) érvényes 2027.01.19-ig
(**) érvényes 2027.01.20-tól

RU (Перевод оригинальных инструкций)
Декларация соответствия ЕС
Директива по машинному оборудованию 2006/42/ЕС, Приложение II, Часть А (*)
Регламент по машинному оборудованию (ЕС) 2023/1230, Приложение V, Часть А (**)
1. Изготовитель
2. Настоящая декларация соответствия выдана под исключительную ответственность изготовителя
3. Объект декларации: **Ездовая косилка с водителем / стрижка газона**
a) Тип / Базовая модель
c) Серийный номер
d) Двигатель: батарея
4. Соответствует требованиям Директив/ Регламентов:
e) Уполномоченный орган:
5. Ссылки на стандарты
g) Измеренный уровень звуковой мощности
h) Гарантированный уровень звуковой мощности
i) Ширина скашивания
n) Лицо, уполномоченное на формирование технической документации (согласно Директиве 2006/42/ЕС):
o) Место и дата
p) Подписано от имени и по поручению

(*) действует до 19.01.2027
(**) действует с 20.01.2027

HR (Prijevod originalnih uputa)
EU izjava o sukladnosti
Direktiva o strojevima 2006/42/EZ, Prilog II., dio A (*)
Uredba o strojevima (EU) 2023/1230, Prilog V., dio A (**)
1. Proizvođač
2. Ova izjava o sukladnosti izdaje se na isključivu odgovornost proizvođača
3. Predmet izjave: **Sjedeća kosilica trave s operaterom/ košenje trave**
a) Tip / Osnovni model
c) Serijski broj
d) Motor: baterija
4. U skladu sa specifikacijama direktiva/uredbi:
e) Prijavljeno tijelo:
5. Pozivanje na norme
g) Izmjerena razina zvučne snage
h) Zajamčena razina zvučne snage
i) Širina košnje
n) Osoba ovlaštena za sastavljanje tehničke dokumentacije (ref. Dir. 2006/42/EZ):
o) Mjesto i datum
p) Potpisano za i u ime

(*) vrijedi do 19. 1. 2027.
(**) vrijedi od 20. 1. 2027.

EXAMPLE

SL (Prevod izvirnih navodil)
Izjava EU o skladnosti
Direktiva o strojih 2006/42/ES, Priloga II, del A (*)
Uredba o strojih (EU) 2023/1230, Priloga V, del A (**)
1. Proizvajalec
2. Ta izjava o skladnosti je izdana na izključno odgovornost proizvajalca
3. Predmet izjave: **Traktorska kosilnica/ košnja trave**
a) Tip / Osnovni model
c) Serijska številka
d) Motor: baterija
4. Skladen s specifikacijami direktiv/uredb:
e) Priglašeni organ:
5. Sklicevanje na standarde
g) Izmerjena raven zvočne moči
h) Zagotovljena raven zvočne moči
i) Širina košnje
n) Oseba, pooblaščena za pripravo tehnične dokumentacije (sklic na Direktivo 2006/42/ES):
o) Kraj in datum
p) Podpisano za in v imenu

(*) velja do 19. 1. 2027
(**) velja od 20. 1. 2027

BS (Prijevod originalnih uputa)
EU izjava o usklađenosti
Direktiva o mašinama 2006/42/EZ, Prilog II, Dio A (*)
Uredba o mašinama (EU) 2023/1230, Prilog V, Dio A (**)
1. Proizvođač
2. Ova izjava o usklađenosti izdaje se pod isključivom odgovornošću proizvođača
3. Predmet izjave: **Traktorska kosilica (traktorčić) / Košenje trave**
a) Tip / Osnovni model
c) Serijski broj
d) Motor: akumulator
4. U skladu sa specifikacijama direktiva/uredbi:
e) Prijavljeno tijelo:
5. Pozivanje na norme
g) Izmjereni nivo zvučne snage
h) Garantovani nivo zvučne snage
i) Širina košenja
n) Osoba ovlaštena za sastavljanje tehničke dokumentacije (ref. Direktiva 2006/42/EZ):
o) Mjesto i datum
p) Potpisano za i u ime

(*) važi do 19.01.2027.
(**) važi od 20.01.2027.

SK (Preklad pôvodného návodu na použitie)
EÚ vyhlásenie o zhode
Smernica o strojových zariadeniach 2006/42/ES, príloha II, časť A (*)
Nariadenie o strojových zariadeniach (EÚ) 2023/1230, príloha V, časť A (**)
1. Výrobca
2. Toto vyhlásenie o zhode sa vydáva na výhradnú zodpovednosť výrobcu
3. Predmet vyhlásenia: **Kosačka so sediacou obsluhou/ kosačka na trávu**
a) Typ / Základný model
c) Sériové číslo
d) Motor: akumulátor
4. Spĺňa požiadavky smerníc/nariadení:
e) Notifikovaná osoba:
5. Odkaz na normy
g) Nameraná hladina akustického výkonu
h) Garantovaná hladina akustického výkonu
i) Šírka záberu kosenia
n) Osoba poverená zostavením technickej dokumentácie (podľa smernice 2006/42/ES):
o) Miesto a dátum
p) Podpísané za a v mene

(*) platné do 19. 1. 2027
(**) platné od 20. 1. 2027

RO (Traducerea manualului fabricantului)
Declarația UE de conformitate
Directiva privind echipamentele tehnice 2006/42/CE, Anexa II, Partea A (*)
Regulamentul privind echipamentele tehnice (UE) 2023/1230, Anexa V, Partea A (**)
1. Producător
2. Prezenta declarație de conformitate este emisă pe răspunderea exclusivă a producătorului
3. Obiectul declarației: **Mașină de tuns iarba cu șofer la volan/ tăiat iarba**
a) Tip / Model de bază
c) Număr de serie
d) Motor: baterie
4. Respectă specificațiile directivelor/regulamentelor:
e) Organism notificat:
5. Referință la standarde
g) Nivelul măsurat al puterii acustice
h) Nivelul garantat al puterii acustice
i) Lățimea de tăiere
n) Persoana autorizată să întocmească dosarul tehnic (Ref. Dir. 2006/42/CE):
o) Locul și data
p) Semnat pentru și în numele

(*) valabil până la 19.01.2027
(**) valabil începând cu 20.01.2027

LT (Originalių instrukcijų vertimas)
ES atitikties deklaracija
Mašinų direktyva 2006/42/EB, II priedas, A dalis (*)
Mašinų reglamentas (ES) 2023/1230, V priedas, A dalis (**)
1. Gamintojas
2. Ši atitikties deklaracija išduota tik gamintojo atsakomybe
3. Deklaracijos objektas: **Balninė vejapjovė su sėdinčiu operatoriumi / žolės pjovimas**
a) Tipas / Bazinis modelis
c) Serijos numeris
d) Variklis: baterija
4. Atitinka direktyvų / reglamentų specifikacijas:
e) Notifikuotoji įstaiga:
5. Nuoroda į standartus
g) Išmatuotasis garso galios lygis
h) Garantuojamasis garso galios lygis
i) Pjovimo plotis
n) Asmuo, įgaliotas parengti techninę bylą (pagal Direktyvą 2006/42/EB):
o) Vieta ir data
p) Pasirašyta už ir vardu

(*) galioja iki 2027-01-19
(**) galioja nuo 2027-01-20

LV (Instrukciju tulkojums no oriģinālvalodas)
ES atbilstības deklarācija
Mašīnu direktīva 2006/42/EK, II pielikuma A daļa (*)
Regula (ES) 2023/1230 par mašīnām, V pielikuma A daļa (**)
1. Ražotājs
2. Šī atbilstības deklarācija ir izdota, par to pilnībā uzņemoties atbildību ražotājam
3. Deklarācijas priekšmets: **Sēžot vadāma zālienu pļaujmašīna/ zāles pļaušana**
a) Tips / Bāzes modelis
c) Sērijas numurs
d) Dzinējs: akumulators
4. Atbilst direktīvu/regulu specifikācijām:
e) Paziņotā struktūra:
5. Atsauce uz standartiem
g) Izmērītais skaņas jaudas līmenis
h) Garantētais skaņas jaudas līmenis
i) Pļaušanas platums
n) Persona, kas pilnvarota sagatavot tehnisko dokumentāciju (atsauce uz Direktīvu 2006/42/EK):
o) Vieta un datums
p) Parakstīts viņa vārdā

(*) spēkā līdz 19.01.2027.
(**) spēkā no 20.01.2027.

SR (Prevod originalnih uputstval)
EU izjava o usklađenosti
Direktiva o mašinama 2006/42/EZ, Prilog II, Dio A (*)
Uredba o mašinama (EU) 2023/1230, Prilog V, Dio A (**)
1. Proizvođač
2. Ova izjava o usklađenosti izdaje se pod isključivom odgovornošću proizvođača
3. Predmet izjave: **Traktorska kosačica (traktorčić)/ košenje trave**
a) Tip / Osnovni model
c) Serijski broj
d) Motor: akumulator
4. U skladu sa specifikacijama direktiva/uredbi:
e) Prijavljeno tijelo:
5. Pozivanje na norme
g) Izmjereni nivo zvučne snage
h) Garantovani nivo zvučne snage
i) Širina košenja
n) Osoba ovlaštena za sastavljanje tehničke dokumentacije (ref. Direktiva 2006/42/EZ):
o) Mjesto i datum
p) Potpisano za i u ime

(*) važi do 19.01.2027.
(**) važi od 20.01.2027.

BG (Превод на оригиналните инструкции)
ЕС декларация за съответствие
Директива относно машините 2006/42/ЕО, Приложение II, част А (*)
Регламент относно машините (ЕС) 2023/1230, Приложение V, част А (**)
1. Производител
2. Настоящата декларация за съответствие се издава изцяло на отговорността на производителя
3. Предмет на декларацията: **Косачка със седнал водач/ рязане на трева**
а) Тип / Базов модел
c) Сериен номер
d) Двигател: акумулатор
4. Отговаря на изискванията на директивите/регламентите:
e) Нотифициран орган:
5. Позоваване на стандарти
g) Измерено ниво на звукова мощност
h) Гарантирано ниво на звукова мощност
i) Ширина на косене
n) Лице, упълномощено да състави техническото досие (съгл. Директива 2006/42/ЕО):
o) Място и дата
p) Подписано за и от името на

(*) валидна до 19.01.2027 г.
(**) валидна от 20.01.2027 г.

ET (Algupärase kasutusjuhendi tõlge)
EL-i vastavusdeklaratsioon
Masinadirektiiv 2006/42/EÜ, II lisa, A-osa (*)
Masinamäärus (EL) 2023/1230, V lisa, A-osa (**)
1. Tootja
2. Käesolev vastavusdeklaratsioon on välja antud tootja ainuvastutusel
3. Deklareeritav toode:**Istuva juhiga muruniitja / muruniitja**
a) Tüüp / Põhimudel
c) Seerianumber
d) Mootor: aku
4. Vastab direktiivide/määruste nõuetele:
e) Teavitatud asutus:
5. Viited standarditele
g) Mõõdetud helivõimsuse tase
h) Garanteeritud helivõimsuse tase
i) Niidulaius
n) Tehnilise toimiku koostamiseks volitatud isik (viide direktiivile 2006/42/EÜ):
o) Koht ja kuupäev
p) Allkirjastatud kelle poolt ja nimel

(*) kehtib kuni 19.01.2027
(**) kehtib alates 20.01.2027

EXAMPLE

© by ST. S.p.A.

IT • Il contenuto e le immagini del presente manuale d'uso sono stati realizzati per conto di ST. S.p.A. e sono tutelati da diritto d'autore – E' vietata ogni riproduzione o alterazione anche parziale non autorizzata del documento.
CS • Obsah a obrázky v tomto návodu k použití byly zpracovány jménem společnosti ST. S.p.A. a jsou chráněny autorským právem – Reprodukce či nepovolené pozměňování tohoto dokumentu, a to i částečné, je zakázáno.
DA • Indhold og illustrationer i denne vejledning er blevet skabt på vegne af ST. S.p.A. og er beskyttet af ophavsret – Enhver gengivelse eller ændring, også delvis, af dokumentet uden autorisation hertil er forbudt.
DE • Inhalt und Bilder dieser Bedienungsanleitung wurden im Namen von ST. S.p.A. erstellt und sind urheberrechtlich geschützt – Jede nicht genehmigte Vervielfältigung oder Veränderung, auch auszugsweise, dieses Dokuments ist verboten.
EN • The content and images in this User Manual were produced expressly for ST. S.p.A. and are protected by copyright – any unauthorised reproduction or modification to the document, either partially or in full, is prohibited.
ES • El contenido y las imágenes del presente manual de uso han sido creados por ST. S.p.A. y están protegidos por los derechos de autor – Se prohíbe toda reproducción o modificación, incluso parcial, no autorizada del documento.
FI • Tämän käyttöoppaan sisältö ja kuvat on valmistettu ST. S.p.A. -yhtiön toimesta ja niitä suojaa tekijänoikeuslaki. – Asiakirjan kaikenlainen kopioiminen tai muuttaminen, osittainkin, on kielletty ilman erityistä lupaa.
FR • Le contenu et les images du présent manuel d'utilisation ont été réalisés pour le compte de ST. S.p.A. et sont protégés par un droit d'auteur - Toute reproduction ou modification non autorisée, même partielle, du document, est interdite.
NL • De inhoud en de afbeeldingen van deze gebruikshandleiding werden gerealiseerd voor rekening van ST. S.p.A. en zijn beschermd door het auteursrecht – Elke niet-geautoriseerde reproductie of wijziging, ook gedeeltelijke, van het document is verboden.
NO • Innholdet og bildene i denne brukerveiledningen er utført på oppdrag fra ST. S.p.A. og er beskyttet ved opphavsrett - Enhver gjengivelse eller endring, selv kun delvis, er forbudt.
PL • Treść oraz ilustracje zawarte w niniejszej instrukcji obsługi powstały na zlecenie spółki ST. S.p.A. i są chronione prawami autorskimi – Zabrania się wszelkiego kopiowania bądź modyfikowania, także częściowego, niniejszego dokumentu bez uzyskania stosownej zgody.
PT • As imagens e os conteúdos contidos no presente Manual do Utilizador foram expressamente criados para uso exclusivo da ST. S.p.A., encontrando-se protegidos por direitos de autor. Qualquer tipo de reprodução ou alteração, parcial ou integral, não autorizadas deste Manual estão expressamente proibidas.
RU • Тесты и изображения, содержащиеся в настоящем руководстве, были созданы в интересах ST. S.p.A. и защищены авторскими правами – Любое несанкционированное воспроизведение или изменение документа запрещено.
SK • Obsah a obrázky v tomto návode na používanie boli spracované menom spoločnosti ST. S.p.A. a sú chránené autorským právom – Reprodukcie či nepovolené pozmeňovanie tohto dokumentu, a to aj čiastočné, je zakázané.
SV • Innehållet och bilderna i denna användarhandbok har framställts för ST. S.p.A. och skyddas av upphovsrätt – all form av reproduktion eller ändring, även partiell, som inte auktoriserats är förbjuden.

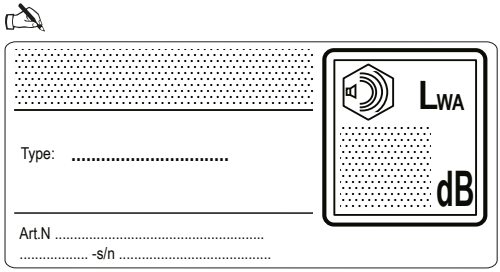





ST. S.p.A.
Via del Lavoro, 6
31033 Castelfranco Veneto (TV) ITALY

www.stiga.com
italy@support.stiga.com

STIGA LTD (UK Importer)
6 Stansted Courtyard, Parsonage Road,
Takeley, Bishop's Stortford, Essex, England,
CM22 6PU, United Kingdom