171506365/P3 06/2023

CP1 434 Series
CP1 484 Series
CP1 534 Series

IT **Tosaerba con conducente a piedi** - MANUALE DI ISTRUZIONI
ATTENZIONE: prima di usare la macchina, leggere attentamente il presente libretto.

BG **Косачка с изправен водач** - УПЪТВАНЕ ЗА УПОТРЕБА
ВНИМАНИЕ: преди да използвате машината прочетете внимателно настоящата книжка.

BS **Kosilica na guranje** - UPUTSTVO ZA UPOTREBU
PAŽNJA: prije nego što koristite ovu mašinu, pažljivo pročitajte priručnik s uputama.

CS **Sekačka se stojící obsluhou** - NÁVOD K POUŽITÍ
UPOZORNĚNÍ: před použitím stroje si pozorně přečtěte tento návod k použití.

DA **Plæneklipper betjent af gående personer** - BRUGSANVISNING
ADVARSEL: læs instruktionsbogen omhyggeligt igennem, før du tager denne maskine i brug.

DE **Handgeführter Rasenmäher** - GEBRAUCHSANWEISUNG
ACHTUNG: vor inbetriebnahme des geräts die gebrauchsanleitung aufmerksam lesen.

EL **Χλοοκοπτική μηχανή με όρθιο χειριστή** - ΟΔΗΓΙΕΣ ΧΡΗΣΠΣ
ΠΡΟΣΟΧΗ: πριν χρησιμοποιησετε το μηχανημα, διαβαστε προσεκτικα το παρον εγχειριδιο.

EN **Pedestrian controlled lawnmower** - OPERATOR'S MANUAL
WARNING: read thoroughly the instruction booklet before using the machine.

ES **Cortadora de pasto con operador de pie** - MANUAL DE INSTRUCCIONES
ATENCIÓN: antes de utilizar la máquina, leer atentamente el presente manual.

ET **Seisva juhiga muruniitja** - KASUTUSJUHEND
TÄHELEPANU: enne masina kasutamist lugeda tähelepanelikult antud kasutusjuhendit.

FI **Kävellen ohjattava ruohonleikkuri** - KÄYTTÖOHJEET
VAROITUS: lue käyttöopas huolellisesti ennen koneen käyttöä.

FR **Tondeuse à gazon à conducteur à pied** - MANUEL D'UTILISATION
ATTENTION: lire attentivement le manuel avant d'utiliser cette machine.

HR **Ručno upravljana kosilica trave** - PRIRUČNIK ZA UPORABU
POZOR: prije uporabe stroja, pažljivo pročitajte ovaj priručnik.

HU **Gyalogvezetésű fűnyírógép** - HASZNÁLATI UTASÍTÁS
FIGYELEM! a gép használata előtt olvassa el figyelmesen a jelen kézikönyvet.

LT **Pėsčio operatoriaus valdoma vejapjovė** - NAUDOJIMO INSTRUKCIJOS
DĖMESIO: prieš naudojant įrenginį, atidžiai perskaityti šį naudotojo vadovą.

LV **No aizmugures ejot vadāma zāliena pļaujmašīna**
LIETOŠANAS INSTRUKCIJA - **UZMANĪBU: pirms aparāta lietošanai rūpīgi izlasiet doto instrukciju.**

MK **Тревокосачка со оператор на нозе** - УПАТСТВА ЗА УПОТРЕБА
ВНИМАНИЕ: прочитајте го внимателно ова упатство пред да ја користите машината.

NL **Lopend bediende grasmaaier** - GEBRUIKERSHANDLEIDING
LET OP: vooraleer de machine te gebruiken, dient men deze handleiding aandachtig te lezen.

NO **Håndført gressklipper** - INSTRUKSJONSBOK
ADVARSEL: les denne bruksanvisningen nøye før du bruker maskinen.

PL **Kosiarka prowadzona przez operatora pieszego**
INSTRUKCJE OBSŁUGI - **OSTRZEŻENIE: przed użyciem maszyny, należy uważnie przeczytać niniejszą instrukcję.**

PT **Corta-relvas para operador apeado** - MANUAL DE INSTRUÇÕES
ATENÇÃO: antes de usar a máquina, leia atentamente o presente manual.

RO **Maşină de tuns iarba cu conducător pedestru**
MANUAL DE INSTRUCȚIUNI - **ATENȚIE: înainte de a utiliza maşina, citiți cu atenție manualul de față.**

RU **Газонокосилка с пешеходным управлением**
РУКОВОДСТВО ПО ЭКСПЛУАТАЦИИ - **ВНИМАНИЕ: прежде чем пользоваться оборудованием, внимательно прочтите это руководство по эксплуатации.**

SK **Kosačka so stojacou obsluhou** - NÁVOD NA POUŽITIE
UPOZORNENIE: pred použitím stroja si pozorne prečítajte tento návod.

SL **Kosilnica za stoječega delavca** - PRIROČNIK ZA UPORABO
POZOR: preden uporabite stroj, pazljivo preberite priročnik z navodili.

SR **Kosačica na guranje** - PRIRUČNIK SA UPUTSTVIMA
PAŽNJA: pre korišćenja mašine pažljivo pročitati ovaj priručnik.

SV **Förarledd gräsklippare** - BRUKSANVISNING
VARNING: läs igenom hela detta häfte innan du använder maskinen.

TR **Ayak kumandalı çim biçme makinesi** - KULLANIM KILAVUZU
DİKKAT: makıneyı kullanmadan önce talımatlar ıçeren kılavuzu dıkkatle okuyun.

ITALIANO - **Istruzioni Originali** ..... IT
БЪЛГАРСКИ - Инструкция за експлоатация ..... BG
BOSANSKI - Prijevod originalnih uputa ..... BS
ČESKY - Překlad původního návodu k používání ..... CS
DANSK - Oversættelse af den originale brugsanvisning ..... DA
DEUTSCH - Übersetzung der Originalbetriebsanleitung ..... DE
ΕΛΛΗΝΙΚΑ - Μετάφραση των πρωτότυπων οδηγιών ..... EL
ENGLISH - Translation of the original instruction ..... EN
ESPAÑOL - Traducción del Manual Original ..... ES
EESTI - Algupärase kasutusjuhendi tõlge ..... ET
SUOMI - Alkuperäisten ohjeiden käännös ..... FI
FRANÇAIS - Traduction de la notice originale ..... FR
HRVATSKI - Prijevod originalnih uputa ..... HR
MAGYAR - Eredeti használati utasítás fordítása ..... HU
LIETUVIŠKAI - Originalių instrukcijų vertimas ..... LT
LATVIEŠU - Instrukciju tulkojums no oriģināl valodas LV
МАКЕДОНСКИ - Превод на оригиналните упатства ..... MK
NEDERLANDS - Vertaling van de oorspronkelijke gebruiksaanwijzing ..... NL
NORSK - Oversettelse av den originale bruksanvisningen ..... NO
POLSKI - Tłumaczenie instrukcji oryginalnej ..... PL
PORTUGUÊS - Tradução do manual original ..... PT
ROMÂN - Traducerea manualului fabricantului ..... RO
РУССКИЙ - Перевод оригинальных инструкций ..... RU
SLOVENSKY - Preklad pôvodného návodu na použitie ..... SK
SLOVENŠČINA - Prevod izvirnih navodil ..... SL
SRPSKI - Prevod originalnih uputstva ..... SR
SVENSKA - Översättning av bruksanvisning i original ..... SV
TÜRKCE - Oriiinal Talimatların Tercümesi ..... TR

1

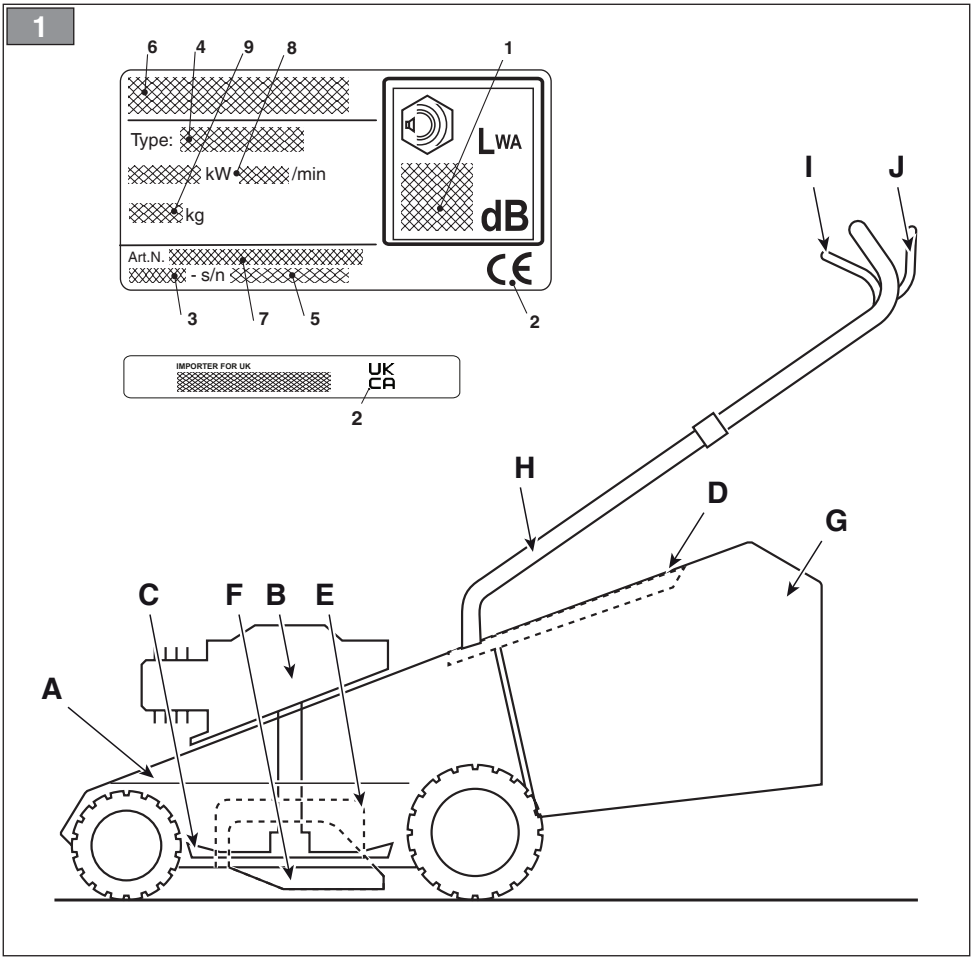
6
4
9
8
1
Type:
kW
/min
kg
LWA
dB
Art.N.
- s/n
CE
3
7
5
2
IMPORTER FOR UK
UK
CA
2
I
J
H
D
G
C
F
B
E
A

2

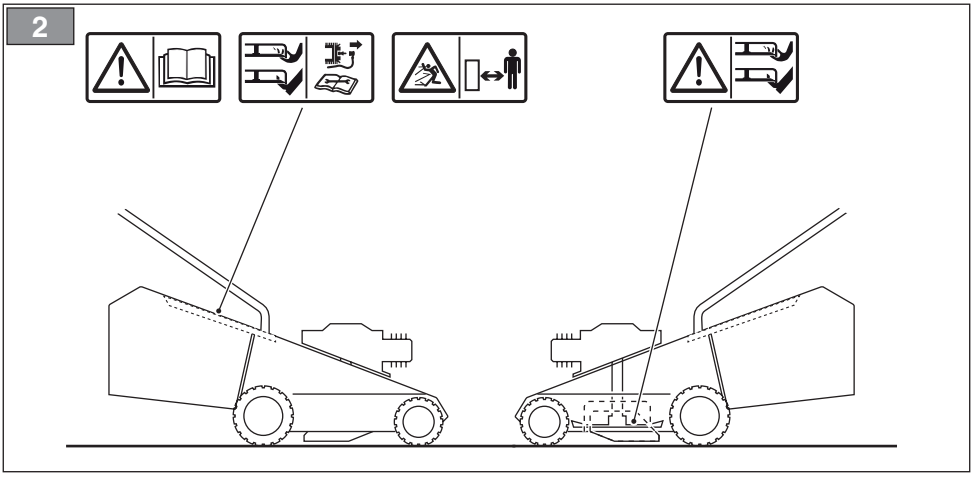

3

4

1

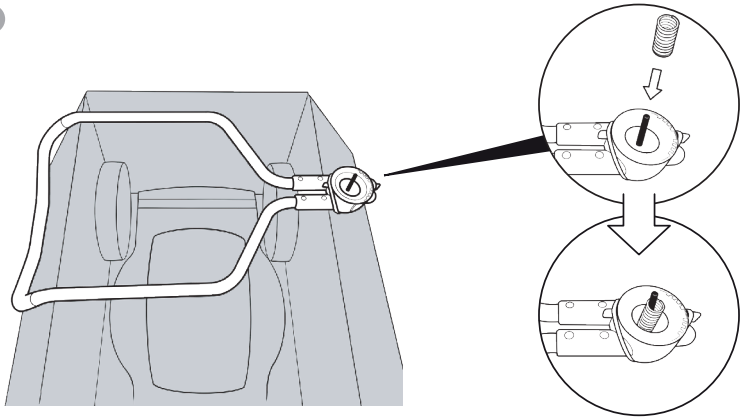

2

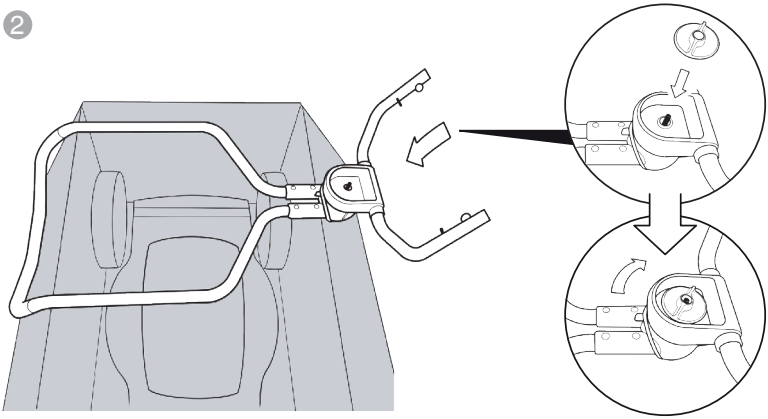

3

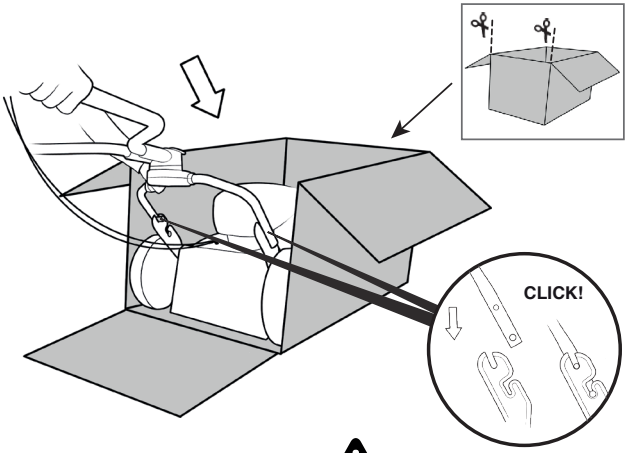

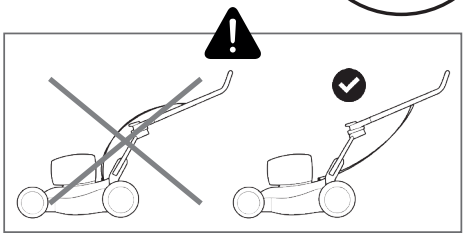

4

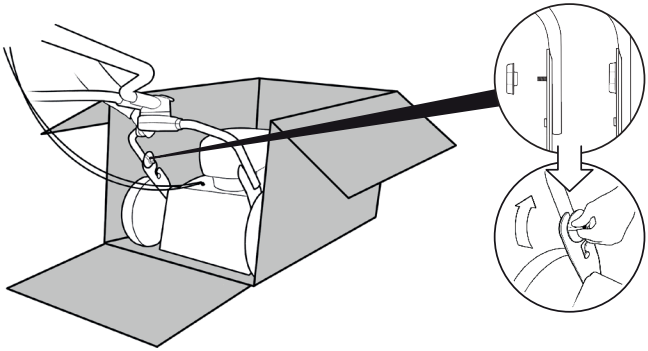

5

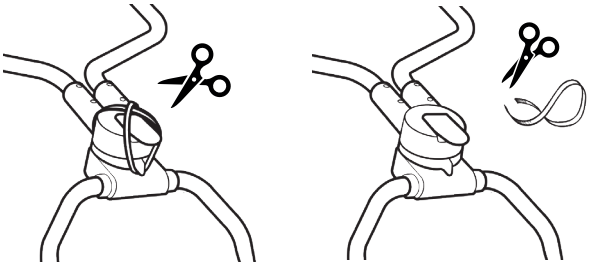

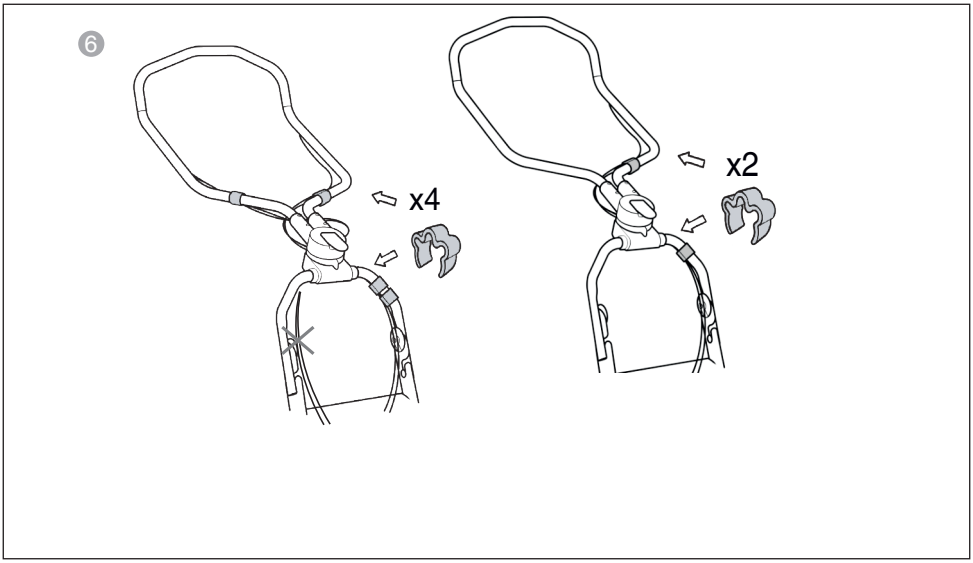
6
x4
x2

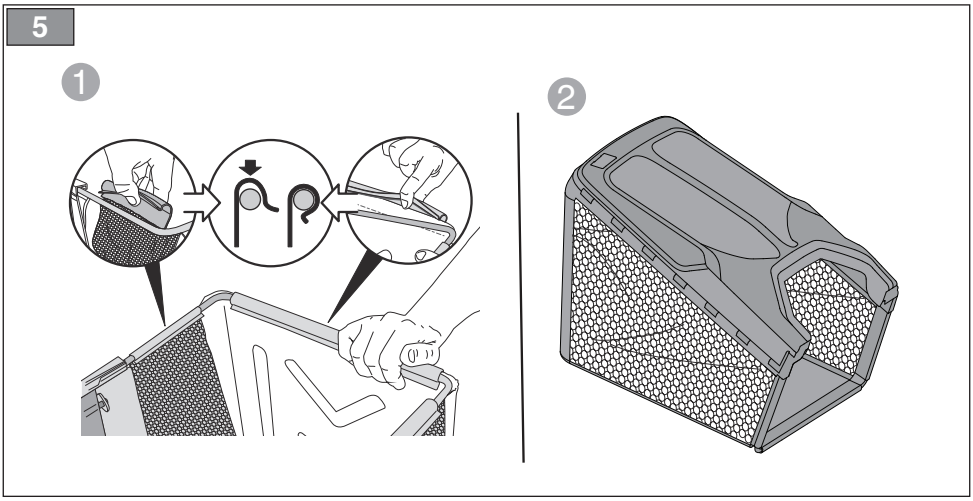
5
1
2

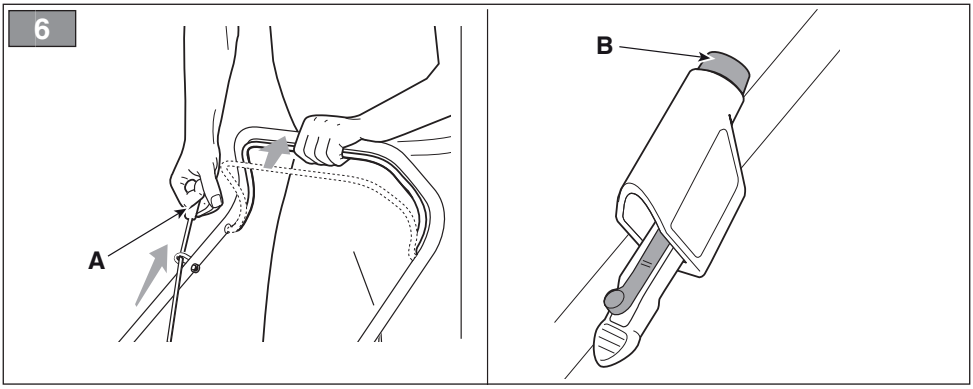
6
A
B

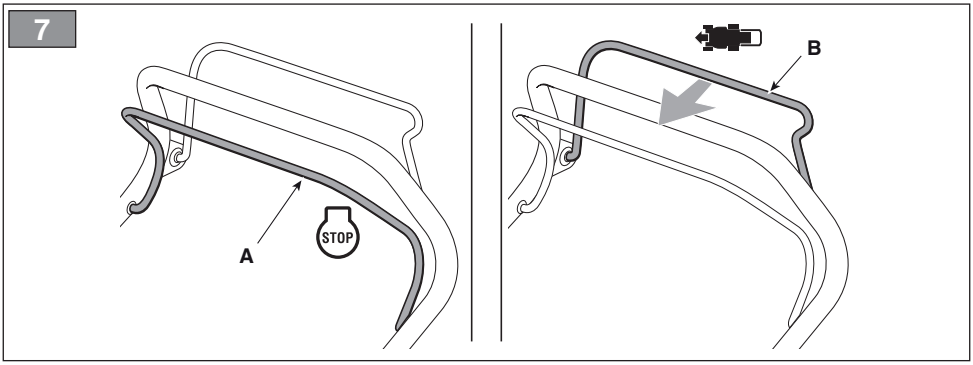
7
A
STOP
B

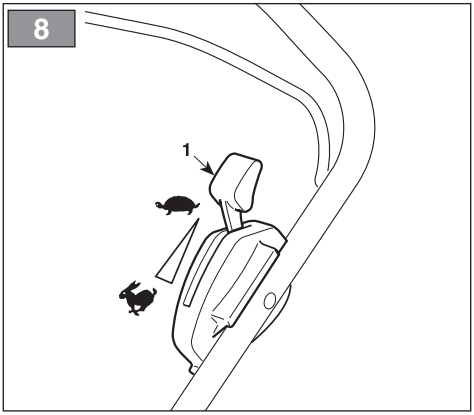
8
1

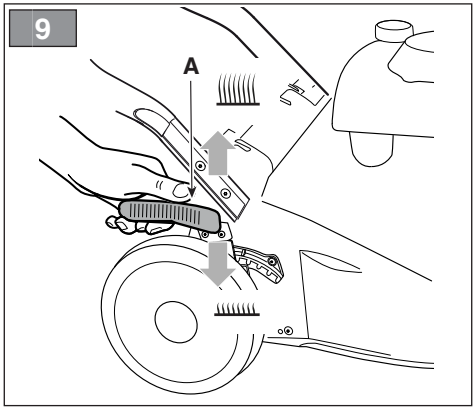
9
A

10

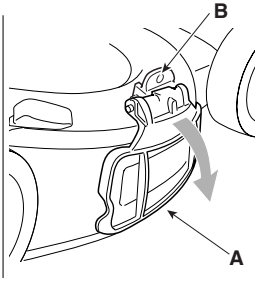

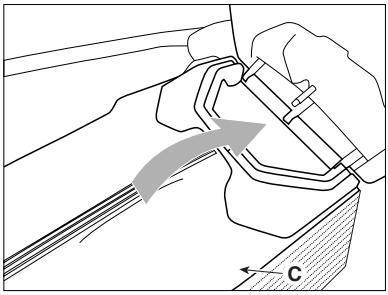

11

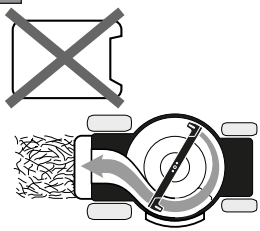

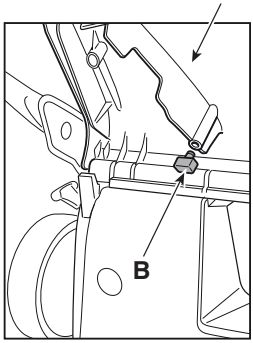

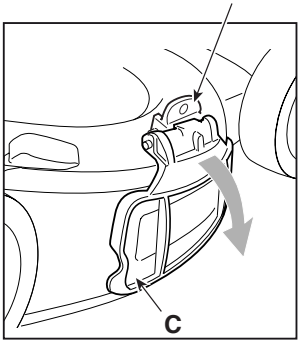

12

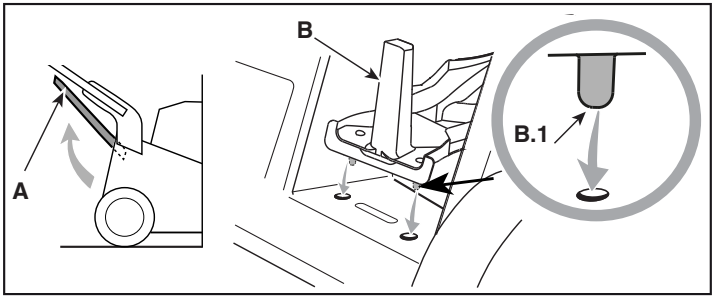

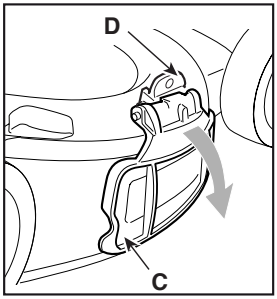

13

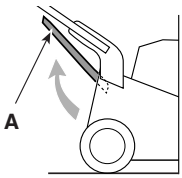

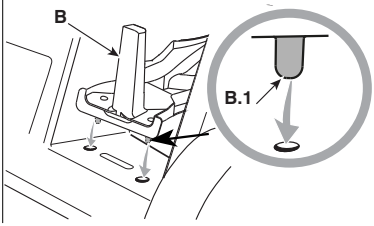

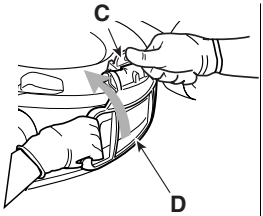

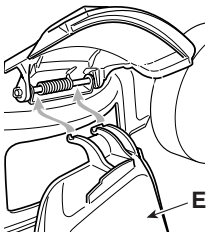

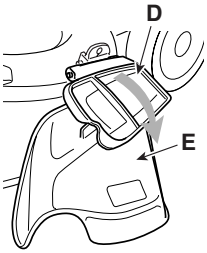

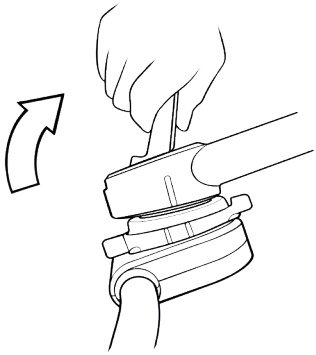
1

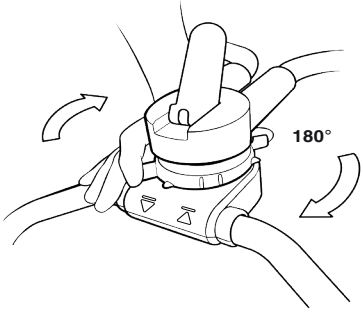
2
180°

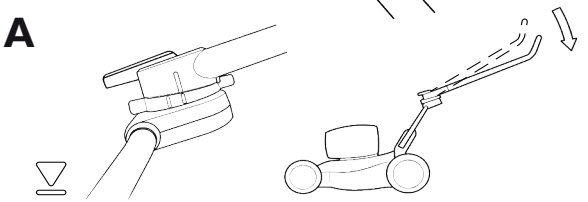
A

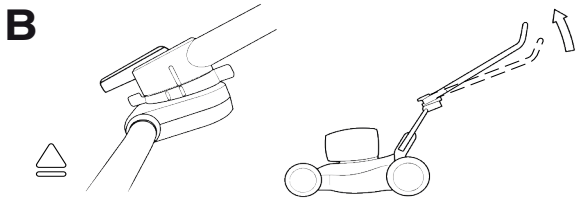
B

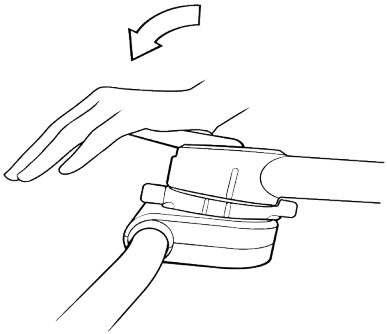
3

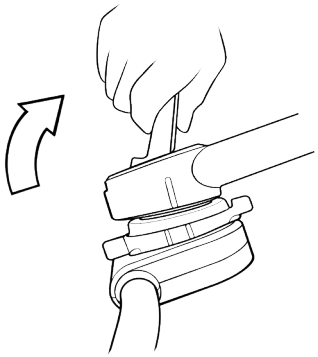

1

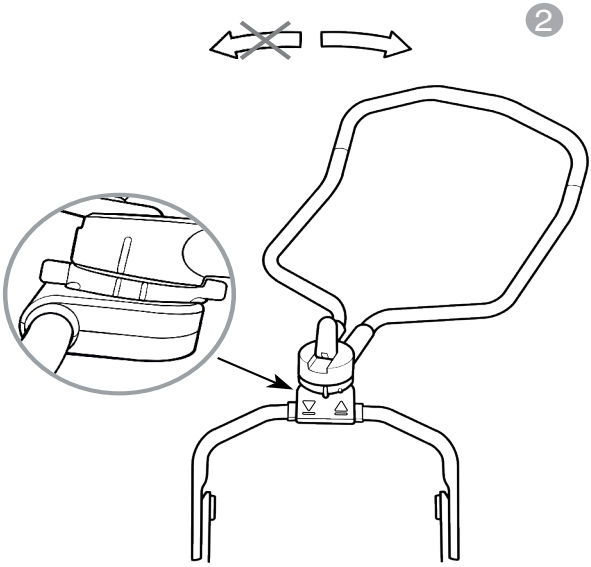

2

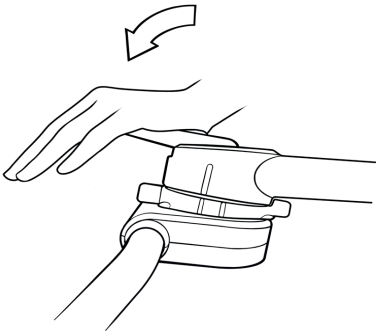

3

16

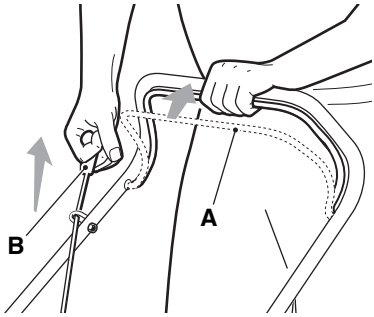

17

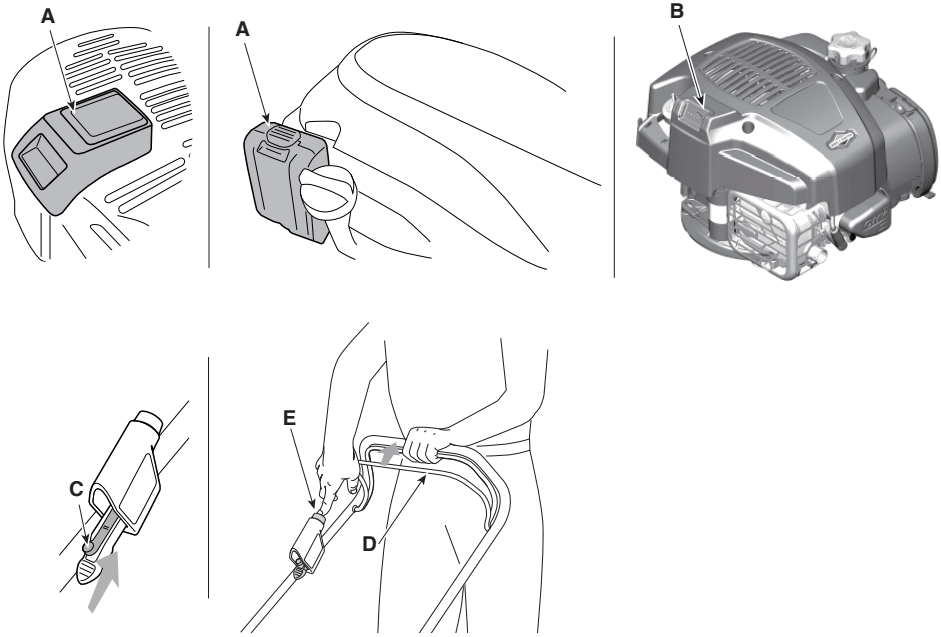

18

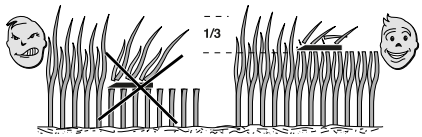

19

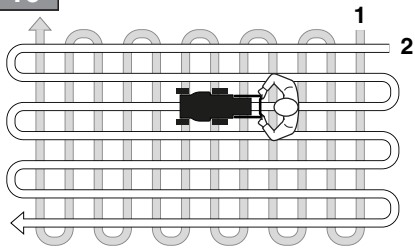

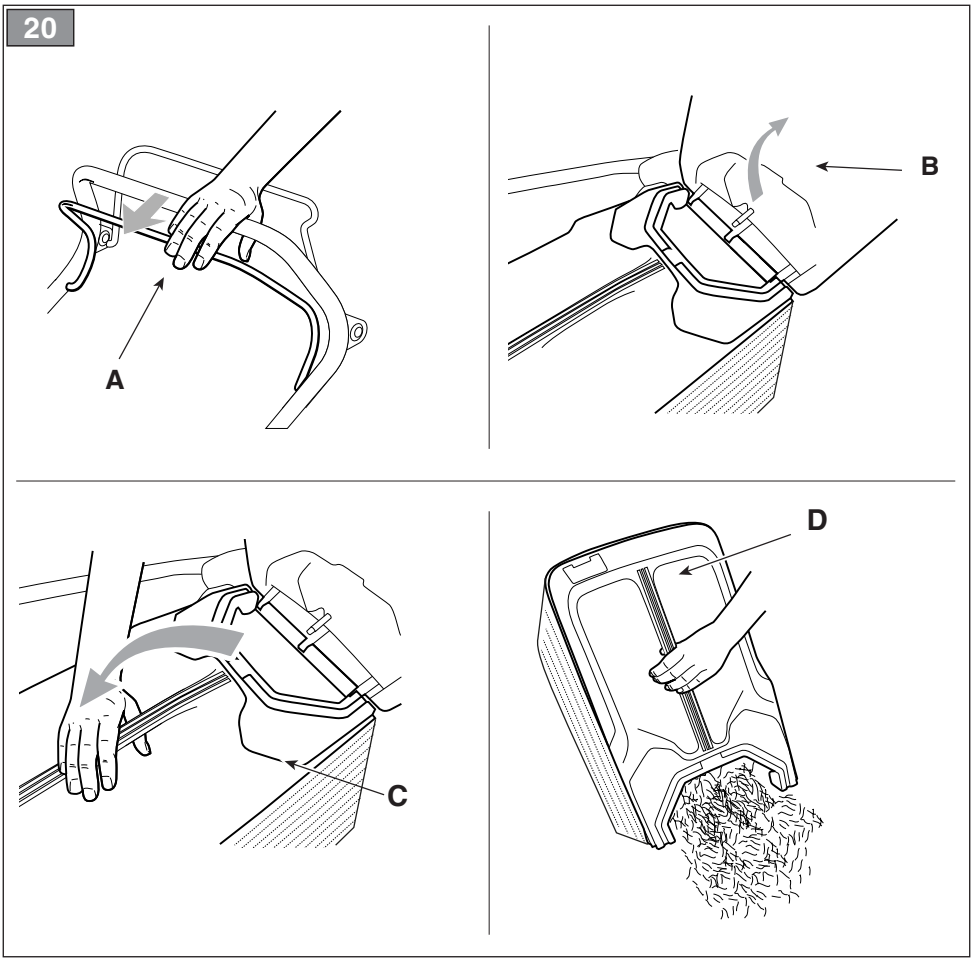
20
A
B
C
D

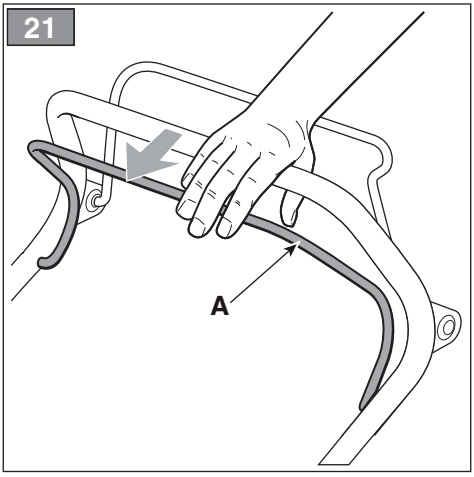
21
A

22

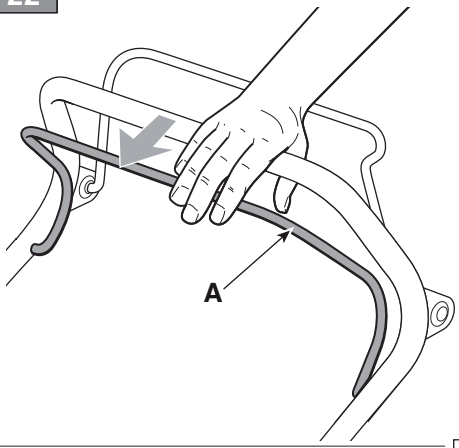

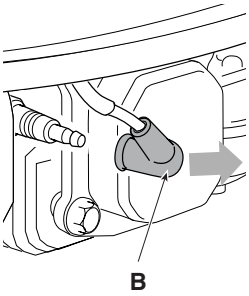

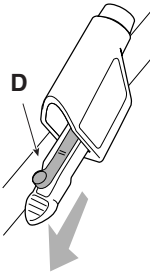

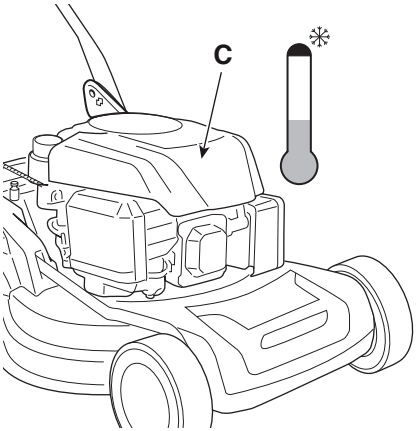

23

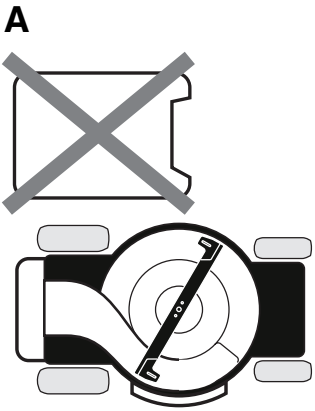

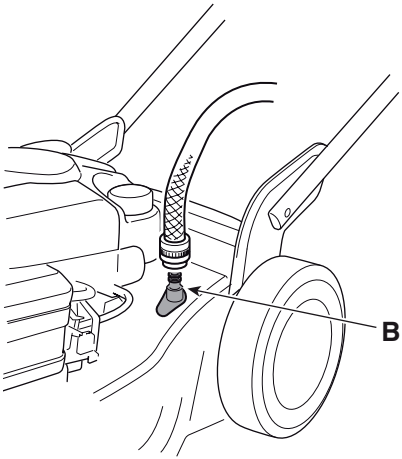

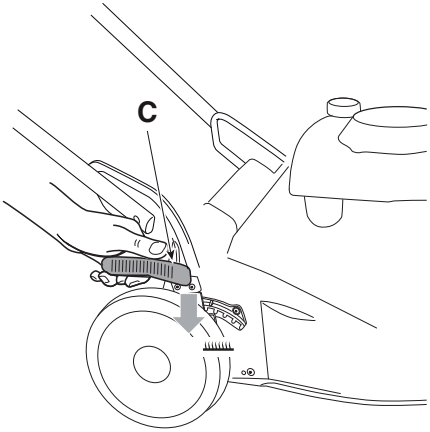

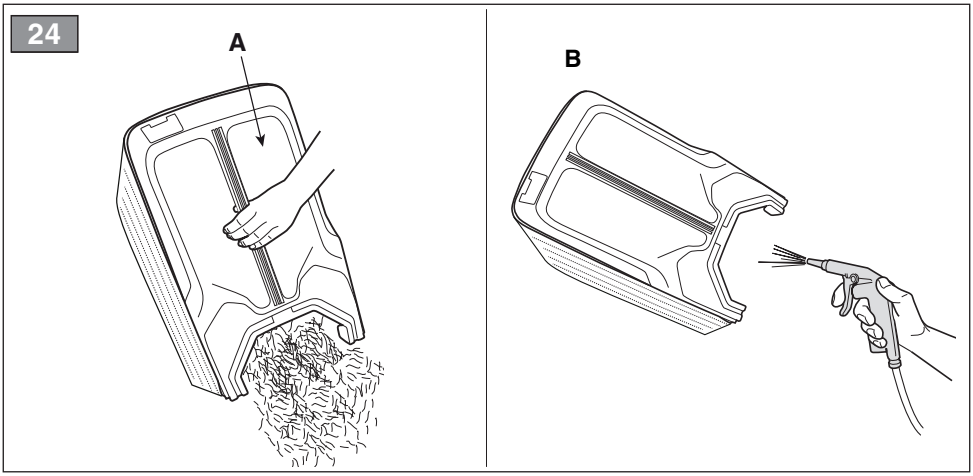
24
A
B

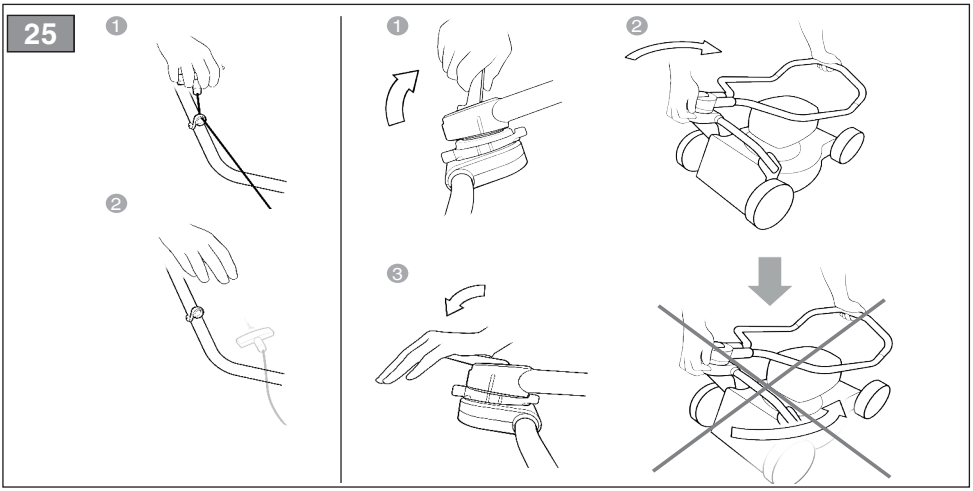
25
1
2
1
2
3

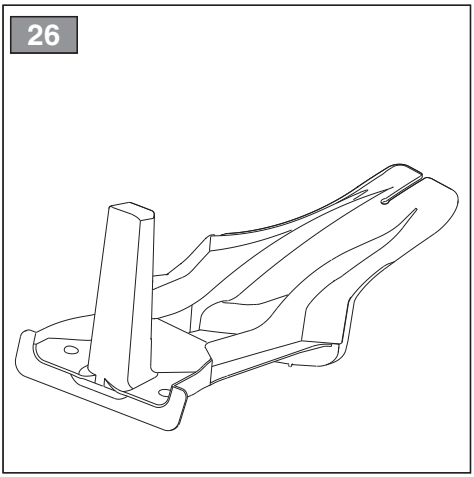
26

[1]	DATI TECNICI		CP1 434 Series	CP1 484 Series	CP1 534 Series
[2]	Potenza nominale *	kW	1,75 ÷ 2,75	1,75 ÷ 3,3	2,10 ÷ 3,3
[3]	Velocità mass. di funzionamento motore *	min^{-1}	2900 ± 100	2900 ± 100	2900 ± 100
[4]	Massa della macchina con serbatoio vuoto (*)*	kg	22 ÷ 27	22 ÷ 35	29 ÷ 37
[5]	Ampiezza di taglio	cm	41	46	51
[6]	Codice dispositivo di taglio		81004341/3	81004346/3	81004459/0
[7] [8]	Livello di pressione acustica (max.) Incertezza di misura	dB(A) dB(A)	81 2,21	83 1,46	83 1,17
[9] [8]	Livello di potenza acustica misurato (max.) Incertezza di misura	dB(A) dB(A)	94 1,61	96 0,61	98 0,62
[10]	Livello di potenza acustica garantito	dB(A)	95	96	98
[11] [8]	Livello di vibrazioni (max.) Incertezza di misura	m/s^2 m/s^2	2,8 0,42	3,3 1,25	3,0 0,66

[12]	**ACCESSORI A RICHIESTA**			
[13]	Kit "Mulching"	✓	✓	✓

(*) Il range del peso si riferisce al tipo di motore utilizzato e alla configurazione della macchina.
* Per il dato specifico, fare riferimento a quanto indicato nell'etichetta di identificazione della macchina.

[1] **BG - ТЕХНИЧЕСКИ ДАННИ**
[2] Номинална мощност
[3] Максимална скорост на работа на двигателя
[4] Маса на машината с празен резервоар
[5] Широчина на косене cm
[6] Код на инструмента за рязане
[7] Ниво на звуково налягане (max.)
[8] Несигурност на измерване
[9] Измерено ниво на акустична мощност (max.)
[10] Гарантирано ниво на акустична мощност
[11] Ниво на вибрации (max.)
[12] ПРИНАДЛЕЖНОСТИ ПО ЗАЯВКА
[13] Набор за "Mulching" (Раздробяване)

(*) Диапазонът на теглото се отнася до типа на използвания мотор и конфигурацията на машината
* специфични данни, вижте посоченото на идентификационния етикет на машината.

[1] **BS - TEHNIČKI PODACI**
[2] Nazivna snaga
[3] Maks. radna brzina motora
[4] Masa mašine s praznim spremnikom
[5] Širina košenja cm
[6] Šifra rezne glave
[7] Razina zvučnog pritiska (max.)
[8] Mjerna nesigurnost
[9] Izmjerena razina zvučne snage (max.)
[10] Garantovana razina zvučne snage
[11] Razina vibracija (max.)
[12] DODATNA OPREMA NA ZAHTJEV
[13] Komplet za malčiranje

(*) Raspon težine odnosi se na vrstu korištenog motora i konfiguraciju mašine
* Za određeni podatak pogledajte podatke navedene na identifikacijskoj etiketi mašine.

[1] **CS - TECHNICKÉ PARAMETRY**
[2] Jmenovitý výkon
[3] Maximální rychlost činnosti motoru
[4] Hmotnost stroje s prázdnou nádrží
[5] Šířka sečení v cm
[6] Kód sekacího zařízení
[7] Úroveň akustického tlaku (max.)
[8] Nepřesnost měření
[9] Úroveň naměřeného akustického výkonu (max.)
[10] Úroveň zaručeného akustického výkonu
[11] Úroveň vibrací (max.)
[12] VOLITELNÁ PŘÍSLUŠENSTVÍ
[13] Sada pro Mulčování

(*) Hmotnostní rozsah závisí na namontovaném typu motoru a konfiguraci modelu.
* Ohledně uvedeného údaje, vycházejte z hodnoty uvedené na identifikačním štítku stroje.

[1] **DA - TEKNISKE DATA**
[2] Nominel effekt
[3] Motorens maks. driftshastighed
[4] Maskinvægt med tom tank
[5] Klippebredde cm
[6] Skæreanordningens varenr.
[7] Lydtryksniveau (max.)
[8] Usikkerhed ved målingen
[9] Lydeffektniveau målt (max.)
[10] Garanteret lydeffektniveau
[11] Vibrationsniveau (max.)
[12] TILBEHØR
[13] Sæt til "Multiclip"

(*) Vægten refererer til de forskellige motorer på maskinen og modelkonfigurationen.
* For disse data henvises til hvad der er angivet på maskinens identifikationsmærkat.

[1] **DE - TECHNISCHE DATEN**
[2] Nennleistung
[3] Max. Betriebsgeschwindigkeit des Motors
[4] Maschinenmasse bei leerem Tank
[5] Schnittbreite cm
[6] Code Schneidwerkzeug
[7] Schalldruckpegel (max.)
[8] Messungenauigkeit
[9] Gemessener Schallleistungspegel (max.)
[1.] Garantierter Schallleistungspegel
[11] Vibrationspegel (max.)
[12] SONDERZUBEHÖR
[13] "Mulching"-Kit

(*) Der Gewichtsbereich bezieht sich auf verschiedene Motorisierungen und Modellkonfigurationen.
* Für die genaue Angabe nehmen Sie bitte auf das Typenschild der Maschine Bezug.

[1] **EL - ΤΕΧΝΙΚΑ ΧΑΡΑΚΤΗΡΙΣΤΙΚΑ**
[2] Ονομαστική ισχύς
[3] Μέγ. ταχύτητα λειτουργίας κινητήρα
[4] Μάζα του μηχανήματος με άδειο ρεζερβουάρ
[5] Πλάτος κοπής cm
[6] Κωδικός συστήματος κοπής
[7] Στάθμη ακουστικής πίεσης (max.)
[8] Αβεβαιότητα μέτρησης
[9] Μετρημένη στάθμη ακουστικής ισχύος (max.)
[10] Στάθμη εγγυώμενης ηχητικής ισχύος
[11] Επίπεδο κραδασμών (max.)
[12] ΠΡΟΑΙΡΕΤΙΚΑ ΑΞΕΣΟΥΑΡ
[13] Κιτ για χορτολίπανση "Mulching" (ψιλοτεμαχισμού)

(*) Το εύρος του βάρους αναφέρεται στον τύπο κινητήρα που χρησιμοποιείται και στη διαμόρφωση του μηχανήματος
* Για το συγκεκριμένο στοιχείο, ελέγξτε τα όσα αναγράφονται στην ετικέτα προσδιορισμού του μηχανήματος.

[1] **EN - TECHNICAL DATA**
[2] Nominal power
[3] Max. engine operation speed
[4] Machine weight with empty tank
[5] Cutting width cm
[6] Cutting means code
[7] Acoustic pressure level (max.)
[8] Measurement uncertainty
[9] Acoustic power level measured (max.)
[10] Acoustic power level guaranteed
[11] Vibration level (max.)
[12] OPTIONAL ACCESSORIES
[13] Mulching kit

(*) The weight range is referring to different engine fitted and model configuration.
* Please refer to the data indicated on the machine's identification plate for the exact figure.

[1] **ES - DATOS TÉCNICOS**
[2] Potencia nominal
[3] Velocidad máx. de funcionamiento motor
[4] Peso de la máquina con el depósito de combustible vacío
[5] Amplitud de corte cm
[6] Código dispositivo de corte
[7] Nivel de presión acústica (max.)
[8] Incertidumbre de medida
[9] Nivel de potencia acústica medido (max.)
[10] Nivel de potencia acústica garantizado
[11] Nivel de vibraciones (max.)
[12] ACCESORIOS POR ENCARGO
[13] Kit para "Mulching"

(*) El rango de pesos se refiere a los distintos modelos de motor que se pueden motar y a la configuracion de distintos modelos.
* Para el dato específico, hacer referencia a lo indicado en la etiqueta de identificación de la máquina.

[1] **ET - TEHNILISED ANDMED**
[2] Nominaalvõimsus
[3] Mootori töötamise maks. kiirus
[4] Masina mass tühja paagiga
[5] Lõikelaius cm
[6] Lõikeseadme kood
[7] Helirõhu tase (max.)
[8] Mõõtemääramatus
[9] Mõõdetud müravõimsuse tase (max.)
[10] Garanteeritud müravõimsuse tase
[11] Vibratsioonide tase (max.)
[12] LISASEADMED TELLIMISEL
[13] "Multsimis" komplekt

(*) Kaaluvahemik on antud mootoritüübi ja masina konfiguratsiooni järgi
* Konkreetse info jaoks viidata masina identifitseerimisetiketil märgitule

[1] **FI - TEKNISET TIEDOT**
[2] Nimellisteho
[3] Moottorin maksimaalinen toimintanopeus
[4] Laitteen kuivapaino
[5] Leikkuuleveys cm
[6] Leikkuuvälineen koodi
[7] Akustisen paineen taso (max.)
[8] Mittausepävarmuus
[9] Mitattu melutaso (max.)
[10] Taattu äänitehotaso
[11] Tärinätaso (max.)
[12] SAATAVANA OLEVAT LISÄVARUSTEET
[13] Silppuamisvarusteet

(*) Ilmoitettu painoalue riippuu asennetusta moottorista ja mallin kokoonpanosta.
* Määrättyä arvoa varten, viittaa laitteen tunnuslaatassa annettuihin tietoihin.

[1] **FR - CARACTÉRISTIQUES TECHNIQUES**
[2] Puissance nominale
[3] Vitesse max de fonctionnement moteur
[4] Masse de la machine avec réservoir vide
[5] Largeur de coupe cm
[6] Code organe de coupe
[7] Niveau de pression acoustique (max.)
[8] Incertitude de mesure
[9] Niveau de puissance acoustique mesuré (max.)
[10] Niveau de puissance acoustique garanti
[11] Niveau de vibrations (max.)
[12] ÉQUIPEMENTS SUR DEMANDE
[13] Kit "Mulching"

(*) La plage de poids fait référence au type de moteur installé et à la configuration du modèle.
* Pour la valeur spécifique, se référer à ce qui est indiqué sur la plaque signalétique de la machine.

[1] **HR - TEHNIČKI PODACI**
[2] Nazivna snaga
[3] Maks. brzina rada motora
[4] Masa stroja s praznim spremnikom
[5] Širina košnje cm
[6] Šifra noža
[7] Razina zvučnog tlaka (max.)
[8] Mjerna nesigurnost
[9] Izmjerena razina zvučne snage (max.)
[10] Zajamčena razina zvučne snage
[11] Razina vibracija (max.)
[12] DODATNA OPREMA PO NARUDŽBI
[13] Komplet za "malčiranje"

(*) Raspon težine odnosi se na tip korištenog motora i na konfiguraciju stroja
* Specifični podatak pogledajte na identifikacijskoj etiketi stroja.

[1] **HU - MŰSZAKI ADATOK**
[2] Névleges teljesítmény
[3] A motor max. üzemi sebessége
[4] A gép tömege üres tartállyal
[5] Munkaszélesség
[6] Vágóegység kódszáma
[7] Hangnyomásszint (max.)
[8] Mérési bizonytalanság
[9] Mért zajteljesítmény szint (max.)
[10] Garantált zajteljesítmény szint
[11] Vibrációszint (max.)
[12] RENDELHETŐ KIEGÉSZÍTŐK
[13] "Mulcsozó" készlet

(*) A súlytartomány az alkalmazott motortípusra és gépkonfigurációra vonatkozik
* A pontos adatot lásd a gép azonosító adattábláján.

[1] **LT - TECHNINIAI DUOMENYS**
[2] Vardinė galia
[3] Maksimalus variklio darbo greitis
[4] Mašinos svoris, kai bakas tuščias
[5] Pjovimo plotis, cm
[6] Pjovimo įtaiso kodas
[7] Garso slėgio lygis (max.)
[8] Matavimo paklaida
[9] Išmatuotas garso galios lygis (max.)
[10] Garantuotas garso galios lygis
[11] Vibracijų lygis (max.)
[12] UŽSAKOMI PRIEDAI
[13] Mulčiavimo rinkinys

(*) Svorio intervalas susijęs su naudojamo variklio tipu ir mašinos konfigūracija
* Konkretūs specifiniai duomenys yra pateikti įrenginio identifikavimo etiketėje.

[1] **LV - TEHNISKIE DATI**
[2] Nominālā jauda
[3] Maks. dzinēja griešanās ātrums
[4] Mašīnas masa ar tukšu tvertni
[5] Pļaušanas platums (cm)
[6] Griezējierīces kods
[7] Skaņas spiediena līmenis (max.)
[8] Mērījumu kļūda
[9] Izmērītais skaņas intensitātes līmenis (max.)
[10] Garantētais skaņas intensitātes līmenis
[11] Vibrāciju līmenis (max.)
[12] PIEDERUMI PĒC PASŪTĪJUMA
[13] "Mulčēšanas" komplekts

(*) Svara diapazonu nosaka izmantotā dzinēja tips un mašīnas konfigurācija
* Precīza vērtība ir norādīta mašīnas identifikācijas datu plāksnītē.

[1] **MK - ТЕХНИЧКИ ПОДАТОЦИ**
[2] Номинална моќност
[3] Максимална брзина на работа на моторот
[4] Тежина на машината со празен резервоар
[5] Обем на косење во см
[6] Код на уредот со сечивото
[7] Ниво на акустичен притисок (max.)
[8] Отстапување при мерење
[9] Измерено ниво на акустична моќност (max.)
[10] Гарантирано ниво на акустична моќност
[11] Ниво на вибрации (max.)
[12] ДОПОЛНИТЕЛНА ОПРЕМА НА БАРАЊЕ
[13] Комплет за "мелење"

(*) Опсегот на тежина се однесува на различни мотори и конфигурација на модели
* За даден податок, проверете дали истиот е посочен на етикетата за идентификација на машината.

[1] **NL - TECHNISCHE GEGEVENS**
[2] Nominaal vermogen
[3] Maximale snelheid voor de werking van de motor
[4] Massa van de machine met lege tank
[5] Maaibreedte cm
[6] Code snij-inrichting
[7] Niveau geluidsdruk (max.)
[8] Meetonzekerheid
[9] Gemeten akoestisch vermogen (max.)
[10] Gewaarborgd akoestisch vermogen
[11] Niveau trillingen (max.)
[12] OP AANVRAAG LEVERBARE ACCESSOIRES
[13] Kit "Mulching"

(*) Het gewichtsbereik heeft betrekking op de verschillende motoren en modelconfiguraties.
* Voor het specifiek gegeven, verwijst men naar wat aangegeven is op het identificatielabel van de machine.

[1] **NO - TEKNISKE DATA**
[2] Nominell effekt
[3] Motorens maks driftshastighet
[4] Maskinvekt med tom tank
[5] Klippebredde cm
[6] Artikkelnummer for klippeinnretning
[7] Lydtrykknivå (max.)
[8] Måleusikkerhet
[9] Målt lydeffektnivå (max.)
[10] Garantert lydeffektnivå
[11] Vibrasjonsnivå (max.)
[12] TILBEHØR PÅ FORESPØRSEL
[13] Mulching-sett

(*) Oppgitte vekter viser til forskjellige motorer/spesifikasjoner.
* For spesifikk informasjon, se referansen på maskinens identifikasjonsetikett.

[1] **PL - DANE TECHNICZNE**
[2] Moc znamionowa
[3] Maks. prędkość obrotowa silnika
[4] Waga urządzenia z pustym zbiornikiem paliwa
[5] Szerokość koszenia w cm
[6] Kod agregatu tnącego
[7] Poziom ciśnienia akustycznego (max.)
[8] Błąd pomiaru
[9] Zmierzony poziom mocy akustycznej (max.)
[10] Gwarantowany poziom mocy akustycznej
[11] Poziom wibracji (max.)
[12] AKCESORIA NA ZAMÓWIENIE
[13] Zestaw do "Mulczowania"

(*) Waga uzależniona od rodzaju zamontowanego silnika i konfiguracji modelu.
* W celu uzyskania konkretnych danych, należy się odnieść do wskazówek zamieszczonych na tabliczce identyfikacyjnej maszyny.

[1] **PT - DADOS TÉCNICOS**
[2] Potência nominal
[3] Velocidade máx. de funcionamento do motor
[4] Massa da máquina com reservatório vazio
[5] Amplitude de corte cm
[6] Código do dispositivo de corte
[7] Nível de pressão acústica (max.)
[8] Incerteza de medição
[9] Nível de potência acústica medido (max.)
[10] Nível de potência acústica garantido
[11] Nível de vibrações (max.)
[12] ACESSÓRIOS A PEDIDO
[13] Kit "Mulching"

(*) O intervalo de peso refere-se ao tipo de motor usado e à configuração da máquina
* Para o dado específico, consulte a etiqueta de identificação da máquina.

[1] **RO - DATE TEHNICE**
[2] Putere nominală
[3] Viteză max. de funcționare a motorului
[4] Greutatea mașinii cu rezervorul gol
[5] Lățimea de tăiere cm
[6] Codul dispozitivului de tăiere
[7] Nivel de presiune acustică (max.)
[8] Nesiguranță în măsurare
[9] Nivel de putere acustică măsurat (max.)
[10] Nivel de putere acustică garantat
[11] Nivel de vibrații (max.)
[12] ACCESORII LA CERERE
[13] Kit de mărunțire „Mulching"

(*) Intervalul de greutate se referă la tipul motorului utilizat și la configurația mașinii.
* Pentru informația specifică, consultați datele de pe eticheta de identificare a mașinii.

[1] **RU - ТЕХНИЧЕСКИЕ ХАРАКТЕРИСТИКИ**
[2] Номинальная мощность
[3] Макс. скорость работы двигателя
[4] Вес изделия без топлива
[5] Ширина скашивания в см
[6] Код режущего приспособления
[7] Уровень звукового давления (max.)
[8] Погрешность измерения
[9] Измеренный уровень звуковой мощности (max.)
[10] Гарантируемый уровень звуковой мощности
[11] Уровень вибрации (max.)
[12] ДОПОЛНИТЕЛЬНОЕ ОБОРУДОВАНИЕ ПО ТРЕБОВАНИЮ
[13] Комплект "Мульчирование"

(*) Вес изделия может отличаться в зависимости от модели установленного двигателя и комплектации.
* Точное значение см. на идентификационном ярлыке машины.

[1] **SK - TECHNICKÉ PARAMETRE**
[2] Menovitý výkon
[3] Maximálna rýchlosť motora
[4] Hmotnosť stroja s prázdnou nádržou
[5] Šírka kosenia v cm
[6] Kód kosiaceho zariadenia
[7] Úroveň akustického tlaku (max.)
[8] Nepresnosť merania
[9] Úroveň nameraného akustického výkonu (max.)
[10] Úroveň zaručeného akustického výkonu
[11] Úroveň vibrácií (max.)
[12] VOLITEĽNÉ PRÍSLUŠENSTVO
[13] Súprava na mulčovanie

(*) Uvedený hmotnostný rozsah sa vzťahuje na použitý typ motora a na konfiguráciu stroja
* Ohľadne uvedeného parametra vychádzajte z hodnoty uvedenej na identifikačnom štítku stroja.

[1] **SL - TEHNIČNI PODATKI**
[2] Nazivna moč
[3] Najvišja hitrost delovanja motorja
[4] Teža stroja s praznim rezervoarjem
[5] Širina reza cm
[6] Šifra rezalne naprave
[7] Raven zvočnega tlaka (max.)
[8] Nezanesljivost meritve
[9] Izmerjena raven zvočne moči (max.)
[10] Zajamčena raven zvočne moči
[11] Nivo vibracij (max.)
[12] DODATNA OPREMA PO NAROČILU
[13] Komplet za mulčenje

(*) Razpon teže je povezan s tipom uporabljenega motorja in konfiguracijo stroja
* Za specifični podatek glej identifikacijsko nalepko stroja.

[1] **SR - TEHNIČKI PODACI**
[2] Nazivna snaga
[3] Maks. radna brzina motora
[4] Masa mašine sa praznim rezervoarom
[5] Širina košenja u cm
[6] Šifra rezne glave
[7] Nivo zvučnog pritiska (max.)
[8] Merna nesigurnost
[9] Izmereni nivo zvučne snage (max.)
[10] Garantovani nivo zvučne snage
[11] Nivo vibracija (max.)
[12] DODATNI PRIBOR PO NARUDŽBINI
[13] Komplet za malčiranje

(*) Opseg težine se odnosi na tip motora koji se koristi i konfiguraciju mašine
* Za specifični podatak, pogledajte podatke navedene na identifikacijskoj nalepnici mašine.

[1] **SV - TEKNISKA SPECIFIKATIONER**
[2] Nominell effekt
[3] Motorns maximala funktionshastighet
[4] Maskinvikt med tom tank
[5] Skärbredd
[6] Skärenhetens kod
[7] Ljudtrycksnivå (max.)
[8] Tvivel med mått
[9] Uppmätt ljudeffektnivå (max.)
[10] Garanterad ljudeffektnivå.
[11] Vibrationsnivå (max.)
[12] TILLBEHÖR PÅ BESTÄLLNING
[13] Sats för "Mulching"

(*) Viktintervallet hänvisar till olika motor monterade och modellkonfigurationer
* För specifik information, se uppgifterna på maskinens märkplåt.

[1] **TR - TEKNİK VERİLER**
[2] Nominal güç
[3] Motorun maksimum çalışma hızı
[4] Tank boşken makinenin ağırlığı
[5] Kesim genişliği, cm
[6] Kesim düzeni kodu
[7] Ses basınç seviyesi (max.)
[8] Ölçü belirsizliği
[9] Ölçülen ses gücü seviyesi (max.)
[10] Garanti edilen ses gücü seviyesi
[11] Titreşim seviyesi (max.)
[12] TALEP ÜZERİNE TEDARİK EDİLEN AKSESUARLAR
[13] "Malçlama" kiti

(*) Ağırlık aralığında kullanılan motor tipi ve makinenin yapılandırması temel alınır
* Spesifik değer için, makine belirleme etiketinde belirtilenleri referans alın

NL

LET OP: VOORALEER DE MACHINE TE GEBRUIKEN, DIENT MEN DEZE HANDLEIDING AANDACHTIG TE LEZEN. Bewaren voor eventuele raadpleging.

INHOUDSOPGAVE

1. ALGEMEEN 1
2. VEILIGHEIDSVOORSCHRIFTEN 1
3. LEER DE MACHINE KENNEN 3
4. MONTAGE 4
5. BEDIENINGSELEMENTEN 4
6. GEBRUIK VAN DE MACHINE 4
7. ONDERHOUD 5
8. STALLING 6
9. HANTERING EN TRANSPORT 7
12. OP AANVRAAG LEVERBARE ACCESSOIRES 8

1. ALGEMEEN

1.1 HOE DE HANDLEIDING LEZEN

In de tekst van de handleiding worden enkele paragrafen, die gegevens van bijzonder belang bevatten met betrekking tot de veiligheid of de werking, op verschillende wijze gekenmerkt, volgens het volgende criterium:

OPMERKING of BELANGRIJK *Informatie verstrekt details of meer gegevens ter aanvulling op voorgaande informatie om te voorkomen dat schade wordt aangericht aan de machine of andere zaken.*

Het symbool ⚠ wijst op een gevaar. Veronachtzaming van de waarschuwing leidt tot mogelijke persoonlijke letsels of letsels aan anderen en/of schade.

De door een kader van grijze stippen aangegeven paragrafen wijzen op optionele kenmerken die niet aanwezig zijn op alle modellen die in deze handleiding beschreven zijn. Controleer of het kenmerk aanwezig is op het model in kwestie.

De aanwijzingen “voor”, “achter”, “rechts” en “links” gaan uit van de positie van de bediener.

1.2 REFERENTIES

1.2.1 Afbeeldingen

De afbeeldingen in deze gebruiksaanwijzingen zijn genummerd 1, 2, 3 enz.
De onderdelen die op de afbeeldingen zijn aangegeven, zijn gekentekend met de letters A, B, C enz.
Een verwijzing naar het onderdeel C in afbeelding 2 wordt aangegeven met de tekst: "Zie afbeelding 2.C" of eenvoudigweg "(Afb. 2.C)".
De afbeeldingen zijn indicatief. De effectieve delen kunnen wijzigen ten opzichte van wat aangegeven is.

1.2.2 Titels

De handleiding is onderverdeeld in hoofdstukken en paragrafen. De titel van de paragraaf "2.1 Training" is een ondertitel van "2.
Veiligheidsvoorschriften". De verwijzingen naar titels of paragrafen zijn aangegeven met de afkorting hst. of par. en het desbetreffend nummer. Voorbeeld: “hst. 2” of “par. 2.1”

2. VEILIGHEIDSVOORSCHRIFTEN

2.1 TRAINING

⚠ ***Zorg dat u vertrouwd raakt met de bedieningsknoppen en in staat bent de machine op de juiste wijze te gebruiken.***

Leer de motor snel af te zetten. Het niet in acht nemen van de voorschriften en instructies kan brand en/of ernstige letsels veroorzaken.

- Laat nooit toe dat de machine gebruikt wordt door kinderen of door personen die niet vertrouwd zijn met deze aanwijzingen. De minimale leeftijd van de gebruiker kan landelijk gereglementeerd zijn.
- Gebruik de machine nooit wanneer de gebruiker vermoeid of onwel is, of indien hij geneesmiddelen, drugs, alcohol of andere stoffen ingenomen heeft die een negatieve invloed kunnen hebben op zijn reactievermogen en aandacht.
- Vervoer geen kinderen of andere passagiers.
- Denk eraan dat de persoon die de machine bedient of de gebruiker aansprakelijk is voor ongevallen en onvoorziene gebeurtenissen die personen of hun eigendommen kunnen overkomen. Het valt onder de verantwoordelijkheid van de gebruiker om de risico's, die het terrein waarop hij moet werken met zich mee kan brengen, te beoordelen en om alle nodige voorzorgsmaatregelen te treffen met het oog op zijn eigen veiligheid en die van anderen, met name op hellingen, hobbelige, gladde of instabiele terreinen.
- Indien men de machine aan derden wil geven of lenen, moet men zich ervan verzekeren dat de gebruiker de gebruiksaanwijzingen in dit handboek doorneemt.

2.2 VOORAFGAANDE WERKZAAMHEDEN

Persoonlijke beschermingsmiddelen (PBM)

- Draag geschikte kledij, stevige werkschoenen met antislipzolen en een lange broek. Schakel de machine niet wanneer u geen schoenen draagt of met open sandalen. Draag gehoorbeschermingen.
- Het gebruik van gehoorbeschermers kan het vermogen eventuele waarschuwingen (roepen of alarmen) te horen, verminderen. Verleen de maximale aandacht aan wat rond de werkzone gebeurt.
- Draag werkhandschoenen voor alle handelingen die gevaarlijk kunnen zijn voor de handen.
- Draag geen sjaal, hemd, halsketting, armbanden, kledij met losse delen, of met bandjes of dassen of andere hangende of wijde accessoires die vastgegrepen kunnen worden door de machine of voorwerpen en materiaal aanwezig op de werkplaats.
- Lang haar wordt zorgvuldig bijeengebonden.

Werkzone / Machine

- Controleer grondig de hele werkzone en verwijder alles wat door de machine weg zou kunnen uitgestoten worden of het maaimechanisme/draaiende organen zou kunnen beschadigen (keien, takken, ijzerdraad, beenderen, enz.).

Explosiemotoren: brandstof

⚠ ***GEVAAR!*** De brandstof is zeer ontvlambaar.

- Bewaar de brandstof in speciale houders die daarvoor gehomologeerd zijn, op een veilige plaats, uit de buurt van warmtebronnen of open vuur.
- Zorg dat de houders vrij blijven van gras- en bladresten of vet.
- De recipiënten moeten buiten het bereik van kinderen bewaard worden.
- Rook niet tijdens het tanken of het bijvullen van brandstof of elke keer wanneer men met de brandstof werkt.
- Gebruik een trechter om brandstof bij te vullen, en doe dit enkel in de open lucht.

- Vermijd inademing van de dampen van de brandstof.
- Als de motor aanstaat of warm is mag u geen brandstof toevoegen of de dop van de benzinetank afdraaien.
- Open de dop van het reservoir langzaam om de interne druk geleidelijk aan af te laten.
- Breng geen vlammen nabij de opening van het reservoir om de inhoud ervan te controleren.
- In geval van brandstoflekkage niet de motor opstarten, maar de machine verwijderen uit de buurt van de gemorste brandstof. Voorkom elk risico van ontbranding totdat de brandstof is verdampt en de brandstofdampen verdwenen.
- Reinig onmiddellijk elk spoor van brandstof dat op de machine of op de grond gelekt is.
- Draai de dop altijd weer goed op het brandstofreservoir en op de houder van de brandstof.
- Start de machine nooit op de plaats waar de brandstof bijgevuld werd; de motor moet steeds gestart worden op een afstand van minstens 3 meter van de plaats waar de brandstof bijgevuld werd.
- Vermijd dat brandstof met kledij in contact komt. Als dit toch gebeurt, moet u eerst andere kledij aantrekken vooraleer de motor te starten.

2.3 TIJDENS HET GEBRUIK

Werkzone

- Start de motor niet in gesloten ruimten waar zich gevaarlijke koolstofmonoxide kan concentreren. Het opstarten moet in openlucht of op een goed verluchte plaats plaatsvinden. Denk er altijd aan dat uitlaatgassen giftig zijn.
- Richt, tijdens het opstarten van de machine, de geluidsdemper en dus de uitlaatgassen nooit naar ontvlambare materialen.
- Gebruik de machine niet in omgevingen met gevaar op ontploffing, in aanwezigheid van ontvlambare vloeistoffen, gas of stof. De elektrische gereedschappen genereren vonken die stof of dampen kunnen doen ontvlammen.
- Werk enkel bij daglicht of met goed kunstmatig licht en bij goede zichtbaarheid.
- Verwijder personen, kinderen en dieren uit de werkzone. De kinderen moeten onder toezicht van een andere volwassene staan.
- Werk niet op nat gras, bij regen of bij risico op onweer, in het bijzonder wanneer er kans op bliksem bestaat.
- Let bijzonder goed op de onregelmatigheden van het terrein (drempels, geulen), op de hellingen, op verborgen gevaren en op de aanwezigheid van eventuele hindernissen die de zichtbaarheid zouden kunnen beperken.
- Wees zeer voorzichtig nabij steile niveauverschillen, sloten of dijken. De machine kan omkantelen indien een wiel over de rand gaat of indien de rand inzakt.
- Werk in de dwarse richting van de helling en nooit in de richting van de stijging/daling, let goed op bij de veranderingen van richting, verzeker ervan een goed steunpunt te hebben, en let er goed op dat de wielen niet op hindernissen stoten (stenen, takken, wortels, enz.) die een zijdelingse verschuiving of verlies van controle over de machine zouden kunnen veroorzaken.
- Let goed op het verkeer, wanneer de machine dicht bij de straat gebruikt wordt.
- Om brandgevaar te voorkomen, de machine niet met warme motor achterlaten op bladeren, droog gras of andere ontvlambare materialen.

Gedrag

- Let op wanneer u achteruit of achterwaarts rijdt. Kijk achteruit voor en tijdens het achteruit rijden om u ervan te verzekeren dat er geen hindernissen zijn.
- Niet rennen, maar lopen.
- Laat u niet door de grasmaaier trekken.
- Houd altijd de handen en voeten ver van het maaimechanisme, zowel wanneer de motor gestart wordt als tijdens het gebruik van de machine.
- Let op: het maai-element blijft gedurende enkele seconden na zijn afkoppeling of na uitschakeling van de motor draaien.
- Houd steeds afstand van de uitlaatopening.
- De delen van de motor niet aanraken, omdat die tijdens het gebruik erg heet worden. Gevaar voor brandwonden.

⚠ ***In geval van breuken of ongevallen tijdens het werk, dient men de motor onmiddellijk stil te zetten en de machine te verwijderen om geen verdere schade te berokkenen; in geval van ongevallen met persoonlijke letsels of letsels aan derden, dient men onmiddellijk de meest geschikte eerste-hulp-procedures te volgen voor de situatie en zich tot een gezondheidsstructuur te richten voor de nodige zorgen. Verwijder zorgvuldig eventuele resten die schade of letsels aan personen of dieren kunnen veroorzaken indien ze onopgemerkt blijven.***

Beperkingen voor het gebruik

- Gebruik de machine nooit wanneer de beveiligingen beschadigd zijn, ontbreken of niet correct geplaatst zijn (opvangzakken, afvoerbeveiliging aan de zij- en achterkant).
- Gebruik de machine niet indien de toebehoren/werktuigen niet op de voorziene plaatsen geïnstalleerd zijn.
- De aanwezige veiligheidsinrichtingen/microschakelaars niet uitschakelen, afschakelen, verwijderen of schenden.
- De afstellingen van de motor niet wijzigen, en de motor niet op een te hoog toerental brengen. Indien de motor op een te hoog toerental draait, neemt het risico voor lichamelijke letsels toe.
- Overbelast de machine niet en gebruik geen kleine machine om zware werken te verrichten; het gebruik van een machine met aangepaste afmetingen zal de risico's beperken en de kwaliteit van het werk verbeteren.

2.4 ONDERHOUD, STALLING EN VERVOER

Regelmatig onderhoud en een correcte stalling garanderen de veiligheid van de machine en het niveau van de performance.

Onderhoud

- Gebruik de machine nooit als er onderdelen versleten of beschadigd zijn. De defecte of beschadigde onderdelen moeten vervangen en niet gerepareerd worden.
- Om brandgevaar te beperken, moet u regelmatig controleren of er geen olie en/of brandstof lekt.
- Tijdens de afstellingen van de machine, moet men erop letten dat de vingers niet tussen het bewegende maaimechanisme en de vaste delen van de machine beklemd geraken.

⚠ ***De in deze aanwijzingen genoemde geluids- en vibratieniveaus zijn bovengrenzen bij het gebruik van de machine. Het gebruik van een niet gebalanceerd maai-element, een overdreven bewegingssnelheid en gebrekkig onderhoud hebben een negatieve invloed op het geluidsniveau en op de trillingen. Bijgevolg is het noodzakelijk preventieve maatregelen te treffen om mogelijke schade ten gevolge van een hoog geluidsniveau en stress van trillingen te vermijden; zorg voor het onderhoud van de machine, draag gehoorbescherming, maak pauzes tijdens het werk.***

Stalling

- Zet de machine niet met brandstof in de tank in een ruimte waar de brandstofdampen met vlammen, vonken of een warmtebron in aanraking zouden kunnen komen.
- Laat geen houders met restmateriaal in een gesloten ruimte, om het risico op brand te voorkomen.

2.5 BESCHERMING VAN DE OMGEVING

De milieubescherming moet een belangrijk en prioritair aspect vormen voor het gebruik van de machine, ten gunste van de civiele samenleving en de omgeving waarin we leven.

- Wees geen storend element voor uw buren. Gebruik de machine enkel op redelijke uren (niet 's ochtends vroeg of 's avonds laat wanneer dit andere personen zou kunnen storen).
- Volg nauwgezet de plaatselijke normen voor het verwerken van de verpakking, versleten delen of eender welk element met een sterke invloed op het milieu; dit afval mag niet met de huisafval weggeworpen worden, maar moet gescheiden worden en aan speciale verzamelcentra toevertrouwd worden, die de recyclage van de materialen zullen verzorgen.
- Volg scrupuleus de lokale normen op voor de afdanking van het afval.
- Bij het buiten bedrijf stellen van de machine, mag deze nooit in het milieu achtergelaten worden maar moet ze naar een opvangcentrum gebracht worden, volgens de geldende plaatselijke normen.

3. LEER DE MACHINE KENNEN

3.1 BESCHRIJVING MACHINE EN BEOOGD GEBRUIK

Deze machine is een lopend bediende grasmaaier.
De machine bestaat hoofdzakelijk uit een motor, die een maaimechanisme inschakelt dat omgeven is door een behuizing, voorzien van wielen en een handgreep.
De bediener kan de machine besturen en de belangrijkste commando's bedienen terwijl hij steeds achter de handgreep blijft, en dus op veilige afstand van de draaiende maaimechanisme. Indien de bediener zich van de machine verwijdert, vallen de motor en het maaimechanisme na enkele seconden stil.
Voorzien gebruik
Deze machine is ontworpen en gebouwd voor het maaien (en vergaren) van gras en soortgelijke gewassen in tuinen en overige zones met een oppervlak dat door een zich te voet bewegende bediener gemaaid kan worden.

Deze machine kan, in het algemeen:
1. gras maaien en vergaren in de opvangzak.
2. Gras maaien en dit aan de achterzijde op het terrein afvoeren (indien gewenst).
3. Gras maaien en het zijdelings afvoeren (indien gewenst).
4. Gras maaien, versnipperen en over het terrein verspreiden ("mulchen" - indien gewenst).

Het gebruik van bijzonder toebehoren, voorzien door de Fabrikant als oorspronkelijke uitrusting of afzonderlijk aan te kopen, staat toe dit werk uit te voeren volgens de verschillende werkwijzen die in deze handleiding of in de instructies die met het toebehoren geleverd worden, beschreven zijn.

3.1.1 Onjuist gebruik

Elk ander gebruik dat afwijkt van wat hierboven beschreven is, kan gevaarlijk zijn en schade berokkenen aan personen en/of zaken.
De volgende situaties behoren tot het onjuist gebruik (bijvoorbeeld, maar niet uitsluitend):
- andere personen, kinderen of dieren op de machine vervoeren, die bij een mogelijke val ernstige letsels kunnen oplopen en veilig sturen van de machine kunnen belemmeren;
- zich door de machine laten vervoeren;
- de machine te gebruiken om lasten te trekken of voort te duwen;
- het maaimechanisme aanschakelen op zones zonder gras;
- de machine te gebruiken voor het verzamelen van bladeren of afval;
- de machine gebruiken voor het bijknippen van heggen of voor het maaien van andere vegetatiesoorten dan gras;
- gebruik van de machine door meer dan één persoon tegelijk.

BELANGRIJK Onjuist gebruik van de machine maakt de garantie en elke aansprakelijkheid van de Fabrikant ongeldig; in dit geval is de gebruiker zelf aansprakelijk voor schade of letsel die hij/zij of anderen door dit gebruik oplopen.

3.1.2 Type gebruiker

Deze machine is bestemd voor gebruik door consumenten, d.w.z. door niet professionele bedieners.
Ze is bestemd voor een "amateuriëel gebruik".

BELANGRIJK *De machine mag door niet meer dan één bediener worden gebruikt.*

3.2 VEILIGHEIDSSIGNALEN

Er zijn verschillende symbolen op de machine aanwezig (afb.2.0). Hun taak is de bediener te herinneren aan het gedrag dat hij moet aanhouden om de machine met de nodige aandacht en voorzichtigheid te gebruiken. Betekenis van de symbolen:

Let op. Lees de aanwijzingen alvorens de machine te gebruiken.

Waarschuwing! Steek uw handen of voeten niet in de behuizing van het maaimechanisme. Haal de kap van de bougie af en lees de aanwijzingen voordat u welk onderhoud of welke reparatie dan ook uitvoert.

Gevaar! Risico op wegschietende voorwerpen. Zorg tijdens het gebruik dat zich geen personen in de werkzone bevinden.

Gevaar! Gevaar voor snijwonden. Bewegend maaimechanisme. Steek uw handen of voeten niet in de behuizing van het maaimechanisme.

Opgelet voor het maaimechanisme: het maaimechanisme blijft draaien nadat de motor is stilgelegd. Haal de stekker uit het stopcontact voordat het onderhoud wordt uitgevoerd of wanneer de kabel is beschadigd.
(Alleen voor elektrische grasmaaiers met netvoeding.)

Opgelet. Houd de stroomkabel uit de buurt van het maaimechanisme.
(Alleen voor elektrische grasmaaiers met netvoeding.)

BELANGRIJK *Beschadigde of onleesbaar geworden labels dienen te worden vervangen. Vraag nieuwe labels aan uw eigen geautoriseerd Dienstcentrum.*

3.3 IDENTIFICATIELABEL

Het identificatielabel geeft de volgende gegevens aan (afb.1.0).
1. Geluidsniveau.
2. CE-conformiteitsteken.
3. Bouwjaar.
4. Machinetype.
5. Serienummer.
6. Naam en adres van de fabrikant.
7. Artikelcode.
8. Nominaal vermogen en maximum snelheid van de motor.
9. Massa van de machine met lege tank in kg.

Schrijf de identificatiegegevens van de machine in de vakjes op het label aan de achterkant van de omslag.

BELANGRIJK *Gebruik de identificatiegegevens aangegeven op het identificatielabel van het product wanneer u contact opneemt met de geautoriseerde werkplaats.*

3.4 VOORNAAMSTE ONDERDELEN (Afb.1)

A. Chassis.
B. Motor.
C. maaimechanisme.
D. Afvoerbeveiliging achterzijde.
E. Afvoerbeveiliging zijkant (indien voorzien).
F. Afvoergeleiding zijkant (indien voorzien).
G. Opvangzak.
H. Handgreep.
I. Hendel motorrem / maaimechanisme.
J. Aandrijfhendel.

⚠ ***Houdt u strikt aan de aanwijzingen en veiligheidsregels opgevoerd in hst. 2..***

4. MONTAGE

Enkele onderdelen van de machine worden niet in gemonteerde vorm geleverd, maar dienen na het uitpakken van de machine te worden gemonteerd aan de hand van de volgende instructies.

⚠ ***De machine moet op een vlakke en solide ondergrond worden uitgepakt en gemonteerd, met voldoende bewegingsruimte voor machine en verpakking. Gebruik de machine niet voordat u alle aanwijzingen in de sectie "MONTAGE" hebt uitgevoerd.***

4.1 UITPAKKEN (Fig.3.0)

1. Haal alle onderdelen die niet gemonteerd zijn uit de doos.
2. Haal de machine uit de doos en voer doos en verpakking af in overeenstemming met lokale regelgeving.

4.2 MONTAGE VAN DE HANDGREEP (Afb.4.A/B/C)

4.3 MONTAGE VAN DE ZAK (Afb.5)

5. BEDIENINGSELEMENTEN

5.1 HANDGREEP VOOR HANDMATIG OPSTARTEN (Afb.6.A)

5.2 BEDIENING ELEKTRISCHE STARTKNOP (Afb.6.B)

5.3 HENDEL MOTORREM / MAAIMECHANISME (Afb.7.A)

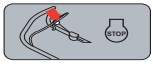

OPC (Hendel motorrem) hendel loslaten: motorstop. (Afb.7.A)

5.4 AANDRIJFHENDEL (Afb.7.B)

Activering van de transmissie. (Afb.7.B)

BELANGRIJK *Motorstart dient te allen tijde worden uitgevoerd bij uitgeschakelde aandrijving.*

BELANGRIJK *De machine niet achteruit trekken bij ingeschakelde aandrijving.*

5.5 COMMANDO SNELHEIDSREGELAAR (INDIEN VOORZIEN) (Afb.8)

Bij de modellen met aandrijving, staat de snelheidsregelaar (indien voorzien) toe de voortbewegingssnelheid te regelen. De regeling wordt verkregen door de hendel (1) te verplaatsen volgens de aanwijzingen nabij de hendel zelf.

BELANGRIJK *De overgang van een snelheid op een andere gebeurt wanneer de motor draait en de koppeling ingeschakeld.*
Raak de snelheidsregelaar niet aan wanneer de motor uitgeschakeld is.Dit kan de regelaar zelf beschadigen.

OPMERKING *Indien de machine niet vooruitgaat met de bediening in de stand «🐢» volstaat het de hendel in de stand «🐇» en vlak daarna weer in de stand «🐢» te brengen.*

5.6 AFSTELLING VAN DE MAAIHOOGTE

⚠ ***Doe dit enkel wanneer het maaimechanisme stil staat.***

- **Afstelling** (Zie Afb.9.A)

6. GEBRUIK VAN DE MACHINE

BELANGRIJK *Voor de aanwijzingen over motor en accu(indien voorzien), zie de betreffende handleidingen.*

6.1 VOORAFGAANDE WERKZAAMHEDEN

Plaats de machine horizontaal en stevig op het terrein.

6.1.1 Olie en benzine bijvullen

BELANGRIJK *De machine wordt geleverd zonder motorolie en brandstof.*

Voordat u de machine gebruikt, dient u brandstof en motorolie toe te voeren. Zie de gebruikshandleiding van de motor, par. 7.2.1/7.2.2.

6.1.2 Voorbereiding van de machine voor het werk

OPMERKING *Met deze machine kan men het gras op verschillende wijzen maaien.*

a. Instellen op maaien en opvangen van het maaisel in de opvangzak):

1. Voor modellen met afvoer aan zijkant: vergewis u ervan dat de beveiliging (Afb. 10.A) omlaag is gebracht en wordt geblokkeerd door de veiligheidshendel (Afb. 10.B).
2. De opvangzak inschuiven (Afb.10.C).

b. Instellen op maaien en afvoer van het maaisel op het terrein zelf:

1. Hef de beveiliging van de afvoer achterzijde (Afb.11.A) en monteer de blokkeerpen (Afb.11.B).
2. Voor modellen met mogelijkheid tot zijdelingse afvoer: vergewis u ervan dat de beveiliging (Afb. 11.C) omlaag is gebracht en wordt geblokkeerd door de veiligheidshendel (Afb. 11.B).

Om de blokkeerpen te verwijderen: zie Afb.11.A/B.

c. Instellen op maaien en versnipperen van het maaisel ("mulch"-functie):

Til de achterste aflaatbeveiliging (Afb.12.A) op en voer de deflectordop (Afb.12.B), lichtjes naar rechts hellend, in de aflaatopening; zet hem met beide spillen (Afb.12.B.1) vast in de voorziene gaten tot vastklikken.

Voor modellen met mogelijkheid tot zijdelingse afvoer: vergewis u ervan dat de zij-beveiliging (Afb. 12.C/D) omlaag is gebracht en wordt geblokkeerd door de veiligheidshendel (Afb. 12.D).

d. Instellen op maaien en zij-afvoer van het maaisel op het terrein zelf:

1. Til de achterste aflaatbeveiliging (Afb.13.A) op en voer de deflectordop (Afb.13.B), lichtjes naar rechts hellend, in de aflaatopening; zet hem met beide spillen (Afb.13.B.1) vast in de voorziene gaten tot vastklikken.
2. Druk zachtjes op de veiligheidshendel (Afb.13.C) en hef de beveiliging van de zij-afvoer (Afb.13.D).
3. Voer de geleider voor de zij-afvoer in (Afb.13.E).
4. Sluit de beveiliging van de zij-afvoer (Afb.13.D) zodanig dat de beveiliging voor de zij-afvoer (Afb.13.E) wordt vastgezet.

Om de geleidedop voor de zij-afvoer te verwijderen:

5. Druk zachtjes op de veiligheidshendel (Afb.13.C) en hef de beveiliging van de zij-afvoer (Afb.13.D).
6. Maak de geleider voor de zij-afvoer los (Afb.13.E).

6.1.3 Afstelling van de hoek van de handgreep (Afb.14/15)

⚠ ***Doe dit enkel wanneer het maaimechanisme stil staat.***

6.2 VEILIGHEIDSCONTROLES

⚠ ***Voer vóór het gebruik altijd een veiligheidscontrole uit.***

6.2.1 Veiligheidscontrole voor elk gebruik

- Controleer de goede staat en juiste montage van alle machine-onderdelen;
- vergewis u ervan dat alle bevestigingsschroeven goed zijn aangedraaid;
- houd alle machine-oppervlakken schoon en droog.

6.2.2 Test werking van de machine

Actie	Resultaat
1. De machine opstarten (par. 6.3). **2.** De hendel van de motorrem / maaimechanisme loslaten.	**1.** Het maaimechanisme moet bewegen. **2.** De hendels moeten automatisch en snel naar de neutrale stand terugkeren, de motor moet stilvallen en het maaimechanisme moet binnen enkele seconden stoppen.
1. De machine opstarten (par. 6.3). **2.** De aandrijfhendel bewegen. **3.** Laat de hendel van de aandrijving los.	**2.** De wielen doen de machine vooruit gaan. **3.** De wielen stoppen en de machine stopt de voortbeweging.
Rijtest	Geen abnormale trillingen. Geen abnormaal geluid.

⚠ ***Indien eender welke van deze resultaten verschilt van wat aangegeven is in de tabellen, mag de machine niet gebruikt worden! Richt u tot een dienstencentrum voor de nodige controles en herstelling.***

6.3 STARTEN

OPMERKING *Start de machine op een vlakke ondergrond zonder hindernissen of hoog gras.*

6.3.1 Modellen met handgreep voor handmatig opstarten (Afb.16.A/B)

OPMERKING *De remhendel motor/maaimechanisme dient ingetrokken te worden gehouden; zo niet, dan stopt de motor.*

6.3.2 Modellen met elektrische startknop (Afb.17.A/B/C/D/E)

Plaats de meegeleverde accu in de holte voorzien op de motor (Afb.17.A); (volg de aanwijzingen in de handleiding van de motor.).

Op sommige modellen is er een motor met geïntegreerde niet-verwijderbare accu voorzien (Afb.17.B).

OPMERKING *De remhendel motor/maaimechanisme dient ingetrokken te worden gehouden; zo niet, dan stopt de motor.*

6.4 HET WERKEN

BELANGRIJK *Behoud tijdens het werk steeds de veiligheidsafstand ten opzichte van het maaimechanisme, die overeenstemt met de lengte van de steel.*

6.4.1 Het gras maaien

1. Start de voortbeweging en het maaien van de met gras bedekte zone.
2. Pas werksnelheid en maaihoogte (par. 5.6) aan de toestand van het gazon aan (hoogte, dichtheid en vochtigheid van het gewas).
3. Wij raden aan elke maaiing op dezelfde hoogte en in twee richtingen uit te voeren (Afb.19).

In geval van "mulchen" of achterwaartse afvoer van het maaisel:

- Maai nooit meer dan een derde van de totale hoogte van het gras in een enkele beurt (afb.18).
- Houd het chassis steeds goed schoon (par. 7.4.2).

In geval van zij-afvoer: het maaisel niet afvoeren aan de zijde van het gazon dat nog gemaaid moet worden.

6.4.2 Lediging van de opvangzak

In geval van een opvangzak met een volume-aanwijzer:

Hoog = leeg. Laag = vol *.

*de opvangzak is vol en dient geledigd te worden.

Om de opvangzak te verwijderen en te ledigen:
1. Wachten tot het maaimechanisme afslaat (Afb.20.A);
2. verwijder de opvangzak (Afb.20.B/C/D).

6.5 UITSCHAKELING(Fig.21.A)

⚠ ***Na stopzetting van de machine dient u enkele seconden wachten totdat het maaimechanisme tot stilstand is gekomen.***

⚠ ***Na uitschakeling de motor niet aanraken! Gevaar voor brandwonden.***

BELANGRIJK *Schakel de machine altijd uit:*

- *Tijdens verplaatsingen tussen werkzones.*
- *Bij het oversteken van oppervlaktes zonder gras.*
- *In de buurt van een obstakel.*
- *Vooraleer de snijhoogte af te stellen.*
- *Elke keer dat u de opvangzak verwijdert of opnieuw bevestigt.*
- *Elke keer dat u de geleider voor de zij-afvoer verwijdert of opnieuw bevestigt.*

6.6 NA GEBRUIK (Afb.22.A/B/C/D)

1. Reinig de machine (par. 7.4).
2. Vervang, indien nodig, de beschadigde onderdelen en klem eventueel schroeven en moeren die losgekomen zijn weer vast.

BELANGRIJK *Telkens wanneer u de machine ongebruikt of onbewaakt achterlaat:*

- *De kap van de bougie af nemen (in modellen met handgreep voor handmatige start) (Afb.22.B/C).*
- *Druk op het lipje en verwijder de vrijgavesleutel (in modellen met elektrische startknop) (Afb.22.D).*

7. ONDERHOUD

7.1 ALGEMEEN

⚠ ***De veiligheidsnormen die in acht genomen moeten worden, worden beschreven in hst. 2. Neem deze aanwijzingen strikt in acht om geen ernstige risico's te lopen:***

⚠ ***Voordat u enigerlei controle, reiniging of onderhoudswerkzaamheid/afstelling op de machine uitvoert:***

- ***Zet de machine stil.***
- ***Vergewis u ervan dat elk bewegend onderdeel tot stilstand is gekomen.***
- ***Wacht tot de motor is afgekoeld.***
- ***Haal het kapje van de bougie af (Afb.22.B).***
- ***Verwijder de sleutel (Afb. 22.D) of de accu (in modellen met elektrische startknop).***
- ***Lees de desbetreffende instructies.***
- ***Draag geschikte kledij, werkhandschoenen en een beschermende bril.***

7.2 GEWOON ONDERHOUD

- De frequenties en de soorten ingrepen zijn samengevat in de "Tabel Onderhoud" (hst. 10).

BELANGRIJK *Alle werkzaamheden voor onderhoud en afstelling die niet in deze handleiding beschreven zijn, moeten uitgevoerd worden door uw Wederverkoper of door een gespecialiseerd Centrum.*

7.2.1 Brandstof bijvullen

Plaats de machine horizontaal en stevig op het terrein.

⚠ ***Wanneer u brandstof bijvult, dient de machine uitgeschakeld te zijn en het bougiekapje weggenomen.***

Vul de brandstof bij op de wijze en met alle voorzorgsmaatregelen als aangegeven in de gebruikershandleiding van de motor.

BELANGRIJK *Verwijder alle gemorste benzine, hoe weinig ook. De garantie dekt geen schade veroorzaakt door op de kunststofdelen gemorste benzine.*

NOTA *De brandstof is beperkt houdbaar en mag niet langer dan 30 dagen in de tank blijven.*

7.2.2 Controle / bijvullen motorolie

Controleren en bijvullen van de motorolie op de wijze e me de voorzorgsmaatregelen als aangegeven in de gebruikshandleiding van de motor.
Om goede werking van uw machine te waarborgen, dient u regelmatig de motorolie te verversen volgens de aanwijzingen in de gebruikshandleiding van de motor.
Vergewis u ervan dat het motoroliepeil is aangevuld voordat u de machine opnieuw inzet.

7.3 BUITENGEWOON ONDERHOUD

7.3.1 maaimechanisme

⚠ ***Alle werkzaamheden aan de maaimechanismen (demontage, slijpen, uitbalanceren, reparatie, terugmonteren en/of vervangen) dienen in een Gespecialiseerd Centrum te worden uitgevoerd.***

⚠ ***Laat beschadigde, vervormde of versleten maaimechanismen steeds tezamen met de bijbehorende schroeven vervangen, om de balans te behouden.***

BELANGRIJK *Gebruik steeds originele maaimechanismen, met de code als aangegeven in de tabel "Technische Gegevens".*

7.4 REINIGING

Reinig de machine na ieder gebruik volgens de volgende aanwijzingen.

7.4.1 Reiniging van de machine

- Verzeker u er steeds van dat de luchtgaten vrij zijn van afval.
- Gebruik geen agressieve reinigingsmiddelen om het chassis schoon te maken.
- Houd de motor vrij van gewasresten, bladeren of overtollig vet om brandrisico te vermijden.
- Reinig de machine met water na elke maaiing.

7.4.2 Reiniging van de snijgroep

- Verwijder grasresten en opgezamelde aarde binnenin het chassis.

Modellen zonder reinigings-aansluiting

- Om ook de onderzijde te bereiken dient u de machine schuin te houden naar de zijde als aangegeven in de motor-handleidingen volg de betreffende aanwijzingen; zorg ervoor dat de machine in stabiele positie is voordat u een werkzaamheid uitvoert.

In geval van zij-afvoer: verwijder de afvoer-geleider (indien gemonteerd - par. 6.1.2d.).

Ga voor reiniging van de binnenzijde van het maaimechanisme als volgt te werk (Afb.23.A/B/C):

1. stel u altijd achter de handgreep van de grasmaaier op;
2. start de motor.

Wanneer u ziet dat de lak aan binnenzijde van het chassis loslaat, zo snel mogelijk de verflaag bijwerken met een antiroest-lak.

7.4.3 Reiniging van de opvangzak (Afb.24.A/B)

Reinig de zak en laat deze drogen.

7.5 ACCU

Modellen met een elektrische startknop worden met een accu geleverd. Voor aanwijzingen over de bedrijfsduur, opladen, opslag en onderhoud van de accu, zie de instructies in de gebruikshandleiding van de motor.

8. STALLING (Afb.25)

Wanneer de machine gestald moet worden:

1. start de motor in de openlucht en laat deze draaien tot hij afslaat, zodat alle in de carburator achtergebleven brandstof is verbruikt;
2. reinig de machine met zorg (par. 7.4);
3. controleer de goede staat van de machine;
4. Berg de machine op:
- in een droge omgeving;
- beschermd tegen slechte weersomstandigheden;
- buiten bereik van kinderen;
- na zich ervan verzekerd te hebben de sleutels of werktuigen die voor het onderhoud gebruikt werden, verwijderd te hebben.

9. HANTERING EN TRANSPORT

Telkens wanneer de machine verplaatst, geheven, vervoerd of overgeheld moet worden, moet men:
- De machine uitschakelen (par. 6.5) en wachten tot alle bewegende delen stilstaan.
- Het kapje van de bougie verwijderen (Afb.22.B) of de sleutel verwijderen (Afb.22.D), of de accu (in modellen met een elektrische startknop).
- Stevige werkhandschoenen dragen.
- De machine vastnemen op punten waar u een stevige grip hebt, rekening houdend met het gewicht en de spreiding van het gewicht.
- Een beroep doen op een toereikend aantal personen die het gewicht van de machine kunnen heffen.
- U ervan te verzekeren dat de bewegingen van de machine geen schade of letsels veroorzaken.

Wanneer men de machine met een wagen of aanhangwagen vervoert, moet men:
- Opritten gebruiken met geschikte weerstand, breedte en lengte.
- De machine laden met de motor uitgeschakeld, en ze op de oprit duwen met behulp van een geschikt aantal personen.
- Het maaimechanisme omlaagbrengen (par 5.6).
- De machine zo plaatsen dat deze geen gevaar veroorzaakt.
- De machine stevig aan het vervoersmiddel bevestigen met koorden of kettingen om te vermijden dat deze kantelt en zo eventueel beschadigd kan worden of dat er brandstof zou kunnen lekken.

⚠ ***Machines die verticaal kunnen worden gestald, mogen niet in verticale positie worden getransporteerd.***

10. TABEL ONDERHOUD

Ingreep	Frequentie	Opmerkingen
MACHINE		
Controle van alle bevestigingen; veiligheidscontroles / controle van de bedieningselementen (Inclusief hendel van de motorrem); Controle van de beveiligingen van de afvoer achterzijde / zij-afvoer; controle van de opvangzak en de geleider van de zij-afvoer; controle van het maaimechanisme.	Vóór het gebruik	par. 6.2.2
Algemene reiniging en controle; controle van eventuele schade aan de machine. Contacteer, indien nodig, het geautoriseerde dienstcentrum.	Aan het einde van ieder gebruik	par. 7.4
Vervanging maaimechanisme	-	par. 7.3.1 ***
MOTOR		
Controle/ aanvullen brandstofpeil; Controle / bijvullen motorolie	Vóór het gebruik	par. 6.1.1 / 7.2.1 * / 7.2.2 *
Controle en reiniging luchtfilter; Controle en reiniging bougiecontacten; Vervanging bougie; Lading van de batterij	*	* / par. 7.5 *

* Raadpleeg de handleiding van de motor. *** Werkzaamheid uit te voeren bij de eerste tekens van slechte werking
*** Handeling die door uw Verkoper of door een gespecialiseerd Centrum moet uitgevoerd worden

11. IDENTIFICATIE PROBLEMEN

Mochten de problemen aanhouden na het toepassing van de bovengenoemde remedies, dan dient er contact te worden opgenomen met uw Verkoper.

PROBLEEM	MOGELIJKE OORZAAK	OPLOSSING
1. De motor start niet, blijft niet draaien, draait onregelmatig of slaat af tijdens het werk.	Onjuiste startprocedure.	Volg de aanwijzingen (zie hst. 6.3).
	Geen olie of benzine in de motor.	Controleer olie- en benzinepeil (zie hst. 7.2.1 / 7.2.2).
	Vuile bougie of onjuiste afstand tussen de elektroden.	Controleer de bougie (Zie de motor-handleiding).
	Verstopt luchtfilter.	Reinig en/of vervang het filter (Zie de motor-handleiding).
	Problemen in de verbranding.	Neem contact op met een erkend servicecentrum.
	De vlotter kan geblokkeerd zijn.	Raadpleeg de motor-handleiding en neem contact op met een bevoegd service-centrum.
2. Motor verdronken.	De handgreep voor handmatige start is te vaak verdraaid met ingeschakelde starter.	Raadpleeg de handleiding van de motor.
	De handgreep voor handmatige start is herhaaldelijk verdraaid terwijl het kapje van de bougie verwijderd was.	Plaats het kapje op de bougie en probeer de motor in te schakelen. (Raadpleeg de handleiding van de motor).
3. Het gemaaide gras komt niet langer in de opvangzak terecht.	Het maaimechanisme heeft een voorwerp geraakt en een klap ontvangen.	Schakel de motor uit en neem het kapje van de bougie. Controleer op eventuele schade en neem contact op met het service-centrum (par. 7.3.1).
	Vervuiling van de binnenzijde van het chassis.	Reinig de binnenzijde van het chassis (par. 7.4.2).
4. Het maaien verloopt moeizaam.	Het maaimechanisme is niet in goede staat.	Contacteer een dienstencentrum voor het bijslijpen en vervangen van het maaimechanisme.
5. Men hoort overdreven geluiden en/ of trillingen tijdens het werk.	Beschadiging of geloste delen. De blokkeerpen van het maaimechanisme is losgeraakt.	Zet de machine stil en verwijder het kapje van de bougie (Afb. 22.B). Controleer op eventuele schade of losgeraakte delen. Laat de controles, vervangingen of reparaties uitvoeren bij een bevoegd servicecentrum.
	Bevestiging van het maaimechanisme losgekomen of maaimechanisme beschadigd.	Schakel de motor uit en verwijder het kapje van de bougie (Fig.22.B). Neem contact op met een servicecentrum (par. 7.3.1).

12. OP AANVRAAG LEVERBARE ACCESSOIRES

12.1 MULCHING KIT(Afb.26)

Versnippert het gemaaide gras en laat het achter op het terrein.

DICHIARAZIONE CE DI CONFORMITÀ (Istruzioni Originali)
(Direttiva Macchine 2006/42/CE, Allegato II, parte A)

1. La Società: ST. S.p.A. – Via del Lavoro, 6 – 31033 Castelfranco Veneto (TV) – Italy
2. Dichiara sotto la propria responsabilità, che la macchina:

Tosaerba con conducente a piedi (taglio erba)

a) Tipo / Modello Base:	CP1 434 •••
c) Numero di Serie:	22A••WBH000001 ÷ 99L••WBH999999
d) Motore::	a scoppio

3. È conforme alle specifiche delle direttive:
   - MD: 2006/42/EC
   - OND: 2000/14/EC, ANNEX VI - 2005/88/EC

     e) Notified body N. 0197 – TÜV Rheinland LGA Products GmbH
     Tillystrasse 2, 90431 Nürnberg – Germany
   - EMCD: 2014/30/EU
   - RoHS II: 2011/65/EU - 2015/863/EU

4. Riferimento alle norme armonizzate::
   EN ISO 5395-1:2013 + A1:2018
   EN ISO 5395-2:2013 + A1:2016 + A2:2017
   EN 55012:2007 + A1:2009
   EN ISO 14982:2009
   EN IEC 63000:2018

g) Livello di potenza sonora misurato:	94 dB(A)
h) Livello di potenza sonora garantito:	95 dB(A)
i) Ampiezza di taglio::	41 cm

n) Persona autorizzata a costituire il Fascicolo Tecnico: ST. S.p.A.
Via del Lavoro, 6
31033 Castelfranco Veneto (TV) - Italia

o) Castelfranco Veneto, 01/10/2022

CEO Stiga Group

Sean Robinson

UK DECLARATION OF CONFORMITY

(Supply of Machinery (Safety) Regulations 2008, S.I. 2008 No. 1597, Annex II, part A)

1. The company: ST. S.p.A. – Via del Lavoro, 6 – 31033 Castelfranco Veneto (TV) – Italy
2. Hereby declares under its own responsibility that the machine (function):

Pedestrian-controlled lawn mower (grass cutting)

a) Homologation type:	CP1 434 •••
c) Serial number:	22A••WBH000001 ÷ 99L••WBH999999
d) Engine:	petrol

3. Conforms to UK Regulations:
   - S.I. 2008/1597 - Supply of Machinery (Safety) Regulations 2008
   - S.I. 2001/1701 - Schedule 9 - Noise Emission in the Environment by Equipment for use Outdoors Regulations 2001

     e) Notified body: N. 0197 – TÜV Rheinland LGA Products GmbH
     Tillystrasse 2, 90431 Nürnberg – Germany
   - S.I. 2016/1091 - Electromagnetic Compatibility Regulations 2016
   - S.I. 2012/3032 - The Restriction of the Use of Certain Hazardous Substances in Electrical and Electronic Equipment Regulations 2012

4. Reference to harmonised standards:
   EN ISO 5395-1:2013 + A1:2018
   EN ISO 5395-2:2013 + A1:2016 + A2:2017
   EN 55012:2007 + A1:2009
   EN ISO 14982:2009
   EN IEC 63000:2018

g) Measured sound power level:	94 dB(A)
h) Guaranteed sound power level:	95 dB(A)
i) Cutting width:	41 cm

n) Person authorised to compile the technical file: ST. S.p.A.
Via del Lavoro, 6
31033 Castelfranco Veneto (TV) - Italia

o) Castelfranco Veneto, 01/10/2022

CEO Stiga Group

Sean Robinson

UK Importer: STIGA LTD
Unit 8, Bluewater Estate Plympton,
Devon, PL7 4JH, England

UK CA

DICHIARAZIONE CE DI CONFORMITÀ (Istruzioni Originali)
(Direttiva Macchine 2006/42/CE, Allegato II, parte A)

1. La Società: ST. S.p.A. – Via del Lavoro, 6 – 31033 Castelfranco Veneto (TV) – Italy
2. Dichiara sotto la propria responsabilità, che la macchina:

Tosaerba con conducente a piedi (taglio erba)

a) Tipo / Modello Base:	CP1 484 ••••
c) Numero di Serie:	22A••WBH000001 ÷ 99L••WBH999999
d) Motore::	a scoppio

3. È conforme alle specifiche delle direttive:
   - MD: 2006/42/EC
   - OND: 2000/14/EC, ANNEX VI - 2005/88/EC

     e) Notified body N. 0197 – TÜV Rheinland LGA Products GmbH
     Tillystrasse 2, 90431 Nürnberg – Germany
   - EMCD: 2014/30/EU
   - RoHS II: 2011/65/EU - 2015/863/EU

4. Riferimento alle norme armonizzate::
   EN ISO 5395-1:2013 + A1:2018
   EN ISO 5395-2:2013 + A1:2016 + A2:2017
   EN 55012:2007 + A1:2009
   EN ISO 14982:2009
   EN IEC 63000:2018

g) Livello di potenza sonora misurato:	96 dB(A)
h) Livello di potenza sonora garantito:	96 dB(A)
i) Ampiezza di taglio::	46 cm

n) Persona autorizzata a costituire il Fascicolo Tecnico: ST. S.p.A.
Via del Lavoro, 6
31033 Castelfranco Veneto (TV) - Italia

o) Castelfranco Veneto, 01/10/2022

CEO Stiga Group

Sean Robinson

UK DECLARATION OF CONFORMITY

(Supply of Machinery (Safety) Regulations 2008, S.I. 2008 No. 1597, Annex II, part A)

1. The company: ST. S.p.A. – Via del Lavoro, 6 – 31033 Castelfranco Veneto (TV) – Italy
2. Hereby declares under its own responsibility that the machine (function):

Pedestrian-controlled lawn mower (grass cutting)

a) Homologation type:	CP1 484 ••••
c) Serial number:	22A••WBH000001 ÷ 99L••WBH999999
d) Engine:	petrol

3. Conforms to UK Regulations:
   - S.I. 2008/1597 - Supply of Machinery (Safety) Regulations 2008
   - S.I. 2001/1701 - Schedule 9 - Noise Emission in the Environment by Equipment for use Outdoors Regulations 2001

     e) Notified body: N. 0197 – TÜV Rheinland LGA Products GmbH
     Tillystrasse 2, 90431 Nürnberg – Germany
   - S.I. 2016/1091 - Electromagnetic Compatibility Regulations 2016
   - S.I. 2012/3032 - The Restriction of the Use of Certain Hazardous Substances in Electrical and Electronic Equipment Regulations 2012

4. Reference to harmonised standards:
   EN ISO 5395-1:2013 + A1:2018
   EN ISO 5395-2:2013 + A1:2016 + A2:2017
   EN 55012:2007 + A1:2009
   EN ISO 14982:2009
   EN IEC 63000:2018

g) Measured sound power level:	96 dB(A)
h) Guaranteed sound power level:	96 dB(A)
i) Cutting width:	46 cm

n) Person authorised to compile the technical file: ST. S.p.A.
Via del Lavoro, 6
31033 Castelfranco Veneto (TV) - Italia

o) Castelfranco Veneto, 01/10/2022

CEO Stiga Group

Sean Robinson

UK Importer: STIGA LTD
Unit 8, Bluewater Estate Plympton,
Devon, PL7 4JH, England

UK CA

DICHIARAZIONE CE DI CONFORMITÀ (Istruzioni Originali)
(Direttiva Macchine 2006/42/CE, Allegato II, parte A)

1. La Società: ST. S.p.A. – Via del Lavoro, 6 – 31033 Castelfranco Veneto (TV) – Italy
2. Dichiara sotto la propria responsabilità, che la macchina:

Tosaerba con conducente a piedi (taglio erba)

a) Tipo / Modello Base:	CP1 534 ••••
c) Numero di Serie:	22A••WBH000001 ÷ 99L••WBH999999
d) Motore::	a scoppio

3. È conforme alle specifiche delle direttive:
   - MD: 2006/42/EC
   - OND: 2000/14/EC, ANNEX VI - 2005/88/EC

     e) Notified body N. 0197 – TÜV Rheinland LGA Products GmbH
     Tillystrasse 2, 90431 Nürnberg – Germany
   - EMCD: 2014/30/EU
   - RoHS II: 2011/65/EU - 2015/863/EU

4. Riferimento alle norme armonizzate::
   EN ISO 5395-1:2013 + A1:2018
   EN ISO 5395-2:2013 + A1:2016 + A2:2017
   EN 55012:2007 + A1:2009
   EN ISO 14982:2009
   EN IEC 63000:2018

g) Livello di potenza sonora misurato:	98 dB(A)
h) Livello di potenza sonora garantito:	98 dB(A)
i) Ampiezza di taglio::	51 cm

n) Persona autorizzata a costituire il Fascicolo Tecnico: ST. S.p.A.
Via del Lavoro, 6
31033 Castelfranco Veneto (TV) - Italia

o) Castelfranco Veneto, 01/10/2022

CEO Stiga Group

Sean Robinson

UK DECLARATION OF CONFORMITY

(Supply of Machinery (Safety) Regulations 2008, S.I. 2008 No. 1597, Annex II, part A)

1. The company: ST. S.p.A. – Via del Lavoro, 6 – 31033 Castelfranco Veneto (TV) – Italy
2. Hereby declares under its own responsibility that the machine (function):

Pedestrian-controlled lawn mower (grass cutting)

a) Homologation type:	CP1 534 ••••
c) Serial number:	22A••WBH000001 ÷ 99L••WBH999999
d) Engine:	petrol

3. Conforms to UK Regulations:
   - S.I. 2008/1597 - Supply of Machinery (Safety) Regulations 2008
   - S.I. 2001/1701 - Schedule 9 - Noise Emission in the Environment by Equipment for use Outdoors Regulations 2001

     e) Notified body: N. 0197 – TÜV Rheinland LGA Products GmbH
     Tillystrasse 2, 90431 Nürnberg – Germany
   - S.I. 2016/1091 - Electromagnetic Compatibility Regulations 2016
   - S.I. 2012/3032 - The Restriction of the Use of Certain Hazardous Substances in Electrical and Electronic Equipment Regulations 2012

4. Reference to harmonised standards:
   EN ISO 5395-1:2013 + A1:2018
   EN ISO 5395-2:2013 + A1:2016 + A2:2017
   EN 55012:2007 + A1:2009
   EN ISO 14982:2009
   EN IEC 63000:2018

g) Measured sound power level:	98 dB(A)
h) Guaranteed sound power level:	98 dB(A)
i) Cutting width:	51 cm

n) Person authorised to compile the technical file:	ST. S.p.A. Via del Lavoro, 6 31033 Castelfranco Veneto (TV) - Italia
o) Castelfranco Veneto, 01/10/2022	CEO Stiga Group Sean Robinson

UK Importer: STIGA LTD
Unit 8, Bluewater Estate Plympton,
Devon, PL7 4JH, England

UK CA

171514247/1

FR (Traduction de la notice originale)

Déclaration CE de Conformité
(Directive Machines 2006/42/CE, Annexe II, partie A)
1. La Société
2. Déclare sous sa propre responsabilité que la machine : Tondeuse à gazon à conducteur a pied / coupe du gazon
a) Type / Modèle de Base
c) Série
d) Moteur: moteur essence
3. Est conforme aux prescriptions des directives :
e) Organisme de certification
4. Renvoi aux Normes harmonisées
g) Niveau de puissance sonore mesuré
h) Niveau de puissance sonore garanti
i) Largeur de coupe
n) Personne habilitée à établir le Dossier Technique :
o) Lieu et Date

EN (Translation of the original instruction)

EC Declaration of Conformity
(Machine Directive 2006/42/EC, Annex II, part A)
1. The Company
2. Herby declares under its own responsibility that the machine: Pedestrian controlled lawn mower / Grass cutting
a) Type / Base Model
c) Serial number
d) Motor: petrol
3. Conforms to directive specifications:
e) Certifying body
4. Reference to harmonised Standards
g) Sound power level measured
h) Sound power level guaranteed
i) Range of cut
n) Person authorised to create the Technical Folder:
o) Place and Date

DE (Übersetzung der Originalbetriebsanleitung)

EG-Konformitätserklärung
(Maschinenrichtlinie 2006/42/EG, Anhang II, Teil A)
1. Die Gesellschaft
2. Erklärt auf eigene Verantwortung, dass die Maschine: Handgeführter Rasenmäher / Rasenschnitt
a) Typ / Basismodell
c) Seriennummer
d) Motor: Verbrennungsmotor
3. Den Anforderungen der folgenden Richtlinien entspricht:
e) Zertifizierungsstelle
4. Bezugnahme auf die harmonisierten Normen
g) Gemessener Schallleistungspegel
h) Garantierter Schallleistungspegel
i) Schnittbreite
n) Zur Verfassung der technischen Unterlagen befugte Person:
o) Ort und Datum

NL (Vertaling van de oorspronkelijke gebruiksaanwijzing)

EG-verklaring van overeenstemming
(Richtlijn Machines 2006/42/CE, Bijlage II, deel A)
1. Het bedrijf
2. Verklaart onder zijn eigen verantwoordelijkheid dat de machine: Lopend bediende grasmaaier / grasmaaier
a) Type / Basismodel
c) Serienummer
d) Motor: benzinemotor
3. Voldoet aan de specificaties van de richtlijnen:
e) Certificatie-instituut
4. Verwijzing naar de Geharmoniseerde normen
g) Gemeten niveau van geluidsvermogen
h) Gegarandeerd niveau van geluidsvermogen
i) Snijbreedte
n) Bevoegd persoon voor het opstellen van het Technisch Dossier
o) Plaats en Datum

ES (Traducción del Manual Original)

Declaración de Conformidad CE
(Directiva Máquinas 2006/42/CE, Anexo II, parte A)
1. La Empresa
2. Declara bajo su propia responsabilidad que la máquina: Cortadora de pasto con operador de pie / corte hierba
a) Tipo / Modelo Base
c) Matrícula
d) Motor: motor de explosión
3. Cumple con las especificaciones de las directivas:
e) Ente certificador
4. Referencia a las Normas armonizadas
g) Nivel de potencia sonora medido
h) Nivel de potencia sonora garantizado
i) Amplitud de corte
n) Persona autorizada a realizar el Manual Técnico:
o) Lugar y Fecha

PT (Tradução do manual original)

Declaração CE de Conformidade
(Diretiva de Máquinas 2006/42/CE, Anexo II, parte A)
1. A Empresa
2. Declara sob a própria responsabilidade que a máquina: Corta-relvas para operador apeado / corte da relva
a) Tipo / Modelo Base
c) Matrícula
d) Motor: motor a explosão
3. É conforme às especificações das diretivas:
e) Órgão certificador
4. Referência às Normas harmonizadas
g) Nível medido de potência sonora
h) Nível garantido de potência sonora
i) Amplitude de corte
n) Pessoa autorizada a elaborar o Caderno Técnico
o) Local e Data

EL (Μετάφραση του πρωτοτύπου των οδηγιών χρήσης)

ΕΚ-Δήλωση συμμόρφωσης
(Οδηγία Μηχανών 2006/42/CE, Παράρτημα Ι, μέρος Α)
1. Η Εταιρία
2. Δηλώνει υπεύθυνα ότι η μηχανή: Χλοοκοπτική μηχανή με όρθιο χειριστή / κοπή της χλόης
a) Τύπος / Βασικό Μοντέλο
c) Αριθμός μητρώου
d) Κινητήρας: κινητήρας εσωτερικής ανάφλεξης
3. Συμμορφώνεται με τις προδιαγραφές της οδηγίας:
e) Οργανισμός πιστοποίησης
4. Αναφορά στους Κανονισμούς εναρμόνισης
g) Στάθμη μέτρησης ακουστικής ισχύος
h) Στάθμη εγγυημένης ακουστικής ισχύος
i) Εύρος κοπής
n) Εξουσιοδοτημένο άτομο για την κατάρτιση του Τεχνικού Φυλλαδίου:
o) Τόπος και Χρόνος

TR (Orijinal Talimatların Tercümesi)

AT Uygunluk Beyanı
(2006/42/CE Makine Direktifi, Ek II, bölüm A)
1. Şirket
2. Şahsi sorumluluğu altında aşağıdaki makinenin: Ayak kumandalı çim biçme makinesi / çim kesimi
a) Tip / Standart model
c) Sicil numarası
d) Motor: patlamalı motor
3. Aşağıdaki direktiflerin özelliklerine uygun olduğunu beyan etmektedir:
e) Sertifikalandıran kurum
4. Harmonize standartlara atıf
g) Ölçülen ses güç seviyesi
h) Garanti edilen ses güç seviyesi
i) Kesim genişliği
n) Teknik Dosyayı oluşturmaya yetkili kişi:
o) Yer ve Tarih

MK (Превод на оригиналните упатства)

Декларација за усогласеност со ЕУ
(Директива за машини 2006/42/CE, Анекс II, дел А)
1. Компанијата
2. изјавува со целосна лична одговорност дека следната машина: Тревокосачка со оператор на нозе / косење трева
а) Тип / основен модел
в) етикета
г) мотор: мотор со согорување
3. Усогласено со спецификациите според директивите:
д) тело за сертификација
4. Референци за усогласени нормативи
е) Акустички притисок
ж) измерено ниво на звучна моќност
з) Ниво на гарантирана звучна моќност
н) овластено лице за составување на Техничката брошура
о) место и датум

NO (Oversettelse av orginal bruksanvisning)

EF- Samsvarserklæring
(Maskindirektiv 2006/42/EF, Vedlegg II, del A)
1. Firmaet
2. Erklærer på eget ansvar at maskinen: Håndført gressklipper/ gressklipping
a) Type / Modell
c) Serienummer
d) Motor: forbrenningsmotor
3. Oppfyller kravene i direktivene:
e) Sertifiseringsorgan
4. Henvisning til harmoniserte standarder
g) Målt lydeffektnivå
h) Garantert lydeffektnivå
i) Klippebredde
n) Person som har fullmakt til å utferdige teknisk dokumentasjon:
o) Sted og dato

SV (Översättning av bruksanvisning i original)

EG-försäkran om överensstämmelse
(Maskindirektiv 2006/42//EG, bilaga II, de la)
1. Företaget
2. Försäkrar på eget ansvar att maskinen: Förarledd gräsklippare / gräsklippning
a) Typ / Basmodell
c) Serienummer
d) Motor: förbränningsmotor
3. Överensstämmer med föreskrifterna i direktivet
e) Intygsorgan_ Anmält organ
4. Referens till harmoniserade standarder
g) Uppmätt ljudeffektnivå
h) Garanterad ljudeffektnivå
i) Skärbredd
n) Auktoriserad person för upprättandet av den tekniska dokumentationen:
o) Ort och datum

DA (Oversættelse af den originale brugsanvisning)

EF-overensstemmelseserklæring
(Maskindirektiv 2006/42/EF, bilag II, del A)
1. Firmaet
2. Erklærer på eget ansvar, at maskinen: Plæneklipper betjent af gående personer / klipning af græsset
a) Type / Model
c) Serienummer
d) Motor: forbrændingsmotor
3. Er i overensstemmelse med specifikationerne ifølge direktiverne:
e) Certificeringsorgan
4. Henvisning til harmoniserede standarder
g) Målt lydeffektniveau
h) Garanteret lydeffektniveau
i) Klippebredde
n) Person, der har bemyndigelse til at udarbejde det tekniske dossier:
o) Sted og dato

FI (Alkuperäisten ohjeiden käännös)

EY-VAATIMUSTENMUKAISUUSVAKUUTUS
(Konedirektiivi 2006/42/EY, Liite II, osa A)
1. Yritys
2. Vakuuttaa omalla vastuullaan, että kone: Kävellen ohjattava ruohoneikkuri/ ruohonleikkuu
a) Tyyppi / Perusmalli
c) Sarjanumero
d) Moottori : räjähdysmoottori
3. On yhdenmukainen seuraavien direktiivien asettamien vaatimusten kanssa:
e) Sertifiointiyritys
4. Viittaus harmonisoituihin standardeihin
g) Mitattu äänitehotaso
h) Taattu äänitehotaso
i) Leikkuuleveys
n) Teknisten asiakirjojen laatimiseen valtuutettu henkilö:
o) Paikka ja päivämäärä

CS (Překlad původního návodu k používání)

ES – Prohlášení o shodě
(Směrnice o Strojních zařízeních 2006/42/ES, Příloha II, část A)
1. Společnost
2. Prohlašuje na vlastní odpovědnost, že stroj: Sekačka se stojící obsluhou / sekačka na trávu
a) Typ / Základní model
c) Výrobní číslo
d) Motor: spalovací motor
3. Je ve shodě s nařízeními směrnic:
e) Certifikační orgán
4. Odkazy na Harmonizované normy
g) Naměřená úroveň akustického výkonu
h) Zaručená úroveň akustického výkonu
i) Šířka řezání
n) Osoba autorizovaná pro vytvoření Technického spisu:
o) Místo a Datum

PL (Tłumaczenie instrukcji oryginalnej)

Deklaracja zgodności WE
(Dyrektywa maszynowa 2006/42/WE, Załącznik II, część A)
1. Spółka
2. Oświadcza na własną odpowiedzialność, że maszyna: Kosiarka prowadzona przez operatora pieszego / cięcie trawy
a) Typ / Model podstawowy
c) Numer seryjny
d) Silnik: silnik o zapłonie iskrowym
3. Spełnia podstawowe wymogi następujących Dyrektyw:
e) Jednostka certyfikująca
4. Odniesienie do Norm zharmonizowanych
g) Zmierzony poziom mocy akustycznej
h) Gwarantowany poziom mocy akustycznej
i) Szerokość cięcia
n) Osoba upoważniona do zredagowania Dokumentacji technicznej:
o) Miejscowość i data

HU (Eredeti használati utasítás fordítása) EK-megfelelőségi nyilatkozata (2006/42/EK gépirányelv, II. melléklet "A" rész) 1. Alulírott Vállalat 2. Felelősségének teljes tudatában kijelenti, hogy az alábbi gép: a) Típus / Alaptípus c) Gyártási szám d) Motor: robbanómotor 3. Megfelel az alábbi irányelvek előírásainak: e) Tanúsító szerv 4. Hivatkozás a harmonizált szabványokra g) Mért zajteljesítmény szint h) Garantált zajteljesítmény szint i) Vágási szélesség n) Műszaki Dosszié szerkesztésére felhatalmazott személy: o) Helye és ideje	RU (Перевод оригинальных инструкций) Декларация соответствия нормам ЕС (Директива о машинном оборудовании 2006/42/ЕС, Приложение II, часть A) 1. Предприятие 2. Заявляет под собственную ответственность, что машина: a) Тип / Базовая модель c) Паспорт d) Двигатель: двигатель внутреннего сгорания 3. Соответствует требованиям следующих директив: e) Сертифицирующий орган 4. Ссылки на гармонизированные нормы g) Измеренный уровень звуковой мощности h) Гарантируемый уровень звуковой мощности i) Амплитуда кошения n) Лицо, уполномоченное на подготовку технической документации: o) Место и дата	HR (Prijevod originalnih uputa) EK Izjava o sukladnosti (Direktiva 2006/42/EZ o strojevima, dodatak II, dio A) 1. Tvrtka: 2. pod vlastitom odgovornošću izjavljuje da je stroj: a) Vrsta / Osnovni model c) Matični broj d) Motor: motor s unutarnjim izgaranjem 3. sukladan s temeljnim zahtjevima direktiva: e) Certifikacijsko tijelo 4. Primijenjene su slijedeće harmonizirane norme: g) Izmjerena razina zvučne snage h) Zajamčena razina zvučne snage i) Širina rezanja n) Osoba ovlaštena za pravljenje Tehničke datoteke: o) Mjesto i datum
SL (Prevod izvirnih navodil) ES izjava o skladnosti (Direktiva 2006/42/ES) , priloga II, del A) 1. Družba 2. pod lastno odgovornostjo izjavlja, da je stroj: Kosilnica za stoječega delavca / košnja trave a) Tip / osnovni model c) Serijska številka d) Motor: motor z notranjim izgorevanjem 3. Skladen je z določili direktiv : e) Ustanova, ki izda potrdilo 4. Sklicevanje na usklajene predpise g) Izmerjen nivo zvočne moči h) Zagotovljen nivo zvočne moči i) Obseg košnje n) Oseba, pooblaščena za sestavo tehnične knjižice: o) Kraj in datum	BS (Prijevod originalnih uputa) EZ izjava o sukladnosti (Direktiva o mašinama 2006/42/EZ, Prilog II, deo A) 1. Firma 2. Daje izjavu pod vlastitom odgovornošću da je mašina: Kosilica na guranje / Košenje trave a) Tip / Osnovni model c) Serijski broj d) Motor: motor s unutrašnjim izgaranjem 3. sukladna s osnovnim zahtjevima direktive: e) Certifikaciono tijelo 4. Pozivanje na usklađene norme g) Izmjereni nivo zvučne snage h) Garantovani nivo zvučne snage i) Širina košenja n) Osoba ovlaštena za izradu tehničke brošure: o) Mjesto i datum	SK (Preklad pôvodného návodu na použitie) ES vyhlásenie o zhode (Smernica o Strojných zariadeniach 2006/42/ES, Príloha II, časť A) 1. Spoločnosť 2. Vyhlasuje na vlastnú zodpovednosť, že stroj: Kosačka so stojacou obsluhou / kosačka na trávu a) Typ / Základný model c) Výrobné číslo d) Motor: spaľovací motor 3. Je v zhode s nariadeniami smerníc: e) Certifikačný orgán 4. Odkaz na Harmonizované normy g) Nameraná úroveň akustického výkonu h) Zaručená úroveň akustického výkonu i) Šírka kosenia j) Čistý inštalovaný výkon n) Osoba autorizovaná na vytvorenie Technického spisu: o) Miesto a Dátum
RO (Traducerea manualului fabricantului) CE -Declaratie de Conformitate (Directiva Maşini 2006/42/CE, Anexa II, partea A) 1. Societatea 2. Declară pe propria răspundere că maşina: Maşină de tuns iarba cu conducător pedestru / tăiat iarba a) Tip / Model de bază c) Număr de serie d) Motor: motor cu combustie 3. Este în conformitate cu specificaţiile directivelor: e) Organism de certificare 4. Referinţă la Standardele armonizate g) Nivel de putere sonoră măsurat h) Nivel de putere sonoră garantat i) Lăţimea de tăiere n) Persoană autorizată să întocmească Dosarul Tehnic o) Locul şi Data	LT (Originalių instrukcijų vertimas) EB atitikties deklaracija (Mašinų direktyva 2006/42/CE, Priedas II, dalis A) 1. Bendrovė 2. Prisiima atsakomybę, kad įrenginys: Pėsčio operatoriaus valdoma vejapjovė/ žolės pjovimas a) Tipas / Bazinis Modelis c) Serijos numeris d) Variklis: vidaus degimo variklis 3. Atitinka direktyvose pateiktas specifikacijas: e) Sertifikavimo įstaiga 4. Nuoroda į suderintas Normas g) Išmatuotas garso galios lygis h) Užtikrinamas garso galios lygis i) Pjovimo plotis n) Autorizuotas asmuo sudaryti Techninę Dokumentaciją: o) Vieta ir Data	LV (Instrukciju tulkojums no oriģinālvalodas) EK atbilstības deklarācija (Direktīva 2006/42/EK par mašīnām, pielikums II, daļa A) 1. Uzņēmums 2. Uzņemoties par to pilnu atbildību, paziņo, ka mašīna: Pēsčio operatoriaus valdoma vejapjovė/ zāles pļaušana a) Tips / Bāzes modelis c) Sērijas numurs d) Motors: iekšdedzes motors 3. Atbilst šādu direktīvu prasībām: e) Sertifikācijas iestāde 4. Atsauce uz harmonizētiem standartiem g) Izmērītais skaņas intensitātes līmenis h) Garantētais skaņas intensitātes līmenis i) Pļaušanas platums n) Pilnvarotais darbinieks, kas sagatavoja tehnisko dokumentāciju: o) Vieta un datums
SR (Prevod originalnih uputstval) EC deklaracija o usaglašenosti (Direktiva o mašinama 2006/42/EC, Prilog II, deo A) 1. Preduzeće 2. Daje izjavu pod vlastitom odgovornošću da je mašina: a) Tip / Osnovni model c) Serijski broj d) Motor: motor s unutrašnjim sagorevanjem 3. u skladu s osnovnim zahtevima direktiva: e) Sertifikaciono telo 4. Pozivanje na usklađene norme g) Izmereni nivo zvučne snage h) Garantovani nivo zvučne snage i) Širina košenja..... n) Osoba ovlašćena za sastavljanje tehničke brošure o) Mesto i datum	BG (Превод на оригиналните инструкции) ЕО декларация за съответствие (Директива Машини 2006/42/ЕО, Приложение II, част А) 1. Дружеството 2. На собствена отговорност декларира, че машината: Косачка с изправен водач / рязане на трева а) Вид / Базисен модел в) Сериен номер г) Мотор: мотор с вътрешно горене 3. Е в съответствие със спецификата на директивите: д) Сертифициращ орган 4. Базирано на хармонизираните норми ж) Ниво на измерена акустична мощност и) Гарантирано ниво на акустична мощност й) Широчина на косене р) Лице, упълномощено да състави Техническата Документация: о) Място и дата	ET (Algupärase kasutusjuhendi tõlge) EÜ vastavusdeklaratsioon (Masinadirektiiv 2006/42/EÜ, Lisa II, osa A) 1. Firma 2. Kinnitab omal vastutusel, et masin: Seisva juhiga muruniitja / muruniitja a) Tüüp / Põhimudel c) Matrikkel d) Mootor: Sisepõlemismootor 3. Vastab direktiivide nõuetele: e) Kinnitav asutus 4. Viide ühtlustatud standarditele g) Mõõdetud helivõimsuse tase h) Garanteeritud helivõimsuse tase i) Lõikelaius n) Tehnilise Lehe autoriseeritud koostaja: o) Koht ja Kuupäev

© by ST. S.p.A.

IT • Il contenuto e le immagini del presente manuale d'uso sono stati realizzati per conto di ST. S.p.A. e sono tutelati da diritto d'autore – E' vietata ogni riproduzione o alterazione anche parziale non autorizzata del documento.
BG • Съдържанието и изображенията в настоящото ръководство са извършени за ST. S.p.A. и са защитени с авторски права – Забранява се всяко неоторизирано възпроизвеждане или промяна, дори и отчасти на документа.
BS • Sadržaj i slike iz ovog korisničkog priručnika napravljeni su isključivo za ST. S.p.A. i zaštićeni su autorskim pravima – zabranjena je svaka neovlaštena reprodukcija ili izmjena dokumenta, djelomično ili u potpunosti.
CS • Obsah a obrázky v tomto návodu k použití byly zpracovány jménem společnosti ST. S.p.A. a jsou chráněny autorským právem – Reprodukce či nepovolené pozměňování tohoto dokumentu, a to i částečné, je zakázáno.
DA • Indhold og illustrationer i denne vejledning er blevet skabt på vegne af ST. S.p.A. og er beskyttet af ophavsret – Enhver gengivelse eller ændring, også delvis, af dokumentet uden autorisation hertil er forbudt.
DE • Inhalt und Bilder dieser Bedienungsanleitung wurden im Namen von ST. S.p.A. erstellt und sind urheberrechtlich geschützt – Jede nicht genehmigte Vervielfältigung oder Veränderung, auch auszugsweise, dieses Dokuments ist verboten.
EL • Το περιεχόμενο και οι εικόνες στο παρόν εγχειρίδιο χρήσης δημιουργήθηκαν για λογαριασμό της εταιρείας ST. S.p.A. και προστατεύονται από πνευματικά δικαιώματα – Απαγορεύεται οποιαδήποτε αναπαραγωγή ή τροποποίηση, έστω και μερική, του εγγράφου χωρίς έγκριση.
EN • The content and images in this User Manual were produced expressly for ST. S.p.A. and are protected by copyright – any unauthorised reproduction or modification to the document, either partially or in full, is prohibited.
ES • El contenido y las imágenes del presente manual de uso han sido creados por ST. S.p.A. y están protegidos por los derechos de autor – Se prohíbe toda reproducción o modificación, incluso parcial, no autorizada del documento.
ET • Käesoleva kasutusjuhendi sisu ja kujutised on toodetud konkreetselt ettevõttele ST. S.p.A. ja neile rakendub autorikaitseseadus – dokumendi igasugune osaline või täielik ilma loata reprodutseerimine või muutmine on keelatud.
FI • Tämän käyttöoppaan sisältö ja kuvat on valmistettu ST. S.p.A. -yhtiön toimesta ja niitä suojaa tekijänoikeuslaki. – Asiakirjan kaikenlainen kopioiminen tai muuttaminen, osittainkin, on kielletty ilman erityistä lupaa.
FR • Le contenu et les images du présent manuel d'utilisation ont été réalisés pour le compte de ST. S.p.A. et sont protégés par un droit d'auteur - Toute reproduction ou modification non autorisée, même partielle, du document, est interdite.
HR • Sadržaj i slike u ovom priručniku za uporabu izrađeni su za tvrtku ST. S.p.A. te su obuhvaćeni autorskim pravima – Zabranjuje se neovlašteno umnožavanje ili prilagodba, djelomična ili u cijelosti, ovog dokumenta.
HU • Ennek a használati útmutatónak a tartalma és a benne szereplő képek kizárólag a ST. S.p.A. számára készültek és szerzői joggal védettek – tilos a dokumentum bármely részének vagy egészének engedély nélküli sokszorosítása és módosítása.
LT • Šio naudotojo vadovo turinys ir paveikslėliai skirti tik „ST. S.p.A." ir yra saugomi autorių teisėmis – dokumentą atgaminti ar modifikuoti, visiškai arba iš dalies, yra draudžiama.
LV • Šīs lietotāja rokasgrāmatas saturs un attēli ir veidoti tikai ST. S.p.A. un ir aizsargāti ar autortiesībām. Jebkāda dokumenta vai tā daļas prettiesiska kopēšana vai pārveide ir stingri aizliegta.
MK • Содржината и сликите во Упатството за корисникот се подготвени исклучиво за ST. S.p.A. и се заштитени со авторски права – забрането е секое делумно или целосно неовластено репродуцирање или измена на документот.
NL • De inhoud en de afbeeldingen van deze gebruikshandleiding werden gerealiseerd voor rekening van ST. S.p.A. en zijn beschermd door het auteursrecht – Elke niet-geautoriseerde reproductie of wijziging, ook gedeeltelijke, van het document is verboden.
NO • Innholdet og bildene i denne brukerveiledningen er utført på oppdrag fra ST. S.p.A. og er beskyttet ved opphavsrett - Enhver gjengivelse eller endring, selv kun delvis, er forbudt.
PL • Treść oraz ilustracje zawarte w niniejszej instrukcji obsługi powstały na zlecenie spółki ST. S.p.A. i są chronione prawami autorskimi – Zabrania się wszelkiego kopiowania bądź modyfikowania, także częściowego, niniejszego dokumentu bez uzyskania stosownej zgody.
PT • As imagens e os conteúdos contidos no presente Manual do Utilizador foram expressamente criados para uso exclusivo da ST. S.p.A., encontrando-se protegidos por direitos de autor. Qualquer tipo de reprodução ou alteração, parcial ou integral, não autorizadas deste Manual estão expressamente proibidas.
RO • Conținutul și imaginile din manualul de utilizare de față au fost realizate în numele ST. S.p.A. și sunt protejate de drepturi de autor – Este interzisă orice reproducere sau modificare chiar și parțială neautorizată a documentului.
RU • Тесты и изображения, содержащиеся в настоящем руководстве, были созданы в интересах ST. S.p.A. и защищены авторскими правами – Любое несанкционированное воспроизведение или изменение документа запрещено.
SK • Obsah a obrázky v tomto návode na používanie boli spracované menom spoločnosti ST. S.p.A. a sú chránené autorským právom – Reprodukcie či nepovolené pozmeňovanie tohto dokumentu, a to aj čiastočné, je zakázané.
SL • Vsebine in slike v tem uporabniškem priročniku so izdelane za podjetje ST. S.p.A. in so zaščitene z avtorskimi pravicami – vsakršno nepooblaščeno razmnoževanje ali spreminjanje dokumenta, v celoti ali delno, je prepovedano.
SR • Sadržaj i slike ovog priručnika za upotrebu su napravljeni u ime ST. S.p.A. i zaštićeni su autorskim pravima – Zabranjena je svaka potpuna ili delimična reprodukcija ili izmena dokumenta bez odobrenja.
SV • Innehållet och bilderna i denna användarhandbok har framställts för ST. S.p.A. och skyddas av upphovsrätt – all form av reproduktion eller ändring, även partiell, som inte auktoriserats är förbjuden.
TR • Bu Kullanıcı Kılavuzundaki içerik ve resimler açıkça ST. S.p.A. için üretilmiştir ve telif hakkı ile korunmaktadır – dokümanın izinsiz olarak tamamen ya da kısmen herhangi bir şekilde çoğaltılması ya da değiştirilmesi yasaktır.

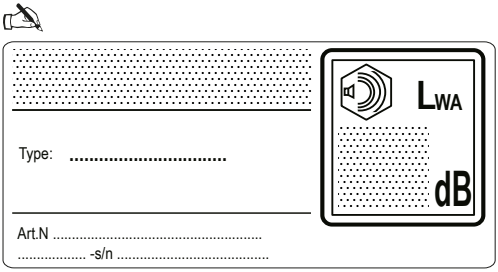

ST. S.p.A.
Via del Lavoro, 6
31033 Castelfranco Veneto (TV) ITALY

STIGA LTD (UK Importer)
Unit 8, Bluewater Estate Plympton,
Devon, PL7 4JH, England