171506797/4 03/2025

E 300 Li 20 series
E 340 Li 20 series
E 380 Li 20 series

IT **Tosaerba a batteria con conducente a piedi**
MANUALE DI ISTRUZIONI

ATTENZIONE: prima di usare la macchina, leggere attentamente il presente libretto.

BG **Акумулаторна косачка с изправен водач**
УПЪТВАНЕ ЗА УПОТРЕБА

ВНИМАНИЕ: преди да използвате машината прочетете внимателно настоящата книжка.

BS **Kosilica na bateriju na guranje**
UPUTSTVO ZA UPOTREBU

PAŽNJA: prije nego što koristite ovu mašinu, pažljivo pročitajte priručnik s uputama.

CS **Akumulátorová sekačka se stojící obsluhou**
NÁVOD K POUŽITÍ

UPOZORNĚNÍ: před použitím stroje si pozorně přečtěte tento návod k použití.

DA **Batteridreven plæneklipper betjent af gående personer**
BRUGSANVISNING

ADVARSEL: læs instruktionsbogen omhyggeligt igennem, før du tager denne maskine i brug.

DE **Handgeführter batteriebetriebener Rasenmäher**
GEBRAUCHSANWEISUNG

ACHTUNG: Vor Inbetriebnahme des Geräts die Gebrauchsanleitung aufmerksam lesen.

EL **Χλοοκοπτική μηχανή μπαταρίας με όρθιο χειριστή**
ΟΔΗΓΙΕΣ ΧΡΗΣΠΣ

ΠΡΟΣΟΧΗ: πριν χρησιμοποιησετε το μηχανημα, διαβαστε προσεκτικα το παρον εγχειριδιο.

EN **Pedestrian-controlled walk-behind battery powered lawn mower**
OPERATOR'S MANUAL

WARNING: read thoroughly the instruction booklet before using the machine.

ES **Cortadora de pasto por batería con operador de pie**
MANUAL DE INSTRUCCIONES

ATENCIÓN: antes de utilizar la máquina, leer atentamente el presente manual.

ET **Seisva juhiga akutoitega muruniitja**
KASUTUSJUHEND

TÄHELEPANU: enne masina kasutamist lugeda tähelepanelikult antud kasutusjuhendit.

FI **Kävellen ohjattava akkukäyttöinen ruohonleikkuri**
KÄYTTÖOHJEET

VAROITUS: lue käyttöopas huolellisesti ennen koneen käyttöä

FR **Tondeuse à gazon alimentée par batterie et à conducteur à pied**
MANUEL D'UTILISATION

ATTENTION: lire attentivement le manuel avant d'utiliser cette machine.

HR **Baterijska ručno upravljana kosilica trave**
PRIRUČNIK ZA UPORABU

POZOR: prije uporabe stroja, pažljivo pročitajte ovaj priručnik.

HU **Gyalogvezetésű akkumulátoros fűnyírógép**
HASZNÁLATI UTASÍTÁS

FIGYELEM! a gép használata előtt olvassa el figyelmesen a jelen kézikönyvet.

LT **Pėsčio operatoriaus valdoma akumuliatorinė vejapjovė**
NAUDOJIMO INSTRUKCIJOS

DĖMESIO: prieš naudojant įrenginį, atidžiai perskaityti šį naudotojo vadovą.

LV **Ar bateriju darbināma no aizmugures ejot vadāma zāliena pļaujmašīna**
LIETOŠANAS INSTRUKCIJA

UZMANĪBU: pirms aparāta lietošanai rūpīgi izlasiet doto instrukciju.

MK **Тревокосачка на батерии со оператор на нозе**
УПАТСТВА ЗА УПОТРЕБА

ВНИМАНИЕ: прочитајте го внимателно ова упатство пред да ја користите машината.

NL **Lopend bediende grasmaaier met batterij**
GEBRUIKERSHANDLEIDING

LET OP: vooraleer de machine te gebruiken, dient men deze handleiding aandachtig te lezen.

NO **Håndført batteridrevet gressklipper**
INSTRUKSJONSBOK

ADVARSEL: les denne bruksanvisningen nøye før du bruker maskinen.

PL **Kosiarka akumulatorowa prowadzona przez operatora pieszego**
INSTRUKCJE OBSŁUGI

OSTRZEŻENIE: przed użyciem maszyny, należy uważnie przeczytać niniejszą instrukcję.

PT **Corta-relvas a bateria para operador apeado**
MANUAL DE INSTRUÇÕES

ATENÇÃO: antes de usar a máquina, leia atentamente o presente manual.

RO **Mașină pe baterii de tuns iarba cu conducător pedestru**
MANUAL DE INSTRUCȚIUNI

ATENȚIE: înainte de a utiliza mașina, citiți cu atenție manualul de față.

RU **Газонокосилка с пешеходным управлением с батарейным питанием**
РУКОВОДСТВО ПО ЭКСПЛУАТАЦИИ

ВНИМАНИЕ: прежде чем пользоваться оборудованием, внимательно прочтите это руководство по эксплуатации.

SK **Akumulátorová kosačka so stojacou obsluhou**
NÁVOD NA POUŽITIE

UPOZORNENIE: pred použitím stroja si pozorne prečítajte tento návod.

SL **Akumulatorska kosilnica za stoječega delavca**
PRIROČNIK ZA UPORABO

POZOR: preden uporabite stroj, pazljivo preberite priročnik z navodili.

SR **Kosačica na bateriju na guranje**
PRIRUČNIK SA UPUTSTVIMA

PAŽNJA: pre korišćenja mašine pažljivo pročitati ovaj priručnik.

SV **Batteridriven förarledd gräsklippare**
BRUKSANVISNING

VARNING: läs igenom hela detta häfte innan du använder maskinen.

TR **Arkadan ayak kumandalı bataryalı çim biçme makinesi**
KULLANIM KILAVUZU

DİKKAT: makıneyı kullanmadan önce talımatlar ıçeren kilavuzu dıkkatle okuyun.

[1]	DATI TECNICI		E 300 Li 20 S E 300 Li 20 A	E 340 Li 20 S E 340 Li 20 A	E 380 Li 20 S E 380 Li 20 A
[2]	Potenza nominale *	W	350	550	550
[3]	Velocità mass. di funzionamento motore *	min^{-1}	3700	3400	3400
[4]	Tensione di alimentazione MAX	V / d.c.	20	40	40
[5]	Tensione di alimentazione NOMINAL	V / d.c.	18	36	36
[6]	Peso macchina *	kg	8,9	10,8	11,4
[7]	Ampiezza di taglio	cm	30	34	38
[8]	Codice dispositivo di taglio		181004474/0	181004475/0	181004476/0
[9]	Livello di pressione acustica (max.)	dB(A)	72,9	76,1	77,4
[10]	Incertezza di misura	dB(A)	3	3	3
[11]	Livello di potenza acustica misurato (max.)	dB(A)	80,3	85,6	89,1
[10]	Incertezza di misura	dB(A)	0,99	0,83	1,28
[12]	Livello di potenza acustica garantito	dB(A)	82	87	91
[13]	Livello di vibrazioni (max.)	m/s^2	1,38	1,54	1,51
[10]	Incertezza di misura	m/s^2	1,5	1,5	1,5

* Per il dato specifico, fare riferimento a quanto indicato nell'etichetta di identificazione della macchina.

[14]	ACCESSORI A RICHIESTA			
[16]	Batterie, mod.	BT 20 Li 2.0 S BT 20 Li 4.0 S **	2 x BT 20 Li 2.0 S 2 x BT 20 Li 4.0 S	2 x BT 20 Li 2.0 S 2 x BT 20 Li 4.0 S **
[17]	Carica batteria, mod.	CG 20 Li CGD 20 Li	CG 20 Li CGD 20 Li	CG 20 Li CGD 20 Li

****** Applicazione macchina/batteria raccomandata per ottenere prestazioni ottimali.

IMPORTANTE *Dove è previsto l'utilizzo di 2 batterie, entrambe devono essere presenti nell'apposito alloggiamento. In caso di una sola batteria inserita la macchina non funziona .*

Per le migliori prestazioni si raccomanda che le due batterie abbiano la stessa capacità e siano completamente cariche.

[1] BG - ТЕХНИЧЕСКИ ДАННИ
[2] Номинална мощност *
[3] Максимална скорост на функциониране на двигателя *
[4] Напрежение на захранване MAX
[5] Напрежение на захранване NOMINAL
[6] Тегло на машината *
[7] Широчина на косене
[8] Код на инструмента за рязане
[9] Ниво на звуково налягане (max.)
[10] Несигурност на измерване
[11] Измерено ниво на акустична мощност (max.)
[12] Гарантирано ниво на акустична мощност
[13] Ниво на вибрации (max.)
[14] принадлежности по поръчка
[15] Набор за "Mulching"
[16] Акумулатори, модел
[17] Зарядно устройство, модел
* За специфични данни, вижте посоченото на идентификационния етикет на машината.

** Препоръчително приложение за машина/акумулатор за оптимална работа.

ВАЖНО Когато се предвижда използването на 2 акумулатора, и двата трябва да присъстват в съответното гнездо. В случай на само един поставен акумулатор, машината не работи.

За отлична работа се препоръчва двата акумулатора да имат еднакъв капацитет и да са напълно заредени.

[1] **BS - TEHNIČKI PODACI**
[2] Nazivna snaga *
[3] Maks. brzina rada motora *
[4] Napon napajanja MAX
[5] Napon napajanja NOMINAL
[6] Težina mašine *
[7] Širina košenja
[8] Šifra rezne glave
[9] Razina zvučnog pritiska (max.)
[10] Mjerna nesigurnost
[11] Izmjerena razina zvučne snage (max.)
[12] Garantovana razina zvučne snage
[13] Razina vibracija (max.)
[14] Dodatna oprema na zahtjev
[15] Pribor za malčiranje
[16] Baterije, mod.
[17] Punjač baterije, mod.

* Za specifični podatak, pogledajte što je navedeno na identifikacijskoj naljepnici mašine.

** Preporučena primjena mašine/akumulatora za optimalne performanse.

VAŽNO Ako se koriste samo 2 akumulatora, oba moraju biti prisutna u odgovarajućem kućištu. Ako je umetnut samo jedan akumulator, mašina ne radi.

Za najbolje performanse preporučuje se da akumulatori budu istog kapaciteta i da budu potpuno napunjeni.

[1] **CS - TECHNICKÉ PARAMETRY**
[2] Jmenovitý výkon *
[3] Maximální rychlost činnosti motoru *
[4] Napájecí napětí MAX
[5] Napájecí napětí NOMINAL
[6] Hmotnost stroje *
[7] Šířka sečení
[8] Kód sekacího zařízení
[9] Úroveň akustického tlaku (max.)
[10] Nepřesnost měření
[11] Úroveň naměřeného akustického výkonu (max.)
[12] Úroveň zaručeného akustického výkonu
[13] Úroveň vibrací (max.)
[14] Příslušenství na požádaní
[15] Sada pro Mulčování
[16] Akumulátor, mod.
[17] Nabíječka akumulátoru, mod.

* Ohledně uvedeného údaje vycházejte z hodnoty uvedené na identifikačním štítku stroje.

** Doporučené použití stroje / akumulátoru pro dosažení optimálních výkonů.

DŮLEŽITÉ Tam, kde se předpokládá použití dvou akumulátorů, je potřeba, aby byly oba v místě svého uložení. Při zapojení jen jednoho akumulátoru stroj nebude fungovat.

Pro nejlepší výkony doporučujeme, aby oba akumulátory měly stejnou kapacitu a byly plně nabité.

[1] **DA - TEKNISKE DATA**
[2] Nominel effekt *
[3] Motorens maks. driftshastighed *
[4] Forsyningsspænding MAX
[5] Forsyningsspænding NOMINAL
[6] Maskinens vægt *
[7] Klippebredde
[8] Skæreanordningens varenr
[9] Lydtryksniveau (max.)
[10] Måleusikkerhed
[11] Målt lydeffektniveau (max.)
[12] Garanteret lydeffektniveau
[13 Vibrationsniveau (max.)
[14] Ekstraudstyr
[15] Sæt til "mulching"
[16] Batterier, mod.
[17] Batterioplader, mod.

* For disse data henvises til hvad der er angivet på maskinens identifikationsmærkat.

*** Anbefalet anvendelse af maskine/batteri for at opnå optimale ydelser.

VIGTIGT Hvor brug af 2 batterier er forudset, skal de begge være anbragt i de relevante sæder. Maskinen fungerer ikke, hvis der kun er indsat et batteri.

Det anbefales at de to batterier har den samme kapacitet og er fuldt opladede, for at opnå de bedste ydelser.

[1] **DE - TECHNISCHE DATEN**
[2] Nennleistung *
[3] Max. Betriebsgeschwindigkeit des Motors *
[4] Versorgungsspannung MAX
[5] Versorgungsspannung NOMINAL
[6] Maschinengewicht *
[7] Schnittbreite
[8] Nummer Schneidwerkzeug
[9] Schalldruckpegel (max.)
[10] Messungenauigkeit
[11] Gemessener Schallleistungspegel (max.)
[12] Garantierter Schallleistungspegel
[13] Vibrationspegel (max.)
[14] Sonderzubehör
[15] "Mulching-Kit"
[16] Batterien, Mod.
[17] Batterieladegerät, Mod.

* Für die genaue Angabe nehmen Sie bitte auf das Typenschild der Maschine Bezug.

** Anwendung der Maschine/Batterie, um optimale Leistungen zu erhalten.

WICHTIG Wenn die Verwendung der 2 Batterien vorgesehen ist, müssen sich beide im entsprechenden Sitz befinden. Wenn nur eine Batterie eingesetzt wird, funktioniert die Maschine nicht.

Für bessere Leistung wird empfohlen, dass die zwei Batterien über dieselbe Kapazität verfügen und vollständig aufgeladen sind.

[1] **EL - ΤΕΧΝΙΚΑ ΧΑΡΑΚΤΗΡΙΣΤΙΚΑ**
[2] Ονομαστική ισχύς *
[3] Μέγ. ταχύτητα λειτουργίας κινητήρα *
[4] Τάση τροφοδοσίας MAX
[5] Τάση τροφοδοσίας NOMINAL
[6] Βάρος μηχανήματος *
[7] Πλάτος κοπής
[8] Κωδικός συστήματος κοπής
[9] Στάθμη ακουστικής πίεσης (max.)
[10] Αβεβαιότητα μέτρησης
[11] Μετρημένη στάθμη ακουστικής ισχύος (max.)
[12] Εγγυημένη στάθμη ακουστικής ισχύος
[13] Επίπεδο κραδασμών (max.)
[14] αιτουμενα παρελκομενα
[16] Σετ "Mulching" (ψιλοτεμαχισμού)
[16] Μπαταρίες, μοντ.
[17] Φορτιστής μπαταρίας, μοντ.

* Για το συγκεκριμένο στοιχείο, ελέγξτε τα όσα αναγράφονται στην ετικέτα προσδιορισμού του μηχανήματος.

** Εφαρμογή μηχανήματος/συνιστώμενης μπαταρίας για βέλτιστη απόδοση.

ΣΗΜΑΝΤΙΚΟ Όπου προβλέπεται η χρήση 2 μπαταριών και οι δύο πρέπει να υπάρχουν στην ειδική θήκη. Σε περίπτωση που έχει εισαχθεί μόνο μία μπαταρία, το μηχάνημα δεν λειτουργεί.

Για βέλτιστη απόδοση, συνιστάται οι δύο μπαταρίες να έχουν την ίδια χωρητικότητα και να είναι πλήρως φορτισμένες.

[1] EN - TECHNICAL DATA
[2] Nominal power*
[3] Max. motor operating speed *
[4] Power supply voltage MAX
[5] Power supply voltage NOMINAL
[6] Machine weight *
[7] Cutting width
[8] Cutting blade code
[9] Acoustic pressure level (max.)
[10] Measurement uncertainty
[11] Measured acoustic power level (max.)
[12] Guaranteed acoustic power level
[13] Vibration level (max.)
[14] Accessories available on request
[15] Mulching kit
[16] Batteries, mod.
[17] Battery charger, mod.

* Please refer to the data indicated on the machine's identification label for the exact figure.

** Recommended machine/battery application for optimal performance.

IMPORTANT Where 2 batteries have to be used, both must be present in the appropriate housing. If only one battery is inserted, the machine does not work.

For best performance, it is recommended that the two batteries have the same capacity and are fully charged.

[1] **ES - DATOS TÉCNICOS**
[2] Potencia nominal *
[3] Velocidad máx. de funcionamiento motor *
[4] Tensión de alimentación MAX
[5] Tensión de alimentación NOMINAL
[6] Peso máquina *
[7] Amplitud de corte
[8] Código dispositivo de corte
[9] Nivel de presión acústica (max.)
[10] Incertidumbre de medida
[11] Nivel de potencia acústica medido (max.)
[12] Nivel de potencia acústica garantizado
[13] Nivel de vibraciones (max.)
[14] Accesorios bajo pedido
[15] Kit para "Mulching"
[16] Baterías, mod.
[17] Cargador de batería, mod.

* Para el dato específico, hacer referencia a lo indicado en la etiqueta de identificación de la máquina.

** Aplicación máquina/batería recomendada para obtener prestaciones óptimas.

IMPORTANTE Cuando se prevé el uso de 2 baterías, ambas deben estar presentes en el alojamiento correspondiente. En caso de introducir una sola batería, la máquina no funciona. Para lograr las mejores prestaciones, se recomienda que las dos baterías tengan la misma capacidad y que estén completamente cargadas.

[1] **ET - TEHNILISED ANDMED**
[2] Nominaalvõimsus *
[3] Mootori töötamise maks. kiirus *
[4] Toite pinge MAX
[5] Toite pinge NOMINAL
[6] Masina kaal *
[7] Lõikelaius
[8] Lõikeseadme kood
[9] Helirõhu tase (max.)
[10] Mõõtemääramatus
[11] Mõõdetud müravõimsuse tase (max.)
[12] Garanteeritud müravõimsuse tase
[13] Vibratsioonide tase (max.)
[14] Tellimusel lisatarvikud
[15] "Multsimis" komplekt
[16] Aku, mud.
[17] Akulaadija, mud.

* Konkreetse info jaoks viidata masina identifitseerimisetiketil märgitule.

** Soovituslik masina/aku rakendamine optimaalse jõudluse tagamiseks.

TÄHTIS Kui kasutada on vaja kahte akut, peavad mõlemad olema oma ettenähtud korpustes. Kui paigaldatud on ainult üks aku, siis masin ei tööta.

Parima jõudluse tagamiseks on soovitatav kasutada kaht sama mahutavuse ja täielikult laetud akut.

[1] **FI - TEKNISET TIEDOT**
[2] Nimellisteho *
[3] Moottorin maksimaalinen toimintanopeus *
[4] Syöttöjännite MAX
[5] Syöttöjännite NOMINAL
[6] Laitteen paino *
[7] Leikkuuleveys
[8] Leikkuuvälineen koodi
[9] Akustisen paineen taso (max.)
[10] Mittauksen epävarmuus
[11] Mitattu äänitehotaso (max.)
[12] Taattu äänitehotaso
[13] Tärinätaso (max.)
[14] Tilattavat lisävarusteet
[15] Silppuamisvarusteet
[16 Akut, malli
[17] Akkulaturi, malli

* Määrättyä arvoa varten, viittaa laitteen tunnuslaatassa annettuihin tietoihin.

** Suositeltu kone/akku optimaalisen suorituskyvyn saamiseksi.

TÄRKEÄÄ Silloin kun kone on tarkoitettu käytettäväksi 2 akun kanssa, niiden molempien on oltava paikallaan kyseisessä tilassa. Jos vain yksi akku on laitettu paikalleen, kone ei toimi.

Parhaan suorituskyvyn saamiseksi molemmilla akuilla on oltava sama kapasiteetti ja niiden latauksen on oltava täysi.

[1] **FR - CARACTÉRISTIQUES TECHNIQUES**
[2] Puissance nominale*
[3] Vitesse max. de fonctionnement du moteur*
[4] Tension d'alimentation MAX
[5] Tension d'alimentation* NOMINAL
[6] Poids machine*
[7] Largeur de coupe
[8] Code organe de coupe
[9] Niveau de pression acoustique (max.)
[10] Incertitude de la mesure
[11] Niveau de puissance acoustique mesuré (max.)
[12] Niveau de puissance acoustique garanti
[13] Niveau de vibrations (max.)
[14] Accessoires sur demande
[15] Kit "Mulching"
[16] Batteries, mod.
[17] Chargeur de batterie, mod.

* Pour la valeur spécifique, se référer à ce qui est indiqué sur la plaque d'identification de la machine.

** Application de machine/batterie recommandée pour obtenir des performances optimales.

IMPORTANT Si l'utilisation de deux batteries est prévu, les deux doivent être présentes dans le logement correspondant. En cas d'une seule batterie montée, la machine ne fonctionne pas. Pour obtenir les meilleures performances, il est recommandé que les deux batteries aient la même capacité et qu'elles soient complètement chargées.

[1] **HR - TEHNIČKI PODACI**
[2] Nazivna snaga*
[3] Maks. brzina rada motora*
[4] Napon napajanja MAX
[5] Napon napajanja NOMINAL
[6] Težina stroja*
[7] Širina košnje
[8] Šifra noža
[9] Razina zvučnog tlaka (max.)
[10] Mjerna nesigurnost
[11] Izmjerena razina zvučne snage (max.)
[12] Zajamčena razina zvučne snage
[13] Razina vibracija (max.)
[14] Dodatni pribor na upit
[15] Komplet za "malčiranje"
[16] Baterije, mod.
[17] Punjač baterija, mod.

* Specifični podatak pogledajte na identifikacijskoj etiketi stroja.

** Primjena preporučenog stroja/baterije za postizanje optimalnih performansi.

VAŽNO Ako je predviđena uporaba 2 baterije, obje se moraju nalaziti u odgovarajućem sjedištu. Ako je umetnuta samo jedna baterija, stroj ne radi.

Za bolje performanse se preporuča da te dvije baterije imaju jednak kapacitet i da su potpuno napunjene.

[1] **HU - MŰSZAKI ADATOK**
[2] Névleges teljesítmény *
[3] A motor max. üzemi sebessége *
[4] Tápfeszültség MAX
[5] Tápfeszültség NOMINAL
[6] A gép tömege *
[7] Munkaszélesség
[8] Vágóegység kódszáma
[9] Hangnyomásszint (max.)
[10] Mérési bizonytalanság
[11] Mért zajteljesítmény szint (max.)
[12] Garantált zajteljesítmény szint
[13] Vibrációszint (max.)
[14] Rendelhető tartozékok
[15] "Mulcsozó" készlet
[16] Akkumulátorok, típus
[17] Akkumulátortöltő, típusa

* A pontos adatot lásd a gép azonosító adattábláján.

** Az optimális teljesítményhez javasolt akkumulátor/gép alkalmazás.

FONTOS Ahol 2 akkumulátor használata van előírva, mindkét akkumulátort be kell helyezni foglalatába.. Ha csak egy akkumulátor van berakva, a gép nem működik.

A jobb teljesítmény érdekében javasoljuk, hogy a két akkumulátor ugyanolyan kapacitású legyen és legyenek teljesen feltöltve.

[1] **LT - TECHNINIAI DUOMENYS**
[2] Vardinė galia *
[3] Maksimalus variklio veikimo greitis *
[4] Maitinimo įtampa MAX
[5] Maitinimo įtampa NOMINAL
[6] Įrenginio svoris*
[7] Pjovimo plotis
[8] Pjovimo įtaiso kodas
[9] Garso slėgio lygis (max.)
[10] Matavimo paklaida
[11] Išmatuotas garso galios lygis (max.)
[12] Garantuojamas garso galios lygis
[13] Vibracijų lygis (max.)
[14] Priedai, kuriuos galima užsisakyti
[15] „Mulčiavimo" rinkinys
[16] Akumuliatoriai, mod.
[17] Akumuliatoriaus įkroviklis, mod.

* Konkretūs specifiniai duomenys yra pateikti įrenginio identifikavimo etiketėje.

** Rekomenduojamas mašinos / akumuliatoriaus pritaikymas optimaliam našumui užtikrinti.

SVARBU Jei naudojami 2 akumuliatoriai, abu jie turi būti tinkamame korpuse. Jei įstatytas tik vienas akumuliatorius, įrenginys neveikia.

Norint užtikrinti geriausią našumą, rekomenduojama, kad abu akumuliatoriai būtų vienodos talpos ir visiškai įkrauti.

[1] **LV - TEHNISKIE DATI**
[2] Nominālā jauda *
[3] Maks. dzinēja griešanās ātrums *
[4] Barošanas spriegums MAX
[5] Barošanas spriegums NOMINAL
[6] Mašīnas svars *
[7] Pļaušanas platums
[8] Griezējierīces kods
[9] Skaņas spiediena līmenis (max.)
[10] Mērījumu kļūda
[11] Izmērītais skaņas intensitātes līmenis (max.)
[12] Garantētais skaņas intensitātes līmenis
[13] Vibrāciju līmenis (max.)
[14] Piederumi pēc pieprasījuma
[15] „Mulčēšanas" komplekts
[16] Akumulatori, mod.
[17] Akumulatoru lādētājs, mod.

* Precīza vērtība ir norādīta mašīnas identifikācijas datu plāksnītē.

** Optimālai veiktspējai ir ieteicama mašīnas / akumulatora izmantošana.

SVARĪGI Ja ir paredzēts izmantot 2 akumulatorus, tiem abiem jāatrodas atbilstošā korpusā. Ja ir ievietots tikai viens akumulators, mašīna nedarbojas.

Labākas veiktspējas nodrošināšanai abiem akumulatoriem ir jābūt ar vienādu jaudu un pilnībā uzlādētiem.

[1] **MK - ТЕХНИЧКИ ПОДАТОЦИ**
[2] Номинална моќност *
[3] Максимална брзина при работа на моторот *
[4] Волтажа на напојување MAX
[5] Волтажа на напојување NOMINAL
[6] Тежина на машината *
[7] Обем на косење
[8] Код на уредот за сечење
[9] Ниво на акустичен притисок (max.)
[10] Отстапување од мерењата
[11] Измерено ниво на акустична моќност (max.)
[12] Гарантирано ниво на акустична моќност
[13] Ниво на вибрации (max.)
[14] додатоци достапни на барање
[15] Комплет за „мелење"
[16] Батерии, модели
[17] Полнач за батерија, модел

* За одреден податок, проверете дали истиот е посочен на етикетата за идентификација на машината.

** Препорачана примена на машината/батеријата за оптимални перформанси.

ВАЖНО Кога треба да се користат 2 батерии, двете мора да се вметнати во соодветното куќиште. Доколку е вметната само една батерија, машината нема да работи.

За најдобри перформанси, се препорачува двете батерии да имаат ист капацитет и да бидат целосно наполнети.

[1] **NL - TECHNISCHE GEGEVENS**
[2] Nominaal vermogen *
[3] Maximale snelheid voor de werking van de motor *
[4] Spanning voeding MAX
[5] Spanning voeding NOMINAL
[6] Gewicht machine *
[7] Maaibreedte
[8] Code snij-inrichting
[9] Niveau geluidsdruk (max.)
[10] Meetonzekerheid
[11] Gemeten akoestisch vermogen (max.)
[12] Gewaarborgd akoestisch vermogen
[13] Niveau trillingen (max.)
[14] Optionele accessoires
[15] Kit "Mulching"
[16] Accu's, mod.
[17] Acculader, mod.

* Voor het specifiek gegeven, verwijst men naar wat aangegeven is op het identificatielabel van de machine.

** Aanbevolen toepassing machine/ accu om optimale prestaties te verkrijgen.

BELANGRIJK Indien het gebruik van 2 accu's is voorzien, moeten beide aanwezig zijn in de daarvoor bestemde zitting. Als slechts 1 accu is geplaatst, zal de machine niet werken.

Voor de beste prestaties wordt aanbevolen dat de twee accu's dezelfde capaciteit hebben en volledig zijn opgeladen.

[1] **NO - TEKNISKE DATA**
[2] Nominell effekt *
[3] Motorens maks driftshastighet *
[4] Matespenning MAX
[5] Matespenning NOMINAL
[6] Maskinvekt *
[7] Klippebredde
[8] Artikkelnummer for klippeinnretning
[9] Lydtrykknivå (max.)
[10] Måleusikkerhet
[11] Målt lydeffektnivå (max.)
[12] Garantert lydeffektnivå
[13] Vibrasjonsnivå (max.)
[14] Tilleggsutstyr på forespørsel
[15] Mulching-sett
[16] Batteri, mod.
[17] Batterilader, mod.

* For spesifikk informasjon, se referansen på maskinens identifikasjonsetikett.

** Anbefalt bruk av maskin/batteri for å oppnå optimale prestasjoner.

VIKTIG Dersom det forutsettes at 2 batterier skal benyttes, må begge være til stede i batterirommet. Dersom kun ett batteri er innført, virker ikke maskinen.

For å oppnå de beste prestasjonene må begge batteriene ha samme kapasitet og være helt ladde.

[1] **PL - DANE TECHNICZNE**
[2] Moc znamionowa *
[3] Maks. prędkość obrotowa silnika *
[4] Napięcie zasilania MAX
[5] Napięcie zasilania NOMINAL
[6] Masa maszyny *
[7] Szerokość koszenia
[8] Kod agregatu tnącego
[9] Poziom ciśnienia akustycznego (max.)
[10] Błąd pomiaru
[11] Poziom mocy akustycznej zmierzony (max.)
[12] Gwarantowany poziom mocy akustycznej
[13] Poziom wibracji (max.)
[14] Akcesoria dostępne na zamówienie
[15] Zestaw mulczujący
[16] Akumulatory, mod.
[17] Ładowarka akumulatora, mod.
* W celu uzyskania konkretnych danych, należy się odnieść do wskazówek zamieszczonych na tabliczce identyfikacyjnej maszyny.

** Zalecane zastosowanie maszyny/akumulatora w celu uzyskania optymalnych osiągów.

WAŻNE Tam, gdzie przewidziano użycie 2 akumulatorów, obydwa muszą być zamontowane w odpowiedniej komorze. Jeśli zostanie zamontowany tylko jeden akumulator, maszyna nie będzie działać. Aby uzyskać lepsze osiągi, obydwa akumulatory powinny mieć taką samą pojemność i powinny być całkowicie naładowane.

[1] **PT - DADOS TÉCNICOS**
[2] Potência nominal *
[3] Velocidade máx. de funcionamento motor *
[4] Tensão de alimentação MAX
[5] Tensão de alimentação NOMINAL
[6] Peso da máquina *
[7] Amplitude de corte
[8] Código dispositivo de corte
[9] Nível de pressão acústica (max.)
[10] Incerteza de medição
[11] Nível de potência acústica medido (max.)
[12] Nível de potência acústica garantido
[13] Nível de vibrações (max.)
[14] Acessórios a pedido
[15] Kit "Mulching"
[16] Baterias, mod.
[17] Carregador de bateria, mod.

* Para o dado específico, consultar a etiqueta de identificação da máquina.

** Aplicação da máquina/bateria recomendada para um desempenho ideal.

IMPORTANTE Onde estiver prevista a utilização de 2 baterias, ambas devem estar presentes no compartimento apropriado. A máquina não funciona se houver apenas uma bateria inserida.

Para um melhor desempenho, é recomendável que as duas baterias tenham a mesma capacidade e estejam totalmente carregadas.

[1] **RO - DATE TEHNICE**
[2] Putere nominală *
[3] Viteza max. de funcționare a motorului *
[4] Tensiunea de alimentare MAX
[5] Tensiunea de alimentare NOMINAL
[6] Greutatea mașinii *
[7] Lățimea de tăiere
[8] Codul dispozitivului de tăiere
[9] Nivel de presiune acustică (max.)
[10] Nesiguranță în măsurare
[11] Nivel de putere acustică măsurat (max.)
[12] Nivel de putere acustică garantat
[13] Nivel de vibrații (max.)
[14] Accesorii la cerere
[15] Kit de mărunțire „Mulching"
[16] Baterii, mod.
[17] Încărcător, mod.
* Pentru informația specifică, consultați datele de pe eticheta de identificare a mașinii.

** Aplicație mașină/baterie recomandată pentru a obține performanțe optime.

IMPORTANT Acolo unde este prevăzută utilizarea a 2 baterii, ambele trebuie să fie prezente în compartimentul specific. Dacă este introdusă o singură baterie, mașina nu funcționează.

Pentru performanțe optime, se recomandă ca cele două baterii să aibă aceeași capacitate și să fie încărcate complet.

[1] **RU - ТЕХНИЧЕСКИЕ ХАРАКТЕРИСТИКИ**
[2] Номинальная мощность *
[3] Макс. число оборотов двигателя *
[4] Напряжение питания MAX
[5] Напряжение питания NOMINAL
[6] Вес машины *
[7] Ширина скашивания
[8] Код режущего приспособления
[9] Уровень звукового давления (max.)
[10] Погрешность измерения
[11] Измеренный уровень звуковой мощности (max.)
[12] Гарантируемый уровень звуковой мощности
[13] Уровень вибрации (max.)
[14] принадлежности – навесные орудия по заказу
[15] Комплект "Мульчирование"
[16] Батареи, мод.
[17] Зарядное устройство, мод.
* Точное значение см. на идентификационном ярлыке машины.

** Рекомендуемое применение машины/батареи для получения оптимальных эксплуатационных качеств.

ВАЖНО Если предусмотрено использование 2 батарей, обе батареи должны находиться в соответствующем отсеке. Если установлена только одна батарея, машина работать не будет.

Для получения оптимальных эксплуатационных качеств рекомендуется использовать полностью заряженные батареи с одинаковой емкостью.

[1] **SK - TECHNICKÉ PARAMETRE**
[2] Menovitý výkon *
[3] Maximálna rýchlosť činnosti motora *
[4] Napájacie napätie MAX
[5] Napájacie napätie NOMINAL
[6] Hmotnosť stroja *
[7] Šírka kosenia
[8] Kód kosiaceho zariadenia
[9] Úroveň akustického tlaku (max.)
[10] Nepresnosť merania
[11] Úroveň nameraného akustického výkonu (max.)
[12] Úroveň zaručeného akustického výkonu
[13] Úroveň vibrácií (max.)
[14] Prídavné zariadenia na požiadanie
[15] Súprava pre Mulčovanie
[16] Akumulátor, mod.
[17] Nabíjačka akumulátora, mod.

* Ohľadne uvedeného parametra vychádzajte z hodnoty uvedenej na identifikačnom štítku stroja.

** Odporúčané použitie stroja/akumulátora pre dosiahnutie optimálneho výkonu.

DÔLEŽITÉ Pokiaľ je predpísané použitie 2 akumulátorov, obidva musia byť vložené na svojom mieste. Pri vložení len jedného akumulátora stroj nefunguje.

Pre dosiahnutie najlepšieho výkonu sa odporúča, aby mali oba akumulátory rovnakú kapacitu a boli plne nabité.

[1] **SL - TEHNIČNI PODATKI**
[2] Nazivna moč *
[3] Najvišja hitrost delovanja motorja *
[4] Napetost električnega napajanja MAX
[5] Napetost električnega napajanja NOMINAL
[6] Teža stroja *
[7] Širina reza
[8] Šifra rezalne naprave
[9] Raven zvočnega tlaka (max.)
[10] Merilna negotovost
[11] Izmerjena raven zvočne moči (max.)
[12] Zajamčena raven zvočne moči
[13] Nivo vibracij (max.)
[14] Dodatni priključki na zahtevo
[15] Komplet za mulčenje
[16] Baterije, mod.
[17] Polnilnik baterije, mod.

* Za specifični podatek glej identifikacijsko nalepko stroja.

** Model stroja/baterije za doseganje najboljšega delovnega učinka.

POMEMBNO Če je predvidena uporaba 2 baterij, morata biti obe nameščeni v svojem ležišču. Če je nameščena samo ena baterija, stroja ni mogoče uporabljati.

Za doseganje najboljšega delovnega učinka se priporoča, da imata uporabljeni baterij enako zmogljivost in sta povsem napolnjeni.

[1] **SR - TEHNIČKI PODACI**
[2] Nazivna snaga *
[3] Maks. radna brzina motora *
[4] Napon napajanja MAX
[5] Napon napajanja NOMINAL
[6] Težina mašine *
[7] Širina košenja
[8] Šifra rezne glave
[9] Nivo zvučnog pritiska (max.)
[10] Merna nesigurnost
[11] Izmereni nivo zvučne snage (max.)
[12] Garantovani nivo zvučne snage
[13] Nivo vibracija (max.)
[14] Dodatna oprema na zahtev
[15] Komplet za malčiranje
[16] Baterije, mod.
[17] Punjač baterije, mod.

* Za specifični podatak, pogledajte podatke navedene na identifikacijskoj nalepnici mašine.

** Preporučena primena mašine i baterije za postizanje optimalnih performansi.

VAŽNO Ako je predviđeno korišćenje 2 baterije, obe moraju da se nalaze u predviđenom ležištu. Ako je umetnuta samo jedna baterija, mašina neće raditi.

Da bi se postigle najbolje performanse, preporučuje se da dve baterije budu istog kapaciteta i da su u potpunosti napunjene.

[1] **SV - TEKNISKA SPECIFIKATIONER**
[2] Nominell effekt *
[3] Motorns maximala funktionshastighet *
[4] Spänning MAX
[5] Spänning NOMINAL
[6] Maskinvikt *
[7] Skärbredd
[8] Skärenhetens kod
[9] Ljudtrycksnivå (max.)
[10] Tvivel med mått
[11] Uppmätt ljudeffektnivå (max.)
[12] Garanterad ljudeffektnivå
[13] Vibrationsnivå (max.)
[14] Fillvalstillbehör
[15] Sats för “Mulching”
[16] Batterier, mod.
[17] Batteriladdare, mod.

* För specifik information, se uppgifterna på maskinens märkplåt.

** Rekommenderad tillämpning maskin/batteri för ett erhålla optimal prestanda.

VIKTIGT Där användning av 2 batterier förutses ska bägge finnas i det avsedda utrymmet. Maskinen fungerar inte om bara ett batteri sätts in.

För bästa prestanda är det tillrådligt att de två batterierna har samma kapacitet och har full laddning.

[1] **TR - TEKNİK VERİLER**
[2] Nominal güç *
[3] Motorun maksimum çalışma hızı *
[4] Besleme gerilimi MAX
[5] Besleme gerilimi NOMINAL
[6] Makine ağırlığı *
[7] Kesim genişliği
[8] Kesim düzeni kodu
[9] Ses basınç seviyesi (max.)
[10] Ölçü belirsizliği
[11] Ölçülen ses gücü seviyesi (max.)
[12] Garanti edilen ses gücü seviyesi
[13] Titreşim seviyesi (max.)
[14] Talep üzerine aksesuarlar
[15] “Malçlama” kiti
[16] Bataryalar, mod.
[17] Batarya şarj cihazı, mod.

* Spesifik değer için, makine belirleme etiketinde gösterilenleri referans alın.

** Optimum performans için önerilen makine/batarya uygulaması.

ÖNEMLİ 2 batarya kullanılması gereken durumlarda, bataryaların her ikisi de ilgili yuva içerisinde olmalıdır. Yalnızca birinin takılması durumunda, makine çalışmaz.

En iyi performans için, iki bataryanın aynı kapasiteye sahip ve tam olarak şarj edilmiş olması önerilir.

1

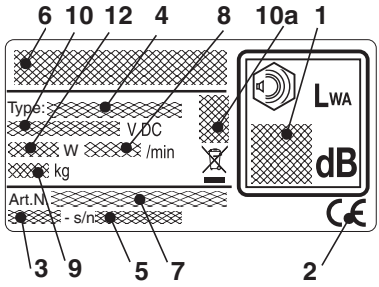
6 10 12 4 8 10a 1
Type:
V DC
W
/min
kg
Art.N
- s/n
LWA
dB
3 9 5 7 2

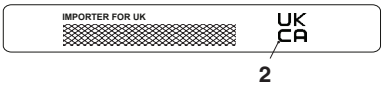
IMPORTER FOR UK
UK
CA
2

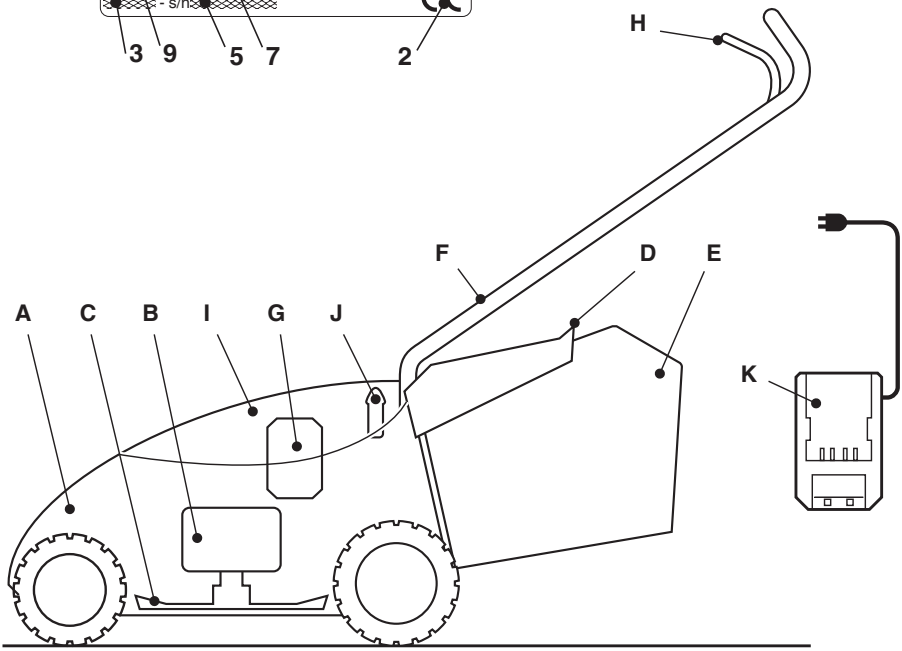
H
F
D
E
A
C
B
I
G
J
K

2

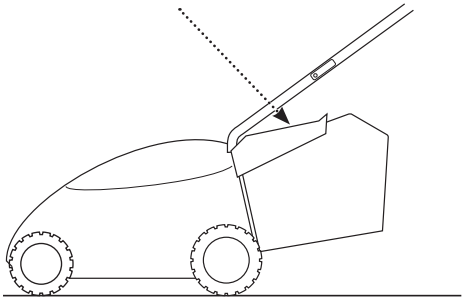

3

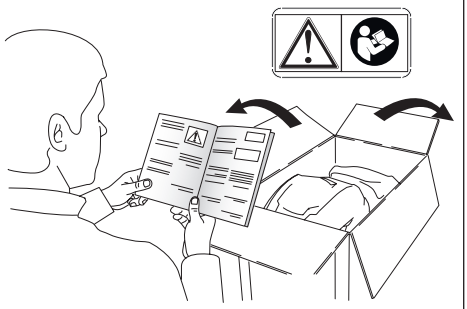

4 I

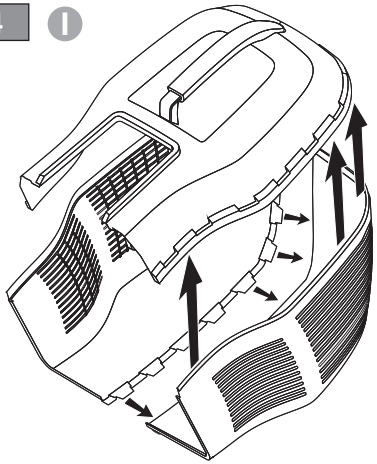

5 I

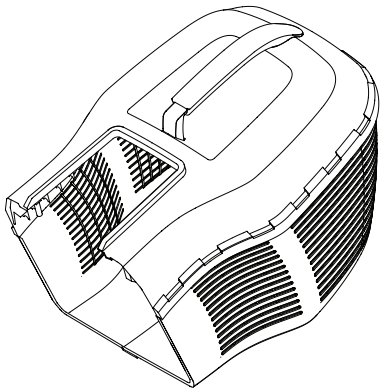

6 II

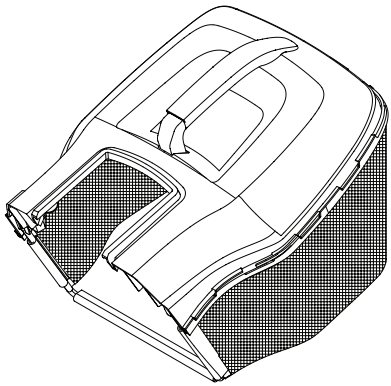

7 **E 300 Li 20 A - E 300 Li 20 S**

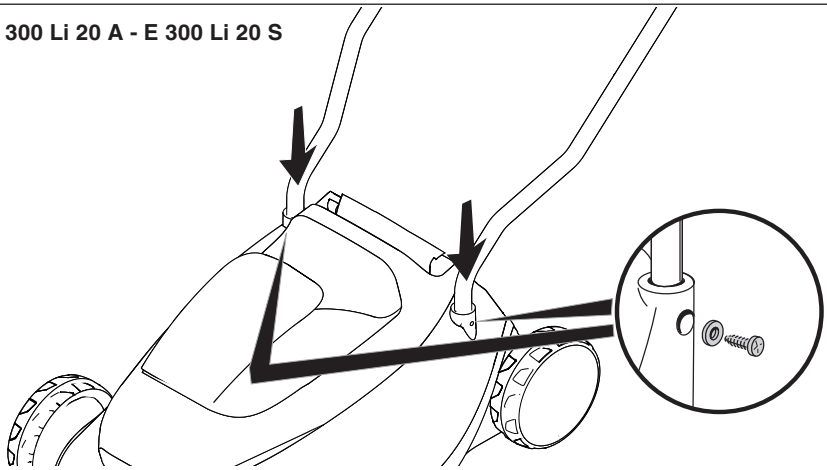

8 E 300 Li 20 A - E 300 Li 20 S

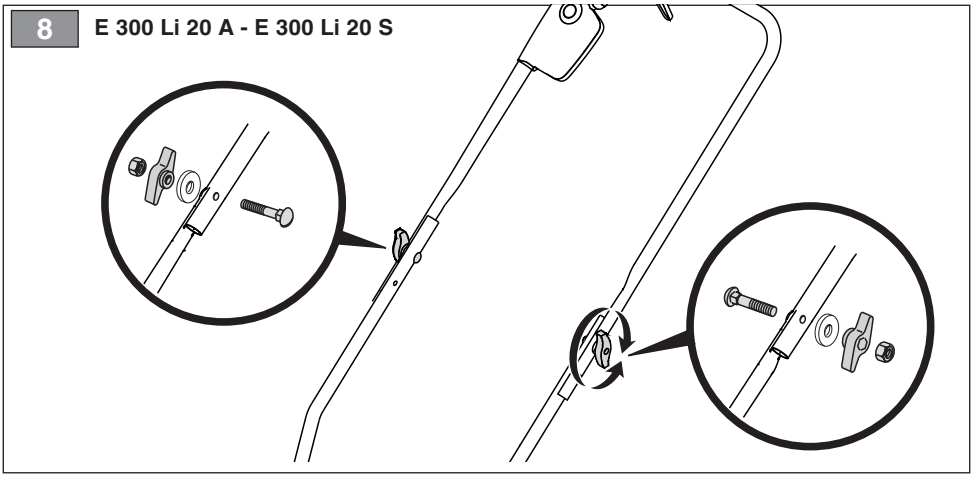

9 E 300 Li 20 A - E 300 Li 20 S

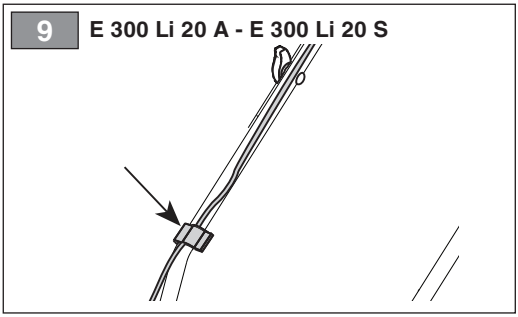

10 E 340 Li 20 A - E 340 Li 20 S
E 380 Li 20 A - E 380 Li 20 S

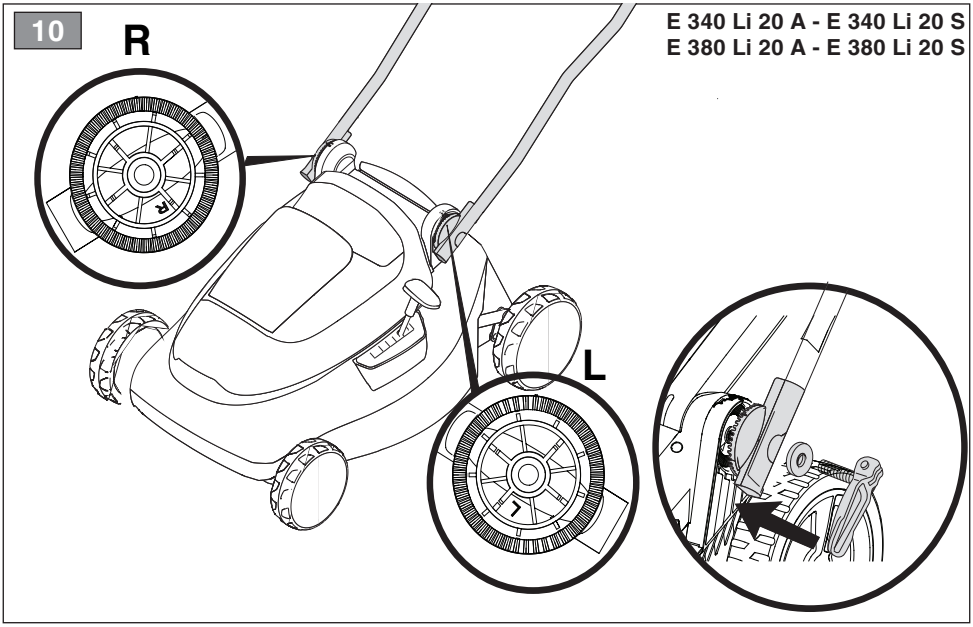

11 **E 340 Li 20 A - E 340 Li 20 S**
E 380 Li 20 A - E 380 Li 20 S

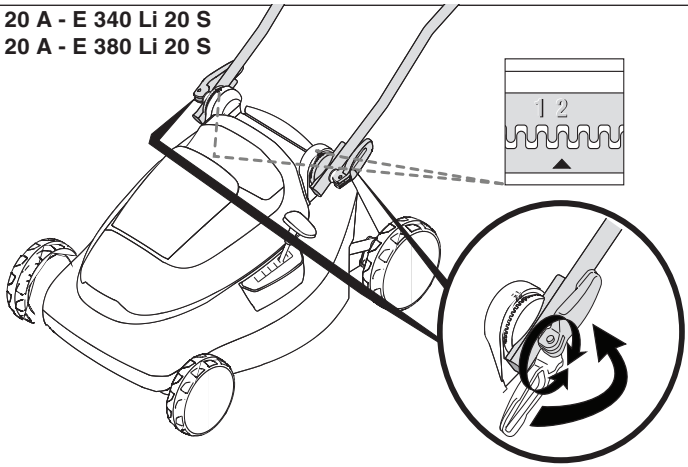

12 **E 340 Li 20 A**
E 380 Li 20 A

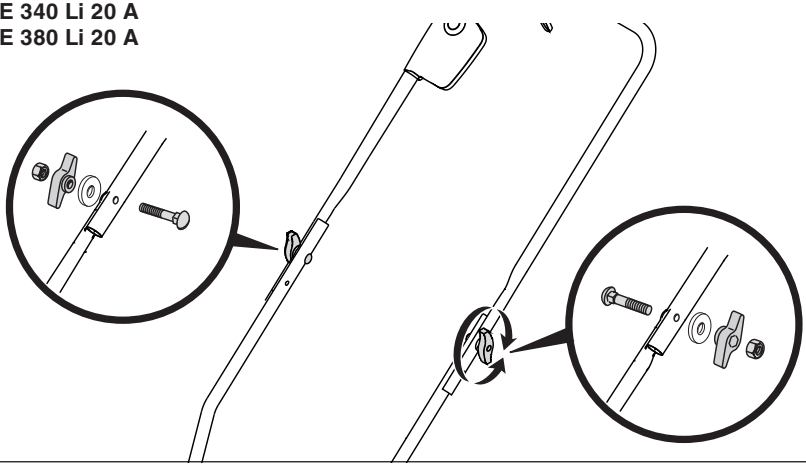

13 **E 340 Li 20 S**
E 380 Li 20 S

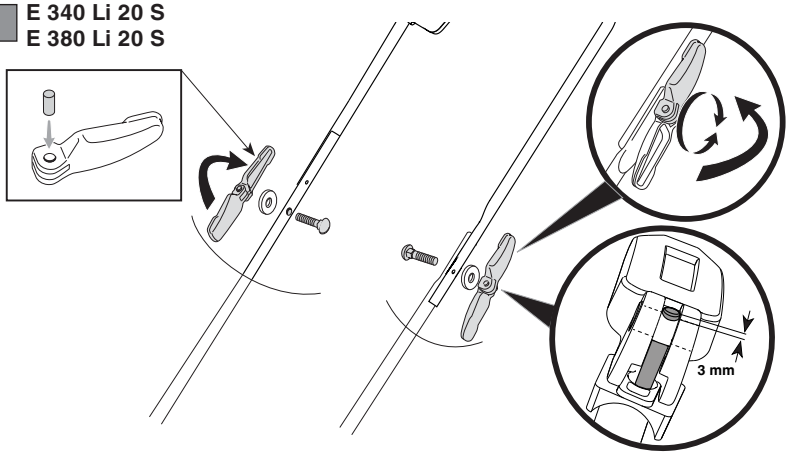

14 **E 340 Li 20 A - E 340 Li 20 S**
E 380 Li 20 A - E 380 Li 20 S

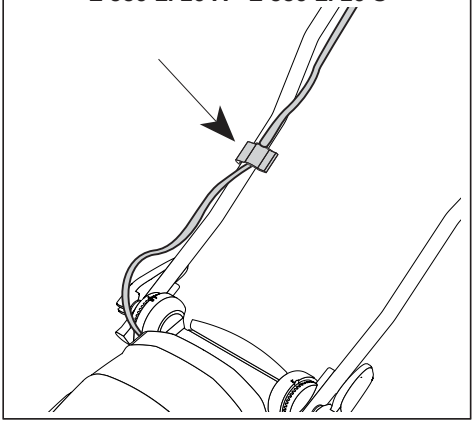

15

E 300 Li 20 series
E 340 Li 20 series
E 380 Li 20 series

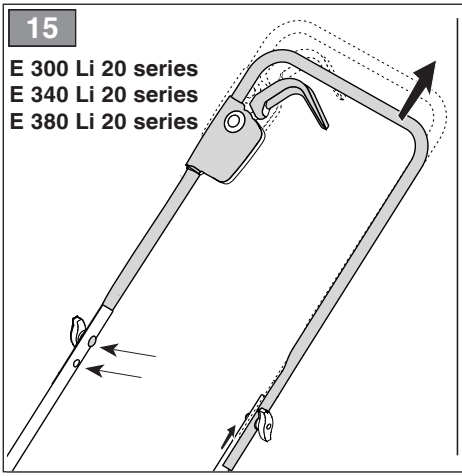

E 340 Li 20 series
E 380 Li 20 series

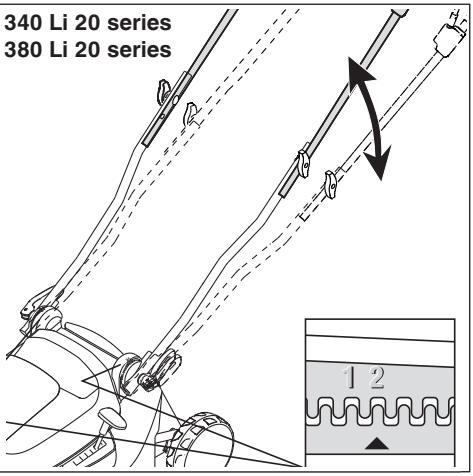

16 **E 300 Li 20 A - E 300 20 Li S**

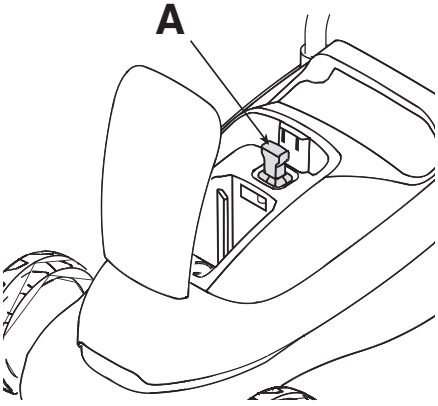

E 340 Li 20 A - E 340 Li 20 S
E 380 Li 20 A - E 380 Li 20 S

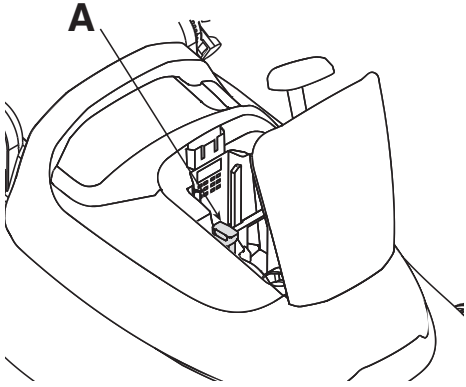

17

E 300 Li 20 A - E 300 20 Li S
E 340 Li 20 A - E 380 Li 20 A

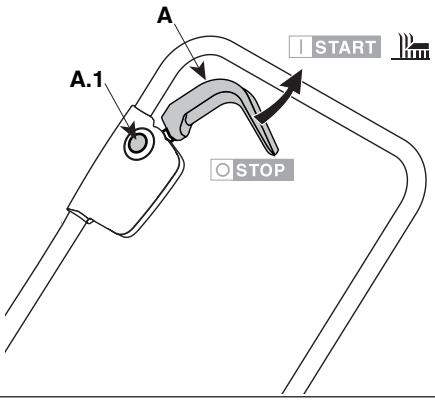

E 340 Li 20 S - E 380 Li 20 S

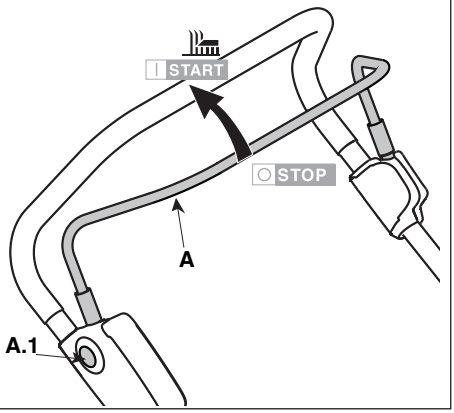

18

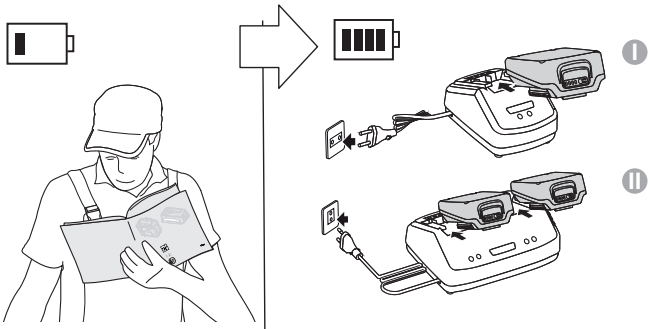

19

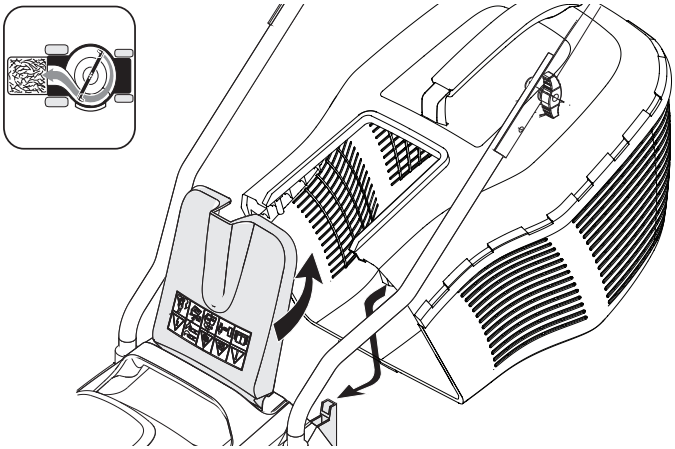

20 **E 300 Li 20 A - E 300 Li 20 S**

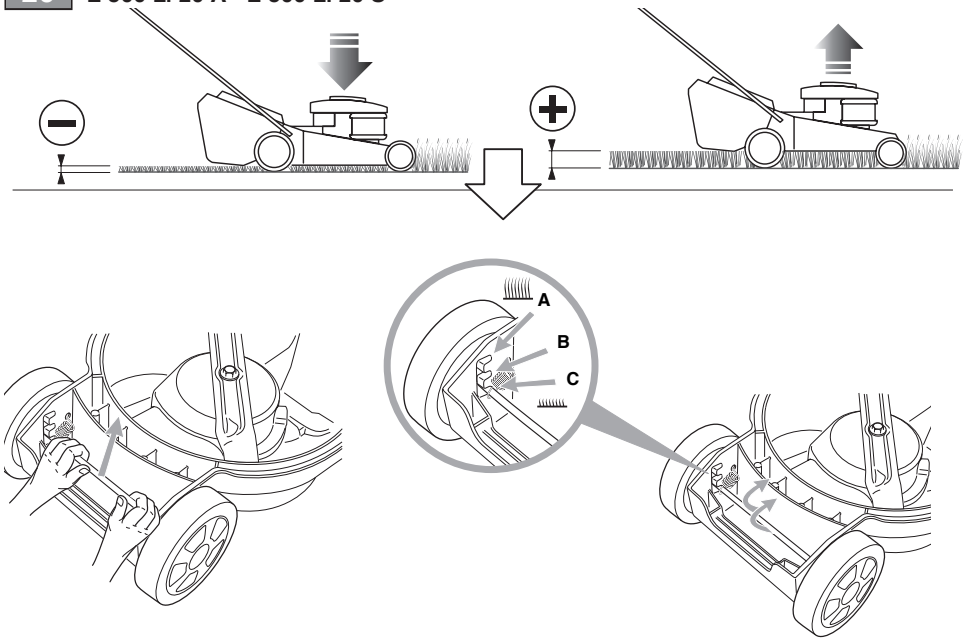

21 **E 340 Li 20 A - E 340 Li 20 S**
E 380 Li 20 A - E 380 Li 20 S

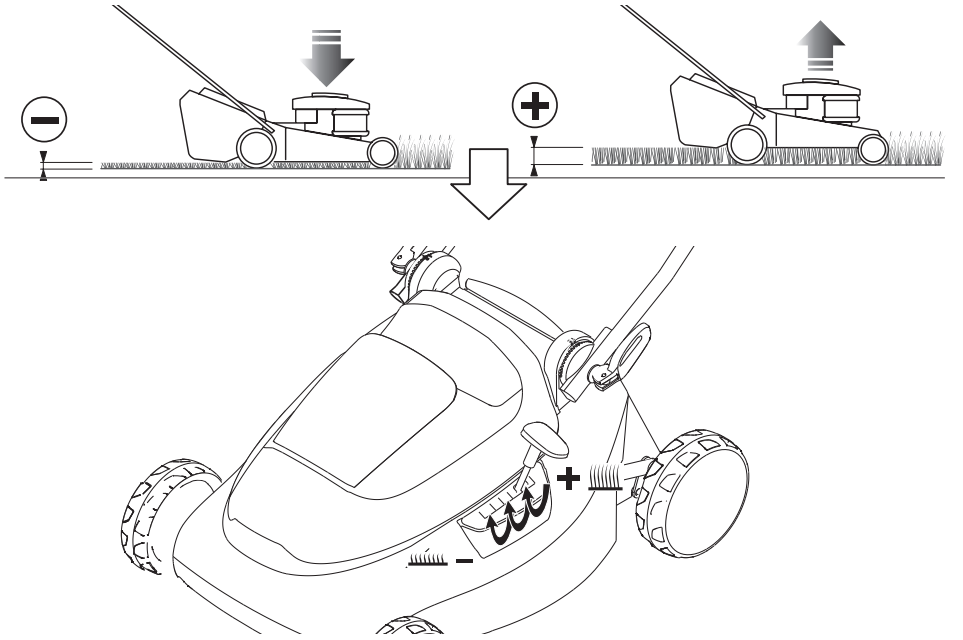

22 **E 300 Li 20 A - E 300 Li 20 S**

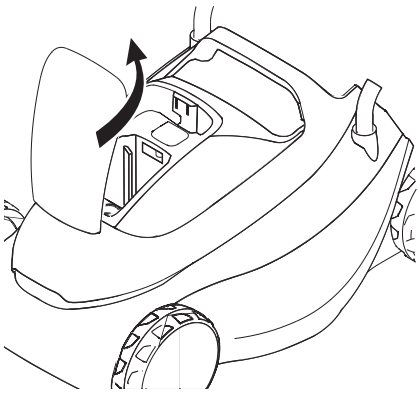

E 340 Li 20 A - E 340 Li 20 S
E 380 Li 20 A - E 380 Li 20 S

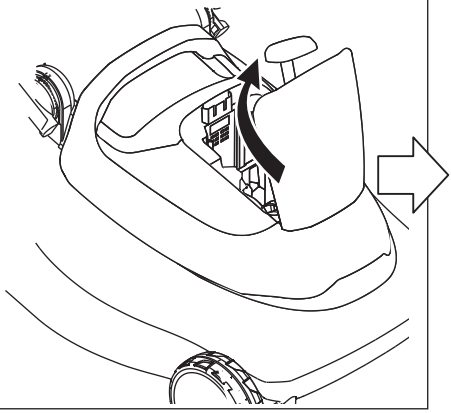

23 **E 300 Li 20 A - E 300 Li 20 S**

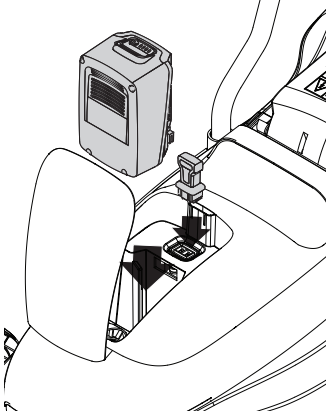

E 340 Li 20 A - E 340 Li 20 S
E 380 Li 20 A - E 380 Li 20 S

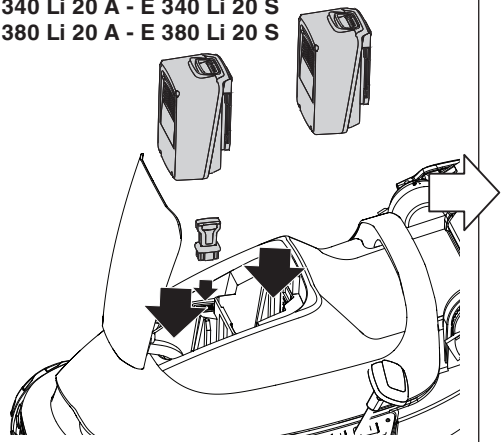

24 **E 300 Li 20 A - E 300 Li 20 S**

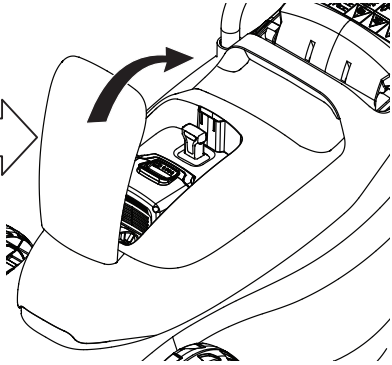

E 340 Li 20 A - E 340 Li 20 S
E 380 Li 20 A - E 380 Li 20 S

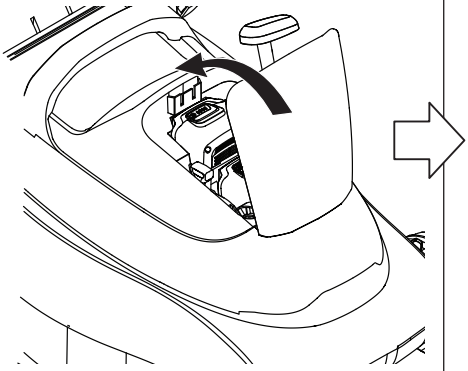

25 **E 300 Li 20 A - E 300 20 Li S**
E 340 Li 20 A - E 380 Li 20 A

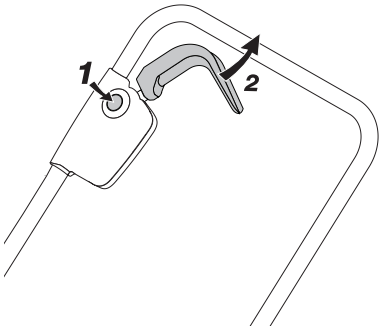

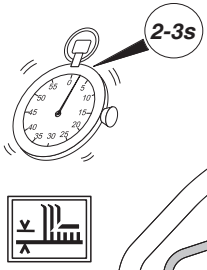

E 340 Li 20 S - E 380 Li 20 S

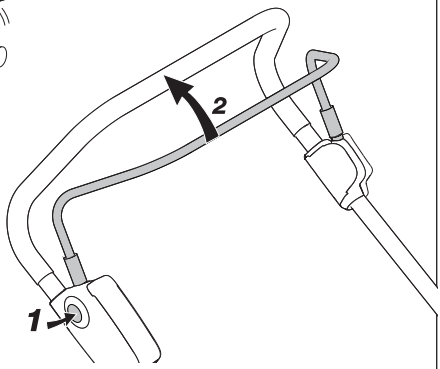

26

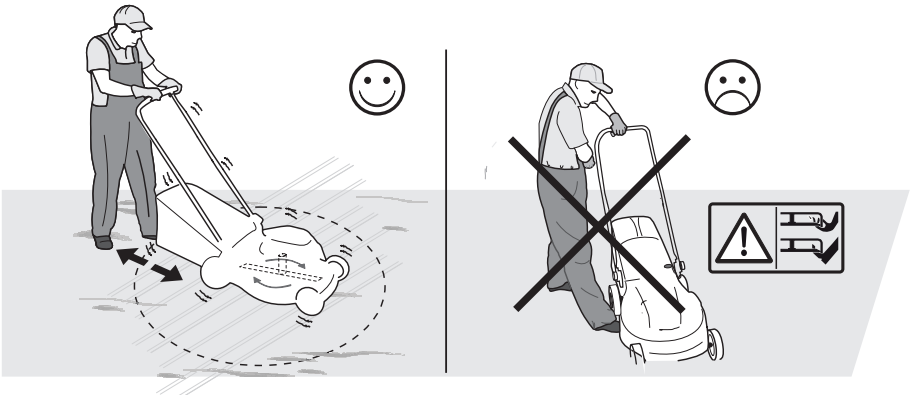

27

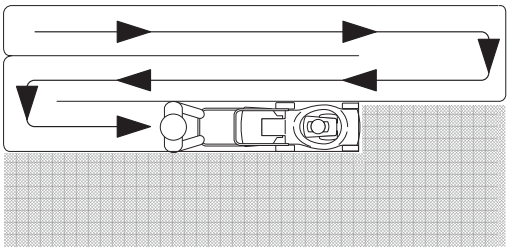

28

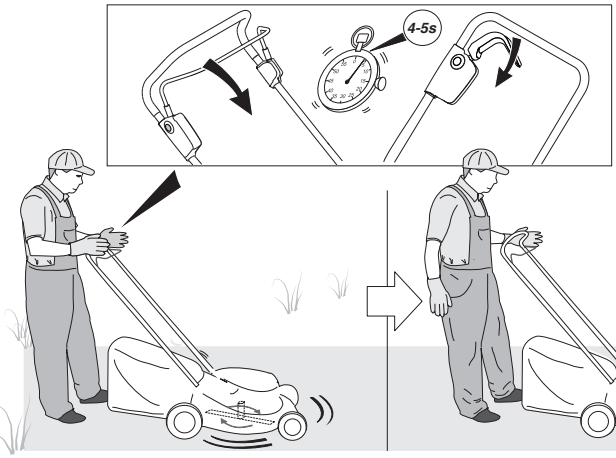

29

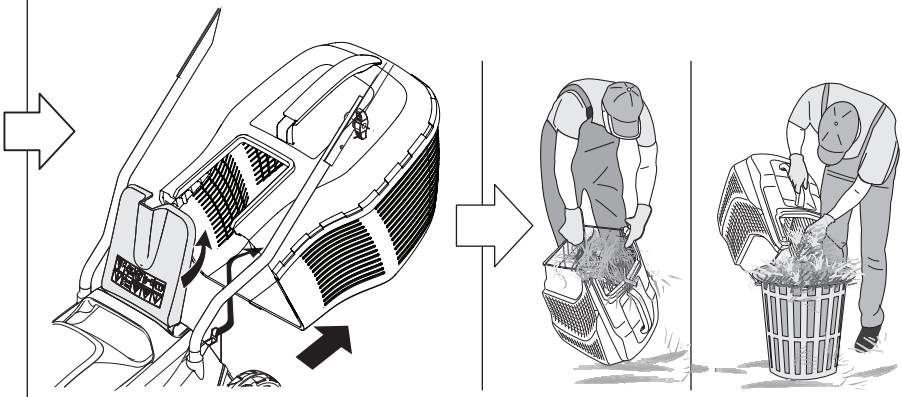

30 **E 300 Li 20 A - E 300 Li 20 S**

E 340 Li 20 A - E 340 Li 20 S
E 380 Li 20 A - E 380 Li 20 S

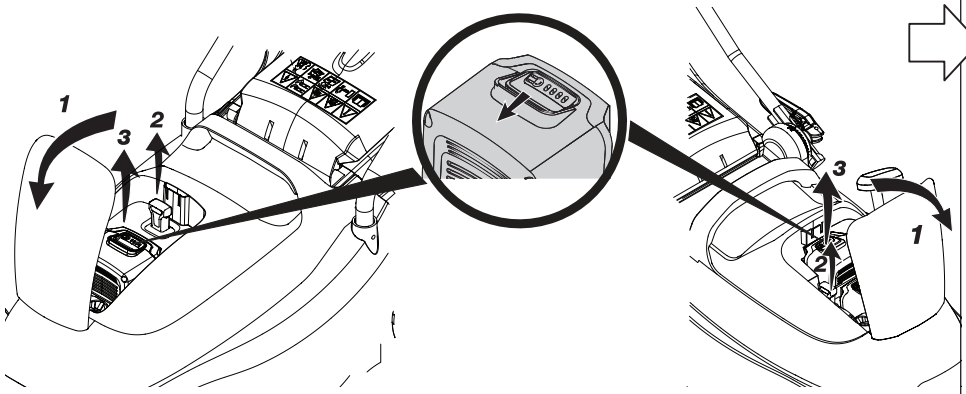

31 I

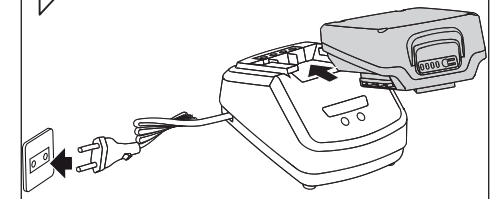

32 II

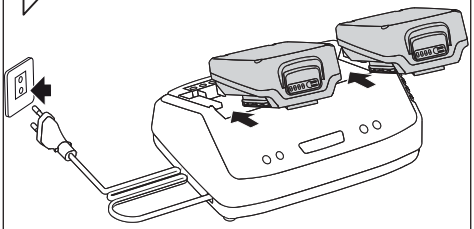

34

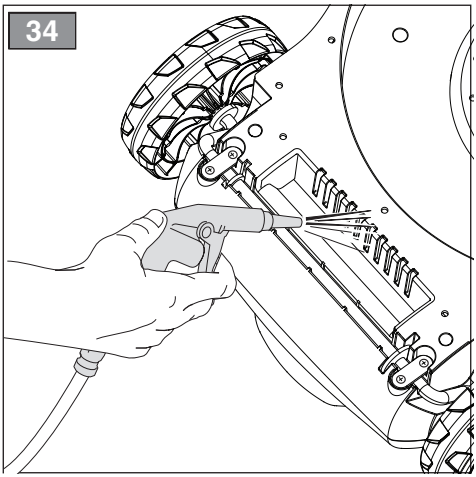

35

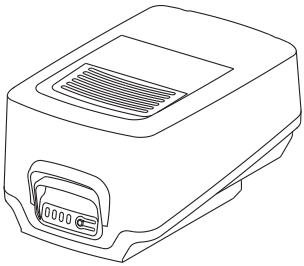

36

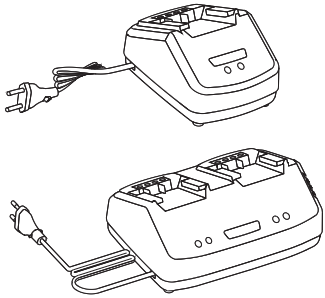

IT

ATTENZIONE!: PRIMA DI USARE LA MACCHINA, LEGGERE ATTENTAMENTE IL PRESENTE LIBRETTO. Conservare per ogni futura necessità.

INDICE

1. GENERALITÀ 1
   1.1 Come leggere il manuale 1
   1.2 Riferimenti 1
2. NORME DI SICUREZZA 1
   2.1 AVVERTENZE GENERALI DI SICUREZZA PER GLI UTENSILI ELETTRICI 1
   2.2 AVVERTENZE GENERALI DI SICUREZZA PER RASAERBA 3
   2.3 MANUTENZIONE E MAGAZZINAGGIO 3
   2.4 BATTERIA / carica batteria 4
   2.5 Tutela ambientale 4
3. CONOSCERE LA MACCHINA 5
   3.1 Descrizione macchina e uso previsto 5
   3.2 Componenti principali (Fig. 1) 5
   3.3 Etichetta di identificazione (Fig. 1) 5
   3.4 Segnaletica di sicurezza (Fig. 2) 5
4. MONTAGGIO 6
   4.1 Disimballaggio (Fig.3) 6
   4.2 Montaggio del sacco (Fig.4 ÷ 6) 6
   4.3 Montaggio del manico (Fig.7÷15) 6
5. COMANDI DI CONTROLLO 6
   5.1 Chiave di sicurezza (Dispositivo di disattivazione) 6
   5.2 Comando interruttore 6
6. USO DELLA MACCHINA 6
   6.1 Operazioni preliminari 6
   6.2 Controlli di sicurezza 6
   6.3 Avviamento (Fig.22÷25) 7
   6.4 Lavoro (Fig.26) 7
   6.5 Arresto (Fig.28) 7
   6.6 Dopo l'utilizzo 7
7. MANUTENZIONE 7
   7.1 Batteria 8
   7.2 Pulizia 8
   7.3 Dispositivo di taglio 8
8. RIMESSAGGIO 9
   8.1 Rimessaggio della macchina 9
   8.2 Rimessaggio della batteria 9
9. MOVIMENTAZIONE E TRASPORTO 9
10. ASSISTENZA E RIPARAZIONE 9
11. COPERTURA DELLA GARANZIA 9
12. IDENTIFICAZIONE INCONVENIENTI 10
13. ACCESSORI A RICHIESTA 11
   13.1 Batterie 11
   13.2 Carica batteria 11

1. GENERALITÀ

1.1 COME LEGGERE IL MANUALE

contenenti informazioni di particolare importanza, ai fini della sicurezza o del funzionamento, sono evidenziati in modo diverso, secondo questo criterio:

NOTE *oppure* **IMPORTANTE** *fornisce precisazioni o altri elementi a quanto già precedentemente indicato, nell'intento di non danneggiare la macchina, o causare danni.*

Il simbolo ⚠ evidenzia un pericolo. Il mancato rispetto dell'avvertenza comporta possibilità di lesioni personali o a terzi e/o danni.

I paragrafi evidenziati con un riquadro con bordo a punti grigio indicano caratteristiche opzionali non presenti in tutti i modelli documentati in questo manuale. Verificare se la caratteristica è presente nel proprio modello.

Tutte le indicazioni "anteriore", "posteriore", "destro" e "sinistro" si intendono riferite alla posizione di lavoro dell'operatore.

1.2 RIFERIMENTI

1.2.1 Figure

Le figure in queste istruzioni per l'uso sono numerate 1, 2, 3, e così via.
I componenti indicati nelle figure sono contrassegnati con le lettere A, B, C, e così via.
Un riferimento al componente C nella figura 2 viene indicato con la dicitura: "Vedere Fig. 2.C" o semplicemente "(Fig. 2.C)".
Le figure sono indicative. I pezzi effettivi possono variare rispetto a quelli raffigurati.

1.2.2 Titoli

Il manuale è diviso in capitoli e paragrafi. Il titolo del paragrafo "2.1 Addestramento" è un sottotitolo di "2. Norme di sicurezza". I riferimenti a titoli o paragrafi sono segnalati con l'abbreviazione cap. o par. e il numero relativo. Esempio: "cap. 2" o "par. 2.1"..

2. NORME DI SICUREZZA

2.1 AVVERTENZE GENERALI DI SICUREZZA PER GLI UTENSILI ELETTRICI

⚠ **ATTENZIONE Leggere tutte le avvertenze di sicurezza e tutte le istruzioni. L'inosservanza delle avvertenze e delle istruzioni può causare scosse elettriche, incendi e/o gravi lesioni.**

Conservare tutte le avvertenze e le istruzioni per consultarle in futuro.

Il termine "utensile elettrico" nelle avvertenze si riferisce all'utensile elettrico alimentato dalla rete elettrica (con cavo) o all'utensile elettrico alimentato a batteria (senza cavo).

1) Sicurezza dell'area di lavoro

a) Tener pulita e bene illuminata l'area di lavoro. *Aree buie e disordinate facilitano gli incidenti.*

b) Non usare l'utensile elettrico in ambienti a rischio di esplosione, in presenza di liquidi infiammabili, gas o polvere. *Gli utensili elettrici generano scintille che possono incendiare la polvere o i vapori.*

c) Tenere lontani i bambini e gli astanti quando si usa un utensile elettrico. *Le distrazioni possono causare la perdita di controllo.*

2) Sicurezza elettrica

a) Le spine dell'utensile elettrico devono corrispondere alla presa. Non modificare mai in alcun modo la spina. Non utilizzare spine adattatrici con utensili elettrici dotati di messa a terra. *Spine non modificate e prese corrispondenti ridurranno il rischio di scosse elettriche.*

b) Evitare il contatto del corpo con superfici messe a terra o collegate a terra, come tubi, radiatori, cucine e frigoriferi. *Vi è un aumento del rischio di scosse elettriche se il proprio corpo è collegato a terra oa terra.*

c) Non utilizzare il tosaerba in condizioni di pioggia o bagnato. *Ciò potrebbe aumentare il rischio di scosse elettriche..*

d) Non abusare del cavo. Non utilizzare mai il cavo per trasportare, tirare o scollegare l'utensile elettrico. Tenere il cavo lontano da fonti di calore, olio, bordi taglienti o parti in movimento. *I cavi danneggiati o aggrovigliati aumentano il rischio di scosse elettriche.*

e) Quando si utilizza un utensile elettrico all'aperto, utilizzare una prolunga adatta per l'uso all'aperto. *L'uso di un cavo adatto all'uso esterno riduce il rischio di scosse elettriche.*

d) Se è inevitabile utilizzare un utensile elettrico in un luogo umido, utilizzare un'alimentazione protetta da dispositivo di corrente residua (RCD). *L'uso di un RCD riduce il rischio di scosse elettriche.*

3) Sicurezza personale

a) Rimanere attenti, controllare quello che si sta facendo e usare buonsenso quando si usa un utensile elettrico. Non usare l'utensile elettrico quando si è stanchi o sotto l'influenza di droghe, alcool o medicinali. *Un momento di disattenzione mentre si usa un utensile elettrico può causare gravi lesioni personali.*

b) Utilizzare abiti protettivi. Indossare sempre occhiali protettivi. *L'uso di un equipaggiamento protettivo come mascherine antipolvere, calzature antiscivolo, elmetti protettivi o cuffie per l'udito, riduce le lesioni personali.*

c) Evitare avviamenti non intenzionali. Accertarsi che l'apparecchio sia spento prima di inserire la batteria, afferrare o trasportare l'utensile elettrico. *Trasportare un utensile elettrico con il dito sull'interruttore montare la batteria con l'interruttore in posizione "ON" facilita gli incidenti.*

d) Rimuovere ogni chiave o utensile di regolazione prima di azionare l'utensile elettrico. *Una chiave o un utensile che rimane a contatto con una parte rotante può provocare lesioni personali.*

e) Non sbilanciarsi. Mantenere sempre appoggio ed equilibrio adeguati. *Questo permette un controllo migliore dell'utensile elettrico in situazioni inaspettate.*

f) Vestirsi in modo appropriato. Non indossare vestiti larghi o gioielli. Tenere i capelli, i vestiti e i guanti a distanza dalle parti in movimento. *Abiti sciolti, gioielli o capelli lunghi possono rimanere impigliati nelle parti in movimento.*

g) Se vi sono dispositivi da collegare a impianti per l'estrazione e la raccolta di polvere, accertarsi che siano collegati e usati in maniera appropriata. *L'uso di questi dispositivi può ridurre i rischi correlati alla polvere.*

h) Non lasciare che la familiarità acquisita con l'uso frequente della macchina ti faccia diventare troppo sicuro da ignorare i principi di sicurezza. *Un'azione negligente può causare gravi lesioni in una frazione di secondo.*

4) Uso e salvaguardia dell'utensile elettrico

a) Non sovraccaricare l'utensile elettrico. Usare l'utensile elettrico adatto al lavoro. *L'utensile elettrico adeguato eseguirà il lavoro meglio ed in modo più sicuro, alla velocità per la quale è stato progettato.*

b) Non utilizzare l'utensile elettrico se l'interruttore non è in grado di avviarlo o arrestarlo regolarmente. *Un utensile elettrico che non può essere azionato dall'interruttore è pericoloso e deve essere riparato.*

c) Rimuovere l'accumulatore dal suo alloggiamento prima di eseguire ogni regolazione o cambio di accessori, o prima di riporre l'utensile elettrico. *Queste misure preventive di sicurezza riducono il rischio di avviamento accidentale dell'utensile elettrico.*

d) Riporre gli utensili elettrici inutilizzati fuori dalla portata dei bambini e non permettere l'uso dell'utensile elettrico a persone che non abbiano familiarità con l'utensile stesso e con queste istruzioni. *Gli utensili elettrici sono pericolosi nelle mani di utilizzatori inesperti.*

e) Curare la manutenzione degli utensili elettrici. Verificare che le parti mobili siano allineate e libere nel movimento, che non vi siano rotture di parti e qualsiasi altra condizione che possa influenzare il funzionamento dell'utensile elettrico. In caso di danni, l'utensile elettrico deve essere riparato prima di usarlo. *Molti incidenti sono causati da una scarsa manutenzione.*

f) Tener affilati e puliti gli organi di taglio. *Una adeguata manutenzione degli organi di taglio, con taglienti ben affilati, li rende meno soggetti ad incepparsi e più facili da controllare.*

g) Usare l'utensile elettrico e gli accessori relativi secondo le istruzioni fornite, tenendo presente le condizioni di lavoro e il tipo di lavoro da eseguire. *L'uso di un utensile elettrico per operazioni diverse da quelle previste può provocare situazioni di pericolo.*

h) Tenere le impugnature asciutte, pulite e prive di olio e grasso. *Le impugnature scivolose non consentono una manipolazione e un controllo sicuri dell'utensile in situazioni impreviste.*

5) Uso e precauzioni d'uso degli utensili a batteria

a) Ricaricare solamente con il caricatore specificato dal costruttore. *Un caricatore adatto per un tipo di gruppo di batterie può generare un rischio di incendio se utilizzato per altri gruppi di batterie.*

b) Utilizzare utensili elettrici solo con i gruppi di batterie specificatamente stabiliti. *L'uso di un qualsiasi*

altro gruppo di batterie può creare il rischio di lesioni e incendi.

c) Quando il gruppo batterie non è in uso, bisogna tenerlo lontano da altri oggettitti di metallo quali graffette, monete, chiavi, chiodi, viti o altri piccoli oggetti metallici che possono creare un collegamento tra due morsetti. *Cortocircuitare i morsetti della batteria può provocare ustioni o incendi*.

d) Se è in cattive condizioni, la batteria può perdere del liquido: evitare ogni contatto. Se si verifica un contatto accidentale, sciacquare immediatamente con acqua. Se il liquido entra negli occhi, cercare immediatamente aiuto medico. *Il liquido fuoriuscito dalla batteria può provocareirritazioni o ustioni.*

e) Non utilizzare un gruppo batterie o uno strumento danneggiato o modificato. *Le batterie danneggiate o modificate possono presentare un comportamento imprevedibile con conseguente incendio, esplosione o rischio di lesioni.*

f) Non esporre un gruppo batterie al fuoco o a temperature eccessive. *L'esposizione al fuoco o a temperature superiori a 130 °C può causare esplosioni. NOTA. La temperatura "130 °C" può essere sostituita dalla temperatura "265 °F".*

g) Seguire tutte le istruzioni di ricarica e non caricare la batteria al di fuori dell'intervallo di temperatura specificato nelle istruzioni. *La carica impropria o a temperature al di fuori dell'intervallo specificato può danneggiare la batteria e aumentare il rischio di incendio.*

6) Assistenza

a) Far riparare l'utensile elettrico da personale qualificato, impiegando solo ricambi originali. *Questo permette che venga mantenuta la sicurezza dell'utensile elettrico.*

b) Non riparare mai batterie danneggiate. *La manutenzione delle batterie deve essere eseguita solo dal produttore o da fornitori di servizi autorizzati.*

2.2 AVVERTENZE GENERALI DI SICUREZZA PER RASAERBA

a) Non utilizzare il tosaerba in condizioni atmosferiche avverse, soprattutto quando esiste il rischio di fulmini. Ciò riduce il rischio di essere colpiti da un fulmine.

b) Ispezionare attentamente l'area in cui verrà utilizzato il tosaerba per individuare eventuali animali selvatici. Gli animali selvatici potrebbero essere feriti dal tosaerba durante il funzionamento.

c) Ispezionare attentamente l'area in cui verrà utilizzato il tosaerba e rimuovere tutte le pietre, bastoncini, fili, ossa e altri oggetti estranei. Gli oggetti lanciati possono causare lesioni personali.

d) Prima di utilizzare il tosaerba, ispezionare sempre visivamente per verificare che la lama e il gruppo lame non siano usurati o danneggiati. *Le parti usurate o danneggiate aumentano il rischio di lesioni.*

f) Controllare frequentemente il sacco di raccolta dell'erba per eventuali segni di usura o deterioramento. *Il sacco di raccolta dell'erba usurato o danneggiato può aumentare il rischio di lesioni personali.*

g) Mantenere le protezioni in posizione. Le protezioni devono essere funzionanti e montate correttamente. *Una protezione allentata, danneggiata o non funzionante correttamente può provocare lesioni personali.*

h) Mantenere tutte le prese d'aria di raffreddamento libere da detriti. *Le prese d'aria ostruite e i detriti possono causare surriscaldamento o rischio di incendio.*

i) Durante l'utilizzo del rasaerba indossare sempre calzature antiscivolo e protettive. Non utilizzare il tosaerba a piedi nudi o indossando sandali aperti. *Ciò riduce la possibilità di lesioni ai piedi derivanti dal contatto con la lama in movimento.*

j) Durante l'utilizzo del tosaerba indossare sempre pantaloni lunghi. *La pelle esposta aumenta la probabilità di lesioni causate da oggetti lanciati.*

k) Non utilizzare il tosaerba sull'erba bagnata. Cammina, non correre mai. *Ciò riduce il rischio di scivolamento e caduta che potrebbe causare lesioni personali.*

l) Non utilizzare il rasaerba su pendii eccessivamente ripidi. *Ciò riduce il rischio di perdita di controllo, scivolamento e caduta che potrebbero causare lesioni personali.*

m) Quando si lavora su pendii, prestare sempre attenzione al proprio passo, lavorare sempre trasversalmente al pendio, mai in salita o in discesa ed esercitare la massima cautela nei cambi di direzione. *Ciò riduce il rischio di perdita di controllo, scivolamento e caduta che potrebbero causare lesioni personali.*

n) Usare la massima cautela quando si fa retromarcia o si tira il tosaerba verso di sé. Sii sempre consapevole di ciò che ti circonda. *Ciò riduce il rischio di inciampare durante il funzionamento.*

q) Non toccare le lame e altre parti mobili pericolose mentre sono ancora in movimento. *Ciò riduce il rischio di lesioni dovute alle parti in movimento.*

r) Quando si rimuove il materiale inceppato o si pulisce il tosaerba, assicurarsi che tutti gli interruttori di alimentazione siano spenti e che la batteria sia scollegata. *Il funzionamento imprevisto del tosaerba può provocare gravi lesioni personali.*

2.3 MANUTENZIONE E MAGAZZINAGGIO

⚠ Scollegare la macchina dalla rete di alimentazione e leggere le relative istruzioni prima di iniziare qualsiasi intervento di pulizia o manutenzione. Indossare indumenti adeguati e guanti di lavoro in tutte le situazioni di rischio per le mani.

⚠ Non usare mai la macchina con parti usurate o danneggiate. I pezzi guasti o deteriorati devono essere sostituiti e mai riparati. Usare solo ricambi originali: l'uso di ricambi non originali e/o non correttamente montati compromette la sicurezza della macchina, può causare incidenti o lesioni personali e solleva il Costruttore da ogni obbligo o responsabilità.

IMPORTANTE *Tutte le operazioni di manutenzione e di regolazione non descritte in questo manuale devono essere eseguite dal vostro Rivenditore o da un Centro specializzato, che dispone delle conoscenze e delle attrezzature necessarie affinché il lavoro sia correttamente eseguito, mantenendo il grado di sicurezza originale della macchina. Operazioni eseguite presso strutture inadeguate o da persone non qualificate comportano il decadimento di ogni forma di Garanzia e di ogni obbligo o responsabilità del Costruttore.*

1. Dopo ogni uso, scollegare la macchina dalla rete di alimentazione e controllare eventuali danni.

2. Mantenere serrati dadi e viti, per essere certi che la macchina sia sempre in condizioni sicure di funzionamento. Una manutenzione regolare è essenziale per la sicurezza e per mantenere il livello delle prestazioni
3. Controllare regolarmente che le viti del dispositivo di taglio siano serrate correttamente.
4. Indossare guanti da lavoro per maneggiare il dispositivo di taglio, per smontarlo o rimontarlo.
5. Curare l'equilibratura del dispositivo di taglio quando viene affilato. Tutte le operazioni riguardanti il dispositivo di taglio (smontaggio, affilatura, equilibratura, rimontaggio e/o sostituzione) sono lavori impegnativi che richiedono una specifica competenza oltre all'impiego di apposite attrezzature; per ragioni di sicurezza, occorre pertanto che siano sempre eseguite presso un centro specializzato.
6. Durante le operazioni di regolazione della macchina, prestare attenzione ad evitare che le dita rimangano intrappolate fra il dispositivo di taglio in movimento e le parti fisse della macchina.
7. Non toccare il dispositivo di taglio fintanto che la macchina non sia scollegata dalla presa di corrente e che il dispositivo di taglio non sia completamente fermo. Durante gli interventi sul dispositivo di taglio, fare attenzione che il dispositivo di taglio può muoversi, anche se la macchina è scollegata dalla rete.
8. Controllare di frequente la protezione di scarico laterale, oppure la protezione di scarico posteriore, il sacco di raccolta per verificarne l'usura o il deterioramento. Sostituirli se danneggiati.
9. Sostituire gli adesivi che riportano istruzioni e messaggi di avvertenza, se danneggiati.
10. Riporre la macchina in un luogo inaccessibile ai bambini.
11. Lasciare raffreddare il motore prima di collocare la macchina in un qualsiasi ambiente.
12. Per ridurre il rischio di incendio, mantenere la macchina ed in particolare il motore liberi da residui d'erba, foglie o grasso eccessivo. Svuotare il sacco di raccolta e non lasciare contenitori con l'erba tagliata all'interno di un locale.

2.4 BATTERIA / CARICA BATTERIA

⚠ ATTENZIONE

Le seguenti norme di sicurezza integrano le prescrizioni di sicurezza presenti nello specifico libretto del carica batteria.

- Per caricare la batteria utilizzare solo carica batteria raccomandati dal produttore. Un carica batteria inadeguato può provocare una scossa elettrica, un surriscaldamento o una fuoriuscita di liquido corrosivo della batteria.
- Utilizzare soltanto le batterie specifiche previste per il vostro utensile. L'uso di altre batterie può provocare lesioni e rischio di incendio.
- Tenere la batteria non utilizzata lontana da fermagli per ufficio, monete, chiavi, chiodi, viti o altri piccoli oggetti metallici che potrebbero provocare un corto circuito dei contatti. Un cortocircuito fra i contatti della batteria può comportare combustioni o incendi.
- Non usare il carica batteria in luoghi con presenza di vapori, sostanze infiammabili o su superfici facilmente infiammabili, come carta, stoffa, ecc. Durante la ricarica, il carica batteria si riscalda e potrebbe provocare un incendio.
- Durante il trasporto degli accumulatori, fare attenzione a che i contatti non vengano collegati fra loro e non usare contenitori metallici per il trasporto.

2.5 TUTELA AMBIENTALE

La tutela dell'ambiente deve essere un aspetto rilevante e prioritario nell'uso della macchina, a beneficio della convivenza civile e dell'ambiente in cui viviamo.

- Evitare di essere un elemento di disturbo nei confronti del vicinato. Utilizzare la macchina solamente in orari ragionevoli (non al mattino presto o alla sera tardi quando le persone potrebbero essere disturbate).
- Durante il lavoro, viene dispersa nell'ambiente una certa quantità di olio, necessario per la lubrificazione della catena; per questa ragione, usare solo olii biodegradabili, specifici per questo utilizzo. L'uso di un olio minerale o di molio per motori arreca gravi danni all'ambiente.
- Seguire scrupolosamente le norme locali per lo smaltimento di imballi, parti deteriorate o qualsiasi elemento a forte impatto ambientale; questi rifiuti non devono essere gettati nella spazzatura, ma devono essere separati e conferiti agli appositi centri di raccolta, che provvederanno al riciclaggio dei materiali.
- Seguire scrupolosamente le norme locali per lo smaltimento dei materiali di risulta.
- Al momento della messa fuori servizio, non abbandonare la macchina nell'ambiente, ma rivolgersi a un centro di raccolta, secondo le norme locali vigenti.

Non gettare le apparecchiature elettriche tra i rifiuti domestici. Secondo la Direttiva Europea 2012/19/UE sui rifiuti di apparecchiature elettriche ed elettroniche e la sua attuazione in conformità alle norme nazionali, le apparecchiature elettriche esauste devono essere raccolte separatamente, al fine di essere reimpiegate in modo eco-compatibile. Se le apparecchiature elettriche vengono smaltite in una discarica o nel terreno, le sostanze nocive possono raggiungere la falda acquifera ed entrare nella catena alimentare, danneggiando la vostra salute e benessere. Per informazioni più approfondite sullo smaltimento di questo prodotto, contattare l'Ente competente per lo smaltimento dei rifiuti domestici o il vostro Rivenditore.

Alla fine della loro vita utile, smaltire le batterie con la dovuta attenzione per il nostro ambiente. La batteria contiene materiale che è pericoloso per voi e per l'ambiente. Essa deve essere rimossa e smaltita separatamente in una struttura che accetta le batterie agli ioni di litio.

La raccolta differenziata di prodotti e imballaggi usati, consente il riciclaggio dei materiali e la riutilizzazione. Il riutilizzo dei materiali riciclati aiuta a prevenire l'inquinamento ambientale e riduce la domanda di materie prime.

3. CONOSCERE LA MACCHINA

3.1 DESCRIZIONE MACCHINA E USO PREVISTO

Questa macchina è un tosaerba con conducente a piedi.
La macchina si compone essenzialmente di un motore, che aziona un dispositivo di taglio racchiuso in un carter, dotato di ruote e di un manico.
L'operatore è in grado di condurre la macchina e di azionare i comandi principali mantenendosi sempre dietro al manico, e quindi a distanza di sicurezza dal dispositivo di taglio rotante.
L'allontanamento dell'operatore dalla macchina provoca l'arresto del motore e del dispositivo rotante entro alcuni secondi.

3.1.1 Uso previsto

Questa macchina è progettata e costruita per il taglio dell'erba in giardini e aree erbose, eseguita con la presenza di un operatore a piedi.
In generale questa macchina può:
1. Tagliare l'erba e raccoglierla nel sacco di raccolta.

3.1.2 Uso improprio

Qualsiasi altro impiego, difforme da quelli sopra citati, può rivelarsi pericoloso e causare danni a persone e/o cose.
Rientrano nell'uso improprio (come esempio, ma non solo):
- Trasportare sulla macchina altre persone, bambini o animali poiché potrebbero cadere e procurarsi lesioni gravi o pregiudicare una guida sicura.
- Farsi trasportare dalla macchina.
- Usare la macchina per trainare o spingere carichi.
- Azionare il dispositivo di taglio nei tratti non erbosi.
- Utilizzare la macchina per la raccolta di foglie o detriti.
- Usare la macchina per regolarizzare siepi, o per il taglio di vegetazione di tipo non erboso.
- Utilizzare la macchina in più di una persona.

IMPORTANTE *L'uso improprio della macchina comporta il decadimento della garanzia e il declino di ogni responsabilità del Costruttore, riversando sull'utilizzatore gli oneri derivanti da danni o lesioni proprie o a terzi.*

3.1.3 Tipologia di utente

Questa macchina è destinata all'utilizzo da parte di consumatori, cioè operatori non professionisti.
È destinata ad un "uso hobbistico".

IMPORTANTE *La macchina dev'essere utilizzata da un solo operatore.*

3.2 COMPONENTI PRINCIPALI (Fig. 1)

A. **Chassis:** è il carter che racchiude il dispositivo di taglio rotante.

B. **Motore:** fornisce il movimento del dispositivo di taglio.

C. **Dispositivo di taglio:** è l'elemento preposto al taglio dell'erba.

D. **Protezione di scarico posteriore:** è una protezione di sicurezza ed impedisce ad eventuali oggetti raccolti dal dispositivo di taglio di essere scagliati lontano dalla macchina.

E. **Sacco di raccolta:** oltre alla funzione di raccogliere l'erba tagliata, costituisce un elemento di sicurezza, impedendo ad eventuali oggetti raccolti dal dispositivo di taglio di essere scagliati lontano dalla macchina.

F. **Manico:** è la postazione di lavoro dell'operatore. La sua lunghezza fa si che l'operatore durante il lavoro mantenga sempre la distanza di sicurezza dal dispositivo di taglio rotante.

G. **Comando interruttore:** avvia/arresta il motore e contemporaneamente innesta/disinnesta il dispositivo di taglio.

H. **Sportello di accesso al vano batteria**

I. **Chiave di sicurezza (Dispositivo di disattivazione):** La chiave attiva / disattiva il circuito elettrico della macchina.

J. **Batteria** *(se non fornita con la macchina, vedi cap. 13 "accessori a richiesta"):* fornisce l'energia per l'avviamento del motore; le sue caratteristiche e norme d'uso sono descritte in uno specifico manuale.

K. **Carica batteria** *(se non fornito con la macchina, vedi cap. 13 "accessori a richiesta"):* dispositivo che si utilizza per ricaricare la batteria.

3.3 ETICHETTA DI IDENTIFICAZIONE (Fig. 1)

1. Livello potenza sonora.
2. Marchio di conformità CE.
3. Anno di fabbricazione.
4. Tipo di macchina.
5. Numero di matricola.
6. Nome e indirizzo del Costruttore.
7. Codice articolo.
8. Velocità mass. di funzionamento motore.
9. Peso in kg.
10. Tensione di alimentazione.
11. Grado di protezione elettrica.
12. Potenza nominale.

IMPORTANTE *Utilizzare i dati riportati sull'etichetta di identificazione prodotto ogni volta che si contatta l'officina autorizzata.*

IMPORTANTE *L'esempio della dichiarazione di conformità si trova nelle ultime pagine del manuale.*

3.4 SEGNALETICA DI SICUREZZA (Fig. 2).

Sulla macchina compaiono vari simboli.
Significato dei simboli:

Attenzione. Leggere le istruzioni prima di usare la macchina.

Pericolo! Rischio di espulsione di oggetti. Tenere le persone al di fuori dell'area di lavoro, durante l'uso.

Attenzione al dispositivo di taglio tagliente. Non introdurre mani o piedi all'interno dell'alloggiamento del dispositivo di taglio. Il dispositivo di taglio continua a girare anche dopo lo spegnimento del motore. Rimuovere la batteria prima di effettuare qualsiasi controllo, pulizia o intervento di manutenzione/regolazione sulla macchina.

Solo per rasaerba elettrici con alimentazione a rete.

Solo per rasaerba elettrici con alimentazione a rete.

IMPORTANTE *Le etichette adesive rovinate o divenute illeggibili devono essere sostituite. Richiedere le nuove etichette al proprio centro di assistenza autorizzato.*

4. MONTAGGIO

⚠ ***Le norme di sicurezza da seguire sono descritte al cap. 2. Rispettare scrupolosamente tali indicazioni per non incorrere in gravi rischi o pericoli.***

Per motivi di magazzinaggio e trasporto, alcuni componenti della macchina non sono assemblati direttamente in fabbrica, ma devono essere montati dopo la rimozione dall'imballo, seguendo le istruzioni seguenti.

⚠ ***Lo sballaggio e il completamento del montaggio devono essere effettuati su una superficie piana e solida, con spazio sufficiente alla movimentazione della macchina e degli imballi, avvalendosi sempre degli attrezzi appropriati. Non utilizzare la macchina prima di aver portato a termine le indicazioni della sezione "MONTAGGIO".***

⚠ ***Prima di effettuare il montaggio, verificare che la chiave di sicurezza non sia inserita nella sua sede.***

4.1 DISIMBALLAGGIO (Fig.3)

4.2 MONTAGGIO DEL SACCO (Fig.4 ÷ 6)

4.3 MONTAGGIO DEL MANICO (Fig.7÷15)

5. COMANDI DI CONTROLLO

5.1 CHIAVE DI SICUREZZA (DISPOSITIVO DI DISATTIVAZIONE)

La chiave (Fig.16.A), posta all'interno del vano batteria, attiva e disattiva il circuito elettrico della macchina.
Rimuovendo la chiave, si disattiva completamente il circuito elettrico per impedire un uso incontrollato della macchina.

IMPORTANTE *Rimuovere la chiave di sicurezza ogni qualvolta si lasci la macchina inutilizzata o incustodita.*

5.2 COMANDO INTERRUTTORE

Il comando interruttore (Fig.17.A, Fig.17.A.1) avvia/arresta il motore e contemporaneamente innesta/disinnesta il dispositivo di taglio.
Le posizioni indicate corrispondono a:

I **Avviamento**. Per l'avviamento, premere il pulsante di sicurezza (fig. 17.A.1), tirare la leva (fig. 17.A).

Innesto del dispositivo di taglio. L'avviamento del motore provoca l'innesto contemporaneo del dispositivo di taglio.

○ **Arresto.** Il motore si arresta automaticamente al rilascio della leva (Fig. 17.A).

6. USO DELLA MACCHINA

⚠ ***Le norme di sicurezza da seguire sono descritte al cap. 2. Rispettare scrupolosamente tali indicazioni per non incorrere in gravi rischi o pericoli.***

6.1 OPERAZIONI PRELIMINARI

Accertarsi che la chiave di sicurezza non sia inserita nella sua sede.

Mettere la macchina in posizione orizzontale e ben appoggiata sul terreno;

⚠ ***Eseguire l'operazione a dispositivo di taglio fermo.***

6.1.1 Controllo e ricarica della batteria (Fig.18)

6.1.2 Predisposizione per il taglio e la raccolta dell'erba nel sacco di raccolta (Fig.19)

6.1.3 Regolazione dell'altezza di taglio (Fig.20÷21)

6.1.4 Regolazione dell'altezza / inclinazione del manico (Fig.15)

6.2 CONTROLLI DI SICUREZZA

⚠ ***Effettuare sempre i controlli di sicurezza prima dell'uso.***

6.2.1 Controllo di sicurezza generale

Oggetto	Risultato
Impugnature	Pulite, asciutte.
Manico	Fissato correttamente e saldamente alla macchina.
Dispositivo di taglio	Pulito, non danneggiato o usurato, integro, ben affilato.

Protezione di scarico posteriore; sacco di raccolta	Integri. Nessun danno. Montati correttamente. Sostituirli se danneggiati.
Comando interruttore	La leva deve avere un movimento libero, non forzato e al rilascio deve tornare automaticamente e rapidamente nella posizione neutra.
Batteria	Nessun danno al suo involucro, nessun trafilamento di liquido.
Viti/dadi sulla macchina e sul dispositivo di taglio	Ben serrati (non allentati). Non danneggiati o usurati.
Passaggi dell'aria di raffreddamento	Non ostruiti
Macchina	Nessun segno di danneggiamento o usura. Nessuna vibrazione anomala. Nessun suono anomalo.

Azione	Risultato
1. Avviare la macchina (par. 6.3). **2.** Rilasciare il comando interruttore (Fig.26).	**1.** Il dispositivo di taglio deve muoversi. **2.** La leva di sicurezza deve avere un movimento libero, non forzato e al rilascio deve tornare automaticamente e rapidamente nella posizione neutra determinando l'arresto del dispositivo di taglio

⚠ ***Se uno qualsiasi dei risultati si discosta da quanto indicato nelle tabelle, non utilizzare la macchina! Rivolgersi ad un centro di assistenza per i controlli del caso e per la riparazione.***

6.3 AVVIAMENTO (Fig.22÷25)

NOTE *Avviare la macchina su una superficie piana, senza ostacoli o erba alta.*

⚠ ***L'avviamento del motore provoca l'innesto contemporaneo del dispositivo di taglio.***

6.4 LAVORO (Fig.26)

IMPORTANTE *Nel caso il motore si arresti per surriscaldamento durante il lavoro, è necessario attendere circa 5 minuti prima di poterlo riavviare.*

6.4.1 Taglio dell'erba (Fig.27)

NOTA *Adeguare la velocità di avanzamento e l'altezza di taglio alle condizioni del prato (altezza, densità e umidità dell'erba) e alla quantità di erba asportata.*

6.4.2 Svuotamento del sacco di raccolta (Fig.28÷29)

6.5 ARRESTO (Fig.28)

⚠ ***L'elemento di taglio continua a ruotare per qualche secondo anche dopo il suo disinnesto o dopo lo spegnimento del motore.***

IMPORTANTE *Arrestare sempre la macchina.*

- *Durante gli spostamenti fra zone di lavoro.*
- *Nell'attraversamento di superfici non erbose.*
- *Ogni volta che si rendesse necessario superare un ostacolo.*
- *Prima di regolare l'altezza di taglio.*
- *Ogni volta che si toglie o si rimonta il sacco di raccolta.*

6.6 DOPO L'UTILIZZO

1. Aprire lo sportello e rimuovere la chiave di sicurezza.
2. Rimuovere la batteria dalla sua sede e provvedere alla sua ricarica (par 7.2.3).
3. Lasciare raffreddare il motore prima di collocare la macchina in un qualsiasi ambiente.
4. Effettuare la pulizia (par. 7.3).
5. Controllare che non ci siano componenti allentati o danneggiati. Se necessario, sostituire i componenti danneggiati e serrare eventuali viti e bulloni allentati o contattare il centro di assistenza autorizzato.
6. Verifica di eventuali danni presenti sulla macchina. Se necessario, contattare il centro di assistenza autorizzato.

IMPORTANTE *Rimuovere la chiave di sicurezza ogni qualvolta si lasci la macchina inutilizzata o incustodita.*

7. MANUTENZIONE

⚠ ***Le norme di sicurezza da seguire sono descritte al cap. 2. Rispettare scrupolosamente tali indicazioni per non incorrere in gravi rischi o pericoli.***

⚠ ***Prima di effettuare qualsiasi controllo, pulizia o intervento di manutenzione/regolazione sulla macchina:***

- ***Arrestare la macchina.***
- ***Togliere la chiave di sicurezza, (non lasciare mai la chiave inserita o alla portata di bambini o persone non idonee).***
- ***Rimuovere la batteria.***
- ***Accertarsi che tutte le parti in movimento si siano completamente arrestate.***
- ***Lasciare raffreddare il motore prima di collocare la macchina in un qualsiasi ambiente.***
- ***Indossare indumenti adeguati e guanti da lavoro in tutte le situazioni a rischio per le mani.***
- ***Leggere le relative istruzioni.***

7.1 BATTERIA

7.1.1 Autonomia della batteria

L'autonomia della batteria (e quindi la superficie di prato lavorabile prima della ricarica) è principalmente condizionata da:

a. Fattori ambientali, che producono un maggiore fabbisogno di energia:

– Taglio con erba densa, alta, umida.

b. Ampiezza di taglio della macchina; maggiore è l'ampiezza, maggiore è il fabbisongo di energia.

c. Comportamenti dell'operatore, che dovrebbe evitare:

– Accensioni e spegnimenti frequenti durante il lavoro.
– Un'altezza di taglio troppo bassa in relazione alle condizioni dell'erba.
– Una velocità di avanzamento troppo elevata per la quantità di erba da asportare.

NOTA *Durante il lavoro la batteria è protetta contro lo scaricamento totale tramite un dispositivo di protezione che spegne la macchina e ne blocca il funzionamento.*

Per ottimizzare l'autonomia della batteria è sempre opportuno:
– Tagliare l'erba quando il prato è asciutto.
– Tagliare l'erba frequentemente in modo da non farle raggiungere un'altezza elevata.
– Impostare un'altezza di taglio maggiore quando l'erba è molto alta ed eseguire una seconda passata ad altezza inferiore.

Nel caso si volesse utilizzare la macchina in sessioni di lavoro più lunghe rispetto a quanto consentito dalla batteria standard, è possibile:
– Acquistare una seconda batteria standard per sostituire immediatamente la batteria scarica, senza pregiudicare la continuità di utilizzo.
– Acquistare una batteria con autonomia maggiorata rispetto alla batteria standard (par. 13.2).

7.1.2 Rimozione e ricarica della batteria (Fig.30÷32)

NOTA *La batteria è dotata di una protezione che impedisce la ricarica se la temperatura ambiente non è compresa fra 0 e +40 °C.*

NOTA *La batteria può essere ricaricata in ogni momento, anche parzialmente, senza il rischio di danneggiarla.*

7.2 PULIZIA

Dopo ogni utilizzo, effettuare la pulizia attenendosi alle seguenti istruzioni.

7.2.1 Pulizia della macchina

- Non usare getti d'acqua ed evitare di bagnare il motore e componenti elettrici.
- Non impiegare liquidi aggressivi per la pulizia dello chassis.
- Per ridurre il rischio di incendio, mantenere la macchina ed in particolare il motore liberi da residui d'erba, foglie o grasso eccessivo.

7.2.2 Pulizia dell'assieme dispositivo di taglio

IMPORTANTE *Inclinare la macchina lateralmente, accertandosi della stabilità della macchina prima di eseguire qualsiasi tipo di intervento.*

Rimuovere i detriti d'erba e il fango accumulati all'interno dello chassis per evitare che, disseccandosi, possano rendere difficoltoso il successivo avviamento.

7.2.3 Pulizia delle griglie di aspirazione dell'aria di raffreddamento

Pulire e liberare dai detriti le griglie di aspirazione dell'aria di raffreddamento per evitare il surriscaldamento e danni al motore o alla batteria.

Procedere come segue:
1. Inclinare la macchina lateralmente, accertandosi della stabilità della macchina.
2. Soffiare con un getto di aria compressa attraverso le aperture delle griglie di aspirazione dell'aria di raffreddamento (fig 34).

7.2.4 Pulizia del sacco

1. Svuotare il sacco di raccolta;
2. Scuoterlo per ripulirlo dai residui d'erba e terriccio;
3. lavarlo, risciacquarlo e riporlo in modo da favorire una rapida asciugatura.

7.3 DISPOSITIVO DI TAGLIO

Un dispositivo di taglio mal affilato strappa l'erba e provoca un ingiallimento del prato.

⚠ ***Non toccare il dispositivo di taglio fintanto che non sia stata tolta la chiave e che il dispositivo di taglio non sia completamente fermo. Fare attenzione che il dispositivo di taglio può muoversi, anche se la chiave è stata tolta.***

⚠ ***Tutte le operazioni riguardanti i dispositivi di taglio (smontaggio, affilatura, equilibratura, riparazione, rimontaggio e/o sostituzione) sono lavori impegnativi che richiedono una specifica competenza oltre all'impiego di apposite attrezzature; per ragioni di sicurezza, occorre pertanto che siano sempre eseguite presso un Centro Specializzato.***

⚠ ***Far sostituire sempre il dispositivo di taglio danneggiato, storto o usurato, assieme alle proprie viti, per mantenere l'equilibratura.***

IMPORTANTE *Utilizzare sempre dispositivi di taglio originali, riportanti il codice indicato nella tabella "Dati Tecnici".*

Data l'evoluzione del prodotto, i dispositivi di taglio citati nella tabella "Dati Tecnici" potrebbero essere sostituiti nel tempo da altri, con caratteristiche analoghe di intercambiabilità e sicurezza di funzionamento.

8. RIMESSAGGIO

8.1 RIMESSAGGIO DELLA MACCHINA

⚠ ***Rimessare la macchina unicamente in posizione orizzontale e ben appoggiata al terreno. Non rimessare la macchina in posizione verticale.***

Quando la macchina deve essere rimessata:

1. Lasciare raffreddare il motore
2. Rimuovere la chiave di sicurezza.
3. Rimuovere la batteria dalla sua sede e provvedere alla ricarica (par 7.2.2).
4. Effettuare la pulizia (par. 7.3).
5. Rimessare la macchina:
   - in un ambiente asciutto;
   - al riparo dalle intemperie;
   - possibilmente ricoperta con un telo;
   - in un luogo inaccessibile ai bambini;
   - assicurandosi di aver rimosso chiavi o utensili usati per la manutenzione..

8.2 RIMESSAGGIO DELLA BATTERIA

Se la batteria non viene caricata per un lungo periodo di tempo, è necessario conservarla sempre all'ombra, al fresco e in ambienti privi di umidità con una temperatura ambiente tra 0~45°C.

IMPORTANTE *In caso di prolungata inattività, ricaricare la batteria ogni due mesi per prolugarne la durata.*

9. MOVIMENTAZIONE E TRASPORTO

Ogni volta che è necessario movimentare, sollevare, trasportare o inclinare la macchina occorre:

- arrestare la macchina (par. 6.5);
- togliere la chiave di sicurezza;
- accertarsi che tutte le parti in movimento si siano completamente arrestate;
- indossare robusti guanti da lavoro;
- afferrare la macchina in punti che offrano una presa sicura, tenendo conto del peso e della sua ripartizione;
- impiegare un numero di persone adeguato al peso della macchina e alle caratteristiche del mezzo di trasporto o del posto nel quale deve essere collocata o prelevata;
- assicurarsi che la movimentazione della macchina non causi danni o lesioni.

Quando si trasporta la macchina con un automezzo o rimorchio, occorre:

1. utilizzare rampe di accesso di resistenza, larghezza e lunghezza adeguate;
2. abbassare l'assieme dispostivo di taglio;
3. posizionarla in modo da non costituire pericolo per nessuno;
4. bloccarla saldamente al mezzo di trasporto mediante funi o catene per evitarne il ribaltamento.

10. ASSISTENZA E RIPARAZIONE

Questo manuale fornisce tutte le indicazioni necessarie per la conduzione della macchina e per una corretta manutenzione di base eseguibile dall'utilizzatore. Tutti gli interventi di regolazione e manutenzione non descritti in questo manuale devono essere eseguiti presso il vostro Rivenditore o un Centro specializzato.
Operazioni eseguite presso strutture inadeguate o da persone non qualificate comportano in decadimento di ogni forma di Garanzia e di ogni obbligo o responsabilità del Costruttore.

- I ricambi e gli accessori non originali non sono approvati; l'impiego di ricambi ed accessori non originali compromette la sicurezza della macchina e solleva il Costruttore da ogni obbligo o responsabilità.
- I ricambi originali vengono forniti dalle officine di assistenza e dai rivenditori autorizzati.

11. COPERTURA DELLA GARANZIA

Le condizioni di garanzia sono destinate solamente ai consumatori, cioè operatori non professionisti.
La garanzia copre tutti i difetti di qualità dei materiali e di fabbricazione, accertati durante il periodo della garanzia dal vostro Rivenditore o da un Centro specializzato.
L'applicazione della garanzia si limita alla riparazione o alla sostituzione del componente ritenuto difettoso.
Si raccomanda di affidare la macchina una volta all'anno ad un'officina di assistenza autorizzata per la manutenzione, l'assistenza e il controllo dei dispositivi di sicurezza.
L'applicazione della garanzia è subordinata ad una manutenzione regolare della macchina.
La garanzia non copre i danni conseguenti a:

- Mancata familiarizzazione con la documentazione di accompagnamento (Manuali di Istruzioni).
- Uso professionale.
- Disattenzione, negligenza.
- Causa esterna (fulmine, urti, presenza di corpi estranei all'interno della macchina) o incidente.
- Uso e montaggio impropri o non consentiti dal costruttore.
- Scarsa manutenzione.
- Modifica della macchina.
- Utilizzo di pezzi di ricambio non originali (pezzi adattabili).
- Utilizzo di accessori non forniti o non approvati dal costruttore.

La garanzia non copre inoltre:

- Le operazioni di manutenzione (descritte nel manuale di istruzioni).
- La normale usura di materiali di consumo come dispositivi di taglio, ruote, bulloni di sicurezza e cablaggi.
- Normale usura.
- Deterioramento estetico della macchina dovuto al suo utilizzo.
- I supporti dei dispositivi di taglio.
- Le spese accessorie eventualmente connesse all'attivazione della garanzia, quali il trasferimento presso l'utilizzatore, il trasposto della macchina verso il Rivenditore, noleggio di attrezzature per la sostituzione o la chiamata ad una società esterna per tutti i lavori di manutenzione.

L'utilizzatore è protetto dalle proprie leggi nazionali. I diritti dell'utilizzatore previsti dalle proprie leggi nazionali non sono in alcun modo limitati dalla presente garanzia.

12. IDENTIFICAZIONE INCONVENIENTI

Se gli inconvenienti perdurano dopo aver applicato i rimedi descritti, contattare il vostro Rivenditore.

INCONVENIENTE	CAUSA PROBABILE	RIMEDIO
1. Azionando l'interruttore, il motore non si avvia	Chiave di sicurezza mancante o non inserita correttamente.	Inserire la chiave (Fig. 16.A).
	Batteria mancante o non inserita correttamente.	Aprire lo sportello ed assicurarsi che la batteria sia ben alloggiata (Fig. 23)
	Batteria scarica.	Controllare lo stato di carica e ricaricare la batteria (par. 7.1.2).
	Avviamento non immediato del motore.	Tenere premuto il comando interruttore per 2-3 secondi (Fig. 25).
	Intervento della protezione termica per surriscaldamento del motore.	Attendere almeno 5 minuti e poi riavviare la macchina.
2. Il motore è in moto ma il dispositivo di taglio non gira	Fissaggio del dispositivo di taglio allentato.	Arrestare immediatamente il motore e togliere la chiave di sicurezza. Contattare un Centro Assistenza per verifiche, sostituzioni o riparazioni (par. 7.3).
3. Il motore si arresta durante il lavoro.	Batteria non inserita correttamente.	Aprire lo sportello ed assicurarsi che la batteria sia ben alloggiata (Fig. 23).
	Batteria scarica.	Controllare lo stato di carica e ricaricare la batteria (par. 7.1.2).
	Ostruzioni che impediscono la rotazione del dispositivo di taglio.	Togliere la chiave di sicurezza, indossare guanti da lavoro e rimuovere erba o detriti presenti nella parte inferiore della macchina e/o nel canale di scarico.
	Intervento della protezione termica per surriscaldamento del motore.	Pulire le griglie di aspirazione dell'aria di raffreddamento (par. 7.2.3). Attendere almeno 5 minuti e poi riavviare la macchina.
	Intervento della protezione termica per un assorbimento troppo alto di corrente dovuto a: • Taglio di erba troppo alta. • Ostruzioni che impediscono la rotazione del dispositivo di taglio. • Troppi detriti d'erba accumulati all'interno dello chassis e nel canale di scarico.	• Impostare un'altezza di taglio maggiore quando l'erba è molto alta ed eseguire una seconda passata ad altezza inferiore • Rimuovere le ostruzioni (par. 7.2.2). • Pulire la macchina (par. 7.2.1, 7.2.2, 7.2.3) Attendere almeno 5 minuti e poi riavviare la macchina.
4. L'erba tagliata non viene più raccolta nel sacco di raccolta.	Il dispositivo di taglio ha colpito un corpo estraneo e ha subito un colpo.	Arrestare immediatamente il motore e togliere la chiave di sicurezza. Verificare eventuali danneggiamenti e Contattare un Centro Assistenza per l'eventuale sostituzione del dispositivo di taglio (par. 7.3).
	L'interno dello chassis è sporco.	Pulire l'interno dello chassis per facilitare l'evacuazione dell'erba verso il sacco di raccolta (par. 7.2.2).

5. L'erba si taglia con difficoltà.	Il dispositivo di taglio non è in buono stato.	Contattare un centro assistenza per l'affilatura o sostituzione del dispositivo di taglio.
6. Si avvertono rumori e/o vibrazioni eccessive durante il lavoro.	Fissaggio del dispositivo di taglio allentato o dispositivo di taglio danneggiato.	Arrestare immediatamente il motore e togliere la chiave di sicurezza. Contattare un Centro Assistenza per verifiche, sostituzioni o riparazioni (par. 7.3).
7. L'autonomia della batteria è scarsa.	Condizioni di utilizzo gravose con maggiore assorbimento di corrente.	Ottimizzare l'utilizzo (par. 7.1.1).
	Batteria insufficiente per le esigenze operative.	Utilizzare una seconda batteria o una batteria maggiorata (par. 13.1).
8. Il carica batteria non effettua la ricarica della batteria.	Batteria non inserita correttamente nel carica batteria.	Controllare che l'inserimento sia corretto (par. 7.1.2)
	Condizioni ambientali non idonee.	Eseguire la ricarica in ambiente con temperatura adeguata (vedi libretto istruzioni della batteria/carica batteria).
	Contatti sporchi.	Pulire i contatti.
	Mancanza di tensione al carica batteria.	Controllare che la spina sia inserita e che vi sia tensione alla presa di corrente.
	Carica batteria difettoso.	Sostituire con un ricambio originale.
		Se l'inconveniente perdura consultare il manuale della batteria / carica batteria.

13. ACCESSORI A RICHIESTA

13.1 BATTERIE

Sono disponibili batterie di diverse capacità, per adattarsi alle specifiche esigenze operative (Fig.35). L'elenco delle batterie omologate per questa macchina si trova nella tabella "Dati Tecnici".

13.2 CARICA BATTERIA

Dispositivo che si utilizza per ricaricare la batteria (Fig.36).

BG **ВНИМАНИЕ!: ПРЕДИ ДА ИЗПОЛЗВАТЕ МАШИНАТА, ПРОЧЕТЕТЕ ВНИМАТЕЛНО НАСТОЯЩАТА КНИЖКА. Запазете за бъдещи справки.**

СЪДЪРЖАНИЕ

1. ИНФОРМАЦИЯ ОТ ОБЩ ХАРАКТЕР 1
   1.1 Как да се чете ръководството..... 1
   1.2 Справки..... 1
2. ПРАВИЛА ЗА БЕЗОПАСНОСТ 2
   2.1 ОБЩИ ПРЕДУПРЕЖДЕНИЯ ЗА БЕЗОПАСНОСТ, ОТНАСЯЩИ СЕ ЗА ЕЛЕКТРИЧЕСКИ ИНСТРУМЕНТИ 2
   2.2 ОБЩИ ПРЕДУПРЕЖДЕНИЯ ЗА БЕЗОПАСНОСТ, ОТНАСЯЩИ СЕ ЗА КОСАЧКА 3
   2.3 ПОДДРЪЖКА И СЪХРАНЕНИЕ..... 4
   2.4 АКУМУЛАТОРНА БАТЕРИЯ / зарядно устройство 4
   2.5 Опазване на околната среда..... 5
3. ЗАПОЗНАВАНЕ С МАШИНАТА 5
   3.1 Описание на машината и предвидено използване..... 5
   3.2 Основни компоненти (Фиг. 1)..... 6
   3.3 Идентификационен етикет (Фиг.1)..... 6
   3.4 Знаци за безопасност(Фиг.2)..... 6
4. МОНТИРАНЕ 6
   4.1 Сваляне на опаковката (Фиг.3) 6
   4.2 Монтаж на чувала (Фиг. 4 ÷ 6)..... 6
   4.3 Монтаж на дръжката (Фиг. 7÷15) 6
5. КОМАНДИ ЗА УПРАВЛЕНИЕ 7
   5.1 Предпазен ключ (Устройство за деактивиране) 7
   5.2 Командване прекъсвач..... 7
6. ИЗПОЛЗВАНЕ НА МАШИНАТА 7
   6.1 Предварителни операции..... 7
   6.2 Проверки за безопасност 7
   6.3 Стартиране (Фиг. 22÷25) 8
   6.4 Работа (Фиг. 26) 8
   6.5 Спиране (Фиг.28) 8
   6.6 След употреба..... 8
7. ПОДДРЪЖКА 8
   7.1 Акумулатор 8
   7.2 Почистване 9
   7.3 Инструмент за рязане 9
8. ПРИБИРАНЕ ЗА СЪХРАНЕНИЕ 9
   8.1 Прибиране на машината за съхранение..... 9
   8.2 Прибиране на акумулатора за съхранение... 9
9. ПРЕМЕСТВАНЕ И ТРАНСПОРТИРАНЕ..... 10
10. ТЕХНИЧЕСКО ОБСЛУЖВАНЕ И ПОПРАВКИ 10
11. ГАРАНЦИОННО ПОКРИТИЕ 10
12. ИДЕНТИФИЦИРАНЕ НА НЕИЗПРАВНОСТИ 11
13. ПРИНАДЛЕЖНОСТИ ПО ЗАЯВКА..... 12
   13.1 Акумулатори 12
   13.2 Зарядно устройство за акумулатора..... 12

1. ИНФОРМАЦИЯ ОТ ОБЩ ХАРАКТЕР

1.1 КАК ДА СЕ ЧЕТЕ РЪКОВОДСТВОТО

В текста на ръководството, някои параграфи, които съдържат особено важна информация за безопасността или функционирането, са отбелязани по различен начин според следния критерий:

БЕЛЕЖКИ *или* **ВАЖНО** *предоставя уточнения или други елементи в допълнение на посоченото по-горе, с намерение да се избегне повреждане на машината или нанасяне на щети.*

Символът ⚠ показва опасност. Неспазването на предупреждението води до възможността от лични наранявания или наранявания на трети лица и/или нанасяне на щети.

Параграфите отбелязани с квадрат със сив точков контур, указват опционални характеристики, които не са предвидени за всички модели, описани в това ръководство. Проверете дали съответната техническа характеристика е предвидена за Вашия модел.

Всички указания “преден”, “заден”, “десен” и “ляв” се отнасят до работната позиция на оператора.

1.2 СПРАВКИ

1.2.1 Фигури

Фигурите в тези инструкции за експлоатация са номерирани 1, 2, 3, и т.н.
Компонентите посочени на фигурите са отбелязани с буквите A, B, C и т.н.
Справката за компонента C на фигура 2 се посочва с надписа: “Вж. фиг. 2.C” или просто “(фиг. 2.C)”.
Фигурите са индикативни. Действителните части може да се различават от тези, които са показани на фигурата.

1.2.2 Заглавия

Ръководството е разделено на глави и параграфи. Заглавието на параграф “2.1 Обучение” е подзаглавие на “2. Правила за безопасност”. Отнасянията до заглавия или параграфи са отбелязани със съкращението „гл.“ или „пар.“ и съответния номер. Например: “гл. 2” или “пар. 2.1”.

2. ПРАВИЛА ЗА БЕЗОПАСНОСТ

2.1 ОБЩИ ПРЕДУПРЕЖДЕНИЯ ЗА БЕЗОПАСНОСТ, ОТНАСЯЩИ СЕ ЗА ЕЛЕКТРИЧЕСКИ ИНСТРУМЕНТИ

⚠ **ВНИМАНИЕ Прочетете всички предупреждения за безопасност и всички инструкции. Неспазването на предупрежденията и инструкциите може да доведе до електрически удари, пожари и/или сериозни наранявания.**

Запазете всички предупреждения и инструкции и за бъдещи справки.

Терминът „електрически инструмент“ , цитиран в предупрежденията се отнася до захранвания от електрическата мрежа електрически инструмент (посредством кабел) или до електрическия инструмент, захранван от батерия/акумулатор (без кабел).

1) Безопасност на работната зона

а) Поддържайте работната зона чиста и добре осветена. *Тъмните и неподредени зони улесняват злополуките.*

b) Не използвайте електрическия инструмент в потенциално експлозивна среда, в присъствието на запалими течности, газове или прах. *Електрическите инструменти създават искри, които може да подпалят прах или изпарения.*

c) Дръжте далеч децата и присъстващите, когато използвате електрически инструмент. *Разсейването може да причини загуба на контрол.*

2) Електрическа безопасност

а) Щепселите на електрическия инструмент трябва да съответстват на контакта. Никога не променяйте щепсела по никакъв начин. Не използвайте преходни щепсели с електрически инструменти, снабдени със заземяване. *Немодифицираните щепсели и отговарящите контакти ще намалят риска от електрически удар.*

b) Избягвайте контакт на тялото със заземени повърхности или свързани към заземяване като тръби, радиатори, кухни и хладилници. *Има повишен риск от токов удар, ако тялото ви е свързано със заземяването.*

c) Не използвайте косачката при мокри или дъждовни условия. *Това може да увеличи риска от токов удар.*

d) Не злоупотребявайте с кабела. Никога не използвайте кабела, за да транспортирате, дърпате или изключвате електрическия инструмент. Съхранявайте кабела далеч от източници на топлина, масло, остри ръбове или движещи се части. *Повредени или оплетени кабели повишават риска от електрически удар.*

e) Когато използвате електрически инструмент на открито, използвайте удължителен кабел, подходящ за употреба на открито. *Използването на кабел, подходящ за употреба на открито, намалява риска от електрически удар.*

f) Ако е неизбежно да използвате електрически инструмент на влажно място, използвайте захранване, защитено от устройство за остатъчен ток (RCD). *Използването на RCD намалява риска от електрически удар.*

3) Лична безопасност

а) Бъдете винаги внимателни, контролирайте това, което се върши и мислете разумно, когато използвате електрически уред. Не използвайте електрическия инструмент, когато сте уморени или под влияние на наркотици, алкохол или лекарства. *Момент невнимание, докато се използва електрически инструмент, може да причини сериозни лични наранявания.*

b) Използвайте защитни дрехи. Носете винаги предпазни очила. *Употребата на лични предпазни средства като маски против прах, обувки против подхлъзване, защитни каски или наушници за слуха, намалява личните наранявания.*

c) Избягвайте неволни задействания. Убедете се, че уредът е изключен преди да поставите акумулаторните батерии, да хващате или да транспортирате електрическия уред. *Транспортирането на електрически уред с пръст върху прекъсвача или монтирана акумулаторна батерия с прекъсвач в позиция „ON“ („ВКЛ“) улеснява инцидентите.*

d) Отстранете какъвто и да е ключ или инструмент за регулиране, преди да задействате електрическия инструмент. *Ключ или инструмент, оставащ в контакт с въртяща се част, може да доведе до лични наранявания.*

e) Не губете равновесие. Поддържайте винаги подходящо подпиране и равновесие. *Това позволява по-добър контрол на електрическия инструмент в неочаквани ситуации.*

f) Облечете се подходящо. Не обличайте широки дрехи или не носете накити. Дръжте на разстояние от движещите се части косите си, дрехите и ръкавиците. *Широки дрехи, украшения или дълги коси може да се оплетат в движещите се части.*

g) Ако са предвидени устройства, които трябва да бъдат свързани към системи за извличане и събиране на прах, уверете се, че те са свързани и използвани по подходящ начин. *Използването на тези устройства може да намали рисковете, свързани с праха.*

h) Не позволявайте вашето запознаване с машината, дължащо се на честата й употреба, да ви направи твърде уверени, за да пренебрегнете принципите за безопасност. *Небрежното действие може да причини сериозно нараняване за части от секундата.*

4) Употреба и съхранение на електрическия инструмент

а) Не претоварвайте електрическия инструмент. Използвайте електрически инструмент, подходящ за извършваната работа. *Подходящият електрически инструмент ще извърши най-добре и най-безопасно работата, на скоростта, за която е проектиран.*

b) Не използвайте електрическия инструмент, ако превключвателят не може да го включи или да го изключи нормално. *Електрически инструмент, който не може да бъде включен от превключвателя, е опасен и трябва да бъде поправен.*

c) акумулаторът трябва да бъде изваден от неговото гнездо преди всяко регулиране или смяна на принадлежности, или преди прибирането за съхранение електрическия инструмент. *Тези пре-*

вантивни мерки за безопасност намаляват риска от случайно задействане на електрическия инструмент.

d) Съхранявайте неизползваните електрически инструменти извън обсега на деца и не позволявайте използването на електрическия инструмент от хора, които не са запознати със самия инструмент и с тези инструкции. *Електрическите инструменти са опасни в ръцете на незапознати потребители.*

e) Грижете се за поддръжката на електрическите уреди. Проверете дали подвижните части са подравнени и свободни по време на движението, както и дали няма счупвания на части или каквото и да е друго състояние, което може да повлияе на работата на електрическия инструмент. В случай на повреди, електрическият инструмент трябва да бъде поправен преди използването му. *Много инциденти се предизвикват от лоша поддръжка.*

f) Поддържайте наточени и чисти режещите части. *Подходящата поддръжка на режещите части, с добре наточени резци, ги прави по-малко податливи на блокиране и по-лесни за контролиране.*

g) Използвайте електрическия инструмент и съответните принадлежности съгласно предоставените инструкции, като имате предвид условията на работа и вида на извършваната работа. *Използването на електрическия инструмент за операции, различни от тези предвидените, може да предизвика опасни ситуации.*

h) Поддържайте дръжките/ръкохватките сухи, чисти и без следи от масло и грес. *Хлъзгавите дръжки/ръкохватки не позволяват безопасна работа и безопасно управление на инструмента в непредвидени ситуации.*

5) Използване и предпазни мерки за използване на акумулаторните инструменти

a) Зареждайте само със съответното зарядно устройство, което е посочено от производителя. *Зарядно устройство подходящо за дадена група акумулаторни батерии, може да причини риск от пожар, ако се използва за други групи акумулаторни батерии.*

b) Използвайте електрическите уреди само с подходящи за тях акумулаторни батерии. *Използването на каквато и да било друга група акумулаторни батерии, може да създаде риск от наранявания и пожари.*

c) Когато групата акумулаторни батерии не се използва, е необходимо да се съхранява далеч от други метални предмети като монети, ключове, пирони, винтове и други малки метални предмети, които могат да създадат връзка между две клеми. *Късо съединение на клемите на акумулаторните батерии може да предизвика изгаряния или пожари.*

d) Ако се намира в лошо състояние, акумулаторната батерия може да изпуска електролит: избягвайте какъвто и да било контакт. При случаен контакт, изплакнете незабавно с вода. Ако течността влезе в контакт с очите, потърсете незабавно лекарска помощ. *Изтеклия от акумулаторната батерия електролит, може да предизвика раздразнения или изгаряния.*

e) Не използвайте повреден или модифициран блок от акумулаторни батерии, както и модифициран или повреден инструмент. *Повредените или модифицирани акумулаторни батерии могат да проявят непредсказуемо поведение, с произтичащите от това пожар, експлозия или риск от наранявane.*

f) Не излагайте блока от акумулаторни батерии при наличие на огън или прекомерни температури. *Излагането на огън или температури по-високи от 130°C може да причини експлозии. БЕЛЕЖКА. Температурата от „130°C“ може да бъде заменена с температурата от „265°F“.*

g) Следвайте всички инструкции за зареждане и не зареждайте акумулаторната батерия извън температурния диапазон, посочен в инструкциите. *Неправилното зареждане или зареждане при температури извън посочения температурен диапазон може да повреди акумулаторната батерия и да увеличи риска от пожар.*

6) Сервиз

a) Давайте електрическия инструмент за поправка само на квалифициран персонал, като се използват само оригинални резервни части. *Това позволява да се поддържа безопасността на електрическия инструмент.*

b) Никога не поправяйте повредени акумулаторни батерии. *Поддръжката на акумулаторните батерии трябва да се извършва само от производителя или оторизирани доставчици, които предоставят тази услуга.*

2.2 ОБЩИ ПРЕДУПРЕЖДЕНИЯ ЗА БЕЗОПАСНОСТ, ОТНАСЯЩИ СЕ ЗА КОСАЧКА

a) Не използвайте косачката при неблагоприятни метеорологични условия, особено когато има опасност от мълнии. *Това намалява опасността от поразяване от мълния.*

b) Внимателно проверете мястото, където ще се използва косачката, за присъствието на евентуални диви животни. *Дивите животни могат да бъдат наранени от косачката по време на нейното функциониране.*

c) Внимателно проверете мястото, където ще се използва косачката, и отстранете всички камъни, пръчки, жици, кости и други чужди тела. *Изхвърлените предмети могат да причинят телесни наранявания.*

d) Винаги проверявайте визуално ножа и режещия модул за износване или повреда, преди да използвате косачката. *Износените или повредени части увеличават риска от наранявания.*

f) Проверявайте често торбата за събиране на трева за евентуални признаци на износване или влошаване на нейното състояние. *Износената или повредена торба за събиране на трева може да увеличи риска от наранявания.*

g) Поддържайте защитите, монтирани на място. Защитите трябва да са функциониращи и правилно монтирани. *Хлабава, повредена или неправилно функционираща защита може да причини телесни повреди.*

h) Поддържайте всички отвори за охлаждащ въздух свободни от отпадъци. *Запушените въздушни отвори и тези за отпадъци могат да причинят прегряване или опасност от пожар.*

i) Винаги носете неплъзгащи се защитни обувки, когато използвате косачката. Не използвайте косачката, ако сте боси или носите отворени

сандали. *Това намалява вероятността от наранявания на краката, произтичащи от контакт с движещ се нож.*

j) Винаги носете дълги панталони, когато използвате косачката. *Откритата кожа увеличава вероятността от наранявания от излитащи предмети.*

k) Не използвайте косачката върху мокра трева. Ходете, никога не тичайте. *Това намалява риска от подхлъзване и падане, което може да причини телесна повреда.*

l) Не използвайте косачката по прекалено стръмни склонове. *Това намалява риска от загуба на контрол, подхлъзване и падане, което може да причини телесни наранявания.*

m) Когато работите по склонове, винаги обръщайте внимание на мястото на стъпване и работете винаги напречно на склона, никога нагоре или надолу и бъдете изключително внимателни, когато сменяте посоката на работа. *Това намалява риска от загуба на контрол, подхлъзване и падане, което може да причини телесни наранявания.*

n) Бъдете изключително внимателни, когато се движите на заден ход или дърпате косачката към вас. Винаги бъдете наясно със заобикалящата ви среда. *Това намалява риска от спъване по време на работа.*

q) Не докосвайте ножовете и други опасни движещи се части, докато те все още се движат. *Това намалява риска от нараняване от движещи се части.*

r) При отстраняване на заседнал материал или почистване на косачката се уверете, че всички превключватели на захранването са изключени и акумулаторната батерия е разкачена. Неочакваната работа на косачката може да причини сериозни телесни наранявания**.**

2.3 ПОДДРЪЖКА И СЪХРАНЕНИЕ

⚠ Разкачете машината от захранващата електрическа мрежа и прочетете инструкциите, преди да започнете работа по почистване или поддръжка. Носете подходящо работно облекло и работни ръкавици във всички ситуации, представляващи риск за ръцете.

⚠ Никога не използвайте машината с износени или повредени части. Повредените или износени части трябва да бъдат заменени и никога да не се поправят. Използвайте само оригинални резервни части: използването на неоригинални резервни части и/или неправилно монтирани, застрашава безопасността на машината, може да причини инциденти или лични наранявания, както и снема от Производителя всички задължения или отговорност.

ВАЖНО *Всички операции по поддръжката и регулирането, които не са описани в това ръководство, трябва да се извършват от вашия дилър или от специализиран център, който разполага с необходимите знания и оборудване за правилното извършване на работата, като същевременно се поддържа първоначалното ниво на безопасност на машината. Операции, извършени от некомпетентни лица или фирми водят до отпадане на всякаква гаранция и всякакво задължение или отговорност на Производителя.*

1. След всяка употреба изключвайте машината от захранването и проверявайте за повреди.
2. Поддържайте затегнати гайките и винтовете, за да сте сигурни, че машината се намира винаги в състояние да функционира безопасно. Редовната поддръжка е основна дейност за гарантиране на безопасността и за запазване работните характеристики на машината.
3. Редовно проверявайте дали винтовете на инструмента за рязане са затегнати правилно.
4. Носете работни ръкавици, когато работите с режещото устройство, както и при демонтаж или монтаж отново на същото.
5. Погрижете се да поддържате равновесното състояние на инструмента за рязане, когато се наточва. Всички операции отнасящи се до инструмента за рязане (разглобяване, наточване, балансиране, монтиране отново и/или смяна), са сериозни дейности, които изискват специфична компетентност, освен използването на специални инструменти; поради причини свързани с безопасността на работа, е необходимо те да се извършват в специализиран център.
6. По време на регулиране на машината, обърнете внимание пръстите ви да не останат захванати между движещия се инструмент за рязане и неподвижните части на машината.
7. Не докосвайте инструмента за рязане, докато машината не бъде изключена от контакта и режещото устройство не спре напълно. По време на намеси по инструмента за рязане, внимавайте, защото той може да се движи, независимо от това, че машината е изключена от електрическата мрежа.
8. Често проверявайте защитата на страничното разтоварване или защитата на задното разтоварва, както и торбата за събиране на трева за износване или влошаване на състоянието. Сменете ги, ако са повредени.
9. Сменете стикерите с инструкции и предупредителни съобщения, ако са повредени.
10. Съхранявайте машината на място, недостъпно за деца.
11. Изчакайте мотора да се охлади, преди да приберете машината за съхранение в каквато и да била среда.
12. За да се намали риска от пожар, почиствайте машината и особено мотора, от остатъци от трева, листа или прекалено масло. Изпразвайте винаги торбата за събиране на трева и не оставяйте съдове с окосена трева в на помещението.

2.4 АКУМУЛАТОРНА БАТЕРИЯ / ЗАРЯДНО УСТРОЙСТВО

⚠ **ВНИМАНИЕ**

Следните правила за безопасност допълват предписанията за безопасност, които се съдържат в съответната книжка с инструкции за зарядното устройство.

- За зареждане на акумулатора използвайте единствено препоръчаните от производителя зарядни устройства. Неподходящо зарядно устройство може да причини електрически удар, прегряване или преливане на корозионна акумулаторна течност.

- Използвайте само акумулаторни батерии, специално предвидени за вашия уред. Използването на други акумулаторни батерии може да предизвика нараняване и опасност от пожар.
- Съхранявайте неизползваните акумулаторни батерии далеч от кламери, монети, ключове, гвоздеи, винтове или други малки метални предмети, които могат да предизвикат късо съединение на контактите. Късо съединение между контактите може да доведе до изгаряне или пожари.
- Не използвайте зарядното устройство в места, където има наличие на пари, запалими вещества или върху лесно запалими повърхности, напр. хартия, плат и т.н. По време на зареждане, зарядното устройство се загрява и може да причини пожар.
- По време на транспортиране на акумулаторните батерии, внимавайте контактите да не се свържат помежду си и не използвайте метални контейнери за транспортирането.

2.5 ОПАЗВАНЕ НА ОКОЛНАТА СРЕДА

Опазването на околната среда трябва да бъде приоритет и важен аспект при употребата на машината, в полза на гражданското общество и на средата, в която живеем.

- Избягвайте да притеснявате съседите. Използвайте машината само по разумно време (не рано сутрин или късно вечер, когато може да обезпокоите хората).
- По време на работа в околната среда се разпилява определено количество масло, необходимо за смазване на веригата; затова използвайте само биоразграждащи се масла, специфични за тази употреба. Употребата на минерални масла или масло за двигатели предизвиква сериозни екологични щети.
- Следвайте стриктно местните разпоредби за изхвърлянето на опаковки, износени части или каквато и да е част, силно замърсяваща околната среда; тези отпадъци не трябва да се изхвърлят в боклука, а трябва да се събират разделно и да се предават в специалните пунктове, където ще се погрижат за рециклиране на материалите.
- Следвайте стриктно местните норми за изхвърлянето на отпадъчни материали.
- В момента на изваждане от употреба, не захвърляйте машината в околната среда, а се обърнете към събирателен пункт, съгласно действащите местни разпоредби.

Не изхвърляйте електрическите уреди заедно с битовите отпадъци. Според Европейската Директива 2012/19/UE за отпадъците от електрически и електронни апарати и влизането ѝ в действие в съответствие с националното законодателство, изхабените електрически апарати трябва да се събират разделно, за да бъдат оползотворени екологично съобразно. Ако електрическите уреди се изхвърлят на сметище или в земята, вредните вещества могат да достигнат водосъбиращите земни пластове и да навлязат в хранителната верига, увреждайки здравето ви. За по-задълбочена информация за изхвърлянето на този продукт, се свържете с компетентната служба за изхвърляне на битови отпадъци или с продавача на машината.

В края на техния полезен жизнен цикъл, изхвърлете акумулаторните батерии като подходите с необходимото внимание за опазване на околната среда. Акумулаторната батерия съдържа материал, който е опасен за Вас и околната среда. Тя трябва да се свали и предаде отделно в приемателен пункт, който приема литиево-йонни акумулаторни батерии.

Разделното събиране на използвани продукти и опаковки, позволява рециклиране на материалите и тяхното повторно използване. Повторното използване на рециклирани материали, помага за предотвратяване на на замърсяването на околната среда и намалява използването на суровини.

3. ЗАПОЗНАВАНЕ С МАШИНАТА

3.1 ОПИСАНИЕ НА МАШИНАТА И ПРЕДВИДЕНО ИЗПОЛЗВАНЕ

Тази машина представлява косачка със стоящ водач.
Машината се състои основно от мотор, който задейства инструмент за рязане, покрит с капак, снабден с колела и ръкохватка.
Операторът е в състояние да управлява машината и да задейства основните команди, като остава винаги зад ръкохватката и следователно на безопасно разстояние от въртящия се инструмент за рязане.
Отдалечаването на оператора от машината предизвиква спиране на мотора и на въртящия се инструмент за рязане в рамките на няколко секунди.

3.1.1 Предвидена употреба

Тази машина е проектирана и създадена за косене на трева в градини и тревисти площи от правостоящ оператор.
Общо казано, тази машина може:

1. Окосете тревата и я съберете в торбата за събиране.

3.1.2 Неподходящо използване

Всякакво друго използване, различно от това цитираното по-горе, може да се окаже опасно и да причини щети на хора и/или предмети.
В неподходящата употреба се включват (като неизчерпателен пример):

- Транспортиране върху машината на други хора, деца или животни, тъй като може да паднат и да се наранят тежко или да компрометират нейното безопасно управление.
- Вие да се возите на машината.
- Използване на машината за теглене или бутане на товари.
- Задействане на инструмента за рязане в участък без трева.
- Използването машината за събиране на листа или отпадъци.
- Използването на машината за подравняване на жив плет или за подрязване на нетревиста растителност.
- Използване на машината от повече от един човек.

ВАЖНО *Неспецифичната употреба на машината води до отпадане на гаранцията и отмяна на каквато и да е отговорност на Производителя, като за сметка на потребителя остават разходите, произтичащи от нанесени щети или негово нараняване или на трети лица.*

3.1.3 Тип потребител

Тази машина е предназначена за използване от потребители, непрофесионални оператори.
Тази машина е предназначена да се използва като хоби.

ВАЖНО *Машината трябва да се използва единствено от оператора.*

3.2 ОСНОВНИ КОМПОНЕНТИ (Фиг. 1)

A. **Шаси:** представлява картер, съдържащ въртящ се инструмент за рязане.

B. **Двигател:** задвижва инструмента за рязане.

C. **Инструмент за рязане:** това е инструмент, предназначен за рязане на трева.

D. **Защита за задно разтоварване:** това е защита за безопасност и не позволява на евентуални предмети, събрани от устройството за рязане, да бъдат изхвърлени далеч от машината.

E. **Чувал за събиране на трева:** в допълнение към функцията за събиране на окосената трева, това е елемент за безопасност, който предотвратява изхвърлянето на предмети, събрани от инструмента за рязане, далеч от машината.

F. **Ръкохватка:** това е работното място на оператора. Нейната дължина прави така, че операторът по време на работа поддържа винаги предпазно разстояние от въртящия се инструмент за рязане.

G. **Команда прекъсвач:** пуска/спира двигателя и едновременно включва/ изключва инструмента за рязане.

H. **Вратична за достъп до акумулатора**

I. **Предпазен ключ (Устройство за деактивиране):** Ключ за включване/ изключване на електрическата верига на машината.

J. **Акумулатор** *(ако не е доставен с машината, вж. гл. 13 „принадлежности по заявка"):* доставя енергията за стартиране на двигателя; неговите характеристики и правилата за употребата са описани в отделно ръководство.

K. **Зарядно за акумулатор** *(ако не е доставено с машината, вж. гл. 13 „принадлежности по заявка"):* устройство, което се използва за зареждане на акумулатора.

3.3 ИДЕНТИФИКАЦИОНЕН ЕТИКЕТ (Фиг.1)

1. Ниво на звукова мощност.
2. Маркировка за съответствие CE.
3. Година на производство.
4. Вид машина.
5. Сериен номер.
6. Наименование и адрес на производителя.
7. Код на артикула.
8. Максимална скорост на работа на мотора.
9. Тегло в kg.
10. Напрежение на захранване.
11. Степен на електрическа защита.
12. Номинална мощност.

ВАЖНО *Използвайте данните, които са посочени на идентификационния етикет на продукта, всеки път, когато се свързвате с оторизиран сервиз.*

ВАЖНО *Пример на декларацията за съответствие се намира на последните страници на ръководството.*

3.4 ЗНАЦИ ЗА БЕЗОПАСНОСТ(Фиг.2).

Върху машината има различни символи.
Значение на символите:

Внимание. Прочетете внимателно инструкциите преди употреба на машината.

Опасност! Опасност от изхвърляне на предмети. По време на употреба задръжте хората извън работната площ.

Внимание - инструментът за рязане може да предизвика порязване. Не поставяйте ръцете или краката в гнездото на инструмента за рязане. Инструментът за рязане продължава да се върти и след изключването на мотора. Махнете акумулаторната батерия преди извършването на каквато и да била проверка, почистване или поддръжка/регулиране на машината.

Само за електрически косачки с мрежово захранване.

Само за електрически косачки с мрежово захранване.

ВАЖНО *Повредените или нечетливи стикери трябва да се заменят с нови. Поискайте нови стикери от Вашия сервизен център.*

4. МОНТИРАНЕ

Правилата за безопасност, които трябва да се спазват, са описани в гл. 2. Спазвайте стриктно тези указания с цел предотвратяване на сериозни рискове или опасности.

Заради складирането и транспорта някои компоненти на машината не са сглобени във фабриката, а трябва да бъдат монтирани след отстраняване на опаковката, като се следват следните инструкции.

Разопаковането и завършването на монтажа трябва да бъдат извършени на равна и стабилна повърхност, с достатъчно пространство за преместване на машината и опаковката, като винаги си служите с подходящи инструменти. Да не се използва машината, преди да сте завършили операциите по монтирането, указани в раздел "МОНТАЖ".

Преди да извършите монтажа, проверете дали предпазният ключ не е поставен в неговото гнездо.

4.1 СВАЛЯНЕ НА ОПАКОВКАТА (Фиг.3)

4.2 МОНТАЖ НА ЧУВАЛА (Фиг. 4 ÷ 6)

4.3 МОНТАЖ НА ДРЪЖКАТА (Фиг. 7÷15)

5. КОМАНДИ ЗА УПРАВЛЕНИЕ

5.1 ПРЕДПАЗЕН КЛЮЧ (УСТРОЙСТВО ЗА ДЕАКТИВИРАНЕ)

Ключът (Фиг.16.A), който се намира в отделението на акумулатора, активира и деактивира електрическата верига на машината.
Сваляйки ключът, електрическата верига се изключва изцяло, за да се попречи на неконтролираната употреба на машината.

ВАЖНО *Сваляйте предпазния ключ всеки път, когато машината се оставя неизползвана или без надзор.*

5.2 КОМАНДВАНЕ ПРЕКЪСВАЧ

Управлението с прекъсвач (Фиг.17.A, Фиг.17.A.1) пуска/спира двигателя и едновременно включва/изключва инструмента за рязане.
Показаните позиции съответстват на:

Задействане. За да задействате, натиснете предпазния бутон (фиг. 17.A.1), дръпнете лоста (фиг. 17.A).

Включване на инструмента за рязане. Задействането на двигателя предизвиква едновременното включване на инструмента за рязане.

Спиране. Двигателят спира автоматично, когато лостът се освободи (Фиг. 17.A).

6. ИЗПОЛЗВАНЕ НА МАШИНАТА

⚠ ***Правилата за безопасност, които трябва да се спазват, са описани в гл. 2. Спазвайте стриктно тези указания с цел предотвратяване на сериозни рискове или опасности.***

6.1 ПРЕДВАРИТЕЛНИ ОПЕРАЦИИ

Уверете се, че предпазният ключ не е поставен на мястото си.

Поставете машината в хоризонтално положение и здраво стъпила на земята;

⚠ ***Изпълнете операцията при спрян инструмент за рязане.***

6.1.1 **Проверка и зареждане на акумулатора** (Фиг. 18)

6.1.2 **Подготовка за косене и събиране на тревата в торбата за събиране** (Фиг.19)

6.1.3 **Регулиране на височината на косене** (Фиг. 20÷21)

6.1.4 **Регулиране на височината / наклона на дръжката** (Фиг. 15)

6.2 ПРОВЕРКИ ЗА БЕЗОПАСНОСТ

⚠ ***Преди да използвате машината, извършвайте винаги проверки за безопасност.***

6.2.1 Проверка на общата безопасност

Предмет	Резултат
Ръкохватки	Чисти, сухи.
Ръкохватка	Фиксирана правилно и здраво на машината.
Инструмент за рязане	Почистен, неповреден или износен, цял, добре наточен.
Защита на задното разтоварване; торба за събиране	Здрави. Няма повреда. Правилно монтирани. Сменете ги, ако са повредени.
Командване прекъсвач	Лостът трябва да се движат свободно, без форсиране и при отпускане трябва да върне автоматично и бързо в неутрално положение.
Акумулатор	Не трябва да има повреди по неговата обвивка, нито изтичане на течност.
Винтове/гайки на машината и на инструмента за рязане	Добре затегнати (не разхлабени). Неповредени или износени.
Отвори за охлаждащ въздух	не трябва да бъдат запушени
Машина	Не трябва да има следи от повреждане или износване. Не се открива анормална вибрация. Няма анормален шум.

Действие	Резултат
1. Задействайте машината (разд. 6.3). **2.** Отпуснете управлението на прекъсвача (Фиг. 26).	**1.** Инструментът за рязане трябва да се движи. **2.** Предпазният лост трябва да се движи свободно, без форсиране и при отпускане трябва да се върне автоматично и бързо в неутрално положение, като осигури спирането на инструмента за рязане

⚠ ***Ако един от резултатите се различава от указаното в таблиците, не е възможно използването на машината! Обърнете се към сервизен център за извършване на съответните проверки и поправка.***

6.3 СТАРТИРАНЕ (Фиг. 22÷25)

БЕЛЕЖКИ *Стартирайте машината на равна повърхност без препятствия или висока трева.*

⚠ ***Задействането на двигателя предизвиква едновременното включване на инструмента за рязане.***

6.4 РАБОТА (Фиг. 26)

ВАЖНО *Ако моторът загрее и спре по време на работа, трябва да изчакате около 5 минути, преди да го включите отново.*

6.4.1 Косене на тревата (Фиг. 27)

БЕЛЕЖКА *Пригодете скоростта на придвижване и височината на косене към условията на поляната (височина, плътност и влага на тревата) и количеството окосена трева.*

6.4.2 Изпразване на чувала за събиране (Фиг. 28÷Фиг. 29)

6.5 СПИРАНЕ (Фиг.28)

⚠ ***Инструментът за рязане продължава да се върти в продължение на няколко секунди и след изключването или след изгасването на двигателя.***

ВАЖНО *Винаги спирайте машината.*

- *По време на преместванията между различните работни зони.*
- *При преминаване през нетревни повърхности.*
- *Всеки път, когато се наложи да се преодолее препятствие.*
- *Преди да регулирате височината на косене.*
- *Всеки път, когато чувалът за събиране се отстранява или монтира отново.*

6.6 СЛЕД УПОТРЕБА

1. Отворете вратичката и свалете предпазния ключ.
2. Свалете акумулатора от неговото гнездо и пристъпете към неговото зареждане (пар. 7.2.3).
3. Оставете двигателя да се охлади, преди да приберете машината за съхранение в някое помещение.
4. Извършете почистване (пар. 7.3).
5. Проверете дали няма разхлабени или повредени компоненти. Ако е необходимо, сменете повредените компоненти и затегнете евентуални разхлабени винтове и болтове или се свържете с оторизиран сервизен център.
6. Проверка за евентуални щети по машината. Ако е необходимо, се свържете се с оторизиран сервизен център.

ВАЖНО *Сваляйте предпазния ключ всеки път, когато машината се оставя неизползвана или без надзор.*

7. ПОДДРЪЖКА

⚠ ***Правилата за безопасност, които трябва да се спазват, са описани в гл. 2. Спазвайте стриктно тези указания с цел предотвратяване на сериозни рискове или опасности.***

⚠ ***Преди да извършите каквато и да била проверка, почистване или поддръжка/регулиране на машината:***

- ***Спрете машината.***
- ***Извадете предпазния ключ (никога не оставяйте ключа поставен или в близост до деца или некомпетентни хора).***
- ***Извадете акумулатора.***
- ***Уверете се, че всички движещи се части са напълно неподвижни.***
- ***Оставете двигателя да се охлади, преди да приберете машината за съхранение в някое помещение.***
- ***Носете подходящо облекло и работни ръкавици във всички ситуации, представляващи риск за ръцете.***
- ***Прочетете съответните инструкции.***

7.1 АКУМУЛАТОР

7.1.1 Автономна работа на акумулатора

Автономната работа на акумулатора (и следователно повърхността на окосената поляна преди презареждането на акумулатора) се обуславя основно от:

a. Фактори на околната среда, които довеждат до изразходване на по-голямо количество енергия:

– Косене на плътна, висока и влажна трева.

b. Широчина на косене на машината; колкото по-голямо е пространството, толкова по-голяма е нуждата от енергия.

c. Поведение на оператора, което трябва да се избягва:

– Често включване и изключване по време на работа.
– Твърде ниска височина на косене, в зависимост от състоянието на тревата.
– Твърде висока скорост на напредване за количеството трева, което трябва да се окоси.

БЕЛЕЖКА *По време на работа акумулаторът е предпазен от пълно изтощаване чрез защитно устройство, което изключва машината и блокира функционирането ѝ.*

За оптимизиране на автономната работа на акумулатора е необходимо винаги:
– да косите тревата, когато поляната е суха;.
– да косите тревата често, за да не достига голяма височина.
– Настройте по-голяма височина на косене, когато тревата е много висока, и извършете второ преминаване на по-малка височина;.

Ако желаете да използвате машината за по-дълги периоди на работа спрямо позволеното за стандартен акумулатор, е възможно:
– Да се закупи втори стандартен акумулатор за незабавна смяна на изтощения акумулатор, без

това да компрометира продължителността на използване.
– Да се закупи акумулатор, който позволява по-продължителна автономна работа спрямо стандартния акумулатор(разд. 13.2).

7.1.2 Сваляне и зареждане на акумулатора

(Фиг. 30÷32)

БЕЛЕЖКА *Акумулаторът е снабден със защита, която възпрепятства зареждането, ако околната температура не е между 0 и +40°C.*

БЕЛЕЖКА *Акумулаторът може да се презарежда във всеки момент, даже частично, без риск от повреда.*

7.2 ПОЧИСТВАНЕ

След всяко използване извършвайте почистване, като се придържате към следните инструкции.

7.2.1 Почистване на машината

- Не използвайте струи вода и избягвайте да мокрите двигателя и електрическите части.
- Не използвайте агресивни почистващи течности за шасито.
- За да се намали риска от пожар, почиствайте машината и особено мотора, от остатъци от трева, листа или прекалено масло.

7.2.2 Почистване на блока на инструментите за рязане

ВАЖНО *Наклонете машината настрани, като се уверите в стабилността на машината, преди да извършите каквато и да било операция.*

Отстранявайте остатъците от трева и калта, натрупани по вътрешността на шасито, за да не изсъхнат и да затруднят следващото включване.

7.2.3 Почистване на решетките за засмукване на охлаждащия въздух

Почистете и почистете остатъците от засмукания въздух за охлаждане, за да избегнете прегряване и повреда на двигателя или акумулатора.

Процедирайте, както следва:
1. Наклонете машината настрани, като се уверите в стабилността на машината.
2. Издухайте със струя сгъстен въздух през отворите на решетките за засмукване на охлаждащ въздух (фиг. 34).

7.2.4 Почистване на торбата

1. Изпразнете торбата за събиране;
2. Изтърсете я, за да я почистите от остатъци от трева и пръст;
3. изперете я, изплакнете я и я поставете отново по начин, за да позволите лесното ѝ изсушаване.

7.3 ИНСТРУМЕНТ ЗА РЯЗАНЕ

Лошо наточен инструмент за рязане откъсва тревата и води до пожълтяване на поляната.

⚠ ***Не пипайте инструмента за рязане, докато не се свали ключът и инструментът за рязане не е напълно неподвижен. Внимавайте, тъй като инструментът за рязане може да се движи дори ако ключът е бил изваден.***

⚠ ***Всички операции, отнасящи се до инструментите за рязане (демонтиране, наточване, балансиране, поправка, монтиране отново и/или смяна), са сериозни дейности, които изискват специфична компетентност, освен тази за използване на съответните инструменти; от съображения за безопасност при работа е необходимо те да се извършват винаги в специализиран сервизен център.***

⚠ ***Винаги заменяйте повреден, износен или изкривен инструментите за рязане, заедно с неговите винтове, за да се поддържа балансирането.***

ВАЖНО *Използвайте винаги оригинални инструменти за рязане, носещи кода, който е указан в таблицата "Технически данни".*

Имайки предвид доразвиването на продукта, посочените в таблицата "Технически данни" инструменти за рязане могат да бъдат заменени в течение на времето с други, с аналогични характеристики за взаимозаменяемост и безопасност на функциониране.

8. ПРИБИРАНЕ ЗА СЪХРАНЕНИЕ

8.1 ПРИБИРАНЕ НА МАШИНАТА ЗА СЪХРАНЕНИЕ

⚠ ***Приберете машината за съхранение единствено в хоризонтално положение и добре опряна на земята. Не прибирайте машината за съхранение във вертикално положение.***

Когато машината трябва да се прибере за съхранение:
1. Оставете двигателя да се охлади
2. Свалете защитния ключ.
3. Свалете акумулатора от неговото гнездо и пристъпете към неговото зареждане (пар 7.2.2).
4. Извършете почистване (пар. 7.3).
5. Приберете машината за съхранение:
   – в сухо помещение;
   – защитена от неблагоприятни атмосферни явления;
   – по възможност покрита с платно;
   – на място, недостъпно за деца,
   – като се уверите, че сте свалили ключовете или инструментите, които са използвани при извършване на поддръжката..

8.2 ПРИБИРАНЕ НА АКУМУЛАТОРА ЗА СЪХРАНЕНИЕ

Ако акумулаторът не се зарежда за дълъг период от време, трябва да се съхранява винаги на сянка, на хладно и в помещения без влага със стайна температура между 0~45°C.

ВАЖНО *В случай на продължително неизползване, зареждайте акумулатора на всеки два месеца, за да удължите неговият жизнен цикъл.*

9. ПРЕМЕСТВАНЕ И ТРАНСПОРТИРАНЕ

Всеки път, когато трябва да премествате, повдигате, транспортирате или накланяте машината, е необходимо:
- спрете машината (пар. 6.5);
- свалете предпазния ключ;
- уверете се, че всички движещи се части са напълно неподвижни;
- Носете здрави работни ръкавици;
- да хванете машината в местата, които осигуряват безопасно хващане, като имате предвид теглото и неговото разпределяне;
- с тези дейности да се заемат толкова хора, колкото са необходими в съответствие с теглото на машината, характеристиките на транспортното средство или на мястото, където трябва да бъде сложена или откъдето да бъде взета машината;
- уверете се, че преместването на машината не причинява щети или наранявания.

Когато се транспортира машината с транспортно средство или ремарке е необходимо:
1. да използвате рампа за достъп с подходяща устойчивост, Широчина и дължина;
2. да снижите блока на инструмента за рязане;
3. да позиционирате машината така, че да не представлява опасност за никого;
4. да блокирате машината здраво на превозното средство посредством въжета и вериги, за да се избегне преобръщане.

10. ТЕХНИЧЕСКО ОБСЛУЖВАНЕ И ПОПРАВКИ

Това ръководство предоставя всички упътвания, необходими за управлението на машината и за извършване на правилна основна поддръжка от потребителя. Всички настройки и поддръжка, които не са описани в това ръководство, трябва да се извършват от търговеца или от специализиран център. Операции, извършени от некомпетентни лица или фирми, водят до отпадане на всякаква гаранция и всякакво задължение или отговорност на Производителя.
- Не се одобрява използването на неоригинални резервни части и принадлежности; използването на неоригинални резервни части и принадлежности компрометира безопасността на машината и освобождава Производителят от всякакво задължение и отговорност.
- Оригиналните резервни части се доставят от сервизи и оторизирани дилъри.

11. ГАРАНЦИОННО ПОКРИТИЕ

Условията на гаранцията се отнасят само до потребителите, тоест, непрофесионални оператори.
Гаранцията покрива всички дефекти, свързани с качеството на материалите и производството, които са установени по време на периода на гаранция от Вашия дистрибутор или специализиран сервизен център.
Прилагането на гаранцията се ограничава до поправка или смяна на дефектен компонент.
Препоръчва се да закарате машината веднъж в годината в оторизирана работилница за извършване на поддръжка, техническо обслужване и проверка на предпазните устройства.
Прилагането на гаранцията зависи от редовната поддръжка на машината.
Гаранцията не покрива вреди/щети, произтичащи от:
- Незапознаване с документацията, която придружава машината (Ръководство с инструкции).
- Професионално използване.
- Невнимание, небрежност.
- Външна причина (мълнии, удари, наличие на външни тела в машината) или инцидент.
- Несвойствено или неразрешено от производителя използване или монтаж.
- Лоша поддръжка.
- Модифициране на машината.
- Използване на неоригинални резервни части (приспособяеми части).
- Използване на принадлежности, които не са доставени или одобрени от производителя.

Освен това гаранцията не покрива:
- Операции по поддръжката (описани в ръководството с инструкции).
- Нормалното износване на консумативите, като режещи устройства, колела, предпазни болтове и окабеляване.
- Нормалното износване.
- Естетическо влошаване на машината, дължащо се на нейното използване.
- Опори на инструментите за рязане.
- Евентуални допълнителни разходи, свързани с активирането на гаранцията, като транспортиране при потребителя, транспортиране на машината при дистрибутора, вземане под наем на оборудване за смяна или повикване на външна фирма за извършване на всички работи по поддръжката.

Потребителят е защитен от действащото национално законодателство. Правата на потребителя, предвидени от действащото национално законодателство, по никакъв начин не се ограничават от настоящата гаранция.

12. ИДЕНТИФИЦИРАНЕ НА НЕИЗПРАВНОСТИ

Ако проблемите продължават, след като сте практикували описаните по-горе решения за отстраняване на неизправностите, свържете се с Вашия дистрибутор.

ПРОБЛЕМ	ВЪЗМОЖНА ПРИЧИНА	РЕШЕНИЕ
1. Като задействате прекъсвача, двигателят не се задейства	Липсващ предпазен ключ или не е поставен правилно.	Поставете ключа (Фиг. 16.A).
	Липсващ акумулатор или не е поставен правилно.	Отворете капака и се уверете, че акумулаторът е позициониран правилно (Фиг. 23)
	Изтощен акумулатор.	Проверете състоянието на зареждане и заредете акумулатора (пар. 7.1.2).
	Не незабавно стартиране на двигателя.	Натиснете и задръжте командването на прекъсвача за 2-3 секунди (Фиг. 25).
	Задействане на термичната защита поради прегряване на мотора.	Изчакайте поне 5 минути и след това задействайте отново машината.
2. Двигателят работи, но режещото устройство не се върти	Фиксиране на разхлабен инструмент за рязане.	Спрете незабавно мотора и свалете предпазния ключ. Свържете се със сервизен център, за проверки, смени или поправки (разд. 7.3).
3. Моторът спира по време на работа.	Акумулаторът не е поставен правилно.	Отворете капака и се уверете, че акумулаторът е позициониран правилно (Фиг. 23).
	Изтощен акумулатор.	Проверете състоянието на зареждане и заредете акумулатора (пар. 7.1.2).
	Задръствания, които пречат на въртенето на инструмента за рязане.	Извадете предпазния ключ, сложете работните ръкавици и премахнете наличната трева и остатъците от долната част на машината и/или от канала за разтоварване.
	Задействане на термичната защита поради прегряване на мотора.	Почистете решетките за засмукване на охлаждащия въздух (разд. 7.2.3). Изчакайте поне 5 минути и след това задействайте отново машината.
3. Моторът спира по време на работа.	Задействане на термичната защита поради твърде високо поглъщане на ток, дължащо се на: • Твърде високо косене на тревата. • Задръствания, които пречат на въртенето на инструмента за рязане. • Твърде много остатъци от трева са натрупани вътре в шасито и в канала за разтоварване.	• Настройте по-голяма височина на косене, когато тревата е много висока, и извършете второ преминаване на по-малка височина • Отстранете запушванията (разд. 7.2.2). • Почистете машината (разд. 7.2.1, 7.2.2, 7.2.3) Изчакайте поне 5 минути и след това задействайте отново машината.
4. Окосената трева вече не се събира в торбата за събиране.	Инструментът за рязане е ударил чуждо тяло и е претърпял удар.	Спрете незабавно мотора и свалете предпазния ключ. Проверете за евентуални повреди и се обърнете към сервизен център, който да смени инструмента за рязане (разд. 7.3).
	Вътрешността на шасито е мръсно.	Почистете вътрешността на шасито, за да улесните излизането на тревата към торбата за събиране (разд. 7.2.2).
5. Тревата се коси трудно.	Инструментът за рязане не е в добро състояние.	Свържете се със сервизен център за наточване или смяна на инструмента за рязане.
6. Чува се шум и/или се усещат прекалени вибрации по време на работа.	Фиксиране на разхлабен инструмент за рязане или инструментът за рязане е повреден.	Спрете незабавно мотора и свалете предпазния ключ. Свържете се със сервизен център, за проверки, смени или поправки (разд. 7.3).

7. Кратка автономна работа на акумулатора.	Тежки условия на използване с по-голямо поглъщане на ток.	Оптимизирайте използването (разд. 7.1.1).
	Капацитетът на акумулатора не е достатъчен за работните нужди.	Използвайте втори акумулатор или акумулатор с по-голям капацитет (пар. 13.1).
8. Зарядното устройство не извършва зареждане на акумулатора.	Акумулаторът не е включен правилно в зарядното устройство.	Проверете дали включването е правилно (пар. 7.1.2)
	Неподходящи условия на околната среда.	Извършете зареждане в среда с подходяща температура (вижте книжката с инструкции за акумулатора/зарядното устройство).
	Мръсни контакти.	Почистете контактите.
	Липса на напрежение в зарядното устройство.	Проверете дали щепселът е поставен в контакта и дали има напрежение в електрическия контакт.
	Дефектно зарядно устройство.	Заменете го с оригинално зарядно устройство.
		Ако неизправността не бъде отстранена, вижте за справка ръководството за акумулатора/зарядното устройство.

13. ПРИНАДЛЕЖНОСТИ ПО ЗАЯВКА

13.1 АКУМУЛАТОРИ

Налични са акумулатори с различен капацитет, за приспособяване към специфични работни нужди (фиг. 35). Списъкът на хомологираните акумулатори за тази машина е даден в таблицата "Технически данни".

13.2 ЗАРЯДНО УСТРОЙСТВО ЗА АКУМУЛАТОРА

Устройство, което се използва за зареждане на акумулатора (фиг.36).

BS

PAŽNJA!: PRIJE KORIŠTENJA MAŠINE, PAŽLJIVO PROČITAJTE OVAJ PRIRUČNIK. Sačuvati za naredne potrebe

SADRŽAJ

1. OPĆE INFORMACIJE 1
   1.1 Kako se služiti priručnikom 1
   1.2 Reference 1
2. SIGURNOSNI PROPISI 1
   2.1 OPSTA SIGURNOSNA UPOZORENJA ZA ELEKTRICNE ALATKE 1
   2.2 OPĆA SIGURNOSNA UPOZORENJA ZA KOSILICE 3
   2.3 ODRŽAVANJE I SKLADIŠTENJE 3
   2.4 BATERIJA/Punjač baterije 4
   2.5 Zaštita okolice 4
3. UPOZNAVANJE S MAŠINOM 4
   3.1 Opis mašine i predviđena upotreba 4
   3.2 Glavni dijelovi (sl.. 1) 5
   3.3 Identifikacijska naljepnica (sl. 1) 5
   3.4 Sigurnosne oznake (sl. 2) 5
4. MONTAŽA 5
   4.1 Raspakiravanje(sl. 3) 6
   4.2 Montaža vreće za sakupljanje trave (sl.4 ÷ 6) 6
   4.3 Montaža ručke (sl.7÷15) 6
5. UPRAVLJAČKE KOMANDE 6
   5.1 Sigurnosni ključ (Element za isključivanje) 6
   5.2 Komanda za prebacivanje 6
6. UPOTREBA MAŠINE 6
   6.1 Pripremne radnje 6
   6.2 Sigurnosne kontrole 6
   6.3 Pokretanje (sl.22÷25) 7
   6.4 Rad (sl.26) 7
   6.5 Zaustavljanje (sl.28) 7
   6.6 Nakon upotrebe 7
7. ODRŽAVANJE 7
   7.1 Akumulator 7
   7.2 Čišćenje 8
   7.3 Sječivo 8
8. SKLADIŠTENJE 8
   8.1 Skladištenje mašine 8
   8.2 Skladištenje akumulatora 8
9. RUKOVANJE I TRANSPORT 8
10. ASISTENCIJA I POPRAVKA 9
11. POKRIĆE GARANCIJE 9
12. PREPOZNAVANJE PROBLEMA 9
13. DODATNA OPREMA NA ZAHTJEV 11
   13.1 Akumulatori 11
   13.2 Punjač akumulatora 11

1. OPĆE INFORMACIJE

1.1 KAKO SE SLUŽITI PRIRUČNIKOM

U priručniku neki paragrafi koji sadrže informacije od posebnog značaja za sigurnost ili rad, istaknuti su na različite načine, prema slijedećem kriteriju:

NAPOMENA *ili* **VAŽNO** *pruža objašnjenja ili ostale elemente u vezi s prethodno navedenim, kako ne biste oštetili mašinu ili napravili štetu.*

Simbol ⚠ ističe opasnost. Ukoliko se ne pridržavate upozorenja, možete se povrijediti ili nanijeti povrede i/ili oštećenja trećim licima.

Paragrafi istaknuti kvadratom s tačkastim stranama sive boje pokazuju opcijske karakteristike koje ne postoje na svim modelima mašina opisanih u ovom Priručniku. Provjerite je li karakteristika prisutna na Vašem modelu mašine.

Sve oznake "prednji", "stražnji", "desno" i "lijevo" odnose se na radni položaj rukovaoca.

1.2 REFERENCE

1.2.1 Slike

Slike u ovim uputstvima za upotrebu označene su brojevima 1, 2, 3 i tako dalje.
Dijelovi prikazani na slikama označeni su slovima A, B, C i tako dalje.
Referencija na komponentu C na slici 2 označava se natpisom: “Vidi Sl. 2.C” ili jednostavno “(Sl. 2.C)”.
Slike su indikativne. Stvarni dijelovi mogu se razlikovati od onih na slikama.

1.2.2 Naslovi

Priručnik je podijeljen na poglavlja i paragrafe. Naslov paragrafa "2.1. Obuka" je podnaslov od "2. Sigurnosni propisi". Upućivanja na naslove ili odlomke označena su kraticom pogl. ili par. i odgovarajućim brojem. Primjer: "pogl. 2" ili "par. 2.1".

.

2. SIGURNOSNI PROPISI

2.1 OPSTA SIGURNOSNA UPOZORENJA ZA ELEKTRICNE ALATKE

⚠ **PAŽNJA Pročitajte sva sigurnosna upozorenja i sva uputstva. Nepoštovanje upozorenja i uputstava može dovesti do nastanka električnog udara, požara i/ili ozbiljnih povreda.**

Sačuvajte sva upozorenja i uputstva za naredne konsultacije.

Pojam "električna alatka" u upozorenjima odnosi se na električnu alatku s mrežnim napajanjem (sa kablom) ili električnu alatku s napajanjem iz baterije (bez kabla).

1) Sigurnost radnog područja

a) Održavajte radno područje čistim i dobro osvijetljenim. *Tamna i pretrpana područja olakšavaju nezgode.*

b) Nemojte koristiti električnu alatku na prostoru u kojem postoji rizik od eksplozija, u prisustvu zapaljive tekućine, plina ili prašine. *Električne alatke dovode do stvaranja iskri koje mogu zapaliti prašinu ili paru.*

c) Držite podalje djecu i ostale osobe kada koristite električnu alatku. *Gubitak pažnje može dovesti do gubitka kontrole.*

2) Električna sigurnost

a) Utikači električne alatke moraju odgovarati utičnici. Nikada nemojte mijenjati utikač na bilo koji način. Ne koristite adapter-utikače sa uzemljenim električnim alatkama. *Nepromijenjeni utikači i odgovarajuće utičnice smanjiće rizik od električnog udara.*

b) Izbjegavajte kontakt tijela s uzemljenim površinama, kao što su cijevi, radijatori, štednjaci i hladnjaci. *Postoji povećan rizik od strujnog udara ako je vaše tijelo uzemljeno.*

c) Nemojte koristiti kosilicu u kišnim ili vlažnim uslovima. *To može povećati rizik od strujnog udara.*

d) Ne vucite kabel. Nikada nemojte koristiti kabel za nošenje, povlačenje ili odvajanje električne alatke. Držite kabel dalje od topline, ulja, oštrih rubova ili pokretnih dijelova. *Oštećeni ili zamršeni kabeli povećavaju rizik od električnog udara.*

e) Kada koristite električnu alatku na otvorenom, koristite produžni kabel prikladan za vanjsku upotrebu. *Korištenje kabela prikladnog za spoljnu upotrebu smanjuje rizik od električnog udara.*

f) Ako je korištenje električne alatke neizbježno na vlažnom mjestu, koristite napajanje zaštićeno uređajem za zaostalu struju (RCD). *Korištenje uređaja RCD smanjuje rizik od električnog udara.*

3) Lična sigurnost

a) Uvijek budite pažjivi, kontrolirajte ono što radite i koristite zdrav razum kada se služite električnom alatkom. Nemojte koristiti električnu alatku kada ste umorni ili pod uticajem droga, alkohola ili lijekova. *Trenutak nepažnje za vrijeme korištenja električne alatke može izazvati ozbiljne tjelesne povrede.*

b) Nosite zaštitnu odjeću. Uvijek nosite zaštitne rukavice. *Upotreba zaštitne opreme kao što su maske za zaštitu od prašine, obuća protiv klizanja, zaštitni šljemovi ili zaštita za uši smanjuje nastanak tjelesnih povreda.*

c) Izbjegavajte slučajna startovanja- Provjerite je li aparat ugašen prije postavljanja baterije i prije nego što uhvatite ili transportirate električnu alatku. *Ako transportirate električnu alatku s prstom na prekidaču ili kad je prekidač u položaju "ON", lakše može doći do nezgoda.*

d) Izvadite sve ključeve ili regulacioni alat prije aktiviranja električne alatke. *Ključ ili alat koji ostanu u kontaktu s nekim dijelom u pokretu mogu izazvati tjelesne povrede.*

e) Nrmojte gubiti ravnotežu. Uvijek morate imati dobar oslonac i prikladnu ravnotežu. To omogućuje bolju kontrolu električne alatke u neočekivanim situacijama.

f) Obucite se prikladno. Nemojte nositi široku odjeću ili nakit. Držite kosu, odjeću i rukavice podalje od dijelova u pokretu. *Otkopčana odjeća, nakit ili duga kosa mogu se zaplesti u dijelove u pokretu.*

g) Ako postoje uređaji za spajanje na sisteme za usisavanje i sakupljanje prašine, osigurajte da su spojeni i da se koriste na odgovarajući način. *Korištenje ovih uređaja može smanjiti rizike povezane s prašinom.*

h) Ne dopustite da vas poznavanje stečeno čestom upotrebom mašine učini previše samopouzdanim da zanemarite sigurnosna načela. *Nemarna radnja može uzrokovati ozbiljne ozljede u djeliću sekunde.*

4) Upotreba i zaštita električne alatke

a) Nemojte preopterećivati električnu alatku Koristite električnu alatku koja je pogodna za rad. *Električna alatka pogodna za rad bolje i sigurnije će izvršiti rad, pri brzini za koju je ona i projektirana.*

b) Nemojte koristiti elektirčnu alatku ako prekidač nije u stanju da je startuje ili zaustavi uredno. *Električna alatka koju prekidač ne može aktivirati opasna je i mora se popraviti.*

c) Izvadite bateriju iz njenig ležišta prije nego što izvršite bilo koji zahvat ili zamjenu dodatne opreme ili prije nego što odložite električnu alatku. *Ove sigurnosne preventivne mjere smanjuju rizik od slučajnog startanja električne alatke.*

d) Odložite uporabljene električne alatke izvan dometa djece i ne dopustite da električnu alatku koriste osobe koje nisu s njom upoznate i koje nisu pročitale ove upute. *Električne alatke su opasne ako ih koriste neiskusne osobe.*

e) Redovno održavajte elktrične alatke. Provjerite jesu li pokretni dijelovi poravnati i slobodno se kreću, da nema slomljenih dijelova i drugih uslova koji bi mogli utjecati na rad električne alatke. U slučaju oštećenja, električna alatka se mora popraviti prije upotrebe. *Mnoge nezgode uzrokovane su lošim održavanjem.*

f) Održavajte rezne elemente oštrima i čistima. *Prikladno održavanje rezne glave, dobro naoštreni noževi rjeđe će se zaglaviti i lakše kontrolirati.*

g) Koristite električnu alatku i pripadajući pribor u skladu s priloženim uputstvima, uzimajući u obzir radne uslove i vrstu posla koji treba obaviti. *Korištenje električne alatke za radove koji nisu namijenjeni može uzrokovati opasne situacije.*

h) Držite ručke suvima, čistima i bez ulja i masti. *Klizava držala ne dopuštaju sigurno rukovanje i kontrolu alatke u neočekivanim situacijama.*

5) Upotreba i mjere predostrožnosti za alatke na baterije

a) Punite baterije samo punjačem koji je odredio proizvođač. *Punjač koji je prikladan za jedan određeni tip baterija može stvoriti rizik od požara ukoliko se koristi za drugi tip baterija*.

b) Koristite električne alatke samo s baterijama koje su za iste posebno namijenjene. *Upotreba bilo kojih drugih baterija može dovesti do rizika od povreda i požara.*

c) Kad baterije ne koristite, iste morate držati podalje od ostalih metalnih predmeta kao što su uredske spajalice, kovani novac, ključevi, čavli, vijci ili drugi metalni predmeti koji mogu dovesti do spoja između dvije stezaljke. *Ukoliko dođe do kratkog spoja između stezaljki baterije, mogu nastati opekotine ili požar.*

d) Ako je baterija u lošem stanju, iz nje može iscuriti tečnost: izbjegavajte bilo koji dodir s tečnošću. Ako dođe do slučajnog dodira s tečnošću, odmah isperite vodom. Ako tečnost dođe u dodir s očima, odmah zatražite ljekarsku pomoć. *Tečnost koja izađe iz baterije može dovesti do iritacija ili opekotina.*

e) Nemojte koristiti oštećenu ili izmjenjenu bateriju ili instrument. *Oštećene ili izmjenjene baterije mogu se pokazati nepredvidivim i to može rezultirati požarom, eksplozijom ili rizikom od ozljeda.*

f) Ne izlažite bateriju vatri ili visokim temperaturama. *Izloženost vatri ili temperaturama iznad 130 °C može izazvati eksplozije. NAPOMENA. Temperatura od "130 °C" može se zamijeniti temperaturom "265 °F".*

g) Slijedite sve upute za punjenje i nemojte puniti bateriju izvan temperaturnog područja navedenog u uputama. *Nepravilno punjenje ili pri temperaturama izvan navedenog raspona mogu oštetiti bateriju i povećati rizik od požara.*

6) Servis

a) Električnu alatku treba da popravi kvalificirano osoblje i da koristi isključivo originalne rezervne dijelove. *To omogućava da se održi sigurnost električne alatke.*

b) Nikada nemojte popravljati oštećene baterije. *Održavanje baterije smije izvoditi samo proizvođač ili ovlašteni servis.*

2.2 OPĆA SIGURNOSNA UPOZORENJA ZA KOSILICE

a) Nemojte koristiti kosilicu u nepovoljnim vremenskim uslovima, posebno kada postoji opasnost od udara groma. *Time se smanjuje rizik od udara groma.*

b) Pažljivo pregledajte da li u području na kojem će se kosilica koristiti ima divljih životinja. *Kosilica bi tokom rada mogla ozlijediti divlje životinje.*

c) Pažljivo pregledajte prostor na kojem ćete koristiti kosilicu i uklonite sve kamenje, štapove, žice, kosti i druge strane predmete. *Iskačući predmeti mogu izazvatiozljede.*

d) Prije upotrebe kosilice, uvijek vizualno pregledajte nož i sklop noža na istrošenost ili oštećenje. *Istrošeni ili oštećeni dijelovi povećavaju rizik od ozljeda.*

f) Često provjeravajte vreću za skupljanje trave na znakove istrošenosti ili oštećenja. *Istrošena ili oštećena vreća za skupljanje trave može povećati rizik od ozljeda.*

g) Držite štitnike na mjestu. Štitnici moraju biti u ispravnom stanju i ispravno postavljeni. *Labav, oštećen ili neispravan štitnik može uzrokovati ozljede.*

h) Očistite od krhotina sve otvore za hlađenje. *Blokirani otvori i krhotine mogu uzrokovati pregrijavanje ili opasnost od požara.*

i) Kad koristite kosilicu, uvijek nosite neklizajuću i zaštitnu obuću. Ne koristite kosilicu bosi ili u otvorenim sandalama. *Time se smanjuje mogućnost ozljeda stopala uslijed kontakta s pokretnim nožem.*

j) Kad koristite kosilicu uvijek nosite duge pantalone. *Izložena koža povećava vjerojatnost ozljeda od izbačenih predmeta.*

k) Ne koristite kosilicu na mokroj travi. Hodajte, nikad ne trčite. *Time se smanjuje rizik od klizanja i padova koji mogu uzrokovati ozljede.*

l) Ne koristite kosilicu na pretjerano strmim padinama. *Time se smanjuje rizik od gubitka kontrole, klizanja i padova koji mogu uzrokovati tjelesne ozljede.*

m) Kada radite na padinama, uvijek pazite na kretanje, uvijek radite poprečno, nikada gore ili dolje i budite maksimalno oprezni kada mijenjate smjer. *Time se smanjuje rizik od gubitka kontrole, klizanja i padova koji mogu uzrokovati tjelesne ozljede.*

n) Budite veoma oprezni kada vozite unatrag ili vučete kosilicu prema sebi. Uvijek budite svjesni svoje okoline. *Time se smanjuje rizik od spoticanja tokom rada.*

q) Ne dirajte noževe i druge opasne pokretne dijelove dok se još kreću. *Time se smanjuje opasnost od ozljeda pokretnim dijelovima.*

r) Prilikom uklanjanja zaglavljenog materijala ili čišćenja kosilice, provjerite jesu li svi prekidači napajanja isključeni i je li baterija isključena. *Neočekivani rad kosilice može uzrokovati ozbiljne ozljede.*

2.3 ODRŽAVANJE I SKLADIŠTENJE

⚠ Isključite mašinu iz napajanja i pročitajte odgovarajuća uputstva prije početka bilo kakvog čišćenja ili održavanja. Nosite odgovarajuću odjeću i radne rukavice svaki put kad postoji rizik za ruke.

⚠ Nikada nemojte koristiti mašinu kad su njeni dijelovi istrošeni ili oštećeni. Dijelovi u kvaru ili oštećeni dijelovi moraju se zamijeniti, nikada popravljati. Koristite isključivo originalne rezervne dijelove: upotreba neoriginalnih rezervnih dijelova i/ili dijelova koji nisu ispravno namontirani, može ugroziti sigurnost mašine, izazvati nezgode ili ozljede osoba, a pritom proizvođač neće biti odgovoran niti obavezan nadoknaditi štetu.

VAŽNO *Sve radnje održavanja i podešavanja koje nisu opisane u ovom priručniku mora izvršiti vaš prodavac ili specijalizirani centar, koji ima znanje i opremu potrebnu za pravilno izvođenje radova, uz održavanje izvorne sigurnosne nivoe mašine. Zahvati koji se izvrše u neodgovarajućim objektima ili od strane nekvalifikovanih osoba dovode do prekida važenja bilo kojeg oblika garancije, dok proizvođač neće imati nikakvu obavezu niti odgovornost.*

1. Nakon svake upotrebe isključite uređaj iz struje i provjerite ima li oštećenja.
2. Matice i vijci moraju biti pričvršćeni kako biste bili sigurni da je mašina uvijek u sigurnim radnim uslovima. Redovno održavanje osnovni je uslov za sigurnost i očuvanje efikasnosti.
3. Redovno provjeravajte jesu li vijci uređaja za rezanje pravilno zategnuti.
4. Nosite radne rukavice kada rukujete uređajem za košenje, kada ga rastavljate ili ponovno sastavljate.
5. Kad oštrite reznu glavu, vodite računa da ona bude uravnotežena. Sve operacije vezane za reznu glavu (skidanje, oštrenje, uravnotežavanje, ponovno montiranje i/ili zamjena) su zahtjevni poslovi koji iziskuju specifično znanje, pored toga što je za iste potrebno posjedovati odgovarajući alat; iz sigurnosnih razloga, neophodno je da se one obavljaju u specijaliziranom servisu.
6. Za vrijeme vršenja operacija podešavanja mašine, pazite da ne uvučete prste između rezne glave u pogonu i fiksnih dijelova mašine.
7. Ne dirajte rezni nastavak sve dok se stroj ne isključi iz struje i dok se rezni nastavak potpuno ne zaustavi. Za vrijeme zahvata na reznoj glavi, pazite jer se rezna glava može kretati, čak i ako je mašina isključena s električne mreže.
8. Često provjeravajte zaštitu od bočnog pražnjenja ili zaštitu od stražnjeg pražnjenja i vreću za sakupljanje da biste utvrdili da li ima istrošenosti ili oštećenja. Zamijenite ih ako su oštećeni.

9. Zamijenite naljepnice s uputstvima i upozorenjima ako su oštećene.
10. Mašinu čuvajte na mjestu nedostupnom djeci.
11. Pričekajte da se motor ohladi, prije nego što mašinu odložite u bilo koju prostoriju.
12. Radi smanjenja rizika od požara, očistite mašinu, a naročito motor od ostataka trave, lišća i preterane masnoće. Uvijek ispraznite vreću za skupljanje trave i ne ostavljajte posude s pokošenom travom u prostorijama.

2.4 BATERIJA/PUNJAČ BATERIJE

⚠ PAŽNJA

Sljedeći sigurnosni propisi dopunjuju sigurnosne propise koji se nalaze u posebnoj knjižici punjača za bateriju.

- Za punjenje baterije koristite isključivo punjač koji je preporučio proizvođač. Neodgovarajući punjač baterije može dovesti do električnog udara, pregrijavanja ili curenja nagrizajuće tečnosti iz baterije.
- Koristite isključivo specifične baterije koje su predviđene za vašu mašinu. Upotreba drugih baterija može prouzrokovati povrede i rizik od požara.
- Bateriju koja se ne koristi treba držati podalje od uredskih spajalica, kovanog novca, ključeva, čavala, vijaka ili drugih sitnih metalnih predmeta koji bi mogli dovesti do nastanka kratkog spoja između kontakata. Kratak spoj između kontakata baterije može izazvati sagorjevanje ili požar.
- Ne koristite punjač baterije u prostorijama u kojima ima pare, zapaljivih tvari ili na lako zapaljivim površinama, kao što su papir, tkanine, itd. Za vrijeme punjenja, punjač baterije se zagrijava i mogao bi izazvati požar.
- Za vrijeme transporta baterija, pazite da se kontakti ne povežu međusobno i nemojte koristiti metalne kutije za njihov transport.

2.5 ZAŠTITA OKOLICE

Zaštita okolice mora biti važan i prioritetan aspekt pri korištenju mašine, uz poštovanje susjedstva i okruženja u kojem živimo.

- Nemojte uznemiravati susjede. Koristite mašinu samo u dogledno vrijeme (ne rano ujutru niti kasno uveče jer biste tada mogli uznemiriti osobe).
- Za vrijeme rada u okolici se prosipa određena količina ulja, koje je potrebno za podmazivanje lanca; iz ovog razloga, koristite samo biorazgradiva ulja, koja su specifična za tu upotrebu. Upotreba mineralnog ulja ili ulja za motore ozbiljno šteti okolici.
- Strogo poštujte lokalne propise za zbrinjavanje ambalaže, istrošenih dijelova ili bilo kog drugog elementa koji ima štetan uticaj na okolicu; ovaj otpad ne smijete bacati u običan otpad, već ga trebate odvojiti i predati centrima za skupljanje otpada koji će se pobrinuti za njegovu reciklažu.
- Strogo se pridržavajte lokalnih propisa za uklanjanje otpadnog materijala nakon rezanja.
- Kada prestanite koristiti mašinu, nemojte napustiti mašinu u okolici, već se obratite centru za sakupljanje otpada, u skladu sa važećim lokalnim propisima.

Nemojte bacati električne aparate u kućni otpad. Na osnovu Europske smjernice 2012/19/EZ o otpadu električnih i elektronskih aparata i njenom sprovođenju u skladu sa državnim propisima, istrošeni električni aparati se moraju odvojeno skupljati da bi se mogli ponovo iskoristiti na ekološko prihvatljiv način. Električni aparati bačeni na otpad ili u prirodu, stvaraju otrovne supstance koje mogu završiti u podzemnim vodama i lancu ishrane te na taj način štetiti vašem zdravlju. Za više informacija o zbrinjavanju ovog proizvoda, obratite se nadležnom centru za zbrinjavanje otpada iz domaćinstva ili ovlaštenom zastupniku.

Na kraju radnog vijeka baterija, zbrinite iste poštujući okolicu. Baterija sadrži materijal koji je opasan po Vas i po okolicu. Istu morate izvaditi i posebno zbrinuti u objektu koji prihvata baterije s litijumskim jonima.

Odvojeno skupljanje korištenih proizvoda i ambalaže, omogućava reciklažu materijala i njihovu ponovnu upotrebu. Ponovna upotreba recikliranog materijala pomaže da se spriječi zagađenje okolice i smanjuje potražnju za sirovinama.

3. UPOZNAVANJE S MAŠINOM

3.1 OPIS MAŠINE I PREDVIĐENA UPOTREBA

Ova mašina je kosilica na guranje.
Mašina se na prvom mjestu sastoji od motora, koji uključuje sječivo smješteno u kućište koje posjeduje točkove i dršku. Rukovaoc može upravljati mašinom i aktivirati glavne komande tako što će uvijek biti iza drške, te dakle na sigurnosnom rastojanju od rotirajućeg sječiva.Udaljavanje rukovaoca od mašine dovodi do zaustavljanja motora i rotirajućeg sječiva u roku od nekoliko sekundi.

3.1.1 Predviđena upotreba

Ova mašina je dizajnirana i proizvedena za rezanje trave u vrtovima i na travnatim područjima i namijenjena je za ručno guranje.
Obično ova mašina može:
1. kositi travu i sakupljati je u vreću za sakupljanje trave.
2. kositi travu i odlagati je na tlo sa stražnjeg dijela.
3. kositi, rezati i odlagati travu na tlo (efekt malčiranja - ako je moguće).

Upotreba posebne dodatne opreme, koju je predvideo proizvođač kao originalne opreme ili opreme koja se posebno može kupiti, omogućava da se košenje trave izvrši na različite načine, koji su prikazani u ovom priručniku ili u uputstvima priloženim uz razne dodatke.

3.1.2 Neprimjerena upotreba

Bilo koja druga upotreba koja nije prethodno navedena može biti opasna i nanijeti štetu osobama i/ili predmetima.
U neprimjerenu upotrebu spadaju (navodimo samo nekoliko primjera):

- Prijevoz osoba, djece ili životinja na mašini jer bi one mogle pasti i ozbiljno se povrijediti ili bi to moglo ugroziti sigurnu vožnju.
- Vožnja na mašini.
- Upotreba mašine za vuču ili guranje tereta.

– Uključivanje sječiva na netravnatim površinama.
– Korištenje mašine za skupljanje lišća ili ostataka.
– Korištenje mašine za obrezivanje živice ili za rezanje netravnate vegetacije.
– Korištenje mašine od strane više osoba istovremeno.

VAŽNO *Neprimjerena upotreba dovodi do prestanka važenja garancije, a proizvođač neće snositi nikakvu odgovornost, već će korisnik morati snositi troškove za oštećenja ili povrede koje nanese samom sebi ili trećim osobama.*

3.1.3 Tipologija korisnika

Ova mašina je namijenjena da je koriste osobe, odnosno rukovaoci koji nisu profesionalci.
Ova mašina je namijenjena za upotrebu iz hobija..

VAŽNO *Mašinu mora koristiti samo jedan rukovaoc.*

3.2 GLAVNI DIJELOVI (sl.. 1)

A. **Šasija:** karter unutar kojeg se nalazi okretno sječivo.

B. **Motor:** pokreće sječivo.

C. **Rezna glava (sječivo):** element za košenje trave.

D. **Stražnji štitnik za izbacivanje:** sigurnosni štitnik koji sprječava da eventualni predmeti koje je povukla oštrica budu odbačeni daleko od mašine.

E. **Vreća za sakupljanje trave:** osim što sakuplja travu, ovaj sigurnosni element također sprečava da predmeti koje je povuklo sječivo budu odbačeni daleko od mašine.

F. **Drška:** predstavlja radni položaj rukovaoca. Zahvaljujući njegovoj dužini rukovaoc može uvijek biti na sigurnosnom rastojanju od okretnog sječiva.

G. **Kontrolna poluga:** pokreće/zaustavlja motor i istovremeno aktivira/deaktivira sječivo.

H. **Vrata za pristup odjeljku akumulatora**

I. **Sigurnosni ključ (element za isključivanje):** Ključ uključuje / isključuje električno kolo mašine.

J. **Akumulator** *(ako nije isporučen s mašinom, vidi pogl. 13 "dodatna oprema na zahtjev"):* pruža energiju za pokretanje motora. njene karakteristike i pravila upotrebe opisane su u posebnom priručniku.

K. **Punjač akumulatora** *(ako nije isporučen s mašinom, vidi pogl. 13 "dodatna oprema na zahtjev"):* uređaj za punjenje akumulatora.

3.3 IDENTIFIKACIJSKA NALJEPNICA (sl. 1)

1. Nivo zvučne snage.
2. Oznaka usklađnosti EZ.
3. Godina proizvodnje.
4. Tip mašine.
5. Serijski broj.
6. Naziv i adresa proizvođača.
7. Šifra artikla.
8. Maks. brzina rada motora.
9. Težina u kg.
10. Napon napajanja.
11. Stepen električne zaštite.
12. Nazivna snaga.

VAŽNO *Koristite identifikacijske podatke koji se nalaze na naljepnici za identifikaciju proizvoda svaki put kada kontaktirate ovlaštenu servisnu radionicu.*

VAŽNO *Primjer izjave o sukladnosti nalazi se na posljednjim stranama priručnika.*

3.4 SIGURNOSNE OZNAKE (sl. 2).

Na mašini se nalaze razni simboli.
Značenje simbola:

Pažnja. Pročitati prije upotrebe mašine.

Opasnost! Rizik od izbacivanja predmeta. Za vrijeme rada, osobe trebaju biti izvan radnog područja.

Budite pažljivi prilikom korištenja oštrog sječiva. Nemojte stavljati ruke ili stopala blizu ili ispod otvora sječiva. Sječivo se nastavlja okretati i nakon gašenja motora. Uklonite bateriju prije sprovođenja bilo kakvih provjera, čišćenja ili održavanja/podešavanja na mašini.

Samo za električne kosilice koje se napajaju na glavnom izvoru napajanja.

Samo za električne kosilice koje se napajaju na glavnom izvoru napajanja.

VAŽNO *Oštećene ili nečitljive naljepnice moraju se zamijeniti. Zatražite nove naljepnice od ovlaštene servisne službe.*

4. MONTAŽA

⚠ ***Sigurnosni propisi kojih se trebate pridržavati opisani su u pogl. 2. Strogo se pridržavajte ovih propisa kako ne bi nastali rizici ili opasnosti.***

Za potrebe skladištenja i transporta, neki dijelovi mašine nisu direktno sklopljeni u fabrici, već ih treba namontirati nakon skidanja ambalaže. Prema narednim uputstvima.

⚠ ***Skidanje ambalaže i dovršetak montaže trebaju se izvršiti na ravnoj i čvrstoj površini, s dovoljno prostora za pokretanje mašine i ambalaže i uz pomoć odgovarajućeg alata. Nemojte koristiti mašinu prije nego što završite radnje navedene u odjeljku "MONTAŽA".***

⚠ ***Prije vršenja montaže, provjerite da sigurnosni ključ nije umetnut u svoje sjedište.***

4.1 RASPAKIRAVANJE(sl. 3)

4.2 MONTAŽA VREĆE ZA SAKUPLJANJE TRAVE (sl.4 ÷ 6)

4.3 MONTAŽA RUČKE (sl.7÷15)

5. UPRAVLJAČKE KOMANDE

5.1 SIGURNOSNI KLJUČ (ELEMENT ZA ISKLJUČIVANJE)

Ključ (sl.16.A), koji se nalazi unutar kućišta za akumulator, uključuje i isključuje električno kolo mašine.
Izvlačenjem ključa, električno kolo se potpuno gasi te se tako spriječava nekontrolirana upotreba mašine.

VAŽNO *Izvadite sigurnosni ključ svaki put kad mašinu ne koristite ili je ne nadzirete.*

5.2 KOMANDA ZA PREBACIVANJE

Kontrola za prebacivanje (sl.17.A, sl.17.A.1) okreće/zaustavlja motor i istovremeno aktivira/deaktivira reznu glavu.:

I	**Pokretanje.** Za pokretanje pritisnite sigurnosno dugme (sl. 17.A.1) i povucite polugu (sl. 17.A).
	Aktiviranje sječiva. Kad se motor pokrene, aktivira se i rezna glava.
	Zaustavljanje. Mašina se automatski zaustavlja kad se otpusti poluga (sl. 17.A) .

6. UPOTREBA MAŠINE

⚠ ***Sigurnosni propisi kojih se trebate pridržavati opisani su u pogl. 2. Strogo se pridržavajte ovih uputstava kako ne bi nastali rizici ili opasnosti.***

6.1 PRIPREMNE RADNJE

Pazite da sigurnosni ključ nije umetnut u utor.

stavite mašinu u vodoravni položaj; ista mora imati dobar oslonac na terenu;

⚠ ***Izvršite ovu operaciju kad je rezna glava zaustavljena.***

6.1.1 Provjera i punjenje akumulatora (sl.18)

6.1.2 Priprema za košenje trave i sakupljanje u vreću za sakupljanje trave(sl.19)

6.1.3 Podešavanje visine košenja (sl.20÷21)

6.1.4 Podešavanje visine/nagiba ručke (sl.15)

6.2 SIGURNOSNE KONTROLE

⚠ ***Uvijek prije upotrebe izvršite sigurnosne kontrole.***

6.2.1 Generalna sigurnosna kontrola

Predmet	Rezultat
Ručice	Moraju biti čiste, suhe.
Drška	Mora biti ispravno i čvrsto fiksirana na mašinu.
Sječivo	Mora biti čisto, ne smije biti oštećeno ili istrošeno, dobro naoštreno.
Stražnji štitnik za izbacivanje; vreća za sakupljanje	Dobro stanje. Nema nikakvih oštećenja. Ispravno namontirani. Zamijenite u slučaju oštećenja.
Komanda za prebacivanje	Poluga se mora slobodno kretati, ne na silu i prilikom otpuštanja mora se automatski i brzo vratiti u neutralni položaj.
Akumulator	Njen omotač ne smije biti oštećen, ne smije curiti tečnost iz nje.
Vijci/matice na mašini i reznoj glavi	Moraju biti dobro pričvršćeni (ne smiju biti olabavljeni). Nisu oštećeni ili istrošeni.
Prolazi vazduha za hlađenje	Ne smiju biti zapušeni
Mašina	Ne smije postojati nikakav znak oštećenja ili istrošenosti. Ne smije biti nepravilnih vibracija. Ne smiju se čuti čudni zvuci.

Radnja	Rezultat
1. Pokrenite mašinu (par. 6.3). **2.** Otpustite kontrolu prekidača (sl.26).	**1.** Sječivo se mora kretati. **2.** Poluga se mora vratiti automatski i brzo u neutralni položaj, motor se mora ugasiti, a sječivo zaustaviti u roku od nekoliko sekundi.

⚠ ***Ako se bilo koji rezultat ne poklapa s navodima u tablicama, nemojte koristiti mašinu! Obratite se servisnoj službi koja treba izvršiti potrebne kontrole i popravku.***

6.3 POKRETANJE (sl.22÷25)

NAPOMENA *Pokrenite kosilicu na ravnoj površini, bez prepreka ili visoke trave.*

⚠ ***Pokretanje motora istovremeno pokreće reznu glavu.***

6.4 RAD (sl.26)

VAŽNO *Ukoliko se motor prilikom rada ugasi zbog pregrijavanja, neophodno je sačekati oko 5 minuta prije ponovnog pokretnja.*

6.4.1 Košenje trave (sl.27)

NAPOMENA *Podesite brzinu košenja prema naprijed i visinu košenja u skladu s uvjetima trav (visina, gustoća i vlažnost trave) i količinom sakupljene trave.*

6.4.2 Pražnjenje vreće za sakupljanje trave (sl.28÷29)

6.5 ZAUSTAVLJANJE (sl.28)

⚠ ***Nakon što zaustavite mašinu, potrajat će nekoliko sekundi da se zaustavi rezna glava.***

VAŽNO *Uvijek zaustavite mašinu:*

- *Za vrijeme kretanja između radnih površina.*
- *Prilikom prelaska preko netravnatnih površina.*
- *Svaki put kad je potrebno preći kakvu prepreku.*
- *Prije podešavanja visine košenja.*
- *Kad god uklanjate ili ponovo stavljate vreću za sakupljanje trave.*

6.6 NAKON UPOTREBE

1. Otvorite vratanca i izvadite sigurnosni ključ.
2. Izvadite akumulator iz kućišta i napunite ga (par. 7.2.3).
3. Pričekajte da se motor ohladi, prije nego što mašinu pohranite u zatvoren prostor.
4. Izvršite čišćenje (par. 7.3).
5. Uvjerite se da nema labavih ili oštećenih komponenti. Ako je potrebno, zamijenite oštećene dijelove i eventualno pritegnite olabavljene vijke ili pozovite ovlaštenu servisnu službu.
6. Provjerite da nema oštećenja na mašini. Ako je potrebno, pozovite ovlaštenu servisnu službu.

VAŽNO *Izvadite sigurnosni ključ svaki put kad mašinu ne koristite ili je ne nadzirete.*

7. ODRŽAVANJE

⚠ ***Sigurnosni propisi kojih se trebate pridržavati opisani su u pogl. 2. Strogo se pridržavajte ovih uputstava kako ne bi nastali rizici ili opasnosti.***

⚠ ***Prije vršenja bilo koje kontrole, čišćenja ili održavanja/podešavanja na mašini postupite kako slijedi:***

- ***Zaustaviti mašinu.***
- ***Uklonite sigurnosni ključ (nikad nemojte ostavljati ključ umetnut ili unutar dosega djece ili neovlaštenih osoba).***
- ***Uklonite akumulator.***
- ***Provjerite jesu li se svi dijelovi u pokretu potpuno zaustavili.***
- ***Pričekajte da se motor ohladi, prije nego što mašinu odložite u bilo koju prostoriju.***
- ***Nosite odgovarajuću odjeću, zaštitne rukavice ili zaštitne naočale.***
- ***Pročitajte odgovarajuća uputstva.***

7.1 AKUMULATOR

7.1.1 Autonomija akumulatora

Autonomija akumulatora (površina travnjaka koja se može pokositi prije punjenja) uslovljena je na prvom mjestu:

a. Ambijentalnim faktorima koji dovode do veće potrebe za energijom:

– Košenjem guste, visoke, vlažne trave.

b. Širinom košenja mašine; što je veća širina, to je potrebno više energije.

c. Ponašanjem radnika koji bi trebalo izbjeći:

– Često uključivanje i isključivanje mašine za vrijeme rada.
– Suviše nisku visinu košenja u odnosu na stanje trave.
– Suviše brzo kretanje u odnosu na količinu trave koju treba pokositi.

NAPOMENA *Za vrijeme rada akumulator je zaštićen od totalnog pražnjenja preko zaštitnog uređaja koji isključuje mašinu i blokira njen rad.*

Za optimiziranje autonomije akumulatora, preporučuje se uvijek:
– Kositi travu kad je travnjak suh.
– Kositi travu često tako ona ne poraste mnogo.
– Postaviti veću visinu košenja kad je trava mnogo velika, a potom izvršiti još jedno košenje s manjom visinom košenja.
– Nemojte koristiti mašinu u načinu za malčiranje kad je trava vrlo visoka.

Ako želite koristiti mašinu za duži rad od onog koji omogućava standardni akumulator, možete:
– Kupiti još jedan standardni akumulator da biste odmah zamijenili prazni akumulator i da tako ne trebate prekidati rad.

Kupiti akumulator s većom autonomijom nego što je autonomija standardne verzije (par. 13.2)..

7.1.2 Uklanjanje i punjenje akumulatora (sl.30÷32)

NAPOMENA *Akumulator ima zaštitu koja sprječava punjenje ukoliko temperatura prostorije ne iznosi između 0 i +40 °C.*

NAPOMENA *Akumulator se može napuniti u svakom trenutku, čak i djelimično, a da pri tom ne postoji rizik da se ošteti.*

7.2 ČIŠĆENJE

Svaki put nakon upotrebe izvršite čišćenje prema slijedećim upustvima.

7.2.1 Čišćenje mašine

- Nemojte koristiti mlazove vode i nemojte kvasiti motor i električne dijelove.
- Nemojte koristiti agresivne tečnosti za čišćenje šasije.
- Radi smanjenja rizika od požara, očistite mašinu, a naročito motor od ostataka trave, lišća i preterane masnoće.

7.2.2 Čišćenje sklopa rezne glave

VAŽNO *Nagnite mašinu bočno i provjerite da li je stabilna prije izvođenja radova.*

Otklonite ostatke trave i blata koji su se nakupili unutar šasije, kako se oni ne bi osušili i tako otežali naredno startanje mašine.

7.2.3 Čišćenje otvora rashladnog zraka

Da ne bi došlo do pregrijavanja motora ili akumulatora, uvijek provjerite da li su usisne rešetke vazduha za hlađenje čiste i da na njima nema otpadaka.

Postupite na sljedeći način:
1. Nagnite mašinu bočno i provjerite da li je stabilna.
2. Ispušite mlaz komprimiranog zraka kroz otvore (sl. 34).

7.2.4 Čišćenje vreće za sakupljanje trave

1. Ispraznite vreću za skupljanje trave
2. Protresite je da biste je očistili od ostataka trave i zemlje
3. Operite je, isperite i vratite nazad da biste ubrzali brzo sušenje.

7.3 SJEČIVO

Rezna glava koja nije dobro naoštrena kida travu i dovodi do žućenja travnjaka.

⚠ ***Ne dodirujte sječivo sve dok ne izvadite ključ i dok se sječivo do kraja ne zaustavi. Imajte na umu da, iako je ključ uklonjen, sječivo se i dalje može kretati.***

⚠ ***Sve operacije vezane za sječivo (skidanje, oštrenje, uravnotežavanje, popravka, ponovna montaža i/ili zamjena) jesu zahtjevni radovi za koje je potrebna posebna stručnost kao i upotreba odgovarajućeg alata; iz sigurnosnih razloga, neophodno je da se one obavljaju u specijaliziranom servisu.***

⚠ ***Uvijek zamijenite sječiva koja su se oštetila, iskrivila ili istrošila, skupa s vijcima, kako bi se održala uravnoteženost.***

VAŽNO *Uvijek koristite originalno sječivo koje na sebi ima šifru koja je navedena u tablici "Tehnički podaci".*

S obzirom na usavršavanje proizvoda, sječivo navedeno u tablici s "Tehničkim podacima" može se zamijeniti tokom vremena s drugim sječivima s istim svojstvima međusobne mogućnosti zamjene i sigurnosti rada.

8. SKLADIŠTENJE

8.1 SKLADIŠTENJE MAŠINE

⚠ ***Postavite mašinu u vodoravni položaj tako da ima dobar oslonac na tlu. Nemojte skladištiti mašinu u uspravnom položaju.***

Kad mašinu trebate uskladištiti postupite kako slijedi:
1. Pričekajte da se motor ohladi
2. Uklonite sigurnosni ključ.
3. Izvadite akumulator iz kućišta i napunite ga (par 7.2.2).
4. Izvršite čišćenje (par. 7.3).
5. Uskladištite mašinu kako slijedi:
   - mašina se mora skladišiti na suhom mjestu
   - mora biti zaštićena od vremenskih neprilika
   - po mogućstvu pokrijete mašinu ceradom
   - na mjestu izvan dohvata djece
   - provjerite jeste li izvadili ključeve ili alat korišten pri održavanju.

8.2 SKLADIŠTENJE AKUMULATORA

Ako se akumulator ne puni duže vrijeme, mora se čuvati na hladnom, zaklonjenom mjestu bez vlage, pri temperaturi okoline između 0~45°C.

NAPOMENA *U slučaju da duže vremena nećete koristiti mašinu, napunite akumulator svaka dva mjeseca da produžite njegov vijek trajanja.*

9. RUKOVANJE I TRANSPORT

Svaki put kad je potrebno pomaknuti, podići, transportirati ili nagnuti mašinu postupite kako slijedi:
- Zaustavite mašinu (par. 6.5)
- Uklonite sigurnosni ključ
- provjerite jesu li se svi dijelovi u pokretu potpuno zaustavili
- nosite zaštitne radne rukavice
- uhvatite mašinu na mjestima koja pružaju sigurnost, imajući u vidu težinu i njenu raspoređenost.
- angažirajte dovoljan broj ljudi prema težini mašine i karakteristikama prijevoznog sredstva ili mjesta na kojem treba smjestiti ili podići mašinu.
- uvjerite se da rukovanjem mašinom ne dovede do nanošenja štete ili povreda.

Kad mašinu prevozite na prijevoznom sredstvu, potrebno je da:
1. koristite jake pristupne rampe, dovoljne širine i dužine

2. spustite sklop reznog uređaja.
3. postavite ga tako da ne predstavlja opasnost ni za koga.
4. blokirate čvrsto mašinu za prijevozno sredstvo pomoću sajli ili lanaca kako se ona ne bi prevrnula.

10. ASISTENCIJA I POPRAVKA

Ovaj priručnik pruža sva uputstva potrebna za upravljanje mašinom i za njeno osnovno ispravno održavanje koje može izvršti i sam korisnik. Sve operacije održavanja i podešavanja koje nisu opisane ovdje mora izvršiti ovlašteni zastupnik kod kojega ste kupili mašinu ili specijalizirani servis.
Svi radovi izvršeni u neovlaštenim centrima ili od strane nekvalificiranog osoblja potpuno poništavaju garanciju, kao i sve obaveze i odgovornosti proizvođača.
Neoriginalni rezervni dijelovi i dodatna oprema nisu odobreni; upotreba neoriginalnih rezervnih dijelova i dodatne opreme ugrožava sigurnost mašine, a proizvođač u tom slučaju neće imati nikakvu obavezu niti će snositi nikakvu odgovornost.
Originalni rezervni dijelovi mogu da se nabave kod ovlaštenih trgovaca i servisa za pomoć.

11. POKRIĆE GARANCIJE

Garancija važi samo za potrošača, odnosno za neprofesionalne korisnike.
Garancija pokriva sve nedostatke kvaliteta materijala i fabričke greške koje u periodu važenja garancije utvrdi ovlašćeni distributer ili specijalizirani servis.
Garancija se primenjuje samo za popravku ili zamjenu komponente za koju se smatra da ima nedostatak.
Preporučuje se da jednom godišnje pošaljete uređaj u ovlašteni servisni centar radi servisiranja, pomoći i pregleda sigurnosnih uređaja.
Garancija se može primijeniti pod uslovom da mašinu redovno održavate.
Korisnik mora pažljivo slijediti sva uputstva koja su dana u priloženoj dokumentaciji.

Garancija ne pokriva oštećenja nastala usled:
- Uslijed toga što se korisnik nije upoznao s pratećom dokumentacijom mašine (korisnički priručnik).
- Profesionalne upotrebe.
- Nepažnje, nemarnosti.
- Spoljašnjeg uzroka (munje, udarci, strana tijela unutar mašine) ili nezgoda.
- Neodgovarajuće upotrebe i montaže ili upotrebe i montaže koju nije odobrio proizvođač.
- Nedovoljnog održavanja.
- Izmene mašine.
- Upotrebe neoriginalnih rezervnih dijelova (delova koji se mogu prilagoditi).
- Uslijed upotrebe neisporučene dodatne opreme ili dodatne opreme koju nije odobrio proizvođač.

Garancija nadalje ne pokriva:
- Zahvata redovnog/povremenog održavanja (koji su opisani u priručniku s uputstvima).
- Uobičajeno trošenje potrošnog materijala kao što su rezne glave, točkovi, sigurnosni vijci i žice.
- Uobičajeno trošenje.
- Pogoršanje estetskog izgleda mašine uslijed upotrebe iste.
- Nosači reznih glava.
- Eventualne dodatne troškove vezane za aktiviranje garancije, kao što su prijevoz do korisnika, prijevoz mašine do ovlaštenog prodavca, najam opreme za zamjenu dijelova ili poziv neke druge firme da izvrši operacije održavanja mašine.

Kupac je zaštićen zakonima koji su na snazi u njegovoj Zemlji. Prava korisnika predviđena zakonom koji su na snazi u njegovoj Zemlji ni na koji način ne mogu biti ograničeni ovom garancijom.

12. PREPOZNAVANJE PROBLEMA

Ako problemi potraju i nakon što ste izvršili prethodno opisane operacije, obratite se ovlaštenom zastupniku.

PROBLEM	MOGUĆI UZROK	RJEŠENJE
1. Motor se ne pokreće ako se upotrebljava prekidač	Sigurnosni ključ nije umetnut ili nije ispravno umetnut.	Umetnite ključ (sl. 16.A).
	Akumulator nije postavljen ili nije ispravno postavljen.	Otvorite vratanca i uvjerite se je li akumulator ispravno postavljen u kućište (sl. 23)
	Akumulator prazan.	Provjerite status napunjenosti i napunite po potrebi (par. 7.1.2).
	Pokretanje motora je presporo.	Pritisnite i držite kontrolnu polugu 2-3 sekunde (sl. 25).
	Intervencija toplinske zaštite zbog pregrijavanja motora.	Sačekajte najmanje 5 minuta, a potom pustite mašinu u pogon.

2. Mašina radi, ali rezna glava se ne okreće	Okovi sječiva su otpušteni.	Odmah zaustavite motor i izvadite sigurnosni ključ. Kontaktirajte ovlašteni servisni centar da izvrši provjere, zamjenu ili popravku (par. 7.3).
3. Motor se zaustavlja za vrijeme rada	Akumulator nije ispravno postavljen.	Otvorite vratanca i uvjerite se je li akumulator ispravno postavljen u kućište (sl. 23).
	Akumulator prazan.	Provjerite status napunjenosti i napunite po potrebi (sl. 32).
	Prepreke koje spriječavaju okretanje rezne glave	Uklonite sigurnosni ključ, obucite radne rukavice i uklonite travu ili ostatke s donjeg dijela mašine i/ili kanala za izbacivanje.
	Intervencija toplinske zaštite zbog pregrijavanja motora.	Očistite otvore rashladnog zraka (par. 7.2.3). Sačekajte najmanje 5 minuta, a potom pustite mašinu u pogon.
	Intervencija toplinske zaštite zbog prevelike potrošnje struje uslijed: • Košenja previsoke trave. • Prepreke koje sprečavaju okretanje sječiva. • Previše ostataka trave unutar šasije i kanala za izbacivanje.	• Postaviti veću visinu košenja kad je trava mnogo velika, a potom izvršiti još jedno košenje s manjom visinom košenja. • Uklonite prepreke (par. 7.2.2). • Očistite mašinu (par. 7.2.1) Sačekajte najmanje 5 minuta, a potom pustite mašinu u pogon.
4. Pokošena trava se više ne sakuplja u vreću za sakupljanje trave	Rezna glava je udarila o strano tijelo	Zaustavite motor i izvadite sigurnosni ključ. Provjerite da li postoji oštećenje i po potrebi kontaktirajte servisni centar radi zamjene rezne glave. (par. 7.3)
	Unutrašnji dio šasije je zaprljan	Očistite unutrašnji dio šasije da biste ubrzali kretanje trave prema vreći za sakupljanje (par. 7.2.2)
5. Košenje trave je otežano.	Sječivo nije u dobrom stanju	Kontaktirajte servisni centar da naoštri ili zamijeni reznu glavu
6. Čuje se buka i/ili prekomjerne vibracije za vrijeme rada.	Okovi sječiva su otpušteni ili je sječivo oštećeno.	Odmah zaustavite motor i izvadite sigurnosni ključ. Kontaktirajte ovlašteni servisni centar da izvrši provjere, zamjenu ili popravku (par. 7.3).
7. Autonomija akumulatora slaba.	Teške okolnosti u kojima se kosilica koristi i veća potrošnja struje.	Optimizirajte radove (par. 7.1.1).
	Akumulator nije dovoljan za potrebe rada.	Koristite još jedan akumulator ili akumulator s većom autonomijom (par. 13.2).

8. Punjač akumulatora ne puni akumulator.	Akumulator nije ispravno postavljen u punjač.	Provjerite da li je ispravno umetnut (sl. 32).
	Ambijentalne okolnosti nisu odgovarajuće.	Izvršite punjenje u prostoriji s prikladnom temperaturom (vidite priručnik s uputstvima za akumulator/punjač akumulatora).
	Kontakti prljavi.	Očistiti kontakte.
	Punjač akumulatora se ne napaja strujom.	Provjerite da li je utikač uključen u utičnicu i ima li napona u utičnici.
	Punjač akumulatora u kvaru.	Zamijenite punjač originalnim punjačem.
		Ako problem potraje, pogledajte priručnik za akumulator/ punjač akumulatora.

13. DODATNA OPREMA NA ZAHTJEV

13.1 AKUMULATORI

Raspoloživi su akumulatori različitog kapaciteta tako da je moguće zadovoljiti posebne radne potrebe (sl.35). Spisak službeno odobrenih akumulatora za ovu mašinu nalazi se u tablici „Tehnički podaci“.

13.2 PUNJAČ AKUMULATORA

Uređaj koji se koristi za punjenje akumulatora (sl.36).

CS **POZOR!: PŘED POUŽITÍM STROJE SI POZORNĚ PŘEČTĚTE TENTO NÁVOD K POUŽITÍ. Uschovejte si jej kvůli dalšímu použití.**

OBSAH

1. VŠEOBECNÉ INFORMACE 1
   1.1 Jak číst návod 1
   1.2 Odkazy 1
2. BEZPEČNOSTNÍ POKYNY 2
   2.1 ZÁKLADNÍ BEZPEČNOSTNÍ VAROVÁNÍ PRO ELEKTRICKÁ NÁŘADÍ 2
   2.2 VŠEOBECNÁ BEZPEČNOSTNÍ VAROVÁNÍ PRO SEKAČKY 3
   2.3 ÚDRŽBA A SKLADOVÁNÍ 3
   2.4 AKUMULÁTOR / Napájení akumulátoru 4
   2.5 Ochrana životního prostředí 4
3. SEZNÁMENÍ SE STROJEM 5
   3.1 Popis stroje a určené použití 5
   3.2 Hlavní součásti (obr. 1) 5
   3.3 Typový štítek (obr. 1) 5
   3.4 Bezpečnostní značky (obr. 2) 6
4. MONTÁŽ 6
   4.1 Rozbalení (obr. 3) 6
   4.2 Montáž koše (obr. 4 ÷ 6) 6
   4.3 Montáž rukojeti (obr. 7÷15) 6
5. OVLÁDACÍ PRVKY 6
   5.1 Bezpečnostní klíč (Vypínací zařízení) 6
   5.2 Spínač pohonu 6
6. POUŽITÍ STROJE 6
   6.1 Přípravné úkony 6
   6.2 Bezpečnostní kontroly 6
   6.3 Startování (obr. 22÷25) 7
   6.4 Pracovní činnost (obr. 26) 7
   6.5 Zastavení (obr. 28) 7
   6.6 Po použití 7
7. ÚDRŽBA 7
   7.1 Akumulátor 8
   7.2 Čištění 8
   7.3 Žací ústrojí 8
8. SKLADOVÁNÍ 9
   8.1 Skladování stroje 9
   8.2 Skladování akumulátoru 9
9. MANIPULACE A PŘEPRAVA 9
10. SERVISNÍ SLUŽBA A OPRAVY 9
11. ZÁRUČNÍ PODMÍNKY 9
    12. Identifikace závad 10
13. VOLITELNÉ PŘÍSLUŠENSTVÍ 11
    13.1 Akumulátory 11
    13.2 Nabíječka akumulátorů 11

1. VŠEOBECNÉ INFORMACE

1.1 JAK ČÍST NÁVOD

V textu návodu se nacházejí některé odstavce, které mají zvláštní význam týkající se bezpečnosti nebo funkčnosti; stupeň důležitosti je označen symboly, jejichž význam je následující:

POZNÁMKA *nebo* **DŮLEŽITÁ INFORMACE** *Upřesňuje nebo blíže vysvětluje některé předem uvedené informace, a to s cílem vyhnutí se poškození stroje a způsobení škod.*

Symbol ⚠ poukazuje na nebezpečí. Nedodržení uvedeného varování má za následek možné ublížení na zdraví obsluhy nebo třetích osob a/nebo škody na majetku.

Zvýrazněné odstavce s rámečkem tvořeným šedými tečkovanými čarami označují charakteristiky volitelného příslušenství, které není součástí všech modelů dokumentovaných v tomto návodu. Zkontrolujte, zda je konkrétní charakteristika součástí požadovaného modelu.

Všechny výrazy „přední“, „zadní“, „pravý“ a „levý“ se vztahují na pozici sedící obsluhy.

1.2 ODKAZY

1.2.1 Obrázky

Obrázky v tomto návodu jsou očíslovány 1, 2, 3 apod.
Součásti, které jsou uvedeny na obrázcích, jsou označeny písmeny A, B, C apod.
Odkaz na součást C na obrázku 2 je uveden formou nápisu: „Viz obr. 2.C“ nebo jednoduše „(obr. 2.C)“.
Uvedené obrázky jsou pouze orientační. Skutečné díly se mohou lišit od zobrazených.

1.2.2 Názvy

Návod je rozdělen do kapitol a odstavců. Název odstavce „2.1 Instruktáž“ je podnázvem kapitoly „2. Bezpečnostní pokyny“. Odkazy na názvy a odstavce jsou uvedeny prostřednictvím zkratky kap. nebo odst. a příslušného čísla. Příklad: „kap. 2“ nebo „odst. 2.1”.

2. BEZPEČNOSTNÍ POKYNY

2.1 ZÁKLADNÍ BEZPEČNOSTNÍ VAROVÁNÍ PRO ELEKTRICKÁ NÁŘADÍ

⚠ **UPOZORNĚNÍ Přečtěte si všechna bezpečnostní upozornění a všechny pokyny. Nedodržení varování a pokynů může vést k úrazu elektrickým proudem, požáru a/nebo vážným zranění.**

Všechna upozornění a pokyny si uschovejte, abyste do nich v budoucnu mohli nahlédnout.

Výraz „elektrické nářadí" použitý ve varováních se vztahuje na elektrické nářadí napájené z elektrické sítě (kabelem), nebo na elektrické nářadí napájené z akumulátoru (bez kabelu).

1) Bezpečnost pracovního prostoru

a) Udržujte pracovní prostor v čistém stavu a dobře osvětlený. *Tmavé prostory a nepořádek usnadňují vznik nehod.*

b) Nepoužívejte elektrické nářadí v prostředí s rizikem výbuchu, za přítomnosti hořlavých kapalin, plynu nebo prachu. *Elektrické nářadí způsobuje vznik jisker, které mohou zapálit prach nebo výpary.*

c) Při použití elektrického nářadí udržujte děti a kolem stojící osoby v dostatečné vzdálenosti. *Rozptýlení mohou způsobit ztrátu kontroly.*

2) Elektrická bezpečnost

a) Zástrčky elektrického nářadí musí odpovídat zásuvce. Zástrčku nikdy nijak neupravujte. Při použití elektrického nářadí vybaveného uzemněním nepoužívejte adaptéry. *Neupravené zástrčky a odpovídající zásuvky snižují riziko úrazu elektrickým proudem.*

b) Zabraňte styku těla s ukostřenými nebo uzemněnými povrchy, jako jsou trubky, radiátory, sporáky, chladničky. *Když je vaše tělo připojeno k uzemnění, hrozí vyšší riziko zásahu elektrickým proudem.*

c) Nepoužívejte sekačku za mokra nebo za deště. *Mohlo by to zvýšit riziko zásahu elektrickým proudem.*

d) Nepoužívejte kabel nevhodným způsobem. Nikdy nepoužívejte kabel k přenášení, tahání nebo odpojování elektrického nářadí. Udržujte kabel v dostatečné vzdálenosti od zdrojů tepla, oleje, ostrých hran nebo pohyblivých částí. *Poškozené nebo zamotané kabely zvyšují riziko úrazu elektrickým proudem.*

e) Při použití elektrického nářadí venku použijte prodlužovací kabel vhodný pro použití venku. *Použití vhodného kabelu pro venkovní použití snižuje riziko úrazu elektrickým proudem.*

f) Pokud je třeba nezbytně použít elektrické nářadí na vlhkém místě, použijte napájení chráněné zařízením proti zbytkovému proudu (RCD). *Použití RCD snižuje riziko úrazu elektrickým proudem.*

3) Osobní bezpečnost

a) Při použití elektrického nářadí buďte opatrní, dávejte pozor na to, co se děje, a chovejte se rozumně. Nepoužívejte elektrické nářadí, pokud jste unaveni nebo pod vlivem drog, alkoholu nebo léků. *Okamžik nepozornosti při použití elektrického nářadí může způsobit vážné osobní ublížení na zdraví.*

b) Používejte ochranný oděv. Vždy používejte ochranné brýle. *Použití ochranného vybavení, jako je protiprašný respirátor, protiskluzová obuv, ochranná přilba nebo chrániče sluchu, snižuje riziko osobního ublížení na zdraví.*

c) Zabraňte náhodnému uvedení do chodu. Před vložením akumulátoru, uchopením nebo přenášením elektrického nářadí se ujistěte, že je zařízení vypnuto. *Přenášení elektrického nářadí s prstem na vypínači nebo montáž akumulátoru s vypínačem v poloze „ON" (ZAPNOUT) usnadňuje nehody.*

d) Před uvedením elektrického nářadí do činnosti odložte všechny klíče a seřizovací nástroje. *Klíč nebo nástroj, který zůstane ve styku s otáčející se součástí, může způsobit osobní ublížení na zdraví.*

e) Neztraťte rovnováhu. Neustále udržujte vhodné opření a rovnováhu. *To vám umožní lépe ovládat elektrické nářadí v nečekaných situacích.*

f) Vhodně se oblečte. Nepoužívejte volné oděvy ani šperky. Udržujte vlasy, oděv a rukavice v dostatečné vzdálenosti od pohybujících se součástí. *Volný oděv, šperky nebo dlouhé vlasy by se mohly zachytit do pohybujících se součástí.*

g) Pokud existují součásti, které jsou určeny pro připojení k zařízením na extrakci a sběr prachu, ujistěte se, že jsou připojeny a používány vhodným způsobem. *Použití těchto součástí může snížit rizika související s prachem.*

h) Nedovolte, aby znalost, kterou jste získali častým používáním stroje, způsobila, že si budete příliš jisti a budete ignorovat bezpečnostní zásady. *Nedbalost může ve zlomku sekundy způsobit vážné zranění.*

4) Použití elektrického nářadí a péče o něj

a) Nepřetěžujte elektrické nářadí. Používejte elektrické nářadí vhodné pro daný druh pracovní činnosti. *Vhodné elektrické nářadí provede pracovní činnost lépe a bezpečněji rychlostí, pro kterou bylo navrženo.*

b) Nepoužívejte elektrické nářadí, pokud jej vypínač není schopen uvést řádně do činnosti nebo zastavit. *Elektrické nářadí, které nemůže být uvedeno do činnosti vypínačem, je nebezpečné a musí být opraveno.*

c) Před realizací jakéhokoli seřizování nebo výměny příslušenství elektrického nářadí nebo před jeho odložením vyjměte akumulátor z jeho uložení. *Tato preventivní bezpečnostní opatření snižují riziko náhodného uvedení elektrického nářadí do činnosti.*

d) Odložte nepoužívané elektrické nářadí mimo dosah dětí a neumožněte používat elektrické nářadí osobám, které s ním nejsou seznámeny nebo nejsou seznámeny s těmito pokyny. *Elektrické nářadí v rukách neznalých uživatelů se stává nebezpečným.*

e) Pečujte o údržbu elektrického nářadí. Zkontrolujte, zda jsou pohyblivé součásti slícovány a zda se volně pohybují, zda nedošlo k poškození jednotlivých součástí a zda neexistuje nic dalšího, co by mohlo negativně ovlivnit činnost elektrického nářadí. V případě poškození musí být elektrické nářadí před opětovným použitím opraveno. *Mnoho nehod je zapříčiněno nedostatečnou údržbou.*

f) Udržujte sekací součásti nabroušené a vyčištěné. *Vhodná údržba řezného ústrojí s řádně nabroušenými řeznými hranami umožňuje lépe se vyhnout zaseknutí a nářadí se tak snáze ovládá.*

g) Používejte elektrické nářadí a jeho příslušenství podle dodaných pokynů a mějte přitom na paměti pracovní podmínky a druh práce, kterou je třeba provést. *Použití elektrického nářadí pro jiné účely, než je předepsáno, může způsobit vznik nebezpečných situací.*

h) Udržujte rukojeti suché, čisté a bez oleje a mazacího tuku. *Kluzké rukojeti neumožňují bezpečnou manipulaci a ovládání nářadí v nečekaných situacích.*

5) Použití elektrického nářadí a související opatření

a) K nabíjení používejte výhradně nabíječku určenou výrobcem. *Nabíječka vhodná pro určitý typ akumulátorové jednotky může způsobovat vznik rizika požáru při použití u jiných akumulátorových jednotek*.

b) Elektrické nářadí používejte výhradně se specificky určenými akumulátorovými jednotkami. *Použití jakékoli jiné akumulátorové jednotky může způsobit vznik rizika poranění a požáru.*

c) Když se akumulátorová jednotka nepoužívá, je třeba ji udržovat v dostatečné vzdálenosti od ostatních kovových předmětů, které by mohly vytvořit spojení mezi dvěma svorkami. *Zkratování svorek akumulátoru může způsobit popáleniny nebo požár.*

d) Když se akumulátor nachází ve špatném stavu, může na něm docházet k úniku kapaliny: vyhněte se jakémukoliv styku s ní. Když dojde k náhodnému styku, okamžitě si opláchněte příslušné místo vodou. Při vniknutí kapaliny do očí okamžitě vyhledejte lékařskou pomoc. *Kapalina uniklá z akumulátoru může způsobit podráždění kůže nebo vznik popálenin*.

e) Nepoužívejte poškozený nebo upravený akumulátor nebo nářadí. *Poškozené nebo upravené akumulátory mohou vykazovat nepředvídatelné chování, které může vést k požáru výbuchu nebo riziku poranění.*

f) Nevystavujte akumulátor ohni ani nadměrným teplotám. *Vystavení ohni nebo teplotám nad 130 °C může způsobit výbuch. POZNÁMKA: Teplota „130 °C" je rovna teplotě „265 °F".*

g) Dodržujte všechny pokyny pro nabíjení a nenabíjejte akumulátor mimo teplotní rozsah, který je uveden v pokynech. *Nesprávné nabíjení nebo nabíjení při teplotách mimo specifikovaný rozsah může poškodit akumulátor a zvýšit riziko požáru*.

6) Servisní služba

a) Opravu elektrického nářadí svěřte pouze kvalifikovanému personálu a trvejte na výhradním použití originálních náhradních dílů. *To umožní zachování bezpečnosti elektrického nářadí*.

b) Nikdy neopravujte poškozené akumulátory. *Údržbu akumulátoru smí provádět pouze výrobce nebo autorizovaní poskytovatelé servisních služeb.*

2.2 VŠEOBECNÁ BEZPEČNOSTNÍ VAROVÁNÍ PRO SEKAČKY

a) Nepoužívejte sekačku za nepříznivých povětrnostních podmínek, zejména pokud hrozí riziko výskytu blesků. *Tím se snižuje riziko zásahu bleskem.*

b) Pozorně zkontrolujte prostor, kde bude sekačka použita, kvůli identifikaci případných divokých zvířat. *Během provozu by divoká zvířata mohla být zraněna sekačkou.*

c) Pozorně zkontrolujte prostor, kde bude sekačka použita, a odstraňte všechny kameny, hole, dráty, kosti a jiné cizí předměty. *Vymrštěné předměty mohou způsobit zranění osob.*

d) Před použitím sekačky vždy vizuálně zkontrolujte, zda kotouč a nožová jednotka nejsou opotřebené nebo poškozené. *Opotřebované nebo poškozené díly zvyšují riziko zranění.*

f) Často kontrolujte, zda se na sběrném koši na trávu nevyskytují případné stopy opotřebení nebo zhoršení stavu. *Opotřebovaný nebo poškozený sběrný koš na trávu může zvýšit riziko zranění osob.*

g) Udržujte ochranné kryty v určené poloze. Ochranné kryty musí být funkční a správně namontované. *Uvolněný, poškozený nebo nefunkční ochranný kryt může způsobit zranění osob.*

h) Všechny přívody chladicího vzduchu udržujte zbaveny nečistot. *Ucpané přívody vzduchu a nečistoty mohou způsobit přehřátí nebo riziko požáru.*

i) Při používání sekačky vždy používejte protiskluzovou a ochrannou obuv. Nepoužívejte sekačku s holýma nohama nebo otevřenými sandály. *Snížíte tak možnost poranění nohou při kontaktu s pohybujícím se nožem.*

j) Při používání sekačky na trávu vždy noste dlouhé kalhoty. *Odhalená kůže zvyšuje pravděpodobnost poranění vymrštěnými předměty.*

k) Sekačku nepoužívejte na mokré trávě. Kráčejte, ale nikdy neutíkejte. *Tím se snižuje riziko uklouznutí a pádu, které mohou vést ke zranění osob.*

l) Sekačku nepoužívejte na příliš strmých svazích. *Tím se snižuje riziko ztráty kontroly, uklouznutí a pádu, které mohou vést ke zranění osob.*

m) Při práci na svazích vždy dávejte pozor na svůj krok, vždy pracujte příčně vůči svahu, nikdy do kopce nebo z kopce a při změně směru buďte velmi opatrní. *Tím se snižuje riziko ztráty kontroly, uklouznutí a pádu, které mohou vést ke zranění osob.*

n) Při zpětném chodu sekačky nebo při jejím přitahování směrem k vám buďte velmi opatrní. Vždy si buďte vědomi svého okolí. *Tím se snižuje riziko zakopnutí během činnosti.*

q) Nedotýkejte se nožů a jiných nebezpečných pohyblivých částí, zatímco jsou stále v pohybu. *Tím se snižuje riziko poranění pohyblivými součástmi.*

r) Při odstraňování uvázlého materiálu nebo při čištění sekačky se ujistěte, že jsou vypnuty všechny vypínače napájení a že akumulátor je odpojen. *Neočekávaná činnost sekačky může způsobit vážné zranění osob.*

2.3 ÚDRŽBA A SKLADOVÁNÍ

⚠ Před zahájením čištění nebo údržby odpojte stroj od napájecí sítě a přečtěte si příslušný návod. Ve všech situacích, kdy existuje riziko pro vaše ruce, používejte vhodný oděv a pracovní rukavice.

⚠ Nikdy nepoužívejte stroj, který má opotřebované nebo poškozené součásti. Vadné nebo opotřebované součásti musí být nahrazeny a nikdy nesmí být opravovány. Používejte pouze originální náhradní díly: Použití neoriginálních a/nebo nesprávně namontovaných náhradních dílů může způsobit nehody nebo ublížení na zdraví osob a zbavuje Výrobce jakékoli povinnosti nebo odpovědnosti.

DŮLEŽITÁ INF. *Veškeré úkony údržby a seřizování, které nejsou popsány v tomto návodu, musí být provedeny vaším prodejcem nebo specializovaným střediskem, které disponuje znalostmi a vybavením potřebným pro správné provedení potřebných prací při současném zachování původní bezpečnostní úrovně stroje. Úkony prováděné u neautorizovaných organizací nebo úkony prováděné nekvalifikovaným perso-*

nálem způsobí propadnutí jakékoli formy záruky a jakékoli povinnosti nebo odpovědnosti Výrobce.

1. Po každém použití odpojte stroj od napájecí sítě a zkontrolujte případné škody.
2. Udržujte dotažení matic a šroubů, abyste si mohli být stále jisti bezpečnou činností stroje. Pravidelná údržba je zásadou pro bezpečnost a pro zachování původní výkonnosti.
3. Pravidelně kontrolujte, zda jsou řádně utaženy šrouby sekacího zařízení.
4. Při manipulaci se sekacím zařízením, při jeho demontáži nebo zpětné montáži používejte pracovní rukavice.
5. Při ostření sekacího zařízení dbejte na jeho vyvážení. Všechny operace týkající se sekacího zařízení (demontáž, ostření, vyvažování, zpětná montáž a/nebo výměna) představují velice náročné práce, které vyžadují specifické znalosti a použití příslušných zařízení; z bezpečnostních důvodů je proto zapotřebí, aby byly pokaždé provedeny ve specializovaném středisku.
6. Během úkonů seřizování stroje věnujte pozornost tomu, abyste zabránili uvíznutí prstů mezi pohybujícím se sekacím zařízením a pevnými součástmi stroje.
7. Nedotýkejte se sekacího zařízení, pokud je stroj připojen do elektrické zásuvky a sekací zařízení není úplně zastaveno. Během zásahů na sekacím zařízení dávejte pozor na to, že se sekací zařízení může pohybovat, i když je stroj odpojený ze sítě.
8. Pravidelně kontrolujte ochranný kryt bočního výhozu, ochranný kryt zadního výhozu nebo sběrný koš, abyste ověřili jejich opotřebení nebo zhoršení stavu. V případě jejich poškození je vyměňte.
9. Vyměňte poškozené výstražné a instrukční nálepky.
10. Stroj skladujte mimo dosah dětí.
11. Před umístěním stroje v jakémkoli prostředí nechte vychladnout motor.
12. Abyste snížili riziko požáru, udržujte stroj, zejména motor, bez zbytků trávy, listí a přebytečného maziva. Vyprázdněte sběrný koš a nenechávejte nádoby s posekanou trávou uvnitř místnosti.

2.4 AKUMULÁTOR / NAPÁJENÍ AKUMULÁTORU

⚠ UPOZORNĚNÍ

Následující bezpečnostní předpisy obsahují bezpečnostní pokyny uvedené v příslušné příručce k nabíječce akumulátoru.

- K nabíjení akumulátoru používejte pouze nabíječky akumulátorů doporučené výrobcem. Nevhodná nabíječka akumulátorů může způsobit zásah elektrickým proudem, přehřátí nebo únik korozivní kapaliny z akumulátoru.
- Používejte pouze specifické akumulátory určené pro vaše nářadí. Použití jiných akumulátorů může způsobit zranění a riziko požáru.
- Nepoužívaný akumulátor skladujte v dostatečné vzdálenosti od kancelářských sponek, mincí, klíčů, hřebíků, šroubů nebo jiných malých kovových předmětů, které by mohly způsobit zkrat kontaktů. Zkrat mezi kontakty akumulátoru může způsobit hoření nebo požár.
- Nabíječku akumulátoru nepoužívejte na místech s výpary, zápalnými látkami nebo na snadno zápalných površích, jako je papír, textilie apod. Během nabíjení dochází k ohřevu nabíječky akumulátoru, a proto by mohla způsobit vznik požáru.
- Během přepravy akumulátorů věnujte pozornost tomu, aby se zabránilo vzájemnému propojení kontaktů, a nepoužívejte pro přepravu kovové nádoby.

2.5 OCHRANA ŽIVOTNÍHO PROSTŘEDÍ

Ochrana životního prostředí musí představovat významný a prioritní aspekt použití stroje ve prospěch občanského spolužití a prostředí, v němž žijeme.

- Vyvarujte se toho, abyste byli rušivým prvkem ve vztahu s vašimi sousedy. Stroj používejte výhradně v rozumné době (ne brzy ráno nebo pozdě večer, kdy byste tím mohli rušit i jiné osoby).
- Během pracovní činnosti se do prostředí dostává určité množství oleje potřebného pro mazání řetězu; používejte proto výhradně biodegradabilní oleje, specifické pro tento druh použití. Použití minerálního oleje nebo oleje pro motory způsobí vážné škody na životním prostředí.
- Důkladně dodržujte místní normy pro likvidaci obalů, opotřebených součástí nebo jakéhokoli prvku se silným dopadem na životní prostředí; tento odpad nesmí být odhozen do běžného odpadu, ale musí být oddělen a odevzdán do příslušných sběrných středisek, která zajistí recyklaci materiálů.
- Důsledně dodržujte místní předpisy, týkající se likvidace zbytkového materiálu.
- Při vyřazení stroje z provozu jej nenechávejte volně v přírodě, ale obraťte se na sběrné středisko, které je v souladu s platnými místními předpisy.

Nevyhazujte elektrická zařízení do domovního odpadu. Podle Evropské směrnice 2012/19/EU o odpadu tvořeném elektrickými a elektronickými zařízeními a její aplikace v podobě národních norem musí být elektrická zařízení po skončení své životnosti odevzdána do sběru odděleně za účelem jejich eko-kompatibilní recyklace. Když se elektrická zařízení likvidují na smetišti nebo volně v přírodě, škodlivé látky mohou proniknout do podzemních vod a dostat se do potravinového řetězce, čímž mohou poškodit vaše zdraví a zdravotní pohodu. Pro získání podrobnějších informací o likvidaci tohoto výrobku se obraťte na kompetentní organizaci, zabývající se ekologickou likvidací domovního odpadu, nebo na vašeho Prodejce.

Po skončení životnosti akumulátorů proveďte jejich likvidaci a věnujte přitom pozornost našemu životnímu prostředí. Akumulátor obsahuje materiál, který je nebezpečný pro vás i pro životní prostředí. Je třeba jej odepnout a zlikvidovat samostatně ve sběrném středisku, které likviduje také akumulátory s ionty lithia.

Separovaný sběr použitých výrobků a obalů umožňuje recyklaci materiálů a jejich opětovné použití. Opětovné použití recyklovaných materiálů pomáhá předcházet znečištění životního prostředí a snižuje poptávku po prvotních surovinách.

3. SEZNÁMENÍ SE STROJEM

3.1 POPIS STROJE A URČENÉ POUŽITÍ

Jedná se o sekačku se stojící obsluhou.
K hlavním součástem stroje patří motor, který uvádí do činnosti žací ústrojí uzavřené v ochranném krytu, kola a rukojeť.
Obsluha je schopna obsluhovat stroj a používat hlavní ovládací prvky tak, že se bude vždy zdržovat za rukojetí, tedy v bezpečné vzdálenosti od otáčejícího se žacího ústrojí.
Vzdálení obsluhy od stroje způsobí zastavení motoru a otáčejícího se zařízení v průběhu několika sekund.

3.1.1 Určené použití

Tento stroj je navržen a zkonstruován pro sekání trávy v zahradách a na travnatých plochách se stojící obsluhou sekačky.
Obecně lze říci, že tento stroj je určen pro:
1. sečení trávy a její sběr do sběrného koše.

3.1.2 Nevhodné použití

Jakékoli jiné použití, které se liší od výše uvedených použití, může být nebezpečné a může způsobit ublížení na zdraví osob a/nebo škody na majetku.
Do nevhodného použití patří (například, ale nejen):
- Přeprava dalších osob na stroji, dětí nebo zvířat, které by mohly spadnout a způsobit si tak vážná zranění nebo ohrozit bezpečnost jízdy.
- Nechat se převážet strojem.
- Používání stroje k tažení nebo tlačení nákladů.
- Aktivace žacího ústrojí na úsecích bez travnatého porostu.
- Používání stroje pro sběr listí nebo nečistot.
- Používání stroje pro úpravu živých plotů nebo pro sečení netravnatých porostů.
- Používání stroje více než jednou osobou.

DŮLEŽITÁ INFORMACE *Nevhodné použití stroje bude mít za následek propadnutí záruky a odmítnutí jakékoli odpovědnosti ze strany výrobce, přičemž všechny náklady vyplývající ze škod nebo ublížení na zdraví samotného uživatele nebo třetích osob ponese uživatel.*

3.1.3 Druhy uživatelů

Tento stroj je určen k použití ze strany spotřebitelů, tedy neprofesionální obsluhy.
Je určen pro použití „domácími kutily".

DŮLEŽITÁ INFORMACE *Stroj musí používat jediný člen obsluhy.*

3.2 HLAVNÍ SOUČÁSTI (obr. 1)

A. **Skříň:** jedná se o ochranný kryt, který ukrývá otáčející se žací ústrojí.

B. **Motor:** uvádí do pohybu žací ústrojí.

C. **Žací ústrojí:** představuje součást určenou k sečení trávy.

D. **Ochranný kryt zadního výhozu:** jde o bezpečnostní ochranný kryt, který zabraňuje vymrštění cizích předmětů, které byly případně zachyceny žacím ústrojím, daleko za stroj.

E. **Sběrný koš:** kromě funkce sběru posečené trávy plní i funkci bezpečnostní tím, že zabraňuje vymrštění cizích předmětů, které byly zachyceny žacím ústrojím, daleko od stroje (pouze u modelů se zadním sběrem).

F. **Rukojeť:** jedná se o pracovní stanoviště obsluhy. Její délka zajistí, aby obsluha při práci vždy udržovala bezpečnou vzdálenost od otáčejícího se žacího ústrojí.

G. **Spínač pohonu:** spouští/zastavuje motor a současně zapíná/vypíná žací ústrojí.

H. **Okénko pro přístup k prostoru pro akumulátor**

I. **Bezpečnostní klíč (Vypínací zařízení):** Klíč zapíná / vypíná elektrický rozvod stroje.

J. **Akumulátor** *(není-li dodán spolu se strojem, přečtěte si kap. 13 „volitelné příslušenství"):* dodává energii pro nastartování motoru; jeho parametry a pokyny k použití jsou popsány ve specifickém návodu.

K. **Nabíječka akumulátoru** *(není-li dodána spolu se strojem, přečtěte si kap. 13 „volitelné příslušenství"):* zařízení používané pro nabíjení akumulátoru.

3.3 TYPOVÝ ŠTÍTEK (obr. 1)

1. Úroveň akustického výkonu.
2. Označení shody ES (CE).
3. Rok výroby.
4. Typ stroje.
5. Výrobní číslo.
6. Název a adresa výrobce.
7. Kód výrobku.
8. Maximální rychlost chodu motoru.
9. Hmotnost v kg.
10. Napájecí napětí.
11. Stupeň elektrické ochrany.
12. Jmenovitý výkon.

DŮLEŽITÁ INFORMACE *Údaje uvedené na typovém štítku výrobku uvádějte pokaždé, když se obrátíte na autorizovanou dílnu.*

DŮLEŽITÁ INFORMACE *Příklad prohlášení o shodě se nachází na posledních stranách návodu.*

3.4 BEZPEČNOSTNÍ ZNAČKY (obr. 2).

Na stroji se objevují různé symboly.
Význam jednotlivých symbolů:

Upozornění. Před použitím stroje si přečtěte pokyny.

Nebezpečí! Riziko vymrštění předmětů. Během použití zařízení udržujte osoby mimo pracovní prostor.

Pozor na ostré žací ústrojí: Nevkládejte ruce ani nohy do prostoru uložení žacího ústrojí. Žací ústrojí se nadále otáčí i po vypnutí motoru. Před provedením jakékoli kontroly, čištění nebo zákroku údržby/ seřizování na zařízení vyjměte akumulátor..

Jen pro elektrické sekačky s napájením ze sítě.

Jen pro elektrické sekačky s napájením ze sítě.

DŮLEŽITÁ INFORMACE *Poškozené nebo již nečitelné výstražné štítky je třeba vyměnit. Požádejte o nové štítky ve svém autorizovaném servisním středisku.*

4. MONTÁŽ

⚠ ***Bezpečnostní pokyny, které je třeba dodržovat během použití stroje, jsou popsány v kap. 2. Důsledně dodržujte uvedené pokyny, abyste se vyhnuli vážným rizikům a nebezpečím.***

Z přepravních a skladovacích důvodů některé součásti stroje nejsou namontovány přímo ve výrobním závodě, ale po vyjmutí z obalu je třeba provést jejich montáž podle následujících pokynů.

⚠ ***Rozbalení a dokončení montáže musí být provedeno na rovné a pevné ploše s dostatečným prostorem pro manipulaci se strojem a s obaly a za použití vhodného nářadí. Nepoužívejte stroj dříve, než provedete pokyny uvedené v kapitole „MONTÁŽ“.***

⚠ ***Před provedením montáže zkontrolujte, zda bezpečnostní klíč není vložen do svého uložení.***

4.1 ROZBALENÍ (obr. 3)

4.2 MONTÁŽ KOŠE (obr. 4 ÷ 6)

4.3 MONTÁŽ RUKOJETI (obr. 7÷15)

5. OVLÁDACÍ PRVKY

5.1 BEZPEČNOSTNÍ KLÍČ (VYPÍNACÍ ZAŘÍZENÍ)

Klíč (obr. 16.A), který se nachází uvnitř prostoru pro akumulátor, aktivuje a deaktivuje elektrický obvod stroje. Vyjmutím klíče dojde k úplnému vypnutí elektrického rozvodu, čímž zabráníte nekontrolovanému použití stroje.

DŮLEŽITÁ INFORMACE *Bezpečnostní klíč vyjměte pokaždé, když se stroj nepoužívá nebo když je ponechán bez dozoru.*

5.2 SPÍNAČ POHONU

Ovládací spínač (obr. 17.A, obr. 17.A.1) spouští/zastavuje motor a současně zapíná/vypíná žací ústrojí.
Uvedené polohy jsou určeny pro:

| **Spuštění**. Pro spuštění stiskněte bezpečnostní tlačítko (obr. 17.A.1) a zatáhněte za páku (obr. 17.A).

Zapojení žacího ústrojí. Spuštění motoru povede k současnému zapnutí žacího ústrojí.

○ **Zastavení.** Motor se automaticky vypne po uvolnění páky (obr. 17.A).

6. POUŽITÍ STROJE

⚠ ***Bezpečnostní pokyny, které je třeba dodržovat během použití stroje, jsou popsány v kap. 2. Důsledně dodržujte uvedené pokyny, abyste se vyhnuli vážným rizikům a nebezpečím.***

6.1 PŘÍPRAVNÉ ÚKONY

Ujistěte se, že bezpečnostní klíč není vložen v zařízení.

Uveďte stroj do vodorovné polohy tak,
aby byl dobře opřený o terén;

⚠ ***Uvedený úkon proveďte při zastaveném žacím ústrojí.***

6.1.1 Kontrola a dobíjení akumulátoru (obr. 18)

6.1.2 Příprava pro sečení a sběr trávy do sběrného koše (obr. 19)

6.1.3 Nastavení výšky sečení (obr. 20÷21)

6.1.4 Nastavení výšky / sklonu rukojeti (obr. 15)

6.2 BEZPEČNOSTNÍ KONTROLY

⚠ ***Bezpečnostní kontroly proveďte před každým použitím.***

6.2.1 Celková bezpečnostní kontrola

Předmět	Výsledek
Držadla	Čistá, suchá.
Rukojeť	Správně upevněná a pevně uchycená na stroji.
Žací ústrojí	Čisté, nepoškozené a neopotřebované, neporušené, dobře naostřené.
Ochranný kryt zadního výhozu; sběrný koš	Neporušené. Žádné poškození. Jsou namontovány správně. V případě poškození proveďte výměnu.
Spínač pohonu	Páka se musí pohybovat volně, nenásilně a při uvolnění se musí automaticky a rychle vrátit do neutrální polohy.
Akumulátor	Žádné poškození jeho pláště a žádný průsak tekutiny.
Šrouby/matice na stroji a na žacím ústrojí	Řádně utažené (nepovolené). Nepoškozené a neopotřebované.
Průchody chladicího vzduchu	Neucpané
Stroj	Žádné stopy po poškození nebo opotřebení. Žádná poruchová vibrace. Žádný neobvyklý zvuk.

Úkon	Výsledek
1. Uveďte stroj do činnosti (odst. 6.3). **2.** Uvolněte ovládací prvek spínače (obr. 26).	**1.** Žací ústrojí se musí pohybovat. **2.** Bezpečnostní páka se musí pohybovat volně, nenásilně a při uvolnění se musí automaticky a rychle vrátit do neutrální polohy, čímž dojde k zastavení žacího ústrojí

⚠ ***Když se kterýkoli z výsledků odlišuje od informací uvedených v následujících tabulkách, stroj nepoužívejte! Obraťte se na středisko servisní služby za účelem provedení potřebných kontrol a případné opravy.***

6.3 STARTOVÁNÍ (obr. 22÷25)

UPOZORNĚNÍ *Stroj startujte na rovném povrchu, bez překážek nebo vysoké trávy.*

⚠ ***Spuštění motoru povede k současnému zapnutí žacího ústrojí.***

6.4 PRACOVNÍ ČINNOST (obr. 26)

DŮLEŽITÁ INFORMACE *V případě zastavení motoru během pracovní činnosti v důsledku přehřátí je třeba vyčkat 5 minut před jeho opětovným uvedením do činnosti.*

6.4.1 Sekání trávy (obr. 27)

POZNÁMKA *Rychlost pojezdu a výšku sečení přizpůsobte stavu trávníku (výšce, hustotě a vlhkosti trávy) a množství sekané trávy.*

6.4.2 Vysypání sběrného koše (obr. 28÷,29)

6.5 ZASTAVENÍ (obr. 28)

⚠ ***Žací ústrojí se nadále otáčí po dobu několika sekund i po jeho vyřazení nebo po vypnutí motoru.***

DŮLEŽITÉ *Stroj vždy vypněte.*

- *Během přesunů mezi jednotlivými pracovními prostory.*
- *Při překonávání netravnatých povrchů.*
- *Pokaždé, když je třeba překonat překážku.*
- *Před nastavováním výšky sekání.*
- *Pokaždé, když vyjmete nebo nasadíte sběrný koš.*

6.6 PO POUŽITÍ

1. Otevřete víko a vyjměte bezpečnostní klíč.
2. Odepněte akumulátor z jeho uložení a nechte jej nabít (odst. 7.2.3).
3. Před umístěním stroje v jakémkoli prostředí nechte vychladnout motor.
4. Proveďte vyčištění (odst. 7.3).
5. Zkontrolujte, zda žádné součásti nejsou uvolněné nebo poškozené. V případě potřeby vyměňte poškozené komponenty a utáhněte povolené šrouby a svorníky nebo se obraťte na autorizované servisní středisko.
6. Ověření případných škod, které se vyskytují na stroji. V případě potřeby se obraťte na autorizované servisní středisko.

DŮLEŽITÁ INFORMACE *Bezpečnostní klíč vyjměte pokaždé, když se stroj nepoužívá nebo když je ponechán bez dozoru.*

7. ÚDRŽBA

⚠ ***Bezpečnostní pokyny, které je třeba dodržovat během použití stroje, jsou popsány v kap. 2. Důsledně dodržujte uvedené pokyny, abyste se vyhnuli vážným rizikům a nebezpečím.***

⚠ ***Před provedením jakékoli kontroly, čištění nebo údržby/seřizování na stroji:***

- ***Zastavte stroj.***
- ***Vyjměte bezpečnostní klíč (klíč nikdy nenechávejte zasunutý nebo v dosahu dětí či nepovolaných osob).***
- ***Vyjměte akumulátor.***

- ***Ujistěte se, že jsou všechny pohybující se součásti úplně zastavené.***
- ***Před umístěním stroje v jakémkoli prostředí nechte vychladnout motor.***
- ***Noste vhodný oděv a ve všech situacích, kdy existuje riziko pro vaše ruce, používejte pracovní rukavice.***
- ***Přečtěte si příslušné pokyny.***

7.1 AKUMULÁTOR

7.1.1 Výdrž akumulátoru

Výdrž akumulátoru (tedy povrch trávníku, který lze posekat před dalším nabíjením) je podmíněna zejména:

a. Faktory prostředí, které způsobují vyšší spotřebu energie:

– Sekání hustého, vysokého nebo vlhkého trávníku.

b. Záběr stroje; čím větší šířka, tím vyšší spotřeba energie.

c. Chování obsluhy, kterému by se bylo třeba vyhnout:

– Časté zapínání a vypínání během pracovní činnosti.
– Příliš nízká výška sečení s ohledem na stav trávníku.
– Příliš vysoká rychlost pojezdu s ohledem na odstraňované množství trávy.

POZNÁMKA *Během práce je akumulátor chráněn proti úplnému vybití ochranným zařízením, které vypne stroj a zablokuje jeho činnost.*

Pro optimalizaci výdrže akumulátoru je vždy vhodné:
– Sekat trávu, když je trávník suchý.
– Sekat trávu často, aby nedosáhla příliš vysoké výšky.
– Nastavit větší výšku sečení, když je tráva velmi vysoká, a provést druhý přejezd s nižší výškou.

V případě, kdy chcete použít stroj pro delší pracovní doby, než dovoluje standardní akumulátor, je třeba:
– zakoupit druhý standardní akumulátor, okamžitě vyměnit vybitý akumulátor, a to bez ohrožení plynulosti použití;
– zakoupit akumulátor s prodlouženou autonomií ve srovnání se standardním akumulátorem (odst. 13.2).

7.1.2 Vyjmutí a nabíjení akumulátoru (obr. 30÷32)

POZNÁMKA *Akumulátor je vybaven ochranou, která zabrání jeho nabití, když se hodnota teploty nenachází v rozsahu od 0 do +40 °C.*

POZNÁMKA *Akumulátor může být nabit kdykoli, a to i částečně, bez rizika poškození.*

7.2 ČIŠTĚNÍ

Po každém použití vyčistěte dle níže uvedených pokynů.

7.2.1 Čištění stroje

- Nepoužívejte proud vody a zabraňte namočení motoru a elektrických komponentů.
- Pro čištění skříně nepoužívejte agresivní kapaliny.
- Abyste snížili riziko požáru, udržujte stroj, zejména motor, bez zbytků trávy, listí a přebytečného maziva.

7.2.2 Čištění montážního celku žacího ústrojí

DŮLEŽITÁ INFORMACE *Před provedením jakéhokoli zásahu nakloňte stroj na stranu, abyste zkontrolovali stabilitu stroje.*

Odstraňte zbytky trávy a bahna nahromaděné uvnitř skříně, aby se zabránilo jejich zaschnutí, které by mohlo ztížit následné startování.

7.2.3 Čištění mřížek pro nasávání chladicího vzduchu

Aby se zabránilo přehřátí a poškození motoru nebo akumulátoru, vždy se ujistěte, že jsou mřížky pro nasávání chladicího vzduchu čisté a že nejsou ucpané nečistotami.

Postupujte níže uvedeným způsobem:
1. Nakloňte stroj na stranu, abyste zkontrolovali stabilitu stroje.
2. Stlačeným vzduchem profoukněte mřížky pro nasávání chladicího vzduchu (obr. 34).

7.2.4 Čištění koše

1. Sběrný koš vyprázdněte;
2. Vyklepejte z něj zbytky trávy a hlíny;
3. Umyjte a vysušte jej a uložte tak, aby mohl rychle uschnout.

7.3 ŽACÍ ÚSTROJÍ

Špatně nabroušené žací ústrojí způsobuje vytrhávání trávy a zežloutnutí trávníku.

⚠ ***Nedotýkejte se žacího ústrojí, pokud nebyl vyjmutý klíč a dokud žací ústrojí není úplně zastavené. Dbejte opatrnosti, jelikož žací ústrojí se může otáčet i po vyjmutí klíče.***

⚠ ***Všechny úkony týkající se sekacích zařízení (demontáž, ostření, vyvažování, oprava, zpětná montáž a/nebo výměna) představují velice náročné práce, které vyžadují specifické znalosti a použití příslušného vybavení; z bezpečnostních důvodů je proto zapotřebí, aby byly pokaždé provedeny ve specializovaném středisku.***

⚠ ***Poškozené, ohnuté nebo opotřebované žací ústrojí nechte vždy vyměnit jako celek spolu s příslušnými šrouby, aby bylo zachováno vyvážení.***

DŮLEŽITÁ INFORMACE *Vždy používejte originální žací ústrojí, označené kódem uvedeným v tabulce „Technické parametry“.*

Vzhledem k vývoji výrobku by mohla být žací ústrojí uvedená v tabulce „Technické parametry“ mezitím vyměněna za jiná s obdobnými vlastnostmi vzájemné zaměnitelnosti a bezpečnosti provozu.

8. SKLADOVÁNÍ

8.1 SKLADOVÁNÍ STROJE

⚠ ***Stroj skladujte výhradně ve vodorovné poloze, kdy stabilně spočívá na zemi. Neuskladňujte stroj ve svislé poloze.***

Kdy je nutné stroj uložit:
1. Nechte vychladnout motor
2. Vyjměte bezpečnostní klíč.
3. Odepněte akumulátor z jeho uložení a nechte jej nabít (odst. 7.2.2).
4. Proveďte vyčištění (odst. 7.3).
5. Stroj skladujte:
   - na suchém místě;
   - tam, kde je chráněn před povětrnostními vlivy;
   - podle možností přikrytý plachtou;
   - na místě, kam nemají přístup děti;
   - ujistěte se, že jste vyjmuli klíče a odložili nářadí použité při údržbě.

8.2 SKLADOVÁNÍ AKUMULÁTORU

Pokud nebudete akumulátor nabíjet po delší dobu, doporučujeme jeho uschování ve stínu, v chladu a v suchých prostorách při teplotě 0~45 °C.

DŮLEŽITÉ: *V případě delší nečinnosti nabijte akumulátor každé dva měsíce, aby se prodloužila jeho životnost.*

9. MANIPULACE A PŘEPRAVA

Při příležitosti každé manipulace se strojem, jeho zvedání, přepravě nebo naklánění:
- zastavte stroj (odst. 6.5);
- vytáhněte bezpečnostní klíč;
- ujistěte se, že jsou všechny pohybující se součásti úplně zastavené;
- používejte silné pracovní rukavice;
- uchopte stroj v místech, která umožňují bezpečný úchop, a mějte přitom na paměti hmotnost stroje a její rozložení;
- použijte počet osob úměrný hmotnosti stroje a charakteristikám přepravního prostředku či místa, do kterého má být stroj umístěn nebo ze kterého má být odvezen;
- ujistěte se, že při pohybu stroje nedochází ke vzniku škod nebo zranění.

Při přepravě stroje na kamionu nebo přívěsu je třeba:
1. použít dostatečně odolné, široké a dlouhé přístupové rampy;
2. spustit celek žacího ústrojí;
3. umístit stroj tak, aby nepředstavoval pro nikoho nebezpečí;
4. řádně jej připevnit k přepravnímu prostředku lany nebo řetězy, aby se zabránilo jeho převrácení.

10. SERVISNÍ SLUŽBA A OPRAVY

Tento návod poskytuje veškeré pokyny potřebné pro obsluhu stroje a pro správnou základní údržbu, kterou může provádět uživatel. Veškeré úkony související se seřízením nebo údržbou, které nejsou popsány v tomto návodu, smí provádět pouze prodejce nebo specializované středisko.
Úkony prováděné u neautorizovaných organizací nebo úkony prováděné nekvalifikovaným personálem způsobí propadnutí jakékoli formy záruky a jakékoli povinnosti či odpovědnosti výrobce.
- Neoriginální náhradní díly a příslušenství nejsou schváleny; použití neoriginálních náhradních dílů a příslušenství může ohrozit bezpečnost stroje a zbavuje Výrobce jakékoli povinnosti nebo odpovědnosti.
- Originální náhradní díly jsou dodávány dílnami servisní služby a autorizovanými prodejci.

11. ZÁRUČNÍ PODMÍNKY

Záruční podmínky jsou určeny výhradně pro spotřebitele, tj. neprofesionální uživatele.
Záruka se vztahuje na všechny vady materiálů a výroby, které byly potvrzeny během záručního období vaším prodejcem nebo specializovaným střediskem.
Aplikace záruky je omezena na opravu nebo výměnu komponentu, který je považován za vadný.
Doporučuje se svěřit stroj jednou ročně autorizované servisní dílně za účelem provedení údržby, servisu a kontroly bezpečnostních zařízení.
Aplikace záruky je podmíněna pravidelnou údržbou stroje.
Záruka se nevztahuje na škody způsobené:
- Chybějícím seznámením s průvodní dokumentací (Návody).
- Profesionálním použitím.
- Nepozorností, nedbalostí.
- Externí příčinou (blesk, nárazy, přítomnost cizích těles uvnitř stroje) nebo nehodou.
- Použitím a montáží, které jsou nevhodné nebo nejsou dovolené výrobcem.
- Nedostatečnou údržbou.
- Změnou stroje.
- Použitím neoriginálních náhradních dílů (přizpůsobitelné díly).
- Použitím příslušenství, které nebylo dodáno nebo schváleno výrobcem.

Záruka se dále nevztahuje na:
- úkony údržby (popsané v návodu k použití);
- běžné opotřebení spotřebních materiálů, jako jsou žací ústrojí, kola, pojistné šrouby a kabely;
- běžné opotřebení;
- zhoršení stavu stroje estetického charakteru, způsobené jeho použitím;
- držáky sekacích zařízení;
- pomocné náklady případně související s aktivací záruky, jako je například přesun k uživateli, přeprava stroje k prodejci, pronájem náhradních zařízení nebo přivolání externí firmy pro provedení všech prací údržby.

Uživatel je chráněn vlastními národními zákony. Práva uživatele vyplývající z vlastních národních zákonů nejsou touto zárukou nijak omezena.

12. IDENTIFIKACE ZÁVAD

Když problémy přetrvávají i po aplikaci výše uvedených řešení, obraťte se na svého prodejce.

ZÁVADA	PRAVDĚPODOBNÁ PŘÍČINA	ŘEŠENÍ
1. Po stisknutí spínače motor nenastartuje	Chybí bezpečnostní klíč nebo není správně vložený.	Vložte klíč (obr. 16.A).
	Chybí akumulátor nebo není správně vložený.	Otevřete dvířka a ujistěte se, že je akumulátor správně umístěn (obr. 23)
	Vybitý akumulátor.	Zkontrolujte stav nabití akumulátoru a dle potřeby jej dobijte (odst. 7.1.2).
	Motor okamžitě nenaskočí.	Držte stisknutý spínač pohonu po dobu 2–3 sekund (obr. 25).
	Zásah tepelné ochrany následkem přehřátí motoru.	Vyčkejte 5 minut a poté znovu uveďte stroj do činnosti.
2. Motor je v chodu, ale žací ústrojí se netočí	Upevnění žacího ústrojí je povolené.	Chcete-li zastavit motor, vyjměte bezpečnostní klíč. Pro ověření, výměny a opravy kontaktujte servisní středisko (odst. 7.3).
3. Zastavení motoru během pracovní činnosti.	Akumulátor není správně vložený.	Otevřete dvířka a ujistěte se, že je akumulátor správně umístěn (obr. 23).
	Vybitý akumulátor.	Zkontrolujte stav nabití akumulátoru a dle potřeby jej dobijte (odst. 7.1.2).
	Ucpání zabraňující otáčení žacího ústrojí.	Vyjměte bezpečnostní klíč, nasaďte si pracovní rukavice a odstraňte trávu či zbytky zachycené na spodní straně stroje a/nebo z kanálu výhozu.
	Zásah tepelné ochrany následkem přehřátí motoru.	Vyčistěte mřížky pro nasávání chladicího vzduchu (odst. 7.2.3). Vyčkejte 5 minut a poté znovu uveďte stroj do činnosti.
3. Zastavení motoru během pracovní činnosti.	Zásah tepelné ochrany z důvodu vysoké spotřeby elektrické energie z důvodu: • Sečení příliš vysoké trávy. • Ucpání zabraňující otáčení žacího ústrojí. • Příliš velké množství zbytků trávy nahromaděné uvnitř skříně a v kanálu výhozu.	• Nastavte větší výšku sečení, je-li tráva velmi vysoká, a proveďte druhý přejezd s nižší výškou • Odstraňte překážky (odst. 7.2.2). • Vyčistěte stroj (odst. 7.2.1, 7.2.2, 7.2.3) Vyčkejte 5 minut a poté znovu uveďte stroj do činnosti.
4. Sběrný koš není schopen pojmout posekanou trávu.	Žací ústrojí dostalo vnější úder.	Chcete-li zastavit motor, vyjměte bezpečnostní klíč. Zkontrolujte případná poškození a obraťte se na servisní středisko pro případnou výměnu žacího ústrojí (odst. 7.3).
	Vnitřek skříně je špinavý.	Vyčistěte vnitřek skříně, abyste usnadnili sběr trávy do sběrného koše (odst. 7.2.2).
5. Sečení trávy probíhá obtížně.	Žací ústrojí není v dobrém stavu.	Obraťte se na Servisní středisko kvůli nabroušení nebo výměně žacího ústrojí.
6. Je slyšet nadměrný hluk a/nebo cítit nadměrné vibrace během pracovní činnosti.	Upevnění žacího ústrojí je povolené nebo je žací ústrojí poškozené.	Chcete-li zastavit motor, vyjměte bezpečnostní klíč. Pro ověření, výměny a opravy kontaktujte servisní středisko (odst. 7.3).

7. Výdrž akumulátoru je nedostatečná.	Náročné podmínky použití s vyšším proudovým odběrem.	Proveďte optimalizaci použití (odst. 7.1.1).
	Nedostačující akumulátor s ohledem na provozní nároky.	Použijte druhý akumulátor nebo akumulátor s vyšším výkonem (odst. 13.1).
8. Nabíječka akumulátoru neprovádí nabíjení akumulátoru.	Akumulátor není správně vložen do nabíječky akumulátoru.	Zkontrolujte, zda je vložení správné (odst. 7.1.2)
	Nevhodné podmínky prostředí.	Proveďte nabití v prostředí s vhodnou teplotou (viz návod k akumulátoru / nabíječce akumulátoru).
	Znečištěné kontakty.	Očistěte kontakty.
	Chybí napětí pro nabíječku akumulátoru.	Zkontrolujte, zda je zástrčka řádně zasunuta a zda je v zásuvce elektrické sítě proud.
	Vadná nabíječka akumulátoru.	Proveďte výměnu s použitím originálního náhradního dílu.
		Když závada přetrvává, přečtěte si návod k akumulátoru / nabíječce akumulátoru.

13. VOLITELNÉ PŘÍSLUŠENSTVÍ

13.1 AKUMULÁTORY

K dispozici jsou akumulátory různé kapacity, aby bylo možné se přizpůsobit různým provozním potřebám (obr. 35). Seznam akumulátorů homologovaných pro tento stroj je uveden v tabulce „Technické parametry“.

13.2 NABÍJEČKA AKUMULÁTORŮ

Zařízení, které se používá pro nabití akumulátoru (obr.36).

DA **ADVARSEL!: LÆS INSTRUKTIONSBOGEN OMHYGGELIGT IGENNEM, FØR DU TAGER DENNE MASKINE I BRUG. Opbevares til eventuel senere brug.**

INDHOLDSFORTEGNELSE

1. GENERELLE OPLYSNINGER 1
   - 1.1 Sådan læses brugsanvisningen 1
   - 1.2 Henvisninger 1
2. SIKKERHEDSFORSKRIFTER 1
   - 2.1 GENERELLE SIKKERHEDSANVISNINGER VED BRUG AF ELEKTRISK VÆRKTØJ 1
   - 2.2 GENERELLE SIKKERHEDSADVARSLER FOR PLÆNEKLIPPERE 3
   - 2.3 VEDLIGEHOLDELSE OG OPBEVARING 3
   - 2.4 BATTERI / batterioplader 4
   - 2.5 Miljøbeskyttelse 4
3. KEND DIN MASKINE 4
   - 3.1 Beskrivelse af maskinen og dens tilsigtede anvendelse 4
   - 3.2 Hovedkomponenter (Fig. 1) 5
   - 3.3 Typeskilt (Fig. 1) 5
   - 3.4 Sikkerhedsmærkning (Fig. 2) 5
4. MONTERING 6
   - 4.1 Udpakning (Fig. 3) 6
   - 4.2 Montering af posen (Fig.4 ÷ 6) 6
   - 4.3 Montering af styrehåndtaget (Fig.7÷15) 6
5. BETJENINGSORGANER 6
   - 5.1 Sikkerhedsnøgle (frakoblingsanordning) 6
   - 5.2 Afbryder 6
6. BRUG AF MASKINEN 6
   - 6.1 Klargøring 6
   - 6.2 Sikkerhedskontroller 6
   - 6.3 Start (Fig.22÷25) 7
   - 6.4 Kørsel (Fig.26) 7
   - 6.5 Standsning (Fig. 28) 7
   - 6.6 Efter brug 7
7. VEDLIGEHOLDELSE 7
   - 7.1 Batteri 7
   - 7.2 Rengøring 8
   - 7.3 Klippeanordning 8
8. OPMAGASINERING 8
   - 8.1 Opmagasinering af maskinen 8
   - 8.2 Opmagasinering af batteriet 9
9. FLYTNING OG TRANSPORT 9
10. SERVICE OG REPARATIONER 9
11. GARANTIDÆKNING 9
12. PROBLEMER OG DERES LØSNING 10
13. TILBEHØR 11
    - 13.1 Batterier 11
    - 13.2 Batterioplader 11

1. GENERELLE OPLYSNINGER

1.1 SÅDAN LÆSES BRUGSANVISNINGEN

Visse afsnit i manualen indeholder oplysninger af særlig vigtighed med hensyn til sikkerhed eller funktion. Disse oplysningerne angives efter disse kriterier:

BEMÆRK *eller* **VIGTIGT** *Indeholder detaljer eller yderligere uddybning af forudgående angivelser for at undgå beskadigelse af maskinen, materielle skader eller kvæstelser.*

Symbolet ⚠ angiver en fare. Manglende overholdelse af advarslerne kan medføre risiko for kvæstelser eller andre personer og/eller skader på materiel.

Afsnittene som er fremhævede med en grå ramme, angiver valgfri funktioner, som ikke er tilgængelige på alle de dokumenterede modeller i denne vejledning. Kontrollér om den pågældende funktion findes på din egen model.

Samtlige retningsangivelser mht. "for", "bag", "højre" og "venstre" skal forstås i forhold til brugerens arbejdsposition.

1.2 HENVISNINGER

1.2.1 Figurer

Figurerne i denne vejledning er nummererede 1, 2, 3 osv. Komponenterne i figurerne er mærket med bogstaverne A, B, C osv.
En henvisning til komponent C i figur 2 vil blive angivet med teksten: "Se fig. 2.C" eller blot "(fig. 2.C)".
Figurerne er udelukkende beregnet til illustrationsformål. De faktiske komponenter kan være anderledes end hvad der er angivet på tegningerne.

1.2.2 Overskrifter

Brugsanvisningen er opdelt i kapitler og afsnit. Overskriften til afsnittet "2.1 Uddannelse" er en undertitel til "2. Sikkerhedsforskrifter". Henvisninger til overskrifter eller afsnit er angivet med forkortelserne kap. eller afsn. og deres tilhørende nummer. Eksempel: "kap. 2" eller "afsn. 2.1".

2. SIKKERHEDSFORSKRIFTER

2.1 GENERELLE SIKKERHEDSANVISNINGER VED BRUG AF ELEKTRISK VÆRKTØJ

⚠ ADVARSEL Læs sikkerhedsanvisningerne og brugsanvisningen helt igennem. Manglende overholdelse af sikkerheds- og/eller brugsanvisningerne kan være årsag til elektrisk stød, brand og/eller alvorlige kvæstelser.

Opbevar alle sikkerheds- og brugsanvisninger med henblik på fremtidig brug.

Udtrykket "el-værktøj" i advarslerne henviser til el-værktøjet, der forsynes af elnettet (med ledning) eller det batteridrevne el-værktøj (ledningsfrit).

1) Sikkerhed i arbejdsområdet

a) Hold arbejdsområdet rent og godt oplyst. *Mørke og rodede områder forøger risikoen for ulykker.*

b) Det elektriske værktøj må ikke anvendes i eksplosionsfarlige miljøer, i nærvær af brandfarlige væsker, gas eller støv. *Elektrisk værktøj producerer gnister, som kan antænde støv eller dampe.*

c) Når et elektrisk værktøj tages i brug, skal børn og andre personer holdes på afstand. *Distraktion kan medføre, at herredømmet mistes.*

2) Elektrisk sikkerhed

a) Elværktøjets stik skal passe til stikkontakten. Man må ikke ændre stikket på nogen måde. Man må ikke anvende adapterstik sammen med elektrisk værktøj udstyret med jordforbindelse. *Stik, der ikke er modificeret og tilsvarende stikkontakter mindsker risiko for elektrisk stød.*

b) Undgå, at kroppen kommer i kontakt med jordede eller jordforbundne overflader såsom rør, radiatorer, køkkener og køleskabe. *Der er en øget risiko for elektrisk stød, hvis din krop har jordforbindelse.*

c) Brug ikke plæneklipperen i våde eller regnfulde omgivelser. *Dette kan øge risikoen for elektrisk stød.*

d) Undgå, at misbruge kablet. Man må ikke bruge ledningen til at transportere, trække i eller afbryde det elektriske redskab. Hold kablet i passende afstand fra varmekilder, olie, skarpe kanter eller bevægelige dele. *Kabler, der er beskadigede eller sammenfiltrede, øger risiko for elektrisk stød.*

e) Ved brug af et udendørs elværktøj skal der anvendes en forlængerledning, der er egnet til udendørs brug. *Brug af et kabel, som egner sig til udendørsbrug, mindsker risiko for elektrisk stød.*

f) Hvis det er uundgåeligt at anvende et elværktøj på et fugtigt sted, skal der anvendes en fejlstrømsafbryder (RCD). *Brug af fejlstrømsafbryder mindsker risiko for elektrisk stød.*

3) Personlig sikkerhed

a) Vær forsigtig, pas på, hvad De gør, og vær fornuftig, når De bruger et elektrisk værktøj. Anvend ikke det elektriske værktøj, når De er træt eller under påvirkning af alkohol, euforiserende stoffer eller medicin. *En kortvarig distraktion under anvendelse af et elektrisk værktøj kan medføre alvorlige kvæstelser.*

b) Anvend beskyttelsestøj. Bær altid beskyttelsesbriller. *Anvendelse af personlige værnemidler, såsom støvmasker, skridsikre sko, beskyttelseshjelm eller høreværn, reducerer muligheden for kvæstelser.*

c) Undgå utilsigtet start. Kontrollér, at apparatet er slukket, inden De indsætter batteriet, eller inden De tager fat i eller transporterer det elektriske værktøj. *Transport af et elektrisk værktøj ved at holde en finger på afbryderen, eller ved at montere batteriet med afbryderen i positionen "ON", forøger muligheden for ulykker.*

d) Fjern alle nøgler og/eller justeringsværktøjer, inden De tænder det elektriske værktøj. *En nøgle eller andet værktøj, der forbliver i kontakt med en roterende del, kan medføre kvæstelser.*

e) Sørg for ikke at miste balancen. Hold altid en god balance og fodfæste. *Dette giver bedre kontrol over elværktøjet i uventede situationer.*

f) Tag egnet tøj på. Bær ikke blafrende tøj eller juveler. Hold hår, tøj og handsker i passende afstand fra de bevægelige dele. *Løstsiddende tøj, smykker eller langt hår sætte sig fast i de bevægelige dele.*

g) Kontrollér, at eventuelt udstyr, som skal sluttes til systemer til fjernelse og opsamling af støv, er tilsluttet og benyttes korrekt. *Brug af dette udstyr kan begrænse de risici, som er forbundet med støvet.*

h) Lad ikke den viden, der er opnået ved den hyppige brug af maskinen, gøre dig for sikker til at ignorere sikkerhedsprincipperne. *Forsømmelighed kan medføre alvorlige kvæstelser på et lille øjeblik.*

4) Brug og beskyttelse af det elektriske værktøj

a) Det elektriske værktøj må ikke overbelastes. Anvend et elektrisk værktøj, der er egnet til arbejdet. *Et egnet elektrisk værktøj udfører sit arbejde bedst og på sikreste vis ved den hastighed, det er konstrueret til.*

b) Anvend ikke det elektriske værktøj, hvis afbryderen ikke er i stand til at starte og standse det normalt. *Et elektrisk værktøj, som ikke kan betjenes ved hjælp af en afbryder, er farligt og skal repareres.*

c) Fjern akkumulatoren fra dens rum, inden der udføres nogen former for justering eller udskiftning af tilbehør, eller inden det elektriske værktøj stilles på plads. *Disse forebyggende sikkerhedsforanstaltninger reducerer risikoen for utilsigtet start af det elektriske værktøj.*

d) Placér de elektriske værktøjer, som ikke er i brug, utilgængeligt for børn, og tillad ikke, at det elektriske værktøj betjenes af personer, som ikke er fortrolige med værktøjet og denne brugsanvisning. *Elektriske værktøjer er farlige, når de kommer i hænderne på uerfarne brugere.*

e) Sørg for en egnet vedligeholdelse af elektriske værktøjer. Kontrollér, at de bevægelige dele er placeret korrekt og kan bevæge sig frit. Kontrollér i øvrigt, at der ikke er revner i delene og/eller enhver anden tilstand, som kan påvirke det elektriske værktøjs funktion. Er der skader ved det elektriske værktøj, skal det repareres, før det anvendes. *Mange ulykker skyldes utilstrækkelig vedligeholdelse.*

f) Hold skæreudstyret skarpt og rent. *En god vedligeholdelse af de skærende dele, hvor skærene holdes skarpe, gør dem mindre tilbøjelige til at sætte sig fast og gør dem nemmere at styre.*

g) Anvend elværktøjet og dets tilbehør i overensstemmelse med de formidlede anvisninger under hensyntagen til arbejdsforholdene og den type arbejde, der skal udføres. *Anvendelse af et elektrisk værktøj til operationer, det ikke er beregnet til, kan medføre risikosituationer.*

h) Hold håndtagene tørre, rene og fri for olie og fedt. *Glatte greb gør det umuligt at holde godt fast i og kontrollere redskabet på en sikker måde i uventede situationer.*

5) Brug og forholdsregler ved brug af batteridrevne værktøjer

a) Oplad kun med den oplader som er angivet af producenten. *En oplader som er egnet til en type batteri kan forårsage brandrisiko, hvis den anvendes til andre batterityper.*

b) Anvend kun elektrisk værktøj med de batterier som specifikt er angivet. *Brug af enhver anden type batteri kan forårsage risiko for læsioner og brand.*

c) Når batteriet ikke er i brug, skal det opbevares langt fra andre metalgenstande herunder clips, penge, nøgler, søm, skruer eller andre små metalgenstande, som kan skabe en forbindelse mellem de to klemmer. *Kortslutning af batteriets klemmer kan forårsage forbrændinger eller brand*.

d) Hvis batteriet er i dårlig stand, kan det lække væske: undgå enhver kontakt med denne. Hvis man ved et uheld kommer til at røre væsken, skal man omgående skylle

med vand. Der opsøges omgående læge, hvis væsken kommer i øjnene. *Væskeudslip fra batteriet kan medføre irritation eller forbrændinger.*

e) Man må ikke bruge en beskadiget eller modificeret batterienhed eller instrument. *Beskadigede eller modificerede batterier kan medføre en uforudsigelig adfærd med efterfølgende brand, eksplosion eller risiko for personskader.*

f) Batterienheden må ikke udsættes for ild eller for høje temperaturer. *Eksponering for ild eller temperaturer over 130°C kan forårsage eksplosioner. BEMÆRK. Temperaturen "130°C" kan erstattes med temperaturen "265°F".*

g) Følg alle anvisninger til opladning, og oplad ikke batteriet uden for de temperaturintervaller, der angives i vejledningerne. *Forkert opladning eller temperaturer uden for det anførte interval kan beskadige batteriet og øge risikoen for brand.*

6) Service

a) Det elektriske værktøj skal udelukkende repareres af kvalificeret personale under anvendelse af originale reservedele. *Herved er det muligt at opretholde det elektriske værktøjs sikkerhed.*

b) Beskadigede batterier må aldrig repareres. *Batteriernes vedligeholdelse må kun udføres af producenten eller af leverandører fra autoriserede tjenester.*

2.2 GENERELLE SIKKERHEDSADVARSLER FOR PLÆNEKLIPPERE

a) Brug ikke plæneklipperen i ugunstige vejrforhold, især når der er risiko for lyn. *Det reducerer risikoen for at blive ramt af et lyn.*

b) Undersøg omhyggeligt det område, hvor plæneklipperen skal bruges med henblik på eventuelt at finde vilde dyr. *Vilde dyr kan komme til skade af plæneklipperen under drift.*

c) Undersøg omhyggeligt det område, hvor plæneklipperen skal anvendes, og fjern alle sten, pinde, ledninger, knogler og andre fremmedlegemer. *Genstande der kastes kan forårsage kvæstelser.*

d) Kontrollér altid klingen og knivenheden for slitage eller skader, før plæneklipperen tages i brug. *Slidte eller beskadigede komponenter forøger risikoen for kvæstelser.*

f) Kontrollér hyppigt græsopsamlingsposen for tegn på slitage eller forringelse. *En slidt eller beskadiget græsopsamlingspose kan forøge risikoen for kvæstelser.*

g) Undlad at afmontere afskærmningerne. Afskærmningerne skal være funktionsdygtige og korrekt monteret. *En løs, beskadiget eller forkert fungerende afskærmning kan forårsage kvæstelser.*

h) Hold alle køleluftindløb fri for snavs. *Tilstoppede luftindtag og snavs kan medføre overophedning eller brandfare.*

i) Vær altid iført skridsikkert og beskyttende fodtøj, når du bruger plæneklipperen. Brug ikke plæneklipperen med bare fødder eller åbne sandaler. *Dette reducerer risikoen for fodskader ved kontakt med den bevægelige kniv.*

j) Vær altid iført lange bukser, når du bruger plæneklipperen. *Nøgen hud forøger sandsynligheden for kvæstelser fra genstande, der udslynges.*

k) Brug ikke plæneklipperen på vådt græs. Gå, løb aldrig. *Dette reducerer risikoen for at glide og falde, hvilket kan forårsage kvæstelser.*

l) Brug ikke plæneklipperen på for stejle skråninger. *Dette reducerer risikoen for at miste kontrollen, glidning og fald, hvilket kan forårsage kvæstelser.*

m) Ved arbejde på skråninger skal du altid være opmærksom på din hastighed, altid arbejde på tværs af skråninger, aldrig op eller ned ad bakke, og udvise ekstrem forsigtighed, når du skifter retning. *Dette reducerer risikoen for at miste kontrollen, glidning og fald, hvilket kan forårsage kvæstelser.*

n) Vær meget forsigtig, når du bruger plæneklipperen baglæns eller trækker den mod dig selv. Vær altid opmærksom på dine omgivelser. *Dette reducerer risikoen for at snuble under arbejdet.*

q) Rør ikke ved knive og andre farlige dele i bevægelse, før de er standset. *Dette reducerer risikoen for kvæstelser fra bevægelige dele.*

r) Når du fjerner fastklemt materiale eller rengør plæneklipperen, skal du sørge for, at alle strømafbrydere er afbrudt, og at batteriet er frakoblet. *Uhensigtsmæssig brug af plæneklipperen kan forårsage alvorlige kvæstelser..*

2.3 VEDLIGEHOLDELSE OG OPBEVARING

⚠ Afbryd maskinen fra strømforsyningen, og læs vejledningen, inden eventuel rengøring eller vedligeholdelse påbegyndes. Anvend passende beklædning og arbejdshandsker i alle de situationer, der indebærer risiko for hænderne.

⚠ Brug aldrig maskinen med slidte eller ødelagte dele. Defekte eller ødelagte dele bør altid udskiftes og ikke repareres. Brug originale reservedele: anvendelse af reservedele af anden kvalitet og/eller reservedele, der ikke er korrekt monteret, forringer maskinens sikkerhed, kan medføre ulykker eller kvæstelser, og friholder fabrikanten fra enhver forpligtelse og ansvar.

VIGTIGT *Al vedligeholdelse og justering, der ikke er beskrevet i denne vejledning, skal udføres af din forhandler eller af et specialværksted, som har den viden og det udstyr, der er nødvendigt for at udføre arbejdet korrekt, samtidig med, at maskinens oprindelige sikkerhedsniveau opretholdes. Indgreb udført af værksteder, som ikke er godkendte eller af ukvalificerede personer medfører, at alle fabrikantens garantier og forpligtelser eller ansvar bortfalder.*

1. Efter hver brug frakobles maskinen fra strømforsyningen, og der kontrolleres for eventuelle skader.
2. Skruer og møtrikker skal altid holdes spændt, således at udstyret hele tiden kan sikre den nødvendige driftssikkerhed. Det er vigtigt for sikkerheden og ydelsen, at der foretages en regelmæssig vedligeholdelse.
3. Kontrollér regelmæssigt, at klippeaggregatets fæsteskruer er strammet korrekt til.
4. Brug arbejdshandsker, når du håndterer skæreenheden, afmonterer den eller genmonterer den.
5. Sørg for at skæreanordningen er afbalanceret, når den slibes. Alle procedurerne omkring klippeaggregatet (demontering, slibning, afbalancering, genmontering og/eller udskiftning) er omfattende indgreb, som kræver specifik kompetence samt brug af de egnede redskaber. De skal derfor, og af sikkerhedsårsager, altid udføres af et specialiseret servicecenter.
6. Vær forsigtig i forbindelse med justering af maskinen for at undgå at klemme fingrene mellem skæreanordningen i bevægelse og maskinens faste dele.
7. Rør ikke ved skæreanordningen, før maskinen er blevet koblet fra stikkontakten, og skæreanordningen er standset helt. Under indgrebene på skæreanordningen skal

man være opmærksom på, at den kan bevæge sig, også selv om maskinen er frakoblet elnettet.

8. Kontrollér jævnligt sideudkastskærmen eller den bageste udkastskærm, opsamlingsposen for slitage eller forringelse. Udskift dem, hvis de er beskadigede.
9. Udskift beskadigede advarsels- og anvisningsskilte.
10. Opbevar maskinen, så børn ikke kan få adgang hertil.
11. Lad motoren køle af, inden maskinen sættes i et hvilket som helst rum.
12. For at mindske brandfaren skal plæneklipperen - og specielt motoren - holdes fri for græsrester, blade eller overskydende smørefedt. Tøm altid opsamlingsposen for græs og efterlad ikke beholdere med afklippet græs i et lukket rum.

2.4 BATTERI / BATTERIOPLADER

⚠ ADVARSEL

De følgende sikkerhedsforskrifter integrerer sikkerhedskravene i den specifikke instruktionsbog til batteriopladeren.

- Batteriet må kun oplades ved hjælp af batteriopladere, som er anbefalet af producenten. En uegnet batterioplader kan medføre elektriske stød, overophedning og udslip af batterisyre.
- Anvend kun de batterier, der specifikt er beregnet til dit værktøj. Anvendelse af andre batterier kan medføre personskader og brandfare.
- Hold batteriet væk fra papirklips, mønter, nøgler, søm, skruer og andre mindre metalgenstande, som kan skabe kortslutning mellem batteriklemmerne, når batteriet ikke er i brug. En kortslutning mellem batteriklemmerne kan medføre forbrændinger eller brandfare.
- Brug ikke batteriopladeren i omgivelser med brandfarlige dampe eller stoffer eller på et letantændeligt underlag, som papir, stof eller lign. Batteriopladeren bliver varm under opladningen og kan medføre brand.
- Sørg for, at klemmerne ikke forbindes med hinanden under transport af batterierne. Batterierne må ikke transporteres i metalbeholdere.

2.5 MILJØBESKYTTELSE

Miljøbeskyttelsen er et relevant aspekt, som bør have høj prioritet under anvendelse af maskinen - dette vil gavne både vores fællesskab med andre mennesker og det miljø, vi lever i.

- Undgå at være til gene for nabolaget. Brug kun maskinen på fornuftige tider (ikke tidligt om morgenen eller sent om aftenen/natten, når der kan være til gene for de nærmeste omgivelser).
- Kæden smøres med olie, og under arbejdet vil der altid være en mængde olie, der går spildt i miljøet. Anvend derfor kun biologisk nedbrydelige olietyper, der er specifikt beregnet til denne type anvendelse. Anvendelse af mineralsk olie eller motorolie medfører alvorlige skader på miljøet.
- Overhold nøje de lokale bestemmelser hvad angår bortskaffelse af emballage, slidte dele og andre komponenter, som kan påvirke miljøet. Disse typer affald må ikke bortskaffes sammen med det almindelige husholdningsaffald, men skal indleveres særskilt til egnede genbrugsstationer, som vil sørge for genanvendelse af materialerne.
- Overhold nøje de lokale bestemmelser vedrørende bortskaffelse af restmaterialet efter brug.
- Efter endt levetid må maskinen ikke efterlades i naturen. Henvend dig til din lokale genbrugsstation for bortskaffelse i henhold til de gældende lokale bestemmelser.

Elektriske apparater må ikke bortskaffes sammen med husholdningsaffald. I følge det europæiske direktiv 2012/19/EU om bortskaffelse af elektriske og elektroniske apparater og dets genanvendelse i henhold til de nationale bestemmelser, skal elektriske apparater efter endt levetid indsamles separat med det formål at kunne genanvendes på en miljøforsvarlig måde. Hvis elektriske apparater bortskaffes direkte på losseplads eller i terræn, kan skadelige stoffer sive ned til grundvandet og trænge ind i fødekæden med risiko for menneskers sundhed og velvære. Yderligere oplysninger om bortskaffelse af dette produkt kan fås hos de lokale myndigheder for bortskaffelse af husholdningsaffald eller hos din forhandler.

Når batterierne er udtjente, skal de bortskaffes på en miljøvenlig måde. Batteriet indeholder materiale, som er skadeligt for jer og for miljøet. Det skal fjernes og bortskaffes særskilt på en genbrugsstation, som tager imod litium-ion-batterier.

Affaldssortering af produkter og brugt emballage sikrer, at materialer kan genbruges og genanvendes. Brug af genbrugte materialer hjælper med at forhindre miljøforurening og reducerer efterspørgslen efter råmaterialer.

3. KEND DIN MASKINE

3.1 BESKRIVELSE AF MASKINEN OG DENS TILSIGTEDE ANVENDELSE

Denne maskine er en plæneklipper betjent af gående personer.

Maskinen består hovedsageligt af en motor, som driver en klippeanordning beskyttet af en skærm. Maskinen er udstyret med hjul og et styrehåndtag.

Brugeren kan styre maskinen og anvende hovedbetjeningerne ved hele tiden at opholde sig bag styrehåndtaget og dermed i sikkerhedsafstand fra den roterende klippeanordning.

Hvis brugeren går væk fra maskinen, vil motoren og klippeanordningen standse indenfor et par sekunder.

3.1.1 Tilsigtet brug

Denne maskine er designet og fremstillet til at klippe græs i haver og græsarealer, og skubbes af en operatør.

Generelt kan denne maskine:

1. Slå græsset og samle det op i opsamlingsposen.

3.1.2 Utilsigtet brug

Enhver anden brug end den ovenfor beskrevne kan være farlig og risikere at medføre kvæstelser og/eller materielle skader.

Uegnet brug er for eksempel følgende (men ikke udelukkende):

– Transport på maskinen af andre personer, børn eller dyr, da de risikerer at falde af og pådrage sig alvorlige kvæstelser eller at forhindre sikker kørsel.

– At lade sig transportere af maskinen.
– Anvendelse af maskinen til at trække eller skubbe laster.
– Aktivering af klippeanordningen på områder uden græs.
– Anvendelse af maskinen til at opsamle blade eller rester.
– Anvendelse af maskinen til at udtynde hække eller til at klippe planter, der ikke er græsagtige.
– Når maskinen anvendes af flere brugere.

VIGTIGT *Uegnet brug af maskinen medfører, at garantien bortfalder. Endvidere ophører producentens ansvar, hvilket betyder, at brugeren selv er ansvarlig for eventuelle udgifter som følge af skader eller kvæstelser på sig selv eller andre personer.*

3.1.3 Brugere

Denne maskine er tilsigtet almindelige brugere, dvs. ikke professionelle operatører.
Maskinen er beregnet til "hobbybrug".

VIGTIGT *Maskinen skal anvendes af en enkelt bruger.*

3.2 HOVEDKOMPONENTER (Fig. 1)

A. **Chassis:** er skærmen som omslutter den roterende klippeanordning.

B. **Motor:** driver klippeanordningens rotation.

C. **Klippeanordning:** er den del som skærer græsset.

D. **Beskyttelse på bagudkast:** Dette er en sikkerhedsbeskyttelse og forhindrer udslyngning af eventuelle genstande, der opsamles af klippeanordningen.

E. **Opsamlingspose:** Udover at opsamle græsset, fungerer den som et sikkerhedselement, da den forhindrer, at eventuelle genstande, som klippeanordningen måtte opsamle, bliver kastet ud af maskinen (angår kun modeller med opsamling bagpå).

F. **Styrehåndtag:** brugerens arbejdsposition. Dets længde sikrer, at brugeren under arbejdet altid holder en sikker afstand til den roterende klippeanordning.

G. **Afbryder:** starter/standser motoren og tilkobler/frakobler samtidig klippeanordningen.

H. **Adgangslåge til batterirum**

I. **Sikkerhedsnøgle (frakoblingsanordning):** Nøglen aktiverer/inaktiverer maskinens elektriske kredsløb.

J. **Batteri** *(hvis det ikke følger med maskinen, se kap. 13 "ekstraudstyr"):* Leverer strøm til start af motoren; egenskaberne og brugsforskrifterne beskrives i den specifikke vejledning.

K. **Batterioplader** *(hvis den ikke følger med maskinen, se kap. 13 "ekstraudstyr"):* Enhed som bruges til at oplade batteriet.

3.3 TYPESKILT (Fig. 1)

1. Lydeffektniveau.
2. CE- overensstemmelsesmærkning.
3. Konstruktionsår.
4. Type af maskine.
5. Serienummer.
6. Fabrikantens navn og adresse.
7. Varenummer.
8. Motorens maks. driftshastighed.
9. Vægt i kg.
10. Forsyningsspænding.
11. Elektrisk beskyttelsesklasse.
12. Nominel effekt.

VIGTIGT *Anvend dataene på typeskiltet hver gang der rettes henvendelse til det autoriserede servicecenter.*

VIGTIGT *Eksemplet på overensstemmelseserklæringen findes på de sidste sider i denne manual.*

3.4 SIKKERHEDSMÆRKNING (Fig. 2).

Der er placeret forskellige symboler på maskinen.
Symbolernes betydning:

Advarsel. Læs anvisningerne, inden maskinen anvendes.

Fare! Risiko for udslyngning af genstande. Hold andre personer væk arbejdsområdet under brug af maskinen.

Pas på den meget skarpe klippeanordning. Sørg for at holde hænder og fødder uden for huset, hvor klippeanordningen er anbragt. Klippeanordningen fortsætter med at dreje rundt, også efter at motoren er slukket. Tag batteriet ud, før der udføres nogen form for kontrol, rengøring eller vedligeholdelses-/indstillingsindgreb på maskinen..

Angår kun elektriske plæneklippere med strømforsyning.

Angår kun elektriske plæneklippere med strømforsyning.

VIGTIGT *Hvis mærkaterne er blevet ødelagt eller er ulæselige, bør de udskiftes. Ret henvendelse til dit autoriserede servicecenter for at få udleveret nye mærkater.*

4. MONTERING

⚠ ***Sikkerhedsforskrifterne, som skal følges, er beskrevet i kap. 2. Disse forskrifter skal følges nøje for at undgå alvorlige risici eller farer.***

Af hensyn til opbevaring og transport er visse af maskinens komponenter ikke monterede på fabrikken. Disse komponenter skal monteres efter fjernelse af emballagen.

⚠ ***Udpakning og færdiggørelse af samlingen skal ske på et plant og solidt underlag, hvor der er tilstrækkelig plads til at flytte maskinen og emballagen, med anvendelse af passende værktøjer. Tag ikke maskinen i brug før instruktionerne i afsnittet "MONTERING" er fuldførte.***

⚠ ***Før monteringen udføres skal man kontrollere, at sikkerhedsnøglen ikke sidder i sit sæde.***

4.1 UDPAKNING (Fig. 3)

4.2 MONTERING AF POSEN (Fig.4 ÷ 6)

4.3 MONTERING AF STYREHÅNDTAGET (Fig.7÷15)

5. BETJENINGSORGANER

5.1 SIKKERHEDSNØGLE (FRAKOBLINGSANORDNING)

Nøglen (Fig.16.A), som sidder inde i batterirummet, aktiverer og inaktiverer maskinens elektriske kredsløb.
Ved fjernelse af nøglen frakobles det elektriske kredsløb fuldstændigt for at hindre utilsigtet brug af maskinen.

VIGTIGT *Fjern sikkerhedsnøglen hver gang maskinen efterlades ubrugt eller uovervåget.*

5.2 AFBRYDER

Afbryderen (Fig. 17.A, Fig. 17.A.1) starter/standser motoren og tilkobler/frakobler samtidig klippeanordningen.
De anførte positioner svarer til:

	Start. Tryk på sikkerhedsknappen (fig. 17.A.1) og træk i håndtaget (fig. 17.A) for at starte.
	Indkobling af skæreanordningen. Motorens igangsætning medfører samtidig indkobling af klippeanordningen.
○	**Standsning.** Motoren standser automatisk, når håndtaget slippes (Fig. 17.A).

6. BRUG AF MASKINEN

⚠ ***Sikkerhedsforskrifterne, som skal følges, er beskrevet i kap. 2. Disse forskrifter skal følges nøje for at undgå alvorlige risici eller farer.***

6.1 KLARGØRING

Sørg for, at sikkerhedsnøglen ikke er sat i.

anbring maskinen på et vandret og solidt plan;

⚠ ***Indstil klippehøjden mens klippeanordningen står helt stille.***

6.1.1 Kontrol og genopladning af batteriet (Fig. 18)

6.1.2 Klargøring til klipning og opsamling af græsset i opsamlingsposen (Fig.19)

6.1.3 Justering af klippehøjde (Fig.20÷21)

6.1.4 Justering af styrehåndtagets højde / hældning (Fig.15)

6.2 SIKKERHEDSKONTROLLER

⚠ ***Udfør altid sikkerhedskontrollerne før maskinen tages i brug.***

6.2.1 Generel sikkerhedskontrol

Emne	Resultat
Håndtag	Rene og tørre.
Styrehåndtag	Korrekt og stramt fastgjort til maskinen.
Klippeanordning	Ren, ikke beskadiget eller slidt, intakt, godt slebet.
Beskyttelse til bagudkast; opsamlingspose	Hele. Ingen beskadigelse. Monteret korrekt. Udskift dem, hvis de er beskadiget.
Afbryder	Håndtagets bevægelse skal være fri og uhindret. Når der gives slip på håndtaget, skal det automatisk og hurtigt vende tilbage til neutralposition.
Batteri	Ingen skade på dets kappe, ingen væskeudsivning.
Skruer/møtrikker på maskinen og klippeanordningen	Korrekt strammede (ikke løsnede). Ikke beskadigede eller slidte.
Gennemstrømning af køleluft	Ikke tilstoppet

Maskine	Ingen tegn på skader eller slid. Ingen usædvanlige vibrationer. Ingen usædvanlige lyde.

Handling	Resultat
1. Start maskinen (afsnit. 6.3). **2.** Slip afbryderkontakten (Fig. 26).	**1.** Klippeanordningen skal bevæge sig. **2.** Sikkerhedshåndtagets bevægelse skal være fri og uhindret. Når der gives slip på håndtaget, skal det automatisk og hurtigt vende tilbage til neutralposition, hvilket får klippeanordningen til at stoppe

⚠ ***Hvis en af kontrollerne ikke fører til resultatet angivet i tabellerne, må maskinen ikke anvendes! Ret henvendelse til et servicecenter for de relevante kontroller og en eventuel reparation.***

6.3 START (Fig.22÷25)

BEMÆRK *Start maskinen på en plan overflade uden forhindringer eller højt græs.*

⚠ ***Motorens igangsætning medfører samtidig indkobling af klippeanordningen.***

6.4 KØRSEL (Fig.26)

VIGTIGT *Hvis motoren standser pga. overophedning under arbejdet, er det nødvendigt at vente ca. 5 minutter, inden den kan genstartes.*

6.4.1 Græsslåning (Fig.27)

BEMÆRK *Tilpas hastigheden og klippehøjden efter plænens tilstand (græssets højde, tæthed og fugtighed) og efter mængden af bortklippet græs.*

6.4.2 Tømning af opsamlingsposen (Fig.28÷,29)

6.5 STANDSNING (Fig. 28)

⚠ ***Klippeanordningen fortsætter med at dreje nogle sekunder efter at den er frakoblet eller efter slukning af motoren.***

VIGTIGT *Stop altid maskinen:*

- *Under flytning fra det ene arbejdsområde til det andet.*
- *Ved kørsel hen over ikke-græsbeklædte overflader.*
- *Hver gang det er nødvendigt at køre hen over en forhindring.*
- *Inden indstilling af klippehøjden.*
- *Hver gang opsamlingsposen fjernes eller genmonteres.*

6.6 EFTER BRUG

1. Åbn lågen og træk sikkerhedsnøglen ud.
2. Fjern batteriet fra dets leje og oplad det (afsnit 7.2.3).
3. Lad motoren køle af, inden maskinen sættes i et hvilket som helst rum.
4. Rengør (afsnit 7.3).
5. Kontrollér, at der ikke er løstsiddende eller beskadigede komponenter. Udskift om nødvendigt de beskadigede komponenter og stram eventuelt løstsiddende skruer og bolte, eller kontakt det autoriserede servicecenter.
6. Kontrol af eventuelle skader på maskinen. Kontakt om nødvendigt et autoriseret servicecenter.

VIGTIGT *Fjern sikkerhedsnøglen hver gang maskinen efterlades ubrugt eller uovervåget.*

7. VEDLIGEHOLDELSE

⚠ ***Sikkerhedsforskrifterne, som skal følges, er beskrevet i kap. 2. Disse forskrifter skal følges nøje for at undgå alvorlige risici eller farer.***

⚠ ***Før der udføres nogen form for kontrol, rengøring eller vedligeholdelses-/indstillingsindgreb på maskinen:***

- ***Stands maskinen.***
- ***Træk sikkerhedsnøglen ud (efterlad aldrig nøglen i maskinen eller indenfor børns eller uegnede personers rækkevidde).***
- ***Fjern batteriet.***
- ***Kontrollér, at ingen dele er i bevægelse.***
- ***Lad motoren køle af, inden maskinen sættes i et hvilket som helst rum.***
- ***Tag passende beklædning på og arbejdshandsker i alle de situationer, der indebærer risiko for hænderne.***
- ***Læs den tilhørende vejledning.***

7.1 BATTERI

7.1.1 Batteritid

Batteriets autonomi (og dermed det klippede areal inden genopladning) betinges primært af:

a. Miljømæssige faktorer, som kræver mere elektrisk energi:

– Klipning af tæt, højt eller fugtigt græs.

b. Maskinens skærebredde: Jo større bredden er, desto større er energibehovet.

c. Brugerens opførsel, man bør undgå:

– Hyppig tænding og slukning under arbejdet.
– En for lav klippehøjde i forhold til græssets tilstand.
– En for høj fremkørselshastighed i forhold til den klippede græsmængde.

BEMÆRK *Under brugen er batteriet beskyttet mod komplet afladning ved hjælp af en beskyttelsesanordning, som slukker maskinen og hindrer dens funktion.*

For at optimere batteriets autonomi er det altid en god ide at:
- Klippe græsset, når plænen er tør.
- Klippe græsset hyppigt for at undgå, at det når en for stor højde.
- Indstille en højere klippehøjde, når græsset er meget højt, og derefter klippe det igen ved en lavere højde.

I tilfælde af at man ønsker at anvende maskinen i længere arbejdssessioner end standardbatteriet er i stand til at understøtte, kan man:
- Købe et sekundært standardbatteri til erstatning for det afladede batteri, således at man kan fortsætte arbejdet.
- Købe et batteri med større autonomi i forhold til standardbatteriet (afsnit 13.2).

7.1.2 Fjernelse og opladning af batteriet (Fig.30÷32)

BEMÆRK *Batteriet er udstyret med en beskyttelse, som hindrer opladning, såfremt temperaturen er under frysepunktet (0 °C) eller over +40 °C.*

BEMÆRK *Batteriet kan oplades (også delvist) på et hvilket som helst tidspunkt, uden at dette indebærer risiko for beskadigelse af batteriet.*

7.2 RENGØRING

Hver gang maskinen har været brugt, skal den rengøres iht. følgende vejledning.

7.2.1 Rengøring af maskine

- Brug ikke vandstråler, og undgå at gøre motoren og de elektriske dele våde.
- Brug ikke skrappe midler til rengøring af chassiset.
- For at mindske brandfaren skal plæneklipperen - og specielt motoren - holdes fri for græsrester, blade eller overskydende smørefedt.

7.2.2 Rengøring af klippeanordningsenheden

VIGTIGT *Vend maskinen om på siden og sørg for at den er stabil, før der udføres nogen form for indgreb.*

Fjern græsrester og mudder, der måtte have samlet sig inde i chassiset - ellers vil dette materiale tørre ud og vanskeliggøre den efterfølgende start.

7.2.3 Rengøring af gitrene til indsugning af køleluft

Rengør og fri gitrene til indsugning af køleluft for snavs, for at undgå over ophedning og skader på motoren og på batteriet.

Gør følgende:
1. Vend maskinen om på siden og sørg for at den står stabilt, før der udføres nogen form for indgreb.
2. Pust med trykluft ind igennem gitrene til indsugning af køleluft (fig 34).

7.2.4 Rengøring af posen

1. Tøm opsamlingsposen;
2. ryst den for at rense den for græs- og jordrester;
3. vask og skyl den og hæng den op, så den hurtigt kan tørre.

7.3 KLIPPEANORDNING

En sløv skæreanordning hiver græsset op og medfører at græsplænen bliver gullig.

⚠ ***Rør ikke ved klippeanordningen, før tændingsnøglen er blevet fjernet og klippeanordningen er standset helt. Vær opmærksom på, at klippeanordningen kan bevæge sig, også selv om nøglen er fjernet.***

⚠ ***Samtlige handlinger, der involverer klippeanordningen (afmontering, slibning, afbalancering, reparation, genmontering og/eller udskiftning), er kritiske og kræver specifik kompetence og anvendelse af specialværktøj. Af sikkerhedshensyn er det derfor nødvendigt, at de altid udføres på et specialiseret servicecenter.***

⚠ ***Få altid udskiftet beskadigede, skæve eller slidte klippeanordninger sammen med deres skruer for at opretholde afbalanceringen.***

VIGTIGT *Anvend altid originale klippeanordninger med den kode som er anført i tabellen "Tekniske data".*

I betragtning af produktets udvikling kan klippeanordningerne anført i tabellen "Tekniske data" med tiden udskiftes med andre typer, som har lignende egenskaber hvad angår ombyttelighed og funktionssikkerhed.

8. OPMAGASINERING

8.1 OPMAGASINERING AF MASKINEN

⚠ ***Opmagasinér kun maskinen i vandret stilling og solidt støttet på jorden. Opmagasiner ikke maskinen i lodret position.***

Når maskinen skal opmagasineres:
1. Lad motoren køle af
2. Træk sikkerhedsnøglen ud.
3. Fjern batteriet fra dets leje og oplad det (afsnit 7.2.2).
4. Rengør (afsnit 7.3).
5. Opmagasinér maskinen:
   - et tørt sted;
   - beskyttet mod vind og vejr;
   - helst overdækket med et dækken;
   - utilgængeligt for børn;
   - sørg for at have fjernet nøgler og værktøj anvendt til vedligeholdelse..

8.2 OPMAGASINERING AF BATTERIET

Hvis batteriet ikke oplades i en længere periode, er det nødvendigt at altid holde det i skyggen, på et køligt sted og i fugtighedsfrie miljøer med en omgivelsestemperatur mellem 0 ~ 45 ° C.

VIGTIGT *Ved længere tids opmagasinering skal batteriet oplades hver anden måned for at forlænge dets levetid.*

9. FLYTNING OG TRANSPORT

Hver gang maskinen skal sættes i bevægelse, løftes, transporteres eller skråtstilles, skal man:

- standse maskinen (afsnit 6.5)
- trække sikkerhedsnøglen ud;
- kontrollér, at ingen dele er i bevægelse;
- bære kraftige arbejdshandsker;
- tage fat i maskinen på steder, som garanterer et sikkert greb i forhold til maskinens vægtfordeling;
- lade dig hjælpe af det antal personer, som er passende i forhold til maskinens vægt og transportmidlets natur eller i forhold til området, hvor maskinen skal placeres eller fjernes fra;
- kontrollere at flytning af maskinen ikke medfører skader eller kvæstelser.

Når maskinen transporteres i bil eller på anhænger skal man:

1. anvende opkørselsramper med tilstrækkelig resistens, bredde og længde;
2. sænke rotorhuset;
3. anbringe den, så den ikke udgør en risiko for nogen;
4. fastgøre den omhyggeligt til transportmidlet med reb eller kæder for at undgå at den vælter.

10. SERVICE OG REPARATIONER

Denne brugsanvisning indeholder alle nødvendige anvisninger til brug af maskinen og en korrekt grundlæggende vedligeholdelse, som kan udføres af brugeren selv. Alt justerings- og vedligeholdelsesarbejde, der ikke er beskrevet i denne brugsanvisning, skal udføres hos din forhandler eller et specialiseret servicecenter.
Indgreb udført af værksteder, som ikke er godkendte, eller af ukvalificerede personer medfører, at alle fabrikantens garantier og forpligtelser eller ansvar bortfalder.

- Uoriginale reservedele og tilbehør er ikke godkendte. brug af uoriginale reservedele og tilbehør kompromitterer sikkerheden og fritager producenten fra enhver forpligtelse og ethvert ansvar.
- Originale reservedele kan fås hos autoriserede servicecentre og forhandlere.

11. GARANTIDÆKNING

Garantien omfatter udelukkende privatbrugere, dvs. ikke professionelle operatører.
Garantien dækker alle defekter relateret til materialernes kvalitet og fejl i forbindelse med produktionen, der opstår i løbet af garantiperioden af din forhandler eller af et specialiseret kundeservicecenter.
Garantien dækker udelukkende reparation eller udskiftning af den defekte komponent.
Det anbefales at få foretaget en årlig kontrol af maskinen på et autoriseret servicecenter til vedligeholdelse, service og kontrol af de monterede sikkerhedsanordninger.
Garantidækningen forudsætter en regelmæssig vedligeholdelse af maskinen.
Garantien dækker ikke skader som følge af:

- Manglende kendskab til den medfølgende dokumentation (instruktionsbøger).
- Anvendelse til professionelle formål.
- Uopmærksomhed, uagtsomhed.
- Eksterne årsager (lynnedslag, stød, tilstedeværelse af fremmedlegemer i maskinen) eller ulykker.
- Utilsigtet eller ukorrekt brug og montage iht. fabrikantens anvisninger.
- Dårlig vedligeholdelse.
- Ændring af maskinen.
- Anvendelse af uoriginale reservedele (tilpassede dele).
- Anvendelse af tilbehør, som ikke er leveret eller godkendt af fabrikanten.

Garantien dækker heller ikke:

- Vedligeholdelseshandlinger (beskrevet i instruktionsbogen).
- Normal slitage af forbrugsmaterialer, såsom klippeanordninger, hjul, sikkerhedsmøtrikker og ledningsføringer.
- Normal slitage.
- Forværring af maskinens æstetiske udseende som følge af brug.
- Understøttelse til klippeanordninger.
- Eventuelle ekstraomkostninger til aktivering af garantien, såsom overflytning til brugeren, transport af maskinen til forhandleren, leje af udstyr til udskiftning eller tilkaldelse af en ekstern virksomhed for alle vedligeholdelsesopgaver.

Brugeren er beskyttet af den nationale lovgivning. Brugerens rettigheder i henhold til den nationale lovgivning er ikke på nogen måde begrænset af denne garanti.

12. PROBLEMER OG DERES LØSNING

Såfremt de ovennævnte indgreb ikke løser problemet, bør der rettes henvendelse til forhandleren.

PROBLEM	MULIG ÅRSAG	AFHJÆLPNING
1. Motoren starter ikke, når man indvirker på kontakten	Sikkerhedsnøglen mangler eller er ikke isat korrekt.	Indsæt nøglen (Fig. 16.A).
	Batteriet mangler eller er ikke sat korrekt i.	Åbn lågen og sørg for, at batteriet sidder korrekt i batterirummet (Fig. 23)
	Batteriet er afladet.	Kontrollér opladningen, og oplad batteriet (afsnit 7.1.2).
	Forsinket igangsætning af motoren.	Hold afbryderkontakten trykket ind i 2-3 sekunder (Fig. 25).
	Varmesikringen har grebet ind pga. overophedning af motoren.	Vent mindst 5 minutter og start derefter maskinen igen.
2. Motoren er i gang, men klippeanordningen roterer ikke	Fastgørelsen af klippeanordningen har løsnet sig.	Stands omgående motoren og tag sikkerhedsnøglen ud. Kontakt et autoriseret servicecenter for at få udført kontroller, udskiftninger eller reparationer (afsnit 7.3).
3. Motoren standser under arbejdet.	Batteriet er ikke sat korrekt i.	Åbn lågen og sørg for, at batteriet sidder korrekt i batterirummet (Fig. 23).
	Batteriet er afladet.	Kontrollér opladningen, og oplad batteriet (afsnit 7.1.2).
	Forhindringer, som hæmmer rotationen af klippeanordningen.	Fjern sikkerhedsnøglen, brug arbejdshandsker og fjern græs eller snavs fra nederste del af maskinen og/eller i udkastkanalen.
	Varmesikringen har grebet ind pga. overophedning af motoren.	Rengør gitrene til indsugning af køleluft (afsnit 7.2.3). Vent mindst 5 minutter og start derefter maskinen igen.
3. Motoren standser under arbejdet.	Varmesikringen har grebet ind pga. et for stort strømforbrug, som skyldes: • Klipning af for højt græs. • Forhindringer, som hæmmer rotationen af klippeanordningen. • Der er for mange græsrester akkumuleret inde i chassiset og i udkastkanalen.	• Indstil en højere klippehøjde, når græsset er meget højt, og klip det derefter igen ved en lavere højde • Fjern forhindringerne (afsnit 7.2.2). • Rengør maskinen (afsnit 7.2.1, 7.2.2, 7.2.3) Vent mindst 5 minutter og start derefter maskinen igen.
4. Det klippede græs opsamles ikke længere i opsamlingsposen.	Klippeanordningen er stødt mod et fremmedlegeme og har taget skade.	Stands omgående motoren og tag sikkerhedsnøglen ud. Kontrollér for eventuel beskadigelse og kontakt et servicecenter ved behov for udskiftning af klippeanordningen (afs. 7.3).
	Chassisets indre er snavset.	Rengør chassisets indre, for at lette græssets passage i retning af opsamlingsposen (afs. 7.2.2).
5. Græsset er vanskeligt at afklippe.	Klippeanordningen er i dårlig stand.	Kontakt et autoriseret servicecenter for at gå klippeanordningen slebet eller udskiftet.

6. Der høres støj og/eller overdrevne vibrationer under arbejdet.	Fastgørelsen af klippeanordningen har løsnet sig, eller klippeanordningen er blevet beskadiget.	Stands omgående motoren og tag sikkerhedsnøglen ud. Kontakt et autoriseret servicecenter for at få udført kontroller, udskiftninger eller reparationer (afsnit 7.3).
7. Batteriets autonomi er dårlig.	Brugsforholdene er krævende og strømforbruget er stort.	Optimér brugen (afsnit 7.1.1).
	Batteriet er utilstrækkeligt til arbejdsforholdene.	Anvend et sekundært batteri eller et større batteri (afsnit 13.1).
8. Opladeren lader ikke batteriet.	Batteriet er ikke sat korrekt i batteriopladeren.	Kontroller at batteriet er sat korrekt i (afsnit 7.1.2)
	Omgivelserne er ikke passende.	Oplad batteriet i omgivelser med en passende temperatur (se batteriets/ batteriladerens brugsanvisning).
	Kontakterne er snavsede.	Rengør kontakterne.
	Der mangler spænding til opladeren.	Kontroller at stikket er sat i stikkontakten, og at der er spænding på kontakten.
	Batteriopladeren er defekt.	Udskift den med en original reservedel.
		Hvis problemet vedbliver, skal man konsultere batteriets/batteriladerens brugsanvisning.

13. TILBEHØR

13.1 BATTERIER

Batterier med forskellig kapacitet, for at imødekomme de forskellige driftskrav, er tilgængelige (fig. 35). Listen over batterierne der er kompatible med denne maskine er anført i tabellen "Tekniske data".

13.2 BATTERIOPLADER

Enhed som bruges til at oplade batteriet (Fig.36).

DE

ACHTUNG!: VOR INBETRIEBNAHME DER MASCHINE DAS VORLIEGENDE HANDBUCH AUFMERKSAM LESEN. Es für den Fall eines zukünftigen Bedarfs aufbewahren.

INHALTSVERZEICHNIS

1. ALLGEMEINES 1
   1.1 Wie ist das Handbuch zu lesen 1
   1.2 Referenzen 1
2. SICHERHEITSVORSCHRIFTEN 1
   2.1 ALLGEMEINE SICHERHEITSHINWEISE FÜR ELEKTRISCHE WERKZEUGE 1
   2.2 ALLGEMEINE SICHERHEITSHINWEISE FÜR RASENMÄHER 3
   2.3 WARTUNG UND LAGERUNG 4
   2.4 BATTERIE / Batterieladegerät 4
   2.5 Umweltschutz 4
3. DIE MASCHINE KENNENLERNEN 5
   3.1 Maschinenbeschreibung und Verwendungszweck 5
   3.2 Hauptbauteile (Abb. 1) 5
   3.3 Typenschild (Abb. 1) 6
   3.4 Sicherheitskennzeichnung(Abb. 2). 6
4. ZUSAMMENBAU 6
   4.1 Auspacken (Abb.3) 6
   4.2 Zusammenbau der Grasfangeinrichtung (Abb.4 ÷ 6) 6
   4.3 Zusammenbau des Griffs (Abb.7÷15) 6
5. STEUERBEFEHLE 6
   5.1 Sicherheitsschlüssel (Abschaltvorrichtung) 6
   5.2 Schalterbedienung 6
6. GEBRAUCH DER MASCHINE 7
   6.1 Vorbereitende Arbeitsschritte 7
   6.2 Sicherheitskontrollen 7
   6.3 Start (Abb.22÷25) 7
   6.4 Betrieb (Abb.26) 7
   6.5 Stopp (Abb.28) 7
   6.6 Nach der Verwendung 8
7. WARTUNG 8
   7.1 Batterie 8
   7.2 Reinigung 8
   7.3 Schnittvorrichtung 9
8. UNTERSTELLUNG 9
   8.1 Unterstellung der Maschine 9
   8.2 Unterstellung der Batterie 9
9. BEWEGUNG UND TRANSPORT 9
10. SERVICE UND REPARATUREN 9
11. DECKUNG DER GARANTIE 9
12. STÖRUNGSSUCHE 10
13. ANBAUGERÄTE AUF ANFRAGE 11
   13.1 Batterie 11
   13.2 Batterieladegerät 11

1. ALLGEMEINES

1.1 WIE IST DAS HANDBUCH ZU LESEN

Abschnitte mit besonders wichtigen Informationen zur Sicherheit und zum Betrieb sind im Text des Handbuchs nach folgenden Kriterien unterschiedlich hervorgehoben:

HINWEIS oder WICHTIG liefern erläuternde Hinweise oder andere Angaben zu bereits an früherer Stelle gemachten Aussagen, in der Absicht, die Maschine nicht zu beschädigen oder Schäden zu vermeiden.

Das Symbol ⚠ weist auf eine Gefahr hin. Die Nichtberücksichtigung der Warnung kann zu persönlichen Verletzungen und Verletzungen an Dritten und/oder Schäden führen.

Die Abschnitte, die mit einem Rahmen aus grauen Punkten gekennzeichnet sind, enthalten optionale Eigenschaften, die nicht bei allen Modellen in diesem Handbuch vorhanden sind. Prüfen, ob die Eigenschaft beim eigenen Modell vorhanden ist.

Alle Angaben “vorne”, “hinten”, “rechts” und “links” verstehen sich mit Bezug auf die Arbeitsposition des Bedieners.

1.2 REFERENZEN

1.2.1 Abbildungen

Die Abbildungen in dieser Betriebsanleitung sind mit 1, 2, 3, usw. nummeriert.
Die in den Abbildungen angegebenen Komponenten sind mit den Buchstaben A, B, C, usw. gekennzeichnet.
Ein Bezug auf die Komponente C in der Abbildung 2 wird mit folgender Beschriftung angegeben: „Siehe Abb. 2.C“ oder einfach „(Abb. 2.C)“.
Die Abbildungen haben Hinweischarakter. Die tatsächlichen Teile können sich von den dargestellten unterscheiden.

1.2.2 Titel

Das Handbuch ist in Kapitel und Absätze unterteilt. Der Titel des Absatzes “2.1 Schulung” ist ein Untertitel von “2. Sicherheitsnormen”. Die Referenzen von Titeln und Absätzen sind mit der Abkürzung Kap. oder Abs. und der entsprechenden Nummer gekennzeichnet. Beispiel: “Kap. 2” oder “Abs. 2.1”.

2. SICHERHEITSVORSCHRIFTEN

2.1 ALLGEMEINE SICHERHEITSHINWEISE FÜR ELEKTRISCHE WERKZEUGE

⚠ ACHTUNG Lesen Sie aufmerksam alle Sicherheitshinweise und Anweisungen. Versäumnisse bei der Einhaltung der Sicherheitshinweise und Anwei-

sungen können elektrischen Schlag, Brand und/oder schwere Verletzungen verursachen.

Bewahren Sie alle Sicherheitshinweise und Anweisungen für die Zukunft auf.

Der in den Sicherheitshinweisen verwendete Begriff „Elektrowerkzeug" bezieht sich auf netzbetriebene Elektrowerkzeuge (mit Netzkabel) oder auf mit Akku betriebene Elektrowerkzeuge (ohne Netzkabel).

1) Arbeitsplatzsicherheit

a) Halten Sie den Arbeitsbereich sauber und gut beleuchtet. *Dunkle und unordentliche Arbeitsbereiche können zu Unfällen führen.*

b) Das Elektrowerkzeug darf nicht in explosionsgefährdeten Bereichen, in Anwesenheit brennbarer Flüssigkeiten, Gas oder Staub verwendet werden. *Elektrowerkzeuge erzeugen Funken, die den Staub oder die Dämpfe entzünden können.*

c) Bei der Verwendung eines Elektrowerkzeugs müssen Kinder und Anwesende fern gehalten werden. *Durch Ablenkungen können Sie die Kontrolle über das Werkzeug verlieren.*

2) Elektrische Sicherheit

a) Die Stecker des Elektrowerkzeugs müssen in die Steckdose passen. Verändern Sie niemals den Stecker in irgendeiner Weise. Verwenden Sie keine Adapterstecker mit Elektrowerkzeugen, die geerdet sind. *Nicht veränderte Stecker und passende Steckdosen verringern das Risiko eines Stromschlags.*

b) Vermeiden Sie Körperkontakt mit geerdeten Oberflächen wie Rohren, Heizungen, Herden und Kühlschränken. *Es besteht ein erhöhtes Risiko eines Stromschlags, wenn Ihr Körper geerdet ist.*

c) Verwenden Sie den Rasenmäher nicht unter nassen oder regnerischen Bedingungen. *Dies erhöht das Risiko eines Stromschlags.*

d) Verwenden Sie das Netzkabel nicht für anderen Zwecke. Verwenden Sie das Kabel niemals, um das Elektrowerkzeug zu tragen oder es zu ziehen und ziehen Sie niemals am Kabel, um das Elektrowerkzeug von der Steckdose zu trennen. Halten Sie das Kabel von Wärme, Öl, scharfen Kanten oder beweglichen Teilen fern. *Beschädigte oder verhedderte Kabel erhöhen das Risiko eines Stromschlags.*

e) Nutzen Sie ein für den Außeneinsatz geeignetes Verlängerungskabel, wenn Sie ein Elektrowerkzeug im Außenbereich einsetzen. *Die Verwendung eines für den Außenbereich geeigneten Verlängerungskabels verringert das Risiko eines Stromschlags.*

f) Verwenden Sie eine Stromversorgung, die durch einen Fehlerstromschutzschalter (RCD) geschützt ist, wenn sich der Einsatz eines Elektrowerkzeugs in einer feuchten Umgebung nicht vermeiden lässt. *Die Verwendung eines RCD verringert das Risiko eines Stromschlags.*

3) Sicherheit von Personen

a) Seien Sie aufmerksam, kontrollieren Sie was Sie tun und verwenden Sie beim Einsatz eines Elektrowerkzeugs Ihren gesunden Menschenverstand. Benutzen Sie kein Elektrowerkzeug, wenn Sie müde sind oder unter dem Einfluss von Drogen, Alkohol oder Medikamenten stehen. *Ein Moment der Unachtsamkeit beim Gebrauch des Elektrowerkzeugs kann zu ernsthaften Verletzungen führen.*

b) Verwenden Sie Schutzkleidung. Tragen Sie immer eine Schutzbrille. *Das Tragen persönlicher Schutzausrüstung, wie Staubmaske, rutschfeste Sicherheitsschuhe, Schutzhelm oder Gehörschutz, je nach Art und Einsatz des Elektrowerkzeugs, verringert das Risiko von Verletzungen.*

c) Vermeiden Sie unabsichtliches Anlassen. Vergewissern Sie sich, dass das Elektrowerkzeug ausgeschaltet ist, bevor Sie es an die Stromversorgung und/oder den Akku anschließen, es aufnehmen oder tragen. *Wenn Sie beim Tragen des Elektrowerkzeugs den Finger am Schalter haben oder das Gerät eingeschaltet an die Stromversorgung anschließen, kann dies zu Unfällen führen.*

d) Entfernen Sie alle Einstellwerkzeuge bzw. Schraubenschlüssel, bevor Sie das Elektrowerkzeug betätigen. *Ein Werkzeug oder Schlüssel, der sich in einem drehenden Geräteteil befindet, kann zu Verletzungen führen.*

e) Achten Sie auf Ihr Gleichgewicht. Sorgen Sie für einen sicheren Stand und halten Sie jederzeit das Gleichgewicht. *Dadurch können Sie das Elektrowerkzeug in unerwarteten Situationen besser kontrollieren.*

f) Kleiden Sie sich auf geeignete Weise. Tragen Sie keine weite Kleidung oder Schmuck. Halten Sie Haare, Kleidung und Handschuhe fern von sich bewegenden Teilen. *Lockere Kleidung, Schmuck oder lange Haare können von sich bewegenden Teilen erfasst werden.*

g) Wenn Geräte an die Staubabsaug- und -sammelanlage angeschlossen werden müssen, vergewissern Sie sich darüber, dass sie ordnungsgemäß angeschlossen und verwendet werden. *Die Verwendung einer Staubabsaugung kann Gefährdungen durch Staub verringern.*

h) Lassen Sie sich nicht durch die Vertrautheit, die Sie durch den häufigen Gebrauch der Maschine erlangt haben, dazu verleiten, die Sicherheitsprinzipien zu missachten. *Fahrlässiges Handeln kann schnell zu schweren Verletzungen führen.*

4) Verwendung und Schutz des Elektrowerkzeugs

a) Überlasten Sie das Elektrowerkzeug nicht. Verwenden Sie für Ihre Arbeit das dafür bestimmte Elektrowerkzeug. *Mit dem passenden Elektrowerkzeug arbeiten Sie besser und sicherer im angegebenen Leistungsbereich.*

b) Verwenden Sie das Elektrowerkzeug nicht, wenn der Schalter das Werkzeug nicht korrekt ein- und ausschalten kann. *Ein Elektrowerkzeug, das sich nicht mehr ein- oder ausschalten lässt, ist gefährlich und muss repariert werden.*

c) Nehmen Sie den Akku aus seinem Sitz, bevor Sie Einstellungen vornehmen, Zubehörteile wechseln und bevor Sie das Werkzeug wegräumen. *Diese Vorsichtsmaßnahmen verhindern einen unbeabsichtigten Start des Elektrowerkzeugs.*

d) Legen Sie nicht verwendete Elektrowerkzeuge außer Reichweite von Kindern ab und verhindern Sie die Verwendung des Elektrowerkzeugs durch Personen, die nicht mit dem Werkzeug und diesen Anweisungen vertraut sind. *Elektrowerkzeuge sind gefährlich, wenn sie von unerfahrenen Personen benutzt werden.*

e) Die Elektrowerkzeuge sorgfältig warten. Stellen Sie sicher, dass bewegliche Teile einwandfrei funktionieren und nicht klemmen und dass keine Teile, die für den Betrieb des Elektrowerkzeugs notwendig sind, gebrochen oder in anderer Weise beschädigt sind. Wenn

Schäden vorhanden sind, muss das Elektrowerkzeug vor seinem Einsatz repariert werden. *Die Ursache vieler Unfälle ist eine schlechte Wartung.*

f) Alle Schneiden müssen scharf und sauber gehalten werden. *Sorgfältig gepflegte Schneidvorrichtungen mit scharfen Schneidkanten verklemmen sich weniger und sind leichter zu führen.*

g) Das Elektrowerkzeug und das Zubehör müssen nach den gelieferten Anweisungen verwendet werden, wobei die Arbeitsbedingungen und die auszuführende Arbeit zu berücksichtigen sind. *Die Verwendung eines Elektrowerkzeugs für andere als die vorgesehenen Arbeiten kann zu Gefahrensituationen führen.*

h) Halten Sie die Griffe trocken, sauber und frei von Öl und Fett. *Rutschige Griffe ermöglichen keine sichere Handhabung und Kontrolle des Werkzeugs in unerwarteten Situationen.*

5) Verwendung und Behandlung des Akkuwerkzeugs

a) Laden Sie die Akkus nur in Ladegeräten auf, die vom Hersteller empfohlen werden. *Für ein Ladegerät, das für eine bestimmte Art von Akkus geeignet ist, besteht Brandgefahr, wenn es mit anderen Akkus verwendet wird.*

b) Verwenden Sie nur die dafür vorgesehenen Akkus in den Elektrowerkzeugen. Der Gebrauch von anderen Akkus *kann zu Verletzungen und Brandgefahr führen.*

c) Halten Sie den nicht benutzten Akku fern von Büroklammern, Münzen, Schlüsseln, Nägeln, Schrauben oder anderen kleinen Metallgegenständen, die eine Überbrückung der Kontakte verursachen könnten. Ein Kurzschluss zwischen *den Akkukontakten kann Verbrennungen oder Feuer zur Folge haben.*

d) Bei falscher Anwendung kann Flüssigkeit aus dem Akku austreten: Vermeiden Sie den Kontakt damit. Bei zufälligem Kontakt mit Wasser abspülen. Wenn die Flüssigkeit in die Augen kommt, nehmen Sie *zusätzlich ärztliche Hilfe in Anspruch. Austretende Akkuflüssigkeit kann zu Hautreizungen oder Verbrennungen führen.*

e) Verwenden Sie keine beschädigten oder veränderten Batterien oder Geräte. *Beschädigte oder veränderte Batterien können zu unvorhersehbaren Folgen führen, darunter zu Brand, Explosion oder Verletzungsgefahr.*

f) Setzen Sie die Batterien niemals dem Feuer oder übermäßigen Temperaturen aus. *Feuer oder Temperaturen über 130 °C können eine Explosion verursachen. HINWEIS. Der Temperaturwert „130 °C“ entspricht „265 °F“.*

g) Befolgen Sie alle Ladeanweisungen und laden Sie die Batterie nicht außerhalb des in der Anleitung angegebenen Temperaturbereichs. *Eine unsachgemäße Aufladung bzw. eine Aufladung bei Temperaturen außerhalb des angegebenen Bereichs kann die Batterie beschädigen und die Brandgefahr erhöhen.*

6) Service

a) Lassen Sie Ihr Elektrowerkzeug nur von qualifiziertem Fachpersonal und nur mit Original-Ersatzteilen reparieren. *Damit wird sichergestellt, dass die Sicherheit des Elektrowerkzeugs erhalten bleibt.*

b) Reparieren Sie niemals beschädigte Batterien. *Die Wartung der Batterien darf nur vom Hersteller oder von autorisierten Dienstleistern durchgeführt werden.*

2.2 ALLGEMEINE SICHERHEITSHINWEISE FÜR RASENMÄHER

a) Benutzen Sie den Rasenmäher nicht bei ungünstigen Witterungsbedingungen, insbesondere nicht dann, wenn Blitzschlaggefahr besteht. *Dies verringert das Risiko, vom Blitz getroffen zu werden.*

b) Untersuchen Sie aufmerksam den Bereich, an dem der Rasenmäher zum Einsatz kommt, um evtl. vorhandene Wildtiere zu entdecken. *Wildtiere können durch den Rasenmäher während des Betriebs verletzt werden.*

c) Untersuchen Sie sorgfältig den Bereich, in dem der Rasenmäher eingesetzt werden soll, und entfernen Sie alle Steine, Stöcke, Schnüre, Knochen und andere Fremdkörper. *Weggeschleuderte Gegenstände können Verletzungen verursachen.*

d) Überprüfen Sie vor dem Einsatz des Rasenmähers immer visuell dessen Mähmesser und die Messergruppe auf Verschleiß und Beschädigung. *Verschlissene oder beschädigte Teile erhöhen das Verletzungsrisiko.*

f) Überprüfen Sie die Grasfangeinrichtung regelmäßig auf Anzeichen von Verschleiß oder Beschädigung. *Verschlissene oder beschädigte Grasfangeinrichtungen erhöhen das Verletzungsrisiko.*

g) Stellen Sie sicher, dass die Schutzvorrichtungen sich an den richtigen Stellen befinden. Die Schutzvorrichtungen müssen funktionsfähig und korrekt angebracht sein. *Eine lose, beschädigte oder nicht ordnungsgemäß funktionierende Schutzvorrichtung kann zu Verletzungen führen.*

h) Halten Sie alle Kühllufteinlässe frei von Verunreinigungen. *Verstopfte und verschmutzte Lufteinlässe können Überhitzung und einen Brand auslösen.*

i) Tragen Sie bei der Bedienung des Rasenmähers immer rutschfestes und sicheres Schuhwerk. Verwenden Sie den Rasenmäher niemals barfüßig oder mit leichten Sandalen bekleidet. *Dadurch reduziert sich die Möglichkeit von Fußverletzungen bei einem eventuellen Kontakt mit dem sich bewegenden Mähmesser.*

j) Tragen Sie immer lange Hosen, wenn Sie den Rasenmäher benutzen. *Bloße Haut erhöht die Wahrscheinlichkeit von Verletzungen durch weggeschleuderte Objekte.*

k) Verwenden Sie den Rasenmäher nicht für nasses Gras. Gehen Sie immer nur, rennen Sie niemals! *Dadurch wird die Gefahr eines Ausrutschens und Stürzens sowie von entsprechenden Verletzungen verringert.*

l) Benutzen Sie den Rasenmäher nicht an zu steilen Hängen. *Dadurch wird die Gefahr eines Kontrollverlustes, Ausrutschens und Stürzens sowie von entsprechenden Verletzungen verringert.*

m) Achten Sie bei Arbeiten an Hängen immer auf sicheres Gehen, mähen Sie stets quer zum Hang, niemals bergauf oder bergab und lassen Sie bei Richtungswechseln äußerste Vorsicht walten. *Dadurch wird die Gefahr eines Kontrollverlustes, Ausrutschens und Stürzens sowie von entsprechenden Verletzungen verringert.*

n) Lassen Sie beim Rückwärtsfahren und beim Ziehen des Rasenmähers in Ihre Richtung äußerste Vorsicht walten. Achten Sie immer auf Ihre Umgebung. *Dadurch reduzieren Sie die Stolpergefahr während des Betriebs.*

q) Berühren Sie weder die Mähmesser nach andere bewegliche Teile, solange sich diese noch bewegen. *Auf diese Weise reduziert sich die Verletzungsgefahr durch sich bewegende Teile.*

r) Vergewissern Sie sich beim Entfernen von verklemmtem Material oder beim Reinigen des Rasenmähers, dass alle Ein-/Aus-Schalter ausgeschaltet und die Batterie abgetrennt sind. *Ein unerwartetes Starten bzw. sich Einschalten des Rasenmähers kann schwere Verletzungen verursachen*

2.3 WARTUNG UND LAGERUNG

⚠ Vor jedem Reinigungs- oder Wartungseingriff ist die Maschine vom Stromnetz zu trennen und sind die entsprechenden Anweisungen zu lesen. In allen Situationen, die Gefahren für die Hände mit sich bringen, geeignete Kleidung und Arbeitshandschuhe tragen.

⚠ Die Maschine nie verwenden, wenn Teile abgenutzt oder beschädigt sind. Schadhafte oder abgenutzte Teile sind zu ersetzen und dürfen nicht repariert werden. Nur Originalersatzteile verwenden: Das Verwenden keiner Originalersatzteile und/oder ein unkorrektes Montieren von Ersatzteilen beeinträchtigt die Maschinensicherheit, erhöht die Unfall- und Verletzungsgefahr und befreit den Hersteller von jeder Verpflichtung und Haftung.

WICHTIG *Alle Einstell- und Wartungsarbeiten, die nicht in diesem Handbuch beschrieben sind, müssen von Ihrem Händler oder einem spezialisiertem Kundendienst ausgeführt werden, die über das Wissen und die erforderlichen Werkzeuge für eine korrekte Arbeitsausführung verfügen, um die ursprüngliche Sicherheitsstufe der Maschine beizubehalten. Eingriffe, die nicht von einer Fachstelle oder von unqualifiziertem Personal ausgeführt werden, haben grundsätzlich den Verfall der Garantie und jeglicher Haftung oder Verantwortung des Herstellers zur Folge.*

1. Trennen Sie die Maschine nach jeder Verwendung von der Stromversorgung, und überprüfen Sie sie auf Beschädigungen.
2. Muttern und Schrauben festgezogen belassen, um sicher zu sein, dass die Maschine immer in sicheren Betriebsbedingungen ist. Eine regelmäßige Wartung ist unerlässlich für die Sicherheit und die Erhaltung der Leistungsfähigkeit.
3. Überprüfen Sie in regelmäßigen Abständen die Schrauben der Schneidvorrichtung auf festen Sitz.
4. Benutzen Sie zum Aus- und Einbau der Schneidvorrichtung stets geeignete Arbeitshandschuhe.
5. Beim Schleifen der Schneidvorrichtung ist auf dessen Auswuchtung zu achten. Alle Arbeiten, die die Schneidvorrichtung betreffen (Ausbau, Schärfen, Auswuchten, Einbau und/oder Auswechseln), sind aufwändige Arbeiten, die außer der Verwendung spezieller Werkzeuge auch ein bestimmtes Fachkönnen erfordern. Aus Sicherheitsgründen müssen diese Arbeiten daher immer in einem Fachbetrieb ausgeführt werden.
6. Während der Einstellarbeiten der Maschine darauf achten, dass die Finger nicht zwischen der sich drehenden Schneidvorrichtung und den festen Teilen der Maschine eingeklemmt werden.
7. Die Schneidvorrichtung nicht berühren, solange die Maschine noch an der Steckdose angeschlossen ist und die Schneidvorrichtung nicht völlig stillsteht. Während der Arbeiten an der Schneidvorrichtung daran denken, dass diese sich bewegen kann, auch wenn die Maschine nicht am Netz angeschlossen ist.
8. Überprüfen Sie regelmäßig den seitlichen bzw. den hinteren Auswurfschutz und die Grasfangeinrichtung auf Verschleiß oder Beschädigung. Falls sie beschädigt sind, müssen sie ersetzt werden.
9. Erneuern Sie beschädigte Warn- und Hinweisschilder.
10. Bewahren Sie das Gerät außerhalb der Reichweite von Kindern auf.
11. Lassen Sie den Motor abkühlen, bevor Sie die Maschine in einem Raum abstellen.
12. Um das Brandrisiko zu vermindern, die Maschine und insbesondere den Motor von Grasresten, Blättern oder übermäßigem Fett freihalten. Die Grasfangeinrichtung leeren und keine Behälter mit gemähtem Gras in einem geschlossenen Raum aufbewahren.

2.4 BATTERIE / BATTERIELADEGERÄT

⚠ ACHTUNG

Die folgenden Sicherheitsnormen vervollständigen die Sicherheitsvorschriften im spezifischen Handbuch des Batterieladegeräts.

- Um die Batterie aufzuladen, nur vom Hersteller empfohlene Batterieladegeräte verwenden. Ein ungeeignetes Batterieladegerät kann einen Stromschlag, eine Überhitzung oder den Austritt von ätzender Flüssigkeit aus der Batterie verursachen.
- Verwenden Sie ausschließlich die für Ihr Werkzeug vorgesehenen Batterien. Die Verwendung anderer Batterien kann zu Verletzungen und Brandgefahr führen.
- Die nicht verwendete Batterie von Büroklammern, Geldstücken, Nägeln, Schrauben oder anderen kleinen metallischen Gegenständen fern halten, die einen Kurzschluss der Kontakte verursachen könnten. Ein Kurzschluss zwischen den Kontakten der Batterie kann zu Verbrennungsprozessen oder Bränden führen.
- Das Batterieladegerät nicht an Orten mit Dämpfen und entflammbaren Substanzen, oder auf leicht entflammbaren Oberflächen, wie Papier, Stoff, usw. verwenden. Während des Aufladevorgangs erhitzt sich das Batterieladegerät und könnte einen Brand verursachen.
- Während des Transports der Akkus darauf achten, dass die Kontakte nicht untereinander verbunden werden und keine Metallbehälter für den Transport verwenden.

2.5 UMWELTSCHUTZ

Für ein ziviles Zusammenleben und die Umwelt, in der wir leben, muss der Umweltschutz ein maßgeblicher und vorrangiger Aspekt bei der Verwendung der Maschine sein.

- Vermeiden Sie es, Ihre Nachbarschaft zu stören. Benutzen Sie die Maschine nur zu vernünftigen Uhrzeiten (nicht früh am Morgen oder spät am Abend, wenn die Personen gestört werden könnten).
- Während der Arbeit wird eine gewisse Menge Öl an die Umwelt abgegeben, die für die Kettenschmierung erforderlich ist. Aus diesem Grund darf nur biologisch abbaubares Öl, das speziell für diesen Zweck vorgesehen ist, verwendet werden. Die Verwendung von Mineralöl oder Motoröl verursacht schwere Umweltschäden.
- Halten Sie sich strikt an die örtlichen Vorschriften für die Entsorgung von Verpackungen, beschädigten Teilen bzw. allen weiteren umweltschädlichen Stoffen. Diese Abfälle dürfen nicht zusammen mit dem Hausmüll entsorgt werden, sondern müssen getrennt gesammelt und zu einem Wertstoffhof

bzw. zu speziellen Sammelstellen gebracht werden, die für die Wiederverwendung der Stoffe sorgen.
- Halten Sie sich strikt an die örtlichen Vorschriften für die Entsorgung der Abfallmaterialien.
- Bei der Außerbetriebnahme darf die Maschine nicht einfach in der Umwelt abgestellt werden, sondern muss gemäß der örtlichen Vorschriften an einen Wertstoffhof übergeben werden.

Elektrische Geräte dürfen nicht in den Hausmüll entsorgt werden. Gemäß der EU-Richtlinie 2012/19/EU über elektrische und elektronische Altgeräte und ihrer Umsetzung in nationales Recht müssen Elektroaltgeräte getrennt gesammelt und einer umweltgerechten Wiederverwertung zugeführt werden. Werden die Geräte in einer Mülldeponie oder im Boden entsorgt, können die Schadstoffe das Grundwasser erreichen, in die Lebensmittelkette gelangen und so unserer Gesundheit und unserem Wohlbefinden schaden. Wenden Sie sich für weitergehende Informationen zur Entsorgung dieses Produkts an die verantwortliche Stelle für die Entsorgung von Hausmüll oder an Ihren Händler.

Am Ende ihrer Nutzdauer müssen Batterien mit der notwendigen Aufmerksamkeit für unsere Umwelt entsorgt werden. Die Batterie enthält Material, das für Sie und die Umwelt gefährlich ist. Sie muss getrennt entfernt und in einer Struktur entsorgt werden, die Lithium-Ionen-Batterien akzeptiert.

Die getrennte Sammlung von gebrauchten Produkten und Verpackungen erlaubt das Recycling der Materialien und deren Wiederverwendung. Die erneute Verwendung der recycelten Materialien hilft der Umweltverschmutzung vorzubeugen und vermindert die Nachfrage nach Rohstoffen.

3. DIE MASCHINE KENNENLERNEN

3.1 MASCHINENBESCHREIBUNG UND VERWENDUNGSZWECK

Diese Maschine ist ein handgeführter Rasenmäher.
Die Maschine besteht im Wesentlichen aus einem Motor, der ein in einem Gehäuse eingeschlossenes Schneidwerkzeug antreibt, und verfügt über Räder und einen Griff.
Der Bediener kann die Maschine führen und die Hauptsteuerungen betätigen, wobei er immer hinter dem Griff steht, also in Sicherheitsabstand zum rotierenden Schneidwerkzeug.
Wenn der Bediener sich von der Maschine entfernt, werden der Motor und das rotierende Schneidwerkzeug innerhalb weniger Sekunden angehalten.

3.1.1 Bestimmungsgemäße Verwendung

Diese Maschine wurde für das Mähen von Gras in Gärten und auf Gradflächen entwickelt uns gebaut und muss von einer dahinter laufenden Person gesteuert werden.
Im Allgemeinen kann diese Maschine:
1. Gras mähen und in der Grasfangeinrichtung sammeln.

3.1.2 Unsachgemäße Verwendung

Jede andere Verwendung, die von der oben genannten abweicht, kann sich als gefährlich erweisen und Personen- und/oder Sachschäden verursachen.
Als nicht bestimmungsgemäße Verwendung gelten (beispielsweise, aber nicht nur):

- Der Transport von anderen Personen, Kindern oder Tieren auf der Maschine, weil sie fallen und sich schwere Verletzungen zuziehen oder ein sicheres Lenken negativ beeinträchtigen könnten.
- Sich von der Maschine transportieren zu lassen.
- Verwendung der Maschine zum Ziehen oder Schieben von Lasten.
- Betätigen des Schneidwerkzeugs in graslosen Bereichen.
- Die Maschine für das Sammeln von Laub oder Abfall verwenden.
- Verwendung der Maschine zum Schneiden von Hecken oder anderen Pflanzen außer Rasen.
- Verwendung der Maschine durch mehr als eine Person.

WICHTIG *Die nicht bestimmungsgemäße Verwendung der Maschine hat den Verfall der Garantie und die Ablehnung jeder Haftung seitens des Herstellers zur Folge. Dem Benutzer selbst dadurch entstandene oder Dritten zugefügte Schäden oder Verletzungen gehen zu Lasten des Benutzers.*

3.1.3 Benutzer

Diese Maschine ist für die Benutzung durch Verbraucher, also Laien bestimmt.
Sie ist für den „Hobbygebrauch" bestimmt.

WICHTIG *Die Maschine darf nur von einem einzigen Maschinenbediener verwendet werden.*

3.2 HAUPTBAUTEILE (ABB. 1)

A. **Chassis:** Ist das Gehäuse, das das rotierende Schneidwerkzeug umschließt.

B. **Motor:** überträgt die Bewegung an das Schneidwerkzeug.

C. **Schneidwerkzeug:** Ist das Element, das das Gras mäht.

D. **Hinterer Auswurfschutz:** Ist eine Schutzvorrichtung und verhindert, dass eventuelle vom Schneidwerkzeug gesammelte Gegenstände weit von der Maschine weggeschleudert werden.

E. **Grasfangeinrichtung:** Außer der Funktion der Aufnahme von geschnittenem Gras, enthält sie eine Sicherheitsvorrichtung, die verhindert, dass eventuell durch die Schneidwerkzeuge aufgenommene Gegenstände weit von der Maschine weggeschleudert werden.

F. **Griff:** Ist die Arbeitsposition des Maschinenbedieners. Seine Länge sorgt dafür, dass der Maschinenbediener während der Arbeit immer einen Sicherheitsabstand zum drehenden Schneidwerkzeug beibehält.

G. **Schalterbedienung :** Den Motor starten/stoppen und gleichzeitig das Schneidwerkzeug ein-/ausschalten.

H. **Klappe zum Batteriefach**

I. **Sicherheitsschlüssel (Abschaltvorrichtung):** Der Schlüssel aktiviert/deaktiviert den elektrischen Stromkreis der Maschine.

J. **Batterie***(wenn nicht mit der Maschine geliefert, siehe Kap. 13 "Sonderzubehör"):* Liefert die Energie zum Anlassen des Motors; Ihre Eigenschaften und Gebrauchsvorschriften sind in einem spezifischen Handbuch beschrieben.

K. **Batterie aufladen** *(wenn nicht mit der Maschine geliefert, siehe Kap. 13 "Sonderzubehör"):* Vorrichtung, die zum Aufladen der Batterie verwendet wird.

3.3 TYPENSCHILD (Abb. 1)

1. Schallleistungspegel.
2. Konformitätszeichen CE.
3. Herstellungsjahr.
4. Maschinentyp.
5. Seriennummer.
6. Name und Anschrift des Herstellers.
7. Artikelnummer.
8. Max. Betriebsgeschwindigkeit des Motors.
9. Gewicht in kg.
10. Versorgungsspannung.
11. Elektrische Schutzart.
12. Nennleistung.

WICHTIG *Die auf dem Schild wiedergegebenen Daten zur Identifizierung des Produkts immer dann verwenden, wenn man die autorisierte Werkstatt kontaktiert.*

WICHTIG *Das Beispiel der Konformitätserklärung finden Sie auf den letzten Seiten des Handbuchs.*

3.4 SICHERHEITSKENNZEICHNUNG(Abb. 2).

An der Maschine sind verschiedenen Symbole vorhanden. Bedeutung der Symbole:

Achtung. Vor dem Gebrauch der Maschine die Gebrauchsanweisungen lesen.

Gefahr! Gefahr, dass Gegenstände herausgeschleudert werden. Während des Gebrauchs, halten Sie Dritte von der Arbeitszone entfernt.

Auf das scharfe Schneidwerkzeug achten. Nicht Hände oder Füße in den Sitz des Schneidwerkzeugs einführen. Das Schneidwerkzeug dreht sich auch nach Ausschalten des Motors weiter. Vor der Ausführung jeglicher Kontrolle, Reinigung oder jedes Wartungs-/ Regulierungseingriffes an der Maschine die Batterien entfernen.

Nur für elektrische Rasenmäher mit Netzversorgung.

Nur für elektrische Rasenmäher mit Netzversorgung.

WICHTIG *Beschädigte oder unleserlich gewordene Etiketten müssen ausgetauscht werden. Die neuen Etiketten beim eigenen autorisierten Kundendienstzentrum anfordern.*

4. ZUSAMMENBAU

Die zu befolgenden Sicherheitsnormen werden in Kap. 2 beschrieben. Diese Hinweise sehr genau berücksichtigen, um keine schweren Risiken oder Gefahren einzugehen.

Aus Gründen der Lagerung und des Transports werden einige Bauteile der Maschine nicht in der Fabrik eingebaut, sondern müssen nach Entfernung der Verpackung nach den folgenden Anweisungen montiert werden.

Das Auspacken und die Montage müssen auf einer ebenen und stabilen Oberfläche erfolgen. Es muss genügend Platz zur Bewegung der Maschine und der Verpackung sowie das geeignete Werkzeug zur Verfügung stehen. Die Maschine nicht verwenden, bevor die Anweisungen des Abschnitts "MONTAGE" ausgeführt wurden.

Vor der Montage überprüfen, dass der Sicherheitsschlüssel nicht in seinem Sitz untergebracht ist.

4.1 AUSPACKEN (Abb.3)

4.2 ZUSAMMENBAU DER GRASFANGEINRICHTUNG (Abb.4 ÷ 6)

4.3 ZUSAMMENBAU DES GRIFFS (Abb.7÷15)

5. STEUERBEFEHLE

5.1 SICHERHEITSSCHLÜSSEL (ABSCHALTVORRICHTUNG)

Der Schlüssel (Abb.16.A), der sich im Inneren des Batteriefachs befindet, aktiviert und deaktiviert den Stromkreislauf der Maschine.
Wenn man den Schlüssel abzieht, wird der Stromkreis völlig deaktiviert, um einen unkontrollierten Gebrauch der Maschine zu verhindern.

WICHTIG *Den Sicherheitsschlüssel immer entfernen, wenn die Maschine nicht verwendet wird oder unbeaufsichtigt bleibt.*

5.2 SCHALTERBEDIENUNG

Die Schalterbedienung (Abb.17.A, Abb.17.A.1) startet/stoppt den Motor und schaltet gleichzeitig das Schneidwerkzeug ein und aus.
Die angegebenen Positionen entsprechen :

Inbetriebnahme. Für die Inbetriebnahme die Sicherheitstaste drücken (Abb. 17.A.1) und den Hebel ziehen (Abb. 17.A).

Aktivierung des Schneidwerkzeugs. Der Motorstart führt zum gleichzeitigen Einschalten des Schneidwerkzeugs.

Stopp. Der Motor stoppt automatische, wenn der Hebel gelöst wird (Abb. 17.A).

6. GEBRAUCH DER MASCHINE

⚠ ***Die zu befolgenden Sicherheitsnormen werden in Kap. 2 beschrieben. Diese Hinweise sehr genau berücksichtigen, um keine schweren Risiken oder Gefahren einzugehen.***

6.1 VORBEREITENDE ARBEITSSCHRITTE

Sicherstellen, dass der Sicherheitsschlüssel nicht in seiner Aufnahme eingesteckt ist.

Die Maschine in Horizontalposition bringen und gut auf dem Boden abstützen;

⚠ ***Den Arbeitsschritt bei stillstehendem Schneidwerkzeug ausführen.***

6.1.1 **Kontrolle und Aufladen der Batterie**(Abb.18)

6.1.2 **Vorbereitung für das Mähen und Sammeln des Grases in der Grasfangeinrichtung**(Abb.19)

6.1.3 **Einstellung der Schnitthöhe** (Abb.20÷21)

6.1.4 **Einstellung der Höhe/Neigung des Griffs** (Abb.15)

6.2 SICHERHEITSKONTROLLEN

⚠ ***Immer die Sicherheitskontrollen vor der Verwendung ausführen.***

6.2.1 Allgemeine Sicherheitskontrolle

Gegenstand	Ergebnis
Griffe	Sauber, trocken.
Griff	Direkt und fest an der Maschine befestigt.
Schneidwerkzeug	Sauber, nicht beschädigt oder verschlissen, vollständig, gut geschärft.
Kit hinterer Auswurfschutz; Grasfangeinrichtung	Vollständig. Kein Schaden. Korrekt montiert. Wenn beschädigt, austauschen.
Schalterbedienung	Der Hebel muss sich leicht bewegen lassen, darf nicht klemmen und muss, wenn losgelassen, automatisch und schnell wieder seine Ausgangsposition einnehmen.
Batterie	Kein Schaden an der Hülle, kein Flüssigkeitsverlust.
Schrauben/Muttern auf der Maschine und auf dem Schneidwerkzeug	Gut befestigt (nicht gelockert). Nicht beschädigt oder abgenutzt.
Durchlauf von Kühlungsluft	Nicht verstopft
Maschine	Kein Zeichen von Beschädigung oder Verschleiß. Keine anormale Vibration. Kein anormales Geräusch.

Tätigkeit	Ergebnis
1. Die Maschine starten (Abs. 6.3). **2.** Den Bedienschalter loslassen (Abb.26).	**1.** Das Schneidwerkzeug muss sich bewegen. **2.** Der Sicherheitshebel muss sich leicht bewegen lassen, darf nicht klemmen und muss wenn losgelassen automatisch und schnell wieder seine Ausgangsposition einnehmen und zum Stopp des Schneidwerkzeugs führen

⚠ ***Wenn irgendeines der Ergebnisse von den Angaben der folgenden Tabellen abweicht, die Maschine nicht verwenden! Wenden Sie sich bei einem Kundendienstzentrum für die erforderlichen Kontrollen oder eine Reparatur.***

6.3 **START** (Abb.22÷25)

HINWEIS *Starten Sie die Maschine auf einer ebenen Fläche ohne Hindernisse oder hohes Gras.*

⚠ ***Der Motorstart führt zum gleichzeitigen Einschalten des Schneidwerkzeugs.***

6.4 **BETRIEB** (Abb.26)

WICHTIG *Falls der Motor wegen Überhitzung während des Betriebs anhält, muss man ca. 5 Minuten warten, bevor man ihn wieder starten kann.*

6.4.1 **Gras mähen** (Abb.27)

HINWEIS *Die Fahrgeschwindigkeit und die Schnitthöhe an den Rasenzustand (Höhe, Dichte und Feuchtigkeit des Gras) und an die zu mähende Menge anpassen.*

6.4.2 **Entleeren der Grasfangeinrichtung** (Abb.28÷Abb. 29)

6.5 **STOPP** (Abb.28)

⚠ ***Das Schneideelement dreht sich auch nach dem Auskuppeln oder nach dem Ausschalten des Motors noch einige Sekunden weiter.***

WICHTIG *Die Maschine immer anhalten.*

- *Während des Wechsels der Arbeitsbereiche.*
- *Zum Überqueren von graslosen Flächen.*
- *Jedes Mal, wenn ein Hindernis überwunden werden soll.*
- *Vor Einstellung der Schnitthöhe.*
- *Jedes Mal, wenn die Grasfangeinrichtung entfernt oder neu eingesetzt wird.*

6.6 NACH DER VERWENDUNG

1. Die Klappe öffnen und den Sicherheitsschlüssel entfernen.
2. Die Batterie aus ihrem Sitz entfernen und sie wieder aufladen (Abs. 7.2.3).
3. Lassen Sie den Motor abkühlen, bevor Sie die Maschine in einem Raum abstellen.
4. Die Reinigung durchführen (Abs. 7.3).
5. Kontrollieren, dass keine losen oder beschädigten Teile vorhanden sind. Wenn notwendig, die beschädigten Bauteile austauschen und eventuell gelockerte Schrauben und Bolzen festziehen oder das autorisierte Kundendienstzentrum kontaktieren.
6. Kontrolle von eventuellen Schäden an der Maschine. Wenn notwendig, das autorisierte Kundendienstzentrum kontaktieren.

WICHTIG *Den Sicherheitsschlüssel immer entfernen, wenn die Maschine nicht verwendet wird oder unbeaufsichtigt bleibt.*

7. WARTUNG

⚠ ***Die zu befolgenden Sicherheitsnormen werden in Kap. 2 beschrieben. Diese Hinweise sehr genau berücksichtigen, um keine schweren Risiken oder Gefahren einzugehen.***

⚠ ***Vor der Ausführung jeglicher Kontrolle, Reinigung oder jedes Wartungs-/Regulierungseingriffes auf der Maschine:***

- ***Die Maschine anhalten.***
- ***Den Sicherheitsschlüssel abziehen, (den Schlüssel nie stecken lassen oder an einem für Kinder oder ungeeignete Personen zugänglichen Ort aufbewahren).***
- ***Die Batterie entfernen.***
- ***Sicherstellen, dass alle beweglichen Teile vollständig stillstehen.***
- ***Lassen Sie den Motor abkühlen, bevor Sie die Maschine in einem Raum abstellen.***
- ***Geeignete Kleidung und in allen Situationen, die Gefahren für die Hände mit sich bringen, Arbeitshandschuhe tragen.***
- ***Die entsprechenden Anweisungen lesen.***

7.1 BATTERIE

7.1.1 Batterielaufzeit

Die Batterielaufzeit (und die zu bearbeitende Rasenfläche, bevor man erneut aufladen muss) wird vor allem beeinflusst durch:

a. Umweltfaktoren, die einen höheren Energiebedarf zur Folge haben:

– Schnitt von dichtem, hohem, feuchtem Gras.

b. Schnittbreite der Maschine; je größer die Schnittbreite, desto höher ist der Energiebedarf.

c. Verhaltensweisen des Bedieners, der vermeiden sollte:

– Häufiges Ein- und Ausschalten während der Arbeit.
– Eine zu geringe Schnitthöhe im Vergleich zum Rasenzustand.
– Eine zu hohe Geschwindigkeit des Radantriebs für die Menge des zu schneidenden Grases.

HINWEIS *Während der Arbeit ist die Batterie gegen die vollständige Entladung durch eine Schutzvorrichtung geschützt, die die Maschine ausschaltet und ihren Betrieb blockiert.*

Um die Batterielaufzeit zu optimieren, sollte man immer:
– Gras mähen, wenn der Rasen trocken ist.
– Gras häufig mähen, damit es nicht zu hoch wächst.
– Eine größere Schnitthöhe einstellen, wenn das Gras sehr hoch ist und dann mit niedrigeren Höhe einen zweiten Schnitt durchführen.

Falls man die Maschine für längere Arbeitseinsätze verwenden möchte, als von der Standardbatterie zugelassen, kann man:
– Eine zweite Standardbatterie kaufen, um die leere Batterie sofort auszuwechseln, ohne die Kontinuität des Einsatzes zu beeinträchtigen.
– Eine Batterie mit höherer Dauer als die Standardbatterie kaufen (Abs. 13.2).

7.1.2 Herausnehmen und Laden der Batterie

(Abb.30÷32)

HINWEIS *Die Batterie verfügt über einen Schutz, der das Aufladen verhindert, wenn die Umgebungstemperatur nicht zwischen 0 und +40°C liegt.*

HINWEIS *Die Batterie kann jederzeit auch teilweise aufgeladen werden, ohne sie zu beschädigen.*

7.2 REINIGUNG

Nach jeder Verwendung die Reinigung ausführen und dabei folgende Hinweise berücksichtigen.

7.2.1 Reinigung der Maschine

- Keine Wasserstrahlen benutzen und vermeiden, dass der Motor und die elektrischen Bauteile nass werden.
- Keine aggressiven Flüssigkeiten zum Reinigen der Chassis benutzen.
- Um das Brandrisiko zu vermindern, die Maschine und insbesondere den Motor von Grasresten, Blättern oder übermäßigem Fett freihalten.

7.2.2 Reinigung der Schneidwerkzeugbaugruppe

WICHTIG *Die Maschine seitlich neigen und sich von ihrer Stabilität überzeugen, bevor jegliche Art von Eingriff vorgenommen wird.*

Entfernen Sie nach jedem Mähvorgang Gras- und Schlammreste, die sich im Inneren des Chassis angesammelt haben, um zu vermeiden, dass diese in getrocknetem Zustand das Anlassen erschweren.

7.2.3 Reinigung der Ansauggitter der Kühlungsluft

Um ein Überhitzen und Schäden am Motor oder an der Batterie zu vermeiden, die Ansauggitter der Kühlungsluft sauber und frei von Schmutz halten.

Wie folgt vorgehen:
1. Die Maschine seitlich neigen und sich von ihrer Stabilität überzeugen.
2. Mit einem Druckluftstrahl durch die Öffnungen der Ansauggitter der Kühlungsluft blasen (Abb. 34).

7.2.4 Reinigung der Grasfangeinrichtung

1. Die Grasfangeinrichtung leeren;
2. Sie ausschütteln, um sie von Gras- und Erdresten zu befreien;
3. Sie auswaschen, abspülen und so aufstellen, dass sie schnell trocknet.

7.3 SCHNITTVORRICHTUNG

Eine schlecht geschärfte Schnittvorrichtung reißt das Gras und verursacht ein Vergilben des Rasens.

⚠ ***Das Schneidwerkzeug nicht berühren, solange der Schlüssel noch nicht abgezogen ist und das Schneidwerkzeug nicht völlig stillsteht. Darauf achten, dass das Schneidwerkzeug sich bewegen kann, auch wenn der Schlüssel herausgezogen wurde.***

⚠ ***Alle Arbeiten, die Schneidwerkzeuge betreffen (Ausbau, Schärfen, Auswuchten, Reparatur, Einbau und/oder Auswechseln), sind aufwändige Arbeiten, die außer der Verwendung spezieller Werkzeuge auch ein bestimmtes Fachkönnen erfordern Aus Sicherheitsgründen müssen diese Arbeiten daher immer in einem Fachbetrieb ausgeführt werden.***

⚠ ***Immer das beschädigte, verbogene oder verschlissene Schneidwerkzeug zusammen mit ihren Schrauben austauschen, um die Auswuchtung zu erhalten.***

WICHTIG *Immer die Originalschneidwerkzeuge verwenden, die den Code tragen, der in der Tabelle "Technische Daten" wiedergegeben ist.*

Aufgrund der Weiterentwicklung des Produkts könnten die in der "Technische Daten"-Tabelle genannten Schneidwerkzeuge im Laufe der Zeit durch andere ersetzt werden, die gleiche Eigenschaften der Austauschbarkeit und Betriebssicherheit aufweisen.

8. UNTERSTELLUNG

8.1 UNTERSTELLUNG DER MASCHINE

⚠ ***Die Maschine nur in horizontaler Position und gut auf dem Boden aufliegend unterstellen. Die Maschine nicht senkrecht lagern.***

Wenn die Maschine untergestellt werden muss:
1. Den Motor abkühlen lassen
2. Den Sicherheitsschlüssel entfernen.
3. Die Batterie aus ihrem Sitz entfernen und sie wieder aufladen (Abs. 7.2.2).
4. Die Reinigung durchführen (Abs. 7.3).
5. Die Maschine unterstellen:
   - In einem trockenen Raum;
   - vor Wettereinflüssen geschützt;
   - Möglicherweise von einem Tuch abgedeckt;
   - an einem für Kinder nicht zugänglichen Ort;
   - Hierbei sicherstellen, dass für die Wartung verwendete Schlüssel oder Werkzeuge entfernt werden.

8.2 UNTERSTELLUNG DER BATTERIE

Wenn die Batterie längere Zeit nicht aufgeladen wird, muss sie immer im Schatten, an einem kühlen Ort und in feuchtigkeitsfreien Umgebungen mit einer Umgebungstemperatur zwischen 0 und 45 ° C aufbewahrt werden.

WICHTIG *Im Fall von langer Untätigkeit die Batterie alle zwei Monate aufladen, um ihre Haltbarkeit zu verlängern.*

9. BEWEGUNG UND TRANSPORT

Folgende Hinweise müssen bei jedem Bewegen, Heben, Transportieren oder Kippen der Maschine beachtet werden:
- Die Maschine anhalten (Abs. 6.5);
- Den Sicherheitsschlüssel abziehen;
- sicherstellen, dass alle beweglichen Teile vollständig stillstehen;
- Feste Arbeitshandschuhe benutzen
- Die Maschine unter Berücksichtigung des Gewichtes und seiner Aufteilung an festen Haltepunkten befestigen, die eine sichere Aufnahme garantieren;
- Eine dem Gewicht der Maschine und den Eigenschaften des Transportmittels bzw. der Unterbringungs- oder Entnahmeposition entsprechende Anzahl von Personen einsetzen;
- Sicherstellen, dass die Bewegung der Maschine keine Schäden oder Verletzungen verursacht.

Wenn man die Maschine mit einem Fahrzeug oder einem Anhänger transportiert, muss man:
1. Zugangsrampen verwenden, die eine geeignete Beständigkeit, Breite und Länge aufweisen;
2. die Schneidwerkzeugbaugruppe absenken;
3. sie so positionieren, dass sie für niemanden eine Gefahr darstellt.
4. Sie fest mithilfe von Seilen oder Ketten an das Transportmittel fixieren, um ein Umkippen zu vermeiden.

10. SERVICE UND REPARATUREN

Dieses Handbuch liefert alle notwendigen Anweisungen für die Maschinenführung und für eine korrekte Basiswartung, die vom Benutzer ausgeführt werden kann. Alle Einstell- und Wartungsarbeiten, die nicht in diesem Handbuch beschrieben sind, müssen von Ihrem Händler oder einem Fachbetrieb ausgeführt werden.
Eingriffe, die nicht von einer Fachstelle oder von unqualifiziertem Personal ausgeführt werden, haben grundsätzlich den Verfall der Garantie und jeglicher Haftung oder Verantwortung des Herstellers zur Folge.
- Nicht-Original-Ersatzteile und -Zubehör werden nicht gebilligt; Der Einsatz von Nicht-Original-Ersatzteilen und -Anbaugeräten beeinträchtigt die Sicherheit der Maschine negativ und enthebt den Hersteller von jeglicher Verpflichtung und Haftung.
- Originalersatzteile werden von den Vertragswerkstätten und von den Vertragshändlern geliefert.

11. DECKUNG DER GARANTIE

Die Garantiebedingungen sind nur für den Konsumenten bestimmt, d. h. nicht für professionelle Bediener.
Die Garantie deckt alle qualitativen Materialien- und Herstellungsfehler, die während des Garantiezeitraumes durch Ihren Händler oder durch ein spezialisiertes Zentrum festgestellt werden.
Die Anwendung der Garantie beschränkt sich auf die Reparatur oder den Austausch des als defekt betrachteten Bauteils.
Es wird empfohlen, die Maschine einmal jährlich einer autorisierten Kundendienstwerkstatt zu Wartung, Kundendienst und Kontrolle der Sicherheitsvorrichtungen anzuvertrauen.
Die Anwendung der Garantie ist nur bei einer ordnungsgemäßen Wartung der Maschine gültig.
Die Garantie deckt keine Schäden bei:
- Nichtbeachtung der mitgelieferten Unterlagen (Bedienungsanleitungen).
- Professioneller Verwendung.
- Unachtsamkeit, Nachlässigkeit.

- Äußerer Ursache (Blitzschlag, Stöße, Präsenz von Fremdkörpern im Inneren der Maschine) oder Unfall.
- Unsachgemäßer oder vom Hersteller nicht zugelassener Nutzung oder Montage.
- Geringer Wartung.
- Modifizierung der Maschine.
- Verwendung von nicht originalen Ersatzteilen (anpassbaren Teilen).
- Verwendung von Zubehören, die nicht vom Hersteller geliefert oder genehmigt sind.

Folgende Schäden sind nicht von der Garantie gedeckt:

- Die Wartungsarbeiten (die im Hinweishandbuch beschrieben sind).
- Der normale Verschleiß der Verbrauchsmaterialien, wie Schneidwerkzeug, Räder, Sicherheitsbolzen und Kabel.
- Normaler Verschleiß.
- Ästhetische Schäden der Maschine aufgrund ihrer Verwendung.
- Die Halterungen der Schneidwerkzeuge.
- Die eventuell zusätzlichen Kosten in Verbindung mit der Garantieaktivierung, wie die Überführung zum Benutzer, der Transport der Maschine zum Händler, das Anmieten von Werkzeugen zum Austausch oder der Ruf einer externen Gesellschaft für alle Wartungsarbeiten.

Es gelten die im Land des Benutzers gültigen gesetzlichen Vorschriften. Die darin geregelten Rechte des Benutzers werden durch diese Garantie nicht eingeschränkt.

12. STÖRUNGSSUCHE

Wenn die Störungen nach den beschriebenen Eingriffen weiter bestehen, Ihren Händler kontaktieren.

STÖRUNG	WAHRSCHEINLICHE URSACHE	ABHILFE
1. Bei Betätigung des Schalters, startet der Motor nicht	Sicherheitsschlüssel fehlt oder ist nicht korrekt eingesteckt.	Den Schlüssel einführen (Abb. 16.A).
	Batterie fehlt oder ist nicht korrekt eingesetzt.	Die Klappe öffnen und sicherstellen, dass die Batterie richtig untergebracht ist (Abb. 23).
	Entladene Batterie.	Den Ladezustand kontrollieren und die Batterie aufladen (Abs. 7.1.2).
	Der Motor schaltet nicht sofort ein.	Den Bedienschalter für 2-3 Sekunden gedrückt halten (Abb. 25).
	Eingriff des Thermoschutzes wegen Überhitzung des Motors.	Mindestens 5 Minuten warten und dann die Maschine erneut starten.
2. Der Motor ist eingeschaltet, jedoch dreht sich das Schneidwerkzeug nicht	Befestigung des Schneidwerkzeugs gelockert.	Sofort den Motor stoppen und den Sicherheitsschlüssel abziehen. Ein Kundendienstzentrum für Kontrolle, Austausch oder Reparaturen kontaktieren (Abs. 7.3).
3. Der Motor geht während der Arbeit aus.	Batterie nicht korrekt eingesetzt.	Die Klappe öffnen und sicherstellen, dass die Batterie richtig untergebracht ist (Abb. 23).
	Entladene Batterie.	Den Ladezustand kontrollieren und die Batterie aufladen (Abs. 7.1.2).
	Verstopfungen, die die Drehung des Schneidwerkzeugs verhindern.	Den Sicherheitsschlüssel abziehen, Arbeitshandschuhe tragen und Gras und Rückstände im unteren Teil der Maschine und/oder im Auswurfkanal entfernen.
	Eingriff des Thermoschutzes wegen Überhitzung des Motors.	Die Ansauggitter der Kühlungsluft reinigen (Abs. 7.2.3). Mindestens 5 Minuten warten und dann die Maschine erneut starten.
3. Der Motor geht während der Arbeit aus.	Eingriff des Thermoschutzes wegen einer zu hohen Stromaufnahme aufgrund von: • Zu hoher Grasschnitt. • Verstopfungen, die die Drehung des Schneidwerkzeugs verhindern. • Zu viele Grasrückstände im Inneren des Gestells und im Auswurfkanal.	• Eine größere Schnitthöhe einstellen, wenn das Gras sehr hoch ist und dann mit niedrigeren Höhe einen zweiten Schnitt durchführen. • Die Verstopfungen entfernen (Abs. 7.2.2). • Die Maschine reinigen (Abs. 7.2.1, 7.2.2, 7.2.3) Mindestens 5 Minuten warten und dann die Maschine erneut starten.

4. Das gemähte Gras wird nicht in der Grasfang-einrichtung gesammelt.	Das Schneidwerkzeug hat gegen einen Fremdkörper gestoßen und einen Stoß erlitten.	Sofort den Motor stoppen und den Sicherheitsschlüssel abziehen. Auf Beschädigungen kontrollieren und ein Kundendienstzentrum kontaktieren, um den Austausch des Schneidwerkzeugs durchzuführen (Abs. 7.3).
	Das Innere der Chassis ist verschmutzt.	Das Innere der Chassis reinigen, um das Ablassen des Gras in die Grasfangeinrichtung zu erleichtern (Abs. 7.2.2).
5. Der Rasen lässt sich nur schwer schneiden.	Das Schneidwerkzeug ist nicht in gutem Zustand.	Ein Kundendienstzentrum zum Schleifen oder Austausch des Schneidwerkzeugs kontaktieren.
6. Man nimmt übermäßige Geräusche und/oder Vibrationen während der Arbeit wahr.	Befestigung des Schneidwerkzeugs gelockert oder Schneidwerkzeug beschädigt.	Sofort den Motor stoppen und den Sicherheitsschlüssel abziehen. Ein Kundendienstzentrum für Kontrolle, Austausch oder Reparaturen kontaktieren (Abs. 7.3).
7. Geringe Batterielaufzeit.	Schwierige Einsatzbedingungen mit einer höheren Stromaufnahme.	Den Einsatz optimieren (Abs. 7.1.1).
	Batterie unzureichend für die Arbeitsanforderungen.	Eine zweite Batterie oder eine verstärkte Batterie verwenden (Abs. 13.1).
8. Das Batterieladegerät lädt die Batterie nicht auf.	Batterie nicht korrekt in das Ladegerät eingesetzt.	Kontrollieren, ob sie korrekt eingesetzt ist (Abs. 7.1.2)
	Nicht geeignete Umgebungsbedingungen.	Das Aufladen in einem Umfeld mit geeigneter Temperatur ausführen (siehe Betriebshandbuch der Batterie/ des Batterieladegeräts).
	Kontakte verschmutzt.	Die Kontakte reinigen.
	Fehlende Spannung am Batterieladegerät.	Kontrollieren, ob der Stecker eingesteckt ist und ob Spannung an der Steckdose anliegt.
	Batterieladegerät defekt.	Durch ein Original-Ersatzteil ersetzen.
		Wenn der Fehler weiter besteht, das Handbuch der Batterie/des Batterieladegeräts zu Rate ziehen.

13. ANBAUGERÄTE AUF ANFRAGE

13.1 BATTERIE

Batterien verschiedener Kapazitäten sind verfügbar, um sich an die spezifischen Betriebsnotwendigkeiten anzupassen (Abb. 35). Die Liste der für diese Maschine zugelassenen Batterien finden Sie in der Tabelle "Technische Daten".

13.2 BATTERIELADEGERÄT

Vorrichtung, die man für das Aufladen der Batterie verwendet (Abb.36)

EL

ΠΡΟΣΟΧΗ!: ΠΡΙΝ ΧΡΗΣΙΜΟΠΟΙΗΣΕΤΕ ΤΟ ΜΗΧΑΝΗΜΑ, ΔΙΑΒΑΣΤΕ ΠΡΟΣΕΚΤΙΚΑ ΤΟ ΠΑΡΟΝ ΕΓΧΕΙΡΙΔΙΟ. Φυλάξτε το για κάθε μελλοντική χρήση.

ΠΕΡΙΕΧΟΜΕΝΑ

1. ΓΕΝΙΚΑ 1
   - 1.1 Πώς να συμβουλευθείτε το εγχειρίδιο 1
   - 1.2 Αναφορές 1
2. ΚΑΝΟΝΕΣ ΑΣΦΑΛΕΙΑΣ 1
   - 2.1 ΓΕΝΙΚΕΣ ΠΡΟΕΙΔΟΠΟΙΗΣΕΙΣ ΑΣΦΑΛΕΙΑΣ ΓΙΑ ΗΛΕΚΤΡΙΚΑ ΕΡΓΑΛΕΙΑ 1
   - 2.2 ΓΕΝΙΚΕΣ ΠΡΟΕΙΔΟΠΟΙΗΣΕΙΣ ΑΣΦΑΛΕΙΑΣ ΓΙΑ ΤΟ ΧΛΟΟΚΟΠΤΙΚΟ 3
   - 2.3 ΣΥΝΤΗΡΗΣΗ ΚΑΙ ΑΠΟΘΗΚΕΥΣΗ 4
   - 2.4 ΜΠΑΤΑΡΙΑ / φορτιστής μπαταρίας 4
   - 2.5 Προστασία του περιβάλλοντος 4
3. ΓΝΩΡΙΜΙΑ ΜΕ ΤΟ ΜΗΧΑΝΗΜΑ 5
   - 3.1 Περιγραφή μηχανήματος και προβλεπόμενη χρήση 5
   - 3.2 Βασικά εξαρτήματα(Εικ. 1) 5
   - 3.3 Αναγνωριστική ετικέτα (Εικ. 1) 6
   - 3.4 Σήμανση ασφαλείας (Εικ. 2). 6
4. ΣΥΝΑΡΜΟΛΟΓΗΣΗ 6
   - 4.1 Αποσυσκευασία (Εικ. 3) 6
   - 4.2 Συναρμολόγηση κάδου(Εικ. 4 ÷ 6) 6
   - 4.3 Συναρμολόγηση του τιμονιού (Εικ. 7÷15) 6
5. ΧΕΙΡΙΣΤΗΡΙΑ ΕΛΕΓΧΟΥ 6
   - 5.1 Κλειδί ασφαλείας (Σύστημα απενεργοποίησης) 6
   - 5.2 Διακόπτης ελέγχου 6
6. ΧΡΗΣΗ ΤΟΥ ΜΗΧΑΝΗΜΑΤΟΣ 7
   - 6.1 Προκαταρκτικές ενέργειες 7
   - 6.2 Έλεγχοι ασφαλείας 7
   - 6.3 Εκκίνηση (Εικ. 22÷25) 7
   - 6.4 Εργασία (Εικ. 26) 7
   - 6.5 Σταμάτημα (Εικ. 28) 7
   - 6.6 Μετά τη χρήση 8
7. ΣΥΝΤΗΡΗΣΗ 8
   - 7.1 Μπαταρία 8
   - 7.2 Καθαρισμός 8
   - 7.3 Σύστημα κοπής 9
8. ΑΠΟΘΗΚΕΥΣΗ 9
   - 8.1 Αποθήκευση του μηχανήματος 9
   - 8.2 Αποθήκευση της μπαταρίας 9
9. ΜΕΤΑΚΙΝΗΣΗ ΚΑΙ ΜΕΤΑΦΟΡΑ 9
10. ΣΕΡΒΙΣ ΚΑΙ ΕΠΙΣΚΕΥΕΣ 9
11. ΕΓΓΥΗΣΗ 9
12. ΑΝΕΥΡΕΣΗ ΒΛΑΒΩΝ 10
13. ΠΡΟΑΙΡΕΤΙΚΑ ΑΞΕΣΟΥΑΡ 11
    - 13.1 Μπαταρίες 11
    - 13.2 Φορτιστής Μπαταρίας 11

1. ΓΕΝΙΚΑ

1.1 ΠΩΣ ΝΑ ΣΥΜΒΟΥΛΕΥΘΕΙΤΕ ΤΟ ΕΓΧΕΙΡΙΔΙΟ

Στο κείμενο του εγχειριδίου, μερικές παράγραφοι που περιέχουν σημαντικές πληροφορίες για την ασφάλεια και τη λειτουργία του μηχανήματος, υποδεικνύονται με διαφορετικό τρόπο, η σημασία των οποίων είναι η εξής:

ΣΗΜΕΙΩΣΗ ή ΣΗΜΑΝΤΙΚΟ περιέχει επεξηγήσεις ή άλλα στοιχεία σχετικά με προηγούμενες οδηγίες, για την αποφυγή βλαβών στο μηχάνημα ή για να μην προκληθούν ζημιές.

Το σύμβολο ⚠ υποδηλώνει κίνδυνο. Η μη τήρηση της προειδοποίησης μπορεί να προκαλέσει τραυματισμούς ή/και βλάβες.

Οι παράγραφοι σε πλαίσιο με γκρίζες τελείες αναφέρονται σε προαιρετικά χαρακτηριστικά που δεν υπάρχουν σε όλα τα μοντέλα στα οποία αναφέρεται το παρόν εγχειρίδιο. Βεβαιωθείτε εάν το χαρακτηριστικό αφορά το μοντέλο σας.

Όλες οι αναφορές «εμπρός», «πίσω», «δεξιά» και «αριστερά», αναφέρονται στη θέση εργασίας του χειριστή.

1.2 ΑΝΑΦΟΡΕΣ

1.2.1 Εικόνες

Οι εικόνες στο παρόν εγχειρίδιο οδηγιών είναι αριθμημένες 1, 2, 3, κ.ο.κ.
Τα εξαρτήματα επισημαίνονται στις εικόνες με τα γράμματα A, B, C κ.ο.κ.
Μια παραπομπή στο εξάρτημα C της εικόνας 2 εμφανίζεται στο κείμενο ως: “Βλ. εικ. 2.C” ή απλώς “(εικ. 2.C)”.
Οι εικόνες είναι ενδεικτικές. Στην πραγματικότητα τα εξαρτήματα μπορεί να διαφέρουν από τα εικονιζόμενα.

1.2.2 Τίτλοι

Το εγχειρίδιο διαιρείται σε κεφάλαια και παραγράφους. Ο τίτλος της παραγράφου «2.1 Εκπαίδευση» είναι υπότιτλος του «2. Κανόνες ασφαλείας». Οι αναφορές σε τίτλους ή παραγράφους εμφανίζονται με τη συντόμευση κεφ. ή παρ. και τον αντίστοιχο αριθμό. Παράδειγμα: “κεφ. 2” ή “παρ. 2.1”.

2. ΚΑΝΟΝΕΣ ΑΣΦΑΛΕΙΑΣ

2.1 ΓΕΝΙΚΕΣ ΠΡΟΕΙΔΟΠΟΙΗΣΕΙΣ ΑΣΦΑΛΕΙΑΣ ΓΙΑ ΗΛΕΚΤΡΙΚΑ ΕΡΓΑΛΕΙΑ

⚠ ΠΡΟΣΟΧΗ Διαβάστε όλες τις προειδοποιήσεις ασφαλείας και όλες τις οδηγίες. Η μη τήρηση των προειδοποιήσεων και των οδηγιών μπορεί να προκαλέσει ηλεκτροπληξία, πυρκαγιά ή/και σοβαρούς τραυματισμούς.

Φυλάξτε το φυλλάδιο προειδοποιήσεων και οδηγιών για μελλοντική χρήση.

Ο όρος «ηλεκτρικό εργαλείο» στις προειδοποιήσεις αναφέρεται στο ηλεκτρικό (ενσύρματο) εργαλείο που συνδέεται στο ηλεκτρικό δίκτυο ή στο ηλεκτρικό εργαλείο που τροφοδοτείται με μπαταρία (ασύρματο).

1) Ασφάλεια στην περιοχή εργασίας

a) Διατηρείτε τον χώρο εργασίας καθαρό και καλά φωτισμένο. *Οι σκοτεινές και ακατάστατες περιοχές κάνουν τα ατυχήματα ευκολότερα.*

b) Μη χρησιμοποιείτε το ηλεκτρικό εργαλείο σε χώρους με κίνδυνο έκρηξης, με εύφλεκτα υγρά, αέρια ή σκόνη. *Τα ηλεκτρικά εργαλεία παράγουν σπινθήρες που μπορεί να προκαλέσουν την ανάφλεξη της σκόνης ή των αναθυμιάσεων.*

c) Μην επιτρέπετε σε παιδιά ή σε τρίτους να πλησιάζουν όταν χρησιμοποιείτε το ηλεκτρικό εργαλείο. *Η αμέλεια μπορεί να προκαλέσει απώλεια ελέγχου.*

2) Ηλεκτρική ασφάλεια

a) Τα φις του ηλεκτρικού εργαλείου πρέπει να αντιστοιχούν στην υποδοχή της πρίζας. Να μην αλλάζετε ποτέ με κανένα τρόπο το φις. Μη χρησιμοποιείτε αντάπτορες φις με ηλεκτρικά εργαλεία που διαθέτουν γείωση. *Μη τροποποιημένα φις και αντίστοιχες πρίζες θα μειώσουν τον κίνδυνο ηλεκτροπληξιών.*

b) Αποφύγετε την επαφή του σώματος με γειωμένες ή συνδεδεμένες με τη γείωση επιφάνειες, όπως σωλήνες, καλοριφέρ, κουζίνες και ψυγεία. *Υπάρχει αυξημένος κίνδυνος ηλεκτροπληξίας εάν το σώμα σας είναι γειωμένο.*

c) Μην χρησιμοποιείτε το χλοοκοπτικό υπό βροχή ή σε βρεγμένο χώρο. *Αυτό μπορεί να αυξήσει τον κίνδυνο ηλεκτροπληξίας.*

d) Αποφύγετε τη λανθασμένη χρήση του καλωδίου. Μην χρησιμοποιείτε ποτέ το καλώδιο για να μεταφέρετε, σύρετε ή αποσυνδέσετε το ηλεκτρικό εργαλείο. Κρατάτε το καλώδιο μακριά από θερμότητα, λάδι, αιχμηρές γωνίες ή κινούμενα μέρη. *Τα φθαρμένα ή μπερδεμένα καλώδια αυξάνουν τον κίνδυνο ηλεκτροπληξίας.*

e) Όταν χρησιμοποιείτε ένα ηλεκτρικό εργαλείο σε υπαίθριο χώρο, χρησιμοποιήστε καλώδιο προέκτασης κατάλληλο για εξωτερική χρήση. *Η χρήση ενός ηλεκτρικού καλωδίου προέκτασης που είναι κατάλληλο για εξωτερικό χώρο, μειώνει τον κίνδυνο ηλεκτροπληξίας.*

f) Εάν είναι αναπόφευκτη η χρήση ενός ηλεκτρικού εργαλείου σε υγρό μέρος, χρησιμοποιήστε προστατευμένη παροχή ηλεκτρικού ρεύματος με ρελέ διαρροής (RCD). *Η χρήση του RCD μειώνει τον κίνδυνο ηλεκτροπληξίας.*

3) Ατομική ασφάλεια

a) Να είστε πάντα προσεκτικοί, να ελέγχετε τις κινήσεις σας και να εφαρμόζετε την κοινή λογική όταν χρησιμοποιείτε ένα ηλεκτρικό εργαλείο. Μη χρησιμοποιείτε το ηλεκτρικό εργαλείο όταν είστε κουρασμένοι ή υπό την επήρεια ναρκωτικών ουσιών, οινοπνεύματος ή φαρμάκων. *Μια στιγμή απροσεξίας κατά τη χρήση ενός ηλεκτρικού εργαλείου μπορεί να προκαλέσει σοβαρό τραυματισμό.*

b) Χρησιμοποιείτε προστατευτική ενδυμασία. Χρησιμοποιείτε πάντα προστατευτικά γυαλιά. *Η χρήση εξοπλισμού προστασίας όπως οι μάσκες σκόνης, τα αντιολισθητικά υποδήματα, τα κράνη προστασίας ή οι ωτοασπίδες, μειώνει τον κίνδυνο τραυματισμού.*

c) Αποφεύγετε τις αιφνίδιες εκκινήσεις. Βεβαιωθείτε ότι η συσκευή είναι σβηστή πριν εισάγετε την μπαταρία, πιάσετε ή μετακινήσετε το ηλεκτρικό εργαλείο. *Η μεταφορά του ηλεκτρικού εργαλείου με το δάχτυλο στο διακόπτη ή η εισαγωγή της μπαταρίας με το διακόπτη στη θέση «ON» ευνοεί τα ατυχήματα.*

d) Αφαιρείτε κάθε κλειδί ή εργαλείο ρύθμισης πριν θέσετε σε λειτουργία το ηλεκτρικό εργαλείο. *Κλειδιά ή εργαλεία που παραμένουν σε επαφή με περιστρεφόμενα μέρη μπορεί να προκαλέσουν τραυματισμούς.*

e) Προσοχή στην ισορροπία. Διατηρείτε πάντα κατάλληλη στήριξη και ισορροπία. *Αυτό επιτρέπει τον καλύτερο έλεγχο του ηλεκτρικού εργαλείου σε απροσδόκητες καταστάσεις.*

f) Να ντύνεστε πάντα κατάλληλα. Μη χρησιμοποιείτε φαρδιά ρούχα ή κοσμήματα. Κρατάτε τα μαλλιά, τα ρούχα και τα γάντια σε απόσταση από κινούμενα μέρη. *Τα ανοιχτά ρούχα, τα κοσμήματα και τα μακριά μαλλιά μπορεί να παγιδευτούν σε κινούμενα μέρη.*

g) Εάν υπάρχουν συσκευές που πρέπει να συνδεθούν σε συστήματα εξαγωγής και περισυλλογής σκόνης, βεβαιωθείτε ότι είναι συνδεδεμένες και χρησιμοποιούνται με τον κατάλληλο τρόπο. *Η χρήση αυτών των συσκευών μπορεί να μειώσει τους κινδύνους που προκύπτουν από τη σκόνη.*

h) Η εξοικείωση που αποκτάται με την καθημερινή χρήση του μηχανήματος, δεν πρέπει να σας δημιουργεί υπερβολική σιγουριά για να αγνοείτε τις αρχές ασφαλείας. *Μια πράξη αμέλειας μπορεί να προκαλέσει σοβαρές ζημίες σε κλάσμα δευτερολέπτου.*

4) Προβλεπόμενη χρήση και προστασία του ηλεκτρικού εργαλείου

a) Μην υπερφορτώνετε το ηλεκτρικό εργαλείο. Χρησιμοποιείτε το κατάλληλο ηλεκτρικό εργαλείο για κάθε εργασία. *Το κατάλληλο ηλεκτρικό εργαλείο εκτελεί καλύτερα και ασφαλέστερα την εργασία, με την ταχύτητα για την οποία έχει σχεδιαστεί.*

b) Μη χρησιμοποιείτε το ηλεκτρικό εργαλείο εάν δεν τίθεται σε λειτουργία και δεν ακινητοποιείται ομαλά με το διακόπτη. *Ένα ηλεκτρικό εργαλείο που δεν ελέγχεται με το διακόπτη είναι επικίνδυνο και απαιτεί επισκευή.*

c) Αφαιρέστε τον συσσωρευτή από την θέση του πριν από κάθε ρύθμιση ή αντικατάσταση εξαρτημάτων και πριν φυλάξετε το ηλεκτρικό εργαλείο. *Αυτά τα προληπτικά μέτρα ασφαλείας μειώνουν τον κίνδυνο τυχαίας εκκίνησης του ηλεκτρικού εργαλείου.*

d) Φυλάξτε τα εργαλεία που δεν χρησιμοποιείτε μακριά από παιδιά και μην επιτρέπετε τη χρήση του ηλεκτρικού εργαλείου σε άτομα που δεν έχουν εξοικειωθεί με το εργαλείο και δεν έχουν μελετήσει τις παρούσες τις οδηγίες. *Τα ηλεκτρικά εργαλεία είναι επικίνδυνα στα χέρια άπειρων χρηστών.*

e) Φροντίζετε πάντα για τη συντήρηση των ηλεκτρικών εργαλείων. Να ελέγχετε εάν τα κινητά μέρη είναι ευθυγραμμισμένα και κινούνται ελεύθερα, και βεβαιωθείτε ότι δεν υπάρχουν βλάβες εξαρτημάτων ή οποιαδήποτε άλλη συνθήκη που μπορεί να επηρεάσει τη λειτουργία του μηχανήματος. Σε περίπτωση βλάβης, το ηλεκτρικό εργαλείο πρέπει να επισκευαστεί πριν χρησιμοποιηθεί. *Πολλά ατυχήματα οφείλονται σε κακή συντήρηση.*

f) Διατηρείτε τροχισμένα και καθαρά τα όργανα κοπής. *Η σωστή συντήρηση των οργάνων κοπής με καλά*

τροχισμένα δόντια, μειώνει την πιθανότητα εμπλοκής και καθιστά ευκολότερο τον έλεγχο.

g) Να χρησιμοποιείτε το ηλεκτρικό εργαλείο και τα σχετικά εξαρτήματα σύμφωνα με τις οδηγίες που παρέχονται, λαμβάνοντας υπόψη τις συνθήκες εργασίας και τον τύπο εργασίας που απαιτείται. *Η χρήση ενός ηλεκτρικού εργαλείου για εργασίες διαφορετικές από τις προβλεπόμενες μπορεί να προκαλέσει καταστάσεις κινδύνου.*

h) Διατηρείτε πάντα τις χειρολαβές στεγνές, καθαρές και χωρίς ίχνη λαδιού ή γράσου. *Οι γλιστερές χειρολαβές δεν βοηθούν στον ασφαλή χειρισμό και έλεγχο του εργαλείου σε απρόβλεπτες καταστάσεις.*

5) Χρήση και προφυλάξεις κατά τη χρήση των εργαλείων με μπαταρία

a) Φορτίζετε μόνο με το φορτιστή που συνιστά ο κατασκευαστής. *Ένας φορτιστής κατάλληλος για έναν τύπο μπαταρίας μπορεί να προκαλέσει πυρκαγιά εάν χρησιμοποιηθεί για άλλους τύπους μπαταρίας.*

b) Χρησιμοποιείτε τα ηλεκτρικά εργαλεία μόνο με τον προκαθορισμένο τύπο μπαταρίας. *Η χρήση άλλου τύπου μπαταρίας μπορεί να προκαλέσει τραυματισμούς και πυρκαγιά.*

c) Όταν δεν χρησιμοποιείτε τις μπαταρίες, πρέπει να τις φυλάσσετε μακριά από μεταλλικά αντικείμενα όπως συνδετήρες, νομίσματα, κλειδιά, καρφιά, βίδες ή άλλα μικρά μεταλλικά αντικείμενα που θα μπορούσαν να προκαλέσουν βραχυκύκλωμα στις επαφές. *Το βραχυκύκλωμα των ακροδεκτών της μπαταρίας μπορεί να προκαλέσει εγκαύματα ή πυρκαγιά*.

d) Αν η μπαταρία είναι σε κακή κατάσταση, μπορεί να υπάρχει διαρροή υγρών: να αποφεύγετε κάθε επαφή Σε περίπτωση τυχαίας επαφής, ξεπλύνετε αμέσως με νερό. Εάν το υγρό εισέλθει στα μάτια, ζητήστε αμέσως ιατρική συμβουλή. *Τα υγρά της μπαταρίας μπορεί να προκαλέσουν ερεθισμούς ή εγκαύματα.*

e) Μην χρησιμοποιείτε μπαταρίες ή όργανο κατεστραμμένο ή τροποποιημένο. *Οι κατεστραμμένες ή τροποποιημένες μπαταρίες μπορούν να παρουσιάσουν απρόβλεπτη συμπεριφορά με συνέπεια πυρκαγιά, έκρηξη ή κίνδυνο τραυματισμών.*

f) Μην πετάτε μπαταρίες στη φωτιά ή σε υπερβολικές θερμοκρασίες. *Η έκθεση στη φωτιά ή σε θερμοκρασίες άνω των 130 °C μπορεί να προκαλέσει εκρήξεις. ΣΗΜΕΙΩΣΗ. Η θερμοκρασία "130 °C" μπορεί να αντικατασταθεί από τη θερμοκρασία "265 °F".*

g) Ακολουθήστε όλες τις οδηγίες φόρτισης και μην φορτίζετε την μπαταρία εκτός του εύρους θερμοκρασίας που ορίζεται στις οδηγίες. *Η ακατάλληλη φόρτιση ή σε θερμοκρασίες εκτός του καθορισμένου εύρους μπορεί να προκαλέσει ζημιά στην μπαταρία και να αυξήσει τον κίνδυνο πυρκαγιάς.*

6) Βοήθεια

a) Επισκευάστε το ηλεκτρικό εργαλείο από εξειδικευμένο προσωπικό, χρησιμοποιώντας μόνο πρωτότυπα ανταλλακτικά. *Με αυτόν τον τρόπο διατηρείται η ασφάλεια του ηλεκτρικού εργαλείου.*

b) Μην επισκευάζετε ποτέ τις κατεστραμμένες μπαταρίες. *Η συντήρηση των μπαταριών πρέπει να γίνεται μόνο από παραγωγό ή προμηθευτές εξουσιοδοτημένων υπηρεσιών.*

2.2 ΓΕΝΙΚΕΣ ΠΡΟΕΙΔΟΠΟΙΗΣΕΙΣ ΑΣΦΑΛΕΙΑΣ ΓΙΑ ΤΟ ΧΛΟΟΚΟΠΤΙΚΟ

a) Μην χρησιμοποιείτε το χλοοκοπτικό σε αντίξοες καιρικές συνθήκες, ειδικά όταν υπάρχει κίνδυνος κεραυνού. *Αυτό μειώνει τον κίνδυνο κεραυνοπληξίας.*

b) Επιθεωρήστε προσεκτικά την περιοχή όπου θα χρησιμοποιηθεί το χλοοκοπτικό για τυχόν άγρια ζώα. *Τα άγρια ζώα μπορεί να τραυματιστούν από τη χρήση του χλοοκοπτικού.*

c) Επιθεωρήστε σχολαστικά την περιοχή όπου πρόκειται να χρησιμοποιηθεί το χλοοκοπτικό και αφαιρέστε όλες τις πέτρες, κλαριά, σύρματα, οστά και άλλα ξένα σώματα. *Τα αντικείμενα που εκτοξεύονται μπορεί να προκαλέσουν τραυματισμούς.*

d) Ελέγχετε πάντα οπτικά τη λεπίδα και το σύστημα κοπής για φθορά ή ζημιά πριν χρησιμοποιήσετε το χλοοκοπτικό. *Τα φθαρμένα ή ελαττωματικά εξαρτήματα αυξάνουν τον κίνδυνο τραυματισμού.*

f) Να ελέγχετε συχνά τον κάδο περισυλλογής γρασιδιού για ενδεχόμενα ίχνη φθοράς ή γήρανσης. *Ο φθαρμένος ή κατεστραμμένος κάδος περισυλλογής μπορεί να αυξήσει τον κίνδυνο τραυματισμού.*

g) Διατηρείτε τα προστατευτικά στη θέση τους. Τα προστατευτικά πρέπει να λειτουργούν και να είναι σωστά τοποθετημένα. *Τα προστατευτικά που είναι λασκαρισμένα, ελαττωματικά ή δεν λειτουργούν σωστά, μπορούν να προκαλέσουν τραυματισμούς.*

h) Διατηρείτε όλες τις εισόδους αέρα ψύξης καθαρές από υπολείμματα. *Οι βουλωμένες είσοδοι αέρα και τα υπολείμματα μπορούν να προκαλέσουν υπερθέρμανση ή κίνδυνο πυρκαγιάς.*

i) Να φοράτε πάντα αντιολισθητικά και προστατευτικά υποδήματα κατά τη χρήση του χλοοκοπτικού. Μην χρησιμοποιείτε το χλοοκοπτικό ξυπόλυτοι ή με ανοιχτά πέδιλα. *Αυτό μειώνει την πιθανότητα τραυματισμών στα πόδια λόγω επαφής την κινούμενη λεπίδα.*

j) Να φοράτε πάντα μακρύ παντελόνι όταν χρησιμοποιείτε το χλοοκοπτικό. *Το εκτεθειμένο δέρμα αυξάνει την πιθανότητα τραυματισμού από εκσφενδονιζόμενα αντικείμενα.*

k) Μην χρησιμοποιείτε το χλοοκοπτικό σε βρεγμένο γρασίδι. Να κινήστε πάντα περπατώντας και όχι τρέχοντας. *Αυτό μειώνει τον κίνδυνο ολίσθησης και πτώσης που μπορεί να προκαλέσει τραυματισμό.*

l) Μην χρησιμοποιείτε το χλοοκοπτικό σε πολύ απότομες πλαγιές. *Αυτό μειώνει τον κίνδυνο απώλειας ελέγχου, ολίσθησης και πτώσης που μπορούν να προκαλέσουν τραυματισμό.*

m) Όταν εργάζεστε σε πλαγιές, να μετακινήστε πάντα με προσοχή, να εργάζεστε πάντα εγκάρσια στην πλαγιά, ποτέ ανηφορικά ή κατηφορικά και να είστε εξαιρετικά προσεκτικοί κατά την αλλαγή κατεύθυνσης. *Αυτό μειώνει τον κίνδυνο απώλειας ελέγχου, ολίσθησης και πτώσης που μπορούν να προκαλέσουν τραυματισμό.*

n) Να είστε ιδιαίτερα προσεκτικοί όταν βαδίζετε προς τα πίσω ή τραβάτε το χλοοκοπτικό προς το μέρος σας. Φροντίστε να γνωρίζετε καλά το περιβάλλον σας. *Αυτό μειώνει τον κίνδυνο να σκοντάψετε κατά τη χρήση.*

q) Μην αγγίζετε τις λεπίδες και άλλα επικίνδυνα κινούμενα μέρη ενώ εξακολουθούν να κινούνται. *Αυτό μειώνει τον κίνδυνο τραυματισμού από κινούμενα μέρη.*

r) Κατά την αφαίρεση του μπλοκαρισμένου υλικού ή τον καθαρισμό του χλοοκοπτικού, βεβαιωθείτε ότι όλοι οι διακόπτες τροφοδοσίας είναι απενεργοποιημένοι και ότι η μπαταρία είναι αποσυνδεδεμένη. *Η απρόβλεπτη λειτουργία του χλοοκοπτικού μπορεί να προκαλέσει σοβαρό τραυματισμό.*

2.3 ΣΥΝΤΗΡΗΣΗ ΚΑΙ ΑΠΟΘΗΚΕΥΣΗ

⚠ Αποσυνδέστε το μηχάνημα από την πρίζα και διαβάστε τις σχετικές οδηγίες πριν από οποιαδήποτε επέμβαση καθαρισμού ή συντήρησης. Φοράτε κατάλληλα ρούχα και γάντια εργασίας σε όλες τις περιπτώσεις κινδύνου για τα χέρια.

⚠ Μη χρησιμοποιείτε ποτέ το μηχάνημα με φθαρμένα ή ελαττωματικά εξαρτήματα. Τα ελαττωματικά εξαρτήματα πρέπει να αντικαθίστανται και όχι να επισκευάζονται. Χρησιμοποιείτε μόνο γνήσια ανταλλακτικά: η χρήση μη γνήσιων ανταλλακτικών ή/και η λανθασμένη τοποθέτησή τους μπορεί να επηρεάσει την ασφάλεια του μηχανήματος, να προκαλέσει πυρκαγιές ή τραυματισμούς και απαλλάσσει τον κατασκευαστή από κάθε υποχρέωση ή ευθύνη.

ΣΗΜΑΝΤΙΚΟ *Όλες οι επεμβάσεις συντήρησης και ρύθμισης που δεν περιγράφονται στο παρόν εγχειρίδιο πρέπει να εκτελούνται από την Αντιπροσωπεία ή από εξειδικευμένο συνεργείο, που διαθέτει τις αναγκαίες γνώσεις και τον εξοπλισμό για τη σωστή εκτέλεση των εργασιών, διατηρώντας τον αρχικό βαθμό ασφαλείας του μηχανήματος. Οι επεμβάσεις σε μη εξειδικευμένα συνεργεία και χωρίς τον κατάλληλο εξοπλισμό έχουν ως αποτέλεσμα την ακύρωση κάθε είδους Εγγύησης και κάθε υποχρέωσης ή ευθύνης του Κατασκευαστή.*

1. Μετά από κάθε χρήση αποσυνδέετε το μηχάνημα από την πρίζα και ελέγχετε για ενδεχόμενες βλάβες.
2. Τα παξιμάδια και οι βίδες πρέπει να είναι καλά σφιγμένα, ώστε να είστε σίγουροι ότι το μηχάνημα λειτουργεί με ασφάλεια. Μια τακτική συντήρηση είναι σημαντική για την ασφάλεια και για τη διατήρηση των επιδόσεων.
3. Να ελέγχετε τακτικά τη σωστή σύσφιξη των βιδών του συστήματος κοπής.
4. Για κάθε επέμβαση τοποθέτησης ή αφαίρεσης του συστήματος κοπής πρέπει να φοράτε γάντια εργασίας.
5. Όταν τροχίζετε το σύστημα κοπής, φροντίστε να είναι ισορροπημένο. Όλες οι ενέργειες που αφορούν το σύστημα κοπής (αφαίρεση, τρόχισμα, ζυγοστάθμιση, τοποθέτηση ή/και αντικατάσταση) είναι εργασίες που απαιτούν ειδικές γνώσεις καθώς και τη χρήση ειδικού εξοπλισμού. Για λόγους ασφαλείας θα πρέπει συνεπώς να εκτελούνται από εξειδικευμένο συνεργείο.
6. Κατά τις διαδικασίες ρύθμισης του μηχανήματος, δώστε προσοχή για την αποφυγή παγίδευσης των δακτύλων ανάμεσα στο κινούμενο σύστημα κοπής και τα σταθερά μέρη του μηχανήματος.
7. Μην αγγίζετε το σύστημα κοπής μέχρι να αποσυνδεθεί το μηχάνημα από την πρίζα και να ακινητοποιηθεί εντελώς. Κατά τις επεμβάσεις στο σύστημα κοπής, δώστε προσοχή στην πιθανότητα κίνησης του συστήματος κοπής, ακόμα και αν το μηχάνημα έχει αποσυνδεθεί από το ρεύμα.
8. Ελέγχετε τακτικά τις προστασίες πλευρικής ή οπίσθιας αποβολής και τον κάδο περισυλλογής, προκειμένου να διαπιστώσετε εάν έχουν φθαρεί. Αντικαταστήστε τα ελαττωματικά εξαρτήματα.
9. Αντικαταστήστε τα αυτοκόλλητα με τις οδηγίες και τις προειδοποιήσεις εάν έχουν φθαρεί.
10. Το μηχάνημα πρέπει να φυλάσσεται σε σημείο στο οποίο δεν έχουν πρόσβαση τα παιδιά.
11. Αφήστε τον κινητήρα να κρυώσει πριν τοποθετήσετε το μηχάνημα σε οποιοδήποτε περιβάλλον.
12. Για να μειωθεί ο κίνδυνος πυρκαγιάς, διατηρείτε το μηχάνημα και, ιδίως, τον κινητήρα καθαρό από χορτάρια, φύλλα ή υπερβολικό γράσο. Αδειάζετε τον κάδο περισυλλογής και μην αφήνετε δοχεία με κομμένη χλόη στο εσωτερικό του χώρου αποθήκευσης.

2.4 ΜΠΑΤΑΡΙΑ / ΦΟΡΤΙΣΤΗΣ ΜΠΑΤΑΡΙΑΣ

⚠ ΠΡΟΣΟΧΗ

Οι παρακάτω κανονισμοί ασφαλείας συμπληρώνουν τις προδιαγραφές ασφαλείας που υπάρχουν στις οδηγίες χρήσης της μπαταρίας και του φορτιστή μπαταρίας που επισυνάπτονται στο μηχάνημα.

- Για τη φόρτιση της μπαταρίας χρησιμοποιήστε μόνο φορτιστές που προτείνονται από τον κατασκευαστή. Ένας ακατάλληλος φορτιστής μπορεί να προκαλέσει ηλεκτροπληξία, υπερθέρμανση ή διαρροή διαβρωτικού υγρού από την μπαταρία.
- Χρησιμοποιήστε μόνο τις ειδικές μπαταρίες που προβλέπονται για το εργαλείο σας. Η χρήση άλλων μπαταριών μπορεί να προκαλέσει τραυματισμούς και κινδύνους πυρκαγιάς.
- Φυλάξτε την μπαταρία που δεν χρησιμοποιείται μακριά από συνδετήρες, νομίσματα, κλειδιά, καρφιά, βίδες ή άλλα μικρά μεταλλικά αντικείμενα που θα μπορούσαν να προκαλέσουν βραχυκύκλωμα στις επαφές. Το βραχυκύκλωμα ανάμεσα στις επαφές της μπαταρίας μπορεί να προκαλέσει αναφλέξεις ή πυρκαγιές.
- Μην χρησιμοποιείτε ποτέ το φορτιστή σε περιβάλλον με υδρατμούς, εύφλεκτες ουσίες ή πάνω σε εύφλεκτες επιφάνειες, όπως χαρτί. ύφασμα, κλπ. Κατά την φόρτιση, ο φορτιστής θερμαίνεται και μπορεί να προκαλέσει πυρκαγιά.
- Κατά τη διάρκεια της μεταφοράς των συσσωρευτών, προσέξτε ώστε οι επαφές να μην συνδέονται μεταξύ τους και μην χρησιμοποιείτε μεταλλικά δοχεία για τη μεταφορά.

2.5 ΠΡΟΣΤΑΣΙΑ ΤΟΥ ΠΕΡΙΒΑΛΛΟΝΤΟΣ

Η προστασία του περιβάλλοντος πρέπει να αποτελεί μια σημαντική και πρωταρχική πλευρά στη χρήση του μηχανήματος, προς όφελος της πολιτισμένης συμβίωσης και του περιβάλλοντος στο οποίο ζούμε.

- Αποφύγετε την πρόκληση ενοχλήσεων στους γείτονες. Χρησιμοποιείτε το μηχάνημα μόνο σε λογικά ωράρια (όχι νωρίς το πρωί ή αργά το βράδυ όπου μπορεί να ενοχλήσετε).
- Κατά τη διάρκεια της εργασίας ελευθερώνεται στο περιβάλλον κάποια ποσότητα λαδιού που είναι απαραίτητη για τη λίπανση της αλυσίδας. Για το λόγο αυτό πρέπει να χρησιμοποιείτε μόνο βιοδιασπώμενα λάδια κατάλληλα για τη συγκεκριμένη χρήση. Η χρήση ορυκτέλαιου ή λαδιού μηχανής προκαλεί σοβαρή ρύπανση του περιβάλλοντος.
- Τηρείτε αυστηρά την τοπική νομοθεσία για τη διάθεση υλικών συσκευασίας, ελαττωματικών εξαρτημάτων και οποιουδήποτε στοιχείου μπορεί να μολύνει το περιβάλλον. Αυτά τα απορρίμματα δεν πρέπει να διατίθενται με τα οικιακά απορρίμματα,

αλλά πρέπει να συγκεντρώνονται χωριστά και να παραδίδονται στα ειδικά κέντρα συλλογής, που θα φροντίσουν για την ανακύκλωση των υλικών.

- Τηρείτε αυστηρά την τοπική νομοθεσία για τη διάθεση των υλικών προς απόρριψη.
- Εάν αποφασίσετε να μην ξαναχρησιμοποιήσετε το μηχάνημα, μην το εγκαταλείπετε στο περιβάλλον, αλλά απευθυνθείτε σε εξουσιοδοτημένο κέντρο περισυλλογής σύμφωνα με την ισχύουσα νομοθεσία.
-

Οι ηλεκτρικές συσκευές δεν πρέπει να διατίθενται με τα οικιακά απορρίμματα. Σύμφωνα με την Ευρωπαϊκή Οδηγία 2012/19/ΕΚ σχετικά με τα απορρίμματα ηλεκτρικών και ηλεκτρονικών συσκευών και τους εθνικούς κανονισμούς για την εφαρμογή της, οι ηλεκτρικές συσκευές που έχουν ολοκληρώσει τον κύκλο ζωής τους πρέπει να συγκεντρώνονται χωριστά με σκοπό τη φιλική προς το περιβάλλον ανακύκλωσή τους. Αν οι ηλεκτρικές συσκευές απορριφθούν σε χωματερή ή στο έδαφος, οι βλαβερές ουσίες μπορεί να φτάσουν στον υδροφόρο ορίζοντα και να διεισδύσουν στην τροφική αλυσίδα προκαλώντας βλάβες στην υγεία σας. Για λεπτομερέστερες πληροφορίες σχετικά με τη διάθεση του προϊόντος, απευθυνθείτε στον αρμόδιο φορέα για τη διάθεση των οικιακών απορριμμάτων ή στον Αντιπρόσωπο.

Στο τέλος της διάρκειας ζωής τους, διαθέστε τις μπαταρίες με κατάλληλο τρόπο για την προστασία του περιβάλλοντος. Η μπαταρία περιέχει υλικά που είναι επικίνδυνα για εσάς και για το περιβάλλον. Αυτή πρέπει να αφαιρείται και να διατίθεται χωριστά σε ένα κέντρο που δέχεται μπαταρίες ιόντων λιθίου.

Η διαφοροποιημένη συλλογή χρησιμοποιημένων προϊόντων και συσκευασιών, επιτρέπει την ανακύκλωση των υλικών και την επαναχρησιμοποίηση. Η επαναχρησιμοποίηση των ανακυκλωμένων υλικών εμποδίζει τη μόλυνση του περιβάλλοντος και μειώνει τη ζήτηση πρώτων υλών.

3. ΓΝΩΡΙΜΙΑ ΜΕ ΤΟ ΜΗΧΑΝΗΜΑ

3.1 ΠΕΡΙΓΡΑΦΗ ΜΗΧΑΝΗΜΑΤΟΣ ΚΑΙ ΠΡΟΒΛΕΠΟΜΕΝΗ ΧΡΗΣΗ

Αυτό το μηχάνημα είναι μια χλοοκοπτική μηχανή με όρθιο χειριστή.
Το μηχάνημα αποτελείται ατά κύριο λόγο από έναν κινητήρα που ενεργοποιεί το σύστημα κοπής, το οποίο περιβάλλεται από ένα κάρτερ, με τροχούς και τιμόνι.
Ο χειριστής είναι σε θέση να κατευθύνει το μηχάνημα και να χρησιμοποιήσει τα κύρια χειριστήρια παραμένοντας πάντα πίσω από το τιμόνι και, συνεπώς, σε απόσταση ασφαλείας από το περιστρεφόμενο σύστημα κοπής.
Η απομάκρυνση του χειριστή από το μηχάνημα προκαλεί την ακινητοποίηση του κινητήρα και του περιστρεφόμενου συστήματος κοπής μέσα σε λίγα δευτερόλεπτα.

3.1.1 Προβλεπόμενη χρήση

Αυτό το μηχάνημα έχει σχεδιαστεί και κατασκευαστεί για την κοπή της χλόης σε κήπους και χλοώδεις περιοχές, που εκτελείται με την παρουσία ενός όρθιου χειριστή.
Σε γενικές γραμμές με αυτό το μηχάνημα μπορείτε να:

1. κόψετε τη χλόη και να την συλλέξετε στον κάδο περισυλλογής,

3.1.2 Ακατάλληλη χρήση

Οποιαδήποτε άλλη χρήση από τις αναφερόμενες μπορεί να είναι επικίνδυνη και να προξενήσει βλάβες ή/και τραυματισμούς.
Ως ακατάλληλη χρήση (ενδεικτικά και όχι περιοριστικά) εννοείται:

- Να μεταφέρετε με το μηχάνημα άλλα άτομα, παιδιά ή ζώα, καθώς υπάρχει κίνδυνος πτώσης και σοβαρού τραυματισμού ή δημιουργία συνθηκών μη ασφαλούς οδήγησης.
- Η άνοδος πάνω στο μηχάνημα.
- Η χρήση του μηχανήματος για τη ρυμούλκηση ή το σπρώξιμο φορτίων.
- Η χρήση του συστήματος κοπής σε περιοχές χωρίς χλόη.
- Η χρήση του μηχανήματος για το μάζεμα φύλλων ή υπολειμμάτων.
- Η χρήση του μηχανήματος για το κλάδεμα θάμνων ή για την κοπή άλλων φυτών.
- Η χρήση του μηχανήματος από περισσότερα άτομα ταυτοχρόνως.

ΣΗΜΑΝΤΙΚΟ *Η ακατάλληλη χρήση του μηχανήματος έχει ως αποτέλεσμα την ακύρωση της εγγύησης και της ευθύνης του κατασκευαστή, καθιστώντας υπεύθυνο το χρήστη για τις υποχρεώσεις που προκύπτουν από ζημιές ή τραυματισμό του χρήστη ή τρίτων.*

3.1.3 Είδος χρήστη

Το μηχάνημα αυτό προορίζεται για χρήση από τους καταναλωτές, ήτοι από μη επαγγελματίες χειριστές.
Προορίζεται για ερασιτεχνική χρήση.

ΣΗΜΑΝΤΙΚΟ *Το μηχάνημα πρέπει να χρησιμοποιείται από ένα μόνο χειριστή.*

3.2 ΒΑΣΙΚΑ ΕΞΑΡΤΗΜΑΤΑ(Εικ. 1)

A. **Σασί:** είναι η προστασία που περικλείει το περιστρεφόμενο σύστημα κοπής.

B. **Κινητήρας:** δίνει κίνηση στο σύστημα κοπής.

C. **Σύστημα κοπής:** είναι το εξάρτημα για την κοπή της χλόης.

D. **Προστατευτικό πίσω εξάτμισης:** είναι ένα προστατευτικό ασφαλείας και εμποδίζει την εκτίναξη μακριά από το μηχάνημα οποιωνδήποτε αντικειμένων που συλλέγονται από τη συσκευή κοπής.

E. **Κάδος περισυλλογής:** εκτός από τη λειτουργία περισυλλογής της κομμένης χλόης, αποτελεί ένα στοιχεία ασφάλειας, εμποδίζοντας τυχόν αντικείμενα που συλλέγονται από το σύστημα κοπής να πεταχτούν μακριά από το μηχάνημα .

F. **Τιμόνι:** είναι η θέση εργασίας του χειριστή. Το μήκος του επιτρέπει στο χειριστή, κατά την εργασία, να διατηρεί πάντα την απόσταση ασφαλείας από το περιστρεφόμενο σύστημα κοπής.

G. **Διακόπτης ελέγχου:** εκκινεί / σταματάει τον κινητήρα και ταυτόχρονα συμπλέκει/ αποσυμπλέκει το σύστημα κοπής.

H. **Θυρίδα πρόσβασης στο χώρο της μπαταρίας**

I. **Κλειδί ασφαλείας (Σύστημα απενεργοποίησης):** Το κλειδί ενεργοποιεί / απενεργοποιεί το ηλεκτρικό κύκλωμα του μηχανήματος.

J. **Μπαταρία***(αν δεν παρέρχεται με το μηχάνημα, βλ. κεφ. 13 "Προαιρετικά αξεσουάρ"):* παρέχει ενέργεια για την εκκίνηση του κινητήρα. Τα χαρακτηριστικά και οι οδηγίες χρήσης της περιγράφονται σε ειδικό εγχειρίδιο.

K. **Φορτιστής μπαταρίας** *(εάν δεν παρέχεται με το μηχάνημα, βλ. κεφ. 13 «Προαιρετικά αξεσουάρ»):* συσκευή που χρησιμοποιείται για τη φόρτιση της μπαταρίας.

3.3 ΑΝΑΓΝΩΡΙΣΤΙΚΗ ΕΤΙΚΕΤΑ (Εικ. 1)

1. Στάθμη ηχητικής ισχύος.
2. Σήμα συμμόρφωσης CE.
3. Έτος κατασκευής.
4. Τύπος μηχανήματος.
5. Αριθμός σειράς.
6. Όνομα και διεύθυνση του Κατασκευαστή.
7. Κωδικός προϊόντος.
8. Μέγ. ταχύτητα λειτουργίας κινητήρα.
9. Βάρος σε κιλά.
10. Τάση τροφοδοσίας.
11. Βαθμός ηλεκτρικής προστασίας.
12. Ονομαστική ισχύς.

ΣΗΜΑΝΤΙΚΟ *Χρησιμοποιείτε τα στοιχεία που αναγράφονται στην ετικέτα αναγνώρισης προϊόντος κάθε φορά που απευθύνεστε στο εξουσιοδοτημένο Σέρβις.*

ΣΗΜΑΝΤΙΚΟ *Το παράδειγμα της δήλωσης συμμόρφωσης βρίσκεται στις τελευταίες σελίδες του εγχειριδίου.*

3.4 ΣΗΜΑΝΣΗ ΑΣΦΑΛΕΙΑΣ (Εικ. 2).

Επί του μηχανήματος εμφανίζονται διάφορα σύμβολα. Σημασία των συμβόλων:

Προσοχή. Διαβάστε τις οδηγίες πριν χρησιμοποιήσετε το μηχάνημα.

Κίνδυνος! Κίνδυνος εκτόξευσης αντικειμένων. Κατά τη χρήση, κρατάτε τα άτομα μακριά από την περιοχή εργασίας.

Προσοχή στο σύστημα κοπής. Μη βάζετε χέρια ή πόδια εντός του χώρου όπου βρίσκεται το σύστημα κοπής. Το σύστημα κοπής συνεχίζει να περιστρέφεται ακόμα και μετά την απενεργοποίηση του κινητήρα. Αφαιρέστε την μπαταρία πριν ξεκινήσετε οποιονδήποτε έλεγχο, καθαρισμό ή επέμβαση συντήρησης/ρύθμισης στο μηχάνημα.

Μόνο για ηλεκτρικά χλοοκοπτικά με τροφοδοσία δικτύου.

Μόνο για ηλεκτρικά χλοοκοπτικά με τροφοδοσία δικτύου.

ΣΗΜΑΝΤΙΚΟ *Οι κατεστραμμένες ή δυσανάγνωστες αυτοκόλλητες ετικέτες πρέπει να αντικαθίστανται. Ζητήστε τις νέες ετικέτες από το εξουσιοδοτημένο Σέρβις.*

4. ΣΥΝΑΡΜΟΛΟΓΗΣΗ

⚠ Οι κανόνες ασφαλείας που πρέπει να τηρούνται περιγράφονται στο κεφ. 2. Τηρείτε αυστηρά τις οδηγίες αυτές για να αποφύγετε σοβαρούς κινδύνους.

Για λόγους αποθήκευσης και μεταφοράς, μερικά εξαρτήματα του μηχανήματος δεν συναρμολογούνται απευθείας στο εργοστάσιο, αλλά πρέπει να τοποθετηθούν μετά την αφαίρεση της συσκευασίας, ακολουθώντας τις παρακάτω οδηγίες.

⚠ Η αποσυσκευασία και η ολοκλήρωση της συναρμολόγησης πρέπει να γίνονται πάνω σε επίπεδη και σταθερή επιφάνεια με επαρκή χώρο για τη μετακίνηση του μηχανήματος και των υλικών συσκευασίας, χρησιμοποιώντας πάντα τα κατάλληλα εργαλεία. Μη χρησιμοποιείτε το μηχάνημα πριν ολοκληρώσετε τις διαδικασίες που προβλέπει το κεφάλαιο "ΣΥΝΑΡΜΟΛΟΓΗΣΗ".

⚠ Πριν προχωρήσετε στη συναρμολόγηση, βεβαιωθείτε ότι το κλειδί ασφαλείας δεν είναι τοποθετημένο στη θέση του.

4.1 ΑΠΟΣΥΣΚΕΥΑΣΙΑ (Εικ. 3)

4.2 ΣΥΝΑΡΜΟΛΟΓΗΣΗ ΚΑΔΟΥ(Εικ. 4 ÷ 6)

4.3 ΣΥΝΑΡΜΟΛΟΓΗΣΗ ΤΟΥ ΤΙΜΟΝΙΟΥ (Εικ. 7÷15)

5. ΧΕΙΡΙΣΤΗΡΙΑ ΕΛΕΓΧΟΥ

5.1 ΚΛΕΙΔΙ ΑΣΦΑΛΕΙΑΣ (ΣΥΣΤΗΜΑ ΑΠΕΝΕΡΓΟΠΟΙΗΣΗΣ)

Το κλειδί (Εικ. 16.A), που βρίσκεται στο χώρο της μπαταρίας, ενεργοποιεί και απενεργοποιεί το ηλεκτρικό κύκλωμα του μηχανήματος.
Αφαιρώντας το κλειδί, απενεργοποιείται πλήρως το ηλεκτρικό κύκλωμα ώστε να εμποδίζεται η μη ελεγχόμενη χρήση του μηχανήματος.

ΣΗΜΑΝΤΙΚΟ *Αφαιρείτε το κλειδί ασφαλείας κάθε φορά που αφήνετε αφύλακτο το μηχάνημα ή δεν το χρησιμοποιείτε.*

5.2 ΔΙΑΚΟΠΤΗΣ ΕΛΕΓΧΟΥ

Ο διακόπτης ελέγχου (Εικ. 17.A, Εικ. 17.A.1) εκκινεί. σταματά τον κινητήρα και ταυτόχρονα συμπλέκει/αποσυμπλέκει το σύστημα κοπής.
Οι υποδεικνυόμενες θέσεις αντιστοιχούν σε:

Εκκίνηση. Για την εκκίνηση, πατήστε το κουμπί ασφαλείας (Εικ. 17.A.1), τραβήξτε τον μοχλό (Εικ. 17.A).

Κομπλάρισμα του συστήματος κοπής. Η εκκίνηση του κινητήρα προκαλεί ταυτόχρονη εμπλοκή του συστήματος κοπής.

Σβήσιμο Ο κινητήρας σταματάει αυτόματα μόλις αφήσετε τον μοχλό (Εικ. 17.A).

6. ΧΡΗΣΗ ΤΟΥ ΜΗΧΑΝΗΜΑΤΟΣ

⚠ ***Οι κανόνες ασφαλείας που πρέπει να τηρούνται περιγράφονται στο κεφ. 2. Τηρείτε αυστηρά τις οδηγίες αυτές για να αποφύγετε σοβαρούς κινδύνους.***

6.1 ΠΡΟΚΑΤΑΡΚΤΙΚΕΣ ΕΝΕΡΓΕΙΕΣ

Βεβαιωθείτε ότι το κλειδί ασφαλείας δεν είναι τοποθετημένο στη θέση του.

Τοποθετήστε το μηχάνημα σε οριζόντια θέση έτσι ώστε να στηρίζεται καλά στο έδαφος,

⚠ ***Εκτελέστε αυτήν την ενέργεια με το σύστημα κοπής ακινητοποιημένο.***

6.1.1 **Έλεγχος και φόρτιση της μπαταρίας**(Εικ. 18)

6.1.2 **Προετοιμασία για κοπή και περισυλλογή της χλόης στον κάδο περισυλλογής** (Εικ.19)

6.1.3 **Ρύθμιση του ύψους κοπής** (Εικ. 20÷21)

6.1.4 **Ρύθμιση ύψους/κλίσης του τιμονιού** (Εικ.15)

6.2 ΕΛΕΓΧΟΙ ΑΣΦΑΛΕΙΑΣ

⚠ ***Εκτελείτε πάντα τους ελέγχους ασφαλείας πριν τη χρήση.***

6.2.1 **Έλεγχος γενικής ασφαλείας**

Αντικείμενο	Αποτέλεσμα
Χειρολαβές	Καθαρές, στεγνές.
Τιμόνι	Σωστά και γερά στερεωμένο στο μηχάνημα.
Σύστημα κοπής	Καθαρό, όχι ελαττωματικό ή φθαρμένο, ακέραιο, καλά ακονισμένο.
Προστατευτικό οπίσθιας αποβολής. κάδος περισυλλογής	Σε καλή κατάσταση. Καμία βλάβη. Σωστά τοποθετημένα. Αντικαταστήστε τα εάν είναι κατεστραμμένα.
Διακόπτης ελέγχου	Ο μοχλός πρέπει να κινείται ελεύθερα, χωρίς εμπόδια και όταν απελευθερωθεί πρέπει να επανέρχεται αυτόματα και γρήγορα στη θέση του νεκρού.
Μπαταρία	Καμία ζημιά στο περίβλημα, καμία διαρροή υγρού.
Βίδες/παξιμάδια στο μηχάνημα και στο σύστημα κοπής	Καλά βιδωμένες (όχι λασκαρισμένες). Όχι κατεστραμμένα ή φθαρμένα.
Είσοδοι αέρα ψύξης	Δεν εμποδίζονται
Μηχάνημα	Κανένα σημάδι ζημιάς ή φθοράς. Κανένας ανώμαλος κραδασμός. Κανένας ανώμαλος θόρυβος.

Ενέργεια	Αποτέλεσμα
1. Βάλτε εμπρός το μηχάνημα (παρ. 6.3). **2.** Απελευθερώστε το χειριστήριο του διακόπτη (Εικ. 26).	**1.** Το σύστημα κοπής πρέπει να κινηθεί. **2.** Ο μοχλός ασφαλείας πρέπει να κινείται ελεύθερα, χωρίς εμπόδια και όταν απελευθερωθεί πρέπει να επανέρχεται αυτόματα και γρήγορα στη θέση του νεκρού προκαλώντας το σταμάτημα του συστήματος κοπής

⚠ ***Εάν κάποιο αποτελέσματα διαφέρει σε σχέση με τους πίνακες, μην χρησιμοποιήσετε το μηχάνημα! Απευθυνθείτε στο Σέρβις για τον αναγκαίο έλεγχο και την επισκευή.***

6.3 ΕΚΚΙΝΗΣΗ (Εικ. 22÷25)

ΣΗΜΕΙΩΣΗ *Εκκινήστε το μηχάνημα σε μια επίπεδη επιφάνεια, χωρίς εμπόδια ή ψηλά χόρτα.*

⚠ ***Η εκκίνηση του κινητήρα προκαλεί ταυτόχρονη εμπλοκή του συστήματος κοπής.***

6.4 ΕΡΓΑΣΙΑ (Εικ. 26)

ΣΗΜΑΝΤΙΚΟ *Σε περίπτωση που ο κινητήρας υπερθερμανθεί και σταματήσει κατά τη διάρκεια της εργασίας, πρέπει να περιμένετε περίπου 5 λεπτά πριν τον επανεκκινήσετε.*

6.4.1 **Κοπή της χλόης**(Εικ. 27)

ΣΗΜΕΙΩΣΗ *Προσαρμόστε την ταχύτητα κίνησης και το ύψος κοπής στην κατάσταση του γκαζόν (ύψος, πυκνότητα και υγρασία της χλόης) και την ποσότητα γρασιδιού που θα αφαιρεθεί.*

6.4.2 **Άδειασμα του κάδου περισυλλογής** (Εικ. 28÷,29)

6.5 ΣΤΑΜΑΤΗΜΑ (Εικ. 28)

⚠ ***Το εργαλείο κοπής συνεχίζει να περιστρέφεται για λίγα δευτερόλεπτα ακόμα και μετά την αποσύμπλεξη ή μετά το σβήσιμο του κινητήρα.***

ΣΗΜΑΝΤΙΚΟ *Ακινητοποιείτε πάντα το μηχάνημα.*

- *Όταν μετακινήστε από μία ζώνη εργασίας σε άλλη.*
- *Όταν διασχίζετε περιοχές χωρίς χλόη.*
- *Κάθε φορά που πρέπει να περάσετε ένα εμπόδιο.*
- *Πριν ρυθμίσετε το ύψος κοπής.*
- *Κάθε φορά που αφαιρείτε ή επανασυναρμολογείτε τον κάδο περισυλλογής.*

6.6 ΜΕΤΑ ΤΗ ΧΡΗΣΗ

1. Ανοίξτε τη θυρίδα και αφαιρέστε το κλειδί ασφαλείας.
2. Αφαιρέστε την μπαταρία από τη θέση της και φορτίστε την (παρ. 7.2.3).
3. Αφήστε τον κινητήρα να κρυώσει πριν τοποθετήσετε το μηχάνημα σε οποιοδήποτε περιβάλλον.
4. Εκτελέστε τον καθαρισμό (παρ. 7.3).
5. Βεβαιωθείτε ότι δεν υπάρχουν λασκαρισμένα ή ελαττωματικά εξαρτήματα. Εάν χρειάζεται, αντικαταστήστε τα ελαττωματικά εξαρτήματα και σφίξτε τις βίδες και τα μπουλόνια που ενδεχομένως έχουν λασκάρει ή απευθυνθείτε στο εξουσιοδοτημένο Σέρβις.
6. Έλεγχος για ενδεχόμενες ζημιές στο μηχάνημα. Αν απαιτείται, απευθυνθείτε στο εξουσιοδοτημένο Σέρβις.

ΣΗΜΑΝΤΙΚΟ *Αφαιρείτε το κλειδί ασφαλείας κάθε φορά που αφήνετε αφύλακτο το μηχάνημα ή δεν το χρησιμοποιείτε.*

7. ΣΥΝΤΗΡΗΣΗ

⚠ ***Οι κανόνες ασφαλείας που πρέπει να τηρούνται περιγράφονται στο κεφ. 2. Τηρείτε αυστηρά τις οδηγίες αυτές για να αποφύγετε σοβαρούς κινδύνους.***

⚠ ***Πριν ξεκινήσετε οποιονδήποτε έλεγχο, καθαρισμό ή επέμβαση συντήρησης/ρύθμιση στο μηχάνημα:***

- ***Σβήστε το μηχάνημα.***
- ***Αφαιρέστε το κλειδί ασφαλείας, (μην αφήνετε ποτέ το κλειδί στη θέση του ή κοντά σε παιδιά ή ακατάλληλα άτομα).***
- ***Αφαιρέστε τη μπαταρία.***
- ***Βεβαιωθείτε ότι όλα τα κινούμενα μέρη έχουν σταματήσει πλήρως.***
- ***Αφήστε τον κινητήρα να κρυώσει πριν τοποθετήσετε το μηχάνημα σε οποιοδήποτε περιβάλλον.***
- ***Φοράτε κατάλληλο ρουχισμό και γάντια εργασίας σε όλες τις καταστάσεις κινδύνου για τα χέρια.***
- ***Διαβάστε τις αντίστοιχες οδηγίες.***

7.1 ΜΠΑΤΑΡΙΑ

7.1.1 Αυτονομία της μπαταρίας

Η αυτονομία της μπαταρίας (και η συνεπώς η επιφάνεια κουρέματος πριν την επαναφόρτιση) εξαρτάται κυρίως από:

a. Περιβαλλοντικούς παράγοντες που προκαλούν μεγαλύτερη κατανάλωση ενέργειας:

– Κοπή με πυκνή, ψηλή ή υγρή χλόη.

b. Πλάτος κοπής του μηχανήματος. όσο μεγαλύτερο είναι το πλάτος, τόσο μεγαλύτερη είναι η απαίτηση ενέργειας.

c. Συμπεριφορά του χειριστή, ο οποίος πρέπει να αποφεύγει:

– Συχνά σβησίματα και επανεκκινήσεις κατά τη διάρκεια της εργασίας.
– Πολύ χαμηλό ύψος κοπής σε σχέση με την κατάσταση της χλόης.
– Πολύ υψηλή ταχύτητα κίνησης σε σχέση με τη χλόη για κούρεμα.

ΣΗΜΕΙΩΣΗ *Κατά τη διάρκεια της εργασίας, η μπαταρία προστατεύεται από την ολική αποφόρτιση μέσω ενός συστήματος προστασίας που σβήνει το μηχάνημα και μπλοκάρει τη λειτουργία.*

Για τη μεγαλύτερη δυνατή αυτονομία είναι σκόπιμο:
– Να κουρεύετε τη χλόη όταν είναι στεγνή.
– Να κουρεύετε τη χλόη συχνά έτσι ώστε να μη φτάνει σε μεγάλο ύψος.
– Να ρυθμίζετε μεγαλύτερο ύψος κοπής όταν η χλόη είναι πολύ υψηλή και να ακολουθεί δεύτερο πέρασμα με μικρότερο ύψος.

Σε περίπτωση που θέλετε να χρησιμοποιήσετε το μηχάνημα για μεγαλύτερο χρονικό διάστημα από αυτό που επιτρέπει η μπαταρία, μπορείτε:
– Να αγοράσετε δεύτερη μπαταρία για να αντικαταστήσετε αμέσως την άδεια μπαταρία, χωρίς να διακόψετε τη χρήση.
– Να αγοράσετε μπαταρία με μεγαλύτερη αυτονομία σε σχέση με την μπαταρία του μηχανήματος (παρ. 13.2).

7.1.2 Αφαίρεση και φόρτιση της μπαταρίας

(Εικ.30÷32)

ΣΗΜΕΙΩΣΗ *Η μπαταρία διαθέτει προστασία που δεν επιτρέπει την επαναφόρτιση αν η θερμοκρασία περιβάλλοντος δεν κυμαίνεται από 0 έως +40 °C.*

ΣΗΜΕΙΩΣΗ *Η μπαταρία μπορεί να φορτιστεί ανά πάσα στιγμή, ακόμα και εν μέρει, χωρίς κίνδυνο καταστροφής.*

7.2 ΚΑΘΑΡΙΣΜΟΣ

Μετά από κάθε χρήση, αρχίστε τον καθαρισμό ακολουθώντας τις παρακάτω οδηγίες.

7.2.1 Καθαρισμός του μηχανήματος

- Μη χρησιμοποιείτε νερό υπό πίεση για να μη βρέξετε τον κινητήρα και τα ηλεκτρικά εξαρτήματα.
- Μην χρησιμοποιείτε διαβρωτικά υγρά καθαρισμού για το πλαίσιο.
- Για να μειωθεί ο κίνδυνος πυρκαγιάς, διατηρείτε το μηχάνημα και, ιδίως, τον κινητήρα καθαρό από χορτάρια, φύλλα ή υπερβολικό γράσο.

7.2.2 Καθαρισμός του συστήματος κοπής

ΣΗΜΑΝΤΙΚΟ *Γείρετε το μηχάνημα προς τα πλάγια, βεβαιωθείτε ότι το μηχάνημα είναι σταθερό πριν κάνετε οποιαδήποτε επέμβαση.*

Καθαρίζετε τα υπολείμματα χλόης και λάσπης που συγκεντρώνονται στο εσωτερικό του σασί ούτως ώστε να μην ξεραθούν καθιστώντας δύσκολη την επόμενη εκκίνηση.

7.2.3 Καθαρισμός γριλιών εισαγωγής αέρα ψύξης

Καθαρίστε και ελευθερώστε από τα υπολείμματα τις γρίλιες εισαγωγής αέρα ψύξης για να αποφύγετε την υπερθέρμανση και τη ζημιά στον κινητήρα ή την μπαταρία.

Για το σκοπό αυτό:

1. Γείρετε το μηχάνημα προς τα πλάγια, βεβαιωθείτε ότι το μηχάνημα είναι σταθερό.
2. Φυσήξτε με μια ριπή πεπιεσμένου αέρα μέσα από τα ανοίγματα στις γρίλιες εισαγωγής αέρα ψύξης (εικ. 34).

7.2.4 Καθαρισμός του κάδου

1. Αδειάστε τον κάδο περισυλλογής.
2. Ανακινήστε και καθαρίστε τον από τα υπολείμματα χλόης και χώματος..
3. Πλύνετε, ξεπλύνετε και αποθηκεύστε τον με τρόπο ώστε να εξασφαλιστεί το γρήγορο στέγνωμα.

7.3 ΣΥΣΤΗΜΑ ΚΟΠΗΣ

Όταν το σύστημα κοπής δεν είναι καλά τροχισμένο, ξεριζώνει τη χλόη και προκαλεί κιτρίνισμα του γκαζόν.

⚠ ***Μην αγγίζετε το σύστημα κοπής μέχρι να αφαιρέσετε το κλειδί και μέχρι την πλήρη ακινητοποίησή του. Προσέξτε γιατί το σύστημα κοπής μπορεί να κινηθεί, ακόμα και αν έχει αφαιρεθεί το κλειδί.***

⚠ ***Όλες οι ενέργειες που αφορούν τα συστήματα κοπής (αφαίρεση, τρόχισμα, ζυγοστάθμιση, επισκευή, τοποθέτηση ή/και αντικατάσταση) είναι εργασίες που απαιτούν ειδικές γνώσεις καθώς και τη χρήση ειδικού εξοπλισμού. Για λόγους ασφαλείας θα πρέπει συνεπώς να εκτελούνται από εξειδικευμένο συνεργείο.***

⚠ ***Αντικαθιστάτε πάντα το σύστημα κοπής, μαζί με τις βίδες του, που έχει υποστεί ζημιά, στραβώσει ή φθαρεί, ώστε να διατηρήσετε την ισορροπία.***

ΣΗΜΑΝΤΙΚΟ *Χρησιμοποιείτε πάντα γνήσια συστήματα κοπής με τον κωδικό που αναφέρεται στον πίνακα "Τεχνικά Χαρακτηριστικά".*

Λόγω της εξέλιξης του προϊόντος, τα συστήματα κοπής που αναφέρονται στον πίνακα "Τεχνικά Χαρακτηριστικά" μπορεί με την πάροδο του χρόνου να αντικατασταθούν από διαφορετικά συστήματα με ανάλογα χαρακτηριστικά ανταλλαξιμότητας και ασφάλειας στη λειτουργία.

8. ΑΠΟΘΗΚΕΥΣΗ

8.1 ΑΠΟΘΗΚΕΥΣΗ ΤΟΥ ΜΗΧΑΝΗΜΑΤΟΣ

⚠ ***Αποθηκεύστε το μηχάνημα μόνο σε οριζόντια θέση και με καλή στήριξη στο έδαφος. Μην αποθηκεύετε το μηχάνημα σε οριζόντια θέση.***

Όταν πρέπει να αποθηκεύσετε το μηχάνημα:
1. Αφήστε τον κινητήρα να κρυώσει
2. Αφαιρέστε το κλειδί ασφαλείας.
3. Αφαιρέστε την μπαταρία από τη θέση της και φορτίστε την (παρ. 7.2.2).
4. Εκτελέστε τον καθαρισμό (παρ. 7.3).
5. Αποθήκευση του μηχανήματος:
   – σε στεγνό περιβάλλον,
   – προφυλαγμένο από τις καιρικές συνθήκες,
   – Ενδεχομένως σκεπασμένο με ένα κάλυμμα.
   – σε σημείο στο οποίο δεν έχουν πρόσβαση τα παιδιά,
   – βεβαιωθείτε ότι έχετε αφαιρέσει κλειδιά ή εργαλεία που χρησιμοποιήσατε για τη συντήρηση..

8.2 ΑΠΟΘΗΚΕΥΣΗ ΤΗΣ ΜΠΑΤΑΡΙΑΣ

Εάν η μπαταρία δεν φορτίζεται για μεγάλο χρονικό διάστημα, είναι απαραίτητο να τη διατηρείτε πάντα στη σκιά, σε δροσερό μέρος και σε περιβάλλοντα χωρίς υγρασία με θερμοκρασία περιβάλλοντος μεταξύ 0~45 °C.

ΣΗΜΑΝΤΙΚΟ *Σε περίπτωση μεγάλου χρόνου εκτός χρήσης, φορτίζετε την μπαταρία κάθε δύο μήνες για να παρατείνετε τη διάρκεια ζωής.*

9. ΜΕΤΑΚΙΝΗΣΗ ΚΑΙ ΜΕΤΑΦΟΡΑ

Κάθε φορά που είναι αναγκαίο να μετακινήσετε, να ανυψώσετε, να μεταφέρετε ή να γείρετε το μηχάνημα:
   – ακινητοποιήστε το μηχάνημα (παρ. 6.5),
   – Αφαιρέστε το κλειδί ασφαλείας.
   – βεβαιωθείτε ότι όλα τα κινούμενα μέρη έχουν σταματήσει πλήρως,
   – Φορέστε ανθεκτικά γάντια εργασίας.
   – Πιάστε το μηχάνημα σε σημεία που προσφέρουν ασφαλές κράτημα λαμβάνοντας υπόψη το βάρος και την κατανομή του.
   – Χρησιμοποιήστε κατάλληλο αριθμό ατόμων για το βάρος του μηχανήματος, τα χαρακτηριστικά του μεταφορικού μέσου ή του σημείου φόρτωσης και εκφόρτωσης.
   – Βεβαιωθείτε ότι η μετακίνηση του μηχανήματος δεν προκαλεί ζημιές ή τραυματισμούς.

Όταν μεταφέρετε το μηχάνημα με ένα όχημα ή ρυμουλκούμενο:
1. χρησιμοποιήστε ράμπα πρόσβασης με κατάλληλη αντοχή, πλάτος και μήκος,
2. κατεβάστε τα συστήματα κοπής,
3. τοποθετήστε το ώστε να μην αποτελεί κίνδυνο,
4. Ασφαλίστε το γερά στο όχημα μεταφοράς με σχοινιά ή αλυσίδες για να αποφύγετε την ανατροπή.

10. ΣΕΡΒΙΣ ΚΑΙ ΕΠΙΣΚΕΥΕΣ

Το παρόν εγχειρίδιο παρέχει όλες τις αναγκαίες οδηγίες για το χειρισμό του μηχανήματος και για μια σωστή βασική συντήρηση που εκτελείται από το χρήστη. Όλες οι εργασίες ρύθμισης και συντήρησης που δεν περιγράφονται σε αυτό το εγχειρίδιο πρέπει να διενεργούνται από τον αντιπρόσωπο ή εξειδικευμένο κέντρο.
Οι επεμβάσεις σε μη εξειδικευμένα συνεργεία και χωρίς τον κατάλληλο εξοπλισμό έχουν ως αποτέλεσμα την ακύρωση κάθε είδους Εγγύησης και κάθε υποχρέωσης ή ευθύνης του Κατασκευαστή.
- Τα μη γνήσια ανταλλακτικά και εξαρτήματα δεν είναι εγκεκριμένα. Η χρήση μη γνήσιων ανταλλακτικών και εξαρτημάτων μπορεί να επηρεάσει την ασφάλεια του μηχανήματος και απαλλάσσει τον κατασκευαστή από κάθε υποχρέωση ή ευθύνη.
- Τα γνήσια ανταλλακτικά διατίθενται από τα εξουσιοδοτημένα συνεργεία και καταστήματα.

11. ΕΓΓΥΗΣΗ

Οι όροι της εγγύησης καλύπτουν μόνο τους καταναλωτές, δηλαδή τους μη επαγγελματίες χρήστες.
Η εγγύηση καλύπτει όλα τα ελαττώματα ποιότητας των υλικών και της κατασκευής, τα οποία βεβαιώνονται από την Αντιπροσωπεία ή από εξουσιοδοτημένο συνεργείο κατά την περίοδο ισχύος της εγγύησης.
Η εφαρμογή της εγγύησης περιορίζεται στην επισκευή ή στην αντικατάσταση του ελαττωματικού εξαρτήματος.
Συνιστάται να απευθύνεστε στο εξουσιοδοτημένο συνεργείο μια φορά το χρόνο για τη συντήρηση και τον έλεγχο των διατάξεων ασφαλείας.
Η εφαρμογή της εγγύησης προϋποθέτει την τακτική συντήρηση του μηχανήματος.
Η εγγύηση δεν καλύπτει βλάβες από:
- Ελλιπή γνώση των συνοδευτικών εγγράφων (Εγχειρίδια οδηγιών).
- Επαγγελματική χρήση.
- Απροσεξία, αμέλεια.

- Εξωτερικούς παράγοντες (κεραυνούς, χτυπήματα, παρουσία ξένων σωσμάτων στο εσωτερικό του μηχανήματος) ή ατυχήματα.
- Λανθασμένη ή μη επιτρεπόμενη χρήση και συναρμολόγηση.
- Ελλιπή συντήρηση.
- Μετατροπή του μηχανήματος.
- Χρήση μη γνήσιων ανταλλακτικών (προσαρμοσμένα ανταλλακτικά).
- Χρήση μη παρεχόμενων ή μη εγκεκριμένων από τον κατασκευαστή εξαρτημάτων.

Η εγγύηση επίσης δεν καλύπτει:
- Τις εργασίες τακτικής/έκτακτης συντήρησης (περιγράφονται στο εγχειρίδιο οδηγιών).
- Η φυσιολογική φθορά των αναλώσιμων υλικών με συστήματα κοπής, τροχοί, μπουλόνια ασφαλείας και καλωδιώσεις.
- Φυσιολογική φθορά.
- Αισθητική φθορά του μηχανήματος λόγω χρήσης.
- Τα υποστηρίγματα των συστημάτων κοπής.
- Τα παρεπόμενα έξοδα που ενδεχομένως συνδέονται με την ενεργοποίηση της εγγύησης, όπως η μεταφορά στο χρήστη, η μεταφορά του μηχανήματος στην Αντιπροσωπεία, η μίσθωση εξοπλισμού για την αντικατάσταση ή η κλήση άλλης εταιρείας για τις εργασίες συντήρησης.

Ο χρήστης προστατεύεται από την οικεία εθνική νομοθεσία. Τα δικαιώματα του χρήστη που προβλέπονται από την οικεία εθνική νομοθεσία δεν περιορίζονται κατά κανέναν τρόπο από την παρούσα εγγύηση.

12. ΑΝΕΥΡΕΣΗ ΒΛΑΒΩΝ

Αν τα προβλήματα συνεχίσουν ακόμα και μετά τις παραπάνω ενέργειες, απευθυνθείτε στην Αντιπροσωπεία.

ΒΛΑΒΗ	ΠΙΘΑΝΗ ΑΙΤΙΑ	ΔΙΟΡΘΩΣΗ
1. Γυρίζοντας τον διακόπτη, ο κινητήρας δεν εκκινείται	Απουσιάζει το κλειδί ασφαλείας ή δεν έχει τοποθετηθεί σωστά.	Βάλτε το κλειδί (Εικ. 16.A).
	Απουσιάζει η μπαταρία ή δεν έχει τοποθετηθεί σωστά.	Ανοίξτε τη θυρίδα και βεβαιωθείτε ότι η μπαταρία έχει τοποθετηθεί σωστά (Εικ. 23)
	Μπαταρία άδεια.	Ελέγξτε την κατάσταση φόρτισης και φορτίστε την μπαταρία (παρ. 7.1.2).
	Όχι άμεση εκκίνηση του κινητήρα.	Κρατήστε πατημένο τον διακόπτη για 2-3 δευτερόλεπτα (Εικ. 25).
	Επέμβαση θερμικής ασφάλειας λόγω υπερθέρμανσης του κινητήρα.	Περιμένετε τουλάχιστον 5 λεπτά πριν επιχειρήσετε πάλι την εκκίνηση του μηχανήματος.
2. Ο κινητήρας βρίσκεται σε λειτουργία αλλά το σύστημα κοπής δεν περιστρέφεται	Λασκαρισμένο σύστημα κοπής.	Σταματήστε αμέσως τη λειτουργία του κινητήρα και αφαιρέστε το κλειδί ασφαλείας. Απευθυνθείτε στο Σέρβις για έλεγχο, αντικατάσταση ή επισκευή (παρ. 7.3).
3. Η λειτουργία του κινητήρα διακόπτεται κατά την εργασία.	Η μπαταρία δεν έχει τοποθετηθεί σωστά.	Ανοίξτε τη θυρίδα και βεβαιωθείτε ότι η μπαταρία έχει τοποθετηθεί σωστά (Εικ. 23).
	Μπαταρία άδεια.	Ελέγξτε την κατάσταση φόρτισης και φορτίστε την μπαταρία (παρ. 7.1.2).
	Εμπόδια δεν επιτρέπουν την περιστροφή του συστήματος κοπής.	Βγάλτε το κλειδί ασφαλείας, φορέστε γάντια εργασίας και αφαιρέστε τη χλόη ή τα υπολείμματα από το κάτω μέρος του μηχανήματος ή/και στο κανάλι αποβολής.
	Επέμβαση θερμικής ασφάλειας λόγω υπερθέρμανσης του κινητήρα.	Καθαρίστε τις γρίλιες εισαγωγής αέρα ψύξης (παρ. 7.2.3). Περιμένετε τουλάχιστον 5 λεπτά πριν επιχειρήσετε πάλι την εκκίνηση του μηχανήματος.
3. Η λειτουργία του κινητήρα διακόπτεται κατά την εργασία.	Επέμβαση θερμικής ασφάλειας λόγω υπερβολικής απορρόφησης ρεύματος που οφείλεται σε: • Κούρεμα πολύ υψηλής χλόης. • Εμπόδια δεν επιτρέπουν την περιστροφή του συστήματος κοπής. • Υπερβολικά υπολείμματα χλόης που έχουν συγκεντρωθεί στο σασί και στο κανάλι αποβολής.	• Να ρυθμίζετε μεγαλύτερο ύψος κοπής όταν η χλόη είναι πολύ υψηλή και να ακολουθεί δεύτερο πέρασμα με μικρότερο ύψος • Αφαιρέστε τα εμπόδια (παρ. 7.2.2). • Καθαρίστε το μηχάνημα (παρ. 7.2.1, 7.2.2, 7.2.3) Περιμένετε τουλάχιστον 5 λεπτά πριν επιχειρήσετε πάλι την εκκίνηση του μηχανήματος.

4. Το κομμένο γρασίδι δεν συλλέγεται πλέον στον κάδο περισυλλογής.	Το σύστημα κοπής χτύπησε σε ένα ξένο σώμα και υπέστη ένα χτύπημα.	Σταματήστε αμέσως τη λειτουργία του κινητήρα και αφαιρέστε το κλειδί ασφαλείας. Ελέγξτε για τυχόν ζημιά και επικοινωνήστε με ένα Κέντρο Τεχνικής Υποστήριξης για την ενδεχόμενη αντικατάσταση του συστήματος κοπής (παρ. 7.3).
	Το εσωτερικό του πλαισίου είναι βρώμικο.	καθαρίστε το εσωτερικό του πλαισίου για να διευκολυνθεί η εκκένωση του χόρτου προς τον κάδο περισυλλογής (παρ. 7.2.2).
5. Η χλόη κόβεται με δυσκολία.	Το σύστημα κοπής δεν είναι σε καλή κατάσταση.	Απευθυνθείτε στο Σέρβις για το τρόχισμα ή την αντικατάσταση του συστήματος κοπής.
6. Υπερβολικός θόρυβος ή/και κραδασμοί κατά την εργασία.	Λασκαρισμένο ή ελαττωματικό σύστημα κοπής.	Σταματήστε αμέσως τη λειτουργία του κινητήρα και αφαιρέστε το κλειδί ασφαλείας. Απευθυνθείτε στο Σέρβις για έλεγχο, αντικατάσταση ή επισκευή (παρ. 7.3).
7. Χαμηλή αυτονομία της μπαταρίας.	Δυσμενείς συνθήκες χρήσης με υψηλότερη κατανάλωση ρεύματος.	Βελτιστοποίηση της χρήσης (παρ. 7.1.1).
	Ανεπαρκής μπαταρία για τις συνθήκες χρήσης.	Χρησιμοποιήστε δεύτερη ή μεγαλύτερη μπαταρία (παρ. 13.1).
8. Ο φορτιστής δεν φορτίζει την μπαταρία.	Η μπαταρία δεν έχει τοποθετηθεί σωστά στο φορτιστή.	Ελέγξτε εάν η τοποθέτηση έχει γίνει σωστά (παρ. 7.1.2)
	Ακατάλληλες συνθήκες περιβάλλοντος.	Φορτίστε την μπαταρία σε χώρο με κατάλληλη θερμοκρασία (βλ. εγχειρίδιο οδηγιών της μπαταρίας / του φορτιστή).
	Ακαθαρσίες στις επαφές.	Καθαρίστε τις επαφές.
	Απουσία τάσης στο φορτιστή.	Ελέγξτε εάν το φις είναι συνδεδεμένο και εάν υπάρχει τάση στην πρίζα του ρεύματος.
	Ελαττωματικός φορτιστής.	Αντικαταστήστε τον με ένα γνήσιο ανταλλακτικό.
		Αν το πρόβλημα συνεχιστεί, συμβουλευτείτε το εγχειρίδιο της μπαταρίας / φορτιστή μπαταρίας.

13. ΠΡΟΑΙΡΕΤΙΚΑ ΑΞΕΣΟΥΑΡ

13.1 ΜΠΑΤΑΡΙΕΣ

Διατίθενται μπαταρίες με διαφορετικές χωρητικότητες ώστε να προσαρμόζονται στις ειδικές απαιτήσεις λειτουργίας (Εικ.35). Η λίστα των εγκεκριμένων μπαταριών για αυτό το μηχάνημα βρίσκεται στον πίνακα "Τεχνικά Χαρακτηριστικά".

13.2 ΦΟΡΤΙΣΤΗΣ ΜΠΑΤΑΡΙΑΣ

Συσκευή για την επαναφόρτιση της μπαταρίας (Εικ. 36).

EN

WARNING!: READ THOROUGHLY THE INSTRUCTION BOOKLET BEFORE USING THE MACHINE. Keep for future reference

TABLE OF CONTENTS

1. GENERAL ASPECTS 1
   - 1.1 How to read the manual 1
   - 1.2 References 1
2. SAFETY REGULATIONS 2
   - 2.1 GENERAL POWER TOOL SAFETY WARNINGS 2
   - 2.2 LAWNMOWER safety WARNINGS 3
   - 2.3 MAINTENANCE AND STORAGE 3
   - 2.4 BATTERY / battery charger 4
   - 2.5 Protecting the environment 4
3. GETTING TO KNOW THE MACHINE 5
   - 3.1 Description of the machine and planned use 5
   - 3.2 Main components (Fig. 1) 5
   - 3.3 Identification label (Fig. 1) 5
   - 3.4 Safety signs (Fig. 2) 6
4. ASSEMBLY 6
   - 4.1 Unpacking (Fig.3) 6
   - 4.2 Grass catcher assembly (Fig.4 - 6) 6
   - 4.3 Handle assembly (Fig.7 -15) 6
5. CONTROLS 6
   - 5.1 Safety key (Deactivation device) 6
   - 5.2 Switch command 6
6. USING THE MACHINE 6
   - 6.1 Preliminary procedures 6
   - 6.2 Safety checks 7
   - 6.3 Start-up (Fig.22-25) 7
   - 6.4 Operation (Fig.26) 7
   - 6.5 Stop (Fig.28) 7
   - 6.6 After use 7
7. MAINTENANCE 8
   - 7.1 Battery 8
   - 7.2 Cleaning 8
   - 7.3 Blade 8
8. STORAGE 9
   - 8.1 Storing the machine 9
   - 8.2 Storing the battery 9
9. HANDLING AND TRANSPORT 9
10. ASSISTANCE AND REPAIRS 9
11. WARRANTY 9
12. TROUBLESHOOTING 10
13. ATTACHMENTS ON REQUEST 11
    - 13.1 Batteries 11
    - 13.2 Battery charger 11

1. GENERAL ASPECTS

1.1 HOW TO READ THE MANUAL

Some paragraphs in the manual contain important information regarding safety and operation and are emphasized in this manner:

NOTE *or* **IMPORTANT** *These give details or further information on what has been previously indicated and aim to prevent damage to the machine or cause other damage.*

The ⚠ symbol highlights danger. Failure to observe the warning can lead to the risk of injury to oneself and others and/or damage.

The paragraphs inside a grey dotted frame refer to optional features not available on all the models referred to in this booklet. Check if the characteristic is on this model.

Whenever reference is made to a position on the machine "front", "back", "left" or "right" hand side, this refers to the operator's working position.

1.2 REFERENCES

1.2.1 Figures

The figures in these instructions for use are numbered 1, 2, 3, etc.
The components indicated in the figures are identified with letters A, B, C, and so on.
Reference to component C in figure 2 is indicated with the wording: "See fig. 2.C" or simply "(Fig. 2.C)".
The figures are given as a guide only. The actual pieces can differ from those illustrated in this document.

1.2.2 Titles

The manual is divided into chapters and paragraphs. The title of paragraph "2.1 Training" is a subtitle of "2. Safety regulations". References to titles or paragraphs are marked with the abbreviation chap. or par. and the relevant number. Example: "chap. 2" or "par. 2.1.

2. SAFETY REGULATIONS

2.1 GENERAL POWER TOOL SAFETY WARNINGS

⚠ **WARNING Read all safety warnings, instructions, illustrations and specifications provided with this power tool.** *Failure to follow all instructions listed below may result in electric shock,fire and/or serious injury.*

Save all warnings and instructions for future reference.

The term "power tool" in the warnings refers to your mains-operated (corded) power tool or battery-operated (cordless) power tool.

1) Work area safety

a) Keep the work area clean and well lit. *Cluttered and dark areas invite accidents.*

b) Do not operate power tools in explosive atmospheres, such as in the presence of flammable liquids, gases or dust. *Power tools create sparks which may ignite the dust or fumes.*

c) Keep children and bystanders away while operating a power tool. *Distractions can cause you to lose control.*

2) Electrical safety

a) Power tool plugs must match the outlet. Never modify the plug in any way. Do not use any adapter plugs with earthed (grounded) power tools. *Unmodified plugs and matching outlets will reduce risk of electric shock.*

b) Avoid body contact with earthed or grounded surfaces, such as pipes, radiators, ranges and refrigerators. *There is an increased risk of electric shock if your body is earthed or grounded.*

c) Do not operate the lawnmower in rain or wet conditions. *This may increase the risk of electric shock.*

d) Do not abuse the cord. Never use the cord for carrying, pulling or unplugging the power tool. Keep cord away from heat, oil, sharp edges or moving parts. *Damaged or entangled cords increase the risk of electric shock.*

e) When operating a power tool outdoors, use an extension cord suitable for outdoor use. *Use of a cord suitable for outdoor use reduces the risk of electric shock.*

f) If operating a power tool in a damp location is unavoidable, use a residual current device (RCD) protected supply. *Use of an RCD reduces the risk of electric shock***.**

3) Personal safety

a) Stay alert, watch what you are doing and use common sense when operating a power tool. Do not use a power tool while you are tired or under the influence of drugs, alcohol or medication. *A moment of inattention while operating power tools may result in serious personal injury.*

b) Use personal protective equipment. Always wear eye protection. *Protective equipment such as a dust mask, non-skid safety shoes, hard hat or hearing protection used for appropriate conditions will reduce personal injuries.*

c) Prevent unintentional starting. Ensure the switch is in the off-position before connecting to power source and/or battery pack, picking up or carrying the tool. *Carrying power tools with your finger on the switch or energising power tools that have the switch on invites accidents.*

d) Remove any adjusting key or wrench before turning the power tool on. *A wrench or a key left attached to a rotating part of the power tool may result in personal injury.*

e) Do not overreach. Keep proper footing and balance at all times. *This enables better control of the power tool in unexpected situations.*

f) Dress properly. Do not wear loose clothing or jewellery. Keep your hair and clothing away from moving parts. *Loose clothes, jewellery or long hair can be caught in moving parts.*

g) If devices are provided for the connection of dust extraction and collection facilities, ensure these are connected and properly used. *Use of dust collection can reduce dust-related hazards.*

h) Do not let familiarity gained from frequent use of tools allow you to become complacent and ignore tool safety principles. *A careless action can cause severe injury within a fraction of a second.*

4) Power tool use and care

a) Do not force the power tool. Use the correct power tool for your application. *The correct power tool will do the job better and safer at the rate for which it was designed.*

b) Do not use the power tool if the switch does not turn it on and off. *Any power tool that cannot be controlled with the switch is dangerous and must be repaired.*

c) Disconnect the plug from the power source and/or remove the battery pack, if detachable, from the power tool before making any adjustments, changing accessories, or storing power tools. *Such preventive safety measures reduce the risk of starting the power tool accidentally.*

d) Store idle power tools out of the reach of children and do not allow persons unfamiliar with the power tool or these instructions to operate the power tool. *Power tools are dangerous in the hands of untrained users.*

e) Maintain power tools and accessories. Check for misalignment or binding of moving parts, breakage of parts and any other condition that may affect the power tool's operation. If damaged, have the power tool repaired before use. *Many accidents are caused by poorly maintained power tools.*

f) Keep cutting tools sharp and clean. *Properly maintained cutting tools with sharp cutting edges are less likely to bind and are easier to control.*

g) Use the power tool, accessories and tool bits etc. in accordance with these instructions, taking into account the working conditions and the work to be performed. *Use of the power tool for operations different from those intended could result in a hazardous situation.*

h) Keep handles and grasping surfaces dry, clean and free from oil and grease. *Slippery handles and grasping surfaces do not allow for safe handling and control of the tool in unexpected situations.*

5) Battery tool use and care

a) Recharge only with the charger specified by the manufacturer. *A charger that is suitable for one type of battery pack may create a risk of fire when used with another battery pack.*

b) Use power tools only with specifically designated battery packs. *Use of any other battery packs may create a risk of injury and fire.*

c) When battery pack is not in use, keep it away from other metal objects, like paper clips, coins, keys, nails, screws or other small metal objects, that can make a connection from one terminal to another. *Shorting the battery terminals together may cause burns or a fire.*

d) Under abusive conditions, liquid may be ejected from the battery; avoid contact. If contact accidentally occurs, flush with water. If liquid contacts eyes, additionally seek medical help. *Liquid ejected from the battery may cause irritation or burns.*

e) Do not use a battery pack or tool that is damaged or modified. *Damaged or modified batteries may exhibit unpredictable behaviour resulting in fire, explosion or risk of injury.*

f) Do not expose a battery pack or tool to fire or excessive temperature. *Exposure to fire or temperature above 130 °C may cause explosion. NOTE The temperature „130 °C" can be replaced by the temperature „265 °F".*

g) Follow all charging instructions and do not charge the battery pack or tool outside the temperature range specified in the instructions. *Charging improperly or at temperatures outside the specified range may damage the battery and increase the risk of fire.*

6) Service

a) Have your power tool serviced by a qualified repair person using only identical replacement parts. *This will ensure that the safety of the power tool is maintained.*

b) Never service damaged battery packs. *Service of battery packs should only be performed by the manufacturer or authorized service providers.*

2.2 LAWNMOWER SAFETY WARNINGS

a) Do not use the lawnmower in bad weather conditions, especially when there is a risk of lightning. *This decreases the risk of being struck by lightning.*

b) Thoroughly inspect the area for wildlife where the lawnmower to be used. *Wildlife may be injured by the lawnmower during operation.*

c) Thoroughly inspect the area where the lawnmower is to be used and remove all stones, sticks, wires, bones, and other foreign objects. *Thrown objects can cause personal injury.*

d) Before using the lawnmower, always visually inspect to see that the blade and the blade assembly are not worn or damaged. *Worn or damaged parts increase the risk of injury.*

f) Check the grass catcher frequently for wear or deterioration. *A worn or damaged grasscatcher may increase the risk of personal injury.*

g) Keep guards in place. Guards must be in working order and be properly mounted. *A guard that is loose, damaged, or is not functioning correctly may result in personal injury.*

h) Keep all cooling air inlets clear of debris. *Blocked air inlets and debris may result in overheating or risk of fire.*

i) While operating the lawnmower, always wear non-slip and protective footwear. Do not operate the lawnmower when barefoot or wearing open sandals. *This reduces the chance of injury to the feet from contact with the moving blade.*

j) While operating the lawnmower, always wear long trousers. *Exposed skin increases the likelihood of injury from thrown objects.*

k) Do not operate the lawnmower in wet grass. Walk, never run. *This reduces the risk of slipping and falling which may result in personal injury.*

l) Do not operate the lawnmower on excessively steep slopes. *This reduces the risk of loss of control, slipping and falling which may result in personal injury.*

m) When working on slopes, always be sure of your footing, always work across the face of slopes, never up or down and exercise extreme caution when changing direction. *This reduces the risk of loss of control, slipping and falling which may result in personal injury.*

n) Use extreme caution when reversing or pulling the lawnmower towards you. Always be aware of your surroundings. *This reduces the risk of tripping during operation.*

q) Do not touch blades and other hazardous moving parts while they are still in motion. *This reduces the risk of injury from moving parts.*

r) When clearing jammed material or cleaning the lawnmower, make sure all power switches are off and the battery pack is disconnected. *Unexpected operation of the lawnmower may result in serious personal injury.*

2.3 MAINTENANCE AND STORAGE

⚠ Before cleaning or doing maintenance work, disconnect the machine from the mains and read the relevant instructions. Wear proper clothing and protective gloves whenever your hands are at risk.

⚠ Never use the machine with worn or damaged parts. Faulty or worn-out parts must always be replaced and not repaired. Only use original spare parts: the use of non-original and/or incorrectly fitted parts will jeopardize the safety of the machine, may cause accidents or personal injuries for which the Manufacturer is under no circumstance liable or responsible.

IMPORTANTE *Any adjustments or maintenance operations not described in this manual must be carried out by your Dealer or a specialized Service Centre with the necessary knowledge and equipment to ensure that the work is done correctly maintaining the machine's original safety level. Any operations performed in unauthorized centres or by unqualified persons will totally invalidate the Warranty and all obligations and responsibilities of the Manufacturer.*

1) After each use, disconnect the machine from the mains and check for damage.

2) Keep all nuts, bolts and screws tight to be sure the machine is in safe working condition. Routine maintenance is essential for safety and for maintaining a high performance level.

3) Check that the cutting means screws are properly tightened on a regular basis.

4) Wear work gloves when handling, disassembling and reassembling all cutting means.

5) Keep the cutting means well balanced during sharpening. All work on the cutting means (disassembly, sharpening, balancing, reassembly and/or replacing) are demanding jobs that require special skills as well as special tools. For safety reasons, these jobs are best carried out at a specialised centre.

6) Be careful during adjustment of the machine to prevent entrapment of the fingers between moving parts of the cutting means and fixed parts of the machine.

7) Do not touch the cutting means until the machine is disconnected from the mains socket and the cutting means is completely stationary. When servicing the cutting means, bear in mind that, even though the power supply is switched off, the cutting means can still move.

8) Check the side discharge guard, the rear discharge guard and the grass catcher frequently for signs of wear or deterioration. Replace them if they are damaged.

9) Replace any instruction or warning message stickers, if damaged.

10) Store the machine out of the reach of children!

11) Allow the motor to cool down before storing in any enclosure.

12) To reduce fire hazards, keep the lawnmower and, in particular, the motor free of grass, leaves, or excessive grease. Always empty the grass catcher and do not leave containers full of cut grass inside storage areas.

2.4 BATTERY / BATTERY CHARGER

⚠ ATTENTION

The following safety rules complement the safety rules contained in the battery charger manual.

- Only use battery chargers recommended by the manufacturer to recharge batteries. An inadequate battery charger may cause electric shock, overheating or corrosive liquid to leak from the battery.
- Use only batteries specifically designed for your power tool. The use of other batteries may cause injuries and fire risks.
- Keep all unused batteries at a distance from paper clips, coins, keys, nails, screws or other small metal objects as contact with the same can cause short circuits. Short circuits between battery contacts can lead to explosion or fires.
- Never use the battery charger in environments in the presence of vapours, flammable substances or on easily flammable surfaces such as paper, fabric, etc. The battery charger heats up during recharging and may cause a fire.
- When transporting batteries, make sure the contacts never come into contact with each other and never use metal containers to transport them.

2.5 PROTECTING THE ENVIRONMENT

Safeguarding the environment must be a relevant and priority aspect of machine use, of benefit to the community and the environment we live in.

- Avoid being a disturbance to the neighbourhood. Use this machine at reasonable times of the day only (not early morning or late evening when the noise could cause disturbance).
- A certain amount of chain lubricating oil is released into the environment when the machine is running, so only use biodegradable oils made specifically for this use. Use of a mineral oil or motor oil causes serious damage to the environment.
- Comply with local regulations for the disposal of packaging, deteriorated parts or any elements with a strong environmental impact; this waste must not be disposed of as normal waste, it must be separated and taken to specified waste disposal centres where the material will be recycled.
- Comply with local regulations for the disposal of waste materials
- When the machine is withdrawn from service, do not dispose of it in the environment, but take it to a waste disposal facility in accordance with the local regulations in force.

Do not throw electrical equipment away with domestic waste. According to the European Directive 2012/19/EU on electrical and electronic equipment waste and its implementation, according to UK Regulation “The waste electrical and electronic equipment regulations 2013 (as amended)” and according to national regulations, old electrical equipment must be collected separately, for eco-compatible recycling. If electrical equipment is disposed of in landfills or in the ground, hazardous substances can leak into the groundwater and contaminate the food chain, damaging your health and well-being. For further information on the disposal of this product, contact your dealer or a domestic waste collection service.

At the end of their working life, dispose of batteries paying due attention to the environment. Batteries contain material classified as hazardous for you and the environment. They must be removed and disposed of separately at a facility that accepts lithium-ion batteries.

Separate waste collection of the products and packaging used allows the materials to be recycled and reused. Reuse of recycled materials help to prevent environmental pollution and reduces the demand for raw materials.

3. GETTING TO KNOW THE MACHINE

3.1 DESCRIPTION OF THE MACHINE AND PLANNED USE

This machine is a pedestrian controlled lawnmower.
The machine is essentially composed of a motor which drives a blade enclosed in a casing, equipped with wheels and a handle.
The operator is able to operate the machine and use the main controls, always staying behind the handle at a safe distance from the rotating blade.If the operator leaves the machine, the motor and blade will stop within a few seconds.

3.1.1 Intended use

This machine was designed and manufactured for cutting grass in gardens and grassy areas, carried out by a pedestrian operator.
Generally speaking this machine can:

1. Mow the grass and collect it in the grass catcher.
2. Mow the grass and discharge it on the ground from the rear section.
3. Mow, cut and deposit the grass on the ground (mulching effect - if provided).

The use of special attachments provided for by the Manufacturer as original equipment or which may be purchased separately, allows this work to be done in various operating modes, illustrated in this manual or the instructions that accompany the single attachments.

3.1.2 Improper use

Any other usage not in keeping with the afore-mentioned ones may be hazardous and harm persons and/or damage things.
Examples of improper use may include, but are not limited to:

- Allowing children, animals or other passengers to ride on the machine as they could fall off and injure themselves or compromise safe driving by the operator.
- Letting oneself be transported by the machine.
- Using the machine to tow or push loads.
- Using the blade on surfaces other than grass.
- Using the machine for leaf or debris collection.
- Using the machine to trim hedges, or for cutting vegetation other than grass.
- Use of the machine by more than one person.

IMPORTANT *Improper use of the machine will invalidate the warranty, relieve the Manufacturer from all liabilities, and the user will consequently be liable for all and any damage or injury to himself or others.*

3.1.3 User types

This machine is intended for use by consumers, i.e. non-professional operators.
It is intended for “DIY” use only..

IMPORTANT *The machine must be used by one operator.*

3.2 MAIN COMPONENTS (FIG. 1)

A. **Chassis:** this is the casing that houses the rotating blade.

B. **Motor:** the driving force for the blade.

C. **Cutting blade:** the element designed to cut the grass.

D. **Rear discharge guard:** it is a safety device which prevents objects drawn up by the blade from being hurled away from the machine.

E. **Grass catcher:** as well as collecting the grass cuttings, this is also a safety element that stops any objects drawn up by the blade from being hurled away from the machine.

F. **Handle:** this is the operator’s work station. It is long enough to ensure the operator remains at a safe distance from the rotary blade whilst working.

G. **Control lever:** starts/stops the motor and simultaneously engages/disengages the blade.

H. **Hatch for accessing the battery compartment**

I. **Safety key (Deactivation device):** The key enables / disables the machine’s electric circuit.

J. **Battery** *(if it is not supplied with the machine, see chapter 13 “attachments on request"):* provides the energy for starting the motor. Its specifications and regulations for use are described in a specific manual.

K. **Battery charger** *(if it is not supplied with the machine, see chapter 13 “attachments on request"):* device used to recharge the battery.

3.3 IDENTIFICATION LABEL (FIG. 1)

1. Sound power level.
2. Conformity marking.
3. Year of manufacture.
4. Type of machine.
5. Serial number.
6. Name and address of Manufacturer.
7. Article code.
8. Max. motor operation speed.
9. Weight in kg.
10. Power voltage.
11. Electrical protection rating.
12. Nominal power.

IMPORTANT *Quote the information on the product identification label whenever you contact an authorised service dealer.*

IMPORTANT *The example of the Declaration of Conformity is provided on the last pages of the manual.*

3.4 SAFETY SIGNS (Fig. 2).

The machine has various symbols on it.
Meaning of symbols:

Warning. Read the instructions before operating the machine.

Danger! Risk of thrown objects. Keep all persons away from the work area whilst working.

Be careful when using the sharp blade. Do not put hands or feet near or under the opening of the blade. The blade continues to turn even after the motor has been switched off. Remove the battery before any inspection, cleaning or maintenance/ adjustment operation on the machine.

Only for electric lawnmowers powered by mains supply.

Only for electric lawnmowers powered by mains supply.

IMPORTANT *Any damaged or illegible decals must be replaced. Order replacement decals from an authorised service dealer.*

4. ASSEMBLY

⚠ ***The safety regulations to follow are described in chap. 2. Strictly comply with these instructions to avoid serious risks or dangers.***

For storage and transport purposes, some components of the machine are not installed in the factory and have to be assembled after unpacking. Follow the instructions below.

⚠ ***Unpacking and completing the assembly should be done on a flat and stable surface, with enough space for moving the machine and its packaging, always making use of suitable equipment. Do not use the machine until all the instructions provided in the "ASSEMBLY" section have been carried out.***

⚠ ***Before assembling, make sure the safety key is not inserted in its housing.***

4.1 UNPACKING (Fig.3)

4.2 GRASS CATCHER ASSEMBLY (Fig.4 - 6)

4.3 HANDLE ASSEMBLY (Fig.7 -15)

5. CONTROLS

5.1 SAFETY KEY (DEACTIVATION DEVICE)

The key (Fig. 16.A) found inside the battery compartment enables / disables the machine's electric circuit.
Removing the key, the electric circuit is completely deactivated to prevent uncontrolled use of the machine.

IMPORTANT *Remove the safety key whenever the machine is unused or left unattended.*

5.2 SWITCH COMMAND

The switch control (Fig.17.A, Fig.17.A.1) starts/stops the engine and at the same time engages/disengages the cutting blade:

Start-up. To start, press the safety button (fig. 17.A.1) and pull the lever (fig. 17.A).

Blade engagement. When the engine starts, the cutting blade is also engaged.

Stop. The engine stops automatically when the lever (Fig. 17.A) is released.

6. USING THE MACHINE

⚠ ***The safety regulations to follow are described in chap. 2. Strictly comply with these instructions to avoid serious risks or dangers.***

6.1 PRELIMINARY PROCEDURES

Make sure that the safety key is not inserted in its slot.

Place the machine in a stable horizontal position on the ground;

⚠ ***Carry out this operation when the cutting blade is stationary.***

6.1.1 Checking and recharging the battery (Fig.18)

6.1.2 Preparation for grass cutting and collection in the grass catcher (Fig.19))

6.1.3 Cutting height adjustment (Fig.20÷21)

6.1.4 Handle height/inclination adjustment (Fig.15)

6.2 SAFETY CHECKS

⚠ ***Always carry out the safety checks before use.***

6.2.1 General safety check

Object	Result
Grips	Clean, dry.
Handle	Fixed firmly to the machine.
Blade	Clean, not damaged or worn, well sharpened.
Rear discharge guard; grass catcher	Good condition. No damage. Properly installed. Replace if damaged.
Switch command	The lever must move freely, it must not need forcing and should return automatically and rapidly back to the neutral position.
Battery	No damage to the casing, no liquid leakage.
Screws/nuts on the machine and on the cutting blade	Correctly tightened (not loose). Not damaged or worn.
Cooling air ducts	Not clogged
Machine	No signs of damage or wear. No abnormal vibrations. No abnormal sound.

Action	Result
1. Start the machine (par. 6.3). **2.** Release the switch control (Fig.28).	**1.** The blade should move. **2.** The lever should automatically and quickly return to neutral position, the engine must switch off and the blade must stop within a few seconds.

⚠ ***If any of the results fail to match the indications provided in the tables, do not use the machine! Contact an authorised service dealer to have it checked and repaired if necessary.***

6.3 START-UP (Fig.22-25)

NOTE *Start up the machine on a flat surface without obstacles or high grass.*

⚠ ***Start of the motor simultaneously engages the cutting blade.***

6.4 OPERATION (Fig.26)

IMPORTANT *If the motor stops because it is overheated whilst mowing, you must wait approximately 5 minutes before restarting it.*

6.4.1 Grass cutting (Fig.27)

NOTE *Regulate the forward speed and the cutting height considering the conditions of the lawn (the height, density and dampness of the grass) and the amount of grass collected.*

6.4.2 Emptying the grass catcher (Fig.28-29)

6.5 STOP (Fig.28)

⚠ ***When you have stopped the machine, it will take a few seconds for the cutting blade to stop.***

IMPORTANT *Always stop the machine:*

- *When moving between work areas.*
- *When driving on grass free surfaces.*
- *Every time it is necessary to overcome an obstacle.*
- *Before adjusting the cutting height.*
- *Whenever you remove or reattach the grass catcher.*

6.6 AFTER USE

1. Open the hatch and remove the safety key.
2. Remove the battery from its housing and recharge it (par 7.2.3).
3. Allow the engine to cool before storing in an enclosed space.
4. Clean (par. 7.3).
5. Make sure there are no loose or damaged components. If necessary, replace the damaged components and tighten any screws and loose bolts or contact the authorised service dealer.
6. Check there are no damages to the machine. If necessary contact the authorised service dealer.

IMPORTANT *Remove the safety key whenever the machine is unused or left unattended.*

7. MAINTENANCE

⚠ ***The safety regulations to follow are described in chap. 2. Strictly comply with these instructions to avoid serious risks or dangers.***

⚠ ***Before conducting any inspections, cleaning or maintenance/adjustment interventions on the machine:***

- ***Stop the machine.***
- ***Remove the safety key, (never leave the key in the ignition or within reach of children or unauthorised persons).***
- ***Remove the battery.***
- ***Make sure that all moving parts have come to a complete stop.***
- ***Allow the motor to cool before storing in an enclosed space.***
- ***Use suitable clothing, protective gloves and goggles.***
- ***Read the relevant instructions.***

7.1 BATTERY

7.1.1 Battery power reserve

Battery power reserve (the mowable lawn surface before recharging is required) mainly depends on:

a. Environmental factors that cause higher energy requirements:
– Mowing dense, high and/or wet grass.

b. Machine cutting width; the wider the width, the greater the energy needed.

c. Operator behaviour that should be avoided:
– Switching the machine on and off frequently whilst working.
– Setting a cutting height that is too low for the lawn conditions.
– Working at a speed that is too high in relation to the amount of grass to be removed.

NOTE *During use, the battery is protected against total drainage with a protective device that switches off the machine and stops it from working.*

To optimise battery power reserve,
it is always recommended to:
– Cut the grass when the lawn is dry.
– Cut the grass frequently so that it doesn't grow too tall.
– Set a higher cutting height when the grass is very tall, then set a lower height and cut the lawn again.
– Do not use the machine in "mulching" mode when the grass is very tall.

If the need arises to use the machine for sessions which exceed the capability of a standard battery, it is possible to:
– Purchase a second standard battery to immediately replace the discharged battery, without compromising the continuity of operations.
Purchase a battery with an extended power reserve compared to the standard version (par. 13.2)..

7.1.2 Battery removal and recharging (Fig.30-32)

NOTE *The battery is equipped with a guard that inhibits recharging if the environmental temperature is not between 0 and +40 °C.*

NOTE *The battery can be recharged at any time, even partially, with no risk of damaging it.*

7.2 CLEANING

Clean thoroughly following the instructions below every time it is used.

7.2.1 Cleaning the machine

- Do not spray water onto the motor and electrical components and prevent them from getting wet.
- Do not use aggressive liquids to clean the chassis.
- To reduce fire hazards, keep the lawnmower and, in particular, the motor free of grass, leaves, or excessive grease.

7.2.2 Cleaning the cutting blade assembly

IMPORTANT *Tilt the machine laterally and make sure that it is stable before starting any work.*

Remove grass debris and mud accumulated in the chassis to prevent it from drying and causing problems the next time the lawnmower is used.

7.2.3 Cleaning the cooling air vents

To avoid overheating and damage to the motor or the battery, always keep the cooling air vents clean and free of debris.

Proceed as follows:
1. Tilt the machine laterally and make sure that it is stable.
2. Blow a jet of compressed air through the cooling air vents (fig 34).

7.2.4 Cleaning the grass catcher

1. Empty the grass catcher
2. Shake it to remove grass cuttings and soil residue
3. Wash it, rinse it and fit it back so as to facilitate quick drying.

7.3 BLADE

Badly sharpened blades pull at the grass and cause the lawn to turn yellow.

⚠ ***Do not touch the blade until the key has been removed and the blade is completely stationary. Bear in mind that, even though the key has been removed, the blade can still move.***

⚠ ***All work on the blade (disassembly, sharpening, balancing, repairing, reassembly and/or replacing) are demanding jobs that require special skills as well as special tools; for safety reasons, these jobs are best carried out at an authorised service dealer.***

⚠ ***Make sure damaged, misshapen or worn blades are replaced, together with the screws in place to preserve balance.***

IMPORTANT *Always use original blade bearing the code indicated in the "Technical Data".*

Given product evolution, the blade listed in the "Technical Data" table may be replaced in time with others having similar interchangeable and operating safety features.

8. STORAGE

8.1 STORING THE MACHINE

⚠ ***Store the machine only in a horizontal position and safely positioned on the ground. Do not store the machine upright.***

When the machine is to be stored away:

1. Wait for the engine to cool
2. Remove the safety key.
3. Remove the battery from its slot and recharge it (par 7.2.2).
4. Clean (par. 7.3).
5. Store the machine:
   - in a dry place
   - protected from inclement weather
   - covered with a sheet if possible
   - in a place out of children's reach
   - making sure that keys or tools used for maintenance are removed.

8.2 STORING THE BATTERY

If the battery is not charged for a long period of time, it must be kept in a cool, shaded place without humidity, with environmental temperature between 0~45°C.

NOTE *If unused for any length of time, recharge the battery every two months to prolong its working life.*

9. HANDLING AND TRANSPORT

Whenever the machine is to be handled, lifted, transported or tilted you must:

- Stop the machine (par. 6.5)
- Remove the safety key
- Make sure that all moving parts have come to a complete stop
- Wear protective work gloves
- Hold the machine in the points offering a safe grip, taking into account the weight and its layout.
- Use an appropriate number of people for the weight of the machine and the characteristics of the transport vehicle or the place where it must be placed or collected.
- Make sure that machine handling does not cause damage or injuries.

When transporting the machine on a vehicle or trailer, always:

1. Use an access ramp of suitable strength, width and length
2. Lower the cutting blade assembly.
3. Position it so that it does not cause a hazard to anyone.
4. Fasten it firmly to the means of transport using ropes or chains to prevent it from tipping over.

10. ASSISTANCE AND REPAIRS

This manual provides all the necessary information to run the machine and for correct basic maintenance operations which can be performed by the user. Any regulations and maintenance operations not described herein must be carried out by your Dealer or Authorised Service Dealer.
Any operations performed by unauthorised dealers or by unqualified persons will totally invalidate the Warranty and all obligations and responsibilities of the Manufacturer.
Non-original parts and attachments are not approved; use of non-original spare parts and attachments will jeopardise the safety of the machine and relieve the Manufacturer from all obligations or liabilities.
Original spare parts are supplied by authorised Dealers and by Authorised Service Dealers.

11. WARRANTY

The warranty conditions are intended for consumers only, i.e. non-professional operators.
The warranty covers all material quality and manufacturing defects recognised during the warranty period by your Dealer or Authorised Service Dealer.
The warranty is restricted to the repair or replacement of components recognised as faulty.
It is advisable to send your machine once a year to an Authorised Service Dealer for servicing, assistance and safety inspection.
The warranty only applies to machines subjected to regular maintenance.
The user must follow all the instructions provided in the accompanying documentation.
The warranty does not cover damages resulting from:

- Failure to become familiar with the documentation accompanying the machine (Owner's manual).
- Professional use.
- Carelessness, negligence.
- External causes (lightning, impact, presence of foreign bodies inside the machine) or incidents.
- Incorrect use or assembly or prohibited by the manufacturer.
- Poor maintenance.
- Modification to the machine.
- Use of non-genuine spare parts (adaptable parts).
- Use of attachments not supplied or not approved by the manufacturer.

The warranty does not cover:

- The routine/occasional maintenance operations (described in the instruction manual).
- Normal wear and tear of consumables such as blades, wheels, safety bolts and wiring.
- Normal wear and tear.
- Deterioration in the appearance of the machine due to use.
- Cutting blades supports.
- Any ancillary expenses related to the enforcement of the warranty, such as costs incurred to travel to the user's location, transfer of the machine to the Dealer, rental of replacement equipment or calling of independent enterprises to perform maintenance work.

The user is protected by his or her own national legislation. The user's rights under the national laws or his or her own country are not in any way restricted by this warranty.

12. TROUBLESHOOTING

If problems persist after having performed the above operations, contact your dealer or authorised service dealer.

PROBLEM	PROBABLE CAUSE	SOLUTION
1. The engine does not start when using the switch	Safety key is not inserted or is inserted incorrectly.	Insert the key (Fig. 16.A).
	Battery is not inserted or is inserted incorrectly.	Open the hatch and check that the battery is fitted in its housing correctly (Fig. 23)
	Low battery.	Check the battery status and recharge if necessary (Par. 7.1.2).
	Motor start-up is slow.	Press and hold the control lever for 2-3 seconds (Fig. 25).
	The thermal protection has tripped due to overheating of the motor.	Wait for at least 5 minutes, then restart the machine.
2. The engine is running but the blade does not rotate	The blade fittings are loose.	Immediately turn off the motor and remove the safety key. Contact an authorised service dealer for checks, replacements or repairs (par. 7.3).
3. The motor shuts down whilst working	Battery is not inserted correctly.	Open the hatch and check that the battery is fitted in its housing correctly (Fig. 23).
	Low battery.	Check the battery status and recharge if necessary (par. 7.1.2).
	Obstructions that prevent the cutting blade rotating	Remove the safety key, put on your work gloves and remove any grass remains or debris from the lower part of the machine and/or the discharge channel.
	The thermal protection has tripped due to overheating of the motor.	Clean the cooling air vents (par. 7.2.3). Wait for at least 5 minutes, then restart the machine.
	Thermal protection has tripped due to excessive current absorption caused by: • Excessive high grass cutting. • Obstructions that prevent rotation of the blade. • Too much grass debris accumulated in the chassis and discharge channel.	• Set a higher cutting height when the grass is very tall, then set a lower height and cut the lawn again . • Remove the obstructions (par. 7.2.2). • Clean the machine (par. 7.2.1, 7.2.2, 7.2.3 Wait for at least 5 minutes, then restart the machine.
4. The cut grass is no longer collected in the grass catcher	The blade hit a foreign object	Turn off the motor and remove the safety key. Check if there is any damage and contact a Authorised Service Dealer to replace the blade if necessary. (par. 7.3)
	The inner part of the chassis is soiled	Clean the inner part of the chassis to facilitate the evacuation of the grass toward the grass catcher (par. 7.2.2)
5. Mowing is difficult.	The blade is not in good condition	Contact an authorised service dealer for the sharpening or replacement of the blade.

6. Excessive noise and/or vibration is experienced whilst working.	Blade fittings are loose or the blade is damaged.	Immediately turn off the motor and remove the safety key. Contact an authorised service dealer for checks, replacements or repairs (par. 7.3).
7. Battery power reserve is low.	Severe working conditions requiring greater current absorption.	Optimise operations (par. 7.1.1).
	Battery is insufficient for operating requirements.	Use a second battery or extended battery (par. 13.1).
8. The battery charger is not recharging the battery.	Battery is not correctly inserted in the battery charger.	Check it is correctly inserted (par. 7.1.2).
	Unsuitable environmental conditions.	Recharge the battery in places with suitable temperatures (see battery/ battery charger instruction manual).
	Dirty contacts.	Clean the contacts.
	The battery charger is not energised.	Check it is plugged in and the power socket is energised.
	Faulty battery charger.	Replace with an original spare part.
		If the problem persists, refer to the battery/battery charger manual.

13. ATTACHMENTS ON REQUEST

13.1 BATTERIES

Different capacity batteries are available to suit specific operating requirements (Fig.35). The list of approved batteries for this machine is found in the “Technical Data” table.

13.2 BATTERY CHARGER

Device used to recharge the battery (Fig. 36).

ES

¡ATENCIÓN!: ANTES DE UTILIZAR LA MÁQUINA, LEER ATENTAMENTE ESTE MANUAL. Conservarlo para cualquier futura consulta.

INDICE

1. INFORMACIÓN GENERAL 1
   1.1 Cómo leer el manual 1
   1.2 Referencias 1
2. NORMAS DE SEGURIDAD 1
   2.1 ADVERTENCIAS GENERALES DE SEGURIDAD PARA LAS HERRAMIENTAS ELÉCTRICAS 1
   2.2 ADVERTENCIAS GENERALES DE SEGURIDAD PARA CORTADORAS DE CÉSPED 3
   2.3 MANTENIMIENTO Y ALMACENAMIENTO 3
   2.4 BATERÍA / cargador de batería 4
   2.5 Respeto del medio ambiente 4
3. CONOCER LA MÁQUINA 5
   3.1 Descripción máquina y uso previsto 5
   3.2 Componentes principales(Fig. 1) 5
   3.3 Etiqueta de identificación (Fig. 1) 5
   3.4 Señalética de seguridad (Fig. 2). 6
4. MONTAJE 6
   4.1 Desembalaje (Fig.3) 6
   4.2 Montaje de la bolsa(Fig.4 ÷ 6) 6
   4.3 Montaje del mango (Fig.7 ÷ 15) 6
5. MANDOS DE CONTROL 6
   5.1 Llave de seguridad (dispositivo de desactivación) 6
   5.2 Mando interruptor 6
6. USO DE LA MÁQUINA 6
   6.1 Operaciones preliminares 6
   6.2 Controles de seguridad 6
   6.3 Arranque (Fig.22÷25) 7
   6.4 Trabajo (Fig.26) 7
   6.5 Parada (Fig.28) 7
   6.6 Después del uso 7
7. MANTENIMIENTO 7
   7.1 Batería 8
   7.2 Limpieza 8
   7.3 Dispositivo de corte 8
8. ALMACENAMIENTO 9
   8.1 Almacenamiento de la máquina 9
   8.2 Almacenamiento de la batería 9
9. DESPLAZAMIENTO Y TRANSPORTE 9
10. ASISTENCIA Y REPARACIONES 9
11. COBERTURA DE LA GARANTÍA 9
12. IDENTIFICACIÓN DE PROBLEMAS 10
13. ACCESORIOS POR ENCARGO 11
   13.1 Baterías 11
   13.2 Cargador de batería 11

1. INFORMACIÓN GENERAL

1.1 CÓMO LEER EL MANUAL

En el texto del manual, algunos párrafos que contienen información de especial importancia a fines de seguridad o de funcionamiento están destacados en modo diferente de acuerdo con el siguiente criterio:

NOTA o IMPORTANTE ofrece informaciones u otros detalles relativos a lo descrito anteriormente, con la intención de no dañar la máquina o causar daños.

El símbolo ⚠ indica un peligro. El incumplimiento de la advertencia comporta posibilidad de lesiones personales o a terceros y/o daños.

Los párrafos marcados con un recuadro de puntos grises indican características opcionales que no están presentes en todos los modelos documentados en este manual. Verificar si la característica está presente en este modelo.

Todas las indicaciones “anterior”, “posterior”, “derecha” e “izquierda” hacen referencia a la posición de trabajo del operador.

1.2 REFERENCIAS

1.2.1 Figuras

Las figuras en estas instrucciones están numeradas 1, 2, 3 y así sucesivamente.
Los componentes indicados en las figuras se indican con las letras A, B, C, y así sucesivamente.
Una referencia al componente C en la figura 2 se señala con la indicación: «Ver Fig. 2.C» o simplemente «(Fig. 2.C)”.
Las figuras son indicativas. Las piezas reales pueden variar respecto a aquellas representadas.

1.2.2 Títulos

El manual está dividido en capítulos y párrafos. El título del párrafo “2.1 Preparación” es un subtítulo de “2. Normas de seguridad”. Las referencias a títulos o párrafos están señaladas con la abreviación cap. o párr. y el número correspondiente. Ejemplo: “cap. 2” o “párr. 2.1”.

2. NORMAS DE SEGURIDAD

2.1 ADVERTENCIAS GENERALES DE SEGURIDAD PARA LAS HERRAMIENTAS ELÉCTRICAS

⚠ ATENCIÓN Leer atentamente las advertencias de seguridad y todas las instrucciones. El incumplimiento de las instrucciones y advertencias puede causar descargas eléctricas, incendios y/o graves lesiones.

Conservar todas las advertencias e instrucciones para futuras consultas.

El término "herramienta eléctrica" en las advertencias se refiere a la herramienta eléctrica alimentada por la red eléctrica (cableada) o la herramienta eléctrica alimentada por batería (inalámbrica).

1) Seguridad de la zona de trabajo

a) Mantenga el área de trabajo limpia y bien iluminada. *Las áreas oscuras y desordenadas facilitan los accidentes.*

b) No use la herramienta eléctrica en ambientes con riesgo de explosión, en presencia de líquidos inflamables, gases o polvos. *Las herramientas eléctricas generan chispas que pueden incendiar el polvo o los vapores.*

c) Mantener alejados a los niños y a las demás personas cuando se use una herramienta eléctrica. *Las distracciones pueden causar la pérdida de control.*

2) Seguridad eléctrica

a) Los enchufes de la herramienta eléctrica deben coincidir con la toma de corriente. No modifique de ninguna manera el enchufe. No utilice enchufes adaptadores con herramientas eléctricas conectadas a tierra. *El uso de enchufes no modificados y tomas adecuadas reducirá el riesgo de descargas eléctricas.*

b) Evite el contacto del cuerpo con superficies de puesta a tierra o conectadas a tierra como tuberías, radiadores, cocinas y frigoríficos. *Existe un mayor riesgo de descarga eléctrica si su cuerpo está conectado a tierra.*

c) No utilice la cortadora de césped en condiciones húmedas o lluviosas. *Esto puede aumentar el riesgo de descarga eléctrica.*

d) No abusar del cable. Nunca utilice el cable para transportar, tirar o desconectar la herramienta eléctrica. Mantenga el cable alejado de fuentes de calor, aceite, bordes afilados y elementos en movimiento. *Un cable dañado o enredado aumenta el riesgo de descargas eléctricas.*

e) Cuando utilice una herramienta eléctrica para exteriores, utilice un cable de extensión adecuado para uso en exteriores. *El uso de un cable adecuado para el uso en el exterior reduce el riesgo de descargas eléctricas.*

f) Si es inevitable utilizar una herramienta eléctrica en un lugar húmedo, utilice una fuente de alimentación protegida por un dispositivo de corriente residual (RCD). *El uso de un RCD reduce el riesgo de descargas eléctricas.*

3) Seguridad personal

a) Esté atento y controle lo que está haciendo y sea razonable cuando use la herramienta eléctrica. No use la herramienta eléctrica cuando esté cansado o bajo el efecto de drogas, alcohol o medicinas. *Una distracción durante el uso de una herramienta eléctrica puede causar graves lesiones personales.*

b) Utilizar ropa protectora. Use siempre gafas de protección. *El uso de equipo de protección como máscaras antipolvo, zapatos antideslizantes, cascos protectores o auriculares, reduce las lesiones personales.*

c) Evitar arranques no intencionados. Asegúrese de que el aparato esté apagado antes de introducir la batería, agarrar o transportar la herramienta eléctrica. *Transportar una herramienta eléctrica con el dedo en el interruptor o montar la batería con el interruptor en posición "ON" facilita los accidentes.*

d) Extraer toda llave o herramienta de regulación antes de accionar la herramienta eléctrica. *Una llave o una herramienta que permanece en contacto con una parte giratoria puede provocar lesiones personales.*

e) No se desequilibre. Mantenga siempre un apoyo y equilibrio adecuados. *Esto permite un mejor control de la herramienta eléctrica en situaciones inesperadas.*

f) Vestir adecuadamente. No lleve vestidos anchos o accesorios. Mantenga el pelo, los vestidos y los guantes alejados de las partes en movimiento. *La ropa ancha, los accesorios o el pelo largo pueden quedar atrapados en las partes en movimiento.*

g) Si los dispositivos van a estar conectados a equipos de extracción y recolección de polvo, asegurarse de que estén conectados y utilizados adecuadamente. *El uso de estos dispositivos puede reducir los riesgos relacionados con el polvo.*

h) No deje que la familiaridad adquirida con el uso frecuente de la máquina le haga demasiado seguro para ignorar los principios de seguridad. *La acción negligente puede causar lesiones graves en una fracción de segundo.*

4) Uso y vigilancia de la herramienta eléctrica

a) No sobrecargue la herramienta eléctrica. Use la herramienta eléctrica apropiada para el trabajo. *La herramienta eléctrica adecuada efectuará un trabajo mejor y más seguro a la velocidad para la cual se ha proyectado.*

b) No utilice la herramienta eléctrica si el interruptor no es capaz de ponerla en marcha o pararla regularmente. *Una herramienta eléctrica que no se puede accionar con el interruptor resulta peligrosa y debe ser reparada.*

c) Extraer el acumulador de su alojamiento antes de efectuar toda regulación o cambio de accesorios, o antes de guardar la herramienta eléctrica. *Estas medidas preventivas de seguridad reducen el riesgo de puesta en marcha accidental de la herramienta eléctrica.*

d) Guarde las herramientas eléctricas inutilizadas fuera del alcance de los niños y no permita el uso de la herramienta eléctrica a personas que no tengan familiaridad con la herramienta misma y con estas instrucciones. *Las herramientas eléctricas son peligrosas en manos de usuarios inexpertos.*

e) Cure el mantenimiento de las herramientas eléctricas. Compruebe que las partes móviles estén alineadas y libres en el movimiento, que no haya roturas o cualquier otra condición que pueda afectar al funcionamiento de la herramienta eléctrica. En caso de daños, la herramienta eléctrica deberá ser reparada antes de usarla. *Muchos accidentes son causados por falta de mantenimiento.*

f) Mantener el equipo de corte afilado y limpio. *Un mantenimiento adecuado de los dispositivos de corte, con las cuchillas bien afiladas, evita el enganche de los mismos y facilita su control.*

g) Utilizar la herramienta eléctrica y sus accesorios de conformidad con las instrucciones dadas, teniendo en cuenta las condiciones de trabajo y el tipo de trabajo que se vaya a realizar. *El uso de una herramienta eléctrica para actividades diferentes a las previstas podría generar situaciones peligrosas.*

h) Mantenga las empuñaduras secas, limpias y libres de aceite y grasa. *Con las empuñaduras resbalosas no se puede manipular ni controlar la máquina de forma segura en situaciones inesperadas.*

5) Uso y precauciones de uso de las herramientas a batería

a) Cargar la batería únicamente con el cargador indicado por el fabricante. *Los cargadores indicados para un tipo de batería específica pueden generar incendios si se utilizan con baterías diferentes.*

b) Utilizar las herramientas eléctricas únicamente con el tipo de batería indicado. *El uso de una batería diferente puede ocasionar daños e incendios.*

c) Cuando la batería no está en uso, mantenerla alejada de otros objetos de metal como clips, monedas, llaves, clavos, tornillos u otros objetos metálicos que pueden crear una conexión entre dos bornes. *El cortocircuito de los bornes de la batería puede originar quemaduras o incendios.*

d) Si la batería se encuentra en malas condiciones, podría generarse una pérdida de líquido: evitar cualquier tipo de contacto. En caso de contacto fortuito, enjuagar inmediatamente con agua. En caso de contacto con los ojos, solicitar inmediatamente asistencia médica. *El líquido de la batería puede provocar irritaciones o quemaduras.*

e) No utilice baterías ni instrumentos dañados o modificados. *Las baterías dañadas o modificadas pueden funcionar de forma imprevisible y provocar incendios, explosiones o riesgos de lesión*.

f) No exponga la batería al fuego o a temperaturas excesivas. *La exposición al fuego o a temperaturas superiores a 130 °C puede provocar explosiones. NOTA. La temperatura "130 °C" puede ser sustituida por la temperatura "265 °F".*

g) Siga todas las instrucciones del proceso de recarga y no cargue la batería fuera del rango de temperatura especificado en las instrucciones. *Una carga inadecuada o a temperaturas fuera del rango especificado puede dañar la batería y aumentar el riesgo de incendio.*

6) Asistencia

a) La herramienta eléctrica debe ser reparada por personal cualificado, empleando solo recambios originales. *Esto permite que se mantenga la seguridad de la herramienta eléctrica.*

b) No repare nunca las baterías dañadas. *El mantenimiento de las baterías debe ser realizado únicamente por el fabricante o por un servicio técnico autorizado.*

2.2 ADVERTENCIAS GENERALES DE SEGURIDAD PARA CORTADORAS DE CÉSPED

a) No utilice la cortadora de césped en condiciones climáticas adversas, especialmente cuando hay riesgo de rayos. *Esto reduce el riesgo de ser alcanzado por un rayo.*

b) Inspeccionar cuidadosamente la zona donde se utilizará la cortadora de césped para animales salvajes. *Los animales salvajes pueden ser heridos por la cortadora de césped durante la operación.*

c) Inspeccione cuidadosamente el área donde se utilizará la cortadora de césped y retire todas las piedras, palos, cables, huesos y otros objetos extraños. *Los objetos arrojados pueden causar lesiones personales.*

d) Siempre inspeccione visualmente la cuchilla y el grupo de cuchilla para detectar desgaste o daños antes de usar la cortadora de césped. *Las piezas desgastadas o dañadas aumentan el riesgo de lesiones*.

f) Compruebe la bolsa de recolección de hierba con frecuencia para detectar signos de desgaste o deterioro. *La bolsa de recolección de hierba desgastada o dañada puede aumentar el riesgo de lesiones personales.*

g) Mantener las protecciones en su lugar. Las protecciones deben ser funcionales y estar correctamente instaladas. *Una protección aflojada, dañado o que funcione incorrectamente puede causar lesiones personales.*

h) Mantener todas las entradas de aire de refrigeración libres de residuos. *Las tomas de aire obstruidas y los residuos pueden causar sobrecalentamiento o riesgo de incendio.*

i) Utilice siempre calzado antideslizante y protector cuando utilice la cortadora de césped. No use la cortadora de césped con los pies descalzos o sandalias abiertas. *Esto reduce la posibilidad de lesiones en los pies por contacto con la cuchilla en movimiento.*

j) Siempre use pantalones largos cuando use la cortadora de césped. *La piel expuesta aumenta la probabilidad de lesiones por objetos lanzados.*

k) No utilice la cortadora de césped sobre hierba húmeda. Camine, nunca corra. *Esto reduce el riesgo de resbalones y caídas que podrían causar lesiones personales.*

l) No utilice la cortadora de césped en pendientes empinadas. *Esto reduce el riesgo de pérdida de control, resbalones y caídas que podrían causar lesiones personales.*

m) Cuando trabaje en pendientes, siempre preste atención a su paso, siempre trabaje a través de la pendiente, nunca en subida o bajada, y tenga extrema precaución al cambiar de dirección. *Esto reduce el riesgo de pérdida de control, resbalones y caídas que podrían causar lesiones personales.*

n) Tenga extrema precaución al retroceder o tirar de la cortadora de césped hacia usted. Siempre sea consciente de su entorno. *Esto reduce el riesgo de tropiezo durante la operación.*

q) No toque las cuchillas y otras partes móviles peligrosas mientras todavía se están moviendo. *Esto reduce el riesgo de lesiones por partes en movimiento.*

r) Al quitar el material atascado o limpiar la cortadora de césped, asegúrese de que todos los interruptores de alimentación estén apagados y que la batería está desconectada. *El funcionamiento inesperado de la cortadora de césped puede causar lesiones personales graves.*

2.3 MANTENIMIENTO Y ALMACENAMIENTO

⚠ Desconecte la máquina de la red de alimentación y lea las instrucciones antes de iniciar cualquier trabajo de limpieza o mantenimiento. Llevar ropa adecuada y guantes de trabajo en todas las situaciones de riesgo para las manos.

⚠ No utilizar la máquina con piezas desgastadas o dañadas. Las piezas averiadas o deterioradas deben ser sustituidas y jamás reparadas. Utilizar exclusivamente repuestos originales: el uso de recambios no originales y/o no montados correctamente pone en peligro la seguridad de la máquina, puede causar accidentes o lesiones personales y exime al Fabricante de toda obligación y responsabilidad.

IMPORTANTE *Todas las operaciones de mantenimiento y ajuste no descritas en este manual deben ser llevadas a cabo por su distribuidor o por un centro especializado, que cuente con los conocimientos y equipos necesarios para que el trabajo se lleve a cabo correctamente, manteniendo el nivel de seguridad original de la máquina. Operaciones efectuadas en estructuras inadecuadas o por personas no cualificadas conllevan el vencimiento de toda forma de Garantía y de toda obligación o responsabilidad del Fabricante.*

1. Después de cada uso, desconecte la máquina de la red de alimentación y compruebe si hay daños.
2. Mantener apretados tuercas y tornillos para asegurarse de que la máquina esté siempre en condiciones seguras de funcionamiento. Un mantenimiento regular es esencial para la seguridad y para conservar el nivel de las prestaciones.
3. Compruebe regularmente que los tornillos del dispositivo de corte estén apretados correctamente.
4. Use guantes de trabajo al manipular el dispositivo de corte, quitarlo o reinstalarlo.
5. Al afilar el dispositivo de corte prestar atención para que quede equilibrado. Todas las operaciones relacionadas con el dispositivo de corte (desmontaje, afilado, equilibrado, remontado y/o sustitución) son tareas que requieren una competencia específica y el empleo de equipos especiales; por razones de seguridad, es necesario efectuarlas en un centro especializado.
6. Durante las operaciones de regulación de la máquina, prestar mucha atención para evitar que queden atrapados los dedos entre el dispositivo de corte y las partes fijas de la máquina.
7. No toque el dispositivo de corte hasta que la máquina se haya desconectado de la toma de corriente y el dispositivo de corte se haya detenido por completo. Durante las intervenciones en el dispositivo de corte, prestar atención a que el dispositivo de corte pueda moverse, también si la máquina está desconectada de la red.
8. Compruebe con frecuencia la protección de descarga lateral, o la protección de descarga posterior, la bolsa de recolección para el desgaste o deterioro. Sustituirlos si están dañados.
9. Sustituya las pegatinas indicativas y de advertencia deterioradas.
10. Guarde la máquina fuera del alcance de los niños.
11. Dejar enfriar el motor antes de colocar la máquina en cualquier ambiente.
12. Para reducir el riesgo de incendios, mantener la máquina y en particular el motor libres de residuos de hierba, hojas o grasa excesiva. Vacíe la bolsa de recolección y no deje los contenedores con la hierba cortada en el interior de un local.

2.4 BATERÍA / CARGADOR DE BATERÍA

⚠ ATENCIÓN

Las siguientes normas de seguridad integran las prescripciones de seguridad presentes en el manual específico del cargador de la batería.

- Para cargar la batería utilizar solo cargadores recomendados por el fabricante. Un cargador inadecuado puede provocar un choque eléctrico, un sobrecalentamiento o una fuga de líquido corrosivo de la batería.
- Utilizar solo las baterías específicas previstas para su herramienta. El uso de otras baterías puede provocar lesiones y riesgo de incendio.
- Mantener la batería no utilizada lejos de clips, monedas, llaves, clavos, tornillos u otros pequeños objetos metálicos que puedan provocar un cortocircuito de los contactos. El cortocircuito de los contactos de la batería puede comportar combustiones o incendios.
- No use el cargador de la batería en ambientes con sustancias inflamables o sobre superficies fácilmente inflamables como papel, tela, etc. Durante la recarga, el cargador de batería se calienta y podría provocar un incendio.
- Durante el transporte de los acumuladores, preste atención a que los contactos no se conecten entre ellos y no use contenedores metálicos para el transporte.

2.5 RESPETO DEL MEDIO AMBIENTE

La protección del medio ambiente debe ser un aspecto relevante y prioritario en el uso de la máquina, a beneficio de la convivencia civil y del ambiente en el que vivimos.

- Evitar causar molestias a los vecinos. Utilizar la máquina solo en horarios razonables (no por la mañana temprano o por la noche, cuando puede resultar molesto).
- Durante la actividad, se vierte una cierta cantidad de aceite al ambiente, el cual es necesario para la lubricación de la cadena. Por ello, usar solo aceites biodegradables que sean específicos para este uso. El uso de un aceite mineral o de aceite para motores perjudica gravemente el medio ambiente.
- Respetar minuciosamente las normas locales sobre la eliminación de embalajes, partes deterioradas o cualquier elemento con fuerte impacto ambiental; estos residuos deben separarse y entregarse en los centros de recogida específicos que realizarán el reciclaje de los materiales.
- Respetar escrupulosamente las normas locales sobre la eliminación de los materiales de desecho.
- En el momento de deshacerse de la máquina, no abandonarla en lugares donde pueda perjudicar el medio ambiente; se debe contactar con un centro de recogida, según las normas locales vigentes.

No deseche los aparatos eléctricos junto con los residuos domésticos. Según la Directiva Europea 2012/19/CE sobre los residuos de equipos eléctricos y electrónicos y su aplicación conforme a las normas nacionales, los equipos eléctricos fuera de servicio deberán recogerse separadamente para volverse a emplear de manera eco-compatible. Si los equipos eléctricos se eliminan en un vertedero de residuos o en el terreno, las sustancias nocivas pueden alcanzar la capa acuífera y entrar en la cadena alimentaria, dañando la salud y el bienestar de las personas. Para obtener más información sobre la eliminación de este producto, contactar con el Ente competente para la eliminación de los residuos domésticos o con su Distribuidor.

Al término de su vida útil, deshacerse de las baterías de forma que se respete siempre el medio ambiente. La batería contiene materiales peligrosos tanto para las personas como para el medio ambiente. Una vez retirada, la batería debe depositarse de forma separada en una estructura apta para baterías de iones de litio.

La separación selectiva de los productos y embalajes utilizados permite el reciclaje de los materiales y su reutilización. La reutilización de materiales reciclados ayuda a prevenir la contaminación medioambiental y a disminuir la demanda de materias primas.

3. CONOCER LA MÁQUINA

3.1 DESCRIPCIÓN MÁQUINA Y USO PREVISTO

Esta máquina es un cortacésped con operador de pie.
La máquina se compone esencialmente de un motor, que acciona un dispositivo de corte encerrado en un cárter, provisto de ruedas y de un mango.
El operador es capaz de conducir la máquina y de accionar los mandos principales manteniéndose siempre detrás del mango y, por lo tanto, a una distancia de seguridad del dispositivo de corte giratorio.
El alejamiento del operador de la máquina provoca la parada del motor y de la cuchilla en unos pocos segundos.

3.1.1 Uso previsto

Esta máquina ha sido diseñada y fabricada para cortar césped en jardines y áreas herbosas con un operador a pie.
En general esta máquina puede:
1. Cortar la hierba y recogerla en la bolsa de recogida.

3.1.2 Uso inadecuado

Cualquier otro tipo de uso, no conforme con aquellos indicados anteriormente, puede ser peligroso y causar daños a personas y/o cosas.
Se considera uso inapropiado (entre otras cosas):
- Transportar en la máquina a otras personas, niños o animales, pues podrían caerse y lesionarse gravemente o perjudicar la conducción segura.
- Usar la máquina para el propio transporte.
- Usar la máquina para arrastrar o empujar cargas.
- Accionar el dispositivo de corte en los tramos sin hierba.
- Usar la máquina para recoger hojas o residuos.
- Usar la máquina para recortar setos o para el corte de vegetación no herbosa.
- Utilizar la máquina con más de una persona.

IMPORTANTE *El uso impropio de la máquina comporta la invalidación de la garantía y que el Fabricante decline toda responsabilidad, corriendo a cargo del usuario todos los gastos derivados de daños o lesiones propias o a terceros.*

3.1.3 Tipología de usuario

Esta máquina está destinada al uso por parte de consumidores, es decir, operadores no profesionales.
Esta máquina está destinada para uso no profesional.

IMPORTANTE *La máquina debe ser utilizada por un solo operador.*

3.2 COMPONENTES PRINCIPALES(Fig. 1)

A. **Chasis:** es el cárter que comprende el dispositivo de corte giratorio.

B. **Motor:** suministra el movimiento al dispositivo de corte.

C. **Dispositivo de corte:** es el elemento dispuesto para el corte de la hierba.

D. **Protección de descarga trasera:** es una protección de seguridad que impide que los objetos recogidos por el dispositivo de corte sean arrojados lejos de la máquina.

E. **Bolsa de recogida:**además de la función de recoger la hierba cortada, constituye un elemento de seguridad pues impide que objetos eventualmente recogidos por el dispositivo de corte sean arrojados lejos de la máquina.

F. **Mango:** es el puesto de trabajo del operador. Su longitud hace que el operador durante el trabajo mantenga siempre la distancia de seguridad desde el dispositivo de corte giratorio.

G. **Mando interruptor::** arranca/detiene el motor y al mismo tiempo conecta/desconecta el dispositivo de corte.

H. **Ventanilla de acceso al alojamiento de la batería**

I. **Llave de seguridad (Dispositivo de desactivación):** La llave activa/desactiva el circuito eléctrico de la máquina.

J. Batería *(si no se suministra con la máquina, véase cap. 13 “accesorios por encargo»)*:lb suministra la energía para arrancar el motor; sus características y normas de uso vienen descritas en un manual de instrucciones específico.

K. Cargador de batería *(si no se suministra con la máquina, véase cap. 13 “accesorios por encargo»)*:lb dispositivo que se utiliza para cargar la batería.

3.3 ETIQUETA DE IDENTIFICACIÓN (Fig. 1)

1. Nivel de potencia acústica.
2. Marca CE de conformidad.
3. Año de fabricación.
4. Tipo de máquina.
5. Número de matrícula.
6. Nombre y dirección del Fabricante.
7. Código del artículo.
8. Velocidad máx. de funcionamiento motor.
9. Peso en kg.
10. Tensión de alimentación.
11. Grado de protección eléctrica.
12. Potencia nominal.

IMPORTANTE *Utilizar los datos indicados en la etiqueta de identificación cada vez que se contacta con el taller autorizado.*

IMPORTANTE *El ejemplo de la declaración de conformidad se encuentra en las últimas páginas del manual.*

3.4 SEÑALÉTICA DE SEGURIDAD (Fig. 2).

En la máquina aparecen varios símbolos.
Significado de los símbolos:

Atención. Leer las instrucciones antes de utilizar la máquina.

¡Peligro! Riesgo de expulsión de objetos. Mantener a las personas alejadas de la zona de trabajo durante el uso.

Atención al dispositivo de corte cortante. No introducir las manos o los pies en el alojamiento del dispositivo de corte. El dispositivo de corte sigue girando después de apagar el motor. Extraer la batería antes de efectuar cualquier tipo control, limpieza o intervención de mantenimiento/ regulación de la máquina..

Solo para cortacésped eléctricos con alimentación de red.

Solo para cortacésped eléctricos con alimentación de red.

IMPORTANTE *Las etiquetas adhesivas estropeadas o ilegibles deben sustituirse. Pedir nuevas etiquetas al centro de asistencia autorizado.*

4. MONTAJE

⚠ ***Las normas de seguridad están descritas en el cap. 2. Respetar minuciosamente dichas indicaciones para evitar riesgos o peligros graves.***

Por motivos de almacenamiento y transporte, algunos componentes de la máquina no se ensamblan directamente en fábrica, sino que se deben montar después de la remoción del embalaje, siguiendo las instrucciones descritas a continuación.

⚠ ***El desembalaje y el cumplimiento del montaje deben ser efectuados sobre una superficie plana y sólida, con espacio suficiente para el desplazamiento de la máquina y de los embalajes, utilizando siempre herramientas apropiadas. No utilice la máquina antes de haber seguido todas las indicaciones de la sección "MONTAJE".***

⚠ ***Antes de efectuar el montaje, verificar que la llave de seguridad no esté introducida en su alojamiento.***

4.1 DESEMBALAJE (Fig.3)

4.2 MONTAJE DE LA BOLSA(Fig.4 ÷ 6)

4.3 MONTAJE DEL MANGO (Fig.7 ÷ 15)

5. MANDOS DE CONTROL

5.1 LLAVE DE SEGURIDAD (DISPOSITIVO DE DESACTIVACIÓN)

La llave (Fig.16.A), colocada en el interior del compartimento de la batería, activa y desactiva el circuito eléctrico de la máquina.
Al retirar la llave, se desactiva completamente el circuito eléctrico para impedir el uso no controlado de la máquina.

IMPORTANTE *Quitar la llave de seguridad cada vez que se deje la máquina sin utilizar o sin vigilancia.*

5.2 MANDO INTERRUPTOR

El mando interruptor (Fig.17.A, Fig.17.A.1) arranca/para el motor y al mismo tiempo conecta/desconecta el dispositivo de corte.
Las posiciones indicadas corresponden a:

Arranque. Para arrancar, presionar el botón de seguridad (fig. 17.A.1), tirar de la palanca (fig. 17.A).

Activación del dispositivo de corte. El arranque del motor activa simultáneamente el dispositivo de corte.

Parada. El motor se detiene automáticamente al soltar la palanca (Fig. 17.A).

6. USO DE LA MÁQUINA

⚠ ***Las normas de seguridad están descritas en el cap. 2. Respetar minuciosamente dichas indicaciones para evitar riesgos o peligros graves.***

6.1 OPERACIONES PRELIMINARES

Verificar que la llave de seguridad no esté puesta en su alojamiento.

Poner la máquina en posición horizontal y bien apoyada sobre el terreno;

⚠ ***Ejecutar la operación con el dispositivo de corte parado.***

6.1.1 Control y recarga de la batería (Fig.18)

6.1.2 Predisposición para el corte y la recogida de la hierba en la bolsa de recogida:(Fig.19)

6.1.3 Regulación de la altura de corte (Fig.20÷21)

6.1.4 Regulación de la altura / inclinación del mando (Fig.15)

6.2 CONTROLES DE SEGURIDAD

⚠ ***Efectuar siempre los controles de seguridad antes del uso.***

6.2.1 Controles de seguridad general

Objeto	Resultado
Empuñaduras	Limpias, secas.
Mango	Fijado de forma firme y correcta a la máquina.
Dispositivo de corte	Limpio, no dañado ni desgastado, íntegro, bien afilado.
Protección de descarga trasera; Bolsa de recogida	Íntegros. Ningún daño. Montados correctamente. Sustituir si están dañados.
Mando interruptor	La palanca deberá tener un movimiento libre, no forzado y al soltarla deberá volver automática y rápidamente a la posición neutra.
Batería	Ningún desperfecto en el empaquetado, ninguna fuga de líquido.
Tornillos/tuercas en la máquina y en el dispositivo de corte	Bien fijados (no sueltos). No dañados ni desgastados.
Conductos del aire de refrigeración	No obstruidos
Máquina	Ninguna marca de deterioro o desgaste. Ninguna vibración anómala. Ningún sonido anómalo.

Acción	Resultado
1. Arrancar la máquina (apart. 6.3). **2.** Soltar el mando interruptor (Fig. 26).	**1.** El dispositivo de corte debe moverse. **2.** La palanca de seguridad deberá tener un movimiento libre, no forzado y al soltarla deberá volver automática y rápidamente a la posición neutra, deteniendo el dispositivo de corte.

⚠ ***Si se obtiene un resultado diferente a los indicados en las tablas, ¡no utilice la máquina! Entregar la máquina a un centro de asistencia para los controles del caso y para la reparación.***

6.3 ARRANQUE (Fig.22÷25)

NOTA *Arrancar la máquina sobre una superficie plana, sin obstáculos ni hierba alta.*

⚠ ***El arranque del motor activa simultáneamente el dispositivo de corte.***

6.4 TRABAJO (Fig.26)

IMPORTANTE *Si el motor se detiene por sobrecalentamiento durante el trabajo, es necesario esperar 5 minutos aproximadamente antes de reencenderlo.*

6.4.1 Corte de la hierba (Fig.27)

NOTA *Adecuar la velocidad de avance y la altura de corte según el estado de la hierba (altura, densidad y humedad) y la cantidad extraída.*

6.4.2 Vaciado de la bolsa de recogida (Fig.28÷,29)

6.5 PARADA (Fig.28)

⚠ ***El elemento de corte sigue girando durante unos segundos incluso después de su desactivación o después del apagado del motor.***

IMPORTANTE *Detener siempre la máquina.*

- *Durante los desplazamientos entre las zonas de trabajo.*
- *Al atravesar superficies no herbosas.*
- *Cada vez que sea necesario superar un obstáculo.*
- *Antes de regular la altura de corte.*
- *Cada vez que se quita y monta la bolsa de recogida.*

6.6 DESPUÉS DEL USO

1. Abrir la tapa y retirar la llave de seguridad.
2. Sacar la batería de su alojamiento y recargarla (pár 7.2.3).
3. Dejar enfriar el motor antes de colocar la máquina en cualquier ambiente.
4. Efectuar la limpieza (apart. 7.3).
5. Controlar que no haya componentes aflojados o dañados. Si fuera necesario, sustituir los componentes dañados y apretar los tornillos y pernos que se hayan aflojado o contactar con el centro de asistencia autorizado.
6. Control de posibles daños presentes en la máquina. Si es necesario, contactar con el centro de asistencia autorizado.

IMPORTANTE *Quitar la llave de seguridad cada vez que se deje la máquina sin utilizar o sin vigilancia.*

7. MANTENIMIENTO

⚠ ***Las normas de seguridad están descritas en el cap. 2. Respetar minuciosamente dichas indicaciones para evitar riesgos o peligros graves.***

⚠ ***Antes de efectuar cualquier control, limpieza o intervención de mantenimiento/regulación de la máquina:***

- ***Parar la máquina.***
- ***Quitar la llave de seguridad, (nunca dejar la llave aplicada o al alcance de niños o personas no capacitadas).***
- ***Desmontar la batería.***
- ***Verificar que todas las partes en movimiento estén completamente paradas.***

- ***Dejar enfriar el motor antes de colocar la máquina en cualquier ambiente.***
- ***Usar prendas adecuadas y guantes de trabajo en todas las situaciones que impliquen riesgo para las manos.***
- ***Leer las instrucciones correspondientes.***

7.1 BATERÍA

7.1.1 Autonomía de la batería

La autonomía de la batería (y por lo tanto la superficie de césped que se puede trabajar antes de la recarga) está condicionada sobre todo por:

a. Factores ambientales que producen una mayor necesidad de energía:

– Corte con hierba densa, alta, húmeda.

b. Amplitud de corte de la máquina; A mayor amplitud se requiere mayor energía.

c. Comportamientos que el operador debería evitar:

– Encendidos y apagados frecuentes durante la actividad.
– Una altura de corte demasiado baja en relación a las condiciones de la hierba.
– Una velocidad de avance demasiado elevada para la cantidad de hierba que se debe eliminar.

NOTA *Durante el uso, la batería está protegida contra la descarga total a través de un dispositivo de protección que apaga la máquina y bloquea su funcionamiento.*

Para optimizar la autonomía de la batería es conveniente:
– Cortar la hierba cuando el césped esté seco.
– Cortar la hierba frecuentemente para que no alcance una altura elevada.
– Programar una altura de corte mayor cuando la hierba esté muy alta y efectuar una segunda pasada con una altura inferior.

Si se quisiera utilizar la máquina en sesiones de trabajo más largas con respecto a lo permitido por la batería estándar, es posible:
– Adquirir una segunda batería estándar para sustituir inmediatamente la batería descargada, sin perjudicar así la continuidad de uso.
– Adquirir una batería con mayor autonomía con respecto a la batería estándar (apart. 13.2).

7.1.2 Desmontaje y recarga de la batería (Fig.30÷32)

NOTA *La batería cuenta con una protección que impide la recarga si la temperatura ambiente no está comprendida entre 0 y +40 °C.*

NOTA *La batería puede ser recargada en cualquier momento, incluso parcialmente, sin riesgo de sufrir daños.*

7.2 LIMPIEZA

Después de cada uso, efectuar la limpieza ateniéndose a las siguientes instrucciones.

7.2.1 Limpieza de la máquina

- No usar chorros de agua y evitar mojar el motor y las partes eléctricas.
- No utilizar líquidos agresivos para limpiar el chasis.
- Para reducir el riesgo de incendios, mantener la máquina y en particular el motor libres de residuos de hierba, hojas o grasa excesiva.

7.2.2 Limpieza del grupo dispositivo de corte

IMPORTANTE *Inclinar la máquina lateralmente, asegurándose de que quede estable antes de realizar cualquier tipo de intervención.*

Extraer los restos de hierba y el fango acumulados en el interior del chasis para evitar que, al secarse, dificulten el sucesivo arranque.

7.2.3 Limpieza de las rejillas de aspiración del aire de refrigeración

Limpiar y liberar de los desechos las rejillas de aspiración del aire de refrigeración para evitar el sobrecalentamiento y los daños en el motor o en la batería.

Proceder de la siguiente manera:
1. Inclinar la máquina lateralmente, asegurándose de que quede estable.
2. Soplar con un chorro de aire comprimido, a través de las aberturas de las rejillas de aspiración del aire de refrigeración (fig 34).

7.2.4 Limpieza de la bolsa

1. Vaciar la bolsa de recogida;
2. Sacudirla para eliminar los residuos de hierba y tierra;
3. lavarla, enjuagarla y colocarla nuevamente de modo que se seque rápidamente.

7.3 DISPOSITIVO DE CORTE

Un dispositivo de corte mal afilado arranca el césped y causa el amarilleo del prado.

⚠ ***No toque el dispositivo de corte hasta que no haya quitado la llave y el dispositivo de corte no esté parado completamente. Prestar atención ya que el dispositivo de corte puede moverse incluso con la llave extraída.***

⚠ ***Todas las operaciones relacionadas con los dispositivos de corte (desmontaje, afilado, equilibrado, reparación, montaje y/o sustitución) son tareas que requieren tanto una competencia específica como el empleo de equipos especiales; por razones de seguridad, es necesario que se realicen siempre en un Centro Especializado.***

⚠ ***Sustituir siempre el dispositivo de corte dañado, doblado o desgastado, junto con los tornillos, para mantener el equilibrio.***

IMPORTANTE *Utilizar los dispositivos de corte originales con la indicación del código en la tabla "Datos Técnicos".*

Dada la evolución del producto, los dispositivos de corte indicados en la tabla "Datos Técnicos" podrán ser sustituidos por otros, con características análogas de intercambiabilidad y seguridad de funcionamiento.

8. ALMACENAMIENTO

8.1 ALMACENAMIENTO DE LA MÁQUINA

⚠ ***Guardar la máquina solo en posición horizontal y bien apoyada en el suelo. No guardar la máquina en posición vertical.***

Cuando se almacena la máquina:
1. Dejar enfriar el motor
2. Retirar la llave de seguridad.
3. Quitar la batería de su alojamiento y recargarla (apart. 7.2.2).
4. Efectuar la limpieza (apart. 7.3).
5. Almacenamiento de la máquina:
   - En un lugar seco;
   - Protegido de la intemperie;
   - si es posible, recubierta con una lona;
   - Fuera del alcance de los niños;
   - asegurarse de haber quitado llaves o herramientas usadas en el mantenimiento..

8.2 ALMACENAMIENTO DE LA BATERÍA

Si la batería no se carga por un período prolongado, es necesario conservarla siempre a la sombra, en un lugar fresco, y en ambientes sin humedad, con una temperatura ambiente de entre 0~45°C.

IMPORTANTE *En caso de inactividad prolongada, recargar la batería cada dos meses para aumentar su duración.*

9. DESPLAZAMIENTO Y TRANSPORTE

Cada vez que sea necesario desplazar, levantar, transportar o inclinar la máquina:
- Parar la máquina (apart. 6.5);
- retirar la llave de seguridad;
- verificar que todas las partes en movimiento estén completamente paradas;
- usar guantes de trabajo recios;
- agarrar la máquina desde los puntos que ofrezcan una sujeción segura, teniendo en cuenta el peso y la distribución;
- emplear la cantidad de personas adecuada para el peso de la máquina y para las características del medio de transporte o del lugar donde será colocada o retirada;
- asegurarse de que el desplazamiento de la máquina no cause daños o lesiones.

Cuando se transporta la máquina con un medio de transporte o remolque, es necesario:
1. utilizar rampas de acceso de resistencia, ancho y longitud adecuadas;
2. bajar el grupo dispositivo de corte;
3. colocarla de manera que no sea un peligro para nadie;
4. sujetarla firmemente en el medio de transporte mediante cables o cadenas para evitar que vuelque.

10. ASISTENCIA Y REPARACIONES

Este manual suministra todas las indicaciones necesarias para la conducción de la máquina y para un correcto mantenimiento de base que se efectúa por el usuario. Todas las intervenciones de ajuste y mantenimiento que no se describen en este manual, deben ser realizadas por el Revendedor o en un Centro especializado.
Operaciones efectuadas en estructuras inadecuadas o por personas no cualificadas conllevan el vencimiento de toda forma de Garantía y de toda obligación o responsabilidad del Fabricante.
- Los recambios y los accesorios no originales no están aprobados; el uso de recambios y accesorios no originales pone en peligro la seguridad de la máquina y declina al Fabricante de toda obligación o responsabilidad.
- Los recambios originales se solicitan a los talleres de asistencia y a los distribuidores autorizados.

11. COBERTURA DE LA GARANTÍA

Las condiciones de la garantía están dirigidas únicamente a los usuarios, es decir, a operadores no profesionales.
La garantía cubre todos los defectos de calidad de los materiales y fabricación identificados por el Distribuidor o Centro especializado durante el periodo de garantía.
La aplicación de la garantía se limita a la reparación o sustitución del componente defectuoso.
Se recomienda llevar la máquina una vez al año a un taller de asistencia autorizada para el mantenimiento, la asistencia y el control de los dispositivos de seguridad.
La aplicación de la garantía está subordinada a un mantenimiento periódico de la máquina.
La garantía no cubre los daños debidos a:
- Falta de familiaridad con la documentación adjuntada (Manuales de Instrucciones).
- Uso profesional.
- Descuido, negligencia.
- Causa externa (descarga eléctrica, impacto, presencia de cuerpos extraños en el interior de la máquina) o accidente.
- Uso y montaje incorrectos o no permitidos por el fabricante.
- Falta de mantenimiento.
- Modificación de la máquina.
- Utilización de piezas de recambio no originales (piezas adaptables).
- Utilización de accesorios no distribuidos o no aprobados por el fabricante.

La garantía no cubre:
- Las operaciones de mantenimiento (descritas en el manual de instrucciones).
- El desgaste normal de los materiales de consumo como los dispositivos de corte, ruedas, pernos de seguridad y cableados.
- Desgaste normal.
- Deterioro estético de la máquina debido al uso.

- Los soportes de los dispositivos de corte.
- Los gastos adicionales relacionados con la activación de la garantía, esto es, el traslado en las instalaciones del usuario , el transporte del equipo a las dependencias del Distribuidor, el alquiler de equipos para la sustitución o la llamada a una empresa externa para todas las operaciones de mantenimiento.

El usuario está protegido por las propias leyes nacionales. Los derechos del usuario previstos por las propias leyes nacionales no se limitan, de ninguna manera, a esta garantía.

12. IDENTIFICACIÓN DE PROBLEMAS

Si los problemas perduran después de haber aplicado las soluciones descritas, contactar con su Distribuidor.

PROBLEMA	POSIBLE CAUSA	SOLUCIÓN
1. El motor no arranca al accionar el interruptor	Falta la llave de seguridad o la llave no está introducida correctamente.	Introducir la llave (Fig. 16.A).
	Batería ausente o batería no introducida correctamente.	Abrir la portezuela y asegurarse de que la batería esté bien colocada (Fig. 23)
	Batería descargada.	Controlar el estado de la carga y recargar la batería (apart. 7.1.2).
	El motor no arranca inmediatamente.	Mantener presionado el mando del interruptor durante 2-3 segundos (Fig. 25).
	Intervención de la protección térmica por sobrecalentamiento del motor.	Esperar al menos 5 minutos y luego poner en marcha la máquina.
2. El motor arranca pero el dispositivo de corte no gira	Fijación del dispositivo de corte suelto.	Parar inmediatamente el motor y quitar la llave de seguridad. Contactar con un Centro de Asistencia para controles, sustituciones o reparaciones (apart. 7.3).
3. El motor se para durante el trabajo.	Batería no introducida correctamente.	Abrir la portezuela y asegurarse de que la batería esté bien colocada (Fig. 23).
	Batería descargada.	Controlar el estado de la carga y recargar la batería (apart. 7.1.2).
	Obstrucciones que impiden la rotación del dispositivo de corte.	Quitar la llave de seguridad, ponerse guantes de trabajo y retirar la hierba o los residuos en la parte inferior de la máquina y/o en el canal de descarga.
	Intervención de la protección térmica por sobrecalentamiento del motor.	Limpiar las rejillas de aspiración del aire de refrigeración (apart. 7.2.3). Esperar al menos 5 minutos y luego poner en marcha la máquina.
3. El motor se para durante el trabajo.	Intervención de la protección térmica por una absorción demasiado alta de corriente debida a: • Corte de hierba demasiado alto. • Obstrucciones que impiden la rotación del dispositivo de corte. • Demasiados residuos de hierba acumulados dentro del chasis y en el canal de descarga.	• Programar una altura de corte mayor cuando la hierba esté muy alta y efectuar una segunda pasada con una altura inferior. • Quitar las obstrucciones (apart. 7.2.2). • Limpiar la máquina (apart. 7.2.1, 7.2.2, 7.2.3) Esperar al menos 5 minutos y luego poner en marcha la máquina.

4. La hierba cortada ya no se recoge en la bolsa de recogida.	El dispositivo de corte ha impactado un cuerpo extraño o ha sido golpeado.	Parar inmediatamente el motor y quitar la llave de seguridad. Controlar la presencia de daños y contactar con un Centro de Asistencia para la eventual sustitución del dispositivo de corte (apart. 7.3).
	El interior del chasis está sucio.	Limpiar el interior del chasis para facilitar el paso de la hierba a la bolsa de recogida (apart. 7.2.2).
5. La hierba se corta con dificultad.	El dispositivo de corte no está en buen estado.	Contactar con un Centro de Asistencia para el afilado o la posible sustitución del dispositivo de corte.
6. Se escuchan ruidos y /o se sienten vibraciones excesivas durante el trabajo.	Fijación del dispositivo de corte suelto o dispositivo de corte dañado.	Parar inmediatamente el motor y quitar la llave de seguridad. Contactar con un Centro de Asistencia para controles, sustituciones o reparaciones (apart. 7.3).
7. La autonomía de la batería es escasa.	Condiciones de uso gravosas con mayor absorción de corriente.	Optimizar el uso (apart. 7.1.1).
	Batería insuficiente para las exigencias operativas.	Utilizar una segunda batería o una batería adicional (apart. 13.1).
8. El cargador de batería no efectúa la recarga de la batería.	Batería no introducida correctamente en el cargador.	Comprobar que se haya colocado correctamente (apart. 7.1.2)
	Condiciones ambientales inadecuadas.	Efectuar la recarga en un ambiente con temperatura adecuada (ver manual de instrucciones de la batería/cargador de la batería).
	Contactos sucios.	Limpiar los contactos.
	Falta tensión en el cargador de la batería.	Comprobar que el enchufe esté introducido y que haya tensión en la toma de corriente.
	Cargador de batería defectuoso.	Sustituir con un recambio original.
		Si el problema continúa, consultar el manual de la batería/cargador.

13. ACCESORIOS POR ENCARGO

13.1 BATERÍAS

Se consiguen baterías de distintas capacidades que se adaptan a las exigencias operativas específicas (Fig. 35). La lista de las baterías homologadas para esta máquina se encuentra en la tabla "Datos Técnicos".

13.2 CARGADOR DE BATERÍA

Dispositivo que se utiliza para recargar la batería (Fig.36).

ET **TÄHELEPANU!: ENNE MASINA KASUTAMIST LUGEGE TÄHELEPANELIKULT KASUTUSJUHENDIT. Hoidke juhend alles edaspidi kasutamiseks.**

TABLE OF CONTENTS

1. ÜLDANDMED 1
   1.1 Kuidas kasutusjuhendit lugeda 1
   1.2 Viited 1
2. OHUTUSNÕUDED 1
   2.1 ELEKTRILISTE TÖÖRIISTADE ÜLDISED OHUTUSNÕUDED 1
   2.2 ÜLDISED OHUTUSHOIATUSED MURUNIIDUKITE PUHUL 3
   2.3 HOOLDAMINE JA HOIULEPANEK 3
   2.4 AKU / akulaadija 4
   2.5 Keskkonnakaitse 4
3. MASINAGA TUTVUMINE 4
   3.1 Masina kirjeldus ja ettenähtud kasutusotstarve 4
   3.2 Põhikomponendid (joon.. 1) 5
   3.3 Identifitseerimissilt (joon. 1) 5
   3.4 Ohutusmärgid(joon. 2). 5
4. PAIGALDAMINE 5
   4.1 Lahtipakkimine (joon.3) 6
   4.2 Kogumiskorvi koost (joonis 4÷ 6) 6
   4.3 Juhtraua monteerimine(joon.7÷15) 6
5. JUHTSEADMED 6
   5.1 Turvavõti (väljalülitamise seade) 6
   5.2 Juhtlüliti 6
6. MASINA KASUTAMINE 6
   6.1 Ettevalmistus 6
   6.2 Ohutustestid 6
   6.3 Käivitamine (joon.22÷25) 7
   6.4 Töötamine (joonis 26) 7
   6.5 Seiskamine (joon.28) 7
   6.6 Peale kasutamist 7
7. HOOLDUS 7
   7.1 Aku 7
   7.2 Puhastamine 8
   7.3 Lõiketerad 8
8. LADUSTAMINE 8
   8.1 Masina ladustamine 8
   8.2 Aku hoiustamine 8
9. KÄITLEMINE JA TRANSPORT 9
10. TEENINDUS JA REMONT 9
11. GARANTII 9
12. RIKETE IDENTIFITSEERIMINE 10
13. TELLITAVAD LISASEADMED 11
   13.1 Akud 11
   13.2 Akulaadija 11

1. ÜLDANDMED

1.1 KUIDAS KASUTUSJUHENDIT LUGEDA

Kasutusjuhendis on tööohutuse või kasutamise seisukohalt olulisemad punktid järgmise kriteeriumi alusel esile toodud:

MÄRKUS *või* **TÄHTIS** *sisaldab täpsustusi või uusi elemente eespool märgitu juurde, et masinat mitte kahjustada ega kahju tekitada.*

Sümbol ⚠ tähistab ohtu. Hoiatuste eiramisega võib kaasneda vigastuste oht iseendale või teistele isikutele ja/või kahju.

Punktid, mis on tähistatud hallide täppidega kontuuriga ruuduga, näitavad võimalikke omadusi, mida kõikidel käesolevas juhendis kirjeldatud mudelitel ei pruugi olla. Kontrollige, kas teie mudelil on nimetatud omadused.

Kõik tähistused “eesmine”, “tagumine”, “parem” ja “vasak” on määratletud kasutaja vaatekohast.

1.2 VIITED

1.2.1 Joonised

Käesoleva kasutusjuhendi joonised on nummerdatud 1,2,3, ja nii edasi.
Joonistel kujutatud komponendid on tähistatud tähtedega A,B,C, ja nii edasi.
Viide komponendile C joonisel 2 märgitakse tekstiga: „Vt jn. 2.C“ või lihtsalt „(Jn 2.C)”.
Joonised on näitlikud. Tegelikud osad võivad joonistel kujutatutest erineda.

1.2.2 Pealkirjad

Kasutusjuhend on jagatud peatükkideks ja punktideks. Punkti „2.1. Väljaõpe“ pealkiri on peatüki „2. Ohutuseeskirjad“ alapealkiri. Viited pealkirjadele või punktidele on tähistatud lühendiga ptk või p ja vastava numbriga. Näiteks: „ptk 2” või „p 2.1”.

2. OHUTUSNÕUDED

2.1 ELEKTRILISTE TÖÖRIISTADE ÜLDISED OHUTUSNÕUDED

⚠ **TÄHELEPANU Lugeda läbi kõik ohutusnõuded ja kasutusjuhendid. Hoiatuste ja juhiste eiramine võib põhjustada elektrilööke, tuleohtu ja/või tõsiseid vigastusi.**

Säilitada kõiki ohutusnõudeid ja kasutusjuhendeid edaspidiseks kasutamiseks.

Hoiatustes kasutatud termin „elektritööriist” tähendab elektrivõrgu toitel (juhtmega) või akutoitel (juhtmeta) elektriline tööriist.

1) Ohutus tööalas

a) Hoida tööala puhtana ja hästi valgustatuna. *Hämarad ja segamini alad soosivad õnnetuste teket.*

b) Ärge kasutage elektritööriista plahvatusohtlikes keskkondades, kus on tuleohtlikke vedelikke, gaase või tolmu. *Elektrilised tööriistad tekitavad sädemeid, mis võivad tolmu või aurud süüdata.*

c) Elektrilist tööriista kasutades hoida eemal lapsed ja juuresolevad inimesed. *Tähelepanematus võib põhjustada kontrolli kaotamise.*

2) Elektriohutus

a) Elektritööriista pistikud peavad vastama pistikupesale. Pistikut ei tohi kunagi mingil viisil muuta. Ärge kasutage maandusega varustatud elektrilistel tööriistadel adapteriga pistikuid. *Muutmata pistikud ja neile vastavad pistikupesad vähendavad elektrilöögiohtu.*

b) Vältige keha puutumist vastu maandatud või maandusühendusega pindasid, nagu torud, radiaatorid, pliidid ja külmikud. *Kui teie keha on maandusühendusega, on suurenenud elektrilöögi oht.*

c) Ärge kasutage muruniidukit märgades või vihmastes tingimustes. *See võib suurendada elektrilöögi ohtu.*

d) Ärge kasutage kaablit vääralt. Ärge kunagi kasutage kaablit selleks, et elektrilist tööriista sellest vedada, tõmmata või lahti ühendada. Hoidke kaabel eemal soojusallikatest, õlist, teravatest servadest või liikuvatest osadest. *Kahjustatud või keerduläinud kaablid suurendavad elektrilöögi ohtu.*

e) Elektritööriista kasutamisel välitingimustes kasutage välitingimustes kasutamiseks sobivat pikendusjuhet. *Väljas kasutamiseks ette nähtud kaabli kasutamine vähendab elektrilöögiohtu.*

f) Kui elektrilist tööriista on vältimatult vaja kasutada niiskes kohas, siis kasutage rikkevoolukaitsmega (RCD) kaitstud toiteallikat. *Rikkevoolukaitsme kasutamine vähendab elektrilöögiohtu.*

3) Isiklik ohutus

a) Elektrilise tööriista kasutamise ajal tuleb olla tähelepanelik ja mõistlik ning oma tegevust kontrollida. Elektritööriista ei tohi kasutada väsinuna ega narkootikumide, alkoholi või ravimite mõju all. *Tähelepanu kaotamine elektritööriista kasutamise ajal võib põhjustada töötajale raskeid vigastusi.*

b) Kasutada kaitseriideid. Alati tuleb kanda kaitseprille. *Kaitsevahendite nagu tolmumaskid, mittelibiseva tallaga jalanõud, kaitsekiivrid või kuulmekaitsed kasutamine vähendab vigastusi.*

c) Vältida tahtmatut käivitumist. Veenduda, et seade oleks enne aku sisestamist, kättevõtmist või elektrilise tööriista transportimist välja lülitatud. *Elektrilise tööriista transportimine näppu lülitil hoides või aku sisestamine, kui lüliti on asendis „ON", suurendab õnnetusohtu.*

d) Enne elektritööriista käivitamist eemaldage selle küljest kõik võtmed või reguleerimisseadmed. *Võti või seade võib pöörleva osaga kokku puutudes põhjustada inimesele raskeid vigastusi.*

e) Ei tohi kaotada tasakaalu. Alati tuleb säilitada vajalik tugi ja tasakaal. *See võimaldab elektritööriista ootamatutes olukordades paremini juhtida.*

f) Riietuge sobivalt. Kanda ei tohi lohmakaid riideid ega ehteid. Juuksed, riided ja kindad tuleb liikuvatest osadest eemal hoida. *Vabalt langevad rõivad, ehted või pikad juuksed võivad liikuvatesse osadesse kinni jääda.*

g) Kui on võimalik ühendada tööriist äratõmbe- ja tolmuimejaseadmetega, veenduge, et need oleksid õigesti ühendatud ja neid kasutatakse õigesti. *Nende seadmete kasutamine võib tolmuga seonduvaid riske vähendada.*

h) Ärge laske juhtuda, et te muutute masina sagedase kasutamisega omandatud vilumuse tõttu ettevaatamatuks ja hakkate eirama masina ohutuspõhimõtteid. *Hooletult toimimine võib vaid murdosa sekundiga põhjustada raskeid vigastusi.*

4) Elektrilise tööriista kasutamine ja hoidmine

a) Elektritööriista ei tohi üle koormata. Kasutage tööks sobivat elektritööriista. *Tööks sobiv elektritööriist teeb töö ära paremini ja turvalisemalt ning kiirusega, milleks tööriist on projekteeritud.*

b) Elektritööriista ei tohi kasutada, kui lüliti ei käivita ega seiska masinat õigesti. *Elektriline tööriist, mida ei saa lülitist käima panna, on ohtlik ja see tuleb parandada.*

c) Eemaldada akumulaator oma kohalt enne iga reguleerimistöödd või osade vahetust või enne elektrilise tööriista ära panemist. *Need ettevaatusabinõud vähendavad elektrilise tööriista tahtmatu käivitumise ohtu.*

d) Elektritööriistu tuleb hoida lastele kättesaamatus kohas ja neid ei tohi kasutada inimene, kes tööriista ja käesolevaid juhendeid ei tunne. *Elektrilised tööriistad on asjatundmatu kasutaja käes ohtlikud.*

e) Seista hea elektriliste tööriistade hoolduse eest. Kontrollige, et liikuvad osad oleksid joondatud ja liiguksid vabalt, et ei oleks katkiseid osi ega muid asjaolusid, mis võiksid mõjutada elektritööriista töötamist. Kahjustuste korral tuleb elektriline tööriist enne kasutamist parandada. *Paljude õnnetuste põhjuseks on vähene hooldus.*

f) Lõikeseadmed peavad olema teritatud ja puhtad. *Niitmisseadmete korralik hooldus ja teravad lõikeelemendid väldivad nende takerdumist ja kergendavad kontrolli nende üle.*

g) Kasutage elektritööriista ja selle lisaseadmeid vastavalt juhendile, pidades sealjuures silmas töötingimusi ja tehtava töö iseloomu. *Elektritööriista kasutamine ettenähtust erineval viisil võib põhjustada ohtlikke olukordi.*

h) Hoidke käepidemed kuivad, puhtad ning vabad õlist ja määrdeainetest. *Libedad käepidemed ei võimalda tööriista käsitseda ja säilitada tööriista üle kontrolli ettenägematutes olukordades.*

5) Akutoitel tööriistade kasutamine ja ettevaatusabinõud

a) Laadige akusid vaid tootja soovitatud laadijaga. *Üht tüüpi akude laadimiseks mõeldud laadija võib teist tüüpi akudega põhjustada tulekahju.*

b) Kasutage tööriistu ainult neile mõeldud akudega. *Teist tüüpi akude kasutamisel kaasneb kehavigastuse oht ja tuleoht.*

c) Ajal, mil akut ei kasutata, hoidke seda eemal metallesemetest, nagu klambrid, mündid, kruvikeerajad, kruvid, naelad, mis võiksid luua ühenduse kahe akuklemmi vahel. *Akuklemmide lühistamine võib põhjustada põletushaavu ja süttimist.*

d) Halvas seisukorras akust võib lekkida vedelikku: vältige sellega kokkupuudet. Juhusliku kokkupuute korral loputada koheselt veega. Silmadega kokkupuute korral pöörduda koheselt arsti poole. *Akust välja voolanud vedelik võib põhjustada nahaärritusi või põletusi.*

e) Ärge kasutage kahjustatud või muudetud akuplokki või tööriista. *Kahjustatud või muudetud akud võivad toimida ettearvamatult ja seetõttu põhjustada tulekahju, plahvatuse või vigastusohtu.*

f) Ärge pange akuplokki tulle ega liiga kõrge temperatuuri kätte. *Tulle või temperatuurile üle 130 °C sattumine võib põhjustada plahvatust. MÄRKUS. Temperatuuri „130 °C" asemel võib olla märgitud temperatuur „265 °F".*

g) Järgige kõiki laadimisjuhiseid ja ärge laadige akut väljaspool juhendis täpsustatud temperatuurivahemikku. *Ebaõige või temperatuuril väljaspool ettenähtud temperatuurivahemikku laadimine võib akut kahjustada e suurendada tuleohtu.*

6) Teenindus

a) Laske elektrilist tööriista parandada kvalifitseeritud spetsialistidel, kasutades ainult originaalvaruosi. *Niiviisi säilib elektrilise tööriista ohutus.*

b) Ärge kahjustatud akut kunagi parandage. *Akut tohib hooldada ainult tootja või volitatud teenusepakkuja.*

2.2 ÜLDISED OHUTUSHOIATUSED MURUNIIDUKITE PUHUL

a) Ärge kasutage muruniidukit ebasoodsates ilmastikuoludes, eriti kui on äikeseoht. *See vähendab välgutabamuse riski.*

b) Kontrollige hoolikalt ala, kus muruniidukit kasutatakse, et teha kindlaks, et sellel ei ole metsloomi. *Muruniiduk võib töö käigus vigastada metsloomi.*

c) Kontrollige hoolikalt ala, kus muruniidukit kasutatakse, ning eemaldage sellelt kõik kivid, vardad, juhtmed, kondid ja muud võõrkehad. *Õhku paiskuvad esemed võivad põhjustada kehavigastusi.*

d) Enne muruniiduki kasutamist kontrollige alati visuaalselt lõiketera ja lõiketeraplokki, et need ei ole kulunud ega kahjustatud. *Kulunud või kahjustatud osad suurendavad vigastuste ohtu.*

f) Kontrollige sageli, et rohu kogumiskott ei ole kulunud ega kahjustatud. *Kulunud või kahjustatud rohukogumiskott võib suurendada vigastuste ohtu.*

g) Hoidke kaitseseadised nende ettenähtud kohas. Kaitseseadised peavad olema töökorras ja õigesti paigaldatud. *Lahti tulnud, kahjustatud või halvasti toimiv kaitseseadis võib põhjustada kehavigastusi.*

h) Hoidke kõik jahutusõhu sissevõtuavad prahist puhtad. *Ummistunud õhu sissevõtuava ja praht võivad põhjustada ülekuumenemist või tuleohtu.*

i) Muruniiduki kasutamisel kandke alati libisemiskindlad kaitsejalatseid. Ärge kasutage muruniidukit paljajalu või lahtiste sandaalidega. *See vähendab jalgade vigastamise ohtu liikuva teraga kokkupuutumise korral.*

j) Muruniiduki kasutamisel kandke alati pikki pükse. *Katmata nahaga on tõenäolisem saada vigastada lendu paiskuvate esemete tõttu.*

k) Ärge kasutage muruniidukit märjal rohul. Kõndige, ärge kunagi jookske. *See vähendab libisemise ja kukkumise ohtu, mis võib põhjustada kehavigastusi.*

l) Ärge kasutage muruniidukit järskudel kallakutel. *Nii vähendate kontrolli kaotamise, libisemise ja kukkumise ohtu, mis võiks põhjustada kehavigastusi.*

m) Kallakutel töötades pöörake alati tähelepanu astumisele, töötage alati kallaku suhtes ristiasendis, mitte kunagi üles ega alla, ja olge suuna muutmisel äärmiselt ettevaatlik. *Nii vähendate kontrolli kaotamise, libisemise ja kukkumise ohtu, mis võiks põhjustada kehavigastusi.*

n) Olge äärmiselt ettevaatlik tagurpidi liikumisel või kui tõmbate muruniidukit enda poole. Ole alati teadlik oma ümbrusest. *See vähendab töötamise ajal komistamise ohtu.*

q) Ärge puudutage lõiketerasid ja muid ohtlikke liikuvaid osi, kui need alles liiguvad. *Nii vähendate liikuvatest osadest tingitud vigastusohtu.*

r) Ummistuse tekitanud materjali eemaldamisel või muruniiduki puhastamisel veenduge, et kõik toitelülitid on välja lülitatud ja aku on lahti ühendatud. *Muruniiduki ootamatult tööle hakkamine võib põhjustada raskeid kehavigastusi*

2.3 HOOLDAMINE JA HOIULEPANEK

⚠ Ühendada masin lahti vooluvõrgust ja lugeda vastavaid juhendeid enne misthahes puhastus- või hooldustöö alustamist. Kanda sobivaid riideid ja töökindaid kõigis kätele ohtlikes situatsioonides.

⚠ Kunagi ei tohi kasutada kulunud või kahjustunud osadega masinat. Vigadega või kahjustatud osad tuleb välja vahetada ning mitte kunagi parandada. Kasutada ainult originaal varuosi: mitte–originaal varuosade kasutamine ja/ või ebaõige monteerimine kahjustab masinat ohutust, võib põhjustada õnnetusi või vigastusi inimestele ja vabastab valmistaja mistahes kohustusest või vastutusest.

TÄHTIS *Kõik käesolevas juhendis kirjeldamata hooldus- ja reguleerimistoimingud peab teostama edasimüüja või volitatud hooldustehnik, kellel on olemas vajalikud teadmised ja vahendid, et tagada, et töö teostatakse õigesti, säilitades masina algse ohutusklassi. Selleks sobimatutes kohtades või ebakompetentsete inimeste poolt teostatud tööd toovad kaasa garantii igakülgse katkemise ja igasuguse valmistajapoolse kohustuse või vastutuse äralangemise.*

1. Iga kord pärast kasutamist ühendage masin vooluvõrgust lahti ja kontrollige, et ei ole kahjustusi.
2. Mutrid ja kruvid peavad olema alati korralikult kinni, et tagada masina ohutu tööseisukord. Regulaarne hooldus on ülimalt oluline ohutuse tagamiseks ja selleks, et masin töötaks hästi.
3. Kontrollige regulaarselt, et niitmisseadme kinnituskruvid oleksid korralikult kinni.
4. Niitmisseadme käsitsemisel, paigaldamisel ja eemaldamisel, kandke kaitsekindaid.
5. Teritamise ajal säilitage niitmisseadme tasakaal. Kõik niitmisseadmega seotud tegevused (demonteerimine, teritamine, tasakaalustamine, tagasi monteerimine ja/või asendamine) on tööd, mis nõuavad erilisi teadmisi lisaks vastavate tööriistade kasutamisoskusele; ohutuse huvides on oluline, et neid sooritataks ainult spetsialiseerunud teeninduskeskustes.
6. Masina reguleerimistöid tehes tuleb olla ettevaatlik, et vältida sõrmede jäämist liikuva niitmisseadme ja masina liikumatute osade vahele.
7. Niitmisseadet ei tohi puudutada enne, kui masin ei ole pistikupesast lahti ühendatud ja lõikeseade ei ole täielikult seiskunud. Tööde ajal lõikeseadmega pöörata tähelepanu, sest lõikeseade võib liikuda isegi siis, kui masin on võrgust väljas.
8. Kontrollige sageli külgmist väljaviske kaitset või tagumise väljaviske kaitset, kogumiskotti, et

veenduda, et need ei ole kulunud ega kahjustatud. Vahetada need välja, kui on kahjustunud.

9. Asendage kahjustatud hoiatus- ja juhiskleebised.
10. Hoiustage masinat nii, et lapsed sellele juurde ei pääseks.
11. Enne, kui paigutada masin mistahes ruumi, lasta mootoril maha jahtuda.
12. Tuleohu vähendamiseks tuleb masin ja eriti mootor hoida puhtana rohujääkidest, lehtedest või liigsest rasvast. Tühjendage kogumiskorv ja ärge jätke anumaid niidetud rohuga kinnisesse ruumi.

.

2.4 AKU / AKULAADIJA

⚠ TÄHELEPANU

Järgmised ohutuseeskirjad sisaldavad spetsiaalses akulaadija juhendis esitatud ohutuseeskirju.

- Aku laadimiseks kasutada ainult tootja poolt soovitatud akulaadijat. Ebasobiv akulaadija võib põhjustada elektrilöögi, ülekuumenemise või korrosiivse vedeliku väljavoolamise akust.
- Kasutada ainult teie töövahendile ette nähtud akusid. Teiste akude kasutamine võib põhjustada vigastusi või tuleohtu.
- Hoida kasutamata aku kaugel kirjaklambritest, müntidest, võtmetest, naeltest, kruvidest ja muudest väikestest metallesemetest, mis võiksid põhjustada kontaktide lühise. Aku kontaktide vaheline lühis võib põhjustada süttimist või tulekahju.
- Akulaadijat ei tohi kasutada ruumis, kus on tuleohtlikke aineid või kergesti süttivaid pindasid, nagu paber, riie, jne. Laadimise ajal akulaadija kuumeneb ja võib põhjustada tulekahju.
- Akumulaatorite transportimise ajal pöörata tähelepanu, et poolused omavahel kokku ei puutuks ja transportimiseks ei tohi kasutada metallnõusid.

2.5 KESKKONNAKAITSE

Keskkonnakaitse peab masina kasutamisel olema oluline ja eelistatud aspekt kaitsmaks meie tsiviilse kooselu ja keskkonna huve.

- Vältige naabrite häirimist. Kasutada masinat ainult mõistlikel kellaaegadel (mitte varahommikul või hilisõhtul, kui see võiks inimesi segada).
- Töö ajal eraldub keskkonda teatud kogus õli, mis on vajalik keti määrimiseks; seetõttu kasutage ainult biolagunevat õli,mis on spetsiaalselt mõeldud selleks kasutuseks. Mineraal- või mootoriõli kasutamine kahjustab tõsiselt keskkonda.
- Järgida täpselt kohalikke jäätmekäitlusnõudeid, mis puudutavad pakendite, kahjustatud osade ja muu keskkonnaohtliku kõrvaldamist; neid jäätmeid ei tohi visata prügi hulka, vaid need tuleb eraldada ja viia vastavatesse kogumispunktidesse, kus hoolitsetakse materjalide ümbertöötluse eest.
- Jääkmaterjalide ümber töötlemisel järgige kohalikke nõudeid.
- Kui masin kasutusest kõrvaldatakse, ärge visake seda loodusesse, vaid viige see vastavalt kohalikele kehtivatele normidele jäätmekäitluspunkti.

Ärge visake elektrilisi seadmeid olmejäätmete hulka. Vastavalt Euroopa direktiivile 2012/19/EÜ elektri- ja elektroonikaseadmetest tekkinud jäätmete (elektroonikaromude) kohta ja selle rakendamisele vastavuses riiklike õigusnõuetega, tuleb elektriseadmete romud koguda eraldi, et neid ökoloogiliselt korduskasutada. Kui elektriseadmed visatakse prügimäele või kaevatakse maha, võivad kahjulikud ained jõuda põhjavette ja pääseda toiduahelasse, kahjustades teie tervist ja heaolu. Täpsemat infot käesoleva toote kõrvaldamise kohta saab vastavalt jäätmekäitlusettevõttelt või edasimüüjalt.

Pärast akude kasutusea lõppu tuleb akud anda jäätmekäitlusse, mis oleks keskkonnasõbralik. Akud sisaldavad aineid, mis on kahjulikud nii teile kui keskkonnale. Aku tuleb eraldada ja viia jäätmekogumispunkti, kus võetakse vastu liitiumioonakusid.

Toodete ja pakendite sorteeritud käitlemine võimaldab materjalide taaskasutusse võtmist. Kogutud materjalide taaskasutus vähendab keskkonnareostust ning nõudlust tooraine järgi.

3. MASINAGA TUTVUMINE

3.1 MASINA KIRJELDUS JA ETTENÄHTUD KASUTUSOTSTARVE

See masin on püstijalu juhitav muruniiduk.
Masin koosneb mootorist, mis käivitab korpusega kaetud lõiketerast, ratastest ja juhtrauast.
Kasutaja saab juhtida masinat ja käivitada põhilisi juhtimisseadmeid, jäädes alati juhtraua taha ja seega ohutusse kaugusesse pöörlevast lõikeseadmest.Kasutaja masinast kaugenemisel peatuvad mootor ja lõiketera paari sekundi jooksul.

3.1.1 Ettenähtud kasutus

See masin on ette nähtud ja toodetud püstijalu kasutajale muru niitmiseks aedades ning rohumaadel.
Masin on suuteline:

1. rohtu niitma ja seda kogumiskorvi koguma.
2. rohtu niitma ja selle tagaosa kaudu maha väljutama.
3. Niida, lõika ja jäta rohi maapinnale (multšimisefekt - kui see on olemas).

Eriliste lisaseadmete, mis on tootja poolt ette nähtud kui originaalvarustus või eraldi ostetav, kasutamine võimaldab teostada antud tööd erineval moel, mida on kirjeldatud antud kasutusjuhendis või juhendites, mis saadavad eraldi iga lisaseadet.

3.1.2 Ebaõige kasutus

Mistahes muu ülalnimetatust erinev kasutus võib osutuda ohtlikuks ja kahjulikuks inimestele ja/või esemetele.
Ebaõige kasutuse alla käivad (näiteks, aga mitte ainult):

- Vedada masinal teisi inimesi, lapsi ja loomi, sest nad võivad kukkuda ja saada raskelt vigastada ning võivad takistada ohutut juhtimist.
- Lasta ennast masinal vedada.
- Kasutada masinat koormuste vedamiseks või lükkamiseks.
- Lõikeera kasutamine muudel pindadel kui rohi.
- Masina kasutamine lehtede või prahi kogumiseks.
- Masina kasutamine hekkide pügamiseks või rohust erineva taimestiku niitmiseks.
- Masina kasutamine rohkem kui ühe inimese poolt.

TÄHTIS *Masina ebaõige kasutus toob kaasa garantii katkemise ja igasuguse ehitajapoolse vastutuse äralangemise, jättes kasutajale täita kõik kohustused, mis tulenevad endale või teistele isikutele tekitatud kahjust või vigastustest.*

3.1.3 Kasutaja tüüp

Masin on ette nähtud kasutamiseks tarbijatele, see tähendab mitteprofessionaalsetele operaatoritele.
See on ette nähtud ainult enda tarbeks..

TÄHTIS *Masinat tohib korraga kasutada ainult üks inimene.*

3.2 PÕHIKOMPONENDID (joon.. 1)

A. **Šassii:** see on korpus, mis ümbritseb pöörlevat lõiketera.

B. **Mootor:** lõiketera liikumapanev jõud.

C. **Lõikeseade (lõiketera):** element, mis on loodud rohu niitmiseks.

D. **Tagumine tühjenduskaitse:** see on ohutusseade, mis hoiab ära tera kaasa tõmmatud esemete masinast eemale heitmise.

E. **Kogumiskorv:** lisaks lõigatud rohu kogumisele on see ka ohutuselement, mis hoiab ära lõiketera kaasa tõmmatud esemete masinalt eemale heitmise.

F. **Juhtraud:** sellest hoiab töötaja töö ajal kinni. Selle pikkus tagab töötajale töö ajal pöörlevast lõiketerast ohutu kauguse.

G. **Juhthoob:** käivitab/seiskab mootori ja lülitab samal ajal lõiketera sisse/välja.

H. **Akupesa luuk**

I. **Turvavõti (Väljalülitamise seade):** Võti rakendab/katkestab masina elektrisüsteemi.

J. **Aku** *(kui see ei ole masinaga kaasas, vaadake 13. osa „Lisaseadmed nõudmisel“):* annab jõudu mootori käivitamiseks. kirjelduse ja kasutusnõuded leiate spetsiaalses kasutusjuhendis.

K. **Akulaadija** *(kui seda ei ole masinaga kaasas, vaadake 13. osa „Lisaseadmed nõudmisel“):* seade, mida kasutatakse aku laadimiseks.

3.3 IDENTIFITSEERIMISSILT (joon. 1)

1. Müravõimsuse tase.
2. CE Vastavusmärgistus.
3. Tootmisaasta.
4. Masina tüüp.
5. Seerianumber.
6. Tootja nimi ja aadress.
7. Artikli kood.
8. Mootori töötamise suurim kiirus.
9. Kaal kilogrammides.
10. Toitepinge.
11. Elektriohutuse aste.
12. Nominaalvõimsus.

TÄHTIS *Kui pöördute volitatud hooldustöökoja poole, vt toote identifitseerimissildil olevat teavet.*

TÄHTIS *Vastavusdeklaratsiooni näidis asub kasutusjuhendi lõpus.*

3.4 OHUTUSMÄRGID(joon. 2).

Masinal on mitmesugused sümbolid.
Sümbolite tähendus:

Hoiatus. Enne masina kasutamist lugege kasutusjuhiseid.

Ohtlik! Esemete väljapaiskumine. Masina kasutamise ajal hoida tööpiirkonnast eemale kõrvalised isikud.

Olge terava lõiketera kasutamisel ettevaatlik. Ärge pange käsi ega jalgu lõiketera lähedale ega alla. Lõiketera jätkab pöörlemist ka pärast mootori väljalülitamist. Enne igasuguseid kontrolli-, puhastamis- või hooldus/reguleerimistöid masinal eemaldage kõigepealt aku..

Ainult elektritoitel töötavate muruniidukite jaoks.

Ainult elektritoitel töötavate muruniidukite jaoks.

TÄHTIS *Vahetage kulunud või loetamatud kleebised välja. Kleebiseid saab tellida volitatud teeninduskeskusest.*

4. PAIGALDAMINE

⚠ ***Ohutusnõuded, millest kinni pidada, on esitatud ptk 2. Järgige hoolikalt neid nõudeid, et mitte sattuda tõsisesse ohtu.***

Ladustamis– ja transpordipõhjustel on mõningad masina komponendid tehases jäetud monteerimata ning need tuleb masina külge monteerida pärast pakendi Järgige allolevaid instruktsioone.

⚠ ***Valige lahti pakkimiseks ja monteerimiseks tasane ja kindel koht, kus on piisavalt ruumi masina ja pakendite liigutamiseks, kasutage sobivaid tööriistu. Masinat ei tohi kasutada enne peatükis "MONTEERIMINE" toodud juhiste lõpule viimist.***

⚠ ***Enne monteerimist vaadake, kas turvavõti on välja võetud.***

4.1 LAHTIPAKKIMINE (joon.3)

4.2 KOGUMISKORVI KOOST (joonis 4÷ 6)

4.3 JUHTRAUA MONTEERIMINE(joon.7÷15)

5. JUHTSEADMED

5.1 TURVAVÕTI (VÄLJALÜLITAMISE SEADE)

Võti (jn.16.A), mis asub akupesas, rakendab või katkestab masina elektrisüsteemi.
Võtme eemaldamisel vooluring katkeb, see takistab masina kontrollimatut kasutamist.

TÄHTIS *Võtke turvavõti välja, kui masin jäetakse seisma või järelevalveta.*

5.2 JUHTLÜLITI

Lüliti juhik (joonis 17.A, joonis 17.A.1) käivitab/seiskab mootori ja lülitab samal ajal lõikeseadmed sisse/välja.:

Käivitamine. Käivitamiseks vajutage ohutuslülitit (joon. 17.A.1) ja tõmmake hooba (joon. 17.A).

Lõiketerade rakendamine. Kui mootor käivitub, hakkab tööle ka lõikeseade.

Peatamine. Masin seiskub automaatselt kui hoob (joonis 17.A) vabastatakse.

6. MASINA KASUTAMINE

⚠ ***Ohutusnõuded, millest kinni pidada, on esitatud ptk 2. Järgige rangelt neid nõudeid , et mitte sattuda tõsisesse ohtu.***

6.1 ETTEVALMISTUS

Veenduge, et ohutusvõti ei oleks sisestatud.

Seadke masin hästi toestatult ja horisontaalses asendis maapinnale;

⚠ ***Toimingu ajal ei tohi lõikeseade liikuda.***

6.1.1 Aku kontrollimine ja laadimine(joonis 18)

6.1.2 Ettevalmistus muru niitmiseks ja kogumiseks kogumiskorvis(joonis 19)

6.1.3 Lõikekõrguse reguleerimine (joon.20÷21)

6.1.4 Juhtraua kõrguse/kaldenurga reguleerimine(joon.15)

6.2 OHUTUSTESTID

⚠ ***Ohutuskontroll tuleb läbi viia iga kord enne kasutamist.***

6.2.1 Üldine ohutustest

Objekt	Tulemus
Käepidemed	Puhtad, kuivad.
Juhtraud	Stabiilselt masina küljes kinni.
Lõiketerad	Puhas, mitte kahjustatud ega kulunud, hästi teritatud.
Tagumise valjalaskeava kaitse; kogumiskorv	Terved. Kahjustused puuduvad. Korralikult paigaldatud. Kui see on kahjustatud, vahetage see välja.
Juhtlüliti	Hoob peab liikuma vabalt, mitte raskendatult ja vabastamisel peab automaatselt ja kiiresti tagasi liikuma algasendisse.
Aku	Korpus terve, ei mingeid lekkeid.
Masina ja lõikeseadmete kruvid-mutrid.	Korralikult kinni (mitte lõdvad). Mitte kahjustatud ega kulunud.
Jahutusõhu avad	Ummistumata
Masin	Kulumis- ja kahjustusjälgedeta. Ebanormaalset vibratsiooni ei ole. Ebaharilik heli puudub.

Tegevus	Tulemus
1. Käivitage masin (lõik 6.3). **2.** Vabastage lüliti juhtseade (joonis 26).	**1.** Lõiketera peab liikuma **2.** Hoob peab automaatselt ja kiiresti pöörduma tagasi neutraalasendisse, mootor peab välja lülituma ja lõiketera peab mõne sekundi jooksul seisma jääma.

⚠ ***Kui mõni tulemustest erineb tabelites märgitud tulemustest, siis ei tohi masinat kasutada! Masin tuleb vajadusel saata teeninduskeskusesse kontrolli ja parandusse.***

6.3 KÄIVITAMINE (joon.22÷25)

MÄRKUS *Käivitage masin tasasel pinnal, kus ei ole takistusi ega kõrget rohtu.*

⚠ ***Mootori käivitamine rakendab samaaegselt lõikeseadmed.***

6.4 TÖÖTAMINE (joonis 26)

TÄHTIS *Juhul kui mootor seiskub niitmise ajal ülekuumenemise tõttu, tuleb oodata umbes 5 minutit, enne kui masinat võib uuesti käivitada.*

6.4.1 Muruniitja (joon.27)

MÄRKUS *Reguleerige edasiliikumise kiirust ja niitmiskõrgust, võttes arvesse muru tingimusi (muru kõrgus, tihedus ja niiskus) ning kogutud rohu kogust.*

6.4.2 Kogumiskorvi tühjendamine(joon.28÷29)

6.5 SEISKAMINE (joon.28)

⚠ ***Pärast masina seiskamist kulub terade peatumiseni mitu sekundit.***

TÄHTIS *Jätke masin alati seisma:*

- *Ühelt tööalalt teisele liikudes.*
- *Ilma rohuta pinnasel liikudes.*
- *Alati kui peate ületama mõnd takistust.*
- *Enne kui reguleerite niitmiskõrgust.*
- *Kui eemaldate kogumiskorvi ja või kinnitate selle uuesti.*

6.6 PEALE KASUTAMIST

1. Avage luuk ja eemaldage ohutusvõti.
2. Eemaldage aku ja laadige see (lõik 7.2.3).
3. Enne, kui paigutada masin mistahes ruumi, lasta mootoril maha jahtuda.
4. Puhastage masin (par. 7.3).
5. Veenduge, et ei ole lahtiseid või kahjustatud osi. Vajaduse vahetage välja kahjustatud osad ja keerake kõik lõdvenenud kruvid ja poldid kinni või pöörduge volitatud teeninduskeskuse poole.
6. Kontrollige, et masin ei oleks kahjustada saanud. Vajaduse korral pöörduge volitatud teenindusse.

TÄHTIS *Võtke turvavõti välja kui masin jäetakse seisma või järelevalveta.*

7. HOOLDUS

⚠ ***Ohutusnõuded, millest kinni pidada, on esitatud ptk 2. Järgige rangelt neid nõudeid, et mitte sattuda tõsisesse ohtu.***

⚠ ***Enne masina kontrollimist, puhastamist, hooldamist või reguleerimist:***

- ***Seisake masin.***
- ***Eemaldage turvavõti (ärge kunagi jätke seda süütesse ega lastele ja volitamata isikutele kättesaadavasse kohta).***
- ***Eemaldage aku.***
- ***Veenduge, et kõik liikuvad osad oleks täielikult peatunud.***
- ***Enne masina suletud ruumi panemist laske mootoril maha jahtuda.***
- ***Kandke sobivaid riideid, töökindaid ja kaitseprille.***
- ***Lugege asjakohaseid juhiseid.***

7.1 AKU

7.1.1 Aku kestvus

Aku kestvus (töödeldava muru pindala enne laadimist) sõltub peamiselt:

a. keskkonnateguritest, mis annavad suurema energianõudluse:

– Tiheda, kõrge, niiske muru niitmine.

b. Masina niitmislaius: mida laiem on laius, seda suurem energiavajadus.

c. Kasutaja käitumisest, kes peaks vältima:

– Sagedasi sisse ja väljalülitamisi töö ajal.
– Liiga madalat niitmiskõrgust võrreldes muru tingimustega.
– Liiga suurt edasiliikumiskiirus niidetava muru koguse juures.

TÄHELEPANU *Akul on kaitseseade, mis takistab selle täielikku tühjenemist töö ajal niiduki väljalülitamise teel.*

Aku energiatarbe optimeerimiseks
alati on soovitav:

– Niita muru, kui rohi on kuiv.
– Niita muru sagedasti, nii et see ei kasvaks liiga pikaks.
– Kui rohi on väga kõrge, siis tõstke niitmiskõrgust ja niitke veel üks kord madalamal kõrgusel.
– Ärge kasutage masinat multšimisrežiimis, kui muru on väga kõrge.

Kui soovite kasutada masinat pikemateks töösessioonideks, kui tavaaku ette näeb, siis on võimalik:

– Osta varuaku, millega vahetada koheselt välja tühi aku, ilma kasutusjärjepidevust mõjutamata.

Ostke tavaakust suurema kestvusega aku (lõik 13.2)..

7.1.2 Aku eemaldamine ja laadimine (joonis 30÷32)

TÄHELEPANU *Aku on varustatud kaitsega, mis takistab laadimist, kui ümbritsev temperatuur ei jää 0 ja +40°C vahele.*

TÄHELEPANU *Akut võib laadida igal hetkel, ka osaliselt, ilma, et oleks oht seda kahjustada.*

7.2 PUHASTAMINE

Puhastage masinat pärast iga kasutamist.

7.2.1 Masina puhastamine

- Ärge kasutage veejuga ja vältige mootori ja elektriliste komponentide märjakssaamist.
- Ärge kasutage šassii puhastamiseks agresiivseid vedelikke.
- Tuleohu vähendamiseks tuleb masin ja eriti mootor hoida puhtana rohujääkidest, lehtedest või liigsest rasvast.

7.2.2 Lõikamisseadmete komplekti puhastamine

TÄHTIS *Enne töö alustamist kallutage masinat külgsuunas ja veenduge, et see oleks stabiilne.*

Eemaldage korpuse külge jäänud rohujäätmed ja pori, mis võiksid muidu takistada muruniiduki käivitamist.

7.2.3 Puhastage jahutusõhu avad

Mootori ja aku ülekuumenemise ja kahjustuste vastu aitab õhu sissetõmbevõrede hoidmine puhtana ja kõrvaliste esemeteta.

Jätkake nii:
1. Kallutage masinat külgsuunas ja veenduge, et see oleks stabiilne.
2. Laske suruõhu joal läbi jahutusõhuavade puhuda (joonis 34).

7.2.4 Kogumiskorvi puhastamine

1. Tühjendada kogumiskorv
2. Tühjendage ja puhastage muru- ja pinnasejääkidest.
3. Peske ja loputage seda ning paigaldage siis tagasi, et kiirendada kuivamist.

7.3 LÕIKETERAD

Halvasti teritatud lõikeseade katkub rohtu ja põhjustab selle kollaseks muutumise.

⚠ ***Lõiketera ei tohi puudutada enne, kui võti ei ole eemaldatud ja lõikestera ei ole täielikult peatunud. Pidage meeles, et kuigi võti on eemaldatud, saavad lõiketerad siiski liikuda.***

⚠ ***Kõik lõiketeraga seotud toimingud (mahavõtmine, teritamine, tasakaalustamine, remont, tagasipanek ja/või asendamine) on vastavat ettevalmistust ja eritööriistu nõudvad keerulised tööd. ohutuse tagamiseks on neid töid kõige parem teha spetsialiseeritud keskuses.***

⚠ ***Tasakaalu säilitamiseks veenduge, et kahjustatud, vigased või kulunud lõikseterad oleks koos kruvidega välja vahetatud.***

TÄHTIS *Kasutage ainult originaal lõiketera, millel on "Tehniliste andmete" tabelis märgitud kood.*

Arvestades toote arengut, võivad "Tehniliste andmete" tabelis märgitud terad aja jooksul olla välja vahetatud teistega, mille vahetus- ja tööohutusomadused on analoogsed.

8. LADUSTAMINE

8.1 MASINA LADUSTAMINE

⚠ ***Hoidke masinat ainult horisontaalis ja turvaliselt vastu maapinda. Ärge hoidke masinat püsti.***

Kui masin pannakse hoidlasse, siis:
1. Laske mootoril jahtuda
2. Eemaldage turvavõti.
3. Eemaldage aku oma pesast ja laadige seda (jaotis 7.2.2).
4. Puhastage masin (lõik 7.3).
5. Hoidke masinat:
   - kuivas keskkonnas
   - kaitstuna ilmastikutingimuste eest
   - võimaluse korral linaga kaetult
   - väljaspool laste haardeulatust
   - Kontrollige, kas olete eemaldanud kõik võtmed ja hooldusel kasutatud tööriistad.

8.2 AKU HOIUSTAMINE

Kui akut ei ole pikka aega laetud, tuleb seda hoida jahedas, pimedas ja õhuniiskuseta kohas, temperatuuril vahemikus 0–45 ° C.

MÄRKUS *Kui te pole seda pikemat aega kasutanud, laadige aku iga kahe kuu tagant täis, et selle tööiga pikendada.*

9. KÄITLEMINE JA TRANSPORT

Iga kord, kui masinat on vaja liigutada, tõsta, transportida või kallutada, tehke järgmist:

- Seisake masin (lõik 6.5)
- Eemaldage turvavõti
- Oodake kuni kõik liikuvad osad on täielikult peatunud
- Kandke kaitsekindaid
- Hoidke masinast kohtadest, mis võimaldavad kindlat haaret, arvestades masina kaalu ja ehitusega.
- Kaasake piisavalt inimesi, võttes arvesse masina kaalu, transpordivahendit ja kohta, kuhu masin tuleb viia või kust see tuleb peale võtta.
- Veenduge, et masina liigutamine ei tekitaks kahjustusi ega vigastusi.

Kui masinat transporditakse sõiduvahendil või haagisel, siis:

1. Kasutage sobiva pikkuse, laiuse ja vastupidavusega rampe
2. Langetage lõikeseadme koost.
3. Asetage see nii, et see ei kujutaks endast kellelegi ohtu.
4. Kinnitage see kindlalt transpordivahendi külge köite või kettidega, et vältida masina ümberminekut.

10. TEENINDUS JA REMONT

Käesolevas juhendis on antud kõik vajalikud juhised masina juhtimiseks ja elementaarsete hooldustööde kohta, mida saab teha kasutaja ise. Kõiki siin kirjeldamata regulatsioone ja hooldustoiminguid peab tegema teie edasimüüja või volitatud hoolduskeskus.
Ebasobivates kohtades või kvalifitseerimata inimeste poolt tehtud tööd muudavad garantii kehtetuks ja vabastavad tootja igasugustest kohustustest ja vastutusest.
Mitteoriginaalvaruosade ja tarvikute kasutamine ei ole heaks kiidetud, nende kasutamine seab ohtu masina ohutuse ning vabastab tootja kogu vastutusest.
Originaalvaruosi pakuvad volitatud edasimüüjad ja teeninduskeskused.

11. GARANTII

Garantii katab ainult kodukasutust, see tähendab mitteprofessionaalset kasutust.
Garantiiga on kaetud materjali- ja tootmisdefektid, mis ilmnevad edasimüüja või erikeskuse väljastatud garantiiperioodi jooksul.
Garantii rakendub defektse komponendi parandamisele või vahetamisele.
Soovitatav on masin saata kord aastas hooldamiseks ja ülevaatuseks volitatud teenindusse.
Garantii kehtivus sõltub niiduki korrapärase hoolduse teostamisest.
Kasutaja peab hoolikalt järgima kõiki lisatud dokumentatsioonis antud juhiseid.
Garantii ei kata kahjusid, mis on seotud:

- Kasutaja ei tutvu masinaga kaasneva dokumentatsiooniga (kasutusjuhend).
- Professionaalse kasutamisega.
- Ettevaatamatuse või mõtlematusega.
- Väliste põhjuste (äikesetorm, kokkupõrked, võõrkehad masina korpuses) või õnnetustega.
- Ebaõige või lubamatu kasutus ja monteerimine.
- Puudulik hooldus.
- Niiduki muutmine.
- Mitte-originaal varuosade (kohandatud varuosade) kasutamine.
- selliste lisatarvikute kasutamine, mida tootja ei ole kaasa andnud ega heaks kiitnud.

Garantii ei kata ka:

- Regulaarse ja plaanivälise hoolduse toiminguid (kirjeldatud juhendis).
- Selliste kulutarvikute nagu lõikeseadmed, rattad, turvapoldid ja juhtmed tavaline kulumine.
- Normaalne kulumine.
- Väljanägemise halvenemine kasutamise tagajärjel.
- Lõikeseadmete toed.
- Kõik garantiiga seotud lisakulutused, näiteks kulud, mis on seotud reisimisega kasutaja asukohta, masina üleandmisega edasimüüjale, asendusseadmete rentimise või sõltumatute ettevõtete kutsumisega hooldustöödeks.

Ostjat kaitsevad tema riigi seadused. Käesolev garantii ei piira mingil moel ostja oma maa seadustega talle ette nähtud õigusi.

12. RIKETE IDENTIFITSEERIMINE

Kui probleemid jätkuvad ka pärast kirjeldatud lahenduste rakendamist, võtke ühendust oma edasimüüjaga.

RIKE	VÕIMALIK PÕHJUS	LAHENDUS
1. Mootor ei käivitu lülitist.	Turvavõti pole sisestatud või see on sisestatud valesti.	Sisestage võti (joonis 16.A).
	Aku puudub või pole õigesti sisestatud.	Avage luuk ja kontrollige, kas aku on korpusesse õigesti paigaldatud (joon. 23)
	Aku tühi.	Kontrollige aku olekut ja vajaduse korral laadige seda (Par. 7.1.2).
	Mootori käivitamine on aeglane.	Vajutage ja hoidke juhthooba 2–3 sekundit all (joon. 25).
	Termokaitse sekkus mootori ülekuumenemise tõttu.	Oodake vähemalt 5 minutit, siis käivitage masin taas.
2. Mootor töötab, kuid lõikeseade ei pöörle.	Lõiketera liitmikud on lahti.	Pange mootor kohe seisma ja eemaldage turvavõti. Võtke kontrollimiseks, vahetusteks või remondiks ühendust tehnoabikeskusega (lõik 7.3).
3. Mootor seiskub töö ajal	Aku valesti sisestatud.	Avage luuk ja kontrollige, kas aku on korpusesse õigesti paigaldatud (joonis 23).
	Aku tühi.	Kontrollige aku olekut ja laadige vajaduse korral uuesti (joonis 32).
	Takistused, mis segavad lõikeseadme pöörlemist.	Eemaldage turvavõti, pange töökindad kätte ja eemaldage masina alumisest osast ja/või väljutuskanalist kõik rohujäägid või praht.
	Termokaitse sekkus mootori ülekuumenemise tõttu.	Puhastage jahutusõhu avad (par. 7.2.3). Oodake vähemalt 5 minutit, siis käivitage masin taas.
	Termokaitse sekkumine liigse koormuse tõttu võib olla põhjustatud: • Liiga kõrge rohu niitmine. • Takistused, mis segavad lõiketera pöörlemist. • Šassiisse ja väljutuskanalisse on kogunenud liiga palju muruprahti.	• Kui rohi on väga kõrge, siis tõstke niitmiskõrgust ja niitke veel üks kord madalamal kõrgusel. • Eemaldage takistused (lõik 7.2.2). • Puhastage masin (lõik 7.2.1) Oodake vähemalt 5 minutit, siis käivitage masin taas.
4. Niidetud muru ei koguta enam kogumiskorvi	Lõikeseade põrkas võõrkehaga kokku	Lülitage mootor välja ja eemaldage turvavõti. Kontrollige, kas esineb kahjustusi, ja pöörduge esindusse, et lõikeseade vajaduse korral asendada. (lõik 7.3)
	Šassii sisemine osa on mullane	Puhastage veermiku sisemus, et lihtsustada rohu väljutamist kogumiskorvi suunas (ptk. 7.2.2)
5. Muru niitmine on raskendatud.	Lõikeseterad on halvas seisukorras.	Pöörduge klienditeenindusse ja laske lõikeseade välja vahetada või teritada.

6. Töö ajal on kuulda liigset müra ja/ või vibratsioone.	Lõiketera liitmikud on lahti või lõiketera on kahjustatud.	Pange mootor kohe seisma ja eemaldage turvavõti. Võtke kontrollimiseks, vahetusteks või remondiks ühendust tehnoabikeskusega (lõik 7.3).
7. Aku kestab vähe aega.	Rasked kasutustingimused suurema voolutarbimisega.	Optimeerige tööd (lõik 7.1.1).
	Aku pole töövajadusteks piisav.	Kasutage teist akut või suure vastupidavusega akut (lõik 13.2).
8. Akulaadija ei lae akut.	Aku on akulaadijasse valesti sisestatud.	Kontrollige, kas see on õigesti sisestatud (joonis 32).
	Ebasoodsad keskkonnatingimused.	Laadige akut nõutud keskkonnas (vt aku/akulaadija juhendit).
	Mustad kontaktid.	Puhastage kontaktid.
	Puudub pinge akulaadijas.	Kontrollige, et pistik oleks sees ja et pistikupesas oleks vool sees.
	Defektne akulaadija.	Asendage originaalvaruosaga.
		Kui rike ei kao, siis vaadake aku/ akulaadija juhendit.

13. TELLITAVAD LISASEADMED

13.1 AKUD

Saadaval on erineva võimsusega akusid, et rahuldada erinevaid töövajadusi (jn.35). Selle masina heaks kiidetud akude loetelu on toodud tabelis „Tehnilised andmed“.

13.2 AKULAADIJA

Seadet kasutatakse aku laadimiseks (jn.36).

FI **VAROITUS!: LUE KÄYTTÖOPAS HUOLELLISESTI ENNEN LAITTEEN KÄYTTÖÄ. Säilytä myöhempää tarvetta varten.**

SISÄLLYSLUETTELO

1. YLEISTÄ 1
   1.1 Käyttöoppaan lukeminen 1
   1.2 Viitteet 1
2. TURVALLISUUSMÄÄRÄYKSET 1
   2.1 SÄHKÖTYÖKALUJA KOSKEVAT YLEISET TURVALLISUUTTA KOSKEVAT VAROITUKSET 1
   2.2 YLEISET TURVALLISUUSOHJEET RUOHONLEIKKURIA VARTEN 3
   2.3 HUOLTO JA SÄILYTYS 3
   2.4 AKKU / akkulaturi 4
   2.5 Ympäristönsuojelu 4
3. LAITTEESEEN TUTUSTUMINEN 4
   3.1 Laitteen kuvaus ja käyttötarkoitus 4
   3.2 Pääasialliset osat(kuva 1) 5
   3.3 Tunnistetarra (kuva 1) 5
   3.4 Turvamerkinnät(kuva 2). 5
4. ASENNUS 5
   4.1 Pakkauksesta purku (kuva 3) 6
   4.2 Säkin asennus (kuva 4 ÷ 6) 6
   4.3 Kädensijan asennus (Kuva 7÷15) 6
5. HALLINTALAITTEET 6
   5.1 Turva-avain (väline pois päältä ottamiseksi) 6
   5.2 Ohjauskytkin 6
6. LAITTEEN KÄYTTÖ 6
   6.1 Esitoimenpiteet 6
   6.2 Turvallisuustarkastukset 6
   6.3 Käynnistys (kuva 22÷25) 6
   6.4 Käyttö (kuva 26) 7
   6.5 Pysäytys (kuva 28) 7
   6.6 Käytön jälkeen 7
7. HUOLTO 7
   7.1 Akku 7
   7.2 Puhdistus 7
   7.3 Leikkuuväline 8
8. VARASTOINTI 8
   8.1 Laitteen varastointi 8
   8.2 Akun varastointi 8
9. LIIKUTTAMINEN JA KULJETUS 8
10. HUOLTO JA KORJAUS 8
11. TAKUUSUOJA 9
12. Vikojen paikannus 9
13. SAATAVANA OLEVAT LISÄVARUSTEET 10
   13.1 Akut 10
   13.2 Akkulaturi 10

1. YLEISTÄ

1.1 KÄYTTÖOPPAAN LUKEMINEN

Ne käyttöoppaan kappaleet, jotka sisältävät erityisen tärkeää turvallisuutta tai toimintaa koskevaa tietoa, on merkitty toisin, seuraavassa osoitetulla tavalla:

HUOMAUTUS *tai* **TÄRKEÄÄ** *tarkentaa tai antaa lisätietoa jo aiemmin selitettyihin tietoihin. Niiden tarkoituksena on estää laitteen vaurioituminen tai vahinkojen syntyminen.*

Merkki ⚠ korostaa vaaraa. Varoituksen noudattamatta jättäminen voi aiheuttaa henkilövahinkoja tai kolmansille tahoille syntyviä vaaroja ja/tai vahinkoja.

Ruudulla korostetut kappaleet joiden reunoissa on harmaita pisteitä osoittavat valinnaiset ominaisuudet, joita ei ole kaikissa tässä käyttöoppaassa mainituissa malleissa. Tarkista jos ominaisuus esiintyy hankkimassasi mallissa.

”Etuosa”, ”takaosa”, ”oikea” ja ”vasen” viittaukset ovat käyttäjän työasennosta katsottuna.

1.2 VIITTEET

1.2.1 Kuvat

Käyttöohjeissa annetut kuvat on numeroitu 1, 2, 3, jne.
Kuvissa annetut osat on merkitty kirjaimilla A, B, C, jne.
Viite kuvassa 2 annettuun osaan C osoitetaan: ”Ks. kuva 2.C” tai yksinkertaisesti ”(kuva 2.C)”.
Kuvat ovat suuntaa-antavia. Asennetut osat voivat poiketa kuvissa annetuista.

1.2.2 Otsikot

Käyttöopas on jaettu lukuihin ja kappaleisiin. Otsikko ”2.1 Koulutus” on kappaleen ”2. Turvallisuusmääräykset” alaotsikko. Viittaukset lukuihin tai kappaleisiin osoitetaan sanoilla luku tai kappale sekä vastaavalla numerolla. Esimerkiksi: ”luku 2” tai ”kappale 2.1”.

2. TURVALLISUUSMÄÄRÄYKSET

2.1 SÄHKÖTYÖKALUJA KOSKEVAT YLEISET TURVALLISUUTTA KOSKEVAT VAROITUKSET

⚠ **VAROITUS Lue kaikki turvallisuutta koskevat huomautukset ja ohjeet. Näiden lukematta jättäminen saattaa aiheuttaa sähköiskun, tulipalon ja/tai vakavan loukkaantumisen.**

Säilytä kaikki huomautukset ja ohjeet tulevaa käyttöä varten.

Varoituksissa oleva termi "sähkötyökalu" viittaa verkkovirtakäyttöiseen sähkötyökaluun (langalliseen) tai akkukäyttöiseen sähkötyökaluun (langattomaan).

1) Työskentelyalueen turvallisuus

a) Pidä työskentelyalue puhtaana ja hyvin valaistuna. *Pimeät ja sekaiset alueet helpottavat onnettomuuksia.*

b) Älä käytä sähkötyökalua räjähdysalttiissa ympäristössä, syttyvien nesteiden, kaasujen tai pölyn lähettyvillä. *Sähkötyökalut aiheuttavat kipinöitä, jotka saattavat sytyttää pölyn tai höyryt.*

c) Pidä lapset ja sivustakatsojat kaukana käyttäessäsi sähkötyökalua. *Keskittymisen herpaantuminen saattaa aiheuttaa kontrollin menetyksen.*

2) Sähköturvallisuus

a) Sähkötyökalun tulppien on vastattava pistorasiaa. Älä koskaan muuta pistoketta millään tavoin. Älä käytä maadoitettujen sähkötyökalujen kanssa adaptereita. *Muuttamattomat pistokkeet ja vastaavat pistorasiat vähentävät sähköiskujen vaaraa.*

b) Vältä kehon joutumista kosketuksiin maadoitettujen tai maadoitettujen pintojen, kuten putkien, jäähdyttimien, keittiöiden ja jääkaappien kanssa. *Sähköiskujen vaara lisääntyy jos keho on liitetty maadoitukseen.*

c) Älä käytä ruohonleikkuria märässä tai sateisessa ympäristössä. *Tämä saattaa lisätä sähköiskun riskiä.*

d) Älä käytä johtoa väärin. Älä koskaan käytä johtoa sähkötyökalun kuljetukseen, vetoon tai irti kytkemiseen. Pidä johto kaukana lämmönlähteistä, öljystä, terävistä kulmista tai liikkuvista osista. *Vahingoittuneet tai sekaantuneet johdot lisäävät sähköiskujen vaaraa.*

e) Kun sähkötyökalua käytetään ulkoilmassa, käytä ulkokäyttöön soveltuvaa jatkojohtoa. *Ulkokäyttöön soveltuvat johdon käyttö vähentää sähköiskujen vaaraa.*

f) Jos sähkö työkalun käyttöä vaaditaan kosteassa tilassa, käytä jäännösvirtasuojalaitteella suojattua virransyöttöä (RCD). *RCD:n käyttö vähentää sähköiskujen vaaraa.*

3) Henkilöturvallisuus

a) Ole tarkkana, kontrolloi mitä olet tekemässä ja käytä maalaisjärkeä käyttäessäsi sähkötyökalua. Älä käytä sähkötyökalua ollessasi väsynyt tai huumeiden, alkoholin tai lääkkeiden vaikutuksen alaisena. *Hetken herpaantuminen käytettäessä sähkötyökalua saattaa aiheuttaa vakavia henkilövahinkoja.*

b) Käytä suoja-asusteita. Käytä aina suojalaseja. *Suojavarusteiden kuten pölynaamarin, liukumisen estävien jalkineiden, suojakypärän ja kuulokkeiden käyttö vähentää henkilövahinkoja.*

c) Vältä vahingossa käynnistymisiä. Varmista, että laite on sammutettu ennen akun asettamista paikoilleen, sähkötyökaluun tarttumista tai sen kuljettamista. *Sähkötyökalun kuljettaminen niin, että sormi on kytkimellä tai akun asentaminen niin, että kytkin on asennossa "ON" altistaa onnettomuuksille.*

d) Irrota kaikki säätöavaimet tai työkalut ennen sähkötyökalun käynnistämistä. *Avain tai työkalu, joka osuu pyörivään osaan saattaa aiheuttaa henkilövahinkoja.*

e) Älä menetä tasapainoasi. Säilytä aina sopiva tuki ja tasapaino. *Tämä mahdollistaa sähkötyökalun paremman hallinnan odottamattomissa tilanteissa.*

f) Pukeudu oikein. Älä käytä leveitä asuja tai koruja. Pidä hiukset, asusteet ja käsineet etäällä liikkuvista osista. *Löysät vaatteet, korut tai pitkät hiukset saattavat tarttua liikkuviin osiin.*

g) Jos on tarpeen kytkeä laitteita pölynpoisto- ja pölynkeräyslaitteistoon varmista, että ne on kytketty oikealla tavalla. *Näiden laitteiden käyttö saattaa vähentää pölystä aiheutuvia riskejä.*

h) Älä anna toistuvasta käytöstä saadun tuntemuksen tehdä sinusta itseriittoista ja jättää laitteen turvallisuutta koskevat periaatteet huomioimatta. *Huolimaton toiminta voi saada aikaan vakavia vammoja hetkessä.*

4) Sähkötyökalun käyttö ja turvallisuus

a) Älä ylikuormita sähkötyökalua. Käytä työhön sopivaa sähkötyökalua. *Sopiva sähkötyökalu tekee työn paremmin ja turvallisemmin ja juuri sillä nopeudella johon se on suunniteltu.*

b) Älä käytä sähkötyökalua, jos kytkin ei käynnistä sitä tai pysäytä sitä oikein. *Sähkötyökalu, jota ei voi käynnistää kytkimestä on vaarallinen ja se on korjattava.*

c) Poista akku akkutilasta ennen säätöjen tekemistä tai lisäosien vaihtamista tai ennen sähkötyökalun laittamista paikoilleen. *Nämä turvallisuuteen liittyvät ennaltaehkäisevät toimenpiteet vähentävät riskiä, että sähkötyökalu käynnistyy vahingossa.*

d) Säilytä sähkötyökalut lasten ulottumattomissa äläkä anna henkilöiden, jotka eivät tunne työkalua eikä siihen liittyviä ohjeita käyttää sähkötyökalua. *Sähkötyökalut ovat vaarallisia kokemattomien henkilöiden käsissä.*

e) Huolehdi sähkötyökalujen huollosta. Tarkista, että liikkuvat osat ovat kohdistetut ja että ne liikkuvat vapaasti, etteivät ne ole rikki tai niissä ole muuta sellaista vikaa, joka voisi vaikuttaa sähkötyövälineen toimintaan. Jos työkalussa on vikoja, on työkalu korjattava ennen käyttöä. *Monet onnettomuudet johtuvat huonosta huollosta.*

f) Pidä leikkuuosat teroitettuina ja puhtaina. *Leikkuuosien oikea huolto ja terien terävyydestä huolehtiminen vähentää leikkuuosien riskiä jumiutua ja tekee niistä helpommin kontrolloitavia.*

g) Käytä sähkötyökalua ja lisäosia annettujen ohjeiden mukaan, huomioiden työskentelyolosuhteet ja suoritettavan työn laadun. *Sähkötyökalun käyttö alkuperäisestä poikkeavaan tarkoitukseen saattaa aiheuttaa vaaratilanteita.*

h) Pidä kahvat kuivina, puhtaina ja vältä öljyn ja rasvan joutumista niihin. *Liukkaat kahvat eivät salli työkalun turvallista käsittelyä ja valvontaa odottamattomissa tilanteissa*

5) Akkukäyttöisten työkalujen käyttö ja varotoimenpiteet

a) Lataa työkalu vain valmistajan määrittelemällä laturilla. *Akkuyksikölle sopiva laturi voi aiheuttaa tulipalovaaran jos sitä käytetään muiden akkuyksikköjen lataamiseen.*

b) Käytä sähkötyökaluja vain määrättyjen akkuyksiköiden kanssa. *Muun akkuyksikön käyttö voi aiheuttaa henkilövahinkojen ja tulipalon vaaran.*

c) Kun akkuyksikköä ei käytetä, pidä sitä loitolla metalliesineistä, kuten klemmarit, kolikot, naulat, ruuvit tai muut pienet metalliesineet, jotka voivat aiheuttaa yhteyden kahden liittimen välillä. *Oikosulun syntyminen kahden liittimen välille voi aiheuttaa palovammoja tai tulipaloja.*

d) Jos akun kunto on huono, siitä voi valua akkunestettä: vältä siihen koskemista. Jos siihen kuitenkin kosketaan vahingossa, huuhtele välittömästi vedellä. Jos nestettä pääsee silmiin, hakeudu välittömästi lääkärin

hoitoon. *Valunut akkuneste voi aiheuttaa ihoärsytystä tai palovammoja*.
e) Älä käytä akkuyksikköä tai vahingoittunutta tai muutettua välinettä. *Vahingoittuneet tai muutetut akut voivat toimia odottamattomalla tavalla, jonka seurauksena voi olla tulipalon, räjähdyksen tai vammautumisen vaara.*
f) Älä altista akkuyksikköä tulelle tai liian korkeille lämpötiloille. *Altistuminen tulelle tai yli 130 °C:n lämpötilalle voi aiheuttaa räjähdyksiä. HUOMAUTUS. Lämpötila "130 °C" voidaan korvata lämpötilalla "265 °F".*
g) Noudata kaikkia latausta koskevia ohjeita äläkä lataa akkua ohjeissa määritetyn lämpötila-alueen ulkopuolella. *Väärä lataus tai lataus määrätyn lämpötila-alueen ulkopuolella voi vahingoittaa akkua ja lisätä tulipalon vaaraa.*

6) Huoltopalvelu
a) Anna pätevän henkilökunnan korjata sähkötyökalu, käyttäen ainoastaan alkuperäisiä varaosia. *Tämä mahdollistaa sähkötyökalun turvallisuuden ylläpitämisen.*
b) Älä koskaan korjaa vahingoittuneita akkuja. *Akun huollon saa suorittaa vain valmistaja tai valtuutettujen palvelujen toimittajat.*

2.2 YLEISET TURVALLISUUSOHJEET RUOHONLEIKKURIA VARTEN

a) Älä käytä ruohonleikkuria epäsuotuisissa sääolosuhteissa, etenkään jos esiintyy salamaniskujen vaara. *Tämä vähentää salamaniskun riskiä.*
b) Tarkasta huolellisesti alue, jolla ruohonleikkuria käytetään mahdollisten luonnonvaraisten eläinten varalta. *Ruohonleikkuri voi vahingoittaa luonnonvaraisia eläimiä toiminnan aikana.*
c) Tarkasta perusteellisesti alue, jossa ruohonleikkuria aiotaan käyttää, ja poista kaikki kivet, tikut, johdot, luut ja muut vieraat esinee *Heitetyt esineet voivat aiheuttaa henkilövahinkoja.*
d) Tarkasta terä ja teräyksikkö aina silmämääräisesti ennen ruohonleikkurin käyttöä. *Kuluneet tai vahingoittuneet osat lisäävät loukkaantumisriskiä.*
f) Tarkista ruohonkeruusäkki usein kulumisen tai heikkenemisen merkkien varalta. *Kuluneet tai vahingoittuneet ruohonkeruusäkit voivat lisätä henkilövahinkojen riskiä.*
g) Pidä suojukset paikoillaan. Suojusten on oltava toimivia ja oikein asennettuja. *Löysä, vaurioitunut tai huonosti toimiva suojus voi aiheuttaa henkilövahinkoja.*
h) Pidä kaikki ilmanottoaukot puhtaina roskista. *Tukkeutuneet ilmanottoaukot ja roskat voivat aiheuttaa ylikuumenemisen tai tulipalon vaaran.*
i) Käytä ruohonleikkurin toiminnan aikana aina liukastumista estäviä ja suojaavia jalkineita. Älä koskaan käytä ruohonleikkurin paljain jaloin tai sandaalit jalassa. *Tämä vähentää jalkavammojen mahdollisuutta kosketuksesta liikkuvaan terään.*
j) Käytä aina pitkiä housuja ruohonleikkuria käyttäessäsi. *Altistuva iho lisää loukkaantumisen vaaraa, joka johtuu sinkoutuvista esineitä.*
k) Älä käytä ruohonleikkuria märällä nurmikolla. Kävele, älä koskaan juokse. *Tämä vähentää liukastumis- ja kaatumisriskiä, joka saattaa johtaa henkilövahinkoihin.*
l) Älä käytä ruohonleikkuria liian jyrkillä rinteillä. *Tämä vähentää hallinnan menettämisen, liukastumisen ja putoamisen riskiä, joka voi aiheuttaa henkilövahinkoja.*
m) Kun työskentelet rinteessä, kiinnitä aina huomiota vauhtiisi, työskentele aina vaakasuunnassa rinteeseen nähden, älä koskaan ylämäkeen tai alamäkeen, ja ole varovainen vaihtaessasi suuntaa. *Tämä vähentää hallinnan menettämisen, liukastumisen ja putoamisen riskiä, joka voi aiheuttaa henkilövahinkoja.*
n) Toimi äärimmäisen varovaisesti, kun peruutat tai vedät ruohonleikkuria sinua kohti. Ole aina tietoinen ympäristöstäsi. *Tämä vähentää kompastumisen vaaraa käytön aikana.*
q) Älä koske teriin tai muihin vaarallisiin liikkuviin osiin niiden ollessa vielä liikkeessä. *Tämä vähentää liikkuvien osien aiheuttamaa loukkaantumisriskiä.*
r) Kun poistat jumiutuneita materiaaleja tai puhdistat ruohonleikkuria, varmista että kaikki virtakytkimet on kytketty pois päältä ja akku on kytketty irti. *Ruohonleikkurin odottamaton toiminta voi aiheuttaa vakavia henkilövahinkoja..*

2.3 HUOLTO JA SÄILYTYS

⚠ Irrota laite sähköverkosta ja lue ohjeet huolellisesti ennen minkään puhdistus huolto– tai korjaustoimenpiteen aloittamista. Käytä sopivia asusteita ja työskentelyhanskoja kaikissa tilanteissa, joissa kädet ovat vaarassa.

⚠ Älä koskaan käytä laitetta, jos siinä on kuluneita tai vaurioituneita osia. Käyttöturvallisuuden kannalta on tärkeää, että rikkoutuneet osat vaihdetaan uusiin, eikä niitä korjata. Käytä ainoastaan alkuperäisiä varaosia: ei-alkuperäisten ja/tai huonosti asennettujen varaosien käyttäminen vaarantaa laitteen turvallisuuden ja voi aiheuttaa onnettomuuksia tai henkilövahinkoja. Valmistajalla ei ole minkäänlaista vastuuta tällaisissa tapauksissa.

TÄRKEÄÄ *Valmistajalla ei ole minkäänlaista vastuuta tällaisissa tapauksissa. Kaikki säätö- ja huoltotoimenpiteet, joita ei ole kuvattu tässä ohjekirjassa, tulee suorittaa sellaisen jälleenmyyjän tai huoltokeskuksen toimesta, joka tuntee laitteen ja jolla on erityistyökalut työn oikeaoppiseen tekemiseen ja laitteen alkuperäisen turvallisuustason säilyttämiseen. Epäsopivissa paikoissa tai epäpätevien henkilöiden suorittamat toimenpiteet saavat takuun ja valmistajan vastuun raukeamaan.*

1. Jokaisen käytön jälkeen, irrota laite pääsyöttöjohdosta ja tarkista mahdolliset vauriot.
2. Varmista aina, että ruuvit ja mutterit ovat tiukasti kiinni, jotta laite olisi aina turvallinen ja käyttövalmis. Säännöllinen huolto on ehdoton turvallisuudelle ja suoritustason ylläpidolle.
3. Tarkista säännöllisesti, että leikkuulaitteen ruuvit on kunnolla kiristetty.
4. Käytä työkäsineitä leikkuulaitetta käsitellessäsi, kun irrotat tai asennat sen uudelleen.
5. Tasapainota leikkuulaite, kun sitä teroitetaan. Kaikki leikkuulaitetta koskevat toimenpiteet (purku, teroitus, tasapainotus, uudelleenasennus ja/tai vaihto) ovat vaativia tehtäviä, joissa edellytetään erityisosaamista sekä erikoistyökalujen käyttöä. Turvallisuussyistä kyseiset toimenpiteet täytyy siis uskoa valtuutetulle huoltokeskukselle.
6. Suoritettaessa säätöjä laitteeseen varo sormien joutumista liikkuvan leikkuuvälineen ja laitteen kiinteiden osien väliin.
7. Älä koske leikkuuvälineeseen ennen kuin laite on kytketty irti pistokkeesta ja leikkuuväline on kokonaan

pysähtynyt. Suoritettaessa toimenpiteitä leikkuuvälineeseen, ole varovainen koska leikkuuväline voi liikkua vaikka laite olisi kytketty irti sähköverkosta.
8. Tarkista sivutyhjennyksen suojus tai takatyhjennyksen suojus ja keruusäkki usein kulumisen tai vaurioitumisen varalta. Vaihda vialliset osat.
9. Vaihda ohjeita ja varoituksia sisältävät tarrat, jos ne ovat vahingoittuneet.
10. Laita laite paikkaan, johon lapset eivät pääse.
11. Anna moottorin jäähtyä ennen laitteen asettamista säilytystiloihin.
12. Vähentääksesi tulipalon riskiä puhdista laite ja erityisesti moottori ruohonjäänteistä, lehdistä tai liiallisesta rasvasta. Tyhjennä keruusäkki aina äläkä säilytä leikattua ruohoa suljetuissa tiloissa.

2.4 AKKU / AKKULATURI

⚠ *VAROITUS*

Seuraavat turvallisuusmääräykset täydentävät laitteen liitteenä olevan akkulaturin ohjekirjassa annettuja turvallisuusvaatimuksia.

- Akun lataamiseksi käytä ainoastaan valmistajan suosittelemia akkulatureja. Epäsopivan akun lataaminen saattaa aiheuttaa sähköiskun, ylikuumenemisen tai syövyttävän akkuhapon vuotamisen.
- Käytä ainoastaan työvälineelle tarkoitettuja akkuja. Muiden akkujen käyttö saattaa aiheuttaa loukkaantumisia ja tulipalon.
- Pidä käyttämätön akku kaukana paperiliittimistä, kolikoista, avaimista, nastoista, ruuveista ja muista pienistä metalliesineistä, jotka saattavat aiheuttaa oikosulun liittimissä. Akkuliittimissä tapahtuva oikosulku saattaa aiheuttaa palon tai tulipaloja.
- Älä käytä akkulaturia tiloissa, joissa on syttyviä aineita tai pinnoilla, jotka syttyvät helposti kuten paperi, kangas jne.. Latauksen aikana akkulaturi kuumenee ja saattaa aiheuttaa tulipalon.
- Akkujen kuljetuksen aikana huolehdi, että liittimet eivät pääse keskenään kosketuksiin äläkä käytä metallisäiliöitä kuljetukseen.

2.5 YMPÄRISTÖNSUOJELU

Ympäristönsuojelun tulee olla keskeisellä sijalla käytettäessä laitetta rauhanomaisen rinnakkaiselon ja ympäristön eduksi.

- Vältä aiheuttamasta häiriötä naapureille. Käytä laitetta vain järkevään aikaan (älä käytä sitä aikaisin aamulla tai myöhään illalla, sillä se voi häiritä henkilöitä).
- Työskentelyn aikana ympäristöön pääsee tietty määrä öljyä, jota tarvitaan ketjun voiteluun; tämän vuoksi käytä ainoastaan tätä tarkoitusta varten olevia biologisesti hajoavia öljylaatuja. Mineraaliöljyn tai moottoriöljyn käyttö aiheuttaa vakavia vahinkoja ympäristölle.
- Noudata tarkasti paikallisia säädöksiä, koskien pakkausten, hajonneiden osien tai minkä tahansa ongelmajätteen hävitystä. Näitä jätteitä ei saa heittää tavallisen sekajätteen joukkoon, vaan ne on kerättävä talteen erikseen ja vietävä niitä varten olevaan erilliseen jätteiden keräyspaikkaan, jossa niiden kierrätyksestä huolehditaan.
- Noudata tarkasti paikallisia säädöksiä, koskien jätteiden hävitystä.
- Kun laite otetaan pois käytöstä älä hylkää sitä luontoon vaan vie se kaatopaikalle paikallisia säädöksiä noudattaen.

Älä hävitä sähkölaitteita kotitalousjätteiden seassa. Euroopan parlamentin ja neuvoston direktiivi 2012/19/EY sähkö– ja elektroniikkaromusta ja sen toteuttaminen kansallisten säädösten mukaisesti määrää sähkölaitteiden erillisen keräyksen niin, että ne voidaan käyttää uudelleen ympäristöystävällisesti. Jos sähköisiä laitteita hävitetään kaatopaikalle tai maaperään, vahingolliset aineet saattavat joutua pohjaveteen ja ravintoketjuun vahingoittaen siten terveyttä ja hyvinvointia. Lisätietoja tämän laitteen hävittämisestä saa kotitalousjätteiden hävityksestä vastaavalta elimeltä tai jälleenmyyjältä.

Käyttöiän lopussa, hävitä akut kiinnittämällä riittävästi huomioita ympäristöömme. Akku sisältää sekä sinulle että ympäristölle vaarallista materiaalia. Se on irrotettava ja hävitettävä erillisessä paikassa, joka hyväksyy litiumioniakkuja.

Käytettyjen tuotteiden ja pakkausmateriaalien erillinen keräys sallii materiaalien kierrätyksen ja uusiokäytön. Kierrätettyjen materiaalien uudelleenkäyttö auttaa ennaltaehkäisemään ympäristön saastumista ja vähentää raaka-aineiden käyttöä.

3. LAITTEESEEN TUTUSTUMINEN

3.1 LAITTEEN KUVAUS JA KÄYTTÖTARKOITUS

Tämä on kävellen ohjattava ruohonleikkuri.
Laite koostuu pääasiallisesti moottorista, joka käynnistää suojuksen sisällä olevan leikkuuvälineen sekä pyöristä ja työntöaisasta.
Käyttäjä kykenee ohjaamaan laitetta ja käyttämään pääohjauksia pysyttelemällä aina työntöaisan takana ja näin ollen turvaetäisyydellä pyörivästä leikkuuvälineestä.
Jos käyttäjä poistuu laitteen läheisyydestä, se saa aikaan moottorin ja pyörivän leikkuuvälineen pysähtymisen muutaman sekunnin sisällä.

3.1.1 Käyttötarkoitus

Tämä kone on suunniteltu ja valmistettu ruohon leikkaamista varten puutarhoissa ja ruohoisilla alueilla. Käyttäjä suorittaa tämän seisten.
Tämä laite voi yleisesti ottaen:
1. Leikata ruohoa ja kerätä sen keruusäkkiin.

3.1.2 Väärä käyttö

Käyttö kaikkiin muihin tarkoituksiin, jotka poikkeavat edellä mainituista, saattaa olla vaarallista ja aiheuttaa vahinkoja henkilöille ja/tai esineille.
Sopimattomaksi käytöksi katsotaan (esimerkiksi, mutta ei ainoastaan):

- Muiden henkilöiden, lasten tai eläinten kuljettaminen laitteessa, sillä ne voivat pudota kyydistä ja saada vakavia vammoja tai vaarantaa turvallista ajoa.
- Itsensä kuljettaminen laitteella.
- Laitteen käyttäminen kuormien vetoon tai työntämiseen.
- Leikkuuvälineen käyttö alueilla, joissa ei kasva ruohoa.

– Laitteen käyttäminen lehtien tai jätteiden keräämiseen.
– Laitteen käyttäminen pensaiden tai muun kuin ruohomaisen kasvillisuuden leikkaamiseen.
– Laitteen käyttäminen samanaikaisesti yhdessä useamman henkilön kanssa.

TÄRKEÄÄ *Laitteen virheellinen käyttö saa takuun raukeamaan ja vapauttaa valmistajan kaikesta vastuusta siirtämällä käyttäjälle kaikki omista tai kolmansille osapuolille koituvista vahingoista tai loukkaantumisista syntyvän vastuun.*

3.1.3 Käyttäjätyyppi

Tämä laite on tarkoitettu kuluttajien käyttöön eli muille kuin ammattikäyttäjille.
Tämä laite on tarkoitettu harrastuskäyttöön.

TÄRKEÄÄ *Laitetta saa käyttää vain yksi henkilö.*

3.2 PÄÄASIALLISET OSAT(kuva 1)

A. **Runko:** suojus jonka sisällä on pyörivä leikkuuväline.
B. **Moottori:** liikuttaa leikkuuvälinettä.
C. **Leikkuuväline:** nurmikon leikkaamiseen tarkoitettu osa.
D. **Takatyhjennyksen suojus:** on turvasuoja, joka estää leikkuuvälineen mahdollisesti keräämien esineiden sinkoutumisen kauaksi laitteesta.
E. **Keruusäkki:** leikatun ruohon keräämisen lisäksi toimii turvaelementtinä, joka estää leikkuuvälineen mahdollisesti keräämien kappaleiden sinkoutumisen kauas koneesta.
F. **Kädensija:** käyttäjän työasento. Sen pituuden ansiosta käyttäjä säilyttää aina turvaetäisyyden pyörivään leikkuuvälineeseen.
G. **Ohjauskytkin:** käynnistää/sammuttaa moottorin ja kytkee samanaikaisesti leikkuuvälineen käyttöön/pois käytöstä.
H. **Akkutilan luukku**
I. **Turva-avain (väline pois päältä ottamiseksi):** Avain laittaa päälle / pois päältä laitteen sähköpiirin.
J. **Akku** *(jos sitä ei toimiteta koneen mukana, katso luku 13 "pyynnöstä saatavat lisävarusteet"):* antaa moottorin käynnistykseen tarvittavan energian; Ominaisuudet ja käyttöä koskevat määräykset on ilmoitettu sen omassa käsikirjassa.
K. **Akkulaturi** *(jos sitä ei toimiteta koneen mukana, katso luku 13 "pyynnöstä saatavat lisävarusteet"):* laite, jota käytetään akun lataukseen.

3.3 TUNNISTETARRA (kuva 1)

1. Äänitehon taso.
2. CE-vaatimustenmukaisuusmerkki.
3. Valmistusvuosi.
4. Laitetyyppi.
5. Sarjanumero.
6. Valmistajan nimi ja osoite.
7. Tuotekoodi.
8. Moottorin maksimaalinen toimintanopeus.
9. Paino kiloina.
10. Syöttöjännite.
11. Sähköinen suojausaste.
12. Nimellisteho.

TÄRKEÄÄ *Käytä tuotteen tunnistetarrassa lukevia tietoja joka kerta kun valtuutettuun huoltokorjaamoon otetaan yhteyttä.*

TÄRKEÄÄ *Esimerkki vaatimuksenmukaisuusvakuutuksesta löytyy käyttöoppaan viimeisiltä sivuilta.*

3.4 TURVAMERKINNÄT(kuva 2).

Laitteessa on erilaisia symboleja.
Merkkien merkitys:

Varoitus. Lue käyttöohjeet ennen laitteen käyttöä.

Vaara! Esineiden sinkoutumisvaara. Pidä henkilöt poissa työskentelyalueelta käytön aikana.

Varo leikkaavaa leikkuuvälinettä. Älä aseta käsiäsi tai jalkojasi leikkuuvälineen asennustilaan. Leikkuuväline jatkaa pyörimistä myös moottorin sammuttamisen jälkeen. Irrota akku ennen laitteessa suoritettavia tarkastuksia, puhdistusta tai huolto-/säätötoimenpiteitä..

Vain verkkovirtaan kytkettävät sähköruohonleikkurit.

Vain verkkovirtaan kytkettävät sähköruohonleikkurit.

TÄRKEÄÄ *Huonokuntoiset tai lukukelvottomat tarrat on vaihdettava. Pyydä tilalle uudet tarrat valtuutetulta laitekohtaiselta huoltokeskukselta.*

4. ASENNUS

⚠ ***Noudatettavat turvallisuusmääräykset on kuvattu luvussa 2. Noudata tarkalleen kyseisiä ohjeita estääksesi vakavia riskitilanteita tai vaaroja.***

Kuljetus- ja varastointiteknisistä syistä jotkin laitteen osat toimitetaan purettuina ja ne tulee koota pakkauksesta purkamisen jälkeen, seuraavia ohjeita noudattaen.

⚠ ***Laitteen poisto pakkauksesta ja asennus tulee suorittaa tasaisella ja kiinteällä alustalla. Lisäksi tulee olla riittävästi tilaa laitteen ja pakkausten liikutteluun. Käytä aina sopivia välineitä pakkausten ja laitteen liikutteluun. Älä käytä laitetta ennen kuin osassa "ASENNUS" annetut ohjeet on suoritettu loppuun.***

⚠ ***Ennen asennukseen ryhtymistä tarkista, että turva-avainta ei ole asetettu sille kuuluvaan paikkaan.***

4.1 **PAKKAUKSESTA PURKU** (kuva 3)

4.2 **SÄKIN ASENNUS** (kuva 4 ÷ 6)

4.3 **KÄDENSIJAN ASENNUS** (Kuva 7÷15)

5. HALLINTALAITTEET

5.1 TURVA-AVAIN (VÄLINE POIS PÄÄLTÄ OTTAMISEKSI)

Akkutilan sisällä sijaitsevasta avaimesta (kuva 16.A) koneen sähköpiiri kytketään päälle ja pois päältä. Avaimen irrottaminen ottaa sähköpiirin pois päältä, estäen näin laitteen käytön ilman valvontaa.

TÄRKEÄÄ *Ota turva-avain aina pois kun laitetta ei käytetä tai sitä ei valvota.*

5.2 OHJAUSKYTKIN

Ohjauskytkin (kuva 17.A, kuva 17.A.1) käynnistää/pysäyttää moottorin ja samanaikaisesti kytkee/irrottaa leikkuuvälineen.
Ilmoitetut asennot vastaavat:

Käynnistys. Käynnistä painamalla turvapainiketta (kuva 17.A.1) ja vetämällä vipua (kuva 17.A).

Leikkuuvälineen kytkeminen. Moottorin käynnistyminen käynnistää samanaikaisesti leikkuuvälineen.

Pysäytys. Moottori pysähtyy automaattisesti, kun vipu vapautetaan (kuva 17.A).

6. LAITTEEN KÄYTTÖ

⚠ ***Noudatettavat turvallisuusmääräykset on kuvattu luvussa 2. Noudata tarkalleen kyseisiä ohjeita estääksesi vakavia riskitilanteita tai vaaroja.***

6.1 ESITOIMENPITEET

Varmista, että turva-avain ei ole paikoillaan.

Aseta kone tukevasti vaakatasoon maahan.

⚠ ***Suorita toimenpide leikkuuväline pysähdyksissä.***

6.1.1 **Akun tarkastus ja lataaminen** (kuva 18)

6.1.2 **Esivalmistelut leikkuuta varten ja ruohon keräämiseksi keruusäkkiin**(kuva 19)

6.1.3 **Leikkuukorkeuden säätö** (kuva 20÷21)

6.1.4 **Kädensijan korkeuden / kallistuksen säätö** (kuva 15)

6.2 TURVALLISUUSTARKASTUKSET

⚠ ***Suorita turvallisuustarkastukset aina ennen käyttöä.***

6.2.1 Yleinen turvatarkastus

Kohde	Tulos
Kahvat	Puhtaat, kuivat.
Kädensija	Kiinnitetty oikein ja tiukasti laitteeseen.
Leikkuuväline	Puhdistettu, ei vahingoittunut eikä kulunut, eheä, hyvin teroitettu.
Takatyhjennyksen suojus, keruusäkki	Ehjät. Ei vahinkoa. Asennettu oikein. Vaihda, jos vahingoittuneet.
Ohjauskytkin	Vivun on pystyttävä liikkumaan vapaasti, ei pakottamalla, ja vapautettaessa sen on palauduttava automaattisesti ja nopeasti perusasentoon.
Akku	Kotelossa ei vahinkoja, ei nesteiden vuotoja.
Laitteessa ja leikkuuvälineessä olevat ruuvit/mutterit	Kiristetty kunnolla (ei löystyneet). Eivät vahingoittuneet tai kuluneet.
Jäähdytysilman kulkureitit	Ei tukossa
Laite	Ei vahingoittumisen tai kulumisen merkkejä. Ei poikkeavaa tärinää. Ei poikkeavaa ääntä.

Toimenpide	Tulos
1. Käynnistä laite (kappale 6.3). **2.** Vapauta kytkinvipu (kuva 26.A).	**1.** Leikkuuvälineen tulee liikkua. **2.** Turvavivun on pystyttävä liikkumaan vapaasti, ei pakottamalla, ja vapautettaessa sen on palauduttava automaattisesti ja nopeasti perusasentoon aiheuttaen leikkuuvälineen pysäytyksen

⚠ ***Jos mikä tahansa tuloksista poikkeaa seuraavissa taulukoissa osoitetuista arvoista, älä käytä laitetta! Toimita laite huoltokeskukseen laitekohtaisia tarkastuksia ja korjaustoimenpiteitä varten.***

6.3 **KÄYNNISTYS** (kuva 22÷25)

HUOMIO *Käynnistä kone tasaisella pinnalla, jossa ei ole esteitä tai korkeaa ruohoa.*

⚠ ***Moottorin käynnistyminen käynnistää samanaikaisesti leikkuuvälineen.***

6.4 KÄYTTÖ (kuva 26)

TÄRKEÄÄ *Jos moottori pysähtyy ylikuumenemisen vuoksi työskentelyn aikana, on odotettava noin 5 minuuttia ennen kuin moottorin voi käynnistää uudelleen.*

6.4.1 Ruohon leikkaaminen (kuva 27)

HUOMAUTUS *Säädä etenemisnopeus ja leikkuukorkeus nurmikon olosuhteisiin (ruohon korkeus, tiheys ja kosteus) ja poistettavan ruohon määrään sopiviksi.*

6.4.2 Keruusäkin tyhjennys (kuva 28÷,29)

6.5 PYSÄYTYS (kuva 28)

⚠ ***Leikkuuelementti jatkaa pyörimistä muutaman sekunnin ajan myös sen irtikytkennän tai moottorin sammuttamisen jälkeen.***

TÄRKEÄÄ *Pysäytä kone aina.*

- *Liikuttaessa työskentelyalueiden välillä.*
- *Kun ylitetään alueita joilla ei kasva ruohoa.*
- *Joka kerta kun esteen ylittämistä vaaditaan.*
- *Ennen leikkuukorkeuden säätämistä.*
- *Aina kun keruusäkki irrotetaan tai asennetaan uudelleen.*

6.6 KÄYTÖN JÄLKEEN

1. Avaa luukku ja poista turva-avain.
2. Ota akku pois paikoiltaan ja lataa se (kappale 7.2.3).
3. Anna moottorin jäähtyä ennen laitteen asettamista säilytystiloihin.
4. Suorita puhdistus (kappale 7.3).
5. Varmista, että mikään komponentti ei ole löystynyt tai vahingoittunut. Vaihda tarvittaessa vahingoittuneet komponentit ja kiristä mahdolliset löysät ruuvit ja pultit tai ota yhteyttä valtuutettuun huoltoliikkeeseen.
6. Laitteessa esiintyvien mahdollisten vahinkojen tarkastus. Ota tarvittaessa yhteyttä valtuutettuun huoltokeskukseen.

TÄRKEÄÄ *Ota turva-avain aina pois kun laitetta ei käytetä tai sitä ei valvota.*

7. HUOLTO

⚠ ***Noudatettavat turvallisuusmääräykset on kuvattu luvussa 2. Noudata tarkalleen kyseisiä ohjeita estääksesi vakavia riskitilanteita tai vaaroja.***

⚠ ***Ennen laitteessa suoritettavia tarkastuksia, puhdistusta tai huolto-/säätötoimenpiteitä:***

- ***Pysäytä laite.***
- ***Poista turva-avain (älä jätä avainta koskaan paikoilleen tai lasten tai konetta käyttämään soveltumattomien henkilöiden ulottuville).***
- ***Irrota akku.***
- ***Varmista, että kaikki liikkuvat osat ovat pysähdyksissä.***
- ***Anna moottorin jäähtyä ennen laitteen asettamista säilytystiloihin.***
- ***Käytä asianmukaista vaatetusta ja työhanskoja kaikissa vaaratilanteissa käsille.***
- ***Lue vastaavat käyttöohjeet.***

7.1 AKKU

7.1.1 Akun kesto

Akun kesto (ja näin ollen työstettävä nurmikkoalue ennen latausta) riippuu pääasiallisesti:

a. Ympäristöllisistä tekijöistä, jotka vaativat suuremman määrän energiaa:

– Tiheän, korkean, kostean nurmikon leikkuu.

b. Laitteen leikkuuleveys; mitä laajempi leikkuualue, sitä enemmän energiaa tarvitaan.

c. Käyttäjän käyttäytymisestä, jonka on vältettävä:

– Toistuvia laitteen käynnistyksiä ja sammutuksia työskentelyn aikana.
– Leikkaamasta nurmikkoa liian lyhyeksi nurmikon kunnon mukaan.
– Liian nopeaa etenemisnopeutta leikattavan ruohomäärän mukaan.

HUOMAUTUS *Työskentelyn aikana akku on suojattu sen tyhjentymiseltä kokonaan suojalaitteella, joka sammuttaa laitteen ja estää sen toiminnan.*

Akun keston optimoimiseksi on aina suositeltavaa:
– Leikkaa nurmikkoa kun se on kuiva.
– Leikkaa nurmikkoa usein siten, että se ei kasva liian korkeaksi.
– Aseta suurempi leikkuukorkeus kun ruoho on erittäin korkeaa ja leikkaa toiseen kertaan matalammalta korkeudelta.

Jos laitetta halutaan käyttää standardin akun käyttöön nähden pidemmissä työstöjaksoissa, voit:
– Hankkia toisen vakioakun vaihtaaksesi tyhjän akun välittömästi vaarantamatta näin käytön jatkuvuutta.
– Hankkia standardiin akkuun nähden suuremman akun (kappale 13.2).

7.1.2 Akun poistaminen ja lataaminen (kuva 30÷32)

HUOMAUTUS *Akku on varustettu suojuksella, joka estää latauksen jos ympäristölämpötila ei ole välillä 0 - +40 °C.*

HUOMAUTUS *Akku voidaan ladata milloin tahansa, myös osittain, sitä vahingoittamatta.*

7.2 PUHDISTUS

Jokaisen käyttökerran jälkeen, suorita puhdistus noudattamalla seuraavia ohjeita.

7.2.1 Laitteen puhdistus

- Älä käytä vesisuihkuja ja vältä kastamasta moottoria ja sähköosia.
- Älä käytä rungon puhdistuksessa voimakkaita pesuaineita.
- Vähentääksesi tulipalon riskiä puhdista laite ja erityisesti moottori ruohonjäänteistä, lehdistä tai liiallisesta rasvasta.

7.2.2 Leikkuuvälinekokonaisuuden puhdistus

TÄRKEÄÄ *Kallista laitetta sivulle varmistaen, että se on vakaa, ennen kuin suoritat minkään tyyppisiä toimenpiteitä.*

Poista ruohon jäänteet ja kura rungon sisäpuolelta. Näin ehkäiset niiden kuivumisen mikä saattaa vaikeuttaa laitteen käynnistämistä.

7.2.3 Jäähdytysilman imuritilöiden puhdistaminen

Puhdista jäähdytysilman imuritilät ja poista niistä jäänteet, jotta moottori tai akku eivät ylikuumenisi eivätkä vahingoittuisi.

Toimi seuraavasti:
1. Kallista konetta sivulle pitäen huolta sen vakaudesta.
2. Puhalla paineilmaa jäähdytysilman imuritilöiden aukkojen läpi (kuva 34).

7.2.4 Keruusäkin puhdistus

1. Tyhjennä keruusäkki.
2. Ravistele sitä poistaaksesi ruoho- ja multajäämät.
3. Pese ja huuhtele, ja aseta säkki niin, että se kuivuu mahdollisimman nopeasti.

7.3 LEIKKUUVÄLINE

Tylsä leikkuuväline repii ruohon ja aiheuttaa nurmikon kellastumisen.

⚠ ***Älä koske leikkuuvälineeseen ennen kuin virta-avain on irrotettu ja leikkuuväline on kokonaan pysähtynyt. Ole varovainen, koska leikkuuväline voi liikkua, vaikka avain olisikin irrotettu.***

⚠ ***Kaikki leikkuuvälineitä koskevat toimenpiteet (irrotus, teroitus, tasapainotus, korjaus, uudelleenkiinnitys ja/tai vaihto) ovat vaativia toimenpiteitä, jotka vaativat oikeiden työkalujen käytön lisäksi erityispätevyyttä. Turvallisuuden vuoksi suosittelemme, että nämä toimenpiteet suoritetaan tähän erikoistuneessa huoltokeskuksessa.***

⚠ ***Vaihdata vialliset, vääntyneet tai kuluneet leikkuuvälineet yhdessä niiden ruuvien kanssa, jotta tasapainoisuus säilytetään.***

TÄRKEÄÄ *Käytä aina alkuperäisiä leikkuulaitteita, joissa on taulukossa "Tekniset tiedot" annettu koodi.*

Jatkuvan tuotekehityksen vuoksi yllämainitut "Tekniset tiedot" taulukossa annetut leikkuuvälineet saatetaan ajan kuluessa vaihtaa toisiin, mutta leikkuuvälineet pysyvät aina keskenään vaihtokelpoisina ja käyttöturvallisuuden kannalta samanarvoisina.

8. VARASTOINTI

8.1 LAITTEEN VARASTOINTI

⚠ ***Varastoi laite aina vaaka-asentoon ja tukevasti maata vasten. Älä varastoi laitetta pystyasennossa.***

Kun laite on varastoitava:
1. Anna moottorin jäähtyä
2. Poista turva-avain.
3. Ota akku pois paikoiltaan ja lataa se (kappale 7.2.2).
4. Suorita puhdistus (kappale 7.3).
5. Varastoi laite:
   - kuivaan ympäristöön
   - sääolosuhteilta suojaan
   - mahdollisesti pressulla peitettynä
   - paikkaan, johon lapset eivät pääse.
   - varmista, että avaimet tai huollossa käytetyt työkalut on poistettu..

8.2 AKUN VARASTOINTI

Jos akkua ei ladata pitkään aikaan, se on säilytettävä aina auringonvalolta suojattuna viileässä ja kuivassa paikassa, jossa ilman lämpötila on välillä 0 - 45°C.

TÄRKEÄÄ *Jos akkua pidetään pitkään pois käytöstä, lataa se kahden kuukauden välein käyttöiän pidentämiseksi.*

9. LIIKUTTAMINEN JA KULJETUS

Aina kun laitetta on tarpeen liikuttaa, nostaa, kuljettaa tai kallistaa:
- pysäytä laite (kappale 6.5)
- Poista turva-avain.
- varmista, että kaikki liikkuvat osat ovat pysähdyksissä
- käytä paksuja työhanskoja
- Ota kiinni laitteesta sellaisista kohdista, joista saa tukevan otteen huomioiden laitteen painon ja sen jakautumisen.
- Huolehdi, että mukana on riittävä määrä henkilöitä huomioiden laitteen painon ja kuljetusvälineen tai paikan ominaisuudet, johon laite viedään tai josta se haetaan.
- Varmista, ettei laitteen liikuttaminen aiheuta vahinkoja tai loukkaantumisia.

Kun laitetta kuljetetaan ajoneuvolla tai perävaunulla:
1. käytä kestäviä, riittävän leveitä ja pitkiä ramppeja
2. laske alas leikkuuvälineiden kokonaisuus
3. asemoi se siten, ettei siitä aiheudu vaaraa
4. lukitse se kunnolla kuljetusajoneuvoon köysiä tai ketjuja käyttämällä, jotta se kaatumista voitaisiin estää.

10. HUOLTO JA KORJAUS

Käyttöopas sisältää kaikki laitteen käyttöön ja käyttäjän suorittamaan oikeaan perushuoltoon tarvittavat ohjeet. Kaikki säätö- ja huoltotoimenpiteet, joita ei ole kuvattu

tässä käyttöoppaassa, tulee suorittaa jälleenmyyjällä tai tähän erikoistuneessa huoltokeskuksessa.
Epäsopivissa paikoissa tai epäpätevien henkilöiden suorittamat toimenpiteet saavat takuun ja valmistajan vastuun raukeamaan.

- Ei-alkuperäisiä varaosia ja varusteita ei hyväksytä. Ei-alkuperäisten varaosien ja varusteiden käyttö vaarantaa laitteen turvallisuutta ja vapauttaa valmistajan kaikesta velvollisuudesta tai vastuusta.
- Valtuutetut huoltokorjaamot ja jälleenmyyjät toimittavat alkuperäisiä varaosia.

11. TAKUUSUOJA

Takuuehdot on tarkoitettu yksinomaan kuluttajille, eli ei ammattikäyttäjille.
Takuu kattaa kaikki takuuajan aikana syntyvät materiaali- ja valmistusviat, jotka on varmistettu jälleenmyyjän tai erikoistuneen huoltokeskuksen toimesta.
Takuun soveltaminen rajoittuu viallisena pidetyn osan korjaamiseen tai vaihtamiseen.
On hyvä jättää laite kerran vuodessa valtuutettuun huoltokeskukseen turvalaitteiden huoltoa, apua ja tarkastusta varten.
Takuun soveltaminen edellyttää laitteen säännöllistä huoltoa.
Takuu ei kata vahinkoja, jotka syntyvät seuraavista seikoista:

- Liitteenä annettuun dokumentaatioon ei ole tutustuttu (Käyttöohjeet).
- Ammattikäyttö.
- Huolimattomuus, laiminlyönti.
- Ulkoinen syy (salamanisku, iskut, vieraiden esineiden paikallaolo koneessa) tai onnettomuus.
- Käyttö ja asennus on suoritettu väärin tai niitä ei sallita valmistajan toimesta.
- Puutteellinen huolto.
- Laitteen muuttaminen.
- Alkuperäisiä varaosia ei ole käytetty (mukautetut kappaleet).
- Jos on käytetty varaosia, joita valmistaja ei ole toimittanut tai hyväksynyt.

Lisäksi tämä takuu ei kata:

- Huoltotoimenpiteet (kuvattu käyttöoppaassa).
- Kulutusosien normaali kuluminen. Näitä osia ovat esimerkiksi leikkuuvälineet, pyörät, turvapultit ja johdot.
- Normaalia kulumista.
- Laitteen ulkoista kulumista, joka johtuu sen käytöstä.
- Leikkuulaitteiden kannattimia.
- Ylimääräisiä maksuja, jotka liittyvät mahdollisesti takuun aktivointiin, kuten laitteen siirto käyttäjän luo, laitteen kuljetus jälleenmyyjälle, varusteiden vuokraus laitteen käytön sijaan tai huoltopyyntö ulkoiselle yritykselle huoltotoimenpiteiden suorittamista varten.

Käyttäjää suojaa omassa maassa voimassa olevat lait. Käyttäjän omassa maassa voimassa olevia oikeuksia ei millään tavoin rajoiteta tällä takuulla.

12. VIKOJEN PAIKANNUS

Jos viat jatkuvat vielä sen jälkeen, kun olet suorittanut kuvatut toimenpiteet, ota yhteyttä jälleenmyyjään.

VIKA	MAHDOLLINEN SYY	KORJAUS
1. Moottori ei käynnisty katkaisijasta	Turva-avain puuttuu tai sitä ei ole asetettu oikein paikoilleen.	Kytke avain (kuva 16.A).
	Akku puuttuu tai sitä ei ole asetettu oikein paikoilleen.	Avaa luukku ja varmista, että akku on asetettu oikein (kuva 23)
	Tyhjä akku.	Tarkista akun lataus ja lataa akku uudelleen (kappale 7.1.2).
	Moottori käynnistyy viiveellä.	Pidä ohjauskytkin painettuna 2-3 sekunnin ajan (kuva 25).
	Lämpösuoja lauennut moottorin ylikuumenemisen vuoksi.	Odota vähintään 5 minuuttia ja käynnistä laite sitten uudelleen.
2. Moottori on käynnissä, mutta leikkuuväline ei pyöri	Leikkuuvälineen kiinnitys löystynyt.	Pysäytä moottori välittömästi ja ota turva-avain pois. Ota yhteys huoltokeskukseen tarkistusta, vaihtoa tai korjausta varten (kappale 7.3).
3. Moottori pysähtyy työstön aikana.	Akkua ei ole asetettu oikein.	Avaa luukku ja varmista, että akku on asetettu oikein (kuva 23).
	Tyhjä akku.	Tarkista akun lataus ja lataa akku uudelleen (kappale 7.1.2).
	Tukkeumat, jotka estävät leikkuuvälineen pyörinnän.	Irrota turva-avain, pue työkäsineet ja poista koneen alaosassa ja/tai poistoputkessa oleva ruoho ja muut jäämät.
	Lämpösuoja lauennut moottorin ylikuumenemisen vuoksi.	Puhdista jäähdytysilman imuritilät (kappale 7.2.3). Odota vähintään 5 minuuttia ja käynnistä laite sitten uudelleen.

3. Moottori pysähtyy työstön aikana.	Lämpösuoja on lauennut virran liian suuren absorption vuoksi, joka johtuu: • Liian korkean ruohon leikkuusta. • Tukkeumat, jotka estävät leikkuuvälineen pyörinnän. • Rungon sisälle ja poistoputkeen on kerääntynyt liikaa ruohojäämiä.	• Aseta suurempi leikkuukorkeus, kun ruoho on erittäin korkeaa, ja leikkaa toiseen kertaan matalammalta korkeudelta • Irrota tukkeumat (kappale 7.2.2). • Puhdista kone (kappaleet 7.2.1, 7.2.2, 7.2.3) Odota vähintään 5 minuuttia ja käynnistä laite sitten uudelleen.
4. Laite ei enää kerää leikattua ruohoa keruusäkkiin.	Leikkuuväline on osunut vieraaseen esineeseen ja saanut osuman.	Pysäytä moottori välittömästi ja ota turva-avain pois. Tarkista mahdolliset vahingot ja ota yhteyttä huoltokeskukseen leikkuuvälineen mahdollista vaihtoa varten (kappale 7.3).
	Rungon sisäosat ovat likaiset.	Puhdista rungon sisäpuoli helpottaaksesi ruohon kulkua kohti keruusäkkiä (kappale 7.2.2).
5. Ruohonleikkuu on vaikeaa.	Leikkuuvälineen kunto on huono.	Ota yhteyttä huoltopalveluun leikkuuvälineen teroitusta tai vaihtoa varten.
6. Liiallista melua ja/tai tärinää työstön aikana.	Leikkuuvälineen kiinnitys löystynyt tai leikkuuväline vahingoittunut.	Pysäytä moottori välittömästi ja ota turva-avain pois. Ota yhteys huoltokeskukseen tarkistusta, vaihtoa tai korjausta varten (kappale 7.3).
7. Lyhyt akun kesto.	Vaikeat käyttöolosuhteet suuremmalla virrankulutuksella.	Optimoi käyttö (kappale 7.1.1).
	Akun teho ei riitä vaadittuun käyttöön.	Käytä toista tai parannettua akkua (kappale 13.1).
8. Akkulaturi ei lataa akkua.	Akkua ei ole asetettu oikein akkulaturiin.	Tarkista, että se on asetettu oikein (kappale 7.1.2)
	Ympäristölliset olosuhteet eivät ole asianmukaiset.	Suorita lataus ympäristössä jossa on sopiva lämpötila (ks. akun/akkulaturin ohjekirjaa).
	Likaiset koskettimet.	Puhdista koskettimet.
	Akussa ei ole virtaa.	Tarkista, että pistoke on kytketty ja että pistorasiassa on virta.
	Viallinen akkulaturi.	Vaihda käyttämällä alkuperäistä varaosaa.
		Jos vika jatkuu, tutustu akun/akkulaturin ohjekirjaan.

13. SAATAVANA OLEVAT LISÄVARUSTEET

13.1 AKUT

Saatavilla on kapasiteetiltaan erilaisia akkuja erilaisiin käyttövaatimuksiin mukautumista varten (kuva 35). Tässä laitteessa käytettävien hyväksyttyjen akkujen luettelo löytyy taulukosta "Tekniset tiedot".

13.2 AKKULATURI

Kone, jota käytetään akun lataamiseen.(kuva 36).

FR

ATTENTION ! LIRE ATTENTIVEMENT CE MANUEL AVANT D'UTILISER LA MACHINE. Conserver pour toute consultation future.

SOMMAIRE

1. GÉNÉRALITÉS 1
   1.1 Comment consulter le manuel 1
   1.2 Références 1
2. NORMES DE SÉCURITÉ 1
   2.1 CONSIGNES GÉNÉRALES DE SÉCURITÉ POUR LES APPAREILS ÉLECTRIQUES 1
   2.2 AVERTISSEMENTS GÉNÉRAUX DE SÉCURITÉ POUR TONDEUSES À GAZON 3
   2.3 ENTRETIEN ET REMISAGE 3
   2.4 BATTERIE/chargeur de batterie 4
   2.5 Protection de l'environnement 4
3. CONNAÎTRE LA MACHINE 5
   3.1 Description de la machine et utilisation prévue .. 5
   3.2 Principaux composants (Fig. 1) 5
   3.3 Étiquette d'identification (Fig. 1) 5
   3.4 Signalétique de sécurité (Fig. 2). 6
4. MONTAGE 6
   4.1 Déballage (Fig. 3) 6
   4.2 Montage du sac (Fig. 4÷6) 6
   4.3 Montage du guidon (Fig. 7÷15) 6
5. COMMANDES DE CONTRÔLE 6
   5.1 Clé de sécurité (Dispositif de désactivation) 6
   5.2 Commande de l'interrupteur 6
6. UTILISATION DE LA MACHINE 6
   6.1 Opérations préliminaires 6
   6.2 Contrôles de sécurité 6
   6.3 Démarrage (Fig. 22÷25) 7
   6.4 Travail (Fig. 26) 7
   6.5 Arrêt (Fig. 28) 7
   6.6 Après l'utilisation 7
7. ENTRETIEN 7
   7.1 Batterie 8
   7.2 Nettoyage 8
   7.3 Organe de coupe 8
8. STOCKAGE 9
   8.1 Stockage de la machine 9
   8.2 Stockage de la batterie 9
9. MANUTENTION ET TRANSPORT 9
10. ASSISTANCE ET RÉPARATIONS 9
11. COUVERTURE DE LA GARANTIE 9
12. IDENTIFICATION DES ANOMALIES 10
13. ACCESSOIRES SUR DEMANDE 11
   13.1 Batterie 11
   13.2 Chargeur de batterie 11

1. GÉNÉRALITÉS

1.1 COMMENT CONSULTER LE MANUEL

Dans le texte de ce manuel, certains paragraphes contenant des informations très importantes pour la sécurité ou le fonctionnement sont signalés de différentes façons, comme indiqué ci-après :

REMARQUE *ou* **IMPORTANT** *apporte des précisions ou d'autres éléments à ce qui précède, dans l'intention de ne pas endommager la machine ou de ne pas causer de dégâts.*

Le symbole ⚠ attire l'attention sur un danger. Le non-respect de l'avertissement comporte le risque de provoquer des lésions personnelles ou à des tiers et/ou des dommages.

Les paragraphes entourés d'un cadre formé de points gris indiquent des caractéristiques en option qui ne sont pas présentes sur tous les modèles mentionnés dans ce manuel. Vérifier si cette caractéristique est présente dans son modèle.

Toutes les indications « avant », « arrière », « droite » et « gauche » se réfèrent à la position de travail de l'opérateur.

1.2 RÉFÉRENCES

1.2.1 Figures

Les figures sur ce mode d'emploi sont numérotées 1, 2, 3, et ainsi de suite.
Les composants indiqués sur les figures sont marqués par les lettres A, B, C, et ainsi de suite.
Une référence au composant C sur la figure 2 est indiquée de la façon suivante : « Voir Fig. 2.C » ou simplement « (Fig. 2.C) ».
Les figures sont données à titre indicatif. Les pièces effectives peuvent varier par rapport aux pièces illustrées.

1.2.2 Titres

Le manuel est divisé en chapitres et en paragraphes. Le titre du paragraphe « 2.1 Formation » est un sous-titre de « 2. Normes de sécurité ». Les références à des titres ou paragraphes sont signalées par l'abréviation chap. ou par. suivie du numéro correspondant. Exemple : « chap. 2 » ou « par. 2.1 ».

2. NORMES DE SÉCURITÉ

2.1 CONSIGNES GÉNÉRALES DE SÉCURITÉ POUR LES APPAREILS ÉLECTRIQUES

⚠ **ATTENTION Lire tous les avertissements de sécurité et toutes les instructions. Le non-respect des avertissements et des instructions peut causer des décharges électriques, des incendies et/ou de graves lésions.**

Conserver tous les avertissements et les instructions pour toute consultation future.

Le terme « appareil électrique » utilisé dans les avertissements fait référence à l'appareil électrique alimenté par le secteur (avec

câble) ou à l'appareil électrique alimenté par batterie (sans câble).

1) Sécurité de la zone de travail

a) Maintenir la zone de travail propre et bien éclairée. *Les zones sombres et en désordre facilitent les accidents.*

b) Ne pas utiliser l'appareil électrique dans des pièces à risque d'explosion, en présence de liquides inflammables, de gaz ou de poussière. *Les équipements génèrent des étincelles qui peuvent enflammer la poussière ou les vapeurs.*

c) Tenir les enfants et les passants éloignés lors de l'utilisation d'un appareil électrique. *Les distractions peuvent causer la perte de contrôle.*

2) Sécurité électrique

a) Les fiches de l'appareil électrique doivent correspondre à la prise. Ne jamais modifier la fiche de quelque façon que ce soit. Ne pas utiliser d'adaptateurs de fiches avec des appareils électriques dotés de mise à terre. *Des fiches non modifiées et des prises adaptées réduiront le risque de choc électrique.*

b) Éviter tout contact du corps avec des surfaces mises à la terre ou reliées à la terre, telles que tuyaux, radiateurs, cuisines et réfrigérateurs. *Le risque de décharges électriques est plus élevé si le corps est mis à la terre.*

c) Ne pas utiliser la tondeuse dans des conditions de pluie ou d'humidité. *Cela peut augmenter le risque de décharges électriques.*

d) Ne pas abuser du câble. Ne jamais utiliser le câble pour transporter, tirer ou débrancher l'appareil électrique. Tenir le câble à distance des sources de chaleur, de l'huile, de bords tranchants ou de parties en mouvement. *Des câbles endommagés ou emmêlés augmentent le risque de décharges électriques.*

e) Lors de l'utilisation d'un appareil électrique en extérieur, utiliser une rallonge adaptée à cet usage. *L'utilisation d'un câble convenant à un emploi extérieur réduit le risque de décharges électriques.*

f) S'il est inévitable d'utiliser un appareil électrique dans un endroit humide, utiliser une alimentation électrique protégée par un dispositif à courant différentiel résiduel (DDR). *L'utilisation d'un DDR réduit le risque de décharges électriques.*

3) Sécurité personnelle

a) Lorsqu'on utilise un appareil électrique, il faut faire attention, contrôler ce que l'on est en train de faire, et faire preuve de bon sens. Ne pas utiliser l'appareil électrique en cas de fatigue ou sous l'influence de drogues, d'alcool ou de médicaments. *Un instant de distraction lors de l'utilisation d'un appareil électrique peut entraîner des blessures graves.*

b) Utiliser des habits de protection. Toujours porter des lunettes de protection. *Le port d'équipements de protection tels que des demi-masques anti-poussière, des chaussures antidérapantes, des casques de protection ou des casques anti-bruit réduit le risque de blessures.*

c) Éviter toute mise en marche non volontaire. Vérifier que la machine est éteinte avant d'insérer la batterie, de saisir ou de transporter l'appareil électrique. *Le fait de transporter un appareil électrique en tenant un doigt sur l'interrupteur, ou de monter la batterie alors que l'interrupteur est sur la position " ON ", favorise les accidents.*

d) Avant d'actionner l'appareil électrique, avoir soin d'enlever toute clef ou outil de réglage. *Une clef ou un outil qui reste en contact avec une pièce rotative peut provoquer des lésions personnelles.*

e) Ne pas perdre l'équilibre. Toujours maintenir un appui et un équilibre adéquats. Cela permet de mieux contrôler l'appareil électrique dans des situations inattendues.

f) S'habiller de façon appropriée. Ne pas porter de vêtements larges, ni de bijoux. Maintenir les cheveux, les vêtements et les gants à bonne distance des pièces en mouvement. *Des habits flottants, des bijoux ou des cheveux longs peuvent se prendre dans les pièces en mouvement.*

g) Si des dispositifs doivent être raccordés à des installations d'extraction et de collecte de la poussière, veiller à ce qu'ils soient raccordés et utilisés de manière appropriée. *L'utilisation de ces dispositifs peut réduire les risques liés à la poussière.*

h) Faire en sorte que la familiarité acquise avec l'utilisation fréquente de la machine ne rende pas trop sûr de soi au point d'ignorer les principes de sécurité. *Une action négligente peut causer de graves blessures en une fraction de seconde.*

4) Utilisation et protection de l'appareil électrique

a) Ne pas surcharger l'appareil électrique. Utiliser l'appareil électrique adapté au travail. *L'appareil électrique le mieux adapté effectuera le travail de façon plus efficace et en sécurité, à la vitesse pour laquelle il a été conçu.*

b) Ne pas utiliser l'appareil électrique si l'interrupteur n'est pas en mesure de le faire démarrer ou de l'arrêter régulièrement. *Un appareil électrique qui ne peut pas être actionné par son interrupteur est dangereux et doit être réparé.*

c) Avant d'exécuter le réglage ou le changement d'un accessoire, ou avant de ranger l'appareil électrique, il faut enlever l'accumulateur de son logement. *Ces mesures de sécurité préventives réduisent le risque de démarrage accidentel de l'appareil électrique.*

d) Ranger les appareils électriques inutilisés hors de la portée des enfants et ne pas permettre à des personnes qui ne connaissent pas bien cet appareil électrique ni ces instructions de l'utiliser. *Les appareils électriques sont dangereux dans les mains d'utilisateurs non experts.*

e) Soigner l'entretien des appareils électriques. Vérifier que les pièces mobiles sont alignées et libres de mouvement, qu'il n'y a pas de pièces cassées et toute autre condition susceptible d'affecter le fonctionnement de l'appareil électrique. En cas de dommages, l'appareil électrique doit être réparé avant d'être utilisé. *Ne nombreux accidents sont dus à un entretien insuffisant.*

f) Maintenir les organes de coupe affûtés et propres. *Un entretien adéquat des organes de coupe, avec des tranchants bien affûtés, les rend moins susceptibles de se coincer, et plus faciles à contrôler.*

g) Utiliser l'appareil et ses accessoires conformément aux instructions reçues, en tenant compte des conditions de travail et du type de travail à effectuer. *L'utilisation d'un appareil électrique pour des opérations autres que celles prévues peut conduire à des situations dangereuses.*

h) Garder les poignées sèches, propres et dépourvues d'huile et de graisse. *Des poignées glissantes ne permettent pas une manipulation et un contrôle sûrs de l'appareil en cas de situations imprévisibles.*

5) Utilisation et précautions d'utilisation des outils à batterie

a) Recharger seulement avec le chargeur spécifié par le fabricant. *Un chargeur adapté à un type de groupe de batteries peut générer un risque d'incendie si utilisé pour d'autres groupes de batteries.*

b) Utiliser des outils électriques seulement avec des groupes de batteries spécifiques. *L'utilisation d'un autre groupe de batteries peut créer un risque de lésions et incendies.*
c) Lorsque le groupe batteries n'est pas utilisé, le tenir à distance d'autres objets métalliques tels que des agrafes, des pièces de monnaie, des clés, des clous, des vis ou d'autres petits objets métalliques qui peuvent créer une connexion entre deux bornes. *Court-circuiter les bornes de la batterie peut provoquer des brûlures ou des incendies*.
d) Si la batterie est dans de mauvaises conditions, la batterie peut perdre du liquide : éviter tout contact. Dans le cas d'un contact accidentel, rincer immédiatement avec de l'eau. Si du liquide entre dans les yeux, chercher immédiatement l'aide d'un médecin. *Le liquide qui fuit de la batterie peut provoquer des irritations cutanées ou des brûlures.*
e) Ne pas utiliser un groupe batteries ou un outil endommagé ou modifié. *Les batteries endommagées ou modifiées peuvent avoir un comportement imprévisible et provoquer un incendie, une explosion ou un risque de blessures*.
f) Ne pas exposer un groupe batteries au feu ou à des températures excessives. *L'exposition au feu ou à des températures supérieures à 130°C peut provoquer des explosions. REMARQUE. La température « 130°C » peut être remplacée par la température « 265°F ».*
g) Suivre toutes les instructions de charge et ne pas charger la batterie en dehors de la plage de température spécifiée dans les instructions. *Une charge incorrecte ou une charge à des températures hors de la plage spécifiée peut endommager la batterie et augmenter le risque d'incendie*.

6) Assistance
a) Faire réparer l'outil électrique par du personnel qualifié, en n'employant que des pièces de rechange originales. *Cela permet de maintenir la sécurité de l'outil électrique.*
b) Ne jamais réparer des batteries endommagées. *Les batteries ne doivent être entretenues que par le fabricant ou des prestataires de services agréés*.

2.2 AVERTISSEMENTS GÉNÉRAUX DE SÉCURITÉ POUR TONDEUSES À GAZON

a) Ne pas utiliser la tondeuse dans des conditions météorologiques défavorables, notamment en cas de risque de foudre. *Cela réduit le risque d'être frappé par la foudre.*
b) Inspecter soigneusement la zone où la tondeuse sera utilisée pour vérifier l'absence d'animaux sauvages. *Les animaux sauvages peuvent être blessés par la tondeuse pendant son fonctionnement.*
c) Inspecter soigneusement la zone où la tondeuse sera utilisée et retirer toutes les pierres, bâtons, fils, os et autres objets étrangers. *Les objets projetés peuvent provoquer des blessures.*
d) Avant d'utiliser la tondeuse, toujours inspecter visuellement la lame et le groupe de lames pour vérifier qu'ils ne sont pas usés ou endommagés. *Les pièces usées ou endommagées augmentent le risque de blessures.*

f) Vérifier fréquemment que le bac de ramassage de l'herbe ne présente pas de signes d'usure ou de détérioration. *Un bac de ramassage usé ou endommagé peut augmenter le risque de blessures*
g) Maintenir les protections en place. Les protections doivent être en état de fonctionnement et correctement installées. *Une protection desserrée, endommagée ou fonctionnant mal peut entraîner des blessures.*
h) Veiller à ce que toutes les prises d'air de refroidissement soient exemptes de débris. *Des prises d'air bouchées et la présence de débris peuvent entraîner une surchauffe ou un risque d'incendie.*
i) Toujours porter des chaussures de protection antidérapantes lors de l'utilisation de la tondeuse. Ne pas utiliser la tondeuse pieds nus ou avec des sandales ouvertes. *Cela permet de réduire la possibilité de blessures aux pieds en cas de contact avec la lame en mouvement.*
j) Lors de l'utilisation de la tondeuse, toujours porter des pantalons longs. *Une peau exposée augmente la probabilité de blessures causées par des objets projetés.*
k) Ne pas utiliser la tondeuse sur de l'herbe mouillée. Marcher, ne jamais courir. *Cela réduit le risque de glissade et de chute pouvant entraîner des blessures.*
l) Ne pas utiliser la tondeuse sur des pentes trop raides. *Cela réduit le risque de perte de contrôle, de glissade et de chute pouvant entraîner des blessures.*
m) Lorsqu'on travaille sur des pentes, faire toujours attention à son rythme, toujours travailler en travers de la pente, jamais en montée ou en descente, et faire preuve de prudence lors des changements de direction. *Cela réduit le risque de perte de contrôle, de glissade et de chute pouvant entraîner des blessures.*
n) Faire preuve d'une extrême prudence lors de la marche arrière ou en tirant la tondeuse vers soi. Toujours être conscient de ce qui se trouve autour de soi. *Cela réduit le risque de trébuchement lors de l'utilisation de la tondeuse.*
q) Ne pas toucher les lames et autres pièces mobiles dangereuses lorsqu'elles sont encore en mouvement. *Cela réduit le risque de blessures causées par les pièces en mouvement.*
r) Lors de l'élimination du bourrage ou du nettoyage de la tondeuse, vérifier que tous les inter-rupteurs d'alimentation sont éteints et que la batterie est débranchée. *Un fonctionnement ino-piné de la tondeuse peut entraîner des blessures graves*.

2.3 ENTRETIEN ET REMISAGE

⚠ Débrancher la machine de l'alimentation électrique et lire les instructions correspondantes avant de commencer toute opération de nettoyage ou d'entretien. Porter des vêtements appropriés et des gants de travail dans toutes les situations entraînant un risque pour les mains.

⚠ Ne jamais utiliser la machine si certaines de ses pièces sont usées ou endommagées. Les pièces défectueuses ou détériorées doivent être remplacées et ne doivent jamais être réparées. Utiliser uniquement des pièces de rechange originales : l'utilisation de pièces de rechange non originales et/ou mal montées compromet la sécurité de la machine, peut provoquer des accidents ou des blessures et dégage le Fabricant de toute obligation ou responsabilité.

IMPORTANT *Toutes les opérations d'entretien et de réglage non décrites dans ce manuel doivent être effectuées par son Revendeur ou par un Centre spécialisé, qui dispose des connaissances et des équipements nécessaires afin que le travail soit effectué correctement, en conservant le niveau de sécurité d'origine de la machine. Les opérations effectuées dans des structures inadaptées ou par des personnes non qualifiées annulent toute garantie et toute obligation ou responsabilité du Fabricant.*

1. Après chaque utilisation, débrancher la machine et vérifier qu'elle n'est pas endommagée.
2. Maintenir les écrous et les vis bien serrés, de façon à ce que la machine fonctionne toujours en toute sécurité. Un entretien régulier est essentiel pour la sécurité et le maintien du niveau de performances.
3. Contrôler périodiquement que les vis de l'organe de coupe sont serrées correctement.
4. Porter des gants de travail pour manœuvrer l'organe de coupe, pour le démonter ou le remonter.
5. En cas d'affûtage de l'organe de coupe, il est important d'en soigner l'équilibrage. Toutes les opérations concernant l'organe de coupe (démontage, affûtage, équilibrage, remontage et/ou remplacement) sont des travaux compliqués qui demandent une compétence spécifique outre à l'utilisation d'équipements spéciaux ; pour des raisons de sécurité, il faut donc toujours les faire exécuter dans un centre spécialisé.
6. Pendant les opérations de réglage de la machine, faire attention afin d'éviter de se coincer les doigts entre l'organe de coupe en mouvement et les parties fixes de la machine.
7. Ne pas toucher l'organe de coupe tant que la machine n'est pas débranchée de la prise de courant et que l'organe de coupe n'est pas complètement à l'arrêt. Pendant les interventions sur l'organe de coupe, faire attention car l'organe de coupe peut se déplacer, même si la machine n'est pas branchée à l'alimentation.
8. Vérifier fréquemment la protection d'éjection latérale, ou la protection d'éjection arrière, le bac de ramassage pour s'assurer qu'ils ne sont pas usés ou détériorés. Les remplacer s'ils sont endommagés.
9. Remplacer les autocollants reportant des instructions et des messages d'avertissement qui seraient devenus illisibles.
10. Remiser la machine dans un lieu inaccessible aux enfants.
11. Laisser le moteur refroidir avant de placer la machine dans un endroit quelconque.
12. Pour réduire le risque d'incendie, débarrasser la machine, et en particulier le moteur, des résidus d'herbe, de feuilles ou d'excès de graisse. Toujours vider le bac de ramassage et ne pas laisser de récipients avec l'herbe coupée à l'intérieur d'un local.

2.4 BATTERIE/CHARGEUR DE BATTERIE

⚠ ATTENTION

Les normes de sécurité suivantes complètent les prescriptions de sécurité figurant dans la notice du chargeur de batterie.

- Pour charger la batterie, utiliser uniquement des chargeurs de batterie recommandés par le fabricant. Un chargeur de batterie inadéquat peut provoquer une électrocution, une surchauffe ou une fuite de liquide corrosif de la batterie.
- Utiliser uniquement des batteries spécifiques prévues pour l'outil en question. L'utilisation d'autres batteries peut provoquer des lésions et entraîne des risques d'incendie.
- Lorsque la batterie n'est pas utilisée, la tenir loin de toutes agrafes, pièces de monnaie, clés, clous, vis ou autres petits objets métalliques, qui pourraient provoquer un court-circuit des contacts. Un court-circuit entre les contacts de la batterie peut provoquer des combustions ou des incendies.
- Ne pas utiliser le chargeur de batterie dans des lieux contenant des vapeurs, des substances inflammables ou sur des surfaces facilement inflammables, comme le papier, le tissu, etc. Pendant le rechargement, le chargeur de batterie chauffe et peut provoquer un incendie.
- Pendant le transport, veiller à ce que les bornes des accumulateurs n'entrent pas en contact entre elles ; ne pas utiliser des caisses métalliques pour le transport.

2.5 PROTECTION DE L'ENVIRONNEMENT

La protection de l'environnement doit être un aspect important et prioritaire pour l'emploi de la machine, au profit de la société civile et de l'environnement où nous vivons.

- Éviter de déranger le voisinage. Utiliser la machine uniquement à des heures raisonnables (ni tôt le matin ni tard le soir pour ne pas déranger).
- Pendant le travail, une certaine quantité d'huile nécessaire pour la lubrification de la chaîne se disperse dans l'environnement ; pour cette raison, il ne faut employer que des huiles biodégradables spécifiques pour cette utilisation. L'emploi d'une huile minérale ou d'une huile pour moteurs provoque de graves dommages à l'environnement.
- Suivre scrupuleusement les normes locales pour l'élimination des emballages, des pièces détériorées ou de tout élément ayant un effet important sur l'environnement ; ces déchets ne doivent pas être jetés à la poubelle, mais doivent être séparés et confiés aux centres de collecte prévus, qui procèderont au recyclage des matériaux.
- Suivre scrupuleusement les normes locales pour l'élimination des déchets.
- Au moment de la mise hors service, ne pas abandonner la machine dans l'environnement, mais la livrer à un centre de collecte, en suivant les normes locales en vigueur.

Ne pas jeter les équipements électriques dans les déchets ménagers. Selon la Directive européenne 2012/19/UE sur les déchets d'équipements électriques et électroniques et son application conformément aux normes nationales, les équipements électriques usés doivent être collectés séparément, afin d'être réutilisés de façon éco-compatible. Si les équipements électriques sont éliminés dans une décharge ou sur un terrain vague, les substances dangereuses peuvent atteindre la nappe d'eau souterraine et entrer dans la chaîne alimentaire, nuisant à la santé et au bien-être des personnes. Pour des informations plus approfondies sur l'élimination de ce produit, contacter l'autorité compétente pour l'élimination des déchets ménagers ou son revendeur.

Éliminer la batterie en fin de vie tout en respectant notre environnement. La batterie contient du matériel qui est dangereux pour vous et pour l'environnement. Celle-ci doit être retirée et éliminée séparément dans une structure qui accepte les batteries au lithium-ion.

Le tri différentiel des produits et emballages usagés permet le recyclage des matériaux et leur réutilisation. La réutilisation des matériaux recyclés nous aide à empêcher la pollution de l'environnement et à réduire la demande de matières premières.

3. CONNAÎTRE LA MACHINE

3.1 DESCRIPTION DE LA MACHINE ET UTILISATION PRÉVUE

Cette machine est une tondeuse à gazon à conducteur à pied.
La machine est composée pour l'essentiel d'un moteur actionnant un organe de coupe contenu dans un carter, équipé de roues et d'un guidon.
Le conducteur est en mesure de conduire la machine et d'actionner les commandes principales en se tenant toujours derrière le guidon et donc à distance de sécurité de l'organe de coupe rotatif.
Si l'opérateur s'éloigne de la machine, le moteur et l'organe rotatif s'arrêtent dans les secondes qui suivent.

3.1.1 Usage prévu

Cette machine est conçue et construite pour la tonte de l'herbe dans les jardins et les zones herbeuses, exécutée en présence d'un opérateur à pied.
En général, cette machine peut :
1. Tondre l'herbe et la recueillir dans le sac de ramassage.

3.1.2 Usage impropre

Tout usage autre que ceux cités ci-dessus peut se révéler dangereux et nuire aux personnes et/ou aux choses.
Font partie de l'usage impropre (à titre d'exemple, mais pas seulement) :
- Transporter d'autres personnes, des enfants ou des animaux sur la machine car ils risqueraient de tomber et de se provoquer de graves lésions ou de nuire à une conduite sûre.
- Se faire transporter par la machine.
- Utiliser la machine pour remorquer ou pousser des charges.
- Actionner l'organe de coupe sur des sections non herbeuses.
- Utiliser la machine pour ramasser des feuilles ou des détritus.
- Utiliser la machine pour régulariser les haies ou pour couper la végétation non herbeuse.
- Utiliser la machine par plus d'une personne.

IMPORTANT *L'usage impropre de la machine implique la déchéance de la garantie et soulève le fabricant de toute responsabilité, en reportant sur l'utilisateur tous les frais dérivants de dommages ou de lésions corporelles à l'utilisateur ou des tiers.*

3.1.3 Typologie d'utilisateur

Cette machine est destinée à être utilisée par des particuliers, à savoir des opérateurs non professionnels.
Cette machine est destinée à un « usage amateur ».

IMPORTANT *La machine doit être utilisée par un seul opérateur.*

3.2 PRINCIPAUX COMPOSANTS (Fig. 1)

A. **Châssis :** il s'agit du carter qui renferme l'organe de coupe rotatif.

B. **Moteur :** il fournit le mouvement de l'organe de coupe.

C. **Organe de coupe :** il s'agit de l'élément chargé de couper l'herbe.

D. **Protection de déchargement arrière :** il s'agit d'une protection de sécurité qui empêche que les objets éventuellement recueillis par l'organe de coupe ne soient éjectés loin de la machine.

E. **Sac de ramassage :** en plus de la fonction de ramassage de l'herbe coupée, il constitue un élément de sécurité empêchant les éventuels objets ramassés par les organes de coupe d'être éjectés loin de la machine.

F. **Guidon :** il s'agit du poste de travail de l'opérateur. Grâce à sa longueur, l'opérateur maintient toujours la distance de sécurité par rapport à l'organe de coupe rotatif pendant le travail.

G. **Commande de l'interrupteur :** elle démarre/arrête le moteur et en même temps elle engage/désengage l'organe de coupe.

H. **Volet d'accès au compartiment batterie**

I. **Clé de sécurité (Dispositif de désactivation) :** La clé active/désactive le circuit électrique de la machine.

J. **Batterie** *(si non fournie avec la machine, voir chap. 13 « équipements sur demande ») :* elle fournit de l'énergie pour le démarrage du moteur ; ses caractéristiques et ses règles d'utilisation sont décrites dans un manuel spécifique.

K. **Chargeur de batterie** *(si non fournie avec la machine, voir chap. 13 « équipements à la demande ») :* dispositif qui s'utilise pour recharger la batterie.

3.3 ÉTIQUETTE D'IDENTIFICATION (Fig. 1)

1. Niveau de puissance sonore.
2. Marque de conformité CE.
3. Année de fabrication.
4. Type de machine.
5. Numéro de série.
6. Nom et adresse du Fabricant.
7. Code article.
8. Vitesse max. de fonctionnement du moteur.
9. Poids en kg.
10. Tension d'alimentation.
11. Indice de protection électrique.
12. Puissance nominale.

IMPORTANT *Utiliser les données figurant sur l'étiquette d'identification du produit chaque fois que vous contactez l'atelier autorisé.*

IMPORTANT *L'exemple de la déclaration de conformité se trouve aux dernières pages du manuel.*

3.4 SIGNALÉTIQUE DE SÉCURITÉ (Fig. 2).

Divers symboles sont apposés sur la machine.
Signification des symboles :

Attention. Lire les instructions avant d'utiliser la machine.

Danger ! Risque d'éjection d'objets. Tenir les personnes à l'extérieur de la zone de travail pendant l'utilisation.

Faire attention à l'organe de coupe tranchant. Ne pas introduire les mains ou les pieds dans le logement de l'organe de coupe. L'organe de coupe continue à tourner même après l'arrêt du moteur. Retirer la batterie avant d'effectuer tout contrôle, tout nettoyage ou toute intervention d'entretien/ réglage sur la machine.

Uniquement pour tondeuses à gazon électriques avec alimentation par réseau.

Uniquement pour tondeuses à gazon électriques avec alimentation par réseau.

IMPORTANT *Les étiquettes autocollantes abîmées ou devenues illisibles doivent être remplacées. Demander de nouvelles étiquettes à son centre d'assistance agréé.*

4. MONTAGE

⚠ ***Les normes de sécurité à suivre sont décrites au chap. 2. Respecter scrupuleusement ces indications pour ne pas s'exposer à de graves risques ou dangers.***

Pour des raisons de stockage et de transport, certains éléments de la machine ne sont pas assemblés directement en usine mais doivent être montés après déballage. Pour leur montage, suivre les consignes suivantes.

⚠ ***Le déballage de la machine et l'achèvement du montage doivent être effectués sur une surface plane et solide, avec un espace suffisant pour la manutention de la machine et des emballages, en utilisant toujours les outils appropriés. Ne pas utiliser la machine avant d'avoir terminé les opérations indiquées à la section « MONTAGE ».***

⚠ ***Avant d'effectuer le montage, vérifier que la clé de sécurité n'est pas insérée dans son logement.***

4.1 DÉBALLAGE (Fig. 3)

4.2 MONTAGE DU SAC (Fig. 4÷6)

4.3 MONTAGE DU GUIDON (Fig. 7÷15)

5. COMMANDES DE CONTRÔLE

5.1 CLÉ DE SÉCURITÉ (DISPOSITIF DE DÉSACTIVATION)

La clé (Fig. 16.A), située à l'intérieur du compartiment batterie, active et désactive le circuit électrique de la machine.
Quand on enlève la clé, le circuit électrique se désactive complètement pour empêcher tout usage incontrôlé de la machine.

IMPORTANT *Retirer la clé de sécurité à chaque fois que la machine n'est pas utilisée ou laissée sans surveillance.*

5.2 COMMANDE DE L'INTERRUPTEUR

La commande de l'interrupteur (Fig. 17.A, Fig. 17.A.1) démarre/arrête le moteur et en même temps elle engage/désengage l'organe de coupe.
Les positions indiquées correspondent à :

Démarrage. Pour le démarrage, appuyer sur le bouton de sécurité (Fig. 17.A.1), tirer le levier (Fig. 17.A).

Embrayage de l'organe de coupe. Le démarrage du moteur provoque l'engagement simultané de l'organe de coupe.

Arrêt. Le moteur s'arrête automatiquement au moment du relâchement du levier (Fig. 17.A).

6. UTILISATION DE LA MACHINE

⚠ ***Les normes de sécurité à suivre sont décrites au chap. 2. Respecter scrupuleusement ces indications pour ne pas s'exposer à de graves risques ou dangers.***

6.1 OPÉRATIONS PRÉLIMINAIRES

S'assurer que la clé de sécurité ne soit pas insérée dans son siège.

mettre la machine en position horizontale et bien appuyée sur le terrain ;

⚠ ***Exécuter cette opération quand l'organe de coupe est à l'arrêt.***

6.1.1 Contrôle et recharge de la batterie (Fig. 18)

6.1.2 Préparation à la tonte et au ramassage de l'herbe dans le sac de ramassage (Fig. 19)

6.1.3 Réglage de la hauteur de la tonte (Fig. 20÷21)

6.1.4 Réglage de la hauteur/l'inclinaison du guidon (Fig. 15)

6.2 CONTRÔLES DE SÉCURITÉ

⚠ ***Toujours effectuer les contrôles de sécurité avant l'utilisation.***

6.2.1 Contrôle de sécurité général

Objet	Résultat
Poignées	Nettoyées, sèches.
Guidon	Fixé correctement et solidement à la machine.
Organe de coupe	Propre, non endommagé ou usé, en bon état, bien aiguisé.
Protection du déchargement arrière ; sac de ramassage	En bon état. Aucune détérioration. Montés correctement. Les remplacer s'ils sont endommagés.
Commande de l'interrupteur	Le levier doit bouger librement, sans besoin de forcer, et au relâchement il doit retourner automatiquement et rapidement dans la position neutre.
Batterie	Aucun dommage à son boîtier, aucune infiltration de liquide.
Vis/écrous sur la machine et sur l'organe de coupe	Bien serrés (pas desserrés). Non abîmés ou usés.
Passages de l'air de refroidissement	Non bouchés
Machine	Aucun signe d'endommagement ou d'usure. Aucune vibration anormale. Aucun bruit anormal.

Action	Résultat
1. Faire démarrer la machine (paragr. 6.3). **2.** Relâcher la commande interrupteur (Fig. 26).	**1.** L'organe de coupe doit se déplacer. **2.** Le levier de sécurité doit bouger librement, sans besoin de forcer, et au relâchement il doit retourner automatiquement et rapidement dans la position neutre en déterminant l'arrêt de l'organe de coupe.

⚠ ***Si l'un des résultats diffère de ce qui est indiqué dans les tableaux, ne pas utiliser la machine ! S'adresser à un centre d'assistance pour les contrôles nécessaires et la réparation.***

6.3 DÉMARRAGE (Fig. 22÷25)

REMARQUE *Démarrer la machine sur une surface plane, sans obstacle ou de l'herbe haute.*

⚠ ***Le démarrage du moteur provoque l'engagement simultané de l'organe de coupe.***

6.4 TRAVAIL (Fig. 26)

IMPORTANT *Au cas où le moteur s'arrête à cause d'une surchauffe pendant le travail, il faut attendre environ 5 minutes avant de pouvoir le remettre en marche.*

6.4.1 Tonte de l'herbe (Fig. 27)

REMARQUE *Adapter la vitesse d'avance et la hauteur de tonte aux conditions du gazon (hauteur, densité et humidité de l'herbe) et à la quantité d'herbe retirée.*

6.4.2 Vidange du sac de ramassage (Fig. 28÷,29)

6.5 ARRÊT (Fig. 28)

⚠ ***L'organe de coupe continue à tourner pendant quelques secondes même après sa désactivation ou après la coupure du moteur.***

IMPORTANT *Toujours arrêter la machine.*

- *Pendant les déplacements d'une zone de travail à une autre.*
- *Pour traverser des surfaces non herbeuses.*
- *À chaque fois qu'il faut passer un obstacle.*
- *Avant de régler la hauteur de tonte.*
- *À chaque démontage ou remontage du sac de ramassage.*

6.6 APRÈS L'UTILISATION

1. Ouvrir le volet et retirer la clé de sécurité.
2. Retirer la batterie de son logement et la recharger (par 7.2.3).
3. Laisser le moteur refroidir avant de ranger la machine dans un local quelconque.
4. Effectuer le nettoyage (paragr. 7.3).
5. Contrôler qu'il n'y a pas de composants desserrés ou endommagés. Le cas échéant, remplacer les composants endommagés et serrer les vis et les boulons éventuellement desserrés ou contacter le centre d'assistance autorisé.
6. Contrôle des dommages éventuellement présents sur la machine. Si nécessaire, contacter le centre d'assistance agréé.

IMPORTANT *Retirer la clé de sécurité à chaque fois que la machine n'est pas utilisée ou laissée sans surveillance.*

7. ENTRETIEN

⚠ ***Les normes de sécurité à suivre sont décrites au chap. 2. Respecter scrupuleusement ces indications pour ne pas s'exposer à de graves risques ou dangers.***

⚠ ***Avant d'effectuer tout contrôle, tout nettoyage ou toute intervention d'entretien/réglage sur la machine :***

- ***Arrêter la machine.***
- ***Enlever la clé de sécurité, (ne jamais laisser la clé insérée ou à la portée d'enfants ou de personnes non compétentes).***
- ***Déposer la batterie.***
- ***Vérifier que toutes les pièces en mouvement se sont arrêtées complètement.***

- ***Laisser le moteur refroidir avant de ranger la machine dans tout endroit.***
- ***Porter des vêtements adéquats et des gants de travail dans toutes les situations à risque pour les mains.***
- ***Lire les instructions correspondantes.***

7.1 BATTERIE

7.1.1 Autonomie de la batterie

L'autonomie de la batterie (et donc la surface de gazon pouvant être tondue avant son rechargement) est essentiellement conditionnée par :

a. Des facteurs ambiants qui produisent un plus grand besoin en énergie :

– Coupe d'herbe dense, haute, humide.

b. Largeur de coupe de la machine ; plus d'ampleur, plus grand besoin d'énergie.

c. Comportements de l'utilisateur à éviter :

– Démarrages et arrêts fréquents pendant le travail.
– Une hauteur de coupe trop basse par rapport aux conditions de l'herbe.
– Une vitesse d'avancement trop élevée par rapport à la quantité d'herbe à couper.

REMARQUE *Pendant le travail, la batterie est protégée contre le déchargement total par un dispositif de protection qui éteint la machine et en bloque son fonctionnement.*

Pour optimiser l'autonomie de la batterie, il est toujours souhaitable de :
– Couper l'herbe lorsque le gazon est sec.
– Couper l'herbe fréquemment de façon à ne pas lui faire atteindre une hauteur élevée.
– Établir une hauteur de coupe supérieure lorsque l'herbe est très haute et effectuer un deuxième passage à une hauteur inférieure.

Si l'on veut utiliser la machine pour des sessions de travail plus longues par rapport à ce que la batterie standard permet, il est possible de :
– Acheter une deuxième batterie standard pour remplacer immédiatement la batterie déchargée, sans pour autant nuire à la continuité d'utilisation.
– Acheter une batterie ayant une plus grande autonomie par rapport à la batterie standard (paragr. 13.2).

7.1.2 Dépose et recharge de la batterie (Fig. 30÷32)

REMARQUE *La batterie est munie d'une protection qui empêche son rechargement si la température ambiante n'est pas comprise entre 0 °C et +40 °C.*

REMARQUE *La batterie peut être rechargée à tout moment, même partiellement, sans aucun risque de l'abîmer.*

7.2 NETTOYAGE

Après chaque utilisation, effectuer les opérations de nettoyage en suivant les instructions ci-après.

7.2.1 Nettoyage de la machine

- Ne pas utiliser de jets d'eau et éviter de mouiller le moteur et les composants électriques.
- Ne pas employer de liquides agressifs pour le nettoyage du châssis.
- Pour réduire le risque d'incendie, débarrasser la machine, et en particulier le moteur, des résidus d'herbe, de feuilles ou d'excès de graisse.

7.2.2 Nettoyage de l'ensemble de l'organe de coupe

IMPORTANT *Incliner la machine latéralement, en s'assurant de la stabilité de la machine avant d'effectuer tout type d'intervention.*

Enlever les détritus d'herbes et la boue qui se sont accumulés à l'intérieur du châssis, pour éviter qu'en séchant ils ne rendent le prochain démarrage particulièrement difficile.

7.2.3 Nettoyage des grilles d'aspiration de l'air de refroidissement

Pour éviter la surchauffe et l'endommagement du moteur ou de la batterie, s'assurer toujours que les grilles d'aspiration de l'air de refroidissement soient nettoyées et libres de tous détritus.

Procéder de la façon suivante :
1. Incliner la machine latéralement, en s'assurant de la stabilité de la machine.
2. Souffler un jet d'air comprimé à travers les ouvertures des grilles d'aspiration de l'air de refroidissement (fig. 34).

7.2.4 Nettoyage du sac

1. Vider le sac de ramassage.
2. Le secouer pour éliminer les résidus d'herbe et de terre.
3. Laver, rincer et replacer le sac de façon à favoriser un séchage rapide.

7.3 ORGANE DE COUPE

Un organe de coupe mal aiguisé arrache l'herbe et fait jaunir la pelouse.

⚠ ***Ne pas toucher l'organe de coupe avant d'avoir retirer la clé et que l'organe de coupe ne soit complètement à l'arrêt. Faire attention à ce que l'organe de coupe puisse se déplacer, même si la clé a été enlevée.***

⚠ ***Toutes les opérations concernant les organes de coupe (démontage, affûtage, équilibrage, réparation, remontage et/ou remplacement) sont des travaux compliqués qui demandent une compétence spécifique outre à l'utilisation d'équipements spéciaux ; pour des raisons de sécurité, il faut donc toujours les faire exécuter dans un centre spécialisé.***

⚠ ***Toujours remplacer l'organe de coupe détérioré, tordu ou usé, ainsi que ses vis, pour maintenir l'équilibrage.***

IMPORTANT *Toujours utiliser des organes de coupe d'origine, portant le code indiqué dans le tableau « Données techniques ».*

Étant donné l'évolution du produit, les organes de coupe cités dans le tableau « Données techniques » pourraient être remplacés dans le futur par d'autres organes, ayant des caractéristiques analogues d'interchangeabilité et de sécurité de fonctionnement.

8. STOCKAGE

8.1 STOCKAGE DE LA MACHINE

⚠ ***Mettre la machine uniquement en position horizontale et bien appuyée sur le terrain. Ne pas remiser la machine en position verticale.***

Lorsque la machine doit être stockée :

1. Laisser refroidir le moteur
2. Retirer la clé de sécurité.
3. Retirer la batterie de son logement et la recharger (paragr. 7.2.2).
4. Effectuer le nettoyage (paragr. 7.3).
5. Stocker la machine :
   - dans un endroit sec ;
   - à l'abri des intempéries ;
   - de préférence recouverte d'une toile ;
   - dans un endroit inaccessible aux enfants ;
   - après avoir retiré les clés ou les outils utilisés pour l'entretien..

8.2 STOCKAGE DE LA BATTERIE

Si la batterie n'est pas chargée pendant longtemps, il faut la conserver toujours à l'ombre, au frais et dans des environnements sans humidité avec une température ambiante entre 0~45 °C.

IMPORTANT *En cas d'inactivité prolongée, recharger la batterie tous les deux mois pour prolonger sa durée.*

9. MANUTENTION ET TRANSPORT

À chaque fois qu'il est nécessaire de déplacer, soulever, transporter ou incliner la machine, il faut :

- arrêter la machine (paragr. 6.5) ;
- enlever la clé de sécurité ;
- vérifier que toutes les pièces en mouvement se sont complètement arrêtées ;
- porter des gants de travail robustes ;
- prendre la machine par des points qui offrent une prise sûre, en tenant compte de son poids et de la répartition du poids ;
- employer un nombre de personnes adéquat au poids de la machine et aux caractéristiques du moyen de transport ou de l'endroit où la machine doit être placée ou retirée ;
- S'assurer que la manutention de la machine ne provoque pas de dommages ou de lésions.

Pour transporter la machine à l'aide d'un camion ou d'une remorque, il faut :

1. utiliser des rampes d'accès résistantes, d'une longueur et une largeur adéquates ;
2. abaisser l'ensemble des organes de coupe ;
3. la positionner de façon à ce qu'elle ne représente aucun danger ;
4. La bloquer solidement au véhicule de transport à l'aide de cordes et de sangles pour éviter son renversement.

10. ASSISTANCE ET RÉPARATIONS

Ce manuel fournit toutes les indications nécessaires pour utiliser la machine et pour effectuer correctement l'entretien de base à la charge de l'utilisateur. Toutes les interventions de réglage et d'entretien qui ne sont pas décrites dans ce manuel doivent être exécutées par le concessionnaire ou un centre spécialisé.
Les opérations exécutées dans des structures inadéquates ou par des personnes non qualifiées entraînent la caducité de toute forme de garantie que ce soit et de toute obligation ou responsabilité du fabricant.

- Les pièces de rechange et les accessoires qui ne sont pas d'origine ne sont pas approuvés ; l'utilisation de pièces de rechange et d'accessoires qui ne sont pas d'origine compromet la sécurité de la machine et dégage le fabricant de toute obligation ou responsabilité.
- Les pièces de rechange d'origine sont fournies par les ateliers d'assistance et par les concessionnaires agréés.

11. COUVERTURE DE LA GARANTIE

Les conditions de garantie s'adressent uniquement aux consommateurs, c'est-à-dire aux utilisateurs non professionnels.
La garantie couvre tous les défauts de qualité des matériaux et de fabrication, qui seront vérifiés, pendant toute la période de validité de la garantie, par votre revendeur ou votre centre spécialisé.
L'application de la garantie se limite à la réparation ou à la substitution du composant défectueux.
Nous conseillons de confier la machine une fois par an à un atelier d'assistance agréé pour l'entretien, l'assistance et le contrôle des dispositifs de sécurité.
L'application de la garantie est soumise à un entretien régulier de la machine.
La garantie ne couvre pas les dommages dus à :

- Manque de connaissance des documents joints (Manuel d'utilisation).
- Utilisation professionnelle.
- Inattention, négligence.
- Causes externes (éclairs, chocs, présence de corps étrangers à l'intérieur de la machine) ou accident.
- Emploi et montage impropres ou non autorisés par le fabricant.
- Mauvais entretien.
- Modification de la machine.
- Emploi de pièces de rechange non originales (pièces adaptables).
- Emploi d'accessoires non fournis ou non approuvés par le fabricant.

La garantie ne couvre pas non plus :

- Les opérations d'entretien (décrites dans le manuel d'utilisation).
- L'usure normale des matériaux de consommation comme les organes de coupe, les roues, les boulons de sécurité et les câblages.
- L'usure normale.
- Détérioration esthétique de la machine due à son utilisation.
- Les supports des organes de coupe.
- Les éventuels frais annexes dus à l'activation de la garantie, comme le déplacement chez l'utilisateur, le transport de la machine chez le revendeur, la location d'équipements pour sa substitution ou l'appel à une société tierce pour tous les opérations d'entretien.

L'utilisateur est protégé par les lois en vigueur sur le territoire national. Les droits de l'utilisateur prévus par ses propres lois nationales ne sont aucunement limités par la présente garantie.

12. IDENTIFICATION DES ANOMALIES

Si les anomalies persistent après avoir appliqué les solutions décrites ci-dessus, contacter le revendeur.

PROBLÈME	CAUSE PROBABLE	SOLUTIONS
1. Lorsque l'interrupteur est actionné, le moteur ne démarre pas.	Clef de sécurité absente ou mal insérée.	Insérer la clé (Fig. 16.A).
	Batterie absente ou mal logée.	Ouvrir le volet et vérifier que la batterie est correctement logée (Fig. 23).
	Batterie déchargée.	Vérifier l'état de chargement et recharger la batterie (paragr. 7.1.2).
	Démarrage non immédiat du moteur.	Maintenir la commande de l'interrupteur pressée pendant 2 à 3 secondes (Fig. 25).
	Intervention de la protection thermique pour surchauffe du moteur.	Attendre au moins 5 minutes avant de redémarrer la machine.
2. Le moteur est en marche mais l'organe de coupe ne tourne pas.	Fixation de l'organe de coupe desserrée.	Arrêter immédiatement le moteur et retirer la clé de sécurité. Contacter un centre d'assistance pour les contrôles, les remplacements ou les réparations (paragr. 7.3).
3. Le moteur s'arrête pendant le travail.	Batterie mal logée.	Ouvrir le volet et vérifier que la batterie est correctement logée (Fig. 23).
	Batterie déchargée.	Vérifier l'état de chargement et recharger la batterie (paragr. 7.1.2).
	Obstructions qui empêchent la rotation de l'organe de coupe.	Enlever la clé de sécurité, mettre des gants de travail et enlever l'herbe ou les détritus présents dans la partie inférieure de la machine et/ou dans le canal de déchargement.
	Intervention de la protection thermique pour surchauffe du moteur.	Nettoyer les grilles d'aspiration de l'air de refroidissement (paragr. 7.2.3). Attendre au moins 5 minutes avant de redémarrer la machine.
3. Le moteur s'arrête pendant le travail.	Intervention de la protection thermique suite à une absorption de courant trop élevée due à : • Tonte de l'herbe trop haute. • Obstructions qui empêchent la rotation de l'organe de coupe. • Trop de détritus d'herbe qui se sont accumulés à l'intérieur du châssis et dans le canal de déchargement.	• Établir une hauteur de coupe supérieure lorsque l'herbe est très haute et effectuer un deuxième passage à une hauteur inférieure. • Retirer les obstructions (paragr. 7.2.2). • Nettoyer la machine (paragr. 7.2.1, 7.2.2, 7.2.3) Attendre au moins 5 minutes avant de redémarrer la machine.
4. L'herba coupée n'est plus ramassée dans le sac de ramassage.	L'organe de coupe a frappé un corps étranger et il a subit un coup.	Arrêter immédiatement le moteur et retirer la clé de sécurité. Vérifier d'éventuels dommages et s'adresser à un centre d'assistance pour remplacer éventuellement l'organe de coupe (paragr. 7.3).
	L'intérieur du châssis est sale.	Nettoyer l'intérieur du châssis pour faciliter l'évacuation de l'herbe vers le sac de ramassage (paragr. 7.2.2).
5. L'herbe est difficile à couper.	L'organe de coupe n'est pas en bon état.	Contacter un centre d'assistance pour l'affûtage ou le remplacement de l'organe de coupe.

6. Vous percevez des bruits et/ou vibrations excessives pendant le travail.	Fixation de l'organe de coupe desserrée ou organe de coupe endommagé.	Arrêter immédiatement le moteur et retirer la clé de sécurité. Contacter un centre d'assistance pour les contrôles, les remplacements ou les réparations (paragr. 7.3).
7. L'autonomie de la batterie est insuffisante.	Conditions d'utilisation difficiles avec plus grande absorption de courant.	Optimiser l'utilisation (paragr. 7.1.1).
	Batterie insuffisante par rapport aux exigences de travail.	Utiliser une deuxième batterie ou une batterie majorée (paragr. 13.1).
8. Le chargeur de batterie n'effectue pas le rechargement de la batterie.	Batterie mal insérée dans le chargeur de batterie.	Vérifier si le branchement est correct (paragr. 7.1.2)
	Conditions environnementales non adéquates.	Effectuer la recharge dans un milieu présentant une température adéquate (voir livret d'instructions de la batterie/chargeur de batterie).
	Contacts sales.	Nettoyer les contacts.
	Absence de tension au chargeur de batterie.	Vérifier que la fiche est bien insérée et qu'il y a de la tension au niveau de la prise de courant.
	Chargeur de batterie défectueux.	Remplacer par une pièce de rechange originale.
		Si l'inconvénient continue, consulter le livret de la batterie/chargeur de batterie.

13. ACCESSOIRES SUR DEMANDE

13.1 BATTERIE

Des batteries de différentes capacités sont disponibles afin de satisfaire les exigences de travail spécifiques (Fig. 35). Les batteries homologuées pour cette machine sont listées dans le tableau « Données techniques ».

13.2 CHARGEUR DE BATTERIE

Dispositif utilisé pour recharger la batterie (Fig. 36).

HR

POZOR!: PRIJE UPORABE STROJA PAŽLJIVO PROČITAJTE OVAJ PRIRUČNIK. Čuvati za svaku sljedeću uporabu.

KAZALO

1. OPĆENITO 1
   1.1 Kako se služiti priručnikom 1
   1.2 Referencije 1
2. SIGURNOSNE UPUTE 1
   2.1 OPĆA SIGURNOSNA UPOZORENJA ZA ELEKTRIČNE ALATE 1
   2.2 OPĆA SIGURNOSNA UPOZORENJA ZA KOSILICE 3
   2.3 ODRŽAVANJE I SKLADIŠTENJE 3
   2.4 BATERIJA/punjač baterije 4
   2.5 Zaštita okoliša 4
3. POZNAVANJE STROJA 4
   3.1 Opis stroja i predviđena uporaba 4
   3.2 Glavne komponente (sl. 1) 5
   3.3 Identifikacijska naljepnica (sl. 1) 5
   3.4 Sigurnosna signalizacija (sl. 2). 5
4. MONTIRANJE 5
   4.1 Raspakiravanje (sl. 3) 6
   4.2 Montaža košare (sl. 4 ÷ 6) 6
   4.3 Montaža drške (sl. 7÷15) 6
5. UPRAVLJAČKI ELEMENTI 6
   5.1 Sigurnosni ključ (naprava za deaktiviranje) 6
   5.2 Upravljački prekidač 6
6. UPORABA STROJA 6
   6.1 Pripremne radnje 6
   6.2 Sigurnosne kontrole 6
   6.3 Pokretanje (sl. 22÷25) 7
   6.4 Rad (sl. 26) 7
   6.5 Zaustavljanje (sl. 28) 7
   6.6 Nakon korištenja 7
7. ODRŽAVANJE 7
   7.1 Baterija 7
   7.2 Čišćenje 8
   7.3 Nož 8
8. SKLADIŠTENJE 8
   8.1 Skladištenje stroja 8
   8.2 Skladištenje baterije 8
9. PREMJEŠTANJE I PRIJEVOZ 8
10. SERVISIRANJE I POPRAVCI 9
11. ŠTO JAMSTVO POKRIVA 9
12. UTVRĐIVANJE NEPRAVILNOSTI 9
13. DODATNA OPREMA PO NARUDŽBI 10
   13.1 Baterije 10
   13.2 Punjač baterija 10

1. OPĆENITO

1.1 KAKO SE SLUŽITI PRIRUČNIKOM

Određeni odjeljci u tekstu priručnika, koji sadrže informacije od posebnog značaja glede sigurnosti ili rada, različito su označeni prema sljedećem kriteriju:

NAPOMENA *ili* **VAŽNO** *Navodi detalje ili druge elemente u vezi s već prethodno naznačenim, u svrhu izbjegavanja oštećenja stroja ili prouzročenja štete.*

Simbol ⚠ ističe neku opasnost. Nepoštovanje upozorenja može dovesti do nanošenja tjelesnih ozljeda sebi ili trećima i/ili oštećenja.

Odlomci istaknuti sivim točkastim okvirom označavaju opcijske karakteristike koje nisu prisutne na svim modelima predočenim u ovom priručniku. Provjerite ima li vaš model dotičnu karakteristiku.

Sve naznake “prednje”, “stražnje”, “desno” i “lijevo” odnose se na radni položaj rukovatelja.

1.2 REFERENCIJE

1.2.1 Slike

Slike u ovim uputama za uporabu označene su brojevima 1, 2, 3 i tako dalje.
Komponente koje se vide na slikama označene su slovima A, B, C i tako dalje.
Jedna referencija komponente C na slici 2 označena je natpisom: “Vidi sl. 2.C” ili jednostavno “(Sl. 2.C)”.
Slike služe za orijentaciju. Stvarni komadi mogu se razlikovati od onih prikazanih.

1.2.2 Naslovi

Priručnik je podijeljen na poglavlja i na odlomke. Naslov odlomka “2.1 Osposobljavanje” je podnaslov poglavlja “2. Sigurnosne upute”. Referencije na naslove ili odlomke signaliziraju se kraticom pog. ili odl. i odgovarajućim brojem. Primjer: „2. pog.” ili „odl. 2.1”.

2. SIGURNOSNE UPUTE

2.1 OPĆA SIGURNOSNA UPOZORENJA ZA ELEKTRIČNE ALATE

⚠ ***POZOR Pročitajte sva sigurnosna upozorenja i upute.*** **Nepridržavanjem upozorenja i uputa mogu se prouzročiti električni udari, požari i/ili teške ozljede.**

Čuvajte sva upozorenja i upute za buduće potrebe.

Pojam „električni alat” u upozorenjima odnosi se na električni alat s napajanjem iz električne mreže (žičani) ili baterijski električni alat (bežični).

1) Sigurnost radnog područja

a) Radno područje održavajte čistim i dobro osvijetljenim. *U mračnim i neurednim prostorima povećana je mogućnost nesreća.*

b) Električni alat se ne smije koristiti u prostorima u kojima postoji rizik od eksplozije, u blizini zapaljivih tekućina, plina ili prašine. *Električni alati proizvode iskre koje mogu zapaliti prašinu ili paru.*

c) Za vrijeme rada električni alatom ne dopuštajte pristup djeci i nazočnim osobama. *Skretanje pozornosti može prouzročiti gubitak kontrole.*

2) Električna sigurnost

a) Utikači električnog alata moraju odgovarati utičnici. Nemojte nikad i ni na koji način preinačivati utikač. Nemojte rabiti adapterske utikače s električnim alatima koji imaju uzemljenje. *Uporabom nepreinačenih utikača i odgovarajućih utičnica smanjuje se rizik od električnog udara.*

b) Izbjegavajte dodir tijela s uzemljenim površinama ili površinama spojenim na uzemljenje kao što su cijevi, radijatori, štednjaci i hladnjaci. *Rizik od strujnog udara povećava se ako svojim tijelom dodirujete tlo.*

c) Nemojte upotrebljavati kosilicu u mokrim ili kišnim uvjetima. *To može povećati rizik od strujnog udara.*

d) Nemojte loše postupati s kabelom. Kabelom se nemojte nikad koristiti za prenošenje, povlačenje ili odspajanje električnog alata. Kabel držite daleko od izvora topline, ulja, oštrih rubova ili dijelova u pokretu. *Oštećeni ili zapleteni kabeli povećavaju rizik od električnog udara.*

e) Prilikom uporabe električnog alata na otvorenom koristite se produžnim kabelom prikladnim za vanjsku uporabu. *Uporabom kabela prikladnog za vanjsku uporabu smanjuje se rizik od električnog udara.*

f) Ako nije moguće izbjeći uporabu električnog alata na vlažnom mjestu, služite se napajanjem koje je zaštićeno uređajem za preostalu struju (RCD). *Uporabom RCD-a smanjuje se rizik od električnog udara.*

3) Osobna sigurnost

a) Budite oprezni, kontrolirajte ono što radite te razumno koristite električni alat. Električnim alatom nemojte se koristiti ako ste umorni odnosno pod utjecajem droga, alkohola ili lijekova. *Trenutak nepažnje za vrijeme rada električnim alatom može prouzročiti teške osobne ozljede.*

b) Koristite zaštitnu odjeću. Uvijek nosite zaštitne naočale. *Uporabom zaštitne opreme kao što su maske protiv prašine, protuklizna obuća, zaštitne kacige ili slušalice za uši, smanjuje se mogućnost osobnih ozljeda.*

c) Spriječite nenamjerna pokretanja. Prije stavljanja baterije, hvatanja ili prenošenja električnog alata uvjerite se da je aparat isključen. *Mogućnost nesreća se povećava ako električni alat prenosite držeći prst na prekidaču ili montirate bateriju dok je prekidač u položaju "ON".*

d) Prije uključivanja električnog alata uklonite sve ključeve ili alate za podešavanje. *Ključ ili drugi alat koji ostane u dodiru s okretnim dijelom, može prouzročiti osobne ozljede.*

e) Nemojte izgubiti ravnotežu. Uvijek održavajte potrebnu ravnotežu i prikladan oslonac. *Time se omogućava bolja kontrola nad električnim alatom u neočekivanim situacijama.*

f) Obucite prikladnu odjeću. Nemojte nositi široku odjeću ili nakit. Kosu, odjeću i rukavice držite daleko od dijelova u pokretu. *Raspuštena odjeća, nakit ili duga kosa se mogu zaplesti u dijelove u pokretu.*

g) Ako postoje uređaji koje treba spojiti na sustave za izvlačenje i sakupljanje prašine, uvjerite se da su oni spojeni i upotrebljavaju se na primjeren način. *Uporaba tih uređaja može smanjiti rizike povezane s prašinom.*

h) Kad uslijed česte uporabe budete dobro poznavali stroj, nemojte postati previše sigurni i zanemariti načela sigurnosti. *Nemarna radnja u djeliću sekunde može prouzročiti teške ozljede.*

4) Uporaba i čuvanje električnog alata

a) Nemojte preopterećivati električni alat. Služite se električnim alatom koji je prikladan poslu. *Prikladan električni alat bolje će obaviti posao, na sigurniji način te brzinom za koju je projektiran.*

b) Nemojte rabiti električni alat ako ga nije moguće uključiti ili isključiti pomoću prekidača. *Električni alat koji se ne može uključiti pomoću prekidača opasan je i treba ga popraviti.*

c) Prije bilo kakvog podešavanja, zamjene dodatne opreme ili prije spremanja samog električnog alata, izvadite akumulator iz njegovog sjedišta. *Ove preventivne sigurnosne mjere smanjuju rizik od slučajnog pokretanja električnog alata.*

d) Električne alate kojima se ne koristite spremite izvan dohvata djece i ne dopuštajte uporabu električnog alata osobama koje nisu upućene u njegov rad i nisu upoznate s ovim uputama. *Rukovanje električnim alatima od strane neiskusnih korisnika predstavlja opasnost.*

e) Vodite brigu o održavanju električnih alata. Provjerite usklađenost i slobodno kretanje pokretnih dijelova, utvrdite da na sastavnim dijelovima nema napuknuća te ispitajte sve uvjete koji bi mogli utjecati na rad električnog alata. U slučaju oštećenja električni alat treba popraviti prije ponovne uporabe. *Nedostatno održavanje uzrok je mnogim nesrećama.*

f) Rezne dijelove održavajte oštrima i čistima. *Primjerenim održavanjem reznih dijelova uz dobro naoštrene rezne elemente smanjuje se mogućnost njihovog zaglavljivanja te poboljšava kontrola nad njima.*

g) Električni alat i njegovu dodatnu opremu rabite prema priloženim uputama, imajući u vidu radne uvjete i tip posla koji treba obaviti. *Uporaba električnog alata za radnje drukčije od onih predviđenih može prouzročiti opasne situacije.*

h) Pazite da su ručke suhe, čiste i bez tragova ulja i masnoće. *Klizave ručke ne dopuštaju sigurno rukovanje i kontrolu nad alatom u nepredviđenim situacijama.*

5) Uporaba i mjere opreza pri uporabi baterijskih alata

a) Punite isključivo punjačem koji navodi proizvođač. *Punjač koji je prikladan za jednu vrstu sklopa baterije može izazvati rizik od požara ako ga se koristi za druge sklopove baterija.*

b) Električne alate rabite samo sa specifično određenim sklopovima baterija. *Uporaba drugih sklopova baterija može izazvati rizik od ozljeda i požara.*

c) Kad se sklop baterije ne koristi, treba ga držati daleko od drugih metalnih predmeta kao što su spojnice, kovanice, ključevi, čavli, vijci ili drugi mali metalni predmeti koji mogu izazvati spoj između dviju stezaljki. *Izazivanje kratkog spoja na stezaljkama baterije može prouzročiti opekline ili požar.*

d) Ako je u lošem stanju, baterija može propuštati tekućinu: izbjegavajte bilo kakav dodir. Ako dođe do slučajnog dodira, odmah isperite vodom. Ako tekućina dopre u oči, odmah potražite liječničku pomoć. *Tekućina koja iscuri iz baterije može prouzročiti nadraženost ili opekline.*
e) Nemojte rabiti sklop baterija ili alat koji su oštećeni ili preinačeni. *Oštećene ili preinačene baterije mogu se ponašati na nepredviđen način, s posljedicom požara, eksplozije ili rizika od ozljeda*.
f) Nemojte izlagati sklop baterija vatri ili previsokim temperaturama. *Izlaganje vatri ili temperaturama višim od 130 °C može prouzročiti eksplozije. NAPOMENA. Temperatura "130 °C" može se zamijeniti temperaturom "265 °F".*
g) Slijedite sve upute za punjenje i nemojte puniti bateriju izvan temperaturnog raspona naznačenog u uputama. *Neprimjereno punjenje ili punjenje na temperaturama izvan naznačenog raspona može oštetiti bateriju i povećati rizik od* .

6) Servisiranje
a) Električni alat smije popravljati samo kvalificirano osoblje i to uz uporabu isključivo originalnih rezervnih dijelova. *Na taj će se način omogućiti održavanje sigurnosti električnog alata.*
b) Nikad ne popravljajte oštećene baterije. *Održavanje baterija smije obavljati samo proizvođač ili ovlašteni pružatelji usluga.*

2.2 OPĆA SIGURNOSNA UPOZORENJA ZA KOSILICE

a) Nemojte upotrebljavati kosilicu u nepovoljnim vremenskim uvjetima, a naročito kada postoji rizik od munje. *To smanjuje rizik od udara groma.*
b) Pažljivo pregledajte područje u kojem će se kosilica upotrebljavati na prisutnost divljih životinja. *Kosilica može ozlijediti divlje životinje tijekom rada.*
c) Pažljivo pregledajte područje u kojem će se kosilica upotrebljavati i uklonite sve kamenje, štapove, žice, kosti i druge strane predmete. *Bačeni predmeti mogu prouzročiti tjelesne ozljede.*
d) Prije korištenja kosilicom uvijek vizualno pregledajte ima li na oštrici i sklopu oštrice istrošenosti ili oštećenja. *Istrošeni ili oštećeni dijelovi povećavaju rizik od ozljeda*.
f) Redovito provjeravajte ima li znakova istrošenosti ili dotrajalosti u košari za prikupljanje trave. *Istrošena ili oštećena košara za prikupljanje trave može povećati rizik od tjelesne ozljede.*
g) Vodite računa da su štitnici na mjestu. Štitnici moraju biti funkcionalni i ispravno postavljeni. *Labav, oštećen ili neispravan štitnik može prouzročiti tjelesne ozljede.*
h) Vodite računa da nema trunaka u otvorima rashladnog zraka. *Začepljeni otvori za zrak i trunke mogu uzrokovati pregrijavanje ili opasnost od požara.*
i) Uvijek nosite zaštitnu i protukliznu obuću tijekom uporabe kosilice. Nemojte se koristiti kosilicom ako ste bosih nogu ili u otvorenim sandalama. *Time se smanjuje mogućnost ozljeda stopala zbog dodira s oštricom koja se pomiče.*
j) Uvijek nosite duge hlače tijekom uporabe kosilice. *Izložena koža povećava vjerojatnost ozljede od odbačenih predmeta.*
k) Nemojte upotrebljavati kosilicu na vlažnoj travi. Hodajte, ali nikada nemojte trčati. *Time se smanjuje rizik od proklizavanja i pada, što može prouzročiti tjelesne ozljede.*
l) Ne upotrebljavajte kosilicu na pretjerano strmim padinama. *Time se smanjuje rizik od gubitka kontrole, proklizavanja i pada, što može prouzročiti tjelesne ozljede.*
m) Prilikom rada na padinama uvijek obratite pažnju kako koračate, uvijek radite u poprečnom smjeru, nikada uzbrdo ili nizbrdo, i budite iznimno oprezni pri promjeni smjera. *Time se smanjuje rizik od gubitka kontrole, proklizavanja i pada, što može prouzročiti tjelesne ozljede.*
n) Budite iznimno oprezni prilikom kretanja unatrag ili kada povlačite kosilicu prema sebi. Uvijek obratite pozornost na svoju okolinu. *Time se smanjuje rizik od spoticanja tijekom rada.*
q) Nemojte dodirivati oštrice i druge opasne pokretne dijelove dok se još pomiču. *Time se smanjuje rizik od ozljeda prouzročenih pokretnim dijelovima.*
r) Prilikom uklanjanja zaglavljenog materijala ili čišćenja kosilice, vodite računa da su svi prekidači napajanja isključeni, a baterija odspojena. *Neočekivano pokretanje kosilice može prouzročiti ozbiljne tjelesne ozljede.*

2.3 ODRŽAVANJE I SKLADIŠTENJE

⚠ Odspojite stroj s električne mreže i pročitajte upute za njega prije početka vršenja bilo kakvog zahvata čišćenja ili održavanja. Nosite odgovarajuću odjeću i radne rukavice u svim situacijama koje mogu biti opasne po ruke.

⚠ Stroj nemojte nikad koristiti ako su pojedini dijelovi istrošeni ili oštećeni. Pokvarene ili oštećene dijelove treba zamijeniti, a nikad popravljati. Koristite samo originalne rezervne dijelove: uporaba neoriginalnih i/ili nepravilno montiranih rezervnih dijelova ugrožava sigurnost stroja, može prouzročiti nesreće ili tjelesne ozljede i oslobađa Proizvođača od bilo kakve obaveze ili odgovornosti.

VAŽNO *Sve radnje održavanja i podešavanja koje se ne opisuju u ovom priručniku mora izvršiti vaš prodavač ili specijalizirani centar, koji raspolažu potrebnim znanjem i opremom, kako bi se osiguralo pravilno izvršavanje posla i očuvao prvobitni stupanj sigurnosti stroja. Zahvati izvršeni u neprimjerenim strukturama ili od strane nekvalificiranog osoblja poništavaju bilo koji oblik jamstva i bilo kakve obaveze ili odgovornosti proizvođača.*

1. Nakon svake uporabe, odposjite stroj s električne mreže i provjerite da nema oštećenja.
2. Pazite na zategnutost matica i vijaka, kako biste bili sigurni da je stroj uvijek u sigurnim radnim uvjetima. Redovito održavanje osnovni je uvjet sigurnosti i održavanja učinkovitosti.
3. Redovito provjeravajte jesu li vijci noža dobro zategnuti.
4. Pri rukovanju, demontiranju ili ponovnom montiranju noža nosite radne rukavice.
5. Nakon oštrenja, pobrinite se za balansiranje noža. Sve radnje vezane uz nož (demontiranje, oštrenje, balansiranje, ponovno montiranje i/ili zamjena) zahtjevni su poslovi za koje je, osim uporabe posebnog alata, potrebna i specifična stručnost; stoga ih, iz sigurnosnih razloga, mora uvijek obavljati specijalizirani centar.

6. Za vrijeme radova na podešavanju stroja, pazite da vam prsti ne ostanu uklješteni između noža u pokretu i nepomičnih dijelova stroja.
7. Nemojte dodirivati nož sve dok stroj ne odspojite s električne utičnice i dok se nož potpuno ne zaustavi. Pazite za vrijeme vršenja zahvata na nožu, jer se on može pomicati iako je stroj iskopčan iz električne mreže.
8. Često provjeravajte štitnik bočnog, odnosno stražnjeg otvora za izbacivanje te košaru za sakupljanje trave kako biste provjerili njihovu istrošenost ili propadanje. Ako su oštećeni, zamijenite ih.
9. Zamijenite naljepnice na kojima se navode upute i poruke s upozorenjima ako su oštećene.
10. Spremite stroj na djeci nedostupnom mjestu.
11. Prije spremanja stroja u bilo kakvu prostoriju, pustite motor da se ohladi.
12. Kako bi se smanjio rizik od požara, održavajte kosilicu trave, a naročito motor, čiste od ostataka trave, lišća ili viška masnoće. Uvijek ispraznite košaru za sakupljanje trave i nemojte ostavljati posude s pokošenom travom u zatvorenim prostorijama.

2.4 BATERIJA/PUNJAČ BATERIJE

⚠ POZOR

Sigurnosne upute u nastavku dopunjuju sigurnosna pravila u specifičnom priručniku za punjač baterije.

- Za punjenje baterije koristite samo punjač baterije koji preporučuje proizvođač. Neprikladan punjač baterije može prouzročiti električni udar, pregrijavanje ili curenje korozivne tekućine iz baterije.
- Koristite samo specifične baterije predviđene za vaš alat. Uporaba drugih baterija može prouzročiti ozljede i rizik od požara.
- Nekorištenu bateriju držite daleko od uredskih spojnica, kovanica, ključeva, čavala, vijaka ili drugih malih metalnih predmeta koji bi mogli izazvati kratki spoj na kontaktima. Kratki spoj na kontaktima baterije može izazvati izgaranje ili požar.
- Nemojte koristiti punjač baterije na mjestima gdje ima pare, zapaljivih tvari ili na lako zapaljivim površinama kao što su papir, tkanina itd. Za vrijeme punjenja, punjač baterije se zagrije i mogao bi izazvati požar.
- Za vrijeme prijevoza akumulatora pazite da se kontakti međusobno ne spoje i nemojte rabiti metalne spremnike za prijevoz.

2.5 ZAŠTITA OKOLIŠA

Zaštita okoliša mora predstavljati bitan i prvenstveni vid uporabe stroja, u korist civilnog suživota kao i okoliša u kojem živimo.

- Izbjegavajte ometanje susjeda. Stroj koristite samo u razumnim satima (ne rano ujutro ili kasno navečer, kad biste mogli ometati druge osobe).
- Tijekom rada dolazi do ispuštanja u okoliš određene količine ulja potrebnog za podmazivanje lanca; iz tog razloga koristite se samo biorazgradivim uljima, specifičnim za ovu uporabu. Uporaba mineralnog ili motornog ulja nanosi veliku štetu okolišu.
- Strogo se pridržavajte lokalnih propisa o odlaganju ambalaže, propalih dijelova ili bilo kojeg drugog elementa štetnog za okoliš: te otpatke se ne smije bacati u smeće, nego ih treba razdvojiti i predati odgovarajućim centrima za sakupljanje koji će se pobrinuti za recikliranje materijala.
- Strogo se pridržavajte lokalnih propisa o odlaganju otpadnih materijala.
- U trenutku rashodovanja nemojte ostavljati stroj u okolišu, nego se obratite centru za sakupljanje sukladno lokalnim propisima na snazi.

Nemojte bacati električne uređaje s kućnim otpadom. Prema europskoj Direktivi 2012/19/EU o električnom i elektroničkom otpadu te njezinoj primjeni u skladu s nacionalnim normama, otpadne električne uređaje mora se sakupljati odvojeno, u cilju njihove ponovne primjene na ekološki prihvatljiv način. U slučaju odlaganja električnih uređaja na odlagalište otpada ili na tlo, štetne tvari mogu dospjeti do vodenog sloja i tako ući u hranidbeni lanac, ugrožavajući vaše zdravlje i dobrobit. Za detaljnije informacije o odlaganju ovog proizvoda stupite u kontakt s mjerodavnim zavodom za gospodarenje otpadom iz kućanstva ili s prodavačem.

Baterije na kraju njihovog korisnog vijeka odložite uz dužnu pažnju prema okolišu. Baterija sadrži materijal koji je opasan za vas i za okoliš. Nju treba izvaditi i odvojeno odložiti u strukturi koja prihvaća litij-ionske baterije.

Odvojeno sakupljanje rabljenih proizvoda i ambalaže omogućava recikliranje, odnosno ponovno iskorištavanje materijala. Korištenje recikliranih materijala pomaže u sprječavanju zagađivanja okoliša i u smanjenju potražnje za sirovinama.

3. POZNAVANJE STROJA

3.1 OPIS STROJA I PREDVIĐENA UPORABA

Ovo je ručno upravljana kosilica trave.
Stroj se u osnovi sastoji od motora koji aktivira nož zatvoren u kućištu, a ima kotače i jednu dršku.
Rukovatelj može upravljati strojem i aktivirati glavne upravljačke elemente stojeći uvijek iza drške, a time i na sigurnosnoj udaljenosti od rotirajućeg noža.
Udaljavanje rukovatelja od stroja prouzročit će zaustavljanje motora i rotirajućeg elementa u roku od nekoliko sekundi.

3.1.1 Predviđena uporaba

Ovaj stroj je projektiran i proizveden za košenje trave u vrtovima i na travnatim površinama koje rukovatelj obavlja gurajući stroj i hodajući.
Općenito, ovaj stroj može:
1. Kositi travu i prikupljati je u košaru za sakupljanje trave.

3.1.2 Neprimjerena uporaba

Bilo koja druga primjena drugačija od gore navedenih može se pokazati opasnom te prouzročiti štetu osobama i/ili stvarima.
Neprimjerena uporaba obuhvaća (na primjer, ali ne i samo):

- Prevoženje drugih osoba, djece ili životinja na stroju, jer bi mogli pasti i zadobiti teške ozljede, odnosno ugroziti sigurnu vožnju.
- Korištenje stroja za vlastiti prijevoz.
- Korištenje stroja za vuču ili guranje tereta.
- Pokretanje noža na netravnatim mjestima.

– Korištenje stroja za sakupljanje lišća ili trunaka.
– Korištenje stroja za uređivanje živice ili za rezanje vegetacije koja nije travnata.
– Korištenje stroja od strane više osoba istovremeno.

VAŽNO *Neprimjerenom uporabom stroja jamstvo se poništava, uz odricanje svake odgovornosti proizvođača, čime svi troškovi nastali uslijed oštećenja ili ozljeda samog korisnika ili drugih osoba prelaze na teret korisnika.*

3.1.3 Tip korisnika

Ovaj stroj je namijenjen uporabi od strane potrošača, odnosno operatera koji nisu profesionalci.
Namijenjen je neprofesionalnoj uporabi.

VAŽNO *Stroj treba rabiti samo jedan rukovatelj.*

3.2 GLAVNE KOMPONENTE (sl. 1)

A. **Kućište:** u njemu se nalazi rotirajući nož.
B. **Motor:** omogućava kretanje noža.
C. **Nož:** element namijenjen košenju trave.
D. **Štitnik stražnjeg otvora za izbacivanje:** je sigurnosna zaštita koja sprječava odbacivanje predmeta eventualno sakupljenih noževima daleko od stroja.
E. **Košara za sakupljanje trave:** osim funkcije sakupljanja pokošene trave, predstavlja sigurnosni element jer sprječava da se eventualno noževima prikupljeni predmeti bace daleko od stroja.
F. **Drška:** radno mjesto rukovatelja. Zahvaljujući njezinoj dužini, rukovatelj za vrijeme rada stalno održava sigurnosnu udaljenost od rotirajućeg noža.
G. **Upravljački prekidač:** pokreće/zaustavlja motor i istovremeno uključuje/isključuje nož.
H. **Vratašca za pristup prostoru za bateriju**
I. **Sigurnosni ključ (naprava za deaktiviranje):** Ključ aktivira/deaktivira električni krug stroja.
J. **Baterija** *(ako se ne dostavlja zajedno sa strojem, pogledajte pog. 13 "Dodatna oprema po narudžbi"):* daje energiju za pokretanje motora; karakteristike i pravila uporabe baterije se opisuju u posebnom priručniku.
K. **Punjač baterije** *(ako se ne dostavlja sa strojem, pogledajte pog. 13 "Dodatna oprema po narudžbi"):* uređaj koji služi za punjenje baterije.

3.3 IDENTIFIKACIJSKA NALJEPNICA (sl. 1)

1. Razina zvučne snage.
2. Oznaka sukladnosti CE.
3. Godina proizvodnje.
4. Tip stroja.
5. Serijski broj.
6. Naziv i adresa proizvođača.
7. Šifra artikla.
8. Maks. brzina rada motora.
9. Težina u kg.
10. Napon napajanja.
11. Stupanj električne zaštite.
12. Nazivna snaga.

VAŽNO *Koristite podatke navedene na identifikacijskoj naljepnici proizvoda prilikom svakog kontaktiranja ovlaštene radionice.*

VAŽNO *Primjer izjave o sukladnosti se nalazi na zadnjim stranicama priručnika.*

3.4 SIGURNOSNA SIGNALIZACIJA (sl. 2).

Na uređaju su prisutni razni simboli.
Objašnjenje simbola:

Pozor. Prije uporabe stroja, pročitajte upute.

Opasnost! Rizik od izbacivanja predmeta. Pazite da za vrijeme uporabe nitko ne pristupi u radno područje.

Pazite na oštar nož. Nemojte uvlačiti ruke ili stopala unutar sjedišta noža. Nož se nastavlja okretati i nakon gašenja motora. Uklonite bateriju prije obavljanja bilo kakve kontrole, čišćenja ili zahvata održavanja/podešavanja na stroju.

Samo za električne kosilice s mrežnim napajanjem.

Samo za električne kosilice s mrežnim napajanjem.

VAŽNO *Naljepnice koje su se uništile ili su postale nečitljive trebate zamijeniti. Zatražite nove naljepnice od ovlaštenog servisnog centra.*

4. MONTIRANJE

⚠ ***Sigurnosne upute koje treba slijediti navode se u 2. pog. Strogo poštujte te naznake kako se ne biste suočili s ozbiljnim rizicima ili opasnostima.***

Zbog potreba skladištenja i prijevoza pojedine komponente stroja nisu izravno tvornički montirane, nego ih treba sastaviti nakon uklanjanja ambalaže, a prema uputama koje slijede.

⚠ ***Raspakiravanje i dovršavanje montaže treba izvršiti na ravnoj i čvrstoj površini, s dovoljno prostora za pomicanje stroja i ambalaže te služeći se uvijek prikladnim alatom. Nemojte se služiti strojem prije nego što ste završili s obavljanjem svih naznaka iz dijela "MONTIRANJE".***

⚠ ***Prije montiranja provjerite da se sigurnosni ključ ne nalazi u svom sjedištu.***

4.1 **RASPAKIRAVANJE** (sl. 3)

4.2 **MONTAŽA KOŠARE** (sl. 4 ÷ 6)

4.3 **MONTAŽA DRŠKE** (sl. 7÷15)

5. UPRAVLJAČKI ELEMENTI

5.1 SIGURNOSNI KLJUČ (NAPRAVA ZA DEAKTIVIRANJE)

Ključ (sl. 16.A), koji se nalazi u prostoru za bateriju, aktivira i deaktivira električni krug stroja.
Vađenjem ključa električni krug se potpuno deaktivira, kako bi se spriječila nekontrolirana uporaba stroja.

VAŽNO *Izvadite sigurnosni ključ svaki put kad stroj ostavljate radi nekorištenja ili bez nadzora.*

5.2 UPRAVLJAČKI PREKIDAČ

Upravljački prekidač (sl. 17.A, sl. 17.A.1) pokreće/zaustavlja motor i istovremeno uključuje/isključuje nož.
Navedeni položaji označavaju:

	Pokretanje. Za pokretanje pritisnite sigurnosni gumb (sl. 17.A.1), i povucite ručicu (sl. 17.A).
	Uključivanje noža. Pokretanjem motora istovremeno se uključuje nož.
○	**Zaustavljanje.** Motor se automatski zaustavlja otpuštanjem ručice (sl. 17.A).

6. UPORABA STROJA

⚠ ***Sigurnosne upute koje treba slijediti navode se u 2. pog. Strogo poštujte te naznake kako se ne biste suočili s ozbiljnim rizicima ili opasnostima.***

6.1 PRIPREMNE RADNJE

Uvjerite se da se sigurnosni ključ ne nalazi u svom sjedištu.

Stavite stroj u vodoravni položaj i dobro oslonjen na teren;

⚠ ***Ovu radnju treba izvršiti kad nož miruje.***

6.1.1 **Provjera i punjenje baterije** (sl. 18)

6.1.2 **Priprema za košnju i sakupljanje trave u košaru za sakupljanje trave** (sl. 19)

6.1.3 **Podešavanje visine košnje** (sl. 20÷21)

6.1.4 **Podešavanje visine/nagiba drške** (sl. 15)

6.2 SIGURNOSNE KONTROLE

⚠ ***Prije uporabe uvijek izvršite sigurnosne kontrole.***

6.2.1 **Kontrola opće sigurnosti**

Predmet	Rezultat
Ručke	Čiste, suhe.
Drška	Pravilno i solidno pričvršćena za stroj.
Nož	Čist, neoštećen i neistrošen, cjelovit i dobro naoštren.
Štitnik stražnjeg otvora za izbacivanje; košara za sakupljanje trave	Cjeloviti su. Nema nikakvog oštećenja. Pravilno su montirani. Zamijenite ih ako su oštećeni.
Upravljački prekidač	Ručica se mora slobodno gibati, bez napora, a pri otpuštanju se mora automatski i brzo vratiti u neutralni položaj.
Baterija	Nema nikakvog oštećenja na njezinom plaštu, nikakvog curenja tekućine.
Vijci/matice na stroju i na nožu	Dobro su zategnuti (nisu popušteni). Nisu oštećeni ili istrošeni.
Prolazi zraka za hlađenje	Nisu zapriječeni
Stroj	Nema nikakvog znaka oštećenja ili istrošenosti. Nema nikakve nepravilne vibracije. Nema nikakvog nepravilnog zvuka.

Radnja	Rezultat
1. Pokrenite stroj (odl. 6.3). **2.** Otpustite upravljački prekidač (sl. 26).	**1.** Nož se mora pomicati. **2.** Sigurnosna ručica se mora slobodno gibati, bez napora, a pri otpuštanju se mora automatski i brzo vratiti u neutralni položaj što označava zaustavljanje noža

⚠ ***Ako bilo koji rezultat odstupa od onoga što se navodi u tablicama, nemojte koristiti stroj! Obratite se servisnom centru radi potrebnih kontrola i popravka.***

6.3 POKRETANJE (sl. 22÷25)

NAPOMENA *Pokrenite stroj na ravnoj površini, bez prepreka ili visoke trave.*

⚠ ***Pokretanjem motora istovremeno se uključuje nož.***

6.4 RAD (sl. 26)

VAŽNO *U slučaju zaustavljanja motora tijekom rada uslijed pregrijavanja, potrebno je pričekati oko 5 minuta da bi ga se moglo ponovno pokrenuti.*

6.4.1 Košnja trave (sl. 27)

NAPOMENA *Prilagodite brzinu kretanja i visinu košnje uvjetima na travnjaku (visina, gustoća i vlažnost trave) te količini trave koja se odstranjuje.*

6.4.2 Pražnjenje košare za sakupljanje trave (sl. 28÷,29)

6.5 ZAUSTAVLJANJE (sl. 28)

⚠ ***Rezni element se nastavlja okretati još nekoliko sekundi i nakon njegovog isključivanja ili nakon gašenja motora.***

VAŽNO *Uvijek zaustavite stroj.*

- *Prilikom premještanja iz jednog radnog područja na drugo.*
- *Prilikom prelaženja preko netravnatih površina.*
- *Svaki put kad treba prijeći neku prepreku.*
- *Prije podešavanja visine košnje.*
- *Uvijek kada se uklanja ili ponovno postavlja košara za sakupljanje.*

6.6 NAKON KORIŠTENJA

1. Otvorite vratašca i izvadite sigurnosni ključ.
2. Izvadite bateriju iz njezinog sjedišta i pobrinite se za njezino punjenje (odl. 7.2.3).
3. Prije spremanja stroja u bilo kakvu prostoriju, pustite motor da se ohladi.
4. Očistite stroj (odl. 7.3).
5. Provjerite da nema olabavljenih ili oštećenih komponenti. Ako treba, zamijenite oštećene komponente te zategnite vijke i zavrtnje koji su eventualno popustili ili kontaktirajte ovlašteni servisni centar.
6. Provjera eventualnih oštećenja prisutnih na stroju. Ako treba, kontaktirajte ovlašteni servisni centar.

VAŽNO *Izvadite sigurnosni ključ svaki put kad stroj ostavljate radi nekorištenja ili bez nadzora.*

7. ODRŽAVANJE

⚠ ***Sigurnosne upute koje treba slijediti navode se u 2. pog. Strogo poštujte te naznake kako se ne biste suočili s ozbiljnim rizicima ili opasnostima.***

⚠ ***Prije obavljanja bilo kakve kontrole, čišćenja ili zahvata na održavanju/podešavanju na stroju:***

- ***Zaustavite stroj.***
- ***Izvadite sigurnosni ključ, (nikad ne ostavljajte ključ u bravi ili na dohvat djece, odnosno nestručnih osoba).***
- ***Izvadite bateriju.***
- ***Uvjerite se da su se svi dijelovi u pokretu potpuno zaustavili.***
- ***Prije spremanja stroja u bilo kakvu prostoriju, pustite motor da se ohladi.***
- ***Nosite odgovarajuću odjeću i radne rukavice u svim situacijama u kojima postoji opasnost za ruke.***
- ***Pročitajte odgovarajuće upute.***

7.1 BATERIJA

7.1.1 Autonomija baterije

Na autonomiju baterije (a time i na površinu travnjaka koju se može obraditi prije punjenja) utječu uglavnom:

a. Okolišni čimbenici, koji proizvode veću potrebu za energijom:

– Košenje guste, visoke, vlažne trave.

b. Širina košnje stroja – što je širina veća, to je više energije potrebno.

c. Ponašanje rukovatelja koji bi morao izbjegavati:

– Česta paljenja i gašenja za vrijeme rada.
– Prenisku visinu košnje u odnosu na stanje trave.
– Preveliku brzinu napredovanja s obzirom na količinu trave koju treba pokositi.

NAPOMENA *Za vrijeme rada, bateriju od potpunog pražnjenja štiti zaštitna naprava koja gasi stroj i blokira mu rad.*

Kako biste optimizirali autonomiju baterije, uputno je uvijek:
– Kositi travu kad je travnjak suh.
– Često kositi travu kako ne bi postala previsoka.
– Postaviti veću visinu košnje kad je trava vrlo visoka pa proći i po drugi put na manjoj visini.

U slučaju da stroj želite koristiti u radnim sesijama duljim od onih koje omogućuje standardna baterija, možete:
– Kupiti još jednu standardnu bateriju kako biste odmah zamijenili onu ispražnjenu, bez ugrožavanja neprekinutosti korištenja.
– Kupiti bateriju s većom autonomijom u odnosu na autonomiju standardne baterije (odl. 13.2).

7.1.2 Vađenje i punjenje baterije (sl. 30÷32)

NAPOMENA *Baterija ima zaštitu koja sprječava punjenje ako okolna temperatura nije između 0 i +40°C.*

NAPOMENA *Bateriju možete napuniti u bilo kom trenutku, pa i djelomično, bez opasnosti od oštećenja.*

7.2 ČIŠĆENJE

Nakon svake uporabe obavite čišćenje pridržavajući se uputa koje slijede.

7.2.1 Čišćenje stroja

- Nemojte koristiti mlaz vode i pazite da se motor i električne komponente ne smoče.
- Za čišćenje kućišta nemojte upotrebljavati agresivne tekućine.
- Kako bi se smanjio rizik od požara, održavajte kosilicu trave, a naročito motor, čiste od ostataka trave, lišća ili viška masnoće.

7.2.2 Čišćenje sustava noževa

VAŽNO *Nagnite stroj bočno i uvjerite se da je on stabilan prije vršenja bilo kakvog zahvata.*

Odstranite nakupljene trunke trave i blato iz unutrašnjosti kućišta, jer oni kad se osuše mogu izazvati poteškoće pri sljedećem pokretanju.

7.2.3 Čišćenje usisnih rešetki za zrak za hlađenje

Očistite rešetke i uklonite trunke s usisnih rešetki za zrak za hlađenje kako biste izbjegli pregrijavanje i oštećenja motora ili baterije.

Postupite kako slijedi:
1. Nagnite stroj bočno i uvjerite se da je stabilan.
2. Mlaz komprimiranog zraka usmjerite prema otvorima usisnih rešetki za zrak za hlađenje (sl. 34).

7.2.4 Čišćenje košare

1. Ispraznite košaru za sakupljanje trave;
2. protresite je kako biste je očistili od ostataka trave i zemlje;
3. operite je, isperite i odložite tako da omogućite brzo sušenje.

7.3 NOŽ

Loše naoštreni nož trga travu, što izaziva požućivanje travnjaka.

⚠ ***Nemojte dodirivati nož sve dok ne izvadite ključ i dok se nož potpuno ne zaustavi. Budite oprezni jer se nož može pomicati iako je ključ izvađen.***

⚠ ***Sve radnje vezane uz noževe (demontiranje, oštrenje, balansiranje, popravak, ponovno montiranje i/ili zamjena) su zahtjevni poslovi za koje je, osim uporabe posebnog alata, potrebna i specifična stručnost; stoga ih, iz sigurnosnih razloga, mora uvijek obavljati specijalizirani centar.***

⚠ ***Oštećen, iskrivljen ili istrošen nož dajte uvijek zamijeniti zajedno s njegovim vijcima, kako bi se održala izbalansiranost.***

VAŽNO *Uvijek koristite originalne noževe sa šifrom koja se navodi u tablici "Tehnički podaci".*

S obzirom na razvoj proizvoda, noževi navedeni u tablici "Tehnički podaci" vremenom mogu biti zamijenjeni drugima, istih svojstava zamjenjivosti i radne sigurnosti.

8. SKLADIŠTENJE

8.1 SKLADIŠTENJE STROJA

⚠ ***Stroj skladištite isključivo u vodoravnom položaju, dobro oslonjen na tlo. Stroj nemojte skladištiti u okomitom položaju.***

Što treba učiniti u slučaju skladištenja stroja:
1. Pustite da se motor ohladi
2. Izvadite sigurnosni ključ.
3. Izvadite bateriju iz njezinog sjedišta i pobrinite se za njezino punjenje (odl. 7.2.2).
4. Očistite stroj (odl. 7.3).
5. Stroj skladištite:
   - u suhom prostoru;
   - zaštićen od vremenskih nepogoda;
   - po mogućnosti prekriven ceradom;
   - na djeci nedostupnom mjestu;
   - uvjerivši se da ste izvadili ključeve ili alat koji ste koristili pri održavanju..

8.2 SKLADIŠTENJE BATERIJE

Ako bateriju nećete puniti dulje vrijeme, trebate je čuvati u sjeni, na hladnom mjestu, u prostorima u kojima nema vlage okolne temperature između 0~45 °C.

VAŽNO *U slučaju duljeg nekorištenja, napunite bateriju svaka dva mjeseca radi dulje trajnosti.*

9. PREMJEŠTANJE I PRIJEVOZ

Što morate napraviti svaki put kad stroj treba pomicati, podizati, prevoziti ili nagnuti:
- zaustavite stroj (odl. 6.5);
- izvadite sigurnosni ključ;
- uvjerite se da su se svi dijelovi u pokretu potpuno zaustavili;
- nosite čvrste radne rukavice;
- uhvatite stroj na mjestima koja omogućuju sigurno držanje, vodeći računa o težini i njenoj raspodjeli;
- broj osoba koje to obavljaju treba biti primjeren težini stroja i karakteristikama prijevoznog sredstva ili mjesta na kojem će stroj biti postavljen, odnosno s kojeg će biti preuzet;
- uvjerite se da pomicanje stroja neće prouzročiti oštećenja ili ozljede.

Kad se stroj prevozi nekim vozilom ili prikolicom:

1. koristite pristupne rampe odgovarajuće otpornosti, širine i dužine;
2. spustite sustav noževa;
3. namjestite ga tako da ne predstavlja opasnost ni za koga;
4. čvrsto ga blokirajte na prijevoznom sredstvu pomoću užadi ili lanaca kako bi se izbjeglo njegovo prevrtanje.

10. SERVISIRANJE I POPRAVCI

Ovaj priručnik sadrži sve potrebne upute za rukovanje strojem i njegovo pravilno osnovno održavanje koje obavlja korisnik. Sve zahvate podešavanja i održavanja koji nisu opisani u ovom priručniku mora obaviti vaš prodavač ili specijalizirani centar.

Zahvati izvršeni u neprimjerenim strukturama ili od strane nekvalificiranog osoblja poništavaju bilo koji oblik jamstva i bilo kakve obaveze ili odgovornosti proizvođača.

- Neoriginalni rezervni dijelovi i dodatna oprema nisu odobreni; primjena neoriginalnih rezervnih dijelova i dodatne opreme ugrožava sigurnost stroja i oslobađa Proizvođača od svih obaveza ili odgovornosti.
- Originalne rezervne dijelove možete nabaviti u servisnim radionicama i kod ovlaštenih prodavača.

11. ŠTO JAMSTVO POKRIVA

Jamstveni uvjeti su namijenjeni jedino potrošačima, tj. neprofesionalnim rukovateljima.

Jamstvo pokriva sve greške u kvaliteti materijala i u proizvodnji, koje vaš prodavač ili specijalizirani centar utvrde u jamstvenom roku.

Primjena jamstva se ograničava na popravak ili zamjenu komponente za koju se smatra da ima grešku.

Preporučujemo da stroj jednom godišnje povjerite servisnoj radionici radi održavanja, servisiranja i kontrole sigurnosnih naprava.

Primjena jamstva je podložna redovnom održavanju stroja.

Jamstvo ne pokriva oštećenja koja su posljedica:

- Nepoznavanja popratne dokumentacije (priručnici s uputama).
- Profesionalne uporabe.
- Nepažnje, nemara.
- Vanjskog uzroka (groma, udaraca, prisutnosti stranih tijela unutar stroja) ili nesreće.
- Uporabe i montaže koje su neprimjerene ili ih proizvođač ne dopušta.
- Nedostatnog održavanja.
- Izmjena na stroju.
- Korištenja neoriginalnih rezervnih dijelova (prilagodljivih komada).
- Korištenja dodatne opreme koju ne dostavlja ili nije odobrio proizvođač.

Osim toga, jamstvo ne pokriva:

- Radnje održavanja (opisane u priručniku s uputama).
- Uobičajenu istrošenost potrošnih materijala kao što su noževi, kotači, sigurnosni vijci i kabeli.
- Normalno trošenje.
- Estetsko propadanje stroja uslijed korištenja.
- Nosače noževa.
- Eventualne dodatne troškove u vezi s aktiviranjem jamstva, kao što su premještanje kod korisnika, prijevoz stroja do prodavača, iznajmljivanje opreme za zamjenu ili pozivanje vanjskog društva za sve radove na održavanju.

Korisnika štite zakoni vlastite države. Ovo jamstvo ni na koji način ne ograničava prava korisnika predviđena zakonima njegove države.

12. UTVRĐIVANJE NEPRAVILNOSTI

Ako nepravilnosti ustraju i nakon primjene opisanih rješenja, kontaktirajte svog prodavača.

NEPRAVILNOST	MOGUĆI UZROK	RJEŠENJE
1. Djelovanjem na prekidač motor se ne pokreće	Nema sigurnosnog ključa ili ga niste pravilno uvukli.	Stavite ključ (sl. 16.A).
	Nema baterije ili je niste pravilno namjestili.	Otvorite vratašca i uvjerite se da je baterija dobro smještena (sl. 23)
	Prazna baterija.	Kontrolirajte stanje napunjenosti i ponovno napunite bateriju (odl. 7.1.2).
	Pokretanje motora koje nije trenutno.	Upravljački prekidač držite pritisnut 2-3 sekunde (sl. 25).
	Intervenirala je toplinska zaštita zbog pregrijavanja motora.	Pričekajte najmanje 5 minuta, pa ponovno pokrenite stroj.
2. Motor je pokrenut, ali se nož ne vrti	Pričvršćenje noža je labavo.	Odmah zaustavite motor i izvadite sigurnosni ključ. Kontaktirajte servisni centar radi provjera, zamjena ili popravaka (odl. 7.3).

3. Motor se zaustavlja za vrijeme rada.	Niste pravilno namjestili bateriju.	Otvorite vratašca i uvjerite se da je baterija dobro smještena (sl. 23).
	Prazna baterija.	Kontrolirajte stanje napunjenosti i ponovno napunite bateriju (odl. 7.1.2).
	Zapreke koje sprječavaju okretanje noža.	Izvadite sigurnosni ključ, stavite radne rukavice te uklonite travu ili trunke prisutne na donjem dijelu stroja i/ili u odvodnom kanalu.
	Intervenirala je toplinska zaštita zbog pregrijavanja motora.	Očistite usisne rešetke za zrak za hlađenje (odl. 7.2.3). Pričekajte najmanje 5 minuta, pa ponovno pokrenite stroj.
3. Motor se zaustavlja za vrijeme rada.	Intervenirala je toplinska zaštita od prevelike potrošnje struje. Uzroci: • Košenje previsoke trave. • Zapreke koje sprječavaju okretanje noža. • Previše trunaka trave nakupljenih unutar kućišta i u odvodnom kanalu.	• Postavite veću visinu košnje kad je trava vrlo visoka pa prođite po drugi put na manjoj visini • Uklonite zapreke (odl. 7.2.2). • Očistite stroj (odl. 7.2.1, 7.2.2, 7.2.3) Pričekajte najmanje 5 minuta, pa ponovno pokrenite stroj.
4. Pokošena trava se više ne sakuplja u košaru za sakupljanje trave.	Nož je udario o strano tijelo ili je on sam udaren.	Odmah zaustavite motor i izvadite sigurnosni ključ. Provjerite ima li oštećenja i kontaktirajte servisni centar radi eventualne zamjene noža (odl. 7.3).
	Unutrašnjost kućišta je prljava.	Očistite unutrašnjost kućišta radi lakšeg odbacivanja trave prema košari za sakupljanje trave (odl. 7.2.2).
5. Košenje trave je otežano.	Nož nije u dobrom stanju.	Kontaktirajte servisni centar radi oštrenja ili zamjena noža.
6. Primjećuje se buka i/ili pretjerano vibriranje za vrijeme rada.	Pričvršćenje noža je labavo ili je nož oštećen.	Odmah zaustavite motor i izvadite sigurnosni ključ. Kontaktirajte servisni centar radi provjera, zamjena ili popravaka (odl. 7.3).
7. Autonomija baterije je slaba.	Teški uvjeti rada s većom potrošnjom struje.	Optimizirajte korištenje (odl. 7.1.1).
	Baterija nije dovoljna za radne potrebe.	Koristite drugu ili pojačanu bateriju (odl. 13.1).
8. Punjač baterija ne puni bateriju.	Niste pravilno namjestili bateriju u punjač baterija.	Provjerite je li pravilno namještena (odl. 7.1.2)
	Nepogodni okolni uvjeti.	Punjenje obavljajte u prostoriji prikladne temperature (vidi priručnik s uputama za bateriju/punjač baterija).
	Prljavi priključci.	Očistite priključke.
	Nema napona u punjaču baterija.	Kontrolirajte je li utikač ukopčan i ima li napona u električnoj utičnici.
	Neispravan punjač baterija.	Zamijenite originalnim pričuvnim.
		Ako nepravilnost ustraje, pogledajte priručnik za bateriju/punjač baterija.

13. DODATNA OPREMA PO NARUDŽBI

13.1 BATERIJE

Raspoložive su baterije različitih kapaciteta, radi prilagođavanja specifičnim potrebama rada (sl. 35). Popis homologiranih baterija za ovaj stroj nalazi se u tablici "Tehnički podaci".

13.2 PUNJAČ BATERIJA

Uređaj koji služi za punjenje baterije (sl. 36).

HU

FIGYELEM: A GÉP HASZNÁLATA ELŐTT OLVASSA EL FIGYELMESEN A JELEN KÉZIKÖNYVET. Őrizze meg, ha később szükség lesz rá.

TARTALOMJEGYZÉK

1. ÁLTALÁNOS TUDNIVALÓK 1
   1.1 Hogyan kell a használati utasítást értelmezni 1
   1.2 Hivatkozások 1
2. BIZTONSÁGI ELŐÍRÁSOK 1
   2.1 ÁLTALÁNOS BIZTONSÁGI FIGYELMEZTETÉSEK AZ ELEKTROMOS SZERSZÁMOKHOZ 1
   2.2 ÁLTALÁNOS BIZTONSÁGI FIGYELMEZTETÉSEK FŰNYÍRÓGÉPEKHEZ .. 3
   2.3 KARBANTARTÁS ÉS TÁROLÁS 3
   2.4 AKKUMULÁTOR / akkumulátortöltő 4
   2.5 Környezetvédelem 4
3. ISMERKEDJEN MEG A GÉPPEL! 5
   3.1 A gép leírása és rendeltetésszerű használata ... 5
   3.2 Fő alkatrészek (1. ábra) 5
   3.3 Azonosító címke (1. ábra) 5
   3.4 Biztonsági jelzések (2. ábra) 6
4. ÖSSZESZERELÉS 6
   4.1 Kicsomagolás (3. ábra) 6
   4.2 A zsák felszerelése(4 ÷ 6. ábra) 6
   4.3 A tolókar felszerelése(7÷15. ábra) 6
5. VEZÉRLÉSEK 6
   5.1 Biztonsági kulcs (kikapcsoló eszköz) 6
   5.2 Kapcsoló 6
6. A GÉP HASZNÁLATA 6
   6.1 Előkészítő műveletek 6
   6.2 Biztonsági ellenőrzések 6
   6.3 Indítás(22÷25. ábra) 7
   6.4 Munka (26. ábra) 7
   6.5 Leállítás (28. ábra) 7
   6.6 A használat után 7
7. KARBANTARTÁS 7
   7.1 Akkumulátor 8
   7.2 Tisztítás 8
   7.3 Vágóegység 8
8. TÁROLÁS 9
   8.1 A gép tárolása 9
   8.2 Az akkumulátor tárolása 9
9. MOZGATÁS ÉS SZÁLLÍTÁS 9
10. SZERVIZSZOLGÁLAT ÉS JAVÍTÁS 9
11. A JÓTÁLLÁS ÉRVÉNYESSÉGE 9
12. A PROBLÉMÁK AZONOSÍTÁSA 10
13. RENDELHETŐ KIEGÉSZÍTŐK 11
   13.1 Akkumulátorok 11
   13.2 Akkumulátor-töltő 11

1. ÁLTALÁNOS TUDNIVALÓK

1.1 HOGYAN KELL A HASZNÁLATI UTASÍTÁST ÉRTELMEZNI

A használati utasítás szövegében néhány, a biztonság vagy a használat szempontjából különösen fontos információt tartalmazó bekezdést eltérő módon kiemeltünk az alábbi kritérium szerint:

MEGJEGYZÉS *vagy* **FONTOS** *az előző részekben feltüntetettekre vonatkozó pontosításokat, vagy egyéb információt tartalmaz a célból, hogy segítsen elkerülni a gép megrongálódását, illetve egyéb károk okozását.*

A ⚠ szimbólum veszélyt jelez. A figyelmeztetés be nem tartása a kezelő vagy más személyek sérülését, illetve károkat okozhat.

A szürke pontokkal jelölt kerettel kiemelt szakaszok opciós jellemzőket tartalmaznak, amelyek nincsenek meg a jelen használati utasításban leírt összes géptípusnál. Ellenőrizze, hogy az Ön gépen jelen vannak-e ezek a jellemzők.

Az összes „elülső", „hátsó", „jobb" és „bal megjelölést a kezelő munkavégzési helyéből kell értelmezni.

1.2 HIVATKOZÁSOK

1.2.1 Ábrák

A jelen használati útmutatóban található ábrák számozása: 1, 2, 3 stb.
Az ábrákon látható alkatrészeket az A, B, C stb. betűk jelölik.
A 2. ábrán látható C alkatrészre való hivatkozás jelölése tehát: "Lásd a 2.C ábrát" vagy egyszerűen "(2.C ábra)".
Az ábrák csak illusztrációk. A valós alkatrészek eltérhetnek az ábrán láthatóktól.

1.2.2 Címek

A használati utasítás fejezetekre és szakaszokra oszlik. A "2.1. Betanítás" c. szakasz a "2. Biztonsági előírások" c. fejezet alcíme. A címekre vagy szakaszokra való hivatkozásokat a számozott szak. illetve fej. rövidítések jelölik. Például: "2. fej." vagy " 2.1. szak.".

2. BIZTONSÁGI ELŐÍRÁSOK

2.1 ÁLTALÁNOS BIZTONSÁGI FIGYELMEZTETÉSEK AZ ELEKTROMOS SZERSZÁMOKHOZ

⚠ **FIGYELEM Olvasson el minden biztonsági figyelmeztetést és minden útmutatást. A figyelmeztetések és utasítások be nem tartása áramütést, tűzesetet és/vagy súlyos sérüléseket okozhat.**

Őrizzen meg minden figyelmeztetést és útmutatást, hogy a későbbiekben is át tudja őket tekinteni.

A figyelmeztetésekben szereplő „elektromos szerszám" kifejezés az Ön elektromos hálózati tápellátással (vezetékkel) vagy akkumulátorral (vezeték nélkül) működő készülékére vonatkozik.

1) A munkavégzés területének biztonsága

a) Tartsa tisztán és világítsa meg jól a munkavégzés területét. *A sötét és rendetlen területeken nagyobb a balesetveszély.*

b) Kerülje az elektromos szerszám használatát robbanásveszélynek kitett helyeken, gyúlékony folyadékok, gáz vagy por jelenléte esetén. *Az elektromos szerszámok szikrákat képeznek, melyek lángra lobbanthatják a port vagy a gőzöket.*

c) Az elektromos szerszám használata alatt tartsa távol a gyermekeket és a kívülállókat. *A figyelmetlenség a szerszám feletti uralmának elvesztéséhez vezethet.*

2) Elektromos biztonság

a) Az elektromos szerszám villásdugói legyenek a dugaljnak megfelelőek. Ne végezzen semmilyen módosítást a villásdugón. Ne használjon villásdugó adaptereket földeléssel rendelkező elektromos szerszámokhoz. *A nem módosított villásdugók és a megfelelő aljzatok használata csökkenti az áramütés kockázatát.*

b) Kerülje a testnek a földelt felületekkel történő érintkezését, mint például csövek, radiátorok, tűzhelyek és hűtők. *Ha a teste földelve van, ez növeli az áramütés kockázatát.*

c) Ne használja a fűnyírót nedves vagy esős időben. *Ez növelheti az áramütés kockázatát.*

d) Ne használja a vezetéket nem megfelelő módon. Soha ne használja a vezetéket az elektromos szerszám szállítására, vontatására vagy a szerszám csatlakozásának bontásához. Tartsa a vezetéket hőforrásoktól, olajtól, éles szélektől illetve mozgó részektől távol. *A sérült vagy összegubancolódott vezeték növeli az elektromos áramütés kockázatát.*

e) Amikor a szabadban használja az elektromos szerszámot, alkalmazzon a kültéri használatnak megfelelő hosszabbítót. *A kültéri használatnak megfelelő kábel alkalmazása csökkenti az áramütés kockázatát.*

f) Ha nem kerülhető el az elektromos szerszám használata nedves környezetben, alkalmazzon differenciál-megszakítóval (RCD-Residual Current Device) védett tápellátást. *Az RCD használata csökkenti az áramütés kockázatát.*

3) Személyes biztonság

a) Legyen figyelmes, ellenőrizze amit csinál, és használja a józan észt, amikor elektromos szerszámmal dolgozik. Ne használja a szerszámot ha fáradt, vagy ha kábítószer, alkohol illetve gyógyszerek hatása alatt áll. *Egy pillanatnyi figyelmetlenség az elektromos szerszám használata alatt súlyos személyi sérülésekhez vezethet.*

b) Használjon védőöltözetet. Hordjon mindig védőszemüveget. *Megfelelő védőfelszerelés használata, mint például porvédő maszk, csúszásgátló cipő, védősisak vagy fülvédő, csökkenti a személyi sérülések veszélyét.*

c) Kerülje a véletlenszerű elindítást. Győződjön meg arról, hogy a készülék ki legyen kapcsolva, mielőtt behelyezné az akkumulátort, illetve mielőtt az elektromos szerszámot felvenné, vagy szállítaná. *Egy elektromos szerszámot úgy szállítani, hogy az ujja a kapcsolón van, vagy az akkumulátort behelyezni úgy, hogy a kapcsoló az „ON" álláson van, a balesetveszély kockázatát növeli.*

d) Minden kulcsot vagy szabályozó szerszámot távolítson el, mielőtt az elektromos szerszámot elindítaná. *Egy kulcs vagy szerszám, mely egy forgó résszel érintkezik, személyi sérüléseket okozhat.*

e) Ne veszítse el egyensúlyát. Gondoskodjon mindig megfelelő támaszról és őrizze meg egyensúlyát. *Ez lehetővé teszi az elektromos szerszám jobb ellenőrzését váratlan helyzetekben is.*

f) Öltözzön megfelelően. Ne hordjon bő ruhát, vagy ékszereket. Tartsa a haját, a ruháját és a kesztyűjét a mozgó részektől távol. *Lógó ruhák, ékszerek, vagy a hosszú haj beakadhat a mozgó részekbe.*

g) Amennyiben porelszívó és -gyűjtő berendezésekhez csatlakoztatható szerkezetek vannak a gépen, ellenőrizze, hogy megfelelő-e a csatlakoztatásuk és a használatuk. *Ezeknek a szerkezeteknek a használata csökkentheti a porral kapcsolatos kockázatokat.*

h) Ügyeljen arra, hogy a gép gyakori használatával szerzett tapasztalat nehogy könnyelművé tegye Önt és emiatt figyelmen kívül hagyja a biztonsági előírásokat. *Egy gondatlan mozdulat súlyos sérülést okozhat a másodperc töredéke alatt!*

4) Az elektromos szerszám használata és védelme

a) Ne terhelje túl az elektromos szerszámot. A végezendő munkának megfelelő elektromos szerszámot használjon. *A megfelelő elektromos szerszámmal a munka jobban és biztonságosabban végezhető a számára előirányzott sebességen.*

b) Ne használja az elektromos szerszámot, ha a kapcsolóval nem tudja azt szabályosan elindítani, vagy leállítani. *Olyan elektromos szerszám, mely nem vezérelhető a kapcsolóján keresztül, veszélyes és mindenképpen meg kell javítani.*

c) Vegye ki az akkumulátort a helyéből, mielőtt az elektromos szerszámon szabályozást végezne, azon tartozékokat cserélne, vagy mielőtt eltenné. *Ezek a biztonsági óvintézkedések csökkentik az elektromos szerszám véletlenszerű elindulásának veszélyét.*

d) Amikor az elektromos szerszámokat nem használja, a gyermekek elől elzártan kell őket tárolni, továbbá az elektromos szerszám használatát ne engedje meg olyan személyeknek, akik nem ismerik magát a szerszámot és a jelen használati utasítást. *Az elektromos szerszámok veszélyesek a tapasztalatlan használók kezében.*

e) Gondoskodjon az elektromos szerszámok karbantartásáról. Ellenőrizze, hogy a mozgó részek megfelelően legyenek beállítva és szabadon tudjanak mozogni, hogy ne legyenek megrongálódott alkatrészek, illetve ne álljon fenn bármilyen olyan állapot, mely az elektromos szerszám működését befolyásolhatná. Károsodás esetén az elektromos szerszámot még használat előtt meg kell javítani. *Számos baleset a nem megfelelő karbantartásból származik.*

f) A vágószerveket tartsa jól élezetten és tisztán. *A vágószervek megfelelő karbantartása, jól élezett vágóélekkel csökkenti a beakadások veszélyét és könnyebben is kezelhetők.*

g) Az elektromos szerszámot és annak tartozékait a feltüntetett útmutatásoknak megfelelően használja, figyelembe véve a munkavégzés körülményeit és a végezendő munka típusát. *Egy elektromos szerszám rendeltetésétől eltérő használata veszélyhelyzeteket idézhet elő.*

h) Tartsa a fogantyúkat szárazon, tisztán, olajtól és zsírtól mentesen. *A síkos markolat nem teszi lehetővé a szerszám biztonságos kezelését és ellenőrzését váratlan helyzetekben.*

5) Az akkumulátoros szerszámok használata és a használati óvintézkedések

a) Kizárólag a gyártó által megadott töltővel végezze a töltést. *Egy adott akkumulátor-típushoz tartozó töltő tűzveszélyes lehet, ha másik akkumulátor-típusokhoz alkalmazzák*.

b) Az elektromos szerszámokat kizárólag az előírt akkumulátor-típusokkal szabad használni. *Más akkumulátor-típusok használata sérülést okozhat és tűzveszélyes lehet*.

c) Amikor az akkumulátor nincs használatban, tárolja fém tárgyaktól - irodai kapcsoktól, aprópénztől, kulcsoktól, szögektől, csavaroktól és egyéb apró tárgyaktól - távol, mivel azok a két kapocs összekötését okozhatják. *Az akkumulátor kapcsai közötti rövidzárlat égési sérülést vagy tüzet okozhat.*

d) A rossz állapotban levő akkumulátorból folyadék szivároghat: kerülje az érintkezést. Véletlen érintkezés esetén azonnal öblítse le vízzel. Ha a folyadék a szembe kerül, forduljon azonnal orvoshoz. *Az akkumulátorból kiömlött folyadék bőrirritációt vagy égési sebeket okozhat*.

e) Ne használjon sérült vagy módosított akkumulátort vagy eszközt. *A sérült vagy módosított akkumulátorok előre nem látható működést produkálhatnak, ez tűzveszélyt, robbanásveszélyt vagy sérülések kockázatát okozhatja.*

f) Ne tegye ki tűznek vagy túl magas hőmérsékletnek az akkumulátor egységet. *A tűznek vagy a 130 °C-ot meghaladó hőmérsékletnek kitétel robbanást okozhat. MEGJEGYZÉS A "130 °C"-ként megadott hőmérséklet egyenértékű "265 °F" hőmérséklettel*.

g) Tartsa be a feltöltésre vonatkozó összes előírást és ne töltse fel az akkumulátort az előírt hőmérséklettartományon kívüli hőmérsékleten. *A nem megfelelő vagy az előírt határértékeken kívüli hőmérsékleten történő feltöltés károsíthatja az akkumulátort és növelheti a tűzveszély kockázatát*.

6) Szervizszolgálat

a) Az elektromos szerszám javítását szakembernek kell végeznie csakis eredeti cseralkatrészek felhasználásával. *Ez lehetővé teszi, hogy az elektromos szerszám biztonsága megőrzésre kerüljön*.

b) Soha ne javítsa meg a sérült akkumulátorokat. *Az akkumulátorok karbantartását kizárólag a gyártó vagy a felhatalmazott szolgáltatók végezhetik*.

2.2 ÁLTALÁNOS BIZTONSÁGI FIGYELMEZTETÉSEK FŰNYÍRÓGÉPEKHEZ

a) Ne használja a fűnyírógépet kedvezőtlen időjárási körülmények között, különösen akkor, ha villámlás veszélye áll fenn. *Ez csökkenti a villámcsapás kockázatát.*

b) Ellenőrizze alaposan a területet, ahol a fűnyírógépet használni fogja, hogy nincsenek-e esetleg vadon élő állatok a területen. *A fűnyírógép működése közben a vadon élő állatok megsérülhetnek.*

c) Alaposan vizsgálja át a területet, ahol a fűnyírógépet használni kívánja, és távolítson el minden követ, botot, huzalt, csontot és egyéb idegen testet. *A kilölődő tárgyak személyi sérülést okozhatnak.*

d) A fűnyíró használata előtt mindig szemrevételezéssel ellenőrizze, hogy a kés és a vágóegység nem kopott vagy sérült-e. *A kopott vagy károsodott alkatrészek növelik a sérülés kockázatát.*

f) Gyakran ellenőrizze a fűgyűjtő zsákot, hogy nem használódott-e el. *Az elhasználódott vagy sérült fűgyűjtő zsák növelheti a személyi sérülés kockázatát.*

g) Tartsa a védőburkolatokat a helyükön. A védőburkolatok legyenek működőképesek és megfelelően felszereltek. *A meglazult, vagy nem működő védőburkolat személyi sérüléshez vezethet.*

h) Tartsa az összes hűtőlevegő-beömlő nyílást törmelékektől mentesen. *A légbeömlők eltömődése és a törmelékek jelenléte túlmelegedést vagy tűzveszélyt okozhat.*

i) A fűnyírógép használata során mindig viseljen csúszásgátló munkavédelmi lábbelit. Ne használja a gépet mezítláb vagy nyitott szandálban. *Ez csökkenti a mozgó vágókéssel való érintkezés miatti lábsérülések lehetőségét.*

j) A fűnyíró használata alatt mindig viseljen hosszú nadrágot. *A kitett bőr növeli a kilöködő tárgyak okozta sérülésének valószínűségét.*

k) Ne használja a fűnyírót vizes füvön. Gyalogoljon, soha ne fusson. *Ez csökkenti a személyi sérülésekhez vezető elcsúszások és elesések kockázatát.*

l) Ne használja a fűnyírót túl meredek lejtőkön. *Ez csökkenti az irányíthatóság elvesztésének, valamint az elcsúszásnak, elesésnek és ez ezekből következő személyi sérülésnek a kockázatát.*

m) Lejtőn végzett munka során mindig óvatosan lépkedjen, mindig a lejtőre merőlegesen dolgozzon, soha ne felfelé vagy lefelé haladva, és az irányváltáskor különös óvatossággal járjon el. *Ez csökkenti az irányíthatóság elvesztésének, valamint az elcsúszásnak, elesésnek és ez ezekből következő személyi sérülésnek a kockázatát.*

n) Hátramenetben vagy a fűnyíró maga felé húzásakor különösen óvatosan járjon el. Legyen mindig tisztában a környezetével. *Ez csökkenti az elbotlás kockázatát a gép működése közben.*

q) Ne érjen a késekhez és más veszélyes mozgó alkatrészekhez, amíg azok mozgásban vannak. *Ez csökkenti a mozgó alkatrészek okozta sérülések kockázatát.*

r) A beakadt anyag eltávolításakor vagy a fűnyíró tisztításakor győződjön meg arról, hogy az összes tápkapcsoló ki van-e kapcsolva, és az akkumulátor le van-e választva. *A fűnyíró váratlan működése súlyos személyi sérülést okozhat.*

2.3 KARBANTARTÁS ÉS TÁROLÁS

⚠ Bontsa a gép hálózati csatlakozását és olvassa el a vonatkozó kezelési útmutatót minden tisztítási vagy karbantartási művelet végzése előtt. Viseljen megfelelő ruházatot és védőkesztyűt az összes olyan helyzetben, mikor a keze veszélynek van kitéve!

⚠ Soha ne használja a gépet kopott vagy sérült alkatrészekkel. A meghibásodott vagy sérült alkatrészeket ne javítsa, hanem cserélje ki. Csak eredeti cserealkatrészeket használjon: a nem eredeti illetve helytelenül felszerelt cserealkatrészek használata veszélyeztetheti a gép biztonságát, balesetet vagy személyi sérüléseket okozhat, továbbá felmenti a gyártót a mindennemű kötelezettség és felelősség alól.

FONTOS *A használati utasításban le nem írt összes beállítást, valamint karbantartási műveletet márkakereskedőjénél vagy szakszervizben kell elvégeztetni, ahol rendelkeznek a tökéletes munka elvégzéséhez szükséges tudással és felszereléssel, és nem változtatják meg a gép eredeti üzembiztonsági szintjét. Nem megfelelő műhelyekben, vagy nem szakember által végzett műveletek a jótállás bármely formájának elévülését és a gyártó mindennemű felelősség alóli mentesülését vonják maguk után.*

1. Minden egyes használat után áramtalanítsa a gépet az elektromos hálózatról történő lekapcsolással, és ellenőrizze a rajta keletkezett esetleges sérüléseket.
2. A csavarokat és a csavaranyákat mindig tartsa meghúzva, hogy a gép mindig üzembiztos legyen. Fontos a folyamatos, alapos karbantartás a gép élettartama és biztonságos működése érdekében.
3. Rendszeres időközönként ellenőrizze, hogy a nyíróberendezés csavarjai szorosan meg vannak-e húzva.
4. Viseljen munkavédelmi kesztyűt, amikor a vágóegységhez nyúl, hogy leszerelje vagy visszaszerelje.
5. Élezéskor ügyeljen a vágóegység egyensúlyára. Valamennyi, a vágóegységgel kapcsolatos művelet (leszerelés, élezés, kiegyensúlyozás, visszaszerelés és/vagy csere) felelősségteljes munka, amely különleges hozzáértést igényel a megfelelő szerszámok használatán túl. Biztonsági okokból ezek a műveletek csak szakszervizben végezhetők.
6. A gép beállítási műveletei során ügyeljen arra, hogy az ujjai ne szoruljanak be a forgó vágóegység és a gép rögzített részei közé.
7. Ne érjen a vágóegységhez, amíg le nem csatlakoztatta a gépet a csatlakozóaljzatról, és amíg a vágóegység forgása teljesen le nem állt. A vágóegységen végzett beavatkozások során ügyeljen arra, hogy a vágóegység akkor is mozoghat, amikor a gép nem csatlakozik a hálózathoz.
8. Gyakran ellenőrizze az oldalsó kidobás védőrész, vagy a hátsó kidobás védőrész és a gyűjtőzsák esetleges elhasználódását vagy sérülését. Cserélje ki, ha sérült.
9. Cserélje ki a sérült figyelmeztető vagy útmutató címkéket.
10. Úgy tárolja el a gépet, hogy gyermekek ne férkőzhessenek a közelébe.
11. Hagyja kihűlni a motort, mielőtt a gépet bárhol elhelyezné.
12. A tűzveszély csökkentése érdekében távolítsa el a gépről és különösen a motorról a fűmaradványokat, leveleket vagy a zsírfölösleget. Ürítse ki a gyűjtőzsákot, és ne hagyja a lenyírt füvet tartalmazó tárolókat zárt helyiségben.

2.4 AKKUMULÁTOR / AKKUMULÁTORTÖLTŐ

⚠ FIGYELEM

Az itt következő biztonsági előírások kiegészítik az akkumulátortöltő útmutatójában található biztonsági szabályokat.

- Az akkumulátorok feltöltéséhez kizárólag a gyártó által ajánlott akkumulátortöltőket használjon! A nem megfelelő akkumulátortöltő használata áramütést, túlmelegedést vagy az akkumulátor maró hatású folyadékának kiömlését okozhatja.
- Kizárólag az Ön által vásárolt szerszámhoz való akkumulátorokat használjon! Más akkumulátorok használata sérülést okozhat és tűzveszélyes lehet.
- A használaton kívüli akkumulátort tárolja irodai kapcsoktól, aprópénztől, kulcsoktól, szögektől, csavaroktól és egyéb apró fémtárgyaktól távol, mivel azok az érintkezők rövidzárlatát okozhatják. Az akkumulátor érintkezői közötti rövidzárlat anyagok égését vagy tüzet okozhat.
- Ne használja az akkumulátortöltőt gyúlékony anyagok, gőzök közelében vagy könnyen meggyulladó felületeken, mint papír, szövet stb. A feltöltés során az akkumulátortöltő felmelegszik, ez tüzet okozhat. A feltöltés során az akkumulátortöltő felmelegszik, ez tüzet okozhat.
- Az akkumulátorok szállítása alatt ügyeljen arra, hogy az érintkezők ne csatlakozzanak egymáshoz, továbbá a szállításhoz ne alkalmazzon fémdobozokat.

2.5 KÖRNYEZETVÉDELEM

A környezet védelmét a gép használata során elsődleges fontossági szempontként kell figyelembe venni, mivel ez a békés egymás mellett élés és környezetünk érdeke.

- Ne zavarjon másokat a szomszédságában. A gépet csak elfogadható napszakokban használja (ne használja kora reggel vagy késő este, amikor másokat zavarhat).
- Munkavégzés közben egy bizonyos mennyiségű, a lánc kenéséhez szükséges olaj kerül a környezetbe. Ezért csak kifejezetten e célból kapható biológiailag lebontható olajat használjon. Ásványi olaj, vagy motorolaj használata rendkívül környezetszennyező.
- Szigorúan tartsa be a helyi előírásokat a csomagolóanyagok, használt alkatrészek vagy bármi egyéb, környezetszennyező elem selejtezésére vonatkozóan; ezeket a hulladékokat ne helyezze a háztartási hulladékba, hanem szelektív hulladékkezelés keretében szállítsa a megfelelő gyűjtőtelepekre, ahol gondoskodnak azok újrahasznosításáról.
- Szigorúan kövesse a helyi előírásokat a levágott növényzet megsemmisítését illetően.
- Az üzemen kívül helyezéskor ne szennyezze a géppel a környezetet, hanem a hatályos helyi előírások értelmében adja le egy gyűjtőtelepen.

Ne dobja a háztartási hulladékba az elektromos készülékeket. Az elektromos és elektronikus berendezések hulladékairól szóló 2012/19/EU irányelv szerint a használatból kivont elektromos berendezéseket elkülönítve kell gyűjteni, az ökokompatibilis újrahasznosítás céljából. Ha az elektromos készülékeket hulladéklerakó helyeken vagy a talajon hagyva selejtezik, az ártalmas anyagok elérhetik a talajvízréteget és az élelmiszerláncba kerülhetnek, mellyel az Ön egészségét károsíthatják. A termék ártalmatlanítására vonatkozó részletesebb tájékoztatásért forduljon a kommunális hulladék megsemmisítéséért felelős céghez vagy az Ön márkakereskedőjéhez.

A hasznos élettartamuk végén az akkumulátorokat a környezetvédelmi szempontoknak megfelelően kell semlegesíteni. Az akkumulátor az Ön és a környezet számára veszélyes anyagokat tartalmaz. Ezért el kell távolítani a gépből és a lítiumionos akkumulátorok hulladékként való kezelését vállaló telepen kell leadni.

A használt termékek és csomagolások szelektív hulladékként való gyűjtése lehetővé teszi az anyagok újrafelhasználását és újrahasznosítását. Az anyagok újrahasznosítása elősegíti a környezetszennyezés megelőzését és csökkenti a nyersanyagok iránti keresletet.

3. ISMERKEDJEN MEG A GÉPPEL!

3.1 A GÉP LEÍRÁSA ÉS RENDELTETÉSSZERŰ HASZNÁLATA

Ez a gép gyalogvezetésű fűnyírógép.
A gép lényegében egy motorból áll, mely a kerekekkel és tolókarral felszerelt védőburkolatba zárt vágóegységet forgatja.
A kezelő a tolókar mögött, a forgó vágóegységtől való biztonságos távolságra elhelyezkedve vezetheti a gépet és működtetheti a fő vezérléseket.
Ha a kezelő eltávolodik a géptől, a motor és a forgó vágóegység néhány másodpercen belül leáll.

3.1.1 Rendeltetésszerű használat

Ezt a gyalogvezetésű gépet fűnyírásra terveztük és készítettük kertekben és egyéb füves területeken.
Általánosságban ez a gép az alábbiakra alkalmas:
1. Fűnyírásra és a fű összegyűjtésére a gyűjtőzsákban.

3.1.2 Nem rendeltetésszerű használat

A fentiektől eltérő bármilyen más használat veszélyes lehet és személyi és/vagy tárgyi károkat okozhat.
Helytelen használatnak minősülnek az alábbiak (példaként és nem kizárólagosan):
- Más személyek, gyermekek vagy állatok szállítása a gépen, mivel azok leeshetnek és súlyosan megsérülhetnek, illetve veszélyeztetik a vezetés biztonságát.
- A gépen utazni.
- A géppel egyéb terhet vontatni vagy tolni.
- A vágóegység működtetése a nem füves szakaszokon.
- A gép használata lomb vagy törmelék összegyűjtésére.
- A gép használata sövények igazítására vagy nem pázsit jellegű növényzet vágására.
- Egy személynél többen alkalmazzák a gépet.

FONTOS *A gép helytelen használata következtében a jótállás érvényét veszi, valamint a Gyártó bárminemű felelősség alóli mentesülését vonja maga után, a felhasználóra hárítva a saját magán vagy másokon okozott károkból illetve sérülésekből származó kötelezettségeket.*

3.1.3 Felhasználói célcsoport

Ez a gép fogyasztói, azaz nem professzionális használatra készült.
Hobbikertészeti alkalmazásra készült.

FONTOS *A gépet a kezelő egyedül használja!*

3.2 FŐ ALKATRÉSZEK (1. ÁBRA)

A. Váz: a forgó vágóegységet magába foglaló ház.

B. Motor: mozgatja a vágóegységet.

C. Vágóegység: a fűnyírásra szolgáló elem.

D. Hátulkidobó burkolat: ez a biztonsági burkolat megakadályozza, hogy a vágóegység által esetlegesen összegyűjtött tárgyakat a gép távolra dobja ki.

E. Gyűjtőzsák: az egyik funkciója, hogy a lenyírt füvet összegyűjtse, továbbá védőelemként is szolgál, mivel megakadályozza, hogy a vágószerkezet által esetlegesen felkapott tárgyak a géptől távolra lökődjenek ki.

F. Tolókar: ez a kezelői állás. A hosszúsága meghatározza a munkavégzés közben a kezelő biztonsági távolságát a forgó vágóegységtől.

G. Kapcsoló: elindítja/leállítja a motort, és egyidejűleg bekapcsolja/kikapcsolja a vágóeszközt.

H. Az akkumulátornak kialakított hely fedele

I. Biztonsági kulcs (kikapcsoló eszköz): A kulcs be- és kiiktatja a gép villamos áramkörét.

J. Akkumulátor *(ha nincs a géphez mellékelve, lásd a 13. fejezetet: "külön kérhető tartozékok"):* a motor indításához szolgáltat energiát; jellemzői és használatának szabályai egy külön használati utasításban vannak leírva.

K. Akkumulátortöltő *(ha nem tartozéka a gépnek, lásd a 13. „külön rendelhető tartozékok" c. fejezetet):* az akkumulátor feltöltésére.

3.3 AZONOSÍTÓ CÍMKE (1. ábra)

1. Zajteljesítmény szint.
2. CE megfelelőségi jelzés.
3. Gyártás éve.
4. Gép típusa.
5. Gyártási szám.
6. A gyártó neve és címe.
7. Cikkszám.
8. A motor max. üzemi sebessége.
9. Súly kg-ban.
10. Hálózati feszültség.
11. Elektromos védettségi fokozat.
12. Névleges teljesítmény.

FONTOS *A felhatalmazott márkaszervizzel való kapcsolatfelvételkor adja meg mindig az azonosító címkén látható adatokat.*

FONTOS *A példa megfelelőségi nyilatkozat a használati útmutató utolsó oldalain található.*

3.4 BIZTONSÁGI JELZÉSEK (2. ábra).

A gépen számos jelzés látható.
A szimbólumok jelentése:

Figyelem. Olvassa el az utasításokat gép használata előtt!

Veszély! Kidobott tárgyak veszélye. A gép használata során az idegen személyek tartózkodjanak a munkavégzés területén kívül.

Ügyeljen az éles vágóegységre. Ne tegye kezét vagy lábát a vágóegység házába. A vágóegység a motor kikapcsolása után tovább forog. Bármilyen ellenőrzési, tisztítási vagy karbantartási, beállítási művelet előtt távolítsa el az akkumulátort.

Csak hálózati tápellátású elektromos fűnyíróhoz.

Csak hálózati tápellátású elektromos fűnyíróhoz.

FONTOS *A megrongálódott vagy olvashatatlan címkéket ki kell cserélni! Kérjen új címkéket a szerviztől.*

4. ÖSSZESZERELÉS

A betartandó biztonsági előírásokat a 2. fejezet tartalmazza. Szigorúan tartsa be az előírásokat a súlyos kockázatok vagy veszélyek elkerülése érdekében.

Tárolási és szállítási okok miatt a gép néhány elemét nem szereltük fel közvetlenül a gyárban. Ezeket a csomagolóanyag eltávolítása után kell felszerelnie, a következő utasításokat követve.

A gép kicsomagolását és összeszerelését szilárd, sík felületen kell végezni, továbbá elegendő helyet kell biztosítani a gép és a csomagolás mozgatásához a megfelelő szerszámok alkalmazásával. Ne használja a gépet, amíg nem végezte el az "ÖSSZESZERELÉS" c. szakaszban leírt műveleteket.

Az összeszerelés előtt ellenőrizze, hogy a biztonsági kulcs ne legyen beillesztve.

4.1 KICSOMAGOLÁS (3. ábra)

4.2 A ZSÁK FELSZERELÉSE(4 ÷ 6. ábra)

4.3 A TOLÓKAR FELSZERELÉSE(7÷15. ábra)

5. VEZÉRLÉSEK

5.1 BIZTONSÁGI KULCS (KIKAPCSOLÓ ESZKÖZ)

Az akkumulátorrekeszben levő kulcs (16.A ábra) be- és kiiktatja a gép áramkörét.
A kulcs eltávolításával teljesen kikapcsolódik az elektromos áramkör, ez megakadályozza a gép ellenőrizetlen használatát.

FONTOS *Mindig vegye ki a biztonsági kulcsot, amikor használaton kívül vagy felügyelet nélkül hagyja a gépet.*

5.2 KAPCSOLÓ

A kapcsoló (17.A, 17.A.1 ábra) elindítja/leállítja a motort, és egyidejűleg bekapcsolja/kikapcsolja a vágóeszközt.
A megadott helyzetek megfelelnek az alábbiaknak:

Indítás. Az indításhoz nyomja meg a biztonsági nyomógombot (17.A.1. ábra), húzza meg a kart (17.A. ábra).

A vágóegység bekapcsolása. A motor indítása kiváltja a vágóegység egyidejű beindítását:

Leállítás. A motor automatikusan leáll a kar elengedésekor (17.A ábra).

6. A GÉP HASZNÁLATA

A betartandó biztonsági előírásokat a 2. fejezet tartalmazza. Szigorúan tartsa be az előírásokat a súlyos kockázatok vagy veszélyek elkerülése érdekében.

6.1 ELŐKÉSZÍTŐ MŰVELETEK

Ellenőrizze, hogy a biztonsági kulcs ne legyen beillesztve foglalatába.

Állítsa a gépet vízszintes helyzetbe, jól megtámasztva a talajon;

A műveletet álló vágóegység mellett végezze.

6.1.1 Az akkumulátor újratöltése és ellenőrzése(18.ábra)

6.1.2 Előkészítés a fűnyíráshoz és a fű gyűjtőzsákba való begyűjtéséhez(19. ábra)

6.1.3 A vágásmagasság beállítása (20÷21. ábra)

6.1.4 A tolókar dőlésének / magasságának beállítása (15. ábra)

6.2 BIZTONSÁGI ELLENŐRZÉSEK

A használat előtt mindig végezze el a biztonsági ellenőrzéseket.

6.2.1 Általános biztonsági ellenőrzés

Tárgy	Eredmény
Markolatok	Tiszta, száraz.
Tolókar	Megfelelően és szilárdan rögzül a géphez.
Vágóegység	Tiszta, nem sérült vagy kopott, ép, jól élezett.
Hátulkidobó burkolat; gyűjtőzsák	Épek. Nincs károsodás. Helyesen vannak felszerelve. Cserélje ki őket, ha sérült.
Kapcsoló	A karnak szabadon kell mozognia és nem erőltetetten, továbbá kiengedését követően automatikusan és gyorsan kell a semleges helyzetbe visszatérnie.
Akkumulátor	Nincs sérülés a burkolatán, nem szivárog belőle folyadék.
A gépen és a vágóegységen levő csavarok/anyák	Jól meg vannak húzva (nem lazák). Nem sérült vagy kopott.
A hűtőlevegő nyílásai	Nincsenek eltömődve
Gép	Károsodásra vagy kopásra utaló jelekről mentes. Nincs rendellenes vibrálás. Nincs rendellenes zaj.

Tennivaló	Eredmény
1. Indítsa be a gépet (6.3. szakasz). **2.** Engedje el a kapcsolót (26. ábra).	**1.** A vágóegységnek forognia kell. **2.** A biztonsági karnak szabadon kell mozognia és nem erőltetetten, továbbá kiengedését követően automatikusan és gyorsan kell a semleges helyzetbe visszatérnie a vágóeszköz leállását okozva.

⚠ ***Ha a táblázatokba foglaltaktól bármiben eltérő eredményt észlel, ne használja a gépet! Forduljon a szervizhez és végeztesse el a megfelelő ellenőrzéseket és javításokat.***

6.3 INDÍTÁS(22÷25. ábra)

MEGJEGYZÉS *Indítsa el a gépet sík, akadálymentes felületen, ahol nincs magas fű.*

⚠ ***A motor indítása kiváltja a vágóegység egyidejű beindítását:***

6.4 MUNKA (26. ábra)

FONTOS *Ha a motor munkavégzés közben túlhevülés miatt leáll, kb. 5 percet kell várni, mielőtt újra elindítaná.*

6.4.1 A fű levágása (27. ábra)

MEGJEGYZÉS *A haladási sebességet és a vágási magasságot a terepviszonyok (a fű magassága, sűrűsége és nedvessége) és az eltávolított fűmennyiség függvényében válassza meg.*

6.4.2 A gyűjtőzsák ürítése(28÷,29. ábra)

6.5 LEÁLLÍTÁS (28. ábra)

⚠ ***A vágóelem a kikapcsolása után vagy a motor kikapcsolása után is tovább forog néhány másodpercig.***

FONTOS *Mindig állítsa le a gépet.*

- *Munkavégzési zónák közötti helyváltoztatás közben.*
- *Nem fűvel borított talajon való áthaladáskor.*
- *Amikor akadályon kell áthaladnia.*
- *A vágási magasság beállítása előtt.*
- *Minden alkalommal, amikor eltávolítja vagy visszaszereli a gyűjtőzsákot.*

6.6 A HASZNÁLAT UTÁN

1. Nyissa ki az ajtót és vegye ki a biztonsági kulcsot.
2. Vegye ki az akkumulátort és töltse fel (7.2.3. szak.).
3. Hagyja kihűlni a motort, mielőtt a gépet valahol elhelyezné.
4. Tisztítsa meg a gépet (7.3. szakasz).
5. Ellenőrizze, hogy nincsenek-e meglazult vagy megrongálódott alkatrészek. Szükség esetén cserélje ki a sérült részeket, és húzza meg a meglazult csavarokat vagy forduljon a márkaszervizhez.
6. A gép esetleges károsodásának ellenőrzése. Szükség esetén forduljon a márkaszervizhez.

FONTOS *Mindig vegye ki a biztonsági kulcsot, amikor használaton kívül vagy felügyelet nélkül hagyja a gépet.*

7. KARBANTARTÁS

⚠ ***A betartandó biztonsági előírásokat a 2. fejezet tartalmazza. Szigorúan tartsa be az előírásokat a súlyos kockázatok vagy veszélyek elkerülése érdekében.***

⚠ ***Bármilyen ellenőrzési, tisztítási vagy karbantartási, beállítási művelet előtt:***
- ***Állítsa le a gépet.***

- ***Vegye ki a biztonsági kulcsot, (soha ne hagyja a kulcsot a gépben, gyermekek vagy nem alkalmas személyek által hozzáférhető helyen).***
- ***Vegye ki az akkumulátort.***
- ***Győződjön meg arról, hogy az összes mozgó rész teljesen leállt-e.***
- ***Hagyja kihűlni a motort, mielőtt a gépet bárhol elhelyezné.***
- ***Viseljen megfelelő öltözéket és védőkesztyűt az összes olyan helyzetben, mikor a keze veszélynek van kitéve.***
- ***Olvassa el a vonatkozó útmutatót.***

7.1 AKKUMULÁTOR

7.1.1 Az akkumulátor működési ideje

Az akkumulátor működési ideje (tehát az újratöltés nélkül lenyírható füves terület mérete) főként az alábbiaktól függ:

a. környezeti tényezők, melyek nagyobb energiát igényelnek:

– Sűrű, hosszú, nedves fű nyírása.

b. A gép vágási szélessége; minél nagyobb a szélesség, annál több az energiaigény.

c. A gépkezelő helytelen munkavégzése:

– Gyakori be- és kikapcsolás a munka során.
– Túl alacsony nyírási magasság a fű állapotához képest.
– Túl gyors haladási sebesség a nyírandó fű mennyiségéhez képest.

MEGJEGYZÉS *A munkavégzés során az akkumulátort a teljes lemerülés ellen egy olyan szerkezet védi, mely kikapcsolja a gépet és megakadályozza működtetését.*

Az akkumulátor működési idejének optimális kihasználásához mindig ajánlott:
– A nyírást száraz füvön végezni.
– Gyakran nyírni a füvet, hogy ne nőjön túl magasra.
– Nagyobb nyírási magasságot beállítani, amikor a fű hosszú, majd egy második nyírással rövidebbre vágni.

Amennyiben a gépet a szabványos akkumulátor által lehetővé tett működési időnél hosszabb időtartamig kívánja használni, az alábbi megoldásokat ajánljuk:
– Vásároljon egy második szabványos akkumulátort a lemerült akkumulátor azonnali cseréjéhez, így a munka azonnal folytatható.
– Vásároljon egy, a szabványos akkumulátornál hosszabb működési időt biztosító akkumulátort (13.2. szak.).

7.1.2 Az akkumulátor kivétele és feltöltése (30÷32. ábra)

MEGJEGYZÉS *Az akkumulátor védőeszközzel van felszerelve, mely csak akkor teszi lehetővé a feltöltést, ha a környezeti hőmérséklet 0 és +40 °C között van.*

MEGJEGYZÉS *Az akkumulátor a károsodás veszélye nélkül bármikor és akár csak részlegesen is feltölthető.*

7.2 TISZTÍTÁS

Minden használat után végezze el a gép tisztítását az alábbi útmutatás betartásával.

7.2.1 A gép tisztítása

- Ne használjon vízsugarat, és ne érje víz a motort és az elektromos alkatrészeket.
- Ne használjon agresszív folyadékokat az alváz tisztításához.
- A tűzveszély csökkentése érdekében távolítsa el a gépről és különösen a motorról a fűmaradványokat, leveleket vagy a zsírfölösleget.

7.2.2 A vágóegység-tárcsa tisztítása

FONTOS *Döntse a gépet oldalra, győződjön meg a gép megfelelő stabilitásáról mielőtt bármilyen beavatkozást végezne.*

Távolítsa el az alvázban felhalmozódott fű- és sármaradványokat, így elkerülheti, hogy száradásukat követően nehézkessé tegyék a következő elindítást.

7.2.3 A hűtőlevegő szívórácsainak tisztítása

Az akkumulátor vagy a motor sérülésének, túlmelegedésének elkerüléséhez tisztítsa meg és szabadítsa ki a hulladéktól a hűtőlevegő szívórácsát.

Végezze el az alábbiakat:
1. Döntse oldalra a gépet, győződjön meg a gép stabilitásáról.
2. Fújjon be sűrített levegőt a hűtőlevegő szívórácsának nyílásain keresztül (34 ábra).

7.2.4 A zsák tisztítása

1. Ürítse ki a gyűjtőzsákot;
2. Rázza meg, hogy megtisztítsa a fű- és humuszmaradékoktól;
3. mossa le, öblítse le és tegye vissza, hogy megkönnyítse a gyors száradást.

7.3 VÁGÓEGYSÉG

Az életlen vágóegység kitépi a füvet és a pázsit elsárgulását okozza.

⚠ ***Ne érjen a vágóegységhez, amíg ki nem vette a kulcsot, és amíg a vágóegység forgása teljesen le nem állt. Ügyeljen arra, hogy a vágószerkezet elmozdulhat, még akkor is, ha a kulcsot kivette.***

⚠ ***Valamennyi, a vágóegységgel kapcsolatos művelet (leszerelés, élezés, kiegyensúlyozás, javítás, visszaszerelés és/vagy csere) felelősségteljes munka, amely különleges hozzáértést igényel a megfelelő szerszámok használatán túl Biztonsági okokból ezek a műveletek csak szakszervizben végezhetők.***

⚠ ***A gép kiegyensúlyozásának érdekében mindig egyszerre cserélje ki a sérült, elgörbült vagy kopott vágóegységet és a hozzá tartozó csavarokat.***

FONTOS *Mindig eredeti vágóegységeket alkalmazzon, amelyek kódja megegyezik a "Műszaki adatok" táblázatában látható kóddal.*

Mivel a gép folyamatos fejlesztés tárgyát képezi, a "Műszaki adatok" táblázatában látható vágóegységeket idővel hasonló jellegű és tulajdonságú, biztonságos működést biztosító vágóegységekre lehet kicserélni.

8. TÁROLÁS

8.1 A GÉP TÁROLÁSA

⚠ ***A gépet kizárólag vízszintes helyzetbe helyezze, és gondoskodjon arról, hogy stabilan álljon a talajon. Ne tárolja a gépet függőleges helyzetben.***

A gép tárolásához:
1. Hagyja kihűlni a motort
2. Vegye ki a biztonsági kulcsot.
3. Vegye ki az akkumulátort és töltse fel (7.2.2. szakasz).
4. Tisztítsa meg a gépet (7.3. szakasz).
5. A gép tárolása:
   - száraz helyen;
   - az időjárás viszontagságaitól védetten;
   - lehetőleg ponyvával letakarva;
   - gyermekektől elzárva;
   - győződjön meg arról, hogy kivette-e a karbantartás során használt szerszámokat vagy kulcsokat..

8.2 AZ AKKUMULÁTOR TÁROLÁSA

Ha az akkumulátort hosszú ideig nem tölti fel, árnyékban, hűvös helyen és páramentes környezetben tárolja, 0-45 ° C közötti hőmérsékleten.

FONTOS *Huzamosabb üzemszünet idején kéthavonta töltse fel az akkumulátort élettartama meghosszabbításához.*

9. MOZGATÁS ÉS SZÁLLÍTÁS

Minden alkalommal, amikor a gépet felemelni, mozgatni, szállítani vagy dönteni kell:
- állítsa le a gépet (6.5. szakasz);
- vegye ki a biztonsági kulcsot;
- győződjön meg arról, hogy az összes mozgó rész teljesen leállt;
- viseljen vastag munkavédelmi kesztyűt;
- a gépet úgy fogja meg, hogy annak súlyát és súlyának eloszlását figyelembe véve biztos fogást találjon;
- a gép elhelyezési vagy raktározási helyének kialakítását figyelembe véve megfelelő számú személy végezze a gép mozgatását a gép súlyának és a szállítóeszköznek a függvényében;
- ellenőrizze, hogy a gép mozgása ne okozzon kárt vagy sérülést.

A gép járművel vagy utánfutóval való szállítása során:
1. használjon megfelelő teherbírású, szélességű és hosszúságú rámpát;
2. engedje le a vágóegységtárcsát;
3. úgy helyezze el, hogy senki számára ne jelentsen veszélyt;
4. rögzítse erősen a szállító járműhöz kötelekkel vagy láncokkal, hogy ne borulhasson fel.

10. SZERVIZSZOLGÁLAT ÉS JAVÍTÁS

Ebben a használati utasításban megtalálja a gép kezeléséhez és a felhasználó által elvégezhető helyes alapkarbantartásához szükséges összes útmutatást. A használati utasításban le nem írt összes beállítási és karbantartási műveletet a márkakereskedőnél vagy egy szakszervizben kell elvégeztetni.
Nem megfelelő műhelyekben, vagy nem szakember által végzett műveletek a jótállás bármely formájának elévülését és a gyártó mindennemű felelősség alóli mentesülését vonják maguk után.
- A nem eredeti cserealkatrészeket és tartozékokat nem engedélyeztük, a nem eredeti cserealkatrészek és tartozékok alkalmazása veszélyezteti a gép biztonságát, továbbá felmenti a gyártót a mindennemű kötelezettség és felelősség alól.
- Az eredeti cserealkatrészek a márkaszervizektől és viszonteladóktól szerezhetők be.

11. A JÓTÁLLÁS ÉRVÉNYESSÉGE

A jótállási feltételek kizárólag a fogyasztókra, tehát nem professzionális felhasználókra vonatkoznak.
A jótállás érvényes minden anyagminőségi és gyártási hibára, amelyet az érvényes jótállási idő alatt a márkakereskedő vagy a szakszerviz megállapít.
A jótállás alkalmazása a hibásnak ítélt alkatrész javítására vagy cseréjére korlátozódik.
Ajánlatos a gépet évente egyszer elvinni egy engedéllyel rendelkező szervizbe az általános felülvizsgálat, karbantartás és a biztonsági egységek ellenőrzése céljából.
A jótállás alkalmazásának feltétele a gép rendszeres karbantartása.
A jótállás nem vonatkozik az alábbi okok miatt keletkező károkra:
- A kísérő dokumentáció (használati utasítások) hiányos ismerete.
- Professzionális használat.
- Figyelmetlenség, hanyagság.
- Külső okok (villámcsapás, ütések, a gépben levő idegen tárgyak) vagy baleset.
- Helytelen vagy a gyártó által nem megengedett használat és összeszerelés.
- Hiányos karbantartás.
- A gép módosítása.
- Nem eredeti (illeszthető) cserealkatrészek használata.
- Nem a gyártó által szállított vagy engedélyezett tartozékok használata.

A jótállás továbbá nem érvényes az alábbiakra:
- Karbantartási műveletek (a használati útmutatóban vannak leírva).
- A szokásos kopásnak kitett anyagok, mint vágóeszközök, kerekek, biztonsági csavarok és kábelek.
- Normál elhasználódás.
- A gép esztétikai rongálódása a használat következtében.
- A vágóegységek tartói.

• A jótállás érvényesítésével járó esetleges költségek, mint a kiszállás a felhasználóhoz, a gép szállítása a márkakereskedőhöz, eszközök bérlése a cseréhez vagy külső vállalat megbízása a karbantartási munkálatokkal.

A felhasználó a helyi törvények védelme alatt áll. A felhasználónak a helyi törvények biztosította jogait a jelen jótállás semmilyen módon sem korlátozza.

12. A PROBLÉMÁK AZONOSÍTÁSA

Amennyiben a fent leírt műveletek elvégzése után a problémák továbbra is fennállnak, forduljon a márkakereskedőhöz.

PROBLÉMA	VALÓSZÍNŰ OK	MEGOLDÁS
1. A kapcsolót használva a motor nem indul el	Nincs biztonsági kulcs vagy nincs megfelelően behelyezve.	Rakja be a kulcsot (16.A ábra).
	Nincs akkumulátor vagy nincs megfelelően behelyezve.	Nyissa ki a fedelet és ellenőrizze, hogy az akkumulátor megfelelően van behelyezve (23. ábra)
	Az akkumulátor lemerült.	Ellenőrizze az akkumulátor töltését és töltse fel (7.1.2. szak.).
	A motor nem azonnali indítása.	Tartsa lenyomva a kapcsolót 2-3 másodpercre (25. ábra).
	A motor túlmelegedése miatt a hőkioldó beavatkozott.	Várjon legalább 5 percet, majd indítsa be újra a gépet.
2. A motor jár, de a vágóegység nem forog	A vágóegység rögzítése kilazult.	Állítsa le azonnal a motort és vegye ki a biztonsági kulcsot. Forduljon a szervizhez az ellenőrzésért, alkatrészcseréért vagy javításokért (7.3. szak.).
3. A motor munkavégzés közben leáll.	Az akkumulátor nincs megfelelően behelyezve.	Nyissa ki a fedelet és ellenőrizze, hogy az akkumulátor megfelelően van behelyezve (23. ábra)
	Az akkumulátor lemerült.	Ellenőrizze az akkumulátor töltését és töltse fel (7.1.2. szak.).
	A vágóegység forgásának akadálya van.	Vegye ki a biztonsági kulcsot, vegyen fel munkavédelmi kesztyűt és távolítsa el a gép alsó részében és/vagy a kidobócsatornában felgyülemlett füvet és hulladékokat.
	A motor túlmelegedése miatt a hőkioldó beavatkozott.	Tisztítsa meg a hűtőlevegő szívórácsait (7.2.3 alfejezet). Várjon legalább 5 percet, majd indítsa be újra a gépet.
3. A motor munkavégzés közben leáll.	A hőkioldó beavatkozott a következők miatti túl nagy áramfelvétel következtében: • Túl magas fű vágása. • A vágóegység forgásának akadálya van. • Az alvázban és a kidobócsatornában túl sok fűmaradvány halmozódott fel.	• Nagyobb nyírási magasságot beállítani, amikor a fű hosszú, majd egy második nyírással rövidebbre vágni. • Távolítsa el az eltömődéseket (7.2.2. szakasz). • Tisztítsa meg a gépet (7.2.1, 7.2.2, 7.2.3 alfejezet) Várjon legalább 5 percet, majd indítsa be újra a gépet.

4. A levágott füvet már nem gyűjti a gyűjtőzsákba.	A vágóeszköz idegen testet ért, és ez megütötte.	Állítsa le azonnal a motort és vegye ki a biztonsági kulcsot. Ellenőrizze, hogy megsérült-e, és forduljon egy ügyfélszolgálathoz, hogy szükség esetén kicserélje a vágóegységet (7.3 alfejezet).
	Az alváz belseje piszkos.	Tisztítsa meg az alváz belsejét, hogy megkönnyítse a fű eltávolítását a gyűjtőzsák felé (7.2.2. szakasz).
5. A fűnyírás nehézkes.	A vágóegység nincs megfelelő állapotban.	Forduljon a szervizhez a vágóegység élezéséért vagy cseréjéért.
6. Erős zajok és/vagy vibrálás érzékelhető a munkavégzés alatt.	A vágóegység rögzítése kilazult vagy a vágóegység károsodott.	Állítsa le azonnal a motort és vegye ki a biztonsági kulcsot. Forduljon a szervizhez az ellenőrzésért, alkatrészcseréért vagy javításokért (7.3. szak.).
7. Az akkumulátor működési ideje elégtelen.	Nehéz használati körülmények, melyek nagyobb áramfelvételt igényelnek.	Használja a gépet optimálisan (7.1.1. szakasz).
	Az akkumulátor teljesítménye nem elégséges a munkaigényekhez.	Használjon egy második akkumulátort vagy egy nagyobb teljesítményű akkumulátort (13.1. szakasz).
8. Az akkumulátor-töltő nem végzi el az akkumulátor feltöltését.	Az akkumulátor nincs megfelelően behelyezve az akkumulátor-töltőbe.	Ellenőrizze a behelyezését (7.1.2. szak.)
	Nem megfelelő környezeti körülmények.	Megfelelő hőmérsékletű helyiségben végezze el a feltöltést (lásd az akkumulátor / akkumulátor-töltő útmutatóját).
	Az érintkezők szennyezettek.	Tisztítsa meg az érintkezőket.
	Az akkumulátor-töltőn nincs feszültség.	Ellenőrizze, hogy a dugó csatlakozik-e az aljzatba, és van-e áramellátás.
	Hibás akkumulátor-töltő.	Cserélje ki eredeti pótalkatrésszel.
		Ha a rendellenesség nem szűnik meg, lásd az akkumulátor / akkumulátor-töltő útmutatóját.

13. RENDELHETŐ KIEGÉSZÍTŐK

13.1 AKKUMULÁTOROK

Különböző kapacitású akkumulátorok kaphatók a különféle üzemi igények kielégítésére (35. ábra). A jelen géphez hitelesített akkumulátorok listája a „Műszaki adatok" c. táblázatban szerepel.

13.2 AKKUMULÁTOR-TÖLTŐ

Az akkumulátor töltésére szolgáló készülék (36. ábra).

LT

DĖMESIO!: PRIEŠ NAUDOJANT ĮRENGINĮ, ATIDŽIAI PERSKAITYTI ŠĮ NAUDOTOJO VADOVĄ. Išsaugoti vėlesnėms konsultacijoms.

TURINYS

1. BENDRA INFORMACIJA 1
   1.1 Kaip skaityti šį vadovą 1
   1.2 Nuorodos 1
2. SAUGOS REIKALAVIMAI 1
   2.1 PAGRINDINIAI ELEKROS PRIETAISŲ SAUGUMO ĮSPĖJIMAI 1
   2.2 BENDRIEJI ŽOLIAPJOVIŲ SAUGOS ĮSPĖJIMAI 3
   2.3 TECHNINĖ PRIEŽIŪRA IR SANDĖLIAVIMAS ... 3
   2.4 AKUMULIATORIUS / akumuliatoriaus įkroviklis. 4
   2.5 Aplinkos apsauga 4
3. PAŽINTIS SU ĮRENGINIU 4
   3.1 Įrenginio aprašymas ir numatyta paskirtis 4
   3.2 Pagrindiniai komponentai(pav. 1) 5
   3.3 Identifikacinė etiketė(1 pav.) 5
   3.4 Saugos ženklai(2 pav.). 5
4. SURINKIMAS 5
   4.1 Išmontavimas (3 pav.) 6
   4.2 Maišo montavimas (4 pav. ÷ 6) 6
   4.3 Rankenos montavimas (7 pav.÷15) 6
5. VALDYMO ĮTAISAI 6
   5.1 Apsauginis raktas (Atjungimo įtaisas) 6
   5.2 Jungiklio valdiklis 6
6. ĮRENGINIO NAUDOJIMAS 6
   6.1 Paruošiamieji darbai 6
   6.2 Saugos kontrolė 6
   6.3 Paleidimas (22÷25 pav.) 7
   6.4 Darbas (26 pav.) 7
   6.5 Sustabdymas (28 pav.) 7
   6.6 Po naudojimo 7
7. TECHNINĖ PRIEŽIŪRA 7
   7.1 Akumuliatorius 7
   7.2 Valymas 8
   7.3 Pjovimo įtaisas 8
8. SANDĖLIAVIMAS 8
   8.1 Įrenginio sandėliavimas 8
   8.2 Akumuliatoriaus sandėliavimas 9
9. PERKĖLIMAS IR GABENIMAS 9
10. TECHNINIS APTARNAVIMAS IR REMONTAS 9
11. GARANTIJOS TAIKYMO SĄLYGOS 9
12. GEDIMŲ PAIEŠKA 10
13. PASIRENKAMI PRIEDAI 11
   13.1 Akumuliatoriai 11
   13.2 Akumuliatoriaus įkroviklis 11

1. BENDRA INFORMACIJA

1.1 KAIP SKAITYTI ŠĮ VADOVĄ

Vadovo tekste kai kurie ypač svarbūs skirsniai, susiję su įrenginio sauga ar eksploatacija, yra pažymėti pagal šį kriterijų:

PASTABA *arba* **SVARBU** *pateikia patikslinimus arba kitus duomenis, kaip jau buvo nurodyta, siekiant išvengti įrenginio sugadinimo ar kitokios žalos.*

Simbolis ⚠ pažymi pavojų. Įspėjimų nepaisymas sudaro sąlygas asmenų sužeidimo ir (arba) kitokios žalos rizikai.

Skirsniai, pažymėti punktyriniais pilkais langais, nurodo pasirenkamas funkcijas, kurios yra ne visuose šiame vadove aprašytuose modeliuose. Patikrinti, ar funkcija yra galima jūsų modelyje.

Visos nuorodos „priekinė“, „galinė“, „dešinė“ ir „kairė“ yra pateiktos dirbančio operatoriaus atžvilgiu.

1.2 NUORODOS

1.2.1 Paveikslėliai

Šioje naudojimo instrukcijoje paveikslėliai yra sunumeruoti 1, 2, 3, ir taip toliau.
Paveikslėliuose nurodytos įrenginio sudedamosios dalys yra pažymėtos raidėmis A, B, C, ir taip toliau.
Nuoroda į įrenginio sudedamąją dalį C 2-ame paveikslėlyje yra pažymėta kaip: „Žiūrėti 2.C pav.“ arba paprasčiausiai „(2.C pav.)“.
Paveikslėliai yra orientacinio pobūdžio. Realios detalės gali skirtis nuo pavaizduotų.

1.2.2 Pavadinimai

Vadovas yra suskirstytas į skyrius ir skirsnius. Skirsnio „2.1 Apmokymas“ pavadinimas yra „2. Saugos reikalavimai“ paantraštė. Nuorodos į pavadinimus arba skirsnius yra pažymėtos sutrumpinimais skyr. arba skirsn. ir atitinkamais numeriais. Pavyzdys: „2 skyr.“ arba „ 2.1 skirsn.“

2. SAUGOS REIKALAVIMAI

2.1 PAGRINDINIAI ELEKROS PRIETAISŲ SAUGUMO ĮSPĖJIMAI

⚠ **DĖMESIO Perskaityti visus saugos nurodymus ir instrukcijas. Nurodymų ir instrukcijų nesilaikymas gali sąlygoti elektros smūgius, sukelti gaisrą ir (arba) rimtus sužalojimus.**

Įspėjimus ir instrukcijas išsaugoti vėlesnėms konsultacijoms.

Įspėjimuose terminas „elektrinis įrankis“ reiškia iš elektros tinklo maitinamą elektrinį įrankį (laidinį) arba akumuliatorinį elektrinį įrankį (be laido).

1) Darbo vietos sauga

a) Išlaikykite darbo zoną švarią ir gerai apšviestą. *Tamsi ir netvarkinga aplinka padidina nelaimingų atsitikimų riziką.*

b) Nenaudoti elektros prietaiso rizikingose sprogimui aplinkose, esant degiesiems skysčiams dujoms ar dulkėms. *Elektriniai įrankiai sukelia žiežirbas, kurios gali uždegti dulkes ar garus.*

c) Laikyti toli vaikus ir kitus artimai esančius asmenis kai naudojamas elektros prietaisas. *Išsiblaškymas gali sąlygoti kontrolės praradimą.*

2) Elektros sauga

a) Elektros prietaiso kištukai turi būti tinkami elektros lizdui. Jokiu būdu niekada nekeiskite kištuko. Nenaudokite adapterių elektros prietaisams su įžeminimu. *Nepakeisti kištukai ir jiems tinkami elektros lizdai sumažins nutrenkimo elektra riziką.*

b) Venkite kūno sąlyčio su įžemintais arba prie įžeminimo prijungtais paviršiais, tokiais kaip vamzdžiai, radiatoriai, viryklės, šaldytuvai. *Jei jūsų kūnas yra prijungtas prie įžeminimo, padidėja nutrenkimo elektra rizika*.

c) Nenaudokite vejapjovės lietingomis sąlygomis arba jei ji šlapia. *Tai gali padidinti elektros smūgio riziką*.

d) Negadinkite laido. Niekada nenaudokite laido elektros prietaisui gabenti, traukti arba atjungti. Kabelis turi būti laikomas atokiau nuo šilumos šaltinių, alyvos, aštrių kraštų ar judančių detalių. *Pažeisti arba susipainiojęlaidai padidina nutrenkimo elektra riziką.*

e) Kai elektros prietaisas naudojamas lauke, naudokite lauke naudoti pritaikytą ilgintuvą. *Naudojimui lauke pritaikyto laido naudojimas sumažina nutrenkimo elektra riziką.*

f) Jei būtina elektros prietaisą naudoti drėgnoje vietoje, naudokite liekamosios srovės prietaisu (RCD) apsaugotą maitinimą. *RCD naudojimas sumažina elektros smūgio riziką.*

3) Asmeninė sauga

a) Ilikti atidiems, kontroliuoti kas vyksta ir tinkamai naudoti elektros prietaisą. Nenaudokite elektrinio įrankio, jei esate pavargę arba esate veikiami narkotikų, alkoholio arba vaistų. *Neatidumas naudojant elektrinį įrankį gali sukelti rimtus asmens sužalojimus.*

b) Naudoti saugius drabužius. Visada naudoti apsauginius akinius. *Apsaugos priemonių, tokių kaip nuo dulkių apsaugančių kaukių, neslystančios avalynės, apsauginių šalmų ir ausinių naudojimas, sumažina asmens sužalojimų pavojų.*

c) Išvengti netyčinių uždvedimų. Įsitikinti, kad prieš įstatant akumuliatorių, suimant ar transportuojant elektrinį įrankį, įrenginys būtų išjungtas. *Elektros įrankio pervežimas uždėjus pirštą ant jungiklio ar akumuliatoriaus montavimas, kai jungiklis yra „ON“ padėtyje, padidina nelaimingų atsitikimų riziką.*

d) Ištraukti bet kokį raktą arba reguliavimo prietaisą prieš veikiant elektros prietaisu. *Raktas ar prietaisas, susiliesdamas su besisukančia detale, gali sukelti asmenų sužalojimus.*

e) Nepraraskite pusiausvyros. Visada išlaikyti tinkamą atramą ir pusiausvyrą. *Tai pagerina elektrinio įrankio kontrolę nenumatytais atvejais*.

f) Tinkamai rengtis. Nedėvėti plačių drabužių arba papuošalų. Plaukai, rūbai ir pirštinės turi būti atokiau nuo judančių detalių. *Besiplaikstantys drabužiai, papuošalai arba ilgi plaukai gali įsivelti į judančias detales.*

g) Jei yra įrenginių, kuriuos reikia prijungti prie dulkių ištraukimo ir surinkimo įrangos, įsitikinkite, kad jie prijungti ir naudojami tinkamai. *Naudojant šiuos įrenginius, gali sumažėti su dulkėmis susijusi rizika.*

h) Neleiskite, kad dažnai naudojant prietaisą įgytas meistriškumas suteiktų perdėto pasitikėjimo ir nebebūtų atsižvelgiama į saugos aspektus. *Aplaidus naudojimas per dalį sekundės gali sukelti didelių sužalojimų.*

4) Elektros įrankio naudojimas ir apsauga

a) Neperkrauti elektros prietaiso. Naudoti darbui tinkamą elektros įrankį. *Tinkamas elektros įrankis atliks darbą geriau ir saugiau, bei tokiu greičiu, kokiam jis buvo suprojektuotas.*

b) Nenaudoti elektros prietaiso jeigu jungiklis negali jo užvesti arba reguliariai sustabdyti. *Elektros įrankis, kurio negalima paleisti jungiklio pagalba, yra pavojingas ir turi būti taisomas.*

c) Ištraukti akumuliatorių prieš reguliuojant arba keičiant dalis, arba padedant elektros prietaisą. *Šie saugumo numatymai sumažina elektrinio įrankio pavojingo užvedimo riziką.*

d) Nenaudojamus elektros prietaisus laikyti toli nuo vaikų ar nuo kitų elektros prietaisais nesinaudojančių asmenų bei nesusipažinusių su šiomis instrukcijomis. *Nepatyrusių naudotojų rankose elektros įrankiai yra pavojingi.*

e) Prižiūrėti elektros prietaisų naudojimą. Patikrinti, ar judančios detalės yra sulygiuotos ir laisvai juda, ir ar nėra detalių lūžių ar bet kokių kitų sąlygų, kurios galėtų turėti įtakos elektros įrankio darbui. Pažeidimų atveju, elektros įrankis turi būti pataisytas prieš vėl jį naudojant. *Daugumos nelaimingų atsitikimų priežastis yra nepakankama techninė priežiūra.*

(f) Laikykite pjovimo įrangą aštrią ir švarią. *Tinkama pjovimo detalių techninė priežiūra su gerai pagaląstomis pjaunančiomis dalimis, sumažina galimybę įstrigti ir palengvina jų valdymą.*

g) Elektrinį įrankį ir atitinkamus priedus naudokite pagal pateiktus nurodymus, atsižvelgdami į norimo atlikti darbo sąlygas ir pobūdį. *Elektrinio įrankio naudojimas kitokiems darbams, nei numatyta, gali sukelti pavojingas situacijas.*

h) Laikykite rankenas sausas, švarias ir be alyvos ir riebalų. *Slidžios rankenos neleidžia saugiai kelti ir valdyti prietaiso nenumatytose situacijose.*

5) Akumuliatorinių įrankių naudojimas ir atsargumo priemonės

a) Įkrovimui naudoti tik gamintojo nurodytą įkroviklį. *Vienos rūšies akumuliatorių blokui tinkamas įkroviklis, gali sąlygoti gaisro pavojų, jei yra naudojamas kitokių akumuliatorių bloku*i.

b) Elektros įrankius naudoti tik su specifiniais nustatyto tipo akumuliatorių blokais. *Bet kokios kitos rūšies akumuliatorių bloko naudojimas gali sukelti sužeidimų ir gaisro riziką.*

c) Kai akumuliatorių blokas nėra naudojamas, jį reikia laikyti atokiau nuo metalinių daiktų, tokių kaip sąvaržėlės, monetos, raktai, vinys varžtai ar kitokie metaliniai daiktai, kurie gali sąlygoti sujungimą

tarp dviejų gnybtų. *Akumuliatoriaus gnybtų trumpasis sujungimas gali sąlygoti nudegimų arba gaisro pavojų*.

d) Iš prasto stovio akumuliatoriaus gali tekėti skystis: vengti bet kokio kontakto. Atsitiktinio kontakto atveju, nedelsiant praskalauti vandeniu. Jei skystis patenka į akis, nedelsiant kreiptis į medikus. *Iš akumuliatoriaus išsiliejęs skystis gali sąlygoti odos sudirginimą arba nudegimus*.

e) Nenaudokite pažeisto arba pakeisto akumuliatorių bloko arba prietaiso. *Pažeisti arba pakeisti akumuliatoriai gali pradėti veikti nenumatytai ir gali kilti gaisras, sprogimas arba sužalojimų rizika*.

f) Saugokite akumuliatorių bloką nuo ugnies arba per aukštos temperatūros. *Ugnies arba aukštesnės nei 130 °C temperatūros poveikis gali sukelti sprogimus. PASTABA. „130 °C" temperatūra gali būti pakeista „265 °F" temperatūra*.

g) Vadovaukitės įkrovimo instrukcijomis ir neįkraukite akumuliatoriaus viršydami instrukcijose nurodytą temperatūros intervalą. *Netinkamai įkrovus arba įkrovus ne nurodyto intervalo ribose, galima pažeisti akumuliatorių arba padidinti gaisro riziką*.

6) Pagalba

a) Elektros įrankį gali taisyti tik kvalifikuotas personalas, būtina naudoti tik originalias detales. T*ai padės išsaugoti elektros įrankio saugumą*.

b) Niekada netaisykite pažeistų akumuliatorių. *Akumuliatorių priežiūra turi būti atliekama tik gamintojo arba įgaliotų paslaugų teikėjų*.

2.2 BENDRIEJI ŽOLIAPJOVIŲ SAUGOS ĮSPĖJIMAI

a) Nenaudokite vejapjovės nepalankiomis oro sąlygomis, ypač kai yra žaibų rizika. *Tai sumažina riziką būti nutrenktam žaibo.*

b) Atidžiai apžiūrėkite plotą, kuriame vejapjovė bus naudojama įsitikindami, kad nėra jokių laukinių gyvūnų. *Naudojimo metu vejapjovės gali sužeisti laukinius gyvūnus.*

c) Kruopščiai apžiūrėkite vietą, kurioje bus naudojama vejapjovė ir pašalinkite visus akmenis, lazdeles, laidus, kaulus ir kitus pašalinius objektus. *Išmesti daiktai gali sužaloti žmogų.*

d) Prieš naudodami vejapjovę, visada vizualiai apžiūrėkite peilį ir peilių bloką, ar nesusidėvėję ar sugadinti. *Susidėvėjusios ar pažeistos dalys padidina sužalojimo riziką.*

f) Dažnai tikrinkite žolės surinkimo maišą įsitikindami, kad nėra nusidėvėjimo ar pablogėjimo požymių. *Susidėvėjęs arba pažeistas žolės surinkimo maišas gali padidinti asmens sužalojimo riziką.*

g) Laikykite apsaugus esamoje vietoje. Apsaugos turi būti veikiančios ir tinkamai pritvirtintos. *Atsilaisvinusi, pažeista ar netinkamai veikianti apsauga gali sužaloti žmogų.*

h) Saugokite visas aušinimo oro įsiurbimo angas nuo šiukšlių. *Oro įsiurbimo angos ir nuolaužos gali sukelti perkaitimą arba gaisro pavojų.*

i) Visada dėvėkite neslidžią ir apsauginę avalynę, kai naudojate žoliapjovę. Nenaudokite vejapjovės su plikomis kojomis ar atvirais sandalais. *Tai sumažina pėdų traumų tikimybę dėl kontakto su judančiu peiliu.*

j) Visada dėvėkite ilgas kelnes, kai naudojate vejapjovę. *Pažeista oda padidina sužalojimo tikimybę dėl išmestų daiktų.*

k) Negalima naudoti vejapjovės ant šlapios žolės. Vaikščiokite, niekada nebėkite. *Tai sumažina slydimo ir kritimo riziką, kuri gali sukelti kūno sužalojimus.*

l) Nenaudokite žoliapjovės pernelyg stačiuose šlaituose. *Tai sumažina riziką prarasti kontrolę, paslysti ir nukristi, o tai gali sukelti traumas.*

m) Dirbdami šlaituose, visada atkreipkite dėmesį į savo žingsnį, visada dirbkite skersai šlaito, niekada neikite į kalną ar nuokalnę, ir būkite ypač atsargūs keisdami kryptis. *Tai sumažina riziką prarasti kontrolę, paslysti ir nukristi, o tai gali sukelti traumas.*

n) Labai atsargiai naudokite vejapjovę eidami atbulomis arba traukdami ją link savęs. Visada atkreipkite dėmesį į aplinkinius. *Tai sumažina suklupimo riziką veikimo metu.*

q) Nelieskite peilių ir kitų pavojingų judančių dalių, kol jie vis dar juda. *Tai sumažina sužalojimo dėl judančių dalių riziką.*

r) Nuimdami užstrigusią medžiagą arba valydami vejapjovę, įsitikinkite, kad visi maitinimo jungikliai yra išjungti ir maitinimo laidas atjungtas. *Netikėtas vejapjovės suveikimas gali sukelti rimtą sužalojimą.*.

2.3 TECHNINĖ PRIEŽIŪRA IR SANDĖLIAVIMAS

⚠ Atjunkite įrenginį nuo maitinimo tinklo ir perskaitykite instrukcijas prieš pradėdami bet kokius valymo ar priežiūros darbus. Dėvėkite tinkamą darbinę aprangą ir naudokite apsaugines pir?štines kiekvieną kartą, kai kyla pavojus rankoms.

⚠ Niekada nenaudokite įrenginio, jei jo dalys yra susidėvėjusios arba pažeistos. Pažeistos ar susidėvėjusios detalės turi būti pakeistos ir niekada netaisomos. Naudokite tik originalias detales: neoriginalių atsarginių ir (arba) netaisyklingai sumontuotų dalių naudojimas kelia pavojų įrenginio saugumui, gali sąlygoti nelaimingus atsitikimus arba asmenų sužeidimus, bei atleidžia Gamintoją nuo bet kokių įsipareigojimų ir atsakomybės.

SVARBU *Visos techninės priežiūros ir reguliavimo operacijos, kurios nėra aprašytos šiame vadove, turi būti atliekamos jūsų pardavėjo arba specializuoto centro, kuris turi žinių ir įrangos, reikalingos tinkamai atlikti darbą, išlaikant pradinį mašinos saugos lygį. Netinkamose struktūrose arba nekvalifikuotų asmenų atlikti darbai sąlygoja bet kokios formos Garantijos nutraukimą ir atleidžia Gamintoją nuo bet kokių įsipareigojimų ir atsakomybės.*

1. Po kiekvieno naudojimo atjunkite mašiną nuo maitinimo šaltinio ir patikrinkite, ar nėra pažeidimų.
2. Siekdami užtikrinti saugų įrenginio darbą, pasirūpinkite kad veržlės ir varžtai būtų gerai prisukti. Nuolatinė įrenginio techninė priežiūra yra būtina jo saugumui ir nepriekaištingam darbui.
3. Reguliariai tikrinkite, ar pjovimo prietaiso varžtai tinkamai užveržti.
4. Dirbdami su pjovimo įtaisu, nuimkite jį arba vėl jį pripilkite darbo pirštinėmis.
5. Pjovimo prietaisą pagalandę, jį subalansuokite. Visos, su pjovimo prietaisu susijusio operacijos (išmontavimas, galandimas, balansavimas, sumontavimas ir (arba) keitimas) yra sudėtingos, kurioms, be tam skirtų įrankių reikia ir specialios kompetencijos; saugumo sumetimais jas visada turėtų atlikti specializuotas centras.

6. Įrenginio reguliavimo operacijų metu, atkreipti dėmesį, kad pirštai nepatektų tarp judančio pjovimo įtaiso ir stacionarių įrenginio dalių.
7. Nelieskite pjovimo įtaiso, kol įrenginys nebus atjungtas nuo maitinimo lizdo ir pjovimo įrenginys visiškai sustojo. Dirbant su pjovimo įtaisu, atkreipti dėmesį į tai, kad pjovimo įtaisas gali judėti, net jei įrenginys ir yra atjungtas nuo elektros tinklo.
8. Dažnai apžiūrėkite šoninio išmetimo apsaugos įtaisą, arba galinio išmetimo apsaugos įtaisą, žolės surinkimo maišą, patikrdami jų susidėvėjimą arba gedimus. Pakeiskite, jeigu jie yra pažeisti.
9. Jei lipdukai, kuriuose yra pateiktos instrukcijos ir nurodymai yra pažeisti, juos pakeiskite.
10. Pastatykite mašiną vaikams neprieinamoje vietoje.
11. Prieš statant įrenginį į bet kokią patalpą, palaukite, kol variklis atvės.
12. Siekiant sumažinti gaisro riziką, nuo įrenginio, ir ypač nuo jo variklio, pašalinti žolės, lapų likučius arba tepalo perteklių. Visuomet ištuštinti žolės surinkimo maišą ir nepalikti talpyklų su nupjauta žole patalpos viduje.

2.4 AKUMULIATORIUS / AKUMULIATORIAUS ĮKROVIKLIS

⚠ DĖMESIO

Šie saugos reikalavimai papildo saugos priemones, aprašytas atitinkamoje akumuliatoriaus įkroviklio instrukcijų knygelėje.

- Akumuliatoriaus įkrovimui naudoti tik gamintojo rekomenduojamą akumuliatoriaus įkroviklį. Netinkamas įkroviklis gali sąlygoti elektros smūgį, perkaitimą arba korozinio akumuliatoriaus skysčio išsiliejimą.
- Naudoti tik jūsų įrenginiui numatytą akumuliatorių. Kitokių akumuliatorių naudojimas gali sąlygoti sužalojimus ir gaisro riziką.
- Nenaudojamą akumuliatorių laikyti atokiau nuo sąvaržėlių, monetų, raktų, vinių, varžtų ar kitų mažų metalinių daiktų, kurie galėtų sąlygoti kontaktų trumpąjį jungimą. Trumpasis akumuliatoriaus kontaktų jungimas gali sąlygoti dūmus arba liepsną.
- Nenaudoti akumuliatoriaus įkroviklio vietose, kur yra degių garų, medžiagų arba lengvai užsidegančių paviršių, tokių kaip popierius, audiniai ir t.t. Įkrovimo metu akumuliatoriaus įkroviklis įkaista ir gali sukelti gaisrą.
- Akumuliatorių transportavimo metu, atkreipti dėmesį į tai, kad kontaktai nebūtų tarpusavyje sujungiami ir kad transportavimui nebūtų naudojamos metalinės talpyklos.

2.5 APLINKOS APSAUGA

Naudojant įrenginį, aplinkos apsauga turi būti svarbus ir prioritetinis aspektas, pilietinės visuomenės ir aplinkos, kurioje gyvename naudai.

- Stengtis netrukdyti kaimynams. Įrenginį naudoti tik tinkamu laiku (ne anksti ryte arba ne vėlai vakare, kai ši veikla galėtų trukdyti kitiems asmenims).
- Darbo metu į aplinką patenka tam tikras kiekis alyvos, naudojamos grandinės sutepimui; dėl šios priežasties naudoti tik specialiai šiam tikslui skirtą biologiškai suskaidomą alyvą. Mineralinės alyvos naudojimas arba varikliams skirta alyva aplinkai sukelia didelę žalą.
- Kruopščiai laikytis vietinių teisės aktų, susijusių su pakavimo medžiagų, sugadintų detalių arba kitų elementų, sąlygojančių stiprų neigiamą poveikį aplinkai šalinimu; šios atliekos neturi būti metamos į šiukšlių dėžę, bet turi būti atskirtos ir perduotos į specializuotus surinkimo punktus, kuriuose bus pasirūpinta jų perdirbimu.
- Kruopščiai laikytis vietinių teisės aktų šalinant pjovimo metu susidarančias atliekas.
- Įrenginio nebenaudojimo atveju, jo nepalikti aplinkoje, bet, vadovaujantis vietiniais teisės aktais, kreiptis į specializuotą atliekų surinkimo punktą.

Elektrinių prietaisų nešalinti kartu su buitinėmis atliekomis. Pagal Europos Direktyvos 2012/19/EB dėl elektros ir elektroninės įrangos atliekų ir jos įgyvendinimo suderinus su nacionaliniais teisės aktais nuostatas, nebeeksploatuojami elektriniai prietaisai turi būti rūšiuojami atskirai, kad galėtų būti panaudojami pakartotinai aplinkai nekenksmingu būdu. Jeigu elektros prietaisai yra pašalinami į sąvartyną arba patenka į dirvožemį, nuodingos medžiagos gali pasiekti gruntinio vandens klodus ir patekti į maisto grandinę, pakenkdamos jūsų sveikatai ir gerovei. Dėl išsamesnės informacijos apie šio gaminio pašalinimą, kreiptis į įstaigą, atsakingą už buitinių atliekų perdirbimą arba į gaminio Pardavėją.

Eksploatavimo laikotarpio pabaigoje tinkamai šalinti akumuliatorius rūpinantis mus supančia aplinka. Akumuliatoriuje yra medžiagų, kurios yra pavojingos asmenims ir aplinkai. Jos turi būti atskirtos ir pašalintos atskirai specializuotame centre, kuris priima ličio jonų baterijas.

Naudotų produktų ir jų pakuotės rūšiavimas sudaro sąlygas medžiagų perdirbimui ir pakartotiniam jų panaudojimui. Pakartotinis perdirbtų medžiagų panaudojimas padeda išvengti aplinkos taršos ir sumažina žaliavų poreikį.

3. PAŽINTIS SU ĮRENGINIU

3.1 ĮRENGINIO APRAŠYMAS IR NUMATYTA PASKIRTIS

Šis įrenginys yra vejapjovė su sėdinčiu operatoriumi.
Mašiną iš esmės sudaro variklis, kuris valdo pjovimo įtaisą, uždengtą korpuse, aprūpintą ratukais ir rankena.
Operatorius gali vairuoti mašiną ir valdyti pagrindinius valdiklius visada laikydamasis už rankenos, taigi saugiu atstumu nuo besisukančio pjovimo įtaiso.
Operatoriui pasišalinus iš mašinos, variklis ir besisukantis įtaisas sustoja per kelias sekundes.

3.1.1 Numatytoji naudojimo paskirtis

Įrenginys yra suprojektuotas ir pagamintas žolės pjovimui soduose ir žolėtuose plotuose, kai darbą atlieka pėsčias operatorius.
Šis įrenginys paprastai gali:
1. pjauti žolę ir surinkti ją į surinkimo maišą.

3.1.2 Netinkamas naudojimas

Bet koks kitas naudojimas, kitoks nei nurodyta aukščiau, gali būti pavojingas ir sąlygoti žalą asmenims ir / arba daiktams.
Netinkamu naudojimu laikoma (kaip pavyzdžiui, tačiau ne tik):

– Pervežti ant įrenginio kitus žmones, vaikus ar gyvūnus, nes jie gali nukristi ir rimtai susižaloti arba pabloginti saugų vairavimą.
– Būti gabenamiems mašinos.
– Naudoti mašiną kroviniams vilkti ar stumti.
– Paleisti pjovimo įtaisą nežolėtose vietose.
– Naudoti įrenginį lapų ar šiukšlių surinkimui.
– Naudoti įrenginį gyvatvorėms sulyginti ar ne žolės tipo augmenijai pjauti.
– Naudoti įrenginį daugiau nei vienam asmeniui.

SVARBU *Netinkamas įrenginio naudojimas panaikina garantijos galiojimą ir atleidžia Gamintoją nuo bet kokios atsakomybės, tokiu būdu visa atsakomybė už nuostolius ar sužalojimus savo paties ar trečiųjų asmenų atžvilgiu tenka naudotojui.*

3.1.3 Naudotojo tipas

Šis įrenginys yra skirtas privatiems naudotojams, tai yra neprofesionaliems operatoriams.
Šis įrenginys yra skirtas mėgėjams.

SVARBU *Įrenginį privalo naudoti tik vienas operatorius.*

3.2 PAGRINDINIAI KOMPONENTAI(pav. 1)

A. **Važiuoklė:** tai korpusas, uždengiantis besisukantį pjovimo įtaisą.

B. **Variklis:** užtikrina pjovimo įtaiso veikimą.

C. **Pjovimo įtaisas:** už žolės pjovimą atsakingas elementas.

D. **Galinio išmetimo apsauga:** tai apsauginis įtaisas, kuris neleidžia daiktams, kuriuos surenka pjovimo įtaisai, būti nusviestiems toli nuo įrenginio.

E. **Surinkimo maišas:** be nupjautos žolės surinkimo funkcijos, taip pat yra saugos elementas, užkertantis kelią bet kokiems pjovimo įtaiso surinktiems objektams būti išmestiems toli nuo įrenginio.

F. **Rankena:** tai operatoriaus darbo vieta. Jos ilgis padeda operatoriui darbo metu visada išlaikyti saugų atstumą nuo besisukančio pjovimo įtaiso.

G. **Jungiklio valdiklis:** paleidžia / sustabdo variklį ir tuo pat metu įjungia / išjungia pjovimo įtaisą.

H. **Akumuliatoriaus bloko prieigos durelės**

I. **Apsauginis raktas (Atjungimo įtaisas):** Raktas įjungia / atjungia įrenginio elektros grandinę.

J. **Akumuliatorius** *(jei nėra tiekiamas su įrenginiu, žiūrėti 13 skyr. „papildomai užsakomi priedai“)*:teikia energiją varikliui užvesti; jo techniniai duomenys ir naudojimo taisyklės yra aprašytos specialiame instrukcijų vadove.

K. **Akumuliatoriaus įkroviklis** *(jei nėra tiekiamas su įrenginiu, žr. 13 skyr. “papildomai užsakomi priedai”):* prietaisas, naudojamas akumuliatoriui įkrauti.

3.3 IDENTIFIKACINĖ ETIKETĖ(1 pav.)

1. Garso galios lygis.
2. CE atitikties ženklas.
3. Pagaminimo metai.
4. Įrenginio tipas.
5. Serijos numeris.
6. Gamintojo pavadinimas ir adresas.
7. Gaminio kodas.
8. Didžiausias variklio darbinis greitis.
9. Svoris kg.
10. Maitinimo šaltinio įtampa.
11. Elektros apsaugos laipsnis.
12. Vardinė galia.

SVARBU *Kaskart kreipiantis į įgaliotąjį techninio aptarnavimo centrą, naudoti duomenis, pateiktus identifikacinėje produkto etiketėje.*

SVARBU *Atitikties deklaracijos pavyzdys yra šio vadovo paskutiniuose puslapiuose.*

3.4 SAUGOS ŽENKLAI(2 pav.).

Ant mašinos yra įvairių simbolių.
Simbolių reikšmės:

Dėmesio. Prieš naudojant įrenginį, perskaityti instrukcijas.

Pavojus! Daiktų sviedimo pavojus. Naudojimo metu pašaliniai asmenys privalo laikytis atokiau nuo darbo lauko.

Atkreipti dėmesį į aštrų pjovimo įtaisą. Nekišti rankų ar pėdų į pjovimo įtaiso ertmės vidų. Pjovimo įtaisas toliau sukasi net ir po variklio išjungimo. Išimkite akumuliatorius prieš atlikdami bet kokius įrenginio patikrinimo, valymo ar techninės priežiūros/ reguliavimo darbus.

Tik elektrinėms, į tinklą jungiamoms vejapjovėms.

Tik elektrinėms, į tinklą jungiamoms vejapjovėms.

SVARBU *Pažeistos arba nejskaitomos lipnios etiketės turi būti pakeistos naujomis. Užsakyti naujas etiketes artimiausiame įgaliotame techninio aptarnavimo centre.*

4. SURINKIMAS

⚠ ***Būtina laikytis saugos reikalavimų, aprašytų 2. skyr. Griežtai laikytis šių reikalavimų, tokiu būdu bus išvengta didelės rizikos ar pavojaus.***

Sandėliavimo ir transportavimo sumetimais, kai kurios įrenginio sudėtinės dalys nėra surinktos tiesiogiai gamykloje, todėl jos turi būti sumontuotos nuėmus pakuotę bei laikantis šių nurodymų.

⚠ ***Išpakavimas ir baigiamieji surinkimo darbai turi būti atliekami ant lygaus ir tvirto paviršiaus, kur būtų pakankamai vietos įrenginio ir jo pakuotės judėjimui, visada naudojant tinkamus įrankius. Nenaudoti įrenginio, kol nėra baigti darbai, aprašyti skyriuje „SURINKIMAS“.***

⚠ ***Prieš pradedant surinkimo darbus, įsitikinti, ar akumuliatorius nėra įstatytas į jam skirtą ertmę.***

4.1 **IŠMONTAVIMAS** (3 pav.)

4.2 **MAIŠO MONTAVIMAS** (4 pav. ÷ 6)

4.3 **RANKENOS MONTAVIMAS** (7 pav.÷15)

5. VALDYMO ĮTAISAI

5.1 APSAUGINIS RAKTAS (ATJUNGIMO ĮTAISAS)

Raktas (16.A pav.), esantis akumuliatoriaus ertmės viduje, įjungia ir atjungia įrenginio elektros grandinę.
Ištraukus raktą, visiškai atsijungia elektros grandinė, tokiu būdu užkertamas kelias nekontroliuojamam įrenginio naudojimui.

SVARBU *Kaskart, kai įrenginys paliekamas nenaudojamas arba neprižiūrimas, ištraukti apsauginį raktą.*

5.2 JUNGIKLIO VALDIKLIS

Jungiklio valdiklis (17.A pav., 17.A.1 pav.) paleidžia / sustabdo variklį ir tuo pat metu įjungia / išjungia pjovimo įtaisą.
Pateiktos pozicijos atitinka:

Paleidimas. Norint paleisti, paspausti saugos mygtuką (17.A.1 pav.), patraukti svirtį (17.A pav.).

Pjovimo įtaiso įvedimas. Paleidus variklį tuo pat metu įsijungia pjovimo įtaisas.

Sustabdymas Variklis sustoja automatiškai, atleidus svirtį (17.A pav.).

6. ĮRENGINIO NAUDOJIMAS

⚠ ***Būtina laikytis saugos reikalavimų, aprašytų 2. skyr. Griežtai laikytis šių reikalavimų, tokiu būdu bus išvengta didelės rizikos ar pavojaus.***

6.1 PARUOŠIAMIEJI DARBAI

Įsitikinti, kad apsauginis raktas nėra įstatytas į jam skirtą ertmę.

Pastatyti įrenginį į horizontalią padėtį ir tinkamai atremtą ant žemės;

⚠ ***Atlikti šią operaciją tik sustojus pjovimo įtaisui.***

6.1.1 **Akumuliatoriaus patikrinimas ir įkrovimas**(18 pav.)

6.1.2 **Pasiruošimas žolės pjovimui ir jos surinkimui į surinkimo maišą**(19pav.)

6.1.3 **Pjovimo aukščio reguliavimas** (20÷21 pav.)

6.1.4 **Rankenos aukščio / posvyrio sureguliavimas** (15 pav.)

6.2 SAUGOS KONTROLĖ

⚠ ***Prieš naudojimą visada atlikti saugos patikrinimus.***

6.2.1 **Bendras saugos patikrinimas**

Objektas	Rezultatas
Rankenos	Švarios, sausos.
Rankena	Tinkamai ir tvirtai pritvirtinta prie įrenginio.
Pjovimo įtaisas	Švarus, nėra pažeistas arba susidėvėjęsvientisas, gerai pagaląstas.
Galinio išmetimo apsauga; surinkimo maišas	Vientisi. Jokių pažeidimų. Sumontuoti taisyklingai. Jei pažeisti, juos pakeiskite.
Jungiklio valdiklis	Svirtis turi judėti laisvai, neturi būti suspausta, o atleista, turi automatiškai ir greitai sugrįžti į neutralią padėtį.
Akumuliatorius	Jokio korpuso pažeidimo, jokio skysčio nutekėjimo.
Varžtai/veržlės ant įrenginio ir ant pjovimo įtaiso	Gerai priveržti (neatsilaisvinę). Nėra pažeisi arba susidėvėję.
Aušinimo ortakiai	Neužsikimšę

Įrenginys	Nėra jokių pažeidimo ar susidėvėjimo žymių. Nėra neįprastų vibracijų. Nėra jokių neįprastų garsų.

Veiksmas	Rezultatas
1. Užvesti įrenginį (6.3 par.). **2.** Atleisti jungiklio valdymo prietaisą (26 pav.).	**1.** Pjovimo įtaisas turi judėti. **2.** Saugos svirtis turi judėti laisvai, neturi būti suspausta, o atleista, turi automatiškai ir greitai sugrįžti į neutralią padėtį, sustabdydama pjovimo įtaisą

⚠ ***Jei bet kuris vienas iš rezultatų skiriasi nuo lentelėje pateiktų duomenų, įrenginio eksploatuoti negalima! Kreiptis į specializuotą techninio aptarnavimo centrą apžiūrai ir remonto darbams.***

6.3 PALEIDIMAS (22÷25 pav.)

PASTABA *Paleiskite įrenginį ant lygaus paviršiaus be kliūčių ir be aukštos žolės.*

⚠ ***Paleidus variklį tuo pat metu įsijungia pjovimo įtaisas.***

6.4 DARBAS (26 pav.)

SVARBU *Jei variklis darbo metu sustoja dėl perkaitimo, būtina palaukti apytiksliai 5 minutes prieš vėl jį paleidžiant iš naujo.*

6.4.1 Žolės pjovimas (27 pav.)

PASTABA *Nustatyti padavimo greitį ir pjovimo aukštį, atsižvelgiant į vejos būklę (žolės aukštis, tankis ir drėgmė) ir į nupjautos žolės kiekį.*

6.4.2 Surinkimo maišo ištuštinimas (28÷,29 pav.)

6.5 SUSTABDYMAS (28 pav.)

⚠ ***Pjovimo elementas toliau sukasi keletą sekundžių po jo atjungimo arba po variklio išjungimo.***

SVARBU *Visada sustabdyti įrenginį.*

- *Vietos pakeitimai darbo teritorijoje.*
- *Važiuojant per nežolėtas teritorijas.*
- *Kiekvieną kartą, kai reikia aplenkti kliūtį.*
- *Prieš sureguliuojant pjovimo aukštį.*
- *Kiekvieną kartą, kai surinkimo maišas pašalinamas arba pakeičiamas.*

6.6 PO NAUDOJIMO

1. Atidaryti dureles ir ištraukti apsauginį raktą.
2. Išimti akumuliatorių iš jo ertmės ir atlikti įkrovimą (7.2.3 par.).
3. Prieš statant įrenginį į bet kokią patalpą, palaukti, kol variklis atvės.
4. Atlikti valymo darbus (7.3 par.).
5. Patikrinti, ar nėra atsilaisvinusių arba pažeistų sudedamųjų dalių. Jei reikia, pakeisti sugadintas detales ir priveržti atsisukusius varžtus ir veržles arba kreiptis į įgaliotąjį techninio aptarnavimo centrą.
6. Galimų įrenginio pažeidimų patikrinimas. Jei reikia, kreiptis į įgaliotąjį techninio aptarnavimo centrą.

SVARBU *Kaskart, kai įrenginys paliekamas nenaudojamas arba neprižiūrimas, ištraukti apsauginį raktą.*

7. TECHNINĖ PRIEŽIŪRA

⚠ ***Būtina laikytis saugos reikalavimų, aprašytų 2. skyr. Griežtai laikytis šių reikalavimų, tokiu būdu bus išvengta didelės rizikos ar pavojaus.***

⚠ ***Prieš atliekant bet kokius įrenginio patikrinimo, valymo arba techninės priežiūros / sureguliavimo darbus:***

- ***Sustabdyti įrenginį.***
- ***Ištraukti apsauginį raktą (niekada nepalikti rakto įvesto arba vaikams ar kitiems netinkamiems asmenims prieinamoje vietoje).***
- ***Išimti akumuliatorių.***
- ***Įsitikinti, ar visos judančios detalės yra visiškai sustojusios.***
- ***Prieš statant įrenginį į bet kokią patalpą, palaukti, kol variklis atvės.***
- ***Visais atvejais, kai kyla pavojus rankoms, mūvėkite tinkamus drabužius ir darbo pirštines.***
- ***Perskaityti atitinkamus nurodymus.***

7.1 AKUMULIATORIUS

7.1.1 Akumuliatoriaus veikimo laikas

Akumuliatoriaus veikimo laiką (ir nupjautos vejos plotą prieš įkraunant) daugiausia lemia:

a. Aplinkos veiksniai, dėl kurių atsiranda didesnis energijos poreikis:

– Tankios, aukštos, drėgnos žolės pjovimas.

b. Įrenginio pjovimo plotis; kuo didesnis plotis, tuo didesnės energijos sąnaudos.

c. Operatoriaus veiksmai, kurių reiktų vengti:

– Dažnų įjungimų ir išjungimų darbo metu.
– Per mažo pjovimo aukščio, atsižvelgiant į žolės būklę.
– Per didelio judėjimo greičio, atsižvelgiant į vežamos žolės kiekį.

PASTABA *Darbo metu akumuliatorius yra apsaugotas nuo visiškos iškrovos apsauginiu įtaisu, kuris išjungia įrenginį ir sustabdo jo veikimą.*

Kad akumuliatoriaus veikimo laikas būtų optimizuotas, visada patariama:
- Pjauti žolę, kai pieva yra sausa.
- Dažnai pjauti žolę, kad ji neužaugtų aukšta.
- Kai žolė yra labai aukšta, nustatyti didesnį pjovimo aukštį, o antrą kartą pjauti žemesniame aukštyje.

Jei norima naudoti įrenginį ilgiau, nei tai leidžia standartinis akumuliatorius, galima:
- Nusipirkti antrą standartinį akumuliatorių greitam išsikrovusio akumuliatoriaus pakeitimui, tokiu būdu nebus nutrauktas naudojimo tęstinumas.
- Įsigyti kitą akumuliatorių, kurio veikimo trukmė yra ilgesnė, palyginus su standartiniu akumuliatoriumi (13.2 par.).

7.1.2 Akumuliatoriaus išėmimas ir įkrovimas
(Fig.30÷32 pav)

PASTABA *Akumuliatorius yra aprūpintas apsauginiu įtaisu, kuris užkerta kelią įkrovimui, jeigu aplinkos temperatūra nėra nuo 0 iki +40 °C.*

PASTABA *Akumuliatorius gali būti įkraunamas bet kuriuo metu, net ir dalinai, be jokios rizikos jį sugadinti.*

7.2 VALYMAS

Po kiekvieno naudojimo atlikti valymo darbus, laikantis šių nurodymų.

7.2.1 Įrenginio valymas

- Nenaudoti vandens srovės ir vengti variklio bei elektros komponentų sudrėkinimo.
- Važiuoklės valymui nenaudoti stiprių valiklių.
- Siekiant sumažinti gaisro riziką, nuo įrenginio, ir ypač nuo jo variklio, pašalinti žolės, lapų likučius arba tepalo perteklių.

7.2.2 Pjovimo įtaisų bloko valymas

SVARBU *Prieš atliekant bet kokius darbus, pakreipti įrenginį šonu įsitikinant jo stabilumu.*

Pašalinti žolės likučius ir purvą, susikaupusius važiuoklės viduje, tokiu būdu džiūdami jie netrukdys kitam įrenginio užvedimui.

7.2.3 Aušinimo oro įsiurbimo grotelių valymas

Siekiant išvengti perkaitimo ir variklio arba akumuliatoriaus pažeidimo, visada įsitikinti, kad aušinimo oro įsiurbimo grotelės yra švarios ir be apnašų.

Atlikite šiuos veiksmus:
1. Pakreipkite įrenginį šonu įsitikinant jo stabilumu.
2. Pūskite suslėgto oro srove per aušinimo oro įleidimo tinklelių angas (34 pav.).

7.2.4 Maišo valymas

1. Ištuštinti surinkimo maišą;
2. Jį išpurtyti, tokiu būdu bus pašalinti žolės ar žemės likučiai;
3. jį išplauti, perplauti vandeniu ir padėti taip, kad jis kuo greičiau išdžiūtų.

7.3 PJOVIMO ĮTAISAS

Prastai pagaląstas pjovimo įtaisas drasko žolę ir dėl to veja pageltonuoja.

⚠ ***Neliesti pjovimo įtaiso, jei nėra ištrauktas raktelis ir pjovimo įtaisas nėra visiškais sustojęs. Būkite atsargūs, nes pjovimo įtaisas gali judėti, net jei raktas yra pašalintas.***

⚠ ***Visos operacijos, susijusios su pjovimo įtaisais (išmontavimas, galandimas, subalansavimas, remontas, sumontavimas ir/arba pakeitimas) yra labai atsakingi darbai, reikalaujantys specifinių žinių ir tam tikros įrangos panaudojimo; saugumo sumetimais šias operacijas reikia visada atlikti specializuotame techninio aptarnavimo centre.***

⚠ ***Visuomet pakeisti sugadintą, sulankstytą arba susidėvėjusį pjovimo įtaisą, kartu su varžtais, kad būtų išlaikyta pusiausvyra.***

SVARBU *Visada naudoti originalius pjovimo įtaisus, kurių kodai nurodyti lentelėje „Techniniai duomenys“.*

Turint omeny gaminio raidą, Techninių duomenų lentelėje paminėti pjovimo įtaisai laikui bėgant gali būti pakeičiami kitais, pasižyminčiais analogiškomis saugaus veikimo ir pakeičiamumo savybėmis.

8. SANDĖLIAVIMAS

8.1 ĮRENGINIO SANDĖLIAVIMAS

⚠ ***Pastatyti įrenginį horizontalioje padėtyje, jis turi tvirtai remtis į žemę. Nesandėliuoti įrenginio vertikalioje padėtyje.***

Kai įrenginys turi būti sandėliuojamas:
1. Leisti atvėsti varikliui
2. Ištraukti apsauginį raktą.
3. Išimti akumuliatorių iš jo ertmės ir atlikti įkrovimą (7.2.2 par.).
4. Atlikti valymo darbus (7.3 par.).
5. Sandėliuoti įrenginį:
   - sausoje aplinkoje;
   - vietoje, apsaugotoje nuo atmosferos reiškinių;
   - jei įmanoma, įrenginį apdengti brezentu;
   - vaikams neprieinamoje vietoje;
   - įsitikinti, kad raktai ar techninei priežiūrai naudoti įrankiai yra ištraukti..

8.2 AKUMULIATORIAUS SANDĖLIAVIMAS

Jei akumuliatorius ilgą laiką nėra įkraunamas, būtina jį visada laikyti šešėlyje, vėsioje vietoje ir aplinkoje, kurioje nėra drėgmės, kai aplinkos temperatūra yra nuo 0 iki 45 °C.

SVARBU *Ilgo nenaudojimo atveju, akumuliatorių įkrauti kas du mėnesius, taip bus pailginta jo eksploatavimo trukmė.*

9. PERKĖLIMAS IR GABENIMAS

Kiekvieną kartą, kai reikia perkelti, pakelti, pervežti arba pakreipti įrenginį, reikia:
- sustabdyti įrenginį (6.5 par.);
- ištraukti apsauginį raktą;
- įsitikinti, ar visos judančios detalės yra visiškai sustojusios;
- mūvėti tvirtas darbines pirštines;
- suimti įrenginį už taškų, kurie užtikrina saugų suėmimą, atsižvelgiant į jo svorį ir jo pasiskirstymą;
- pasitelkti tinkamą žmonių skaičių, atsižvelgiant į įrenginio svorį ir transporto priemonės techninius duomenis arba atsižvelgiant į vietą, į kurią įrenginys turi būti pastatomas arba iš kurios jis turi būti paimamas;
- įsitikinti, ar įrenginio judėjimas nesukelia nuostolių ar sužalojimų.

Kai įrenginys yra vežamas transporto priemonėje arba priekaboje, reikia:
1. naudoti tinkamo atsparumo, pločio ir ilgio įlipimo rampas;
2. visiškai nuleisti pjovimo įtaisų bloką;
3. įrenginį pastatyti taip, kad jis niekam nekeltų pavojaus;
4. tvirtai pritvirtinti prie transporto priemonės lynų ar grandinių pagalba, tokiu būdu bus išvengta apvirtimo.

10. TECHNINIS APTARNAVIMAS IR REMONTAS

Šiame vadove pateikiama visa informacija, kurios reikia įrenginio darbui ir taisyklingai pagrindinei techninei priežiūrai, kurią atlieka pats įrenginio naudotojas. Visus techninės priežiūros ir reguliavimo darbus, kurie nėra aprašyti šiame vadove, turi atlikti Platintojas arba Specializuotas techninio aptarnavimo centras.
Netinkamose struktūrose arba nekvalifikuotų asmenų atlikti darbai sąlygoja bet kokios formos Garantijos nutraukimą ir atleidžia Gamintoją nuo bet kokių įsipareigojimų ir atsakomybės.
- Neoriginalios atsarginės detalės ir priedai nėra patvirtinti; neoriginalių atsarginių detalių ir priedų naudojimas kelia pavojų įrenginio saugumui ir atleidžia Gamintoją nuo bet kokių įsipareigojimų ar atsakomybės.
- Originalias atsargines detales tiekia techninio aptarnavimo centrai ar įgaliotieji platintojai.

11. GARANTIJOS TAIKYMO SĄLYGOS

Garantijos sąlygos yra skirtos tik naudotojams, t.y. neprofesionaliems operatoriams.
Garantija apima visus medžiagos ir gamybos kokybės defektus, kuriuos per garantinį laikotarpį nustatė jūsų platintojas arba specializuotas centras.
Garantijos taikymas apsiriboja sugedusios sudedamosios dalies taisymu ar pakeitimu.
Patariama vieną kartą per metus įrenginį patikėti įgaliotoms techninio aptarnavimo dirbtuvėms techninės priežiūros, aptarnavimo ir saugos įtaisų patikrinimo darbų atlikimui.
Garantijos taikymas priklauso nuo įrenginio taisyklingos techninės priežiūros.
Garantija nepadengia nuostolių atsiradusių dėl:
- Nesusipažinimo su pateiktais dokumentais (Instrukcijų vadovais).
- Profesionalaus naudojimo.
- Neatsargumo, aplaidumo.
- Išorinių priežasčių (žaibas, smūgiai, svetimkūniai įrenginio viduje) arba avarijos.
- Netinkamo ir neleistino ar neleidžiamo gamintojo naudojimo.
- Prastos techninės priežiūros.
- Įrenginio pakeitimo.
- Neoriginalių atsarginių dalių (pritaikytų dalių) naudojimas.
- Gamintojo nepatvirtintų ir netiekiamų priedų naudojimo.

Be to garantija nepadengia:
- Techninės priežiūros operacijų (aprašytų naudojimo instrukcijoje).
- Paprastas vartojimo reikmenų, tokių kaip pjaustymo įtaisai, ratai, saugos varžtai ir laidai, nusidėvėjimas.
- Įprastinio susidėvėjimo.
- Estetinio įrenginio susidėvėjimo dėl jo naudojimo.
- Pjovimo įtaisų atramų.
- Bet kokių papildomų išlaidų, susijusių su garantijos taikymo pradžia, tokių kaip įrenginio perdavimas naudotojui, jo transportavimas pas Platintoją, pakaitinės įrangos nuoma arba išlaidų, susijusių su kreipimusi į kitą įmonę dėl techninės priežiūros darbų atlikimo.

Naudotoją gina nacionaliniai teisės aktai. Ši garantija jokiais būdais neapriboja naudotojo teisių, kurias numato nacionaliniai teisės aktai.

12. GEDIMŲ PAIEŠKA

Jeigu nesklandumai tęsiasi įvykdžius aprašytus veiksmus, susisiekti su Pardavėju.

GEDIMAS	GALIMA PRIEŽASTIS	TAISYMAS
1. Įjungus jungiklį nepasileidžia variklis.	Trūksta apsauginio rakto arba jis nėra įvestas.	Įvesti raktą (16.A pav.).
	Nėra akumuliatoriaus arba jis yra įstatytas netaisyklingai.	Atidaryti dureles ir įsitikinti, ar akumuliatorius yra gerai įstatytas (23 pav.)
	Akumuliatorius išsikrovęs.	Patikrinti įkrovimo stovį ir įkrauti akumuliatorių (7.1.2 par.).
	Variklis pasileidžia ne iš karto.	2–3 sekundes laikyti nuspaudus jungiklio valdiklį (25 pav.).
	Šiluminio saugiklio įsijungimas dėl variklio perkaitimo.	Palaukti bent 5 minutes ir iš naujo paleisti įrenginį.
2. Variklis veikia, tačiau pjovimo įtaisas nesisuka.	Atsilaisvinusio pjovimo įtaiso pritvirtinimas.	Nedelsiant sustabdyti variklį ir ištraukti apsauginį raktą. Susisiekti su Techninio aptarnavimo centru taisyklingam pritvirtinimui (7.3 par.).
3. Variklis sustoja dirbant.	Akumuliatorius įvestas netaisyklingai.	Atidaryti dureles ir įsitikinti, ar akumuliatorius yra gerai įstatytas (23 pav.).
	Akumuliatorius išsikrovęs.	Patikrinti įkrovimo stovį ir įkrauti akumuliatorių (7.1.2 par.).
	Kliūtys, kurios trukdo suktis pjovimo įtaisui.	Išimti apsauginį raktą, apsimauti apsaugines pirštines ir pašalinti žolę arba sankaupas, esančias apatinėje įrenginio dalyje ir (arba) išmetimo kanale.
	Šiluminio saugiklio įsijungimas dėl variklio perkaitimo.	Išvalyti aušinimo oro įsiurbimo groteles (7.2.3 par.). Palaukti bent 5 minutes, po to vėl paleisti įrenginį.
3. Variklis sustoja dirbant.	Įjungiama šiluminė apsauga, kai yra per didelė srovės absorbcija dėl: • Per aukštos žolės pjovimo. • Kliūtys, kurios trukdo suktis pjovimo įtaisui. • Per didelis žolės sankaupų kiekis važiuoklės viduje ir išmetimo kanale.	• Nustatyti didesnį pjovimo aukštį, kai žolė labai aukšta ir atlikti pjovimą antrą kartą žemesniu aukščiu • Pašalinti kliūtis (7.2.2 par.). • Išvalyti įrenginį (7.2.1, 7.2.2, 7.2.3 par.) Palaukti bent 5 minutes, po to vėl paleisti įrenginį.
4. Nupjauta žolė nėra surenkama į surinkimo maišą.	Pjovimo įtaisas užkliudė pašalinį objektą ir atsitrenkė į jį.	Nedelsiant sustabdyti variklį ir ištraukti apsauginį raktą. Susisiekti su Techninio aptarnavimo centru dėl reikiamo pjovimo įtaiso pakeitimo (7.3 par.).
	Purvinas važiuoklės vidus.	Išvalyti važiuoklės vidų, kad žolė lengviau nuslystų į surinkimo maišą (7.2.2 par.).
5. Apsunkintas žolės pjovimas.	Pjovimo įtaisas nėra geros būklės.	Susisiekti su aptarnavimo centru dėl pjovimo įtaiso galandinimo ar pakeitimo.
6. Darbo metu girdimas triukšmas ir / ar pernelyg didelis vibravimas.	Pjovimo įtaiso tvirtinimas laisvas arba pjovimo įtaisas pažeistas.	Nedelsiant sustabdyti variklį ir ištraukti apsauginį raktą. Susisiekti su Techninio aptarnavimo centru taisyklingam pritvirtinimui (7.3 par.).

7. Nepakankama akumuliatoriaus veikimo trukmė.	Apsunkintos naudojimo sąlygos su didesne srovės absorbcija.	Optimizuoti naudojimą (7.1.1 par.).
	Operatyvinių poreikių netenkinantis akumuliatorius.	Naudoti antrą akumuliatorių arba galingesnį akumuliatorių (13.1 par.).
8. Akumuliatoriaus įkroviklis neatlieka akumuliatoriaus įkrovimo.	Akumuliatorius į akumuliatoriaus įkroviklį įvestas netaisyklingai.	Patikrinti, ar įvedimas yra taisyklingas (7.1.2 par.)
	Aplinkos sąlygos netinkamos.	Įkrauti aplinkoje, kurioje yra tinkama temperatūra (žr. Akumuliatoriaus / akumuliatoriaus įkroviklio naudojimo instrukciją).
	Nešvarūs kontaktai.	Išvalyti kontaktus.
	Trūksta įkroviklio įtampos.	Patikrinti, ar kištukas yra įkištas ir, ar elektros lizde yra įtampa.
	Pažeistas akumuliatoriaus įkroviklis.	Pakeisti naudojant originalią atsarginę dalį.
		Jei gedimas pasireiškia ir toliau, peržiūrėti akumuliatoriaus/akumuliatoriaus įkroviklio instrukcijų knygelę.

13. PASIRENKAMI PRIEDAI

13.1 AKUMULIATORIAI

Galimi įvairaus galingumo akumuliatoriai, pritaikyti specialiems operatyviniams poreikiams (35 pav). Šiam įrenginiui patvirtintų akumuliatorių sąrašas yra pateiktas lentelėje „Techniniai duomenys“.

13.2 AKUMULIATORIAUS ĮKROVIKLIS

Tai įtaisas, naudojamas akumuliatoriaus įkrovimui (36 pav.).

LV **UZMANĪBU! PIRMS APARĀTA LIETOŠANAS RŪPĪGI IZLASIET ŠO INSTRUKCIJU. Uzglabājiet to nākotnes vajadzībām.**

SATURA RĀDĪTĀJS

1. VISPĀRĒJA INFORMĀCIJA 1
   1.1 Kā jālasa rokasgrāmata 1
   1.2 Atsauces 1
2. DROŠĪBAS NOTEIKUMI 1
   2.1 VISPĀRĒJIE AR DROŠĪBU SAISTĪTI BRĪDINĀJUMI, KAS ATTIECAS UZ ELEKTROIERĪCĒM 1
   2.2 VISPĀRĒJIE AR DROŠĪBU SAISTĪTI BRĪDINĀJUMI, KAS ATTIECAS UZ PĻAUJMAŠĪNĀM 3
   2.3 TEHNISKĀ APKOPE UN UZGLABĀŠANA 3
   2.4 AKUMULATORS / akumulatoru lādētājs 4
   2.5 Apkārtējās vides aizsardzība 4
3. PĀRZINIET MAŠĪNU 4
   3.1 Mašīnas apraksts un paredzētais izmantošanas veids 4
   3.2 Galvenās sastāvdaļas (Fig. 1) 5
   3.3 Identifikācijas etiķete (1. att.) 5
   3.4 Drošības apzīmējumi (2. att.) 5
4. MONTĀŽA 5
   4.1 Izpakošana (3. att.) 6
   4.2 Maisa montāža (4.-6. att.) 6
   4.3 Roktura montāža (7.-15. att.) 6
5. VADĪBAS IERĪCES 6
   5.1 Drošības atslēga (dezaktivācijas ierīce) 6
   5.2 Pārslēgšanas vadība 6
6. MAŠĪNAS IZMANTOŠANA 6
   6.1 Sagatavošanas darbi 6
   6.2 Drošības pārbaudes 6
   6.3 Iedarbināšana (22.-25. att.) 6
   6.4 Darbs (26. att.) 7
   6.5 Apstāšanās (28. att.) 7
   6.6 Pēc izmantošanas 7
7. APKOPE 7
   7.1 Akumulators 7
   7.2 Tīrīšana 8
   7.3 Griezējierīce 8
8. UZGLABĀŠANA 8
   8.1 Mašīnas uzglabāšana 8
   8.2 Akumulatora uzglabāšana 8
9. PĀRVIETOŠANA UN TRANSPORTĒŠANA 8
10. APKOPE UN REMONTS 9
11. GARANTIJAS SEGUMS 9
12. TRAUCĒJUMMEKLĒŠANA 9
13. PIEDERUMI PĒC PASŪTĪJUMA 10
   13.1 Akumulatori 10
   13.2 Akumulatoru lādētājs 10

1. VISPĀRĒJA INFORMĀCIJA

1.1 KĀ JĀLASA ROKASGRĀMATA

Rokasgrāmatas tekstā daži paragrāfi, kuros ir izklāstīta īpaši svarīga informācija par drošību vai pareizu lietošanu, ir dažādos veidos izcelti, saskaņā ar šādiem kritērijiem:

PIEZĪME *vai* **SVARĪGI** *satur precizējumus vai skaidrojumus iepriekš izklāstītajai informācijai, kas palīdz izvairīties no mašīnas vai mantu bojāšanas.*

Ar simbolu ⚠ apzīmē bīstamību. Brīdinājuma neievērošanas gadījumā jūs vai trešās personas var gūt traumas un/vai iekārta var tikt bojāta.

Paragrāfi, kas apvilkti ar taisnstūri, kura malas sastāv no pelēkiem punktiem, attiecas uz opcionāliem raksturlielumiem, kas nav pieejami visos modeļos, kas tiek apskatīti šajā rokasgrāmatā. Pārbaudiet, vai raksturlielums attiecas uz jūsu modeli.

Visi virzienu apzīmējumi, tādi kā "priekšā", "aizmugurē", "pa labi" un "pa kreisi" attiecas uz operatora darba pozīciju.

1.2 ATSAUCES

1.2.1 Attēli

Attēli šajā instrukcijā ir numurēti 1, 2, 3 utt.
Attēlos redzamās detaļas ir apzīmētas ar burtiem A, B, C utt.
Atsauce uz detaļu C 2. attēlā tiek apzīmēta kā: "Skatīt 2.C att." vai vienkārši "(2.C att.)".
Attēliem ir ilustratīvs raksturs. Faktiski uzstādītās detaļas var atšķirties no attēlotajām.

1.2.2 Virsraksti

Rokasgrāmata ir sadalīta nodaļās un paragrāfos. Paragrāfa "2.1 Apmācība" virsraksts ir "2. Drošības noteikumi" apakšvirsraksts. Atsauces uz virsrakstiem vai paragrāfiem ir apzīmētas ar saīsinājumiem nod. vai par. un ar attiecīgo numuru. Piemērs: "2. nod." vai "2.1. par.".

2. DROŠĪBAS NOTEIKUMI

2.1 VISPĀRĒJIE AR DROŠĪBU SAISTĪTI BRĪDINĀJUMI, KAS ATTIECAS UZ ELEKTROIERĪCĒM

⚠ **UZMANĪBU Izlasiet visus ar drošību saistītos brīdinājumus un visus norādījumus. Brīdinājumu un norādījumu neievērošana var izraisīt elektriskās strāvas triecienu, ugunsgrēku un/vai nopietnus savainojumus.**

Saglabājiet visus brīdinājumus un norādījumus, lai tos varētu pārlasīt arī nākotnē.

Brīdinājumos sastopams termins "elektroinstruments" attiecas uz elektroinstrumentu, kas barojas no elektrotīkla (ar elektrības vadu) vai no akumulatora (bez elektrības vada).

1) Darbavietas drošība

a) Turiet darbavietu tīru un nodrošiniet tajā labu apgaismojumu. *Tumšas un nekārtīgas darbavietas un nekārtība tajās veicina negadījumu rašanos.*

b) Nelietojiet elektroierīci sprādzienbīstamās vidēs, uzliesmojošo šķidrumu, gāzu vai putekļu klātbūtnē. *Elektroierīču darbības laikā veidojas dzirksteles, kuras var uzliesmot putekļus vai tvaikus.*

c) Elektroierīču lietošanas laikā turiet bērnus un klātesošas personas tālu no darbavietas. *Neuzmanība var izraisīt kontroles zaudēšanu.*

2) Elektriskā drošība

a) Elektroierīces kontaktdakšām jāatbilst elektrības tīkla kontaktrozetēm. Nekādā veidā nemodificējiet kontaktdakšu. Neizmantojiet kotantaktdakšu adapterus ar elektroierīcēm, kas aprīkotas ar zemējumu. *Nemodificētas kontaktdakšas un piemērotas kontaktrozetes samazina elektriskā trieciena risku.*

b) Izvairieties no nonākšanas saskarē ar iezemētām virsmām, tādām kā caurules, radiatori, plītis un ledusskapi. *Ja ķermenis ir iezemēts, palielinās elektriskās strāvas trieciena risks.*

c) nelietojiet zāles pļāvēju lietū vai mitros apstākļos. *Tas var palielināt elektriskās strāvas trieciena risku.*

d) Saudzīgi apejieties ar vadu. Nekad nepārvietojiet, nevelciet un neatvienojiet elektroierīci, turot to aiz vada. Turiet vadu prom no siltuma avotiem, eļļas, asām malām un kustīgajām daļām. *Bojāti vai sapinušies vadi palielina elektriskās strāvas trieciena risku.*

e) Lietojot elektroierīces ārpus telpām, izmantojiet pagarinātāju, kas ir paredzēts lietošanai ārpus telpām. *Vada izmantošana, kas piemērots lietošanai ārpus telpām, samazina elektriskās strāvas trieciena risku.*

f) Ja no elektroierīces lietošanas mitrā vidē nevar izvairīties, izmantojiet barošanas avotu, kas aizsargāts ar strāvas noplūdes automātslēdzi (RCD). *RCD izmantošana samazina elektriskā trieciena risku.*

3) Individuālā drošība

a) Esiet uzmanīgs, sekojiet tam, ko jūs darāt un elektroierīces lietošanas laikā rīkojieties prātīgi. Nelietojiet elektroierīci, ja esat noguris vai esat narkotisko vielu, alkohola vai medikamentu ietekmē. *Neuzmanības mirklis elektroierīces lietošanas laikā var izraisīt smagu traumu gūšanu.*

b) Lietojiet aizsargapģērbus. Vienmēr valkājiet aizsargbrilles. *Tāda aizsargaprīkojuma lietošana kā pretputekļu maskas, apavi ar neslīdošu zoli, aizsargķiveres vai prettrokšņa austiņas samazina traumu gūšanas risku.*

c) Izvairieties no netīšas iedarbināšanas. Pirms akumulatora uzstādīšanas, elektroierīces paņemšanas rokās vai transportēšanas pārliecinieties, vai elektroierīce ir izslēgta. *Transportējot elektroierīci, turot pirkstu uz slēdža vai uzstādot akumulatoru, kamēr slēdzis atrodas stāvoklī „ON" (IESLĒGTS), var rasties negadījumi.*

d) Pirms elektroierīces ieslēgšanas izņemiet visas atslēgas vai citus regulēšanas instrumentus. *Ja kustīgajā daļā paliek atslēga vai instruments, tas var izraisīt traumu gūšanu.*

e) Nezaudējiet līdzsvaru. Sekojiet tam, lai jums vienmēr būtu labs atbalsts un līdzsvars. *Tas ļauj labāk kontrolēt elektroierīci neparedzētajās situācijās.*

f) Ģērbieties atbilstošā veidā. Nevalkājiet platu apģērbu un rotaslietas. Turiet matus, apģērba daļas un rokas tālu no kustīgajām daļām. *Plats apģērbs, rotaslietas vai gari mati var aizķerties aiz kustīgajām daļām.*

g) Ja pie mašīnas ir paredzēts pievienot ierīces putekļu novākšanai un savākšanai, pārliecinieties, ka tos pievieno un izmanto pareizi. *Šo ierīču izmantošana var samazināt ar putekļiem saistītos riskus.*

h) Neļaujiet pieradumam, kas iegūts, bieži lietojot mašīnu, rīkoties vieglprātīgi un neņemt vērā drošības noteikumus. *Neuzmanīga rīcība var vienā mirklī radīt smagas traumas.*

4) Elektroierīces lietošana un aizsardzība

a) Nepārslogojiet elektroierīci. Lietojiet darbam piemēroto elektroierīci. *Ar piemērotu elektroierīci darbu var paveikt labāk un drošāk, tajā ātrumā, kuram tā ir paredzēta.*

b) Nelietojiet elektroierīci, ja ar slēdzi to nevar pareizi iedarbināt vai apturēt. *Elektroierīce, kuru nevar kontrolēt ar slēdža palīdzību, ir bīstama un tā ir jāremontē.*

c) Pirms elektroierīces regulēšanas, piederumu nomaiņas vai elektroierīces novietošanas glabāšanā izņemiet akumulatoru no tā nodalījuma. *Šie piesardzības pasākumi samazina elektroierīces netīšas iedarbināšanas risku.*

d) Ja elektroierīce netiek izmantota, glabājiet to bērniem nepieejamā vietā un neļaujiet to izmantot personām, kuras neprot to izmantot un kuras neiepazinās ar šīs rokasgrāmatas saturu. *Nekvalificētu personu rokās elektroierīces ir bīstamas.*

e) Sekojiet elektroierīču apkopei. Pārbaudiet, vai kustīgās daļas ir izlīdzinātas un var brīvi kustēties, vai nav bojātu detaļu un vai nepastāv citi apstākļi, kuri var nelabvēlīgi ietekmēt elektroierīces darbību. Bojājumu gadījumā pirms lietošanas elektroierīce ir jāsalabo. *Daudzu negadījumu iemesls ir slikta tehniskā apkope.*

f) Turiet griešanas elementus uzasinātus un tīrus. *Griešanas elementu atbilstoša tehniskā apkope un labi uzasināti asmeņi nodrošina to, ka tie retāk iesprūst un tos ir vieglāk kontrolēt.*

g) Izmantojiet elektroierīci un attiecīgus piederumus saskaņā ar izklāstītajiem norādījumiem, ņemot vērā darba apstākļus un veicamā darba specifiku. *Elektroierīces izmantošana mērķiem, kuri atšķiras no norādītājiem, var radīt bīstamas situācijas.*

h) Sekojiet tam, lai rokturi būtu tīri, sausi un uz tiem nebūtu eļļas un degvielas traipu. *Slideni rokturi neļauj droši izmantot un kontrolēt ierīci neparedzētās situācijās.*

5) Elektroierīču ar akumulatora barošanu izmantošana un piesardzības pasākumi

a) Uzlādēšanai izmantojiet tikai ražotāja norādīto akumulatoru lādētāju. *Noteiktam akumulatoru blokam paredzētais lādētājs var radīt ugunsgrēka risku, ja to izmanto citam akumulatoru blokam.*

b) Izmantojiet elektriskos instrumentus tikai ar norādīto akumulatoru bloku. *Jebkādu citu akumulatoru bloku izmantošana var radīt traumu vai negadījumu risku.*

c) Kamēr akumulatoru bloku neizmanto, tas ir jātur tālu no citiem metāla priekšmetiem, tādiem kā skavas, monētas, atslēgas, naglas, skrūves vai citi smalki metāla priekšmeti, kuri var radīt īssavienojumu starp diviem kontaktiem. *Akumulatora kontaktu īssavienojums var radīt apdegumus vai ugunsgrēku.*

d) Ja akumulators ir sliktā stāvoklī, no tā var izplūst šķidrums: izvairieties no jebkādas saskares ar to. Nejaušas saskares gadījumā, nekavējoties noskalojiet to ar ūdeni. Ja šķidrums nokļūst acīs, nekavējoties meklējiet medicīnisko palīdzību. *No akumulatora izlijušais šķidrums var izraisīt kairinājumus vai apdegumus*.
e) Neizmantojiet bojātu vai modificētu akumulatoru bloku vai ierīci. *Bojātu vai modificētu akumulatoru darbība nav prognozējama, tie var izraisīt ugunsgrēku, sprādzienu vai radīt traumu gūšanas risku*.
f) Nepakļaujiet akumulatoru bloku uguns vai pārmērīgas temperatūras iedarbībai. *Pakļaušana uguns vai temperatūras virs 130 °C iedarbībai var izraisīt sprādzienu. PIEZĪME. Temperatūra "130 °C" var būt aizstāta ar temperatūru "265 °F"*.
g) Ievērojiet visus norādījumus, kas attiecas uz uzlādēšanu, un neuzlādējiet akumulatoru ārpus instrukcijā norādītā temperatūras diapazona. *Nepareiza uzlādēšana vai temperatūra ārpus norādītā diapazona var sabojāt akumulatoru un palielināt ugunsgrēka risku.*

6) Tehniskā palīdzība
a) Uzticiet elektroierīces remontu kvalificētajam personālam un lietojiet tikai oriģinālās rezerves daļas. *Tas ļaus saglabāt elektroierīces drošību*.
b) Nekādā gadījumā nemēģiniet labot bojātus akumulatorus. *Akumulatoru apkopi drīkst veikt tikai ražotājs vai pilnvaroti pakalpojumu sniedzēji*.

2.2 VISPĀRĒJIE AR DROŠĪBU SAISTĪTI BRĪDINĀJUMI, KAS ATTIECAS UZ PĻAUJMAŠĪNĀM

a) Nelietojiet pļaujmašīnu nelabvēlīgos laika apstākļos, īpaši, ja pastāv zibens risks. *Tas samazina zibens trieciena gūšanas risku.*
b) Rūpīgi pārbaudiet zonu, kurā tiks izmantots zāles pļāvējs, lai pārliecinātos, ka tajā nav savvaļas dzīvnieku. *Zāles pļāvējs darbības laikā var savainot savvaļas dzīvniekus.*
c) Rūpīgi pārbaudiet vietu, kur tiks izmantota pļaujmašīna, un novāciet visus akmeņus, zarus, vadus, kaulus un citus nepiederošus priekšmetus. *Izmesti priekšmeti var radīt miesas bojājumus.*
d) Pirms zāles pļāvēja lietošanas vienmēr vizuāli pārbaudiet, vai asmens un asmeņu bloks nav nodiluši vai bojāti. *Nodilušas vai bojātas detaļas palielina traumu risku.*
f) Bieži pārbaudiet, vai zāles savākšanas maisā nav nodiluma vai nolietošanās pazīmju. *Nolietots vai bojāts zāles savākšanas maiss var palielināt traumu risku.*
g) Turiet aizsargus savās vietās. Aizsargiem jādarbojas un jābūt pareizi uzstādītiem. *Vaļīgs, bojāts vai nepareizi funkcionējošs aizsargs var izraisīt miesas bojājumus.*
h) Sekojiet tam, lai nevienā dzesēšanas gaisa ieplūdes atverē nebūtu gružu. *Aizsprostotas gaisa ieplūdes atveres un gruži var izraisīt pārkaršanu vai ugunsgrēku.*
i) Pļaujmašīnas izmantošanas laikā vienmēr valkājiet neslīdošus aizsargapavus. Nestrādājiet ar pļaujmašīnu basām kājām vai valkājot vaļējas sandales. *Tas samazinās pēdu traumu risku, kas varētu rasties, nonākot saskarē ar kustīgo griezēju.*
j) Lietojot pļaujmašīnu, vienmēr valkājiet garās bikses. *Eksponēta āda palielina miesas bojājumu iespējamību no izmestiem priekšmetiem.*
k) Nelietojiet zāles pļāvēju uz slapjas zāles. Ejiet, nekad neskrieniet. *Tas samazinās paslīdēšanas un nokrišanas risku, kas var izraisīt traumas.*
l) Nelietojiet pļaujmašīnu pārāk stāvās nogāzēs. *Tas samazinās kontroles zaudēšanas, paslīdēšanas un nokrišanas risku, kas var izraisīt traumas.*
m) Strādājot nogāzēs, vienmēr pievērsiet uzmanību savam solim, vienmēr strādājiet šķērsām nogāzei, nekad nebraucot kalnup vai lejup, un, mainot virzienu, rīkojieties ļoti piesardzīgi. *Tas samazinās kontroles zaudēšanas, paslīdēšanas un nokrišanas risku, kas var izraisīt traumas.*
n) Esiet īpaši uzmanīgi, pārvietojoties ar zāles pļāvēju atpakaļgaitā vai velkot to savā vierzienā. Vienmēr sekojiet līdzi, kas notiek jums apkārt. *Tas samazinās paklupšanas risku darbības laikā.*
q) Nepieskarieties asmeņiem un citām bīstamām kustīgām daļām, kamēr tās joprojām atrodas kustībā. *Tas samazinās ar kustīgajām daļām saistīto traumu risku.*
r)) Noņemot iestrēgušo materiālu vai tīrot pļaujmašīnu, pārliecinieties, ka visi barošanas slēdži ir izslēgti un akumulators ir atvienots. *Negaidīta pļāvēja darbība var radīt nopietnus ievainojumus.*

2.3 TEHNISKĀ APKOPE UN UZGLABĀŠANA

⚠ Pirms jebkādu tīrīšanas vai tehniskās apkopes darbu veikšanas, noņemiet sveces vada uzgali un izlasiet attiecīgos norādījumus. Vienmēr valkājiet atbilstošus apģērbus un darba cimdus visos gadījumos, kad pastāv roku ievainojuma bīstamība.

⚠ Nekādā gadījumā nelietojiet mašīnu, ja tās detaļas ir nodilušas vai bojātas. Bojātas vai nodilušas detaļas ir nepieciešams nomainīt, nevis labot. Izmantojiet tikai oriģinālās rezerves daļas: ja izmanto neoriģinālas rezerves daļas un/vai, ja tās ir uzstādītas nepareizi, tas mazina mašīnas drošību, var izraisīt negadījumus vai traumas, un atbrīvo ražotāju no jebkādām saistībām vai atbildības.

SVARĪGI *Visi korekciju un apkopes darbi, kas nav aprakstīti šajā rokasgrāmatā, jāveic jūsu vietējam izplatītājam vai specializētā centrā ar nepieciešamajām zināšanām un aprīkojumu pienācīgai darbu izpildei, saglabājot mašīnas drošību un tās sākotnējo stāvokli. Ja darbus veic nepiemērotajās darbnīcās, vai tos veic nekvalificēts personāls, jebkāda veida garantija tiek anulēta, turklāt ražotājs tiek atbrīvots no jebkādām saistībām vai atbildības.*

1. Pēc katras izmantošanas reizes atvienojiet mašīnu no barošanas tīkla un pārbaudiet, vai tā nav bojāta.
2. Sekojiet tam, lai uzgriežņi un skrūves būtu pievilkti, lai mašīna visu laiku atrastos drošā darbības stāvoklī. Regulāra tehniskā apkope ir ļoti svarīga drošības līmeņa un raksturlielumu saglabāšanai.
3. Ik pēc noteikta laika posma pārliecinieties, vai pļaušanas mehānisma asmens skrūves ir pietiekami pievilktas.
4. Lietojiet darba cimdus, rīkojoties ar pļaušanas ierīci, to izjaucot vai saliekot.
5. Veiciet pļaušanas ierīces līdzsvarošanu, kad tā tiek uzasināta. Visas operācijas saistībā ar pļaušanas ierīci (noņemšana, asināšana, līdzsvarošana, atkārtota uzstādīšana un/vai nomaiņa) ir darbi, kuriem nepieciešamas īpašas iemaņas un attiecīgs

aprīkojums; tādēļ drošības apsvērumu dēļ tās vienmēr jāveic specializētā centrā.

6. Mašīnas regulēšanas laikā īpašu uzmanību pievērsiet tam, lai pirksti neiekļūtu starp kustīgo griezējierīci un mašīnas nekustīgām daļām.
7. Nepieskarieties griezējierīcei, kamēr mašīna nav atvienota no elektrības tīkla rozetes un griezējierīce nav pilnībā apstājusies. Veicot darbus ar griezējierīci, ņemiet vērā, ka griezējierīce var izkustēties arī tajā gadījumā, ja mašīna ir atvienota un elektrības tīkla.
8. Bieži pārbaudiet sāniskās izmešanas aizsargu vai aizmugurējās izmešanas aizsargu, savākšanas maisu, lai pārbaudītu, vai tie nav nodiluši vai bojāti. Ja tie ir bojāti, nomainiet tos.
9. Nomainīt bojātās brīdinājuma un instrukciju uzlīmes.
10. Mašīnu uzglabāt bērniem nepieejamā vietā.
11. Ļaujiet dzinējam atdzist, pirms mašīnu novietot jebkādā slēgtā telpā.
12. Lai samazinātu ugunsgrēka risku, novāciet no mašīnas, un it īpaši no dzinēja, zāli, lapas un smērvielas paliekas. Iztukšojiet savākšanas maisu un nekad neatstājiet telpā konteinerus ar nopļautu zāli.

2.4 AKUMULATORS / AKUMULATORU LĀDĒTĀJS

⚠ UZMANĪBU

Turpmāk izklāstītie drošības noteikumi ietver noteikumus, kas ir ietverti attiecīgajā akumulatoru lādētāja rokasgrāmatā.

- Akumulatora uzlādēšanai izmantojiet tikai ražotāja rekomendējamos akumulatoru lādētājus. Nepiemērota akumulatoru lādētāja izmantošana var izraisīt elektrisko triecienu, pārkaršanu vai akumulatora kodīga elektrolīta izliešanos.
- Lietojiet tikai jūsu elektroierīcei speciāli paredzētos akumulatorus. Citu akumulatoru izmantošana var izraisīt traumas un ugunsgrēku.
- Kamēr akumulators netiek izmantots, turiet to tālu no sapraudēm, monētām, atslēgām, naglām, skrūvēm un citiem nelieliem metāla priekšmetiem, kuri var izraisīt izvadu īssavienojumu. Akumulatora spaiļu īssavienojums var izraisīt uzliesmošanos vai ugunsgrēku.
- Neizmantojiet akumulatoru lādētāju vietās ar uzliesmojošiem tvaikiem vai vielām vai uz viegli uzliesmojošām virsmām, piemēram, uz papīra, auduma u.c. Uzlādēšanas laikā akumulatoru lādētājs sasilst un var izraisīt ugunsgrēku.
- Akumulatoru transportēšanas laikā sekojiet tam, lai starp spailēm nerastos īssavienojums un netransportējiet akumulatorus metāla konteineros.

2.5 APKĀRTĒJĀS VIDES AIZSARDZĪBA

Mašīnas īpašniekam ir jārūpējas par vides aizsardzību, izturoties ar cieņu pret sabiedrību un vidi, kurā dzīvojam.

- Centieties nekļūt par jūsu kaimiņu traucējumu cēloni. Izmantojiet mašīnu tikai piemērotā laikā (neizmantojiet to agri no rīta vai vēlā vakarā, kad jūs varat traucēt citiem cilvēkiem).
- Darba laikā noteikts ķēdes eļļas daudzums nokļūst vide; tāpēc lietojiet tikai šim lietošanas veidam paredzēto biosairstošo eļļu. Minerāleļļas vai motoreļļas izmantošana ievērojami piesārņo apkārtējo vidi.
- Rūpīgi ievērojiet vietējo likumdošanu, kas attiecas uz iepakojuma materiālu, bojāto daļu vai citu vidi piesārņojošo materiālu pārstrādi; šos atkritumus nedrīkst izmest kopā ar sadzīves atkritumiem, bet tie ir jānogādā uz specializētajiem atkritumu savākšanas centriem, kas nodrošina atkritumu utilizāciju.
- Rūpīgi ievērojiet vietējo likumdošanu, kas attiecas uz atkritumu utilizāciju.
- Pēc mašīnas izvadīšanas no ekspluatācijas, nemetiet to ārā, bet sazinieties ar atkritumu savākšanas centru saskaņā ar vietējās likumdošanas prasībām.

Neizmetiet elektriskās iekārtas kopā ar sadzīves atkritumiem. Saskaņā ar Eiropas Direktīvu 2012/19/ES par elektrisko un elektronisko iekārtu atkritumiem un par to īstenošanu saskaņā ar nacionālo likumdošanu, vecas elektriskās iekārtas ir jānodod atsevišķi, lai tās varētu pārstrādāt videi draudzīgā veidā. Izmetot elektriskās iekārtas izgāztuvē vai dabā, kaitīgas vielas var sasniegt gruntsūdeņus un iekļauties pārtikas ķēdē, pasliktinot jūsu veselību un labsajūtu. Papildu informācijas saņemšanai par šī izstrādājuma utilizāciju sazinieties ar kompetentu sadzīves atkritumu pārstrādes iestādi vai ar vietējo izplatītāju.

Pēc akumulatoru kalpošanas mūža beigām utilizējiet tos vidi saudzējošā veidā. Akumulators satur gan jums, gan videi bīstamas vielas. Tas ir jāizņem un jānodod šķirotai pārstrādei uzņēmumā, kas nodarbojas ar litija jonu akumulatoru utilizāciju.

Izlietoto izstrādājumu un iepakojumu šķirotā vākšana ļauj pārstrādāt un atkārtoti izmantot materiālus. Pārstrādāto materiālu atkārtota izmantošana ļauj izvairīties no vides piesārņošanas un samazina pieprasījumu pēc izejvielām.

3. PĀRZINIET MAŠĪNU

3.1 MAŠĪNAS APRAKSTS UN PAREDZĒTAIS IZMANTOŠANAS VEIDS

Šī mašīna ir stumjama zālienu pļaujmašīna.
Mašīnas galvenā sastāvdaļa ir dzinējs, kas darbina griezējierīci, kas atrodas aiz aizsargvāka, kā arī tā ir aprīkota ar riteņiem un rokturi.
Operators var vadīt mašīnu un darbināt galvenās vadības ierīces, visu laiku atrodoties aiz roktura, tātad vienmēr esot drošā attālumā no rotējošās griezējierīces.
Ja operators attālinās no mašīnas, dzinējs un rotējošā griezējierīce tiek apturēta dažu sekunžu laikā.

3.1.1 Paredzētais izmantošanas veids

Šī mašīna ir paredzēta un izgatavota zāles pļaušanai dārzos un zālājos, operatoram darbu veicot stāvus.
Vispārīgas mašīnas iespējas:
1. Pļaut zāli un savākt to savākšanas maisā.

3.1.2 Nepareiza lietošana

Mašīnas izmantošana jebkādiem citiem mērķiem, kas nav minēti augstāk, var būt bīstama un var radīt ievainojumus un/vai bojāt mantu.
Par nepareizu lietošanu tiek uzskatīts (tikai piemēra labad, saraksts nav pilns):

– Citu personu, bērnu vai dzīvnieku pārvadāšana mašīnā, jo viņi var izkrist un gūt nopietnas traumas vai traucēt drošā veidā vadīt mašīnu.
– Braukšana ar mašīnu.
– Mašīnas izmantošana kravas vilkšanai vai stumšanai.
– Griezējierīces ieslēgšana vietās bez zāles.
– mašīnas izmantošana lapu vai gružu savākšanai.
– Mašīnas izmantošana dzīvžoga izlīdzināšanai vai augu pļaušanai, kas nav zāle.
– Mašīnas izmantošana vienlaicīgi vairākām personām.

SVARĪGI *Mašīnas nepareiza lietošana izraisa garantijas anulēšanu un atbrīvo Ražotāju no jebkāda veida atbildības, padarot lietotāju atbildīgu par zaudējumiem, kas saistīti ar paša vai trešo personu mantas bojājumiem vai gūtajām traumām.*

3.1.3 Lietotāja tips

Šī mašīna ir paredzēta patērētājiem, jeb neprofesionāliem lietotājiem.
Tā ir paredzēta "neprofesionālai lietošanai".

SVARĪGI *Mašīnu drīkst izmantot tikai viens operators.*

3.2 GALVENĀS SASTĀVDAĻAS (Fig. 1)

A. **Šasija:** tas ir korpuss, kurā ir ietverta rotējošā griezējierīce.

B. **Motors:** nodrošina griezējierīces kustību.

C. **Griezējierīce:** tā ir zāles pļaušanai paredzētā detaļa.

D. **Aizmugures izkraušanas aizsargs:** tas ir drošības aizsargs un novērš, ka visi griezējierīces savāktie priekšmeti tiek izmesti no mašīnas.

E. **Savākšanas maiss:** tā funkcija ir ne tikai savākt nopļauto zāli, bet tas ir drošības elements, kas neļauj aizmest tālu no mašīnas objektus, ko savākusi griezējierīce.

F. **Rokturis:** operatora darba vieta. Tā garumam jābūt tādam, lai operators darba laikā vienmēr būtu drošā attālumā no rotējošas griezējierīces.

G. **Vadības slēdzis:** iedarbina/aptur motora darbību un vienlaicīgi ieslēdz/izslēdz griezējierīci.

H. **Akumulatora nodalījuma piekļuves durtiņas**

I. **Drošības atslēga (dezaktivācijas ierīce):** Atslēga ieslēdz/izslēdz mašīnas elektrisko ķēdi.

J. **Akumulators** *(ja nav piegādāts ar mašīnu, sk. 13. nod. "Papildaprīkojums"):* nodrošina enerģiju dzinēja iedarbināšanai; tā raksturojumi un lietošanas noteikumi ir aprakstīti attiecīgajā rokasgrāmatā.

K. **Akumulatora lādētājs** *(ja nav piegādāts ar mašīnu, sk. 13. nod. "Papildaprīkojums"):* ierīce akumulatora uzlādei.

3.3 IDENTIFIKĀCIJAS ETIĶETE (1. att.)

1. Skaņas jaudas līmenis.
2. CE atbilstības marķējums.
3. Izgatavošanas gads.
4. Mašīnas tips.
5. Sērijas numurs.
6. Ražotāja nosaukums un adrese.
7. Artikula kods.
8. Maksimālais dzinēja griešanās ātrums.
9. Svars kilogramos.
10. Barošanas spriegums.
11. Elektriskās aizsardzības pakāpe.
12. Nominālā jauda.

SVARĪGI *Katru reizi, kad sazināties ar autorizēto servisa centru, izmantojiet etiķetē norādītos identifikācijas datus.*

SVARĪGI *Atbilstības deklarācijas piemērs ir atrodams rokasgrāmatas pēdējās lappusēs.*

3.4 DROŠĪBAS APZĪMĒJUMI (2. att.).

Uz mašīnas ir redzami dažādi simboli.
Simbolu nozīme:

Uzmanību! Uzmanīgi izlasiet instrukciju pirms mašīnas lietošanas.

Bīstamība! Priekšmetu izmešanas risks. Ierīces lietošanas laikā darba zonā nedrīkst atrasties cilvēki.

Pievērsiet uzmanību griezējierīcei. Neievietojiet rokas vai kājas nodalījumā, kurā atrodas griezējierīce. Griezējierīce turpina griezties arī pēc dzinēja izslēgšanas. Pirms jebkāda veida mašīnas pārbaužu, tīrīšanas vai tehniskās apkopes/remontdarbu veikšanas izņemiet akumulatoru..

Tikai elektriskajiem zāles pļāvējiem ar barošanu no tīkla.

Tikai elektriskajiem zāles pļāvējiem ar barošanu no tīkla.

SVARĪGI *Ir jānomaina uzlīmes, kuras ir bojātas vai nav salasāmas. Pasūtiet jaunas uzlīmes autorizētajā servisa centrā.*

4. MONTĀŽA

⚠ ***Obligātie drošības noteikumi ir izklāstīti 2. nod. Rūpīgi ievērojiet šo norādījumus, lai izvairītos no nopietniem riskiem vai bīstamām situācijām.***

Uzglabāšanas un transportēšanas iemeslu dēļ dažas mašīnas sastāvdaļas nav samontētas uzreiz rūpnīcā, bet tās ir jāsamontē pēc iepakojuma noņemšanas, ievērojot sekojošus norādījumus.

⚠ ***Izpakošana un montāža ir jāpabeidz uz līdzenas un cietas virsmas. Ir jābūt pietiekoši daudz vietas gan mašīnas, gan iepakojuma pārvietošanai, lietojot tikai piemērotus piederumus. Neizmantojiet mašīnu, kamēr nav izpildīti norādījumi, kas minēti nodaļā "MONTĀŽA".***

⚠ ***Pirms montāžas veikšanas, pārbaudiet vai drošības atslēga nav ievietota attiecīgajā ligzdā.***

4.1 **IZPAKOŠANA** (3. att.)

4.2 **MAISA MONTĀŽA** (4.-6. att.)

4.3 **ROKTURA MONTĀŽA** (7.-15. att.)

5. VADĪBAS IERĪCES

5.1 DROŠĪBAS ATSLĒGA (DEZAKTIVĀCIJAS IERĪCE)

Atslēga (16.A att.) kas atrodas akumulatora nodalījumā, ieslēdz un izslēdz mašīnas elektrisko ķēdi.
Izņemot atslēgu, elektriskā ķēde pilnīgi izslēdzas, nodrošinot aizsardzību pret mašīnas nesankcionētu izmantošanu.

SVARĪGI *Izņemiet drošības atslēgu katru reizi, ja neizmantojat mašīnu vai atstājat to bez uzmanības.*

5.2 PĀRSLĒGŠANAS VADĪBA

Vadības slēdzis (17.A att., 17.A.1 att.) iedarbina/aptur dzinēju un vienlaicīgi ieslēdz/izslēdz griezējierīci.
Norādītās pozīcijas atbilst:

Iedarbināšana. Lai sāktu, nospiediet drošības pogu (17.A.1. att.), pavelciet sviru (17.A att.).

Griezējierīces ieslēgšana. Dzinēja iedarbināšana izraisa vienlaicīgu griezējierīces ieslēgšanos.

Apturēšana. Motors automātiski apstājas, kad svira tiek atbrīvota (17.A att.).

6. MAŠĪNAS IZMANTOŠANA

⚠ ***Obligātie drošības noteikumi ir izklāstīti 2. nod. Rūpīgi ievērojiet šo norādījumus, lai izvairītos no nopietniem riskiem vai bīstamām situācijām.***

6.1 SAGATAVOŠANAS DARBI

Pārliecinieties, vai drošības atslēga nav ievietota tās novietnē.

Novietojiet mašīnu horizontālā stāvoklī, un lai tā ir stabili atbalstīta uz zemes;

⚠ ***Šo operāciju drīkst veikt tikai tad, kamēr griezējierīce ir nekustīga.***

6.1.1 **Akumulatora kontrole un uzlāde** (18. att.)

6.1.2 **Mašīnas sagatavošana pļaušanai un zāles savākšanai savākšanas maisā** (19. att.)

6.1.3 **Griešanas augstuma regulēšana** (20.-21. att.)

6.1.4 **Roktura augstuma / slīpuma regulēšana** (15. att.)

6.2 DROŠĪBAS PĀRBAUDES

⚠ ***Pirms izmantošanas vienmēr veiciet drošības pārbaudes.***

6.2.1 **Vispārēja drošības pārbaude**

Objekts	Rezultāts
Rokturi	Tīri, sausi.
Rokturis	Pareizi un cieši piestiprināts pie mašīnas.
Griezējierīce	Tīra, nebojāta vai nenolietota, vesela, labi uzasināta.
Aizmugures izkraušanas aizsargi; savākšanas maiss	Bez bojājumiem. Nav bojājumu. Pareizi uzstādīti. Nomainīt, ja bojāti.
Pārslēgšanas vadība	Svirai ir jākustas brīvi un bez pārmērīga spēka pielietošanas, pēc atlaišanas tai automātiski un ātri jāatgriežas neitrālajā stāvoklī.
Akumulators	Korpuss nav bojāts, nav šķidruma noplūdes.
Mašīnas un griezējierīces skrūves/uzgriežņi	Labi pievilkti (nav izļodzījušies). Nav bojāti vai nolietoti.
Dzesēšanas gaisa kanāli	Nav aizsprostoti
Mašīna	Nav bojājumu vai nodiluma pazīmju. Nav spēcīgas vibrācijas. Nav neparastu trokšņu.

Darbība	Rezultāts
1. Iedarbiniet mašīnu (par. 6.3). **2.** Atlaidiet vadības slēdzi (26. att).	**1.** Griezējierīcei jākustas. **2.** Drošības svirai ir jākustas brīvi un bez pārmērīga spēka pielietošanas, pēc atlaišanas tai automātiski un ātri jāatgriežas neitrālajā stāvoklī, izraisot griezējierīces apstāšanos

⚠ ***Ja jebkurš no rezultātiem atšķirsies no tabulās norādītās informācijas, mašīnu nedrīkst izmantot! Vērsieties servisa centrā, lai veiktu pārbaudes un remontu.***

6.3 IEDARBINĀŠANA(22.-25. att.)

PIEZĪME *Iedarbiniet mašīnu uz līdzenas virsmas, bez šķēršļiem vai augstas zāles.*

⚠ ***Dzinēja iedarbināšana izraisa vienlaicīgu griezējierīces ieslēgšanos.***

6.4 DARBS (26. att.)

SVARĪGI *Gadījumā ja motors apstājas darba laikā pārkaršanas dēļ, ir jāuzgaida apmēram 5 minūtes pirms to varēs iedarbināt no jauna.*

6.4.1 Zāles pļaušana (27. att.)

PIEZĪME *Pielāgojiet kustības ātrumu un pļaušanas augstumu zāliena stāvoklim (zāles augstumam, blīvumam un mitrumam) un izmestajam zāles daudzumam.*

6.4.2 Savākšanas maisa iztukšošana (28.-29. att.)

6.5 APSTĀŠANĀS (28. att.)

⚠ ***Griezējelements turpina griezties dažas sekundes arī pēc tā atslēgšanas vai pēc dzinēja izslēgšanas.***

SVARĪGI *Vienmēr apturiet mašīnu.*

- *Pārvietojot mašīnu starp darba zonām.*
- *Šķērsojot virsmas bez zāles.*
- *Katru reizi, kad jāpārvar šķērslis.*
- *Pirms pļaušanas augstuma regulēšanas.*
- *Ikreiz, kad tiek noņemts vai nomainīts savākšanas maiss.*

6.6 PĒC IZMANTOŠANAS

1. Atveriet durvis un izņemiet drošības atslēgu.
2. Izņemiet akumulatoru no tā nodalījuma un uzlādējiet to (par. 7.2.3).
3. Ļaujiet dzinējam atdzist pirms novietojat mašīnu jebkādā telpā.
4. Veiciet tīrīšanu (par. 7.3).
5. Pārbaudiet, vai nav vaļīgas vai bojātas detaļas. Ja nepieciešams, jānomaina bojātās detaļas un jāpieskrūvē vaļīgās skrūves un bultskrūves, vai arī jāsazinās ar pilnvaroto palīdzības dienestu.
6. Mašīnas bojājumu pārbaude. Nepieciešamības gadījumā sazinieties ar pilnvaroto tehniskā atbalsta centru.

SVARĪGI *Izņemiet drošības atslēgu katru reizi, ja neizmantojat mašīnu vai atstājat to bez uzmanības.*

7. APKOPE

⚠ ***Obligātie drošības noteikumi ir izklāstīti 2. nod. Rūpīgi ievērojiet šo norādījumus, lai izvairītos no nopietniem riskiem vai bīstamām situācijām.***

⚠ ***Pirms jebkāda veida mašīnas pārbaužu, tīrīšanas vai tehniskās apkopes/remontdarbu veikšanas:***

- ***Apturiet mašīnu.***
- ***Izņemiet atslēgu (nekādā gadījumā neatstājiet atslēgu slēdzī, kā arī bērniem vai nepiederošām personām pieejamā vietā).***
- ***Noņemiet akumulatoru.***
- ***Pārliecinieties, ka visas kustīgās daļas pilnīgi apstājās.***
- ***Ļaujiet dzinējam atdzist, pirms novietojat mašīnu jebkādā telpā.***
- ***Valkājiet atbilstošu apģērbu un darba cimdus jebkurā situācijā, kuras varētu rasties risks rokām.***
- ***Izlasiet attiecīgos norādījumus.***

7.1 AKUMULATORS

7.1.1 Akumulatora darbības ilgums autonomā režīmā

Akumulatora darbības ilgums autonomā režīmā (un, tātad, zāliena platība, ko var apstrādāt pirms akumulators būs jāuzlādē) galvenokārt ir atkarīga no:

a. Vides apstākļiem, kas palielina enerģijas patēriņu:

– Blīvas, augstas, mitras zāles pļaušana.

b. Mašīnas pļaušanas platums; lielāka amplitūda, lielākas enerģijas prasības;

c. Operatora rīcības, kuram ir jāizvairās no:

– Mašīnas biežas ieslēgšanas un izslēgšanas darba laikā.
– Pārāk zema pļaušanas augstuma attiecībā pret zāles stāvokli.
– Pārāk liela pārvietošanas ātruma attiecībā pret pļaujamās zāles daudzumu.

PIEZĪME *Lietošanas laikā akumulators ir aizsargāts pret pilnīgu izlādēšanos ar aizsargierīci, kas izslēdz mašīnu un bloķē tās darbību.*

Lai palielinātu akumulatora darbības ilgumu autonomā režīmā iesakām:
– Pļaut zāli, kamēr zāliens ir sauss.
– Bieži pļaut zāli, lai tās augstums nekļūtu pārāk liels.
– Ja zāle ir ļoti augstā, iestatiet augstāku pļaušanas augstumu un pēc tam vēlreiz nopļaujiet zāli, iestatot zemāku augstumu.

Ja jūs vēlaties izmantot mašīnu ilgāk, nekā to atļauj standarta akumulatora darbības laiks, ir iespējami šādi risinājumi:
– Iegādājieties otru standarta akumulatoru, lai izlādējušos akumulatoru varētu nekavējoties nomainīt, nepārtraucot darbu.
– Iegādājieties akumulatoru, kuram darbības laiks ir lielāks, nekā standarta akumulatoram (par. 13.2).

7.1.2 Akumulatora noņemšana un uzlādēšana (30.-32. att.)

PIEZĪME *Akumulators ir aprīkots ar aizsargierīci, kas aptur uzlādēšanu, ja apkārtējās vides temperatūra nav diapazonā no 0 līdz +40 °C.*

PIEZĪME *Akumulatoru var uzlādēt jebkurā brīdī, tai skaitā daļēji, bez akumulatora sabojāšanas riska.*

7.2 TĪRĪŠANA

Katru reizi pēc izmantošanas veiciet tīrīšanu, ievērojot šādus norādījumus.

7.2.1 Mašīnas tīrīšana

- Nemazgājiet mašīnu ar ūdens strūklas palīdzību, lai izvairītos no dzinēja un elektrisko daļu samitrināšanas.
- Šasijas tīrīšanai neizmantojiet agresīvus šķidrumus.
- Lai samazinātu ugunsgrēka risku, novāciet no mašīnas, un it īpaši no dzinēja, zāli, lapas un smērvielas paliekas.

7.2.2 Griezējierīces bloka tīrīšana

SVARĪGI *Pirms jebkādu darbu veikšanas mašīnai nolieciet to uz sāniem, pārliecinoties, ka mašīna novietota stabili.*

Novāciet zāles atliekas un netīrumus no šasijas iekšpuses, lai izvairītos no problēmām ar mašīnas iedarbināšanu, kuras var rasties, ja šie netīrumi nožūs.

7.2.3 Dzesēšanas gaisa ieplūdes režģa tīrīšana

Notīriet un atbrīvojiet dzesēšanas gaisa ieplūdes režģus no gružiem, lai izvairītos no dzinēja vai akumulatora pārkaršanas un bojājuma.

Rīkojieties šādi:
1. Nolieciet mašīnu uz sāniem, pārliecinoties, ka tā novietota stabili.
2. Pūtiet saspiestā gaisa strūklu cauri dzesēšanas gaisa ieplūdes režģu atverēm (34 att.).

7.2.4 Maisa tīrīšana

1. Iztukšojiet savākšanas maisu;
2. Pakratiet, lai atbrīvotu to no zāles un zemes;
3. izmazgājiet to, izskalojiet to un novietojiet to atpakaļ tā, lai tas ātri izžūtu.

7.3 GRIEZĒJIERĪCE

Slikti uzasināta griezējierīce izrauj zāli un izraisa zāliena dzeltēšanu.

⚠ ***Nepieskarieties griezējierīcei, kamēr atslēga nav izņemta un griezējierīce nav pilnībā apstājusies. Ņemiet vērā, ka griezējierīce var kustēties, pat ja atslēga ir izņemta.***

⚠ ***Visas ar griezējierīcēm veicamās darbības (noņemšana, asināšana, balansēšana, remonts, atkārtota uzstādīšana un/vai maiņa) ir svarīgas operācijas, kuru veikšanai ir nepieciešamas speciālas iemaņas un atbilstošs aprīkojums; tāpēc drošības nolūkos tās vienmēr ir jāveic specializētajos servisa centros.***

⚠ ***Vienmēr mainiet griezējierīci, ja tā ir bojāta, deformēta vai nodilusi, kopā ar tās skrūvēm, lai saglabātu līdzsvaru.***

SVARĪGI *Izmantojiet tikai oriģinālās griezējierīces ar kodu, kurš ir atrodams tehnisko datu tabulā.*

Ņemot vērā izstrādājuma attīstību, tehnisko datu tabulā norādītās griezējierīces ar laiku var tikt nomainītas ar citām ierīcēm ar līdzīgiem raksturlielumiem un drošības līmeni.

8. UZGLABĀŠANA

8.1 MAŠĪNAS UZGLABĀŠANA

⚠ ***Novietojiet mašīnu horizontālā stāvoklī un stabili atbalstiet pret zemi. Neuzglabājiet mašīnu vertikālā stāvoklī.***

Ja mašīna ir jānovieto uzglabāšanā:
1. Ļaujiet dzinējam atdzist
2. Izņemt drošības atslēgu.
3. Izņemiet akumulatoru no nodalījuma un uzlādējiet to (7.2.2.sad.).
4. Veiciet tīrīšanu (par. 7.3).
5. Novietojiet mašīnu uzglabāšanā:
   – sausā vidē;
   – no laika apstākļiem aizsargātā vietā;
   – ja vien iespējams, pārklājiet ar audumu;
   – bērniem nepieejamā vietā;
   – pārliecinieties, ka no tās ir izņemtas visas atslēgas un tehniskajai apkopei izmantojamie instrumenti..

8.2 AKUMULATORA UZGLABĀŠANA

Ja akumulators netiek uzlādēts ilgu laiku, tas vienmēr jāuzglabā ēnā, vēsumā un no mitruma brīva vidē ar apkārtējās vides temperatūru no 0 līdz 45 °C.

SVARĪGI *Ilgstošas dīkstāves gadījumā uzlādējiet akumulatoru ik pēc diviem mēnešiem, lai pagarinātu tā kalpošanas mūžu.*

9. PĀRVIETOŠANA UN TRANSPORTĒŠANA

Katru reizi, kad mašīna ir jāpārvieto, jāpaceļ, jātransportē vai jānoliec, rīkojieties šādi:
- apturiet mašīnu (par. 6.5);
- izņemt drošības atslēgu;
- pārliecinieties, ka visas kustīgās daļas pilnīgi apstājās;
- valkājiet izturīgus darba cimdus;
- satveriet mašīnu tādās vietās, lai tvēriens būtu drošs, ņemot vērā mašīnas svaru un tā sadali;
- jāpieaicina tāds personu skaits, kas atbilst mašīnas svaram un transportlīdzekļa raksturojumam, vai vietai, kurā mašīna ir jānogādā vai jāsavāc;
- pārliecinieties, ka mašīnas kustības nevar radīt bojājumus vai ievainojumus.

Transportējot mašīnu transportlīdzeklī vai piekabē, jāievēro šādi norādījumi:
1. izmantojiet izturīgas, piemērota platuma un garuma iebraukšanas rampas;
2. nolaidiet griezējierīces bloku;
3. novietojiet to tādā veidā, lai tā nevienam neradītu bīstamību;
4. cieši piestipriniet to pie transportlīdzekļa, izmantojot troses vai ķēdes, lai izvairītos no apgāšanās.

10. APKOPE UN REMONTS

Šajā rokasgrāmatā ir sniegti visi mašīnas vadībai un pareizai lietotāja veicamajai pamata tehniskajai apkopei nepieciešamie norādījumi. Visas regulēšanas un apkopes darbības, kas nav aprakstītas šajā rokasgrāmatā, jāveic jūsu izplatītājam vai specializētam centram.
Ja darbus veic nepiemērotajās darbnīcās, vai tos veic nekvalificēts personāls, jebkāda veida garantija tiek anulēta, kā arī ražotājs tiek atbrīvots no jebkādām saistībām vai atbildības.

- Neoriģinālas rezerves daļas un piederumus nedrīkst izmantot; neoriģinālu rezerves daļu un piederumu izmantošanas gadījumā mašīnas drošības līmenis samazinās un Ražotājs tiek atbrīvots no jebkāda veida pienākumiem vai atbildības.
- Oriģinālās rezerves daļas ir pieejamas autorizētajos servisa centros un pie dīleriem.

11. GARANTIJAS SEGUMS

Garantijas noteikumi attiecas tikai uz patērētājiem, proti uz neprofesionāliem lietotājiem.
Garantija attiecas uz visiem materiāla kvalitātes un ražošanas defektiem, kurus garantijas darbības laikā ir apliecinājis izplatītājs vai specializētais servisa centrs.
Garantijas piemērošana tiek ierobežota ar remontu vai detaļas nomaiņu, kura ir atzīta par defektīvu.
Iesakām vienu reizi gadā nogādāt mašīnu autorizētajā servisa centrā, lai veiktu tehnisko apkopi, remontu un drošības ierīču pārbaudi.
Garantijas piemērošanas priekšnosacījums ir mašīnas pareiza tehniskā apkope.

Garantija neattiecas uz bojājumiem, kas radušies šādu iemeslu dēļ:

- Lietotājs nav iepazinies ar pievienoto dokumentāciju (ekspluatācijas rokasgrāmatu).
- Profesionāla izmantošana.
- Neuzmanība, nolaidība.
- Ārējais iemesls (zibens trieciens, trieciens, nepiederošu priekšmetu esamība mašīnas iekšpusē) vai negadījums.
- Nepareizs vai ražotāja neatļautais lietošanas veids vai montāža.
- Nepareizi veikta tehniskā apkope.
- Mašīnas modifikācija.
- Neoriģinālu rezerves daļu (pielāgotu daļu) izmantošana.
- Ar mašīnu nepiegādātu vai ražotāja apstiprinātu piederumu lietošana.

Turklāt garantija nesedz:

- Tehniskās apkopes operācijas (tādas, kuras ir aprakstītas ekspluatācijas rokasgrāmatā).
- Nepārvadājiet mašīnas ar vertikālām uzglabāšanas iekārtām vertikālā stāvoklī.
- Normālu nodilumu.
- Mašīnas estētiskā stāvokļa pasliktināšanu izmantošanas dēļ.
- Griezējierīču balstus.
- Papildu izmaksas, kas saistītas ar garantijas īstenošanu, tādas kā nokļūšana līdz lietotājam, mašīnas transportēšana līdz izplatītājam, maiņas aprīkojuma noma vai ārējā uzņēmuma piesaistīšana tehniskās apkopes darbu veikšanai.

Lietotāja tiesības aizsargā attiecīgajā valstī spēkā esošie likumi. Šī garantija nekādā veidā neierobežo nacionālajā likumdošanā noteiktās lietotāja tiesības.

12. TRAUCĒJUMMEKLĒŠANA

Ja problēmas pēc iepriekšminēto darbību veikšanas neizzūd, sazināties ar vietējo dīleri.

TRAUCĒJUMS	IESPĒJAMS CĒLONIS	RISINĀJUMS
1. Darbinot slēdzi, dzinējs nedarbojas	Drošības atslēga nav ievietota vai ir ievietota nepareizi.	Ievietojiet atslēgu (16.A att.).
	Akumulators nav uzstādīts vai ir uzstādīts nepareizi.	Atveriet durtiņas un pārliecinieties, ka akumulators ir pareizi ievietots (23. att.)
	Akumulators izlādējies.	Pārbaudiet akumulatora uzlādes līmeni un uzlādējiet akumulatoru (par. 7.1.2).
	Ne tūlītēja dzinēja iedarbināšanās.	Nospiediet un turiet nospiestu slēdzi 2-3 sekundes (25. att.).
	Termiskās aizsardzības ieslēgšanās dzinēja pārkaršanas dēļ.	Uzgaidiet vismaz 5 minūtes un tad atkārtoti iedarbiniet mašīnu.
2. Dzinējs darbojas, bet griezējierīce negriežas.	Izļodzījies griezējierīces stiprinājums.	Nekavējoties apturiet dzinēju un izņemiet drošības atslēgu. Sazinieties ar servisa centru, lai veiktu pārbaudi, nomaiņu vai remontu (par. 7.3).

3. Dzinējs izslēdzas darba laikā.	Akumulators ir uzstādīts nepareizi.	Atveriet durtiņas un pārliecinieties, ka akumulators ir pareizi ievietots (23. att.).
	Akumulators izlādējies.	Pārbaudiet akumulatora uzlādes līmeni un uzlādējies akumulatoru (par. 7.1.2).
	Aizsērējums, kas traucē griezējierīcei griezties.	Izņemt drošības atslēgu, uzvilkt darba cimdus un izņemt zāli un citus atkritumus mašīnas iekšējā daļā un/vai ar izkraušanas kanālā.
	Termiskās aizsardzības ieslēgšanās dzinēja pārkaršanas dēļ.	Notīriet dzesēšanas gaisa ieplūdes režģus (par. 7.2.3). Uzgaidiet vismaz 5 minūtes un tad atkārtoti iedarbiniet mašīnu.
3. Dzinējs izslēdzas darba laikā.	Termiskās aizsardzības ieslēgšanās pārāk liela strāvas patēriņa dēļ, šādu iemeslu dēļ: • Pārāk augstas zāles pļaušana. • Aizsērējums, kas traucē griezējierīcei griezties. • šasijas iekšpusē ir uzkrājusies pārāk daudz zāles izkraušanas kanālā.	 • Ja zāle ir ļoti augsta, iestatiet augstāku pļaušanas augstumu un pēc tam vēlreiz nopļaujiet zāli, iestatot zemāku augstumu • Likvidējiet aizsērējumu (par. 7.2.2). • Iztīriet mašīnu (par. 7.2.1, 7.2.2, 7.2.3) Uzgaidiet vismaz 5 minūtes un tad atkārtoti iedarbiniet mašīnu.
4. Nopļautā zāle vairāk netiek savākta savākšanas maisā.	Griezējierīce ir sadūrusies ar svešķermeni un ir saņēmusi triecienu.	Nekavējoties apturiet dzinēju un izņemiet drošības atslēgu. Pārbaudiet, vai nav iespējamu bojājumu, un sazinieties ar apkalpošanas centru, lai vajadzības gadījumā nomainītu griezējierīci (7.3. sad.).
	Šasijas iekšpuse ir netīra.	Notīriet šasijas iekšpusi, lai atvieglotu zāles izmešanu uz savākšanas maisa pusi (7.2.2. sad.).
5. Zāli ir grūti nopļaut.	Griezējierīce ir sliktā stāvoklī.	Sazinieties ar servisa centru, lai uzasinātu vai nomainītu griezējierīci.
6. Darba laikā rodas pārmērīgs troksnis un/vai vibrācijas.	Izļodzījies griezējierīces stiprinājums vai griezējierīce ir bojāta.	Nekavējoties apturiet dzinēju un izņemiet drošības atslēgu. Sazinieties ar servisa centru, lai veiktu pārbaudi, nomaiņu vai remontu (par. 7.3).
7. Zems akumulatora darbības ilgums autonomā režīmā.	Smagi ekspluatācijas apstākļi ar palielinātu strāvas patēriņu.	Optimizējiet darba apstākļus (par. 7.1.1).
	Darba vajadzībām nepiemērots akumulators.	Izmantojiet otru akumulatoru vai akumulatoru ar lielāku kapacitāti (par. 13.1).
8. Ar akumulatoru lādētāju neizdodas uzlādēt akumulatoru.	Akumulators ir nepareizi uzstādīts akumulatoru lādētājā.	Pārbaudiet, vai savienojums ir pareizs (par. 7.1.2)
	Nepiemēroti vides apstākļi.	Veiciet uzlādēšanu vietā ar piemērotu temperatūru (sk. akumulatora/akumulatoru lādētāja rokasgrāmatu).
	Netīri kontakti.	Iztīriet kontaktus.
	Akumulatoru lādētājam netiek padota elektroenerģija.	Pārbaudiet, vai ir iesprausta kontaktdakša un vai elektrības tīkla rozetē ir spriegums.
	Bojāts akumulatoru lādētājs.	Nomainiet, izmantojot oriģinālo rezerves daļu.
		Ja problēma nepazūd, sk. akumulatora/ akumulatoru lādētāja rokasgrāmatu.

13. PIEDERUMI PĒC PASŪTĪJUMA

13.1 AKUMULATORI

Ir pieejami akumulatori ar dažādām jaudas vērtībām, kas paredzēti dažādām darba vajadzībām (35. att.). Šai mašīnai apstiprināto akumulatoru saraksts ir atrodams tabulā "Tehniskie dati".

13.2 AKUMULATORU LĀDĒTĀJS

Šo ierīci izmanto akumulatoru uzlādēšanai (att.36).

MK

ПРЕДУПРЕДУВАЊЕ!: ПРОЧИТАЈТЕ ГО ВНИМАТЕЛНО ОВА УПАТСТВО ПРЕД ДА ЈА КОРИСТИТЕ МАШИНАТА. Зачувајте за секое идно навраќање

СОДРЖИНА

1. ОПШТО 1
   1.1 Како да се чита упатството 1
   1.2 Насоки 1
2. БЕЗБЕДНОСНИ МЕРКИ 1
   2.1 ОПШТИ БЕЗБЕДНОСНИ ПРЕДУПРЕДУВАЊА ЗА ЕЛЕКТРИЧНИ АПАРАТИ 1
   2.2 ОПШТИ БЕЗБЕДНОСНИ ПРЕДУПРЕДУВАЊА ЗА КОСИЛКАТА 3
   2.3 ОДРЖУВАЊЕ И ЧУВАЊЕ 4
   2.4 БАТЕРИЈА / полнач за акумулаторот 4
   2.5 Заштита на животната средина 4
3. ЗАПОЗНАЈТЕ ЈА МАШИНАТА 5
   3.1 Опис на машината и предвидена употреба ... 5
   3.2 Главни делови (Сл. 1) 5
   3.3 Етикета за идентификација (Сл. 1) 6
   3.4 Ознаки за безбедност (Сл. 2). 6
4. МОНТАЖА 6
   4.1 Распакување(Сл.3) 6
   4.2 Склоп на корпа за трева (Сл.4 ÷ 6) 6
   4.3 Склоп на рачка (Сл. 7÷15) 6
5. КОМАНДИ ЗА КОНТРОЛА 6
   5.1 Безбедносен клуч (уред за дезактивирање) 6
   5.2 Прекинувач 6
6. УПОТРЕБА НА МАШИНАТА 7
   6.1 Воведни операции 7
   6.2 Безбедносни контроли 7
   6.3 Стартување (Сл. 22÷25) 7
   6.4 Работење (Сл. 26) 7
   6.5 Запирање (Сл.28) 7
   6.6 По употреба 8
7. ОДРЖУВАЊЕ 8
   7.1 Акумулатор 8
   7.2 Чистење 8
   7.3 Сечило 9
8. СКЛАДИРАЊЕ 9
   8.1 Одложување на машината 9
   8.2 Одложување на батеријата 9
9. РАКУВАЊЕ И ТРАНСПОРТ 9
10. ПОМОШ И ПОПРАВКИ 9
11. ОПСЕГ НА ГАРАНЦИЈАТА 9
12. НЕСООДВЕТНА РАБОТА 10
13. ДОПОЛНИТЕЛНА ОПРЕМА ПО ИЗБОР 11
   13.1 Батерии 11
   13.2 Полнач за батерија 11

1. ОПШТО

1.1 КАКО ДА СЕ ЧИТА УПАТСТВОТО

Во ова упатство одредени поглавја содржат информации со одредена важност во однос на безбедноста и на функционалноста и се евидентирани на различни начини согласно овој критериум:

БЕЛЕШКА *или* **ВАЖНО** *даваат прецизни или други информации како што е претходно наведено, со цел да не се оштети машината или да не се предизвика штета.*

Симболот ⚠ посочува на опасност. Непочитувањето на мерките за претпазливост доведува до можност за лични или телесни повреди и оштетувања на трети лица.

Пасусите означени со квадратче со рамка и сиви точки посочуваат на изборни одлики коишто не се присутни кај сите модели дадени во ова упатство. Проверете дали таа одлика е присутна кај дадениот модел.

Сите индикации „напред“, „назад“, „десно“ и „лево“ се дадени во однос на позицијата за работа на операторот.

1.2 НАСОКИ

1.2.1 Слика

Сликите во ова упатство за употреба се нумерирани со 1, 2, 3 и така натаму.
Компонентите посочени на сликите се означени со буквите A, B, C и така натаму.
Насоката за компонентата C на сликата 2 се означува со изразот: “Видете на слика 2. C“, или поедноставно „(слика 2.C)“.
Сликите се само за пример. Вистинските делови може да се разликуваат во однос на оние на сликата.

1.2.2 Наслови

Упатството е поделено на поглавја и пасуси. Насловот на пасус „2.1 Обука“ е заменето со „2. Безбедносни мерки“. Насоките за насловите или пасусите се означени со кратенки погл. или пас. и со соодветниот број. Пример: „погл. 2“ или „пас. 2.1”.

2. БЕЗБЕДНОСНИ МЕРКИ

2.1 ОПШТИ БЕЗБЕДНОСНИ ПРЕДУПРЕДУВАЊА ЗА ЕЛЕКТРИЧНИ АПАРАТИ

⚠ ***ВНИМАНИЕ Прочитајте ги сите предупредувања во однос на безбедноста и целосното упатство.*** **Непридржување кон предупредувањата и кон упатството може да предизвикаат електричен удар, изгореници и сериозни телесни повреди.**

Сочувајте ги предупредувањата заедно со упатството за идна консултација.

Терминот „електричен апарат“ во предупредувањата се однесува на електричен апарат кој работи со напојување од електричната мрежа (жичен) или електричен апарат на батерии (безжичен).

1) Обезбедување на работната средина

а) Одржувајте ја работната површина чиста и добро осветлена. *Темните и валкани области го олеснуваат случувањето на несреќи.*

b) Не користете ги електричните апарати во средина каде постои ризик од експлозија, во присуство на запаливи материи, гасови или нечистотија. *Електричните делови предизвикуваат искри што може да ги запалат нечистотиите или испарувањата.*

c) Децата и другите кои што се во близина треба да се оддалечат кога се користат електричните апарати. *Одвлекување внимание може да предизвика губење контрола.*

2) Електрична безбедност

а) Приклучоците на електричниот апарат треба да одговараат на приклучницата. Никогаш немојте да го модицирате приклучокот на кој било начин. Не користете приклучоци за адаптер со заземјени електрични апарати. *Неизменетите приклучоци и соодветните штекери го намалуваат ризикот од електричен удар.*

b) Избегнувајте контакт на телото со површини поврзани со земјата или поставени на земјата, како што се цевки, радијатори, кујни и фрижидери. *Постои зголемен ризик од електричен удар ако телото ви е заземјено.*

c) Не користете косилка во влажни или дождливи услови. *Ова може да го зголеми ризикот од електричен удар.*

d) Не оштетувајте го кабелот; Никогаш не користете го кабелот за носење, влечење или исклучување на електричниот апарат. Држете го кабелот подалеку од топлина, масло, остри рабови или подвижни делови. *Оштетен или заплеткан кабел го зголемува ризикот од електричен удар.*

e) Кога го користите електричниот апарат на отворено, користете продолжен кабел погоден за надворешна употреба. *Употребата на соодветен кабел за надворешна употреба го намалува ризикот од електричен удар.*

f) Ако е неизбежно да се користи електричниот апарат на влажно место, користете напојување заштитено со уред за диференцијална струја (RCD). *Користењето на RCD го намалува ризикот од електричен удар.*

3) Лична безбедност

а) Бидете внимателни, контролирајте што се случува и со целосно внимание служете се со електричните апарати. Не користете ги електричните апарати кога сте уморни или под влијание на лекови, алкохол или дрога. *При растроеност, не користете го електричниот апарат бидејќи може да предизвика тешки телесни оштетувања.*

b) Употреба на заштитна облека. Секогаш ставајте заштитни очила. *Носење на заштитна опрема како што се маска против прав, чевли против лизгање, заштитна кацига и заштита за уши го намалуваат ризикот од телесни повреди.*

c) Избегнувајте нестандардизирани приклучоци. Проверете дали уредот е исклучен пред да ја ставите батеријата, го зафаќате или транспортирате електричниот апарат. *Транспортирање на електричниот апарат со прстот на прекинувачот или поставување на батеријата кога прекинувачот е во позиција „ON“ (вклучено) со леснотија доведува до инциденти.*

d) Отстранете ги сите клучеви или апарати за регулација пред да го вклучите електричниот апарат. *Ако некој клуч или апарат останат во контакт со некој ротирачки дел може да дојде до тешки телесни повреди.*

e) Не губете рамнотежа. Секогаш имајте сигурна потпора и соодветна рамнотежа. *Ова овозможува подобра контрола на електричниот апарат во неочекувани ситуации.*

f) Бидете облечени соодветно. Не носете широки алишта или накит. Косата, облеката и ракавиците треба да се држат настрана од деловите што се движат. *Широка облека, накит или долга коса може да се закачат за деловите во движење.*

g) Ако има уредите кои треба да бидат поврзани на системи за вшмукување и собирање прав, погрижете се да бидат поврзани и да се користат соодветно. *Употребата на уреди за собирање прав може да ја намали опасноста од правта.*

h) Не дозволувајте слободата стекната од честата употреба на апарати да ви овозможи да бидете самоуверени и да ги игнорирате принципите за безбедност на апаратот. *Невнимателно дејство може да предизвика сериозни телесни повреди во дел од секундата.*

4) Употреба и безбедносно ракување со електричниот апарат

а) Не презагревајте го електричниот апарат. Користете го електричниот алат приспособен на работните услови. *Правилно користење на електричниот апарат обезбедува најдобра и најсигурна работа, според моќноста за која е создаден.*

b) Не користете го електричниот апарат ако прекинувачот не е правилно поставен во позиција за вклучување или исклучување. *Ако електричниот апарат не може да се вклучи со прекинувачот, тој е опасен за употреба и треба да се поправи.*

c) Извадете го акумулаторот од неговото лежиште пред каква било регулација или менување делови или пред складирање на апаратот. *Овие безбедносни мерки го намалуваат ризикот од случајно вклучување на електричниот апарат.*

d) Одложете го електричниот апарат кога не го користите подалеку од дофат на деца и не давајте апаратот да го користат лица што не се запознале со истиот и не го прочитале ова упатство. *Електричните апарати се опасни во рацете на неискусни корисници.*

e) Редовно извршувајте проверка на електричниот апарат. Проверете дали подвижните делови се наместени правилно и слободни за движење, дека не се оштетени и елиминирајте ја секоја друга можност што може да повлијае врз

функционалноста на овој апарат. Во случај на оштетувања, електричниот апарат треба да се поправи пред повторна употреба. *Многу несреќи се предизвикани од лошо одржување.*

f) Одржувајте го апаратот наострен и исчистен од остатоци при косењето. *Адекватно одржување од остатоци при косењето, со наострени сечила носи помалку случаи на заглавување и е полесно за контролирање.*

g) Користете го електричниот апарат и додатоците во согласност со дадените упатства, земајќи ги предвид условите за работа и видот на работата што треба да се изврши. *Употребата на овој електричен апарат за работи што се разликуваат од предвидените може да предизвика опасни ситуации.*

h) Одржувајте ги рачките и површините за фаќање суви, чисти и без траги од масло и масти. *Лизгави рачки и површини за фаќање не дозволуваат безбедно ракување и контрола на алатот во неочекувани ситуации.*

5) Употреба и мерки на претпазливост при употреба на деловите за батеријата

a) Полнете само со полнач што го одредува производителот. *Адаптираниот полнач за одредена група батерии може да доведе до ризик од пожар ако се користи за друга група батерии.*

b) Користете електрични делови само со специфично утврдена група батерии. *Употребата на каква било друга група батерии може да создаде ризик од повреди или инциденти.*

c) Кога групата со батеријата не се користи, треба да се чува подалеку од други метални ситни предмети како спајалки, монети, шајки, игли, шрафови и други ситни метални предмети коишто може да создадат врска меѓу двете клеми. *Создавањето врска меѓу клемите на батеријата може да предизвика изгореници или искри.*

d) Ако е во лоша состојба, батеријата може да протече: избегнувајте секаков контакт. Ако има случаен контакт, исплакнете веднаш со вода. Ако течноста ви навлезе во очи, веднаш побарајте медицинска помош. *Истечената течност од батеријата може да предизвика иритација на кожата и изгореници.*

e) Не користете батерија или алатка која е оштетена или модифицирана. *Оштетените или модифицирани батерии може да покажат непредвидливо однесување што резултира со пожар, експлозија или ризик од повреда.*

f) Не изложувајте батерија или алатка на оган или прекумерна температура. *Изложеноста на оган или на температура над 130 ° C може да предизвика експлозија. ЗАБЕЛЕШКА. Температурата „130 ° C“ може да се замени со температурата „265 ° F“.*

g) Следете ги сите упатства за полнење и не полнете ги батеријата или алатот надвор од температурниот опсег наведен во упатствата. *Неправилното полнење или на температури надвор од одредениот опсег, може да ја оштети батеријата и да го зголеми ризикот од пожар.*

6) Помош

a) Електричниот апарат треба да го поправа квалификувано лице со примена на само оригинални резервни делови. *На тој начин се одржува безбедноста на електричниот апарат.*

b) Никогаш не сервисирајте оштетени батерии. *Сервисирањето на батериите треба да го врши само производителот или овластени даватели на услуги.*

2.2 ОПШТИ БЕЗБЕДНОСНИ ПРЕДУПРЕДУВАЊА ЗА КОСИЛКАТА

a) Не користете ја косилката при неповолни временски услови, особено кога постои ризик од гром. *Ова го намалува ризикот од удар на гром.*

b) Внимателно проверете ја областа каде што ќе се користи косилката во случај да има можно присуство на диви животни. *Косилката може да ги повреди дивите животни за време на работењето.*

c) Внимателно проверете ја областа каде што ќе се користи косилката и отстранете ги сите камења, стапчиња, жици, коски и други странски објекти. *Фрлените предмети може да предизвикаат телесни повреди.*

d) Пред употреба на косилката, секогаш визуелно проверувајте го сечилото и склопот на сечила за абење или оштетување. *Изабениот или оштетениот дел го зголемува ризикот од повреда.*

f) Често проверувајте ја вреќата за собирање трева за знаци на абење или расипување. *Изабена или оштетена торба за собирање трева може да го зголеми ризикот од повреда.*

g) Штитниците треба да бидат на своето место. Штитниците треба да бидат функционални и правилно наместени. *Лабава, оштетена или неисправна заштита може да предизвика телесени повреди.*

h) Чувајте ги сите отвори за ладење чисти од остатоци. *Попречени воздушни отвори и остатоци може да предизвикаат прегревање и опасност од пожар.*

i) Секогаш носете заштитни и нелизгави обувки при користење на косилката. Не користете ја косилката со боси стапала или со отворени сандали. *Ова ја намалува можноста за повреди на стапалата поради контакт со сечилото што се движи.*

j) Секогаш носете долги панталони кога ја користите косилката за трева. *Изложената кожа ја зголемува веројатноста за повреда од исфрлени предмети.*

k) Не користете ја косилката на влажна трева. Одете, никогаш не трчајте. *Ова го намалува ризикот од лизгање и паѓање што може да предизвика повреда.*

l) Не користете косилката на премногу стрмни падини. *Ова го намалува ризикот од губење на контрола, лизгање и паѓање што може да предизвика повреди.*

m) Кога работите на падина, секогаш внимавајте на чекорите, секогаш работете попречно на падината, никогаш на нагорнина или надолнина, и бидете исклучително претпазливи при менување на правецот. *Ова го намалува ризикот од губење на контрола, лизгање и паѓање што може да предизвика повреди.*

n) Бидете особено претпазливи при одење со косилката наназад или при повлекување на косилката кон себе. Секогаш бидете свесни

за опкружувањето. *Ова го намалува ризикот од сопнување за време на работењето.*

q) Не допирајте ги сечилата и другите опасни подвижни делови додека уште се во движење. *Ова го намалува ризикот од повреда од подвижните делови.*

r) При отстранување на заглавен материјал или чистење на косилката, проверете дали се исклучени сите прекинувачи за напојување и дали е исклучен акумулаторот. *Неочекуваното работење на косилката може да предизвика сериозни телесни повреди*

2.3 ОДРЖУВАЊЕ И ЧУВАЊЕ

⚠ Исклучете ја машината од напојувањето и прочитајте го соодветното упатство пред да започнете какви било дејства за одржување или поправка. Носете соодветна облека и ракавици за работа во сите ситуации каде има ризик за рацете.

⚠ Никогаш не користете ја машината со користени или оштетени делови. Оштетените или дефектните делови треба да се заменат, никогаш да не се поправаат. Користете само оригинални резервни делови: употребата на делови коишто не се оригинални и/или несоодветно поставени може да доведат до инциденти или телесни телесни повреди, а со тоа се ослободува производителот од секоја обврска или одговорност.

ВАЖНО *Сите операции за одржување и регулација што не се опишани во ова упатство треба да ги спроведе застапникот или специјализиран сервисен центар бидејќи знаат како и ги имаат неопходните инструменти со коишто работата ќе се заврши правилно, земајќи го во предвид првибитниот степен на безбедност на машината. Сите операции што се изведени на несоодветен начин и од неквалификувани лица придонесуваат да се изгуби секоја форма на гаранција и секој облик на обврска на производителот.*

1. По секое користење, исклучете ја машината од довод на ел. енергија и проверете ја да не има оштетувања.
2. Сите завртки, навртки и лостови одржувајте ги соодветно прицврстени за да сте сигурни дека косачката е безбедна за работа. Редовното одржување е основен предуслов за безбедност и за одржување на правилна работа на машината.
3. Редовно проверувајте дали навртките на уредот со сечило се правилно затегнати.
4. Носете работни ракавици за ракување со уредот со сечило при расклопувањето и повторното склопување.
5. Одржувајте ја рамнотежата на уредот со сечило кога се остри. Сите операции што се поврзани со уредот со сечило (вадење, острење, изедначување, повторно ставање и/или замена) се одговорни работи и бараат специфична компетентност покрај соодветни алати. Од безбедносни причини, истите треба секогаш да ги извршува специјализиран сервисен центар.
6. Во текот на операциите за регулирање на машината, обрнете внимание и избегнувајте прстите да ви се наоѓаат заглавени во уредот со сечило во движење и фиксните делови на машината.
7. Не допирајте го уредот со сечило додека е машината поврзана со извор на напојување и додека уредот со сечило не запре целосно. При интервенции на уредот со сечило, проверете дали уредот може да се движи и дали машината е исклучена од струја.
8. Честопати проверувајте ги заштитата на задниот испуст, заштитата на страничниот испуст, како и вреќата за собирање за да проверите дали се изабени или оштетени. Заменете ги ако се оштетени.
9. Заменете ги етикетите со упатства и пораки за внимание ако се оштетени.
10. Чувајте ја машината на место недостапно за деца.
11. Оставете моторот да се излади пред да се остави машината во која било просторија.
12. За намалување на ризикот од запалување, одржувајте ги тревокосачката и машината, а особено моторот од остатоци од трева, листови и прекумерно масло. Извадете ја вреќата за собирање и не оставајте остатоци од покосена трева во затворен објект.

2.4 БАТЕРИЈА / ПОЛНАЧ ЗА АКУМУЛАТОРОТ

⚠ **ВНИМАНИЕ**

Следните безбедносни мерки ги опфаќаат безбедносните одредби коишто се претставени во даденото упатство за полначот на батеријата кое што се доставува со машината.

- Користете само полначи за полнење на батериите што ги препорачува производителот. Несоодветен полнач за батеријата може да предизвика електричен удар, прегревање или протекување на корозивната течност од батеријата.
- Користете само батерии со спецификации што се предвидени за вашиот апарат. Употреба на други батерии може да предизвика повреди и ризик од пламен.
- Чувајте ја батеријата што не ја користите подалеку од канцелариски прибор, пари, клучеви, игли, навртки и други мали метални предмети што може да предизвикаат краток спој на контактите. Краток спој на контактите на батеријата може да доведе до експлозија и пламен.
- Не користете го полначот за батеријата на места каде има гасови, запаливи супстанци или лесно запаливи површини, како што се хартија, ткаенина и слично. За време на полнењето, батеријата се загрева и може да предизвика оган.
- За време на транспорт на акумулаторите, обрнете внимание контактите да не дојдат во спој меѓу себе и не користете метални кутии за транспорт.

2.5 ЗАШТИТА НА ЖИВОТНАТА СРЕДИНА

Заштитата на животната средина треба да се извршува релевантно и приоритетно при употреба на машината во корист на граѓанските погодности и на просторот во кој живееме.

- Избегнувајте појава на елементи што го нарушуваат непосредното опкружување. Користете ја машината само во разумно време (не многу рано наутро и доцна навечер кога може да ги вознемирите луѓето).

- Во текот на работата доаѓа до одредено распрскување на маслото во средината, кое пак е неопходно за подмачкување на синџирот. Заради тоа, користете само биоразградливи масла, специфични за вакво користење. Употребата на минерално масло или моторно масло предизвикува сериозни штети на околината.
- Доследно следете ги локалните закони за фрлање на амбалажата, делови во распаѓање или какви било елементи со штетно влијание врз животната средина. Овие отпадоци не смеат да се фрлаат во ѓубре, туку треба да се селектираат и да се однесат во соодветни собирни центри за рециклирање материјали.
- Следете ги во целост локалните закони за фрлање на материјалите што се резултат на сечењето.
- При исфрлање од употреба, не оставајте ја машината каде било во природата, туку предајте ја во собирен центар во согласност со важечките локални закони.

Не фрлајте ги електричните апарати заедно со домашен отпад. Во согласност со директивата на ЕУ 2012/19/UE, отпадот што се состои од електрични и електронски апарати е ваша одговорност и, во согласност со националните одредби, електричните апарати за фрлање треба да се фрлат засебно за да може подоцна повторно да се употребат на еко-компатибилен начин. Ако електричните апарати се одложат на ѓубриште или на земја, штетните состојки може да стапат во контакт со елементите во почвата и да навлезат во синџирот на исхрана, со што ќе се нарушат вашето здравје и благосостојбата. За подетални информации околу фрлањето на овој производ, контактирајте со компетентни институции за фрлање домашен отпад или со застапникот.

Откако ќе ѝ помине рокот на употреба, извадете ја батеријата обрнувајќи внимание на животната средина. Батеријата содржи материјал што е опасен за вас и за средината. Треба да се извади и расклопи во засебен сад што може да содржи литиумски јони.

Засебното собирање на производите и искористените пакувања овозможува рециклирање на материјалите и повторна употреба. повторната употреба на рециклираните материјали спречува штета на животната средина и ја намалува потребата за примарни материјали.

3. ЗАПОЗНАЈТЕ ЈА МАШИНАТА

3.1 ОПИС НА МАШИНАТА И ПРЕДВИДЕНА УПОТРЕБА

Оваа машина е рачна косилка управувана од оператор.
Машината во основа се состои од мотор којшто го придвижува сечилото, затворен во куќиште, и исто така е опремена со тркала и рачка.
Операторот може да управува со машината и да ги користи главните функции, така што се наоѓа зад рачката и на безбедно растојание од сечилото.Доколку операторот се оддалечи од машината, моторот и сечилото ќе запрат по неколку секунди.

3.1.1 Предвидена употреба

Оваа машина е дизајнирана и произведена за сечење трева во градините и областите со трева, спроведена од пешачки оператор.

Генерално, оваа машина може:
1. Косете ја тревата и соберете ја во корпата за трева.
2. Косете ја тревата и исфрлете ја на земјата од задниот дел.
3. Косете, сечете и распределете ја тревата на земја (ефект на мулчирање - доколку има).

Употребата на одредена дополнителна опрема којашто ја предвидел производителот како оригинална опрема и делови што се набавуваат засебно, дозволуваат да ја завршите оваа работа на различни работни начини, претставени во ова упатство и во упатството што се доставува со дадената дополнителна опрема.

3.1.2 Несоодветна употреба

Која и да е друга употреба, поинаква од горенаведените, може да претставува опасност и да предизвика повреди и штети за лица и/или предмети.
Примери за несоодветна употреба вклучуваат, но не се ограничени на:
- Транспорт на други лица, деца или животни со машината, кои може да паднат и да се здобијат со тешки повреди или да го попречат безбедното управување.
- Транспорт на машината.
- Употреба на машината за влечење или буткање товар.
- Употреба да сечило на друга површина, освен трева.
- Употреба на косилката за трева за собирање лисја или остатоци.
- Употреба на машината за порамнување огради или за косење вегетација што не е трева.
- Употреба на машината од страна на повеќе луѓе.

ВАЖНО *Несоодветната употреба на машината доведува до поништување на гаранцијата и го ослободува Производителот од секаква одговорност, а корисникот, според тоа, ќе биде одговорен за сите и за каква било штета или повреда предизвикана на самиот себе или на другите.*

3.1.3 Вид на корисник

Оваа машина е наменета да ја користат корисници, т.е. оператори коишто не се професионалци.
Наменета е за „домашна употреба“..

ВАЖНО *Машината може да се користи само од еден оператор.*

3.2 ГЛАВНИ ДЕЛОВИ (Сл. 1)

A. **Рамка:** куќиштето во кое се наоѓа ротирачкото сечило.

B. **Мотор:** движечката сила за сечилото.

C. **Сечила (нож):** соодветен елемент за косење на тревата.

D. **Обезбедувачот за задно исфрлање:** е безбедносен уред којшто спречува предметите кои се повлечени од сечилото да се исфрлат далеку од машината.

E. **Корпа за трева:** како и собирање на искосената трева, ова е исто така безбедносен елемент којшто спречува предметите кои се повлечени од сечилото да се исфрлат далеку од машината.

F. **Рачка:** местото за работа на операторот. Нејзината должина овозможува операторот секогаш да одржува безбедно растојание од ротирачкото сечило во текот на работата.

G. **Рачка за управување:** го вклучува/исклучува моторот и истовремено ги активира/деактивира сечилата.

H. **Вратичка за пристап до одделот за батеријата**

I. **Безбедносен клуч (Уред за деактивирање):** Копчето го активира / деактивира струјното коло на машината.

J. **Батерија** *(ако не се доставува со машината, погледнете го поглавјето 13 "Дополнителна опрема на барање"):* ја обезбедува енергијата за стартување на моторот. Нејзините одлики и условите за употреба се опишани во засебно упатство.

K. **Полнач за батерија** *(ако не се доставува со машината, погледнете го поглавјето 13 "Дополнителна опрема на барање"):* уред што се користи за дополнување на батеријата.

3.3 ЕТИКЕТА ЗА ИДЕНТИФИКАЦИЈА (Сл. 1)

1. Ниво на акустична моќност.
2. Ознака за усогласеност со CE.
3. Година на производство.
4. Тип на машината.
5. Сериски број.
6. Име и адреса на производителот.
7. Код на производ.
8. Максимална брзина при работа на моторот.
9. Тежина во кг.
10. Волтажа напојување.
11. Степен на електрична заштита.
12. Номинална моќност.

ВАЖНО *Наведете ги податоците од етикетата за идентификација на производот секогаш кога ќе го контактирате овластениот сервисен центар.*

ВАЖНО *Примерот на Изјавата за сообразност се наоѓа на последната страница во упатството.*

3.4 ОЗНАКИ ЗА БЕЗБЕДНОСТ (Сл. 2).

Машината има различни симболи.
Значење на симболите:

Предупредување. Прочитајте го упатството пред да ја користите машината.

Опасност! Опасност од исфрлени предмети. Оддалечете ги луѓето што е можно подалеку од местото на работа кога ја користите машината.

Бидете внимателни при користење остро сечило. Не ги ставајте рацете или нозете во близина или под отворот на сечилото. Сечилото продолжува да се движи дури и по исклучување на моторот. Извадете ја батеријата пред да извршите каква било контрола, чистење или интервенција за одржување/регулација на машината.

Само за електрични косилки за трева кои се напојуваат од електрична мрежа.

Само за електрични косилки за трева кои се напојуваат од електрична мрежа.

ВАЖНО *Дадените етикети што се скинале или не се читливи, треба да се заменат. Побарајте нови етикети од соодветен центар или од овластениот сервисер.*

4. МОНТАЖА

⚠ ***Правилата за безбедност што треба да се почитуваат се опишани во погл. 2. Строго придржувајте се до овие напомени за да избегнете сериозни ризици или опасности.***

За потребите на складирање и транспорт, одредени компоненти на машината не се монтирани во фабриката, туку треба да се монтираат по вадење на амбалажата. Следете ги упатствата подолу.

⚠ ***Распакувањето и целата монтажа треба да се извршат на цврста и рамна површина со доволно простор за поместување на машината и на амбалажата користејќи секогаш соодветни алати. Не користете ја машината пред да завршите со сите постапки наведени во поглавјето „МОНТИРАЊЕ".***

⚠ ***Пред да започнете со монтирање, уверете се дека безбедносниот клуч е на своето место.***

4.1 РАСПАКУВАЊЕ(Сл.3)

4.2 СКЛОП НА КОРПА ЗА ТРЕВА (Сл.4 ÷ 6)

4.3 СКЛОП НА РАЧКА (Сл. 7÷15)

5. КОМАНДИ ЗА КОНТРОЛА

5.1 БЕЗБЕДНОСЕН КЛУЧ (УРЕД ЗА ДЕЗАКТИВИРАЊЕ)

Клучот (Сл. 16.A) во внатрешноста на куќиштето на батеријата го вклучува / исклучува струјното колона машината.
Со вадење на клучот, комплетно се дезактивира електричното коло за да се спречи неконтролирана употреба на машината.

ВАЖНО *Секогаш вадете го клучот кога машината не се користи.*

5.2 ПРЕКИНУВАЧ

Прекинувачот (Сл. 17.A, Сл. 17.A.1) го вклучува/исклучува моторот и истовремено го активира/деактивира сечилото.:

Стартување. За стартување, притиснете го безбедносното копче (сл. 17.A.1) и повлечете ја рачката (сл. 17.A).

Активирање на сечило. Заедно со стартувањето на моторот, се активираат и сечилата.

Запирање. Моторот запира автоматски кога рачката (Сл. 17.A) е отпуштена.

6. УПОТРЕБА НА МАШИНАТА

⚠ ***Правилата за безбедност што треба да се почитуваат се опишани во погл. 2. Строго придржувајте се до овие упатства за да избегнете сериозни ризици или опасности.***

6.1 ВОВЕДНИ ОПЕРАЦИИ

Уверете се дека безбедносниот клуч не е вметнат во клучалката.

Поставете ја машината хоризонтално и стабилно на теренот;

⚠ ***Извршете ја оваа операцијата кога сечилото е во мирување.***

6.1.1 **Проверка и полнење на батеријата** (Сл.18)

6.1.2 **Подготовка за косење трева и собирање во корпата за трева** (Сл.19)

6.1.3 **Подесување на висина на косење** (Сл. 20÷21)

6.1.4 **Подесување на висина/навалување на рачката** (Сл. 15)

6.2 БЕЗБЕДНОСНИ КОНТРОЛИ

⚠ ***Секогаш вршете ги безбедносните контроли пред работа.***

6.2.1 **Општи безбедносни контроли**

Предмет	Резултат
Ракофати	Чисти, суви.
Рачка	Правилно и цврсто фиксирана на машината.
Сечило	Чист, не треба да е оштетен или изабен, добро изострен.
Обезбедувач за задно исфрлање; корпа за трева	Добра состојба. Нема оштетувања. Правилно монтирано. Заменете ако е оштетено.
Прекинувач	Рачката за брзини треба да е во слободно движење, без примена на сила и при отпуштање треба да се врати автоматски и брзо во неутрална позиција.
Акумулатор	Без никакви оштетувања на куќиштето и без протекување на течност.
Шрафови/навртки на машината и на уредот со сечивото	Добро зашрафени (не разлабавени). Коишто не се оштетени или изабени.
Отвори за воздух за ладење	Без пречки
Машина	Никаков знак на оштетување или изабеност. Нема чудни вибрации. Нема чудни звуци.

Дејство	Резултат
1. Запалете ја машината (пас. 6.3). **2.** Отпуштете го копчето за контрола (Сл.26).	**1.** Сечилото треба да се движи. **2.** Рачката треба автоматски и брзо да се врати во неутрална позиција, моторот мора да се исклучи и сечилото да запре за неколку секунди.

⚠ ***Ако некој од резултатите не е ист како што е посочено во табелата, не ја користете машината! Доколку е потребно, јавете се во сервисен центар за проверка и поправка.***

6.3 СТАРТУВАЊЕ (Сл. 22÷25)

ЗАБЕЛЕШКА *Стартувајте ја машината на рамна површина, исчистена од препреки и висока трева.*

⚠ ***Стартувањето на моторот истовремено го активира сечилото.***

6.4 РАБОТЕЊЕ (Сл. 26)

ВАЖНО *Кога во текот на работата моторот ќе престане да работи заради прегревање,неопходно е да почекате околу 5 минути пред повторно да го вклучите.*

6.4.1 **Косење трева** (Сл. 27)

ЗАБЕЛЕШКА *Регулирајте ја предната брзина и висината на косење во однос на условите на тревникот (висината, густината и влажноста на тревата) и количината на собраната трева.*

6.4.2 **Празнење на корпата за трева** (Сл. 28÷29)

6.5 ЗАПИРАЊЕ (Сл.28)

⚠ ***Откако ќе ја исклучите машината, потребни се неколку секунди за сечилото да запре***

ВАЖНО | *Секогаш запирајте ја машината:*

- *При менување на локацијата на работа.*
- *При преминување на терени каде нема трева.*
- *Секојпат кога треба да поминете преку некоја пречка.*
- *Пред да ја регулирате висината на косење.*

• *Секогаш кога ќе ја отстраните или повторно приклучите корпата за трева.*

6.6 ПО УПОТРЕБА

1. Отворете го капакот и извадете го безбедносниот клуч.
2. Извадете ја батеријата од лежиштето и проверете го полнењето (пасус 7.2.3).
3. Оставете моторот да се олади пред да ја складирате машината во затворен простор.
4. Исчистете (пас. 7.3).
5. Уверете се дека нема делови кои се оштетени или не се прицврстени. Ако е потребно, заменете ги оштетените делови и затегнете ги разлабавените шрафови и навртки или контактирајте го овластениот сервисен центар.
6. Проверете дали машината е оштетена. Доколку е потребно, јавете се во овластениот сервисен центар.

ВАЖНО *Секогаш вадете го клучот кога машината не се користи.*

7. ОДРЖУВАЊЕ

⚠ ***Правилата за безбедност што треба да се почитуваат се опишани во погл. 2. Строго придржувајте се до овие упатства за да избегнете сериозни ризици или опасности.***

⚠ ***Пред да извршите каква било контрола, чистење или интервенција за одржување/регулација на машината:***

- ***Застанете ја машината.***
- ***Извадете го безбедносниот клуч, (никогаш не го оставајте клучот во бравата или на дофат на деца или неовластени лица).***
- ***Отстранете ја батеријата.***
- ***Проверете дали сите подвижни делови се целосно запрени.***
- ***Оставете моторот да се излади пред да се остави машината во која било просторија.***
- ***Носете соодветна облека, работни чевли и заштитни очила.***
- ***Прочитајте ги соодветните упатства.***

7.1 АКУМУЛАТОР

7.1.1 Автономија на батеријата

Резервниот капацитет на батеријата (потребна е површината на тревникот што треба да се коси пред полнење) најчесто зависи од:

a. Факторите во средината на работа коишто предизвикуваат најголема потрошувачка на батеријата:

– Косење на густа, висока, влажна трева.

b. Количината на косење; колку е поширока површината, толку е поголема потребната енергија.

c. Однесувањето на операторот кој треба да избегнува:

– Често палење и гаснење во текот на работата.
– Премногу ниска поставеност на висината на косење во однос на тревата.
– Премногу голема брзина на движење во однос на тревата што треба да се покоси.

ЗАБЕЛЕШКА *За време на работата, батеријата е заштитена од комплетно празнење преку заштитниот уред кој што ја исклучува машината и ја блокира работата.*

За оптимизирање на резервниот капацитет на батеријата,
секогаш се препорачува:
– Да се коси тревата кога тревникот е сув.
– Да се коси тревата често за да не достигне преголема висина.
– Да се постави најдобрата висина за косење кога тревата е многу висока и да се спроведе уште едно косење на нископоставена висина.
– Не ја користете машината во режим на „мулчирање“ ако тревата е многу висока.

Во случај кога сакате да ја користите машината за многу долга работа и користите стандардна батерија, може:
– Да набавите втора стандардна батерија за да ја замените веднаш потрошената батерија без да треба да ја прекинувате работата.
Да набавите акумулатор со поголема издржливост во однос на стандардната батерија (пас. 13.2).

7.1.2 Вадење и полнење на батеријата (Сл. 30÷32)

ЗАБЕЛЕШКА *Батеријата се доставува со заштита што го прекинува полнењето ако температурата во средина не е меѓу 0 и +40 °C.*

ЗАБЕЛЕШКА *Батеријата може да се полни во секој момент, дури и делумно без ризик од оштетување.*

7.2 ЧИСТЕЊЕ

Исчистете ја машината по секоја употреба следејќи ги следните упатства.

7.2.1 Чистење на косилката

- Не полевајте вода и избегнувајте мокрење на моторот и на електричните делови.
- Не користете абразивни течности за чистење на шасијата.
- За да го намалите ризикот од запалување, одржувајте ги машината, а особено моторот без остатоци од трева, листови и прекумерно масло.

7.2.2 Чистење на уредот на сечилото

ВАЖНО *Навалете ја машината странично и проверете дали е стабилна пред да започнете со каква било работа.*

Отстранете ги остатоците од трева и кал што се наталожиле од внатрешната страна на куќиштето за да избегнете тие да предизвикаат потешкотии при подоцнежно палење заради исушување.

7.2.3 Чистење на отворите за ладење на воздухот

За да избегнете прегревање или оштетување на моторот или на акумулаторот, секогаш проверувајте дали решетката за воздух за ладење е чиста и без остатоци.

Постапете на следниот начин:
1. Навалете ја машината странично и осигурете се дека е стабилна.
2. Пуштете млаз на компримиран воздух низ отворите за ладење на воздухот (сл. 34).

7.2.4 Чистење на корпата за трева

1. Испразнете ја корпата за трева
2. Протресете ја за да ги отстраните остатоците од трева и земја
3. Измијте ја, исплакнете ја и повторно вратете ја за побрзо да се исуши.

7.3 СЕЧИЛО

Несоодветно наострено сечило ја корне тревата и доведува до пожолтување на тревникот.

⚠ ***Не го допирајте сечилото ако клучот не е изваден и сечилото не е целосно запрено. Имајте на ум дека и по вадење на клучот, сечилото може уште да се движи.***

⚠ ***Сите активности околу сечилото (расклопување, острење, балансирање, поправка, повторно монтирање и/или замена) се сложени работи и за нив се потребни посебни вештини и соодветни алати; од безбедносни причини, истите треба секогаш да ги извршува специјализиран сервисен центар.***

⚠ ***Заменете ги сечилата ако се оштетени, искривени или изабени, заедно со соодветните завртки.***

ВАЖНО *Секогаш користете оригинални сечила, дадени со код во табелата „Технички податоци“.*

Заради развојот на производот, сечилата наведени во табелата „Технички податоци“ може навреме да се заменат со други со слични карактеристики и функционална безбедност.

8. СКЛАДИРАЊЕ

8.1 ОДЛОЖУВАЊЕ НА МАШИНАТА

⚠ ***Складирајте ја машината исклучиво во хоризонтална позиција и безбедно поставена на земјата. Не ја складирајте машината во исправена положба.***

Кога машината треба да се одложи:
1. Оставете го моторот да се олади
2. Извадете го безбедносниот клуч.
3. Извадете го акумулаторот од куќиштето и наполнете го (пас 7.2.2).
4. Исчистете (пас. 7.3).
5. Складирајте ја машината:
   – на суво место
   – и заштитена од лоши временски услови
   – по можност покриена со прекривка
   – подалеку од дофат на деца
   – уверувајќи дека сте ги тргнале клучевите и опремата што ја користевте при одржувањето.

8.2 ОДЛОЖУВАЊЕ НА БАТЕРИЈАТА

Доколку акумулаторот не е полнет подолго време, мора да се чува на ладно, темно место без влажност, со амбиентална температура помеѓу 0~45°C.

ЗАБЕЛЕШКА *Ако не ја користите подолг период, полнете ја батеријата секои два месеца за да ѝ се продолжи рокот на траење.*

9. РАКУВАЊЕ И ТРАНСПОРТ

Секогаш кога е потребно движење, подигнување, транспорт или закосување на машината:
- Застанете ја машината (пас. 6.5)
- Извадете го безбедносниот клуч
- Проверете дали сите подвижни делови се целосно запрени
- Носете заштитни ракавици за работа
- Држете ја машината за точките што нудат безбеден фат, земајќи ја предвид тежината и нејзината намена.
- Ангажирајте соодветен број луѓе според тежината на машината и карактеристиките на возилото за транспорт или за местото на кое треба да се донесе или земе истата.
- Уверете се дека машината при нејзината употреба нема да предизвика штета или повреди.

Кога ја транспортирате косилката со возило или приколка, секогаш:
1. Користете рампа за пристап со соодветна издржливост, ширина и должина
2. Спуштете го склопот на сечилото.
3. Поставете ја така што нема да претставува опасност за никого.
4. Прицврстете ја за транспортното средство со помош на јажиња или ланци за да не се преврти.

10. ПОМОШ И ПОПРАВКИ

Ова упатство ги претставува сите неопходни индикации за управување со машината и за правилно одржување што ги извршува корисникот. Секоја функција за регулација и одржување која не е опишана во ова упатство треба да се изврши кај дилерот или во овластениот сервисен центар.
Сите операции што се изведени на несоодветен начин и од неквалификувани лица придонесуваат да се прекине важноста на гаранција и обврските на Производителот.
Резервните делови и дополнителната опрема коишто не се одобрени, употребата на резервни делови и дополнителна опрема коишто не се оригинални ја нарушуваат безбедноста на машината и го ослободуваат Производителот од секоја обврска или одговорност.
Оригиналните резервни делови се
обезбедени од страна на овластени Дилери
и Овластени сервисни центри.

11. ОПСЕГ НА ГАРАНЦИЈАТА

Условите во гаранцијата се наменети исклучиво за потрошувачи, односно оператори, а не професионалци.
Гаранцијата ги покрива сите дефекти на квалитетот на материјалите и на изработката коишто настанале во текот на периодот на гаранцијата од страна на давателот или од страна на специјализиран центар.
Примената на гаранцијата е ограничува на поправка или замена на дефектниот дел.
Се препорачува да ја носите косилката една годишно во Овластениот сервисен центар за сервисирање и безбедносна проверка.
Примената на гаранцијата зависи од редовното одржување на машината.
Корисникот треба внимателно да ги следи сите упатства кои се дадени до приложената документација.
Гаранцијата не ги покрива штетите настанати кога:
- Недоволно информирање од приложената документација (Упатство за корисникот).
- Ја користите за професионални работи.

- Има невнимание, занемарување.
- Има надворешна причина (грмотевици, удари, присуство на страни тела во внатрешноста на машината) или инциденти.
- Употребата и монтирањето не се правилни и не ги извршил производителот.
- Има нередовно одржување.
- Машината е изменета.
- Се користат резервни делови коишто не се оригинални (дополнителни делови).
- користење на дополнителна опрема што не е испорачана или одобрена од страна на производителот.

Гаранцијата не покрива и:
- Редовно/повремено одржување (опишано во упатството).
- Нормално абење на потрошните материјали, како што се сечилата, тркалата, безбедносните болцни и каблите.
- Нормално абење.
- Естетско вложување на машината заради употребата.
- Потпори на уредите со сечивото.
- Дополнителните трошоци што можат да повлечат активирање на гаранцијата, се трошоци за патување до локацијата на корисникот, превоз на машината кај застапникот, изнајмување на опрема за замена или повикување на друга компанија за сите работи околу одржувањето.

Корисникот е заштитен со соодветните државни закони. Правата на корисникот кои се предвидени во дадените државни закони на ниеден начин не ја лимитираат оваа гаранција.

12. НЕСООДВЕТНА РАБОТА

Контактирајте со застапникот за помош ако проблемите опстојуваат откако сте ги направиле горепосочените операции.

ПРОБЛЕМ	МОЖНА ПРИЧИНА	РЕШЕНИЕ
1. Моторот не стартува кога се користи прекинувачот	Безбедносен клуч не е вметнат или е вметнат неправилно.	Вметнете го клучот (Сл. 16.A).
	Нема батерија или не е ставена правилно.	Отворете ја вратичката и проверете дали батеријата е правилно вметната во своето куќиште (Сл. 23)
	Празна батерија.	Проверете ја состојбата на наполнетост на батеријата и доколку е потребно, наполнете ја (Пас. 7.1.2).
	Стартувањето на моторот е бавно.	Притиснете и задржете ја 2-3 секунди рачката за управување (Сл. 25).
	Интервенирајте на термичката заштита при прегревање на моторот.	Почекајте најмалку 5 минути, потоа одново стартувајте ја машината.
2. Моторот работи, но сечилата не се ротираат	Деловите на сечилото се разлабавени.	Застанете го веднаш моторот и извадете го клучот. Контактирајте го Центарот за техничка помош за проверка, замена или поправка (пас. 7.3).
3. Моторот се гаси во текот на работата	Батеријата не е правилно вметната.	Отворете ја вратичката и проверете дали батеријата е правилно вметната во своето куќиште (Сл. 23).
	Празна батерија.	Проверете ја состојбата на наполнетост на батеријата и дополнете ја доколку е потребно (Сл. 32).
	Пречки што ја попречуваат ротацијата на сечилото	Отстранете го безбедносниот клуч, ставете ракавици за работа, и отстранете ги остатоците од тревата и ѓубрето од долниот дел на машината и/или каналот за исфрлање.
	Интервенирајте на термичката заштита при прегревање на моторот.	Исчистете ги отворите за ладење на воздухот (пас. 7.2.3). Почекајте најмалку 5 минути, потоа одново стартувајте ја машината.
	Интервенција на термичката заштита за апсорпција на прекумерната струја предизвикано со: • Косење на многу висока трева. • Пречки што го оневозможуваат ротирањето на ножот. • Многу остатоци од тревата наталожени во внатрешноста на шасијата и каналот за исфрлање.	• Да се постави најдобрата висина за косење кога тревата е многу висока и да се спроведе уште едно косење на нископоставена висина. • Отстранете ги пречките (пас. 7.2.2). • Исчистете ја машината (пас. 7.2.1) Почекајте најмалку 5 минути, потоа одново стартувајте ја машината.

4. Искосената трева веќе не се собира во корпата за трева	Сечилата удрија во непознат предмет	Исклучете го моторот и извадете го безбедносниот клуч. Проверете дали има некаква штета и контактирајте го Сервисниот центар за да ги замени сечилата доколку е потребно. (пас. 7.3)
	Внатрешниот дел на шасијата е извалкан	Исчистете го внатрешниот дел на шасијата за да го олесните движењето на тревата кон корпата за трева (пас. 7.2.2)
5. Тревата тешко се коси.	Сечилото не е во исправна состојба	Контактирајте Сервисен центар за острење и замена на сечилата
6. Има бучава и/или прекумерни вибрации во текот на работата.	Деловите на сечилото се разлабавени или оштетени.	Застанете го веднаш моторот и извадете го клучот. Контактирајте го Центарот за техничка помош за проверка, замена или поправка (пас. 7.3).
7. Резервниот капацитет на батеријата е низок.	Условите за работа се многу тешки и бараат поголема потрошувачка на енергијата.	Оптимизирање на работата (пас. 7.1.1).
	Батеријата не е доволна за работните потреби.	Користете и втор акумулатор или поголем акумулатор (пас. 13.2).
8. Полначот не ја полни батеријата.	Батеријата не е поставена правилно во полначот.	Проверете дали е соодветно вметнато (Сл. 32).
	Условите во средината за работа не се соодветни.	Вклучете го полнењето во средина со соодветна температура (видете го упатството за употреба за батеријата/полначот за батеријата).
	Нечисти контакти.	Исчистете ги контактите.
	Нема напон кај полначот на батеријата.	Проверете дали приклучокот е вметнат и дали има довод на ел. енергија.
	Полначот на батеријата има дефект.	Заменете го дефектниот дел со оригинален.
		Ако проблемот опстојува, проверете го упатството за батеријата / полначот за батеријата.

13. ДОПОЛНИТЕЛНА ОПРЕМА ПО ИЗБОР

13.1 БАТЕРИИ

Има акумулатори со различен капацитет наменети за одредени работни задачи (Сл.35). Списокот на батерии коишто се соодветни да се користат за оваа машина се наоѓа во табелата „Технички податоци“.

13.2 ПОЛНАЧ ЗА БАТЕРИЈА

Уред што се користи за полнење на батеријата (сл.36).

NL **LET OP!: VOORALEER DE MACHINE TE GEBRUIKEN, DIENT MEN DEZE HANDLEIDING AANDACHTIG TE LEZEN. Bewaren voor toekomstige behoeften.**

INHOUDSOPGAVE

14.

1. ALGEMEEN 1
   - 1.1 Hoe de handleiding lezen 1
   - 1.2 Referenties 1
2. VEILIGHEIDSVOORSCHRIFTEN 1
   - 2.1 ALGEMENE VEILIGHEIDSVOORSCHRIFTEN VOOR DE ELEKTRISCHE GEREEDSCHAPPEN 1
   - 2.2 ALGEMENE VEILIGHEIDSWAARSCHUWINGEN VOOR GRASMAAIERS 3
   - 2.3 ONDERHOUD EN OPSLAG 3
   - 2.4 ACCU / acculader 4
   - 2.5 Bescherming van de omgeving 4
3. LEER DE MACHINE KENNEN 5
   - 3.1 Beschrijving machine en beoogd gebruik 5
   - 3.2 Voornaamste onderdelen (Afb. 1) 5
   - 3.3 Identificatielabel (Afb. 1) 5
   - 3.4 Veiligheidssignaleringen (Afb. 2). 6
4. MONTAGE 6
   - 4.1 Uitpakken (Afb.3) 6
   - 4.2 Montage van de zak (Afb.4 ÷ 6) 6
   - 4.3 Montage van de handgreep (Afb.7÷15) 6
5. BEDIENINGSELEMENTEN 6
   - 5.1 Contactsleutel (Uitschakelinrichting) 6
   - 5.2 Schakelaarbediening 6
6. GEBRUIK VAN DE MACHINE 6
   - 6.1 Voorafgaande werkzaamheden 6
   - 6.2 Veiligheidscontroles 6
   - 6.3 Start (Afb.22÷25) 7
   - 6.4 Werking (Afb.26) 7
   - 6.5 Stop (Afb.28) 7
   - 6.6 Na het gebruik 7
7. ONDERHOUD 7
   - 7.1 Accu 8
   - 7.2 Reiniging 8
   - 7.3 maaimechanisme 8
8. STALLING 9
   - 8.1 Stalling van de machine 9
   - 8.2 Stalling van de accu 9
9. HANTERING EN TRANSPORT 9
10. ASSISTENTIE EN HERSTELLINGEN 9
11. GARANTIEDEKKING 9
12. IDENTIFICATIE PROBLEMEN 10
13. OP AANVRAAG LEVERBARE ACCESSOIRES 11
    - 13.1 Accu's 11
    - 13.2 Acculader 11

1. ALGEMEEN

1.1 HOE DE HANDLEIDING LEZEN

In de tekst van de handleiding worden enkele paragrafen, die gegevens van bijzonder belang bevatten met betrekking tot de veiligheid of de werking, op verschillende wijze gekenmerkt, volgens het volgende criterium:

OPMERKING *of* **BELANGRIJK** *verstrekt nadere gegevens of andere elementen ter aanvulling op hetgeen daarvoor vermeld is, om te voorkomen dat de machine beschadigd wordt of dat er schade veroorzaakt wordt.*

Het symbool ⚠ wijst op een gevaar. Veronachtzaming van de waarschuwing leidt tot mogelijke persoonlijke letsels of letsels aan anderen en/of schade.

De paragrafen die aangegeven zijn met een grijze stippen-boord wijzen op optionele kenmerken die niet aanwezig zijn op alle modellen die in deze handleiding beschreven zijn. Controleer of het kenmerk aanwezig is op het model in kwestie.

De aanwijzingen "voor", "achter", "rechts" en "links" hebben betrekking op de werkpositie van de bediener.

1.2 REFERENTIES

1.2.1 Afbeeldingen

De afbeeldingen in deze gebruiksaanwijzingen zijn genummerd 1, 2, 3 enz.
De onderdelen die op de afbeeldingen zijn aangegeven, zijn gekentekend met de letters A, B, C enz.
Een verwijzing naar het onderdeel C in afbeelding 2 wordt aangegeven met de tekst: "Zie afb. 2.C" of eenvoudigweg "(Afb. 2.C)".
De afbeeldingen zijn indicatief. De effectieve delen kunnen wijzigen ten opzichte van wat aangegeven is.

1.2.2 Titels

De handleiding is onderverdeeld in hoofdstukken en paragrafen. De titel van de paragraaf "2.1 Training" is een ondertitel van "2. Veiligheidsvoorschriften". De verwijzingen naar titels of paragrafen zijn aangegeven met de afkorting hfst. of par. en het desbetreffend nummer. Voorbeeld: "hfst. 2" of "par. 2.1".

2. VEILIGHEIDSVOORSCHRIFTEN

2.1 ALGEMENE VEILIGHEIDSVOORSCHRIFTEN VOOR DE ELEKTRISCHE GEREEDSCHAPPEN

⚠ **LET OP Lees alle veiligheidsvoorschriften en instructies. Het niet in acht nemen van de voorschriften en instructies kan elektrische schokken, brand en/of ernstige letsels veroorzaken.**

Bewaar alle waarschuwingen en instructies om ze in de toekomst te kunnen raadplegen.

In de waarschuwingen wordt met de term "elektrisch gereedschap" het op het lichtnet (met snoer) werkende elektrische gereedschap of het met accuvoeding (zonder snoer) werkende elektrische gereedschap bedoeld.

1) Veiligheid van de werkzone

a) Houd de werkzone schoon en goed verlicht. *Donkere en rommelige ruimtes maken ongelukken gemakkelijker.*

b) Gebruik geen elektrisch gereedschap in omgevingen met ontploffingsgevaar, in aanwezigheid van ontvlambare vloeistoffen, gas of stof. *De elektrische gereedschappen genereren vonken die stof of dampen kunnen doen ontvlammen.*

c) Hou kinderen en omstanders uit de buurt wanneer gebruik gemaakt wordt van een elektrisch gereedschap. *Een moment van onoplettendheid kan ertoe leiden dat men de controle over de machine verlies.*

2) Elektrische veiligheid

a) De stekkers van het elektrische gereedschap moeten in het stopcontact passen. Wijzig de stekker op geen enkele manier. Gebruik geen adapterstekkers met geaard elektrisch gereedschap. *Ongemodificeerde stekkers en bijpassende stopcontacten verminderen het risico op een elektrische schok.*

b) Vermijd lichamelijk contact met geaarde oppervlakken, zoals buizen, radiatoren, fornuizen en koelkasten. *Er is een verhoogd risico op elektrische schokken als uw lichaam geaard is.*

c) Gebruik de maaier niet bij regen of in natte omstandigheden. *Dit kan het risico op elektrische schokken verhogen.*

d) Misbruik de kabel niet. Gebruik de kabel nooit om het elektrisch gereedschap te dragen, te trekken of los te koppelen. Houd de kabel op afstand van hittebronnen, olie, scherpe randen of bewegende delen. *Beschadigde of verwarde kabels verhogen het risico op elektrische schokken.*

e) Als u elektrisch gereedschap buitenshuis gebruikt, gebruik dan een verlengstuk dat geschikt is voor buitenshuis gebruik. *Het gebruik van een kabel die geschikt is voor gebruik buitenshuis, vermindert het risico op elektrische schokken.*

f) Als het onvermijdelijk is om elektrisch gereedschap op een vochtige plaats te gebruiken, gebruik dan een voeding die is beveiligd met een aardlekschakelaar (RCD). *Het gebruik van een aardlekschakelaar vermindert het risico op elektrische schokken.*

3) Persoonlijke veiligheid

a) Blijf attent, controleer wat er gaande is en gebruik altijd het gezond verstand wanneer een elektrisch gereedschap gebruikt wordt. Gebruik het elektrisch gereedschap niet wanneer u moe bent, geneesmiddelen, alcohol of drugs gebruikt hebt. *Een moment van onoplettendheid bij het gebruik van een elektrisch gereedschap kan ernstige persoonlijke letsels veroorzaken.*

b) Gebruik beschermende kleding. Draag altijd een veiligheidsbril. *Het gebruik van een beschermende uitrusting zoals een stofmasker, antislipschoenen, een veiligheidshelm of een oorbescherming voorkomt persoonlijke letsels.*

c) Voorkom dat de machine ongewild start. Zorg ervoor dat het apparaat uitgeschakeld is vooraleer de accu te plaatsen, of gereedschap vast te nemen of te transporteren. *Een elektrisch gereedschap transporteren met een vinger op de schakelaar of de accu monteren met de schakelaar in de stand "ON" verhoogt het risico op ongevallen.*

d) Verwijder alle sleutels of regelinstrumenten vooraleer het elektrisch gereedschap in te schakelen. *Een sleutel of gereedschap dat in contact blijft met een bewegend onderdeel kan persoonlijke letsels veroorzaken.*

e) Ga niet overhellen. Ga altijd stabiel staan en zorg ervoor dat het evenwicht niet verloren wordt. *Zo heeft men in onverwachte situaties een betere controle over het elektrisch gereedschap.*

f) Draag gepaste kleding. Draag geen ruime kleding of juwelen. Hou het haar, de kleding en de handschoenen op veilige afstand van bewegende onderdelen. *Loshangende kledingstukken, juwelen of lang haar kunnen gegrepen worden in de bewegende onderdelen.*

g) Als er delen met stofafname-installaties verbonden moeten worden, verzeker u er dan van dat ze goed verbonden en gebruikt worden. *Door het gebruik van deze inrichtingen kunnen de risico's met betrekking tot stof beperkt worden.*

h) Laat de vertrouwdheid die u met het veelvuldig gebruik van de machine opgedaan heeft u niet misleiden, zodat u veiligheidsprincipes zou negeren. *Nalatig handelen kan in een fractie van een seconde ernstig letsel veroorzaken.*

4) Gebruik en onderhoud van het elektrisch gereedschap

a) Het elektrisch gereedschap niet overbelasten. Gebruik het elektrisch gereedschap dat geschikt is voor het werk. *Het juiste elektrische gereedschap doet het werk beter en veiliger, met de snelheid waarvoor het is ontworpen.*

b) Gebruik het elektrisch gereedschap indien de schakelaar hem niet correct kan in- en uitschakelen. *Een elektrisch gereedschap dat niet bediend kan worden met de schakelaar is gevaarlijk en moet gerepareerd worden.*

c) Verwijder de accu uit zijn zitting vooraleer een regeling uit te voeren of accessoires te veranderen, of vooraleer het elektrisch gereedschap op te bergen. *Deze preventieve veiligheidsmaatregelen verminderen het risico voor accidentele inschakelingen van het elektrisch gereedschap.*

d) Hou de niet gebruikte gereedschappen buiten het bereik van kinderen en laat ze niet gebruiken door personen die niet vertrouwd zijn met het gereedschap zelf of met deze instructies. *De elektrische gereedschappen zijn gevaarlijk indien ze gebruikt worden door onervaren personen.*

e) Onderhoud de elektrische gereedschappen correct. Controleer of de bewegende onderdelen goed uitgelijnd zijn en vrij kunnen bewegen, of er geen delen gebroken zijn en of er andere condities zijn die een invloed kunnen hebben op de werking van het elektrisch gereedschap. Bij schade moet het gereedschap gerepareerd worden vooraleer het opnieuw te gebruiken. *Vele ongevallen worden veroorzaakt door een ontoereikend onderhoud.*

f) Alle snijonderdelen moeten scherp en schoon gehouden worden. *Wanneer de snijonderdelen altijd scherp en schoon zijn, zullen ze minder snel vastlopen en makkelijker te beheersen zijn.*

g) Gebruik het elektrisch gereedschap en de relatieve accessoires volgens de geleverde instructies en hou rekening met de werkcondities en het type werk dat

men wilt uitvoeren. *Het gebruik van en elektrisch gereedschap voor handelingen verschillend van die voorzien kan gevaarlijke situaties opleveren.*

h) Houd de handgrepen droog, schoon en vrij van olie en vet. *De gladde handgrepen staan geen veilige hantering en controle van het gereedschap in onverwachte situaties mogelijk.*

5) Gebruik en voorzorgsmaatregelen voor het gebruik van de werktuigen met accu

a) Enkel herladen met de door de fabrikant aangegeven acculader. *Een acculader geschikt voor een bepaalde accugroep kan een risico op brand inhouden indien deze gebruikt wordt voor een andere accugroep*.

b) Gebruik de elektrische werktuigen enkel met de specifiek bepaalde accugroepen. *Het gebruik van eender welke andere accugroep kan risico op letsels en brand veroorzaken*.

c) Wanneer de accugroep niet in gebruik is, moet men deze op afstand houden van andere metalen voorwerpen zoals nietjes, muntstukken, nagels, schroeven of andere kleine metalen voorwerpen die een verbinding tussen de twee aansluitklemmen kunnen creëren. *Kortsluiting van de aansluitklemmen van de accu kan brandwonden of brand veroorzaken*.

d) Indien de accu in slechte staat is, kan er vloeistof uit lekken: vermijd alle aanrakingen. Indien er zich een ongewilde aanraking voordoet, moet men onmiddellijk met water spoelen. Indien de vloeistof in de ogen komt, moet men onmiddellijk medische hulp zoeken. *De vloeistof die uit de accu lekt, kan huidirritatie of brandwonden veroorzaken*.

e) Gebruik geen beschadigde of gewijzigde accu's of instrumenten. *Beschadigde of gewijzigde accu's kunnen onvoorspelbaar gedrag vertonen, wat kan leiden tot brand, explosie of risico op letsel*.

f) Stel een accu niet bloot aan vuur of hoge temperaturen. *Blootstelling aan vuur of temperaturen boven 130°C kan explosies veroorzaken. OPMERKING. De temperatuur "130°C" kan worden vervangen door de temperatuur "265°F"*.

g) Volg alle oplaadinstructies en laad de accu niet op buiten het in de instructies gespecificeerde temperatuurbereik. *Onjuist opladen of bij temperaturen buiten het gespecificeerde bereik kan de accu beschadigen en het risico op brand vergroten.*

6) Assistentie

a) Laat het elektrisch gereedschap repareren door gekwalificeerd personeel en gebruik alleen originele onderdelen. *Op die manier wordt de veiligheid van het elektrisch gereedschap in stand gehouden*.

b) Herstel geen beschadigde accu's. *Onderhoud aan de accu mag alleen worden uitgevoerd door de fabrikant of geautoriseerde serviceproviders*.

2.2 ALGEMENE VEILIGHEIDSWAARSCHUWINGEN VOOR GRASMAAIERS

a) Gebruik de grasmaaier niet bij ongunstige weersomstandigheden, vooral wanneer er kans is op blikseminslag. *Dit verkleint het risico om door de bliksem te worden getroffen.*

b) Inspecteer het gebied waar de grasmaaier gebruikt zal worden, zorgvuldig op wilde dieren. *Wilde dieren kunnen gewond raken door de grasmaaier tijdens het gebruik.*

c) Inspecteer het gebied waar de grasmaaier gebruikt gaat worden zorgvuldig en verwijder alle stenen, stokken, draden, botten en andere vreemde voorwerpen. *Gegooide voorwerpen kunnen persoonlijk letsel veroorzaken.*

d) Inspecteer het mes en de mesunit altijd visueel op slijtage of beschadiging voordat u de grasmaaier gebruikt. *Versleten of beschadigde onderdelen verhogen het risico op letsel.*

f) Controleer de opvangzak van het gras regelmatig op tekenen van slijtage of beschadiging. *Een versleten of beschadigde grasopvangzak kan het risico op persoonlijk letsel vergroten.*

g) Houd de afschermingen op hun plaats. De afschermingen moeten goed werken en correct gemonteerd zijn. *Een losse, beschadigde of slecht werkende afscherming kan leiden tot persoonlijk letsel.*

h) Houd alle koelluchtinlaten vrij van vuil. *Belemmerde luchtinlaten en vuil kunnen oververhitting of brand veroorzaken.*

i) Draag tijdens het gebruik van de grasmaaier altijd antislip, beschermend schoeisel. Bedien de grasmaaier niet op blote voeten of met open sandalen. *Dit verkleint de kans op voetletsel wegens contact met het bewegende mes.*

j) Draag altijd een lange broek wanneer u de grasmaaier gebruikt. *Blootliggende huid vergroot de kans op letsel door weggeslingerde voorwerpen.*

k) Gebruik de maaier niet op nat gras. Stap, loop nooit. *Dit vermindert het risico op uitglijden en vallen, wat kan persoonlijk letsel kan veroorzaken.*

l) Gebruik de grasmaaier niet op te steile hellingen. *Dit vermindert het risico op verlies van controle, uitglijden en vallen, wat persoonlijk letsel kan veroorzaken.*

m) Let bij het werken op hellingen altijd op uw stappen, werk altijd dwars op de helling, nooit heuvelopwaarts of heuvelafwaarts en wees uiterst voorzichtig bij het veranderen van richting. *Dit vermindert het risico op verlies van controle, uitglijden en vallen, wat persoonlijk letsel kan veroorzaken.*

n) Wees uiterst voorzichtig wanneer u achteruit rijdt of de grasmaaier naar u toe trekt. Houd altijd rekening met uw omgeving. *Dit vermindert het risico van struikelen tijdens het werken.*

q) Raak de messen en andere gevaarlijke bewegende delen niet aan terwijl ze nog bewegen. *Dit vermindert het risico op letsel door bewegende delen.*

r) Wanneer u vastgelopen materiaal verwijdert of de grasmaaier reinigt, moet u ervoor zorgen dat alle stroomschakelaars uitgeschakeld zijn en dat de accu losgekoppeld is. *Onverwacht gebruik van de grasmaaier kan ernstig persoonlijk letsel veroorzaken.*

2.3 ONDERHOUD EN OPSLAG

⚠ Schakel de machine af van het toevoernet en lees de bijgeleverde instructies alvorens enige reinigings-, of onderhoudswerkzaamheden te verrichten. Draag geschikte kleding en werkhandschoenen voor alle handelingen die gevaarlijk kunnen zijn voor de handen.

⚠ Gebruik de machine nooit als er onderdelen versleten of beschadigd zijn. De defecte of beschadigde onderdelen moeten vervangen en niet gerepareerd worden. Gebruik

uitsluitend originele reserveonderdelen: het gebruik van niet originele en/of niet goed gemonteerde onderdelen beïnvloedt de veiligheid van de machine, kan ongelukken of persoonlijk letsel aanrichten en de fabrikant kan hiervoor niet aansprakelijk gesteld worden.

BELANGRIJK *Alle onderhouds- en afstelwerkzaamheden die niet in deze handleiding worden beschreven, moeten worden uitgevoerd door uw dealer of door een gespecialiseerd centrum dat over de kennis en uitrusting beschikt die nodig zijn om de werkzaamheden correct uit te voeren, met behoud van het oorspronkelijke veiligheidsniveau van de machine. Handelingen die uitgevoerd werden in niet geschikte structuren of door onbekwame personen doen elke vorm van garantie en alle verplichtingen of aansprakelijkheid van de Fabrikant vervallen.*

1. Na elk gebruik wordt de machine losgekoppeld van het voedingsnet en wordt eventuele schade opgespoord.
2. Houd de schroeven en moeren goed vastgedraaid, om er zeker van te zijn dat de machine altijd veilig werkt. Als u regelmatig onderhoud aan de heggenschaar pleegt, zal de werking ervan veilig blijven en zal het prestatieniveau bewaard blijven.
3. Controleer regelmatig of de schroeven van het maaisysteem goed zijn aangehaald.
4. Draag werkhandschoenen wanneer u aan het maaisysteem komt om dit te demonteren of te monteren.
5. Let op de balans van de snij-inrichting, wanneer dit geslepen wordt. Alle handelingen die betrekking hebben op de snij-inrichting (demontage, slijpen, in balans brengen, hermontage en/of vervanging) vergen een specifieke vaardigheid en het gebruik van geschikt gereedschap; uit veiligheidsoverwegingen moeten deze handelingen daarom steeds uitgevoerd worden in een gespecialiseerd centrum.
6. Tijdens de afstellingen van de machine, moet men erop letten dat de vingers niet tussen de bewegende snij-inrichting en de vaste delen van de machine geklemd geraken.
7. Raak de snij-inrichting niet aan totdat de machine losgekoppeld is van het stopcontact en de snij-inrichting volledig stilstaat. Tijdens het werken aan de snij-inrichting, dient men erop te letten dat de snij-inrichting kan bewegen, ook al is de machine losgekoppeld van het netwerk.
8. Controleer vaak de zijdelingse aflaatbeveiliging, of de achterste aflaatbeveiliging, en de opvangzak op slijtage of beschadiging. Vervang ze indien ze beschadigd zijn.
9. Vervang beschadigde waarschuwings- en instructiestickers.
10. Berg de machine op in een ruimte die niet voor kinderen toegankelijk is.
11. Laat de motor eerst afkoelen vóór de machine in elke willekeurige ruimte op te bergen.
12. Houd de machine, en in het bijzonder de motor vrij van resten gras, bladeren of teveel vet, om het risico op brand tot een minimum te herleiden. Leeg de opvangzak en laat geen containers met gemaaid gras in gesloten ruimtes achter.

2.4 ACCU / ACCULADER

⚠ LET OP

De hierna volgende veiligheidsnormen vervolledigen de veiligheidsvoorschriften die aangegeven zijn in de specifieke handleiding van de acculader.

- Gebruik voor het laden van de accu enkel de door de fabrikant aanbevolen acculaders. Een niet geschikte acculader kan leiden tot elektroshock, oververhitting of lekken van de corrosieve vloeistof van de accu.
- Gebruik enkel de specifieke accu's die voor uw toestel voorzien zijn. Het gebruik van andere accu's kan leiden tot letsels en risico op brand.
- Houd de niet gebruikte accu ver van kantoorklemmetjes, muntstukken, sleutels, spijkers of andere kleine metalen voorwerpen die een kortsluiting van de contacten zouden kunnen veroorzaken. Een kortsluiting van de contacten van de accu kan tot brand leiden.
- Gebruik de acculader niet in een omgeving waar er stoom aanwezig is, met ontvlambare materialen of op gemakkelijk ontvlambare oppervlakten zoals papier, stof, enz. Tijdens het opladen, wordt de accu opgewarmd en zou brand kunnen veroorzaken.
- Tijdens het vervoer van de accu's, moet men er op letten dat de contacten onderling niet in contact komen, en dat er geen metalen houders gebruikt worden voor het vervoer.

2.5 BESCHERMING VAN DE OMGEVING

De milieubescherming moet een belangrijk en prioritair aspect vormen voor het gebruik van de machine, ten gunste van de civiele samenleving en de omgeving waarin we leven.

- Wees geen storend element voor uw buren. Gebruik de machine enkel op redelijke uren (niet 's ochtends vroeg of 's avonds laat wanneer dit andere personen zou kunnen storen).
- Tijdens het werken wordt er een zekere hoeveelheid olie in de omgeving verspreid, noodzakelijk voor de smering van de ketting; gebruik om die reden alleen biologisch afbreekbare oliën, specifiek bedoeld voor dit gebruik. Het gebruik van een minerale olie of motorolie brengt ernstige schade toe aan het milieu.
- Volg nauwgezet de plaatselijke normen voor het verwerken van de verpakking, accu's, versleten delen of eender welk element met een sterke invloed op het milieu; dit afval mag niet met de huisafval weggeworpen worden, maar moet gescheiden worden en aan speciale verzamelcentra toevertrouwd worden, die de recyclage van de materialen zullen verzorgen.
- Volg nauwkeurig de lokale normen op voor de afdanking van het afval.
- Bij het buiten bedrijf stellen van de machine, mag deze nooit in het milieu achtergelaten worden maar moet ze naar een opvangcentrum gebracht worden, volgens de geldende plaatselijke normen.

Gooi elektrische apparatuur niet bij het gewoon huishoudelijk afval. Volgens de Europese Richtlijn 2012/19/EG inzake elektrisch en elektronisch afval en de toepassing ervan overeenkomstig de nationale wetgeving, moet de afgedankte elektrische apparatuur apart ingezameld worden voor recyclagedoeleinden. Indien de elektrische apparatuur afgedankt wordt op een afvalpark of in de ondergrond, kunnen de schadelijke stoffen de waterlaag bereiken en in de voedingsketen terecht komen, met nadelige gevolgen voor uw gezondheid en welzijn. Voor meer informatie over de afdanking van dit product, contacteer de instantie die bevoegd is voor de verwerking van het huishoudelijk afval of raadpleeg uw Verkoper.

Aan het einde van hun levensduur, moet men de accu's met de nodige zorg voor het milieu afdanken. De accu bevat materialen die gevaarlijk zijn voor U en voor de omgeving. Ze moet verwijderd worden en gescheiden ingezameld worden nabij een structuur die lithium-ion-accu's aanvaardt.

De gescheiden inzameling van gebruikte producten en verpakkingen staat recycling en hergebruik van de materialen toe. Het hergebruik van gerecycled materiaal helpt de vervuiling van het milieu te voorkomen en vermindert de vraag naar grondstoffen.

3. LEER DE MACHINE KENNEN

3.1 BESCHRIJVING MACHINE EN BEOOGD GEBRUIK

Deze machine is een lopend bediende grasmaaier.
De machine bestaat hoofdzakelijk uit een motor, die een snij-inrichting aanschakelt die beschermd is door een carter, voorzien van wielen en een handgreep.
De bediener kan de machine besturen en de belangrijkste commando's bedienen terwijl hij steeds achter de handgreep blijft, en dus op veilige afstand van de draaiende snij-inrichting.
Indien de bediener zich van de machine verwijdert, vallen de motor en de snij-inrichting na enkele seconden stil.

3.1.1 Voorzien gebruik

Deze machine is ontworpen en gebouwd voor het maaien van gras in tuinen en grasvelden, uitgevoerd met de aanwezigheid van een lopende bediener.
Deze machine kan, in het algemeen:
1. Het gras maaien en het opvangen in de opvangzak.

3.1.2 Onjuist gebruik

Eender welk ander gebruik, dat afwijkt van wat hierboven beschreven is, kan gevaarlijk zijn en schade berokkenen aan personen en/of zaken.
De volgende situaties behoren tot het onjuist gebruik (bijvoorbeeld, maar niet uitsluitend):

- Andere personen, kinderen of dieren op de machine vervoeren, aangezien deze zouden kunnen vallen en ernstige letsels zouden kunnen opdoen of de veiligheid van de rit in het gedrang zouden kunnen brengen.
- Zich door de machine laten vervoeren.
- De machine gebruiken voor het aanslepen of aanduwen van een last.
- De snij-inrichting aanschakelen op zones zonder gras.
- Gebruik van de machine voor het verzamelen van bladeren of afval.
- De machine gebruiken voor het knippen van heggen of voor het maaien van andere vegetatie dan gras.
- De machine gebruiken door meer dan één persoon tegelijk.

BELANGRIJK *Het onjuist gebruik brengt verval van zowel de garantie als de aansprakelijkheid van de fabrikant teweeg waardoor de gebruiker zelf verantwoordelijk is voor schade of letsel die hijzelf of anderen oplopen.*

3.1.3 Type gebruiker

Deze machine is bestemd voor gebruik door consumenten, d.w.z. door niet professionele bedieners.
Ze is bestemd voor "gebruik als hobby".

BELANGRIJK *De machine mag steeds slechts door een enkele bediener gebruikt worden.*

3.2 VOORNAAMSTE ONDERDELEN (Afb. 1)

A. **Chassis:** dit is de carter die de draaiende snij-inrichting omvat.

B. **Motor:** deze laat de maai-inrichting bewegen.

C. **Snij-inrichting:** dit is het element dat het gras maait.

D. **Bescherming van aflaat achteraan:** dit is een beveiliging die voorkomt dat eventuele voorwerpen, die door de snij-inrichting meegenomen worden, ver van de machine weg kunnen schieten.

E. **Opvangzak:** naast de functie van het opvangen van het gemaaide gras, betreft het een veiligheidselement dat er voor zorgt dat eventuele voorwerpen opgevangen door de snij-inrichting niet ver van de machine worden weggeslingerd.

F. **Steel:** dit is de werkpositie van de bediener. Dank zij de lengte van de steel, kan de bediener tijdens het werk steeds op een veiligheidsafstand van de draaiende maai-inrichting blijven.

G. **Schakelaarbediening:** start/stop van de motor en gelijktijdige inschakeling/uitschakeling van de snij-inrichting.

H. **Luikje toegang tot accuholte**

I. **Contactsleutel (Uitschakelinrichting):** De sleutel schakelt het elektrisch circuit van de machine in/uit.

J. **Accu** *(indien niet met de machine geleverd, zie hfdst. 13 "toebehoren op aanvraag"):* levert energie voor de start van de motor; de kenmerken en de gebruiksnormen ervan zijn in een specifieke handleiding beschreven.

K. **Acculader** *(indien niet met de machine geleverd, zie hfdst. 13 "toebehoren op aanvraag"):* inrichting die wordt gebruikt om de accu op te laden.

3.3 IDENTIFICATIELABEL (Afb. 1)

1. Geluidsniveau.
2. CE-conformiteitsteken.
3. Bouwjaar.
4. Machinetype.
5. Serienummer.
6. Naam en adres van de fabrikant.
7. Artikelcode.
8. Maximale snelheid voor de werking van de motor.
9. Gewicht in kg.
10. Spanning voeding.
11. Elektrische beschermingsgraad.
12. Nominaal vermogen.

BELANGRIJK *Gebruik de identificatiegegevens die aangegeven zijn op het identificatielabel van het product bij ieder contact met de geautoriseerde werkplaats.*

BELANGRIJK *Het voorbeeld van de verklaring van overeenstemming bevindt zich op de voorlaatste pagina's van de handleiding.*

3.4 VEILIGHEIDSSIGNALERINGEN (Afb. 2).

Op de machine staan verschillende symbolen.
Betekenis van de symbolen:

Let op. Lees de aanwijzingen door alvorens de machine te gebruiken.

Gevaar! Risico op wegschietende voorwerpen. Houd de personen tijdens het gebruik buiten de werkzone.

Let op de scherpe snij-inrichting. Steek uw handen of voeten niet in de holte van de snij-inrichting. De snij-inrichting blijft ook na het uitschakelen van de motor draaien. Verwijder de accu voordat u controles, reinigings- of onderhouds-/ afstelwerkzaamheden aan de machine uitvoert.

Alleen voor elektrische grasmaaiers met netvoeding.

Alleen voor elektrische grasmaaiers met netvoeding.

BELANGRIJK *De beschadigde of onleesbaar geworden labels moeten vervangen worden. Vraag nieuwe labels aan uw eigen geautoriseerd Dienstcentrum.*

4. MONTAGE

⚠ ***De veiligheidsnormen die in acht genomen moeten worden, zijn beschreven in hfdst. 2. Neem deze aanwijzingen strikt in acht om geen ernstige risico's of gevaren te lopen.***

Om vervoers- en opslagredenen worden sommige onderdelen van de machine niet direct in de fabriek gemonteerd. Zij dienen na het uitpakken gemonteerd te worden aan de hand van de volgende instructies.

⚠ ***De machine moet op een vlakke en solide ondergrond uitgepakt en gemonteerd worden, met voldoende bewegingsruimte voor de machine en de verpakking, en steeds met gebruik van geschikte werktuigen. Gebruik de machine niet vooraleer de aanwijzingen van de sectie "MONTAGE" teneinde gebracht te hebben.***

⚠ ***Alvorens de montage uit te voeren, moet men nagaan of de veiligheidssleutel niet in zijn zitting geplaatst is.***

4.1 UITPAKKEN (Afb.3)

4.2 MONTAGE VAN DE ZAK (Afb.4 ÷ 6)

4.3 MONTAGE VAN DE HANDGREEP (Afb.7÷15)

5. BEDIENINGSELEMENTEN

5.1 CONTACTSLEUTEL (UITSCHAKELINRICHTING)

De sleutel (afb.16.A), die zich binnenin de holte van de accu bevindt, schakelt het elektrisch circuit van de machine aan en uit.
Door de sleutel te verwijderen, schakelt men het elektrisch circuit volledig uit om een ongecontroleerd gebruik van de machine te vermijden.

BELANGRIJK *Verwijder de contactsleutel elke keer wanneer u de machine ongebruikt of onbewaakt achterlaat.*

5.2 SCHAKELAARBEDIENING

De bediening van de schakelaar (Afb.17.A, Afb.17.A.1) start/ stopt de motor en schakelt de maai-inrichting gelijktijdig in/ uit.
De aangeduide standen stemmen overeen met:

| **Starten**. Druk voor het starten op de veiligheidsknop (Afb. 17.A.1), trek aan de hendel (Afb. 17.A).

Inschakeling van de snij-inrichting. De start van de motor veroorzaakt de gelijktijdige inschakeling van de maai-inrichting.

○ **Stoppen.** De motor stopt automatisch met draaien wanneer de hendel wordt losgelaten (Afb. 17.A).

6. GEBRUIK VAN DE MACHINE

⚠ ***De veiligheidsnormen die in acht genomen moeten worden, zijn beschreven in hfdst. 2. Neem deze aanwijzingen strikt in acht om geen ernstige risico's of gevaren te lopen.***

6.1 VOORAFGAANDE WERKZAAMHEDEN

Controleer dat de contactsleutel niet in zijn houder zit.

Plaats de machine horizontaal en stevig op het terrein;

⚠ ***Doe dit enkel wanneer het maaimechanisme stil staat.***

6.1.1 Controleren en opladen van de accu (Afb.18)

6.1.2 Voorbereiding voor het maaien en opvangen van het gras in de opvangzak (Afb.19)

6.1.3 Afstelling van de maaihoogte (Afb.20÷21)

6.1.4 Afstelling van de hoogte / hoek van de handgreep (Afb.15)

6.2 VEILIGHEIDSCONTROLES

⚠ ***Voer vóór het gebruik altijd een veiligheidscontrole uit.***

6.2.1 Algemene veiligheidscontrole

Object	Resultaat
Handgrepen	Schoon, droog.
Steel	Correct en stevig aan de machine bevestigd.
Snij-inrichting	Schoon, niet beschadigd of versleten, intact, goed scherp.
Achterste aflaatbeveiliging; opvangzak	Ongeschonden. Geen schade. Correct gemonteerd. Vervangen indien beschadigd.
Schakelaarbediening	De hendel moet vrij kunnen bewegen, zonder geforceerd te worden, en bij het loslaten moet deze automatisch en snel terug in de neutrale stand komen.
Accu	Geen schade aan het omhulsel, geen lekken van vloeistoffen.
Schroeven/moeren op de machine en op de snij-inrichting	Goed vastgedraaid (niet los). Niet beschadigd of versleten.
Doorgangen van de koellucht	Niet verstopt
Machine	Geen tekens van beschadiging of slijtage. Geen abnormale trillingen. Geen abnormaal geluid.

Actie	Resultaat
1. De machine opstarten (par. 6.3). **2.** Laat de schakelaarbediening los (Afb.26).	**1.** Het maaimechanisme moet bewegen. **2.** De veiligheidshendel moet vrij kunnen bewegen, zonder geforceerd te worden, en bij het loslaten moet deze automatisch en snel terug in de neutrale stand komen zodat de maai-inrichting wordt gestopt.

⚠ ***Indien eender welke van deze resultaten verschilt van wat aangegeven is in de tabellen, mag de machine niet gebruikt worden! Richt u tot een dienstencentrum voor de nodige controles en herstelling.***

6.3 START (Afb.22÷25)

OPMERKING *Start de machine op een vlakke ondergrond, zonder obstakels of hoog gras.*

⚠ ***De start van de motor veroorzaakt de gelijktijdige inschakeling van de maai-inrichting.***

6.4 WERKING (Afb.26)

BELANGRIJK *Indien de motor tijdens het werk stopt wegens oververhitting, moet men 5 minuten wachten vooraleer deze weer op te starten.*

6.4.1 Gras maaien (Afb.27)

OPMERKING *Pas de voortbewegingssnelheid en de maaihoogte aan de grasomstandigheden (hoogte, dichtheid en vochtigheid van het gras) en de hoeveelheid verwijderd gras aan.*

6.4.2 Opvangzak leegmaken (Afb.28÷,29)

6.5 STOP (Afb.28)

⚠ ***Het snij-element blijft gedurende enkele seconden na zijn afkoppeling of na uitschakeling van de motor draaien.***

BELANGRIJK *Schakel de machine altijd uit.*

- *Tijdens verplaatsingen tussen werkzones.*
- *Bij het oversteken van oppervlaktes zonder gras.*
- *Elke keer wanneer men een hindernis moet overkomen.*
- *Vooraleer de snijhoogte af te stellen.*
- *Elke keer dat u de opvangzak verwijdert of opnieuw bevestigt.*

6.6 NA HET GEBRUIK

1. Open het luikje en verwijder de veiligheidssleutel.
2. Haal de accu uit zijn zitting en laad hem op (par 7.2.3).
3. Laat de motor eerst afkoelen vóór de machine in elke willekeurige ruimte op te bergen.
4. Reinig de machine (par. 7.3).
5. Controleer of er geen onderdelen los of beschadigd zijn. Vervang, indien nodig, de beschadigde onderdelen en klem eventueel schroeven en moeren die losgekomen zijn weer vast of neem contact op met het geautoriseerde dienstcentrum.
6. Controle van eventuele schade aan de machine. Contacteer, indien nodig, het geautoriseerde dienstcentrum.

BELANGRIJK *Verwijder de contactsleutel elke keer wanneer u de machine ongebruikt of onbewaakt achterlaat.*

7. ONDERHOUD

⚠ ***De veiligheidsnormen die in acht genomen moeten worden, zijn beschreven in hfdst. 2. Neem deze aanwijzingen strikt in acht om geen ernstige risico's of gevaren te lopen.***

⚠ ***Vooraleer eender welke controle, reiniging of ingreep voor onderhoud/afstelling op de machine uit te voeren:***

- ***Zet de machine stil.***
- ***Verwijder de veiligheidssleutel (laat de sleutel nooit in de houder zitten en houd hem buiten het bereik van kinderen en ongeschikte personen).***
- ***Verwijder de accu.***

- ***Verzeker u ervan dat alle bewegende delen volledig stilstaan.***
- ***Laat de motor eerst afkoelen vóór de machine in elke willekeurige ruimte op te bergen.***
- ***Draag geschikte kleding en werkhandschoenen in alle risicosituaties voor de handen.***
- ***Lees de desbetreffende instructies.***

7.1 ACCU

7.1.1 Autonomie van de accu

De autonomie van de accu (en dus de oppervlakte van de gazon die bewerkt kan worden alvorens de accu weer op te laden) hangt hoofdzakelijk af van:

a. Omgevingsfactoren, die leiden tot een grotere energiebehoefte:

– Maaien bij dik, hoog, vochtig gras.

b. Maaibreedte van de machine ; hoe groter de maaibreedte, hoe groter de energiebehoefte.

c. Gedrag van de bediener, die de volgende punten moet vermijden:

– De machine vaak aan- en uit te schakelen tijdens het werken.
– Een te lage maaihoogte ten opzichte van de condities van het gras.
– Een te hoge voortbewegingssnelheid vergeleken met de hoeveelheid gras die gemaaid moet worden.

OPMERKING *Tijdens het werk, is de accu tegen volledige ontlading beschermd door een beschermingssysteem dat de machine uitschakelt en de werking ervan blokkeert.*

Om de autonomie van de accu te optimaliseren, raadt men aan:
– Het gras te maaien wanneer de gazon droog is.
– Het gras vaak te maaien om te vermijden dat het tè hoog groeit.
– Een hogere maaihoogte in te stellen wanneer het gras hoger staat en een tweede maaibeurt uit te voeren op een lagere hoogte.

Indien men de machine met langere werkbeurten wenst te gebruiken dan wat mogelijk is met de standaard-accu, kan men:
– Een tweede standaard-accu kopen om de platte accu onmiddellijk te vervangen, zonder de continuïteit in het gedrang te brengen.
– Een accu kopen met grotere autonomie dan de standaard-accu (par. 13.2).

7.1.2 De accu verwijderen en opladen (Afb.30÷32)

OPMERKING *De accu is voorzien van een bescherming die de herlading ervan verhindert indien de omgevingstemperatuur niet tussen 0 en +40°C is.*

OPMERKING *De accu kan op eender welk moment, ook gedeeltelijk, opgeladen worden, zonder risico op beschadiging.*

7.2 REINIGING

Reinig de machine na ieder gebruik volgens de volgende aanwijzingen.

7.2.1 Reiniging van de machine

- Gebruik geen waterstralen en vermijd de motor en de elektrische onderdelen nat te maken.
- Gebruik geen agressieve vloeistoffen om het chassis te reinigen.
- Houd de machine, en in het bijzonder de motor vrij van resten gras, bladeren of teveel vet, om het risico op brand tot een minimum te herleiden.

7.2.2 Reiniging van de snijgroep

BELANGRIJK *Kantel de machine opzij en zorg ervoor dat de machine stabiel is voordat u eender welke handeling uitvoert.*

Verwijder de resten van gras en modder die binnen het chassis opgestapeld worden om te vermijden dat deze resten, wanneer ze opdrogen, een volgend opstarten moeilijk maken.

7.2.3 Reiniging van de zuigroosters van de koellucht

Om oververhitting en schade aan de motor of aan de accu te vermijden, moeten de zuigroosters van de koellucht schoon en vrij van afval zijn.

Ga als volgt te werk:
1. Kantel de machine opzij en zorg ervoor dat de machine stabiel is.
2. Blaas met een straal perslucht door de openingen van de zuigroosters van de koellucht (Afb. 34).

7.2.4 Reiniging van de zak

1. Maak de opvangzak leeg;
2. schud de zak om hem schoon te maken van grasresten en aarde;
3. was hem, spoel hem, en plaats hem zodanig dat hij snel droogt.

7.3 MAAIMECHANISME

Een botte maai-inrichting rukt het gras uit een veroorzaakt de vergeling van het gazon.

⚠ ***Raak de snij-inrichting niet aan totdat de sleutel verwijderd is en de snij-inrichting volledig stilstaat. Let op omdat dat de maai-inirichting kan bewegen, zelfs als de sleutel is verwijderd.***

⚠ ***Alle handelingen die betrekking hebben op de snij-inrichtingen (demontage, slijpen, in balans brengen, herstelling, hermontage en/of vervanging) vergen een specifieke vaardigheid en het gebruik van geschikt gereedschap; uit veiligheidsoverwegingen moeten deze handelingen daarom steeds uitgevoerd worden in een Gespecialiseerd centrum.***

⚠ ***Laat de beschadigde, geplooide of versleten snij-inrichtingen steeds als geheel vervangen, samen met de schroeven, om de balans te behouden.***

BELANGRIJK *Gebruik steeds originele snij-inrichtingen, met de code aangegeven in de tabel "Technische Gegevens".*

Gezien de ontwikkeling van het product, kunnen de snij-inrichtingen aangegeven in de "Technische Gegevens" in de loop van de tijd vervangen worden door andere, met soortgelijke eigenschappen voor wat betreft verwisselbaarheid en functionele veiligheid.

8. STALLING

8.1 STALLING VAN DE MACHINE

⚠ ***Stal de machine alleen in de horizontale positie terwijl ze goed op de grond steunt. Stal de machine niet in de verticale positie.***

Wanneer de machine gestald moet worden:
1. Laat de motor afkoelen
2. Verwijder de veiligheidssleutel.
3. Haal de accu uit zijn zitting en laad hem op (par 7.2.2).
4. Reinig de machine (par. 7.3).
5. Berg de machine op:
   – in een droge omgeving;
   – beschermd tegen slechte weersomstandigheden;
   – indien mogelijk bedekt met een doek;
   – buiten bereik van kinderen;
   – na zich ervan verzekerd te hebben de sleutels of werktuigen die voor het onderhoud gebruikt werden, verwijderd te hebben.

8.2 STALLING VAN DE ACCU

Als de accu gedurende lange tijd niet wordt opgeladen, moet deze altijd in de schaduw, op een koele plaats en in een vochtvrije omgeving met een omgevingstemperatuur tussen 0~45°C worden bewaard.

BELANGRIJK *In geval van langdurig niet-gebruik, moet men de accu om de twee maanden opladen, om de duur ervan te verlengen.*

9. HANTERING EN TRANSPORT

Telkens wanneer de machine verplaatst, geheven, vervoerd of gekanteld moet worden, moet men:
– de machine stopzetten (par. 6.5);
– de veiligheidssleutel verwijderen;
– verzeker U ervan dat alle bewegende delen volledig stilstaan;
– stevige werkhandschoenen dragen;
– de machine vastnemen op punten waar u een stevige grip hebt, rekening houdend met het gewicht en de spreiding van het gewicht;
– een beroep doen op een toereikend aantal personen die het gewicht van de machine kunnen heffen, volgens de kenmerken van het transportmiddel of de plaats waar de machine opgenomen of opgesteld moet worden;
– u ervan te verzekeren dat de bewegingen van de machine geen schade of letsels veroorzaken.

Wanneer men de machine met een wagen of aanhangwagen vervoert, moet men:
1. opritten gebruiken met geschikte weerstand, breedte en lengte;
2. de snijgroep omlaag brengen;
3. de machine zo plaatsen dat ze geen gevaar veroorzaakt;
4. haar stevig aan het vervoermiddel bevestigen met koorden of kettingen om te vermijden dat ze kantelt.

10. ASSISTENTIE EN HERSTELLINGEN

Deze handleiding verstrekt alle gegevens die u nodig hebt om de machine te kunnen gebruiken en om er op de juiste manier eenvoudige onderhoudswerkzaamheden aan te kunnen verrichten, die de gebruiker zelf kan uitvoeren. Alle afstellingen en onderhoudshandelingen die niet beschreven zijn in deze handleiding moeten uitgevoerd worden door uw Verkoper of in een gespecialiseerd Centrum dat beschikt over de nodige kennis en uitrustingen om de werken correct uit te voeren, met respect voor het oorspronkelijk niveau van veiligheid van de machine.
Handelingen die in niet geschikte structuren of door onbekwame personen uitgevoerd werden, doen elke vorm van garantie en alle verplichtingen of aansprakelijkheid van de Fabrikant vervallen.

- Enkel de geautoriseerde dienstencentra mogen de herstellingen en onderhoudsingrepen in garantie uitvoeren.
- De geautoriseerde dienstencentra gebruiken enkel originele wisselstukken. De originele wisselstukken en toebehoren werden speciaal voor de machines ontwikkeld.
- Niet originele wisselstukken en toebehoren zijn niet goedgekeurd, het gebruik van niet originele wisselstukken en toebehoren leidt tot verval van de garantie.
- Men raadt aan de machine eens per jaar aan een geautoriseerd dienstcentrum toe te vertrouwen voor het onderhoud, assistentie en controle van de veiligheidsinrichtingen.

11. GARANTIEDEKKING

De garantiedekking is enkel bestemd voor de consumenten, d.w.z. niet professionele bedieners.
De garantie dekt alle kwaliteits- en fabricagefouten die tijdens de garantieperiode door uw Wederverkoper of door een gespecialiseerd Centrum vastgesteld worden.
De toepassing van de garantie is beperkt tot de herstelling of vervanging van het defect geachte onderdeel.
Men raadt aan de machine eens per jaar aan een geautoriseerd dienstencentrum toe te vertrouwen voor het onderhoud, assistentie en controle van de veiligheidsinrichtingen.
De toepassing van de garantie is ondergeschikt aan een regelmatig onderhoud van de machine.
De garantie geldt niet voor schade te wijten aan:
- Onvoldoende kennis van de vergezellende documentatie (Gebruiksaanwijzing).
- Professioneel gebruik.
- Achteloosheid, nalatigheid.
- Externe oorzaak (bliksem, stoten, aanwezigheid van vreemde voorwerpen in de machine) of incident.
- Onjuist of niet door de fabrikant toegestaan gebruik en montage.
- Gebrekkig onderhoud.
- Wijziging van de machine.

- Gebruik van niet originele wisselstukken (aanpasbare stukken).
- Gebruik van toebehoren dat niet door de fabrikant verschaft of goedgekeurd werd.

Deze garantie geldt bovendien niet voor:

- De onderhoudshandelingen (beschreven in de gebruiksaanwijzing).
- de normale slijtage van verbruiksmaterialen zoals de maai-inrichting, wielen, veiligheidsbouten en bedradingen;
- Normale slijtage.
- Esthetische slijtage van de machine wegens het gebruik.
- De steunen van de snij-inrichtingen.
- De eventueel bijkomende onkosten voor activering van de garantie, zoals de reiskosten tot bij de gebruiker, het vervoer van de machine naar de Wederverkoper, de huur van uitrustingen voor de vervanging of de oproep van een externe maatschappij voor alle onderhoudswerkzaamheden.

De gebruiker is beschermd door de nationale wetten van zijn eigen land. De gebruiker van de koper die voorzien zijn in de nationale wetten van zijn eigen land, zijn op geen enkele wijze beperkt door deze garantie.

12. IDENTIFICATIE PROBLEMEN

Mochten de problemen aanhouden na het toepassing van de bovengenoemde remedies, dan dient er contact te worden opgenomen met uw Verkoper.

PROBLEEM	MOGELIJKE OORZAAK	OPLOSSING
1. Wanneer de schakelaar wordt geactiveerd, wordt de motor niet gestart	Contactsleutel ontbreekt of niet correct geplaatst.	Plaats de sleutel (Afb. 16.A).
	Geen accu of accu niet correct geplaatst.	Open het luikje en controleer dat de accu juist geplaatst is (Afb. 23)
	Accu plat.	Controleer de ladingsstaat en herlaad de accu (par. 7.1.2).
	De machine wordt niet onmiddellijk gestart.	Houd de schakelaarbediening 2-3 seconden ingedrukt (Afb. 25).
	Ingreep van de thermische bescherming wegens oververhitting van de motor.	Wacht minstens 5 minuten en herstart dan de machine.
2. De motor loopt maar de maai-inrichting draait niet	Bevestiging van de snij-inrichting losgekomen.	Stop de motor onmiddellijk en verwijder de contactsleutel. Contacteer een dienstencentrum voor controle, vervangingen of herstellingen (par. 7.3).
3. De motor stopt tijdens het werk.	Accu niet correct geplaatst.	Open het luikje en controleer dat de accu juist geplaatst is (Afb. 23).
	Accu plat.	Controleer de ladingsstaat en herlaad de accu (par. 7.1.2).
	Verklemmingen die de rotatie van de snij-inrichting verhinderen.	Verwijder de veiligheidssleutel, doe werkhandschoenen aan en verwijder gras of resten die aanwezig zijn aan de onderkant van de machine en/of in het aflaatkanaal.
	Ingreep van de thermische bescherming wegens oververhitting van de motor.	Reinig de zuigroosters van de koellucht (par. 7.2.3). Wacht minstens 5 minuten en herstart dan de machine.
3. De motor stopt tijdens het werk.	Ingreep van de thermische bescherming wegens een te hoge stroomabsorptie te wijten aan: • Het maaien van te hoog gras. • Verklemmingen die de rotatie van de snij-inrichting verhinderen. • Te veel grasresten die zijn aangehecht aan de binnenkant van het chassis en in het aflaatkanaal.	• Een hogere maaihoogte in te stellen wanneer het gras hoger staat en een tweede maaibeurt uit te voeren op een lagere hoogte • Verwijder de verklemmingen (par. 7.2.2). • Reinig de machine (par. 7.2.1, 7.2.2, 7.2.3) Wacht minstens 5 minuten en herstart dan de machine.

4. Het gemaaide gras wordt niet meer opgevangen in de opvangzak.	De snij-inrichting heeft tegen een vreemd voorwerp gebotst en werd beschadigd.	Stop de motor onmiddellijk en verwijder de contactsleutel. Controleer de eventuele schade, en contacteer een Dienstencentrum voor de eventuele vervanging van de snij-inrichting (par. 7.3).
	De binnenzijde van het chassis is vuil.	Reinig de binnenzijde van het chassis om de evacuatie van het gras naar de opvangzak te vergemakkelijken (par. 7.2.2).
5. Het maaien verloopt moeizaam.	Het maaimechanisme is niet in goede staat.	Contacteer een dienstencentrum voor het bijslijpen en vervangen van het maaimechanisme.
6. Men hoort overdreven geluiden en/of trillingen tijdens het werk.	Bevestiging van het maaimechanisme losgekomen of maaimechanisme beschadigd.	Stop de motor onmiddellijk en verwijder de contactsleutel. Contacteer een dienstencentrum voor controle, vervangingen of herstellingen (par. 7.3).
7. Kleine autonomie van de accu.	Zware gebruiksconditie met grotere stroomabsorptie.	Optimaliseer het gebruik (par. 7.1.1).
	Accu niet voldoende voor de werkbehoeften.	Gebruik een tweede accu of een sterkere accu (par. 13.1).
8. De acculader laadt de accu niet op.	Accu niet correct geplaatst in de acculader.	Controleer of de accu correct geplaatst is (par. 7.1.2)
	Niet geschikte omgevingscondities.	Herlaad de accu in een omgeving met geschikte temperatuur (zie handleiding van de accu/acculader).
	Vuile contacten.	Reinig de contacten.
	Geen spanning aan de acculader.	Controleer of de stekker in het stopcontact steekt en of er spanning aanwezig is in het stopcontact.
	Defecte acculader.	Vervangen met een origineel wisselstuk.
		Indien het probleem aanhoudt, raadpleeg de handleiding van de accu / acculader.

13. OP AANVRAAG LEVERBARE ACCESSOIRES

13.1 ACCU'S

Er zijn accu's met verschillende vermogens beschikbaar, aangepast aan specifieke operationele vereisten (afb. 35). De lijst van de voor deze machine gehomologeerde accu's bevindt zich in de tabel 'Technische Gegevens'.

13.2 ACCULADER

Inrichting die gebruikt wordt voor het opladen van de accu (afb.36).

NO **ADVARSEL!: LES DENNE BRUKSANVISNINGEN NØYE FØR DU BRUKER MASKINEN. Må oppbevares til senere bruk.**

INNHOLDSFORTEGNELSE

14.

1. GENERELT 1
   - 1.1 Hvordan lese bruksanvisningen 1
   - 1.2 Referanser 1
2. SIKKERHETSBESTEMMELSER 1
   - 2.1 GENERELLE SIKKEHETSVARSLER FOR ELEKTRISKE VERKTØY 1
   - 2.2 GENERELLE SIKKERHETSADVARSLER FOR GRESSKLIPPERE 3
   - 2.3 VEDLIKEHOLD OG OPPBEVARING 3
   - 2.4 BATTERI/ batterilader 4
   - 2.5 Miljøvern 4
3. BLI KJENT MED MASKINEN 4
   - 3.1 Beskrivelse av maskinen og beregnet bruk 4
   - 3.2 Hovedkomponenter (Fig. 1) 5
   - 3.3 Identifikasjonsetikett(Fig. 1) 5
   - 3.4 Sikkerhetssymboler(Fig. 2). 5
4. MONTERING 5
   - 4.1 Utpakking (fig. 3) 6
   - 4.2 Montering av posen (Fig.4 ÷ 6) 6
   - 4.3 Montering av håndtaket (Fig.7÷15) 6
5. BETJENINGSUTSTYR 6
   - 5.1 Sikkerhetsnøkkel (Innretning for deaktivering) 6
   - 5.2 Kommandobryter 6
6. BRUK AV MASKINEN 6
   - 6.1 Forberedende operasjoner 6
   - 6.2 Sikkerhetskontroller 6
   - 6.3 Oppstart (Fig.22÷25) 6
   - 6.4 Arbeid (Fig.26) 7
   - 6.5 Stans (Fig.28) 7
   - 6.6 Etter bruk 7
7. VEDLIKEHOLD 7
   - 7.1 Batteri 7
   - 7.2 Rengjøring 7
   - 7.3 Klippeinnretning 8
8. OPPBEVARING 8
   - 8.1 Oppbevaring av maskinen 8
   - 8.2 Oppbevaring av batteriet 8
9. HÅNDTERING OG TRANSPORT 8
10. SERVICE OG REPARASJONER 8
11. GARANTIENS DEKNING 9
12. FEILSØKING 9
13. TILBEHØR PÅ FORESPØRSEL 10
    - 13.1 Batterier 10
    - 13.2 Batterilader 10

1. GENERELT

1.1 HVORDAN LESE BRUKSANVISNINGEN

Bruksanvisningen har noen avsnitt som inneholder spesielt viktig sikkerhets- eller driftsinformasjon. Disse avsnittene er uthevet på forskjellige måter, og har følgende betydning:

MERKNAD *eller* **VIKTIG** *presiserer og supplerer det som er forklart tidligere for å forhindre at maskinen ødelegges, eller at det oppstår skader.*

Symbolet ⚠ angir en fare. Hvis advarslene ikke overholdes kan dette medføre personskader eller skader på tredjeparter og/eller ødeleggelser.

De avsnittene som er merket med en firkant med stiplet grå ramme angir ekstrautstyr som ikke finnes på alle modellene som er dokumentert i denne bruksanvisningen. Kontroller om ekstrautstyret finnes på din modell.

Alle henvisningene til maskinens høyre og venstre side samt for- og bakside gjelder i forhold til brukerens arbeidsposisjon.

1.2 REFERANSER

1.2.1 Figurer

Figurene i disse bruksinstruksjonene er nummerert 1, 2, 3 og så videre.
Delene angitt på figurene er merket med bokstavene A, B, C, osv.
En henvisning til komponent C i figur 2 angis med teksten: “Se Fig. 2 C" eller ganske enkelt "(Fig. 2.C)”.
Figurene er veiledende. De faktiske delene kan være forskjellige fra de som er avbildet.

1.2.2 Overskrifter

Bruksanvisningen er oppdelt i kapitler og avsnitt. Overskriften til avsnitt "2.1 Opplæring" er en undertittel til "2. Sikkerhetsbestemmelser". Henvisningene til overskrifter eller avsnitt angis med forkortelsene kap. eller avsn. og deretter det gjeldende nummeret. Eksempel: "kap. 2" eller "avsn. 2.1”.

2. SIKKERHETSBESTEMMELSER

2.1 GENERELLE SIKKEHETSVARSLER FOR ELEKTRISKE VERKTØY

⚠ **ADVARSEL Les alle sikkerhetsmerknadene og alle instruksjonene. Manglende etterfølgelse av sikkerhetsmerknadene eller instruksjonene kan forårsake elektrisk støt, brann og/eller alvorlige skader.**

Ta vare på alle merknadene og instruksjonene for senere konsultasjon.

Begrepet «elektroverktøy» i advarslene refererer til det nettdrevne elektroverktøyet (kablet) eller det batteridrevne elektroverktøyet (batteridrevet).

1) Sikkerhet der hvor du arbeider

a) Hold arbeidsområdet rent og godt opplyst. *Mørke og rotete områder gjør at ulykker kan inntreffe oftere.*

b) Ikke bruk det elektriske apparatet i omgivelser med eksplosjonsfare, i nærheten av åpen ild, gass eller støv. *Elektriske verktøyer utvikler gnister som kan antenne støv eller damp.*

c) Hold barn og tilskuere på avstand når du bruker et elektrisk apparat. *Distraksjoner kan forårsake tap av kontroll.*

2) El-sikkerhet

a) Støpslene til elektroverktøyet må samsvare med kontakten. Støpselet må aldri endres på noen måte. Ikke bruk adapterstøpsel med jordet elektroverktøy. *Støpsler som ikke har blitt endret på og tilsvarende kontakter reduserer risikoen for elektrisk støt.*

b) Unngå kontakt med kroppen med jordede eller jordede overflater som rør, radiatorer, kjøkken og kjøleskap. *Det er økt risiko for elektrisk støt hvis kroppen er jordet.*

c) Ikke bruk gressklipperen under våte eller regnfulle forhold. *Dette kan øke risikoen for elektrisk støt.*

d) Ikke misbruk kabelen. Aldri bruk kabelen til å bære, trekke i eller koble fra elektroverktøyet. Hold kabelen unna varme, olje, skarpe kanter eller deler i bevegelse. *En skadet eller oppviklet kabel øker risikoen for elektrisk støt.*

e) Når du bruker et utendørs elektroverktøy, må du bruke en skjøteledning som er egnet for utendørs bruk. *Bruken av en kabel egnet for utendørs bruk reduserer risikoen for elektrisk støt.*

f) Hvis det er uunngåelig å bruke et elektroverktøy på et fuktig sted, må du bruke en RCD-beskyttet strømforsyning. *Bruken av en RCD reduserer risikoen for elektrisk støt.*

3) Personlig sikkerhet

a) Vær årvåken, kontroller det du er i ferd med å gjøre, og vis sunn fornuft når du bruker et elektrisk apparat. Ikke bruk elektroverktøyet når du er trøtt eller påvirket av narkotika, alkohol eller medisiner. *Et øyeblikks distraksjon mens du bruker et elektroverktøy kan forårsake alvorlige personskader.*

b) Bruk beskyttende klær. Ta alltid på vernebriller. *Bruk av beskyttelsesverktøy som støvmaske, sko med sklisikker såle, hjelm og øreklokker reduserer personlige skadevirkninger.*

c) Unngå å starte opp ved et uhell. Forviss deg om at verktøyet er avslått innen du setter inn batteriet, eller du griper fatt i eller transporterer det elektriske verktøyet. *Transport av et elektrisk verktøy med fingeren på bryteren eller montering av batteriet med bryteren i stillingen "ON" øker brannfaren.*

d) Fjern enhver nøkkel og ethvert reguleringsutstyr innen du tar det elektriske apparatet i bruk. *En nøkkel eller et redskap som forblir i kontakt med en roterende del kan forårsake personskader.*

e) Ikke mist likevekten. Vær alltid godt understøttet og i god likevekt. *Dette gir bedre kontroll over elektroverktøyet i uventede situasjoner.*

f) Kle seg i passende arbeidsklær. Ikke ta på vide klær eller smykker. Hold håret, klærne og hanskene på avstand fra de bevegelige delene. *Løse klær, smykker eller langt hår kan vikle seg inn i de bevegelige delene.*

g) Hvis utstyr skal kobles til støvavsug- og oppsamlingsutstyr, må du sørge for at de er tilkoblet og brukes på riktig måte. *Bruk av disse enhetene kan redusere risikoen knyttet til støv.*

h) Ikke la kjennskap til hyppig bruk av maskinen gjøre deg for trygg til å ignorere sikkerhetsprinsippene. *Uaktsom handling kan forårsake alvorlig personskade i en brøkdel av et sekund.*

4) Bruk og beskyttelse av det elektriske verktøyet

a) Ikke overbelast det elektriske apparatet. Bruk et elektrisk verktøy som passer til arbeidet. *Det elektriske verktøyet vil utføre arbeidet bedre og sikrere ved den hastigheten som det er laget for.*

b) Ikke bruk det elektriske apparatet dersom bryteren ikke er i stand til å starte eller stoppe det på vanlig måte. *Et elektrisk verktøy som ikke kan startes ved hjelp av bryteren er farlig og må repareres.*

c) Fjern akkumulatoren fra plassen sin før du foretar en hvilken som helst justering eller skifte av tilbehør, eller innen du setter det fra deg. *Disse forebyggende sikkerhetstiltakene reduserer risikoen for utilsiktet start av elektroverktøyet.*

d) Oppbevar et elektrisk apparat som ikke benyttes utilgjengelig for barn, og ikke la personer som ikke er kjent med det eller disse anvisningene få benytte det elektriske apparatet. *Elektrisk verktøy er farlige i hendene på ukyndige brukere.*

e) Pass på å vedlikeholde elektriske apparater. Kontroller at de bevegelige delene er på linje og at de beveger seg fritt, at ingen deler er ødelagt, og at det ikke er andre forhold som kan påvirke det elektriske verktøyets virkemåte. Dersom det elektriske apparatet er skadet, må det repareres før bruk. *Mange ulykker skyldes manglende vedlikehold.*

f) Hold skjæreelementet skarpt og rent. *Et egnet vedlikehold av skjæreelementene, med godt slipte blader, gjør at disse er mindre utsatt for å sette seg fast og lettere å kontrollere.*

g) Bruk elektroverktøyet og dets tilbehør i samsvar med instruksjonene som er gitt, idet det tas hensyn til arbeidsforholdene og typen arbeid som skal utføres. *Bruk av elektroverktøyet til operasjoner som forskjellig fra forutsett bruk kan forårsake farlige situasjoner.*

h) Hold håndtakene tørre, rene og fri for olje og fett. *De glatte håndtakene tillater ikke sikker håndtering og kontroll av verktøyet i uventede situasjoner.*

5) Bruk og forhåndsregler for bruk av batteridrevede verktøy

a) Lad kun med lader spesifisert av produsenten. *En lader som er egnet for en type batterigruppe kan generere brannfare hvis den brukes ved en annen type batterigruppe.*

b) Bruk elektrisk verktøy kun med spesifikke stabile batterigruppe typer. *Bruk av en annen type batterigrupper kan forårsake fare for skader og brann*.

c) Når batterigruppen ikke er i bruk, må den holdes unna andre metallobjekter som binders, mynter, nøkler, spiker, skruer eller andre små metalliske ting som kan skape en kobling mellom de to terminalene.

Kortslutning ved batteriterminalene kan forårsake brannskader eller brann.

d) Hvis batteriet er i dårlig stand, kan det lekke væske: unngå enhver kontakt med batteriet. Hvis man kommer i utilsiktet kontakt med batteriet, må man umiddelbart skylle med vann. Hvis væsken kommer i kontakt med øynene, må man umiddelbart oppsøke legehjelp. *Væsken som lekker fra batteriet kan forårsake hudirritasjon eller forbrenning*.

e) Ikke bruk en skadet eller modifisert batteripakke eller instrument. *Skadede eller modifiserte batterier kan utvise uforutsigbar oppførsel som kan føre til brann, eksplosjon eller fare for personskade*.

f) Ikke utsett en batteripakke for brann eller for høye temperaturer. *Eksponering for brann eller temperaturer over 130 °C kan forårsake eksplosjoner. MERK. Temperaturen "130 °C" kan erstattes av temperaturen "265 °F".*

g) Følg alle ladeinstruksjoner og ikke lad batteriet utenfor temperaturområdet som er angitt i instruksjonene. *Feil lading eller ved temperaturer utenfor det angitte området kan skade batteriet og øke brannfaren*.

6) Assistanse

a) La det elektriske apparatet bli reparert av kvalifisert personell, og bruk kun originale reservedeler. *Dette gjør at det elektriske verktøyets sikkerhet opprettholdes.*

b) Reparer aldri ødelagte batterier. *Vedlikehold av batteriene bør kun utføres av produsenten eller godkjente tjenesteleverandører.*

2.2 GENERELLE SIKKERHETSADVARSLER FOR GRESSKLIPPERE

a) Ikke bruk gressklipperen under ugunstige værforhold, spesielt når det er fare for lynnedslag. *Dette reduserer risikoen for å bli truffet av lynet.*

b) Kontroller nøye området der gressklipperen skal brukes for å se om noen ville dyr oppholder seg der. *Ville dyr kan bli skadet av gressklipperen når den er i bruk.*

c) Inspiser området der gressklipperen skal brukes, og fjern alle steiner, pinner, ledninger, bein og andre fremmedlegemer. *Gjenstander som kastes kan føre til personskade.*

d) Kontroller alltid at bladet og knivbladenheten er slitt eller skadet før du bruker gressklipperen. *Slitte eller skadde deler øker risikoen for skade*.

f) Kontroller ofte oppsamlingsposen for tegn på slitasje eller forringelse. *Slitt eller skadet gressoppsamlingspose kan øke risikoen for personskade.*

g) Hold vernene på plass. Skjermene må være funksjonelle og riktig montert. *En løs, skadet eller funksjonsfeil vakt kan forårsake personskader.*

h) Hold alle kjøleluftinntak fri for rusk. *Blokkerte luftventiler og rusk kan føre til overoppheting eller brannfare.*

i) bruk alltid sklisikkert og beskyttende fottøy når du bruker gressklipperen. Ikke bruk gressklipperen med bare føtter eller åpne sandaler. *Dette reduserer faren for fotskader ved kontakt med det bevegelige bladet.*

j) Bruk alltid langbukser når du bruker gressklipperen. *Eksponert hud øker sannsynligheten for skade fra gjenstander som slynges ut.*

k) Ikke bruk gressklipperen på vått gress. Gå, aldri løp. *Dette reduserer risikoen for å skli og falle, noe som kan føre til personskade.*

l) Ikke bruk gressklipperen i bratte skråninger. *Dette reduserer risikoen for tap av kontroll, glidning og fall, noe som kan forårsake personskade.*

m) Når du arbeider i skråninger, vær alltid oppmerksom på trinnet ditt, arbeid alltid over bakken, aldri i oppoverbakke eller nedoverbakke, og vær svært forsiktig når du skifter retning. *Dette reduserer risikoen for tap av kontroll, glidning og fall, noe som kan forårsake personskade.*

n) Vær svært forsiktig når du rygger eller drar klipperen mot deg. Vær alltid oppmerksom på omgivelsene dine. *Dette reduserer risikoen for å snuble mens du bruker gressklipperen.*

q) Ikke berør blader og andre farlige bevegelige deler mens de fortsatt er i bevegelse. *Dette reduserer risikoen for skade fra bevegelige deler.*

r)) Når du fjerner fastkjørt materiale eller rengjør gressklipperen, må du kontrollere at alle strømbryterne er slått av og at batteriet er koblet fra. *Uventet bruk av gressklipperen kan føre til alvorlig personskade*..

2.3 VEDLIKEHOLD OG OPPBEVARING

⚠ Koble maskinen fra strømnettet og les instruksjonene før du starter rengjøring eller vedlikeholdsarbeid. Bruk egnede klær og arbeidshansker i alle situasjoner hvor hendene utsettes for risiko.

⚠ Maskinen må aldri brukes med slitte eller ødelagte deler. Ødelagte eller slitte deler skal byttes ut og aldri repareres. Bruk kun originale reservedeler. Bruk av uoriginale og/eller feil monterte reservedeler setter maskinens sikkerhet i fare, kan forårsake ulykker eller personskader, og hever produsenten for enhver forpliktelse og ethvert ansvar.

VIKTIG *Alle vedlikeholdsinngrep og reguleringer som ikke er beskrevet i denne håndboken, skal utføres av forhandleren eller av et spesialverksted som har den nødvendige kompetansen og utstyret, slik at arbeidet utføres korrekt og maskinens opprinnelige sikkerhetsnivå opprettholdes. Inngrep som utføres ved uegnede verksteder eller av ukvalifiserte personer vil medføre at alle garantier opphører, samt at produsenten fritas fra enhver forpliktelse og ansvar.*

1. Etter hver bruk kobler du maskinen fra strømforsyningen og kontrollerer om det er skader.
2. Hold bolter, skruer og mutrer trukket godt til, for å være sikker på at maskinen alltid er sikkert å bruke. Jevnlig vedlikehold er et vesentlig sikkerhetskrav og nødvendig for at maskinens ytelse alltid skal være på topp.
3. Kontrollere regelmessig at skruene i klipperedskapet er korrekt tilstrammet.
4. Bruk arbeidshansker når du må manøvrere klipperedskapet og demontere eller montere det.
5. Sørg for at klippeenheten balanseres når den slipes. Alle inngrep på klipperedskapet (demontering, sliping, balansering, montering og/eller utskifting) er arbeid som krever spesifikke kunnskaper og spesielt verktøy. Av sikkerhetsgrunner skal derfor slike inngrep alltid utføres på et spesialverksted.
6. Under justeringer av maskinen må du passe på og unngå å klemme fingrene mellom klippeenheten i bevegelse og maskinens faste deler.
7. Ikke ta på klippeenheten før maskinen er koblet helt fra stikkontakten og klippeenheten har stoppet helt.

Under inngrep på klippeenheten må du passe på at den ikke beveger seg, selv om maskinen er koblet fra strømmen.

8. Kontroller ofte vernet for sideutkast eller vernet for utkast bak og oppsamleren for slitasje eller forringelse. Bytt dem ut hvis de er ødelagte.
9. Skift ut merkelappene med anvisninger og advarsler hvis de er ødelagte.
10. Oppbevar maskinen utilgjengelig for barn.
11. La motoren få tid til å avkjøle seg før du setter den innendørs.
12. Hold gressklipperen, spesielt motoren, fri for gressrester, løv eller overflødig fett for å redusere risikoen for brann. Tøm alltid oppsamleren. Beholdere med klippeavfallet må ikke oppbevares innendørs.

2.4 BATTERI/ BATTERILADER

⚠ ADVARSEL

De følgende sikkerhetsreglene kommer i tillegg til sikkerhetsforskriftene i batteriets og batteriladerens bruksanvisning.

- Bruk kun batteriladere anbefalt av produsenten for å lade batteriene. En uegnet batterilader kan føre til elektrisk støt, overoppheting og lekkasje av batterivæske.
- Bruk kun spesifikke batterier beregnet for verktøyet. Bruk av andre batterier kan medføre personskader og brannfare.
- Hold det ubenyttede batteriet på avstand fra binders, mynter, nøkler, stifter, skruer og andre små metallgjenstander som kan kortslutte kontaktene. Kortslutning mellom batterikontaktene kan medføre antennelse eller brann.
- Bruk ikke batteriladeren i omgivelser med lettantennelige damper, væsker eller på lettantennelige overflater som papir, stoff osv. Batteriladeren blir varm under oppladingen, og det kan oppstå brann.
- Under transport av akkumulatorene må ikke kontaktene kobles til hverandre, og ikke bruk metallbeholderen til transporten.

2.5 MILJØVERN

Miljøvern må være et relevant og prioritert aspekt ved bruk av maskinen, til fordel for den siviliserte sameksistens og miljøet vi lever i.

- Unngå å forstyrre nabolaget. Bruk alltid maskinen til fornuftige tider (- ikke tidlig på morgenen, eller sent på kvelden/natten, hvor nabolaget kan forstyrres).
- Under arbeidet avgis en viss oljemengde (nødvendig for å smøre kjedet) i omgivelsene. Bruk derfor kun biologisk nedbrytbare oljer egnet for denne typen bruk. Bruk av mineral- eller motoroljer forårsaker alvorlige miljøskader.
- Følg nøye de kommunale bestemmelsene for kasting av emballasje, defekte deler eller deler som er sterkt forurensende. Dette avfallet må ikke kastes med husholdningsavfallet, men kildesorteres og kastes i konteinerne for resirkulering.
- Følg nøye de kommunale bestemmelsene for kasting av avfallsmateriale.
- Når maskinen ikke skal brukes lenger, må den ikke kastes i naturen, men leveres inn til et innsamlingssenter i henhold til gjeldende kommunale bestemmelser.

Ikke kast elektrisk verktøy i husholdningsavfallet. I henhold til direktiv 2012/19/EU om elektrisk og elektronisk avfall, og gjeldende nasjonale lover, skal brukt elektrisk verktøy leveres inn til mottak for et øko-kompatibelt gjenbruk. Hvis de elektriske verktøyene kastes på søppelfyllingen eller graves ned i jorden, kan de giftige stoffene nå grunnvannet og komme inn i næringskjeden og være til skade både for helsen og velferden. Kontakt renholdsverket eller din forhandler for ytterligere opplysninger om avhending av produktet.

Ved endt levetid må batteriene avhendes i henhold til gjeldende miljøbestemmelser. Batteriet inneholder materialer som er farlige for folk og miljø. Batteriet må fjernes og avhendes separat ved et mottak for batterier med litiumsioner.

Kildesortering av brukte produkter og emballasje tillater resirkulering og gjenbruk av materialene. Gjenbruk av resirkulerte materialer hindrer miljøforurensning og reduserer behovet for råvarer.

3. BLI KJENT MED MASKINEN

3.1 BESKRIVELSE AV MASKINEN OG BEREGNET BRUK

Denne gressklipperen styres av gående fører.
Maskinen består hovedsakelig av en motor som driver en klippeinnretning under et deksel. Maskinen er utstyrt med hjul og et styre.
Brukeren kan føre maskinen og bruke hovedkontrollene mens han/hun hele tiden står bak styret og dermed på en sikker avstand fra klippeinnretningen.
Når brukeren forlater maskinen, stanser motoren og klippeinnretningen innen et par sekunder.

3.1.1 Tilsiktet bruk

Denne maskinen er utviklet og laget for klipping av gresset i hager og på gressbevokste områder, utført med tilstedeværelse av en operatør til fots.
Maskinen kan utføre følgende:

1. Klippe gresset og samle det i oppsamlingsposen.

3.1.2 Feil bruk

Enhver annen bruk, som er forskjellig fra det som er nevnt ovenfor, kan vise seg å være farlig og forårsake skader hos folk og/eller ting.
Feil bruk omfatter, men er ikke begrenset til, følgende:

- Transportere andre personer, barn eller dyr på maskinen, som kan forårsake alvorlige skader eller sette en sikker kjøring på spill.
- Bli fraktet av maskinen.
- Bruk av maskinen til å slepe eller skyve last.
- Bruk av klippeinnretningen på gressfrie strekninger.
- Bruk av maskinen til oppsamling av løv eller avfall.
- Bruk av maskinen til klipping av hekker eller vegetasjon som ikke er gress.
- Bruk av maskinen sammen med flere personer.

VIKTIG *Feil bruk av maskinen fører til at garantien bortfaller og produsenten fritas fra alt ansvar, dermed er det*

brukeren som må betale kostnadene som følge av skader både egne skader og skader på tredjepersoner.

3.1.3 Brukergruppe

Denne maskinen er beregnet på forbrukere, det vil si ikke-profesjonelle brukere.
Maskinen er ment til hobbybruk.

VIKTIG *Maskinen må kun brukes av en person.*

3.2 HOVEDKOMPONENTER (Fig. 1)

A. **Chassis:** dekselet som holder på plass den roterende klippeinnretningen.

B. **Motor:** leverer bevegelsen av klippeenheten.

C. **Klippeinnretning:** elementet som klipper gress.

D. **Vern for bakre tømming:** dette er et sikkerhetsvern som forhindrer at eventuelle gjenstander som samles opp av klippeenheten kastes langt vekk fra maskinen.

E. **Oppsamlingspose:**i tillegg til funksjonen som samler opp gresset som klippes, er den et sikkerhetselement som forhindrer at gjenstander som samles opp av klippeinnretningene kastes langt vekk fra maskinen

F. **Håndtak:** dette er operatørens arbeidsposisjon. Håndtakets lengde sørger for at operatøren alltid opprettholder sikker avstand til den roterende enheten.

G. **Kommandobryteren:** starter/stopper motoren og samtidig kobler til/kobler ut klippeinnretningen.

H. **Luke som gir tilgang til batterirommet**

I. **Sikkerhetsnøkkel (Innretning for deaktivering):** Nøkkelen aktiverer / deaktiverer maskinens elektriske krets.

J. **Batteri** *(dersom det ikke leveres sammen med maskinen, se kap. 13 "tilbehør etter forespørsel"):* tilfører energi for start av motoren; Egenskapene og bruksreglene er beskrevet i en egen bruksanvisning.

K. **Batterilader***(hvis denne ikke leveres med maskinen, se kap.13 "tilbehør på etterspørsel"):* enhet som benyttes for å lade batteriet.

3.3 IDENTIFIKASJONSETIKETT(Fig. 1)

1. Lydeffektnivå.
2. Samsvarsmerke EU.
3. Produksjonsår.
4. Maskintype.
5. Serienummer.
6. Produsentens navn og adresse.
7. Artikkelnummer.
8. Motorens maks. driftshastighet.
9. Vekt i kg.
10. Matespenning.
11. Elektrisk beskyttelsesgrad.
12. Nominell effekt.

VIKTIG *Opplysningene på produktets identifikasjonsetikett må oppgis ved henvendelse til et autorisert verksted.*

VIKTIG *Eksempelet på samsvarserklæringen finnes helt bak i bruksanvisningen.*

3.4 SIKKERHETSSYMBOLER(Fig. 2).

På maskinen finnes ulike symboler.
Symbolenes betydning:

Advarsel. Les bruksanvisningen før maskinen tas i bruk.

Fare! Risiko for utslynging av gjenstander. Pass på at uvedkommende ikke oppholder seg i området under arbeidet.

Vær oppmerksom på at klippeinnretningen er skarp. Stikk aldri hender eller føtter inn i klippeinnretningens ramme. Klippeinnretningen fortsetter å rotere også etter at motoren er slått av. Ta ut batteriet før du utfører noen kontroller, rengjøring eller vedlikehold/justeringer på maskinen.

Kun for elektriske gressklippere med strømtilførsel.

Kun for elektriske gressklippere med strømtilførsel.

VIKTIG *Klistremerker som er ødelagt eller uleselig må skiftes. Be om nye klistremerker hos et autorisert servicesenter.*

4. MONTERING

⚠ ***Sikkerhetsbestemmelsene som skal følges er beskrevet i kap. 2. Disse bestemmelsene må nøye overholdes for å unngå alvorlig risiko eller farer.***

Av hensyn til oppbevaring og transport er noen av maskinens deler ikke montert i fabrikken, men må monteres av kunden i henhold til instruksjonene, etter å ha fjernet emballasjen.

⚠ ***Utpakking og fullføring av monteringen må foretas på en jevn og solid overflate, med god nok plass til å flytte maskinen og emballasjen. Bruk alltid egnet utstyr. Bruk ikke maskinen før alle indikasjoner i avsnittet "MONTERING" har blitt fullført.***

⚠ ***Før du utfører monteringen, må du kontrollere at batteriet ikke sitter på plass.***

4.1 UTPAKKING (fig. 3)

4.2 MONTERING AV POSEN (Fig.4 ÷ 6)

4.3 MONTERING AV HÅNDTAKET (Fig.7÷15)

5. BETJENINGSUTSTYR

5.1 SIKKERHETSNØKKEL (INNRETNING FOR DEAKTIVERING)

Nøkkelen (Fig.16.A), plassert inne i batterirommet, aktiverer og deaktiverer maskinens elektriske krets.
Når nøkkelen fjernes, deaktiveres den elektriske kretsen fullstendig for å forhindre at maskinen brukes ukontrollert.

VIKTIG *Fjern sikkerhetsnøkkelen når maskinen ikke er i bruk, eller blir stående ubevoktet.*

5.2 KOMMANDOBRYTER

Kommandobryteren (Fig.17.A, Fig.17.A.1) starter/stopper motoren og samtidig kobler til/kobler ut klippeinnretningen. Posisjonene som indikeres svarer til:

Start. For å starte, trykk på sikkerhetsknappen (fig. 17.A.1), dra i spaken (fig. 17.A).

Innkobling av klippeinnretningen. Start av motoren vil også samtidig føre til innkobling av klippeenheten.

Stans. Motoren stanser automatisk når spaken slippes (Fig. 17.A).

6. BRUK AV MASKINEN

⚠ ***Sikkerhetsbestemmelsene som skal følges er beskrevet i kap. 2. Disse bestemmelsene må nøye overholdes for å unngå alvorlig risiko eller farer.***

6.1 FORBEREDENDE OPERASJONER

Kontroller at sikkerhetsnøkkelen ikke sitter i nøkkelhullet.

Sett maskinen i horisontal posisjon og godt plantet på bakken;

⚠ ***Dette skal gjøres når klippeinnretningen står stille.***

6.1.1 Kontroll av batteriets ladetilstand (Fig.18)

6.1.2 Klargjøring for klipping og oppsamling av gresset i oppsamlingsposen(Fig.19)

6.1.3 Regulering av klippehøyden (Fig.20÷21)

6.1.4 Regulering av høyden / håndtakets stilling (Fig.15)

6.2 SIKKERHETSKONTROLLER

⚠ ***Sikkerhetskontrollene skal alltid utføres før bruk.***

6.2.1 Generelle sikkerhetskontroller

Tema	Resultat
Håndtak	Rene, tørre.
Håndtak	Festet på riktig og skikkelig måte til maskinen.
Klippeinnretning	Ren, ikke skadet eller slitt, hel, skarp.
Vern for utkast bak; oppsamlingspose	Hele. Ingen skade. Montert riktig. Skift de ut dersom de er skadet.
Kommandobryter	Gasspaken må kunne beveges fritt og utvungent, og idet den slippes må den hurtig og automatisk vende tilbake til nøytral posisjon.
Batteri	Ingen skade på forpakningen, ingen væskelekkasje.
Skruer på maskinen og klippeinnretningen	Godt festet (ikke løsnet). Ikke skadet eller slitt.
Kjøleluftpassasjer	Ikke tilstoppet
Maskin	Ingen tegn til skader eller slitasje. Ingen unormale vibrasjoner. Ingen unormale lyder.

Handling	Resultat
1. Start maskinen (avsnitt 6.3). **2.** Slipp kommandobryteren (Fig.26).	**1.** Klippeinnretningen skal nå bevege seg. **2.** Sikkerhetsspaken må kunne beveges fritt og utvungent, og idet den slippes må den hurtig og automatisk vende tilbake til nøytral posisjon som fastsetter stans av klippeenheten

⚠ ***Hvis noen av resultatene avviker fra det som er angitt i tabellene, må du ikke bruke maskinen! Kontakt et servicesenter for nødvendige kontroller og reparasjon.***

6.3 OPPSTART (Fig.22÷25)

MERK *Start maskinen på et flatt underlag, uten hindringer eller høyt gress.*

⚠ ***Start av motoren vil også samtidig føre til innkobling av klippeenheten.***

6.4 ARBEID (Fig.26)

VIKTIG *Hvis motoren stopper under arbeidet på grunn av overoppheting, må du vente i ca. 5 minutter før du kan starte den igjen.*

6.4.1 Klipping av gresset (Fig.27)

MERK *Tilpass framdriftshastigheten og klippehøyden til plenens tilstand (høyde, tykkelse og gressets fuktighet) og mengden gress som fjernes.*

6.4.2 Tømming av oppsamlingsposen (Fig.28÷,29)

6.5 STANS (Fig.28)

⚠ ***Klippeinnretningen fortsetter å rotere i et par sekunder selv etter at den frakoblet, eller etter at motoren er slått av.***

VIKTIG *Stopp alltid maskinen.*

- *Når du flytter maskinen fra et arbeidsområde til et annet.*
- *Når du krysser områder med annet enn gressdekke.*
- *Hver gang du må kjøre over en hindring.*
- *Før regulering av klippehøyden.*
- *Hver gang man fjerner eller setter på oppsamlingsposen igjen.*

6.6 ETTER BRUK

1. Åpne luken og ta ut sikkerhetsnøkkelen.
2. Ta ut batteriet og sett det til lading (avsnitt 7.2.3).
3. la motoren kjøle seg ned før maskinen settes bort til oppbevaring.
4. Utfør rengjøringen (avsnitt 7.3).
5. Kontroller at ingen deler har løsnet eller er skadet. Bytt eventuelt ut ødelagte komponenter, stram skruer eller bolter som har løsnet eller kontakt et autorisert servicesenter.
6. Kontroll av eventuelle skader som finnes på maskinen. Kontakt eventuelt et autorisert servicesenter.

VIKTIG *Fjern sikkerhetsnøkkelen når maskinen ikke er i bruk, eller blir stående ubevoktet.*

7. VEDLIKEHOLD

⚠ ***Sikkerhetsbestemmelsene som skal følges er beskrevet i kap. 2. Disse bestemmelsene må nøye overholdes for å unngå alvorlig risiko eller farer.***

⚠ ***Før du utfører enhver kontroll, rengjøring eller vedlikehold/innstilling av maskinen:***

- ***Stopp maskinen.***
- ***Ta ut sikkerhetsnøkkelen (la den aldri stå i eller være tilgjengelig for barn eller uvedkommende).***
- ***Fjern batteriet.***
- ***Forsikre deg om at alle bevegelige deler har stoppet helt.***
- ***Kjøl ned motoren før maskinen settes bort til oppbevaring.***
- ***Bruk egnede klær, og arbeidshansker i alle situasjoner hvor hendene utsettes for risiko.***
- ***Les bruksanvisningen som følger med.***

7.1 BATTERI

7.1.1 Batteriets autonomi

Batteriets autonomi (og dermed gressoverflaten som kan klippes før opplading) avhenger hovedsakelig av:

a. Miljøfaktorer som fører til økt energiforbruk:

– Klipping av tett, høyt og fuktig gress.

b. Maskinens klippevidde: jo større bredde, desto større energibehov.

c. Brukerens oppførsel, som bør unngå:

– Hyppige av- og påslåinger mens arbeidet pågår.
– En klippehøyde som er for lav i forhold til gressets tilstand.
– En fremdriftshastighet som er for høy i forhold til gressmengden som skal klippes.

MERK *Under bruk er batteriet beskyttet mot total utlading med en verneinnretning som slår av maskinen og stopper funksjonen.*

Gjør følgende for å optimere batteriets autonomi:
– Klipp gresset når plenen er tørr.
– Klipp gresset ofte slik at det ikke blir for høyt.
– Still inn en større klippehøyde når gresset er veldig høyt, og klipp en andre gang med en lavere klippehøyde.

Gjør følgende hvis du ønsker å bruke maskinen til lenger arbeidsøkter enn hva som er mulig for et standardbatteri:
– Kjøp et andre standardbatteri slik at du umiddelbart kan bytte ut det utladete batteriet uten å måtte avbryte arbeidet.
– Kjøp et batteri som har en større autonomi enn et standardbatteri (avsnitt 13.2).

7.1.2 Fjerning og opplading av batteriet (Fig.30÷32)

MERK *Batteriet er utstyrt med en verneinnretning som hindrer lading hvis romtemperaturen ikke er mellom 0 og +40 °C.*

MERK *Batteriet kan lades når som helst, også delvis, uten fare for at det skades.*

7.2 RENGJØRING

Etter bruk må maskinen rengjøres som beskrevet nedenfor.

7.2.1 Rengjøring av maskinen

- Ikke bruk vannsprut, og unngå å væte motoren og elektriske deler.
- Ikke bruk sterke væsker for rengjøring av chassiset.
- Hold gressklipperen, spesielt motoren, fri for gressrester, løv eller overflødig fett for å redusere risikoen for brann.

7.2.2 Rengjøring av klippeaggregatet

VIKTIG *Vipp maskinen på siden, mens man forsikrer seg om at maskinen er stabil før man utfører enhver type inngrep.*

Fjern gressrester og søle som har samlet seg inni chassiset etter hver bruk for å unngå at dette tørker og gjør det vanskelig å starte opp igjen neste gang.

7.2.3 Renhold av gittrene for innsuging av luften for nedkjøling

For å unngå overoppheting og skader på motoren eller batteriet må gittrene for innsuging av luften for nedkjøling holdes rene og frie for skitt.

Gå frem på følgende måte:
1. Vipp maskinen på siden, mens du forsikrer deg om at maskinen er stabil.
2. Blås med komprimert luft igjennom åpningene til gittrene for innsuging av luften for nedkjøling (fig 34).

7.2.4 Rengjøring av sekken

1. Tøm oppsamlingsposen;
2. Rist den for å fjerne alle rester av gress og jord;
3. vask den, skyll den og legg den på en måte som fremmer rask tørking.

7.3 KLIPPEINNRETNING

En uskarp klippeinnretning river bort gresset og gir en gul plen.

⚠ ***Ikke ta på klippeinnretningen før tenningsnøkkelen er tatt ut og klippeinnretningen har stoppet helt. Vær oppmerksom på at klippeinnretningen kan bevege seg, selv om nøkkelen har blitt tatt ut.***

⚠ ***Alle oppgaver med klippeinnretningene (demontering, sliping, balansering, ny montering og/eller bytting) er krevende arbeid som forutsetter spesialkompetanse, foruten bruk av særskilt utstyr Av sikkerhetsmessige årsaker skal derfor disse alltid utføres ved et spesialverksted.***

⚠ ***Skift alltid ut klippeinnretningen hvis den er skadet, skreiv eller slitt, sammen med skruene som følger med, for slik å opprettholde balanseringen.***

VIKTIG *Bruk alltid originale klippeinnretninger, ved å gjengi koden som indikeres i tabellen "Tekniske Data".*

På grunn av produktutvikling kan ovennevnte klippeinnretninger med tiden blir erstattet av andre med tilsvarende egenskaper for kompatibilitet og sikker funksjon.

8. OPPBEVARING

8.1 OPPBEVARING AV MASKINEN

⚠ ***Sett maskinen i vannrett stilling og godt plassert på bakken. Sett ikke maskinen i loddrett stilling.***

Når maskinen skal lagres:
1. Kjøl ned motoren
2. Ta ut sikkerhetsnøkkelen.
3. Ta ut batteriet og sett det til lading (avsnitt 7.2.2).
4. Rengjør maskinen (avsnitt 7.3).
5. Maskinen må lagres:
   - på et tørt sted;
   - beskyttet mot dårlig vær;
   - helst tildekket med en lerretsduk;
   - utilgjengelig for barn;
   - Pass på å fjerne nøkler eller verktøy som er blitt brukt ved vedlikeholdet.

8.2 OPPBEVARING AV BATTERIET

Ved lange perioder uten at batteriet lades må batteriet oppbevares på et skyggefylt og kjølig sted uten fuktighet, og ved en romtemperatur på mellom 0~45 °C.

VIKTIG *Ved lange perioder uten bruk må batteriet lades hver andre måned for å forlenge levetiden.*

9. HÅNDTERING OG TRANSPORT

Hver gang maskinen skal flyttes, løftes, transporteres eller vippes, må du:
- stopp maskinen (avsnitt 6.5);
- ta ut sikkerhetsnøkkelen;
- Forsikre deg om at alle bevegelige deler har stoppet helt.
- Bruk kraftige arbeidshansker
- holde maskinen fast i punkter hvor du har et sikkert grep. Ta hensyn til vekten og vektfordelingen;
- få hjelp av et tilstrekkelig antall personer, gitt maskinens vekt og transportmiddelets egenskaper, samt stedene der den skal settes og flyttes fra;
- passe på at ingen personer eller gjenstander blir skadet under manøvreringen av maskinen.

Gjør følgende ved transport av maskinen på et kjøretøy eller tilhenger:
1. Bruk tilstrekkelig kraftige, brede og lange lasteramper
2. Senk klippeenheten.
3. plasser maskinen slik at den ikke utgjør en fare for noen;
4. fest den omhyggelig til transportmidlet med tau eller kjettinger for å unngå at den velter.

10. SERVICE OG REPARASJONER

Denne bruksanvisningen gir alle nødvendige indikasjoner for å kjøre maskinen, samt informasjon om korrekt vedlikehold som kan utføres av brukeren. Alle

vedlikeholds- og justeringsinngrep som ikke er beskrevet i bruksanvisningen, må foretas hos forhandleren eller ved et spesialverksted.
Inngrep utført ved uegnede verksteder eller av ukvalifiserte personer, fører til bortfall av garantien og hever produsenten for enhver forpliktelse og ethvert ansvar.

- Uoriginale reservedeler og tilbehør er ikke godkjent; Bruk av ikke originale reservedeler og tilbehør setter sikkerheten i fare og hever produsenten for enhver forpliktelse og ethvert ansvar.
- Originale reservedeler leveres av serviceverksteder og autoriserte forhandlere.

11. GARANTIENS DEKNING

Garantivilkårene gjelder kun for forbrukere, det vil si brukere som ikke er profesjonelle fagfolk.
Garantien dekker alle defekter ved materialer og fabrikasjon som måtte oppstå i løpet av garantiperioden og som har blitt godkjent av Forhandleren fin eller et spesialisert servicesenter.
Garantiens utstrekning begrenser seg til reparasjon og utskiftning av den defekte komponenten.
Det anbefales å levere maskinen inn til et autorisert serviceverksted for vedlikehold, assistanse og kontroll av sikkerhetsanordningene en gang i året.
Garantiens utstrekning er underordnet regelmessig vedlikehold av maskinen.
Garantien dekker ikke feil som følger av:

- Manglende kjennskap til vedlagt dokumentasjon (Instruksjonshåndbok).
- Profesjonell bruk.
- Uoppmerksomhet, forsømmelse.
- Eksterne årsaker (lynnedslag, støt, forekomsten av fremmedlegemer inne i maskinen) eller ulykker.
- Uegnet bruk og montering eller som ikke er tillatt av produsenten.
- Dårlig vedlikehold.
- Endring av maskinen.
- Bruk av uoriginale reservedeler (tilpassede deler).
- Bruk av utstyr som ikke følger med, eller som ikke er godkjent av produsenten.

Dessuten dekker garantien ikke:

- Vedlikeholdsoperasjonene (beskrevet i instruksjonshåndboken).
- Normal slitasje av forbruksmaterialer som klippeenheter, hjul, sikkerhetsbolter og ledninger.
- Normal slitasje.
- Estetisk forringelse av maskinen på grunn av bruk.
- Støttene ved klippeinnretningene.
- Tilleggskostnader som eventuelt knyttes til garanti, slik som overføring til brukeren, transport av maskinen til Forhandler, leie av erstatningsutstyr eller innleie av et eksternt firma for alle vedlikeholdsarbeidene.

Kjøperen er beskyttet av gjeldende nasjonale lover. Kjøperens lovfestede nasjonale rettigheter kan ikke på noen måte begrenses av denne garantien.

12. FEILSØKING

Hvis problemene vedvarer etter at du har utført disse utbedringsforslagene, må du ta kontakt med forhandleren.

PROBLEM	MULIG ÅRSAK	LØSNING
1. Motoren starter ikke når man bruker bryteren	Sikkerhetsnøkkelen mangler eller er ikke satt riktig inn.	Sett inn nøkkelen (Fig. 16.A).
	Batteriet mangler eller er ikke satt riktig inn.	Åpne luken og kontroller at batteriet er satt skikkelig på plass. (Fig. 23)
	Batteriet er utladet.	Kontroller ladestatus og lad opp batteriet (avsnitt 7.1.2).
	Motoren starter ikke øyeblikkelig.	Hold bryterkommandoen inne i 2-3 sekunder (Fig. 25).
	Temperatursikringen har slått ut fordi motoren er overopphetet.	Vent i minst 5 minutter og start maskinen igjen.
2. Motoren er i bevegelse men klippeenheten roterer ikke	Klippeinnretningen har løsnet.	Stopp motoren med en gang og ta ut tenningsnøkkelen. Ta kontakt med et Servicesenter for kontroll, utskiftninger eller reparasjoner (avsnitt 7.3).
3. Motoren stopper under arbeidet.	Batteriet er ikke satt riktig inn.	Åpne luken og kontroller at batteriet er satt skikkelig på plass. (Fig. 23).
	Batteriet er utladet.	Kontroller ladestatus og lad opp batteriet (avsnitt 7.1.2).
	Tilstoppinger hindrer klippeinnretningens rotasjon.	Ta ut sikkerhetsnøkkelen, bruk arbeidshansker og fjern gress eller rester som er til stede i den nederste delen av maskinen og/eller i tømmekanalen.
	Temperatursikringen har slått ut fordi motoren er overopphetet.	Gjør rene gittrene for innsuging av luften for nedkjøling (avsnitt 7.2.3). Vent i minst 5 minutter og start maskinen igjen.

3. Motoren stopper under arbeidet.	Temperatursikringen har slått ut på grunn av for høyt strømopptak. Dette skyldes: • Klipping av for høyt gress. • Tilstoppinger hindrer klippeinnretningens rotasjon. • For mye gress-rester samlet inne i chassiset eller i utslyngningskanalen.	• Still inn en større klippehøyde når gresset er veldig høyt, og klipp en andre gang med en lavere klippehøyde • Fjern hindringene (avsnitt 7.2.2). • Gjør ren maskinen (avsnitt 7.2.1, 7.2.2, 7.2.3) Vent i minst 5 minutter og start maskinen igjen.
4. Gresset som er klippet blir ikke samlet opp i oppsamlingsposen.	Klippeinnretningen har truffet et fremmedlegeme og har fått et støt.	Stopp motoren med en gang og ta ut tenningsnøkkelen. Se etter eventuelle skader og kontakt et servicesenter for en eventuell utskiftning av klippeenheten (avsnitt 7.3).
	Innsiden av chassiset er skittent.	Rengjør innsiden av chassiset for å lette evakuering av gresset mot oppsamlingsposen (avsnitt 7.2.2).
5. Gresset er vanskelig å klippe.	Klippeinnretningen er ikke i god stand.	Ta kontakt med et servicesenter for sliping eller utskifting av klippeinnretningen.
6. For mye støy og/eller vibrasjoner under arbeidet.	Klippeinnretningen har løsnet eller er skadet.	Stopp motoren med en gang og ta ut tenningsnøkkelen. Ta kontakt med et Servicesenter for kontroll, utskiftninger eller reparasjoner (avsnitt 7.3).
7. Batteriet har utilstrekkelig brukstid.	Tunge driftsforhold med økt energiforbruk.	Optimaliser arbeidet (avsnitt 7.1.1).
	Batteriet er utilstrekkelig ut fra driftsbehovene.	Bruk et annet eller et større batteri (avsnitt 13.1).
8. Batteriladeren lader ikke batteriet.	Batteriet er ikke satt riktig inn i batteriladeren.	Kontroller at det er satt riktig inn (avsnitt 7.1.2)
	Uegnede miljøforhold.	Ladingen må utføres i et miljø med egnet temperatur (se batteriets/ batteriladerens bruksanvisning).
	Kontaktene er skitne.	Rengjør kontaktene.
	Mangel på spenning til batteriladeren.	Kontroller at støpslet er satt inn og at det er spenning til stikkontakten.
	Batteriladeren er defekt.	Bytt ut med original reservedel.
		Se batteriets/batteriladerens bruksanvisning hvis problemet vedvarer.

13. TILBEHØR PÅ FORESPØRSEL

13.1 BATTERIER

Det finnes batterier med ulik kapasitet, som kan tilpasses de spesifikke driftsbehovene (Fig.35). Se tabellen Tekniske data for godkjente batterier for denne maskinen.

13.2 BATTERILADER

Enhet som brukes til å lade batteriet (fig. 36).

PL **OSTRZEŻENIE!: PRZED UŻYCIEM MASZYNY NALEŻY UWAŻNIE PRZECZYTAĆ NINIEJSZĄ INSTRUKCJĘ. Zachować do wykorzystania w przyszłości.**

SPIS TREŚCI

1. INFORMACJE OGÓLNE 1
   1.1 Jak posługiwać się instrukcją obsługi 1
   1.2 Odnośniki 1
2. ZASADY BEZPIECZEŃSTWA 1
   2.1 PODSTAWOWE ZALECENIA BEZPIECZEŃSTWA DLA URZĄDZEŃ ELEKTRYCZNYCH 1
   2.2 PODSTAWOWE ZALECENIA BEZPIECZEŃSTWA DLA KOSIARKI 3
   2.3 KONSERWACJA I PRZECHOWYWANIE 3
   2.4 AKUMULATOR/ładowarka 4
   2.5 Ochrona środowiska 4
3. ZAPOZNANIE SIĘ Z MASZYNĄ 5
   3.1 Opis maszyny i jej przeznaczenie 5
   3.2 Podstawowe części(Rys. 1) 5
   3.3 Tabliczka identyfikacyjna (Rys. 1) 5
   3.4 Oznakowanie bezpieczeństwa (Rys. 2) 6
4. MONTAŻ 6
   4.1 Zdejmowanie opakowania (Rys.3) 6
   4.2 Montaż pojemnika na trawę (Rys.4 ÷ 6) 6
   4.3 Montaż uchwytu (Rys.7÷15) 6
5. ELEMENTY STERUJĄCE 6
   5.1 Kluczyk bezpieczeństwa (Urządzenie odłączające) 6
   5.2 Wyłącznik 6
6. UŻYTKOWANIE MASZYNY 6
   6.1 Czynności wstępne 6
   6.2 Kontrole bezpieczeństwa 7
   6.3 Uruchamianie (Rys.22÷25) 7
   6.4 Praca (Rys.26) 7
   6.5 Zatrzymywanie (Rys.28) 7
   6.6 Wskazówki po zakończeniu użytkowania 7
7. KONSERWACJA 8
   7.1 Akumulator 8
   7.2 Czyszczenie 8
   7.3 Urządzenie tnące 8
8. MAGAZYNOWANIE 9
   8.1 Przechowywanie maszyny 9
   8.2 Magazynowanie akumulatora 9
9. PRZEMIESZCZANIE I TRANSPORT 9
10. SERWIS I NAPRAWA 9
11. ZAKRES GWARANCJI 9
12. IDENTYFIKACJA USTEREK 10
13. AKCESORIA NA ZAMÓWIENIE 11
   13.1 Akumulatory 11
   13.2 Ładowarka akumulatora 11

1. INFORMACJE OGÓLNE

1.1 JAK POSŁUGIWAĆ SIĘ INSTRUKCJĄ OBSŁUGI

W tekście instrukcji, niektóre punkty zawierające szczególnie ważne informacje dotyczące bezpieczeństwa lub funkcjonowania maszyny, są wyszczególnione na różne sposoby, według następujących zasad:

UWAGA *lub* **WAŻNE** *Dostarcza dokładniejszego omówienia lub dodatkowych elementów do podanych poprzednio wskazówek w celu uniknięcia uszkodzenia maszyny lub spowodowania strat.*

Symbol ⚠ wskazuje na zagrożenie. Niezastosowanie się do tego ostrzeżenia może spowodować obrażenia ciała użytkownika lub osób trzecich i/lub spowodować szkody materialne.

Punkty oznaczone kwadracikiem z krawędzią z szarych kropek wskazują na opcjonalne funkcje, które nie występują we wszystkich modelach opisanych w niniejszej instrukcji. Sprawdzić, czy dana opcja jest obecna w zakupionym modelu.

Wszystkie określenia „przedni", „tylny", „prawy" i „lewy" rozumie się w odniesieniu do pozycji roboczej operatora obsługującego maszynę.

1.2 ODNOŚNIKI

1.2.1 Rysunki

Rysunki w niniejszej instrukcji zostały kolejno ponumerowane: 1, 2, 3, itd.
Elementy przedstawione na rysunkach zostały oznaczone literami A, B, C, itd.
Oznaczenie elementu C na rysunku 2 to: "Patrz rys. 2.C" lub po prostu "(rys. 2.C)".
Ilustracje mają charakter poglądowy. Części składowe Państwa maszyny mogą nieco różnić się od elementów przedstawionych na rysunkach.

1.2.2 Tytuły

Instrukcja jest podzielona na rozdziały i punkty. Tytuł punktu „2.1 Instruktaż" to podtytuł „2. Zasady bezpieczeństwa". Odniesienia do tytułów lub punktów są oznaczone skrótami rozdz. lub pkt. i opatrzone odpowiednim numerem. Przykład: „rozdz. 2" lub „pkt. 2.1".

2. ZASADY BEZPIECZEŃSTWA

2.1 PODSTAWOWE ZALECENIA BEZPIECZEŃSTWA DLA URZĄDZEŃ ELEKTRYCZNYCH

⚠ OSTRZEŻENIE Przeczytać wszystkie ostrzeżenia dotyczące bezpieczeństwa i wszystkie instrukcje. Nieprzestrzeganie wskazówek i instrukcji może spowodo-

wać porażenie prądem, pożar i/lub poważne obrażenia ciała.

Zachować wszystkie zalecenia i instrukcje do wykorzystania w przyszłości.

Termin „urządzenie elektryczne" w ostrzeżeniach odnosi się do urządzenia elektrycznego (przewodowego) lub urządzenia elektrycznego (bezprzewodowego).

1) Bezpieczeństwo miejsca pracy

a) Utrzymywać w czystości miejsce pracy i zapewnić dobre oświetlenie. *Powierzchnie ciemne i nieuporządkowane sprzyjają wypadkom.*

b) Nie używać przyrządów elektrycznych w środowiskach narażonych na ryzyko wybuchu, w obecności łatwo zapalnych cieczy, gazów lub pyłów. *Urządzenia elektryczne wytwarzają iskry, które mogą spowodować zapalenie pyłu lub oparów.*

c) Prowadzić prace z użyciem narzędzi elektrycznych z dala od dzieci i osób postronnych. *Nieuwaga może spowodować utratę kontroli.*

2) Bezpieczeństwo elektryczne

a) Wtyczki urządzenia elektrycznego muszą pasować do gniazdka. Nigdy nie dokonywać modyfikacji wtyczki. Nie stosować wtyczek zastępczych dla urządzeń elektrycznych wyposażonych w instalację uziemiającą. *Niezmodyfikowane wtyczki i pasujące gniazda zmniejszą ryzyko porażenia prądem.*

b) Unikać kontaktu ciała z uziemionymi powierzchniami jak rury, grzejniki, kuchenki i lodówki. *Uziemienie ciała zwiększa ryzyko porażenia prądem.*

c) Nie używać kosiarki w mokrych lub deszczowych warunkach. *Może to zwiększyć ryzyko porażenia prądem.*

d) Pamiętać o prawidłowym użyciu przewodu. Nigdy nie używać kabla do przenoszenia, ciągnięcia lub odłączania elektronarzędzia. Trzymać przewód z dala od źródeł ciepła, oleju, ostrych krawędzi lub ruchomych części. *Zniszczone lub splątane kable zwiększają ryzyko porażenia prądem elektrycznym.*

e) Używając urządzenia elektrycznego na zewnątrz, stosować przedłużacz odpowiedni do użycia na zewnątrz. *Użycie przewodu z przedłużaczem odpowiednim do użycia na zewnątrz zmniejsza ryzyko porażenia prądem elektrycznym.*

f) Jeżeli używanie urządzenia elektrycznego w wilgotnym miejscu jest nieuniknione, należy użyć zasilacza zabezpieczonego wyłącznikiem różnicowoprądowym (RCD). *Zastosowanie wyłącznika RCD zmniejsza ryzyko porażenia prądem elektrycznym.*

3) Bezpieczeństwo osobiste

a) Należy uważać, kontrolować to wszystko co się wykonuje i wykazywać zdrowy rozsądek podczas użytkowania narzędzia elektrycznego. Nie używać urządzenia elektrycznego w razie zmęczenia lub pod wpływem narkotyków, alkoholu lub leków. *Moment nieuwagi podczas użytkowania urządzenia elektrycznego może spowodować poważne obrażenia ciała.*

b) Używać odzieży ochronnej. Zakładać zawsze okulary ochronne. *Stosowanie sprzętu ochronnego takiego jak maski przeciwpyłowe, obuwie antypoślizgowe, kaski ochronne lub ochronniki słuchu zmniejsza ryzyko spowodowania obrażeń ciała.*

c) Unikać przypadkowego uruchamiania narzędzia. Przed włożeniem akumulatora, chwyceniem i przemieszczeniem urządzenia elektrycznego, należy upewnić się, że jest ono wyłączone. *Przenoszenie urządzenia elektrycznego z palcem umieszczonym na wyłączniku lub umieszczanie akumulatora z wyłącznikiem ustawionym w pozycji "ON" sprzyja powstawaniu wypadków.*

d) Odłączyć jakikolwiek klucz lub narzędzie regulujące przed uruchomieniem narzędzia elektrycznego. *Klucz lub narzędzie regulujące, które pozostają w kontakcie z częścią wirującą mogą stworzyć ryzyko obrażeń ciała.*

e) Nie tracić równowagi. Utrzymywać zawsze odpowiednią postawę i zachować równowagę ciała. *Umożliwia to lepszą kontrolę nad urządzeniem elektrycznym w nieprzewidzianych sytuacjach.*

f) Ubierać się w odpowiedni sposób. Nie zakładać obszernych ubrań oraz biżuterii. Trzymać włosy, części ubrania i rękawice w odpowiedniej odległości od ruchomych części urządzenia. *Obszerne ubrania, biżuteria lub długie włosy mogą zaplątać się w ruchome części urządzenia.*

g) Jeśli istnieją urządzenia, które należy podłączyć do systemów odpylania i zbierania pyłu, należy się upewnić, że są one odpowiednio podłączone i używane. *Użycie tych urządzeń może zmniejszyć ryzyko związane z pyłem.*

h) Nie pozwolić, aby pewność nabyta w związku z częstym użyciem maszyny sprawiła, że zostaną zignorowane zasady bezpieczeństwa. *Niedbałość może w ułamku sekundy spowodować poważne obrażenia.*

4) Użytkowanie i zabezpieczanie urządzenia elektrycznego

a) Nie przeciążać narzędzia elektrycznego. Stosować urządzenia elektryczne odpowiednie do wykonywanej pracy. *Urządzenie elektryczne wykona pracę w sposób lepszy i bezpieczniejszy, z prędkością, do której zostało zaprojektowane.*

b) Nie używać narzędzia elektrycznego, jeżeli wyłącznik nie jest w stanie go regularnie włączyć lub wyłączyć. *Urządzenie elektryczne, które nie może być włączone za pomocą wyłącznika jest niebezpieczne i musi być naprawione.*

c) Wyjmować akumulator ze swojego gniazda przed wykonaniem każdej regulacji lub zmiany akcesoriów, lub przed odłożeniem elektronarzędzia. *Te środki bezpieczeństwa zmniejszają ryzyko przypadkowego włączenia urządzenia elektrycznego.*

d) Przechowywać nie używane narzędzia elektryczne z dala od dzieci i nie pozwalać na ich użytkowanie przez osoby, które nie znają tych urządzeń oraz instrukcji ich obsługiwania. *Urządzenia elektryczne są niebezpieczne w rękach niedoświadczonych użytkowników.*

e) Dbać o konserwację narzędzi elektrycznych. Sprawdzać czy części ruchome są ustawione liniowo i posiadają swobodę ruchu, czy nie ma pękniętych części lub czy nie zaistniały inne warunki, które mogłyby wpłynąć na funkcjonowanie urządzenia elektrycznego. W przypadku uszkodzeń, urządzenie elektryczne musi być naprawione przed powtórnym użyciem. *Wiele wypadków jest spowodowanych niedostateczną konserwacją maszyny.*

f) Przechowywać elementy tnące naostrzone i czyste. *Odpowiednia konserwacja elementów tnących i ostrzenie krawędzi tnących sprawia, że są one mniej podatne na zacięcia i łatwiejsze do kontrolowania.*

g) Korzystać z urządzenia elektrycznego i akcesoriów zgodnie z zaleceniami, z uwzględnieniem warunków pracy i rodzaju pracy do wykonania. *Użycie urządzenia*

elektrycznego w sposób niezgodny z jego przeznaczeniem może doprowadzić do niebezpiecznych sytuacji.

h) Utrzymywać uchwyty suche, czyste i wolne od oleju i smaru. *Śliskie uchwyty uniemożliwiają bezpieczną obsługę i kontrolę narzędzia w nieprzewidzianych sytuacjach.*

5) Wykorzystanie i środki ostrożności dotyczące stosowania narzędzi akumulatorowych

a) Ładować wyłącznie za pomocą ładowarki wskazanej przez producenta. *Ładowarka odpowiednia do konkretnego typu zespołu akumulatorowego może stwarzać ryzyko pożaru, gdy używana jest do ładowania innych zespołów akumulatorowych.*

b) Stosować narzędzia elektryczne wyłącznie z odpowiednio przystosowanymi do nich zespołami akumulatorowymi. *Stosowanie jakiejkolwiek innego zespołu akumulatorowego może stwarzać ryzyko obrażeń i pożaru*.

c) Kiedy zespół akumulatorowy nie jest użytkowany, należy trzymać go z dala od innych przedmiotów metalowych, takich jak spinacze, monety, klucze, gwoździe, śruby lub inne małe przedmioty metalowe, które mogą spowodować połączenie dwóch zacisków. *Wywoływanie zwarcia na zaciskach akumulatora może spowodować oparzenia lub pożar.*

d) Jeśli akumulator jest w złym stanie technicznym, może powstać wyciek: unikać wszelkiego kontaktu z nim. Jeśli dojdzie do przypadkowego kontaktu skóry z płynem akumulatorowym, niezwłocznie spłukać wodą. Jeśli płyn dostanie się do oczu, należy natychmiast zwrócić się o pomoc medyczną. *Płyn wyciekający z akumulatora może powodować podrażnienia skóry lub poparzenia.*

e) Nie używać uszkodzonego lub zmodyfikowanego akumulatora lub przyrządu. *Uszkodzone lub zmodyfikowane akumulatory mogą zachowywać się w nieprzewidywalny sposób, powodując pożar, wybuch lub ryzyko obrażeń*.

f) Nie wystawić akumulatora na działanie ognia lub zbyt wysokich temperatur. *Narażenie na ogień lub temperatury przekraczające 130°C może spowodować wybuch. UWAGA. Temperaturę „130°C" można zastąpić temperaturą „265°F"*.

g) Postępować zgodnie z instrukcjami dotyczącymi ładowania i nie ładować akumulatora poza zakresem temperatur wskazanym w instrukcji. *Niewłaściwe ładowanie lub ładowanie w temperaturach poza podanym zakresem może uszkodzić akumulator i zwiększyć ryzyko pożaru*.

6) Pomoc techniczna

a) Urządzenie elektryczne powinno być naprawiane przez wykwalifikowany personel przy wykorzystaniu wyłącznie oryginalnych części zamiennych. *Umożliwia to zapewnienie bezpieczeństwa urządzenia elektrycznego*.

b) Nigdy nie naprawić uszkodzonych akumulatorów. *Konserwację akumulatorów powinien wykonywać wyłącznie producent lub autoryzowany serwis.*

2.2 PODSTAWOWE ZALECENIA BEZPIECZEŃSTWA DLA KOSIARKI

a) Nie używać maszyny w niekorzystnych warunkach pogodowych, w szczególności gdy istnieje ryzyko uderzenia pioruna. *Zmniejsza to ryzyko porażenia piorunem.*

b) Dokładnie sprawdzić obszar, na którym będzie używana kosiarka, pod kątem obecności dzikich zwierząt. *Dzikie zwierzęta mogą zostać zranione przez kosiarkę podczas pracy.*

c) Dokładnie sprawdzić obszar, na którym będzie używana kosiarka i usunąć wszystkie kamienie, patyki, druty, kości i inne ciała obce. *Porozrzucane przedmioty mogą spowodować obrażenia ciała.*

d) Przed użyciem kosiarki należy zawsze sprawdzić wzrokowo nóż i zespół noża pod kątem zużycia lub uszkodzeń. *Zużyte lub uszkodzone części zwiększają ryzyko obrażeń.*

f) Często sprawdzać pojemnik na trawę pod kątem oznak zużycia lub zniszczenia. *Zużyty lub uszkodzony worek na trawę może zwiększyć ryzyko obrażeń ciała.*

g) Utrzymywać osłony w odpowiednim miejscu. Osłony muszą być sprawne i prawidłowo zamontowane. *Luźna, uszkodzona lub nieprawidłowo działająca osłona może prowadzić do obrażeń ciała.*

h) Wszystkie wloty powietrza chłodzącego powinny być wolne od zanieczyszczeń. *Zatkane wloty powietrza i zanieczyszczenia mogą powodować przegrzanie lub zagrożenie pożarem.*

i) Podczas obsługi maszyny należy zawsze nosić antypoślizgowe obuwie ochronne. Nie używać maszyny bez obuwia lub w sandałach. *Zmniejsza to ryzyko urazów stóp spowodowanych kontaktem z ruchomym nożem.*

j) Podczas korzystania z kosiarki należy zawsze nosić długie spodnie. *Odsłonięta skóra zwiększa prawdopodobieństwo obrażeń spowodowanych przez odrzucone przedmioty.*

k) Nie używać kosiarki na mokrej trawie. Chodź, nigdy nie biegnij. *Zmniejsza to ryzyko poślizgnięć i upadków, które mogą prowadzić do obrażeń ciała.*

l) Nie używać maszyny na zbyt stromych zboczach. *Zmniejsza to ryzyko utraty kontroli, poślizgnięcia się lub upadku, co może prowadzić do obrażeń ciała.*

m) Podczas pracy na zboczach należy zawsze zwracać uwagę na swój krok, zawsze pracować w poprzek zbocza, nigdy pod górę lub w dół, i zachować ostrożność podczas zmiany kierunku. *Zmniejsza to ryzyko utraty kontroli, poślizgnięcia się lub upadku, co może prowadzić do obrażeń ciała.*

n) Zachować szczególną ostrożność podczas cofania lub ciągnięcia kosiarki do siebie. Zawsze zwracać uwagę na otoczenie. *Zmniejsza to ryzyko wyzwolenia podczas pracy.*

q) Nie dotykać noży i innych niebezpiecznych ruchomych części, gdy są one w ruchu. *Zmniejsza to ryzyko obrażeń spowodowanych przez ruchome części.*

r) Podczas usuwania zakleszczonego materiału lub czyszczenia kosiarki upewnić się, że wszystkie przełączniki zasilania są wyłączone, a akumulator jest odłączony. *Nieoczekiwane uruchomienie kosiarki może spowodować poważne obrażenia ciała*.

2.3 KONSERWACJA I PRZECHOWYWANIE

⚠ Odłączyć maszynę od sieci zasilającej i przeczytać odpowiednie instrukcje przed rozpoczęciem jakichkolwiek prac związanych z czyszczeniem lub konserwacją. Założyć odpowiedni ubiór i rękawice robocze odpowiednie we wszystkich sytuacjach zagrożenia dla rąk.

⚠ Nigdy nie używać maszyny, gdy jej części składowe są zużyte lub uszkodzone. Zużyte lub uszkodzone części muszą być wymienione, nie mogą być nigdy naprawiane. Należy stosować wyłącznie oryginalne części zamienne: użycie nieoryginalnych części zamiennych i/ lub nieprawidłowo zamontowanych wystawia na ryzyko bezpieczeństwo maszyny, może spowodować wypadki lub obrażenia osobiste i zwalnia producenta od wszelkich zobowiązań lub odpowiedzialności.

WAŻNE *Wszystkie prace konserwacyjne i regulacyjne nie opisane w tej instrukcji muszą być wykonane przez Państwa sprzedawcę lub w autoryzowanym punkcie obsługi, które dysponuje wiadomościami i sprzętem niezbędnym dla właściwego wykonania prac, utrzymując odpowiedni stopień bezpieczeństwa maszyny. Czynności wykonane przez nieodpowiednie struktury lub osoby niekompetentne powodują utratę udzielonych gwarancji oraz zwalniają producenta z jakichkolwiek zobowiązań i odpowiedzialności prawnej.*

1. Po każdym użyciu, odłączyć maszynę od sieci zasilającej i sprawdzić ewentualne uszkodzenia.
2. Śruby i nakrętki powinny być dobrze dokręcone, aby mieć pewność, że urządzenie znajduje się zawsze w stanie gotowym do bezpiecznej eksploatacji. Regularna konserwacja jest niezbędna dla bezpieczeństwa i dla zachowania poziomu wydajności.
3. W regularnych odstępach czasu należy sprawdzać, czy śruby agregatu tnącego są dokręcone prawidłowo.
4. Ubierać rękawice robocze chwytając za agregat tnący w celu jego montażu lub demontażu.
5. Zadbać o wyważenie agregatu tnącego kiedy jest on ostrzony. Wszystkie czynności związane z agregatem tnącym (demontaż, ostrzenie, wyważanie, ponowny montaż i/lub wymiana) są wymagające i wymagają specyficznych kompetencji, a także użycia specjalistycznych przyrządów; ze względów bezpieczeństwa, należy więc powierzać ich wykonanie wyspecjalizowanemu zakładowi.
6. Podczas czynności regulacyjnych maszyny, należy zachować ostrożność, aby zapobiec uwięzieniu palców pomiędzy urządzeniem tnącym w ruchu i częściami stałymi maszyny.
7. Nie dotykać urządzenia tnącego, dopóki maszyna nie jest odłączona z gniazdka wtykowego i nóż nie jest całkowicie zatrzymany. Podczas prac przy urządzeniu tnącym, uważać, ponieważ nóż może się poruszać nawet, jeśli maszyna jest odłączona od sieci.
8. Kontrolować często osłonę bocznego wyrzutu trawy lub osłonę tylnego wyrzutu trawy oraz pojemnik na trawę w celu sprawdzenia ich zużycia lub uszkodzenia. Wymienić je, jeśli są uszkodzone.
9. Wymienić uszkodzone nalepki, zawierające instrukcje oraz komunikaty ostrzegawcze, jeśli zniszczone.
10. Przechowywać maszynę w miejscu niedostępnym dla dzieci.
11. Przed umieszczeniem maszyny w jakimkolwiek środowisku należy odczekać, aż silnik ostygnie.
12. W celu ograniczenia ryzyka pożaru, przechowywać kosiarkę, a w szczególności silnik bez pozostałości trawy, liści lub nadmiaru smaru. Należy opróżniać pojemnik na trawę i nie pozostawiać pojemników zawierających skoszoną trawę wewnątrz pomieszczeń.

2.4 AKUMULATOR/ŁADOWARKA

⚠ OSTRZEŻENIE

Poniższe przepisy bezpieczeństwa dotyczą wymogów bezpieczeństwa zawartych w instrukcji obsługi ładowarki.

- Do ładowania akumulatora należy używać wyłącznie ładowarek akumulatora zalecanych przez producenta. Zastosowanie niewłaściwej ładowarki akumulatora może spowodować porażenie prądem, przegrzanie lub wyciek płynu żrącego z akumulatora.
- Używać wyłącznie ściśle określonych akumulatorów, zalecanych przez producenta i odpowiednich do użytkowanego urządzenia. Stosowanie innych akumulatorów może być przyczyną powstania obrażeń ciała oraz stwarzać ryzyko pożaru.
- Nieużywany akumulator należy przechowywać z dala od spinaczy biurowych, monet, kluczy, gwoździ, śrub lub innych małych przedmiotów metalowych, które mogłyby spowodować zwarcie styków. Zwarcie styków akumulatora może spowodować zapalanie lub pożar.
- Nie używać ładowarki akumulatora w obecności oparów, substancji łatwopalnych lub na powierzchniach łatwopalnych takich jak papier, tkanina itp. Podczas ładowania, ładowarka akumulatora ulega nagrzaniu, co mogłoby spowodować pożar.
- Podczas transportu akumulatorów, uważać, aby kontakty nie zostały ze sobą połączone i nie używać pojemników metalowych do transportu.

2.5 OCHRONA ŚRODOWISKA

Ochrona środowiska odgrywa ważną i priorytetową rolę podczas użytkowania maszyny. Powinno się ono odbywać w trosce o dobro społeczeństwa i środowiska, w którym żyjemy.

- Unikać sytuacji, w której staje się ona elementem zakłócającym spokój otoczenia. Użytkować urządzenie tylko w stosownych godzinach (nigdy wcześnie rano albo w nocy, gdy hałas mógłby przeszkadzać innym osobom).
- Podczas pracy, dostaje się do środowiska pewna ilość oleju, niezbędna do smarowania łańcucha, z tego powodu należy używać wyłącznie oleju biodegradowalnego przeznaczonego do tego celu. Użycie oleju mineralnego lub oleju silnikowego powoduje poważne szkody w środowisku naturalnym.
- Przestrzegać skrupulatnie lokalnych przepisów dotyczących usuwania opakowań, zniszczonych części, czy jakichkolwiek innych elementów zanieczyszczających środowisko; odpady te nie mogą być wyrzucane do śmieci, ale muszą być oddzielone i składowane w odpowiednich punktach selektywnego gromadzenia odpadów, które przeprowadzą utylizację tych materiałów.
- Należy skrupulatnie przestrzegać lokalnych przepisów dotyczących utylizacji odpadów.
- Po ostatecznym zaniechaniu używania maszyny, nie porzucać jej w środowisku, lecz zwrócić się do punktu selektywnego gromadzenia odpadów, zgodnie z obowiązującymi lokalnymi przepisami.

Nie wyrzucać urządzeń elektrycznych wraz z odpadami domowymi. Zgodnie z Dyrektywą Europejską 2012/19/WE w sprawie zużytego sprzętu elektrycznego i elektronicznego oraz jej wykonawstwa zgodnie z przepisami krajowymi, zużyte urządzenia elek-

tryczne muszą być zbierane oddzielnie w celu ponownego ich wykorzystania w sposób przyjazny dla środowiska. Jeżeli urządzenia elektryczne są usuwane na składowisku odpadów lub w terenie, szkodliwe substancje mogą dotrzeć do wód gruntowych i wejść do łańcucha pokarmowego, powodując zagrożenie dla zdrowia ludzkiego i dobrego samopoczucia. Aby uzyskać więcej szczegółowych informacji na temat utylizacji tego produktu, należy zwrócić się do organu odpowiedzialnego za utylizację odpadów z gospodarstw domowych lub do Państwa sprzedawcy.

Pod koniec okresu użytkowania, w trosce o środowisko naturalne, dokonać utylizacji akumulatora. Akumulator zawiera materiał, który jest niebezpieczny dla osób i otoczenia. Akumulator powinien być poddany utylizacji w wyspecjalizowanym punkcie, który zajmuje się recyklingiem akumulatorów litowo-jonowych.

Dzięki selektywnej zbiórce zużytych produktów i opakowań możliwy jest recykling i ponowne wykorzystanie materiałów. Ponowne wykorzystanie materiałów pochodzących z recyklingu chroni środowisko naturalne i zmniejsza popyt na surowce.

3. ZAPOZNANIE SIĘ Z MASZYNĄ

3.1 OPIS MASZYNY I JEJ PRZEZNACZENIE

Maszyna jest kosiarką prowadzoną przez operatora pieszego.
Zasadniczą częścią maszyny jest silnik, który napędza urządzenie tnące poruszające się pod obudową wyposażoną w koła i uchwyt.
Maszyna została skonstruowana w taki sposób, aby operator był w stanie ją prowadzić oraz uruchamiać podstawowe systemy sterowania, znajdując się z tyłu uchwytu, w bezpiecznej odległości od wirującego urządzenia tnącego.
W przypadku oddalenia się operatora od maszyny, po upływie kilku sekund następuje zatrzymanie silnika oraz wirującego urządzenia tnącego.

3.1.1 Użytkowanie zgodne z przeznaczeniem

Maszyna została zaprojektowana i skonstruowana do koszenia trawy w ogrodach i na obszarach trawiastych, wykonywanego przez jednego operatora.
Maszyna przeznaczona jest do:
1. koszenia trawy i zbierania jej do specjalnego pojemnika,

3.1.2 Niewłaściwe użytkowanie

Jakiekolwiek inne zastosowanie, odbiegające od powyżej opisanego, może okazać się niebezpieczne i powodować szkody wobec osób i/lub mienia.
Niewłaściwe użycie maszyny stanowią (przykładowo podane czynności, ale nie tylko):
- Przewożenie na maszynie osób, dzieci i zwierząt, gdyż może to spowodować ich upadek i poważne obrażenia lub też wpłynąć negatywnie na bezpieczeństwo jazdy.
- Bycie przewożonym przez maszynę.
- Wykorzystywanie maszyny do holowania lub popychania ładunków.
- Włączanie urządzenia tnącego na odcinkach pozbawionych trawy.
- Wykorzystywanie maszyny do zbierania liści lub odpadów.
- Używanie maszyny do wyrównywania krzewów lub do koszenia roślinności, która nie jest rodzaju trawiastego.
- Jednoczesne użytkowanie maszyny przez więcej, niż jedną osobę.

WAŻNE *Niewłaściwe użytkowanie maszyny prowadzi do utraty gwarancji i zwalnia producenta od wszelkiej odpowiedzialności, obciążając użytkownika wszelkimi zobowiązaniami wynikającymi ze szkód lub spowodowanych strat własnych lub wobec osób trzecich.*

3.1.3 Typologia użytkowników

Niniejsza maszyna jest przeznaczona do użytku przez konsumentów, czyli nieprofesjonalnych operatorów.
Niniejsze urządzenie przeznaczone jest „do użytku hobbystycznego".

WAŻNE *Niniejsza maszyna powinna być użytkowana przez jednego operatora.*

3.2 PODSTAWOWE CZĘŚCI(Rys. 1)

A. **Podwozie:** jest to obudowa, która zabezpiecza obrotowe urządzenie tnące.
B. **Silnik:** zapewnia ruch urządzenia tnącego.
C. **Urządzenie tnące:** jest to element przeznaczony do koszenia trawy.
D. **Osłona tylnego wyrzutu trawy:** jest to osłona zabezpieczająca, której zadaniem jest zatrzymanie ewentualnych przedmiotów ściętych przez urządzenie tnące i uniemożliwienie ich wyrzucenia z dala od maszyny.
E. **Pojemnik na trawę:** poza funkcją zbierania skoszonej trawy, stanowi element bezpieczeństwa, który nie pozwala, aby ewentualne obiekty zebrane przez urządzenie tnące zostały wyrzucone przez maszynę na duże odległości.
F. **Uchwyt:** jest to element roboczy operatora maszyny. Jego długość sprawia, że operator w czasie pracy zawsze zachowuje bezpieczny dystans do wirującego urządzenia tnącego.
G. **Przełącznik sterujący:** uruchamia/zatrzymuje silnik i jednocześnie włącza/wyłącza urządzenie tnące.
H. **Drzwiczki dostępu do komory akumulatora**
I. **Kluczyk bezpieczeństwa (Urządzenie odłączające):** Kluczyk włącza / wyłącza obwód elektryczny maszyny.
J. **Akumulator** *(jeśli nie jest dołączony do urządzenia, patrz rozdział 13 „Akcesoria na zamówienie"):* dostarcza energię potrzebną do uruchomienia silnika; jego charakterystyka i zasady użytkowania opisane są w oddzielnej instrukcji.
K. **Ładowarka** *(jeśli nie jest dołączona do urządzenia, patrz rozdział. 13 „Akcesoria na zamówienie"):* urządzenie używane do ładowania akumulatora.

3.3 TABLICZKA IDENTYFIKACYJNA (Rys. 1)

1. Poziom mocy akustycznej.
2. Znak zgodności CE.
3. Rok produkcji.
4. Typ urządzenia.
5. Numer fabryczny.
6. Nazwa i adres producenta.
7. Kod wyrobu.
8. Maks. prędkość obrotowa silnika.

9. Ciężar w kg.
10. Napięcie zasilania.
11. Stopień ochrony elektrycznej.
12. Moc znamionowa.

WAŻNE *Podawać dane identyfikacyjne zamieszczone na tabliczce w przypadku kontaktowania się z autoryzowanym serwisem.*

WAŻNE *Przykładowa Deklaracja Zgodności znajduje się na ostatnich stronach instrukcji.*

3.4 OZNAKOWANIE BEZPIECZEŃSTWA (Rys. 2).

Na maszynie zamieszczono różnego rodzaju symbole. Znaczenie symboli:

Uwaga Przeczytać niniejsze instrukcje obsługi przed rozpoczęciem użytkowania maszyny.

Zagrożenie! Możliwość wyrzucania przedmiotów. Nie dopuszczać, aby podczas użytkowania maszyny osoby postronne przebywały na obszarze pracy.

Uwaga na ostrze urządzenia tnącego. Nie wkładać dłoni ani stóp do wnętrza obudowy urządzenia tnącego. Urządzenie tnące obraca się nadal również po wyłączeniu silnika. Usunąć akumulator przed przystąpieniem do kontroli, czyszczenia lub konserwacji/regulacji urządzenia..

Tylko dla kosiarek elektrycznych z zasilaniem z sieci.

Tylko dla kosiarek elektrycznych z zasilaniem z sieci.

WAŻNE *Należy wymienić uszkodzone lub nieczytelne etykiety. Zwrócić się o nowe etykiety do autoryzowanego serwisu.*

4. MONTAŻ

⚠ ***Zasady bezpieczeństwa, których należy przestrzegać podczas korzystania z urządzenia opisane są w rozdz. 2. Postępować zgodnie z poniższymi instrukcjami, aby uniknąć poważnych zagrożeń i niebezpieczeństw podczas pracy maszyny.***

W celu ułatwienia magazynowania i transportu, niektóre części składowe maszyny nie są montowane bezpośrednio w fabryce, ale muszą być skompletowane po uprzednim rozpakowaniu, zgodnie z poniżej podaną instrukcją.

⚠ ***Rozpakowanie i dokończenie montażu musi być wykonane na równym i twardym podłożu, przy zachowaniu wystarczającej przestrzeni na przemieszczanie maszyny i opakowań, korzystając zawsze z odpowiednich przyrządów. Nie używać maszyny przed zakończeniem działań opisanych w sekcji "MONTAŻ".***

⚠ ***Przed przystąpieniem do montażu należy upewnić się, że kluczyk bezpieczeństwa nie jest włożony do stacyjki.***

4.1 ZDEJMOWANIE OPAKOWANIA (Rys.3)

4.2 MONTAŻ POJEMNIKA NA TRAWĘ (Rys.4 ÷ 6)

4.3 MONTAŻ UCHWYTU (Rys.7÷15)

5. ELEMENTY STERUJĄCE

5.1 KLUCZYK BEZPIECZEŃSTWA (URZĄDZENIE ODŁĄCZAJĄCE)

Kluczyk (Rys.16.A) znajdujący się w komorze akumulatora włącza i wyłącza obwód elektryczny maszyny.
Wyjęcie kluczyka powoduje całkowite odłączenie obwodu elektrycznego, co uniemożliwia niekontrolowane użytkowanie maszyny.

WAŻNE *Wyjąć kluczyk bezpieczeństwa za każdym razem przed pozostawieniem maszyny bez nadzoru lub nieużywanej.*

5.2 WYŁĄCZNIK

Przełącznik sterujący (Rys.17.A, Rys.17.A.1) uruchamia/zatrzymuje silnik i jednocześnie włącza/wyłącza urządzenie tnące.
Wskazane pozycje odpowiadają :

Uruchomienie. W celu uruchomienia nacisnąć przycisk bezpieczeństwa (Rys. 17.A.1), pociągnąć dźwignię (Rys. 17.A).

Włączanie urządzenia tnącego. Uruchomienie silnika powoduje jednoczesne załączenie urządzenia tnącego..

Zatrzymanie. Po zwolnieniu dźwigni silnik zatrzymuje się automatycznie (Rys. 17.A).

6. UŻYTKOWANIE MASZYNY

⚠ ***Zasady bezpieczeństwa, których należy przestrzegać podczas korzystania z urządzenia opisane są w rozdz. 2. Postępować zgodnie z poniższymi instrukcjami, aby uniknąć poważnych zagrożeń i niebezpieczeństw podczas pracy maszyny.***

6.1 CZYNNOŚCI WSTĘPNE

Sprawdzić, czy kluczyk bezpieczeństwa nie jest wsunięty w swoje gniazdo.

Umieścić urządzenie w pozycji poziomej i odpowiednio oprzeć o podłoże;

⚠ ***Operację tę należy wykonywać przy zatrzymanym urządzeniu tnącym.***

6.1.1 Kontrola i ładowanie akumulatora (Rys.18)

6.1.2 **Przygotowanie do koszenia i zbioru trawy do pojemnika na trawę** (Rys.19)

6.1.3 **Regulacja wysokości koszenia** (Rys.20÷21)

6.1.4 **Regulacja wysokości / nachylenia uchwytu** (Rys.15)

6.2 KONTROLE BEZPIECZEŃSTWA

⚠ ***Przed rozpoczęciem użytkowania maszyny należy zawsze przeprowadzić kontrole bezpieczeństwa.***

6.2.1 Ogólna kontrola bezpieczeństwa

Część	Wynik
Uchwyty	Czyste, suche.
Uchwyt	Właściwie i prawidłowo zamontowany na maszynie.
Urządzenie tnące	Czyste, nieuszkodzone ani niezużyte, dobrze naostrzone.
Osłona tylnego wyrzutu trawy; pojemnik na trawę	Nienaruszone. Brak uszkodzeń. Zamontowane prawidłowo. Wymienić, jeśli uszkodzone.
Wyłącznik	Dźwignia powinna poruszać się swobodnie, bez wysiłku, a po zwolnieniu musi automatycznie i szybko powrócić do swojej wyjściowej pozycji.
Akumulator	Nie ma uszkodzenia obudowy, nie ma wycieku płynu.
Śruby/nakrętki na maszynie i urządzeniu tnącym	Dobrze dokręcone (nie poluzowane). Nieuszkodzone ani niezużyte.
Drogi przepływu powietrza chłodzącego	Drożne
Urządzenie	Brak śladów uszkodzenia lub zużycia. Brak nietypowych wibracji. Brak nietypowych dźwięków.

Działanie	Wynik
1. Włączyć urządzenie (par. 6.3). **2.** Zwolnić przełącznik sterujący (Rys.26).	**1.** Urządzenie tnące powinno się poruszać. **2.** Dźwignia bezpieczeństwa powinna poruszać się swobodnie, bez wysiłku, a po zwolnieniu musi automatycznie i szybko powrócić do pozycji neutralnej, powodując zatrzymanie urządzenia tnącego

⚠ ***Jeśli którykolwiek wynik różni się od danych wskazanych w poniższych tabelach, nie należy użytkować urządzenia! Należy zwrócić się o pomoc do centrum serwisowego w celu dokonania przeglądu i naprawy urządzenia.***

6.3 URUCHAMIANIE (Rys.22÷25)

UWAGA *Urządzenie należy uruchamiać na płaskiej powierzchni, na której nie ma przeszkód ani wysokiej trawy.*

⚠ ***Uruchomienie silnika powoduje jednoczesne załączenie urządzenia tnącego.***.

6.4 PRACA (Rys.26)

WAŻNE *Jeżeli silnik zatrzyma się z powodu przegrzania podczas pracy, należy odczekać około 5 minut, zanim będzie możliwe ponowne uruchomienie.*

6.4.1 Koszenie trawy (Rys.27)

UWAGA *Dostosować prędkość ruchu i wysokość koszenia do stanu trawnika (wysokość, gęstość i wilgotność) oraz do ilości usuwanej trawy.*

6.4.2 Opróżnianie pojemnika na trawę (Rys.28÷,29)

6.5 ZATRZYMYWANIE (Rys.28)

⚠ ***Element tnący obraca się nadal przez kilka sekund nawet po jego odłączeniu lub po wyłączeniu silnika.***

WAŻNE *Zawsze zatrzymywać urządzenie.*

- *Podczas przemieszczania się pomiędzy strefami pracy.*
- *W trakcie jazdy po terenach nieporośniętych trawą.*
- *Za każdym razem, gdy trzeba ominąć przeszkodę.*
- *Przed wykonaniem regulacji wysokości koszenia.*
- *Zawsze podczas zdejmowania lub mocowania pojemnika na trawę.*

6.6 WSKAZÓWKI PO ZAKOŃCZENIU UŻYTKOWANIA

1. Otworzyć drzwiczki i wyjąć kluczyk bezpieczeństwa.
2. Wyjąć akumulator z gniazda i naładować go (par 7.2.3).
3. Odczekać, aż silnik wystygnie przed umieszczeniem maszyny w jakimkolwiek pomieszczeniu.
4. Wykonać czyszczenie (par. 7.3).
5. Sprawdzić, czy nie ma poluzowanych lub uszkodzonych części. W razie potrzeby wymienić uszkodzone części i dokręcić

poluzowane śruby i nakrętki lub skontaktować się z autoryzowanym centrum serwisowym.

6. Kontrola pod kątem uszkodzeń maszyny. Jeśli to konieczne, skontaktować się z autoryzowanym centrum serwisowym.

WAŻNE *Wyjąć kluczyk bezpieczeństwa za każdym razem przed pozostawieniem maszyny bez nadzoru lub nieużywanej.*

7. KONSERWACJA

⚠ ***Zasady bezpieczeństwa, których należy przestrzegać podczas korzystania z urządzenia opisane są w rozdz. 2. Postępować zgodnie z poniższymi instrukcjami, aby uniknąć poważnych zagrożeń i niebezpieczeństw podczas pracy maszyny.***

⚠ ***Przed przystąpieniem do kontroli, czyszczenia lub konserwacji / regulacji maszyny:***

- ***Zatrzymać urządzenie.***
- ***Wyjąć klucz bezpieczeństwa (nigdy nie pozostawiać klucza wsuniętego lub w zasięgu dzieci lub osób niepowołanych).***
- ***Wyjąć akumulator.***
- ***Upewnić się, że wszystkie ruchome części całkowicie się zatrzymały.***
- ***Odczekać, aż silnik wystygnie przed umieszczeniem maszyny w jakimkolwiek pomieszczeniu.***
- ***Zakładać odpowiednią odzież i rękawice robocze we wszystkich sytuacjach zagrażających zranieniem rąk.***
- ***Przeczytać instrukcję obsługi.***

7.1 AKUMULATOR

7.1.1 Poziom naładowania akumulatora

Poziom naładowania akumulatora (więc powierzchnia trawnika, jaką można skosić przed ponownym ładowaniem) zależny w głównej mierze od:

a. Czynników środowiskowych, które powodują zwiększone zapotrzebowanie na energię:

– Koszenia gęstej, wysokiej, wilgotnej trawy.

b. Szerokości cięcia maszyny; im większa szerokość, tym większe zapotrzebowanie na energię.

c. Zachowań operatora, który powinien unikać:

– Częstego włączania i wyłączania maszyny podczas pracy.
– Zbyt niskiej wysokości koszenia w stosunku do stanu trawy.
– Zbyt dużej prędkości w stosunku do ilości trawy do skoszenia.

UWAGA *Podczas użytkowania akumulator jest zabezpieczony przed całkowitym rozładowaniem za pomocą urządzenia zabezpieczającego, które wyłącza maszynę i blokuje jej działanie.*

W celu dokonania optymalizacji żywotności akumulatora zaleca się:
– kosić trawę, gdy trawnik jest suchy;
– kosić trawę regularnie, by nie osiągnęła ona dużej wysokości;
– ustawić większą wysokość koszenia, gdy trawa jest bardzo wysoka i wykonać kolejne koszenie na mniejszej wysokości;

W przypadku użycia maszyny w sesjach roboczych dłuższych od dozwolonych dla standardowego akumulatora, możliwe jest:
– Dokonanie zakupu drugiego standardowego akumulatora w celu natychmiastowej wymiany rozładowanego akumulatora bez przerywania ciągłości pracy.
– Dokonanie zakupu akumulatora o zwiększonej żywotności w stosunku do standardowego akumulatora (par. 13.2).

7.1.2 Wyjmowanie i ładowanie akumulatora (Rys.30÷32)

UWAGA *Akumulator jest wyposażony w zabezpieczenie uniemożliwiające ponowne ładowanie, jeśli temperatura otoczenia nie zawiera się w przedziale pomiędzy 0 i +40 °C.*

UWAGA *Akumulator może być ponownie naładowany w każdej chwili, również częściowo, bez ryzyka jego uszkodzenia.*

7.2 CZYSZCZENIE

Po każdym użyciu należy wyczyścić maszynę zgodnie z instrukcjami podanymi poniżej.

7.2.1 Czyszczenie maszyny

- Nie stosować strumieni wody oraz unikać moczenia silnika i komponentów elektrycznych.
- Nie używać agresywnych płynów do czyszczenia podwozia.
- W celu ograniczenia ryzyka pożaru, przechowywać kosiarkę, a w szczególności silnik bez pozostałości trawy, liści lub nadmiaru smaru.

7.2.2 Czyszczenie agregatu tnącego

WAŻNE *Nachylić maszynę na bok, upewniając się, że jest stabilna przed wykonaniem jakiejkolwiek czynności.*

Po każdym koszeniu, usunąć resztki trawy i błota zebrane wewnątrz podwozia, aby zapobiec ich zeschnięciu, mogłoby to bowiem utrudnić kolejny rozruch.

7.2.3 Czyszczenie kratek wlotu powietrza chłodzenia

Aby nie dopuścić do przegrzania i uszkodzenia silnika lub akumulatora, należy oczyścić i usunąć zanieczyszczenia z kratek wlotu powietrza chłodzenia.

Wykonać następujące czynności:
1. Nachylić urządzenie na bok, upewniając się, że jest stabilne.
2. Przedmuchać strumieniem sprężonego powietrza przez otwory kratek wlotu powietrza chłodzenia (Rys.31.A).

7.2.4 Czyszczenie pojemnika na trawę

1. Opróżnić pojemnik na trawę;
2. wstrząsnąć nim, aby usunąć resztki trawy i ziemi;
3. umyć go, opłukać i umieścić w miejscu umożliwiającym szybkie wyschnięcie.

7.3 URZĄDZENIE TNĄCE

Źle naostrzone urządzenia tnące tnący rwie trawę i powoduje żółknięcie trawnika.

⚠ ***Nie dotykać urządzenia tnącego przed wyjęciem kluczyka ze stacyjki i przed jego całkowitym zatrzymaniem się. Zachować ostrożność, ponieważ urządzenie tnące może się poruszać, nawet po wyjęciu kluczyka.***

⚠ ***Wszystkie czynności dotyczące urządzeń tnących (demontaż, ostrzenie, wyważenie, naprawa, ponowne zamontowanie i/lub wymiana) są pracami odpowiedzialnymi, które wymagają odpowiedniej znajomości tych urządzeń, a także użycia odpowiedniego sprzętu; ze względów bezpieczeństwa, zalecane jest zawsze zlecanie tych czynności specjalistycznemu serwisowi.***

⚠ ***Wymienić zawsze w całości uszkodzone, zniekształcone lub zużyte urządzenia tnące wraz ze śrubami tak, aby były odpowiednio zestrojone.***

WAŻNE *Należy zawsze używać oryginalnych narzędzi tnących, oznaczonych kodem znajdującym się w tabeli „Dane Techniczne".*

Biorąc pod uwagę ewolucję produktu, narzędzia tnące wymienione w tabeli „Dane techniczne" mogą z czasem być zastąpione przez inne, o analogicznych cechach zamienności i tym samym bezpieczeństwie funkcjonowania.

8. MAGAZYNOWANIE

8.1 PRZECHOWYWANIE MASZYNY

⚠ ***Przechowywać maszynę wyłącznie w pozycji poziomej i pewnie ustawioną na ziemi. Nie przechowywać maszyny w pozycji pionowej.***

W przypadku konieczności magazynowania urządzenia:
1. Pozostawić silnik do ostygnięcia.
2. Wyjąć kluczyk bezpieczeństwa.
3. Wyjąć akumulator z gniazda i naładować go (par 7.2.2).
4. Dokonać czyszczenia (par. 7.3).
5. Przechowywać maszynę:
   – w suchym środowisku;
   – zabezpieczoną przed wpływami atmosferycznymi;
   – w miarę możliwości przykryta pokrowcem;
   – w miejscu niedostępnym dla dzieci;
   – należy upewnić się, że usunięto klucze i narzędzia używane do konserwacji..

8.2 MAGAZYNOWANIE AKUMULATORA

Jeśli akumulator nie jest ładowany przez dłuższy czas, należy go zawsze przechowywać w cieniu, w chłodnym miejscu, w środowisku pozbawionym wilgoci, w temperaturze otoczenia pomiędzy 0 i 45°C.

WAŻNE *W przypadku dłuższego przestoju, w celu przedłużenia żywotności akumulatora, należy go ładować raz na dwa miesiące.*

9. PRZEMIESZCZANIE I TRANSPORT

Za każdym razem, gdy należy przemieścić, podnieść, przetransportować lub przechylić maszynę, należy:
– zatrzymać urządzenie (par. 6.5);
– wyjąć kluczyk bezpieczeństwa;
– upewnić się, że wszystkie ruchome części całkowicie się zatrzymały:
– założyć grube rękawice robocze;
– chwycić maszynę w miejscach umożliwiających jej bezpieczne trzymanie, mając na uwadze odpowiednie rozmieszczenie jej ciężaru;
– zaangażować liczbę osób adekwatną do ciężaru maszyny oraz rodzaju środka transportu i miejsca, w którym maszyna ma być ustawiona lub skąd ma być przemieszczona;
– upewnić się, że przemieszczenie maszyny nie spowoduje szkód czy obrażeń.

Podczas transportu urządzenia na pojeździe samochodowym lub przyczepie, należy:
1. używać ramp o odpowiedniej wytrzymałości, szerokości i długości;
2. obniżyć zespół tnący;
3. ustawić urządzenie tak, aby nie stwarzać dla nikogo zagrożeń;
4. przymocować ją mocno do środka transportu za pomocą lin lub łańcuchów, aby uniknąć przewrócenia się maszyny.

10. SERWIS I NAPRAWA

Niniejsza instrukcja zawiera wszelkie niezbędne informacje potrzebne do właściwego posługiwania się maszyną i poprawnego wykonania podstawowych czynności z zakresu konserwacji dokonywanych przez samego użytkownika. Wszelkie regulacje i czynności konserwacyjne nieopisane w niniejszej instrukcji muszą być wykonywane przez dealera lub w specjalistycznym serwisie.
Czynności wykonane przez nieodpowiednie serwisy lub osoby niekompetentne powodują utratę udzielonych gwarancji oraz zwalniają producenta z jakichkolwiek zobowiązań i z odpowiedzialności prawnej.
- Stosowanie części zamienne i akcesoriów, które nie zostały zatwierdzone które nie zostały zatwierdzone oraz części zamiennych i akcesoriów innych niż oryginalne zagraża bezpieczeństwu urządzenia i zwalnia Producenta od jakichkolwiek zobowiązań lub odpowiedzialności.
- Oryginalne części zamienne dostarczane są przez warsztaty serwisowe i autoryzowanych dealerów.

11. ZAKRES GWARANCJI

Warunki gwarancji dotyczą wyłącznie konsumentów, tj. nieprofesjonalnych operatorów.
Gwarancja obejmuje wszystkie wady materiałów i wykonania, stwierdzone w okresie gwarancyjnym przez sprzedawcę lub autoryzowane centrum serwisowe.
Wykonanie gwarancji ogranicza się do naprawy lub wymiany części uznanych za wadliwe.
Zaleca się, aby raz w roku skontrolować działanie maszyny w autoryzowanym centrum serwisowym w celu jej konserwacji, napraw serwisowych i kontroli urządzeń zabezpieczających.
Wykonanie gwarancji jest uzależnione od regularnej konserwacji maszyny.
Gwarancja nie obejmuje uszkodzeń spowodowanych w wyniku:
- Niezapoznania się użytkowników z załączoną dokumentacją (Instrukcje użytkownika i wskazówki).
- Profesjonalnego użytkowania.
- Nieuwagi, zaniedbania.
- Przyczyny zewnętrznej (błyskawice, uderzenia, obecność ciał obcych wewnątrz maszyny) lub wypadku.
- Nieprawidłowego lub niedozwolonego użytkowania i montażu maszyny.
- Nieodpowiedniej konserwacji.
- Modyfikacji maszyny.
- Używania nieoryginalnych części zamiennych (adaptowalne części).
- Używania akcesoriów niedostarczonych lub niezatwierdzonych przez producenta.

Gwarancja nie obejmuje:

- czynności konserwacyjnych (opisanych w instrukcji).
- Naturalnego zużycia części eksploatacyjnych, takich jak urządzenia tnące, koła, śruby zabezpieczające z nakrętkami i okablowania.
- Normalnego zużycia.
- Estetycznego pogorszenia wyglądu maszyny w związku z jej użytkowaniem.
- Wsporników urządzeń tnących.
- Wszelkich dodatkowych kosztów związanych z aktywacją gwarancji, takich jak przemieszczenie jej do użytkownika, przewóz maszyny do sprzedawcy detalicznego, wynajem sprzętu zastępczego lub wykonanie połączeń telefonicznych do firmy zewnętrznej w celu przeprowadzenia wszystkich prac konserwacyjnych.

Użytkownik podlega przepisom prawa danego kraju. Niniejsza gwarancja w żaden sposób nie ogranicza praw, które przysługują kupującemu w ramach tych przepisów.

12. IDENTYFIKACJA USTEREK

Jeżeli po wykonaniu czynności opisanych powyżej, usterki nie zostaną zlikwidowane, należy skontaktować się z Państwa sprzedawcą.

USTERKA	MOŻLIWA PRZYCZYNA	SPOSÓB USUNIĘCIA
1. Po wciśnięciu wyłącznika, silnik nie uruchamia się	Brakujący lub nieprawidłowo włożony kluczyk bezpieczeństwa.	Włożyć kluczyk (Rys. 16.A).
	Brakujący lub nieprawidłowo włożony akumulator.	Otworzyć drzwiczki i upewnić się, że akumulator został prawidłowo zamontowany (Rys. 23)
	Rozładowany akumulator.	Sprawdzić stan naładowania i naładować akumulator (par. 7.1.2).
	Uruchomienie silnika nie jest natychmiastowe.	Przytrzymać wciśnięty przełącznik sterujący przez 2-3 sekundy (Rys. 25).
	Włącza się ochrona termiczna przed przegrzaniem silnika.	Odczekać przynajmniej 5 minut i ponownie uruchomić maszynę.
2. Silnik jest włączony, lecz urządzenie tnące nie obraca się	Mocowanie urządzenia tnącego jest poluzowane.	Zatrzymać silnik i wyjąć kluczyk bezpieczeństwa. Skontaktować się z Centrum Obsługi w celu dokonania kontroli, wymiany lub naprawy (par. 7.3).
3. Silnik zatrzymuje się podczas pracy.	Akumulator nie jest prawidłowo włożony.	Otworzyć drzwiczki i upewnić się, że akumulator został prawidłowo zamontowany (Rys. 23).
	Rozładowany akumulator.	Sprawdzić stan naładowania i naładować akumulator (par. 7.1.2).
	Elementy blokujące, które uniemożliwiają obracanie się urządzenia tnącego.	Wyjąć klucz bezpieczeństwa, włożyć rękawice robocze i usunąć trawę lub odpady znajdujące się w dolnej części maszyny i/lub w kanale wyrzutu trawy.
	Włącza się ochrona termiczna przed przegrzaniem silnika.	Oczyścić kratki wlotu powietrza chłodzenia (par. 7.2.3). Odczekać przynajmniej 5 minut i ponownie uruchomić maszynę.
3. Silnik zatrzymuje się podczas pracy.	Włącza się ochrona termiczna z racji dużej absorpcji mocy spowodowanej: • Cięciem zbyt wysokiej trawy. • Elementy blokujące, które uniemożliwiają obracanie się urządzenia tnącego. • Zbyt duża ilość odpadów trawy zgromadzonych wewnątrz podwozia i w kanale wyrzutu trawy.	• Ustawić większą wysokość koszenia, gdy trawa jest bardzo wysoka i wykonać kolejne koszenie na mniejszej wysokości • Usunąć resztki (par. 7.2.2). • Oczyścić urządzenie (par. 7.2.1, 7.2.2, 7.2.3) Odczekać przynajmniej 5 minut i ponownie uruchomić maszynę.

4. Skoszona trawa nie jest zbierana do pojemnika na trawę.	Urządzenie tnące uderzyło w ciało obce.	Zatrzymać silnik i wyjąć kluczyk bezpieczeństwa. Sprawdzić ewentualne uszkodzenia i skontaktować się z centrum serwisowym w celu ewentualnej wymiany urządzenia tnącego (par. 7.3).
	Zabrudzenia we wnętrzu podwozia.	Wyczyścić wnętrze podwozia, aby ułatwić odprowadzanie trawy do pojemnika na trawę (par. 7.2.2).
5. Koszenie trawy odbywa się z trudnością.	Urządzenie tnące jest w złym stanie.	Skontaktować się z centrum serwisowym w celu naostrzenia lub wymiany ostrza.
6. Podczas pracy występuje nadmierny poziom hałasu i/lub drgań.	Mocowanie urządzenia tnącego jest poluzowane lub uszkodzone zostało urządzenie tnące.	Zatrzymać silnik i wyjąć kluczyk bezpieczeństwa. Skontaktować się z Centrum Obsługi w celu dokonania kontroli, wymiany lub naprawy (par. 7.3).
7. Niski pozom naładowania akumulatora.	Trudne warunki użytkowania z większym poborem prądu.	Optymalizować użytkowanie (par. 7.1.1).
	Akumulator jest niewystarczająco naładowany w stosunku do wymogów operacyjnych.	Użyć drugiego akumulatora lub akumulatora o większej pojemności (par. 13.1).
8. Ładowarka akumulatora nie ładuje akumulatora.	Akumulator nie jest prawidłowo włożony do ładowarki akumulatora.	Sprawdzić, czy umieszczenie akumulatora jest prawidłowe (par. 7.1.2)
	Nieodpowiednie warunki pomieszczenia.	Wykonywać ładowanie w środowisku o odpowiedniej temperaturze (patrz instrukcja obsługi akumulatora/ładowarki).
	Zabrudzone styki.	Wyczyścić styki.
	Brak napięcia w ładowarce akumulatora.	Sprawdzić, czy wtyczka jest podłączona i, czy w gnieździe elektrycznym jest obecne napięcie.
	Uszkodzona ładowarka akumulatora.	Wymienić na oryginalny akumulator.
		Jeśli problem utrzymuje się nadal, należy poszukać rozwiązania w instrukcji obsługi akumulatora / ładowarki.

13. AKCESORIA NA ZAMÓWIENIE

13.1 AKUMULATORY

Aby dostosować się do specyficznych wymogów eksploatacyjnych, dostępne są akumulatory w różnych parametrach wydajności (Rys. 35). Wykaz homologowanych akumulatorów dla tej maszyny znajduje się w tabeli „Dane techniczne".

13.2 ŁADOWARKA AKUMULATORA

Urządzenie, które służy do ładowania akumulatora (rys.36).

PT **ATENÇÃO!: ANTES DE USAR A MÁQUINA, LEIA ATENTAMENTE O PRESENTE MANUAL. Guarde para qualquer outra necessidade futura.**

ÍNDICE

1. GENERALIDADES 1
   1.1 Como ler o manual 1
   1.2 Referências 1
2. NORMAS DE SEGURANÇA 1
   2.1 ADVERTÊNCIAS GERAIS DE SEGURANÇA PARA AS FERRAMENTAS ELÉTRICAS 1
   2.2 AVISOS GERAIS DE SEGURANÇA PARA CORTA-RELVAS 3
   2.3 MANUTENÇÃO E ARMAZENAMENTO 3
   2.4 BATERIA / carregador de bateria 4
   2.5 Proteção do meio ambiente 4
3. CONHECER A MÁQUINA 5
   3.1 Descrição da máquina e uso previsto 5
   3.2 Componentes principais(Fig.. 1) 5
   3.3 Etiqueta de identificação (Fig. 1) 5
   3.4 Sinalização de segurança (Fig. 2). 6
4. MONTAGEM 6
   4.1 Remoção da embalagem (Fig.3) 6
   4.2 Montagem do saco (Fig.4 ÷ 6) 6
   4.3 Montagem do guiador (Fig.7÷ 15) 6
5. COMANDOS DE CONTROLO 6
   5.1 Chave de segurança (Dispositivo de desativação) 6
   5.2 Comando do interruptor 6
6. UTILIZAÇÃO DA MÁQUINA 6
   6.1 Operações preliminares 6
   6.2 Controlos de segurança 7
   6.3 Arranque (Fig.22÷25) 7
   6.4 Trabalho (Fig.26) 7
   6.5 Paragem (Fig.28) 7
   6.6 Após a utilização 7
7. MANUTENÇÃO 7
   7.1 Bateria 8
   7.2 Limpeza 8
   7.3 Dispositivo de corte 8
8. ARMAZENAMENTO 9
   8.1 Armazenamento da máquina 9
   8.2 Armazenamento da bateria 9
9. MOVIMENTAÇÃO E TRANSPORTE 9
10. ASSISTÊNCIA E REPARAÇÃO 9
11. COBERTURA DA GARANTIA 9
12. IDENTIFICAÇÃO DOS PROBLEMAS 10
13. ACESSÓRIOS A PEDIDO 11
   13.1 Baterias 11
   13.2 Carregador de bateria 11

1. GENERALIDADES

1.1 COMO LER O MANUAL

No texto do manual de instruções existem alguns parágrafos com informações especiais sobre a segurança ou o funcionamento, que são salientadas de maneira diferente, segundo os critérios a seguir:

NOTA *ou* **IMPORTANTE** *fornece explicações ou outros elementos relativos ao que já foi indicado anteriormente, com o propósito de não danificar a máquina ou causar danos.*

O símbolo ⚠ evidencia um perigo. A inobservância das advertências acarreta a possibilidade de lesões pessoais ou a terceiros e/ou danos.

Os parágrafos realçados com um quadrado com uma borda de pontos cinzentos indicam caraterísticas opcionais que não estão presentes em todos os modelos documentados neste manual. Verifique se a caraterística está presente no seu modelo.

Todas as indicações “frente”, “trás”, “direita” e “esquerda” referem-se à posição de trabalho do operador.

1.2 REFERÊNCIAS

1.2.1 Figuras

As figuras usadas nestas instruções foram numeradas em 1, 2, 3 e assim por diante.
Os componentes indicados nas figuras estão assinalados com as letras A, B, C, e assim por diante.
Uma referência ao componente C na figura 2 foi assinalada com a indicação: “Ver Fig. 2.C” ou simplesmente “(Fig. 2.C)”.
As figuras são indicativas. As peças efetivas podem variar em relação àquelas representadas.

1.2.2 Títulos

O manual é dividido em capítulos e parágrafos. O título do parágrafo “2.1 Preparação” é um subtítulo de “2. Normas de segurança”. As referências a títulos ou parágrafos foram assinaladas com a abreviatura cap. ou par. e o respetivo número. Exemplo: “cap. 2” ou “par. 2.1”.

2. NORMAS DE SEGURANÇA

2.1 ADVERTÊNCIAS GERAIS DE SEGURANÇA PARA AS FERRAMENTAS ELÉTRICAS

⚠ ***ATENÇÃO Leia todas as advertências de segurança e todas as instruções.*** **A inobservância dos avisos e das instruções pode provocar incêndios e/ou graves ferimentos.**

Guarde todos os avisos e as instruções para consultá-las no futuro.

O termo "ferramenta elétrica" nos avisos refere-se à ferramenta elétrica com corrente elétrica (com fios) ou à ferramenta elétrica com bateria (sem fios).

1) Segurança da área de trabalho

a) Mantenha a área de trabalho limpa e bem iluminada. *Áreas escuras e desarrumadas facilitam a ocorrência de acidentes.*

b) Não use o aparelho eléctrico em ambientes com risco de explosão, na presença de líquidos inflamáveis, gases ou poeira. *Os aparelhos elétricos geram faíscas que podem incendiar a poeira ou os vapores.*

c) Mantenha longe as crianças e as pessoas que se encontrarem nas proximidades quando a ferramenta elétrica for utilizada. *As distrações podem provocar a perda de controlo.*

2) Segurança elétrica

a) As fichas da ferramenta elétrica devem coincidir com o a tomada. Não modifique nunca de modo algum a ficha. Não utilize fichas adaptadas com as ferramentas elétricas dotadas de aterramento. *As fichas não modificados e tomadas correspondentes reduzirão o risco de choques elétricos.*

b) Evite o contacto do corpo com superfícies de aterramento, como tubos, radiadores, fogões e frigoríficos. *Existe um risco acrescido de choque elétrico se o seu corpo estiver ligado à terra..*

c) Não utilize o corta-relvas em condições húmidas ou chuvosas. *Tal pode aumentar o risco de choques elétricos***.**

d) Não abuse do cabo. Nunca use nunca o cabo para transportar, puxar ou desconectar a ferramenta elétrica. Mantenha o cabo longe de fontes calor, óleo, bordas cortantes ou partes em movimento. *Os cabos danificados ou retorcidos aumentam o risco de choques elétricos.*

e) Ao usar uma ferramenta elétrica o exterior, use uma extensão adequada para uso externo. *O uso de um cabo apropriado ao uso externo reduz o risco de choques elétricos.*

f) Se for inevitável usar uma ferramenta elétrica num local húmido, use uma fonte de alimentação protegida por dispositivo de corrente residual (RCD). *O uso de um RCD reduz o risco de choques elétricos.*

3) Segurança pessoal

a) Preste ateção, controle as próprias ações e use o bom senso quando utilizar uma ferramenta elétrica. Não use a ferramenta elétrica quando estiver cansado ou caso tenha assumido drogas, álcool ou medicamentos. *Um momento de distração enquanto estiver a usar uma ferramenta elétrica pode provocar graves lesões pessoais.*

b) Use roupas de proteção. Use sempre óculos de proteção. *O uso de um equipamento de proteção como máscaras antipoeira, sapatos antiderrapantes, capacetes de proteção ou auriculares de proteção reduz as lesões pessoais.*

c) Evite arranques não intencionais. Certifique-se de que o aparelho esteja desligado antes de inserir a bateria, segurar ou transportar a ferramenta elétrica. *Transportar uma ferramenta elétrica com o dedo no interruptor e montar a bateria com o interruptor na posição "ON" facilita a ocorrência de acidentes.*

d) Remova todas as chaves ou ferramentas de regulação antes de acionar a ferramenta elétrica. *Uma chave ou uma ferramenta que permanece em contato com uma parte rotativa pode provocar lesões pessoais.*

e) Não se desequilibre. Mantenha sempre o apoio e equilíbrio adequados. *Tal permite um melhor controlo da ferramenta elétrica em situações inesperadas.*

f) Vista-se apropriadamente. Não use roupas largas ou joias. Mantenha os cabelos, roupas e luvas à distância das partes em movimento. *Roupas soltas, joias ou cabelos compridos podem ficar presos nas partes em movimento.*

g) Caso existam dispositivos a serem conectados em instalações para a remoção e a recolha de poeira, certifique-se de que estejam conectadas e sejam usadas de maneira adequada. *O uso desses dispositivos pode reduzir os riscos relacionados à poeira.*

h) Não deixe que a familiaridade com o uso frequente da máquina o torne muito seguro a ponto de ignorar os princípios de segurança. *Uma ação negligente pode causar ferimentos graves numa fração de segundo.*

4) Uso e proteção da ferramenta elétrica

a) Não sobrecarregue a ferramenta elétrica. Use a ferramenta elétrica apropriada ao trabalho. *A ferramenta elétrica adequada efetuará o trabalho da melhor maneira e do modo mais seguro na velocidade para a qual foi projetado.*

b) Não utilize a ferramenta elétrica caso o interruptor não seja capaz de ligá-la ou pará-la regularmente. *Uma ferramenta elétrica que não puder ser acionada pelo interruptor é perigosa e deve ser consertada.*

c) Remova o acumulador do seu alojamento antes de efetuar qualquer regulação ou troca de acessórios, ou antes de guardar a ferramenta elétrica. *Essas medidas preventivas de segurança reduzem o risco de arranque acidental da ferramenta elétrica.*

d) Coloque as ferramentas elétricas inutilizadas fora do alcance de crianças e não permita o uso da ferramenta elétrica a pessoas que não estejam familiarizados com a ferramenta e com essas instruções. *As ferramentas elétricas são perigosas nas mãos de utilizadores inexperientes.*

e) Cuide da manutenção das ferramentas elétricas. Verifique se as partes móveis estão alinhadas e livres para se movimentar, se há rupturas de partes ou qualquer outra condição que possa influenciar o funcionamento da ferramenta elétrica. Em caso de danos, a ferramenta elétrica deve ser consertada antes de ser utilizada. *Muitos acidentes são provocadas por uma péssima manutenção.*

f) Mantenha afiadas e limpas as partes de corte. *Uma manutenção adequada das partes de corte, com lâminas bem afiadas, faz com que não se prendam facilmente e tornam-se mais fáceis de controlar.*

g) Use a ferramenta elétrica e os respectivos acessórios de acordo com as instruções fornecidas, tendo em mente as condições e o tipo de trabalho a ser realizado. *O uso de uma ferramenta elétrica para operações diversas daquelas previstas pode provocar situações de perigo.*

h) Mantenha as pegas secas, limpas e livres de óleo ou massa lubrificante. *As pegas escorregadias não permitem o manuseio e controlo seguros da ferramenta em situações inesperadas.*

5) Uso e precauções de uso das ferramentas a bateria

a) Recarregue somente com o carregador especificado pelo fabricante. *Um carregador apropriado para um tipo de grupo de baterias pode gerar um risco de incêndio caso seja utilizado para outros grupos de baterias.*

b) Utilize ferramentas elétricas somente com os grupos de baterias estabelecidos especificamente. *O uso de um outro grupo de baterias qualquer pode criar o risco de lesões e incêndios*.

c) Quando o grupo baterias não estiver a ser usado, é necessário mantê-lo longe de outros objetos de metal como clips, moedas, chaves, pregos, parafusos ou outros objetos metálicos pequenos que possam criar uma conexão entre dois terminais. *Provocar o curto-circuito com os terminais da bateria pode causar queimaduras ou incêndios.*

d) Caso esteja em condições ruins, poderá vazar líquido da bateria: evite qualquer tipo de contato. Caso ocorra um contato acidental, enxague imediatamente com água. Caso o líquido entre nos olhos, consulte um médico imediatamente. *O líquido que vazar da bateria pode provocar irritações ou queimaduras.*

e) Não use um grupo de baterias ou um instrumento danificado ou modificado. *As baterias danificadas ou modificadas podem apresentar comportamento imprevisível, resultando em incêndio, explosão ou risco de lesões*.

f) Não exponha um grupo de baterias ao fogo ou a temperaturas excessivas. *A exposição ao fogo ou temperaturas superiores a 130°C podem causar explosões. NOTA. A temperatura "130 °C" pode ser substituída pela temperatura "265 °F".*

g) Siga todas as instruções de carregamento e não carregue a bateria fora do intervalo de temperatura especificada nas instruções. *O carregamento inadequado em temperaturas fora do intervalo especificado pode danificar a bateria e aumentar o risco de incêndios.*

6) Assistência

a) A ferramenta elétrica deverá ser consertada por uma pessoa qualificada, e deverão ser utilizadas peças sobressalentes originais. *Assim, será mantida a segurança da ferramenta elétrica.*

b) Nunca repare baterias danificadas. *A manutenção da bateria deve ser realizada apenas pelo fabricante ou por fornecedores de serviços autorizados*.

2.2 AVISOS GERAIS DE SEGURANÇA PARA CORTA-RELVAS

a) Não utilize o corta-relvas em condições atmosféricas adversas, sobretudo quando existe o risco de relâmpagos. *Tal reduz o risco de ser atingido por um raio.*

b) Inspecione cuidadosamente a área onde o corta-relvas será utilizado por quaisquer animais selvagens. *Os animais selvagens podem ser feridos pelo corta-relvas durante o funcionamento.*

c) Inspecione cuidadosamente a área onde o corta-relvas será usado e remova todas as pedras, paus, fios, ossos e outros objetos estranhos. *Os objetos atirados podem causar ferimentos pessoais.*

d) Inspecione sempre visualmente a lâmina e o grupo de lâminas quanto a desgaste ou danos antes de utilizar o corta-relvas. *As peças desgastadas ou danificadas aumentam o risco de lesões.*

f) Verifique frequentemente o saco de recolha de relva quanto a sinais de desgaste ou deterioração. *O saco de recolha de relva desgastado ou danificado pode aumentar o risco de ferimentos pessoais.*

g) Mantenha as protecções no lugar. As proteções devem ser funcionais e estar corretamente montadas. *Um resguardo solto, danificado ou que não funciona pode provocar ferimentos pessoais.*

h) Mantenha todas as entradas de ar de arrefecimento livres de detritos. *As entradas de ar obstruídas e os detritos podem causar sobreaquecimento ou perigo de incêndio.*

i) Use sempre calçado antideslizante e protetor quando utilizar o corta-relvas. Não use o corta-relvas com os pés descalços ou sandálias abertas. *Tal reduz a possibilidade de lesões nos pés devido ao contacto com a lâmina em movimento.*

j) Use sempre calças compridas ao usar o corta-relvas. *A pele exposta aumenta a probabilidade de lesões provocadas por objetos lançados.*

k) Não utilize o corta-relvas em relva molhada. Caminhe, nunca correr. *Tal reduz o risco de escorregadelas e quedas que podem levar a lesões pessoais.*

l) Não utilize o corta-relvas em declives acentuados. *Desta forma, reduz-se o risco de perda de controlo, escorregamento e queda, que podem provocar lesões pessoais.*

m) Ao trabalhar em inclinações, preste sempre atenção ao seu passo, trabalhe sempre transversalmente em relação à inclinação, nunca em subidas ou descidas, e tenha muito cuidado ao mudar de direção. *Desta forma, reduz-se o risco de perda de controlo, escorregamento e queda, que podem provocar lesões pessoais.*

n) Tenha muito cuidado ao fazer marcha-atrás ou puxar o corta-relvas na sua direção. Esteja sempre atento ao que o rodeia. *Isto reduz o risco de tropeçar durante o funcionamento.*

q) Não toque em lâminas e outras partes móveis perigosas enquanto ainda estão em movimento. *Tal reduz o risco de ferimentos provocados por peças móveis.*

r) Quando remove-se o material encravado ou limpa-se o corta-relvas, certifique-se de que todos os interrutores de alimentação estão desligados e de que a bateria está desligada. *O funcionamento inesperado do corta-relvas pode causar ferimentos pessoais graves.*

2.3 MANUTENÇÃO E ARMAZENAMENTO

⚠ Desligue a máquina da rede de alimentação e leia as relativas instruções antes de iniciar qualquer operação de limpeza ou manutenção. Use vestuários adequados e luvas de trabalho em todas as situações de risco para as mãos.

⚠ Nunca utilize a máquina com partes desgastadas ou danificadas. As peças avariadas ou deterioradas devem ser substituídas e nunca deverão ser reparadas. Use somente peças sobressalentes originais: o uso de peças sobressalentes não originais e/ou montadas de forma incorreta compromete a segurança da máquina, pode causar acidentes ou lesões pessoais e exime o Fabricante de qualquer obrigação ou responsabilidade.

IMPORTANTE *Todas as operações de regulação e manutenção não descritas neste manual devem ser*

executadas junto ao seu Revendedor ou um Centro especializado, que possui os conhecimentos e os equipamentos necessários para que o trabalho seja executado corretamente, mantendo o grau de segurança original da máquina. Operações executadas junto a estruturas não adequadas ou por pessoas não qualificadas implicam na anulação de qualquer forma de garantia e de qualquer obrigação ou responsabilidade do Fabricante.

1. Após cada uso, desligue a máquina da rede de alimentação e controle eventuais danos.
2. Mantenha bem apertados os parafusos e as porcas, para ter a certeza de que a máquina esteja sempre em condições seguras de funcionamento. Uma manutenção regular é indispensável para a segurança e para manter o nível do rendimento.
3. Controlar regularmente que os parafusos do dispositivo de corte se encontram corretamente apertados.
4. Utilize luvas de trabalho para manusear o dispositivo de corte, para o desmontar ou montar.
5. Preste atenção no balanceamento do dispositivo de corte quando for afiado. Todas as operações relativas ao dispositivo de corte (desmontagem, afiação, balanceamento, remontagem e/ou substituição) são trabalhos difíceis que exigem uma competência específica para além do uso de ferramentas apropriadas; por razões de segurança, é preciso, portanto, que sejam sempre realizadas por um serviço especializado.
6. Durante as operações de regulação da máquina, preste atenção para evitar que os dedos fiquem presos entre o dispositivo de corte em movimento e as partes fixas da máquina.
7. Não toque no dispositivo de corte enquanto a máquina não estiver desligada da tomada de corrente e enquanto o dispositivo de corte não estiver completamente parado. Durante as intervenções no dispositivo de corte, prestar atenção pois o dispositivo de corte pode se movimentar, mesmo com a máquina desligada da rede.
8. Verifique com frequência a proteção de descarga lateral, ou a proteção de descarga traseira e o saco de recolha para verificar o seu desgaste ou a deterioração. Substitua-os caso estejam danificados.
9. Substituir as etiquetas que apresentam instruções e mensagens de aviso, se estiverem danificadas.
10. Colocar novamente a máquina num local inacessível para as crianças.
11. Deixe o motor arrefecer antes de colocar a máquina em qualquer ambiente.
12. Para reduzir o risco de incêndio, retire da máquina, principalmente do motor, os resíduos de relva, folhas ou excesso de graxa. Esvazie o saco de recolha e não deixe os recipientes com a relva cortada dentro de um local.

2.4 BATERIA / CARREGADOR DE BATERIA

⚠ ATENÇÃO

As seguintes normas de segurança integram as recomendações de segurança presentes no manual específico do carregador de baterias.

- Para carregar a bateria, utilize apenas o carregador de bateria recomendado pelo fabricante. O carregador de bateria inadequado pode provocar um choque elétrico, o aquecimento excessivo ou o vazamento de líquido corrosivo da bateria.
- Utilize somente as baterias específicas previstas para o seu dispositivo. O uso de outras baterias pode provocar lesões e risco de incêndio.
- Mantenha a bateria afastada de clipes, moedas, chaves, pregos ou outros objetos metálicos pequenos que possam provocar o curto-circuito dos contatos. Um curto--circuito dos contatos da bateria pode originar combustões ou incêndios.
- Não use o carregador de bateria em ambientes onde estejam presentes substâncias inflamáveis ou em superfícies facilmente inflamáveis, como papel, tecido, etc. Durante a recarga, o carregador de bateria aquece e pode provocar incêndio.
- Durante o transporte dos acumuladores, preste atenção para que os contatos não sejam conectados entre si e não use contentores metálicos para o transporte.

2.5 PROTEÇÃO DO MEIO AMBIENTE

A proteção do ambiente deve ser um aspeto importante e prioritário no uso da máquina, para o benefício da convivência civil e do ambiente no qual vivemos.

- Evite ser um elemento de incómodo para com a vizinhança. Utilize a máquina somente em horários razoáveis (nem muito cedo pela manhã, nem tarde da noite quando as pessoas poderão se sentir incomodadas).
- Durante o trabalho, é liberada no ambiente uma certa quantidade de óleo, necessária para a lubrificação da corrente. Por este motivo, use somente óleos biodegradáveis, específicos para esta utilização. O uso de um óleo mineral ou de óleo para motores provoca danos graves ao ambiente.
- Siga rigorosamente as normas locais para a eliminação de embalagens, partes deterioradas ou qualquer elemento de forte impacto ambiental. Estes resíduos não devem ser jogados no lixo, mas devem ser separados e entregues nos centros de recolha apropriados, que providenciarão a reciclagem dos materiais.
- Siga rigorosamente as normas locais para a eliminação dos materiais residuais.
- No momento da desativação, não abandone a máquina no meio ambiente, mas contate um centro de recolha, em conformidade com as normas locais vigentes.

Não jogue os aparelhos elétricos junto com os lixos domésticos. Em conformidade com a Diretiva Europeia 2012/19/UE sobre os lixos de aparelhagens elétricas e eletrónicas e a sua execução conforme as normas nacionais, as aparelhagens elétricas inutilizadas devem ser recolhidas separadamente, a fim de que sejam reutilizadas de modo eco-compatível. Se as aparelhagens elétricas forem eliminadas num aterro ou no solo, as substâncias nocivas podem atingir a camada aquífera e entrar na cadeia alimentar, danificando a sua saúde e o bem-estar. Para informações mais detalhadas sobre a eliminação deste produto, contate o Órgão competente para a eliminação de lixos domésticos ou o seu revendedor.

No término da sua vida útil, elimine as baterias com a devida atenção ao nosso ambiente. A bateria contém material que é perigoso para nós e para o ambiente. Ela deve ser removida e

eliminada separadamente numa estrutura que aceita as baterias de íons de lítio.

A recolha diferenciada de produtos e embalagens usados permite a reciclagem dos materiais e a reutilização dos mesmos. A reutilização dos materiais reciclados ajuda a prevenir a poluição ambiental e reduz a demanda de matérias-primas.

3. CONHECER A MÁQUINA

3.1 DESCRIÇÃO DA MÁQUINA E USO PREVISTO

Esta máquina é um corta-relvas com condutor a pé.
A máquina é composta essencialmente por um motor, que aciona um dispositivo de corte protegido por um cárter, equipado com rodas e um guiador.
O operador é capaz de conduzir a máquina e acionar os comandos principais posicionando-se sempre atrás do guiador e, portanto, à distância de segurança do dispositivo de corte rotativo.
Se o operador afasta-se da máquina, provoca a paragem do motor e do dispositivo rotativo após alguns segundos.

3.1.1 Uso previsto

Esta máquina foi projetada e construída para o corte da relva em jardins e zonas com relva, realizada com a presença de um operador apeado.
Em geral, esta máquina pode:
1. Cortar a relva e recolhê-la no saco de recolha.

3.1.2 Uso inadequado

Qualquer outro uso, diverso daqueles citados acima, pode ser perigoso e provocar danos a pessoas e/ou objetos.
São considerados como uso inadequado (como, por exemplo, mas não somente):
- Transportar na máquina outras pessoas, crianças ou animais, pois podem cair, ferir-se gravemente ou prejudicar a condução segura.
- Fazer-se transportar pela máquina.
- Usar a máquina para rebocar ou empurrar cargas.
- Acionar o dispositivo de corte nos trechos sem relva.
- Utilizar a máquina para a recolha de folhas ou detritos.
- Usar a máquina para aparar as sebes ou para cortar a vegetação que não é do tipo relvado.
- O uso da máquina por parte de mais de uma pessoa.

IMPORTANTE *O uso inadequado da máquina implica na perda da garantia e exime o Fabricante de toda e qualquer responsabilidade, passando ao utilizador os ónus decorrentes de danos ou lesões próprias ou a terceiros.*

3.1.3 Tipologia de utilizador

Esta máquina é destinada para ser usada pelos consumidores, isto é, operadores não profissionais.
É destinada a hobby.

IMPORTANTE *A máquina deve ser utilizada por um único operador.*

3.2 COMPONENTES PRINCIPAIS(Fig.. 1)

A. **Chassis:** é o cárter que engloba o dispositivo de corte rotativo.

B. **Motor:** fornece o movimento ao dispositivo de corte.

C. **Dispositivo de corte:** é o elemento responsável pelo corte da relva.

D. **Proteção de descarga traseira:** é uma proteção de segurança e impede que os objetos porventura recolhidos pelo dispositivo de corte sejam lançados para longe pela máquina.

E. **Saco de recolha:** além da função de recolha da relva cortada, constitui um elemento de segurança, evitando que os objetos eventualmente recolhidos pelo dispositivo de corte sejam lançados para longe pela máquina.

F. **Guiador:** é a posição de trabalho do operador. O seu comprimento faz com que o operador, durante o trabalho, mantenha sempre a distância de segurança do dispositivo de corte rotativo.

G. **Comando do interruptor:** liga/desliga o motor e simultaneamente engata/desengata o dispositivo de corte.

H. **Tampa de acesso ao compartimento da bateria**

I. **Chave de segurança (Dispositivo de desativação):** A chave ativa / desativa o circuito elétrico da máquina.

J. **Bateria** *(caso não seja fornecida com a máquina, ver o cap. 13 "acessórios a pedido"):* fornece a energia para o arranque do motor; as suas características e as instruções de utilização encontram-se descritas num manual específico.

K. **Carregador de bateria** *(caso não seja fornecido com a máquina, ver o cap. 13 "acessórios a pedido"):* dispositivo utilizado para recarregar a bateria.

.

3.3 ETIQUETA DE IDENTIFICAÇÃO (Fig. 1)

1. Nível de potência acústica.
2. Marca de conformidade CE.
3. Ano de fabrico.
4. Tipo de máquina.
5. Número de matrícula.
6. Nome e endereço do Fabricante.
7. Código do artigo.
8. Velocidade máx. de funcionamento do motor.
9. Peso em kg.
10. Tensão de alimentação.
11. Grau de proteção elétrica.
12. Potência nominal.

IMPORTANTE *Utilize os dados de identificação contidos na etiqueta de identificação do produto sempre que contatar a oficina autorizada.*

IMPORTANTE *O exemplo da declaração de conformidade está nas últimas páginas do manual.*

3.4 SINALIZAÇÃO DE SEGURANÇA (Fig. 2).

Na máquina estão presentes vários símbolos.
Significado dos símbolos:

Atenção: Leia as instruções antes de utilizar a máquina.

Perigo! Risco de expulsão de objetos. Durante o uso, mantenha as pessoas fora da área de trabalho.

Preste atenção no dispositivo de corte afiado. Não introduza mãos ou pés dentro do alojamento do dispositivo de corte. O dispositivo de corte continua a girar mesmo após o desligamento do motor. Remova a bateria antes de efetuar qualquer controlo, limpeza ou intervenção de manutenção/ regulação na máquina..

Somente para corta-relvas elétrico com alimentação de rede.

Somente para corta-relvas elétrico com alimentação de rede.

IMPORTANTE *As etiquetas adesivas danificadas ou ilegíveis devem ser substituídas. Solicite as novas etiquetas ao seu centro de assistência autorizado.*

4. MONTAGEM

⚠ ***As normas de segurança que deverão ser seguidas encontram-se descritas no cap. 2. Respeite escrupulosamente tais indicações para não correr graves riscos ou perigos.***

Por motivos de armazenagem e transporte, alguns componentes da máquina não foram montados diretamente na fábrica, mas deverão ser montados após a remoção da embalagem, de acordo as instruções indicadas a seguir.

⚠ ***A remoção da embalagem e a finalização da montagem devem ser efetuadas sobre uma superfície plana e sólida, com espaço suficiente para a movimentação da máquina e das embalagens, sempre utilizando as ferramentas apropriadas. Não utilize a máquina antes de concluir as indicações da seção "MONTAGEM".***

⚠ ***Antes de efetuar a montagem, verifique se a chave de segurança não se encontra inserida no seu alojamento.***

4.1 REMOÇÃO DA EMBALAGEM (Fig.3)

4.2 MONTAGEM DO SACO (Fig.4 ÷ 6)

4.3 MONTAGEM DO GUIADOR (Fig.7÷ 15)

5. COMANDOS DE CONTROLO

5.1 CHAVE DE SEGURANÇA (DISPOSITIVO DE DESATIVAÇÃO)

A chave (Fig.16.A), colocada dentro do compartimento da bateria, ativa e desativa o circuito elétrico da máquina.
Removendo a chave, desativa-se totalmente o circuito elétrico para impedir um uso incontrolado da máquina.

IMPORTANTE *Remova a chave de segurança sempre que deixar a máquina inutilizada ou desacompanhada.*

5.2 COMANDO DO INTERRUPTOR

O comando do interruptor (Fig.17.A, Fig.17.A.1) liga/desliga o motor e simultaneamente engata/desengata o dispositivo de corte.
As posições indicadas correspondem a:

I	**Arranque**. Para o arranque, carregue no botão de segurança (fig. 17.A.1), puxe a alavanca (fig. 17.A).
	Engate do dispositivo de corte. O arranque do motor provoca o engate simultâneo do dispositivo de corte.
○	**Paragem.** O motor para automaticamente ao soltar a alavanca (Fig. 17.A).

6. UTILIZAÇÃO DA MÁQUINA

⚠ ***As normas de segurança que deverão ser seguidas encontram-se descritas no cap. 2. Respeite escrupulosamente tais indicações para não correr graves riscos ou perigos.***

6.1 OPERAÇÕES PRELIMINARES

Certifique-se de que a chave de segurança não está inserida na sua sede.

Coloque a máquina na posição horizontal e bem apoiada no terreno;

⚠ ***Execute a operação com o dispositivo de corte parado.***

6.1.1 Controlo e recarga da bateria (Fig.18)

6.1.2 Predisposição para o corte e a recolha da relva no saco de recolha (Fig.19)

6.1.3 Regulação da altura de corte (Fig.20÷21)

6.1.4 Regulação da altura/inclinação do guiador (Fig.15)

6.2 CONTROLOS DE SEGURANÇA

⚠ ***Efetue sempre os controlos de segurança antes de usar.***

6.2.1 Controlo de segurança geral

Objeto	Resultado
Pegas	Limpas, secas.
Guiador	Fixado corretamente e bem firme na máquina.
Dispositivo de corte	Limpo, não danificado ou desgastado, intato, bem afiado.
Proteção de descarga traseira; saco de recolha	Inteiros. Nenhum dano. Montados corretamente. Substituí-los se estiverem danificados.
Comando do interruptor	A alavanca deve ter um movimento livre, não forçado e, ao ser solta, deve retornar automática e rapidamente para a posição neutra.
Bateria	Nenhum dano na sua carcaça, nenhum vazamento de líquido.
Parafusos/porcas na máquina e no dispositivo de corte	Bem apertados (não soltos). Não danificados ou desgastados.
Passagens do ar de arrefecimento	Não obstruídos
Máquina	Nenhum sinal de dano ou de desgaste. Nenhuma vibração anormal. Nenhum ruído anormal.

Ação	Resultado
1. Ligue a máquina (par. 6.3). **2.** Solte o comando do interruptor (Fig.26).	**1.** O dispositivo de corte deve movimentar-se. **2.** A alavanca de segurança deve ter um movimento livre, não forçado e, ao ser solta, deve retornar automática e rapidamente para a posição neutra, determinando a paragem do dispositivo de corte

⚠ ***Se qualquer um dos resultados diferir muito daquilo que está assinalado nas tabelas, não utilize a máquina! Contate um centro de assistência para os controlos necessários e para a reparação.***

6.3 ARRANQUE (Fig.22÷25)

NOTA *Ligue a máquina numa superfície plana, sem obstáculos ou relva alta.*

⚠ ***O arranque do motor provoca o engate simultâneo do dispositivo de corte.***

6.4 TRABALHO (Fig.26)

IMPORTANTE *Caso o motor pare devido a superaquecimento durante o trabalho, é preciso esperar aproximadamente 5 minutos antes de reiniciá-lo.*

6.4.1 Corte da relva (Fig.27)

NOTA *Regule a velocidade de avanço e a altura de corte às condições do relvado (altura, densidade e humidade da relva) e à quantidade de relva removida.*

6.4.2 Esvaziamento do saco de recolha (Fig.28÷, 29)

6.5 PARAGEM (Fig.28)

⚠ ***O elemento de corte continua a girar durante alguns segundos após o seu desengate ou após o desligamento do motor.***

IMPORTANTE *Pare sempre a máquina.*

- *Durante os deslocamentos entre áreas de trabalho.*
- *Ao atravessar superfícies sem relva.*
- *Sempre que for necessário superar um obstáculo.*
- *Antes de regular a altura de corte.*
- *Sempre que o saco de recolha for removido ou substituído.*

6.6 APÓS A UTILIZAÇÃO

1. Abra a portinhola e remova a chave de segurança.
2. Remova a bateria do seu alojamento e providencie a sua recarga (par 7.2.3).
3. Deixe o motor arrefecer antes de colocar a máquina em qualquer ambiente.
4. efetue a limpeza (par. 7.3).
5. Verifique se não há componentes soltos ou danificados. Se necessário, substitua os componentes danificados e aperte os eventuais parafusos e porcas soltos, ou contate o centro de assistência autorizado.
6. Verificação de eventuais danos presentes na máquina. Se necessário, contacte o centro de assistência autorizado.

IMPORTANTE *Remova a chave de segurança sempre que deixar a máquina inutilizada ou desacompanhada.*

7. MANUTENÇÃO

⚠ ***As normas de segurança que deverão ser seguidas encontram-se descritas no cap. 2. Respeite escrupulosamente tais indicações para não correr graves riscos ou perigos.***

⚠ ***Antes de efetuar qualquer controlo, limpeza ou intervenção de manutenção/regulação na máquina:***

- ***Pare a máquina.***
- ***Retire a chave de segurança (nunca deixe a chave inserida ou ao alcance de crianças ou pessoas não aptas).***
- ***Remova a bateria.***
- ***Certifique-se de que todas as partes em movimento estejam totalmente paradas.***
- ***Deixe o motor arrefecer antes de colocar a máquina em qualquer ambiente.***
- ***Use vestuários adequados e luvas de trabalho apropriadas em todas as situações de risco para as mãos.***
- ***Leia as respetivas instruções.***

7.1 BATERIA

7.1.1 Autonomia da bateria

A autonomia da bateria (e, então, a superfície de relvado que pode ser cortada antes da recarga) é condicionada principalmente por:

a. Fatores ambientais, que requerem uma maior necessidade de energia:

– Corte com relva densa, alta e húmida.

b. Amplitude de corte da máquina quanto maior for a amplitude, maior será a necessidade de energia.

c. Comportamentos do operador que devem ser evitados:

– Ligações e desligamentos frequentes durante o trabalho.
– Uma altura de corte muito baixa em relação às condições da relva.
– Uma velocidade de avanço muito elevada para a quantidade de relva a ser retirada.

NOTA *Durante o trabalho, a bateria está protegida contra o descarregamento total por meio de um dispositivo de proteção que desliga a máquina e bloqueia o seu funcionamento.*

Para melhorar a autonomia da bateria, é sempre importante:
– Cortar a relva quando o relvado estiver seco.
– Cortar a relva frequentemente, para que não alcance uma altura muito elevada.
– Configure uma altura de corte maior quando a relva estiver muito alta e efetue uma segunda passada a uma altura inferior.

Caso desejar a máquina em sessões de trabalho mais longas em relação à duração da bateria standard, é possível:
– Comprar uma segunda bateria standard para substituir imediatamente a bateria descarregada, sem prejudicar a continuidade de utilização.
– Adquirir uma bateria com autonomia superior em relação à bateria standard (par. 13.2).

7.1.2 Remoção e recarga da bateria (Fig.30÷32)

NOTA *A bateria é equipada com uma proteção que impede a recarga se a temperatura ambiente não estiver incluída entre 0 e +40 °C.*

NOTA *A bateria pode ser recarregada em qualquer momento, até mesmo parcialmente, sem o risco de danificá-la.*

7.2 LIMPEZA

Após cada utilização, efetue a limpeza, seguindo as seguintes instruções.

7.2.1 Limpeza da máquina

- Não use jatos de água e evite molhar o motor e os componentes elétricos.
- Não use líquidos agressivos para a limpeza do chassis.
- Para reduzir o risco de incêndio, retire da máquina, principalmente do motor, os resíduos de relva, folhas ou excesso de graxa.

7.2.2 Limpeza do conjunto dispositivos de corte

IMPORTANTE *Incline a máquina para o lado, certificando-se da sua estabilidade antes de executar qualquer tipo de intervenção.*

Remova os detritos de relva e a lama acumulados dentro do chassis para evitar que, ao secar, possam dificultar o arranque sucessivo.

7.2.3 Limpeza das grelhas de aspiração do ar de arrefecimento

Limpe e retire os detritos da grelha de aspiração do ar de arrefecimento para evitar superaquecimento e danos ao motor ou à bateria.

Proceda como segue:
1. Incline a máquina para o lado, certificando-se da sua estabilidade.
2. Sopre com um jato de ar comprimido pelas aberturas das grelhas de aspiração do ar de arrefecimento (fig 34).

7.2.4 Limpeza do saco

1. Esvazie o saco de recolha;
2. Sacuda-o para retirar os resíduos de relva e terra;
3. lave, enxague e coloque-o de volta de modo a favorecer uma secagem rápida.

7.3 DISPOSITIVO DE CORTE

Um dispositivo de corte mal afiado arranca a relva e faz com que o relvado fique amarelado.

⚠ ***Não toque no dispositivo de corte enquanto não for retirada a chave e enquanto o dispositivo de corte não estiver completamente parado. Preste atenção para que o dispositivo de corte possa se mover, mesmo que a chave tenha sido removida.***

⚠ ***Todas as operações relativas aos dispositivos de corte (desmontagem, afiação, balanceamento, reparação, remontagem e/ou substituição) são trabalhos difíceis que exigem uma competência específica, para além do uso de ferramentas apropriadas Por razões de segurança, é necessário, portanto, que sejam sempre realizadas por um Centro Especializado.***

⚠ ***Faça substituir sempre o dispositivo de corte danificado, torto ou desgastado, juntamente com os parafusos, para manter o equilíbrio.***

IMPORTANTE *Utilize sempre dispositivos de corte originais, que contenham o código indicado na tabela "Dados Técnicos".*

Devido à evolução do produto, os dispositivos de corte citados na tabela "Dados Técnicos" poderão ser substituídos, no decorrer dos anos, por outros com características semelhantes de intercambialidade e segurança de funcionamento.

8. ARMAZENAMENTO

8.1 ARMAZENAMENTO DA MÁQUINA

⚠ ***Armazene a máquina apenas na posição horizontal e bem apoiada ao solo. Não armazene a máquina na posição vertical.***

Quando for necessário armazenar a máquina:
1. Deixar arrefecer o motor
2. Remova a chave de segurança.
3. Remova a bateria do seu alojamento e providencie a sua recarga (par 7.2.2).
4. Efetue a limpeza (par. 7.3).
5. Armazene a máquina:
   – num ambiente seco;
   – ao abrigo das intempéries;
   – possivelmente coberta com uma lona;
   – num local inacessível às crianças;
   – assegurando-se de ter removido, chaves ou ferramentas usadas na manutenção.

8.2 ARMAZENAMENTO DA BATERIA

Se a bateria não for recarregada por um longo tempo, é necessário mantê-la sempre na sombra, num local fresco e em ambientes livres de humidade com uma temperatura ambiente entre 0~45 °C.

IMPORTANTE *Em caso de inatividade prolongada, recarregue a bateria a cada dois meses para prolongar a sua duração.*

9. MOVIMENTAÇÃO E TRANSPORTE

Sempre que for necessário movimentar, levantar, transportar ou inclinar a máquina, é necessário:
– parar a máquina (par. 6.5);
– remover a chave de segurança;
– certifique-se que todas as partes em movimento estejam totalmente paradas;
– usar luvas de trabalho resistentes;
– segurar a máquina nos pontos que oferecem uma pegada segura, levando em consideração o peso e a sua distribuição;
– usar um número de pessoas adequado ao peso da máquina e às características do meio de transporte ou do lugar no qual deve ser colocada ou do qual deve ser removida;
– certificar-se de que a movimentação da máquina não provoque danos ou lesões.

Quando se transporta a máquina num veículo ou reboque, é necessário:
1. utilizar as rampas de acesso de resistência, largura e comprimento adequadas;
2. abaixar o conjunto dispositivo de corte;
3. posicioná-la de forma a não constituir perigo para ninguém;
4. fixá-la firmemente ao meio de transporte por meio de cabos ou correntes para evitar o seu tombamento.

10. ASSISTÊNCIA E REPARAÇÃO

Este manual fornece todas as indicações necessárias para a condução da máquina e para uma correta manutenção de base por parte do utilizador. Todas as intervenções de regulação e manutenção não descritas neste manual devem ser realizadas pelo seu Revendedor ou por um Centro especializado.
Operações executadas por estruturas inadequadas ou por pessoas não qualificadas implicam na perda de qualquer forma de garantia e de qualquer obrigação ou responsabilidade do Fabricante.
• As peças sobressalentes e os acessórios não originais não são aprovados; O uso de peças sobressalentes e acessórios não originais comprometem a segurança da máquina e eximem o Fabricante de qualquer obrigação ou responsabilidade.
• As peças sobressalentes originais são fornecidas pelas oficinas de assistência e pelos revendedores autorizados.

11. COBERTURA DA GARANTIA

As condições de garantia somente são destinadas aos consumidores, isto é, aos operadores não profissionais.
A garantia cobre todos os defeitos de qualidade dos materiais e de fabrico, apurados durante o período de garantia pelo seu Revendedor ou por um Centro especializado.
A aplicação da garantia é limitada à reparação ou à substituição do componente considerado defeituoso.
Recomenda-se que a máquina seja levada uma vez por ano a uma oficina de assistência autorizada para a manutenção, assistência e controlo dos dispositivos de segurança.
A aplicação da garantia é subordinada a uma manutenção regular da máquina.

A garantia não cobre os danos devidos a:
- Falta de familiarização com a documentação de acompanhamento (Manuais de Instruções).
- Uso profissional.
- Desatenção, negligência.
- Causa externa (raio, colisões, presença de corpos estranhos dentro da máquina) ou acidente.
- Uso e montagem indevidos ou não permitidos pelo fabricante.
- Manutenção insuficiente.
- Alteração da máquina.
- Utilização de peças sobressalentes não originais (peças adaptáveis).
- Utilização de acessórios não fornecidos ou não aprovados pelo fabricante.

Para além disso, a garantia não cobre:
- As operações de manutenção (descritas no manual de instruções).
- O desgaste normal de materiais de consumo como dispositivos de corte, rodas, parafusos de segurança e cablagens.
- Normal desgaste.
- Deterioração estética da máquina devido à sua utilização.
- Os suportes dos dispositivos de corte.
- As despesas acessórias eventualmente relacionadas à ativação da garantia, como a transferência junto ao utilizador, o transporte da máquina junto ao Revendedor, locação de equipamentos para a substituição ou a solicitação a uma sociedade externa para todos os trabalhos de manutenção.

O utilizador está protegido pelas suas próprias leis nacionais. Os direitos do utilizador previstos pelas leis nacionais do País em que vive não são, de maneira alguma, limitados pela presente garantia.

12. IDENTIFICAÇÃO DOS PROBLEMAS

Caso os problemas persistam após a execução das soluções descritas, contacte o Revendedor.

PROBLEMA	CAUSA PROVÁVEL	SOLUÇÃO
1. O motor não arranca com o interruptor sendo acionado	A chave de segurança está faltando ou não foi inserida corretamente.	Insira a chave (Fig. 16.A).
	A bateria está faltando ou não foi inserida corretamente.	Abra a porta e verifique se a bateria está bem alojada (Fig. 23)
	Bateria descarregada.	Verifique o estado de carga e recarregue a bateria (par. 7.1.2).
	Arranque não imediato do motor.	Mantenha o comando do interruptor premido por 2-3 segundos (Fig. 25).
	Intervenção da proteção térmica em razão de superaquecimento do motor.	Espere pelo menos 5 minutos e, em seguida, efetue o arranque da máquina.
2. O motor está a funcionar, mas o dispositivo de corte não gira	Fixação do dispositivo de corte solto.	Pare imediatamente o motor e tire a chave de segurança. Contate um Centro de Assistência para verificações, substituições ou consertos (par. 7.3).
3. O motor para durante o trabalho.	A bateria não foi inserida corretamente.	Abra a porta e verifique se a bateria está bem alojada (Fig. 23).
	Bateria descarregada.	Verifique o estado de carga e recarregue a bateria (par. 7.1.2).
	Obstruções que impedem a rotação do dispositivo de corte.	Retire a chave de segurança, use luvas de trabalho e remova a relva ou os detritos presentes na parte inferior da máquina e/ou no canal de descarga.
	Intervenção da proteção térmica em razão de superaquecimento do motor.	Limpe as grelhas de aspiração do ar de arrefecimento (par. 7.2.3). Espere pelo menos 5 minutos e, em seguida, efetue o arranque da máquina.

3. O motor para durante o trabalho.	Intervenção da proteção térmica em razão de uma absorção muito elevada de corrente devido a: • Corte de relva muito alta. • Obstruções que impedem a rotação do dispositivo de corte. • Muitos detritos de relva acumulados no interior do chassis e no canal de descarga.	• Configure uma altura de corte maior quando a relva estiver muito alta e efetue uma segunda passada a uma altura inferior • Remova as obstruções (par. 7.2.2). • Limpe a máquina (par. 7.2.1, 7.2.2, 7.2.3) Espere pelo menos 5 minutos e, em seguida, efetue o arranque da máquina.
4. A relva cortada não é mais recolhida no saco de recolha.	O dispositivo de corte atingiu um corpo estranho e sofreu um golpe.	Pare imediatamente o motor e tire a chave de segurança. Verifique se há algum dano e entre em contacto com um Centro de Assistência para a eventual substituição do dispositivo de corte (par. 7.3).
	O interior do chassis está sujo.	Limpe o interior do chassis para facilitar a evacuação da relva para o saco de recolha (par. 7.2.2).
5. O corte da relva é difícil.	O dispositivo de corte não está em bom estado.	Contate um centro de assistência para a afiação ou substituição do dispositivo de corte.
6. Notam-se ruídos e/ou vibrações excessivos durante o trabalho.	Fixação do dispositivo de corte solto ou dispositivo de corte danificado.	Pare imediatamente o motor e tire a chave de segurança. Contate um Centro de Assistência para verificações, substituições ou consertos (par. 7.3).
7. A autonomia da bateria é insuficiente.	Condições de uso difíceis com maior absorção de corrente.	Otimize a utilização (par. 7.1.1).
	Bateria insuficiente para as exigências operacionais.	Utilize uma segunda bateria ou uma bateria mais potente (par. 13.1).
8. O carregador de bateria não recarrega a bateria.	Bateria não inserida corretamente no carregador de bateria.	Verifique se a bateria foi inserida corretamente (par. 7.1.2)
	Condições ambientais inadequadas.	Efetue a recarga num ambiente com temperatura adequada (ver o manual de instruções da bateria/carregador de bateria).
	Contatos sujos.	Limpe os contactos.
	Não é fornecida tensão ao carregador de bateria.	Verifique se a ficha foi introduzida e se há tensão na tomada.
	Carregador de bateria defeituoso.	Substitua-o por uma peça sobressalente original.
		Caso o problema persista, consulte o manual da bateria / carregador de bateria.

13. ACESSÓRIOS A PEDIDO

13.1 BATERIAS

Baterias de capacidades diferentes estão disponíveis para se adaptar às necessidades operacionais específicas(Fig.35). A lista das baterias homologadas para esta máquina pode ser encontrada na tabela "Dados Técnicos".

13.2 CARREGADOR DE BATERIA

Dispositivo que é utilizado para recarregar a bateria (Fig.36).

RO **ATENȚIE!: ÎNAINTE DE A UTILIZA MAȘINA, CITIȚI CU ATENȚIE MANUALUL DE FAȚĂ. A se păstra pentru consultări ulterioare.**

CUPRINS

1. GENERALITĂȚI 1
   1.1 Modul de citire a manualului 1
   1.2 Referințe 1
2. NORME DE SIGURANȚĂ 1
   2.1 AVERTIZĂRI DE SIGURANȚĂ GENERALE PRIVIND SCULELE ELECTRICE 1
   2.2 AVERTIZĂRI GENERALE DE SIGURANȚĂ PENTRU MAȘINI DE TUNS IARBA 3
   2.3 ÎNTREȚINEREA ȘI DEPOZITAREA 3
   2.4 BATERIA / încărcătorul bateriei 4
   2.5 Ocrotirea mediului înconjurător 4
3. CUNOAȘTEREA MAȘINII 5
   3.1 Descrierea mașinii și utilizarea prevăzută 5
   3.2 Componente principale (Fig. 1) 5
   3.3 Etichetă de identificare (Fig. 1) 5
   3.4 Semnalizarea de siguranță (Fig. 2). 5
4. MONTAJ 6
   4.1 Despachetarea (Fig. 3) 6
   4.2 Montarea sacului(Fig. 4 ÷ 6) 6
   4.3 Montarea ghidonului (Fig. 7÷15) 6
5. COMENZI DE CONTROL 6
   5.1 Cheie de siguranță (Dispozitiv de dezactivare) 6
   5.2 Comandă întrerupător 6
6. UTILIZAREA MAȘINII 6
   6.1 Operațiuni premergătoare utilizării 6
   6.2 Controale de siguranță 7
   6.3 Pornirea (Fig. 22÷25) 7
   6.4 Operarea (Fig. 26) 7
   6.5 Oprirea (Fig. 28) 7
   6.6 După utilizare 7
7. ÎNTREȚINEREA 7
   7.1 Baterie 8
   7.2 Curățarea 8
   7.3 Dispozitiv de tăiere 8
8. DEPOZITARE 9
   8.1 Depozitarea mașinii 9
   8.2 Depozitarea bateriei 9
9. MANEVRARE ȘI TRANSPORT 9
10. ASISTENȚĂ ȘI REPARAȚII 9
11. ACOPERIREA GARANȚIEI 9
12. IDENTIFICAREA PROBLEMELOR 10
13. ACCESORII LA CERERE 11
   13.1 Baterii 11
   13.2 Încărcător de baterie 11

1. GENERALITĂȚI

1.1 MODUL DE CITIRE A MANUALULUI

Anumite paragrafe conțin informații deosebit de importante; de aceea, în scopul garantării siguranței și protecției la locul de muncă sau în timpul funcționării mașinii, sunt subliniate astfel:

NOTĂ *sau* **IMPORTANT** *precizează anumite detalii sau alte elemente în afara celor indicate anterior; neglijarea lor duce la deteriorarea mașinii sau a bunurilor din jur.*

Simbolul ⚠ indică un pericol. Nerespectarea avertismentului poate cauza vătămări corporale personale sau ale terților și/sau daune.

Paragrafele evidențiate într-un chenar cu margine gri punctată indică caracteristici opționale, care nu sunt specifice tuturor modelelor descrise în acest manual. Verificați dacă funcția respectivă este prezentă pe propriul dvs. model.

Toate indicațiile precum „față", „spate", „dreapta" și „stânga" se raportează la poziția de lucru a operatorului.

1.2 REFERINȚE

1.2.1 Figuri

Figurile din aceste instrucțiuni de utilizare sunt numerotate cu 1, 2, 3 etc.
Componentele indicate în figuri sunt marcate cu literele A, B, C etc.
O referință la componenta C din figura 2 este indicată prin textul: „Vezi Fig. 2.C" sau pur și simplu prin „(Fig. 2.C)".
Figurile sunt orientative. Piesele efective pot fi diferite față de cele reprezentate.

1.2.2 Titluri

Manualul este împărțit în capitole și paragrafe. Titlul paragrafului „2.1 Formare" este un subtitlu al capitolului „2. Norme de siguranță". Referințele la titluri sau paragrafe sunt indicate prin abrevierea cap. sau par. și numărul corespunzător. Exemplu: „cap. 2" sau „par. 2.1".

2. NORME DE SIGURANȚĂ

2.1 AVERTIZĂRI DE SIGURANȚĂ GENERALE PRIVIND SCULELE ELECTRICE

⚠ ***ATENȚIE Citiți toate instrucțiunile și avertizările de siguranță indicate.*** **Nerespectarea avertizărilor poate cauza electroșocuri, incendii și/sau vătămare corporală gravă.**

Păstrați toate avertizările și instrucțiunile la îndemână, pentru a le citi ulterior.

Termenul „sculă electrică" din avertizări se referă la scula electrică alimentată de la rețeaua electrică (prin cablu) sau la scula electrică alimentată de la baterie (fără cablu).

1) Măsuri de siguranță la locul de muncă

a) Păstrați zona de lucru curată și bine luminată. *Zonele întunecate și murdare facilitează producerea accidentelor.*

b) Nu folosiți ustensila electrică în spații supuse riscului de explozie, cu lichide inflamabile, gaze sau praf. *Sculele electrice provoacă scântei care pot incendia praful sau vaporii.*

c) Când folosiți o sculă electrică, îndepărtați copiii și persoanele din jurul razei de acțiune. *Neatenția poate duce la pierderea controlului.*

2) Siguranța electrică

a) Ștecherăle sculei electrice trebuie să se potrivească cu priza. Nu modificați niciodată ștecherul, în niciun fel. Nu utilizați adaptoare de priză în cazul sculelor electrice dotate cu împământare. *Ștecherele nemodificate și prizele aferente vor reduce riscul de electrocutare.*

b) Evitați contactul corpului cu suprafețele împământate sau legate la pământ, cum ar fi țevi, radiatoare, mașini de gătit și frigidere. *Există un risc crescut de electrocutare dacă corpul utilizatorului este legat la pământ.*

c) Nu utilizați mașina de tuns iarba în condiții de ploaie sau umezeală. *Acest lucru poate crește riscul de electrocutare***.**

d) Nu abuzați de cablu. Nu utilizați niciodată cablul pentru a transporta, trage sau deconecta scula electrică. Țineți cablul la distanță de surse căldură, ulei, margini tăioase sau părți în mișcare. *Cablurile deteriorate sau încurcate măresc riscul de electrocutare.*

e) Atunci când utilizați o sculă electrică în aer liber, folosiți un prelungitor adecvat pentru utilizarea în exterior. *Utilizarea unui cablu specific pentru exterior reduce riscul de electrocutare.*

f) Dacă este inevitabil să utilizați o sculă electrică într-un loc umed, utilizați o sursă de alimentare protejată de un dispozitiv de curent rezidual (RCD). *Utilizarea unui dispozitiv RCD reduce riscul de electrocutare.*

3) Siguranța personală

a) Fiți vigilenți, controlați ceea ce faceți și procedați rațional atunci când folosiți o sculă electrică. Nu folosiți scule electrice dacă sunteți obosiți sau vă aflați sub influența drogurilor, alcoolului sau medicamentelor. *Un moment de neatenție în timpul utilizării unei scule electrice poate provoca grave vătămări corporale.*

b) Purtați echipamentul de protecție. Purtați întotdeauna ochelarii de protecție. *Utilizarea echipamentului de protecție, cum ar fi măștile împotriva prafului, bocancii cu talpă antiderapantă, căștile de protecție și antifoanele, reduc riscul de vătămare personală.*

c) Evitați pornirea accidentală a sculelor electrice. Asigurați-vă că aparatul este închis înainte de a introduce bateria, de a apuca sau transporta scula electrică. *Transportarea sculelor electrice cu degetul pe întrerupător sau montarea bateriei cu întrerupătorul în poziția „ON" favorizează producerea accidentelor.*

d) Îndepărtați toate cheile sau uneltele pentru reglare înainte de a acționa scula electrică. *O cheie sau unealtă care rămâne în contact cu o parte a mașinii care se rotește poate cauza vătămarea personală.*

e) Nu vă pierdeți echilibrul. Păstrați-vă întotdeauna un punct de sprijin pentru a avea echilibrul necesar. *Acest lucru vă ajută să aveți un control mai bun asupra sculei electrice, în situațiile neprevăzute.*

f) Îmbrăcați-vă adecvat. Nu purtați haine largi sau bijuterii. Aveți grijă ca părul, hainele și mănușile să fie tot timpul la distanță de organele în mișcare. *Hainele descheiate, ca și părul lung, pot fi prinse în angrenaje.*

g) Dacă dispozitivele urmează să fie conectate la echipamentele de extracție și colectare a prafului, asigurați-vă că acestea sunt conectate și utilizate în mod corespunzător. *Folosirea acestui tip de dispozitive contribuie la reducerea riscurilor legate de prezența prafului.*

h) Nu permiteți ca familiaritatea dobândită prin utilizarea frecventă a mașinii să vă facă prea încrezător, ignorând principiile de siguranță. *O acțiune neglijentă poate provoca vătămări grave într-o fracțiune de secundă.*

4) Utilizarea și păstrarea sculei electrice

a) Nu supraîncărcați scula electrică. Întrebuințați scula electrică potrivită operației pe care trebuie să o executați. *O sculă electrică adecvată va executa operațiile mai bine, în mai multă siguranță și la viteza pentru care a fost proiectată.*

b) Nu folosiți scula electrică dacă întrerupătorul nu funcționează corect (nu pornește sau nu oprește la timp scula). *Sculele electrice care nu pot fi acționate de la întrerupător sunt periculoase și trebuie să fie reparate.*

c) Scoateți acumulatorul din lăcașul său înainte de a regla scula, de a înlocui piese sau de a depozita scula electrică. *Aceste măsuri de siguranță reduc riscul de pornire accidentală a sculei electrice.*

d) Nu păstrați sculele electrice pe care nu le folosiți la îndemâna copiilor și nu permiteți persoanelor care nu sunt familiarizate cu acestea sau care nu și-au însușit aceste instrucțiuni să le folosească. *Sculele electrice sunt periculoase dacă sunt lăsate pe mâna utilizatorilor fără experiență.*

e) Aveți grijă să întrețineți sculele electrice. Verificați ca piesele mobile să fie aliniate și să aibă o mișcare liberă, să nu fie deteriorate și nu aibă nici un alt semn care poate afecta funcționarea sculelor electrice. În caz de deteriorare, sculele electrice trebuie să fie reparate înainte a fi utilizate din nou. *Multe accidente au fost cauzate tocmai de lipsa întreținerii.*

f) Păstrați elementele de tăiere ascuțite și curate. *Componentele de tăiere întreținute corect, ca și lamele ascuțite, evită blocarea lor și pierderea controlului.*

g) Folosiți scula electrică și accesoriile aferente conform instrucțiunilor furnizate, ținând cont de condițiile și tipul de activitate de executat. *Utilizarea unei scule electrice pentru operațiuni diferite de cele prevăzute poate cauza situații de pericol.*

h) Păstrați mânerele uscate, curate și fără urme de ulei sau grăsimi. *Mânerele alunecoase nu permit manevrarea și controlul sigur al sculei în situații neașteptate.*

5) Utilizarea și măsuri de precauție ale sculelor cu baterie

a) Reîncărcați doar cu încărcătorul specificat de constructor. *Un încărcător potrivit pentru un anumit grup de baterii poate genera risc de incendiu dacă se folosește pentru alte grupuri de baterii.*

b) Folosiţi scule electrice doar cu grupurile de baterii stabilite în mod special. *Utilizarea oricărui alt grup de baterii poate crea un risc de leziuni şi incendii.*

c) Atunci când nu utilizaţi grupul de baterii, trebuie să îl ţineţi la distanţă de alte obiecte din metal cum sunt agrafele de birou, monedele, cuiele, şuruburile sau alte mici obiecte metalice care pot crea o legătură între două cleme de conexiune. *Scurtcircuitarea clemelor bateriei poate cauza arsuri sau incendii*.

d) Dacă se află în condiţii proaste, bateria poate pierde lichid: a se evita fiecare contact. Dacă are loc un contact accidental, clătiţi imediat cu apă. Dacă lichidul intră în ochi, contactaţi imediat medicul. *Lichidul scurs din baterie poate provoca iritaţii ale pielii sau arsuri*.

e) Nu utilizaţi un grup de baterii sau un instrument deteriorat sau modificat. *Bateriile deteriorate sau modificate pot avea un comportament imprevizibil, ceea ce poate duce la incendii, explozii sau risc de rănire*.

f) Nu expuneţi un pachet de baterii la foc sau la temperaturi excesive. *Expunerea la foc sau la temperaturi de peste 130 °C poate provoca explozii. OBSERVAŢIE Temperatura de „130 °C" poate fi înlocuită cu temperatura de „265 °F"*.

g) Respectaţi toate instrucţiunile de încărcare şi nu încărcaţi bateria în afara intervalului de temperatură specificat în instrucţiuni. *Încărcarea necorespunzătoare sau încărcarea la temperaturi în afara intervalului specificat poate deteriora bateria şi creşte riscul de incendiu*.

6) Asistenţa

a) Apelaţi la persoane calificate pentru a repara sculele electrice şi folosiţi numai piese de schimb originale. *Acest lucru garantează siguranţa la folosire a sculei electrice*.

b) Nu reparaţi niciodată bateriile deteriorate. *Bateriile trebuie să fie întreţinute numai de către producător sau de către furnizorii de servicii autorizaţi*.

2.2 AVERTIZĂRI GENERALE DE SIGURANŢĂ PENTRU MAŞINI DE TUNS IARBA

a) Nu utilizaţi maşina de tuns iarba în condiţii meteorologice nefavorabile, în special atunci când există riscul de fulgere. *Acest lucru reduce riscul de a fi lovit de fulger.*

b) Inspectaţi cu atenţie zona în care va fi folosită maşina de tuns iarba, asigurându-vă că nu există animale sălbatice în zonă. *Acestea ar putea fi rănite de maşina de tuns iarba în timpul funcţionării.*

c) inspectaţi cu atenţie zona în care va fi utilizată maşina de tuns iarba şi eliberaţi-o de pietre, beţe, cabluri, oasele şi alte corpuri străine. *Obiectele proiectate pot provoca vătămări corporale.*

d) Înainte de a utiliza maşina de tuns iarba, verificaţi întotdeauna vizual pentru a vă asigura că lama şi unitatea lamelor nu sunt uzate sau deteriorate. *Piesele uzate sau deteriorate cresc riscul de vătămare.*

f) Verificaţi frecvent sacul de colectare a ierbii pentru semne de uzură sau deteriorare. *Sacul de colectare a ierbii poate creşte riscul de vătămare corporală dacă este uzat sau deteriorat.*

g) Menţineţi dispozitivele de protecţie pe poziţie. Dispozitivele de protecţie trebuie să fie funcţionale şi montate corect. *Un dispozitiv de protecţie slăbit, deteriorat sau care nu funcţionează corespunzător poate duce la vătămări corporale.*

h) Păstraţi toate prizele de aer de răcire curate, fără urme de resturi sau murdărie. *Prizele de aer obstrucţionate şi resturile pot cauza supraîncălzire sau pericol de incendiu.*

i) Purtaţi întotdeauna încălţăminte antiderapantă şi de protecţie atunci când utilizaţi maşina de tuns iarba. Nu folosiţi maşina de tuns iarba cu picioarele goale sau purtând sandale care lasă expuse părţi ale picioarului. *Această măsură reduce posibilitatea de rănire a picioarelor din cauza contactului cu lama în mişcare.*

j) Purtaţi întotdeauna pantaloni lungi atunci când utilizaţi maşina de tuns iarba. *Pielea expusă creşte probabilitatea de rănire din cauza obiectelor proiectate în timpul sesiunii de lucru.*

k) Nu utilizaţi maşina de tuns iarba pe iarbă umedă. Umblaţi la pas, nu alergaţi niciodată! *Acest lucru reduce riscul de alunecare şi căderi, ceea ce ar putea provoca vătămări corporale.*

l) Nu utilizaţi maşina de tuns iarba pe pante excesiv abrupte. *Acest lucru reduce riscul pierderii controlului, alunecărilor şi căderilor care ar putea provoca vătămări corporale.*

m) Când lucraţi pe pante, acordaţi întotdeauna atenţie pasului dvs., lucraţi întotdeauna de-a lungul pantei, nu urcaţi sau coborâţi niciodată şi fiţi extrem de atenţi atunci când schimbaţi direcţia. *Acest lucru reduce riscul pierderii controlului, alunecărilor şi căderilor care ar putea provoca vătămări corporale.*

n) Acordaţi deosebită atenţie când întoarceţi sau trageţi maşina de tuns iarba spre dvs. Fiţi întotdeauna conştienţi de împrejurimi. *Acest lucru reduce riscul de împiedicare în timpul funcţionării maşinii.*

q) Nu atingeţi lamele şi alte piese în mişcare periculoase în timp ce acestea sunt încă în mişcare. *Acest lucru reduce riscul de rănire a pieselor în mişcare.*

r) Când îndepărtaţi materialul blocat sau curăţaţi maşina de tuns iarba, asiguraţi-vă că toate comutatoarele de alimentare sunt oprite şi bateria este deconectată. *Pornirea accidentală a maşinii de tuns iarba poate provoca vătămări corporale grave*.

2.3 ÎNTREŢINEREA ŞI DEPOZITAREA

⚠ Deconectaţi maşina de la reţeaua de alimentare şi citiţi instrucţiunile de utilizare înainte de a efectua orice intervenţie de curăţare sau întreţinere. Purtaţi echipamentul de protecţie (inclusiv mănuşile) pentru a evita apariţia unor situaţii de risc.

⚠ Nu folosiţi maşina dacă are piese uzate sau deteriorate. Piesele deteriorate sau uzate trebuie să fie înlocuite şi nu reparate. Folosiţi doar piese de schimb originale: utilizarea pieselor de schimb neoriginale şi/sau incorect montate compromite siguranţa maşinii, poate cauza accidente sau daune persoanelor şi înlătură orice responsabilitate şi obligaţie din partea Constructorului.

IMPORTANT *Toate intervenţiile de întreţinere şi reglare, care nu sunt descrise în acest manual, se vor face numai de agentul/vânzătorul de la care aţi achiziţionat maşina sau de un Centru specializat, care dispun de cunoştinţele şi instrumentele necesare în scopul executării corecte a operaţiilor păstrând intactă siguranţa originală a maşinii. Operaţiunile executate în centrele neautorizate sau neadecvate sau de persoane necalificate anulează orice*

formă de garanție, și declină orice sarcină sau responsabilitate din partea Fabricantului.

1. După fiecare întrebuințare, deconectați mașina de la rețeaua de alimentare și verificați să nu existe daune.
2. Mențineți piulițele și șuruburile strânse pentru a fi siguri că mașina este întotdeauna în condiții sigure de funcționare. Întreținerea regulată a mașinii este o condiție esențială pentru a garanta siguranța și performanța ridicată.
3. Verificați periodic dacă șuruburile dispozitivului de tăiere sunt strânse corect.
4. Purtați mănuși de lucru atunci când manipulați dispozitivul de tăiere, îl scoateți sau îl remontați.
5. Aveți grijă să echilibrați dispozitivul de tăiere atunci când îl ascuțiți. Toate operațiile referitoare la dispozitivul de tăiere (demontare, ascuțire, echilibrare, montare și/sau înlocuire) sunt activități care necesită competențe adecvate și implică folosirea unor unelte speciale. Din motive de securitate, este așadar necesar ca acestea să se efectueze la un centru specializat.
6. În timpul operațiilor de reglare a mașinii, aveți grijă să nu vă prindeți degetele între dispozitivul de tăiere aflat în mișcare și părțile fixe ale mașinii.
7. Nu atingeți dispozitivul de tăiere înainte ca mașina să fie deconectată de la priză și ca dispozitivul de tăiere să se fi oprit complet. În timpul intervențiilor pe dispozitivul de tăiere, asigurați-vă că acesta se poate mișca, chiar dacă mașina este deconectată de la rețea.
8. Verificați cu regularitate protecția de evacuare laterală sau protecția de evacuare posterioară, precum și sacul de colectare pentru a vă asigura că acestea nu sunt deteriorate sau uzate. Înlocuiți-le dacă sunt deteriorate.
9. Înlocuiți etichetele adezive care conțin instrucțiuni și mesaje de avertizare, dacă acestea sunt deteriorate.
10. Depozitați mașina într-un loc inaccesibil copiilor.
11. Lăsați motorul să se răcească înainte de a depozita mașina (indiferent de loc).
12. Pentru a reduce riscul de incendiu, păstrați mașina de tuns iarba și, în special, motorul curate, fără resturi de iarbă, frunze sau grăsime în exces. Goliți sacul de colectare și nu lăsați recipientele cu iarba tăiată în interiorul camerei de depozitare.

2.4 BATERIA / ÎNCĂRCĂTORUL BATERIEI

⚠ ATENȚIE

Următoarele norme de siguranță cuprind indicațiile de siguranță din manualul specific al încărcătorului de baterie.

- Pentru a încărca bateriile utilizați doar un încărcător de baterii recomandat de producător. Un alimentator necorespunzător poate cauza electrocutare, supraîncălzire sau scurgerea lichidului coroziv din baterie.
- Utilizați exclusiv bateriile specifice recomandate pentru aparatul dumneavoastră. Utilizarea altui tip de baterii poate provoca leziuni sau un incendiu.
- Păstrați bateria neutilizată departe de agrafele de birou, monede, chei, cuie, șuruburi sau alte mici obiecte metalice care pot da naștere unui scurtcircuit. Scurtcircuitarea contactelor bateriei poate duce la combustie sau incendii.
- Nu utilizați alimentatorul în locuri în care sunt prezenți vapori, substanțe inflamabile sau pe suprafețe ușor inflamabile precum hârtia, stofa etc. Pe parcursul reîncărcării încărcătorul se încălzește și ar putea provoca un incendiu.
- În timpul transportării acumulatorilor, aveți grijă să nu se conecteze contactele între ele și nu folosiți pentru transportul acestora containere de metal.

2.5 OCROTIREA MEDIULUI ÎNCONJURĂTOR

Ocrotirea mediului înconjurător reprezintă un aspect important și prioritar atunci când se utilizează mașina, spre beneficiul unei coabitări civilizate și a mediului în care trăim.

- Evitați să deranjați persoanele din vecinătate. Utilizați mașina numai în intervale de timp raționale (nu dimineața devreme sau seara târziu, când i-ați putea deranja pe alții).
- În timpul lucrului, o parte din uleiul folosit pentru lubrifierea motorului se dispersează în mediul înconjurător, motiv pentru care trebuie să utilizați numai uleiuri specifice acestui tip de operațiune și care sunt biodegradabile. Utilizarea unui ulei mineral sau a unui ulei pentru motoare dăunează grav mediului înconjurător.
- Respectați cu strictețe normele în vigoare la nivel local pentru eliminarea ambalajelor, uleiurilor, benzinei, bateriilor, filtrelor, părților deteriorate sau a oricărui alt element ce ar putea afecta mediul înconjurător; aceste deșeuri nu vor fi aruncate în lada de gunoi, ci vor fi separate și duse la centrele de colectare autorizate, care se vor ocupa de reciclarea materialelor în cauză.
- Respectați cu strictețe normele în vigoare la nivel local pentru eliminarea deșeurilor rezultate.
- Când mașina nu mai este utilizabilă, nu o lăsați în mediul înconjurător ci contactați un centru de colectare, conform normelor în vigoare la nivel local.

Nu aruncați aparaturile electrice împreună cu deșeurile menajere. Conform Directivei Europene 2012/19/UE cu privire la eliminarea deșeurilor care provin de la aparaturile electrice și electronice și la implementarea acesteia în legislația națională, aparaturile electrice scoase din uz trebuie să fie colectate separat, pentru a putea fi refolosite în mod eco-compatibil. Dacă aparatele electrice sunt aruncate în mediul înconjurător sau în groapa de gunoi, substanțele dăunătoare se pot infiltra în pătura de apă de unde pot intra în circuitul apei și deci în alimente, dăunând sănătății și bunăstării dumneavoastră. Pentru informații mai detaliate cu privire la eliminarea acestui produs, contactați Instituția competentă în eliminarea deșeurilor menajere sau Vânzătorul de la care l-ați achiziționat.

La sfârșitul duratei de viață utilă, eliminați bateriile cu atenția cuvenită pentru mediul înconjurător. Bateria conține material periculos pentru dvs. și pentru mediu. Aceasta trebuie să fie îndepărtată și eliminată separat, într-o structură care acceptă bateriile cu ioni de litiu.

Colectarea separată a produselor și a ambalajelor utilizate permite reciclarea materialelor și reutilizarea acestora. Reutilizarea materialelor reciclate ajută la prevenirea poluării mediului și reduce cererea de materii prime.

3. CUNOAȘTEREA MAȘINII

3.1 DESCRIEREA MAȘINII ȘI UTILIZAREA PREVĂZUTĂ

Aceasta este o mașină de tuns iarba cu conducător în picioare.
Mașina este compusă în principal dintr-un motor care activează un dispozitiv de tăiere închis într-o carcasă prevăzută cu roți și ghidon.
Operatorul poate să conducă mașina și să acționeze comenzile principale stând în permanență în spatele ghidonului, adică aflându-se la o distanță suficientă de dispozitivul de tăiere rotativ.
Îndepărtarea operatorului de mașină determină oprirea motorului și a dispozitivului rotativ în câteva secunde.

3.1.1 Utilizare prevăzută

Această mașină este proiectată și construită pentru a fi utilizată la tăierea ierbii din grădini și zone cu iarbă, și necesită prezența unui operator în picioare.
În general, această mașină poate:
1. Să taie iarba și să o adune în sacul de colectare.

3.1.2 Utilizare necorespunzătoare

Orice altă utilizare poate fi periculoasă și poate provoca daune persoanelor și/sau bunurilor.
Sunt considerate utilizări necorespunzătoare (fără a se limita însă la următoarele exemple):
- Transportarea pe mașină a unor persoane, copii sau animale deoarece ar putea cădea și s-ar putea răni grav sau ar împiedica o conducere sigură a mașinii.
- Deplasarea personală cu mașina.
- Utilizarea mașinii pentru a tracta sau a împinge sarcinile.
- Activarea dispozitivului de tăiere pe suprafețe fără iarbă.
- Utilizarea mașinii pentru colectarea frunzelor sau deșeurilor.
- Folosirea mașinii la tăierea de garduri vii sau la tăierea unui tip de vegetație diferit de iarbă.
- Folosirea mașinii cu mai mulți utilizatori.

IMPORTANT *Utilizarea necorespunzătoare a mașinii atrage cu sine anularea garanției și declinarea oricărei responsabilități din partea Fabricantului, utilizatorul trebuind să suporte consecințele pentru daunele sau vătămarea personală ori a terților.*

3.1.3 Tipologia utilizatorilor

Această mașină este destinată folosirii de către consumatori, adică de operatori neprofesioniști.
A fost proiectată pentru amatori.

IMPORTANT *Mașina trebuie folosită de un singur operator.*

3.2 COMPONENTE PRINCIPALE (Fig. 1)

A. **Șasiu:** este carterul care încorporează dispozitivul rotativ de tăiere.

B. **Motor:** asigură deplasarea dispozitivului de tăiere.

C. **Dispozitiv de tăiere:** este elementul care efectuează tăierea ierbii.

D. **Protecție de evacuare posterioară:** este o protecție de siguranță și împiedică proiectarea la distanță a eventualelor obiecte strânse de dispozitivul de tăiere.

E. **Sac de colectare:** în plus față de funcția de colectare a ierbii tăiate, acesta constituie un element de siguranță, care împiedică proiectarea la distanță a eventualelor obiecte strânse de dispozitivul de tăiere.

F. **Ghidon:** este postul de lucru al operatorului. Lungimea sa asigură că operatorul rămâne în permanență aceeași distanță de siguranță de dispozitivul rotativ de tăiere.

G. **Comandă întrerupător:** pornește/oprește motorul și, simultan, cuplează/decuplează dispozitivul de tăiere.

H. **Ușă de acces la compartimentul bateriei**

I. **Cheia de siguranță (Dispozitiv de dezactivare):** Cheia activează/dezactivează circuitul electric al mașinii.

J. **Baterie***(dacă nu este furnizată împreună cu mașina, consultați cap. 13 „Accesorii la cerere"):* asigură energia necesară pentru pornirea motorului; caracteristicile sale și normele de utilizare sunt descrise într-un manual specific.

K. **Încărcător baterie** *(dacă nu este furnizat împreună cu mașina, consultați cap. 13 „Accesorii la cerere"):* dispozitiv care se utilizează pentru încărcarea bateriei.

3.3 ETICHETĂ DE IDENTIFICARE (Fig. 1)

1. Nivel de putere acustică.
2. Marcă de conformitate CE.
3. Anul de fabricație.
4. Tipul de mașină.
5. Numărul de serie.
6. Numele și adresa fabricantului.
7. Cod articol.
8. Viteza max. de funcționare a motorului.
9. Greutate în kg.
10. Tensiune de alimentare.
11. Grad de protecție electrică.
12. Putere nominală.

IMPORTANT *Folosiți datele de pe eticheta de identificare a produsului de fiecare dată când contactați centrul de asistență autorizat.*

IMPORTANT *Exemplul declarației de conformitate se află în ultimele pagini ale manualului.*

3.4 SEMNALIZAREA DE SIGURANȚĂ (Fig. 2).

Pe mașină sunt aplicate diferite simboluri.
Semnificația simbolurilor:

Atenție. Citiți instrucțiunile înainte de utilizarea mașinii.

Pericol! Risc de proiectare de obiecte. Asigurați-vă că nu sunt persoane în zona de lucru pe parcursul utilizării.

Atenție la dispozitivul de tăiere tăios. Nu vă introduceți mâinile sau picioarele în compartimentul dispozitivului de tăiere. Dispozitivul de tăiere continuă să se rotească după oprirea motorului. Scoateți bateria înainte de a efectua orice lucrare de verificare, curățare sau întreținere/reglare a mașinii.

Numai pentru mașini de tuns iarba electrice cu alimentare la priză.

Numai pentru mașini de tuns iarba electrice cu alimentare la priză.

IMPORTANT *Etichetele adezive deteriorate sau care nu mai pot fi citite trebuie înlocuite. Solicitați alte etichete la centrul de asistență autorizat din zona dvs.*

4. MONTAJ

⚠ ***Normele de siguranță care trebuie respectate sunt descrise în cap. 2. Respectați cu strictețe aceste indicații pentru a nu vă confrunta cu riscuri grave sau cu pericole.***

Din motive de înmagazinare și transport, câteva componente ale mașinii sunt furnizate separat din fabrică, dar trebuie să fie montate imediat după îndepărtarea ambalajului, conform instrucțiunilor de mai jos.

⚠ ***Despachetarea și finalizarea operațiunilor de montare se va efectua pe o suprafață plată și solidă, având suficient spațiu pentru manipularea mașinii și a ambalajelor, și utilizând unelte adecvate. Nu folosiți mașina mai înainte de a fi efectuat toate indicațiile din secțiunea „MONTAJ".***

⚠ ***Înainte de a efectua montajul, asigurați-vă că cheia de siguranță nu a fost introdusă în locașul său.***

4.1 DESPACHETAREA (Fig. 3)

4.2 MONTAREA SACULUI(Fig. 4 ÷ 6)

4.3 MONTAREA GHIDONULUI (Fig. 7÷15)

5. COMENZI DE CONTROL

5.1 CHEIE DE SIGURANȚĂ (DISPOZITIV DE DEZACTIVARE)

Cheia (Fig. 16.A), amplasată în compartimentul pentru baterie, activează și dezactivează circuitul electric al mașinii.
Prin îndepărtarea cheii, circuitul electric se dezactivează complet, împiedicând o utilizare necontrolată a mașinii.

IMPORTANT *Îndepărtați cheia de siguranță de fiecare dată când părăsiți mașina.*

5.2 COMANDĂ ÎNTRERUPĂTOR

Comanda întrerupătorului (Fig. 17.A, Fig. 17.A.1) pornește/oprește motorul și, simultan, cuplează/decuplează dispozitivul de tăiere.
Pozițiile indicate corespund pentru:

| | **Pornirea**. Pentru pornire, apăsați pe butonul de siguranță (fig. 17.A.1), trageți maneta (fig. 17.A).
| | **Cuplare a dispozitivului de tăiere.** Pornirea motorului provoacă cuplarea simultană a dispozitivului de tăiere.
○ | **Oprire.** Motorul se oprește automat la eliberarea manetei (Fig. 17.A).

6. UTILIZAREA MAȘINII

⚠ ***Normele de siguranță care trebuie respectate sunt descrise în cap. 2. Respectați cu strictețe aceste indicații pentru a nu vă confrunta cu riscuri grave sau cu pericole.***

6.1 OPERAȚIUNI PREMERGĂTOARE UTILIZĂRII

Verificați cheia de siguranță și asigurați-vă că nu este introdusă în locașul său.

Așezați mașina în poziție orizontală, bine sprijinită pe sol;

⚠ ***Executați operațiunea cu dispozitivul de tăiere oprit.***

6.1.1 Verificarea și reîncărcarea bateriei (Fig. 18)

6.1.2 Reglarea mașinii pentru tăierea și strângerea ierbii în sacul colector (Fig. 19)

6.1.3 Reglarea înălțimii de tăiere (Fig. 20÷21)

6.1.4 Reglarea înălțimii/unghiului de înclinare a ghidonului (Fig. 15)

6.2 CONTROALE DE SIGURANȚĂ

⚠ ***Efectuați întotdeauna controalele de siguranță înainte de folosire.***

6.2.1 Control de siguranță generală

Subiect	Rezultat
Mânere	Curate, uscate.
Ghidon	Fixat corect și ferm pe mașină.
Dispozitiv de tăiere	Curat, nedeteriorat sau uzat, integru, bine ascuțit.
Protecție de evacuare posterioară; sac de colectare	Integre. Nicio daună. Montate corect. Înlocuiți în caz de deteriorare.
Comandă întrerupător	Maneta trebuie să se deplaseze liber, fără a o forța, și atunci când o lăsați ea trebuie să revină automat și rapid în punctul mort.
Baterie	Nicio daună adusă învelișului său, nicio scurgere de lichid.
Șuruburi/piulițe pe mașină și pe dispozitivul de tăiere	Strânse bine (nu slăbite!). Nedeteriorate sau uzate.
Trecerile de aer de răcire	Nu sunt blocate
Mașina	Nicio urmă de deteriorare sau de uzură. Nicio vibrație anormală. Niciun sunet anormal.

Acțiune	Rezultat
1. Porniţi maşina (par. 6.3).	**1.** Dispozitivul de tăiere trebuie să fie în mişcare.
2. Eliberați comanda întrerupătorului (Fig. 26).	**2.** Maneta de siguranță trebuie să se deplaseze liber, fără a fi forțată, și la eliberare, ar trebui să revină rapid și automat în poziția neutră, determinând oprirea dispozitivului de tăiere

⚠ ***Dacă un singur rezultat nu este corespunzător cu rezultatele din tabele, se interzice folosirea mașinii! Contactați un centru de asistență pentru controalele aferente și pentru reparație.***

6.3 PORNIREA (Fig. 22÷25)

NOTĂ *Porniți mașina pe o suprafață plană, fără obstacole sau iarbă înaltă.*

⚠ ***Pornirea motorului provoacă cuplarea simultană a dispozitivului de tăiere.***

6.4 OPERAREA (Fig. 26)

IMPORTANT *Dacă motorul se oprește din cauza supraîncălzirii, în timpul sesiunii de lucru, este necesar să așteptați cam 5 minute înainte de a-l repune în funcțiune.*

6.4.1 Tăierea ierbii (Fig. 27)

NOTĂ *Reglați viteza de avans și înălțimea de tăiere la condițiile gazonului (înălțime, densitate, umiditate a ierbii) și la cantitatea de iarbă îndepărtată.*

6.4.2 Golirea sacului de colectare (Fig. 28÷, 29)

6.5 OPRIREA (Fig. 28)

⚠ ***Elementul de tăiere continuă să se rotească timp de câteva secunde, chiar și după decuplare sau după oprirea motorului.***

IMPORTANT *Opriți întotdeauna mașina.*

- *La fiecare schimbare a zonei de tăiere.*
- *La traversarea unor zone fără iarbă.*
- *De fiecare dată când este nevoie să depășiți un obstacol.*
- *Înainte de a regla înălțimea de tăiere.*
- *De fiecare dată când se taie sau se montează la loc sacul de colectare.*

6.6 DUPĂ UTILIZARE

1. Deschideți ușa și scoateți cheia de siguranță.
2. Îndepărtați bateria din locașul său și încărcați-o (par 7.2.3).
3. Lăsați motorul să se răcească înainte de a depozita mașina (indiferent de loc).
4. Efectuați curățarea (par. 7.3).
5. Asigurați-vă că nu există elemente slăbite sau deteriorate. Dacă este nevoie, înlocuiți componentele deteriorate și strângeți eventualele șuruburi și buloane slăbite sau contactați centrul de asistență autorizat.
6. Verificarea eventualelor defecțiuni ale mașinii. Dacă este cazul, contactați centrul de asistență autorizat.

IMPORTANT *Îndepărtați cheia de siguranță de fiecare dată când părăsiți mașina.*

7. ÎNTREȚINEREA

⚠ ***Normele de siguranță care trebuie respectate sunt descrise în cap. 2. Respectați cu strictețe aceste indicații pentru a nu vă confrunta cu riscuri grave sau cu pericole.***

⚠ ***Mai înainte de a efectua orice verificare, curățare sau intervenție de întreținere/reglare pe mașină:***

- ***Opriți mașina.***
- ***Scoateți cheia de siguranță, (nu lăsați niciodată cheia în contact sau la îndemâna copiilor sau a persoanelor neautorizate).***
- ***Scoateți bateria.***

- ***Asigurați-vă că toate părțile în mișcare s-au oprit complet.***
- ***Lăsați motorul să se răcească înainte de a depozita mașina (indiferent de loc).***
- ***Purtați îmbrăcăminte adecvată și mănuși de lucru în toate situațiile de risc.***
- ***Citiți instrucțiunile corespunzătoare.***

7.1 BATERIE

7.1.1 Autonomia bateriei

Autonomia bateriei (și, prin urmare, zona care poate fi tunsă înainte de reîncărcare) este condiționată în primul rând de:

a. Factori de mediu care duc la un necesar de energie mai mare:

– Tăiere cu iarbă deasă, înaltă, umedă.

b. Lățimea de tăiere a mașinii; cu cât mărimea e mai mare, cu atât e mai mare cererea de energie.

c. Modul de utilizare al operatorului, care ar trebui să evite:

– Pornirile și opririle frecvente din timpul sesiunii de lucru.
– O înălțime de tăiere prea joasă în raport cu înălțimea ierbii.
– O viteză de avans prea ridicată pentru cantitatea de iarbă de îndepărtat.

NOTĂ *Pe parcursul utilizării, bateria este protejată contra descărcării totale printr-un dispozitiv de protecție care oprește mașina și îi blochează funcționarea.*

Pentru optimizarea autonomiei bateriei se recomandă:
– Tăierea ierbii când gazonul este uscat.
– Tăierea ierbii în mod frecvent astfel încât aceasta să nu atingă o înălțime prea mare.
– Reglarea unei înălțimi de tăiere mai mare când iarba este prea înaltă și efectuarea unei a doua treceri la o înălțime mai joasă.

În cazul în care se dorește folosirea mașinii în sesiuni de lucru mai lungi față de cele susținute de bateria standard, este posibil:
– Să achiziționați o baterie standard pentru a înlocui imediat bateria descărcată, fără compromiterea continuității de utilizare.
– Să achiziționați o baterie cu autonomie mărită față de bateria standard (par. 13.2).

7.1.2 Scoaterea și reîncărcarea bateriei (Fig. 30÷32)

NOTĂ *Bateria este prevăzută cu o protecție care îi împiedică reîncărcarea dacă temperatura camerei nu este cuprinsă între 0 și +40 °C.*

NOTĂ *Bateria poate fi reîncărcată oricând, chiar și parțial, fără riscul de a se deteriora.*

7.2 CURĂȚAREA

După fiecare utilizare, efectuați curățarea respectând instrucțiunile următoare.

7.2.1 Curățarea mașinii

- Nu spălați mașina cu jet de apă și nu udați motorul sau componentele electrice.
- Nu utilizați lichide agresive pentru curățarea șasiului.
- Pentru a reduce riscul de incendiu, păstrați mașina de tuns iarba și, în special, motorul curate, fără resturi de iarbă, frunze sau grăsime în exces.

7.2.2 Curățarea ansamblului dispozitivelor de tăiere

IMPORTANT *Înclinați mașina pe lateral, asigurându-vă de stabilitatea acesteia înainte de a efectua orice tip de intervenție.*

Eliminați reziduurile de iarbă sau noroi acumulate în șasiu, pentru că odată ce se întăresc, pot împiedica pornirea acesteia.

7.2.3 Curățarea fantelor de admisie a aerului de răcire

Pentru a evita supraîncălzirea și daunele la motor sau la baterie, curățați și desfundați fantele de admisie a aerului de răcire.

Procedați astfel:
1. Înclinați mașina pe lateral, asigurându-vă de stabilitatea acesteia înainte de a efectua orice tip de intervenție.
2. Suflați cu un jet de aer comprimat prin deschiderile fantelor de admisie a aerului de răcire (fig. 34).

7.2.4 Curățarea sacului

1. Goliți sacul de colectare;
2. Scuturați-l pentru a-l curăța de resturile de iarbă și pământ;
3. spălați-l, clătiți-l și reașezați-l astfel încât să favorizați o uscare rapidă.

7.3 DISPOZITIV DE TĂIERE

Un dispozitiv de tăiere prost ascuțit smulge iarba, ceea ce duce la îngălbenirea gazonului.

⚠ ***Nu atingeți dispozitivul de tăiere înainte de a scoate cheia și de a vă asigura că dispozitivul de tăiere este complet oprit. Aveți grijă deoarece dispozitivul de tăiere se poate mișca, chiar dacă cheia a fost scoasă.***

⚠ ***Toate operațiunile referitoare la dispozitivele de tăiere (demontare, ascuțire, echilibrare, reparare, montare și/sau înlocuire) sunt activități care necesită competențe adecvate și implică folosirea unor unelte speciale; Din motive de securitate este necesar ca acestea să se efectueze la un centru specializat.***

⚠ ***Înlocuiți întotdeauna dispozitivul de tăiere defect, îndoit sau uzat împreună cu șuruburile aferente pentru a menține echilibrarea.***

IMPORTANT *Utilizați doar dispozitive de tăiere originale, care conțin codul indicat în tabelul „Date tehnice".*

Datorită faptului că produsul este în continuă evoluție, dispozitivele de tăiere menționate în tabelul „Date tehnice" vor putea fi înlocuite în timp cu altele având caracteristici de interschimbare și siguranță similare.

8. DEPOZITARE

8.1 DEPOZITAREA MAȘINII

⚠ ***Depozitați mașina numai în poziție orizontală și bine sprijinită pe sol. Nu depozitați mașina în poziție verticală.***

Atunci când trebuie să depozitați mașina:
1. Lăsați motorul să se răcească
2. Scoateți cheia de siguranță.
3. Îndepărtați bateria din locașul său și încărcați-o (par 7.2.2).
4. Efectuați curățarea (par. 7.3).
5. Depozitați mașina:
   – într-un mediu uscat;
   – într-un loc ferit de intemperii;
   – acoperită, pe cât posibil, cu o prelată;
   – într-un loc la care nu au acces copiii;
   – Asigurați-vă că ați îndepărtat cheile sau sculele folosite pentru întreținere..

8.2 DEPOZITAREA BATERIEI

Dacă bateria nu este încărcată o perioadă îndelungată de timp, va fi necesar să o depozitați într-un loc umbrit, răcoros și lipsit de umiditate, la o temperatură ambiantă în intervalul 0~45°C.

IMPORTANT *În caz de inactivitate îndelungată, reîncărcați bateria o dată la două luni pentru a-i prelungi durata de viață.*

9. MANEVRARE ȘI TRANSPORT

De fiecare dată când este necesar să manevrați, ridicați, să transportați sau să înclinați mașina, procedați astfel:
– opriți mașina (par. 6.5);
– scoateți cheia de siguranță;
– asigurați-vă că toate părțile în mișcare s-au oprit complet;
– purtați mănuși de protecție groase;
– prindeți ferm mașina în puncte care garantează o priză sigură, ținând cont de greutatea și repartizarea acesteia;
– apelați la mai multe persoane, în funcție de greutatea mașinii, de caracteristicile mijlocului de transport și de locul în care va fi amplasată mașina sau de unde va fi luată;
– asigurați-vă că manevrarea mașinii nu cauzează daune ori vătămări.

La transportarea mașinii cu un autovehicul sau o remorcă, trebuie procedați astfel:
1. utilizați rampe de acces având o rezistență, lățime și înălțime corespunzătoare;
2. coborâți ansamblul dispozitivelor de tăiere;
3. așezați-o într-un mod în care să nu reprezinte pericol pentru nimeni;
4. blocați-o ferm de mijlocul de transport cu frânghii sau lanțuri pentru a preveni răsturnarea acesteia.

10. ASISTENȚĂ ȘI REPARAȚII

Acest manual furnizează toate informațiile necesare pentru condusul mașinii și pentru o întreținere de bază corectă, care poate fi efectuată de utilizator. Toate intervențiile de întreținere și reglare care nu au fost descrise în acest manual se vor efectua numai de vânzătorul de la care ați achiziționat mașina sau la un centru specializat.
Operațiile executate în centrele neautorizate sau neadecvate sau de persoane necalificate anulează orice formă de garanție, și declină orice sarcină sau responsabilitate din partea Fabricantului.
- Piesele de schimb și accesoriile neoriginale nu sunt aprobate; Utilizarea de piese de schimb și de accesorii neoriginale nu asigură siguranța mașinii, exonerând constructorul de toate obligațiile sau responsabilitățile.
- Piesele de schimb originale sunt furnizate la atelierele de asistență și la revânzătorii autorizați.

11. ACOPERIREA GARANȚIEI

Condițiile de garanție sunt strict pentru consumatori, adică pentru operatori neprofesioniști.
Garanția acoperă toate defectele de fabricație și de calitate a materialelor care au fost constatate în timpul perioadei de garanție de către revânzător sau de un centru specializat.
Aplicarea garanției se limitează la repararea sau la înlocuirea componentei defecte.
Se recomandă să duceți mașina o dată pe an la un atelier autorizat pentru întreținerea, asistența și controlul dispozitivelor de siguranță.
Aplicarea garanției depinde de întreținerea periodică a mașinii.
Garanția nu acoperă daunele cauzate de:
- Neînsușirea instrucțiunilor din documentele însoțitoare (Manuale de instrucțiuni).
- Utilizare profesională.
- Neatenție, neglijență.
- Cauze externe (fulgerări, șocuri, prezență de corpuri străine înăuntrul mașinii) sau accidente.
- Utilizarea și montarea necorespunzătoare sau nepermise de către fabricant.
- O întreținere incorectă.
- Modificarea mașinii.
- Utilizarea unor piese de schimb neoriginale (piese adaptabile).
- Utilizarea de accesorii nefurnizate sau neaprobate de constructor.

Garanția nu acoperă:
- Operațiunile de întreținere (descrise în manualul de instrucțiuni).
- Uzura normală a consumabilelor, precum dispozitive de tăiere, roți, șuruburi de siguranță și cabluri.
- Uzura normală.
- Deteriorarea estetică a mașinii datorate utilizării.
- Suporturile dispozitivelor de tăiere.

• Cheltuielile suplimentare legate eventual de activarea garanției, precum transferul la utilizator, transportul mașinii la vânzător, închirierea de echipamente de schimb sau apelarea unei societăți externe pentru toate lucrările de întreținere.

Utilizatorul este protejat de legile din țara sa. Drepturile utilizatorului prevăzute de legile din țara sa nu sunt în niciun fel limitate de această garanție.

12. IDENTIFICAREA PROBLEMELOR

Dacă problemele continuă după executarea operațiunilor de mai sus, contactați vânzătorul de la care ați achiziționat mașina.

PROBLEMĂ	CAUZĂ POSIBILĂ	REMEDIU
1. La acționarea întrerupătorului, motorul nu pornește	Cheia de siguranță este absentă sau nu a fost introdusă corect.	Introduceți cheia (Fig. 16.A).
	Baterie absentă sau care nu a fost introdusă corect.	Deschideți ușa și asigurați-vă că bateria este bine fixată (Fig. 23)
	Baterie descărcată.	Verificați starea de încărcare și reîncărcați bateria (par. 7.1.2).
	Motorul nu pornește imediat.	Țineți apăsată comanda întrerupătorului timp de 2-3 secunde (Fig. 25).
	Intervenția protecției termice la supraîncălzirea motorului.	Așteptați cel puțin 5 minute și apoi reporniți mașina.
2. Motorul este în mișcare, dar dispozitivul de tăiere nu se rotește	Fixare slăbită a dispozitivului de tăiere.	Opriți imediat motorul și scoateți cheia de siguranță. Contactați un centru de service pentru verificări, înlocuiri și reparații (par. 7.3).
3. Motorul se oprește în timpul funcționării.	Bateria nu a fost introdusă corect.	Deschideți ușa și asigurați-vă că bateria este bine fixată (Fig. 23).
	Baterie descărcată.	Verificați starea de încărcare și reîncărcați bateria (par. 7.1.2).
	Obstacole care împiedică rotirea dispozitivului de tăiere.	Scoateți cheia de siguranță, purtați mănuși de lucru și îndepărtați iarba sau resturile prezente în partea inferioară a mașinii și/sau în canalul de evacuare.
	Intervenția protecției termice la supraîncălzirea motorului.	Curățați fantele de admisie a aerului de răcire (par. 7.2.3). Așteptați cel puțin 5 minute și apoi reporniți mașina.
3. Motorul se oprește în timpul funcționării.	Intervenția protecției termice din cauza absorbției prea mari de curent se datorează următoarelor: • Tăiere de iarbă prea înaltă. • Obstacole care împiedică rotirea dispozitivului de tăiere. • Prea multe resturi de iarbă acumulate în interiorul șasiului și în canalul de evacuare.	• Reglarea unei înălțimi de tăiere mai mare când iarba este prea înaltă și efectuarea unei a doua treceri la o înălțime mai joasă • Îndepărtați obstacolele (par. 7.2.2). • Curățați mașina (par. 7.2.1, 7.2.2, 7.2.3) Așteptați cel puțin 5 minute și apoi reporniți mașina.

4. Iarba tăiată nu mai este colectată în sacul de colectare.	Dispozitivul de tăiere a lovit un corp străin și a suferit un șoc.	Opriți imediat motorul și scoateți cheia de siguranță. Verificați eventuale daune și contactați un centru de asistență pentru înlocuirea dispozitivului de tăiere, dacă este cazul (par. 7.3).
	Interiorul șasiului este murdar.	Curățați interiorul șasiului pentru a facilita evacuarea ierbii spre sacul de colectare (par. 7.2.2).
5. Iarba se taie greu.	Dispozitivul de tăiere nu este în stare bună.	Contactați un centru de service pentru eventuala înlocuire a dispozitivul de tăiere.
6. Se produc zgomote și/ sau vibrații excesive în timpul sesiunii de lucru.	Fixarea dispozitivului de tăiere slăbit sau a dispozitivului de tăiere avariat.	Opriți imediat motorul și scoateți cheia de siguranță. Contactați un centru de service pentru verificări, înlocuiri și reparații (par. 7.3).
7. Autonomia bateriei este slabă.	Condiții dificile de funcționare cu consum de curent mai mare.	Optimizați utilizarea (par. 7.1.1).
	Baterie insuficientă pentru cerințele operaționale.	Folosiți o a doua baterie sau o baterie cu capacitate mărită (par. 13.1).
8. Încărcătorul nu încarcă bateria.	Bateria nu a fost introdusă corect în încărcător.	Asigurați-vă că a fost introdusă corect (par. 7.1.2)
	Condiții de mediu necorespunzătoare.	Efectuați încărcarea într-un mediu cu temperatură potrivită (a se vedea manualul de instrucțiuni al bateriei/încărcătorului).
	Contacte murdare.	Curățați contactele.
	Încărcătorul nu primește energie electrică.	Verificați dacă ștecherul a fost conectat și dacă există tensiune la priza de curent.
	Încărcător defect.	Înlocuiți cu o piesă de schimb originală.
		Dacă problema continuă, consultați manualul bateriei/încărcătorului.

13. ACCESORII LA CERERE

13.1 BATERII

Sunt disponibile baterii cu diverse capacități, pentru diverse cerințe de operare (Fig. 35). Lista bateriilor omologate pentru această mașină se află în tabelul „Date tehnice”.

13.2 ÎNCĂRCĂTOR DE BATERIE

Dispozitiv care se utilizează la încărcarea bateriei (Fig. 36).

RU

ВНИМАНИЕ!: ПРЕЖДЕ ЧЕМ ПОЛЬЗОВАТЬСЯ МАШИНОЙ, ВНИМАТЕЛЬНО ПРОЧТИТЕ ДАННОЕ РУКОВОДСТВО ПО ЭКСПЛУАТАЦИИ. Сохраните его для будущего использования.

ОГЛАВЛЕНИЕ

1. ОБЩИЕ СВЕДЕНИЯ 1
   - 1.1 Как следует читать это руководство 1
   - 1.2 Обозначения 1
2. ПРАВИЛА БЕЗОПАСНОСТИ 1
   - 2.1 ОБЩИЕ ПРАВИЛА ТЕХНИКИ БЕЗОПАСНОСТИ ПРИ РАБОТЕ С ЭЛЕКТРООБОРУДОВАНИЕМ 1
   - 2.2 ОБЩИЕ ПРАВИЛА ТЕХНИКИ БЕЗОПАСНОСТИ ПРИ РАБОТЕ С ГАЗОНОКОСИЛКОЙ 3
   - 2.3 ТЕХОБСЛУЖИВАНИЕ И ХРАНЕНИЕ 4
   - 2.4 БАТАРЕЯ / зарядное устройство 4
   - 2.5 Охрана окружающей среды 5
3. ОЗНАКОМЛЕНИЕ С МАШИНОЙ 5
   - 3.1 Описание машины и предусмотренное применение 5
   - 3.2 Основные компоненты (Рис. 1) 5
   - 3.3 Идентификационная этикетка (рис. 1) 6
   - 3.4 Знаки по технике безопасности (Рис. 2). 6
4. МОНТАЖ 6
   - 4.1 Распаковка (рис. 3) 6
   - 4.2 Монтаж травосборника (рис. 4 ÷ 6) 6
   - 4.3 Монтаж рукоятки (рис. 7÷15) 6
5. СРЕДСТВА УПРАВЛЕНИЯ 7
   - 5.1 Ключ безопасности (Устройство отключения) 7
   - 5.2 Переключатель управления 7
6. ИСПОЛЬЗОВАНИЕ МАШИНЫ 7
   - 6.1 Подготовительные операции 7
   - 6.2 Проверки безопасности 7
   - 6.3 Запуск (рис. 22÷25) 8
   - 6.4 Работа (рис. 26) 8
   - 6.5 Остановка (Рис.28) 8
   - 6.6 После эксплуатации 8
7. ТЕХНИЧЕСКОЕ ОБСЛУЖИВАНИЕ 8
   - 7.1 Батарея 8
   - 7.2 Очистка 9
   - 7.3 Режущее приспособление 9
8. ХРАНЕНИЕ 9
   - 8.1 Хранение машины 9
   - 8.2 Хранение батареи 9
   - 8.3 Перемещение и транспортировка 9
9. ПЕРЕМЕЩЕНИЕ И ТРАНСПОРТИРОВКА 10
10. СЕРВИСНОЕ ОБСЛУЖИВАНИЕ И РЕМОНТ 10
11. УСЛОВИЯ ГАРАНТИИ 10
12. ВЫЯВЛЕНИЕ НЕПОЛАДОК 11
13. ДОПОЛНИТЕЛЬНОЕ ОБОРУДОВАНИЕ ПО ТРЕБОВАНИЮ 12
   - 13.1 Батареи 12
   - 13.2 Зарядное устройство 12

1. ОБЩИЕ СВЕДЕНИЯ

1.1 КАК СЛЕДУЕТ ЧИТАТЬ ЭТО РУКОВОДСТВО

В тексте этого руководства отдельные абзацы, содержащие особенно важную информацию о технике безопасности или принципах работы устройства, выделены следующим образом:

ПРИМЕЧАНИЕ *или* **ВАЖНО** *содержит уточнения или ссылки на другую ранее упомянутую информацию для предотвращения поломки машины или нанесения ущерба.*

Знак ⚠ указывает на опасность. Несоблюдение данного предупреждения может привести к получению и нанесению травм и/или нанесению ущерба.

Пункты, обрамленные серой пунктирной рамкой, содержат описание опциональных характеристик, не присущих всем моделям, представленным в данном руководстве. Проверьте, есть ли данная характеристика в вашей модели.

Все обозначения «передний», «задний», «правый» и «левый» указываются относительно рабочего положения оператора.

1.2 ОБОЗНАЧЕНИЯ

1.2.1 Рисунки

Рисунки в данном руководстве по эксплуатации пронумерованы 1, 2, 3 и так далее.
Компоненты, показанные на рисунках, обозначены буквами A, B, C и так далее.
Ссылка на компонент C на рисунке 2 осуществляется при помощи фразы: “См. Рис. 2.C» или просто «(Рис. 2.C)».
Изображения на рисунках являются приблизительными. Реальные детали могут отличаться от изображенных.

1.2.2 Названия глав

Данное руководство подразделяется на главы и пункты. Пункт под названием «2.1 Обучение» является подпунктом главы «2. Правила безопасности». Ссылки на главы и пункты обозначаются сокращением гл. или пункт и соответствующим номером. Пример: «гл. 2» или «пункт 2.1».

2. ПРАВИЛА БЕЗОПАСНОСТИ

2.1 ОБЩИЕ ПРАВИЛА ТЕХНИКИ БЕЗОПАСНОСТИ ПРИ РАБОТЕ С ЭЛЕКТРООБОРУДОВАНИЕМ

⚠ ВНИМАНИЕ Прочтите все правила техники безопасности и все указания. Несоблюдение

мер предосторожности и рекомендаций может привести к электрическим ударам, пожарам и/или нанесению серьезного ущерба.

Храните все описания мер предосторожности и рекомендации для использования в будущем.

Термин «электрическое оборудование», встречающийся в описании мер предосторожности, относится к устройству, питающемуся от электросети (с кабелем) или работающему от батареи (без кабеля).

1) Безопасность рабочей зоны

a) Поддерживайте чистоту и хорошее освещение рабочей зоны. *На участках с плохим освещением, а также где царит беспорядок, повышается риск несчастных случаев.*

b) Не используйте электрооборудование во взрывоопасной среде, поблизости от горючих жидкостей, газа или пыли. *Электрооборудование генерирует искры, которые могут привести к возгоранию пыли или паров.*

c) Во время работы электрооборудования дети и посторонние лица должны находиться далеко от него. *Если вы отвлечетесь. то можете потерять контроль над оборудованием.*

2) Электрическая безопасность

a) Вилки электрооборудования должны быть совместимыми с розеткой. Ни в коем случае не вносите каких-либо изменений в конструкцию вилки. Не используйте вилки-адаптеры с заземленным электрооборудованием. *Немодифицированные вилки и совместимые розетки снизят риск поражения электрическим током.*

b) Избегайте соприкосновения тела с такими заземленными или подключенными к заземлению поверхностями, как трубы, радиаторы, кухонные плиты и холодильники. *В случае соприкосновения тела с заземлением повышается риск поражения электрическим током.*

c) не используйте газонокосилку во время дождя или на мокрой траве. *Это может увеличить риск поражения электрическим током.*

d) Обращайтесь с кабелем бережно. Не используйте кабель для перемещения электрооборудования, не тяните его за кабель, в том числе для того, чтобы извлечь вилку из розетки. Кабель должен находиться далеко от источников тепла, масла, острых углов и подвижных узлов. *Поврежденные или запутанные кабели повышают риск электрического удара.*

e) Во время использования электрооборудования под открытым небом используйте удлинитель, подходящий для использования на улице. *Использование кабеля, подходящего для улицы, снижает риск электрического удара.*

f) Если нельзя избежать использования электрооборудования во влажной среде, используйте розетку с устройством защитного отключения (RCD-Residual Current Device). *Использование устройства защитного отключения (RCD) снижает риск электрического удара.*

3) Личная безопасность

a) Будьте внимательны, следите за своими действиями и ведите себя разумно во время использования электрооборудования. Не используйте электрооборудование, если вы устали или находитесь под воздействием наркотических веществ, алкоголя или лекарств. *Даже небольшая невнимательность во время использования электрооборудования может привести к серьезным травмам.*

b) Используйте защитную одежду. Всегда надевайте защитные очки. *Использование такого защитного снаряжения, как пылезащитные маски, обувь с нескользящей подошвой, каски или наушники, снижает риск травм.*

c) Избегайте самопроизвольного запуска. Удостоверьтесь, что прибор выключен, прежде чем вставлять батарею, обхватывать или перемещать электрооборудование. *Перемещение электрооборудования, при котором палец находится на выключателе, а также установка батареи, когда выключатель находится в положении «ON» («ВКЛ»), повышает риск несчастного случая.*

d) Перед запуском электрооборудования уберите все ключи и регулировочные инструменты. *Ключ или инструмент при соприкосновении с вращающимся узлом может вызвать травмы.*

e) Сохраняйте равновесие. Всегда прочно опирайтесь на опорную поверхность и сохраняйте надлежащее равновесие. *Это позволит лучше контролировать электрооборудование в непредвиденных ситуациях.*

f) Одевайтесь надлежащим образом. Не надевайте широкую одежду и украшения. Волосы, одежда и перчатки не должны находиться поблизости от подвижных узлов. *Широкая одежда, украшения или длинные волосы могут застрять в подвижных узлах.*

g) При наличии устройств, которые должны быть подключены к установкам удаления и сбора пыли, удостоверьтесь, что они подключены и используются надлежащим образом. *Применение этих устройств может снизить риски, связанные с пылью.*

h) Не позволяйте, чтобы у вас возникло чувство ложной уверенности, которое сподвигнет вас пренебрегать правилами техники безопасности, даже если вы хорошо ознакомились с работой машины. *Небрежное действие может за доли секунды привести к серьезным травмам.*

4) Эксплуатация и защита электрооборудования

a) Не перегружайте электрооборудование. Используйте электрооборудование, предназначенное для данной работы. *Правильно выбранное электрооборудование выполнит работу лучше и безопаснее, со скоростью, для которой оно было разработано.*

b) Не используйте электрооборудование, если выключатель не в состоянии правильно включить или выключить его. *Электрооборудование, которое нельзя запустить при помощи выключателя, является опасным и нуждается в ремонте.*

c) Извлекайте аккумулятор из гнезда, прежде чем выполнить регулировку или смену приспособлений, а также прежде чем поместить электрооборудование на хранение. *Эти предварительные меры предосторожности снижают риск самопроизвольного запуска электрооборудования.*

d) Храните неиспользуемое электрооборудование вне досягаемости детей и не позволяйте использовать его людям, которые не ознакомились с работой оборудования и с настоящими указаниями. *При неумелом использовании электрооборудование опасно.*

e) Проводите техническое обслуживание электрооборудования. Проверяйте соосность расположения подвижных узлов и свободу их перемещения, а также отсутствие поломок и других обстоятельств, которые могут повлиять на работу электрооборудования. При наличии повреждений необходимо отремонтировать электрооборудование, прежде чем использовать его. *Многие несчастные случаи были вызваны недостаточным обслуживанием.*

f) Режущие органы должны быть заточены и чисты. *Надлежащее обслуживание режущих органов, хорошая заточка режущих кромок предотвращают их заедание и облегчают контроль над ними.*

g) Используйте электрооборудование и дополнительные приспособления в соответствии с предоставленными указаниями, учитывая условия и тип выполняемой работы. *Использование электрооборудования для целей, отличных от предусмотренной, может привести к опасной ситуации.*

h) Поддерживайте рукоятки в сухом, чистом состоянии, без следов масла и смазки. *Скользкие рукоятки не позволяют безопасно перемещать оборудование и управлять им в непредвиденных ситуациях.*

.

5) Эксплуатация и меры предосторожности при эксплуатации оборудования с батарейным питанием

a) Заряжайте батарею исключительно зарядным устройством, рекомендованным изготовителем. *Зарядное устройство, предназначенное для одного типа группы батарей, может вызвать риск пожара пои использовании с другими группами батарей.*

b) Используйте электрооборудование только с четко указанными группами батарей. *Использование любой другой группы батарей может вызвать риск травм и пожаров.*

c) Когда группа батарей не используется, необходимо держать ее на расстоянии от других металлических предметов, например, скрепок, монет, ключей, гвоздей, винтов и других небольших металлических предметов, которые могут вызвать короткое замыкание клемм. *Короткое замыкание клемм батареи может вызвать ожоги и пожары.*

d) Если батарея в плохом состоянии, из нее может вытекать жидкость: избегайте любого контакта с ней. После случайного контакта немедленно смойте жидкость водой. Если жидкость попала в глаза, немедленно обратитесь за медицинской помощью. *Жидкость, вытекшая из батареи, может вызвать раздражение или ожог на коже.*

e) Не пользуйтесь поврежденными или модифицированными группой батарей и оборудованием. *Поврежденные или модифицированные батареи могут вести себя непредсказуемо, что может привести к пожару, взрыву или риску травм.*

f) Не подвергайте группу батарей воздействию пламени или слишком высокой температуры. *Воздействие пламени или температуры выше 130°C может привести к взрыву. ПРИМЕЧАНИЕ. Температура “130 °C” соответствует температуре “265 °F”.*

g) Соблюдайте все указания по подзарядке и заряжайте батарею в условиях соблюдения диапазона температур, указанного в руководстве. *Неправильное выполнение зарядки или температура зарядки, выходящая за пределы указанного интервала, могут повредить батарею и повысить риск пожара.*

6) Техническая поддержка

a) Ремонт электрооборудования должен выполнять квалифицированный персонал, необходимо использовать исключительно оригинальные запасные детали. *Это позволяет сохранить уровень безопасности электрооборудования.*

b) Никогда не ремонтируйте поврежденные батареи. *Обслуживание батарей должно выполняться исключительно производителем или авторизованными поставщиками услуг.*

2.2 ОБЩИЕ ПРАВИЛА ТЕХНИКИ БЕЗОПАСНОСТИ ПРИ РАБОТЕ С ГАЗОНОКОСИЛКОЙ

a) Не используйте газонокосилку при неблагоприятных погодных условиях, особенно если существует риск попадания молнии. *Это снижает риск поражения молнией.*

b) Тщательно осмотрите участок, на котором будет использоваться газонокосилка, чтобы удостовериться в отсутствии диких животных. *Во время работы газонокосилка может нанести травмы диким животным.*

c) Тщательно осмотрите участок, на котором будет использоваться газонокосилка, и удалите все камни, палки, провода, кости и другие посторонние предметы. *Отброшенные машиной предметы могут стать причиной травм.*

d) Перед использованием газонокосилки всегда визуально осматривайте нож и ножевой блок на предмет износа или повреждений. *Изношенные или поврежденные детали повышают риск травм.*

f) Регулярно проверяйте контейнер для сбора травы на наличие признаков износа или повреждения. *Изношенный или поврежденный контейнер для сбора травы может увеличить риск получения травм.*

g) Защитные устройства должны всегда находиться на своем месте. Защитные устройства должны быть исправны и правильно установлены. *Неплотно установленное, поврежденное или неисправное ограждение может привести к травмам.*

h) Не допускайте попадания отходов работы во все воздухозаборники системы охлаждения. *Засорение воздухозаборников и наличие отходов работы могут привести к перегреву или пожару.*

i) Всегда надевайте нескользящую и защитную обувь при использовании газонокосилки. Не используйте газонокосилку босиком или в открытых сандалиях. *Это снижает риск травмирования ног в случае контакта с движущимся ножом.*

j) Всегда надевайте длинные брюки при использовании газонокосилки. *Голая кожа увеличивает вероятность травм от отбрасываемых машиной предметов.*

k) Не используйте газонокосилку на влажной траве. Никогда не работайте бегом, а только шагом. *Это снижает риск скольжения и падения, которые могут привести к травмам.*

l) Не используйте газонокосилку на очень крутых склонах. *Это снижает риск потери контроля над машиной, скольжения и падения, которые могут привести к травмам.*

m) При работе на склонах всегда смотрите, куда ставите ноги, всегда работайте поперек склона, никогда не двигайтесь вверх или вниз по склону и будьте предельно внимательны при изменении направления. *Это снижает риск потери контроля над машиной, скольжения и падения, которые могут привести к травмам.*

n) Будьте предельно осторожны при движении задним ходом и когда вы тянете газонокосилку на себя. Всегда следите за тем, что происходит вокруг вас. *Это снижает риск спотыкания во время работы.*

q) Не прикасайтесь к ножам и другим опасным движущимся частям во время их движения. *Это снижает риск получения травм от движущихся частей.*

r) При удалении застрявшего материала или очистке газонокосилки убедитесь, что все выключатели питания выключены, а батарея отсоединена. *Непредвиденный запуск газонокосилки может привести к серьезным травмам.*

2.3 ТЕХОБСЛУЖИВАНИЕ И ХРАНЕНИЕ

⚠ Отключите машину от сети электропитания и прочитайте инструкции перед началом любых работ по очистке или техническому обслуживанию. Во всех ситуациях, где присутствует риск для рук, надевайте подходящую одежду и рабочие перчатки.

⚠ Ни в коем случае не использовать машину с износившимися или поврежденными частями. Поврежденные и износившиеся детали всегда необходимо заменять, они не подлежат ремонту. Используйте только оригинальные запчасти: использование неоригинальных и/или неправильно установленных запасных частей может снизить уровень безопасности машины, вызвать несчастные случаи или травмы, а также снимает с изготовителя ответственность за эти обстоятельства.

ВАЖНО *Все действия по техническому обслуживанию и регулировке, не описанные в данном руководстве, должны выполняться через вашего дилера или в специализированном сервисном центре, персонал которого обладает знаниями и оборудованием, необходимыми для правильного выполнения работ с сохранением первоначального уровня безопасности машины. Операции, выполненные в неподходящих для этого местах или неквалифицированными людьми, приводят к аннулированию всех гарантий, а также снимают все обязательства и ответственность с Изготовителя.*

1. После каждого использования отсоединяйте машину от сети питания и обследуйте ее на наличие повреждений.
2. Следите за тем, чтобы гайки и винты были затянуты, для уверенности в том, что машина всегда безопасна при работе. Регулярное техобслуживание чрезвычайно важно для надежности и поддержания эксплуатационных характеристик на нужном уровне.
3. Регулярно проверяйте затяжку крепежных винтов режущего узла.
4. Всегда используйте рабочие перчатки при работе с режущим узлом, его установке или демонтаже.
5. Выполняйте балансировку режущего узла при его заточке. Все операции с режущим узлом (демонтаж, заточка, балансировка, установка и/или замена) представляют собой сложные работы, требующие особых навыков и использования специального оборудования; поэтому для обеспечения безопасности необходимо поручать их выполнение специализированным центрам.
6. Во время наладки машины необходимо работать очень внимательно во избежание попадания пальцев в щель между движущимся режущим приспособлением и неподвижными узлами машины.
7. Не прикасайтесь к режущему приспособлению, пока машина не отключена от розетки, и до тех пор, пока режущее приспособление полностью не остановится. Во время обслуживания режущего приспособления следует учитывать, что режущее приспособление может двигаться даже когда машина отключена от сети.
8. Часто проверяйте состояние защиты бокового выброса, защиты заднего выброса, контейнера для сбора травы для выявления их износа или повреждения. Если они повреждены, замените их.
9. Заменяйте поврежденные таблички с предостережениями и инструкциями.
10. Машину следует хранить так, чтобы она не была доступна для детей.
11. Дайте остыть двигателю перед перемещением машины в какое-либо помещение.
12. Чтобы снизить риск пожара, очищайте машину, и в частности двигатель, от остатков травы, листьев или излишков смазки. Опорожните контейнер для сбора травы и не оставляйте емкости со скошенной травой внутри помещений.

2.4 БАТАРЕЯ / ЗАРЯДНОЕ УСТРОЙСТВО

⚠ **ВНИМАНИЕ**

Нижеследующие правила безопасности дополняют предписания по технике безопасности, изложенные в инструкции зарядного устройства.

- Для зарядки батареи используйте только зарядные устройства, рекомендованные изготовителем. Неподходящее зарядное устройство может привести к электрическому удару, перегреву или утечке едкой жидкости из батареи.
- Используйте только определенные батареи, предусмотренные для вашего оборудования. Использование батарей другого типа может привести к травмам и риску пожара.
- Храните неиспользуемую батарею на расстоянии от канцелярских скрепок, монет, ключей, гвоздей, винтов и других маленьких металлических предметов, которые могут вызвать короткое замыкание контактов. Короткое замыкание электрической цепи между контактами может вызвать возгорание или пожар.

- Не используйте зарядное устройство в местах с наличием паров, воспламеняющихся веществ, а также на легковоспламеняющихся поверхностях, например, на бумаге, ткани и т.д. Во время зарядки зарядное устройство нагревается и может вызвать пожар.
- Во время транспортировки аккумуляторов следите, чтобы контакты не соприкасались между собой, и не используйте металлическую тару для их транспортировки.

2.5 ОХРАНА ОКРУЖАЮЩЕЙ СРЕДЫ

Забота об охране окружающей среды должна быть определяющим фактором при использовании машины.
- Старайтесь не беспокоить окружающих. Используйте машину только в разумное время (не рано утром и не поздно вечером, когда вы можете помешать окружающим).
- Во время работы в окружающую среду попадает некоторое количество масла, необходимого для смазывания цепи; по этой причине используйте только биоразлагаемые масла, предназначенные специально для такого использования. Использование минерального или моторного масла наносит серьезный ущерб окружающей среде.
- Строго соблюдайте местные нормы по утилизации упаковки, поврежденных частей или любых элементов со значительным влиянием на окружающую среду; эти отходы не должны выбрасываться в мусорные контейнеры, а должны быть отделены и переданы в специальные центры сбора отходов, занимающиеся их переработкой.
- Строго соблюдать действующие на местном уровне правила по вывозу отходов.
- После завершения срока службы машины не выбрасывайте ее с бытовым мусором, а обратитесь в центр сбора отходов в соответствии с действующим местным законодательством.

Не выбрасывайте электрооборудование вместе с бытовыми отходами. В соответствии с Европейской директивой 2012/19/EC относительно выведенного из эксплуатации электрического и электронного оборудования и ее применением согласно правилам страны эксплуатации, выведенное из эксплуатации электрооборудование должно отправляться на переработку в соответствии с требованиями по охране окружающей среды отдельно от других отходов. Если электрооборудование выбрасывается на свалку или закапывается в землю, вредные вещества могут проникнуть в слой подземных вод и попасть в пищевые продукты, что приведет к нанесению ущерба вашему здоровью и хорошему самочувствию. Для получения более подробной информации по переработке этого изделия обращайтесь в учреждение, ответственное за переработку отходов, или к Вашему дистрибьютору.

По завершении срока службы батарей обеспечьте их уничтожение, которое не нанесет вреда окружающей среде. Батарея содержит материал, опасный для вас и для окружающей среды. Батарею необходимо извлечь и отдельно сдать в центр переработки отходов, который принимает литий-ионные батареи.

Раздельный сбор использованных изделий и упаковочных материалов позволяет перерабатывать и повторно использовать материалы. Повторное использование вторично переработанных материалов помогает уменьшить загрязнение окружающей среды и снизить потребность в первичном сырье.

3. ОЗНАКОМЛЕНИЕ С МАШИНОЙ

3.1 ОПИСАНИЕ МАШИНЫ И ПРЕДУСМОТРЕННОЕ ПРИМЕНЕНИЕ

Данная машина является газонокосилкой с пешеходным управлением.
Машина состоит из двигателя, который приводит в действие режущее приспособление, расположенное в корпусе, у машины имеются колеса и рукоятка.
Оператор ведет машину и управляет ее основными органами, всегда находясь за рукояткой, поэтому он всегда находится на безопасном расстоянии от вращающегося режущего приспособления.
Если оператор отходит от машины, то двигатель и режущее приспособление выключаются в течение нескольких секунд.

3.1.1 Предусмотренное использование

Данная машина спроектирована и изготовлена для стрижки травы в садах и газонов, которая должна выполняться оператором стоя.
В общих чертах, данная машина может:
1. Косить траву и собирать ее в травосборник.

3.1.2 Неправильное использование

Любое другое использование, отличное от вышеупомянутого, может создать опасность и причинить ущерб людям и/или имуществу.
Входит в понятие неправильного использования (в качестве примера, но не ограничиваясь этими случаями):
- Возить на машине других людей, детей или животных, потому что они могут упасть и получить серьезные травмы, а также повлиять на безопасность управления машиной.
- Пользоваться машиной для собственного перемещения.
- Использовать машину для буксировки или подталкивания грузов.
- Приводить в действие режущее приспособление на участках без травы.
- Использовать машину для сбора листьев или отходов.
- Использовать машину для подравнивания живой изгороди или для стрижки нетравянистых растений.
- Пользование машиной несколькими операторами.

ВАЖНО *Ненадлежащее использование машины влечет за собой утрату силы гарантии и снимает с изготовителя всю ответственность, возлагая на пользователя ответственность за издержки в случае порчи имущества, получения травм или нанесения ущерба третьим лицам.*

3.1.3 Тип пользователя

Данная машина предназначена для широкого потребителя, для непрофессионального применения. Она предназначена для любительского применения.

ВАЖНО *Машиной должен управлять только один человек.*

3.2 ОСНОВНЫЕ КОМПОНЕНТЫ (Рис. 1)

A. **Шасси:** это корпус, в котором находится вращающееся режущее приспособление.
B. **Двигатель:** передаёт движение режущему приспособлению.

C. **Режущее приспособление:** это элемент, предназначенный для кошения травы.

D. **Боковой желоб для выброса:** Это защитное устройство, предотвращающее выброс собранных режущими приспособлениями предметов на большое расстояние от машины.

E. **Травосборник:**помимо сбора скошенной травы данный элемент служит для целей безопасности, предотвращая разлет предметов, захватываемых режущим приспособлением, на большое расстояние от машины (только для моделей с задним сбором).

F. **Рукоятка:** это рабочее место оператора. Ее длина позволяет оператору во время работы всегда держаться на безопасном расстоянии от вращающегося режущего приспособления.

G. Команда переключения: I b I запускает / останавливает двигатель и одновременно включает / выключает режущее приспособление.

H. **Дверца для доступа в отсек с батареей**

I. **Ключ безопасности (Устройство отключения):** Этот ключ включает / выключает электрическую цепь машины.

J. **Батарея** *(если она не поставляется с машиной, см. гл. 13 «дополнительное оборудование по требованию»):* обеспечивает электропитание для запуска двигателя; ее характеристики и правила эксплуатации описаны в отдельном руководстве.

K. **Зарядное устройство** *(если оно не поставляется с машиной, см. гл. 13 «дополнительное оборудование по требованию»):* устройство, которое используется для зарядки батареи.

3.3 ИДЕНТИФИКАЦИОННАЯ ЭТИКЕТКА (рис. 1)

1. Уровень звуковой мощности.
2. Знак соответствия директиве CE.
3. Год изготовления.
4. Тип машины.
5. Заводской номер.
6. Наименование и адрес изготовителя.
7. Код изделия.
8. Макс. скорость работы двигателя.
9. Вес в кг.
10. Напряжение питания.
11. Класс защиты электрической части.
12. Номинальная мощность.

ВАЖНО *Указывайте идентификационные данные, указанные на идентификационном ярлыке, каждый раз при обращении в авторизованный сервисный центр.*

ВАЖНО *Образец декларации соответствия находится на последних страницах руководства.*

3.4 ЗНАКИ ПО ТЕХНИКЕ БЕЗОПАСНОСТИ (Рис. 2).

На машину нанесены различные символы.
Значение символов:

Внимание. Перед использованием машины прочитайте указания.

Опасность! Риск выброса предметов. Удалите людей за пределы рабочей зоны во время пользования машиной.

Внимание, острое режущее приспособление. Не вставляйте руки или ноги внутрь выемки для режущего приспособления. Режущее приспособление продолжает вращаться даже после выключения двигателя. Извлеките батарею перед любой проверкой, очисткой, техническим обслуживанием/регулировкой машины.

Только для электрических газонокосилок с питанием от сети.

Только для электрических газонокосилок с питанием от сети.

ВАЖНО *Поврежденные или нечитаемые наклейки нуждаются в замене. Закажите новые наклейки в авторизованном сервисном центре.*

4. МОНТАЖ

⚠ ***Правила безопасности приведены в гл. 2. Строго соблюдайте указания для предотвращения серьезных рисков и опасности.***

В связи со складированием и транспортировкой некоторые составные части машины не собираются непосредственно на заводе, их необходимо собрать после удаления упаковочного материала, согласно следующим указаниям.

⚠ ***Распаковка и завершение монтажа должны выполняться на твердой и ровной поверхности, где достаточно места для перемещения машины и ее упаковки, всегда пользуясь соответствующими инструментами. Перед использованием машины необходимо выполнить все указания, изложенные в разделе «МОНТАЖ».***

⚠ ***Перед выполнением монтажа удостоверьтесь, что ключ безопасности не вставлен в соответствующее гнездо.***

4.1 РАСПАКОВКА (рис. 3)

4.2 МОНТАЖ ТРАВОСБОРНИКА (рис. 4 ÷ 6)

4.3 МОНТАЖ РУКОЯТКИ (рис. 7÷15)

5. СРЕДСТВА УПРАВЛЕНИЯ

5.1 КЛЮЧ БЕЗОПАСНОСТИ (УСТРОЙСТВО ОТКЛЮЧЕНИЯ)

Ключ (рис.16.A), расположенный в отсеке с батареей, включает и выключает электрическую цепь машины. После извлечения ключа полностью отключается электрическая цепь, что предотвращает неконтролируемое использование машины.

ВАЖНО *Извлекайте ключ безопасности каждый раз, когда вы не используете машину или оставляете ее без присмотра.*

5.2 ПЕРЕКЛЮЧАТЕЛЬ УПРАВЛЕНИЯ

Кнопка выключателя (Рис.17.A, Рис.17.A.1) запускает/останавливает двигатель и одновременно включает/выключает режущее приспособление. Указанные положения соответствуют следующим условиям:

Запуск. Для запуска нажмите предохранительную кнопку (рис. 17.A.1), потяните рычаг (рис. 17.A).

Включение режущего приспособления. Запуск двигателя вызывает одновременное включение режущего приспособления.

Останов. Двигатель останавливается автоматически при отпускании рычага (рис. 17.A).

6. ИСПОЛЬЗОВАНИЕ МАШИНЫ

⚠ ***Правила безопасности приведены в гл. 2. Строго соблюдайте указания для предотвращения серьезных рисков и опасности.***

6.1 ПОДГОТОВИТЕЛЬНЫЕ ОПЕРАЦИИ

Убедитесь, что предохранительный ключ вынут из гнезда.

Разместите машину в устойчивом горизонтальном положении;

⚠ ***Выполняйте эту операцию при выключенном режущем приспособлении.***

6.1.1 **Проверка и зарядка батареи** (рис. 18)

6.1.2 **Подготовка к скашиванию со сбором травы в травосборник**(Рис.19)

6.1.3 **Регулирование высоты скашивания** (рис. 20÷21)

6.1.4 **Регулирование высоты/ наклона рукоятки** (рис. 15)

6.2 ПРОВЕРКИ БЕЗОПАСНОСТИ

⚠ ***Прежде чем приступить к работе, всегда проверяйте безопасность машины.***

6.2.1 Общая проверка безопасности

Предмет	Результат
Ручки	Чистые, сухие.
Рукоятка	Она должна быть установлена правильно и прочно прикреплена к машине.
Режущее приспособление	Чистое, без признаков повреждений и износа, целое, хорошо заточенное.
Защита от заднего выброса; травосборник	Целостность не нарушена. Повреждения отсутствуют. Монтаж выполнен правильно. Замените, если повреждены.
Переключатель управления	Рычаг должен свободно перемещаться, без приложения усилий, а при отпускании он должен автоматически и быстро возвращаться в нейтральное положение.
Батарея	Нет повреждений оболочки, нет утечек жидкости.
Винты/гайки на машине и режущем приспособлении	Прочно затянуты (не ослаблены). Не повреждены и не изношены.
Каналы прохода воздуха для охлаждения	Не засорены
Машина	Без следов повреждения и износа. Аномальная вибрация отсутствует. Подозрительные шумы отсутствуют.

Действие	Результат
1. Запустить машину (пункт 6.3). **2.** Отпустите рычаг выключателя (рис. 26) .	**1.** Режущее приспособление должно двигаться. **2.** Рычаг должен свободно перемещаться, без приложения усилий, а при отпускании он должен автоматически и быстро возвращаться в нейтральное положение, обуславливая остановку режущего приспособления.

⚠ ***Если результат любой проверки отличается от приведенного в таблице, пользоваться машиной нельзя! Обращайтесь в сервисный центр для выполнения проверок и ремонта.***

6.3 ЗАПУСК (рис. 22÷25)

ПРИМЕЧАНИЕ *Запускайте машину на ровной поверхности, где нет препятствий и высокой травы.*

⚠ ***Запуск двигателя вызывает одновременное включение режущего приспособления.***

6.4 РАБОТА (рис. 26)

ВАЖНО *Если двигатель останавливается из-за перегрева во время работы, необходимо подождать приблизительно 5 минут перед повторным запуском.*

6.4.1 Скашивание травы (рис. 27)

ПРИМЕЧАНИЕ *Отрегулируйте скорость движения и высоту стрижки к условиям газона (высота, густота и влажность травы) и к количеству скошенной травы.*

6.4.2 Опорожнение травосборника (рис. 28÷29)

6.5 ОСТАНОВКА (Рис.28)

⚠ ***Режущий элемент продолжает вращаться в течение нескольких секунд после его отключения или после выключения двигателя.***

ВАЖНО *Всегда выключайте машину.*

- *Во время перемещения от одной рабочей зоны к другой.*
- *При пересечении участков без травы.*
- *При преодолении препятствий.*
- *Перед регулировкой высоты скашивания травы.*
- *Каждый раз при снятии или установке травосборника.*

6.6 ПОСЛЕ ЭКСПЛУАТАЦИИ

1. Откройте окошко и извлеките предохранительный ключ.
2. Извлеките батарею из соответствующего гнезда и зарядите ее (пункт 7.2.3).
3. Дайте остыть двигателю перед перемещением машины в какое-либо помещение.
4. Проведите очистку (пункт 7.3).
5. проверьте, что нет ослабленных или поврежденных компонентов. Если необходимо, замените поврежденные компоненты, а также затяните ослабленные винты и болты или обратитесь в авторизованный сервисный центр.
6. Проверка наличия повреждений на машине. Если необходимо, свяжитесь с авторизованным сервисным центром.

ВАЖНО *Извлекайте ключ безопасности каждый раз, когда вы не используете машину или оставляете ее без присмотра.*

7. ТЕХНИЧЕСКОЕ ОБСЛУЖИВАНИЕ

⚠ ***Правила безопасности приведены в гл. 2. Строго соблюдайте указания для предотвращения серьезных рисков и опасности.***

⚠ ***Перед любой проверкой, очисткой, техническим обслуживанием/регулировкой машины:***

- ***Остановите машину.***
- ***Выньте предохранительный ключ, (никогда не оставляйте ключ вставленным или в пределах досягаемости детей или недееспособных лиц).***
- ***Удалите батарею.***
- ***Удостоверьтесь, что все подвижные узлы полностью остановились.***
- ***Дайте остыть двигателю перед перемещением машины в какое-либо помещение.***
- ***Надевайте соответствующую одежду и рабочие рукавицы во всех ситуациях, связанных с риском для рук.***
- ***Прочитайте соответствующее руководство.***

7.1 БАТАРЕЯ

7.1.1 Автономность батареи

На автономность батареи (и, следовательно, на площадь участка, скашиваемого на одной зарядке) влияют следующие основные факторы:

a. Условия эксплуатации, которые обусловливают увеличенное потребление энергии:

– Скашивание густой, высокой, влажной травы.

b. Ширина скашивания машины; чем больше ширина, тем больше расход энергии.

c. Действия оператора, которых следует избегать:

– Частое включение и выключение во время работы.
– Слишком низкая высота скашивания травы, исходя из состояния газона.
– Слишком высокая скорость движения, исходя из количества травы, которую требуется скосить.

ПРИМЕЧАНИЕ *Во время работы батарея защищена от полной разрядки защитным устройством, которое выключает машину и блокирует ее работу.*

Для того чтобы оптимизировать автономность батареи, рекомендуется:
– Выполнять скашивание, когда газон сухой.
– Стричь траву часто, чтобы она не была слишком высокой.
– Увеличить высоту скашивания, если трава очень высокая, а затем обработать этот участок еще раз, снизив высоту.

Если требуется использовать машину более продолжительное время, чем того позволяет стандартная батарея, то существуют следующие возможности:
– Приобрести вторую стандартную батарею, чтобы сразу заменить разряженную батарею, не прерывая работы.
– Приобрести батарею с более высокой автономностью по сравнению со стандартной батареей (пункт 13.2).

7.1.2 Снятие и зарядка батареи (рис. 30÷32)

ПРИМЕЧАНИЕ *Батарея оборудована защитой, которая препятствует зарядке, если температура в помещении не находится в пределах от 0 до +40 °C.*

ПРИМЕЧАНИЕ *Можно заряжать батарею в любое время, в том числе частично, без риска повреждения.*

7.2 ОЧИСТКА

После каждого использования чистите машину согласно приведенным ниже указаниям.

7.2.1 Очистка машины

- Не используйте струи воды и избегайте попадания воды на двигатель и электрические узлы.
- Не используйте едкие жидкости для очистки шасси.
- Чтобы снизить риск пожара, очищайте машину, и в частности двигатель, от остатков травы, листьев или излишков смазки.

7.2.2 Очистка режущего узла

ВАЖНО *Наклоните машину вбок, убедившись в её устойчивости, прежде чем выполнять какую-либо операцию.*

Удаляйте остатки травы и грязи, скопившиеся внутри шасси, поскольку они могут засохнуть и затруднить последующий запуск машины.

7.2.3 Очистка воздухозаборных решеток для охлаждения

Во избежание перегрева и повреждения двигателя или батареи выполняйте очистку воздухозаборных решеток для охлаждения и удаляйте с них отходы.

Выполните следующие действия:
1. Наклоните машину вбок, убедившись в ее устойчивости.
2. Продуйте струей сжатого воздуха отверстия воздухозаборных решеток для охлаждения (рис. 34).

7.2.4 Очистка травосборника

1. Опорожните травосборник;
2. Встряхните его, чтобы очистить от остатков травы и земли;
3. вымойте, промойте и положите обратно, чтобы облегчить быстрое высыхание.

7.3 РЕЖУЩЕЕ ПРИСПОСОБЛЕНИЕ

Плохо заточенное режущее приспособление выдирает траву и приводит к пожелтению газона.

⚠ ***Не прикасайтесь к режущему приспособлению, пока не будет извлечен ключ, и до тех пор, пока режущее приспособление полностью не остановится. Соблюдайте осторожность, так как режущее приспособление может двигаться даже, если ключ вынут.***

⚠ ***Все выполняемые на режущих приспособлениях операции (демонтаж, заточка, балансировка, ремонт, монтаж и/или замена) являются сложными и требуют специальных навыков, помимо использования соответствующего инструмента; в целях безопасности, они должны всегда выполняться в специализированном сервисном центре.***

⚠ ***Всегда заменяйте поврежденное, искривленное или изношенное режущее приспособление вместе с винтами для сохранения балансировки.***

ВАЖНО *Всегда используйте оригинальные режущие приспособления, имеющие код, указанный в таблице «Технические характеристики».*

Учитывая развитие гаммы продукции, режущие приспособления, указанные в таблице «Технические характеристики», могут со временем быть заменены другими, с аналогичными характеристиками взаимозаменяемости и безопасности в работе.

8. ХРАНЕНИЕ

8.1 ХРАНЕНИЕ МАШИНЫ

⚠ ***Храните машину только в горизонтальном положении, устойчиво стоящей на земле. Не храните машину в вертикальном положении.***

Прежде чем убрать машину на хранение:
1. Дать двигателю остыть.
2. Извлеките предохранительный ключ.
3. Извлеките батарею из соответствующего гнезда и зарядите ее (пункт 7.2.2).
4. Проведите очистку (пункт 7.3).
5. Храните машину:
   – в сухом помещении,
   – защищенном от погодного воздействия
   – по возможности, накройте машину чехлом;
   – вне досягаемости детей;
   – удостоверьтесь, что вы убрали ключи и инструмент, использовавшиеся для технического обслуживания..

8.2 ХРАНЕНИЕ БАТАРЕИ

Если зарядка батареи не выполняется в течение длительного времени, необходимо хранить ее в тени, прохладном месте и помещении, где отсутствует влажность, при температуре окружающей среды в диапазоне 0~45 °C.

ВАЖНО *В случае длительного простоя заряжайте батарею раз в два месяца, чтобы продлить срок ее службы.*

8.3 ПЕРЕМЕЩЕНИЕ И ТРАНСПОРТИРОВКА

Каждый раз, когда требуется передвинуть, поднять, перевезти или наклонить машину, выполните следующие действия:
- выключите машину (пункт 6.5);
- извлеките предохранительный ключ;
- удостоверьтесь, что все подвижные узлы полностью остановились;
- наденьте плотные рабочие перчатки;
- поднимите машину, ухватив ее в таких точках, чтобы она не выскользнула, учитывая ее вес и особенности конструкции;
- привлеките количество людей, соответствующее весу машины и характеристикам транспортного средства или места, в котором необходимо ее установить или откуда следует ее забрать;
- удостоверьтесь, что при перемещении машина не нанесет ущерб и травмы.

При перевозке машины на автотранспорте или прицепе необходимо:
1. пользоваться специальными платформами с соответствующей грузоподъемностью, шириной и длиной;
2. опустить режущий узел;
3. расположить машину таким образом, чтобы она ни для кого не представляла опасности;

4. прочно прикрепить ее к транспортному средству тросами или цепями для того, чтобы избежать опрокидывания, которое может вызвать повреждения и утечку топлива.

9. ПЕРЕМЕЩЕНИЕ И ТРАНСПОРТИРОВКА

Каждый раз, когда требуется передвинуть, поднять, перевезти или наклонить машину, выполните следующие действия:
- выключите машину (пункт 6.5);
- извлеките предохранительный ключ;
- удостоверьтесь, что все подвижные узлы полностью остановились;
- наденьте плотные рабочие перчатки;
- поднимите машину, ухватив ее в таких точках, чтобы она не выскользнула, учитывая ее вес и особенности конструкции;
- привлеките количество людей, соответствующее весу машины и характеристикам транспортного средства или места, в котором необходимо ее установить или откуда следует ее забрать;
- удостоверьтесь, что при перемещении машина не нанесет ущерб и травмы.

При перевозке машины на автотранспорте или прицепе необходимо:
1. пользоваться специальными платформами с соответствующей грузоподъемностью, шириной и длиной;
2. опустить режущий узел;
3. расположить машину таким образом, чтобы она ни для кого не представляла опасности;
4. прочно прикрепить ее к транспортному средству тросами или цепями для того, чтобы избежать опрокидывания, которое может вызвать повреждения и утечку топлива.

10. СЕРВИСНОЕ ОБСЛУЖИВАНИЕ И РЕМОНТ

В этом руководстве изложены все указания, необходимые для управления машиной и для правильного выполнения основных операций технического обслуживания, которое должен выполнять пользователь. Любые операции по регулировке и обслуживанию, не указанные в настоящем руководстве, должны проводиться Дилером или в специализированном центре.
Операции, выполненные в неподходящих для этого структурах или неквалифицированными людьми, приводят к аннулированию всех видов гарантии и снимают с изготовителя всю ответственность и обязательства.
- Использование неоригинальных запасных частей и дополнительного оборудования не утверждено Изготовителем; использование неоригинальных запасных частей и дополнительного оборудования снижает уровень безопасности машины, а также снимает с изготовителя все обязательства и ответственность.
- Оригинальные запчасти можно приобрести в сервисном центре или у авторизованных дистрибьюторов.

11. УСЛОВИЯ ГАРАНТИИ

Условия гарантии распространяются только на потребителей, т.е. не на профессиональных пользователей.
Гарантия распространяется на все дефекты качества материалов и изготовления, подтвержденные местным дистрибьютором или специализированным сервисным центром во время действия гарантийного периода.
Применение гарантии ограничивается ремонтом или заменой детали, которая была признана дефективной.
Рекомендуется раз в год отвозить машину в авторизованный сервисный центр для обслуживания, ухода и проверки исправности предохранительных устройств.
Условием применения гарантии является правильное техобслуживание машины.
Гарантия не покрывает ущерб, вызванный:
- Недостаточным ознакомлением с сопроводительной документацией (руководствами по эксплуатации).
- Неправильным использованием.
- Невнимательностью, небрежностью.
- Внешними причинами (удары молнии, удары, наличие посторонних предметов во внутренней части машины) или несчастными случаями.
- Неправильными или неразрешенными изготовителем эксплуатацией и монтажом.
- Неправильным техобслуживанием.
- Модификацией машины.
- Использованием неоригинальных запчастей (адаптируемых частей).
- Использованием дополнительных приспособлений, не поставленных или не утвержденных Изготовителем.

Гарантия также не распространяется на:
- Операции по техобслуживанию (описанные в руководстве по эксплуатации).
- Обычный износ расходных материалов, таких как режущие приспособления, колёса, предохранительные болты и провода.
- Естественный износ.
- Ухудшение эстетического состояния машины из-за ее эксплуатации.
- Опоры режущих приспособлений.
- Любые дополнительные расходы, связанные с применением гарантии, такие как транспортные расходы до пользователя, транспортировка машины продавцу, аренда аналогичного оборудования или вызов внешней компании для осуществления любых работ по техобслуживанию.

Права пользователя защищает законодательство его страны. Настоящая гарантия никак не ограничивает прав пользователя, предусмотренных законами его страны.

12. ВЫЯВЛЕНИЕ НЕПОЛАДОК

Если после выполнения описанных выше действий неполадки не исчезли, свяжитесь с вашим дистрибьютором.

НЕПОЛАДКА	ВОЗМОЖНАЯ ПРИЧИНА	УСТРАНЕНИЕ
1. При включении переключателя двигатель не запускается	Предохранительный ключ отсутствует или вставлен неправильно.	Вставьте ключ (рис. 16.A).
	Батарея отсутствует или установлена неправильно.	Откройте дверцу и удостоверьтесь, что батарея установлена правильно (Рис. 23).
	Батарея разряжена.	Проверить состояние зарядки и зарядить батарею (пункт 7.1.2).
	Двигатель запускается с задержкой.	Нажмите и удерживайте нажатой кнопку выключателя 2-3 секунды (рис. 25).
	Срабатывание термической защиты из-за перегрева двигателя.	Подождать, по меньшей мере, 5 минут и снова запустить машину.
2. Двигатель работает, но режущее приспособление не вращается	Крепление режущего приспособления ослаблено.	Немедленно выключить двигатель и извлечь ключ безопасности. Обратитесь в сервисный центр для проверки, замены или ремонта (пункт 7.3).
3. Двигатель выключается во время работы.	Батарея установлена неправильно.	Откройте дверцу и удостоверьтесь, что батарея установлена правильно (Рис. 23).
	Батарея разряжена.	Проверить состояние зарядки и зарядить батарею (пункт 7.1.2).
	Засор не позволяет вращаться режущему приспособлению.	Выньте предохранительный ключ, наденьте защитные перчатки и удалите траву или мусор, скопившиеся в нижней части машины или канале выброса.
	Срабатывание термической защиты из-за перегрева двигателя.	Выполните очистку воздухозаборных решеток для охлаждения (пункт 7.2.3). Подождать, по меньшей мере, 5 минут и снова запустить машину.
3. Двигатель выключается во время работы.	Срабатывание термической защиты из-за слишком высокого потребления электроэнергии, вызванного следующими причинами: • Кошение слишком высокой травы. • Засор не позволяет вращаться режущему приспособлению. • Слишком много остатков травы скопилось внутри рамы или канала выброса.	• Увеличьте высоту скашивания, если трава очень высокая, а затем обработайте этот участок еще раз, уменьшив высоту. • Устранить засор (пункт 7.2.2). • Очистите машину (пункты 7.2.1, 7.2.2, 7.2.3) Подождать, по меньшей мере, 5 минут и снова запустить машину.
4. Срезанная трава больше не собирается в травосборнике.	Удар ножа об инородное тело.	Немедленно выключить двигатель и извлечь ключ безопасности. Проверьте, нет ли повреждений и обратитесь в сервисный центр для замены режущего приспособления (п. 7.3).
	Внутренняя часть рамы загрязнена.	Очистите внутреннюю часть рамы, чтобы облегчить подачу травы в травосборник (п. 7.2.2).
5. Кошение травы затруднено.	Режущее приспособление в неудовлетворительном состоянии.	Обращайтесь в сервисный центр для заточки или замены режущего приспособления.
6. Наблюдается слишком сильный шум и/или вибрация во время работы.	Крепление режущего приспособления ослаблено или режущее приспособление повреждено.	Немедленно выключить двигатель и извлечь ключ безопасности. Обратитесь в сервисный центр для проверки, замены или ремонта (пункт 7.3).

7. Низкая автономность батареи.	Тяжелые условия эксплуатации, требующие большего потребления электроэнергии.	Оптимизировать использование (пункт 7.1.1).
	Батареи недостаточно для удовлетворения рабочих потребностей.	Использовать вторую батарею или батарею увеличенной емкости (пункт 13.1).
8. Зарядное устройство не заряжает батарею.	Батарея неправильно вставлена в зарядное устройство.	Проверить, что она вставлена правильно (пункт 7.1.2)
	Ненадлежащие окружающие условия.	Зарядить батарею в помещении с надлежащей температурой (см. руководство по эксплуатации батареи/зарядного устройства).
	Контакты загрязнены.	Почистить контакты.
	Отсутствие напряжения в зарядном устройстве.	Проверить, что вилка вставлена в розетку, и в розетке есть напряжение.
	Зарядное устройство неисправно.	Замените его на другое оригинальное устройство.
		Если эта неисправность не исчезает, см. руководство по эксплуатации батареи/зарядного устройства.

13. ДОПОЛНИТЕЛЬНОЕ ОБОРУДОВАНИЕ ПО ТРЕБОВАНИЮ

13.1 БАТАРЕИ

Предлагаются батареи различной емкости, предназначенные для различных областей применения (рис. 35). Перечень батарей, омологированных для данной машины, приведен в таблице "Технические характеристики".

13.2 ЗАРЯДНОЕ УСТРОЙСТВО

Это устройство, которое используется для зарядки батареи (рис.36).

SK **UPOZORNENIE!: PRED POUŽITÍM STROJA SI POZORNE PREČÍTAJTE TENTO NÁVOD. Uschovajte ho na akékoľvek ďalšie použitie.**

OBSAH

1. VŠEOBECNÉ INFORMÁCIE 1
   1.1 Ako čítať návod 1
   1.2 Odkazy 1
2. BEZPEČNOSTNÉ POKYNY 1
   2.1 ZÁKLADNÉ BEZPEČNOSTNÉ UPOZORNENIA PRE ELEKTRICKÉ NÁRADIE 1
   2.2 VŠEOBECNÉ BEZPEČNOSTNÉ VAROVANIA PRE KOSAČKY 3
   2.3 ÚDRŽBA A SKLADOVANIE 3
3. OBOZNÁMENIE SA SO STROJOM 5
   3.1 Opis stroja a určené použitie 5
   3.2 Hlavné komponenty (obr. 1) 5
   3.3 Identifikačný štítok (obr. 1) 5
   3.4 Bezpečnostné upozornenia (obr. 2) 5
4. MONTÁŽ 6
   4.1 Rozbalenie (obr. 3) 6
   4.2 Montáž koša (obr. 4 ÷ 6) 6
   4.3 Montáž rukoväti (obr. 7÷15) 6
5. OVLÁDACIE PRVKY 6
   5.1 Bezpečnostný kľúč (Vypínacie zariadenie) 6
   5.2 Ovládanie vypínača 6
6. POUŽITIE STROJA 6
   6.1 Prípravné úkony 6
   6.2 Bezpečnostné kontroly 6
   6.3 Uvedenie do činnosti (obr. 22÷25) 7
   6.4 Pracovná činnosť (obr. 26) 7
   6.5 Zastavenie (obr. 28) 7
   6.6 Po použití 7
7. ÚDRŽBA 7
   7.1 Akumulátor 8
   7.2 Čistenie 8
   7.3 Kosiace zariadenie 8
8. SKLADOVANIE 9
   8.1 Uskladnenie stroja 9
   8.2 Uskladnenie akumulátora 9
9. MANIPULÁCIA A PREPRAVA 9
10. SERVISNÁ SLUŽBA A OPRAVY 9
11. ZÁRUČNÉ PODMIENKY 9
12. IDENTIFIKÁCIA PORÚCH 10
13. VOLITEĽNÉ PRÍSLUŠENSTVO 11
   13.1 Akumulátory 11
   13.2 Nabíjačka akumulátora 11

1. VŠEOBECNÉ INFORMÁCIE

1.1 AKO ČÍTAŤ NÁVOD

V návode sa nachádzajú niektoré mimoriadne dôležité odseky týkajúce sa bezpečnosti alebo funkčnosti stroja, stupeň dôležitosti je označený symbolmi s nasledujúcim významom:

POZNÁMKY *alebo* **DÔLEŽITÁ INF.** *Upresňuje alebo bližšie vysvetľuje niektoré, už predtým uvedené informácie, s cieľom vyhnúť sa poškodeniu stroja a spôsobeniu škôd.*

Symbol ⚠ poukazuje na nebezpečenstvo. Nedodržanie uvedeného varovania môže spôsobiť poranenie obsluhy alebo tretích osôb a/alebo škody na majetku.

Odseky zvýraznené rámčekom, tvoreným sivými bodkovanými čiarami, označujú parametre voliteľného príslušenstva, ktoré nie je súčasťou všetkých modelov zdokumentovaných v tomto návode. Skontrolujte, či je konkrétna charakteristika súčasťou požadovaného modelu.

Všetky výrazy „predný“, „zadný“, „pravý“ a „ľavý“ sú ponímané z pohľadu sediacej obsluhy.

1.2 ODKAZY

1.2.1 Obrázky

Obrázky v tomto návode sú očíslované 1, 2, 3, atď.
Časti uvedené na obrázkoch sú označené písmenami A, B, C, atď.
Odkaz na časť C na obrázku 2 má nasledovnú formu: „pozri obr. 2.C“ alebo jednoducho „(obr. 2.C)“.
Uvedené obrázky sú len orientačné. Skutočné diely sa môžu líšiť od zobrazených.

1.2.2 Názvy

Návod je rozdelený do kapitol a odsekov. Názov odseku „2.1 Inštruktáž“ je pod názvom kapitoly „2. Bezpečnostné pokyny“. Odkazy na názvy a odseky sú uvedené prostredníctvom skratky kap. alebo odsek a príslušného čísla. Príklad: „kap. 2“ alebo „odsek 2.1“.

2. BEZPEČNOSTNÉ POKYNY

2.1 ZÁKLADNÉ BEZPEČNOSTNÉ UPOZORNENIA PRE ELEKTRICKÉ NÁRADIE

⚠ ***UPOZORNENIE Prečítajte si všetky bezpečnostné upozornenia a všetky pokyny.*** **Neuposlúchnutie upozornení a pokynov môže spôsobiť zásah elektrickým prúdom, požiar a/alebo vážne ublíženie na zdraví.**

Uschovajte všetky upozornenia kvôli prípadnému neskoršiemu nahliadnutiu.

Výraz „elektrické náradie“, použitý vo varovaniach, sa vzťahuje na elektrické náradie napájané z elektrickej siete (káblom) alebo na elektrické náradie, napájané z akumulátora (bez kábla).

1) Bezpečnosť pracovného priestoru

a) Udržujte pracovný priestor v čistom stave a dobre osvetlený. *Tmavé priestory a neporiadok uľahčujú nehody.*

b) Nepoužívajte elektrické náradie v prostredí s rizikom výbuchu, v prostredí s horľavými kvapalinami, plynmi alebo prachom. *Keď je elektrické náradie v činnosti, tvoria sa iskry, ktoré môžu zapáliť prach alebo výpary.*

c) Pri použití elektrického náradia zabezpečte, aby boli deti a iné osoby v dostatočnej vzdialenosti. *Rozptýlenie môže spôsobiť stratu kontroly.*

2) Elektrická bezpečnosť

a) Zástrčky elektrického náradia musia zodpovedať zásuvke. Zástrčku nikdy nijako neupravujte. Pri použití elektrického náradia vybaveného uzemnením, nepoužívajte adaptéry. *Neupravené zástrčky a zodpovedajúce zásuvky znižujú riziko úrazu elektrickým prúdom.*

b) Nedotýkajte sa telom s ukostrených alebo uzemnených povrchov, ako sú potrubia, radiátory, sporáky, chladničky. *Ak je vaše telo pripojené k uzemneniu alebo je na zemi, hrozí vyššie riziko zásahu elektrickým prúdom.*

c) Nepoužívajte kosačku za mokra alebo v daždi. *Mohlo by to zvýšiť riziko zásahu elektrickým prúdom.*

d) Nepoužívajte kábel nevhodným spôsobom. Nikdy nepoužívajte kábel na prenášanie, ťahanie alebo odpájanie elektrického náradia. Udržujte kábel v dostatočnej vzdialenosti od zdrojov tepla, oleja, ostrých hrán alebo pohybujúcich sa častí. *Poškodené alebo zamotané káble zvyšujú riziko zásahu elektrickým prúdom.*

e) Pri použití elektrického náradia vonku použite predlžovací kábel vhodný na použitie vonku. *Použitie vhodného kábla na vonkajšie použitie znižuje riziko zásahu elektrickým prúdom.*

f) Ak je potrebné nevyhnutne použiť elektrické náradie na vlhkom mieste, použite napájanie chránené zariadením proti zvyškovému prúdu (RCD). *Použitie RCD znižuje riziko zásahu elektrickým prúdom.*

3) Osobná bezpečnosť

a) Pri použití elektrického náradia buďte opatrní, dávajte pozor na to, čo sa deje a správajte sa rozumne. Nepoužívajte elektrické náradie, ak ste unavení alebo ste pod vplyvom drog, alkoholu alebo liekov. *Okamih nepozornosti pri použití elektrického náradia vám môže spôsobiť vážne ublíženie na zdraví.*

b) Používajte ochranný odev. Vždy používajte ochranné okuliare. *Použitie ochranných pomôcok, ako protiprachový respirátor, protišmyková obuv, ochranná prilba alebo chrániče sluchu, znižuje riziko ublíženia na zdraví.*

c) Zabráňte náhodnému uvedeniu do chodu. Pred vložením akumulátora, pred uchopením alebo prenášaním elektrického náradia sa uistite, že je vypnuté. *Prenášaním elektrického náradia s prstom na vypínači alebo montážou akumulátora s vypínačom v polohe „ON“ (ZAPNÚŤ) môžete spôsobiť úraz.*

d) Pred uvedením elektrického náradia do činnosti odložte všetky kľúče a nastavovacie nástroje. *Kľúč alebo nástroj, ktorý zostane v styku s otáčajúcou sa časťou, vám môže spôsobiť úraz.*

e) Nestraťte rovnováhu. Neustále udržujte vhodnú polohu a rovnováhu. *To vám umožní lepšie ovládať elektrické náradie v nečakaných situáciách.*

f) Vhodne sa oblečte. Nepoužívajte voľný odev ani šperky. Udržujte vlasy, odev a rukavice v dostatočnej vzdialenosti od pohybujúcich sa častí. *Voľný odev, šperky alebo dlhé vlasy by sa mohli zachytiť do pohybujúcich sa častí.*

g) Ak existujú súčasti, určené na pripojenie k zariadeniam na extrakciu a zber prachu, uistite sa, že sú pripojené a používané vhodným spôsobom. *Použitie týchto súčastí môže znížiť riziká súvisiace s prachom.*

h) Nedovoľte, aby sa znalosť, ktorú ste získali častým používaním stroja, spôsobila, že si budete príliš istí a budete ignorovať bezpečnostné zásady. *Nedbanlivosť môže v zlomku sekundy spôsobiť vážne zranenie.*

4) Použitie elektrického náradia a starostlivosť oň

a) Nepreťažujte elektrické náradie. Používajte elektrické náradie vhodné pre daný druh pracovnej činnosti. *S vhodným elektrickým náradím vykonáte danú prácu lepšie a bezpečnejšie, rýchlosťou, akú dané náradie umožňuje.*

b) Nepoužívajte elektrické náradie, ak ho nie je možné vypínačom uviesť správne do činnosti alebo zastaviť. *Elektrické náradie, ktoré nemôže byť uvedené do činnosti vypínačom, je nebezpečné a musí byť opravené.*

c) Pred realizáciou akéhokoľvek nastavovania alebo výmeny príslušenstva elektrického náradia alebo pred jeho odložením, odložte akumulátor z jeho uloženia. *Tieto preventívne bezpečnostné opatrenia znižujú riziko náhodného uvedenia elektrického náradia do činnosti.*

d) Ak elektrické náradie nepoužívate, odložte ho mimo dosahu detí a nedovoľte ho používať osobám, ktoré nie sú oboznámené s jeho činnosťou, alebo nie sú oboznámené s týmito pokynmi. *Elektrické náradie v rukách neznalých užívateľov môže byť nebezpečné.*

e) Starostlivosť o údržbu elektrického náradia. Skontrolujte, či pohyblivé časti lícujú a či sa voľne pohybujú, či nedošlo k poškodeniu jednotlivých častí a či neexistujú iné príčiny, ktoré by mohli negatívne ovplyvniť činnosť elektrického náradia. V prípade poškodenia musí byť elektrické náradie pred opätovným použitím opravené. *Veľa nehôd je zapríčinených nedostatočnou údržbou.*

f) Udržiavajte kosiace súčasti nabrúsené a čisté. *Vhodná údržba rezných častí s náležite nabrúsenými reznými hranami prispieva k tomu, že sa náradie nezasekáva a tak sa lepšie ovláda.*

g) Používajte elektrické náradie a jeho príslušenstvo podľa dodaných pokynov a majte pritom na pamäti pracovné podmienky a druh práce, ktorú je potrebné vykonať. *Použitie elektrického náradia na iné účely, ako je predpísané, môže spôsobiť vznik nebezpečných situácií.*

h) Udržujte rukoväte v suchom a čistom stave, bez stôp po oleji a mazacom tuku. *Kĺzke rukoväte neumožňujú bezpečnú manipuláciu a ovládanie náradia v nečakaných situáciách.*

5) Použitie elektrického náradia a súvisiace opatrenia

a) Pre nabíjanie používajte výhradne nabíjačku určenú výrobcom. *Nabíjačka vhodná pre určitý typ akumulátorovej*

jednotky môže pri použití s inými akumulátorovými jednotkami spôsobovať vznik rizika požiaru.

b) Elektrické náradie používajte výhradne so špecificky určenými akumulátorovými jednotkami. *Použitie akejkoľvek inej akumulátorovej jednotky môže spôsobiť vznik rizika poranenia a požiaru*.

c) Ak sa akumulátorová jednotka nepoužíva, je potrebné ju udržiavať v dostatočnej vzdialenosti od ostatných kovových predmetov, ktoré by mohli vytvoriť spojenie medzi dvomi svorkami. *Skratovanie svoriek akumulátora môže spôsobiť popáleniny alebo požiar.*

d) Ak sa akumulátor nachádza v zlom stave, môže na ňom dochádzať k úniku kvapaliny: vyhnite sa akémukoľvek styku s touto kvapalinou. Ak dôjde k náhodnému styku, okamžite si opláchnite príslušné miesto vodou. Pri vniknutí kvapaliny do očí okamžite vyhľadajte lekársku pomoc. *Kvapalina uniknutá z akumulátora môže spôsobiť podráždenie kože alebo vznik popálenín*.

e) Nepoužívajte poškodený alebo upravený akumulátor alebo náradie. *Poškodené alebo upravené akumulátory môžu vykazovať nepredvídateľné správanie, ktoré môže viesť k požiaru, výbuchu alebo riziku poranenia*.

f) Nevystavujte akumulátor ohňu ani nadmerným teplotám. *Vystavenie ohňu alebo teplotám nad 130 °C môže spôsobiť výbuch. POZNÁMKA. Teplotu „130 °C“ je možné chápať ako teplotu „265 °F“.*

g) Dodržujte všetky pokyny pre nabíjanie a nenabíjajte akumulátor mimo teplotného rozsahu uvedeného v pokynoch. *Nesprávne nabíjanie alebo nabíjanie pri teplotách mimo špecifikovaný rozsah môže poškodiť akumulátor a zvýšiť riziko požiaru.*

6) Servisná služba

a) Opravu elektrického náradia zverte výhradne kvalifikovanému personálu a trvajte na výhradnom použití originálnych náhradných dielov. *To umožní zachovanie bezpečnosti elektrického náradia*.

b) Nikdy neopravujte poškodené akumulátory. *Údržbu akumulátora smie vykonávať iba výrobca alebo autorizovaní poskytovatelia servisných služieb*.

2.2 VŠEOBECNÉ BEZPEČNOSTNÉ VAROVANIA PRE KOSAČKY

a) Nepoužívajte kosačku v nepriaznivých poveternostných podmienkach, najmä ak hrozí riziko výskytu bleskov. *Tým sa znižuje riziko zásahu bleskom.*

b) Pozorne skontrolujte priestor, kde bude kosačka použitá, kvôli identifikácii prípadných divokých zvierat. *Počas prevádzky by divoké zvieratá mohli byť zranené kosačkou.*

c) Pozorne skontrolujte priestor, kde bude kosačka použitá, a odstráňte všetky kamene, palice, drôty, kosti a iné cudzie predmety. *Vymrštené predmety môžu spôsobiť zranenia osôb.*

d) Pred použitím kosačky vždy vizuálne skontrolujte, či kotúč a nožová jednotka nie sú opotrebované alebo poškodené. *Opotrebované alebo poškodené diely zvyšujú riziko zranenia*.

f) Často kontrolujte, či sa na zbernom koši na trávu nevyskytujú prípadné stopy opotrebovania alebo zhoršenia stavu. *Opotrebovaný alebo poškodený zberný kôš na trávu môže zvýšiť riziko zranenia osôb.*

g) Udržujte ochranné kryty v určenej polohe. Ochranné kryty musia byť funkčné a správne namontované. *Uvoľnený, poškodený alebo nefunkčný ochranný kryt môže spôsobiť zranenie osôb.*

h) Všetky prívody chladiaceho vzduchu udržujte zbavené nečistôt. *Upchaté prívody vzduchu a nečistoty môžu spôsobiť prehriatie alebo riziko požiaru.*

i) Pri používaní kosačky vždy používajte protišmykovú ochrannú obuv. Nepoužívajte kosačku s holými nohami alebo otvorenými sandálmi. *Znížite tak možnosť poranenia nôh pri kontakte s pohybujúcim sa nožom.*

j) Pri používaní kosačky na trávu vždy noste dlhé nohavice. *Odhalená pokožka zvyšuje pravdepodobnosť poranenia vymrštenými predmetmi.*

k) Kosačku nepoužívajte na mokrej tráve. Kráčajte, ale nikdy neutekajte. *Tým sa znižuje riziko pošmyknutia a pádu, ktoré môžu viesť k zraneniu osôb.*

l) Kosačku nepoužívajte na príliš strmých svahoch. *Tým sa znižuje riziko straty kontroly, pošmyknutia a pádu, ktoré môžu viesť k zraneniu osôb.*

m) Pri práci na svahoch vždy dávajte pozor na svoj krok, vždy pracujte priečne voči svahu, nikdy do kopca alebo z kopca a pri zmene smeru buďte veľmi opatrní. *Tým sa znižuje riziko straty kontroly, pošmyknutia a pádu, ktoré môžu viesť k zraneniu osôb.*

n) Pri spätnom chode kosačky alebo pri jej priťahovaní smerom k vám buďte veľmi opatrní. Vždy si buďte vedomí svojho okolia. *Tým sa znižuje riziko zakopnutia počas činnosti.*

q) Nedotýkajte sa nožov a iných nebezpečných pohyblivých častí, zatiaľ čo sú stále v pohybe. *Tým sa znižuje riziko poranenia pohyblivými súčasťami.*

r) Pri odstraňovaní uviaznutého materiálu alebo pri čistení kosačky sa uistite, že sú vypnuté všetky vypínače napájania, a že akumulátor je odpojený. *Neočakávaná činnosť kosačky môže spôsobiť vážne zranenia osôb.*

2.3 ÚDRŽBA A SKLADOVANIE

⚠ Pred začatím čistenia alebo údržby odpojte stroj od napájacej siete a prečítajte si návod. Vždy, keď existuje riziko poranenia rúk, používajte vhodný odev a pracovné rukavice.

⚠ Nikdy nepoužívajte stroj, ktorý ma opotrebované alebo poškodené časti. Chybné alebo opotrebované časti musia byť nahradené a nikdy nesmú byť opravované. Používajte len originálne náhradné diely: Použitie neoriginálnych a/alebo nesprávne namontovaných náhradných dielov negatívne ovplyvní bezpečnosť stroja a môže spôsobiť nehody alebo ublíženie na zdraví a zbavuje výrobcu akejkoľvek povinnosti alebo zodpovednosti.

DÔLEŽITÁ INF. *Všetky úkony údržby a nastavovania, ktoré nie sú popísané v tomto návode, musia byť vykonané vašim predajcom alebo špecializovaným strediskom, ktoré disponuje znalosťami a vybavením potrebným na správne vykonanie potrebných prác pri súčasnom zachovaní pôvodnej bezpečnostnej úrovne stroja. Úkony vykonávané v neautorizovaných dielňach alebo úkony vykonávané nekvalifikovaným personálom budú mať za následok ukončenie platnosti Záruky a zrušenie akejkoľvek povinnosti alebo zodpovednosti Výrobcu.*

1. Po každom použití odpojte stroj od napájacej siete a skontrolujte prípadné škody.

2. Udržujte utiahnutie matíc a skrutiek, aby ste si mohli byť stále istí bezpečnou činnosťou stroja. Pravidelná údržba je zásadou pre bezpečnosť a zachovanie pôvodnej výkonnosti.
3. Pravidelne kontrolujte, či sú riadne utiahnuté skrutky kosiaceho zariadenia.
4. Pri manipulácii s kosiacim zariadením, pri jeho demontáži alebo spätnej montáži používajte pracovné rukavice.
5. Pri brúsení kosiaceho zariadenia dbajte na jeho vyváženie. Všetky úkony, týkajúce sa kosiaceho zariadenia (demontáž, ostrenie, vyváženie, spätná montáž a/alebo výmena) predstavujú veľmi náročné práce, ktoré vyžadujú špecifické znalosti a použitie vhodného náradia; z bezpečnostných dôvodov je preto potrebné, aby boli vždy vykonané v špecializovanom stredisku.
6. Počas nastavovania stroja si dávajte pozor, aby vám neuviazli prsty medzi pohybujúce sa kosiace zariadenie a pevné časti stroja.
7. Nedotýkajte sa kosiaceho zariadenia, kým nebude stroj odpojený od elektrickej zásuvky a kosiace zariadenie sa úplne nezastaví. Počas údržby kosiaceho zariadenia majte na pamäti, že kosiace zariadenie sa môže pohybovať, aj keď je stroj odpojený zo siete.
8. Často kontrolujte ochranný kryt bočného vyhadzovania, ochranný kryt zadného vyhadzovania alebo zberný kôš, aby ste overili ich opotrebovanie alebo zhoršenie ich stavu. V prípade poškodenia ich vymeňte.
9. Poškodené výstražné štítky s pokynmi a varovnými hláseniami vymeňte za nové.
10. Stroj odkladajte na miesto, ktoré nie je prístupné deťom.
11. Pred uskladnením stroja v akomkoľvek prostredí nechajte vychladnúť motor.
12. Aby ste znížili riziko požiaru, odstráňte z kosačky a osobitne z motora zvyšky trávy, listov alebo nadmerného mazacieho tuku. Vyprázdnite zberný kôš a nádoby s trávou nenechávajte vo vnútri miestnosti.

2.4 AKUMULÁTOR / NABÍJAČKA AKUMULÁTORA

⚠ UPOZORNENIE

Nasledujúce bezpečnostné predpisy obsahujú bezpečnostné pokyny uvedené v príslušnej príručke k nabíjačke akumulátora.

- Na nabíjanie akumulátora používajte len nabíjačky akumulátorov odporúčané výrobcom. Nevhodná nabíjačka akumulátorov môže spôsobiť zásah elektrickým prúdom, prehriatie alebo únik korozívnej kvapaliny z akumulátora.
- Používajte len akumulátory určené pre vaše zariadenie. Použitie iných akumulátorov môže spôsobiť ublíženie na zdraví a požiar.
- Nepoužívaný akumulátor udržujte v dostatočnej vzdialenosti od sponiek na spisy, mincí, kľúčov, klincov, skrutiek alebo iných malých kovových predmetov, ktoré by mohli spôsobiť skrat na kontaktoch. Skratovanie kontaktov akumulátora môže spôsobiť vznietenie alebo požiar.
- Nepoužívajte nabíjačku akumulátorov na miestach s výparmi, zápalnými látkami a neukladajte ju na ľahko zápalné povrchy ako je papier, textília, atď. Počas nabíjania sa nabíjačka zohrieva, čím by mohlo dôjsť k vzniku požiaru.
- Počas prepravy akumulátorov dávajte pozor, aby nedošlo k vzájomnému prepojeniu kontaktov a na prepravu akumulátorov nepoužívajte kovové obaly.

2.5 OCHRANA ŽIVOTNÉHO PROSTREDIA

Ochrana životného prostredia musí predstavovať významný a prioritný aspekt použitia stroja, v prospech civilného občianskeho spolunažívania a prostredia, v ktorom žijeme.

- Dbajte na to, aby ste pri používaní stroja nerušili vašich susedov. Stroj používajte vo vhodnom čase (nie skoro ráno alebo neskoro večer, kedy by to mohlo rušiť iné osoby).
- Počas pracovnej činnosti sa do prostredia dostáva určité množstvo oleja potrebného pre mazanie reťaze; používajte preto výhradne biodegradabilné oleje, špecifické pre tento druh použitia. Použitie minerálneho oleja alebo oleja pre motory vážne poškodí životné prostredie.
- Dôkladne dodržujte miestne normy pre likvidáciu obalov, opotrebovaných súčastí alebo akýchkoľvek látok s vážnym dopadom na životné prostredie. Tento odpad nesmie byť odhodený do bežného odpadu, ale musí byť separovaný a odovzdaný do príslušných zberných stredísk, ktoré zabezpečia recykláciu materiálov.
- Dôsledne dodržujte miestne predpisy pre likvidáciu odpadového materiálu.
- Pri vyraďovaní stroja z prevádzky ho nenechávajte voľne v prírode, ale obráťte sa na zberné stredisko v súlade s platnými miestnymi predpismi.

Nelikvidujte elektrické zariadenia spolu s domovým odpadom. Podľa Európskej Smernice 2012/19/ES o elektrickom a elektronickom odpade a jej aplikácii v súlade s národnými normami musia byť elektrické zariadenia po skončení svojej životnosti odovzdané do separovaného zberu za účelom ich ekologickej likvidácie. Keď sa elektrické zariadenia likvidujú na smetisku alebo voľne v prírode, škodlivé látky môžu preniknúť do podzemných vôd a dostať sa do potravinového reťazca, čím môžu poškodiť naše zdravie. Pre získanie podrobnejších informácií o likvidácii tohto výrobku sa obráťte na Kompetentnú organizáciu, zaoberajúcu sa domovým odpadom, alebo na vášho Predajcu.

Po skončení životnosti akumulátorov vykonajte ich likvidáciu a venujte pritom pozornosť nášmu životnému prostrediu. Akumulátor obsahuje materiál, ktorý je nebezpečný pre vás aj pre životné prostredie. Je potrebné ho odopnúť a zlikvidovať samostatne v zbernom stredisku, ktoré likviduje aj akumulátory s iónmi lítia.

Separovaný zber použitých výrobkov a obalov umožňuje recykláciu materiálov a ich opätovné použitie. Opätovné použitie recyklovaných materiálov pomáha predchádzať znečisteniu životného prostredia a znižuje dopyt po prvotných surovinách.

3. OBOZNÁMENIE SA SO STROJOM

3.1 OPIS STROJA A URČENÉ POUŽITIE

Tento stroj je kosačka na trávu so stojacou obsluhou.
K hlavným častiam stroja patrí motor, ktorý uvádza do činnosti kosiace zariadenie uložené v ochrannom kryte, kolesá a rukoväť.
Obsluha je schopná obsluhovať stroj a používať hlavné ovládacie prvky tak, že sa bude vždy držiavať za rukoväťou, a tak bude vždy v bezpečnej vzdialenosti od otáčajúceho sa kosiaceho zariadenia.
Ak sa obsluha od stroja vzdiali, motor a kosiace zariadenie sa zastavia priebehu niekoľkých sekúnd.

3.1.1 Určené použitie

Tento stroj bol navrhnutý a vyrobený na kosenie trávy v záhradách a na trávnatých plochách, ktoré vykonáva stojaci pracovník.
Vo všeobecnosti je možné povedať, že tento stroj je určený na:
1. Kosenie trávy a zber do zberného koša.

3.1.2 Nevhodné použitie

Akékoľvek iné použitie, ako je uvedené vyššie, môže byť nebezpečné a môže spôsobiť poranenie osôb a/alebo škody na majetku.
Za nevhodné použitie sa považuje (napríklad, ale nielen):
- Vozenie iných ľudí, detí alebo zvierat na stroji, pretože by mohli spadnúť a spôsobiť si vážne zranenia alebo ohroziť bezpečnosť jazdy.
- Prevážanie sa na stroji.
- Používanie stroja na ťahanie alebo tlačenie nákladov.
- Uvedenie kosiaceho zariadenia do činnosti na miestach bez trávnatého porastu.
- Používanie stroja na zber lístia lebo sutiny.
- Používanie stroja na úpravu živých plotov alebo na kosenie netrávnatých porastov.
- Používanie stroja viac ako jednou osobou.

DÔLEŽITÁ INFORMÁCIA *Nevhodné použitie stroja bude mať za následok zrušenie záruky a odmietnutie akejkoľvek zodpovednosti zo strany Výrobcu, pričom všetky následky za škody alebo za ublíženie na zdraví samotného používateľa alebo tretích osôb bude znášať používateľ.*

3.1.3 Typy používateľov

Tento stroj je určený pre spotrebiteľov – neprofesionálnych používateľov.
Je určený pre „domácich majstrov".

DÔLEŽITÁ INFORMÁCIA *Stroj musí byť používaný jednou osobou.*

3.2 HLAVNÉ KOMPONENTY (obr. 1)

A. **Skriňa:** je to ochranný kryt, ktorý zakrýva otáčajúce sa kosiace zariadenie.

B. **Motor:** poskytuje pohon pre kosiace zariadenie.

C. **Kosiace zariadenie:** súčasť určená na kosenie trávy.

D. **Ochranný kryt zadného vyhadzovania:** ide o bezpečnostný ochranný kryt, ktorý zabraňuje vymršteniu cudzích predmetov, ktoré boli prípadne zachytené kosiacim zariadením, ďaleko za stroj.

E. **Zberný kôš:** popri funkcii zberu pokosenej trávy je súčasne aj bezpečnostným prvkom, ktorý zabraňuje vymršteniu predmetov zachytených kosiacim zariadením do väčšej vzdialenosti od stroja.

F. **Rukoväť:** jedná sa o pracovné stanovište operátora. Jej dĺžka umožňuje, aby si operátor počas práce vždy udržiaval bezpečný odstup od otáčajúceho sa kosiaceho zariadenia.

G. **Ovládanie vypínača :** štartuje/zastavuje motor a súčasne zaraďuje/vyraďuje kosiace zariadenie.

H. **Okienko pre prístup do priestoru pre akumulátor**

I. **Bezpečnostný kľúč (Vypínacie zariadenie):** Kľúč aktivuje/deaktivuje elektrický obvod stroja.

J. **Akumulátor** *(ak nie je dodaný spolu so strojom, prečítajte si kap. 13 „voliteľné príslušenstvo"):* dodáva energiu pre pohon motora; jeho parametre a pokyny na použitie sú opísané v špecifickom návode.

K. **Nabíjačka akumulátora** *(ak nie je dodaná spolu so strojom, prečítajte si kap. 13 „voliteľné príslušenstvo"):* zariadenie používané na nabíjanie akumulátora.

3.3 IDENTIFIKAČNÝ ŠTÍTOK (obr. 1)

1. Úroveň akustického výkonu.
2. Označenie zhody „CE" (ES).
3. Rok výroby.
4. Typ stroja.
5. Výrobné číslo.
6. Názov a adresa výrobcu.
7. Kód výrobku.
8. Maximálna rýchlosť motora.
9. Hmotnosť v kg.
10. Napájacie napätie.
11. Trieda elektrickej ochrany.
12. Menovitý výkon.

DÔLEŽITÁ INFORMÁCIA *Identifikačné údaje uvedené na identifikačnom štítku výrobku používajte zakaždým, keď sa obrátite na autorizovanú dielňu.*

DÔLEŽITÁ INFORMÁCIA *Príklad vyhlásenia o zhode sa nachádza na posledných stranách návodu.*

3.4 BEZPEČNOSTNÉ UPOZORNENIA (obr. 2).

Na stroji sa objavujú rôzne symboly.
Význam jednotlivých symbolov:

Upozornenie. Pred použitím stroja si prečítajte pokyny.

Nebezpečenstvo! Nebezpečenstvo vymrštenia predmetov. Počas použitia zariadenia udržujte nepovolané osoby mimo jeho pracovného priestoru.

Pozor na ostré kosiace zariadenie! Nevkladajte nikdy ruky ani nohy do priestoru uloženia kosiaceho zariadenia. Kosiace zariadenie sa ďalej otáča aj po vypnutí motora. Pred vykonaním akejkoľvek kontroly, čistenia alebo údržby/ nastavovania vyberte akumulátor..

Len pre elektrické kosačky napájané zo siete.

Len pre elektrické kosačky napájané zo siete.

DÔLEŽITÁ INFORMÁCIA *Poškodené výstražné štítky alebo výstražné štítky, ktoré už nie sú čitateľné, je potrebné vymeniť. Požiadajte o nové štítky vo vašom autorizovanom servisnom stredisku.*

4. MONTÁŽ

⚠ ***Bezpečnostné pokyny, ktoré je potrebné dodržiavať, sú opísané v kap. 2. Dôsledne dodržiavajte uvedené pokyny, aby ste sa vyhli vážnym rizikám a nebezpečenstvu.***

Zo skladovacích a prepravných dôvodov nie je stroj kompletne zmontovaný priamo vo výrobnom závode. Pre jeho uvedenie do prevádzky je potrebné jednotlivé časti rozbaliť a namontovať ich podľa nasledujúcich pokynov.

⚠ ***Stroj musí byť rozbalený a zmontovaný na rovnej a pevnej ploche, s dostatočným priestorom pre manipuláciu so strojom a s obalmi a s použitím vhodného náradia. Nepoužívajte stroj skôr, ako vykonáte všetky úkony uvedené v odseku „MONTÁŽ“.***

⚠ ***Pred vykonaním montáže skontrolujte, či nie je bezpečnostný kľúč vložený do svojho uloženia.***

4.1 ROZBALENIE (obr. 3)

4.2 MONTÁŽ KOŠA (obr. 4 ÷ 6)

4.3 MONTÁŽ RUKOVÄTI (obr. 7÷15)

5. OVLÁDACIE PRVKY

5.1 BEZPEČNOSTNÝ KĽÚČ (VYPÍNACIE ZARIADENIE)

Kľúč (obr. 16.A), ktorý sa nachádza v priestore pre akumulátor, aktivuje a deaktivuje elektrický obvod stroja. Vybratím kľúča dôjde k úplnému vypnutiu elektrického rozvodu, kvôli zabráneniu nekontrolovaného použitia stroja.

DÔLEŽITÉ *Vždy, keď stroj nepoužívate alebo ho nechávate bez dozoru, vyberte bezpečnostný kľúč.*

5.2 OVLÁDANIE VYPÍNAČA

Ovládačom vypínania (obr. 17.A, obr. 17.A.1) sa štartuje/ zastavuje motor a súčasne zaraďuje/vyraďuje kosiace zariadenie.
Označené polohy zodpovedajú :

I	**Uvedenie do činnosti** Pri naštartovaní stlačte bezpečnostné tlačidlo (obr. 17.A.1) a zatiahnite páku (obr. 17.A).
	Zaradenie kosiaceho zariadenia. Naštartovanie motora spôsobí súčasné zaradenie kosiaceho zariadenia.
○	**Zastavenie.** Motor sa po uvoľnení páky (obr. 17.A) automaticky zastaví.

6. POUŽITIE STROJA

⚠ ***Bezpečnostné pokyny, ktoré je potrebné dodržiavať, sú opísané v kap. 2. Dôsledne dodržiavajte uvedené pokyny, aby ste sa vyhli vážnym rizikám a nebezpečenstvu.***

6.1 PRÍPRAVNÉ ÚKONY

Skontrolujte, či bezpečnostný kľúč nie je zasunutý v mieste svojho uloženia.

Uložte stroj do vodorovnej polohy, aby bol dobre opretý o zem;

⚠ ***Vykonajte uvedený úkon pri zastavenom kosiacom zariadení.***

6.1.1 Kontrola a nabitie akumulátora (obr.18)

6.1.2 Príprava na kosenie a zber trávy do zberného koša(obr. 19)

6.1.3 Nastavenie výšky kosenia (obr.20÷21)

6.1.4 Nastavenie výšky / sklonu rukoväti (obr.15)

6.2 BEZPEČNOSTNÉ KONTROLY

⚠ ***Bezpečnostné kontroly vykonajte pred každým použitím.***

6.2.1 Celková bezpečnostná kontrola

Predmet	Výsledok
Držadlá	Čisté, suché.
Rukoväť	Správne upevnená a pevne uchytená na stroji.

Kosiace zariadenie	Čisté, nepoškodené ani neopotrebované, celistvé a riadne nabrúsené.
Ochranný kryt zadného vyhadzovania; zberný kôš	Neporušené. Žiadne poškodenie. Sú namontované správne. V prípade poškodenia ich vymeňte.
Ovládanie vypínača	Páka sa musí pohybovať voľne, nenásilne a pri uvoľnení sa musí automaticky a rýchlo vrátiť do neutrálnej polohy.
Akumulátor	Žiadne poškodenie jeho plášťa a žiadny priesak tekutiny.
Skrutky na stroji a na kosiacom zariadení	Riadne dotiahnuté (nepovolené). Nepoškodené a neopotrebované.
Priechody chladiaceho vzduchu	Neupchaté
Stroj	Žiadne stopy po poškodení alebo opotrebovaní. Žiadna poruchová vibrácia. Žiadny neobvyklý zvuk.

Úkon	Výsledok
1. Uveďte stroj do činnosti (ods. 6.3). **2.** Uvoľnite ovládač vypínania (obr. 26).	**1.** Kosiace zariadenie sa musí pohybovať. **2.** Bezpečnostná páka sa musí pohybovať voľne, nenásilne a pri uvoľnení sa musí automaticky a rýchlo vrátiť do neutrálnej polohy, čím zabezpečí zastavenie kosiaceho zariadenia.

⚠ ***Keď sa ktorýkoľvek z výsledkov odlišuje od informácií uvedených v nasledujúcich tabuľkách, stroj nepoužívajte! Obráťte sa na servisné stredisko kvôli vykonaniu potrebných kontrol a prípadnej opravy.***

6.3 UVEDENIE DO ČINNOSTI (obr. 22÷25)

POZNÁMKY *Stroj naštartujte na rovnej ploche, bez prekážok a nie na vysokej tráve.*

⚠ ***Naštartovanie motora spôsobí súčasné zaradenie kosiaceho zariadenia.***

6.4 PRACOVNÁ ČINNOSŤ (obr. 26)

DÔLEŽITÁ INFORMÁCIA *Ak počas práce dôjde k zastaveniu motora následkom prehriatia, je potrebné pred jeho ďalším uvedením do činnosti vyčkať približne 5 minút.*

6.4.1 Kosenie trávy (obr. 27)

POZNÁMKA *Prispôsobte rýchlosť pojazdu a výšku kosenia podmienkam na kosenej ploche (výška, hustota a vlhkosť trávy) a množstvu odstraňovaného porastu.*

6.4.2 Vyprázdnenie zberného koša (obr. 28÷, 29)

6.5 ZASTAVENIE (obr. 28)

⚠ ***Kosiace zariadenie sa otáča ešte pár sekúnd po jeho vyradení alebo po vypnutí motora.***

DÔLEŽITÉ *Vždy zastavte stroj.*
- *Počas presunov medzi jednotlivými pracovnými priestormi.*
- *Pri prekonávaní netrávnatých povrchov.*
- *Zakaždým, keď je potrebné prekonať prekážku.*
- *Pred nastavovaním výšky kosenia.*
- *Zakaždým pri vybratí a opätovnom namontovaní zberného koša.*

6.6 PO POUŽITÍ

1. Otvorte dvierka a vyberte bezpečnostný kľúč.
2. Odopnite akumulátor z jeho uloženia a nechajte ho nabiť (ods. 7.2.3).
3. pred umiestnením stroja v akomkoľvek prostredí nechajte vychladnúť motor;
4. Vyčistite ho (ods. 7.3).
5. Skontrolujte, či žiadne súčasti nie sú uvoľnené alebo poškodené. V prípade potreby vymeňte poškodené komponenty a dotiahnite povolené skrutky a svorníky alebo sa obráťte na autorizované servisné stredisko.
6. Kontrola prípadného poškodenia stroja. V prípade potreby sa obráťte na autorizované servisné stredisko.

DÔLEŽITÉ *Vždy, keď stroj nepoužívate alebo ho nechávate bez dozoru, vyberte bezpečnostný kľúč.*

7. ÚDRŽBA

⚠ ***Bezpečnostné pokyny, ktoré je potrebné dodržiavať, sú opísané v kap. 2. Dôsledne dodržiavajte uvedené pokyny, aby ste sa vyhli vážnym rizikám a nebezpečenstvu.***

⚠ ***Pred vykonaním akejkoľvek kontroly, čistenia alebo údržby/nastavenia stroja:***
- ***Zastavte stroj.***
- ***Vyberte bezpečnostný kľúč, (nikdy nenechávajte kľúč zasunutý alebo dostupný deťom alebo nepovolaným osobám).***
- ***Vyberte akumulátor.***
- ***uistite sa, že všetky pohybujúce sa súčasti sú úplne zastavené;***
- ***Pred umiestnením stroja v akomkoľvek prostredí nechajte vychladnúť motor.***
- ***Používajte vhodný odev a pracovné rukavice vždy, keď vzniká riziko poranenia rúk.***
- ***Prečítajte si príslušný návod.***

7.1 AKUMULÁTOR

7.1.1 Výdrž akumulátora

Výdrž akumulátora (a tým pádom aj plocha trávnika, ktorý je možné pokosiť pred ďalším nabíjaním) je podmienená hlavne:

a. Faktory prostredia, ktoré spôsobujú vyššiu spotrebu energie:

– Kosenie hustého, vysokého alebo vlhkého trávnika.

b. Záber stroja; čím väčší je záber, tým väčšmi sa zvyšuje energetický nárok.

c. Nevhodné správanie obsluhy:

– Časté zapínanie a vypínanie počas pracovnej činnosti.
– Príliš nízka výška kosenia s ohľadom na stav trávnika.
– Príliš vysoká rýchlosť pojazdu s ohľadom na odstraňované množstvo trávy.

POZNÁMKA *Počas použitia je akumulátor chránený proti úplnému vybitiu ochranným zariadením, ktoré vypne stroj a zablokuje jeho činnosť.*

Pre optimalizáciu výdrže akumulátora je vždy vhodné:
– Kosiť trávu, keď je trávnik suchý.
– Kosiť trávu často, aby nebola príliš vysoká.
– Nastaviť väčšiu výšku kosenia, keď je tráva veľmi vysoká a druhý krát kosiť s menšou výškou.

V prípade, ak chcete použiť stroj dlhšie, ako umožňuje štandardný akumulátor, je potrené:
– Zakúpiť si druhý štandardný akumulátor a okamžite vymeniť vybitý akumulátor, bez ohrozenia plynulosti použitia.
– Zakúpiť akumulátor s predĺženou výdržou v porovnaní so štandardným akumulátorom (ods. 13.2).

7.1.2 Vybratie a nabitie akumulátora (obr. 30÷32)

POZNÁMKA *Akumulátor je vybavený ochranou, ktorá zabráni jeho nabitiu, keď teplota nie je v rozmedzí od 0 do +40 °C.*

POZNÁMKA *Akumulátor môže byť nabitý kedykoľvek, tiež čiastočne, bez rizika jeho poškodenia.*

7.2 ČISTENIE

Po každom použití stroj vyčistite podľa nasledujúcich pokynov.

7.2.1 Čistenie stroja

- Nepoužívajte prúd vody, aby ste nezamočili motor a elektrické komponenty.
- Pri čistení skrine nepoužívajte agresívne tekuté čistiace prostriedky.
- Aby ste znížili riziko požiaru, odstráňte z kosačky a osobitne z motora zvyšky trávy, listov alebo nadmerného mazacieho tuku.

7.2.2 Čistenie montážneho celku kosiaceho zariadenia

DÔLEŽITÉ *Nakloňte stroj nabok a pred akýmkoľvek typom zásahu sa uistite o jeho stabilnej polohe.*

Odstráňte zvyšky trávy a bahna zachytené vo vnútri skrine, aby neuschli, pretože by to mohlo sťažiť prípadné následné uvedenie do činnosti.

7.2.3 Čistenie mriežok pre nasávanie chladiaceho vzduchu

Aby sa zabránilo prehriatiu a poškodeniu motora nebo akumulátora, vyčistite mriežky pre nasávanie chladiaceho vzduchu a zbavte ich zvyškov nečistôt.

Postupujte nasledovne:
1. Nakloňte stroj nabok a uistite sa o jeho stabilnej polohe.
2. Fúkajte prúd stlačeného vzduchu cez otvory mriežok pre nasávanie chladiaceho vzduchu (obr. 34).

7.2.4 Čistenie koša

1. Vyprázdnite zberný kôš;
2. Vyklepte ho, aby ste ho očistili od zvyškov trávy a od hliny;
3. umyte ho, opláchnite a uložte tak, aby čo najskôr uschol.

7.3 KOSIACE ZARIADENIE

Zle nabrúsené kosiace zariadenie vytrháva trávu, a tým spôsobuje zažltnutie trávnika.

⚠ ***Nedotýkajte sa kosiaceho zariadenia, kým nebol vytiahnutý kľúč a kým kosiace zariadenie nie je úplne zastavené. Majte na zreteli, že kosiace zariadenie sa môže pohybovať aj po vybratí kľúča.***

⚠ ***Všetky úkony, týkajúce sa kosiacich zariadení (demontáž, ostrenie, vyváženie, opravu, spätná montáž a/alebo výmena) predstavujú veľmi náročné práce, ktoré vyžadujú špecifické znalosti a použitie vhodného náradia, z bezpečnostných dôvodov je preto potrebné, aby boli vždy vykonané v Špecializovanom stredisku.***

⚠ ***Kosiace zariadenie, ktoré je poškodené, ohnuté alebo opotrebované, vymeňte vždy ako celok aj so skrutkami, aby bolo zachované vyváženie.***

DÔLEŽITÁ INFORMÁCIA *Vždy používajte originálne kosiace zariadenia, ktorých kód je uvedený aj v tabuľke „Technické parametre“.*

Vzhľadom na vývoj výrobku sa môže stať, že kosiace zariadenie, uvedené v tabuľke technických údajov, bude časom nahradené iným, s obdobnými parametrami, mierou bezpečnosti a s možnosťou zameniteľnosti.

8. SKLADOVANIE

8.1 USKLADNENIE STROJA

⚠ ***Stroj skladujte výhradne vo vodorovnej polohe tak, aby bol dobre opretý o terén. Neuskladňujte stroj v zvislej polohe.***

Keď sa chystáte stroj uskladniť:
1. Nechajte motor vychladnúť
2. Vyberte bezpečnostný kľúč.
3. Vyberte akumulátor a dajte ho nabiť (ods. 7.2.2).
4. Vyčistite ho (ods. 7.3).
5. Stroj skladujte:
   - v suchom prostredí;
   - chránený pred poveternostnými vplyvmi;
   - podľa možností prikrytý plachtou;
   - na mieste, ktoré nie je prístupné deťom;
   - uistite sa, že ste odložili kľúče alebo náradie použité pri údržbe.

8.2 USKLADNENIE AKUMULÁTORA

Pokiaľ akumulátor nie je dlhší čas nabíjaný, je potrebné ho uchovávať vždy v tieni, na vetranom mieste, kde nie je vystavený pôsobeniu vlhkosti a s teplotou v rozmedzí 0 ~ 45 °C.

DÔLEŽITÁ INF. *V prípade dlhšej nečinnosti nabite akumulátor každé dva mesiace, aby sa predĺžila jeho životnosť.*

9. MANIPULÁCIA A PREPRAVA

Pri každej manipulácii so strojom, pri jeho dvíhaní, preprave alebo nakláňaní:
- zastavte stroj (ods. 6.5);
- vyberte bezpečnostný kľúč;
- uistite sa, že všetky pohybujúce sa súčasti sú úplne zastavené;
- použite hrubé pracovné rukavice;
- uchopte stroj v miestach, ktoré umožňujú bezpečný úchop, majúc na zreteli hmotnosť stroja a jej rozloženie;
- požiadajte o pomoc vhodný počet osôb, úmerný hmotnosti stroja a typu prepravného prostriedku alebo charakteru miesta, do ktorého má byť stroj umiestnený, alebo z ktorého má byť premiestnený;
- zabezpečte, aby pri premiestňovaní stroja nedošlo ku škodám ani k zraneniu.

Pri preprave stroja na kamióne alebo prívese je potrebné:
1. použiť prístupové rampy, ktoré sú odolné, dostatočne široké a dlhé;
2. spustite montážny celok kosiacich zariadení;
3. umiestniť stroj tak, aby nepredstavoval pre nikoho nebezpečenstvo;
4. riadne ho pripevniť k prepravnému prostriedku lanami alebo reťazami, aby sa zabránilo jeho prevráteniu.

10. SERVISNÁ SLUŽBA A OPRAVY

V tomto návode sú uvedené všetky pokyny, potrebné pre obsluhu stroja a pre správnu základnú údržbu, ktorú môže vykonávať používateľ. Všetky úkony údržby a nastavovania, ktoré nie sú opísané v tomto návode, musia byť vykonávané vaším predajcom alebo špecializovaným strediskom.
Úkony vykonávané v neautorizovaných dielňach alebo úkony vykonávané nekvalifikovaným personálom budú mať za následok ukončenie platnosti záruky a zrušenie akejkoľvek povinnosti alebo zodpovednosti výrobcu.
- Nie je dovolené používať neoriginálne náhradné diely a príslušenstvo; Použitie neoriginálnych náhradných dielov a príslušenstva ohrozuje bezpečnosť stroja a zbavuje výrobcu akejkoľvek povinnosti alebo zodpovednosti.
- Originálne náhradné diely sú dodávané dielňami servisnej služby a autorizovanými predajcami.

11. ZÁRUČNÉ PODMIENKY

Záručné podmienky sú určené výhradne pre spotrebiteľov, t.j. neprofesionálnych používateľov.
Záruka sa vzťahuje na všetky chyby materiálov a výrobné chyby, ktoré boli potvrdené počas záručnej doby vašim Predajcom alebo Špecializovaným strediskom.
Záručné podmienky sú obmedzené na opravu alebo výmenu komponentu, ktorý je považovaný za chybný.
Odporúča sa zveriť stroj raz ročne autorizovanej servisnej dielni kvôli vykonaniu údržby, servisu a kontroly bezpečnostných prvkov.
Záručné podmienky sú podmienené pravidelnou údržbou stroja.
Záruka sa nevzťahuje na škody spôsobené:
- Neoboznámením sa so sprievodnou dokumentáciou (Návody).
- Profesionálnym použitím.
- Nepozornosťou a nedbanlivosťou.
- Externou príčinou (blesk, nárazy, prítomnosť cudzích telies vo vnútri stroja) alebo nehodou.
- Použitím a montážou, ktoré sú nevhodné alebo nie sú dovolené výrobcom.
- Nedostatočnou údržbou.
- Zmenou stroja.
- Použitím neoriginálnych náhradných dielov (prispôsobené diely).
- Použitím príslušenstva, ktoré nebolo dodané alebo schválené výrobcom.

Táto záruka sa nevzťahuje na:
- Úkony údržby (opísané v návode).
- Bežné opotrebovanie spotrebných materiálov, ako sú kosiace zariadenia, kolesá, poistné skrutky a káble.
- Bežné opotrebovanie.
- Zhoršenie estetického vzhľadu stroja, spôsobené jeho použitím.
- Držiaky kosiacich zariadení.
- Pomocné náklady prípadne súvisiace s aktiváciou záruky, ako je napríklad presun k používateľovi, preprava stroja k Predajcovi, prenájom náhradných zariadení alebo privolanie externej firmy pre vykonanie všetkých prác údržby.

Používateľ je chránený zákonmi platnými v danej krajine. Práva používateľa, vyplývajúce zo zákonov platných v danej krajine, nie sú touto zárukou nijako obmedzené.

12. IDENTIFIKÁCIA PORÚCH

Ak problémy pretrvávajú aj po vykonaní vyššie uvedených úkonov, obráťte sa na svojho predajcu.

PROBLÉM	PRAVDEPODOBNÁ PRÍČINA	RIEŠENIE
1. Po zapnutí vypínača motor neštartuje	Chýba bezpečnostný kľúč, alebo nie je správne vložený.	Zasuňte kľúč (obr. 16.A).
	Chýba akumulátor, alebo nie je správne vložený.	Otvorte dvierka a uistite sa, že akumulátor je správne vložený (obr. 23).
	Vybitý akumulátor.	Skontrolujte stav nabitia akumulátora a podľa potreby ho dobite (ods. 7.1.2).
	Motor neštartuje okamžite.	Držte stlačený ovládač vypínania po dobu 2 – 3 sekúnd (obr. 25).
	Zásah tepelnej ochrany kvôli prehriatiu motora.	Vyčkajte 5 minút a potom znovu uveďte stroj do činnosti.
2. Motor beží, ale kosiace zariadenie sa neotáča	Upevnenie kosiaceho zariadenia je uvoľnené.	Okamžite vypnite motor a vyberte bezpečnostný kľúč. Kontaktujte servisné stredisko a požiadajte o kontrolu výmenu alebo opravu (ods. 7.3).
3. Zastavenie motora počas pracovnej činnosti.	Akumulátor nie je správne vložený.	Otvorte dvierka a uistite sa, že akumulátor je správne vložený (obr. 23).
	Vybitý akumulátor.	Skontrolujte stav nabitia akumulátora a podľa potreby ho dobite (ods. 7.1.2).
	Upchatie zabraňujúce otáčaniu kosiaceho zariadenia.	Vyberte bezpečnostný kľúč, nasaďte si pracovné rukavice a odstráňte trávu alebo úlomky nachádzajúce sa v spodnej časti stroja a/alebo vo výstupnom kanáli.
	Zásah tepelnej ochrany kvôli prehriatiu motora.	Vyčistite mriežky pre nasávanie chladiaceho vzduchu (ods. 7.2.3). Vyčkajte 5 minút a potom znovu uveďte stroj do činnosti.
3. Zastavenie motora počas pracovnej činnosti.	Zásah tepelnej poistky kvôli absorpcii príliš veľkého prúdu, ktorú môže spôsobiť: • Kosenie príliš vysokej trávy. • Upchatie zabraňujúce otáčaniu kosiaceho zariadenia. • Prílišné množstvo úlomkov trávy nahromadené vnútri skrine a vo výstupnom kanáli.	• Nastavte väčšiu výšku kosenia, keď je tráva veľmi vysoká a druhé kosenie vykonajte s menšou výškou. • Odstráňte prekážky (ods. 7.2.2). • Vyčistite stroj (ods. 7.2.1, 7.2.2, 7.2.3) Vyčkajte 5 minút a potom znovu uveďte stroj do činnosti.
4. Pokosená tráva sa nezhromažďuje v zbernom koši.	Kosiace zariadenie narazilo do cudzieho telesa alebo bolo samo zasiahnuté.	Okamžite vypnite motor a vyberte bezpečnostný kľúč. Preverte prípadné poškodenia a kontaktujte servisné stredisko pre prípadnú výmenu kosiaceho zariadenia (ods. 7.3).
	Vnútro skrine je znečistené.	Vyčistite vnútro skrine, aby ste uľahčili vyprázdňovanie trávy do zberného koša (ods. 7.2.2).
5. Kosenie trávy prebieha s ťažkosťami.	Kosiace zariadenie nie je v dobrom stave.	Obráťte sa na Servisné stredisko kvôli nabrúseniu alebo výmene kosiaceho zariadenia.

6. Nadmerný hluk a/ alebo vibrácie počas pracovnej činnosti.	Kosiace zariadenie nie je dostatočne upevnené alebo je poškodené.	Okamžite vypnite motor a vyberte bezpečnostný kľúč. Kontaktujte servisné stredisko a požiadajte o kontrolu výmenu alebo opravu (ods. 7.3).
7. Výdrž akumulátora je nedostatočná.	Náročné podmienky použitia s vyšším prúdovým odberom.	Optimalizujte použitie (ods. 7.1.1).
	Akumulátor s nízkym výkonom s ohľadom na prevádzkové nároky.	Použite druhý akumulátor alebo akumulátor s vyšším výkonom (ods. 13.1).
8. Nabíjačka akumulátora nenabíja akumulátor.	Akumulátor nie je správne vložený do nabíjačky akumulátora.	Skontrolujte, či je vloženie správne (ods. 7.1.2)
	Nevhodné podmienky prostredia.	Nabíjajte v prostredí s vhodnou teplotou (viď návod k akumulátoru/nabíjačke akumulátora).
	Znečistené kontakty.	Očistite kontakty.
	Chýba napätie pre nabíjačku akumulátora.	Skontrolujte, či je zástrčka riadne zasunutá, a či je v zásuvke elektrickej siete prúd.
	Chybná nabíjačka akumulátora.	Vymeňte ju za originálny náhradný diel.
		Ak problém pretrváva, preštudujte si návod k akumulátoru/nabíjačke akumulátora.

13. VOLITEĽNÉ PRÍSLUŠENSTVO

13.1 AKUMULÁTORY

K dispozícii sú akumulátory rôznej kapacity, aby sa bolo možné prispôsobiť sa rôznym prevádzkovým potrebám (obr. 35). Zoznam akumulátorov homologovaných pre tento stroj je uvedený v tabuľke „Technické parametre“.

13.2 NABÍJAČKA AKUMULÁTORA

Zariadenie, ktoré sa používa na nabíjanie akumulátora (obr. 36).

SL **POZOR!: PREDEN UPORABITE KOSILNICO, PAZLJIVO PREBERITE TA PRIROČNIK Z NAVODILI. Priročnik shranite za nadaljnjo uporabo.**

KAZALO

1. SPLOŠNE INFORMACIJE 1
   - 1.1 Kako beremo priročnik 1
   - 1.2 Napotki 1
2. VARNOSTNI PREDPISI 1
   - 2.1 SPLOŠNA VARNOSTNA OPOZORILA ZA ELEKTRIČNA ORODJA 1
   - 2.2 SPLOŠNA VARNOSTNA OPOZORILA ZA KOSILNICE 3
   - 2.3 VZDRŽEVANJE IN SKLADIŠČENJE 3
   - 2.4 BATERIJA / Polnilnik baterije 4
   - 2.5 Varovanje okolja 4
3. POZNAVANJE STROJA 4
   - 3.1 Opis stroja in njegova predvidena uporaba 4
   - 3.2 Glavni sestavni deli (slika 1) 5
   - 3.3 Identifikacijska nalepka (slika 1) 5
   - 3.4 Varnostni opozorilni znaki (slika 2) 5
4. NAMESTITEV 5
   - 4.1 Odstranjevanje embalaže (slika 3) 6
   - 4.2 Namestitev košare (slike 4–6) 6
   - 4.3 Namestitev ročaja(slike 7–15) 6
5. KOMANDE ZA UPRAVLJANJE 6
   - 5.1 Varnostni ključ (naprava za izklop) 6
   - 5.2 Zagonsko stikalo 6
6. UPORABA STROJA 6
   - 6.1 Začetna opravila 6
   - 6.2 Varnostni pregledi 6
   - 6.3 Zagon (slike 22–25) 7
   - 6.4 Delo s strojem (slika 26) 7
   - 6.5 Zaustavitev (slika 28) 7
   - 6.6 Po uporabi 7
7. VZDRŽEVANJE 7
   - 7.1 Baterija 7
   - 7.2 Čiščenje 8
   - 7.3 Rezalna naprava 8
8. SHRANJEVANJE 8
   - 8.1 Shranjevanje stroja 8
   - 8.2 Shranjevanje baterije 8
9. PREMIKANJE IN TRANSPORT 8
10. SERVIS IN POPRAVILA 9
11. OBSEG GARANCIJE 9
12. PREPOZNAVANJE MOTENJ 9
13. DODATNA OPREMA PO NAROČILU 10
    - 13.1 Baterije 10
    - 13.2 Polnilnik baterije 10

1. SPLOŠNE INFORMACIJE

1.1 KAKO BEREMO PRIROČNIK

Nekateri odstavki v priročniku vsebujejo informacije, ki so posebno pomembne za varnost ali za delovanje naprave; ti odstavki so označeni na poseben način po naslednjem kriteriju:

OPOMBA *ali* **POMEMBNO** *Navaja podrobnosti ali dodatna pojasnila k že omenjenim, da ne bi poškodovali stroja ali naredili druge škode.*

Znak ⚠ opozarja na nevarnost. Nespoštovanje opozorila lahko povzroči poškodbe upravljavca ali tretjih oseb in/ali škodo na stvareh.

Odstavki, obkroženi z okvirom iz sivih pik, navajajo opcijske karakteristike, ki niso skupne vsem modelom, ki jih opisuje ta priročnik. Preverite, ali je določena karakteristika prisotna v vašem modelu.

Napotki, kot so »sprednji«, »zadnji«, »desni« in »levi«, je treba razumeti glede na delovni položaj upravljavca.

1.2 NAPOTKI

1.2.1 Slike

Slike v tem priročniku z navodili so označene s številkami 1, 2, 3 itd.
Na slikah prikazane komponente so označene s črkami A, B, C itd.
Napotek na komponento C na sliki 2 je podan na naslednji način: »Glejte sliko 2.C« ali preprosto »(slika 2.C)«.
Slike so samo za ponazoritev. Dejanski deli so lahko nekoliko drugačni od tistih na slikah.

1.2.2 Naslovi

Priročnik je razčlenjen na poglavja in odstavke. Naslov odstavka »2.1 Urjenje« je podnaslov naslova »2. Varnostne norme«. Napotki na naslove in odstavke so označeni z okrajšavama pogl. oziroma odst. in ustrezno številko. Na primer: »pogl. 2« ali »odst. 2.1«.

2. VARNOSTNI PREDPISI

2.1 SPLOŠNA VARNOSTNA OPOZORILA ZA ELEKTRIČNA ORODJA

⚠ **POZOR Preberite vsa varnostna opozorila in vsa navodila. Zaradi nespoštovanja opozoril in navodil lahko pride do kratkega stika, požara in/ali hudih poškodb.**

Shranite vsa opozorila in navodila, da lahko pozneje pogledate vanje.

Izraz »električno orodje« v opozorilih se nanaša na električno orodje, ki se napaja iz električnega omrežja (prek žice), ali na električno orodje, ki se napaja iz baterije (brez žice).

1) Varnost delovnega območja

a) Delovno območje naj bo čisto in dobro osvetljeno. *Na temnih in neurejenih območjih je več možnosti za nezgode.*

b) Ne uporabljajte električnega stroja v prostorih, kjer je nevarnost eksplozije, ob prisotnosti vnetljivih tekočin, plinov ali prahu. *Električni stroji proizvajajo iskre, ki lahko vžgejo prah ali pare.*

c) Med uporabo električnega stroja morajo biti otroci in navzoče osebe primerno oddaljeni. *Različni povodi za raztresenost lahko povzročijo izgubo nadzora.*

2) Električna varnost

a) Vtiči električnega orodja morajo ustrezati vtičnici. Nikoli in na nikakršen način ne predelujte vtiča. Z električnimi orodji, ki imajo ozemljitev, ne uporabljajte adapterjev. *Uporaba nepredelanih vtičev in kompatibilnih vtičnic zmanjšuje tveganje za električni udar.*

b) Izogibajte se stiku telesa z ozemljenimi površinami, kot so cevi, radiatorji, kuhinjski elementi in hladilniki. *Če je vaše telo povezano z ozemljitvijo, je tveganje za električni udar večje.*

c) Kosilnice ne uporabljajte, ko je trata mokra ali ko dežuje. *To lahko poveča nevarnost električnega udara.*

d) Kabla ne smete uporabljati na neustrezne načine. Kabla nikoli ne uporabljajte za transport ali vleko električnega orodja, pa tudi ne za odklop od električnega omrežja s potegom. Poskrbite, da kabel ne bo v bližini virov toplote, olja, ostrih robov ali gibajočih se delov. *Poškodovani ali prepleteni kabli povečujejo tveganje za električni udar.*

e) Kadar električno orodje uporabljate na prostem, uporabljajte podaljšek, ki je primeren za zunanjo uporabo. *Uporaba kabla za zunanjo uporabo zmanjšuje tveganje za električni udar.*

f) Če se ni mogoče izogniti uporabi električnega orodja v vlažnem okolju, uporabljajte napajanje, ki je zaščiteno z napravo na preostali (rezidualni) tok (RCD). *Uporaba zaščitne naprave na preostali tok zmanjšuje tveganje za električni udar.*

3) Osebna varnost

a) Med uporabo električnega stroja bodite vedno pazljivi, kontrolirajte, kaj delate, in ravnajte premišljeno. Ne uporabljajte električnega orodja, če ste utrujeni ali pod vplivom drog, alkohola ali zdravil. *Med uporabo električnega orodja lahko že hipna nepazljivost povzroči osebne poškodbe.*

b) Uporabljajte zaščitna oblačila. Vedno nosite zaščitna očala. *Uporaba zaščitne opreme, kot so protiprašne maske, protizdrsna obutev, zaščitne čelade in glušniki, zmanjšuje možnosti osebnih poškodb.*

c) Preprečite nenamerno vžiganje stroja. Preden vstavite baterijo, zgrabite ali prenašate električno orodje, se prepričajte, da je naprava izklopljena. *Če med prenašanjem električnega orodja držite prst na stikalu ali montirate baterijo, ko je stikalo v položaju »ON«, je več možnosti za nezgode.*

d) Preden prižgete električni stroj, odstranite vse ključe ali orodje za nastavljanje. *Ključ ali orodje lahko zaradi stika z vrtečim se delom povzročita osebne poškodbe.*

e) Pazite, da ne izgubite ravnotežja. Vedno obdržite stabilno držo in ravnotežje. *To omogoča boljši nadzor nad električnim orodjem v nepričakovanih situacijah.*

f) Bodite primerno oblečeni. Ne nosite širokih oblačil ali nakita. Lasje, oblačila in rokavice naj bodo primerno oddaljeni od delov v gibanju. *Ohlapna oblačila, nakit ali dolgi lasje se lahko zapletejo v premikajoče dele.*

g) Če so prisotne naprave za sesanje in zbiranje prahu, se prepričajte, da so pravilno povezane in da se uporabljajo pravilno. *Uporaba teh naprav lahko zmanjša nevarnosti, povezane s prahom.*

h) Ne dopustite, da bi zaradi privajenosti, ki je posledica pogoste uporabe stroja, postali preveč gotovi in začeli zapostavljati načela varne uporabe. *Malomarno dejanje lahko v delčku sekunde privede do hudih poškodb.*

4) Uporaba električnega orodja in skrb zanj

a) Električnega stroja ne preobremenjujte. Uporabljajte električni stroj, ki je primeren za določeno delo. *Primerno električno orodje bo bolje in na bolj varen način opravilo delo: z delovno hitrostjo, za katero je bilo izdelano.*

b) Ne uporabljajte električnega stroja, če ga ni mogoče pravilno prižgati ali ugasniti s stikalom. *Električno orodje, ki ga ni mogoče zagnati s stikalom, je nevarno in ga je treba popraviti.*

c) Pred vsako nastavitvijo ali zamenjavo opreme oziroma pred shranjevanjem električnega stroja odstranite baterijo iz njenega ležišča. *Omenjeni preventivni varnostni ukrepi zmanjšujejo nevarnost naključnega vklopa električnega stroja.*

d) Električne stroje, ki jih trenutno ne uporabljate, shranite proč od dosega otrok; ne dovolite, da električni stroj uporabljajo osebe, ki niso usposobljene za njegovo uporabo in ne poznajo teh navodil. *Električna orodja lahko v rokah neizkušenih oseb postanejo nevarna.*

e) Skrbite za primerno vzdrževanje električnih strojev. Preverite, da so gibljivi deli dobro poravnani in se prosto gibljejo, da ni poškodb in kateregakoli drugega pogoja, ki bi lahko vplival na delovanje električnega orodja. V primeru poškodb je treba električno orodje popraviti pred ponovno uporabo. *Veliko nesreč se pripeti zaradi slabega vzdrževanja.*

f) Rezalni organi morajo biti vedno nabrušeni in čisti. *Če so rezalne naprave ustrezno vzdrževane in primerno nabrušene, je manj nevarno, da se zaskočijo, in jih je tudi lažje nadzorovati.*

g) Električno orodje in pripadajočo opremo uporabljajte v skladu z navodili, pri čemer upoštevajte tudi delovne pogoje in vrsto dela, ki ga morate opraviti. *Uporaba električnega orodja za opravila, ki se razlikujejo od predvidenih, lahko povzroči nevarne situacije.*

h) Skrbite, da bosta ročaja suha, čista in brez ostankov olja ali masti. *Spolzki ročaji ne omogočajo varnega premikanja in nadzorovanja orodja v nepredvidenih situacijah.*.

5) Uporaba orodij na baterijski pogon in ustrezni varnostni ukrepi

a) Polnite izključno s polnilnikom, ki ga navaja proizvajalec. *Polnilnik, ki je primeren za določen tip baterijskih vložkov, lahko predstavlja nevarnost požara, če se uporablja za druge baterijske vložke*.

b) Električne stroje uporabljajte izključno s specifično navedenimi baterijskimi vložki. *Uporaba katerih koli drugih baterijskih vložkov lahko predstavlja nevarnost za poškodbe in požare.*

c) Kadar komplet baterij ni v uporabi, ga je treba hraniti proč od drugih kovinskih predmetov, kot so sponke, kovanci, ključi, žeblji, vijaki ali drugi majhni kovinskih predmeti, ki lahko ustvarijo povezavo med stičnikoma. *Kratek stik med stičnikoma baterije lahko povzroči opekline ali požare*.

d) Če je v slabem stanju, se iz baterije lahko izloči tekočina: izognite se vsakršnemu stiku z njo. Če se po nesreči zgodi, da se je dotaknete, prizadeti del takoj izperite z vodo. Če tekočina pride v oči, takoj poiščite zdravniško pomoč. *Tekočina, ki se izloči iz baterije, lahko povzroči draženje kože ali opekline*.

e) Ne uporabljajte poškodovanega ali predelanega kompleta baterij ali drugega pripomočka. *Poškodovane ali predelane baterije se lahko obnašajo na nepredvidljiv način in privedejo do požara, eksplozije ali nevarnosti za poškodbe*.

f) Kompleta baterij ne izpostavljajte ognju ali previsoki temperaturi. *Izpostavljenost ognju ali temperaturi nad 130 °C lahko povzroči eksplozijo. OPOMBA. Zapis temperature »130 °C« je lahko nadomeščen z zapisom »265 °F«*.

g) Sledite vsem navodilom za polnjenje in baterije ne polnite pri temperaturi, ki je izven predpisanega območja. *Nepravilno polnjenje ali polnjenje pri temperaturah izven navedenega razpona lahko poškoduje baterijo in poveča tveganje za požar*.

6) Tehnična pomoč

a) Poskrbite, da bo električni stroj popravljalo usposobljeno osebje in da se bodo uporabljali samo originalni nadomestni deli. *To omogoča, da se ohrani ustrezna varnost električnega stroja*.

b) Nikoli ne popravljajte poškodovanih baterij. *Vzdrževanje baterij smejo izvajati le proizvajalec ali dobavitelji pooblaščenih servisov*.

2.2 SPLOŠNA VARNOSTNA OPOZORILA ZA KOSILNICE

a) Kosilnice ne uporabljajte v neugodnih vremenskih razmerah, še posebej, če obstaja nevarnost strele. *To zmanjšuje tveganje, da bi vas zadela strela.*

b) Skrbno preglejte območje, kjer bo kosilnica uporabljena, da ugotovite morebitno prisotnost divjih živali. *Med delovanjem lahko kosilnica poškoduje divje živali.*

c) Skrbno preglejte območje, kjer bo kosilnica uporabljena, in odstranite vse kamne, veje, žice, kosti in druge tujke. *Stvari, ki jih stroj zaluča, lahko povzročijo telesne poškodbe.*

d) Pred uporabo kosilnice vedno vizualno preverite obrabo ali poškodbe rezila in rezalnega sklopa. *Obrabljeni ali poškodovani deli povečajo tveganje za poškodbe.*

f) Pogosto preverjajte, ali so v košari za zbiranje trave vidni znaki obrabe ali poškodb. *Obrabljena ali poškodovana košara za zbiranje trave lahko poveča tveganje za telesne poškodbe.*

g) Ohranite varovala na njihovem mestu. Varovala morajo biti pravilno nameščena in učinkovita. *Ohlapno, poškodovano ali nepravilno delujoče varovalo lahko povzroči telesne poškodbe.*

h) Skrbite, da so vsi dovodi hladilnega zraka prosti drobcev. *Zamašeni dovodi zraka in nečistoče v njih lahko povzročijo pregrevanje ali nevarnost požara.*

i) Pri uporabi kosilnice vedno nosite protizdrsno in varovalno obutev. Kosilnice ne uporabljajte bosi ali z odprtimi sandali. *Tako se zmanjša možnost poškodb stopal zaradi stika s premikajočim se rezilom.*

j) Pri uporabi kosilnice vedno nosite dolge hlače. *Izpostavljena koža poveča verjetnost poškodb zaradi izvrženih predmetov.*

k) Kosilnice ne uporabljajte na mokri travi. Nikoli ne tecite, temveč hodite. *S tem se zmanjša nevarnost zdrsov in padcev, ki lahko povzročijo telesne poškodbe.*

l) kosilnice ne uporabljajte na zelo strmih pobočjih. *S tem se zmanjša nevarnost izgube nadzora, zdrsov in padcev, ki lahko povzročijo telesne poškodbe.*

m) Pri delu na pobočjih bodite vedno pozorni na svoje korake; vedno kosite prečno glede na pobočje, nikoli navzgor ali navzdol in bodite posebej previdni pri spreminjanju smeri. *S tem se zmanjša nevarnost izgube nadzora, zdrsov in padcev, ki lahko povzročijo telesne poškodbe.*

n) Bodite posebej previdni pri vzvratni vožnji ali vlečenju kosilnice proti sebi. Vedno bodite pozorni na svojo okolico. *S tem se zmanjša nevarnost spotikanja med delovanjem.*

q) Ne dotikajte se rezil in drugih nevarnih gibljivih delov, ki se še premikajo. *S tem se zmanjša nevarnost poškodb zaradi premikajočih se delov.*

r) Pri odstranjevanju zagozdenega materiala ali čiščenju kosilnice se prepričajte, da so vsa stikala za napajanje izklopljena in da je baterija odklopljena. *Nepričakovano ponovno gibanje kosilnice lahko povzroči hude telesne poškodbe..*

2.3 VZDRŽEVANJE IN SKLADIŠČENJE

⚠ Stroj odklopite od napajalnega omrežja in preberite ustrezna navodila, preden opravite kakršen koli poseg čiščenja, vzdrževanja ali popravljanja. Oblecite ustrezna oblačila in delovne rokavice v vseh primerih, ko bi lahko bilo delo nevarno za roke.

⚠ Nikoli ne uporabljajte stroja, če so njegovi deli obrabljeni ali poškodovani. Poškodovane ali obrabljene dele morate vedno zamenjati; ne smete jih popravljati. Uporabljajte samo originalne rezervne dele; uporaba neoriginalnih in/ali nepravilno montiranih rezervnih delov ogroža varnost stroja, lahko povzroči nesreče ali poškodbe na osebah ter proizvajalca oprosti vsake obveznosti ali odgovornosti.

POMEMBNO *Vsa opravila za vzdrževanje in reguliranje, ki niso opisana v tem priročniku, mora opraviti prodajalec ali specializirani center, ki razpolaga s potrebnim znanjem in opremo za pravilno izvedbo teh del in za ohranjanje originalne varnosti stroja. Zaradi posegov, opravljenih v neprimernih ustanovah ali s strani neusposobljenih oseb, se razveljavi vsakršna oblika garancije in vsakršna odgovornost proizvajalca.*

1. Po vsaki uporabi stroj odklopite od električnega omrežja in preglejte, če je prišlo do morebitnih poškodb.
2. Vijaki in matice morajo ostati dobro priviti, da se zagotovi varno delovanje stroja. Redno vzdrževanje je bistvenega pomena za varnost in za ohranjanje dobrega delovanja stroja.
3. Redno preverjajte, ali so vijaki na rezilih na kosilnici dobro zategnjeni.

4. Ko prijemate rezalno napravo z namenom njene odstranitve ali ponovne namestitve, nosite delovne rokavice.
5. Pri brušenju rezila poskrbite za njegovo uravnoteženje. Vsa opravila v zvezi z rezalno napravo (demontaža, brušenje, uravnovešenje, ponovna montaža in/ali zamenjava) so zahtevna in je zanje potrebno specifično znanje ter posebno orodje; iz varnostnih razlogov jih je treba vedno opraviti v specializiranem centru.
6. Med reguliranjem stroja bodite pozorni in pazite, da vaši prsti ne ostanejo ujeti med gibajočo se rezalno napravo in fiksnimi deli stroja.
7. Ne dotikajte se rezalne naprave, dokler stroj ni odklopljen iz električne vtičnice in se rezalna naprava popolnoma ustavi. Med posegi na rezalni napravi bodite pozorni, ker se rezalna naprava lahko giblje kljub temu, da je stroj odklopljen od električnega omrežja.
8. Pogosto pregledujte ščitnik bočnega izmeta, ščitnik zadnjega izmeta oziroma zbiralno košaro, da preverite morebitno obrabljenost ali poškodovanost. Če so poškodovani, jih zamenjajte.
9. Zamenjajte poškodovane nalepke z opozorili in navodili.
10. Stroj shranjujte na mestu izven dosega otrok.
11. Pred namestitvijo stroja v kateri koli prostor počakajte, da se motor ohladi.
12. Za zmanjšanje nevarnosti požara poskrbite, da bo stroj, še zlasti motor, prost ostankov trave, listja ali odvečne maščobe. Vselej izpraznite zbiralno košaro in posod s pokošeno travo ne puščajte v zaprtem prostoru.

2.4 BATERIJA / POLNILNIK BATERIJE

⚠ POZOR

Naslednji varnostni predpisi dopolnjujejo varnostne predpise, ki so navedeni v posebnem priročniku polnilnika baterij.

- Za polnjenje baterije uporabljajte samo polnilnike, ki jih priporoča proizvajalec. Neustrezen polnilnik lahko povzroči električni stresljaj, pregretje ali uhajanje korozivne tekočine iz baterije.
- Uporabljajte samo specifične baterije, ki so predvidene za vaš stroj. Uporaba drugih baterij lahko povzroči poškodbe in nevarnost za požar.
- Neuporabljeno baterijo hranite proč od pisarniških sponk, kovancev, ključev, žebljev, vijakov ali drugih malih kovinskih predmetov, ki bi lahko povzročili kratek stik kontaktov. Kratek stik med kontakti baterije lahko privede do vžiga ali požara.
- Polnilnika baterije ne uporabljajte na krajih z vnetljivimi snovmi ali na lahko gorljivih površinah, kot sta npr. papir, blago itd. Med polnjenjem se polnilnik baterije segreje, kar lahko privede do požara.
- Med transportom baterij pazite, da se kontakti ne staknejo med seboj; pri transportu ne uporabljajte kovinske embalaže.

2.5 VAROVANJE OKOLJA

Varovanje okolja mora biti pomemben in prednostni vidik pri uporabi stroja, v korist civilnega sožitja in okolja, v katerem živimo.

- Pazite, da s svojim delom ne motite sosedov. Stroj uporabljajte samo ob primernem času (ne zgodaj zjutraj ali pozno zvečer, ko bi lahko motili druge).
- Med delom se določena količina olja za mazanje verige sprošča v okolje; zato uporabljajte samo biološko razgradljiva olja, ki so namenjena tovrstni uporabi. Uporaba mineralnega olja ali motornega olja je zelo škodljiva za okolje.
- Natančno upoštevajte lokalne predpise za odlaganje embalaže, pokvarjenih delov ali katerega koli elementa, ki močno vpliva na okolje; teh odpadkov ne smete odvreči v smeti, ampak jih morate ločiti in jih izročiti posebnim zbirnim centrom, ki bodo poskrbeli za njihovo reciklažo.
- Natančno upoštevajte lokalne predpise glede odstranjevanja odpadnih materialov.
- Ko stroja ne boste več uporabljali, ga ne smete odvreči v okolje, ampak se obrnite na center za zbiranje odpadkov, v skladu z veljavni lokalnimi predpisi.

Električnih aparatov ne odlagajte med gospodinjske odpadke. Na podlagi evropske Direktive 2012/19/EU o električnih in elektronskih odpadkih ter na podlagi njenega izvajanja v skladu z nacionalnimi predpisi je treba izrabljene električne naprave zbirati ločeno, z namenom predelave na ekološko kompatibilen način. Če električne aparate odvržete na odlagališče ali na zemljo, lahko škodljive snovi dosežejo podtalno vodo in pridejo v prehrambno verigo, kar ima negativne posledice za vaše zdravje in dobro počutje. Za podrobnejše informacije o odstranjevanju tega artikla se posvetujte s svojim prodajalcem ali z ustanovo, ki je pristojna za predelavo gospodinjskih odpadkov.

Baterije je treba ob koncu njihove uporabne dobe odstraniti z ustrezno pozornostjo do okolja. Baterija vsebuje material, ki je nevaren za vas in za okolje. Odstraniti jo je treba ločeno od drugih odpadkov, v zbiralnem centru, ki sprejema litij-ionske baterije.

Ločeno zbiranje rabljenih proizvodov in embalaže omogoča reciklažo materialov in njihovo ponovno uporabo. Ponovna uporaba recikliranih materialov prispeva k preprečevanju onesnaževanja okolja in znižuje povpraševanje po surovinah.

3. POZNAVANJE STROJA

3.1 OPIS STROJA IN NJEGOVA PREDVIDENA UPORABA

Ta stroj je kosilnica za stoječega delavca.
Stroj v glavnem sestavlja motor, ki poganja rezalno napravo v ohišju, opremljenem s kolesi in držalom.
Upravljavec lahko stroj vodi in upravlja glavne komande, medtem ko se vselej nahaja za držalom, torej na varnostni razdalji od vrteče se rezalne naprave.
Če se operater oddalji od stroja, se motor in vrteča se naprava v nekaj sekundah ustavita.

3.1.1 Predvidena uporaba

Ta stroj je zasnovan in izdelan za košnjo trave na vrtovih in travnatih površinah ob prisotnosti upravljavca v stoječem položaju.
Na splošno velja, da ta stroj omogoča:
1. košnjo in zbiranje trave v zbiralni košari;

3.1.2 Nepravilna uporaba

Katerakoli druga raba, ki se ne ujema z zgornjimi navedbami, je lahko nevarna in lahko povzroči poškodbe na ljudeh in/ali predmetih.
K nepravilni uporabi spada (na primer, a ne samo):

- Prevažati na stroju druge osebe, otroke ali živali, saj bi lahko padli in utrpeli hude poškodbe ali ovirali varno vožnjo.
- Voziti se na stroju.
- Uporabljati stroj za vleko ali potiskanje tovorov.
- Zaganjati rezalno napravo na predelih brez trave.
- Uporabljati kosilnico za zbiranje listja ali drugih ostankov.
- Uporabljati stroj za ravnanje živih mej ali za košnjo drugega, ne travnatega rastlinja.
- Uporaba stroja s strani več oseb.

POMEMBNO *V primeru neustrezne uporabe se garancija razveljavi, proizvajalec pa zavrača vsakršno odgovornost in prelaga na uporabnika vse stroške za škodo ali poškodbe njega samega ali drugih oseb.*

3.1.3 Tip uporabnika

Ta stroj je namenjen uporabi s strani navadnih uporabnikov, t. j. nepoklicnih delavcev.
Namenjen je neprofesionalni uporabi.

POMEMBNO *Stroj mora uporabljati en sam upravljavec.*

3.2 GLAVNI SESTAVNI DELI (slika 1)

A. **Ohišje:** okrov, ki vsebuje vrtljivo rezalno napravo.

B. **Motor:** poganja rezalno napravo.

C. **Rezalna naprava:** komponenta, ki je namenjena košnji trave.

D. **Zaščita zadnjega izmeta :** varovalo, ki preprečuje predmetom, na katere lahko naleti rezalna naprava, da bi zleteli daleč proč od stroja.

E. **Zbiralna košara:** poleg funkcije zbiranja pokošene trave ima tudi funkcijo varnostnega elementa, ki preprečuje izmet morebitnih predmetov, ki jih pobere rezalna naprava, stran od stroja.

F. **Držalo:** predstavlja delovno mesto upravljavca. Njegova dolžina zagotavlja, da upravljavec med delom ostaja vselej na varni razdalji od vrteče se rezalne naprave.

G. **Zagonsko stikalo:** zažene/zaustavi motor in istočasno vklopi/izklopi rezalno napravo.

H. **Pokrov predala za baterijo**

I. **Varnostni ključ (naprava za izklop):** ključ vključi/izključi električni tokokrog stroja.

J. **Baterija** *(če ni dobavljena s strojem, glejte poglavje 13 „Dodatna oprema po naročilu"):*bl: zagotavlja energijo za zagon motorja; njene značilnosti in predpisi o njeni uporabi so opisani v posebnem priročniku.

K. **Baterijski polnilnik** *(če ni dobavljen s strojem, glejte poglavje 13 „Dodatna oprema po naročilu"):* naprava, ki se uporablja za polnjenje baterije.

3.3 IDENTIFIKACIJSKA NALEPKA (slika 1)

1. Raven zvočne moči
2. Znak skladnosti CE
3. Leto izdelave
4. Tip stroja
5. Serijska številka
6. Ime in naslov proizvajalca
7. Šifra artikla
8. Najvišja hitrost delovanja motorja.
9. Teža v kg
10. Napetost električnega napajanja.
11. Stopnja električne zaščite.
12. Nazivna moč.

POMEMBNO *Vsakič, ko se obrnete na pooblaščeni servis, navedite podatke z identifikacijske nalepke.*

POMEMBNO *Vzorec izjave o skladnosti se nahaja na zadnjih straneh tega priročnika.*

3.4 VARNOSTNI OPOZORILNI ZNAKI (slika 2)

Na stroju so različni simboli.
Pomen znakov:

Pozor. Preden stroj uporabite, preberite navodila.

Nevarnost! Nevarnost izmetavanja predmetov. Poskrbite, da bodo med uporabo stroja druge osebe izven delovnega območja.

Pazite na ostro rezalno napravo. Rok ali nog ne vstavljajte v ohišje rezalne naprave. Tudi po izklopu motorja se rezalna naprava še naprej vrti. Izvlecite baterijo pred izvajanjem kakršnega koli pregleda, čiščenja ali posega za vzdrževanje/ reguliranje na stroju.

Samo za električne kosilnice z omrežnim napajanjem.

Samo za električne kosilnice z omrežnim napajanjem.

POMEMBNO *Uničene ali nečitljive nalepke je treba zamenjati. Zahtevajte nove nalepke v svojem pooblaščenem servisu.*

4. NAMESTITEV

⚠ ***Varnostni predpisi, ki jih je treba upoštevati, so opisani v pogl. 2. Natančno se držite teh predpisov, da se izognete resnim tveganjem ali nevarnostim.***

Zaradi skladiščenja in prevoza nekatere komponente niso montirane takoj v tovarni, temveč jih je treba montirati šele po odstranitvi embalaže, pri čemer je treba slediti naslednjim navodilom.

⚠ ***Odstranjevanje embalaže in dokončno montažo morate opraviti na ravni in trdni površini, z zadostnim prostorom za premikanje stroja in embalaže, pri tem pa morate vedno uporabljati ustrezno orodje. Ne uporabljajte stroja, dokler ne opravite vseh korakov iz razdelka „NAMESTITEV“.***

⚠ ***Preden se lotite montaže, preverite, da varnostni ključ ni vtaknjen v svoje ležišče.***

4.1 ODSTRANJEVANJE EMBALAŽE (slika 3)

4.2 NAMESTITEV KOŠARE (slike 4–6)

4.3 NAMESTITEV ROČAJA(slike 7–15)

5. KOMANDE ZA UPRAVLJANJE

5.1 VARNOSTNI KLJUČ (NAPRAVA ZA IZKLOP)

Ključ (slika 16.A), ki je v baterijskem prostoru, vzpostavi oziroma prekine električni tokokrog stroja.
Ko izvlečete ključ, se električni tokokrog popolnoma prekine, s čimer se prepreči nenadzorovano delovanje stroja.

POMEMBNO *Kadar pustite stroj brez nadzora ali ga ne uporabljate, vselej izvlecite varnostni ključ.*

5.2 ZAGONSKO STIKALO

Zagonsko stikalo (sliki 17.A in 17.A.1) zažene/zaustavi motor in istočasno vklopi/izklopi rezalno napravo.
Označeni položaji ustrezajo sledečemu:

	Zagon. Za zagon stroja pritisnite varnostno stikalo (slika 17.A.1) in povlecite ročico (slika 17.A).
	Vklop rezalne naprave. Hkrati z motorjem se bo vklopila tudi rezalna naprava.
○	**Zaustavitev.** Motor se samodejno zaustavi, ko spustite ročico (slika 17.A).

6. UPORABA STROJA

⚠ ***Varnostni predpisi, ki jih je treba upoštevati, so opisani v pogl. 2. Natančno se držite teh predpisov, da se izognete resnim tveganjem ali nevarnostim.***

6.1 ZAČETNA OPRAVILA

Prepričajte se, da varnostni ključ ni vtaknjen v svoje ležišče.

Stroj postavite v vodoravni položaj tako, da stoji stabilno na tleh.

⚠ ***Ta postopek izvedite, ko je rezalna naprava v mirovanju.***

6.1.1 Preverjanje in polnjenje baterije (slika 18)

6.1.2 Priprava na košnjo in zbiranje trave v zbiralno košaro (slika 19)

6.1.3 Nastavitev višine košnje (sliki 20 in 21)

6.1.4 Nastavitev višine in nagiba ročaja (slika 15)

6.2 VARNOSTNI PREGLEDI

⚠ ***Pred uporabo vselej opravite varnostne preglede.***

6.2.1 Splošni varnostni pregled

Predmet	Rezultat
Ročaji	Čisti, suhi.
Držalo	Pravilno in čvrsto pritrjeno na stroj.
Rezalna naprava	Čista, brez poškodb ali znakov obrabe, brez manjkajočih delov, dobro nabrušena.
Zaščita zadnjega izmeta; zbiralna košara	Vsi deli prisotni. Brez poškodb. Pravilno nameščeno. Poškodovane dele zamenjajte
Zagonsko stikalo	Premikanje ročice plina mora biti prosto, ne pretežko; po tem, ko jo popustite, se mora avtomatsko in hitro vrniti v nevtralni položaj.
Baterija	Brez poškodb na ohišju, brez sledi tekočine.
Vijaki/matice na stroju in na rezalni napravi	Dobro priviti (ne zrahljani). Brez poškodb ali znakov obrabe.
Prehodi za hladilni zrak	Ne zamašeni
Stroj	Brez znakov poškodb ali obrabe. Nobena nenormalna vibracija. Ni neobičajnih zvokov.

Opravilo	Rezultat
1. Zaženite stroj (odst. 6.3). **2.** Izpustite zagonsko stikalo (slika 26.A).	**1.** Rezalna naprava se mora premikati. **2.** Varnostna ročica se mora prosto premikati, ne da bi bila za to potrebna sila. Ko jo spustite, se mora samodejno in hitro vrniti v nevtralni položaj, rezalna naprava pa se zaustavi.

⚠ ***Če kateri izmed rezultatov ni v skladu s tem, kar navajajo tabele, stroja ne smete uporabljati! Obrnite se na servisno službo, da stroj ustrezno pregleda in popravi.***

6.3 ZAGON (slike 22–25)

OPOMBA *Zagon stroja opravite na ravni podlagi, kjer ni ovir ali visoke trave.*

⚠ ***Hkrati z motorjem se bo vklopila tudi rezalna naprava.***

6.4 DELO S STROJEM (slika 26)

POMEMBNO *Če se motor med delom ustavi zaradi pregretja, počakajte približno 5 minut pred ponovnim zagonom.*

6.4.1 Košnja trave (slika 27)

OPOMBA *Hitrost premikanja in višino košnje prilagodite pogojem na trati (višini, gostosti in vlažnosti trave) ter količini trave, ki jo kosite.*

6.4.2 Praznjenje zbiralne košare(sliki 28 in 29)

6.5 ZAUSTAVITEV (slika 28)

⚠ ***Rezalni element se vrti še nekaj sekund po njegovem izklopu ali po zaustavitvi motorja.***

POMEMBNO *Stroj vedno zaustavite.*

- *Ko se morate premakniti z enega na drugo delovno območje.*
- *Pri premikanju prek površin, kjer ni trave.*
- *Vsakokrat, ko je treba preiti kakšno oviro.*
- *Preden se lotite nastavljanja višine košnje.*
- *Po vsaki odstranitvi ali ponovni namestitvi zbiralne košare.*

6.6 PO UPORABI

1. Odprite pokrov in odstranite varnostni ključ.
2. Odstranite baterijo iz njenega ležišča in jo napolnite (odst. 7.2.3).
3. Počakati, da se motor ohladi, preden stroj postavite v kateri koli prostor.
4. Opravite čiščenje (odst. 7.3).
5. Preverite, ali je katera od komponent zrahljana ali poškodovana. Po potrebi zamenjajte poškodovane komponente in privijte vijake, ki so morda popustili, ali pa se obrnite na pooblaščeni servis.
6. Pregled morebitnih poškodb na stroju. Po potrebi pokličite pooblaščeni servis.

POMEMBNO *Kadar pustite stroj brez nadzora ali ga ne uporabljate, vselej izvlecite varnostni ključ.*

7. VZDRŽEVANJE

⚠ ***Varnostni predpisi, ki jih je treba upoštevati, so opisani v pogl. 2. Natančno se držite teh predpisov, da se izognete resnim tveganjem ali nevarnostim.***

⚠ ***Pred izvajanjem kakršnega koli pregleda, čiščenja ali vzdrževalnega posega/nastavitvenega postopka:***

- ***Zaustavite stroj.***
- ***Izvlecite varnostni ključ (ključa nikoli ne puščajte v stroju ali na dosegu otrok ali neusposobljenih oseb).***
- ***Odstranite baterijo.***
- ***Prepričajte se, da so se vsi premični deli popolnoma zaustavili.***
- ***Počakajte, da se motor ohladi, preden stroj postavite v kateri koli prostor.***
- ***Primerna oblačila in delovne rokavice nosite v vseh okoliščinah, ki predstavljajo nevarnost za poškodbe rok.***
- ***Preberite ustrezna navodila.***

7.1 BATERIJA

7.1.1 Avtonomija baterije

Na avtonomijo baterije (in s tem površino travnika, ki jo je mogoče pokositi pred ponovnim polnjenjem) vplivajo predvsem:

a. Okoljski dejavniki, ki povzročijo večjo porabo energije:

– košnja goste, visoke ali vlažne trave.

b. Širina reza stroja; čim večja je širina, tem večja je poraba energije.

c. Ravnanja upravljavca, ki bi se jim moral izogibati:

– Pogosto prižiganje in ugašanje stroja med delom.
– Prenizka košnja glede na pogoje na travniku.
– Prehitro napredovanje glede na količino trave, ki jo mora kosilnica odstranjevati.

OPOMBA *Med uporabo stroja popolno izpraznitev baterije preprečuje zaščitni mehanizem, ki izklopi in zaustavi stroj.*

Za doseganje optimalne avtonomije baterije je treba vselej:
– Kositi travo, ko je travnik suh.
– Kositi travo pogosto, tako da ne doseže velike višine.
– Kadar je trava zelo visoka, kositi dvakrat in pri prvi košnji nastaviti nekoliko večjo višino košnje, pri drugi košnji pa nižjo.

Če želite stroj neprekinjeno uporabljati dlje časa, kot to dopušča standardna baterija, je mogoče:
– Kupiti še eno standardno baterijo, tako da lahko izpraznjeno baterijo takoj nadomestite, ne da bi morali prekiniti z delom.
– Kupiti posebno baterijo, ki ima daljšo avtonomijo od standardne baterije (odst. 13.2).

7.1.2 Odstranjevanje in polnjenje baterije (slike 30– 32)

OPOMBA *Baterija je opremljena z zaščito, ki preprečuje polnjenje, če je temperatura okolja nižja od 0 °C ali presega +45 °C.*

OPOMBA *Baterijo lahko kadar koli tudi samo delno napolnite brez nevarnosti, da bi se poškodovala.*

7.2 ČIŠČENJE

Po vsaki uporabi opravite čiščenje, upoštevajoč naslednja navodila.

7.2.1 Čiščenje stroja

- Ne uporabljajte vodnega curka, da ne zmočite motorja ali električnih delov.
- Za čiščenje ohišja ne uporabljajte agresivnih tekočin.
- Za zmanjšanje nevarnosti požara poskrbite, da bo stroj, še zlasti motor, prost ostankov trave, listja ali odvečne maščobe.

7.2.2 Čiščenje sestava rezalnih naprav

POMEMBNO *Stroj položite na bok in se pred izvedbo kakršnega koli posega prepričajte o njegovi stabilnosti.*

Odstranite ostanke trave in blata, ki so se nabrali v notranjosti ohišja, saj lahko posušeni material oteži naslednji zagon.

7.2.3 Čiščenje rešetk za dovajanje hladilnega zraka

Očistite rešetke za dovajanje hladilnega zraka in odstranite ostanke materiala, da preprečite nastanek škode na motorju ali bateriji zaradi pregrevanja.

Ravnajte, kakor sledi:
1. Stroj položite na bok in se prepričajte, da je stabilno nameščen.
2. Curek stisnjenega zraka usmerite skozi odprtine rešetk za dovajanje hladilnega zraka (slika 34).

7.2.4 Čiščenje košare

1. Izpraznite zbiralno košaro.
2. Pretresite jo, da iz nje padejo ostanki trave in prsti.
3. Košaro operite, sperite in jo postavite tako, da se bo hitro posušila.

7.3 REZALNA NAPRAVA

Slabo nabrušena rezalna naprava trga travo in povzroči porumenelost travnika.

⚠ ***Rezalne naprave se ne dotikajte, dokler ključ ni bil iztaknjen in dokler se rezalna naprava ni popolnoma zaustavila. Bodite previdni, saj se rezalna naprava lahko premika tudi, če je bil ključ odstranjen.***

⚠ ***Vsa opravila v zvezi z rezalnimi napravami (demontaža, brušenje, uravnovešenje, popravilo, ponovna montaža in/ali zamenjava) so zahtevna in je zanje potrebno specifično znanje ter posebno orodje; iz varnostnih razlogov jih je treba vedno opraviti v specializiranem servisu.***

⚠ ***Če je rezalna naprava poškodovana, ukrivljena ali obrabljena, jo zamenjajte skupaj s pripadajočimi vijaki, da se ohrani pravilna uravnoteženost.***

POMEMBNO *Vedno uporabljajte originalne rezalne naprave, ki so označene s šifro, navedeno v tabeli „Tehnični podatki“.*

Zaradi razvoja artikla bodo rezalne naprave, navedene v tabeli „Tehnični podatki“, lahko sčasoma nadomeščene z drugimi, ki bodo imele enakovredne lastnosti z vidika varnosti delovanja in možnosti medsebojnega zamenjavanja.

8. SHRANJEVANJE

8.1 SHRANJEVANJE STROJA

⚠ ***Stroj shranjujte izključno v vodoravnem položaju in tako, da stoji stabilno na tleh. Stroja ne shranjujte v navpičnem položaju.***

Pred shranitvijo stroja:
1. Počakajte, da se motor ohladi
2. Odstranite varnostni ključ.
3. Odstranite baterijo iz njenega ležišča in jo napolnite (odst. 7.2.2).
4. Opravite čiščenje (odst. 7.3).
5. Stroj shranite:
   - v suhem prostoru;
   - na mestu, kjer bo zaščiten pred vremenskimi pojavi;
   - po možnosti ga pokrijte s pregrinjalom;
   - na mestu, ki je izven dosega otrok;
   - ko ste se prepričali, da ste odstranili ključe ali orodje, ki sta ga uporabili pri vzdrževanju.

8.2 SHRANJEVANJE BATERIJE

Če baterije ne boste polnili dalj časa, jo hranite v senci, na hladnem in v okolju brez vlage in pri temperaturi od 0 do 45 °C.

POMEMBNO *V primeru daljše neuporabe baterijo ponovno napolnite vsaka dva meseca, da podaljšate njeno življenjsko dobo.*

9. PREMIKANJE IN TRANSPORT

Vsakič, ko je treba stroj premeščati, dvigati, prevažati ali nagibati:
- ugasnite stroj (odst. 6.5);
- odstranite varnostni ključ;
- prepričajte se, da so se vsi premični deli popolnoma zaustavili;
- nositi močne delovne zaščitne rokavice;
- zgrabite stroj na mestih, ki zagotavljajo zanesljiv oprijem, pri čemer upoštevajte težo in njeno porazdelitev;
- uporabite ustrezno število oseb glede na težo stroja in lastnosti transportnega sredstva ali mesta, kamor želite stroj postaviti ali od koder ga želite odstraniti;
- zagotovite, da premeščanje stroja ne bo povzročilo poškodb na stvareh ali osebah.

Pri prevažanju stroja na vozilu ali na prikolici je treba:
1. uporabiti nakladalne stranice, ki so primerno vzdržljive ter ustrezno široke in dolge;
2. sestav rezalnih naprav naj bo spuščen;
3. stroj namestite tako, da ne bo nikogar ogrožal;
4. čvrsto ga pritrdite na vozilo z vrvmi ali verigami, da se prepreči prevrnitev.

10. SERVIS IN POPRAVILA

Ta priročnik daje vsa potrebna navodila za upravljanje stroja in za pravilno osnovno vzdrževanje, ki ga lahko opravlja uporabnik. Vse vzdrževalne posege in nastavitvene postopke, ki niso opisani v tem priročniku, mora izvesti vaš prodajalec ali specializiran servisni center.
Zaradi posegov, opravljenih v neprimernih delavnicah ali s strani neusposobljenih oseb, se razveljavi vsakršna oblika garancije, proizvajalec pa je odvezan vsakršne odgovornosti.

- Uporaba neoriginalnih nadomestnih delov in dodatne opreme ni dovoljena. Uporaba neoriginalnih nadomestnih delov in opreme povzroči, da uporaba stroja ni varna, ter odvezuje proizvajalca vsakršne odgovornosti.
- Originalne nadomestne dele zagotavljajo pooblaščene servisne delavnice in prodajalci.

11. OBSEG GARANCIJE

Garancijski pogoji so namenjeni samo navadnim uporabnikom, tj. nepoklicnim delavcem.
Garancija krije vse napake, ki se tičejo kakovosti materialov in izdelave ter so bile v garancijskem roku potrjene s strani vašega prodajalca ali specializiranega servisa.
Garancija je omejena na popravilo ali zamenjavo komponente, za katero se ugotovi, da ima napako.
Priporočamo, da stroj enkrat na leto zaupate pooblaščenemu servisu, da izvede vzdrževalne in servisne posege ter pregled varnostnih naprav.
Pogoj za uveljavljanje garancije je redno vzdrževanje stroja.

Garancija ne pokriva poškodb, ki so posledica:

- Pomanjkljive seznanitve s spremljajočo dokumentacijo (priročniki z navodili).
- Profesionalne rabe.
- Nepozornosti, malomarnosti.
- Zunanjih vzrokov (strele, trkov, prisotnosti tujkov v notranjosti stroja) ali nesreč.
- Nepravilne ali s strani proizvajalca neodobrene uporabe ali montaže.
- Slabega vzdrževanja.
- Predelave stroja.
- Uporabe neoriginalnih nadomestnih delov (prilagojenih delov).
- Uporabe opreme, ki je ni dobavil proizvajalec ali je ni odobril proizvajalec.

Poleg tega garancija ne pokriva:

- Vzdrževalnih posegov (opisanih v priročniku z navodili).
- Normalne obrabe potrošnih materialov, kot so rezalne naprave, kolesa, varnostni vijaki in žice.
- Normalne obrabe.
- Slabšanja estetskega videza stroja zaradi njegove rabe.
- Nosilcev rezalnih naprav.
- Morebitnih dodatnih stroškov, ki so povezani z uveljavitvijo garancije, kot so potni stroški do uporabnika, prevoz stroja do prodajalca, najem opreme za zamenjavo ali naročilo vzdrževalnih del pri zunanjem podjetju.

Uporabnik je zaščiten z ustreznimi zakoni, ki veljajo v njegovi državi. Ta garancija na noben način ne omejuje pravic uporabnika, ki jih določajo zakoni v njegovi državi.

12. PREPOZNAVANJE MOTENJ

Če težave ostajajo tudi potem, ko ste izvedli zgoraj opisana opravila, se posvetujte s svojim prodajalcem.

MOTNJA	VERJETNI VZROK	ODPRAVA MOTNJE
1. Ob vklopu stikala se motor ne zažene	Varnostni ključ ni vtaknjen ali je vtaknjen nepravilno.	Vstavite ključ (slika 16.A).
	Baterija ni vstavljena ali je vstavljena nepravilno.	Odprite pokrov in se prepričajte, da je baterija pravilno vstavljena (slika 23).
	Baterija je prazna.	Preverite stanje napolnjenosti in baterijo napolnite (odst. 7.1.2).
	Motor se ne zažene takoj.	Zagonsko stikalo pritisnite in ga zadržite za 2–3 sekunde (slika 25).
	Sprožitev termične varovalke zaradi pregretja motorja.	Počakajte vsaj 5 minut in nato ponovno zaženite stroj.
2. Motor deluje, vendar se rezalna naprava ne vrti	Popustil je spoj rezalne naprave.	Takoj zaustavite motor in izvlecite varnostni ključ. Obrnite se na servisni center, da opravi preglede, zamenjave ali popravila (odst. 7.3).
3. Motor se ustavi med delom.	Baterija ni pravilno vstavljena.	Odprite pokrov in se prepričajte, da je baterija pravilno vstavljena (slika 23).
	Baterija je prazna.	Preverite stanje napolnjenosti in baterijo napolnite (odst. 7.1.2).
	Prisotnost ovir, ki preprečujejo vrtenje rezalne naprave.	Iztaknite varnostni ključ, nadenite delovne rokavice in odstranite travo ali druge drobce, ki so se nabrali v spodnjem delu stroja in/ali v žlebu za izmet trave.
	Sprožitev termične varovalke zaradi pregretja motorja.	Očistite rešetke za dovajanje hladilnega zraka (odst. 7.2.3) . Počakajte vsaj 5 minut in nato ponovno zaženite stroj.

3. Motor se ustavi med delom.	Sprožitev termične varovalke zaradi prevelike porabe toka, ki ima enega izmed naslednjih vzrokov: • Košnja previsoke trave. • Prisotnost ovir, ki preprečujejo vrtenje rezalne naprave. • V žlebu za izmet trave in na ohišju se je nabralo preveč ostankov trave.	• Kadar je trava zelo visoka, nastavite nekoliko večjo višino košnje in opravite drug prehod z izbrano nižjo višino košnje. • Odstranite ovire (odst. 7.2.2). • Očistite stroj (odst. 7.2.1, 7.2.2, 7.2.3). Počakajte vsaj 5 minut in nato ponovno zaženite stroj.
4. Pokošena trava se ne zbira v zbiralni košari.	Rezalna naprava je zadela ob tujek.	Takoj zaustavite motor in izvlecite varnostni ključ. Preverite, ali je naprava poškodovana. Če je temu tako, se obrnite na servisni center, kjer bodo poskrbeli za zamenjavo rezalne naprave (odst. 7.3.).
	Notranjost ohišja je umazana.	Očistite jo in s tem olajšajte prenos trave v zbiralno košaro (odst. 7.2.2).
5. Košnja trave je težavna.	Rezalna naprava ni v dobrem stanju.	Obrnite se na servisni center za brušenje ali zamenjavo rezalne naprave.
6. Med delom se opaža pretiran hrup in/ali pretirane vibracije.	Popustitev spoja rezalne naprave ali poškodba rezalne naprave.	Takoj zaustavite motor in izvlecite varnostni ključ. Obrnite se na servisni center, da opravi preglede, zamenjave ali popravila (odst. 7.3).
7. Avtonomija baterije je zelo kratka.	Težki pogoji uporabe, ki povzročajo večjo porabo toka.	Optimizirajte uporabo stroja (odst. 7.1.1).
	Baterija ne zadostuje za delovne zahteve.	Uporabite dodatno baterijo ali zmogljivejšo baterijo (odst. 13.1).
8. Polnilnik baterije ne polni baterije.	Baterija ni pravilno vstavljena v polnilnik.	Preglejte, ali je baterija pravilno vstavljena (odst. 7.1.2)
	Neustrezni okoljski pogoji.	Polnjenje opravite v okolju z ustrezno temperaturo (glej priročnik baterije/polnilnika baterije).
	Umazanija na kontaktih.	Očistite kontakte.
	Polnilnik ni napajan s tokom.	Preverite, ali je vtikač priklopljen in ali je na vtičnici napetost.
	Polnilnik baterije je okvarjen.	Zamenjajte ga z novim originalnim.
		Če nepravilnost ni odpravljena, poglejte v priročnik baterije/polnilnika baterije.

13. DODATNA OPREMA PO NAROČILU

13.1 BATERIJE

Na voljo so baterije različnih zmogljivosti, ki so prilagojene posebnim delovnim zahtevam (slika 35). Seznam homologiranih baterij za ta stroj najdete v tabeli „Tehnični podatki“.

13.2 POLNILNIK BATERIJE

Naprava, ki se uporablja za polnjenje baterije (slika 36).

SR

PAŽNJA!: PRE KORIŠĆENJA MAŠINE PAŽLJIVO PROČITAJTE OVAJ PRIRUČNIK. Sačuvajte za buduću upotrebu.

SADRŽAJ

1. UOPŠTENO 1
   1.1 Kako se služiti priručnikom 1
   1.2 Referencije 1
2. SIGURNOSNA PRAVILA 1
   2.1 OPŠTA SIGURNOSNA UPOZORENJA ZA ELEKTRIČNI ALAT 1
   2.2 OPŠTA BEZBEDNOSNA UPOZORENJA ZA KOSILICE 3
   2.3 ODRŽAVANJE I SKLADIŠTENJE 3
   2.4 BATERIJA/Punjač baterije 4
   2.5 Zaštita životne sredine 4
3. UPOZNAVANJE MAŠINE 4
   3.1 Opis mašine i predviđena upotreba 4
   3.2 Glavne komponente (sl. 1) 5
   3.3 Identifikaciona nalepnica (sl. 1) 5
   3.4 Sigurnosne oznake (sl. 2) 5
4. MONTAŽA 5
   4.1 Skidanje ambalaže (sl. 3) 5
   4.2 Montaža vreće za sakupljanje trave (sl. 4 ÷ 6) 5
   4.3 Montaža drške (sl. 7÷15) 5
5. UPRAVLJAČKE KOMANDE 6
   5.1 Sigurnosni ključ (Uređaj za isključivanje) 6
   5.2 Komandni prekidač 6
6. UPOTREBA MAŠINE 6
   6.1 Pripremne radnje 6
   6.2 Sigurnosne kontrole 6
   6.3 Pokretanje (sl. 22÷25) 6
   6.4 Rad (sl. 26) 7
   6.5 Zaustavljanje (sl. 28) 7
   6.6 Nakon upotrebe 7
7. ODRŽAVANJE 7
   7.1 Baterija 7
   7.2 Čišćenje 7
   7.3 Rezna glava 8
8. SKLADIŠTENJE 8
   8.1 Skladištenje mašine 8
   8.2 Skladištenje baterije 8
9. POMERANJTE I TRANSPORT 8
10. ASISTENCIJA I POPRAVKE 8
11. POKRIĆE GARANCIJE 9
12. PREPOZNAVANJE PROBLEMA 9
13. DODATNA OPREMA NA ZAHTEV 10
   13.1 Baterije 10
   13.2 Punjač baterije 10

1. UOPŠTENO

1.1 KAKO SE SLUŽITI PRIRUČNIKOM

U tekstu priručnika neki paragrafi koji sadrže informacije od posebnog značaja, u pogledu sigurnosti ili rada, istaknuti su na drugačiji način, prema sledećem kriterijumu:

NAPOMENA *ili* **VAŽNO** *navodi detalje ili druge elemente u vezi sa već prethodno naznačenim, radi izbegavanja oštećenja mašine ili uzrokovanja štete.*

Simbol ⚠ ukazuje na opasnost. Ako se ne pridržavate upozorenja možete se povrediti ili povrediti druge osobe i/ili izazvati štetu.

Paragrafi obeleženi četvorouglom sa sivim tačkastim stranama pokazuju opcijske karakteristike koje nemaju svi modeli navedeni u ovom priručniku. Proverite da li je ova karakteristika prisutna na Vašem modelu.

Sve oznake „prednje", „zadnje", „desno" i „levo" odnose se na radni položaj radnika.

1.2 REFERENCIJE

1.2.1 Slike

Slike u ovim uputstvima za upotrebu označene su brojevima 1, 2, 3 i tako dalje.
Delovi prikazani na slikama označeni su slovima A, B, C i tako dalje.
Referencija na komponentu C na slici 2 označena je ovako: "Vidi sl. 2. C" ili samo "(sl. 2.C)"
Slike su indikativne. Stvarni delovi mogu varirati u odnosu na one prikazane.

1.2.2 Naslovi

Priručnik je podeljen na poglavlja i paragrafe. Naslov paragrafa "2.1 Obuka" je podnaslov od "2. Sigurnosna pravila". Referencije na naslove ili paragrafe označene su skraćenicama pogl. ili par. i odgovarajućim brojem. Na primer: "pogl. 2" ili "par. 2.1".

2. SIGURNOSNA PRAVILA

2.1 OPŠTA SIGURNOSNA UPOZORENJA ZA ELEKTRIČNI ALAT

⚠ **PAŽNJA Pročitajte sva sigurnosna upozorenja i sva uputstva. Ukoliko se ne pridržavate upozorenja i uputstava, mogu nastati električni udar, požar i/ili ozbiljne povrede.**

Sačuvajte sva upozorenja i uputstva za buduće konsultacije.

Termin „električni alat“ u upozorenjima odnosi se na električni alat koji se napaja iz mreže (kablom) ili električni alat na baterije (bežični).

1) Sigurnost radnog prostora

a) Neka radni prostor bude čist i dobro osvetljen. *Tamne i neuredne oblasti olakšavaju nezgode.*

b) Nemojte koristiti električnu alatku u prostorijama u kojima postoji rizik od eksplozije, u prisustvu zapaljivih tečnosti, gasa ili prašine. *Električne alatke stvaraju varnice koje mogu zapaliti prašinu ili paru.*

c) Držite podalje decu i ostale prisutne osobe kada koristite električni alat. *Gubitak pažnje može dovesti do gubitka kontrole.*

2) Električna bezbednost

a) Utikači električnog alata moraju da odgovaraju utičnici. Nikada ne menjajte utikač na bilo koji način. Ne koristite adapterske utikače sa električnim alatima koji imaju uzemljenje. *Neizmenjeni utikači i odgovarajuće utičnice smanjiće rizik od strujnog udara.*

b) Izbegavajte kontakt tela sa uzemljenim ili uzemljenim površinama kao što su cevi, radijatori, kuhinje i frižideri. *Postoji povećan rizik od strujnog udara ako je vaše telo uzemljeno.*

c) Ne koristite kosilicu u vlažnim ili kišnim uslovima. *To može povećati rizik od strujnog udara.*

d) Ne zloupotrebljavajte kabl. Nikada nemojte koristiti kabl za nošenje, povlačenje ili odvajanje električnog alata. Držite kabl dalje od toplote, ulja, oštrih ivica ili delova u pokretu. *Oštećeni ili zamršeni kabl povećava rizik od strujnog udara.*

e) Kada koristite spoljni električni alat, koristite produžni kabl pogodan za spoljnu upotrebu. *Upotreba kabla adekvatnog za spoljnu upotrebu smanjuje rizik od strujnog udara.*

f) Ako je neizbežno koristiti električni alat na vlažnom mestu, koristite zaštitni uređaj za napajanje (RCD). *Upotreba uređaja RCD smanjuje rizik od strujnog udara.*

3) Lična sigurnost

a) Budite pažljivi, kontrolišite ono što radite i koristite zdrav razum kada se služite električnom alatkom. Nemojte koristiti električnu alatku kada ste umorni ili ako ste pod uticajem droge, alkohola ili lekova. *Trenutak nepažnje za vreme korišćenja električne alatke može dovesti do ozbiljnih telesnih povreda.*

b) Koristite zaštitnu odeću. Uvek nosite zaštitne naočare. *Upotreba zaštitne opreme kao što su maske za zaštitu od prašine, obuća otporna na klizanje, zaštitni šlemovi ili zaštite za uši smanjuje rizik od telesnih povreda.*

c) Izbegavajte slučajno pokretanje alatke. Proverite da li je aparat ugašen pre nego što stavite bateriju, pre nego što uhvatite ili transportujete električnu alatku. *Transportovanje električne alatke s prstom na prekidaču, montiranje baterije kad je prekidač u položaju “ON” olakšava nastanak nezgoda.*

d) Izvadite sve ključeve ili regulacioni alat pre nego što uključite električnu alatku. *Ključ ili alat koji ostane u dodiru s nekim okretnim delom može dovesti do telesnih povreda.*

e) Nemojte gubiti ravnotežu. Uvek morate imati odgovarajući oslonac i ravnotežu. *To omogućava bolju kontrolu nad električnim alatom u neočekivanim situacijama.*

f) Oblačite se prikladno Nemojte nositi široku odeću ili nakit. Držite kosu, odeću i rukavice na rastojanju od delova u pokretu. *Otkopčana odeća, nakit ili duga kosu mogu da se zapletu u delove u pokretu.*

g) Ako uređaji treba da budu povezani sa opremom za vađenje i prikupljanje prašine, proverite da li su povezani i da li se pravilno koriste. *Upotreba ovih uređaja može smanjiti rizike povezane sa prašinom.*

h) Ne dozvolite da vas poznavanje sa čestim korišćenjem mašine učini previše bezbednim da biste ignorisali bezbednosne principe. *Nemarno ponašanje može izazvati ozbiljne telesne povrede u deliću sekunde.*

4) Upotreba i čuvanje električne alatke

a) Nemojte preopteretiti električni aparat. Koristite električni alat koji je adekvatan za posao. *Odgovarajući električni alat će bolje i sigurnije izvršiti posao, pri brzini za koju je i projektovan.*

b) Nemojte koristiti električnu alatku ako prekidač nije u stanju da je pokrene ili da je uredno zaustavi. *Električna alatka koja se ne može aktivirati preko prekidača, opasna je i mora se popraviti.*

c) Skinite bateriju iz njenog ležišta pre nego što izvršite podešavanje ili zamenu dodatne opreme, ili pre nego što odložite električnu alatku. *Ove bezbednosne preventivne mere smanjuju rizik od slučajnog pokretanja električnog alata.*

d) Odložite električne alatke koje ne koristite podalje od domašaja dece i nemojte dozvoliti da električne alatke koriste osobe koje ih ne poznaju i koje nisu upoznate s ovim uputstvima. *Električne alatke su opasne ukoliko se nađu u rukama neiskusnih osoba.*

e) Redovno održavajte električne alatke. Proverite da li su pokretni delovi poravnati i da li se slobodno kreću, da nisu polomljeni i proverite bilo koji uslov koji bi mogao loše uticati na rad električnog alata. U slučaju oštećenja, električni alat treba da popravite pre ponovne upotrebe. *Mnoge nezgode su uzrokovane nedovoljnim održavanjem.*

f) Neka oprema za rezanje bude oštra i čista. *Odgovarajuće održavanje rezne glave, s dobro naoštrenim noževima doprinosi tome da se oni manje zaglave i da se lakše kontrolišu.*

g) Koristite električni alat i njegovu dodatnu opremu u skladu sa datim uputstvima, uzimajući u obzir radne uslove i vrstu posla koji treba da se obavi. *Ako električni alat koristite za radnje koje se razlikuju od predviđenih, mogu nastati opasne situacije.*

h) Držite ručke suvim, čistim i bez ulja i masti. *Klizave drške ne dopuštaju bezbedno rukovanje i upravljanje alatom u neočekivanim situacijama.*

5) Upotreba i mere predostrožnosti za alatke na baterije

a) Punite baterije samo punjačem koje je odredio proizvođač. *Punjač koji je pogodan za jedan određeni tip baterija može stvoriti rizik od požara ukoliko se koristi za drugi tip baterija.*

b) Koristite električne alatke samo s baterijama koje su za iste posebno namenjene. *Upotreba bilo kojih drugih baterija može dovesti do rizika od povreda i požara.*

c) Kad baterije ne koristite, iste morate držati podalje od ostalih metalnih predmeta kao što su spajalice, kovani novac, ključevi, ekseri, šrafovi ili drugi metalni predmeti koji mogu dovesti do spoja između dve stezaljke. *Ukoliko dođe do kratkog spoja između stezaljki baterije, mogu nastati opekotine ili požar.*

d) Ako je baterija u lošem stanju, iz iste može iscuriti tečnost: izbegavajte bilo koji dodir s tečnošću. Ako

dođe do slučajnog dodira s tečnošću, odmah isperite vodom. Ako tečnost dođe u dodir s očima, odmah zatražite lekarsku pomoć. *Tečnost koja izađe iz baterije može dovesti do iritacija ili opekotina*.

e) Nemojte koristiti oštećenu ili izmenjenu bateriju ili instrument. *Oštećene ili izmenjene baterije mogu nepravilno da rade i to može da dovede do požara, eksplozije ili opasnosti od povreda*.

f) Ne izlažite bateriju vatri ili visokim temperaturama. *Izloženost vatri ili temperaturama iznad 130 °C može da izazove eksplozije. NAPOMENA. Temperatura „130 °C" može da se zameni temperaturom od „265 ° F"*.

g) Pratite sva uputstva za punjenje i nemojte puniti bateriju izvan temperaturnog opsega navedenog u uputstvima. *Nepravilno punjenje ili izloženost temperaturama izvan navedenog opsega mogu da oštete bateriju i da povećaju rizik od požara*.

6) Servis

a) Električnu alatku treba da popravi kvalifikovano osoblje; ono pritom mora koristiti originalne rezervne delove. *Zahvaljujući tome moguća je sigurnost električne alatke*.

b) Nikada ne popravljajte oštećene baterije. *Održavanje baterija treba da vrši samo proizvođač ili ovlašćeni serviser*.

2.2 OPŠTA BEZBEDNOSNA UPOZORENJA ZA KOSILICE

a) Ne koristite kosilicu u nepovoljnim vremenskim uslovima, posebno kada postoji rizik od nepovoljnih vremenskih uslova. *Time se smanjuje opasnost od udara groma.*

b) Pažljivo pregledajte da li u oblasti u kojoj će kosilica za travu biti korišćena ima divljih životinja. *Divlje životinje mogu biti povređene kosilicom tokom rada.*

c) Pažljivo pregledajte oblast u kojoj će se kosilica koristiti i uklonite sve kamenje, štapove, žice, kosti i druge strane predmete. *Bačeni predmeti mogu da izazovu ličnu povredu.*

d) Uvek vizuelno proverite da li su nož i sklop noževa ishabali ili oštetili pre korišćenja kosilice. *Istrošeni ili oštećeni delovi povećavaju rizik od povrede.*

f) Redovno proveravajte da li na vreći za prikupljanje trave ima znakova habanja ili propadanja. *Pohabana ili oštećena vreća za prikupljanje trave može da poveća rizik od telesnih povreda.*

g) Držite zaštite na mestu. Zaštite moraju biti funkcionalne i pravilno postavljene. *Labava, oštećena ili neispravna zaštita može da izazove telesne povrede.*

h) Neka svi ulazni otvori za hlađenje budu slobodni od otpadaka. *Blokirani ulazi vazduha i ostaci mogu da izazovu pregrevanje ili opasnost od požara.*

i) Uvek nosite neklizajuću i zaštitnu obuću kada koristite kosilicu. Nemojte koristiti kosilicu kada ste bosi ili nosite otvorene sandale. *Time se smanjuje mogućnost povreda stopala usled kontakta sa pokretnim nožem.*

j) Uvek nosite duge pantalone kada koristite kosilicu za travu. *Izložena koža povećava verovatnoću povrede izbačenih predmeta.*

k) Ne koristite kosilicu na vlažnoj travi. Hodaj, nikad ne trči. *Time se smanjuje rizik od proklizavanja i pada što bi moglo da izazove telesne povrede.*

i) Ne koristite kosilicu na strmim padinama. *Time se smanjuje rizik od gubitka kontrole, proklizavanja i pada, što bi moglo da izazove telesne povrede.*

m) Kada radite na padinama, uvek obratite pažnju na svoj korak, uvek radite preko nagiba, nikada uzbrdo ili nizbrdo, i budite izuzetno oprezni kada menjate pravac. *Time se smanjuje rizik od gubitka kontrole, proklizavanja i pada, što bi moglo da izazove telesne povrede.*

n) Budite izuzetno oprezni prilikom povlačenja kosilice prema vama ili povlačenja kosilice. Uvek budite svesni svog okruženja. *Time se smanjuje rizik od saplitanja tokom rada.*

q) Ne dodirujte noževe i druge opasne pokretne delove dok se još uvek kreću. *Time se smanjuje rizik od povrede pokretnih delova.*

r) Kada uklanjate zaglavljeni materijal ili čistite kosilicu, uverite se da su svi prekidači za napajanje isključeni i da jebaterija isključena. *Neočekivani rad kosilice može da izazove teške telesne povrede.*

2.3 ODRŽAVANJE I SKLADIŠTENJE

⚠ Isključite mašinu iz mrežnog napajanja i pročitajte uputstva pre nego što počnete sa čišćenjem ili održavanjem. Nosite odgovarajuću odeću i radne rukavice u svim situacijama koje mogu biti opasne po ruke.

⚠ Mašina se ne sme koristiti ako su njeni delovi istrošeni ili oštećeni. Pokvareni ili dotrajali delovi se moraju zameniti, a nikako popravljati. Koristite isključivo originalne rezervne delove: upotreba neoriginalnih i/ili neispravno namontiranih rezervnih delova ugrožava sigurnost mašine, može prouzrokovati nesreće ili telesne povrede i oslobađa Proizvođača od bilo kakve obaveze ili odgovornosti.

VAŽNO *Sve radnje održavanja i podešavanja koje nisu opisane u ovom priručniku obavi prodavac ili specijalizovani centar, koji poseduje znanje i opremu potrebnu za pravilno obavljanje posla, uz održavanje originalnog nivoa bezbednosti mašine. Operacije izvršene u neadekvatnim strukturama ili od strane nekvalifikovanog osoblja povlače prekid bilo kog oblika garancije i bilo kakve obaveze ili odgovornosti proizvođača.*

1. Nakon svake upotrebe isključite mašinu iz napajanja i proverite da li ima oštećenja.
2. Matice i šrafovi uvek moraju biti pričvršćeni kako biste bili sigurni da mašina uvek radi u sigurnim uslovima. Redovno održavanje je osnovni uslov za bezbedost i održavanje efikasnosti.
3. Redovno proveravajte da li su zavrtnji uređaja za rezanje pravilno pričvršćeni.
4. Nosite radne rukavice prilikom rukovanja uređajem za rezanje, uklanjanja ili ponovnog postavljanja.
5. Pobrinite se za uravnoteženje rezne glave kada vršite njeno oštrenje. Sve operacije koje se tiču rezne glave (skidanje, oštrenje, uravnotežavanje, montiranje i/ili zamena) su teški poslovi, koji zahtevaju određenu stručnost kao i upotrebu odgovarajućeg alata; iz sigurnosnih razloga, potrebno je da se one uvek vrše u specijalizovanim servisima.
6. Za vreme izvođenja operacija podešavanja mašine, pazite da ne uvučete prste između rezne glave u pogonu i fiksnih delova mašine.
7. Nemojte dodirivati uređaj za košenje dok se mašina ne isključi iz utičnice i dok se uređaj za rezanje potpuno ne zaustavi. Za vreme vršenja operacija na

reznoj glavi, pazite jer rezna glava može biti u pokretu iako je mašina isključena s električne mreže.

8. Često proveravajte da li na zaštitama bočnog i zadnjeg izduva i vreći za prikupljanje ima habanja ili propadanja. Zamenite ih ako su oštećeni.
9. Zamenite nalepnice sa uputstvima i porukama upozorenja ako su oštećene.
10. Odložite mašinu na mesto koje nije dostupno deci.
11. Sačekajte da se motor ohladi, pre odlaganja mašine u bilo koju prostoriju.
12. Da bi se umanjio rizik od požara, uklonite ostatke trave, lišća ili preterane masnoće s mašine, a naročito s motora. Uvek ispraznite vreću za skupljanje trave i ne ostavljajte posude sa pokošenom travom unutar prostorija.

2.4 BATERIJA/PUNJAČ BATERIJE

⚠ PAŽNJA

Sledeća bezbednosna pravila dopunjuju propise o bezbednosti koji su navedeni u posebnom priručniku za punjač baterije.

- Da biste napunili bateriju, koristite isključivo punjače baterije koje je preporučio proizvođač. Neodgovarajući punjač baterije može izazvati električni udar, pregrevanje ili curenje nagrizajuće tečnosti iz baterije.
- Koristite isključivo specifične baterije koje su predviđene za vašu alatku. Upotreba drugih baterija može izazvati povrede i rizik od požara.
- Bateriju koju ne koristite morate držati podalje od kancelarijskih spajalica, kovanog novca, ključeva, eksera, šrafova ili drugih sitnih metalnih predmeta, koji bi mogli dovesti do kratkog spoja kontakata. Kratak spoj između kontakata baterije može dovesti do sagorevanja ili požara.
- Nemojte koristiti punjač baterije na mestima gde ima pare, zapaljivih tečnosti ili na lako zapaljivim površinama kao što su papir, platno itd. Za vreme punjenja, punjač baterije se zagreva i mogao bi izazvati požar.
- Za vreme transporta baterije, pazite da kontakti nisu međusobno povezani i nemojte koristiti metalne posude za transport.

2.5 ZAŠTITA ŽIVOTNE SREDINE

Zaštita životne sredine mora predstavljati bitan i prvenstveni vid upotrebe mašine, u korist civilnog življenja kao i zaštite životne sredine.

- Ne uznemiravajte susede. Koristite mašinu samo u dogledno vreme (ne rano ujutru ili kasno uveče kad biste mogli uznemiravati osobe).
- Za vreme rada određena količina ulja se prosipa u okolinu, a ona je potrebna za podmazivanje lanca; iz tog razloga, koristite samo biorazgradiva ulja, koja su posebno namenjena za ovu svrhu. Upotreba mineralnog ili motornog ulja ozbiljno šteti životnoj sredini.
- Strogo se pridržavajte lokalnih propisa o uklanjanju ambalaže, istrošenih delova ili svih drugih elemenata štetnih za životnu sredinu; ti otpaci se ne smeju bacati u smeće, nego ih treba razdvojiti i predati odgovarajućim centrima za skupljanje otpada, koji će se pobrinuti za recikliranje materijala.
- Strogo se pridržavajte lokalnih propisa o zbrinjavanju otpadnog materijala koji nastane tokom rada.
- U trenutku kada mašinu više ne koristite, nemojte je napustiti u okolini, već se obratite centru za skupljanje otpada, u skladu s važećim lokalnim propisima.

Ne bacajte električne aparate u kućno smeće. Na osnovu Evropske Direktive 2012/19/EZ o otpadu električnih i elektronskih aparata i njenom sprovođenju u skladu sa državnim propisima, istrošeni električni aparati se moraju odvojeno skupljati da bi se mogli ponovo koristiti na ekološki prihvatljiv način. Ako budete bacili električne aparate na deponiju ili na zemljište, štetne supstance mogu dospeti do vodonosnog sloja i tako ući u prehrambeni lanac i ugroziti vaše zdravlje i sigurnost. Za detaljne informacije o zbrinjavanju ovog proizvoda, obratite se nadležnom zavodu za zbrinjavanje otpada iz domaćinstva ili ovlašćenom prodavcu.

Na kraju radnog veka zbrinite baterije vodeći računa da ne zagadite životnu sredinu. Baterija sadrži materijal koji je opasan po Vas i po životnu sredinu. Bateriju treba da skinete i zbrinete odvojeno u objektu koji prihvata baterije s litijumskim jonima.

Odvojeno skupljanje korišćenih proizvoda i ambalaže omogućava reciklažu materijala i njegovu ponovnu upotrebu. Ponovna upotreba recikliranog materijala pomaže da se spreči zagađenje životne sredine i smanjuje potražnju za sirovinama.

3. UPOZNAVANJE MAŠINE

3.1 OPIS MAŠINE I PREDVIĐENA UPOTREBA

Ova mašina je kosačica na guranje.
Mašina se na prvom mestu sastoji od motora, koji aktivira reznu glavu koja se nalazi u karteru, s točkovima i drškom.
Rukovaoc je u stanju da upravlja mašinom i aktivira glavne komande, a da uvek bude iza mašine, dakle na sigurnosnom rastojanju od okretne rezne glave.
Udaljavanje rukovaoca od mašine dovodi do zaustavljanja motora i okretne rezne glave u roku od nekoliko sekundi.

3.1.1 Predviđena upotreba

Ova mašina je predviđena i napravljena za košenje trave u baštama i na travnatim površinama i koristi se tako što je rukovalac gura.
Obično ova mašina može:

1. Da kosi travu i sakuplja je u vreću za sakupljanje.

3.1.2 Neprimerena upotreba

Svaka druga upotreba koja nije prethodno navedena može biti opasna i može prouzrokovati povrede i/ili oštećenja.
Neprimerena upotreba obuhvata
(navodimo samo nekoliko primera):

- Prevoz na mašini osoba, dece ili životinja jer bi oni mogli pasti i teško se povrediti ili bi mogli ugroziti sigurnu vožnju.
- Vožnju na mašini.
- Upotrebu mašine za vuču ili guranje tereta.
- Pokretanje rezne glave na netravnatim površinama.
- Korišćenje mašine za skupljanje lišća ili otpadaka.

– Upotrebu mašine za potkresivanje žive ograde ili za rezanje netravnate vegetacije.
– Upotrebu mašine od strane više osoba istovremeno.

VAŽNO *Nepredviđena upotreba mašine prekida važenje garancije, a proizvođač neće snositi nikakvu odgovornost, dok će korisnik morati da snosi troškove za oštećenja ili povrede koje nanese samom sebi ili trećim licima.*

3.1.3 Tipologija korisnika

Ova mašina je namenjena za potrošačku upotrebu, tj. upotrebu od strane neprofesionalnih rukovalaca.
Ova mašina je namenjena za neprofesionalnu upotrebu.

VAŽNO *Mašinu mora da koristi samo jedan rukovaoc.*

3.2 GLAVNE KOMPONENTE (sl. 1)

A. **Šasija:** Škarter unutar kojeg se nalazi okretna rezna glava.
B. **Motor:** pokreće reznu glavu.
C. **Rezna glava:** služi za košenje trave.
D. **Zaštita od naknadnog pražnjenja:** je bezdnosna zaštita i sprečava da sakupljeni predmeti iz rezne glave budu izbačeni daleko od mašine.
E. **Vreća za sakupljanje trave:** osim funkcije sakupljanja pokošene trave, predstavlja bezbednosni element tako što sprečava da se predmeti sakupljeni reznim glavama odbace daleko od mašine (samo za modele sa skupljanjem otpozadi).
F. **Drška:** radni položaj radnika. Zahvaljujući njenoj dužini radnik uvek za vreme rada može biti na sigurnosnom rastojanju od okretne rezne glave.
G. **Komandni prekidač:** pokreće/zaustavlja motor i istovremeno uključuje/isključuje reznu glavu.
H. **Vratanca za pristup kućištu batrije**
I. **Sigurnosni ključ (element za isključivanje):** Ključ uključuje / isključuje električno kolo mašine.
J. **Baterija** *(ako nije dostavljena uz mašinu, pogledajte pogl. 13 „dodatna oprema po porudžbini"):* obezbeđuje napajanje za pokretanje motora; karakteristike i način upotrebe su opisani u posebnom priručniku.
K. **Punjač baterije** *(ako nije isporučen sa mašinom, pogledajte poglavlje 13 „dodatna oprema na zahtev"):* uređaj koji se koristi za punjenje baterije.

3.3 IDENTIFIKACIONA NALEPNICA (sl. 1)

1. Nivo zvučne snage.
2. EZ oznaka usaglašenosti.
3. Godina proizvodnje.
4. Vrsta mašine.
5. Serijski broj.
6. Naziv i adresa proizvođača.
7. Šifra artikla.
8. Maks. radna brzina motora.
9. Težina u kg.
10. Napon napajanja.
11. Stepen električne zaštite.
12. Nazivna snaga.

VAŽNO *Saopštite podatke koji se nalaze na identifikacionoj nalepnici svaki put kada konaktirate ovlašćeni servis.*

VAŽNO *Primer deklaracije o usaglašenosti nalazi se na poslednjim stranicama priručnika.*

3.4 SIGURNOSNE OZNAKE (sl. 2).

Na mašini se nalaze razni simboli.
Značenje simbola:

Pažnja. Pročitajte uputstva pre korišćenja mašine.

Opasno! Rizik od izbacivanja predmeta. Za vreme upotrebe mašine osobe moraju biti van radnog područja.

Pazite na oštru reznu glavu. Nemojte nikada stavljati ruke ili noge u ležište rezne glave. Rezna glava se i dalje okreće i nakon gašenja motora. Uklonite bateriju pre obavljanja bilo kakvih provera, čišćenja ili održavanja/podešavanja na mašini.

Samo za električne kosilice.

Samo za električne kosilice.

VAŽNO *Nalepnice koje su oštećene ili koje su postale nečitke moraju se zameniti. Zatražite nove nalepnice od ovlašćenog servisnog centra.*

4. MONTAŽA

⚠ ***Sigurnosni propisi kojih se treba pridržavati opisani su u pogl. 2. Strogo se pridržavajte ovih uputstava kako ne bi nastali ozbiljni rizici ili opasnosti.***

Radi potreba skladištenja i prevoza, pojedini delovi mašine nisu sastavljeni u fabrici, već ih treba montirati nakon raspakivanja, prema uputstvima koja slede.

⚠ ***Raspakivanje i dovršavanje montaže treba izvršiti na ravnoj i čvrstoj površini, s dovoljno prostora za pomicanje mašine i ambalaže, služeti se uvek odgovarajućim alatom. Nemojte koristiti mašinu pre nego što postupite po svim uputstvima sadržanim u odeljku "MONTAŽA".***

⚠ ***Pre vršenja montaže, proverite da sigurnosni ključ nije stavljen u prostor za njega predviđen na mašini.***

4.1 SKIDANJE AMBALAŽE (sl. 3)

4.2 MONTAŽA VREĆE ZA SAKUPLJANJE TRAVE (sl. 4 ÷ 6)

4.3 MONTAŽA DRŠKE (sl. 7÷15)

5. UPRAVLJAČKE KOMANDE

5.1 SIGURNOSNI KLJUČ (UREĐAJ ZA ISKLJUČIVANJE)

Ključ (sl. 16.A), koji se nalazi u kućištu baterije, aktivira i deaktivira električni krug mašine.
Izvlačenjem ključa, električno kolo se potpuno gasi i na ovaj način se sprečava nekontrolisana upotreba mašine.

VAŽNO *Izvadite sigurnosni ključ svaki put kad mašinu ne koristite ili je ne nadzirete.*

5.2 KOMANDNI PREKIDAČ

Komandni prekidač (sl. 17.A, sl. 17.A.1) pokreće/zaustavlja motor i istovremeno uključuje/isključuje reznu glavu.
Prikazani položaji odgovaraju:

	Pokretanje. Za pokretanje pritisnite bezbednosni taster (sl. 17.A.1) i povucite polugu (sl. 17.A).
	Uključivanje rezne glave. Pokretanje motora izaziva istovremeno aktiviranje štitnika rezne glave.
○	**Zaustavljanje.** Motor se zaustavlja automatski kada otpustite polugu (sl. 17.A).

6. UPOTREBA MAŠINE

⚠ ***Sigurnosni propisi kojih se treba pridržavati opisani su u pogl. 2. Strogo se pridržavajte ovih uputstava kako ne bi nastali ozbiljni rizici ili opasnosti.***

6.1 PRIPREMNE RADNJE

Proveriti da li je sigurnosni ključ izvađen iz svog ležišta.

Postavite mašinu u horizontalni položaj i dobro je oslonite na tlo;

⚠ ***Ovu operaciju vršiti kad je rezna glava zaustavljena.***

6.1.1 **Provera i punjenje baterije** (sl. 18)

6.1.2 **Priprema za košenje i skupljanje trave u vreću za skupljanje** (sl. 19)

6.1.3 **Podešavanje visine košenja** (sl. 20÷21)

6.1.4 **Podešavanje visine/nagiba drške** (sl. 15)

6.2 SIGURNOSNE KONTROLE

⚠ ***Uvek pre upotrebe izvršite sigurnosne kontrole.***

6.2.1 **Opšta sigurnosna provera**

Predmet	Rezultat
Ručice	Moraju biti čiste i suve.
Drška	Mora biti pravilno i čvrsto fiksirana na mašinu.
Rezna glava	Mora biti čista, ne sme biti oštećena ili istrošena, kompletna i naoštrena.
Zaštita za izbacivanje otpozadi; vreća za skupljanje trave	Kompletni. Bez oštećenja. Ispravno montirani. Zamenite ih ako su oštećeni.
Komandni prekidač	Poluga se mora slobodno kretati, ne na silu, a kad se pusti, mora se automatski vratiti u neutralni položaj.
Baterija	Njen omotač ne sme biti oštećen, ne sme curiti tečnost iz nje.
Šrafovi/matice na mašini i na reznoj glavi	Moraju biti dobro učvršćeni (ne olabavljeni). Ne smeju biti oštećeni ili istrošeni.
Prolazi vazduha za hlađenje	Ne smeju biti zapušeni
Mašina	Na njoj ne sme biti znakova oštećenja ili pohabanosti. Nema nikakve nepravilne vibracije. Ne sme biti nikakvog nepravilnog zvuka.

Radnja	Rezultat
1. Pustite mašinu u pogon (par. 6.3). **2.** Otpustite komandni prekidač (sl. 26).	**1.** Rezna glava se mora pokretati. **2.** Bezbednosna poluga mora da ima slobodno kretanje, bez vršenja sile i po otpuštanju mora automatski i brzo da se vrati u neutralni položaj čime se zaustavlja rezna glava

⚠ ***Ako se bilo koji od rezultata ne poklapa s navodima u narednim tabelama, ne smete da koristite mašinu! Obratite se servisnoj službi da izvrši kontrole i popravku.***

6.3 POKRETANJE (sl. 22÷25)

NAPOMENA *Pokrenite mašinu na ravnoj površini na kojoj nema prepreka i visoke trave.*

⚠ ***Pokretanje motora izaziva istovremeno aktiviranje štitnika rezne glave.***

6.4 RAD (sl. 26)

VAŽNO *U slučaju da se motor zaustavi tokom rada zbog pregrevanja, neophodno je sačekati oko 5 minuta pre njegovog ponovnog pokretanja.*

6.4.1 Košenje trave (sl. 27)

NAPOMENA *Prilagodite brzinu kretanja i visinu košenja uslovima travnjaka (visina, gustina i vlažnost trave), kao i količini trave.*

6.4.2 Pražnjenje vreće za sakupljanje trave (sl. 28÷, 29)

6.5 ZAUSTAVLJANJE (sl. 28)

⚠ ***Rezni element se i dalje okreće nekoliko sekundi čak i kad se isključi ili nakon gašenja motora.***

VAŽNO *Uvek zaustavite mašinu.*

- *Prilikom premeštanja iz jedne radne zone u drugu.*
- *Prilikom prelaska preko netravnatih površina.*
- *Svaki put kad treba da pređete neku prepreku.*
- *Pre nego što podesite visinu košenja.*
- *Svaki put kada se uklanja ili ponovo sklapa vreća za skupljanje trave.*

6.6 NAKON UPOTREBE

1. Otvoriti vrata i skloniti sigurnosni ključ.
2. Izvadite bateriju iz njenog kućišta i napunite je (par 7.2.3).
3. Sačekajte da se motor ohladi, pre odlaganja mašine u bilo koju prostoriju.
4. Očistite mašinu (par. 7.3).
5. Proverite da nema delova koji su se olabavili ili oštetili. Ako je potrebno, zamenite oštećene komponente i po potrebi zategnite olabavljene vijke i zavrtnje ili kontaktirajte ovlašćeni servisni centar.
6. Provera eventualnih oštećenja na mašini. Ako je potrebno, kontaktirajte ovlašćeni servisni centar.

VAŽNO *Izvadite sigurnosni ključ svaki put kad mašinu ne koristite ili je ne nadzirete.*

7. ODRŽAVANJE

⚠ ***Sigurnosni propisi kojih se treba pridržavati opisani su u pogl. 2. Strogo se pridržavajte ovih uputstava kako ne bi nastali ozbiljni rizici ili opasnosti.***

⚠ ***Pre vršenja bilo koje kontrole, čišćenja ili održavanja/podešavanja mašine:***

- ***Zaustavite mašinu.***
- ***Izvaditi sigurnosni ključ (nikada ne ostavljate ključeve u mašini ili na domašaju dece ili neodgovarajućih osoba).***
- ***Izvadite bateriju.***
- ***Uverite se da su svi pokretni delovi potpuno zaustavljeni.***
- ***Sačekajte da se motor ohladi, pre odlaganja mašine u bilo koju prostoriju.***
- ***Nosite odgovarajuću zaštitu i radne rukavice u svim situacijama u kojima postoji opasnost za ruke.***
- ***Pročitajte odnosna uputstva.***

7.1 BATERIJA

7.1.1 Autonomija baterije

Autonomija baterije (dakle travnata površina koja se može pokositi pre punjenja baterije) na prvom mestu je uslovljena:

a. Ambijentalnim faktorima koji stvaraju veću potrebu za energijom:

– Košenjem guste, visoke, vlažne trave.

b. Širinom košenja mašine; što je veća širina, veća je i potreba za energijom.

c. Ponašanjem radnika koji treba da izbegne:

– Često uključivanje i isključivanje mašine za vreme rada.
– Suviše nisku visinu košenja u odnosu na stanje trave.
– Suviše veliku brzinu kretanja u odnosu na količinu trave koju treba pokositi.

NAPOMENA *Za vreme upotrebe, baterija je zaštićena od totalnog pražnjenja preko zaštitnog uređaja koji isključuje mašinu i blokira njen rad.*

Da bi autonomija baterije što duže trajala, korisno je:
– Kositi travu kad je travnjak suv.
– Kositi travu često tako da ona ne poraste mnogo.
– Postaviti veću visinu košenja kad je trava mnogo velika, a potom izvršiti još jedno košenje na manjoj visini.

Ako želite koristiti kosačicu za duži rad od onog koji omogućuje standardna baterija, moguće je:
– Kupiti još jednu standardnu bateriju da biste odmah zamenili praznu bateriju i da tako ne treba da prekinete rad.
– Kupiti bateriju s većom autonomijom u odnosu na standardnu bateriju (par. 13.2).

7.1.2 Skidanje i punjenje baterije (sl. 30÷32)

NAPOMENA *Baterija ima zaštitu koja sprečava punjenje ukoliko temperatura prostorije ne iznosi između 0 i +40 °C.*

NAPOMENA *Baterija se može napuniti u svakom trenutku, čak i delimično, a da ne postoji rizik da se ošteti.*

7.2 ČIŠĆENJE

Svaki put nakon upotrebe očistite mašinu prema sledećim uputstvima.

7.2.1 Čišćenje mašine

- Ne koristite mlazove vode i izbegavajte kvašenje motora i električnih delova.
- Nemojte koristiti agresivne tečnosti za čišćenje šasije.
- Da bi se umanjio rizik od požara, uklonite ostatke trave, lišća ili preterane masnoće s mašine, a naročito s motora.

7.2.2 Čišćenje sklopa reznih glava

VAŽNO *Nagnite mašinu bočno, pa pre vršenja bilo koje intervencije i uverite se da je stabilna.*

Nakon svakog košenja, uklonite ostatke trave i blata koji su se nagomilali unutar šasije, kako bi se izbeglo da kada se osuše, otežaju naredno pokretanje mašine.

7.2.3 Čišćenje usisne rešetke vazduha za hlađenje

Očistite i uklonite otpatke sa usisne rešetke vazduha za hlađenje da ne bi došlo do pregrevanja i oštećenja motora ili baterije.

Postupite na sledeći način:
1. Nagnite mašinu bočno i uverite se da je stabilna.
2. Produvajte mlazom komprimovanog vazduha preko otvora usisnih rešetki vazduha za hlađenje (sl. 34).

7.2.4 Čišćenje vreće za sakupljanje trave

1. Ispraznite vreću za skupljanje trave;
2. Protresite da biste je očistili od ostataka trave i zemlje;
3. operite je, isperite i vratite nazad kako biste olakšali brzo sušenje.

7.3 REZNA GLAVA

Loše naoštrena rezna glava kida travu i dovodi do žućenja travnjaka.

⚠ ***Nemojte dodirivati reznu glavu sve dok ne izvadite ključ i dok se rezna glava potpuno ne zaustavi. Imajte u vidu da rezna glava može da se kreće čak i ako je ključ izvučen.***

⚠ ***Sve operacije koje se tiču rezne glave (skidanje, oštrenje, uravnotežavanje, popravka, montiranje i/ili zamena) su teški poslovi, koji zahtevaju određenu stručnost kao i upotrebu odgovarajućeg alata; iz sigurnosnih razloga, potrebno je da se one uvek vrše u specijalizovanim servisima.***

⚠ ***Oštećene, iskrivljene ili istrošene rezne glave uvek treba da zamenite i to zajedno s njihovim šrafovima kako bi se održala njihova uravnoteženost.***

VAŽNO *Uvek koristite originalne rezne glave, koje imaju šifru koja je navedena u tabeli "Tehnički podaci".*

Budući da se proizvod usavršava, rezne glave navedene u tabeli "Tehnički podaci" mogle bi vremenom biti zamenjene sa drugim reznim glavama koje imaju analogne karakteristike uzajamne zamenljivosti i radne sigurnosti.

8. SKLADIŠTENJE

8.1 SKLADIŠTENJE MAŠINE

⚠ ***Postavite mašinu u vodoravni položaj, tako da ona ima dobar oslonac na tlu. Nemojte skladištiti mašinu u uspravnom položaju.***

Kada mašinu treba da uskladištite:
1. Sačekajte da se motor ohladi
2. Skloniti sigurnosni ključ.
3. Izvadite bateriju iz njenog kućišta i napunite je (par 7.2.2).
4. Očistite mašinu (par. 7.3).
5. Uskladištite mašinu na sledeći način:
   – u suvu prostoriju;
   – zaštićenu od vremenskih neprilika;
   – po mogućnosti pokrijte je ceradom;
   – na mesto kojem ne mogu pristupiti deca;
   – uveravajući se da ste izvadili ključeve ili alate koje ste koristili za održavanje..

8.2 SKLADIŠTENJE BATERIJE

Ako se baterija ne puni duži vremenski period, mora da se čuva u senci, na hladnom i u suvom okruženju na temperaturi 0–45 °C.

VAŽNO *U slučaju dužeg perioda nekorišćenja mašine, punite bateriju svaka dva meseca da biste produžili njen vek trajanja.*

9. POMERANJTE I TRANSPORT

Svaki put kada je neophodno pomeriti, podići, transportovati ili nageti mašinu, treba da:
- zaustavite mašinu (par. 6.5);
- skloniti sigurnosni ključ;
- uverite se da su svi pokretni delovi potpuno zaustavljeni;
- nosite debele radne rukavice;
- uhvatite mašinu na mestima koja pružaju sigurnost, imajući u vidu težinu i njenu raspoređenost;
- koristite broj osoba koji odgovara težini mašine i karakteristikama prevoznog sredstva ili mesta na koje je treba smestiti ili odakle je treba uzeti;
- proverite da prilikom pomeranja mašine ne oštetite predmete ili ne povredite osobe.

Kad mašinu prevozite na prevoznom sredstvu ili prikolici, potrebno je:
1. da koristite jake pristupne rampe, koje će imati dovoljnu širinu i dužinu;
2. da spustite sklop reznih glava;
3. da postavite mašinu tako da ne predstavlja opasnost ni za koga;
4. da čvrsto blokirate mašinu za prevozno sredstvo pomoću sajli ili lanaca kako se ona ne bi prevrnula.

10. ASISTENCIJA I POPRAVKE

U ovom priručniku sadržana su sva uputstva za rukovanje mašinom i njeno osnovno pravilno održavanje koje može obavljati korisnik. Sve operacije vezane za podešavanje i održavanje koje nisu opisane u ovom priručniku moraju se obaviti kod ovlašćenog prodavca ili u specijalizovanom servisu.

Operacije izvršene u neadekvatnim strukturama ili od strane nekvalifikovanog osoblja povlače prekid bilo kog oblika garancije i bilo kakve obaveze ili odgovornosti proizvođača.

- Neoriginalni rezervni delovi i dodatna oprema nisu dozvoljeni; upotreba neoriginalnih rezervnih delova i opreme ugrožava sigurnost mašine, a proizvođač neće imati nikakvu obavezu niti će snositi bilo koju odgovornost.
- Originalne rezervne delove isporučuju servisni centri i ovlašćeni prodavci.

11. POKRIĆE GARANCIJE

Uslovi garancije važe samo za potrošače, odnosno neprofesionalne korisnike.
Garancija pokriva sve nedostatke kvaliteta materijala i fabričke greške koje u periodu važenja garancije utvrdi distributer kod koga ste mašinu kupili ili specijalizovani servis.
Garancija se odnosi se na popravku ili zamenu dela s greškom.
Preporučujemo da jednom godišnje ponesete mašinu u ovlašćeni servisni centar radi održavanja, asistencije i kontrole sigurnosnih uređaja.
Garancija se može primeniti samo ukoliko redovno održavate mašinu.
Garancija ne pokriva oštećenja koja nastanu u sledećim slučajevima:

- Ukoliko se niste dobro upoznali s dokumentacijom isporučenom s mašinom (Priručnici s uputstvima).
- Profesionalna upotreba.
- Nepažnja, nemarnost.
- Spoljašni uzrok (munje, udarci, strana tela unutar mašine) ili nezgoda.
- Neodgovarajuća upotreba i montaža, odnosno upotreba ili montaža koju nije dozvolio proizvođač.
- Nedovoljno održavanje.
- Izmene mašine.
- Upotreba neoriginalnih rezervnih delova (delova koji se mogu prilagoditi).
- Upotrebe dodatne opreme koja nije isporučena ili odobrena od strane proizvođača.

Garancija nadalje ne pokriva:

- Operacije održavanja (opisane u priručniku s upustvima).
- Uobičajeno trošenje potrošnog materijala kao što su rezne glave, točkovi, sigurnosni šrafovi i kablovi.
- Uobičajeno habanje.
- Pogoršanje estestskog izgleda mašine usled njene upotrebe.
- Nosače reznih glava.
- Dodatne troškove vezani za aktiviranje garancije, kao što su put do korisnika, transport mašine do ovlašćenog distributera, najam opreme za zamenu ili poziv neke treće firme za intervencije održavanja.

Korisnik je zaštićen državnim zakonima Zemlje u kojoj živi. Prava korisnika koja mu sleduju prema zakonu Zemlje u kojoj živi ni na koji način ne može ograničiti ova garancija.

12. PREPOZNAVANJE PROBLEMA

Ukoliko problemi potraju i nakon primene opisanih postupaka, obratite se ovlašćenom prodavcu.

PROBLEM	MOGUĆI UZROK	REŠENJE
1. Aktiviranjem prekidača, motor se ne pokreće	Sigurnosni ključ nije umetnut ili nije pravilno umetnut.	Umetnite ključ (sl. 16.A).
	Baterija nije postavljena ili nije pravilno postavljena.	Otvorite vratanca i uverite se da je baterija pravilno postavljena (sl. 23)
	Baterija se ispraznila.	Proverite stanje napunjenosti i napunite bateriju (par. 7.1.2).
	Pokretanje motora nije odmah započeto.	Držite pritisnut komandni prekidač na 2-3 sekunde (sl. 25).
	Došlo je do intervencije toplotne zaštite zbog pregrevanja motora.	Sačekati najmanje 5 minuta, a potom ponovo pustiti mašinu u pogon.
2. Motor je u pokretu ali se rezna glava ne okreće	Šraf koji fiksira reznu glavu popustio.	Odmah zaustavite motor i izvadite sigurnosni ključ. Pozovite servisnu službu da izvrši provere, zamene ili popravku (par. 7.3).
3. Motor se zaustavlja za vreme rada.	Baterija nije pravilno postavljena.	Otvorite vratanca i uverite se da je baterija pravilno postavljena (sl. 23).
	Baterija se ispraznila.	Proverite stanje napunjenosti i napunite bateriju (par. 7.1.2).
	Prepreke koje onemogućavaju okretanje rezne glave.	Izvaditi sigurnosni ključ, nositi radne rukavice i ukloniti travu i otpatke koji se nalaze u unutrašnjem delu mašine i/ili u kanalu za izbacivanje.
	Došlo je do intervencije toplotne zaštite zbog pregrevanja motora.	Očistite usisne rešetke vazduha za hlađenje (par. 7.2.3). Sačekati najmanje 5 minuta, a potom ponovo pustiti mašinu u pogon.

3. Motor se zaustavlja za vreme rada.	Došlo je do intervencije toplotne zaštite zbog prevelike potrošnje struje usled: • Košenja veoma visoke trave. • Prepreke koje onemogućavaju okretanje rezne glave. • Previše otpadaka trave koji su skupljeni u unutrašnjosti šasije i u kanalu za izbacivanje.	• Postavite veću visinu košenja kad je trava mnogo visoka, a potom još jednom pređite preko istog terena sa manjom podešenom visinom • Uklonite prepeke (par. 7.2.2). • Očistite mašinu (par. 7.2.1, 7.2.2, 7.2.3) Sačekati najmanje 5 minuta, a potom ponovo pustiti mašinu u pogon.
4. Sečena trava se više ne prikuplja u vreći za prikupljanje trave.	Rezna glava dolazi u dodir sa stranim telom i pretrpela je udarac.	Odmah zaustavite motor i izvadite sigurnosni ključ. Proverite da nema eventualnih oštećenja i pozovite servisnu službu da zameni reznu glavu. (par. 7.3).
	Unutrašnjost šasije je prljava.	Očistite unutrašnjost šasije kako biste olakšali kretanje trave prema vreći za skupljanje (par. 7.2.2).
5. Trava se teško kosi.	Rezna glava nije u dobrom stanju.	Pozovite servisnu službu da naoštri ili zameni reznu glavu.
6. Čuje se buka i/ili prekomerne vibracije za vreme rada.	Šraf koji fiksira reznu glavu popustio ili je rezna glava oštećena.	Odmah zaustavite motor i izvadite sigurnosni ključ. Pozovite servisnu službu da izvrši provere, zamene ili popravku (par. 7.3).
7. Autonomija baterije je nedovoljna.	Upotreba u teškim uslovima s većom potrošnjom struje.	Optimizovati upotrebu (par. 7.1.1).
	Baterija nedovoljna za potrebe rada.	Koristite još jednu bateriju ili bateriju većeg kapaciteta (par. 13.1).
8. Punjač baterije ne puni bateriju.	Baterija nije pravilno postavljena u punjač.	Proverite da li je baterija pravilno postavljena (par. 7.1.2)
	Ambijentalni uslovi nisu odgovarajući.	Bateriju treba puniti u prostoriji s odgovarajućom temperaturom (vidi priručnik s uputstvima za bateriju/punjač baterije).
	Kontakti prljavi.	Očistite kontakte.
	Punjač baterije se ne napaja strujom.	Proverite da li je utikač uključen i da li ima napona u utičnici.
	Punjač baterije oštećen.	Zamenite ga originalnim punjačem.
		Ako problem potraje, pročitajte priručnik za bateriju / punjač baterije.

13. DODATNA OPREMA NA ZAHTEV

13.1 BATERIJE

Raspoložive su baterije različitog kapaciteta, kako bi se mogle prilagoditi različitim radnim potrebama (sl. 35). Spisak zvanično odobrenih baterija za ovu mašinu nalazi se u tablici „Tehnički podaci“.

13.2 PUNJAČ BATERIJE

Uređaj koji se koristi za punjenje baterije (sl. 36).

SV **VARNING!: LÄS IGENOM HELA BRUKSANVISNINGEN NOGGRANT INNAN DU ANVÄNDER MASKINEN. Bevara för framtida bruk.**

INNEHÅLLSFÖRTECKNING

1. ALLMÄN INFORMATION 1
   - 1.1 Hur du läser handboken 1
   - 1.2 Hänvisningar 1
2. SÄKERHETSNORMER 1
   - 2.1 ALLMÄNNA SÄKERHETSFÖRESKRIFTER FÖR ELEKTRISKA VERKTYG 1
   - 2.2 ALLMÄNNA SÄKERHETSFÖRESKRIFTER FÖR GRÄSKLIPPARE 3
   - 2.3 UNDERHÅLL OCH FÖRVARING 3
   - 2.4 BATTERI / batteriladdare 4
   - 2.5 Miljöskydd 4
3. LÄRA KÄNNA MASKINEN 4
   - 3.1 Beskrivning av maskinen och avsett bruk 4
   - 3.2 Huvudkomponenter (Fig. 1) 5
   - 3.3 Identifieringsskylt (Fig. 1) 5
   - 3.4 Säkerhetsmärkning (Fig. 2) 5
4. MONTERING 5
   - 4.1 Uppackning (Fig.3) 5
   - 4.2 Montering av påsen (Fig.4 ÷ 6) 5
   - 4.3 Montering av handtaget (Fig.7÷15) 5
5. STYRREGLAGE 6
   - 5.1 Säkerhetsnyckel (frånkopplingsenhet) 6
   - 5.2 Brytare 6
6. ANVÄNDNING AV MASKINEN 6
   - 6.1 Förberedelser 6
   - 6.2 Säkerhetskontroller 6
   - 6.3 Start (Fig.22÷25) 6
   - 6.4 Arbete (Fig.26) 7
   - 6.5 Stopp (Fig.28) 7
   - 6.6 Efter användning 7
7. UNDERHÅLL 7
   - 7.1 Batteri 7
   - 7.2 Rengöring 7
   - 7.3 Skärenhet 8
8. FÖRVARING 8
   - 8.1 Förvaring av maskinen 8
   - 8.2 Förvaring av batteriet 8
9. HANTERING OCH TRANSPORT 8
10. SERVICE OCH REPARATIONER 9
11. GARANTINS TÄCKNING 9
12. FELSÖKNING 9
13. TILLBEHÖR PÅ BESTÄLLNING 10
    - 13.1 Batterier 10
    - 13.2 Batteriladdare 10

1. ALLMÄN INFORMATION

1.1 HUR DU LÄSER HANDBOKEN

I bruksanvisningens text så finns det några paragrafer av särskild vikt ifråga om säkerhet eller funktion och har framhävts på olika sätt enligt följande kriterium:

ANMÄRKNING *eller* **VIKTIGT** *ger föreskrifter eller annan information till tidigare indikeringar och som syftar till att undvika skador på maskinen eller andra skador.*

Symbolen ⚠ anger en risk. Om denna varning inte respekteras kan det leda till kroppsskador för dig eller andra och/eller materiella skador.

Avsnitten som markeras med en ruta med en grå kant anger alternativa egenskaper som inte finns i alla modeller som finns i den här handboken. Kontrollera om egenskapen finns på din modell.

Alla indikeringar för främre, bakre, höger och vänster utgår från användaren i arbetsställning.

1.2 HÄNVISNINGAR

1.2.1 Figurer

Figurerna i bruksanvisningen är numrerade 1, 2, 3 o.s.v. Delarna som visas i figurerna är märkta med bokstäverna A, B, C o.s.v.
En hänvisning till komponenten C på fig. 2 anges med texten: ”Se fig. 2.C” eller med ”(fig. 2.C)”.
Figurerna är vägledande. Delar på din maskin kan skilja sig från de visade.

1.2.2 Rubriker

Handboken är indelad i kapitel eller avsnitt. Avsnittets rubrik ”2.1 Utbildning” är en underrubrik till ”2. Säkerhetsföreskrifter”. Hänvisningarna till rubriker eller avsnitt signaleras med förkortningen kap. eller avs. och motsvarande nummer. Exempel: “kap. 2” eller “avs. 2.1”.

2. SÄKERHETSNORMER

2.1 ALLMÄNNA SÄKERHETSFÖRESKRIFTER FÖR ELEKTRISKA VERKTYG

⚠ **VARNING Läs noggrant igenom säkerhetsföreskrifterna och alla instruktioner. Bristande iakttagelse av föreskrifterna och instruktionerna kan orsaka elstötar, brand och/eller allvarliga skador.**

Bevara alla föreskrifter och instruktioner för framtida bruk.

Termen ”elverktyg” i anvisningarna avser det eldrivna verktyget (tkabelbundet) eller det batteridrivna verktyget (sladdlöst).

1) Säkerhet på arbetsplatsen

a) Håll arbetsområdet rent och väl upplyst. *Mörka och stökiga områden kan leda till olyckor.*

b) Använd inte elektrisk utrustning i miljöer där det finns risk för explosion, i närheten av flamfarlig vätska, gas eller pulver. *Elverktyg genererar gnistor som kan antända damm eller ångor.*

c) Håll barn och närvarande på avstånd vid användning av en elektrisk utrustning. *Distraktioner kan leda till förlorad kontroll.*

2) Elektrisk säkerhet

a) elverktygets kontakter ska passa uttaget. Ändra aldrig kontakten på något sätt. Använd inte adaptrar med elverktyg som är jordade. *Kontakter som inte har ändrats och matchande uttag minskar risken för elektriska stötar.*

b) Undvik kroppskontakt med jordade ytor som rör, radiatorer, spisar och kylskåp. *Det finns ökad risk för elektriska stötar om din kropp är jordad.*

c) använd inte gräsklipparen i våta förhållanden eller vid regn. *Detta kan öka risken för elektriska stötar.*

d) Missbruka inte sladden. Använd aldrig sladden för att bära, dra eller koppla bort elverktyget. Håll sladden borta från värme, olja, vassa kanter och rörliga delar. *Skadade eller trassliga sladdar ökar risken för elektriska stötar.*

e) När du använder ett elverktyg utomhus ska du använda en förlängningssladd som är lämplig för utomhusbruk. *Om du använder en sladd som lämpar sig för utomhusbruk minskar risken för elektriska stötar.*

f) Om det är oundvikligt att använda ett elverktyg på en våt plats, använd en strömförsörjning som skyddas av en jordfelsbrytare (RCD). *Användning av en RCD minskar risken för elektriska stötar.*

3) Personlig säkerhet

a) Var uppmärksam, kontrollera det du håller på med och använd sunt förnuft när du använder den elektriska utrustningen. Använd inte elverktyget när du är trött eller påverkad av droger, alkohol eller läkemedel. *Ett ögonblicks ouppmärksamhet när du använder ett elverktyg kan orsaka allvarliga personskador.*

b) Använd skyddande klädsel. Bär alltid skyddsglasögon. *Bruk av en skyddande utrustning såsom dammskydd, halkfria skor, skyddshjälm, eller hörselskydd, minskar risken för personskador.*

c) Undvik en oavsiktlig start. Se till att apparaten är släckt innan du sätter i batteriet, greppar eller transporterar den elektriska utrustningen. *Transportera den elektriska utrustningen med fingret på strömbrytaren eller montera batteriet med strömbrytaren i positionen "ON" underlättar olyckor.*

d) Ta bort alla nycklar och justeringsverktyg innan du aktiverar den elektriska utrustningen. *En nyckel eller ett verktyg som kommer i kontakt med en roterande del kan orsaka personskador.*

e) Tappa inte balansen. Stå alltid i stadig position och i rätt balans. Detta tillåter en bättre kontroll av elverktyget i oväntade situationer.

f) Klä dig på rätt sätt. Bär ingen vid klädsel eller smycken. Håll håret, kläder och handskar borta från delar i rörelse. *Vida kläder, smycken eller långt hår kan fastna i delarna i rörelse.*

g) Om det finns anordningar som ska anslutas till anläggningar för sugning och uppsamling av damm, se till att de ansluts och används på lämpligt sätt. *Användningen av dessa anordningar kan minska dammrelaterade risker.*

h) Låt inte din förtrogenhet med maskinens användning leda till att du känner dig för säker och försummar säkerhetsprinciperna. *Oaktsamhet kan orsaka allvarlig skada på en bråkdel av en sekund.*

4) Användning och förvaring av den elektriska utrustningen

a) Överbelasta inte den elektriska utrustningen. Använd den elektriska utrustningen som avsetts för arbetet. *Avsedd elektrisk utrustning kommer att utföra arbetet bättre och på ett säkrare sätt och på den hastighet som den tillverkats för.*

b) Använd inte den elektriska utrustningen om strömbrytaren inte är i grad att starta den eller stoppa den som den ska. *Elektrisk utrustning som inte kan aktiveras med strömbrytaren är en fara och ska repareras.*

c) Avlägsna ackumulatorn från sitt fack innan du utför något arbete för reglering eller byte av tillbehör eller innan den elektriska utrustningen repareras. *Dessa förebyggande säkerhetsåtgärder minskar risken för oavsiktlig start av elverktyget.*

d) Förvara den elektriska utrustningen långt borta från barn när den inte längre används och låt inte personer som inte känner till utrustningen och som inte läst igenom dessa instruktioner använda denna. *Elektrisk utrustning är farlig om den används av oerfarna personer.*

e) Var noggrann med underhållsarbetet för den elektriska utrustningen. Kontrollera att de rörliga delarna är linjerade och fria i sin rörelse, att inga delar är trasiga och att det inte finns något annat som kan hindra den elektriska utrustningens funktion. Om den elektriska utrustningen går sönder ska den repareras innan den används. *Många olyckor orsakas av dåligt underhåll av elverktyget.*

f) Håll alla vassa delar rena och ordentligt slipade. *Ett lämpligt underhållsarbete av klippaggregat med bladen ordentligt slipade gör att man inte lätt fastnar och den blir lättare att kontrollera.*

g) Använd elverktyget och dess tillbehör enligt de medföljande instruktionerna och med tanke på arbetsförhållandena och typen av arbete som ska utföras. *Användningen av ett elverktyg för andra åtgärder än de som förutses kan orsaka farliga situationer.*

h) Håll handtagen torra, rena och utan olja och fett. *Hala handtag gör det inte möjligt att hantera och kontrollera verktyget på ett säkert sätt i oväntade situationer.*

5) Användning och försiktighetsåtgärder för batteridrivna verktyg

a) Ladda endast med tillverkarens avsedda batteriladdare. *En laddare som avsetts för en typ av batteripaket kan skapa en brandrisk om den används för andra typer av paket.*

b) Använd eldrivna verktyg endast med de specifikt fastställda batteripaketen. *En användning av andra batteripaket kan skapa risk för kroppsskada och brand.*

c) När batteripaketet inte används ska det hållas på avstånd från andra metallföremål som klamrar, mynt, nycklar, spikar, skruvar och andra små metallföremål som kan skapa en anslutning mellan två poler. *En kortslutning av batteriets poler kan leda till brännskador eller olyckor.*

d) Om batteriet är i dåligt skick kan det läcka vätska: undvik all kontakt. Skölj omedelbart med vatten vid en oavsiktlig kontakt. Om vätskan kommer i kontakt med ögonen, kontakta omedelbart en läkare. *Vätskan som läckt från batteriet kan orsaka irritationer eller brännskador.*
e) Använd inte ett skadat eller ändrat batteripaket eller instrument. *Skadade eller ändrade batterier kan orsaka oförutsedda beteenden, vilket kan leda till brand, explosion eller risk för skada*.
f) Utsätt inte batteripaketet för eld eller för höga temperaturer. *Exponering för eld eller temperaturer över 130 °C kan orsaka explosion. ANMÄRKNING. Temperaturen "130 °C" kan ersättas med temperaturen "265 °F".*
g) Följ alla laddningsinstruktioner och ladda inte batteriet utanför det temperaturområde som anges i instruktionerna. *Felaktig laddning eller vid temperaturer utanför det angivna området kan skada batteriet och öka risken för brand*.

6) Assistans
a) Låt endast fackmän reparera den elektriska utrustningen och se till att endast originala reservdelar används. *Detta gör så att säkerheten av den elektriska utrustningen bibehålls*.
b) Reparera aldrig skadade batterier. *Batterier får endast underhållas av tillverkaren eller auktoriserade serviceföretag.*

2.2 ALLMÄNNA SÄKERHETSFÖRESKRIFTER FÖR GRÄSKLIPPARE

a) Använd inte gräsklipparen i dåliga väderförhållanden, särskilt när det finns risk för blixtnedslag. *Detta minskar risken för att träffas av en blixt.*
b) Inspektera noggrant området där gräsklipparen ska användas avseende vilda djur. *Vilda djur kan skadas av gräsklipparen under drift.*
c) Inspektera noggrant området där gräsklipparen ska användas och ta bort alla stenar, pinnar, trådar, ben och andra främmande föremål. *Föremål som slungas ut kan orsaka personskador.*
d) Inspektera alltid bladet och knivenheten visuellt med avseende på slitage eller skador innan gräsklipparen används. *Slitna eller skadade delar ökar risken för skador.*
f) Kontrollera gräsuppsamlingspåsen ofta för tecken på slitage eller försämring. *Slitna eller skadade gräsuppsamlingspåsar kan öka risken för personskador.*
g) Håll skydden på plats. Skydden måste vara funktionsdugliga och korrekt monterade. *Ett löst, skadat eller felaktigt monterat skydd kan leda till personskador.*
h) Håll alla kylluftsintag fria från skräp. *De igensatta luftintagen och skräp kan orsaka överhettning eller brandfara.*
I) Använd alltid halkfria och skyddande skor när du använder gräsklipparen. Använd inte gräsklipparen barfota eller i öppna sandaler. *Detta minskar risken för fotskador från kontakt med den rörliga kniven.*
j) Bär alltid långa byxor när du använder gräsklipparen. *Exponerad hud ökar sannolikheten för skador från föremå som slungas ut.*
k) Använd inte gräsklipparen på vått gräs. Gå, spring aldrig. *Detta minskar risken för halka och fall, vilket kan orsaka personskador.*
l) Använd inte gräsklipparen i branta sluttningar. *Detta minskar risken för att förlora kontrollen, halka och fall, vilket kan leda till personskador.*
m) När du arbetar i sluttningar ska du alltid vara uppmärksam på hur du går, alltid arbeta tvärgående i sluttningen, aldrig uppför eller nedför, och vara extremt försiktig när du byter riktning. *Detta minskar risken för att förlora kontrollen, halka och fall, vilket kan leda till personskador.*
n) Var mycket försiktig när du backar upp eller drar gräsklipparen mot dig. Var alltid medveten om din omgivning. *Detta minskar risken för att snubbla under drift.*
q) Rör inte vid knivar och andra farliga rörliga delar medan de fortfarande rör sig. *Detta minskar risken för skador från rörliga delar.*
r) När du tar bort material som fastnat eller rengör gräsklipparen ska du se till att alla strömbrytare är avstängda och att batteriet är frånkopplat. *Oväntad användning av gräsklipparen kan orsaka allvarliga personskador.*

.

2.3 UNDERHÅLL OCH FÖRVARING

⚠ Koppla ur maskinen från elnätet och och läs instruktionerna innan någon som helst rengöring eller underhåll påbörjas. Bär passande kläder och arbetshandskar i alla situationer där händerna kan utsättas för risk.

⚠ Använd aldrig maskinen med utslitna eller skadade delar. Trasiga eller slitna delar måste bytas ut och får aldrig repareras. Använd endast originalreservdelar: en användning av icke originalreservdelar och/eller felmonterade delar ställer säkerheten på spel vilket kan leda till olyckor eller kroppsskador. Tillverkaren avsäger sig all förpliktelse och ansvar i dessa fall.

VIKTIGT *TAllt justeringsarbete och underhållsarbete som inte beskrivs i den här bruksanvisningen skall utföras hos din återförsäljare eller en specialiserad serviceverkstad som har tillräckligt med kännedom och nödvändiga verktyg för att utföra ett korrekt arbete genom att bibehålla maskinens ursprungliga säkerhet. Åtgärder som utförs hos olämpliga strukturer eller av personer som inte är kvalificerade, medför att alla former av tillverkarens garanti, plikter eller ansvar förfaller.*

1. Efter all användning så koppla bort maskinen från elnätet och kontrollera eventuella skador.
2. Se till att muttrar och skruvar är åtdragna för att alltid ha en maskin under säkra funktionsförhållanden. Ett regelmässigt underhåll är väsentligt för säkerheten och för att upprätthålla prestationsnivån.
3. Kontrollera regelbundet att skruvarna för klippaggregatets knivar har dragits åt ordentligt.
4. Använd arbetshandskar när kniven hanteras, när den tas bort och när den monteras.
5. Se till att skärenheten är i balans när den ska slipas. Alla åtgärder gällande skärenheten (nedmontering, slipning, återmontering och/eller byte) är tunga arbeten som kräver en specifik kompetens och användning av lämpliga utrustningar. Av säkerhetsskäl krävs det därför att de alltid utförs på en serviceverkstad.
6. Under inställningar av maskinen, var mycket uppmärksam för att undvika att fingrarna fångas in

mellan klippaggregatet i rörelse och maskinens fasta delar.

7. Vidrör inte skärenheten förrän maskinen kopplats från eluttaget och skärenheten står helt still. Under åtgärderna på skärenheten, var försiktig eftersom den kan röra sig, även om maskinen inte är kopplad till nätet.
8. Kontrollera ofta tömningsskyddet på sidan eller det bakre tömningsskyddet och uppsamlingspåsen för att kontrollera dess slitage eller förstörelse. Byt ut om skadade.
9. Byt ut klisterdekalerna med instruktioner och varningsmeddelanden, om de är slitna.
10. Ställ undan maskinen på en plats där den inte är åtkomlig för barn.
11. Låt motorn kallna innan maskinen ställs inomhus.
12. För att minska brandrisken, ta bort rester av gräs, blad eller överskottsfett från maskinen och speciellt motorn. Töm alltid uppsamlingspåsen och lämna inte behållarna med klippt gräs inne i en lokal.

2.4 BATTERI / BATTERILADDARE

⚠ VARNING

De följande säkerhetsnormerna omfattar säkerhetsföreskrifter i batteriladdarens bruksanvisning.

- För att ladda batterier, använd endast batteriladdare som rekommenderas av tillverkaren. En olämplig batteriladdare kan orsaka en elektrisk stöt, överhettning eller läcka av korrosiv vätska från batteriet.
- Använd endast de specifika batterierna som förutses för ditt verktyg. En användning av andra batterier kan orsaka skador och brandrisk.
- Håll batteriet som inte används på avstånd från gem, mynt, nycklar, spikar, skruvar eller andra små metalldelar som kan orsaka en kortslutning på kontakterna. En kortslutning mellan batterikontakterna kan medföra förbränning eller brand.
- Använd inte batteriladdaren på platser där det finns ångor, antändbara ämnen eller lättantändliga ytor som papper, tyg, osv. Under laddningen värms batteriladdaren och kan orsaka brand.
- Under transporten av ackumulatorer, se till att kontakterna inte kopplas mellan varandra och använd inte metallbehållare för transport.

2.5 MILJÖSKYDD

Miljöskyddet ska vara en betydande aspekt och prioritet vid användningen av maskinen, till fördel för den civila samlevnaden och miljön i vilken vi lever.

- Undvik att störa grannskapet. Använd maskinen endast under rimliga tider (inte tidigt på morgonen eller sent på kvällen när det kan störa personer).
- Under arbetet kommer en viss kvantitet olja att hamna i miljön som är nödvändig för smörjning av kedjan, använd därför endast biologiskt nedbrytbar olja. Användning av mineralolja eller motorolja orsakar skador på miljön.
- Följ noggrant lokala bestämmelser för bortskaffande av emballage, trasiga delar och andra enheter som kan medföra kraftiga miljöeffekter. Dessa avfall får inte kastas i soporna utan ska separeras och överlämnas till insamlingscentraler som återvinner materialen.
- Följ noggrant lokala bestämmelser för bortskaffande av material som finns kvar.
- När maskinen tas ur drift, lämna inte maskinen i miljön, utan kontakta en insamlingscentral enligt gällande lokala förordningar.

Släng inte elektriska apparater i hushållsavfallet. Enligt det Europeiska direktivet 2012/19/EU gällande bortskaffande av elektrisk och elektronisk utrustning och dess genomförande i enlighet med nationella normer, urladdade elektriska apparater skall samlas upp separat för att slutligen kunna återanvändas på ett eko-kompatibelt sätt. Om elektrisk utrustning slängs på soptippen eller på marken kan de giftiga ämnena nå vattennivån och på så vis komma i kontakt med näringskedjan och skada din hälsa och välmående. För mer information gällande bortskaffande av produkten, kontakta kompetent myndighet gällande hushållsavfall eller er återförsäljare.

Vid slutet av batteriernas livslängd, skaffa bort dem på ett miljövänligt sätt. Batterier innehåller material som kan vara farligt för dig och för miljön. Det ska tas bort och deponeras separat på en anläggning som kan hantera litiumjonbatterier.

En separat insamling av begagnade produkter och emballage tillåter en återvinning av materialen och en återanvändning. Återanvändningen av återvinningsmaterial förebygger en miljöförorening och minskar råvarubehovet.

3. LÄRA KÄNNA MASKINEN

3.1 BESKRIVNING AV MASKINEN OCH AVSETT BRUK

Den här maskinen är en förarledd gräsklippare.
Maskinen består huvudsakligen av en motor som aktiverar en skärenheten som sitter i en kåpa med hjul och ett handtag.
Användaren ska alltid stå bakom handtaget för att köra maskinen och aktivera huvudreglagen och därmed på ett säkert avstånd från den roterande skärenheten.
När användaren lämnar maskinen stannar motorn och den roterande enheten upp inom några sekunder.

3.1.1 Förutsedd användning

Denna maskin är konstruerad och byggd för klippning av gräs i trädgårdar och gräsområden, utfört av en användare till fots.
I allmänhet kan den här maskinen:

1. Klippa gräs och samla upp det i en uppsamlingspåse.

3.1.2 Felaktig användning

Vilken som helst annan användning än den som anges ovan anses som farlig och orsakar kroppsskador och/eller materialskador.
Följande anses som felaktig användning (som exempel, men inte uteslutande):

- Transport av andra personer, barn eller djur på maskinen vilket kan leda till allvarliga skador vid fall eller påverka en säker körning.
- Transportera sig själv på maskinen.
- Använda maskinen för att släpa eller skjuta laster.

– Sätta på skärenheten i områden utan gräs.
– Använda maskinen för att samla in löv eller skräp.
– Använda maskinen för att klippa buskar eller annan vegetation än gräs.
– Maskinen används av flera personer.

VIKTIGT *En felaktig användning av maskinen medför att garantin upphör. I detta fall avsäger sig tillverkaren allt ansvar och användaren ska stå för utgifter som beror på egendomsskador eller kroppsskador (användaren eller andra personer).*

3.1.3 Typ av användare

Den här maskinen är avsedd för användning av konsumenter, det vill säga för icke yrkesmässigt bruk.
Maskinen är avsedd för "fritidsbruk".

VIKTIGT *Maskinen ska användas av en enda användare.*

3.2 HUVUDKOMPONENTER (Fig. 1)

A. **Chassi:** Det är kåpan som täcker den roterande skärenheten.

B. **Motor:** gör så att skärsystemet rör sig.

C. **Skärenhet:** Denna del är avsedd att klippa gräset.

D. **Bakre tömningsskydd:** Det är en skyddsanordning och förhindrar att skärenheten slungar iväg föremål, som eventuellt samlats upp, långt från maskinen.

E. **Uppsamlingspåse:** Utöver att samla upp gräset som klippts utgör den en säkerhetsfunktion genom att förhindra att eventuella föremål som samlas upp av skärenheten slungas iväg långt från maskinen.

F. **Handtag:** Detta är användarens plats. Längden gör att användaren alltid håller sig på ett säkert avstånd från den roterande skärenheten under arbetet.

G. **Brytare:** startar/stänger av motorn och kopplar samtidigt in/ur skärenheten.

H. **Lucka till batterifack**

I. **Säkerhetsnyckel (frånkopplingsenhet):** Nyckeln för aktivering / inaktivering av maskinens elkrets.

J. **Batteri** *(om det inte medföljer maskinen, se kap. 13 "tillbehör på begäran"):* ger energi för att starta motorn. Dess egenskaper och användningsområden beskrivs i en specifik bruksanvisning.

K. **Batteriladdare** *(om det inte medföljer maskinen, se kap. 13 "tillbehör på begäran"):* enhet som används för att ladda batteriet.

3.3 IDENTIFIERINGSSKYLT (Fig. 1)

1. Ljudeffektsnivå.
2. EG-certifiering av överensstämmelse.
3. Tillverkningsår.
4. Typ av maskin.
5. Serienummer.
6. Tillverkarens namn och adress.
7. Artikelnummer.
8. Motorns maximala funktionshastighet.
9. Vikt i kg.
10. Strömförsörjningsut spänning.
11. Elektrisk skyddsklass.
12. Nominell effekt.

VIKTIGT *Använd identifieringsuppgifterna på produktens identifieringsskylt varje gång som du kontaktar en serviceverkstad.*

VIKTIGT *Ett exempel på en försäkran om överensstämmelse finns på de sista sidorna i handboken.*

3.4 SÄKERHETSMÄRKNING (Fig. 2).

Olika symboler visas på maskinen.
Symbolernas betydelse:

Varning. Läs instruktionerna innan maskinens används.

Fara! Risk för utslungande föremål. Håll personer utanför arbetsområdet under användningen.

Var försiktigt med den vassa skärenheten. För aldrig in händer eller fötter i utrymmet där skärenheten sitter. Skärenheten fortsätter att rotera även efter att motorn stängts av. Ta bort batteriet innan du utför några kontroller, rengöringar eller underhåll/inställningar på maskinen.

Bara för elektriska gräsklippare med matning från elnät.

Bara för elektriska gräsklippare med matning från elnät.

VIKTIGT *Förstörda eller oläsliga etiketter måste bytas. Beställ nya etiketter hos din auktoriserade serviceverkstad.*

4. MONTERING

⚠ ***Säkerhetsföreskrifter som ska följas beskrivs i kap. 2. Respektera noggrant de här anvisningarna för att inte riskera allvarliga risker eller faror.***

Av lagrings- och transportskäl har inte vissa apparatkomponenter fabriksmonterats. Avlägsna emballaget och montera komponenterna enligt de följande instruktionerna.

⚠ ***Uppackningen och slutförandet av monteringen ska utföras på en plan och stabil yta, med utrymme som är tillräckligt för att flytta maskinen och emballagen med hjälp av lämpliga utrustningar. Använd inte maskinen innan du avslutat anvisningarna i avsnittet "MONTERING".***

⚠ ***Innan monteringen, kontrollera att säkerhetsnyckeln inte sitter i sitt uttag.***

4.1 UPPACKNING (Fig.3)

4.2 MONTERING AV PÅSEN (Fig.4 ÷ 6)

4.3 MONTERING AV HANDTAGET (Fig.7÷15)

5. STYRREGLAGE

5.1 SÄKERHETSNYCKEL (FRÅNKOPPLINGSENHET)

Nyckeln (Fig.16.A), som sitter inuti batterifacket, aktiverar och avaktiverar maskinens elkrets.
Ta bort nyckeln och inaktivera elkretsen helt och hållet för att förhindra en okontrollerad användning av maskinen.

VIKTIGT *Ta bort säkerhetsnyckeln varje gång som du lämnar maskinen eller inte använder den.*

5.2 BRYTARE

Brytarreglaget (Fig.17.A, Fig.17.A.1) startar/stoppar motorn och samtidigt kopplar in/ut skärsystemet.
Lägena som anges motsvarar:

I **Start**. För att starta, tryck på säkerhetsknappen (fig. 17.A.1), dra i spaken (fig. 17.A).

Inkoppling av skärenheten. Samtidigt som motorn startar kopplas skärenheten in.

Stopp. Motorn stannar automatiskt när spaken släpps (Fig.17.A).

6. ANVÄNDNING AV MASKINEN

⚠ ***Säkerhetsföreskrifter som ska följas beskrivs i kap. 2. Respektera noggrant de här anvisningarna för att inte riskera allvarliga risker eller faror.***

6.1 FÖRBEREDELSER

Försäkra dig om att säkerhetsnyckeln inte sitter i dess säte.

ställ maskinen horisontellt och stabilt på marken;

⚠ ***Utför arbetet med stillastående skärenhet.***

6.1.1 Kontrollera och ladda batteriet (Fig.18)

6.1.2 Förberedelse inför klippning och uppsamling av gräs i uppsamlingspåsen (Fig.19)

6.1.3 Justering av klipphöjd (Fig.20÷21)

6.1.4 Justering av höjd/lutning på handtaget (Fig.15)

6.2 SÄKERHETSKONTROLLER

⚠ ***Utför alltid säkerhetskontroller innan användning.***

6.2.1 Kontroll av den allmänna säkerheten

Föremål	Resultat
Handtag	Rena, torra.
Handtag	Korrekt fastsatt till maskinen.
Skärenhet	Ren, ej skadad eller sliten, hel, väl vässad.
Bakre tömningsskydd, uppsamlingspåse	Hela. Inga skador. Monterade riktigt. Byt ut om skadade.
Brytare	Spaken ska ha en fri rörelse utan att vara trög och när man släpper dem så ska den automatiskt och snabbt gå tillbaka till neutral position.
Batteri	Ingen skada på höljet, inga läckage.
Skruvar/muttrar på maskinen och på skärenheten	Väl åtdragna (inte lösa). Ej skadade eller slitna.
Genomströmning av kylluft	Inte tilltäppta
Maskin	Inget tecken på skada eller slitage. Ingen onormal vibration. Inget onormalt ljud.

Åtgärd	Resultat
1. Starta maskinen (avs. 6.3).	**1.** Skärenheten ska sättas i rörelse.
2. Släpp strömbrytarreglaget (Fig. 26).	**2.** Säkerhetsspaken ska ha en fri rörelse utan att vara trög och när man släpper dem så ska den automatiskt och snabbt gå tillbaka till neutral position, som stoppa skärsystemet.

⚠ ***Om vilket som helst resultat skiljer sig från de som anges i tabeller kan maskinen inte användas! Kontakta en serviceverkstad för att kontrollera fallet och för en eventuell reparation.***

6.3 START (Fig.22÷25)

ANMÄRKNING *Starta maskinen på plan yta utan hinder och högt gräs.*

⚠ ***Samtidigt som motorn startar kopplas skärenheten in.***

6.4 ARBETE (Fig.26)

VIKTIGT *Om motorn stannar upp på grund av överhettning under arbetet, måste du vänta i ungefär 5 minuter innan den kan startas om.*

6.4.1 Klippa gräset (Fig.27)

ANMÄRKNING *Justera matningshastigheten och klipphöjden efter gräsförhållandena (gräsets höjd, densitet och fuktighet) och till mängden gräs som har tagits bort.*

6.4.2 Tömning av uppsamligspåsen (Fig.28÷,29)

6.5 STOPP (Fig.28)

⚠ ***Skärststemet fortsätter att rotera under några sekunder efter att den kopplats ur eller efter att motorn stängts av.***

VIKTIGT *Stoppa alltid maskinen.*

- *Vid förflyttning mellan arbetsplatser.*
- *När du kör på mark utan gräs.*
- *Varje gång som de måste undvika ett hinder.*
- *Innan klipphöjden ställs in.*
- *Varje gång man avlägsnar eller sätter in uppsamlingspåsen.*

6.6 EFTER ANVÄNDNING

1. Öppna luckan och ta bort säkerhetsnyckeln.
2. Avlägsna batteriet från facket och ladda det (avs. 7.2.3).
3. Låt motorn kallna innan maskinen ställs inomhus.
4. Utför rengöring (avs. 7.3).
5. Kontrollera att det inte finns lösa eller skadade delar. Byt skadade komponenter om det behövs och dra eventuellt åt lösa skruvar och bultar eller kontakta en auktoriserad serviceverkstad.
6. Kontroll av eventuella skador som finns på maskinen. Kontakta en auktoriserad serviceverkstad vid behov.

VIKTIGT *Ta bort säkerhetsnyckeln varje gång som du lämnar maskinen eller inte använder den.*

7. UNDERHÅLL

⚠ ***Säkerhetsföreskrifter som ska följas beskrivs i kap. 2. Respektera noggrant de här anvisningarna för att inte riskera allvarliga risker eller faror.***

⚠ ***Innan du utför någon som helst kontroll, rengöring eller underhåll/reglering av apparaten:***

- ***Stanna maskinen.***
- ***Ta ut säkerhetsnyckeln (lämna aldrig nyckeln insatt eller inom räckhåll för barn eller olämpliga personer).***
- ***Avlägsna batteriet.***
- ***Se till att alla delar i rörelse har stannat upp helt.***
- ***Låt motorn kallna innan maskinen ställs inomhus.***
- ***Använd lämpliga kläder och arbetshandskar i alla risksituationer för händerna.***
- ***Läs igenom instruktionerna.***

7.1 BATTERI

7.1.1 Batteriliv

Batterilivet (och därmed gräsområdet som kan klippas innan laddningen) beror huvudsakligen på:

a. Miljöfaktorer som skapar ett högre energibehov:

– Klippning av tjockt, högt, fuktigt gräs.

b. Maskinens klippbredd: ju större bredd desto högre energibehov.

c. Användarens beteende, som ska undvika:

– Att ofta slå på och stänga av maskinen under arbetet.
– En för låg klipphöjd i förhållande till gräsets tillstånd.
– En för hög körhastighet för mängden gräs som ska klippas.

ANMÄRKNING *Under arbetet skyddas batteriet mot en total urladdning genom en skyddsanordning som släcker maskinen och blockerar funktionen.*

För att förbättra batterilivet rekommenderas det att:
– Klippa gräset när gräsmattan är torr.
– Klippa gräset ofta så att det inte blir för högt.
– Ställ in en högre klipphöjd när gräset är mycket högt och utför sedan en klippning till med lägre höjd.

Om du vill använda maskinen för arbeten som varar längre än den tid som standardbatteriet kan garantera är det möjligt att:
– Köpa ett andra standardbatteri för att omedelbart ersätta ett urladdat batteri, utan att arbetet behövs avbrytas.
– Köpa ett batteri med högre batteriliv i förhållande till standardbatteriet (avs. 13.2).

7.1.2 Ta bort och ladda batteriet (Fig.30÷32)

ANMÄRKNING *Batteriet har ett skydd som förhindrar laddning om omgivningstemperaturen inte är mellan 0 och +40 °C.*

ANMÄRKNING *Batteriet kan laddas när som helst, även delvis, utan risken att det skadas.*

7.2 RENGÖRING

Efter varje användning, gör rent enligt de följande instruktionerna.

7.2.1 Rengöring av maskinen

- Använd inte vattenstrålar och undvik att blöta ner motorn och de elektriska komponenterna.
- Använd inte frätande vätska för att rengöra chassit.
- För att minska brandrisken, ta bort rester av gräs, blad eller överskottsfett från maskinen och speciellt motorn.

7.2.2 Rengöring av skärenhetsgruppen

VIKTIGT *Luta maskinen åt sidan och se till att maskinen är stabil innan du utför något ingripande.*

Ta bort gräsresterna och lera som samlats inuti chassit för att undvika att de kan försvåra nästa start då de torkat.

7.2.3 Rengöring av kylluftens insugsgaller

För att undvika överhettning och skada på motorn eller batteriet, se till att kylsystemets luftintag är rent och fritt från skräp.

Gör följande:
1. Luta maskinen åt sidan och försäkra dig om att den står stabilt.
2. Blås med tryckluft genom kylluftens insugsgaller (fig 34).

7.2.4 Rengöring av påsen

1. Töm uppsamlingspåsen.
2. Skaka den för att avlägsna gräs- och jordrester.
3. Tvätta den, skölj den och lägg undan den så att den torkar snabbt.

7.3 SKÄRENHET

En dåligt slipad skärenhet sliter upp gräset och gör att det gulnar.

⚠ ***Vidrör inte skärenheten förrän nyckeln avlägsnats och skärenheten står helt still. Se till att skärsystemet kan röra sig, även om nyckeln har tagits bort.***

⚠ ***Alla åtgärder gällande skärenheterna (nedmontering, slipning, justering, reparation, återmontering och/eller byte) är tunga arbeten som kräver en specifik kompetens och användning av lämpliga utrustningar. Av säkerhetsskäl krävs det därför att de alltid utförs på en serviceverkstad.***

⚠ ***Byt alltid de skadade, deformerade eller slitna skärenheter tillsammans med skruvarna, för att bibehålla balansen.***

VIKTIGT *Använd alltid originella skärenheter med koden som anges i tabellen "Tekniska specifikationer".*

Med tanke på produktens utveckling, kan den ovannämnda skärenheter i tabellen "Tekniska specifikationer" kan ersättas med andra, med liknande egenskaper ifråga om utbytbarhet och funktionssäkerhet.

8. FÖRVARING

8.1 FÖRVARING AV MASKINEN

⚠ ***Lägg tillbaka maskinen i horisontellt läge endast och väl lutad mot marken. Ställ inte tillbaka maskinen i vertikalt läge.***

När maskinen ska ställas undan:

1. Låt motorn svalna
2. Ta bort säkerhetsnyckeln.
3. Avlägsna batteriet från facket och ladda det (avs. 7.2.2).
4. Gör rent (avs. 7.3).
5. Ställ undan maskinen:
   - i en torr miljö
   - skyddad mot väder och vind
   - Möjligen täckt med en presennin;
   - på en plats utom räckhåll för barn
   - Se till att nycklar eller verktyg som använts för underhållsarbetet har tagits bort..

8.2 FÖRVARING AV BATTERIET

Om batteriet inte laddas under en lång tid är det nödvändigt att alltid hålla det i skuggan, på ett svalt ställe och i fuktfria miljöer med en omgivningstemperatur mellan 0~45° C.

VIKTIGT *Vid ett längre stillastående ska batteriet laddas varannan månad för att förlänga livslängden.*

9. HANTERING OCH TRANSPORT

Varje gång som maskinen behövs förflyttas, lyftas, transporteras eller lutas ska du:
- stanna maskinen (avs. 6.5);
- ta bort säkerhetsnyckeln;
- se till att alla delar i rörelse har stannat upp helt;
- bära kraftiga arbetshandskar;
- ta tag i maskinenens kanter som ger ett säkert grepp med tanke på vikten och dess fördelning;
- få hjälp av andra personer med tanke på maskinens vikt och transportmedlets egenskaper eller platsen på vilken gräsklipparen ska placeras eller hämtas;
- se till att maskinens rörelse inte leder till skador eller sår.

När maskinen transporteras med ett fordon eller släp ska du:
1. använda ramper med lämplig bärförmåga, bredd och längd,
2. sänk skärenhetsgruppen,
3. placera den så att den inte kan skada någon;
4. lås fast den ordentligt till transportmedlet med hjälp av vajrar eller kedjor för att undvika att den kan välta.

10. SERVICE OCH REPARATIONER

Den här handboken ger alla anvisningar som behövs för att använda maskinen och för ett korrekt löpande underhåll som kan utföras av användaren. Alla justeringsingrepp och underhåll som inte beskrivs i denna handbok måste utföras av din Återförsäljare eller en specialiserat serviceverkstad. Ingrepp som utförs av olämpliga strukturer eller av ej kvalificerade personer medför att all slags garanti, tillverkarens förpliktelse eller ansvar upphör att gälla.
- Icke-originalreservdelar och tillbehör godkänns inte. Tillverkaren har inte någon som helst ansvar eller förpliktelse vid en användning av icke-originalreservdelar och tillbehör vilket påverkar maskinens säkerhet.
- Originalreservdelar tillhandahålls av auktoriserade serviceverkstäder och återförsäljare.

11. GARANTINS TÄCKNING

Garantivillkoren är endast för konsumenter, dvs inte professionella operatörer.
Garantin täcker alla brister i material och utförande, som fastställts under garantiperioden av din återförsäljare eller ett specialistcenter.
Garantins omfattning är begränsad till reparation eller ersättning av komponenten som anses vara felaktig.
Det rekommenderas att överlämna maskinen en gång om året till en auktoriserad serviceverkstad för underhåll, assistans och kontroll av säkerhetsanordningarna.
Garantins omfattning gäller om ett regelbundet underhåll har utförts på maskinen.
Garantin täcker inte skador som beror på följande:

- Försummelse av att läsa bifogad bruksanvisning (instruktionsbok).
- Professionell användning.
- Slarv, försummelse.
- Extern orsak (blixtnedslag, stötar, närvaro av främmande kroppar inuti maskinen) eller olycka.
- Felaktig eller otillåten användning eller montering av tillverkaren.
- Dåligt underhåll.
- Ändring av maskinen.
- Användning av icke-originalreservdelar (anpassningsbara delar).
- Användning av tillbehör som inte levereras av eller inte är godkända av tillverkaren.

Garantin täcker inte heller:

- Åtgärderna för löpande/särskilt underhåll (beskrivs i instruktionsboken).
- Normalt slitage på förbrukningsmaterial som skärenheter, hjul, säkerhetsbultar och kablage.
- Normalt slitage.
- Estetisk försämring av maskinen på grund av användningen.
- Skärenheternas hållare.
- Eventuella extra kostnader i samband med aktivering av garantin, som till exempel tillhandahållandet hos användaren, transport av maskinen till återförsäljaren, uthyrning av utrustning för utbyte eller anlitandet av ett externt företag för alla underhållsarbeten.

Användaren skyddas av nationell lagstiftning. Användarens rättigheter enligt nationell lagstiftning begränsas inte på något sätt av denna garanti.

12. FELSÖKNING

Om felen kvarstår efter åtgärd enligt beskrivningarna, kontakta din återförsäljare.

FEL	MÖJLIG ORSAK	ÅTGÄRD
1. Motorn startar inte när brytaren aktiveras.	Säkerhetsnyckel saknas eller sitter inte i riktigt.	Sätt in nyckeln (Fig. 16.A).
	Batteriet saknas eller sitter fel.	Öppna luckan och se till att batteriet sitter riktigt i facket (Fig. 23)
	Urladdat batteri.	Kontrollera laddningen och ladda batteriet (avs. 7.1.2).
	Motorn startar inte direkt.	Håll brytaren intryckt i 2-3 sekunder (Fig. 25).
	Värmeskyddet har utlösts p.g.a. överhettning av motorn.	Vänta minst 5 minuter och starta sedan om maskinen.
2. Motorn är igång med skärsystemet roterar inte	Fäst skärenheten som sitter löst.	Stanna motorn omedelbart och ta bort säkerhetsnyckeln. Kontakta ett servicecenter för kontroll, byten eller reparationer (avs. 7.3).
3. Motorn stannar under arbete.	Batteriet sitter fel.	Öppna luckan och se till att batteriet sitter riktigt i facket (Fig. 23).
	Urladdat batteri.	Kontrollera laddningen och ladda batteriet (avs. 7.1.2).
	Tilltäppningar som förhindrar rotationen på skärenheten.	Ta ut säkerhetsnyckeln, ta på dig arbetshandskar och ta bort gräs och skräp som finns i maskinens nedre del och/eller i tömningskanalen.
	Värmeskyddet har utlösts p.g.a. överhettning av motorn.	Rengör kylluftens insugsgaller (avs. 7.2.3). Vänta minst 5 minuter och starta sedan om maskinen.

3. Motorn stannar under arbete.	Värmeskyddet har för en för hög strömförbrukning som beror på: • Avlägsna för högt gräs. • Tilltäppningar som förhindrar rotationen på skärenheten. • Alltför mycket ansamlade gräsrester inuti chassit och i tömningskanalen.	• Ställ in en högre klipphöjd när gräset är mycket högt och utför sedan en klippning till med lägre höjd • Ta bort tilltäppningar (avs. 7.2.2). • Rengör maskinen (avs. 7.2.1, 7.2.2, 7.2.3) Vänta minst 5 minuter och starta sedan om maskinen.
4. Det klippta gräset samlas inte längre upp i uppsamlingspåsen.	Skärenheten har träffat ett främmande föremål och fått en stöt.	Stanna motorn omedelbart och ta bort säkerhetsnyckeln. Kontrollera på skada och kontakta ett servicecenter för att eventuellt byta ut skärenheten (avs. 7.3).
	Chassiet är smutsigt på insidan.	Rengör chassiet på insidan för att underlätta gräsets väg mot uppsamlingspåsen (avs. 7.2.2).
5. Gräset är svårt att klippa.	Skärenheten är inte i gott skick.	Kontakta ett servicecenter för att slipa eller byta skärenheten.
6. Överdrivna buller och/ eller vibrationer ska-pas under arbetet.	Fäst skärenheten som sitter löst eller så kan skärenheten vara skadad.	Stanna motorn omedelbart och ta bort säkerhetsnyckeln. Kontakta ett servicecenter för kontroll, byten eller reparationer (avs. 7.3).
7. Lågt batteriliv.	Tunga arbetsvillkor med högre strömförbrukning.	Underlätta användningen (avs. 7.1.1).
	Batteriet räcker inte för arbetet som ska utföras.	Använd ett extrabatteri eller ett batteri med högre batteriliv (avs. 13.1).
8. Batteriladdaren lad-dar inte batteriet.	Batteriet är inte rätt anslutet i batteriladdaren.	Kontrollera att det sitter riktigt (avs. 7.1.2)
	Olämpliga miljövillkor.	Ladda i en omgivning med lämplig temperatur (se instruktionsboken för batteriet/batteriladdaren).
	Kontakterna är smutsiga.	Gör rent kontakterna.
	Batteriladdaren är inte spänningssatt.	Kontrollera att kontakten sitter i och att strömuttaget är spänningssatt.
	Skadad batteriladdare.	Byt mot en original reservdel.
		Om problemet fortsätter, se handboken till batteriet/batteriladdaren.

13. TILLBEHÖR PÅ BESTÄLLNING

13.1 BATTERIER

Det finns batterier med olika kapaciteter för att anpassas till specifika arbetskrav (Fig. 35). Listan över batterier för den här maskinen finns i tabellen i tabellen "Tekniska specifikationer".

13.2 BATTERILADDARE

Enheten som används för att ladda batteriet (Fig.36).

TR

UYARI!: MAKİNEYİ KULLANMADAN ÖNCE TALİMATLAR İÇEREN KILAVUZU DİKKATLE OKUYUN. Gelecekteki her türlü ihtiyaç için saklayın

İÇİNDEKİLER

1. GENEL BİLGİLER 1
   1.1 Kılavuzun nasıl okunacağı 1
   1.2 Başvurular 1
2. GÜVENLİK KURALLARI 1
   2.1 ELEKTRİKLİ ALETLER İÇİN GENEL GÜVENLİK UYARILARI 1
   2.2 ÇİM BİÇME MAKİNELERİ İÇİN GENEL GÜVENLİK UYARILARI 3
   2.3 BAKIM VE DEPOLAMA 3
   2.4 BATARYA / batarya şarj cihazı 4
   2.5 Çevrenin korunması 4
3. MAKINENIN ÖĞRENILMESI 4
   3.1 Makinenin açıklaması ve amaçlanan kullanım ... 4
   3.2 Ana bileşenler (Res. 1) 5
   3.3 Tanıtım etiketi (Res. 1) 5
   3.4 Güvenlik işaretleri (Res. 2) 5
4. MONTAJ 5
   4.1 Ambalajın açılması (Res.3) 6
   4.2 Çim toplama haznesinin montajı (Res.4 ÷ 6) 6
   4.3 Sap donanımı (Res.7÷15) 6
5. KONTROL KUMANDALARI 6
   5.1 Emniyet anahtarı (Devreden çıkarma cihazı) 6
   5.2 Anahtar kumandası 6
6. MAKINENIN KULLANILMASI 6
   6.1 Hazırlık işlemleri 6
   6.2 Güvenlik kontrolleri 6
   6.3 Başlatma (Res.22÷25) 7
   6.4 İşletim (Res.26) 7
   6.5 Durdurma (Res.28) 7
   6.6 Kullandıktan sonra 7
7. BAKIM 7
   7.1 Akü 7
   7.2 Temizlik 8
   7.3 Bıçak 8
8. DEPOYA KALDIRMA 8
   8.1 Makinenin depoya kaldırılması 8
   8.2 Akünün depoya kaldırılması 8
9. TAŞIMA VE NAKLİYE 8
10. SERVİS VE ONARIMLAR 9
11. GARANTI KAPSAMI 9
12. ARIZA TESPİTİ 9
13. TALEP ÜZERINE TEDARIK EDILEN MEKANIZMALAR 10
   13.1 Aküler 10
   13.2 Akü şarj cihazı 10

1. GENEL BİLGİLER

1.1 KILAVUZUN NASIL OKUNACAĞI

Güvenlik ve çalışmayla ilgili konular açısından kılavuz metninde son derece önemli bilgiler içeren bazı paragraflar aşağıda yer alan ölçütlere göre farklı şekilde belirtilmişlerdir:

NOT *veya* **ÖNEMLİ** *Makineye zarar vermemek veya hasar yaratmamak amacıyla daha önceden belirtilenleri, açıklamalar veya diğer bilgiler ile tamamlar.*

⚠ Simgesi bir tehlikeyi vurgular. Uyarılara uygun hareket edilmemesi, personelde veya üçüncü şahıslarda yaralanmalara ve/veya zararlara yol açabilir.

Gri noktalı kenarlıkla vurgulanan paragraflar, bu kılavuzda belirtilen tüm modellerde mevcut olmayan isteğe bağlı özellikleri gösterirler. İlgili özelliğin kendi modelinizde bulunup bulunmadığını kontrol edin.

Tüm "ön", "arka", "sağ" ve "sol" bilgilerinde operatörün çalışma pozisyonu referans alınmıştır.

1.2 BAŞVURULAR

1.2.1 Resimler

Bu kılavuzda yer alan resimler 1, 2, 3, vb. şeklinde numaralandırılmıştır.
Resimlerde gösterilen bileşenler A, B, C, vb. gibi harflerle işaretlenmiştir.
2. resimde C bileşenine atıfta bulunulduğunda şu yazım şekli kullanılır: "Bkz. Res. 2.C "veya basitçe" (Res. 2.C)".
Resimler gösterge niteliğindedir. Gerçek parçalar betimlenenlerden farklı olabilir.

1.2.2 Başlıklar

Bu kılavuz bölümlere ve paragraflara ayrılmıştır. "2.1 Eğitim" paragrafının başlığı, "2. Güvenlik kuralları" bölümünün alt başlığıdır. Başlıklara veya paragraflara yapılan başvurular Böl. veya Par. kısaltması ile ilgili rakam kullanılarak verilmiştir. Örnek: "Böl. 2" veya "Par. 2.1".

2. GÜVENLİK KURALLARI

2.1 ELEKTRİKLİ ALETLER İÇİN GENEL GÜVENLİK UYARILARI

⚠ DİKKAT Bütün güvenlik uyarılarını ve bütün talimatları okuyun. Uyarılara ve talimatlara uyulmaması; elektrik çarpmalarına, yangınlara ve/veya ciddi yaralanmalara neden olabilir.

Bütün uyarıları ve talimatları ileride danışmak için saklayın.

Uyarılardaki "elektrikli alet" terimi, elektrik şebekesinden (kabloyla) veya batarya ile beslenen (kablosuz) elektrikli aletle ilgilidir.

1) Çalışma alanının güvenliği

a) Çalışma sahasını temiz ve iyi aydınlatılmış halde tutun. *Karanlık ve düzensiz alanlar, kazaların gerçekleşmesini kolaylaştırır.*

b) Elektrikli aleti, patlama riskli ortamlarda, alev alabilir sıvılar, gaz ve toz mevcudiyetinde kullanmayın. *Elektrikli aletler, toz veya buharları tutuşturabilecek kıvılcımlar çıkarırlar.*

c) Bir elektrikli alet kullanılırken çocukları ve çevredekileri uzak tutun. *Dikkat dağılmaları kontrol kaybına neden olabilir.*

2) Elektrik güvenliği

a) Elektrikli aletin fişi prize uygun olmalıdır. Fişi kesinlikle hiçbir şekilde değiştirmeyin. Toprak bağlantısıyla donatılmış elektrikli aletlerde adaptör prizler kullanmayın. *Tadilata uğramamış fişler ve bunlara uygun prizler elektrik çarpması riskini azaltır.*

b) Vücudunuzun; borular, radyatörler, ocaklar, buzdolapları gibi topraklanmış veya toprak bağlantısı olan bir iletkene bağlanmış yüzeyler ile temas etmesini önleyin. *Bedeniniz toprağa bağlandığında elektrik çarpması riski artar.*

c) Çim biçme makinesini ıslak veya yağışlı koşullarda kullanmayın. *Bu, elektrik çarpması riskini artırabilir.*

d) Kabloyu kötü kullanmayın. Kabloyu kesinlikle elektrikli aleti taşımak, çekmek veya bağlantısını ayırmak için kullanmayın. Kabloyu ısı kaynakları, yağ, sivri köşeler veya hareketli parçalardan uzak tutun. *Hasar görmüş veya dolaşmış kablolar elektrik çarpması riskini arttırır.*

e) Elektrikli alet açık alanda kullanılacağı zaman açık alana uygun bir uzatma kullanın. *Dış mekana uygun uzatma kablosu kullanmak elektrik çarpması riskini azaltır.*

f) Elektrikli aletin nemli ortamda kullanılması zorunluysa , kaçak akım cihazıyla (RCD) korunan bir güç kaynağı kullanın. *Bir RCD (Kaçak Akım Cihazı) kullanmak elektrik çarpması riskini azaltır.*

3) Kişisel güvenlik

a) Elektrikli bir aleti kullanırken dikkatli olun, yapmakta olduğunuz işi kontrol edin ve sağduyulu davranın. Yorgun olduğunuzda veya uyuşturucu, alkol veya ilaç etkisi altında bulunduğunuzda elektrikli aleti kullanmayın. *Bir elektrikli alet kullanırken bir anlık dikkatsizlik, ciddi bireysel yaralanmalara neden olabilir.*

b) Koruyucu giysiler kullanın. Daima koruyucu gözlükler takın. *Toz önleme maskeleri, kaymayan ayakkabılar, koruyucu kasklar veya kulaklıklar gibi koruyucu bir donanımın kullanımı, bireysel yaralanmaları azaltır.*

c) Kazara çalıştırmaları önleyin. Bataryayı devreye sokmadan, elektrikli aleti kavramadan veya taşımadan önce cihazın kapalı olduğundan emin olun. *Bir elektrikli aletin, parmak, şalter üzerinde olarak taşınması, bataryanın, şalter "ON" pozisyonu üzerinde olarak monte edilmesi, kazaların meydana gelmesini kolaylaştırır.*

d) Elektrikli aleti çalıştırmadan önce her anahtarı veya ayarlama aletini çıkarın. *Döner bir parça ile temas halinde kalan bir anahtar veya bir alet, bireysel yaralanmalara neden olabilir.*

e) Dengenizi kaybetmeyin. Daima uygun destek ve dengeyi koruyun. *Bu, beklenmedik durumlarda elektrikli aletin daha iyi kontrol edilmesini sağlar.*

f) Uygun şekilde giyinin. Bol giysiler giymeyin veya takı takmayın. Saçları, giysileri ve eldivenleri hareket halindeki parçalardan uzak tutun. *Açık giysiler, takılar veya uzun saçlar hareket halindeki parçalara takılabilir.*

g) Toz toplamak veya dışarı atmak için sisteme bağlanacak cihazlar varsa, bunların uygun şekilde bağlandıklarından ve kullanıldıklarından emin olun. *Bu cihazların kullanılması tozla bağlantılı riskleri azaltabilir.*

h) Makineyi sık kullanmaktan doğan aşinalığın güvenlik ilkelerini yok saymanıza yol açacak kadar güvenli hissetmenize neden olmasını önleyin. *İhmalkar bir davranış saniyeden daha küçük sürelerde ağır yaralanmalara neden olabilir.*

4) Elektrikli aletin kullanımı ve korunması

a) Elektrikli aleti aşırı yüklemeyin. İşe uygun elektrikli aleti kullanın. *Uygun elektrikli alet, tasarlanmış olduğu hızda, çalışmayı daha iyi ve daha güvenli şekilde gerçekleştirecektir.*

b) Şalter, elektrikli aleti düzenli olarak çalıştıracak veya durduracak kapasitede olmadığında, elektrikli aleti kullanmayın. *Şalter tarafından işletilemeyen bir elektrikli alet tehlikelidir ve onarılmalıdır.*

c) Her ayarlamayı ve aksesuar değişimini gerçekleştirmeden önce veya elektrikli aleti kaldırmadan önce akümülatörü yuvasından çıkarın. *Bu önleyici güvenlik önlemleri, elektrikli aletin kazara çalıştırılma riskini azaltır.*

d) Kullanılmayan elektrikli aletleri çocukların ulaşamayacağı yerlerde muhafaza edin ve elektrikli alet ve bu talimatlar hakkında bilgisi bulunmayan kişilerin aleti kullanmalarına izin vermeyin. *Elektrikli aletler deneyimsiz kullanıcılar tarafından kullanıldıklarında tehlikelidir.*

e) Elektrikli aletlerin bakımına ihtimam gösterin. Hareketli parçaların hizalanmış ve harekette serbest olduklarını, parçalarda kırılma olmadığını veya elektrikli aletin işlemesini etkileyebilecek herhangi bir durumun bulunmadığını kontrol edin. Hasar halinde elektrikli alet kullanılmadan önce onarılmalıdır. *Birçok kaza yetersiz bakım yapılmasından kaynaklanır.*

f) Kesim organlarını bilenmiş ve temiz tutun. *İyi bilenmiş kesiciler ile kesim organlarının uygun bir bakımı, bunları takılmalara karşı daha fazla korur ve daha kolay kontrol edilebilir kılar.*

g) Elektrikli aleti ve ilgili aksesuarları verilen talimatlara göre, çalışma koşullarını ve yapılacak iş tipini dikkate alarak kullanın. *Elektrikli aletin öngörülenlerden farklı işlemlerde kullanılması tehlikeli durumların doğmasına yol açabilir.*

h) Kabzaları kuru, temiz, yağ ve gresten arındırılmış şekilde muhafaza edin. *Kabzalar kaygan olduklarında aletin öngörülemeyen durumlarda güvenli şekilde tutulmasına ve kontrol edilmesine izin vermezler.*

5) Bataryalı aletlerin kullanımı ve kullanımla ilgili tedbirler

a) Yalnızca üretici tarafından belirtilen şarj cihazıyla şarj edin. *Belirli bir batarya grubunun tipine uygun bir şarj cihazı, başka batarya gruplarıyla kullanılırsa, yangın riski doğmasına yol açabilir.*

b) Elektrikli aletleri yalnızca özellikle belirlenen batarya gruplarıyla kullanın. *Herhangi başka bir batarya grubunun kullanılması yaralanma veya yangın risklerine yol açabilir.*

c) Batarya grubu kullanılmadığında, iki terminal arasında kısa devreye neden olabilecek ataçlar, bozuk paralar, anahtarlar, çiviler, vidalar veya diğer küçük metal nesnelerden uzak tutulması gerekir. *Batarya terminalle-*

rinde kısa devre meydana gelmesi yanıklara veya yangınlara neden olabilir.

d) Kötü şartlara maruz kaldığında bataryadan dışarı sıvı sızabilir: her türlü temastan kaçının. Kazara temas ederseniz, derhal suyla durulayın. Bu sıvının gözlere girmesi halinde derhal tıbbi yardım alın. *Bataryadan dışarı sızan sıvı tahrişlere veya yanmalara neden olabilir.*

e) Hasar görmüş veya tadilata uğramış bir batarya grubu veya cihazı kullanmayın. *Hasar görmüş veya tadilata uğramış bataryalar sonucunda yangın, patlama veya yaralanma riski doğuracak şekilde öngörülemeyen davranışlar sergileyebilirler.*

f) Bir batarya grubunu ateşe veya yüksek sıcaklıklara maruz bırakmayın. *Ateşe veya 130 °C değerinin üzerindeki sıcaklıklara maruz kalması patlamalara yol açabilir. NOT. "130 °C" sıcaklık değeri yerine "265 °F" değeri kullanılabilir.*

g) Tüm şarj talimatlarını uygulayın ve bataryayı talimatlarda belirtilen sıcaklık aralığının dışında şart etmeyin. *Şarjın uygunsuz veya belirtilen aralık dışında yapılması bataryanın zarar görmesine ve yangın riskinin artmasına neden olabilir.*

6) Teknik servis

a) Elektrikli aleti, sadece orijinal yedek parçalar kullanarak, nitelikli personele onartın. *Bu, elektrikli aletin güvenliğinin korunmasını sağlar.*

b) Hasarlı bataryaları kesinlikle onarmayın. *Bataryaların bakımı yalnızca üretici veya yetkili servis sağlayıcıları tarafından yapılmalıdır.*

2.2 ÇİM BİÇME MAKİNELERİ İÇİN GENEL GÜVENLİK UYARILARI

a) Çim biçme makinesini elverişsiz hava koşullarında, özellikle yıldırım riski olduğunda kullanmayın. *Bu, yıldırım çarpması riskini azaltır.*

b) Çim biçme makinesinin kullanılacağı alanı her türlü vahşi hayvan açısından dikkatlice inceleyin. *Çim biçme makinesi çalışırken vahşi hayvanlara zarar verebilir.*

c) Çim biçme makinesinin kullanılacağı alanı dikkatlice inceleyin ve tüm taşları, çubukları, telleri, kemikleri ve diğer yabancı cisimleri çıkarın. *Fırlayan nesneler kişilerde yaralanmalara neden olabilir.*

d) Çim biçme makinesini kullanmadan önce bıçak ve bıçak ünitesinde aşınma veya hasar olup olmadığını daima gözle kontrol edin. *Aşınmış veya hasarlı parçalar yaralanma riskini artırır.*

f) Çim toplama sepetinde aşınma veya bozulma belirtileri olup olmadığını sık sık kontrol edin. *Yıpranmış veya hasarlı çim toplama sepeti, yaralanma riskini artırabilir.*

g) Korumaları yerli yerinde tutun. Korumalar işlevsel olmalı ve doğru şekilde takılmalıdır. *Gevşemiş, hasarlı veya arızalı bir koruma kişilerde yaralanmalara yol açabilir.*

h) Tüm soğutma havası girişlerini pislikten arındırın. *Tıkalı, önünde döküntü olan hava girişleri aşırı ısınmaya veya yangın tehlikesine neden olabilir.*

i) Çim biçme makinesini kullanırken daima kaymaz tabanlı, koruyucu ayakkabılar giyin. Çim biçme makinesini çıplak ayakla veya açık sandaletler giyerek çalıştırmayın. *Bu, hareketli bıçakla temas nedeniyle ayak yaralanması olasılığını azaltır.*

j) Çim biçme makinesini kullanırken daima uzun pantolon giyin. *Cildin açıkta kalması, fırlayan nesnelerden kaynaklanan yaralanma olasılığını artırır.*

k) Çim biçme makinesini ıslak çimde kullanmayın. Yürüyün, asla koşmayın. *Bu, kişilerde yaralanmalara yol açabilecek kayma ve düşme riskini azaltır.*

l) Çim biçme makinesini aşırı dik eğimlerde kullanmayın. *Bu, kişilerde yaralanmalara yol açabilecek kontrol kaybı, kayma ve düşme riskini azaltır.*

m) Eğimli arazilerde çalışırken her zaman adımınıza dikkat edin, her zaman eğimde enlemesine çalışın, asla yokuş yukarı veya yokuş aşağı çalışmayın, yön değiştirirken çok dikkatli olun. *Bu, kişilerde yaralanmalara yol açabilecek kontrol kaybı, kayma ve düşme riskini azaltır.*

n) Çim biçme makinesini geriye doğru götürürken veya kendinize doğru çekerken çok dikkatli olun. Çevrenizin her zaman farkında olun. *Bu, çalışma sırasında takılma riskini azaltır.*

q) Bıçaklara ve diğer tehlikeli hareketli aksama hala hareket halindeyken dokunmayın. *Bu, hareketli parçalardan kaynaklanan yaralanma riskini azaltır.*

r) Sıkışan malzemeyi çıkarırken veya çim biçme makinesini temizlerken, tüm güç düğmelerinin kapalı ve bataryanın ayrılmış olduğundan emin olun. *Çim biçme makinesinin aniden çalışması ciddi yaralanmalara neden olabilir.*

2.3 BAKIM VE DEPOLAMA

⚠ Makinenin besleme şebekesi ile bağlantısını kesin ve herhangi bir temizlik veya bakım müdahalesine başlamadan önce ilgili talimatları okuyun. Uygun giysiler ve eller için tüm risk durumlarında iş eldivenleri kullanın.

⚠ Makineyi asla parçaları aşınmış veya hasar görmüş haldeyken kullanmayın. Arızalı veya bozuk parçalar asla onarılmamalı, değiştirilmelidir. Sadece orijinal yedek parçalar kullanın: orijinal olmayan ve/veya doğru şekilde monte edilmemiş yedek parçaların kullanımı makinenin emniyetini riske atar; kazalara veya kişisel yaralanmalara neden olabilir ve üreticiyi her türlü sorumluluktan muaf kılar.

ÖNEMLİ *Bu kılavuzda belirtilmeyen tüm bakım ve ayarlama işlemleri, satıcınız veya makinenin orijinal güvenlik düzeyini koruyarak işin doğru gerçekleştirilmesi için gerekli bilgilere ve donanımlara sahip uzman bir merkez nezdinde gerçekleştirilmelidir. Uygun olmayan yerlerde veya nitelikli olmayan kişiler tarafından gerçekleştirilen işlemler, her türlü garantinin ve üreticinin her yükümlülüğünün ve sorumluluğunun geçersiz olmasına neden olur.*

1. Her kullanımdan sonra, makineyi besleme şebekesinden ayırın ve olası hasarları kontrol edin.
2. Makinenin her zaman güvenli çalışma şartlarında bulunduğundan emin olmak için, somunların ve vidaların sıkıştırılmış olması gerekir. Güvenlik ve verim düzeyini korumak için düzenli bir bakım temeldir.
3. Kesim düzeninin vidalarının doğru şekilde sıkıştırılmış olduklarını düzenli aralıklarla kontrol edin.
4. Kesim düzenini tutmak, sökmek veya yeniden monte etmek için iş eldivenleri kullanın.
5. Kesim düzenini biledikten sonra balansını kontrol edin. Kesim düzeni ile ilgili tüm işlemler (sökme, bileme, balans, tekrar monte etme ve/veya değiştirme) güvenlik nedeniyle özel aletlerin kullanımı ile birlikte, özel uzmanlık gerektiren önemli işlerdir, bu yüzden her zaman uzman bir servis nezdinde gerçekleştirilmeleri gerekir.

6. Makinenin ayar işlemleri esnasında, parmakların hareketli kesim düzeni ve makinenin sabit kısımları arasında sıkışıp kalmasını önlemeye dikkat edin.
7. Makinenin elektrik beslemesi kesilmeden ve kesim düzeni tamamen durmadan evvel kesim düzenine dokunmayın. Kesim düzeni üzerindeki müdahaleler esnasında, makinenin elektrik beslemesi kesilmiş olsa bile kesim düzeni hareket edebileceğinden ötürü dikkat edin.
8. Aşınma veya yıpranmalarını denetlemek için, yanal tahliye korumasını veya arka tahliye korumasını, toplama sepetini sık sık kontrol edin. Hasar görmüş iseler değiştirin.
9. Hasar görmüş iseler, talimatları ve uyarı mesajlarını içeren etiketleri değiştirin.
10. Makineyi çocukların erişemeyecekleri bir yere kaldırın.
11. Makineyi herhangi bir ortama yerleştirmeden önce, motoru soğumaya bırakın.
12. Yangın tehlikesini azaltmak için, makineyi ve özellikle motoru, çim, yaprak ve aşırı gres kalıntılarından arındırın. Toplama sepetini boşaltın ve kapları, içlerinde kesilmiş çim ile kapalı yerlerde bırakmayın.

2.4 BATARYA / BATARYA ŞARJ CIHAZI

⚠ DİKKAT

Aşağıda yer alan güvenlik kuralları, makineye bağlı batarya ile batarya şarj cihazının kendi kitapçığında belirtilen güvenlik talimatlarına ektir.

- Bataryayı şarj etmek için yalnızca üretici tarafından tavsiye edilen batarya şarj cihazını kullanın. Uygunsuz bir şarj cihazı elektrik çarpmasına, aşırı ısınmaya veya bataryadan korozif bir sıvı sızmasına sebep olabilir.
- Sadece aletiniz için öngörülen özel bataryaları kullanın. Başka bataryaların kullanımı yaralanmalara ve yangın riskine yol açabilir.
- Kullanılmayan bataryayı kontaklarda kısa devre yaratabileceğinden, ataşlar, demir paralar, anahtarlar, çivi, vida veya diğer küçük metal eşyalardan uzak tutun. Batarya kontakları arasında bir kısa devre parlamaya veya yangınlara neden olabilir.
- Batarya şarj cihazını buharların, tutuşabilir maddelerin bulunduğu ortamlarda veya kağıt, kumaş, vs. gibi kolaylıkla tutuşabilir yüzeyler üzerinde kullanmayın. Şarj esnasında, şarj cihazı ısınır ve yangına sebep olabilir.
- Akümülatörlerin taşınması esnasında kontakların birbirlerine bağlanmadığına dikkat edin ve taşıma için metal kaplar kullanmayın.

2.5 ÇEVRENİN KORUNMASI

Medeni bir ortak yaşam ve yaşadığımız çevreye saygı ilkeleri çerçevesinde, makinenin kullanımında çevre koruması önemli rol oynamalı ve öncelik taşımalıdır.

- Komşularınız için bir rahatsızlık kaynağı olmaktan kaçının. Makineyi yalnızca makul saatlerde kullanın (kişilerin rahatsız olabileceği sabah erken veya akşam geç saatlerde kullanmayın).
- Çalışma esnasında, zincirin yağlanması için gerekli, belli bir miktar yağ çevreye atılır; bu nedenle sadece bu kullanım için özel, biyolojik olarak çözülebilir türden yağlar kullanın. Mineral yağ veya motor yağının kullanımı, çevreye ciddi şekilde zarar verir.
- Ambalajların, aşınmış parçaların veya çevreye zarar verebilecek herhangi bir parçanın imha edilmesinde yerel yönetmeliklere titizlikle uyun; bu atıklar çöpe atılmamalı, ayrıştırılmalı ve malzemelerin geri kazanımı için, özel toplama merkezlerine götürülmelidirler.
- Ortaya çıkan malzemelerin imha edilmesinde yerel yönetmeliklere titizlikle uyun.
- Hurdaya çıkarma durumunda, makineyi dışarıya atmayın, yürürlükteki yerel yönetmelikler uyarınca bir toplama merkezine başvurun.

Elektrikli cihazları ev atıkları arasına atmayın. Atık elektrikli ve elektronik cihazlar konulu 2012/19/AT sayılı AB Direktifine ve bu direktifin milli kanunlara uygun olarak uygulanmasına göre tükenmiş elektrikli cihazlar, çevreye uyumlu şekilde yeniden kullanılmak amacı ile ayrı olarak toplanılmalıdırlar. Elektrikli cihazların bir çöplük veya toprak içinde bertaraf edilmeleri halinde, zararlı maddeler su katmanlarına ulaşabilir, sağlık ve sıhhatinizi zararlı şekilde etkileyerek gıda zincirine karışabilirler. Bu ürünün imha edilmesi için daha detaylı bilgi edinmek üzere ev atıklarının imha edilmesi konusunda Yetkili kurum veya Satıcınız ile temas kurun.

Faydalı ömürlerini tamamladıklarında bataryaları çevremize gereken özeni göstererek bertaraf edin. Bataryada hem kendiniz, hem de çevreniz açısından tehlikeli maddeler bulunur. Batarya çıkarılmalı, lityum iyon bataryaları kabul eden bir yapıda ayrıca bertaraf edilmelidir.

Kullanılmış ürün ve ambalajların ayrı toplanması, malzemelerin geri dönüştürülmesine ve yeniden kullanılmasına olanak tanır. Geri dönüştürülen malzemelerin yeniden kullanılması, çevrenin kirletilmesini önler ve hammadde talebini azaltır.

3. MAKİNENİN ÖĞRENİLMESİ

3.1 MAKİNENİN AÇIKLAMASI VE AMAÇLANAN KULLANIM

Bu makine, yaya kumandalı bir çim biçme makinesidir.
Makine temel olarak tekerlekler ve sap ile donatılmış bir koruma karterine yerleştirilmiş bir bıçağa tahrik sağlayan bir motordan oluşur.
Operatör makineyi sapın arkasında, yani döner bıçaktan güvenli bir mesafede durarak işletebilir ve ana kumandaları kullanabilir.Operatörün makineden uzaklaşması durumunda, motor ve bıçak birkaç saniye içerisinde duracaktır.

3.1.1 Amaçlanan kullanım

Bu makine, yaya bir operatör tarafından bahçelerde ve çimenlik alanlardaki çimleri kesmek üzere tasarlanmış ve üretilmiştir.
Genel olarak belirtmek gerekirse, bu makine aşağıdakileri yapabilir:

1. Çimleri biçmek ve çim toplama haznesinde biriktirmek.
2. Çimleri biçmek ve arka kısımdan yere boşaltmak.
3. Çimleri biçmek, kesmek ve yere bırakmak (malçlama etkisi - varsa).

Üretici tarafından orijinal ekipman olarak öngörülen veya ayrıca satın alınabilecek özel mekanizmaların kullanımı; bu kılavuzda veya münferit mekanizmaların beraberindeki talimatlarda gösterildiği gibi, çalışmanın çeşitli işletim modlarında yapılmasına olanak verir.

3.1.2 Uygunsuz kullanım

Yukarıda belirtilenlere uygun olmayan, başka herhangi bir kullanım tehlikeli olabilir ve kişilere ve/veya eşyalara zarar verebilir.
Uygunsuz kullanıma örnekler, aşağıdakileri içerebilir ancak yalnızca bunlarla sınırlı değildir:

- Düşerek ağır yaralanabileceklerinden veya sürücünün emniyetini tehlikeye atabileceklerinden makine üzerinde başka kişilerin, çocukların veya hayvanların taşınması.
- Kendinizi makineye taşıtmanız.
- Makinenin yükleri çekmek veya itmek için kullanılması.
- Bıçağın çimsiz kısımlarda harekete geçirilmesi.
- Makinenin yaprak veya moloz toplamak için kullanılması.
- Makinenin çitleri düzenlemek veya çim olmayan bitkileri kesmek için kullanılması.
- Makinenin birden fazla kişi tarafından kullanılması.

ÖNEMLİ *Makinenin uygunsuz kullanımı garantinin geçersiz kalmasına ve kullanıcının veya başkalarının zarar görmesinden ve yaralanmasından kaynaklanan yükümlülükleri kullanıcıya devrederek Üreticinin her türlü sorumluluktan muaf tutulmasına neden olur.*

3.1.3 Kullanıcı tipleri

Bu makine tüketiciler, yani profesyonel olmayan operatörler tarafından kullanılmaya yöneliktir.
Yalnızca "hobi" amaçlı kullanıma yöneliktir..

ÖNEMLİ *Makine tek bir operatör tarafından kullanılmalıdır.*

3.2 ANA BİLEŞENLER (Res. 1)

A. **Şasi:** Döner bıçağı koruyan karterdir.

B. **Motor:** Bıçağın tahrik kuvvetidir.

C. **Kesim cihazı (bıçak):** Çimlerin biçilmesini sağlayan elemandır.

D. **Arka boşaltma koruması:** Bir emniyet cihazıdır ve bıçak tarafından toplanmış nesnelerin makineden uzağa fırlatılmasını engeller.

E. **Çim toplama haznesi:** Kesilmiş çimleri toplamasının yanı sıra, bu da bıçak tarafından toplanan nesnelerin makineden uzağa fırlatılmasını önleyen bir emniyet elemanıdır.

F. **Sap:** Operatörün çalışma mahallidir. Uzunluğu, çalışma sırasında operatörün daima döner bıçaktan emniyetli bir mesafede kalmasını sağlayacak şekildedir.

G. **Kontrol kolu:** Motoru çalıştırır/durdurur ve eş zamanlı olarak bıçağı devreye alır/devre dışı bırakır.

H. **Akü yuvasına erişim kapağı**

I. **Emniyet anahtarı (Devreden çıkarma cihazı):** Bu anahtar, makinenin elektrik devresini devreye sokar/devreden çıkarır.

J. **Akü** *(makineyle birlikte temin edilmemişse, bkz. Böl. 13 "talep üzerine tedarik edilen mekanizmalar"):* Motorun çalıştırılması için enerji sağlar. özellikleri ve kullanım kuralları özel bir kılavuzda belirtilmiştir.

K. **Akü şarj cihazı** *(makineyle birlikte temin edilmemişse, bkz. Böl. 13 "talep üzerine tedarik edilen mekanizmalar"):* Aküyü şarj etmekte kullanılan cihazdır.

3.3 TANITIM ETİKETİ (Res. 1)

1. Ses gücü seviyesi.
2. CE uygunluk işareti.
3. İmalat yılı.
4. Makine tipi.
5. Seri numarası.
6. Üreticinin adı ve adresi.
7. Ürün kodu.
8. Motor çalışma azami hızı.
9. Kg olarak ağırlık.
10. Besleme gerilimi.
11. Elektrik koruma derecesi.
12. Nominal güç.

ÖNEMLİ *Bir yetkili servis atölyesiyle her iletişim kurduğunuzda, ürünün tanıtım etiketindeki bilgileri belirtin.*

ÖNEMLİ *Uygunluk beyannamesi örneği kılavuzun son sayfalarında bulunmaktadır.*

3.4 GÜVENLİK İŞARETLERİ (Res. 2).

Makinenin üzerinde çeşitli semboller bulunur.
Sembollerin anlamı:

Uyarı. Makineyi kullanmadan önce talimatları okuyun.

Tehlike! Cisim fırlama riski. Kullanım esnasında kişilerin çalışma alanına yaklaşmalarına izin vermeyin.

Keskin bıçağı kullanırken dikkatli olun. Ellerinizi veya ayaklarınızı bıçak açıklığının yakınına veya altına koymayın. Bıçak, motor kapatıldıktan sonra bile dönmeye devam eder. Bakım yapmadan önce emniyet anahtarını (devreden çıkarma cihazını) çıkarın.

Yalnızca enerjisini şebeke beslemesinden alan elektrikli çim biçme makineleri için.

Yalnızca enerjisini şebeke beslemesinden alan elektrikli çim biçme makineleri için.

ÖNEMLİ *Yırtılmış veya okunamaz hale gelmiş yapışkanlı etiketlerin değiştirilmesi gerekir. Yeni etiketleri yetkili teknik servisinizden isteyin.*

4. MONTAJ

İzlenecek güvenlik yönetmelikleri, şurada açıklanmıştır: böl. 2. Ciddi riskler veya tehlikelerle karşılaşmamak için bu talimatlara titizlikle uyun.

Depolama ve nakliye amaçlarıyla, makinenin bazı bileşenleri fabrikada monte edilmemiştir ve ambalaj çıkarıldıktan sonra birleştirilmek zorundadır. Aşağıdaki talimatları izleyin.

⚠ ***Ambalajın açılması ve montajın tamamlanması düz ve sağlam bir yüzey üzerinde gerçekleştirilmelidir, makinenin ve ambalajların hareket ettirilmeleri için yeterli derecede yer bulunmalıdır ve daima uygun aletler kullanılmalıdır. Makineyi "MONTAJ" bölümünde verilen talimatları tamamlamadan kullanmayın.***

⚠ ***Montaj işlemini yapmadan önce, emniyet anahtarının yuvasına takılı olmadığından emin olun.***

4.1 AMBALAJIN AÇILMASI (Res.3)

4.2 ÇİM TOPLAMA HAZNESİNİN MONTAJI (Res.4 ÷ 6)

4.3 SAP DONANIMI (Res.7÷15)

5. KONTROL KUMANDALARI

5.1 EMNİYET ANAHTARI (DEVREDEN ÇIKARMA CİHAZI)

Akü yuvasının içinde bulunan anahtar, makinenin elektrik devresini açar ve kapatır (Res.16.A).
Anahtar çıkarıldığında, makinenin kontrolsüz kullanılmasını engelleyecek şekilde elektrik devresi tamamen devreden çıkar.

ÖNEMLİ *Makine her kullanılmadığında veya gözetimsiz bırakıldığında emniyet anahtarını çıkarın.*

5.2 ANAHTAR KUMANDASI

Anahtar kumandası (Res.17.A, Res.17.A.1) motoru başlatır/durdurur ve aynı zamanda kesim cihazını devreye alır/devre dışı bırakır.:

I	**Başlatma.** Çalıştırmak için, emniyet düğmesine basın (res. 17.A.1) ve kolu çekin (res. 17.A).
	Bıçağı devreye alma. Motor çalıştırıldığında, kesim cihazı de devreye alınır.
○	**Durdurma.** Kol (Res. 17.A) serbest bırakıldığında motor otomatik olarak durur.

6. MAKİNENİN KULLANILMASI

⚠ ***İzlenecek güvenlik yönetmelikleri, şurada açıklanmıştır: böl. 2. Ciddi risklerden veya tehlikelerden kaçınmak için, bu talimatlara titizlikle uyun.***

6.1 HAZIRLIK İŞLEMLERİ

Emniyet anahtarının yuvasına takılı olmadığından emin olun.

Makineyi yatay konuma getirin ve yere iyice oturmasını sağlayın;

⚠ ***Bu işlemi kesim cihazı hareketsiz haldeyken gerçekleştirin.***

6.1.1 Akünün kontrolü ve yeniden şarj edilmesi (Res.18)

6.1.2 Çimlerin kesilmesi ve çim toplama haznesinde toplanması için hazırlık (Res.19)

6.1.3 Kesim yüksekliği ayarı (Res.20÷21)

6.1.4 Sap yükseklik/eğim ayarı (Res.15)

6.2 GÜVENLİK KONTROLLERİ

⚠ ***Kullanmadan önce daima güvenlik kontrollerini yerine getirin.***

6.2.1 Genel güvenlik kontrolü

Aksam	Sonuç
Tutma yerleri	Temiz, kuru.
Sap	Makineye doğru şekilde ve sıkıca sabitlenmiş.
Bıçak	Temiz, hasar görmemiş veya yıpranmamış, iyice bilenmiş.
Arka boşaltma koruması; çim toplama haznesi	İyi durumda. Hasar yok. Düzgünce takılmış. Hasarlıysa değiştirin.
Anahtar kumandası	Kol zorlamasız, serbest bir şekilde hareket etmeli, bırakıldığında boştaki konuma kendiliğinden hızlı bir şekilde dönmelidir.
Akü	Muhafazasında herhangi bir hasar yok, herhangi bir sıvı sızıntısı yok.
Makine ve kesim cihazı üzerindeki vidalar/somunlar	İyice sıkılmış (gevşememiş). Hasar görmemiş veya aşınmamış.
Soğuk havalardaki geçişler	Engellenmez
Makine	Herhangi bir hasar veya yıpranma belirtisi yok. Anormal titreşim yok. Anormal ses yok.

İşlem	Sonuç
1. Makineyi başlatın (par. 6.3). **2.** Anahtar kontrolünü serbest bırakın (Res.26).	**1.** Bıçak hareket etmelidir. **2.** Kol otomatik olarak ve hızlı bir şekilde boştaki konuma geri dönmeli, motor kapanmalı ve bıçak birkaç saniye içinde durmalıdır.

⚠ ***Sonuçların herhangi biri tablolarda verilen belirtilere uymuyorsa, makineyi kullanmayın! Gereken kontrollerin yapılması ve onarım için bir servis merkezine başvurun.***

6.3 BAŞLATMA (Res.22÷25)

NOT *Makineyi, engellerin veya yüksek çimlerin bulunmadığı, düz bir yüzey üzerinde çalıştırın.*

⚠ ***Motorun çalıştırılmasıyla eş zamanlı olarak kesim cihazı devreye alınır.***

6.4 İŞLETİM (Res.26)

ÖNEMLİ *Çim biçme sırasında aşırı ısındığı için motor durursa, motoru yeniden çalıştırmadan önce yaklaşık 5 dakika beklemeniz gerekir.*

6.4.1 Çim kesimi (Res.27)

NOT *İleri yöndeki hızı ve kesim yüksekliğini, çim alanı şartlarına (çim yüksekliği, yoğunluğu ve nem) ve toplanan çim miktarına göre düzenleyin.*

6.4.2 Çim toplama haznesinin boşaltılması (Res.28÷29)

6.5 DURDURMA (Res.28)

⚠ ***Makineyi durdurduğunuzda, devreden çıkarma ya da motorun kapatılmasından sonra***

ÖNEMLİ *Aşağıdaki durumlarda daima makineyi durdurun:*

- *Çalışma bölgeleri arasında yer değiştirmeler esnasında.*
- *Çim bulunmayan zeminlerden geçerken.*
- *Bir engelin aşılması gerektiğinde.*
- *Kesim yüksekliğini ayarlamadan önce.*
- *Çim toplama haznesini çıkardığınız veya yeniden taktığınız her seferinde.*

6.6 KULLANDIKTAN SONRA

1. Kapağı açın ve emniyet anahtarını çıkarın.
2. Aküyü bölmesinden çıkarın ve şarj edin (Par. 7.2.3).
3. Kapalı bir yerde saklamadan önce, motorun soğumasına olanak tanıyın.
4. Temizleyin (par. 7.3).
5. Hiçbir gevşek veya hasarlı bileşen bulunmadığından emin olun. Gerekirse, hasar görmüş bileşenleri değiştirin, vidaları ve gevşemiş olabilecek cıvataları sıkıştırın veya yetkili servis merkeziyle bağlantı kurun.
6. Makinede hasar olmadığını kontrol edin. Gerekirse, yetkili servis merkeziyle bağlantı kurun.

ÖNEMLİ *Makine her kullanılmadığında veya gözetimsiz bırakıldığında emniyet anahtarını çıkarın.*

7. BAKIM

⚠ ***İzlenecek güvenlik yönetmelikleri, şurada açıklanmıştır: böl. 2. Ciddi risklerden veya tehlikelerden kaçınmak için, bu talimatlara titizlikle uyun.***

⚠ ***Makine üzerinde herhangi bir kontrol, temizlik veya bakım/ayarlama işlemi yapmadan önce:***

- ***Makineyi durdurun.***
- ***Emniyet anahtarını çıkarın(anahtarı kontakta veya çocukların ya da yetkisiz kişilerin ulaşabilecekleri yerlerde kesinlikle bırakmayın).***
- ***Aküyü çıkarın.***
- ***Tüm hareketli kısımların tamamen durduklarından emin olun.***
- ***Makineyi herhangi bir kapalı ortama yerleştirmeden önce, motoru soğumaya bırakın.***
- ***Uygun giysiler giyin, iş eldiveni ve koruyucu gözlük takın.***
- ***İlgili talimatları okuyun.***

7.1 AKÜ

7.1.1 Akü çalıştırma süresi

Akünün çalıştırma süresi (şarj etmeden önce işleyebileceğiniz çim alan) temel olarak aşağıdakilere bağlıdır:

a. Daha fazla enerji ihtiyacı gerektiren çevresel faktörler:

– Yoğun, uzun, nemli çimin biçilmesi.

b. Makinenin kesim genişliği; ne kadar genişse, gereken enerji o kadar fazladır.

c. Operatörün kaçınması gereken davranışlar:

– Çalışma esnasında sık açma ve kapama yapma.
– Çim koşullarına göre çok alçak bir kesim yüksekliği seçme.
– Kesilecek çim miktarına göre ilerleme hızının çok yüksek olması.

NOT *İşte kullanım esnasında akü, makineyi kapatan ve çalışmasını bloke eden bir koruma düzeni aracılığıyla tamamen boşalmaya karşı korunur.*

Akünün çalıştırma süresini optimize etmek için, aşağıdakilerin yapılması daima önerilir:

– Çimin çayır kuruyken biçilmesi.
– Çok uzamasını önleyecek şekilde, çimin sıkça biçilmesi.
– Çim çok uzadığında daha büyük bir kesim yüksekliği ayarlanması ve daha düşük bir yükseklikte ikinci kez geçilmesi.
– Çimler çok uzunken makineyi "malçlama" modunda kullanmayın.

Makineyi standart akü ile mümkün olandan daha uzun çalışmalarda kullanmak isterseniz, aşağıdaki seçenekleri tercih edebilirsiniz:

– Kullanımda kesintiye yol açmayacak şekilde boşalan aküyü hemen değiştirmek için ikinci bir standart akü satın almak.

Standart aküye oranla daha uzun kullanma süresi sunan bir akü satın almak (par. 13.2)..

7.1.2 Akünün çıkarılması ve şarj edilmesi (Res.30÷32)

NOT *Akü, ortam ısısı 0 ile +40 °C arasında olmadığında şarj edilmesini engelleyen bir koruma ile donatılmıştır.*

NOT *Akü, hasar görme riski olmaksızın, kısmen de olsa her an şarj edilebilir.*

7.2 TEMİZLİK

Her kullanımda aşağıdaki talimatları izleyerek iyice temizleyin.

7.2.1 Makinenin temizlenmesi

- Su jetleri kullanmayın ve motorun ve elektrikli bileşenlerin ıslanmasını önleyin.
- Şasiyi temizlemek için aşındırıcı sıvılar kullanmayın.
- Yangın tehlikesini azaltmak için, makineyi ve özellikle motoru, çim, yaprak ve aşırı gres kalıntılarından arındırın.

7.2.2 Kesim cihazları donanımının temizliği

ÖNEMLİ *Makineyi yanına yatırın ve herhangi bir çalışmaya başlamadan önce makinenin dengesinin sağlandığından emin olun.*

Şasi içinde birikmiş çim kalıntılarını ve çamurları giderin, aksi takdirde bunlar kuruyup bir sonraki çalıştırmayı zorlaştıracaklardır.

7.2.3 Soğutma havası giriş ızgaralarının temizlenmesi

Motorun veya akünün aşırı ısınarak zarar görmesini önlemek için soğutma havası giriş ızgaralarının daima temiz ve birikintilerden arındırılmış halde olduğundan emin olun.

Aşağıdaki şekilde ilerleyin:
1. Makineyi yanına yatırın ve makinenin dengesinin sağlandığından emin olun.
2. Soğutma havası giriş ızgaralarından basınçlı hava püskürtün (res. 34).

7.2.4 Çim toplama haznesinin temizlenmesi

1. Çim toplama haznesini boşaltın
2. Çimen kesiklerini ve toprak kalıntısını gidermek için sallayın
3. Yıkayın, durulayın ve hızlı kurumasını kolaylaştırmak için geri takın.

7.3 BIÇAK

İyi bilenmemiş bir kesim cihazı, çimenleri çeker ve çimenliğin sararmasına yol açar.

⚠ ***Anahtarı çıkarmadan ve bıçak tamamen durmadan bıçağa dokunmayın. Anahtar çıkarılmış olsa bile, bıçağın hareket edebileceğini aklınızdan çıkarmayın.***

⚠ ***Bıçak üzerinde yapılacak tüm işler (sökme, bileme, balans, onarım, tekrar monte etme ve/veya değiştirme), özel aletlerin kullanımının yanı sıra özel beceriler gerektiren, önemli işlerdir; güvenlik nedenlerinden dolayı, bu işler mutlaka Uzman bir Merkezde gerçekleştirilmelidir.***

⚠ ***Dengesini korumak için hasar görmüş, bükülmüş veya aşınmış bıçakları kendi vidalarıyla birlikte daima bütün halde değiştirin.***

ÖNEMLİ *Daima "Teknik Veriler" tablosunda verilen kodu taşıyan orijinal bıçak kullanın.*

Ürün gelişimi dikkate alındığında, "Teknik Veriler" tablosunda listelenen bıçak, zamanla birbirinin yerine kullanılabilir benzer özellikte ve benzer işletim güvenliği özelliklerine sahip başka cihazlarla değiştirilebilir.

8. DEPOYA KALDIRMA

8.1 MAKİNENİN DEPOYA KALDIRILMASI

⚠ ***Makineyi yalnızca yatay konumda ve yere emniyetli bir şekilde yerleştirerek depolayın. Makineyi dik konumda depolamayın.***

Makinenin depoya kaldırılması gerektiğinde:
1. Motorun soğumasını bekleyin
2. Emniyet anahtarını çıkarın.
3. Aküyü yuvasından çıkarın ve şarj edin (par. 7.2.2).
4. Temizleyin (par. 7.3).
5. Makineyi aşağıdaki şekilde depolayın:
   - kuru bir yerde
   - kötü havalardan korunmuş olarak
   - mümkünse bir örtüyle örtülmüş şekilde
   - çocukların ulaşamayacağı yerlerde
   - anahtarların veya bakım için kullanılan aletlerin kaldırıldığından emin olarak.

8.2 AKÜNÜN DEPOYA KALDIRILMASI

Akü uzun süre şarj edilmeyecekse ortam sıcaklığının 0~45°C arasında olduğu, serin, nemsiz, gölge bir yerde muhafaza edilmelidir.

NOT *Uzun süre kullanılmayacağı zaman çalışma ömrünü uzatmak için aküyü her iki ayda bir şarj edin.*

9. TAŞIMA VE NAKLİYE

Makinenin hareket ettirilmesi, kaldırılması, taşınması veya yatırılması gerektiğinde, aşağıdakilerin yapılması gerekir:
- Makineyi durdurun (par. 6.5)
- Emniyet anahtarını çıkarın
- Tüm hareketli parçaların tamamen durmuş olduğundan emin olun
- Koruyucu iş eldiveni takın
- Ağırlığına ve yerleşimine dikkat ederek, makineyi güvenli kavrama olanağı tanıyan noktalardan tutun.
- Makinenin ağırlığına ve taşıma aracının özelliklerine veya makinenin yerleştirileceği veya alınacağı yerin özelliklerine uygun sayıda kişiden faydalanın.
- Makinenin taşınmasının hasar veya yaralanmalara neden olmadığından emin olun.

Makineyi bir araç veya römork üzerinde naklederken, daima:
1. Uygun dayanıklılık, genişlik ve uzunlukta bir erişim rampası kullanın
2. Kesim cihazı donanımını indirin.
3. Herhangi birisine zarar vermeyecek şekilde konumlandırın.
4. Devrilmesini önlemek için, halat veya zincir kullanarak taşıma aracına sıkıca sabitleyin.

10. SERVİS VE ONARIMLAR

Makinenin kullanılması ve kullanıcı tarafından gerçekleştirilebilecek temel bakım işlemlerinin doğru şekilde yapılması için gereken tüm bilgiler bu kılavuzda verilmiştir. Burada açıklanmayan her türlü düzenleme ve bakım işlemi, Bayiniz veya Yetkili Servis Merkezi tarafından yapılmalıdır.
Yetkili olmayan merkezlerde veya nitelikli olmayan kişiler tarafından gerçekleştirilen işlemler, Garantinin ve Üreticinin

her türlü yükümlülüğünün ve sorumluluğunun geçersiz olmasına neden olur.
Orijinal olmayan yedek parça ve aksesuarlar onaylı değildir; orijinal olmayan yedek parça ve mekanizmaların kullanılması makinenin güvenliğini tehlikeye atacak ve Üreticiyi her türlü yükümlülük veya sorumluluktan kurtaracaktır.
Orijinal yedek parçalar yetkili Bayiler tarafından ve Yetkili Servis Merkezleri tarafından temin edilir.

11. GARANTİ KAPSAMI

Garanti şartları yalnızca tüketicilere, diğer bir deyişle profesyonel olmayan operatörlere yöneliktir.
Garanti süresi boyunca Satıcınız veya bir uzman Merkez tarafından kesinleştirilen her türlü malzeme ve imalat kalitesi kusuru garanti kapsamındadır.
Garanti uygulaması, kusurlu olduğu kabul edilen bileşenin onarımı veya değiştirilmesiyle sınırlıdır.
Makinenizi servis, yardım ve güvenlik cihazı muayenesi için yılda bir kez Yetkili Servis Merkezine göndermenizi öneririz.
Garanti uygulaması makinede düzenli bakım yapılmasına tabidir.
Kullanıcı; verilen dokümantasyondaki tüm talimatları takip etmelidir.
Aşağıdakilerden kaynaklı hasarlar
garanti kapsamı dışındadır:
- Makinenin beraberindeki dokümantasyonun öğrenilmemesi (Kullanıcı kılavuzu).
- Profesyonel amaçlı kullanım.
- Dikkatsizlik, ihmalkârlık.
- Dış etkenler (yıldırım, darbeler, makinenin içinde yabancı cisimlerin bulunması) veya kazalar.
- Makinenin üretici tarafından izin verilmeyen veya uygunsuz şekilde kullanılması ve monte edilmesi.
- Bakım yapılmaması.
- Makinede tadilat yapılması.
- Orijinal olmayan yedek parçaların (uyarlanabilen parçaların) kullanılması.
- İmalatçı tarafından temin edilmeyen veya onaylanmayan aksesuarların kullanılması.

Garanti aşağıdakileri kapsamaz:
- Düzenli/arızi bakım işlemleri (kullanım kılavuzunda açıklanmaktadır).
- Kesim düzeni, tekerlekler, güvenlik cıvataları ve kablaj gibi sarf malzemelerinin normal aşınma ve yıpranması.
- Normal aşınma ve yıpranma.
- Kullanılmasına bağlı olarak makinede meydana gelen estetik bozulmalar.
- Kesim cihazlarının destekleri.
- Garanti faaliyetiyle bağlantılı olabilecek tali masraflar, örneğin kullanıcının bulunduğu yere ulaşım için karşılaşılan masraflar, makinenin Bayiye gönderilmesi, yedek ekipman kiralanması veya bakım çalışmasını gerçekleştirmesi için bağımsız şirketlerin çağrılması.

Kullanıcı, kendi ulusal yasalarının koruması altındadır. Kullanıcının kendi ulusal yasalarında öngörülen hakları, bu garantiyi hiçbir şekilde sınırlandırmaz.

12. ARIZA TESPİTİ

Yukarıdaki işlemler gerçekleştirildikten sonra sorunlar devam ederse, bayinizle iletişime geçin.

SORUN	OLASI NEDENİ	ÇÖZÜM
1. Anahtarı kullanırken motor çalışmıyor	Emniyet anahtarı yok veya hatalı yerleştirilmiş.	Anahtarı takın (Res. 16.A).
	Akü yok veya hatalı yerleştirilmiş.	Kapağı açın ve akünün yuvasına doğru yerleştirildiğini kontrol edin (Res. 23)
	Akü boşalmış.	Akünün durumunu kontrol edin ve gerekirse yeniden şarj edin (Par. 7.1.2).
	Motor başlatılırken yavaş çalışıyor.	Kontrol koluna basın ve 2-3 saniye basılı tutun (Res. 25).
	Motor aşırı ısındığından termik koruma atmış.	En az 5 dakika bekleyip, ardından makineyi tekrar çalıştırın.
2. Motor çalışıyor fakat kesim cihazı dönmüyor	Bıçak bağlantı elemanları gevşemiş.	Motoru derhal durdurun ve emniyet anahtarını çıkarın. Kontrol, değiştirme veya onarım işlemleri için yetkili bir Teknik Servisle bağlantı kurun (par. 7.3).

3. Motor çalışma esnasında stop ediyor	Akü doğru yerleştirilmemiş.	Kapağı açın ve akünün yuvasına doğru yerleştirildiğini kontrol edin (Res. 23).
	Akü boşalmış.	Akünün durumunu kontrol edin ve gerekirse yeniden şarj edin (Res. 32).
	Kesim cihazının dönmesini engelleyen tıkanıklıklar	Emniyet anahtarını çıkarın, iş eldivenlerinizi takın ve makinenin alt kısmındaki ve/veya boşaltma kanalındaki çim artıklarını veya kalıntıları temizleyin.
	Motor aşırı ısındığından termik koruma atmış.	Soğutma havası giriş ızgaralarını temizleyin (par. 7.2.3). En az 5 dakika bekleyip, ardından makineyi tekrar çalıştırın.
	Aşırı yüksek akım çekildiği için termik koruma atmış; bu aşağıdakilerden kaynaklanabilir: • Biçilen çim çok uzun. • Bıçağın dönmesini engelleyen tıkanıklıklar var. • Şasi ve boşaltma kanalı içinde çok fazla çim kalıntısı birikmiş.	• Çim çok uzadığında daha büyük bir kesim yüksekliği ayarlanması ve daha düşük bir yükseklikte ikinci kez geçilmesi. • Tıkanıklıkları giderin (par. 7.2.2). • Makineyi temizleyin (par. 7.2.1) En az 5 dakika bekleyip, ardından makineyi tekrar çalıştırın.
4. Kesilen otlar artık çim toplama haznesinde toplanmamaktadır	Kesim cihazı yabancı bir cisme çarpmıştır	Motoru durdurun ve emniyet anahtarını çıkarın. Herhangi bir hasar olup olmadığını kontrol edin ve gerekirse kesim cihazını değiştirmek için bir Servis merkezi ile iletişime geçin. (Par. 7.3)
	Şasinin iç kısmı kirli	Çimenin çim toplama haznesine doğru tahliye edilmesini kolaylaştırmak için, şasinin iç kısmını temizleyin (par. 7.2.2)
5. Çim zor biçiliyor.	Bıçak iyi durumda değil	Kesim cihazının bilenmesi veya değiştirilmesi için bir yetkili servisle bağlantı kurun
6. Çalışma esnasında aşırı gürültü ve/veya titreşimler duyuluyor.	Bıçak bağlantı elemanları gevşemiş veya bıçak hasar görmüş.	Motoru derhal durdurun ve emniyet anahtarını çıkarın. Kontrol, değiştirme veya onarım işlemleri için yetkili bir Teknik Servisle bağlantı kurun (par. 7.3).
7. Akünün çalışma süresi kısa.	Daha fazla akım çekilmesini gerektiren zor kullanım koşulları var.	İşlemleri optimize edin (par. 7.1.1).
	Akü yapılan iş için yetersiz.	İkinci bir akü veya daha gelişmiş akü kullanın (par. 13.2).
8. Akü şarj cihazı aküyü şarj etmiyor.	Akü şarj cihazına doğru yerleştirilmemiş.	Doğru yerleştirildiğini kontrol edin (Res. 32).
	Çevre koşulları uygun değil.	Şarj işlemini sıcaklığın uygun olduğu bir ortamda yapın (akü/akü şarj cihazı kitapçığına bakın).
	Kontaklar kirlenmiş.	Kontakları temizleyin.
	Akü şarj cihazında gerilim yok.	Fişin takılı ve elektrik prizinde gerilim olduğunu kontrol edin.
	Akü şarj cihazı arızalı.	Orijinal bir yedeği ile değiştirin.
		Sorun devam ederse, akü/akü şarj cihazı kılavuzuna başvurun.

13. TALEP ÜZERİNE TEDARİK EDİLEN MEKANİZMALAR

13.1 AKÜLER

İşe özel ihtiyaçlara uyum sağlayabilmek amacıyla farklı kapasitelere sahip aküler mevcuttur (Res.35). Bu makine için onaylanmış akülerin listesi "Teknik Veriler" tablosunda yer almaktadır.

13.2 AKÜ ŞARJ CİHAZI

Aküyü şarj etmekte kullanılan cihazdır (Res.36).

DICHIARAZIONE CE DI CONFORMITÁ (Istruzioni Originali)

(Direttiva Macchine 2006/42/CE, Allegato II, parte A)

1. **La Società**: ST. S.p.A. – Via del Lavoro, 6 – 31033 Castelfranco Veneto (TV) – Italy

2. Dichiara sotto la propria responsabilità, che la macchina: Tosaerba con conducent[illegible]taglio er[illegible]

a) Tipo / Modello Base	**E 3•0 Li 20 S, E 3•0 Li 20 A**
c) Numero di serie	**25A••WBH000001 ÷ 99L••WBH999999**
d) Motore	**Batteria**

3. É conforme alle specifiche delle direttive:

- MD: 2006/42/EC
- OND: 2000/14/EC, ANNEX V

e) Ente Certificatore: N.0905 - Intertek Deutschland GmbH
Stangenstraße 1, 70771 Leinfelden-Echterdingen,
Germany

- EMCD: 2014/30/EU
- RoHS II: 2011/65/EU - 2015/863/EU

4. Riferimento alle Norme armonizzate:

EN 62841-1:2015+A11:2022
EN IEC 62841-4-3:2021+A11:2021
EN IEC 55014-1:2021
EN IEC 55014-2:2021
EN IEC 61000-3-2:2019+A1:2021
EN 61000-3-3:2013+A2:2021
EN IEC 63000:2018

	E 300	E 340	E 380
g) Livello di potenza sonora misurato	80,3 dB(A)	85,6 dB(A)	89,1 dB(A)
h) Livello di potenza sonora garantito	82 dB(A)	87 dB(A)	91 dB(A)
j) ampiezza di taglio	30 cm	34 cm	38 cm

n) Persona autorizzata a costituire il FascicoloTecnico: ST. S.p.A.
Via del Lavoro, 6
31033 Castelfranco Veneto (TV)- Italia

o) Castelfranco V.to, 01.03.2025

CEO Stiga Group
Sean Robinson

CE

171516224/4 - 171516225/4 - 171516226/4

UK DECLARATION OF CONFORMITY

(Supply of Machinery (Safety) Regulations 2008, S.I. 2008 No. 1597, Annex II, part A)

1. **The company:** ST. S.p.A. – Via del Lavoro, 6 – 31033 Castelfranco Veneto (TV) – Italy

2. Hereby declares under its own responsibility that the machine: Pedestrian-controlled lawn mower (grass cutting)

a) Homologation type:	**E 3•0 Li 20 S, E 3•0 Li 20 A**
c) Serial number	**25A••WBH000001 ÷ 99L••WBH999999**
d) Engine	**Battery**

[illegible]forms to UK Regulations:

- S.I. 2008/1597 - Supply of Machinery (Safety) Regulations 2008
- S.I. 200[illegible]701 - Schedule 8 - Noise Emission in the Environment by Equipment for use Outdoors Regulations 2001

e[illegible]dy: N.0905 - Intertek Deutschland GmbH
Stangenstraße 1, 70771 Leinfelden-Echterdingen,
[illegible]rmany

- S[illegible]16/1[illegible]agnetic Compatibility Regulations 2016
- [illegible]estriction of the Use of Certain Hazardous Substances in Electrical and Electronic [illegible]. Reg[illegible]s 2012

4. Reference t[illegible]onised st[illegible]s:

EN 62841-1:2015+A[illegible]
EN IEC 62841-4-3:20[illegible]
+A11:2021 EN IEC 550[illegible]4-1:2021
EN IEC 55014-2:2021
EN IEC 61000-3-2:2019+A1:2021
EN 61000-3-3:2013+A2:2021
EN IEC 63000:2018

	E 300	E 340	E 380
g) Measured sound power level	80,3 dB(A	85,6 dB(A)	89,1 dB(A)
h) Guaranteed sound power level	82 d[illegible]	dB(A)	91 dB(A)
j) cutting width	30	3[illegible]cm	38 cm

n) Person authorised to compile the technical file: ST. S.p.A.
Via del Lavoro, 6
31033 Castelfranco Veneto (TV)- Italia

o) Castelfranco V.to, 01.032025

CEO Stiga Group
Sean Robinson

UK Importer: STIGA LTD
Unit 8, Bluewater Estate Plympton,
Devon, PL7 4JH, England

UKCA

171516224/4 - 171516225/4 - 171516226/4

EXAMPLE

FR (Traduction de la notice originale)

Déclaration CE de Conformité
(Directive Machines 2006/42/CE, Annexe II, partie A)
1. La Société
2. Déclare sous sa propre responsabilité que la machine : Tondeuse à gazon à conducteur a pied / coupe du gazon
a) Type / Modèle de Base
c) Série
d) Moteur: à batterie
3. Est conforme aux prescriptions des directives :
e) Organisme de certification : *Non applicable*
4. Renvoi aux Normes harmonisées
g) Niveau de puissance sonore mesuré
h) Niveau de puissance sonore garanti
i) Largeur de coupe
n) Personne habilitée à établir le Dossier Technique :
o) Lieu et Date

EN (Translation of the original instruction)

EC Declaration of Conformity
(Machine Directive 2006/42/EC, Annex II, part A)
1. The Company
2. Herby declares under its own responsibility that the machine: Pedestrian controlled lawn mower / Grass cutting
a) Type / Base Model
c) Serial number
d) Motor: battery-operated
3. Conforms to directive specifications:
e) Certifying body: *Not applicable*
4. Reference to harmonised Standards
g) Sound power level measured
h) Sound power level guaranteed
i) Range of cut
n) Person authorised to create the Technical Folder:
o) Place and Date

DE (Übersetzung der Originalbetriebsanleitung)

EG-Konformitätserklärung
(Maschinenrichtlinie 2006/42/EG, Anhang II, Teil A)
1. Die Gesellschaft
2. Erklärt auf eigene Verantwortung, dass die Maschine: Handgeführter Rasenmäher / Rasenschnitt
a) Typ / Basismodell
c) Seriennummer
d) Motor: Batterie
3. Den Anforderungen der folgenden Richtlinien entspricht:
e) Zertifizierungsstelle: *unzutreffend*
4. Bezugnahme auf die harmonisierten Normen
g) Gemessener Schallleistungspegel
h) Garantierter Schallleistungspegel
i) Schnittbreite
n) Zur Verfassung der technischen Unterlagen befugte Person:
o) Ort und Datum

NL (Vertaling van de oorspronkelijke gebruiksaanwijzing)

EG-verklaring van overeenstemming
(Richtlijn Machines 2006/42/CE, Bijlage II, deel A)
1. Het bedrijf
2. Verklaart onder zijn eigen verantwoordelijkheid dat de machine: Lopend bediende grasmaaier / grasmaaier
a) Type / Basismodel
c) Serienummer
d) Motor: : accu
3. Voldoet aan de specificaties van de richtlijnen:
e) Certificatie-instituut: *Niet toepasbaar*
4. Verwijzing naar de Geharmoniseerde normen
g) Gemeten niveau van geluidsvermogen
h) Gegarandeerd niveau van geluidsvermogen
i) Snijbreedte
n) Bevoegd persoon voor het opstellen van het Technisch Dossier
o) Plaats en Datum

ES (Traducción del Manual Original)

Declaración de Conformidad CE
(Directiva Máquinas 2006/42/CE, Anexo II, parte A)
1. La Empresa
2. Declara bajo su propia responsabilidad que la máquina: Cortadora de pasto con operador de pie / corte hierba
a) Tipo / Modelo Base
c) Matrícula
d) Motor: batería
3. Cumple con las especificaciones de las directivas:
e) Ente certificador: *No aplica*
4. Referencia a las Normas armonizadas
g) Nivel de potencia sonora medido
h) Nivel de potencia sonora garantizado
i) Amplitud de corte
n) Persona autorizada a realizar el Manual Técnico:
o) Lugar y Fecha

PT (Tradução do manual original)

Declaração CE de Conformidade
(Diretiva de Máquinas 2006/42/CE, Anexo II, parte A)
1. A Empresa
2. Declara sob a própria responsabilidade que a máquina: Corta-relvas para operador apeado / corte da relva
a) Tipo / Modelo Base
c) Matrícula
d) Motor: Bateria
3. É conforme às especificações das diretivas:
e) Órgão certificador: *Não aplicável*
4. Referência às Normas harmonizadas
g) Nível medido de potência sonora
h) Nível garantido de potência sonora
i) Amplitude de corte
n) Pessoa autorizada a elaborar o Caderno Técnico
o) Local e Data

EL (Μετάφραση του πρωτοτύπου των οδηγιών χρήσης)

ΕΚ-Δήλωση συμμόρφωσης
(Οδηγία Μηχανών 2006/42/CE, Παράρτημα II, μέρος A)
1. Η Εταιρία
2. Δηλώνει υπεύθυνα ότι η μηχανή: Χλοοκοπτική μηχανή με όρθιο χειριστή / κοπή της χλόης
a) Τύπος / Βασικό Μοντέλο
c) Αριθμός μητρώου
d) Κινητήρας: μπαταρία
3. Συμμορφώνεται με τις προδιαγραφές της οδηγίας:
e) Οργανισμός πιστοποίησης: *Δεν εφαρμόζεται*
4. Αναφορά στους Κανονισμούς εναρμόνισης
g) Στάθμη μέτρησης ακουστικής ισχύος
h) Στάθμη εγγυημένης ακουστικής ισχύος
i) Εύρος κοπής
n) Εξουσιοδοτημένο άτομο για την κατάρτιση του Τεχνικού Φυλλαδίου:
o) Τόπος και Χρόνος

TR (Orijinal Talimatların Tercümesi)

AT Uygunluk Beyanı
(2006/42/CE Makine Direktifi, Ek II, bölüm A)
1. Şirket
2. Şahsi sorumluluğu altında aşağıdaki makinenin: Ayak kumandalı çim biçme makinesi / çim kesimi
a) Tip / Standart model
c) Sicil numarası
d) Motor : batarya
3. Aşağıdaki direktiflerin özelliklerine uygun olduğunu beyan etmektedir:
e) Sertifikalandıran kurum: *Uygulanamaz*
4. Harmonize standartlara atıf
g) Ölçülen ses güç seviyesi
h) Garanti edilen ses güç seviyesi
i) Kesim genişliği
n) Teknik Dosyayı oluşturmaya yetkili kişi:
o) Yer ve Tarih

MK (Превод на оригиналните упатства)

Декларација за усогласеност со ЕУ
(Директива за машини 2006/42/CE, Анекс II, дел A)
1. Компанијата
2. изјавува со целосна лична одговорност дека следната машина: Тревокосачка со оператор на нозе / косење трева
а) Тип / основен модел
в) етикета
г) мотор: акумулатор
3. Усогласено со спецификациите според директивите:
д) тело за сертификација: *Не се применува*
ѓ) тест CE за типот: *Не се применува*
4. Референци за усогласени нормативи
е) Акустички притисок
з) Ниво на гарантирана звучна моќност
н) овластено лице за составување на Техничката брошура
о) место и датум

NO (Oversettelse av orginal bruksanvisning)

EF- Samsvarserklæring
(Maskindirektiv 2006/42/EF, Vedlegg II, del A)
1. Firmaet
2. Erklærer på eget ansvar at maskinen: Håndført gressklipper/ gressklipping
a) Type / Modell
c) Serienummer
d) Motor: batteri
3. Oppfyller kravene i direktivene:
e) Sertifiseringsorgan: *Ikke aktuelt*
4. Henvisning til harmoniserte standarder
g) Målt lydeffektnivå
h) Garantert lydeffektnivå
i) Klippebredde
n) Person som har fullmakt til å utferdige teknisk dokumentasjon:
o) Sted og dato

SV (Översättning av bruksanvisning i original)

EG-försäkran om överensstämmelse
(Maskindirektiv 2006/42//EG, bilaga II, de la)
1. Företaget
2. Försäkrar på eget ansvar att maskinen: Förarledd gräsklippare / gräsklippning
a) Typ / Basmodell
c) Serienummer
d) Motor: batteri
3. Överensstämmer med föreskrifterna i direktivet
e) Intygsorgan_ Anmält organ: *Inte tillämpbar*
4. Referens till harmoniserade standarder
g) Uppmätt ljudeffektnivå
h) Garanterad ljudeffektnivå
i) Skärbredd
n) Auktoriserad person för upprättandet av den tekniska dokumentationen:
o) Ort och datum

DA (Oversættelse af den originale brugsanvisning)

EF-overensstemmelseserklæring
(Maskindirektiv 2006/42/EF, bilag II, del A)
1. Firmaet
2. Erklærer på eget ansvar, at maskinen: Plæneklipper betjent af gående personer / klipning af græsset
a) Type / Model
c) Serienummer
d) Motor: batteri
3. Er i overensstemmelse med specifikationerne ifølge direktiverne:
e) Certificeringsorgan: *Ikke anvendelig*
4. Henvisning til harmoniserede standarder
g) Målt lydeffektniveau
h) Garanteret lydeffektniveau
i) Klippebredde
n) Person, der har bemyndigelse til at udarbejde det tekniske dossier:
o) Sted og dato

HU (Eredeti használati utasítás fordítása)

EK-megfelelőségi nyilatkozata
(2006/42/EK gépirányelv, II. melléklet "A" rész)
1. Alulírott Vállalat
2. Felelősségének teljes tudatában kijelenti, hogy az alábbi gép: Gyalogvezetésű fűnyírógép / fűnyírás
a) Típus / Alaptípus
c) Gyártási szám
d) Motor: akkumulátor
3. Megfelel az alábbi irányelvek előírásainak:
e) Tanúsító szerv: *Nem alkalmazható*
4. Hivatkozás a harmonizált szabványokra
g) Mért zajteljesítmény szint
h) Garantált zajteljesítmény szint
i) Vágási szélesség
n) Műszaki Dosszié szerkesztésére felhatalmazott személy:
o) Helye és ideje

RU (Перевод оригинальных инструкций)

Декларация соответствия нормам ЕС
(Директива о машинном оборудовании 2006/42/EC, Приложение II, часть A)
1. Предприятие
2. Заявляет под собственную ответственность, что машина: Газонокосилка с пешеходным управлением/ стрижка газона
a) Тип / Базовая модель
c) Паспорт
d) Двигатель: батарея сгорания
3. Соответствует требованиям следующих директив:
e) Сертифицирующий орган: *Непригодный*
4. Ссылки на гармонизированные нормы
g) Измеренный уровень звуковой мощности
h) Гарантируемый уровень звуковой мощности
i) Амплитуда кошения
n) Лицо, уполномоченное на подготовку технической документации:
o) Место и дата

HR (Prijevod originalnih uputa)

EK Izjava o sukladnosti
(Direktiva 2006/42/EZ o strojevima, dodatak II, dio A)
1. Tvrtka:
2. pod vlastitom odgovornošću izjavljuje da je stroj: Ručno upravljana kosilica trave/ košenje trave
a) Vrsta / Osnovni model
c) Matični broj
d) Motor: baterija
3. sukladan s temeljnim zahtjevima direktiva:
e) Certifikacijsko tijelo: *Nije primjenjivo*
4. Primijenjene su slijedeće harmonizirane norme:
g) Izmjerena razina zvučne snage
h) Zajamčena razina zvučne snage
i) Širina rezanja
n) Osoba ovlaštena za pravljenje Tehničke datoteke:
o) Mjesto i datum

FI (Alkuperäisten ohjeiden käännös)

EY-VAATIMUSTENMUKAISUUSVAKUUTUS
(Konedirektiivi 2006/42/EY, Liite II, osa A)
1. Yritys
2. Vakuuttaa omalla vastuullaan, että kone: Kävellen ohjattava ruohonleikkuri/ ruohonleikkuu
a) Tyyppi / Perusmalli
c) Sarjanumero
d) Moottori : akku
3. On yhdenmukainen seuraavien direktiivien asettamien vaatimusten kanssa:
e) Sertifiointiyritys: *: Ei sovellettavissa*
4. Viittaus harmonisoituihin standardeihin
g) Mitattu äänitehotaso
h) Taattu äänitehotaso
i) Leikkuuleveys
n) Teknisten asiakirjojen laatimiseen valtuutettu henkilö:
o) Paikka ja päivämäärä

CS (Překlad původního návodu k používání)

ES – Prohlášení o shodě
(Směrnice o Strojních zařízeních 2006/42/ES, Příloha II, část A)
1. Společnost
2. Prohlašuje na vlastní odpovědnost, že stroj: Sekačka se stojící obsluhou / sekačka na trávu
a) Typ / Základní model
c) Výrobní číslo
d) Motor: akumulátor
3. Je ve shodě s nařízeními směrnic:
e) Certifikační orgán: *Nelze použít*
4. Odkazy na Harmonizované normy
g) Naměřená úroveň akustického výkonu
h) Zaručená úroveň akustického výkonu
i) Šířka řezání
n) Osoba autorizovaná pro vytvoření Technického spisu:
o) Místo a Datum

PL (Tłumaczenie instrukcji oryginalnej)

Deklaracja zgodności WE
(Dyrektywa maszynowa 2006/42/WE, Załącznik II, część A)
1. Spółka
2. Oświadcza na własną odpowiedzialność, że maszyna: Kosiarka prowadzona przez operatora pieszego / cięcie trawy
a) Typ / Model podstawowy
c) Numer seryjny
d) Silnik: akumulator
3. Spełnia podstawowe wymogi następujących Dyrektyw:
e) Jednostka certyfikująca: *Nie dotyczy*
4. Odniesienie do Norm zharmonizowanych
g) Zmierzony poziom mocy akustycznej
h) Gwarantowany poziom mocy akustycznej
i) Szerokość cięcia
n) Osoba upoważniona do zredagowania Dokumentacji technicznej:
o) Miejscowość i data

SL (Prevod izvirnih navodil)

ES izjava o skladnosti
(Direktiva 2006/42/ES) , priloga II, del A)
1. Družba
2. pod lastno odgovornostjo izjavlja, da je stroj: Kosilnica za stoječega delavca / košnja trave
a) Tip / osnovni model
c) Serijska številka
d) Motor: baterija
3. Skladen je z določili direktiv :
e) Ustanova, ki izda potrdilo: *Se ne uporablja*
4. Sklicevanje na usklajene predpise
g) Izmerjen nivo zvočne moči
h) Zagotovljen nivo zvočne moči
i) Obseg košnje
n) Oseba, pooblaščena za sestavo tehnične knjižice:
o) Kraj in datum

BS (Prijevod originalnih uputa)

EZ izjava o sukladnosti
(Direktiva o mašinama 2006/42/EZ, Prilog II, deo A)
1. Firma
2. Daje izjavu pod vlastitom odgovornošću da je mašina: Kosilica na guranje / Košenje trave
a) Tip / Osnovni model
c) Serijski broj
d) Motor: akumulator
3. sukladna s osnovnim zahtjevima direktive:
e) Certifikaciono tijelo: *Nije primjenjivo*
4. Pozivanje na usklađene norme
g) Izmjereni nivo zvučne snage
h) Garantovani nivo zvučne snage
i) Širina košenja
n) Osoba ovlaštena za izradu tehničke brošure:
o) Mjesto i datum

SK (Preklad pôvodného návodu na použitie)

ES vyhlásenie o zhode
(Smernica o Strojných zariadeniach 2006/42/ES, Príloha II, časť A)
1. Spoločnosť
2. Vyhlasuje na vlastnú zodpovednosť, že stroj: Kosačka so stojacou obsluhou / kosačka na trávu
a) Typ / Základný model
c) Výrobné číslo
d) Motor: akumulátor
3. Je v zhode s nariadeniami smerníc:
e) Certifikačný orgán: *Nepoužiteľné*
4. Odkaz na Harmonizované normy
g) Nameraná úroveň akustického výkonu
h) Zaručená úroveň akustického výkonu
i) Šírka kosenia
n) Osoba autorizovaná na vytvorenie Technického spisu:
o) Miesto a Dátum

RO (Traducerea manualului fabricantului)

CE -Declaratie de Conformitate
(Directiva Maşini 2006/42/CE, Anexa II, partea A)
1. Societatea
2. Declară pe propria răspundere că maşina: Maşină de tuns iarba cu conducător pedestru / tăiat iarba
a) Tip / Model de bază
c) Număr de serie
d) Motor: baterie
3. Este în conformitate cu specificaţiile directivelor:
e) Organism de certificare: *Nu se aplică*
4. Referinţă la Standardele armonizate
g) Nivel de putere sonoră măsurat
h) Nivel de putere sonoră garantat
i) Lăţimea de tăiere
n) Persoană autorizată să întocmească Dosarul Tehnic
o) Locul şi Data

LT (Originalių instrukcijų vertimas)

EB atitikties deklaracija
(Mašinų direktyva 2006/42/CE, Priedas II, dalis A)
1. Bendrovė
2. Prisiima atsakomybę, kad įrenginys: Pėsčio operatoriaus valdoma vejapjovė/ žolės pjovimas
a) Tipas / Bazinis Modelis
c) Serijos numeris
d) Variklis: baterija
3. Atitinka direktyvose pateiktas specifikacijas:
e) Sertifikavimo įstaiga: *Netaikoma*
4. Nuoroda į suderintas Normas
g) Išmatuotas garso galios lygis
h) Užtikrinamas garso galios lygis
i) Pjovimo plotis
n) Autorizuotas asmuo sudaryti Techninę Dokumentaciją:
o) Vieta ir Data

LV (Instrukciju tulkojums no oriģinālvalodas)

EK atbilstības deklarācija
(Direktīva 2006/42/EK par mašīnām, pielikums II, daļa A)
1. Uzņēmums
2. Uzņemoties par to pilnu atbildību, paziņo, ka mašīna: Pėsčio operatoriaus valdoma vejapjovė/ zāles pļaušana
a) Tips / Bāzes modelis
c) Sērijas numurs
d) Motors: akumulators
3. Atbilst šādu direktīvu prasībām:
e) Sertifikācijas iestāde: *Nav piemērojams*
4. Atsauce uz harmonizētiem standartiem
g) Izmērītais skaņas intensitātes līmenis
h) Garantētais skaņas intensitātes līmenis
i) Pļaušanas platums
n) Pilnvarotais darbinieks, kas sagatavoja tehnisko dokumentāciju:
o) Vieta un datums

SR (Prevod originalnih uputstval)

EC deklaracija o usaglašenosti
(Direktiva o mašinama 2006/42/EC, Prilog II, deo A)
1. Preduzeće
2. Daje izjavu pod vlastitom odgovornošću da je mašina: Kosačica na guranje / košenje trave
a) Tip / Osnovni model
c) Serijski broj
d) Motor: akumulator
3. u skladu s osnovnim zahtevima direktiva:
e) Sertifikaciono telo: *Nije primenljivo*
4. Pozivanje na usklađene norme
g) Izmereni nivo zvučne snage
h) Garantovani nivo zvučne snage
i) Širina košenja.....................
n) Osoba ovlašćena za sastavljanje tehničke brošure
o) Mesto i datum

BG (Превод на оригиналните инструкции)

ЕО декларация за съответствие
(Директива Машини 2006/42/ЕО, Приложение II, част A)
1. Дружеството
2. На собствена отговорност декларира, че машината: Косачка с изправен водач / рязане на трева
а) Вид / Базисен модел
в) Сериен номер
г) Мотор: акумулатор
3. Е в съответствие със спецификата на директивите:
д) Сертифициращ орган: *Не е приложимо*
4. Базирано на хармонизираните норми
ж) Ниво на измерена акустична мощност
и) Гарантирано ниво на акустична мощност
й) Широчина на косене
р) Лице, упълномощено да състави Техническата Документация:
о) Място и дата

ET (Algupärase kasutusjuhendi tõlge)

EÜ vastavusdeklaratsioon
(Masinadirektiiv 2006/42/EÜ, Lisa II, osa A)
1. Firma
2. Kinnitab omal vastutusel, et masin: Seisva juhiga muruniitja / muruniitja
a) Tüüp / Põhimudel
c) Matrikkel
d) Mootor: aku
3. Vastab direktiivide nõuetele:
e) Kinnitav asutus: *Ei ole kohaldatav*
4. Viide ühtlustatud standarditele
g) Mõõdetud helivõimsuse tase
h) Garanteeritud helivõimsuse tase
i) Lõikelaius
n) Tehnilise Lehe autoriseeritud koostaja:
o) Koht ja Kuupäev

© by ST. S.p.A.

IT • Il contenuto e le immagini del presente manuale d'uso sono stati realizzati per conto di ST. S.p.A. e sono tutelati da diritto d'autore – E' vietata ogni riproduzione o alterazione anche parziale non autorizzata del documento.
BG • Съдържанието и изображенията в настоящото ръководство са извършени за ST. S.p.A. и са защитени с авторски права – Забранява се всяко неоторизирано възпроизвеждане или промяна, дори и отчасти на документа.
BS • Sadržaj i slike iz ovog korisničkog priručnika napravljeni su isključivo za ST. S.p.A. i zaštićeni su autorskim pravima – zabranjena je svaka neovlaštena reprodukcija ili izmjena dokumenta, djelomično ili u potpunosti.
CS • Obsah a obrázky v tomto návodu k použití byly zpracovány jménem společnosti ST. S.p.A. a jsou chráněny autorským právem – Reprodukce či nepovolené pozměňování tohoto dokumentu, a to i částečné, je zakázáno.
DA • Indhold og illustrationer i denne vejledning er blevet skabt på vegne af ST. S.p.A. og er beskyttet af ophavsret – Enhver gengivelse eller ændring, også delvis, af dokumentet uden autorisation hertil er forbudt.
DE • Inhalt und Bilder dieser Bedienungsanleitung wurden im Namen von ST. S.p.A. erstellt und sind urheberrechtlich geschützt – Jede nicht genehmigte Vervielfältigung oder Veränderung, auch auszugsweise, dieses Dokuments ist verboten.
EL • Το περιεχόμενο και οι εικόνες στο παρόν εγχειρίδιο χρήσης δημιουργήθηκαν για λογαριασμό της εταιρείας ST. S.p.A. και προστατεύονται από πνευματικά δικαιώματα – Απαγορεύεται οποιαδήποτε αναπαραγωγή ή τροποποίηση, έστω και μερική, του εγγράφου χωρίς έγκριση.
EN • The content and images in this User Manual were produced expressly for ST. S.p.A. and are protected by copyright – any unauthorised reproduction or modification to the document, either partially or in full, is prohibited.
ES • El contenido y las imágenes del presente manual de uso han sido creados por ST. S.p.A. y están protegidos por los derechos de autor – Se prohíbe toda reproducción o modificación, incluso parcial, no autorizada del documento.
ET • Käesoleva kasutusjuhendi sisu ja kujutised on toodetud konkreetselt ettevõttele ST. S.p.A. ja neile rakendub autorikaitseseadus – dokumendi igasugune osaline või täielik ilma loata reprodutseerimine või muutmine on keelatud.
FI • Tämän käyttöoppaan sisältö ja kuvat on valmistettu ST. S.p.A. -yhtiön toimesta ja niitä suojaa tekijänoikeuslaki. – Asiakirjan kaikenlainen kopioiminen tai muuttaminen, osittainkin, on kielletty ilman erityistä lupaa.
FR • Le contenu et les images du présent manuel d'utilisation ont été réalisés pour le compte de ST. S.p.A. et sont protégés par un droit d'auteur - Toute reproduction ou modification non autorisée, même partielle, du document, est interdite.
HR • Sadržaj i slike u ovom priručniku za uporabu izrađeni su za tvrtku ST. S.p.A. te su obuhvaćeni autorskim pravima – Zabranjuje se neovlašteno umnožavanje ili prilagodba, djelomična ili u cijelosti, ovog dokumenta.
HU • Ennek a használati útmutatónak a tartalma és a benne szereplő képek kizárólag a ST. S.p.A. számára készültek és szerzői joggal védettek – tilos a dokumentum bármely részének vagy egészének engedély nélküli sokszorosítása és módosítása.
LT • Šio naudotojo vadovo turinys ir paveikslėliai skirti tik „ST. S.p.A." ir yra saugomi autorių teisėmis – dokumentą atgaminti ar modifikuoti, visiškai arba iš dalies, yra draudžiama.
LV • Šīs lietotāja rokasgrāmatas saturs un attēli ir veidoti tikai ST. S.p.A. un ir aizsargāti ar autortiesībām. Jebkāda dokumenta vai tā daļas prettiesiska kopēšana vai pārveide ir stingri aizliegta.
MK • Содржината и сликите во Упатството за корисникот се подготвени исклучиво за ST. S.p.A. и се заштитени со авторски права – забрането е секое делумно или целосно неовластено репродуцирање или измена на документот.
NL • De inhoud en de afbeeldingen van deze gebruikshandleiding werden gerealiseerd voor rekening van ST. S.p.A. en zijn beschermd door het auteursrecht – Elke niet-geautoriseerde reproductie of wijziging, ook gedeeltelijke, van het document is verboden.
NO • Innholdet og bildene i denne brukerveiledningen er utført på oppdrag fra ST. S.p.A. og er beskyttet ved opphavsrett - Enhver gjengivelse eller endring, selv kun delvis, er forbudt.
PL • Treść oraz ilustracje zawarte w niniejszej instrukcji obsługi powstały na zlecenie spółki ST. S.p.A. i są chronione prawami autorskimi – Zabrania się wszelkiego kopiowania bądź modyfikowania, także częściowego, niniejszego dokumentu bez uzyskania stosownej zgody.
PT • As imagens e os conteúdos contidos no presente Manual do Utilizador foram expressamente criados para uso exclusivo da ST. S.p.A., encontrando-se protegidos por direitos de autor. Qualquer tipo de reprodução ou alteração, parcial ou integral, não autorizadas deste Manual estão expressamente proibidas.
RO • Conținutul și imaginile din manualul de utilizare de față au fost realizate în numele ST. S.p.A. și sunt protejate de drepturi de autor – Este interzisă orice reproducere sau modificare chiar și parțială neautorizată a documentului.
RU • Тесты и изображения, содержащиеся в настоящем руководстве, были созданы в интересах ST. S.p.A. и защищены авторскими правами – Любое несанкционированное воспроизведение или изменение документа запрещено.
SK • Obsah a obrázky v tomto návode na používanie boli spracované menom spoločnosti ST. S.p.A. a sú chránené autorským právom – Reprodukcie či nepovolené pozmeňovanie tohto dokumentu, a to aj čiastočné, je zakázané.
SL • Vsebine in slike v tem uporabniškem priročniku so izdelane za podjetje ST. S.p.A. in so zaščitene z avtorskimi pravicami – vsakršno nepooblaščeno razmnoževanje ali spreminjanje dokumenta, v celoti ali delno, je prepovedano.
SR • Sadržaj i slike ovog priručnika za upotrebu su napravljeni u ime ST. S.p.A. i zaštićeni su autorskim pravima – Zabranjena je svaka potpuna ili delimična reprodukcija ili izmena dokumenta bez odobrenja.
SV • Innehållet och bilderna i denna användarhandbok har framställts för ST. S.p.A. och skyddas av upphovsrätt – all form av reproduktion eller ändring, även partiell, som inte auktoriserats är förbjuden.
TR • Bu Kullanıcı Kılavuzundaki içerik ve resimler açıkça ST. S.p.A. için üretilmiştir ve telif hakkı ile korunmaktadır – dokümanın izinsiz olarak tamamen ya da kısmen herhangi bir şekilde çoğaltılması ya da değiştirilmesi yasaktır.

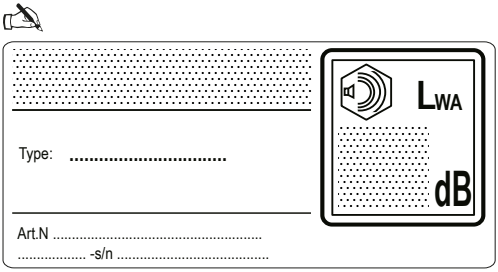

ST. S.p.A.
Via del Lavoro, 6
31033 Castelfranco Veneto (TV) ITALY

STIGA LTD (UK Importer)
Unit 8, Bluewater Estate Plympton,
Devon, PL7 4JH, England